Ersatzteilkatalog
Spare parts catalogue
Catalogue de pièces de rechange
Catálogo de repuestos
Каталог запасных частей

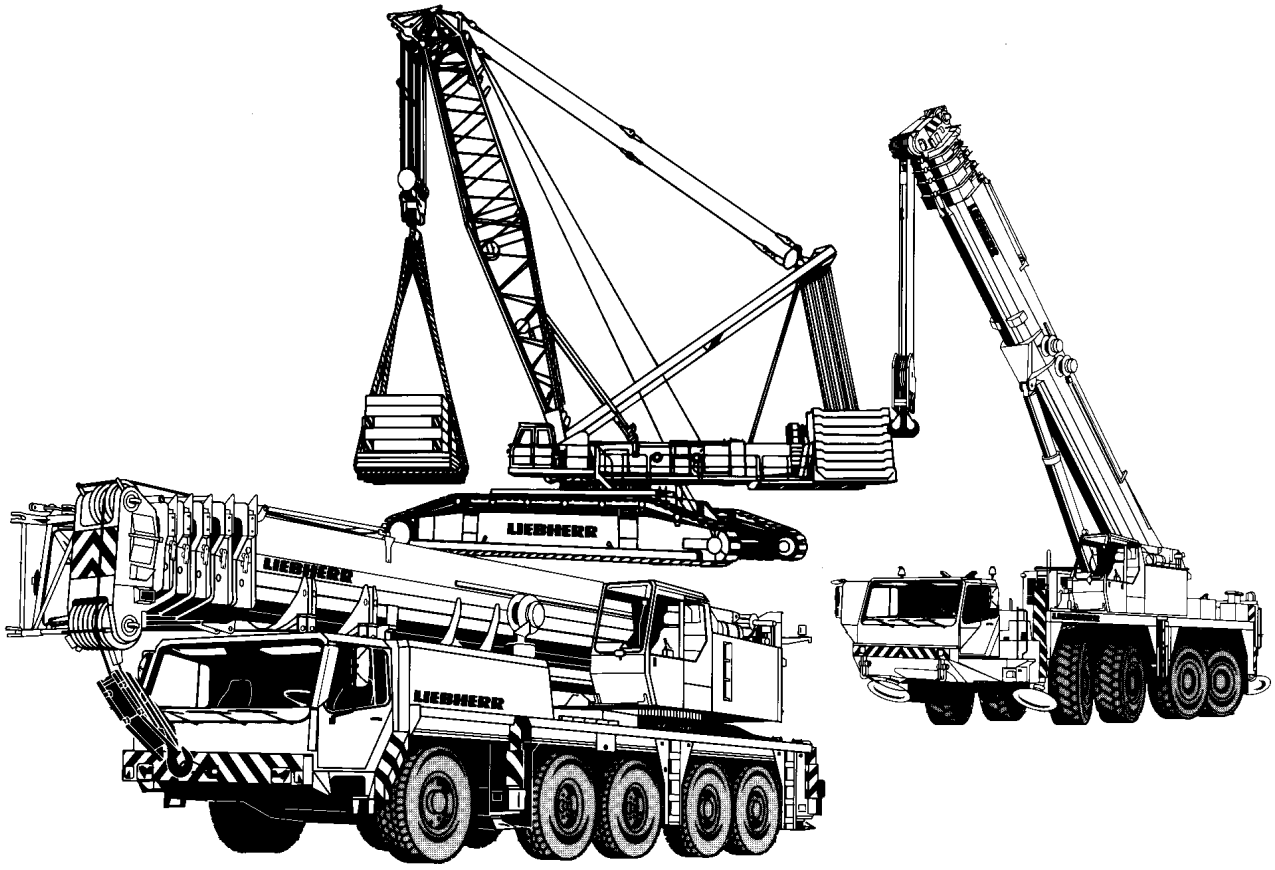

VORBEMERKUNGEN

Dieser Ersatzteilkatalog soll Ihnen die Ermittlung und Bestellung von Ersatzteilen für die Wartung bzw. Reparatur Ihres LIEBHERR-Kranes erleichtern.
Zum schnelleren Auffinden der Ersatzteile sind im Inhaltsverzeichnis die in Ihrem Kran verwendeten Baugruppen aufgeführt.

Inhaltsverzeichnis
Im Inhaltsverzeichnis verweist der Pfeil (⇨) in der zweiten Textzeile der Baugruppenartikelnr. auf die detaillierte Blatt-Nr. mit Artikel-Nr. hin.
Bild- und Textseiten
Die Bild- und Textseiten für die Baugruppen und Einzelteile sind sortiert nach Blatt-Nr.; innerhalb der Blatt-Nr. nach Artikel-Nr. Eine Blatt-Nr. kann aus einer oder mehreren Bild- und / oder Textseiten bestehen.
Jeder weitere Pfeil (⇨) führt zu einer detaillierten Bild- und / oder Textseite des Artikels. Sind Position-Nummern in Klammern (x) gesetzt, handelt es sich um Einzelteile des vorangegangenen Artikels.
Numerischer Index
Der numerische Index ist sortiert nach Artikel-Nr. mit Hinweisen auf Blatt-Nr., Baugruppen-Nr. und Position-Nr.
Alphabetischer Index
Der alphabetische Index ist sortiert nach Bezeichnung mit Hinweisen auf Artikel-Nr., Position-Nr., Blatt-Nr. und Baugruppen-Nr.

Für die sachliche Richtigkeit des Kataloges ist ausschließlich der deutsche Text maßgebend.

PRELIMINARY REMARKS

This spare parts catalog should ease identification and ordering of spare parts of your LIEBHERR crane in respect to maintenance or repair.
In order to locate the spare-parts more quickly, the components used in your crane have been arranged in the table of contents.

Table of contents
In the table of contents the arrow (⇨) in the second text line of the assembly item number indicates the detailed plate number with the item number.
Picture and text pages
The picture and text pages for the assemblies and spare parts are sorted according to page number; within the plate number according to the item number. A page number can consist of one or more picture and / or text pages.
Each further arrow (⇨) leads to a detailed picture and / or text page of item.
Should the position number be displayed in brackets (x), individual parts of the preceding item are now being referred to.
Numerical index
The numerical index is sorted according to item no. with notes indicating page no., component no. and position no.
Alphabetical index
The alphabetical index is sorted according to description with notes indicating item no., position no., page no. and component no.

Please note that the German text is binding as far as the correctness of parts list entries is concerned.

REMARQUES PRÉLIMINAIRES

Cette liste des pièces détachées a pour but de vous faciliter la commande de pièces détachées nécessaires à la maintenance ou à la réparation de votre grue LIEBHERR.
Pour permettre de trouver rapidement les pièces détachées, la table des matières reprend les ensembles utilisés sur votre grue.

Table des matières

Dans la table des matières, la flèche (⇨) dans la deuxième ligne de texte du numéro de l'article de l'ensemble indique le n° détaillé de la planche avec le n° de l'article.

Pages de schémas et de textes

Les pages de schémas et de texte pour les ensembles et les pièces individuelles sont triées selon le n° de la planche; dans la planche, elles sont triées selon le n° de l'article. Un n° de planche peut être composé d'une ou plusieurs pages de schémas et / ou de texte.
Toute autre flèche (⇨) conduit à une page de schémas / de texte détaillée concernant l'article. Si les numéros de repère sont entre parenthèses (x), il s'agit de pièces détachées de l'article concerné.

Index numérique

L'index numérique est trié suivant le numéro d'article avec indication du numéro de planche, du numéro d'ensemble et du numéro de repère.

Index alphabétique

L'index alphabétique est trié suivant la désignation avec indication du numéro d'article, du numéro de repère, du numéro de planche et du numéro d'ensemble.

Des erreurs pouvant s'être glissées dans la traduction des désignations, le constructeur ne peut garantir que l'exactitude du texte allemand qui fera fois.

OBSERVACIONES PRELIMINARES

Este catálogo de piezas de repuestos sirve para facilitarle en el pedido de repuestos necesarios para el mantenimiento o reparación de su grúa LIEBHERR.
Para encontrar rápidamente las piezas de repuestos, el indice le indica los grupos de componentes utilizados en su grúa.

Indice

En el índice, la flecha (⇨) en la segunda línea de texto del N° de artículo de la unidad de componentes indica el N° de hoja detallada con el N° de artículo.

Página de ilustración y texto

Las páginas de ilustración y texto para la unidad de componentes y las piezas individuales están clasificadas según el N° de la hoja, y en la misma hoja, según el N° del artículo. Un N° de hoja puede contener una una o varias páginas de imágenes y / o texto.
Cualquier otra flecha (⇨) le lleva a una ilustración / texto detallado del artículo. Si los números de posición están entre paréntisis (x), se trata de componentes por unidades del artículo precedente.

Indice numérico

El índice numérico está clasificado según el N° de ártículo con indicación del N° de hoja, el N° del grupo de componentes y el N° de posición.

Indice alfabético

El índice alfabético está clasificado según la denominación con indicación del N° de artículo, N° de posición, N° de hoja y N° de grupo de componentes.

En caso que se haya presentado errores en la traducción de designaciones, el constructor garantiza como válido sólo la exactitud del texto alemán.

ПРЕДВАРИТЕЛЬНЫЕ ЗАМЕЧАНИЯ

Данный каталог запасных частей предназначен для поиска, определения и последующего заказа запасных частей, необходимых для технического обслуживания и ремонта кранов фирмы ЛИБХЕРР.
Для быстрого нахождения запасной детали в Оглавлении приведены используемые в Вашем кране узлы.

Оглавление
Стрелка (⇨)в оглавлении, расположенная во второй текстовой строке номера агрегата или узла, указывает на деталированный номер листа с номером артикула.
Иллюстрации и чертежи
Иллюстрации, чертежи и текстовые страницы как по всем агрегатам и узлам, так и по отдельным деталям, отсортированы по номеру страницы, а внутри номера страницы - по номерам деталей. Один номер страницы может состоять из нескольких других иллюстраций и текстов к ним.
Кажлая следующая стрелка (⇨) указывает страницу с подробным рисунком и / или текстом по этому изделию. Когда номер позиции заключен в скобки (x), рассматриваются детали предыдущего артикула.
Цифровой индекс
Цифровой индекс сортирован по номеру артикула с указанием номера листа, номера узла и номера позиции.
Буквенный индекс
Буквенный индекс сортирован по обозначению с указанием номера артикула, номера позиции, номера листа и номера узла.

Для правильности заказа и определения детали используйте только немецкий текст.

WIE BESTELLE ICH EIN ERSATZTEIL
Prüfen Sie zunächst, ob der Kran-Typ und die Werk-Nr. auf dem Typenschild Ihres LIEBHERR-Kranes mit dem Kran-Typ und der Werk-Nr. im Ersatzteilkatalog übereinstimmen.

Ihre Bestellung muß folgende Angaben enthalten:

anzugeben:	**zu ersehen:**	**Beispiel:**
Krantyp	Typenschild	LTM 1080/1
Werk-Nr.	Typenschild	061044
Bestellmenge	Ihr Bedarf	1 Stück
Artikel-Nr.	Bildseite / Textseite	927708001
Bezeichnung	Bildseite / Textseite	Seilwinde
Versandanschrift	-	-
Versandart	-	-

ACHTUNG:
Bei Aggregaten, für die auch Einzelteile bestellt werden können, weist der Pfeil (⇨) in der zweiten Textzeile der Bezeichnung auf die entsprechende Blatt- und Artikelnummer hin.
Bildseiten der Leitungssysteme (Hydraulik, Pneumatik, Elektrik) beinhalten nicht alle Aggregate.
Diese Aggregate sind auf den Bildseiten zu sehen, die die Einbaulage darstellen.

Für die Lieferung von Ersatzteilen gelten unsere Lieferungs- und Zahlungsbedingungen.

HOW TO ORDER SPARE PARTS
First check that the crane type and works no. on the type plate of your LIEBHERR crane are identical with the crane type and works no. on the spare parts catalog you are consulting.

Your order must contain the following details:

please state:	**to be found:**	**example:**
Crane type	Type plate	LTM 1080/1
Works no.	Type plate	061044
Quantity needed	as required	1 piece
Item no.	Picture page / text page	927708001
Description	Picture page / text page	Rope winch
Delivery address	-	-
Delivery method	-	-

CAUTION:
With units to which individual parts can also be ordered, the arrow (⇨) in the second line of the description text indicates the corresponding page and item number.
Picture pages for the line systems (hydraulic, pneumatic, electric) do not include all units.
This units are shown on the picture pages which represent the installation position.

Parts are supplied subject to our terms of delivery and payment.

COMMENT COMMANDER UNE PIECE DETACHEE

S'assurer d'abord que le type de grue et le n° de matricule figurant sur la plaque signalétique de votre grue LIEBHERR correspondent bien au type de grue et au n° de matricule indiqués dans la liste de pièces détachées:

Votre commande doit comporter les renseignements suivants:

renseignement:	**où l'obtenir:**	**exemple:**
Type de grue	Plaque signalétique	LTM 1080/1
N° de matricule	Plaque signalétique	061044
Quantité	Selon vos besoins	1 pièce
N° d'article	Page de schémas / page de textes	927708001
Description	Page de schémas / page de textes	Treuil à cable
Adresse	-	-
Mode d'expédition	-	-

ATTENTION:
Pour les composants pour lesquels il est possible de commander des pièces détachées, la flèche (⇨) dans la deuxième ligne de texte de la désignation indique le numéro de la planche et de l'article.
Les pages de schémas des systèmes hydraulique, pneumatique et électrique ne comportent pas tous les composants.
Ces composants sont représentés sur les pages de schémas comportant la position de montage.

La livraison de nos pièces détachées est soumise à nos conditions générales de livraison et de paiement.

¿COMO HACER EL PEDIDO DE REPUESTO?

Primero verificar si el modelo de grúa y el N° de fabricación indicados en la placa de características de su grúa LIEBHERR coincide con el modelo de grúa y de N° de fabricación del catálogo de repuestos.

Su pedido deberá contener las siguientes informaciones:

Informar:	**De donde obtener:**	**Ejemplo:**
Modelo de grúa	Placa de características	LTM 1080/1
N° de grúa	Placa de características	061044
Cantidad pedida	según la necesidad del cliente	1 unidad
N° de artículo	Pág. de ilustración / Pág. de texto	927708001
Denominación	Pág. de ilustración / Pág. de texto	Cabrestante de cable
Dirección de expedición	-	-
Modo de expedició	-	-

ATENCION:
Para los componentes, los cuales se puede pedir igualmente en piezas sueltas, la flecha (⇨) indica en la segunda línea de texto, la denominación del número de la página y del artículo.
Las páginas de ilustraciones de los sistemas conductores (sistema hidráulico, neumático, eléctrico) no contienen todos los componentes.
Estos componentes se pueden ver en las páginas de ilustraciones representando la posición de montaje.

El suministro de los repuestos está sometido a nuestras condiciones generales de entrega y pago.

КАК ЗАКАЗАТЬ НУЖНУЮ ЗАПАСНУЮ ЧАСТЬ

Прежде всего проверьте, соответствует ли каталог запасных частей типу и заводскому номеру крана, нанесенных на фирменную табличку на кране.

Ваш заказ должен содержать следующие необходимые данные:

Данные:	**Где искать:**	**Пример:**
Тип крана	Фирменная табличка	LTM 1080/1
Заводской номер	Фирменная табличка	061044
Количество	По потребности	1 шт.
Номер детали	Чертеж / текстовая страница	927708001
Наименование детали	Чертеж / текстовая страница	Канатная лебедка
Адрес получателя	-	-
Вид поставки	-	-

Внимание:

Узлы и агрегаты, для которых возможен заказ отдельных запасных частей, помечены стрелкой (⇨) во второй строке текста наименования детали, стрелка указывает на номер соответствующего чертежа или номер детали. Чертежи отдельных систем (гидравлической, пневматической, электрической) содержат не все входящие в системы агрегаты. Данные агрегаты находятся на чертежах узлов, в которые они входят.

При поставке заказанных запасных частей действуют наши условия оплаты и поставки.

Pos.	Artikel	Menge	Bezeichnung	Description	Serie	K
4	91 68 478 08	1	RAUPENMITTELTEIL KPL. M.QC	CENTRAL SECTION CRAWLER		
			⇨ 1 130 91 68 478 08			
6	91 52 379 08	2	BODENPLATTEN KPL. 1.5 M	FLOOR SHEET COMPL.		
			⇨ 1 300 91 52 379 08			
10	91 69 075 08	1	RAUPENTRAEGER KPL.LI.	CRAWLER TRACK CARRIER LE		
			⇨ 1 400 91 69 075 08			
11	91 69 077 08	1	RAUPENTRAEGER KPL.RE.	CRAWLER CARRIER RIGHT CPL		
			⇨ 1 410 300 91 69 077 08			
13	91 58 503 08	1	BEFESTIGUNGSTEILE DREHVERBIND. QC	FIXING PARTS SLEWING RING		
			⇨ 1 620 000 91 58 503 08			
15	91 69 469 08	1	HYDRAULISCHE ABSTUETZUNG	HYDRAULIC SUPPORT		
			⇨ 1 630 91 69 469 08			
16	91 61 483 08	1	LAUFSTEG RAUPENFAHRWERK	CATWALK CRAW.TRACK TRAVE		
			⇨ 1 631 100 91 61 483 08			
23	91 53 021 08	1	ZENTRALBALLASTBEFESTIGUNG	FIXAGE DU CONTREPOIDS CE		
			⇨ 1 742 91 53 021 08			
25	91 52 395 08	1	WERKZEUG	TOOL		
			⇨ 1 750 91 52 395 08			
45	97 85 695 08	24	GEGENGEWICHT SPF	COUNTERWEIGHT		
98	91 69 599 08	1	PERSOENLICHE SCHUTZAUSRUESTUNG	PERSONAL PROTECTION EQUI		
			⇨ 1 793 010 91 69 599 08			
102	91 69 505 08	1	BOLZEN S-ANLENKSTUECK UND SA- BOCK	PIN F. S AND D PIVOT SECTION		
			⇨ 2 125 91 69 505 08			
103	91 63 405 08	1	WINDE 1	WINCH 1		
			⇨ 2 310 91 63 405 08			
104	91 63 406 08	1	WINDE 2	WINCH 2		
			⇨ 2 320 91 63 406 08			
106	91 68 444 08	1	ZUSATZHYDRAULIK WINDE 1	ADDITIONAL HYDRAULICS WINC		
			⇨ 2 975 700 91 68 444 08			
108	91 68 445 08	1	ZUSATZHYDRAULIK WINDE 2	ADDITIONAL HYDRAULICS WINC		
			⇨ 2 975 095 91 68 445 08			
111	91 63 407 08	1	WINDE 4 EINZIEHWERK	WINCH 4 LUFFING GEAR		
			⇨ 2 340 91 63 407 08			
117	91 79 269 08	1	DREHWERK 3 DREHW.	SLEWING GEAR		
			⇨ 2 350 91 79 269 08			
118	91 68 447 08	1	ZUSATZHYDRAULIK DREHWERKE 3 DW	ADDITIONAL HYDRAULICS		
			⇨ 2 976 91 68 447 08			
119	91 61 617 08	1	MONTAGEWINDE	ERECTING WINCH		
			⇨ 2 370 91 61 617 08			
120	91 68 449 08	1	ZUSATZHYDRAULIK MONTAGEWINDE	ADDNL. HYDR. F. ERECTING W		
			⇨ 2 975 039 91 68 449 08			
121	91 69 334 08	1	DIESELMOTOR KPL.	DIESEL ENGINE CPL.		
			⇨ 2 391 91 69 334 08			
122	91 74 816 08	1	DIESELMOTOR KAUFTEIL	DIESEL ENGINE PURCHASED		
			⇨ 2 215 91 74 816 08			
123	91 54 561 08	1	PUMPE F.DREHWERK	PUMP F.SLEWING GEAR		
			⇨ 2 212 91 54 561 08			
124	91 69 336 08	1	SCHALLDAEMPFERANLAGE	MUFFLER UNIT		
			⇨ 2 392 91 69 336 08			
125	91 69 337 08	1	LUFTFILTERANLAGE KPL.	AIR FILTER UNIT CPL.		
			⇨ 2 393 91 69 337 08			
126	91 74 253 08	1	BATTERIELAGERUNG	BATTERY STORAGE		
			⇨ 2 260 91 74 253 08			
127	91 76 853 08	1	HARNSTOFFTANK	UREA TANK		
			⇨ 2 650 91 76 853 08			
128	91 52 822 08	1	PUMPE F.WINDE 5+6	PUMP F. WINCH 5+6		
			⇨ 2 211 91 52 822 08			
129	91 72 033 08	1	STEUERSTAND	CONTROL STAND		
			⇨ 2 502 91 72 033 08			

Pos.	Artikel	Menge	Bezeichnung	Description	Serie	K
130	91 55 873 08	1	NOTSITZ	EMERGENCY SEAT		
			⇨ 2 503 100 91 55 873 08			
131	91 52 788 08	1	DREHBUEHNENVERKLEIDUNG	TURNTABLE PANELLING		
			⇨ 2 510 91 52 788 08			
132	91 73 333 08	1	LAUFSTEG DREHBUEHNE	SLEWING PLATFORM CATWALK		
			⇨ 2 631 91 73 333 08			
133	91 68 450 08	1	ELEKTRIK KRANFUEHRERKABINE	EL.INSTRUMENTS F.CRANE DRI		
			⇨ 2 533 91 68 450 08			
134	91 71 506 08	1	ZUSATZHEIZUNG OW LR1600 TH90ST 3BT4	ADD HEATING SUPERSTRUCT		
			⇨ 2 541 91 71 506 08			
135	91 71 350 08	1	SA-BOCK	SA FRAME		
			⇨ 2 550 91 71 350 08			
136	91 76 846 08	2	ZUGMESSLASCHE KPL. 2400 KN FA.BROSA	MEASURING PLATE		
			⇨ 3 725 001 91 76 846 08			
137	91 79 132 08	1	ROLLENDREHVERBINDUNG	ROLLER SLEWING RING		
			⇨ 2 620 91 79 132 08			
138	91 61 110 08	1	ROLLENLAGERUNG DREHBUEHNE	ROLLER BEARING		
			⇨ 2 652 91 61 110 08			
139	91 61 109 08	1	MONTAGEEINRICHTUNG RAUPE	MOUNTING EQUIPMENT CRAW		
			⇨ 2 657 91 61 109 08			
142	91 68 452 08	1	ZUSATZHYDR.MONTAGEEINRICHTUNG	ADDNL.HYDR.ERECTION DEVIC		
			⇨ 2 978 000 91 68 452 08			
143	91 71 399 08	1	KRAFTSTOFFBEHAELTER KPL.	FUEL TANK CPL.		
			⇨ 2 670 91 71 399 08			
144	91 52 798 08	1	OELBEHAELTER KPL.	OIL RESERVOIR, COMPLETE		
			⇨ 2 671 91 52 798 08			
146	91 80 907 08	1	BESCHILDERUNG KUEHLMITTEL OW	SIGNAGE COOLANT		
			⇨ 2 881 91 80 907 08			
147	91 52 800 08	1	ZENTRALSCHMIERANLAGE OW	CENT. LUBRIC. SYSTEM SUPER		
			⇨ 2 711 91 52 800 08			
148	91 57 283 08	1	ANSCHLAGMITTEL MONTAGE RAUPE	SLING GEAR ERECTION CRAW		
			⇨ 2 750 100 91 57 283 08			
150	91 61 966 08	1	GRUNDPLATTE DREHBUEHNENBALLAST	BASE PLATE SLEWING PLATF		
			⇨ 2 730 91 61 966 08			
153	91 72 335 08	1	KRANFUEHRERKABINE KPL.	CRANE DRIVER'S CABIN CPL.		
			⇨ 2 810 91 72 335 08			
154	91 60 975 08	1	SPIEGELANBAU KRANFUEHRERKABINE	MIRROR ATTACHM.IN CRANE		
			⇨ 2 790 91 60 975 08			
156	91 52 807 08	1	BATTERIELADEGERAET 230V	BATTERY CHARGER		
			⇨ 2 835 91 52 807 08			
158	91 72 008 08	1	HEIZKLIMAGERAET EINBAU	CLIMA-HEATING INSTALLATION		
			⇨ 2 832 91 72 008 08			
159	91 69 351 08	1	GERAEUSCHDAEMMUNG	SOUND DAMPING		
			⇨ 2 859 91 69 351 08			
161	91 75 966 08	1	BESCHILDERUNG DREHBUEHNE	INSCRIPTION PLATE		
			⇨ 2 888 91 75 966 08			
162	91 70 466 08	1	ZUSATZBESCHILDERUNG ALLGEMEIN	PLATING		
			⇨ 2 880 91 70 466 08			
163	91 68 453 08	1	ELEKTRIK DREHBUEHNE	ELECTR. SYSTEM F.SLEWING P		
			⇨ 2 920 91 68 453 08			
164	91 62 836 08	1	ZUSATZBESCHILDERUNG FABRIKDATEN	PLATING		
			⇨ 1 881 000 91 62 836 08			
165	91 78 422 08	1	EINBAUTEILE SCHALTSCHRANK	SWITCHBOX MOUNTING PARTS		
			⇨ 2 932 91 78 422 08			
169	91 68 456 08	1	HYDRAULIK	HYDRAULICS		
			⇨ 2 970 91 68 456 08			
171	91 63 414 08	1	ZUSATZHYDR.GITTER-WINDE 5+6	AUX.HYDR.GRID WINCH 5 + 6		
			⇨ 2 975 100 91 63 414 08			
173	91 68 467 08	1	ZUSATZHYDRAULIK DREHBUEHNE MIT QC	ADDITIONAL HYDR.SLEWING PL		
			⇨ 2 977 91 68 467 08			

Pos.	Artikel	Menge	Bezeichnung	Description	Serie	K
174	91 68 470 08	1	ZUSATZHYDRAULIK PUMPE 5+6 ⇨ 2 977 200 91 68 470 08	SUPPL. HYDR. PUMP 5+6		
175	91 68 473 08	1	ZUSATZHYDR.D-RUECKHALTESICHER. ⇨ 2 978 100 91 68 473 08	ADDNL.HYDR.RETAINING DEVIC		
176	91 68 474 08	1	ZUSATZHYDRAULIK PUMPE 14 DREHWERK ⇨ 2 976 700 91 68 474 08	ADDITIONAL HYDRAULICS PUM		
177	91 70 010 08	1	DRUCKLUFTANLAGE ⇨ 2 990 91 70 010 08	COMPRESSED AIR PLANT		
179	91 69 341 08	1	SCHLAUCHLEITUNGEN OBERWAGEN SCR ⇨ 2 997 91 69 341 08	HOSE LINES SUPERSTRUCTUR		
181	91 79 135 08	1	ROHRLEITUNGEN OBERWAGEN SCR ⇨ 2 998 91 79 135 08	PIPELINES SUPERSTRUCTURE		
183	91 76 915 08	1	S-RUECKHALTESICHERUNG ⇨ 3 291 91 76 915 08	S OVERRUN PROTECTION		
184	91 63 415 08	1	ZUSATZHYDR.S-RUECKHALTESICH. ⇨ 2 978 200 91 63 415 08	ADD.HYDR.S_RETAINING RAM		
189	91 76 916 08	2	KRAFTMESSACHSE KPL. 500 KN FA.BROSA ⇨ 3 725 91 76 916 08	FORCE MEASURING AXLE CPL.		
190	91 73 236 08	1	SEIL F.WINDE 1 ⇨ 2 311 91 73 236 08	ROPE WITH ACCESSORIES 1		
191	91 73 237 08	1	SEIL F.WINDE 2 ⇨ 2 312 91 73 237 08	ROPE WITH ACCESSORIES 2		
192	91 61 580 08	1	SEIL F.WINDE 3 ⇨ 2 313 91 61 580 08	ROPES FOR WINCHES 3		
193	91 62 040 08	1	SEIL F.WINDE 4 ⇨ 2 314 91 62 040 08	ROPE FOR WINCH 4		
195	91 52 840 08	1	SEIL F.WINDE 6 ⇨ 2 316 91 52 840 08	ROPE FOR WINCH 6		
198	91 33 648 08	1	SEIL MONTAGEWINDE M.ZUBEHOER ⇨ 2 372 91 33 648 08	ROPE WITH ACCESSORIES		
201	91 75 365 08	1	S-ANLENKSTUECK 10M ⇨ 3 211 91 75 365 08	S PIVOT SECTION		
203	91 63 420 08	1	SW-KOPFSTUECK ⇨ 3 214 91 63 420 08	SW HEAD SECTION		
204	91 52 846 08	1	ROLLENSATZ 300T ⇨ 3 215 005 91 52 846 08	ROLLER SET		
205	91 52 847 08	1	ROLLENSATZ 320T ⇨ 3 215 006 91 52 847 08	ROLLER SET		
207	91 70 738 08	1	S-ZWISCHENSTUECK 2825.20 6M ⇨ 3 220 91 70 738 08	S INTERMEDIATE SECTION		
210	91 70 741 08	1	S-ZWISCHENSTUECK 2825.20 12M ⇨ 3 223 91 70 741 08	S INTERMEDIATE SECTION		
211	91 60 904 08	2	S-ZWISCHENSTUECK 2825.25 12M ⇨ 3 223 91 60 904 08	S INTERMEDIATE SECTION		
213	91 70 743 08	1	S-ZWISCHENSTUECK 12 M 2825.16Z ⇨ 3 223 100 91 70 743 08	S INTERMEDIATE SECTION		
214	91 57 045 08	1	SL-REDUZIERSTUECK 6.75 M ⇨ 3 225 91 57 045 08	SL REDUCING SECTION		
218	91 77 456 08	1	S-ZWISCHENSTUECK 2825.45 12M ⇨ 3 223 011 91 77 456 08	S INTERMEDIATE SECTION		
219	91 63 409 08	1	WINDE 6 ⇨ 3 370 91 63 409 08	WINCH 6		
221	91 63 422 08	1	ZUSATZHYDRAULIK WINDE 6 ⇨ 2 975 400 91 63 422 08	AUX.HYDRAULIC WINCH 6		
223	91 63 410 08	1	WINDE 3 ⇨ 3 350 91 63 410 08	WINCH 3		
225	91 63 423 08	1	ZUSATZHYDRAULIK WINDE 3 ⇨ 2 975 100 91 63 423 08	ADDITIONAL HYDRAULICS WINC		
250	91 75 366 08	1	D-ANLENKSTUECK ⇨ 3 713 91 75 366 08	D PIVOT SECTION		

Pos.	Artikel	Menge	Bezeichnung	Description	Serie	K
252	91 63 428 08	1	D-KOPFSTUECK ⇨ 3 714 91 63 428 08	D HEAD SECTION		
253	91 73 675 08	2	ZUGMESSLASCHE KPL. 1650 KN FA.TECSI ⇨ 3 725 91 73 675 08	MEASURING PLATE		
254	91 69 506 08	1	D-ZWISCHENSTUECK 2420.16 6M ⇨ 3 715 91 69 506 08	D INTERMEDIATE SECTION		
256	91 69 507 08	1	D-ZWISCHENSTUECK 2420.20 12M ⇨ 3 716 91 69 507 08	D INTERMEDIATE SECTION		
258	91 63 429 08	1	D-RUECKHALTESICHERUNG ⇨ 3 292 91 63 429 08	D OVERRUN PROTECTION		
305	91 68 435 08	1	MASTNASE 36T ⇨ 3 711 91 68 435 08	BOOM NOSE		
307	91 72 719 08	1	SCHNELLVERBINDUNG RDK ⇨ 2 621 91 72 719 08	QUICK RELEASE CONNECTION		
312	91 54 348 08	1	DOPPELHAKENFLASCHE 400-200 DMZ SPF ⇨ 9 154 348 08 91 54 348 08	DOUBLE HOOK BLOCK		
316	91 55 533 08	1	HAKENFLASCHE 50 EM SPF ⇨ 9 155 533 08 91 55 533 08	HOOK BLOCK		
317	91 55 527 08	7	ZUSATZGEWICHT 1TO SPF	ADDITIONAL WEIGHT		
319	91 58 945 08	1	BRENNSTOFFBEHAELTER OW ⇨ 2 783 91 58 945 08	FUEL TANK CONTAINER UPPER		
320	91 73 139 08	1	KLIMAANLAGE OW LR1600-2 TIER 4 U SCR ⇨ 2 831 91 73 139 08	AIR COND. UNIT SUPERSTRUCT		
322	91 62 753 08	1	KAMERAUEBERWACHUNG DB ⇨ 2 925 400 91 62 753 08	CAMERA MONITORING		
323	91 55 259 08	1	ERG.KAMERAUEBERWACHUNG ⇨ 2 925 026 91 55 259 08	ERG. CAMERA CONTROL		
324	91 62 752 08	1	KAMERAUEBERWACHUNG WINDE 3 ⇨ 2 925 004 91 62 752 08	CAMERA CONTROL WINCH 3		
326	91 62 750 08	1	KAMERAUEBERWACHUNG WINDEN WINDE ⇨ 2 925 200 91 62 750 08	CAMERA MONITOR WINCH		
344	91 77 906 08	1	BOLZENZIEHEINRICHTUNG ⇨ 3 790 000 91 77 906 08	BOLT EXTRACTION ATTACHM		
346	91 68 438 08	1	SCHWEBEBALLAST ⇨ 3 745 91 68 438 08	SUSPENDED BALLAST		
350	91 52 950 08	1	ZENTRIERUNG STANDARD B ⇨ 3 747 91 52 950 08	CENTERING STANDARD		
352	91 52 951 08	1	NOTAUS KRANFUEHRERKABINE ⇨ 2 780 244 91 52 951 08	EMERGENCY CUT-OFF CRANE		
356	91 72 336 08	1	AKUST.WARNUNG VERFAHREN RAUPE ⇨ 2 780 300 91 72 336 08	ACOUST. WARN. DISPLACEM. C		
358	91 72 337 08	1	AKUSTISCHE WARNUNG DREHWERK ⇨ 2 780 320 91 72 337 08	ACOUST.WARN. SLEWING GEA		
362	91 69 146 08	1	FLUG-U.WINDWARNUNG ⇨ 3 780 870 91 69 146 08	AIR-CRAFT & WIND WARNING		
364	91 70 254 08	1	WINDWARNUNG ⇨ 3 780 100 91 70 254 08	WIND WARNING UNIT		
405	91 68 736 08	1	ADAPTER DATENLOGGER ⇨ 2 780 952 91 68 736 08	ADAPTER DATA LOGGER		
414	91 52 958 08	1	FREMDEINSPEISUNG 230V-110V ⇨ 2 780 908 91 52 958 08	EXTERNAL FEED		
427	91 57 005 08	1	TRANSPORTABLAGE QC ⇨ 2 790 455 91 57 005 08	TRANSPORT KEEPER		
429	91 57 016 08	1	ABDECKUNG QC OBERRING ⇨ 2 790 451 91 57 016 08	COVER		
430	91 57 017 08	1	ABDECKUNG QC UNTERRING ⇨ 1 790 503 91 57 017 08	COVER		
450	91 55 535 08	1	ZUSATZABSPANNUNG LASCHEN ⇨ 3 830 91 55 535 08	SUPPLEMENTARY GUYING DEV		

Pos.	Artikel	Menge	Bezeichnung	Description	Serie	K
451	91 55 536 08	1	ZUSATZABSPANNUNG 2M	SUPPLEMENTARY GUYING DEV		
			⇨ 3 832 91 55 536 08			
452	91 55 537 08	1	ZUSATZABSPANNUNG 3M	SUPPLEMENTARY GUYING DEV		
			⇨ 3 832 001 91 55 537 08			
453	91 55 538 08	1	ZUSATZABSPANNUNG 4M	SUPPLEMENTARY GUYING DEV		
			⇨ 3 834 91 55 538 08			
454	91 55 539 08	1	ZUSATZABSPANNUNG 5M	SUPPLEMENTARY GUYING DEV		
			⇨ 3 835 000 91 55 539 08			
455	91 55 540 08	1	ZUSATZABSPANNUNG 6M	SUPPLEMENTARY GUYING DEV		
			⇨ 3 836 000 91 55 540 08			
456	91 55 541 08	1	ZUSATZABSPANNUNG 7M	SUPPLEMENTARY GUYING DEV		
			⇨ 3 837 91 55 541 08			
457	91 55 542 08	1	ZUSATZABSPANNUNG 8M	SUPPLEMENTARY GUYING DEV		
			⇨ 3 838 000 91 55 542 08			

Pos.	Artikel	Menge	Bezeichnung	Description	Serie	K
1	91 58 624 08	1	RAUPENMITTELTEIL ⇨ 1 130 008 91 58 624 08	CENTRAL SECTION CRAWLER		
2	91 68 958 08	1	DREHDURCHFUEHRUNG ⇨ 1 130 032 91 68 958 08	ROTARY FEED THROUGH		
3	91 69 908 08	1	HYDRAULIK MITTELTEIL M.QC ⇨ 1 970 100 91 69 908 08	HYDRAULIC EQUIPM.CENTER P		
4	91 72 880 08	1	ELEKTRIK MITTELTEIL ⇨ 1 921 100 91 72 880 08	EL.CENTER PART		
5	91 62 655 08	1	BESCHILDERUNG RAUPENMITTELTEIL ⇨ 1 130 030 91 62 655 08	SIGNS		

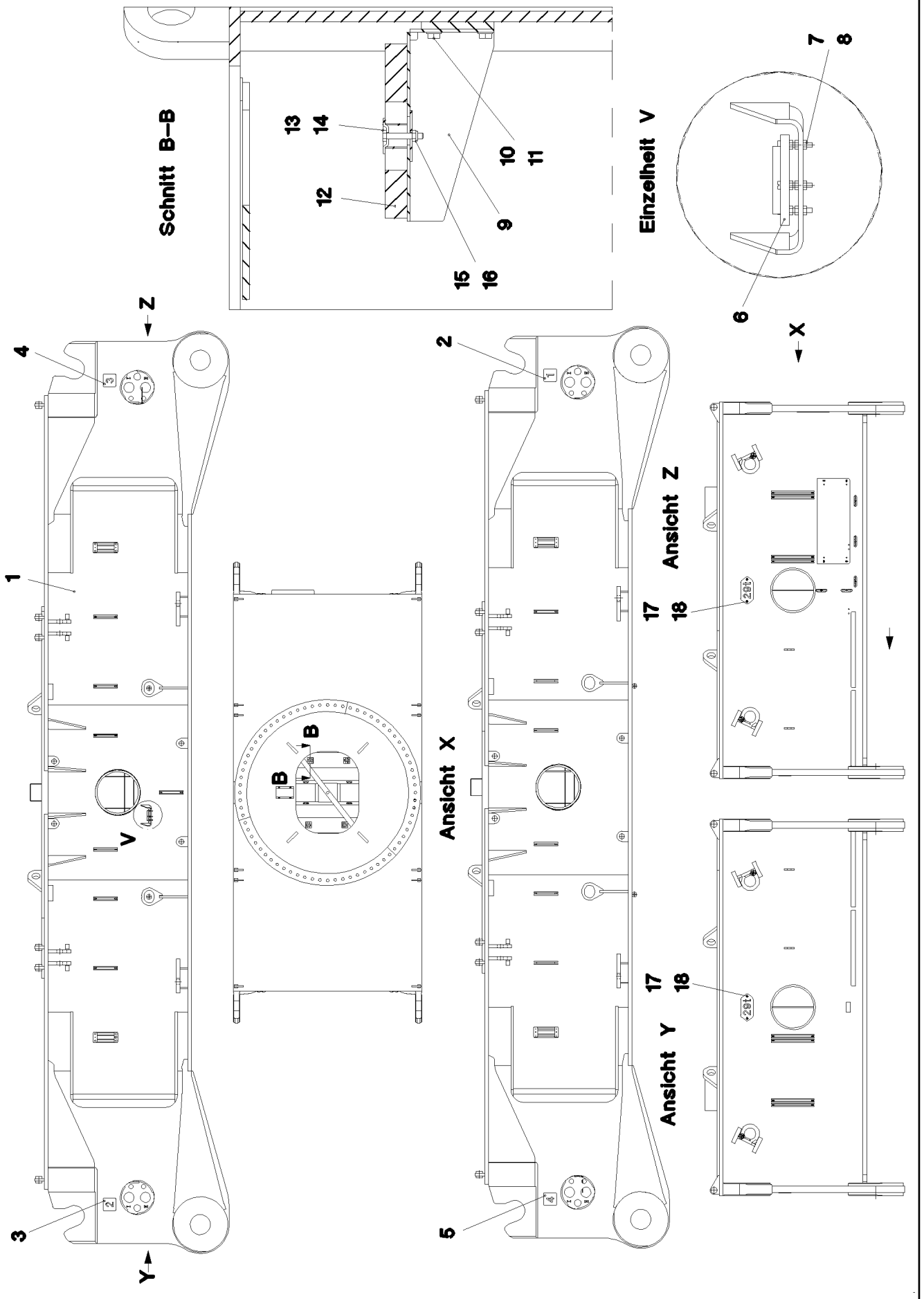

17.10.2014 056151	**etk_de_en_074676 _LR 1600 2**	14 (1/2)
LIEBHERR	**RAUPENMITTELTEIL** **CENTRAL SECTION CRAWLER**	⇨ **1 130 008** **91 58 624 08**

Pos.	Artikel	Menge	Bezeichnung	Description	Serie	K
1	96 55 391 08	1	RAUPENMITTELTEIL STAHLBAU	CENT.SECT.CRAWLER STEELW		
2	95 62 979 08	1	BLECH 2X100X100 DC01 FE//ZN20//C	PLATE		
3	95 62 980 08	1	BLECH 2X100X100 DC01 FE//ZN20//C	PLATE		
4	95 62 981 08	1	BLECH 2X100X100 DC01 FE//ZN20//C	PLATE		
5	95 62 982 08	1	BLECH 2X100X100 DC01 FE//ZN20//C	PLATE		
6	71 40 008 08	1	LIBELLE	SPIRIT LEVEL		
7	46 01 360	3	FLACHKOPFSCHRAUBE ISO 7045 M5X35 4.	PAN-HEAD SCREW		
8	41 15 148 08	9	SECHSKANTMUTTER ISO 4032 M5 8 A2C	HEX NUT		
9	97 02 181 9	4	BLECH 4X328X223 S315MC	PLATE		
10	49 00 090	16	SECHSKANTSCHRAUBE ISO 4017 M10X16	HEX SCREW		
11	10 28 979 5	16	SCHEIBE ISO 7089 10 300HV- FLZN SPF	WASHER		
12	72 58 075 08	2	GITTERROST-P T1020X225X30/2 S235JR TZ	GRIDIRON		
13	10 10 062 1	4	TELLERBEFESTIGUNG	DISH MOUNTING		
14	40 01 461	4	SECHSKANTSCHRAUBE ISO 4014 M8X50 8.	HEX SCREW		
15	41 19 005 08	4	SECHSKANTMUTTER DIN 985 M8 8 A2C	HEX NUT		
16	94 11 381 08	4	SCHEIBE 70X3 DC01 FE//ZN20//C	WASHER		
17	97 86 328 08	2	BLECH 2X215X100 DC01 FE//ZN20//C	PLATE		
18	10 41 285 4	4	LINSENFLACHKOPFSCHRAUBE AEHNL.ISO	OVAL HEAD FLAT SCREW		

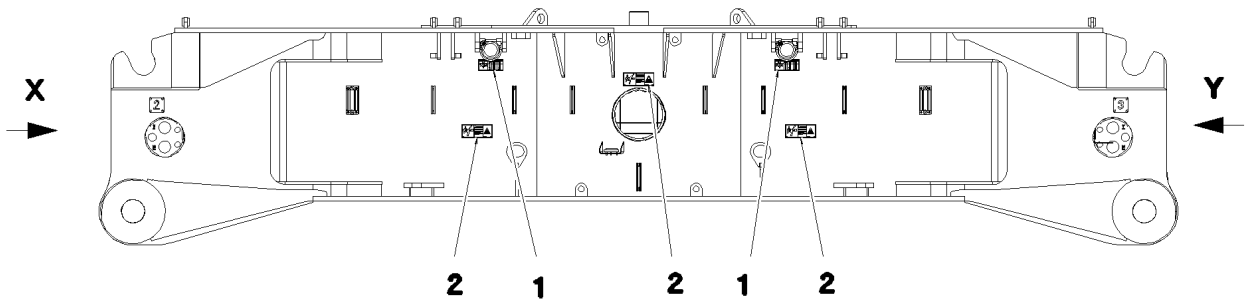

Ansicht Y

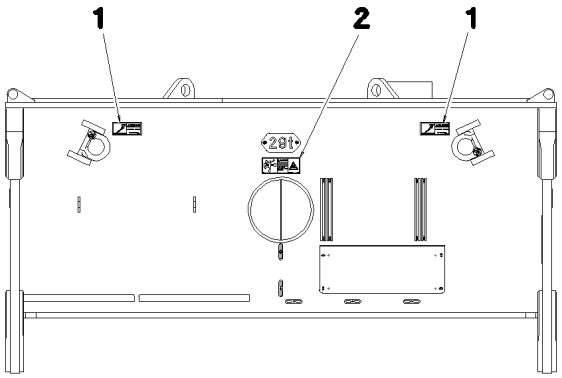

Ansicht X

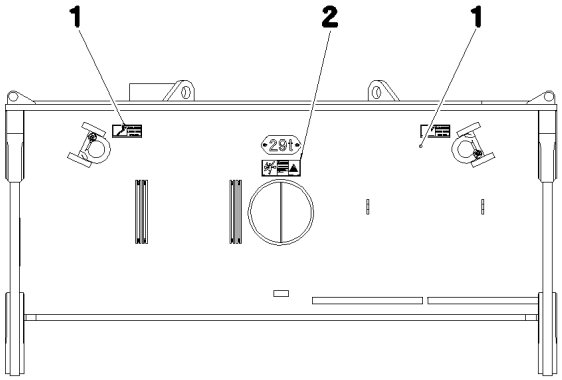

Pos.	Artikel	Menge	Bezeichnung	Description	Serie	K
1	97 03 673 4	8	SCHILD 188X78 KLEBEFOLIE SPF	SIGN		
2	97 86 741 08	8	SCHILD 208X88 KLEBEFOLIE SPF	SIGN		

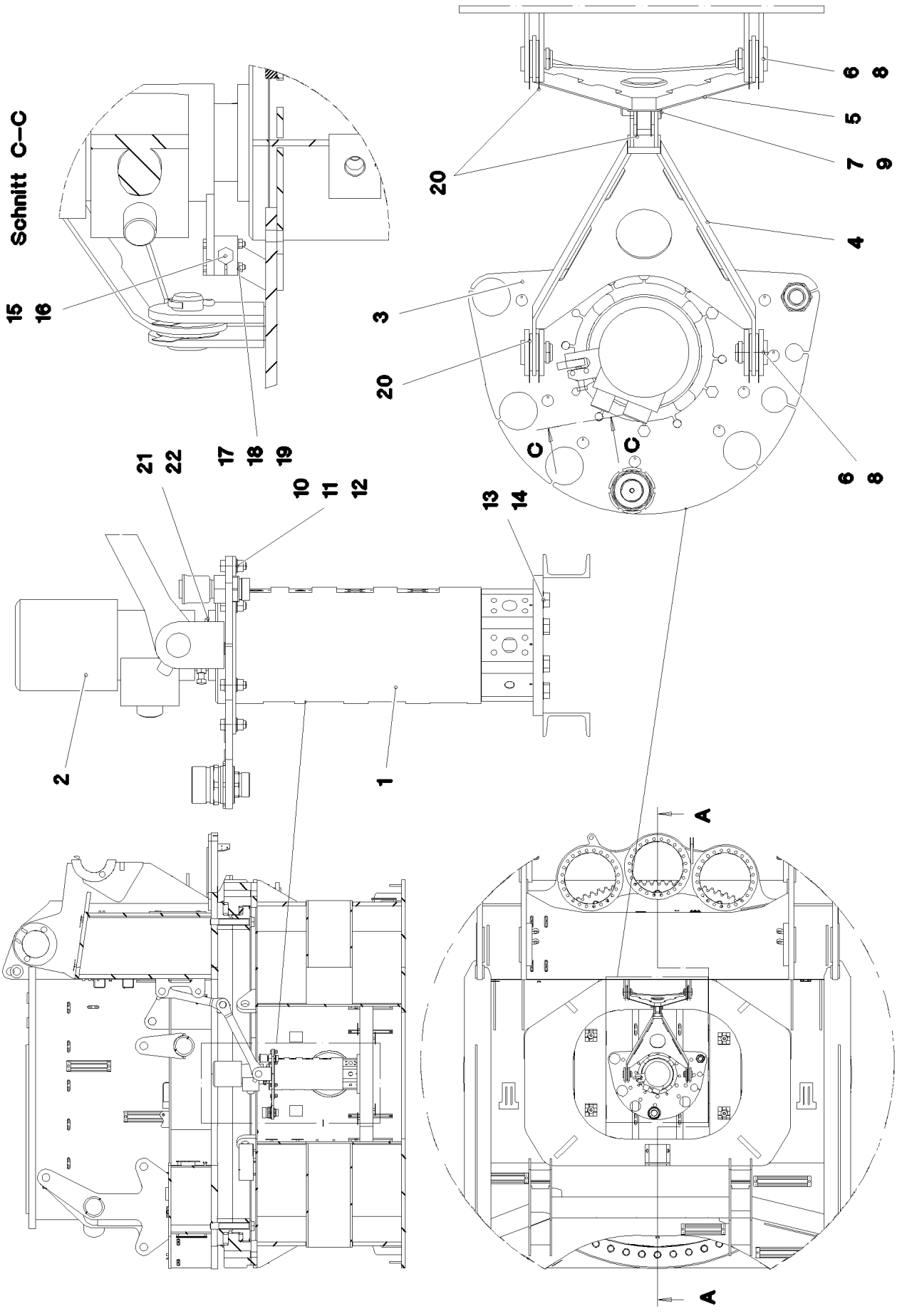

17.10.2014 072966	**etk_de_en_074676 _LR 1600 2**	❑ 17 (1/2)
LIEBHERR	**DREHDURCHFUEHRUNG** **ROTARY FEED THROUGH**	⇨ **1 130 032** **91 68 958 08**

Pos.	Artikel	Menge	Bezeichnung	Description	Serie	K
1	10 04 262 0	1	DREHDURCHFUEHRUNG SPF	ROTARY FEED THROUGH		
(10)	74 05 822	4	ZYLINDERSCHRAUBE ISO 4762 M16X30 8.8	SOCKET HEAD SCREW		
(11)	47 77 052 08	8	STOPFEN VSTIM33X2ED A3P	STOP PLUG		
(999)	10 80 158 8	1	DS DREHDURCHFUEHRUNG	SEALINGSET ROTARY TRANSM		
2	96 72 042 08	1	SCHLEIFRINGKOERPER EINBAU ⇨ 1 920 305 96 72 042 08	SLIPRING UNIT INSTALLATION		
3	92 90 527 08	1	MITNEHMER SCHWK.	ACTUATOR WELDED		
4	96 17 270 08	1	DEICHSEL SCHWK.	DRAWBAR WELDED		
5	92 51 224 08	1	DEICHSEL SCHWK.	DRAWBAR WELDED		
6	45 12 372 08	4	BOLZEN 40X60X50 S355J2C+C FE//ZN20//F	PIN		
7	45 12 375 08	1	BOLZEN DIN 1435 40X80X68 S355J2C+C FE	PIN		
8	43 30 090 08	4	SPLINT ISO 1234 8X63 ST A2K	SPLIT PIN		
9	43 31 012 08	1	SICHERUNGSFEDER 4X68 VERZ	RETAINING SPRING		
10	46 00 016	6	SECHSKANTSCHRAUBE ISO 4017 M16X45	HEX SCREW		
11	41 15 145 08	6	SECHSKANTMUTTER ISO 4032 M16 8 A3C	HEX NUT		
12	10 28 980 6	6	SCHEIBE ISO 7089 16 300HV FLZN SPF	WASHER		
13	46 00 020	8	SECHSKANTSCHRAUBE ISO 4017 M20X45	HEX SCREW		
14	10 28 980 8	8	SCHEIBE ISO 7089 20 300HV FLZN SPF	WASHER		
15	46 00 158	1	SECHSKANTSCHRAUBE ISO 4017 M12X45	HEX SCREW		
16	41 15 143 08	1	SECHSKANTMUTTER ISO 4032 M12 8 A3C	HEX NUT		
17	46 00 532	2	SECHSKANTSCHRAUBE ISO 4017 M6X50 8.	HEX SCREW		
18	41 15 140 08	2	SECHSKANTMUTTER ISO 4032 M6 8 A2C	HEX NUT		
19	42 00 009 01	2	SCHEIBE ISO 7089 6 200HV A3C	WASHER		
20	97 09 048 08	10	BLECH 1X80X110 DC01 FE//ZN20//C	PLATE		
21	49 00 128	4	SECHSKANTSCHRAUBE ISO 4017 M8X25 8.	HEX SCREW		
22	42 00 012 01	4	SCHEIBE ISO 7089 8 200HV A3C	WASHER		

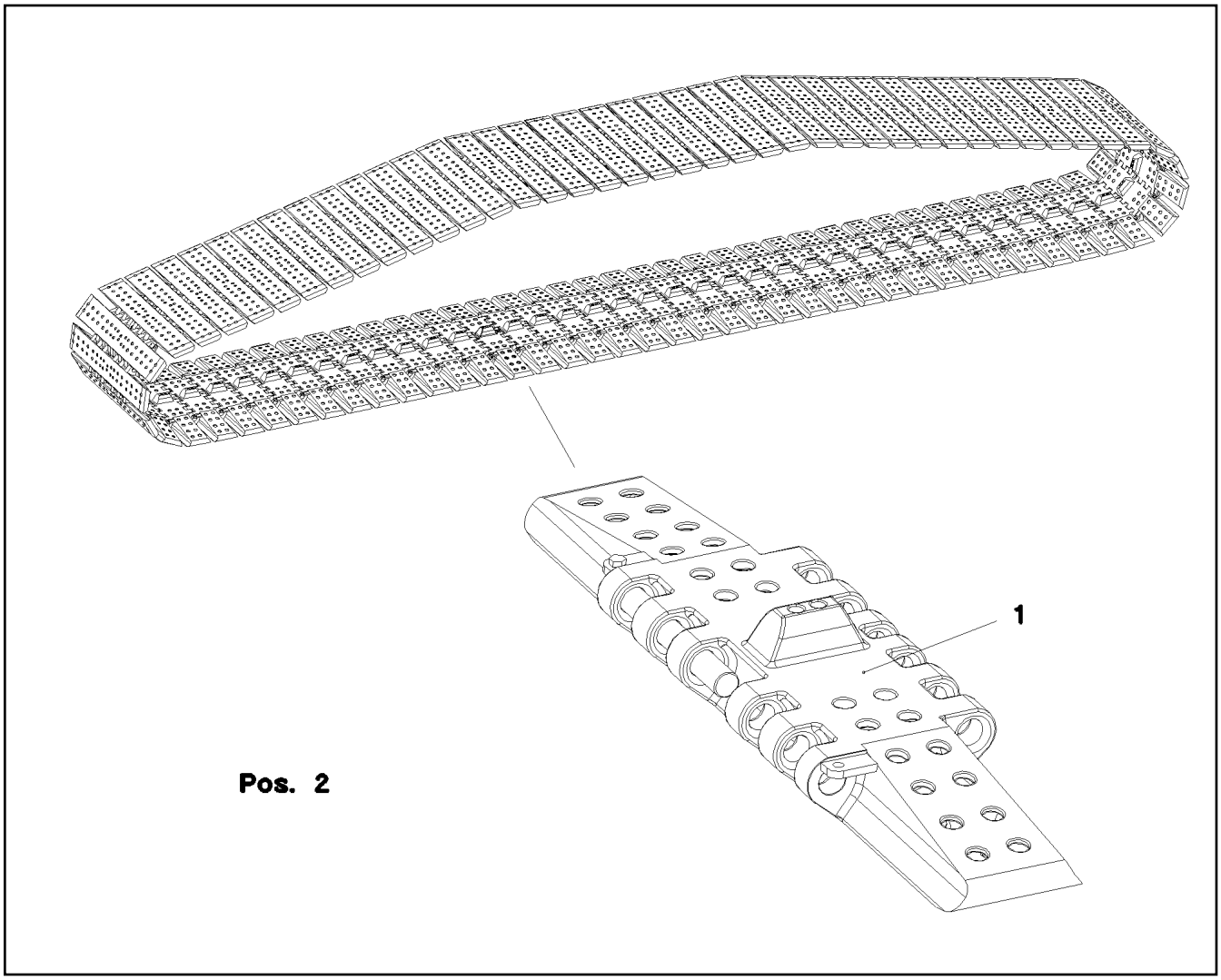

Pos.	Artikel	Menge	Bezeichnung	Description	Serie	K
1	96 52 137 08	1	BODENPLATTEN VORM. ⇨ 1 300 011 96 52 137 08	FLOOR PLATES PRE-ASS.		
2	97 02 939 4	2	BLECH 2X208X120 DC01	PLATE		

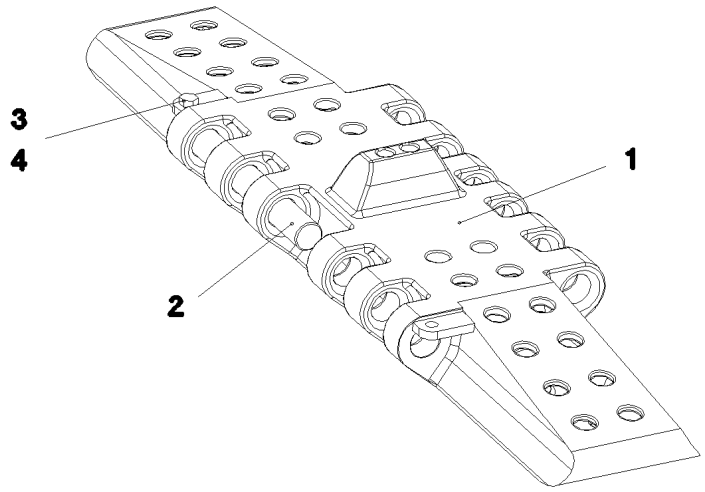

Pos.	Artikel	Menge	Bezeichnung	Description	Serie	K
1	38 00 459 08	81	BODENPLATTE GS18NIMOCR3 SPF	FLOOR PLATE		
2	95 45 849 08	162	RUNDSTAHL 45.0X365 30CRNIMO8+QT SPF	ROUND STEEL		
3	49 00 153	162	SECHSKANTSCHRAUBE ISO 4017 M16X40	HEX SCREW		
4	41 19 009 08	162	SECHSKANTMUTTER DIN 985 M16 8 A3C	HEX NUT		

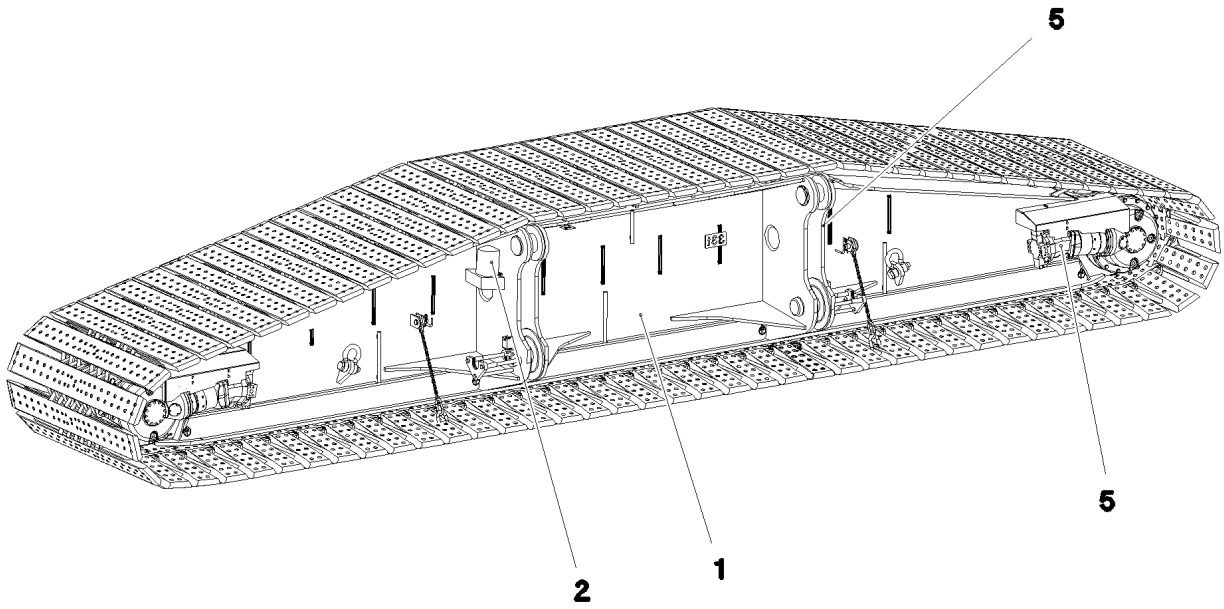

Pos. 3
Pos. 4
Pos. 6

Pos.	Artikel	Menge	Bezeichnung	Description	Serie	K
1	91 58 478 08	1	RAUPENTRAEGER LI. ⇨ 1 401 91 58 478 08	CRAWLER TRACK CARRIER, L		
2	91 58 480 08	1	ZENTRALSCHMIERUNG RAUPE ⇨ 1 402 91 58 480 08	CENTRALIZED LUBRICATION SY		
3	91 69 916 08	1	ZUSATZHYDR.RAUPENTRAEGER 2 AN. LI ⇨ 1 972 250 91 69 916 08	AUX.HYDR.CR.TRACK CARR.2 M		
4	91 69 918 08	1	ZUSATZHYDR.RAUPENTRAEGER 4 AN. LI ⇨ 1 972 300 91 69 918 08	AUX.HYDR.CR.TRACK CARR.4 M		
5	96 68 385 08	1	ELEKTRIK RAUPENTRAEGER LINKS ⇨ 1 920 308 96 68 385 08	ELECTR.CRAWLER SUPPORT L		
6	96 64 739 08	1	BESCHILDERUNG RAUPENTRAEGER LI ⇨ 1 400 210 96 68 739 08	SIGNS		

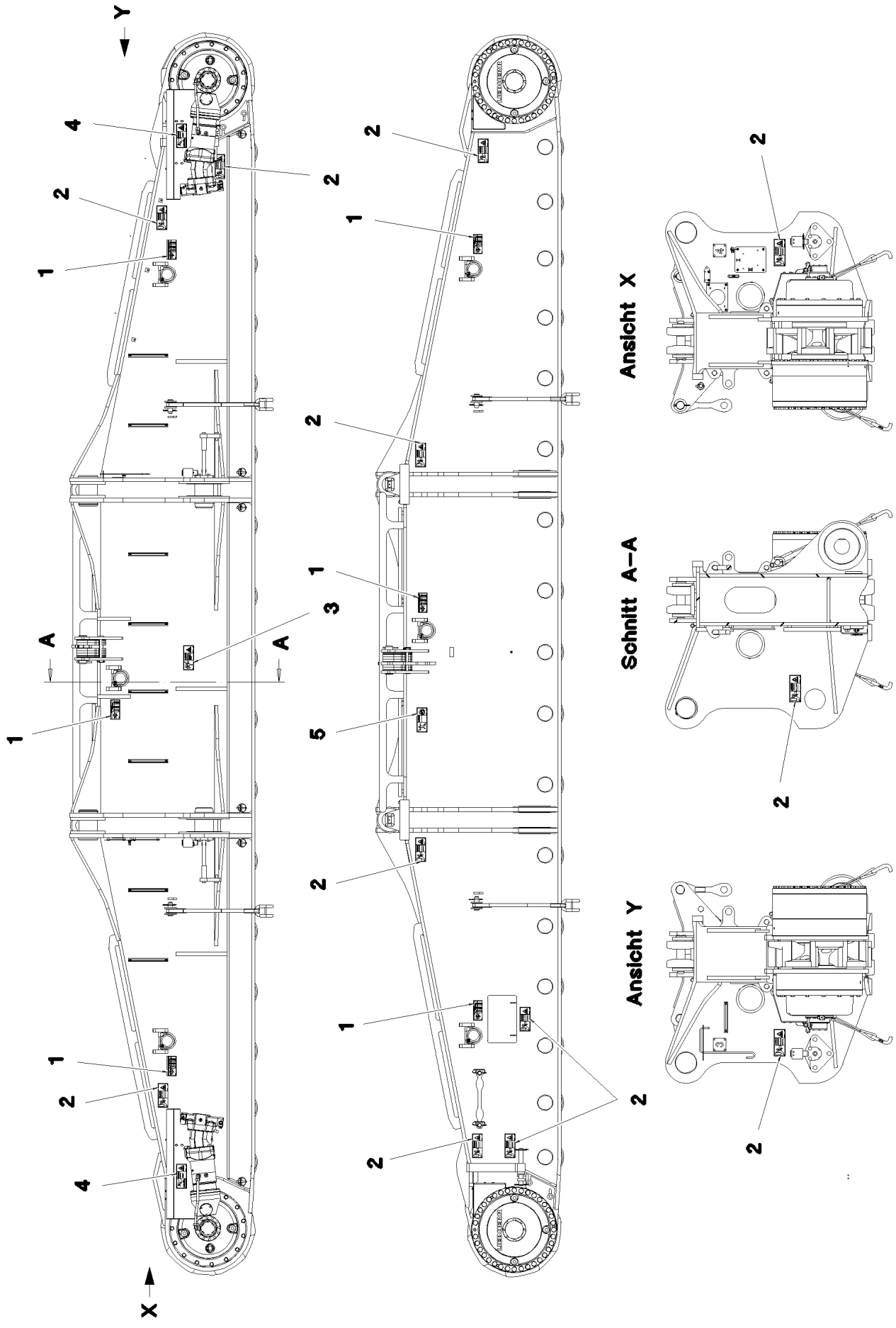
Y
X
A
A
Ansicht X
Schnitt A–A
Ansicht Y

Pos.	Artikel	Menge	Bezeichnung	Description	Serie	K
1	97 03 673 4	6	SCHILD 188X78 KLEBEFOLIE SPF	SIGN		
2	97 86 746 08	13	SCHILD 208X88 KLEBEFOLIE SPF	SIGN		
3	97 86 741 08	1	SCHILD 208X88 KLEBEFOLIE SPF	SIGN		
4	97 86 744 08	2	SCHILD 208X88 KLEBEFOLIE SPF	SIGN		
5	97 86 740 08	1	SCHILD 208X88 KLEBEFOLIE SPF	SIGN		

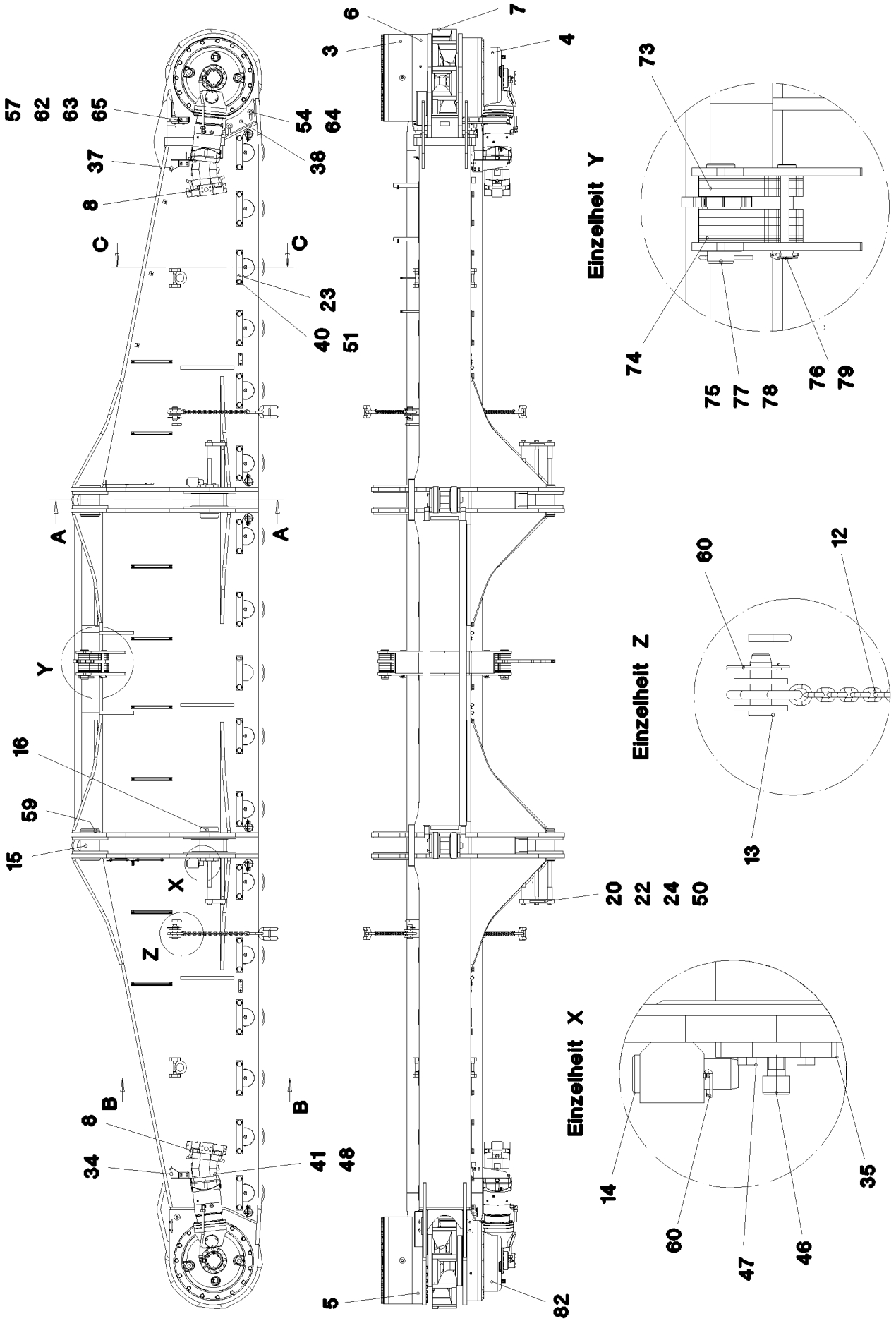
Einzelheit Y
Einzelheit Z
Einzelheit X
A
B
C
X
Y
Z
3
4
5
6
7
8
12
13
14
15
16
20
22
23
24
34
35
37
38
40
41
46
47
48
50
51
54
57
59
60
62
63
64
65
73
74
75
76
77
78
79
82

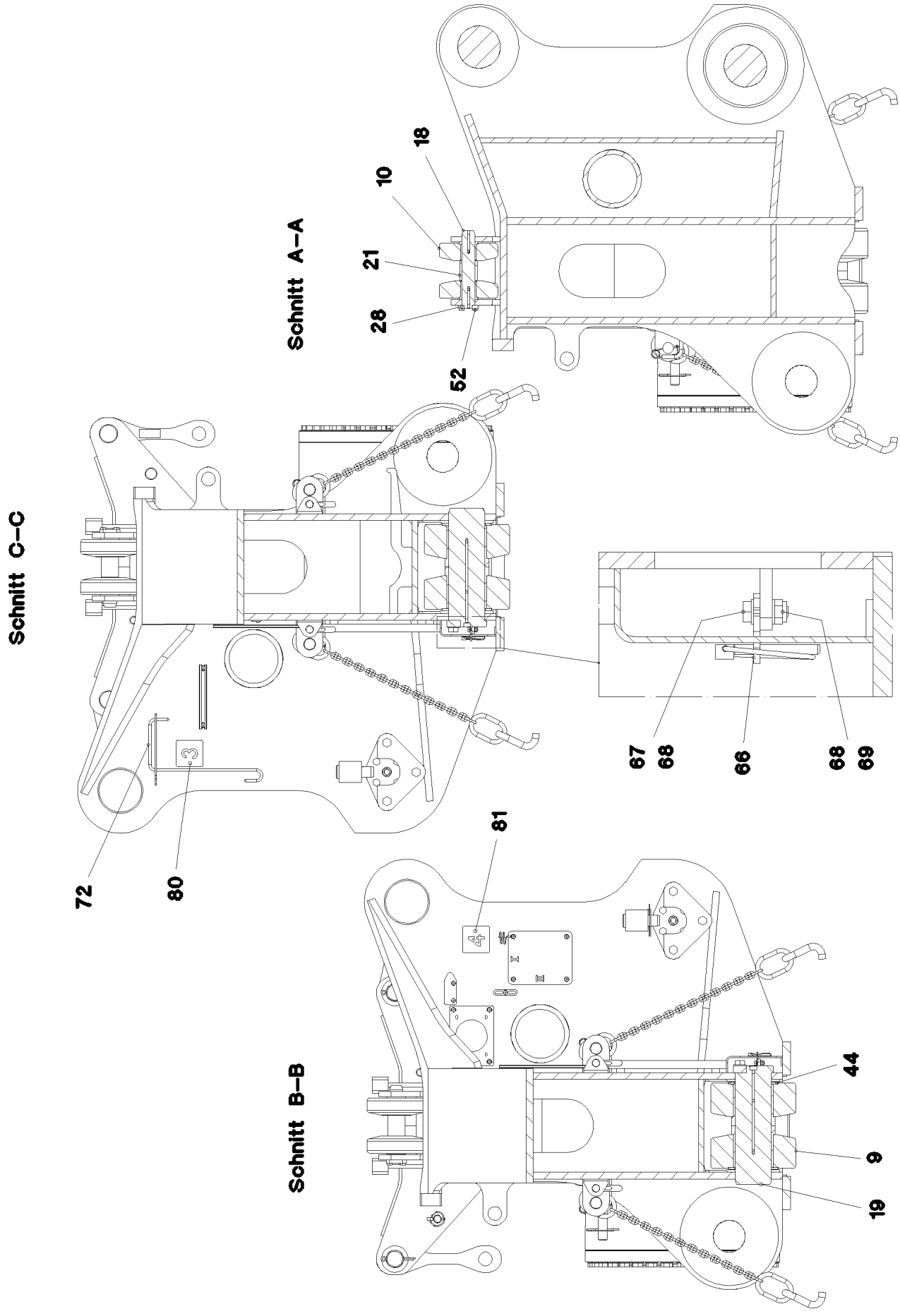
Schnitt A–A
18
10
21
28
52
Schnitt C–C
72
80
67
68
66
68
69
Schnitt B–B
81
44
9
19

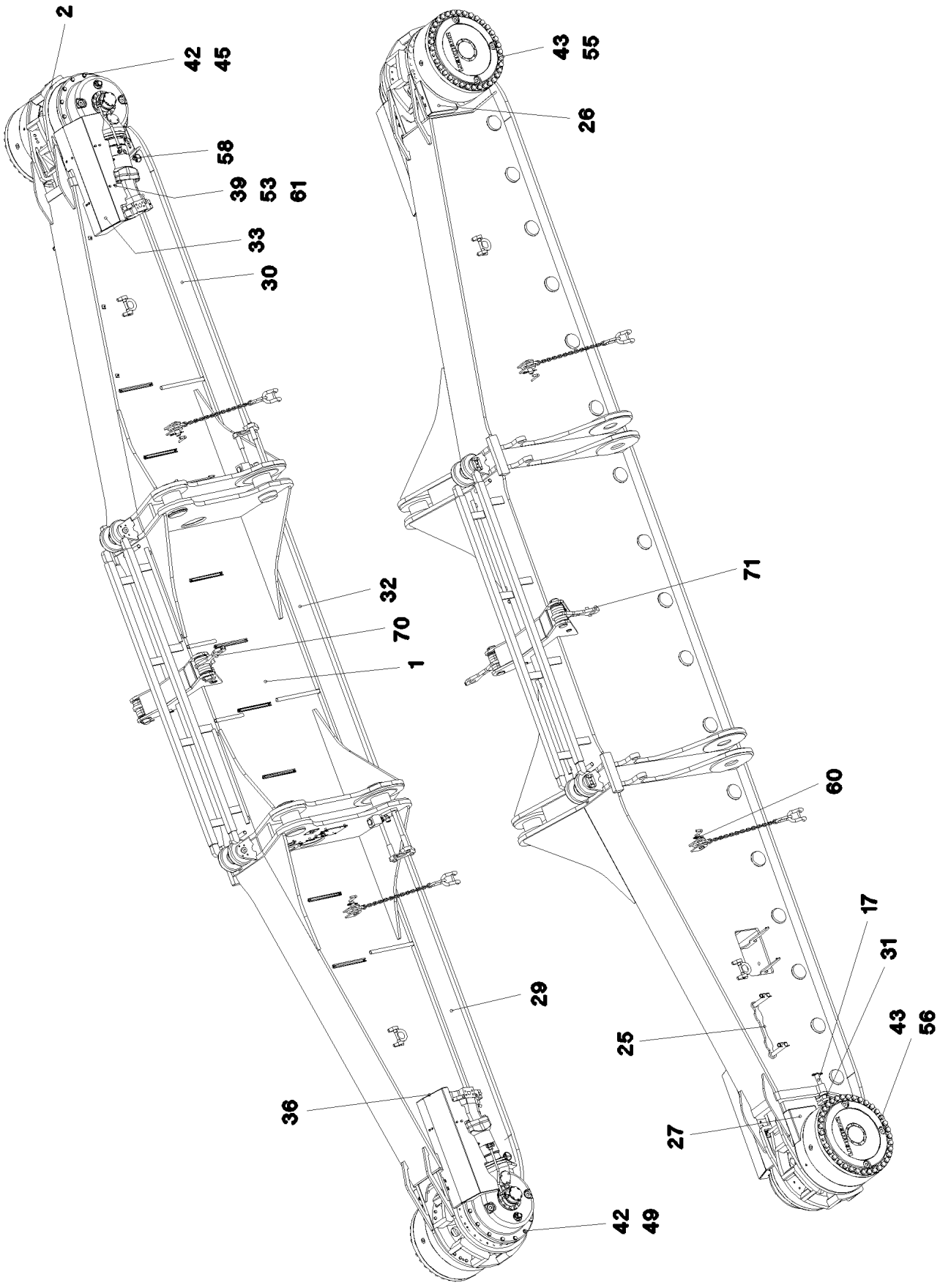
2
42
45
58
39
53
61
33
30
32
70
1
43
55
26
71
60
17
31
43
56
25
29
36
27
42
49

Pos.	Artikel	Menge	Bezeichnung	Description	Serie	K
1	96 53 234 08	1	RAUPENTRAEGER LI.	CRAWLER TRACK CARRIER, L		
(1)	96 53 235 08	1	RAUPENTRAEGER SCHWK.LI.	CRAWLER TRACK CARRIER LEF		
2	96 45 400 08	1	SCHIEBESTUECK STAHLBAU LI.	SLIDING PIECE L STEEL CONS		
3	93 27 102 01	2	PLANETENGETRIEBE	PLANETARY GEARBOX		
(2)	76 10 208 03	1	O-RING 600X4 NBR 70	O-RING		
(18)	42 80 119 01	5	SICHERUNGSRING DIN 471 100X4	LOCKING RING		
(28)	42 20 075 08	3	STUETZSCHEIBE DIN 988 S 170X200X3,5 FS	SUPPORTING WASHER		
(32)	40 01 447	3	SICHERUNGSRING DIN 471 70X4	LOCKING RING		
(37)	46 00 017	4	ZYLINDERSCHRAUBE ISO 4762 M16X45 8.8	SOCKET HEAD SCREW		
(52)	57 16 648 08	1	O-RING 150X3 FPM70	O-RING		
(56)	40 01 696	8	SECHSKANTSCHRAUBE ISO 4017 M10X20 1	HEX SCREW		
(57)	42 39 110 01	8	SICHERUNGSSCHEIBE VS 10 ZN5/CN/T2	LOCK WASHER		
(60)	93 27 909 01	1	WELLE	SHAFT		
(62)	47 77 048 08	3	STOPFEN VSTIM42X2ED A3P	STOP PLUG		
(68)	46 01 292	1	SECHSKANTSCHRAUBE ISO 4017 M20X25	HEX SCREW		
(69)	10 28 980 8	1	SCHEIBE ISO 7089 20 300HV FLZN SPF	WASHER		
4	90 00 510 6	1	WINKELGETRIEBE ⇨ 9 000 510 6 90 00 510 6	ANGULAR GEAR		
5	93 95 668 01	1	LAGERUNG ⇨ 9 395 668 01 93 95 668 01	BEARING		
6	93 95 675 01	1	LAGERUNG ⇨ 9 395 675 01 93 95 675 01	BEARING		
7	97 11 958 08	2	TURAS G22NIMOCR56 SPF	SPROCKET		
8	10 42 876 8	2	VERSTELLMOTOR A6VM 200CM³/U SPF ⇨ X10428768 10 42 876 8	VARIABLE DISPLACEMENT MO		
9	96 45 287 08	34	ROLLENKOERPERHAELFTE KPL.	ROLLER BODY HALF CPL.		
10	92 51 976 08	4	ROLLENKOERPERHAELFTE KPL.	ROLLER BODY HALF CPL.		
12	97 03 125 0	4	ANHAENGEGURT SPF	LASHING STRAP		
13	93 22 268 08	4	BOLZEN RD40X105 35NICRMOV125 GASN.	PIN		
14	95 19 655 08	2	BOLZEN RD40X130 35NICRMOV125 GASN.	PIN		
15	97 69 484 08	2	BOLZEN 170.0X260 35NICRMOV125 SPF	PIN		
16	97 69 485 08	2	BOLZEN 170.0X260 35NICRMOV125 SPF	PIN		
17	97 80 530 08	2	BOLZEN 35.0X320 S355J2C+C FE//ZN20//C	PIN		
18	97 48 730 08	2	ACHSE 55.0X292 35NICRMOV125 GASN. SP	AXLE		
19	97 68 035 08	17	ACHSE 150.0X445 35NICRMOV125 GASN.	AXLE		
20	95 44 784 08	6	GEWINDEBOLZEN RD30X365 S355J2C+C FE	THREADED PIN		
21	95 44 254 08	2	DISTANZROHR RD65X76 ST.37.0 FE//ZN20//	DISTANCE TUBE		
22	95 27 658 08	4	ROHR 38X2,6X105 S355J2H	TUBE		
23	97 00 580 6	17	ACHSHALTER 25X290X58 S960QL	AXLE HOLDER		
24	95 44 783 08	2	BLECH 30X180X290 S355J2+N	PLATE		
25	97 12 071 08	8	BLECH 20X512X62 S690QL	PLATE		
26	97 14 450 08	1	BLECH 4X358X405 S315MC	PLATE		
27	97 17 777 08	1	BLECH 4X369X509 S315MC	PLATE		
28	97 48 729 08	2	BLECH 12X111X76 S690QL	PLATE		
29	97 69 487 08	1	BLECH 5X3017X259 S355MC	PLATE		
30	97 69 488 08	1	BLECH 5X3017X259 S355MC	PLATE		
31	97 69 489 08	4	BLECH 5X512X62 S700MC	PLATE		
32	97 69 490 08	1	BLECH 5X2668X259 S355MC	PLATE		
33	97 69 692 08	1	BLECH 4X1320X632 S315MC	PLATE		
34	97 69 492 08	1	BLECH 4X389X287 S315MC FE//ZN20//C	PLATE		
35	95 44 785 08	2	BLECH 20X160X290 S355J2+N	PLATE		
36	97 69 693 08	1	BLECH 4X1320X547 S315MC	PLATE		
37	97 69 495 08	1	BLECH 4X389X287 S315MC FE//ZN20//C	PLATE		
38	97 69 586 08	2	BLECH 15X303X246 S355MC	PLATE		
39	42 00 012 01	18	SCHEIBE ISO 7089 8 200HV A3C	WASHER		
40	10 28 981 0	34	SCHEIBE ISO 7089 24 300HV FLZN SPF	WASHER		
41	10 28 980 8	4	SCHEIBE ISO 7089 20 300HV FLZN SPF	WASHER		
42	42 15 002 08	26	SCHEIBE DIN 6916 17 -C45 VERZ	WASHER		
43	42 15 004 08	70	SCHEIBE EN 14399-6 24 ST A3B	WASHER		
44	97 90 459 08	34	ANLAUFSCHEIBE 185X8 GZ-CUZN25AL5	THRUST WASHER		

Pos.	Artikel	Menge	Bezeichnung	Description	Serie	K
45	40 62 181 08	13	SECHSKANTSCHRAUBE ISO 4014 M16X200	HEX SCREW		
46	40 42 242 08	2	ZYLINDERSCHRAUBE DIN 912 M24X45 8.8	SOCKET HEAD SCREW		
47	40 66 030 08	8	SECHSKANTSCHRAUBE ISO 4017 M16X40	HEX SCREW		
48	40 66 043 08	8	SECHSKANTSCHRAUBE ISO 4017 M20X70 1	HEX SCREW		
49	40 62 051 08	13	SECHSKANTSCHRAUBE ISO 4014 M16X160	HEX SCREW		
50	46 00 097	6	SECHSKANTSCHRAUBE ISO 4017 M20X55	HEX SCREW		
51	46 00 620	34	SECHSKANTSCHRAUBE ISO 4017 M24X55 1	HEX SCREW		
52	49 00 161	8	SECHSKANTSCHRAUBE ISO 4017 M12X30	HEX SCREW		
53	49 00 188	18	SECHSKANTSCHRAUBE ISO 4017 M8X16 8.	HEX SCREW		
54	49 00 123	4	SECHSKANTSCHRAUBE ISO 4017 M16X35	HEX SCREW		
55	10 48 798 6	35	SECHSKANTSCHRAUBE ISO 4014 M24X370	HEX SCREW		
56	10 47 688 0	35	SECHSKANTSCHRAUBE ISO 4014 M24X400	HEX SCREW		
57	49 00 128	2	SECHSKANTSCHRAUBE ISO 4017 M8X25 8.	HEX SCREW		
58	43 32 005 08	6	SICHERHEITSKLAPPSTECKER 11,5X96 VER	SAFETY PLUG W HINGE-LID		
59	42 80 085 08	2	SICHERUNGSRING DIN 471 160X4	LOCKING RING		
60	43 31 012 08	12	SICHERUNGSFEDER 4X68 VERZ	RETAINING SPRING		
61	41 30 032 08	12	KAEFIGMUTTER M8 A2/ST A2K	CAGE NUT		
62	41 19 005 08	2	SECHSKANTMUTTER DIN 985 M8 8 A2C	HEX NUT		
63	42 18 009 08	2	SCHEIBE DIN 9021 A 8 ST A2C	WASHER		
64	42 18 013 08	4	SCHEIBE DIN 9021 A 16 ST A3C	WASHER		
65	97 75 410 08	1	BLECH 4X419X242 S315MC	PLATE		
66	97 76 596 08	6	BLECH 5X90X57 S355MC	PLATE		
67	40 00 828	12	SECHSKANTSCHRAUBE ISO 4017 M10X30	HEX SCREW		
68	50 09 175 08	24	SCHEIBE ISO 7089 10 200HV-A2	WASHER		
69	41 19 006 08	12	SECHSKANTMUTTER DIN 985 M10 8 A3C	HEX NUT		
70	96 53 262 08	1	LASCHE MIT SCHILD 0.34 M	BRACKET WITH BOARD		
71	96 53 263 08	1	LASCHE MIT SCHILD 0.34 M	BRACKET WITH BOARD		
72	97 83 897 08	1	GRIFF 10.0X750 S235JRG2 FE//ZN20//C	GRIP		
73	97 83 633 08	10	BLECH 20X311X106 S355J2+N	PLATE		
74	97 83 634 08	12	BLECH 5X311X106 S355MC	PLATE		
75	95 50 681 08	2	BOLZEN RD65X232 35NICRMOV125	PIN		
76	45 30 300 08	2	BOLZEN ISO 2341 B30X220X210 35NICRM	PIN		
77	94 33 992 08	2	SCHEIBE 100X2 DC01	WASHER		
78	43 30 106 08	2	SPLINT ISO 1234 10X100 ST A2K	SPLIT PIN		
79	43 32 014 08	2	SICHERHEITSKLAPPSTECKER 8X42 VERZ	SAFETY PLUG W HINGE-LID		
80	95 62 981 08	1	BLECH 2X100X100 DC01 FE//ZN20//C	PLATE		
81	95 62 982 08	1	BLECH 2X100X100 DC01 FE//ZN20//C	PLATE		
82	90 00 521 4	1	WINKELGETRIEBE	ANGULAR GEAR		
			⇨ 9 000 521 4 90 00 521 4			

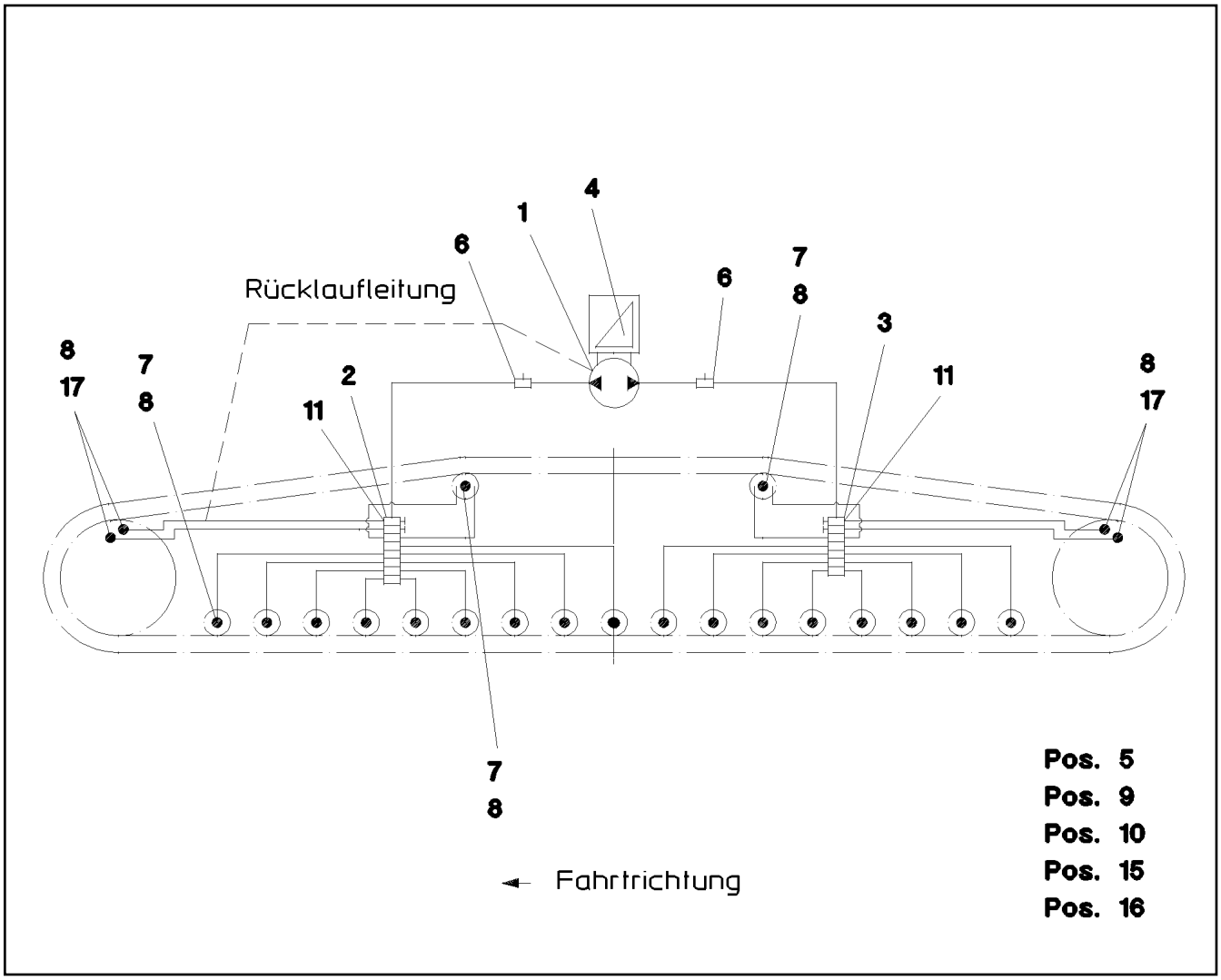

Pos.	Artikel	Menge	Bezeichnung	Description	Serie	K
1	77 43 728 08	1	PUMPENRUECKLAUF	PUMP RETURN FLOW		
2	10 47 037 0	1	VERTEILERKOMBINATION 8/13 ⇨ X10470370 10 47 037 0	DISTRIBUTION BLOCK		
3	10 47 036 8	1	VERTEILERKOMBINATION 7/12 ⇨ X10470368 10 47 036 8	DISTRIBUTION BLOCK		
4	77 43 566 08	1	ELEKTROPUMPE ⇨ 7 743 566 08 77 43 566 08	ELECTRIC PUMP		
5	40 42 025 08	4	ZYLINDERSCHRAUBE DIN 912 M5X35 8.8 A2	SOCKET HEAD SCREW		
6	77 43 751 08	2	DURCHGANGSNIPPELBLOCK	PASSAGE NIPPLE BLOCK		
(1)	57 15 786 08	1	KEGELSCHMIERNIPPEL DIN 71412 A M10x	HYDRAULIC-TYPE LUBRICAT.NI		
7	77 43 734 08	23	VERLAENGERUNG M10X1	EXTENSION		
8	77 43 738 08	25	VERSCHRAUBUNG WE6-M10X1R	FLANGE JOINT		
9	77 43 737 08	60	ROHR DIN 73378 6X1,5 PA 12-HL	TUBE		
10	77 43 835 08	7	ROHRWENDEL	TUBING COIL		
11	77 43 765 08	4	VERSCHRAUBUNG GEM10X1K	FLANGE JOINT		
15	41 15 148 08	4	SECHSKANTMUTTER ISO 4032 M5 8 A2C	HEX NUT		
16	46 00 305	4	SCHEIBE ISO 7089 5 200HV A3C	WASHER		
17	77 43 832 08	4	ANSCHLUSSSTUECK M14X1,5/M10X1	CONNECTION PIECE		

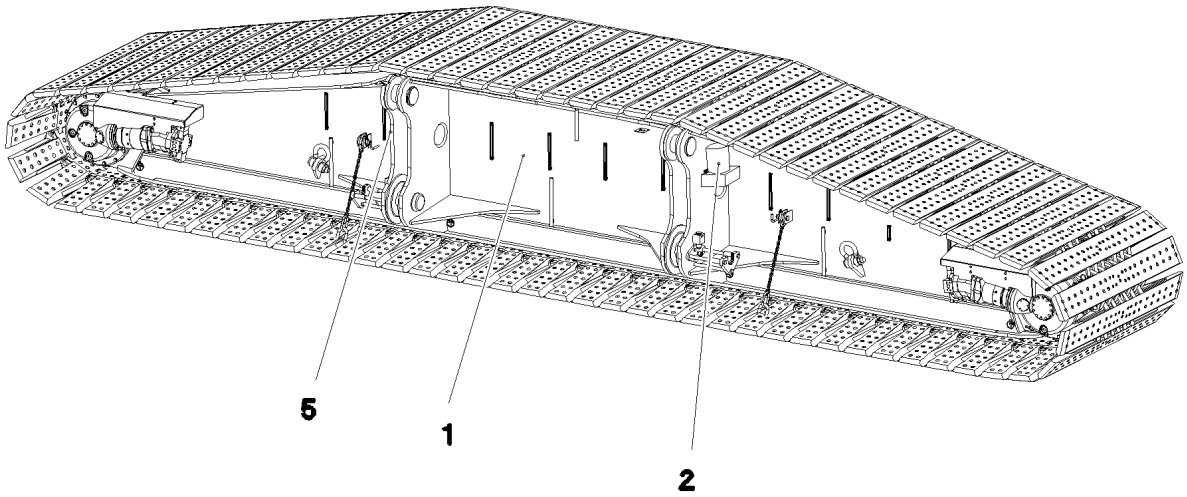

Pos.	Artikel	Menge	Bezeichnung	Description	Serie	K
1	91 69 968 08	1	RAUPENTRAEGER RE.	CRAWLER TRACK CARRIER, RI		
			⇨ 1 411 91 69 968 08			
2	91 58 480 08	1	ZENTRALSCHMIERUNG RAUPE	CENTRALIZED LUBRICATION SY		
			⇨ 1 402 91 58 480 08			
3	91 69 919 08	1	ZUSATZHYDR.RAUPENTRAEGER 2 AN. REC	AUX.HYDR.CR.TRACK CARR.2 M		
			⇨ 1 972 251 91 69 919 08			
4	91 69 920 08	1	ZUSATZHYDR.RAUPENTRAEGER 4 AN. REC	AUX.HYDR.CR.TRACK CARR.4 M		
			⇨ 1 972 301 91 69 920 08			
5	96 68 384 08	1	ELEKTRIK RAUPENTRAEGER RECHTS	ELECTR.CRAWLER SUPPORT RI		
			⇨ 1 920 309 96 68 384 08			
6	96 65 053 08	1	BESCHILDERUNG RAUPENTR.RE	SIGNS		
			⇨ 1 410 400 96 65 053 08			

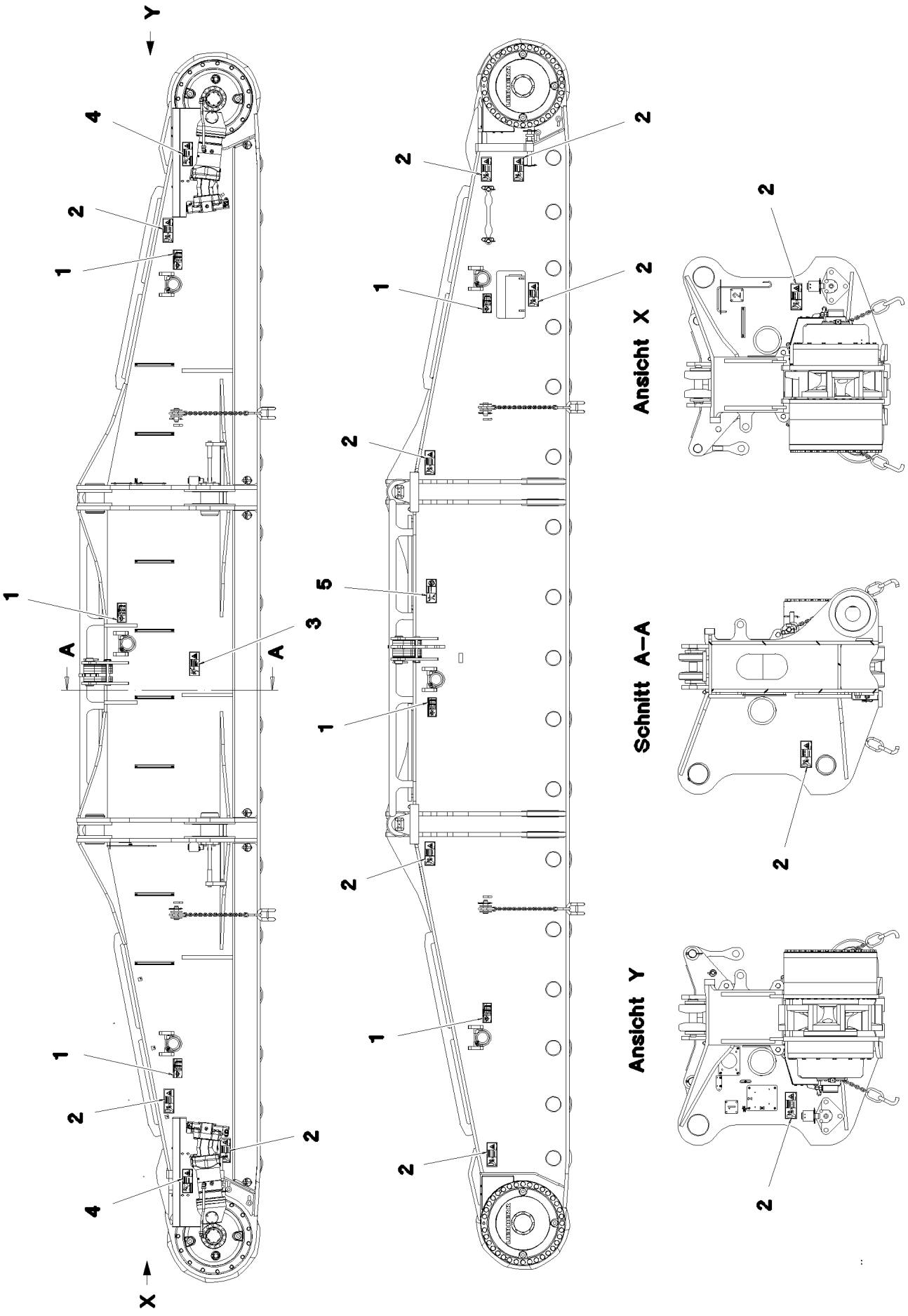
Y
X
A
A
Ansicht X
Schnitt A–A
Ansicht Y

Pos.	Artikel	Menge	Bezeichnung	Description	Serie	K
1	97 03 673 4	6	SCHILD 188X78 KLEBEFOLIE SPF	SIGN		
2	97 86 746 08	13	SCHILD 208X88 KLEBEFOLIE SPF	SIGN		
3	97 86 741 08	1	SCHILD 208X88 KLEBEFOLIE SPF	SIGN		
4	97 86 744 08	2	SCHILD 208X88 KLEBEFOLIE SPF	SIGN		
5	97 86 740 08	1	SCHILD 208X88 KLEBEFOLIE SPF	SIGN		

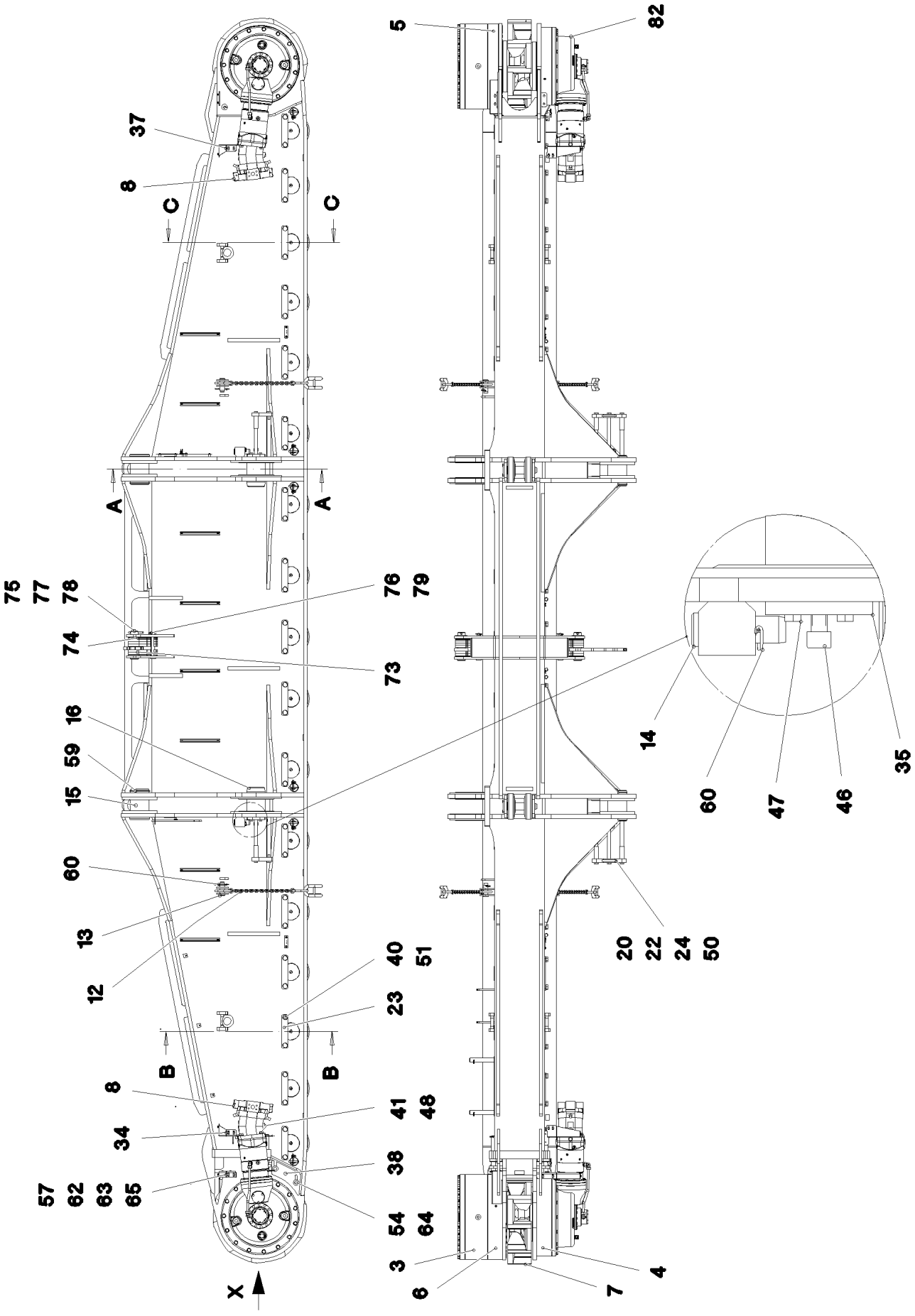

17.10.2014 072977	**etk_de_en_074676 _LR 1600 2**	33 (1/5)
LIEBHERR	**RAUPENTRAEGER RE.** **CRAWLER TRACK CARRIER, RIGHT**	⇨ **1 411** **91 69 968 08**

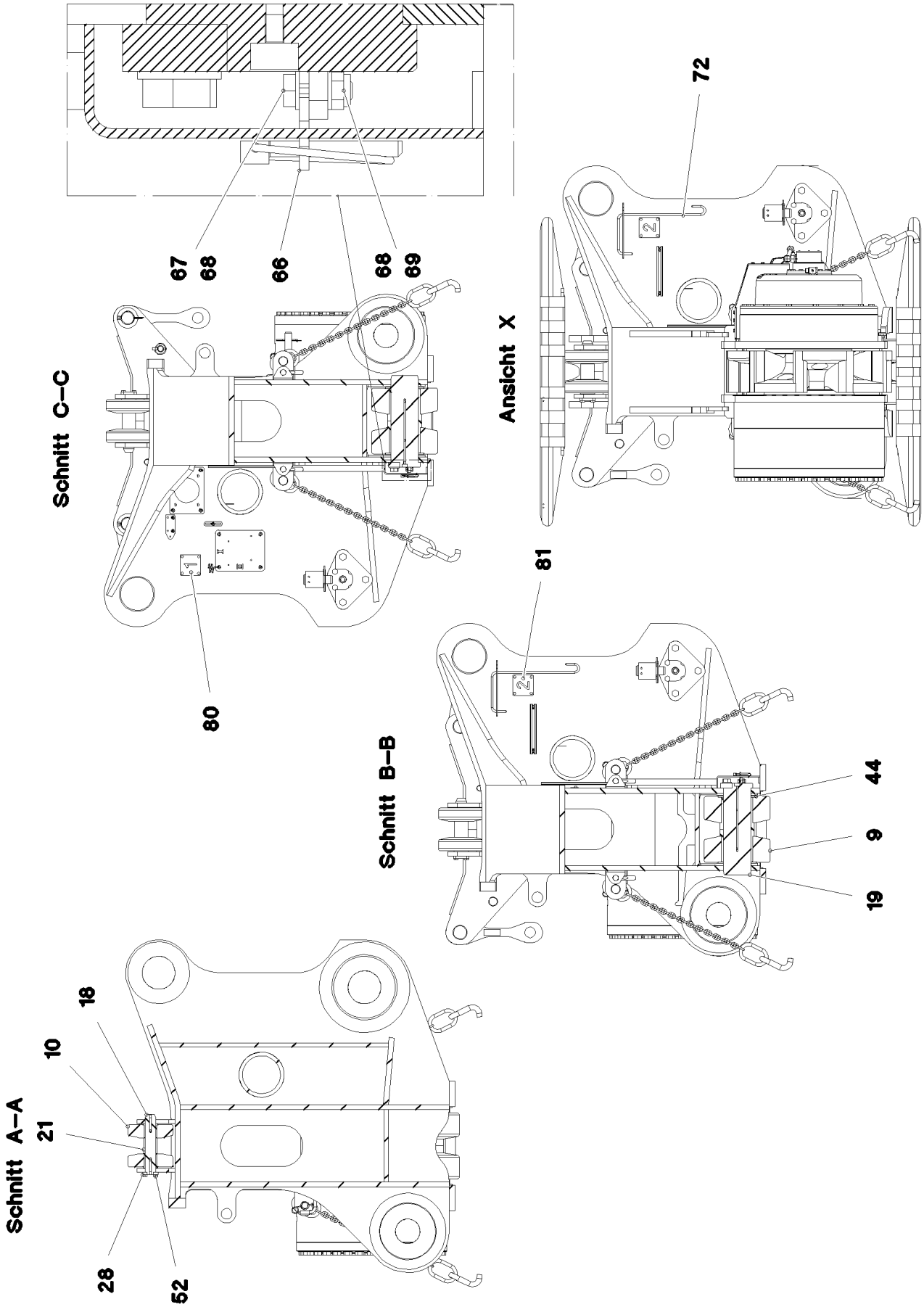
67
68
66
68
69
Schnitt C–C
80
72
Ansicht X
81
Schnitt B–B
44
9
19
18
10
21
Schnitt A–A
28
52

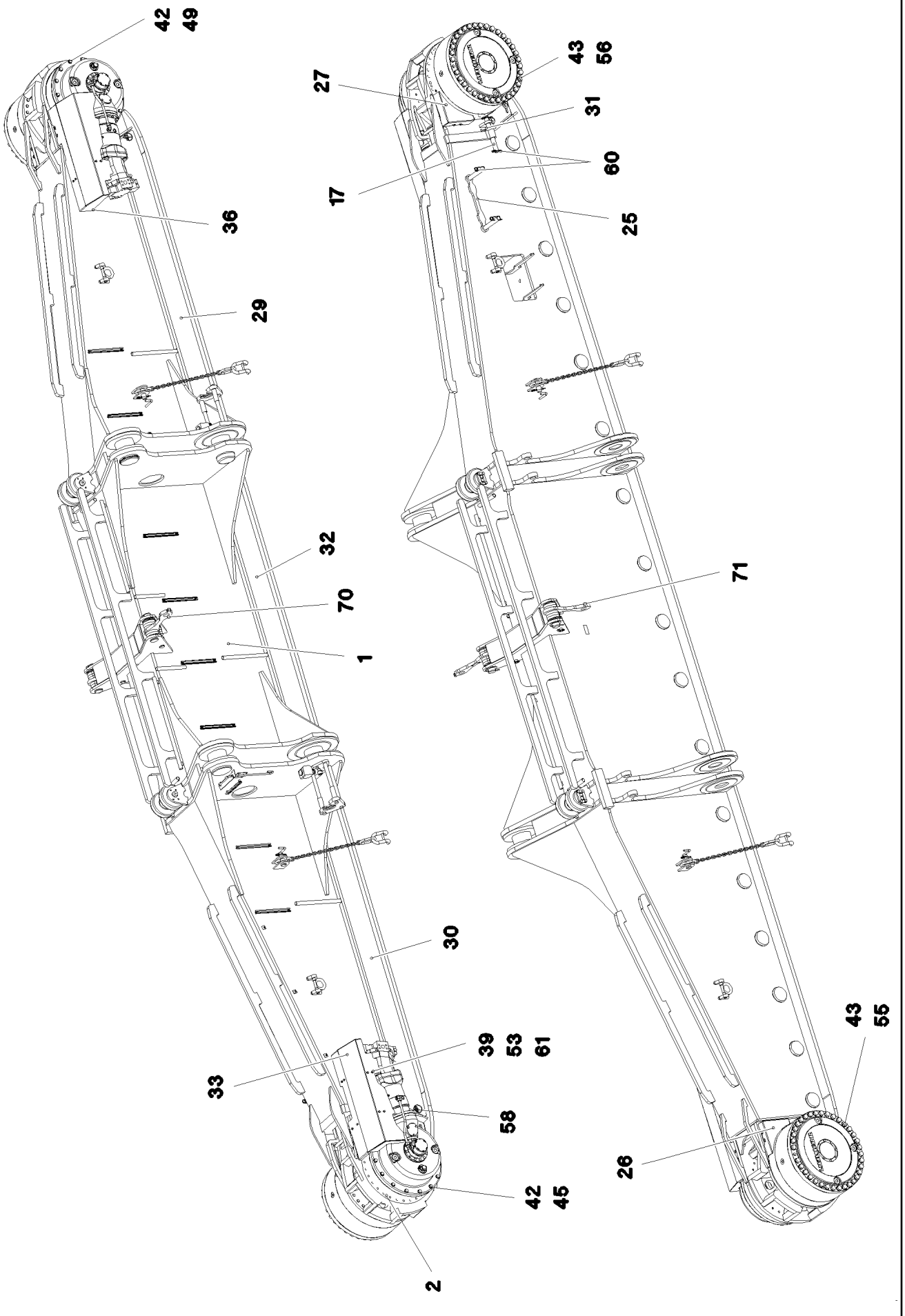
42
49
36
29
32
70
1
30
39
53
61
33
58
42
45
2
27
43
56
31
60
17
25
71
43
55
26

Pos.	Artikel	Menge	Bezeichnung	Description	Serie	K
1	96 53 258 08	1	RAUPENTRAEGER RE.	CRAWLER TRACK CARRIER, RI		
(1)	96 53 259 08	1	RAUPENTRAEGER SCHWK.RE.	CRAWLER TRACK CARRIER, RI		
2	96 45 401 08	1	SCHIEBESTUECK STAHLBAU RE.	SLIDING PIECE STEEL CONSTR		
3	93 27 102 01	2	PLANETENGETRIEBE	PLANETARY GEARBOX		
4	90 00 521 4	1	WINKELGETRIEBE ⇨ 9 000 521 4 90 00 521 4	ANGULAR GEAR		
5	93 95 668 01	1	LAGERUNG ⇨ 9 395 668 01 93 95 668 01	BEARING		
6	93 95 675 01	1	LAGERUNG ⇨ 9 395 675 01 93 95 675 01	BEARING		
7	97 11 958 08	2	TURAS G22NIMOCR56 SPF	SPROCKET		
8	10 42 876 8	2	VERSTELLMOTOR A6VM 200CM³/U SPF ⇨ X10428768 10 42 876 8	VARIABLE DISPLACEMENT MO		
9	96 45 287 08	34	ROLLENKOERPERHAELFTE KPL.	ROLLER BODY HALF CPL.		
10	92 51 976 08	4	ROLLENKOERPERHAELFTE KPL.	ROLLER BODY HALF CPL.		
12	97 03 125 0	4	ANHAENGEGURT SPF	LASHING STRAP		
13	93 22 268 08	4	BOLZEN RD40X105 35NICRMOV125 GASN.	PIN		
14	95 19 655 08	2	BOLZEN RD40X130 35NICRMOV125 GASN.	PIN		
15	97 69 484 08	2	BOLZEN 170.0X260 35NICRMOV125 SPF	PIN		
16	97 69 485 08	2	BOLZEN 170.0X260 35NICRMOV125 SPF	PIN		
17	97 80 530 08	2	BOLZEN 35.0X320 S355J2C+C FE//ZN20//C	PIN		
18	97 48 730 08	2	ACHSE 55.0X292 35NICRMOV125 GASN. SP	AXLE		
19	97 68 035 08	17	ACHSE 150.0X445 35NICRMOV125 GASN.	AXLE		
20	95 44 784 08	6	GEWINDEBOLZEN RD30X365 S355J2C+C FE	THREADED PIN		
21	95 44 254 08	2	DISTANZROHR RD65X76 ST.37.0 FE//ZN20//	DISTANCE TUBE		
22	95 27 658 08	4	ROHR 38X2,6X105 S355J2H	TUBE		
23	97 00 580 6	17	ACHSHALTER 25X290X58 S960QL	AXLE HOLDER		
24	95 44 783 08	2	BLECH 30X180X290 S355J2+N	PLATE		
25	97 12 071 08	8	BLECH 20X512X62 S690QL	PLATE		
26	97 14 596 08	1	BLECH 4X358X405 S315MC	PLATE		
27	97 17 950 08	1	BLECH 4X369X509 S315MC	PLATE		
28	97 48 729 08	2	BLECH 12X111X76 S690QL	PLATE		
29	97 69 487 08	1	BLECH 5X3017X259 S355MC	PLATE		
30	97 69 488 08	1	BLECH 5X3017X259 S355MC	PLATE		
31	97 69 489 08	4	BLECH 5X512X62 S700MC	PLATE		
32	97 69 490 08	1	BLECH 5X2668X259 S355MC	PLATE		
33	97 69 491 08	1	BLECH 4X1322X633 S315MC	PLATE		
34	97 69 492 08	1	BLECH 4X389X287 S315MC FE//ZN20//C	PLATE		
35	95 44 785 08	2	BLECH 20X160X290 S355J2+N	PLATE		
36	97 69 494 08	1	BLECH 4X1322X547 S315MC	PLATE		
37	97 69 495 08	1	BLECH 4X389X287 S315MC FE//ZN20//C	PLATE		
38	97 69 586 08	2	BLECH 15X303X246 S355MC	PLATE		
39	42 00 012 01	18	SCHEIBE ISO 7089 8 200HV A3C	WASHER		
40	10 28 981 0	34	SCHEIBE ISO 7089 24 300HV FLZN SPF	WASHER		
41	10 28 980 8	4	SCHEIBE ISO 7089 20 300HV FLZN SPF	WASHER		
42	42 15 002 08	26	SCHEIBE DIN 6916 17 -C45 VERZ	WASHER		
43	42 15 004 08	70	SCHEIBE EN 14399-6 24 ST A3B	WASHER		
44	97 90 459 08	34	ANLAUFSCHEIBE 185X8 GZ-CUZN25AL5	THRUST WASHER		
45	40 62 181 08	13	SECHSKANTSCHRAUBE ISO 4014 M16X200	HEX SCREW		
46	40 42 242 08	2	ZYLINDERSCHRAUBE DIN 912 M24X45 8.8	SOCKET HEAD SCREW		
47	40 66 030 08	8	SECHSKANTSCHRAUBE ISO 4017 M16X40	HEX SCREW		
48	40 66 043 08	8	SECHSKANTSCHRAUBE ISO 4017 M20X70 1	HEX SCREW		
49	40 62 051 08	13	SECHSKANTSCHRAUBE ISO 4014 M16X160	HEX SCREW		
50	46 00 097	6	SECHSKANTSCHRAUBE ISO 4017 M20X55	HEX SCREW		
51	46 00 620	34	SECHSKANTSCHRAUBE ISO 4017 M24X55 1	HEX SCREW		
52	49 00 161	8	SECHSKANTSCHRAUBE ISO 4017 M12X30	HEX SCREW		
53	49 00 188	18	SECHSKANTSCHRAUBE ISO 4017 M8X16 8.	HEX SCREW		
54	49 00 123	4	SECHSKANTSCHRAUBE ISO 4017 M16X35	HEX SCREW		
55	10 48 798 6	35	SECHSKANTSCHRAUBE ISO 4014 M24X370	HEX SCREW		
56	10 47 688 0	35	SECHSKANTSCHRAUBE ISO 4014 M24X400	HEX SCREW		

Pos.	Artikel	Menge	Bezeichnung	Description	Serie	K
57	49 00 128	2	SECHSKANTSCHRAUBE ISO 4017 M8X25 8.	HEX SCREW		
58	43 32 005 08	6	SICHERHEITSKLAPPSTECKER 11,5X96 VER	SAFETY PLUG W HINGE-LID		
59	42 80 085 08	2	SICHERUNGSRING DIN 471 160X4	LOCKING RING		
60	43 31 012 08	12	SICHERUNGSFEDER 4X68 VERZ	RETAINING SPRING		
61	41 30 032 08	12	KAEFIGMUTTER M8 A2/ST A2K	CAGE NUT		
62	41 19 005 08	2	SECHSKANTMUTTER DIN 985 M8 8 A2C	HEX NUT		
63	42 18 009 08	2	SCHEIBE DIN 9021 A 8 ST A2C	WASHER		
64	42 18 013 08	4	SCHEIBE DIN 9021 A 16 ST A3C	WASHER		
65	97 75 411 08	1	BLECH 4X419X242 S315MC	PLATE		
66	97 76 596 08	6	BLECH 5X90X57 S355MC	PLATE		
67	40 00 828	12	SECHSKANTSCHRAUBE ISO 4017 M10X30	HEX SCREW		
68	50 09 175 08	24	SCHEIBE ISO 7089 10 200HV-A2	WASHER		
69	41 19 006 08	12	SECHSKANTMUTTER DIN 985 M10 8 A3C	HEX NUT		
70	96 53 262 08	1	LASCHE MIT SCHILD 0.34 M	BRACKET WITH BOARD		
71	96 53 263 08	1	LASCHE MIT SCHILD 0.34 M	BRACKET WITH BOARD		
72	97 83 897 08	1	GRIFF 10.0X750 S235JRG2 FE//ZN20//C	GRIP		
73	97 83 633 08	10	BLECH 20X311X106 S355J2+N	PLATE		
74	97 83 634 08	12	BLECH 5X311X106 S355MC	PLATE		
75	95 50 681 08	2	BOLZEN RD65X232 35NICRMOV125	PIN		
76	45 30 300 08	2	BOLZEN ISO 2341 B30X220X210 35NICRM	PIN		
77	94 33 992 08	2	SCHEIBE 100X2 DC01	WASHER		
78	43 30 106 08	2	SPLINT ISO 1234 10X100 ST A2K	SPLIT PIN		
79	43 32 014 08	2	SICHERHEITSKLAPPSTECKER 8X42 VERZ	SAFETY PLUG W HINGE-LID		
80	95 62 979 08	1	BLECH 2X100X100 DC01 FE//ZN20//C	PLATE		
81	95 62 980 08	1	BLECH 2X100X100 DC01 FE//ZN20//C	PLATE		
82	90 00 510 6	1	WINKELGETRIEBE	ANGULAR GEAR		
			⇨ 9 000 510 6 90 00 510 6			

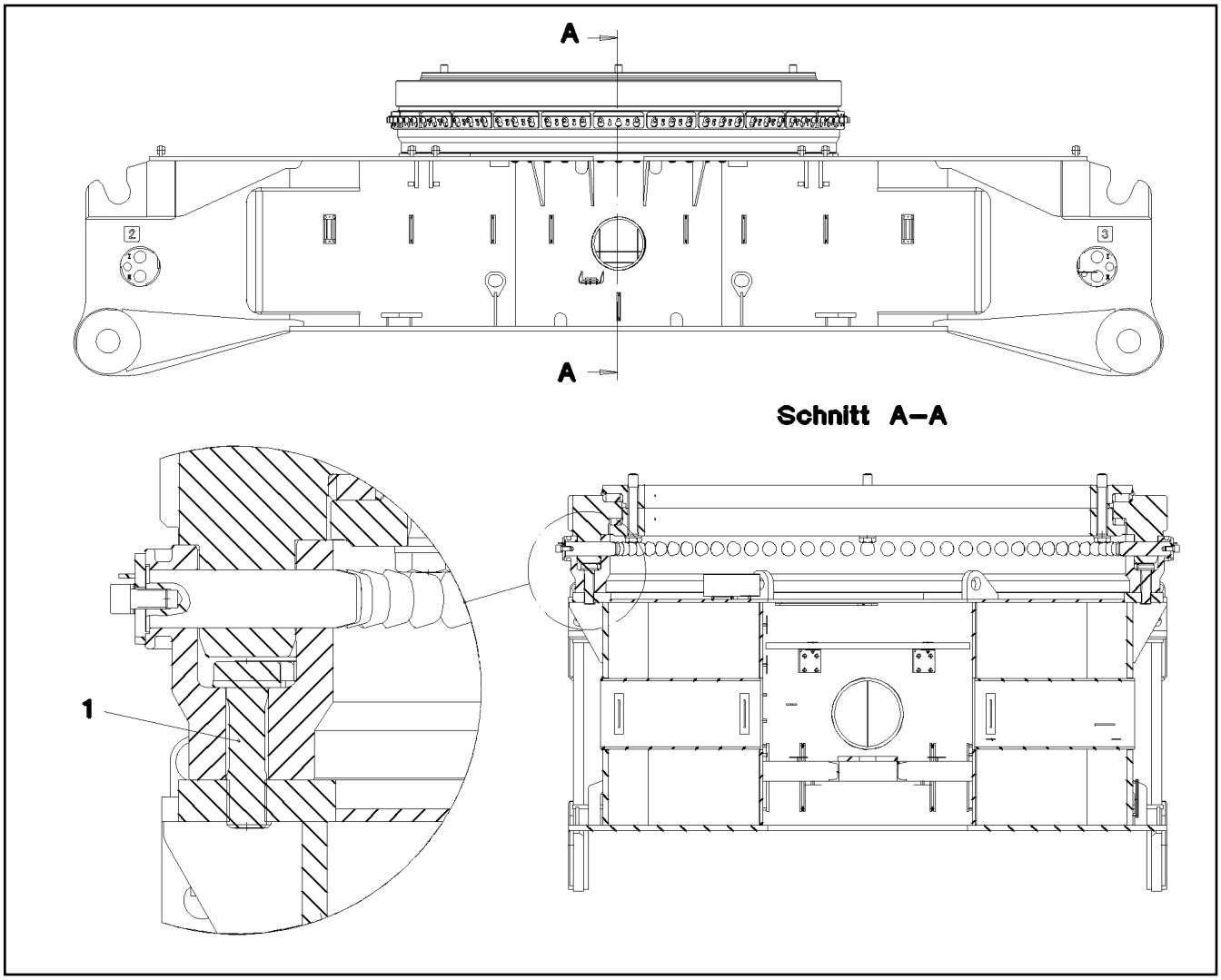

Pos.	Artikel	Menge	Bezeichnung	Description	Serie	K
1	40 98 296 08	72	DEHNSCHRAUBE M48X170 30CRNIMO8 SP	EXPANSION BOLT		

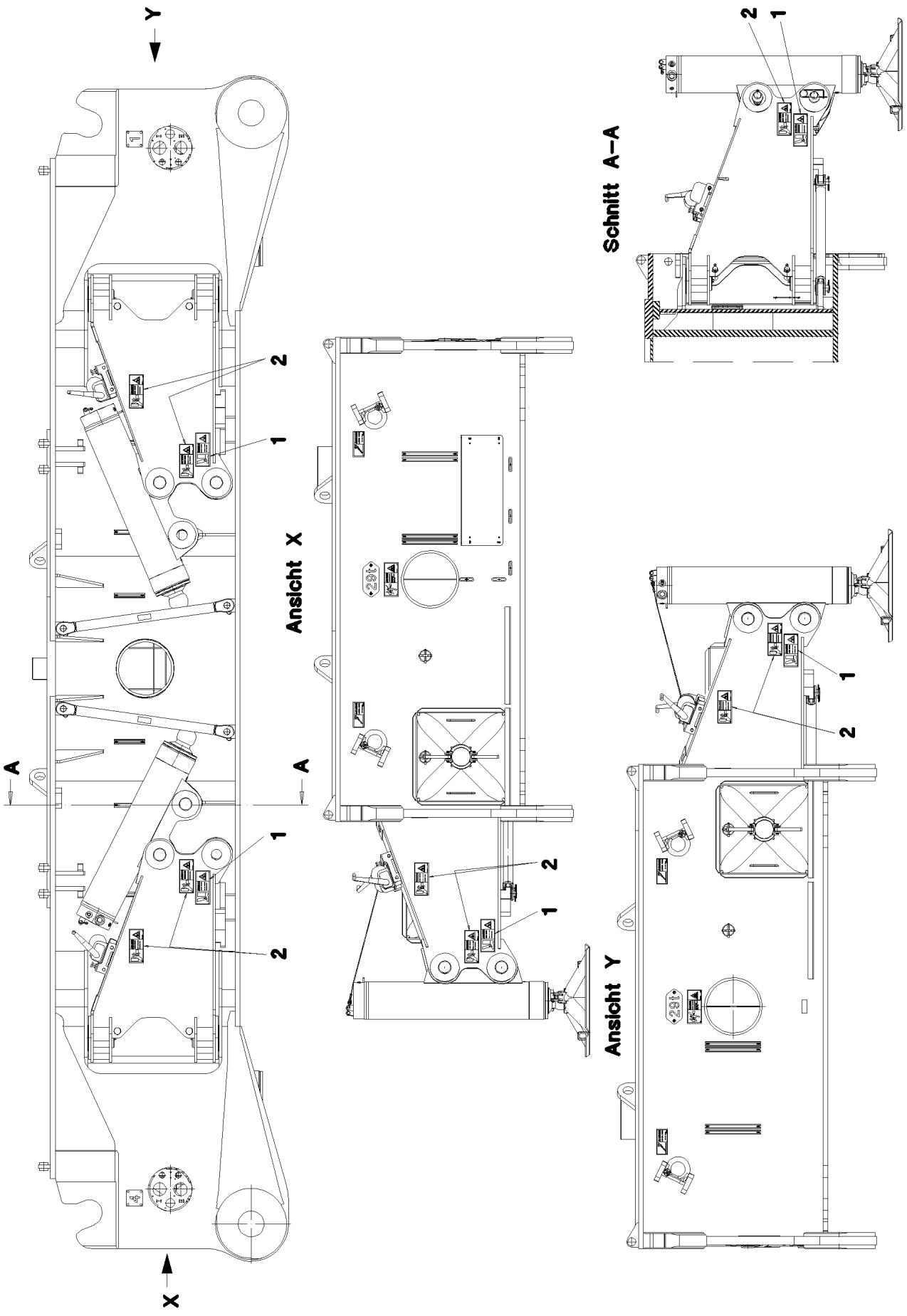
Y
X
A
A
1
2
Ansicht X
Schnitt A–A
Ansicht Y

Pos.	Artikel	Menge	Bezeichnung	Description	Serie	K
1	97 01 639 2	8	SCHILD 208X88 KLEBEFOLIE SPF	SIGN		
2	97 86 746 08	12	SCHILD 208X88 KLEBEFOLIE SPF	SIGN		

Pos.	Artikel	Menge	Bezeichnung	Description	Serie	K
1	91 61 213 08	1	HYDRAULISCHE ABSTUETZUNG ⇨ 1 630 004 91 61 213 08	HYDRAULIC SUPPORT		
2	91 69 470 08	1	ZUSATZHYDR.ABSTUETZZYLINDER ⇨ 1 975 000 91 69 470 08	ADD.HYDR.UNIT SUPPORT CYLI		
3	91 62 674 08	1	BESCHILDERUNG HYDR.ABSTUETZUNG ⇨ 1 630 91 62 674 08	SIGNS		

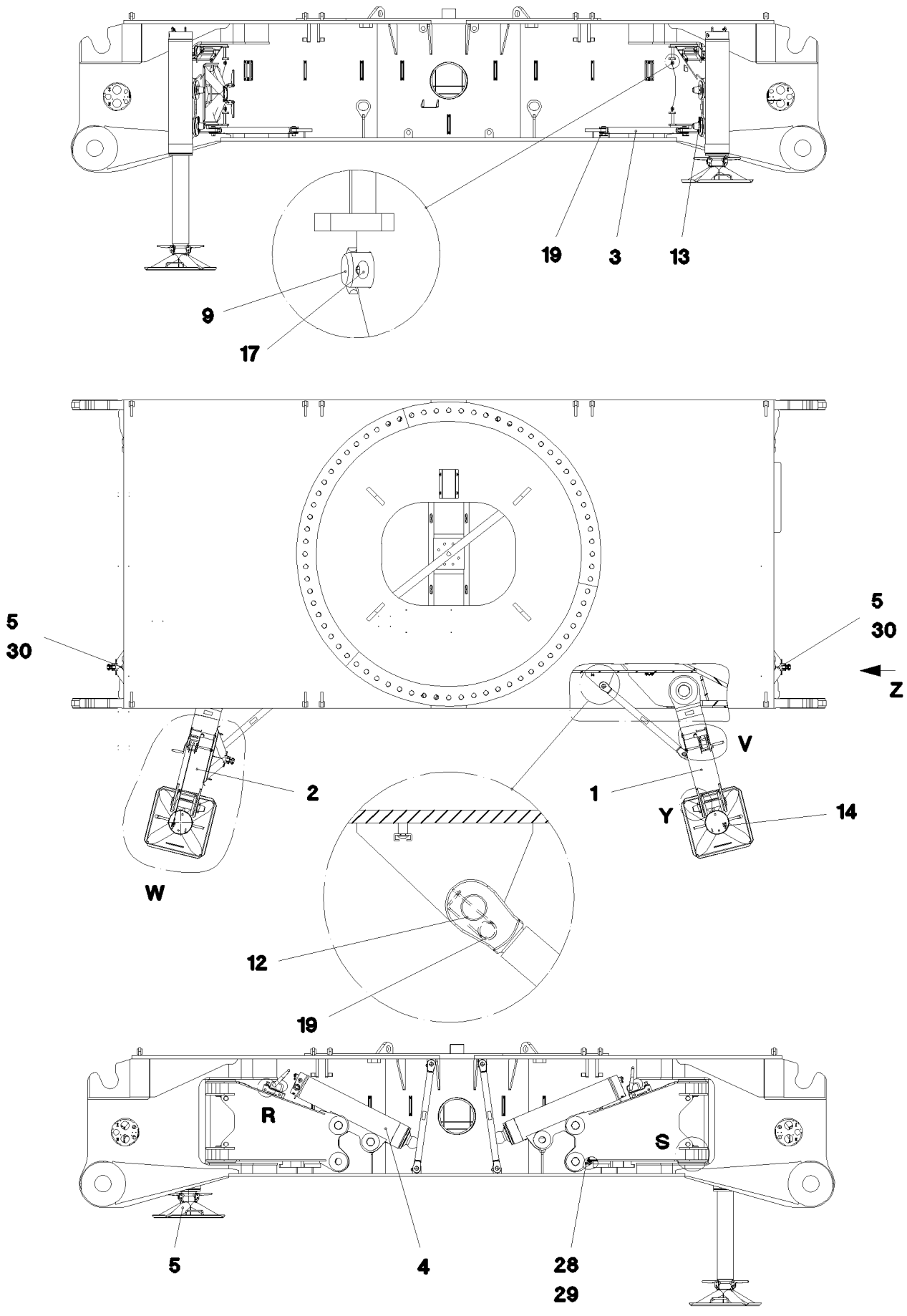
19
3
13
9
17
5
30
5
30
Z
V
2
1
Y
14
W
12
19
R
S
5
4
28
29

Einzelheit V

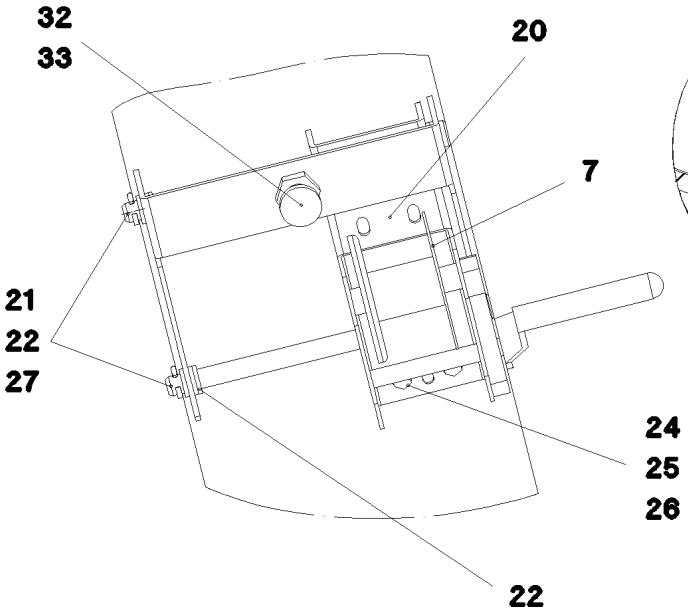

Einzelheit R

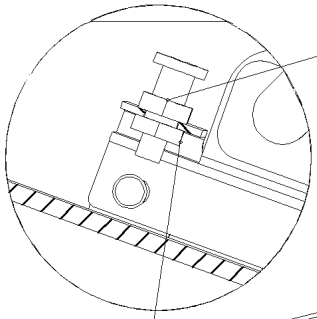

Einzelheit Y

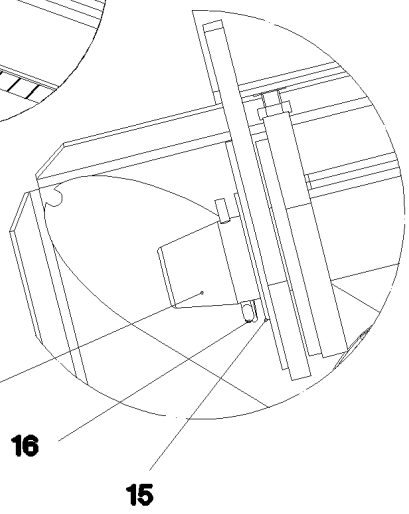

Einzelheit W

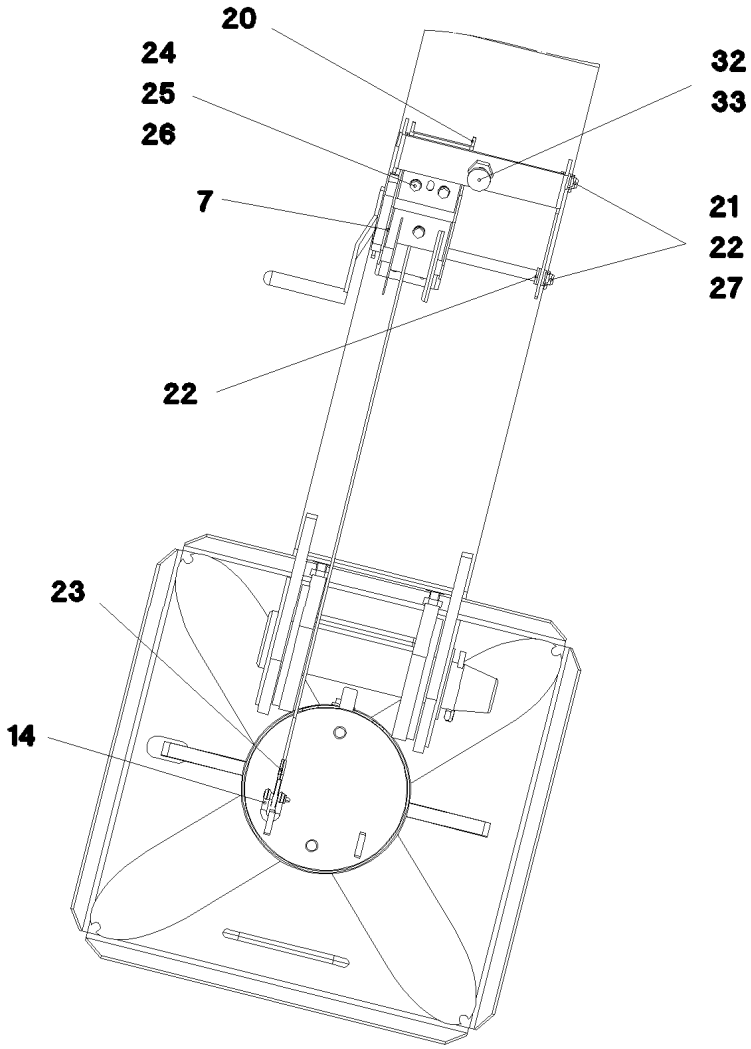

Einzelheit S

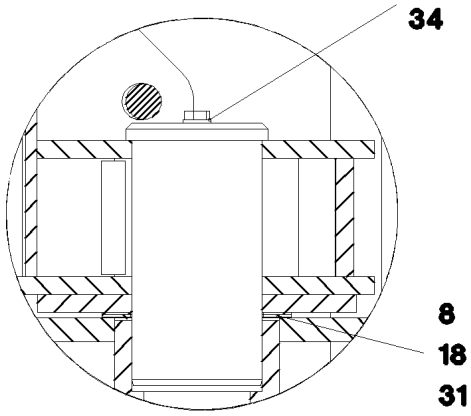

Ansicht Z

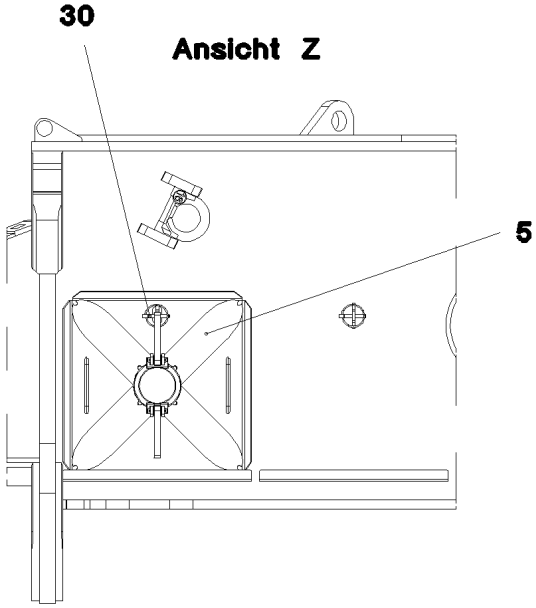

Pos.	Artikel	Menge	Bezeichnung	Description	Serie	K
1	96 55 394 08	2	HYDRAULISCHE ABSTUETZUNG SCHWK	HYDR. SUPPORT WELDMENT		
2	96 55 393 08	2	HYDRAULISCHE ABSTUETZUNG SCHWK	HYDR. SUPPORT WELDMENT		
3	96 55 428 08	4	STANGE SCHWK.	ROD		
4	94 00 879 4	4	ABSTUETZZYLINDER 190/160-850 SPF ⇨ 9 400 879 4 94 00 879 4	SUPPORT CYLINDER		
5	92 53 053 08	4	ABSTUETZPLATTE KPL. ⇨ 1 641 014 92 53 053 08	SUPPORT PLATE COMPL.		
7	54 00 018 08	4	SEILWINDE TYP 351 ⇨ 5 400 018 08 54 00 018 08	ROPE WINCH		
8	97 69 855 08	8	BOLZEN 110X207 35NICRMOV125 GASN. SP	PIN		
9	45 30 318 08	8	BOLZEN ISO 2341 B30X260X250 35NICRM	PIN		
10	49 00 120	8	SECHSKANTSCHRAUBE ISO 4017 M12X20	HEX SCREW		
11	93 33 460 08	8	BOLZEN 65X316X260 35NICRMOV125 GASN	PIN		
12	94 56 112 08	8	BOLZEN RD35X85 35NICRMOV125 GASN.	PIN		
13	43 31 009 08	4	SICHERUNGSFEDER 4,5X98 VERZ	RETAINING SPRING		
14	77 39 335 08	4	SCHAEKEL DIN 82101 0,25T NG0,25 ST VER	SHACKLE		
15	93 14 640 08	4	SCHEIBE 3X100X100 DC01 FE//ZN20//C	WASHER		
16	43 30 097 08	4	SPLINT ISO 1234 8X100 ST A2K	SPLIT PIN		
17	43 30 088 08	8	SPLINT ISO 1234 8X50 ST A2K	SPLIT PIN		
18	97 69 902 08	16	BLECH 2X160X160 DC01 FE//ZN20//C	PLATE		
19	43 31 028 08	8	SICHERUNGSFEDER 3 VERZ	RETAINING SPRING		
20	97 79 246 08	4	BLECH 4X215X167 S315MC FE//ZN20//C	PLATE		
21	97 79 357 08	8	BOLZEN 15X250X242 S355J2G3 TZNO	PIN		
22	95 35 616 08	40	SCHEIBE RD22X3 DC01 FE//ZN20//C	WASHER		
23	10 45 067 1	4	SEIL DIN 3055 4X1,3M VERZ	ROPE		
24	49 00 128	12	SECHSKANTSCHRAUBE ISO 4017 M8X25 8.	HEX SCREW		
25	42 00 012 01	24	SCHEIBE ISO 7089 8 200HV A3C	WASHER		
26	41 15 141 08	12	SECHSKANTMUTTER ISO 4032 M8 8 A2C	HEX NUT		
27	43 30 050 08	8	SPLINT ISO 1234 4X25 ST A3C	SPLIT PIN		
28	46 01 349	8	SECHSKANTSCHRAUBE ISO 4017 M14X65 1	HEX SCREW		
29	41 15 083 08	16	SECHSKANTMUTTER ISO 4032 M14 8 A3C	HEX NUT		
30	43 32 005 08	4	SICHERHEITSKLAPPSTECKER 11,5X96 VER	SAFETY PLUG W HINGE-LID		
31	97 79 371 08	8	BLECH 1X160X160 DC01 FE//ZN20//C	PLATE		
32	70 42 326 08	4	FEDERRIEGEL VERZ	SPRING-LOADED LOCK		
33	41 17 209 08	4	SECHSKANTMUTTER ISO 8675 M20X1,5 05	HEX NUT		
34	10 28 980 4	8	SCHEIBE ISO 7089 12 300HV FLZN SPF	WASHER		

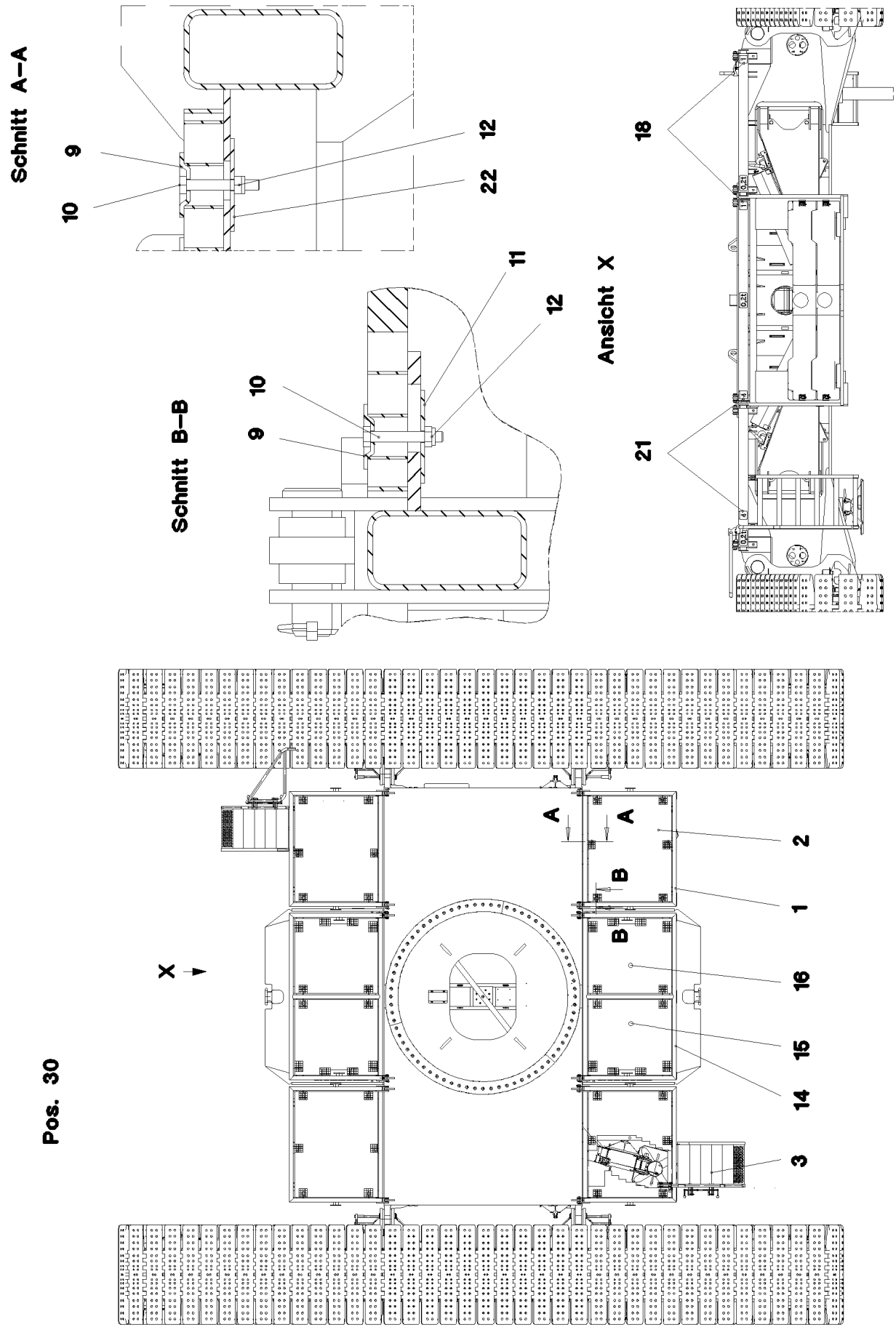
Schnitt A–A
9
10
12
22
Schnitt B–B
11
12
10
9
Ansicht X
18
21
Pos. 30
A
A
B
B
X
2
1
16
15
14
3

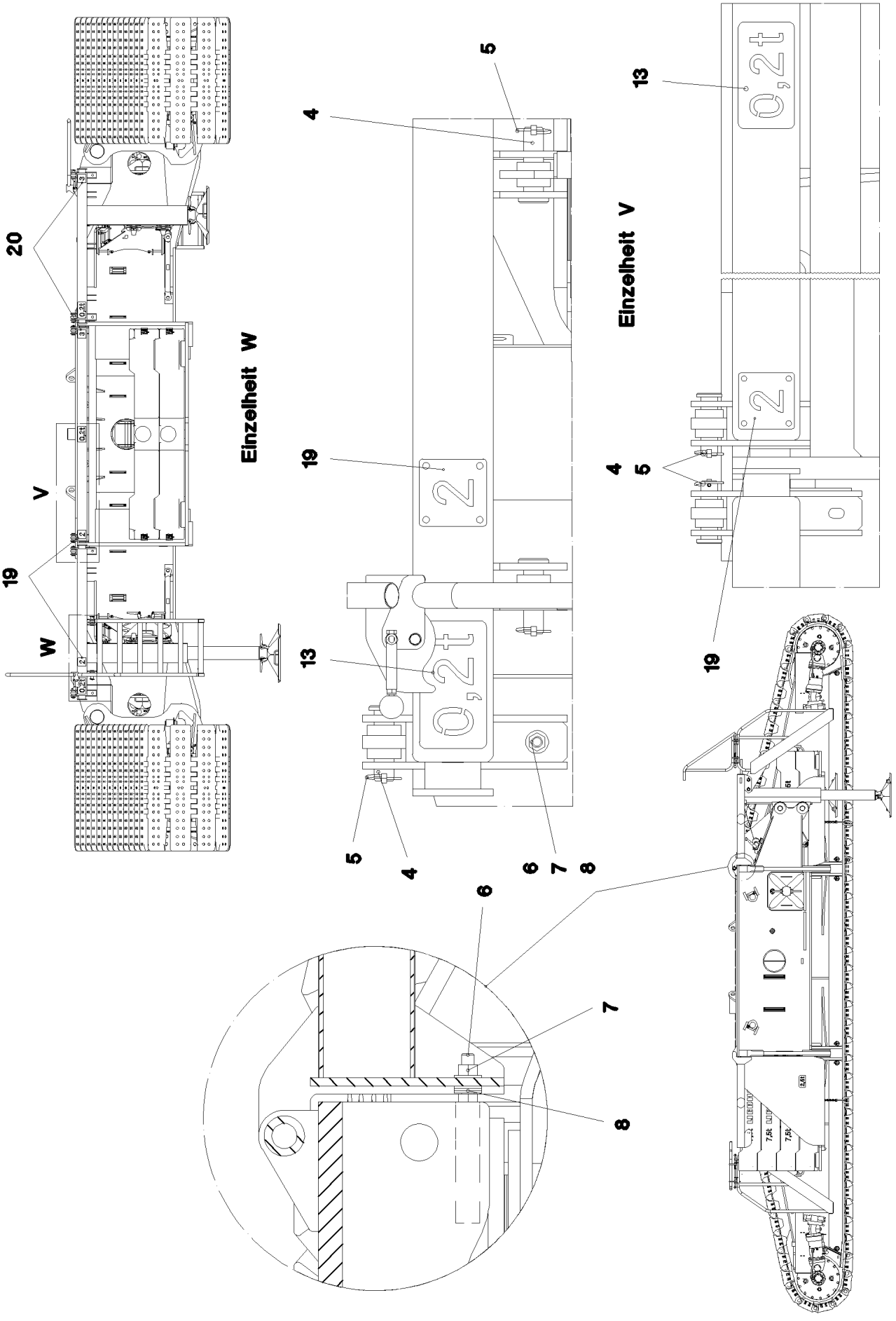
20
19
V
W
Einzelheit W
4
5
19
13
6
7
8
Einzelheit V
13
4
5
19

Pos.	Artikel	Menge	Bezeichnung	Description	Serie	K
1	96 63 225 08	4	RAHMEN SCHWK. T ZN O	FRAME WELDED		
2	72 58 549 08	4	GITTERROST-P T1595X1260X30/2 S235JR	GRIDIRON		
3	97 98 208 08	2	TREPPE 6-680X2,359M ALUMINIUM SPF	STAIRS		
			⇨ 9 798 208 08 97 98 208 08			
4	45 14 308 08	20	BOLZEN DIN 1436 30X105X97 35NICRMOV12	PIN		
5	11 10 158 4	20	SICHERHEITSKLAPPSTECKER 6X42X5,5X32	SAFETY PLUG W HINGE-LID		
6	46 00 189	12	SECHSKANTSCHRAUBE ISO 4017 M16X50	HEX SCREW		
7	41 15 145 08	12	SECHSKANTMUTTER ISO 4032 M16 8 A3C	HEX NUT		
8	10 28 980 7	60	SCHEIBE ISO 7089 18 300HV FLZN SPF	WASHER		
9	10 10 062 1	40	TELLERBEFESTIGUNG	DISH MOUNTING		
10	40 61 024	40	SECHSKANTSCHRAUBE ISO 4014 M8X55 8.	HEX SCREW		
11	94 11 381 08	32	SCHEIBE 70X3 DC01 FE//ZN20//C	WASHER		
12	41 19 005 08	40	SECHSKANTMUTTER DIN 985 M8 8 A2C	HEX NUT		
13	97 42 123 08	6	SCHILD 2X190X100 DC01 FE//ZN20//C	SIGN		
14	96 63 226 08	2	RAHMEN SCHWK. T ZN O	FRAME WELDED		
15	97 79 271 08	2	GITTERROST-P T1140X1260X30/2 S235JR	GRIDIRON		
16	97 86 742 08	2	GITTERROST-P T1140X1260X30/2 S235JR	GRIDIRON		
18	95 62 979 08	2	BLECH 2X100X100 DC01 FE//ZN20//C	PLATE		
19	95 62 980 08	2	BLECH 2X100X100 DC01 FE//ZN20//C	PLATE		
20	95 62 981 08	2	BLECH 2X100X100 DC01 FE//ZN20//C	PLATE		
21	95 62 982 08	2	BLECH 2X100X100 DC01 FE//ZN20//C	PLATE		
22	97 00 237 9	8	BLECH 3X70X20 DC01	PLATE		
30	96 64 728 08	1	BESCHILDERUNG LAUFSTEGUW	SIGNS		
			⇨ 1 631 101 96 64 728 08			

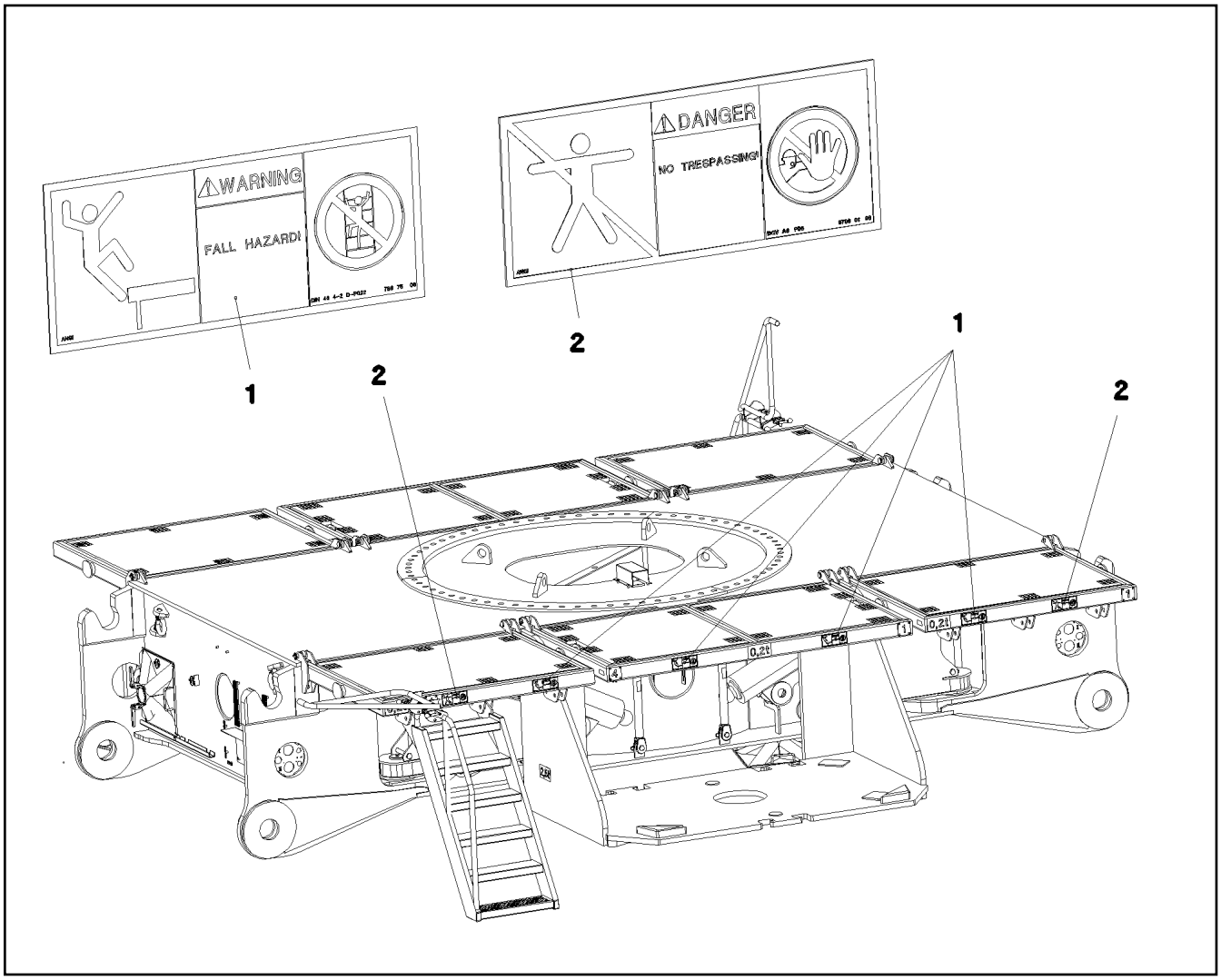

Pos.	Artikel	Menge	Bezeichnung	Description	Serie	K
1	97 86 750 08	8	SCHILD 208X88 KLEBEFOLIE SPF	SIGN		
2	97 86 740 08	4	SCHILD 208X88 KLEBEFOLIE SPF	SIGN		

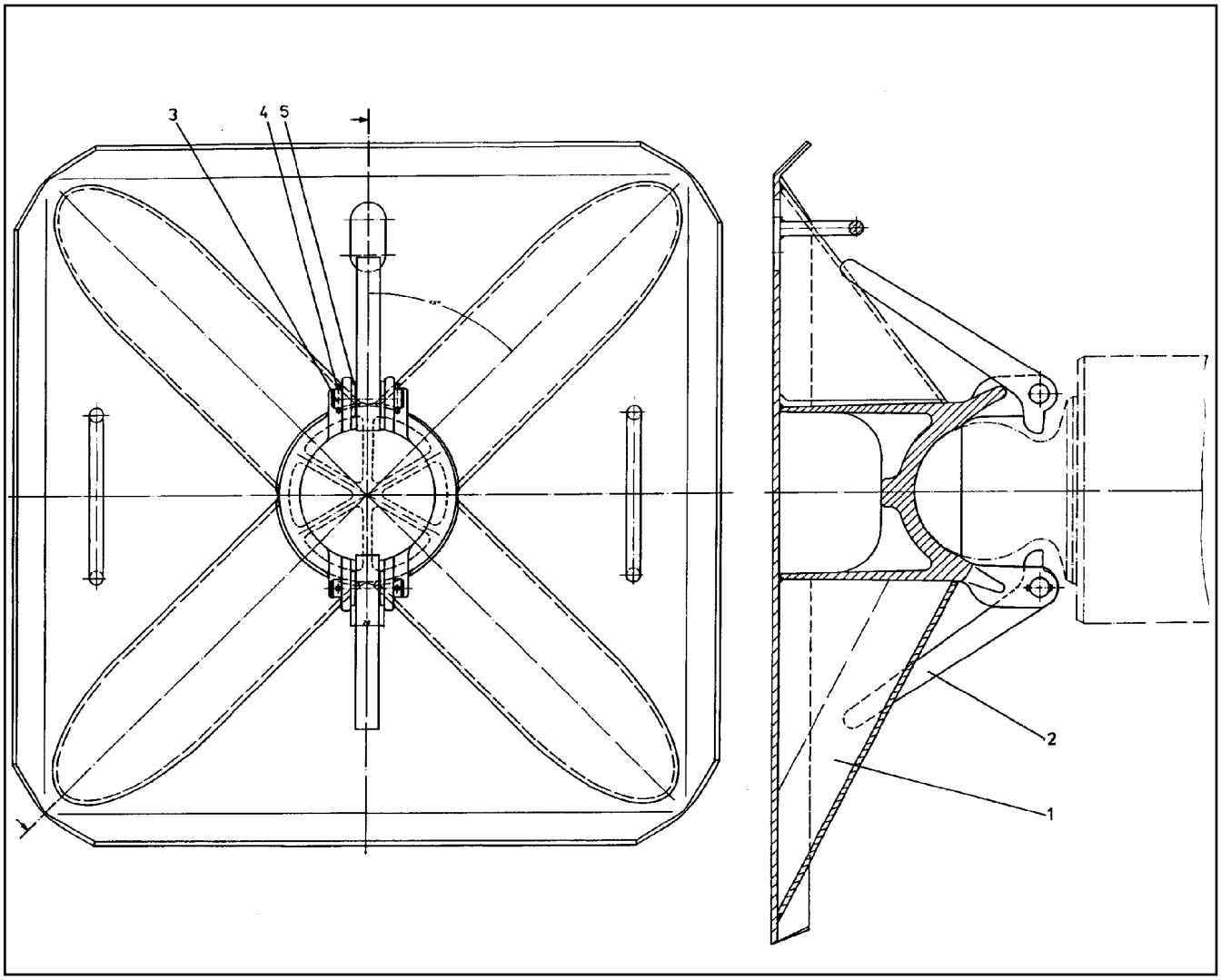

Pos.	Artikel	Menge	Bezeichnung	Description	Serie	K
1	92 53 054 08	1	ABSTUETZPLATTE	BRACE PLATE		
2	94 54 958 08	2	RIEGEL 20X46X169 S355J2+N FE//ZN20//C	LOCKING BAR		
3	45 00 191 08	2	BOLZEN ISO 2340 B16X60X50 ST.50K FE//ZN	PIN		
4	43 20 025 08	4	SPANNSTIFT ISO 8752 4X28	DOWEL PIN		
5	10 28 980 6	4	SCHEIBE ISO 7089 16 300HV FLZN SPF	WASHER		

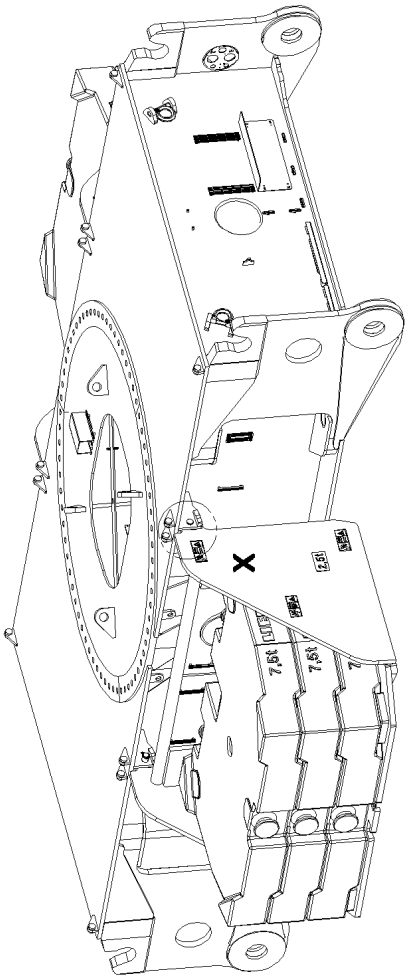
X

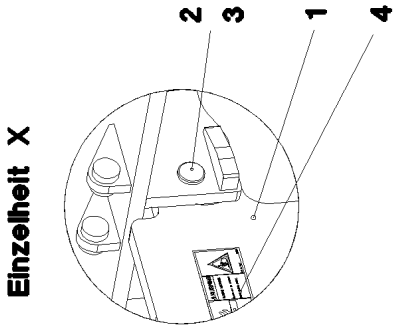
2
3
1
4
Einzelheit X

Pos.	Artikel	Menge	Bezeichnung	Description	Serie	K
1	96 45 748 08	2	KONSOLE SCHWK.	BRACKET WELDED CONST.		
2	94 99 163 08	4	BOLZEN RD45X177 35NICRMOV125 GASN.	PIN		
3	43 32 004 08	4	SICHERHEITSKLAPPSTECKER 9,5X77 VER	SAFETY PLUG W HINGE-LID		
4	96 64 734 08	1	BESCHILDERUNG ZENTRALB.BEF.	SIGNS		
			⇨ 1 742 010 96 64 734 08			

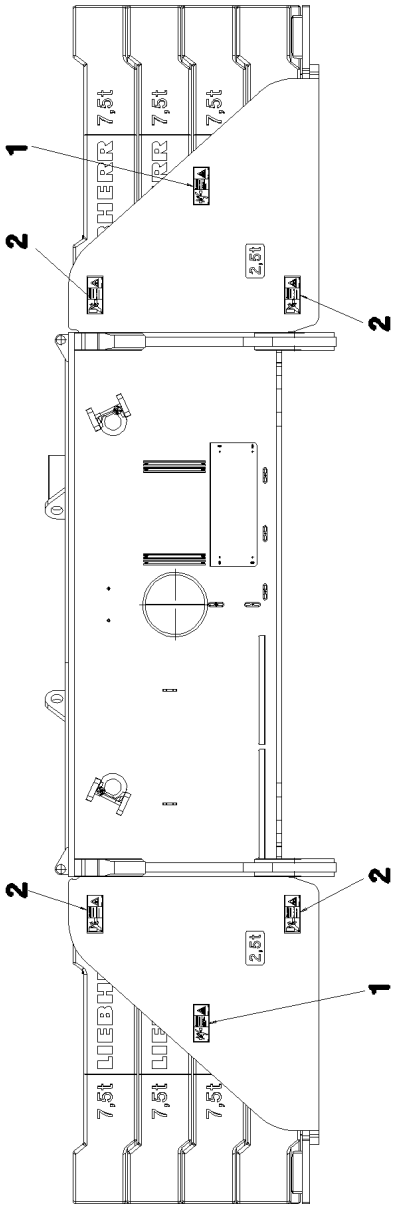
1
2
2
2
2
1
7,5t
7,5t
7,5t
2,5t
7,5t
7,5t
7,5t
2,5t

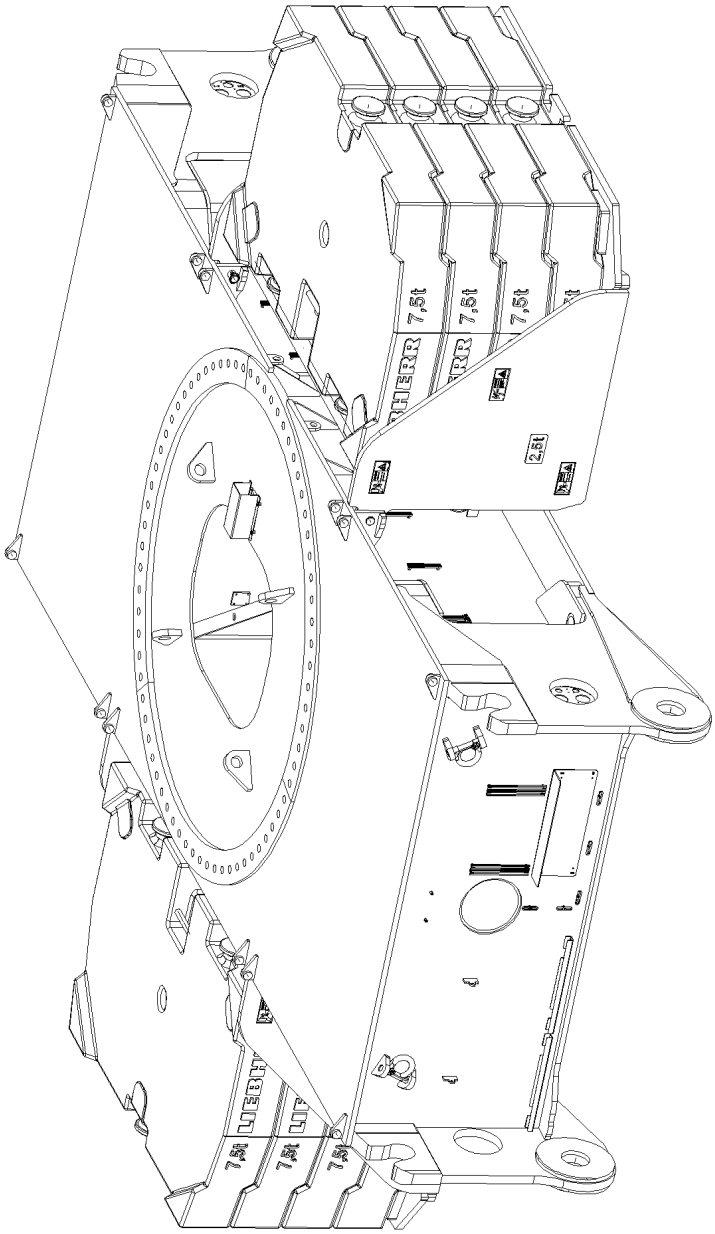
7,5t
7,5t
7,5t
2,5t
7,5t
7,5t
7,5t

Pos.	Artikel	Menge	Bezeichnung	Description	Serie	K
1	97 86 741 08	4	SCHILD 208X88 KLEBEFOLIE SPF	SIGN		
2	97 86 746 08	8	SCHILD 208X88 KLEBEFOLIE SPF	SIGN		

Pos.	Artikel	Menge	Bezeichnung	Description	Serie	K
3	79 00 079 08	1	DOPPELMAULSCHLUESSEL DIN 3110 VERC	DOUBLE-HEADED SPANNER		
4	79 00 039 08	1	DOPPELMAULSCHLUESSEL DIN 3110 46X5	DOUBLE-HEADED SPANNER		
5	88 51 322 08	1	EINMAULSCHLUESSEL DIN 894 55	SINGLE-END SPANNER		
6	79 00 046 08	1	EINMAULSCHLUESSEL DIN 894 60	SINGLE-END SPANNER		
7	79 00 126 08	1	DOPPELRINGSCHLUESSEL DIN 838	DOUBLE RING SPANNER		
8	79 00 236 08	1	INBUSSCHLUESSEL DIN 911	ALLAN KEY		
9	79 00 303 08	1	HANDHAMMER 500G	HAND HAMMER		
10	79 00 301 08	1	HANDHAMMER DIN 1041 1500G	HAND HAMMER		
11	88 50 341 08	1	VORSCHLAGHAMMER 5KG	SLEDGE HAMMER		
12	79 00 315 08	1	KOMBIZANGE DIN 5244 180	COMBI PLIERS		
13	79 00 320 08	1	SCHRAUBENDREHER 3,5 CRV-VERNICKEL	SCREW DRIVER		
14	88 52 004 08	1	SCHRAUBENDREHER 4,5	SCREW DRIVER		
15	79 00 323 08	1	SCHRAUBENDREHER 5,5 CRV-VERNICKEL	SCREW DRIVER		
16	79 00 444 08	1	TRICHTER RD200 WEISSBLECH	HOPPER		
17	79 00 249 08	1	STECKSCHLUESSEL GR.11/3	SOCKET WRENCH		
18	79 00 420 08	1	HANDHEBELPRESSE VERZ.	HAND LEVER PRESS		
19	79 00 429 08	1	GUMMIPANZERSCHLAUCH 300 RH-30 M10X	REINFORCED RUBBER HOSE		
20	78 90 003 08	1	VERBANDSKASTEN DIN 13164 260X170X80	FIRST AID KIST		
23	89 01 004 08	1	FEUERLOESCHER 2KG SPF	FIRE EXTINGUISHER		
(1)	57 13 177 08	1	HALTER	HOLDER		
24	60 71 040 08	1	MONTAGELEUCHTE 7,5W 28V	WORKING LAMP		
26	51 05 696 08	1	STECKTUELLE DN7,2/GERADE	PLUG SOCKET		
27	47 10 310 08	1	VERSCHRAUBUNG XGE15-LR-ED A3P	FLANGE JOINT		
28	60 27 011 08	1	KABELSTRUMPF 25	CABLE SOCK		
29	60 27 099 08	1	KABELSTRUMPF 30	CABLE SOCK		
30	75 00 011 08	1	MANOMETER 63	PRESSURE GAUGE		
31	75 00 018 08	2	MANOMETER 63	PRESSURE GAUGE		
32	47 09 008 08	3	MANOMETERANSCHLUSS MAV G1/4 CR6-F	PRESSURE GAUGE CONNECTIO		
(1)	10 17 372 2	1	DICHTKANTENRING CR6-	EDGE SEALING RING		
33	47 09 018 08	3	MESSSCHLAUCH DN2 1000	MEASURING HOSE		
34	47 09 019 08	2	MESSSCHLAUCH DN5 2000	MEASURING HOSE		
35	77 39 284 08	4	SCHAEKEL 12T VERZ SPF	SHACKLE		
37	77 39 091 08	1	SEILKLEMME 24-26 GR.1"	ROPE CLAMP		
(1)	57 04 059 08	1	BOLZEN	PIN		
38	77 39 118 08	1	SEILKLEMME DIN 1142 S26 VERZ	ROPE CLAMP		
39	77 33 137 08	4	ANSCHLAGSEIL DIN EN 13414-3 9.7T-12M	ROPE SLING		
40	88 51 828 08	1	GELENKHAKENSCHLUESSEL 155/6	ARTICULATED HOOK WRENCH		
41	10 03 229 7	1	OELABLASSSCHLAUCH KPL. 1,5M	OIL DRAINING HOSE COMPL.		
42	91 25 249 08	1	MAGNETLAMPE ⇨ 1 933 100 91 25 249 08	MAGNETIC LAMP		
44	77 39 401 08	1	SEILSCHLOSS 28 GR. SPF	WEDGE SOCKET		
45	77 39 132 08	1	SEILKLEMME DIN 1142 S30 VERZ	ROPE CLAMP		
46	81 00 354 08	1	WINKELSCHRAUBENDREHER GR.3	ANGLE SCREW DRIVER		
50	51 23 682 08	1	MONTAGEZYLINDER SPF ⇨ 5 123 682 08 51 23 682 08	MOUNTING - PISTON W. PUMP		
51	92 65 732 08	1	MONTAGEROLLE ⇨ 1 750 023 92 65 732 08	CREEPER		
52	96 67 964 08	1	KUPPLUNGSSCHLUESSEL 90MM	CLUTCH WRENCH		
53	96 36 112 08	1	HAKENSTANGE T ZN O	HOOK ROD		

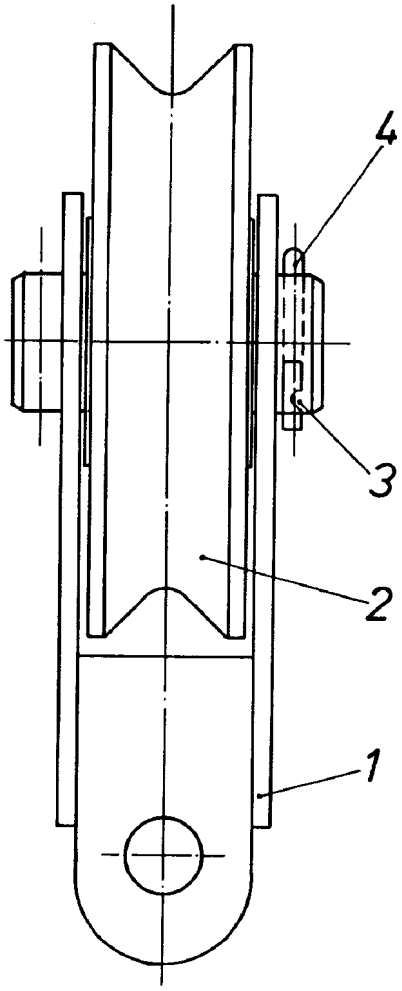

Pos.	Artikel	Menge	Bezeichnung	Description	Serie	K
1	92 65 733 08	1	LASCHE KPL.	BRACKET COMPL.		
2	92 69 983 08	1	UMLENKROLLE KPL.	GUIDE PULLEY COMPL.		
(1)	28 81 548 08	1	UMLENKROLLE RD300X82 PA6G	DEFLECTION PULLEY		
(2)	74 51 493 08	2	RILLENKUGELLAGER DIN 625 6214-2RSR	DEEP GROOVE BALL BEARING		
3	45 00 463 08	1	BOLZEN ISO 2340 B70X160X130 ST.50K FE//	PIN		
4	43 31 050 08	2	SICHERUNGSFEDER DIN 2194 6 A3C	RETAINING SPRING		

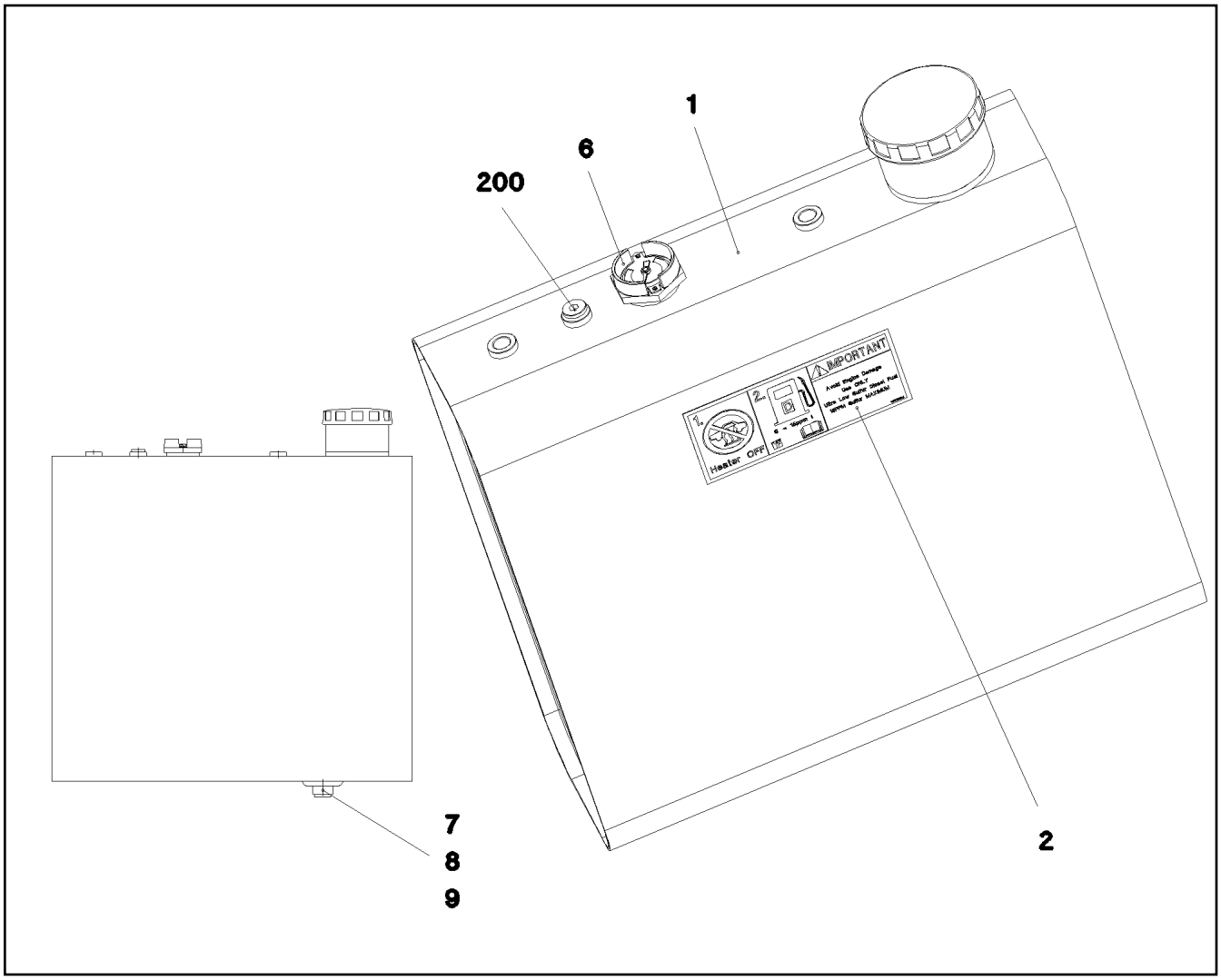

Pos.	Artikel	Menge	Bezeichnung	Description	Serie	K
1	96 20 591 08	1	BRENNSTOFFBEHAELTER SCHWK. 59L/57L	FUEL CONTAINER WC.		
2	97 01 630 4	2	SCHILD 208X88 KLEBEFOLIE SPF	SIGN		
6	78 90 160 08	1	NIVEAUGEBER L=450	LEVEL SENSOR		
7	50 29 401 08	1	HOHLSCHRAUBE DIN 74305 M22X1,5 CR6-F	HOLLOW SCREW		
8	50 29 325 08	1	DRUCKRING DR/R22X27	COMPRESSION RING		
9	50 29 329 08	1	O-RING 20,3X2,4 NBR70	O-RING		
200	47 77 051 08	1	STOPFEN VSTIM18X1,5ED A3P	STOP PLUG		

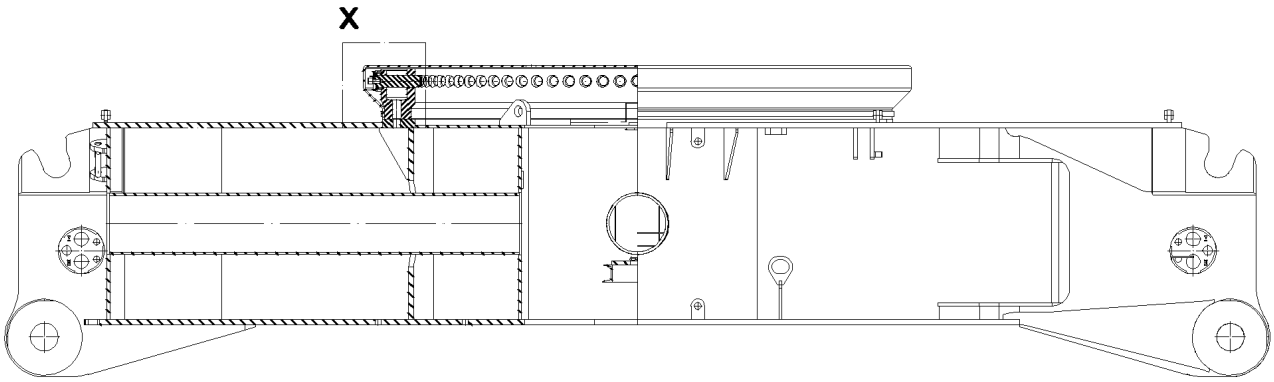

Einzelheit X

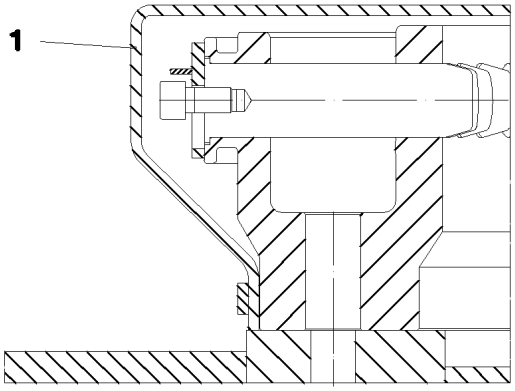

Pos.	Artikel	Menge	Bezeichnung	Description	Serie	K
1	97 38 043 08	1	ABDECKUNG QC UNTERRING LR 1750	COVER QC LOWER BAND		

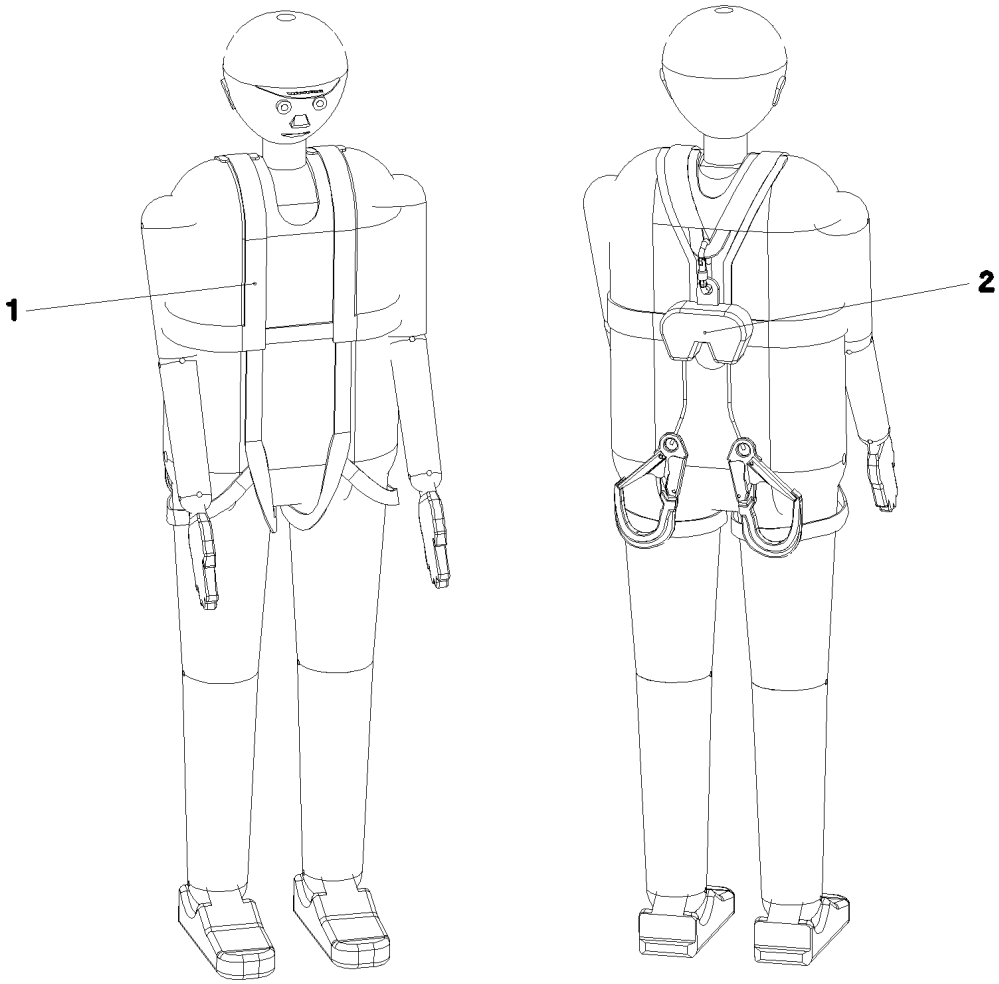

Pos. 3

Pos.	Artikel	Menge	Bezeichnung	Description	Serie	K
1	11 00 730 5	2	AUFFANGGURT EN 361 IK G 2 BLH	SAFETY HARNESS		
(1)	11 32 072 0	1	BEUTEL	BAG		
2	11 00 731 0	2	HOEHENSICHERUNGSGERAET EN 360 H	HIGHT FIXATION DEVICE		
3	11 00 731 2	1	ABSEIL- UND RETTUNGSGERAET EN 341 /	ROPE-DESCENDING+RESCUE E		
4	11 49 191 0	1	VERBINDUNGSMITTEL EN 354 12X0,69M P	CONNECTING DEVICE		

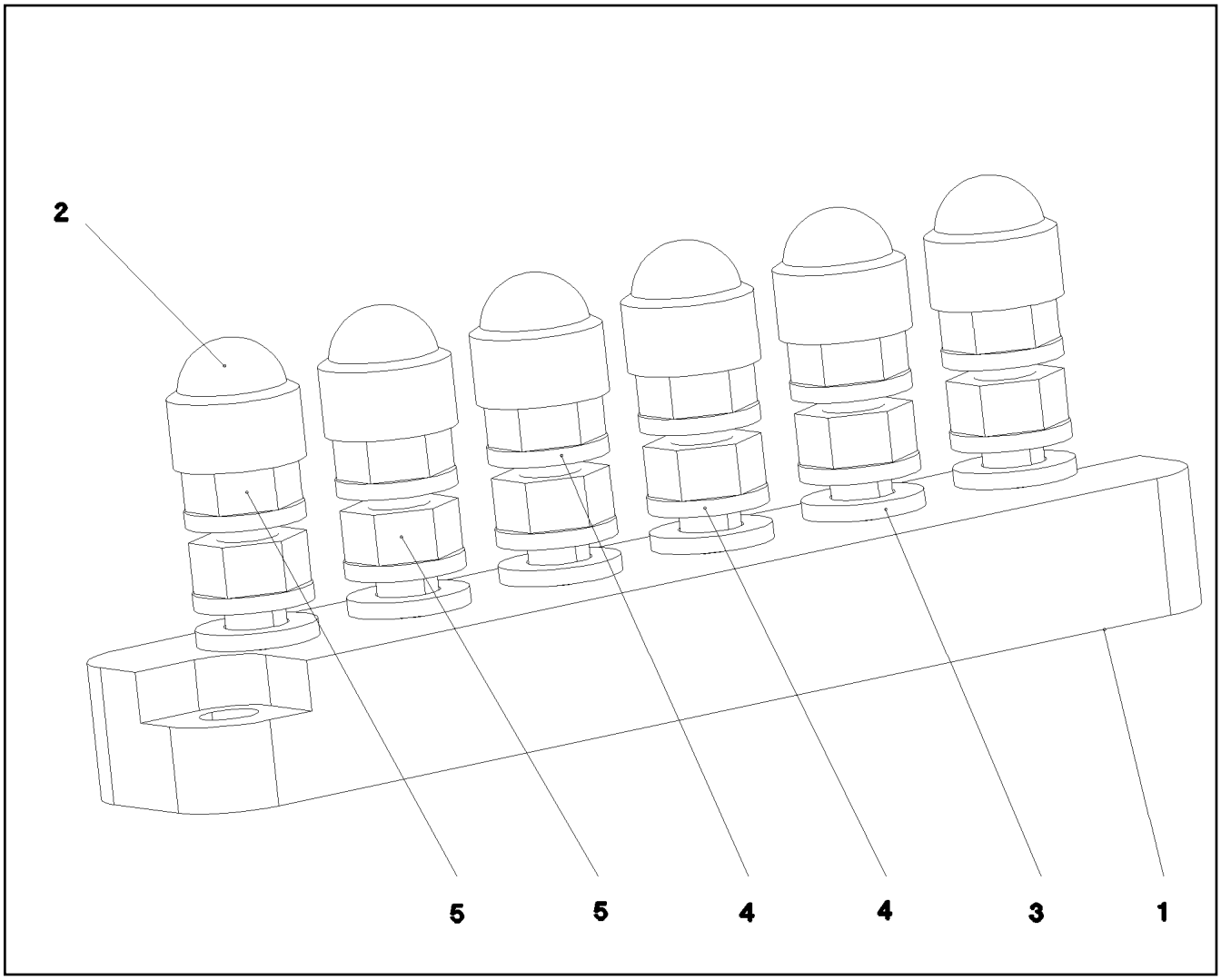

Pos.	Artikel	Menge	Bezeichnung	Description	Serie	K
1	60 44 124 08	1	KLEMMBRETT 6XM6	CLAMPING BOARD		
2	77 90 201 08	6	SCHUTZKAPPE	PROTECTING CAP		
3	42 00 009 01	6	SCHEIBE ISO 7089 6 200HV A3C	WASHER		
4	42 52 210 08	12	FAECHERSCHEIBE DIN 6798 J 6,4 A3C	SERRATED LOCK WASHER		
5	41 15 140 08	12	SECHSKANTMUTTER ISO 4032 M6 8 A2C	HEX NUT		

Pos.	Artikel	Menge	Bezeichnung	Description	Serie	K
1	77 25 699 08	1	SCHILD 6X107X297 G-ALSI12	SIGN		

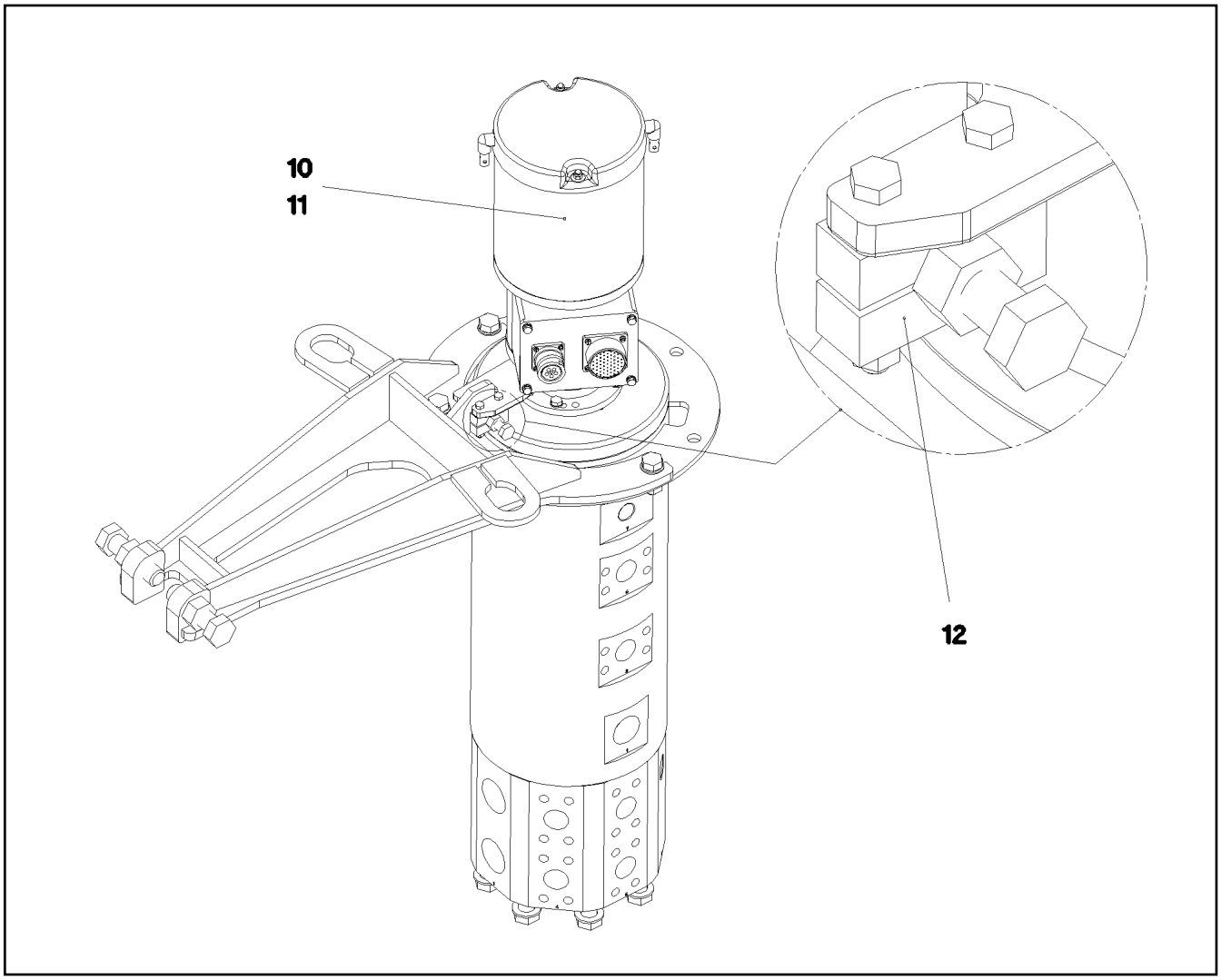

Pos.	Artikel	Menge	Bezeichnung	Description	Serie	K
10	69 09 010 08	1	SCHLEIFRINGUEBERTRAEGER 5/46X32/16A ⇨ 6 909 010 08 69 09 010 08	COLLECTING RING		
11	10 80 206 0	1	DREHGEBER 360° LSB PL:E SPF	ROTARY ENCODER		
12	28 81 762 08	1	PLATTE 15X30X50 PA6G	SHEET		

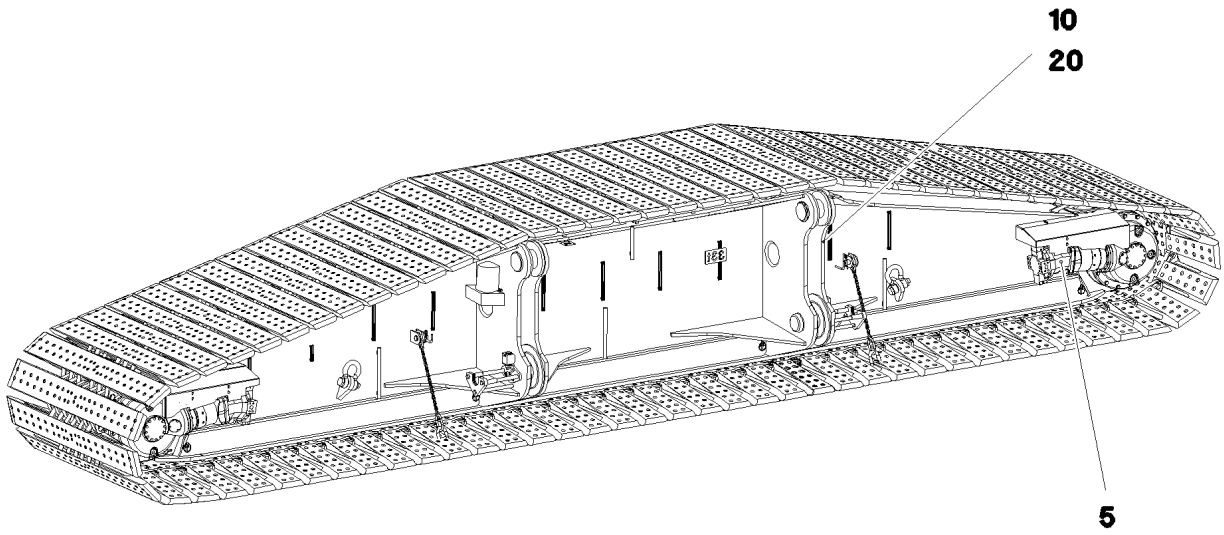

Pos.	Artikel	Menge	Bezeichnung	Description	Serie	K
5	11 00 319 3	2	NAEHERUNGSSCHALTER BERUEHRUNGS	PROXIMITY SWITCH		
10	96 48 703 08	1	KLEMMKASTEN KPL. S240 4X FAHRAN.	TERMINAL BOX CPL.		
			⇨ 1 920 417 96 48 703 08			
20	95 57 495 08	1	BLECH 4X165X225 S315MC FE//ZN20//C	PLATE		

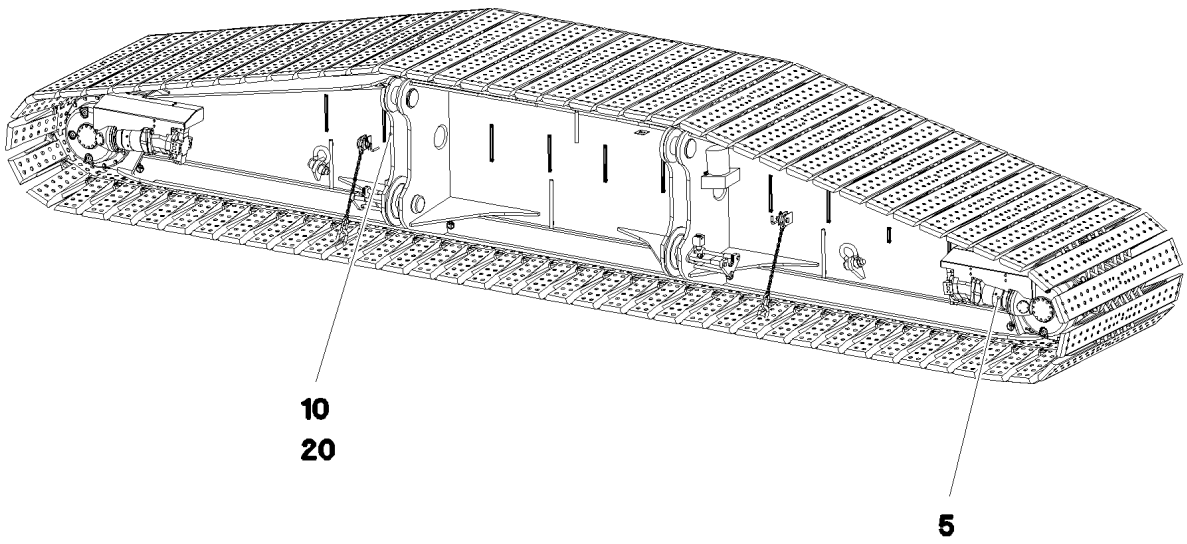

Pos.	Artikel	Menge	Bezeichnung	Description	Serie	K
5	11 00 319 3	2	NAEHERUNGSSCHALTER BERUEHRUNGS	PROXIMITY SWITCH		
10	96 48 707 08	1	KLEMMKASTEN KPL. S220 4X FAHRANT.	TERMINAL BOX CPL.		
			⇨ 1 920 403 96 48 707 08			
20	95 57 495 08	1	BLECH 4X165X225 S315MC FE//ZN20//C	PLATE		

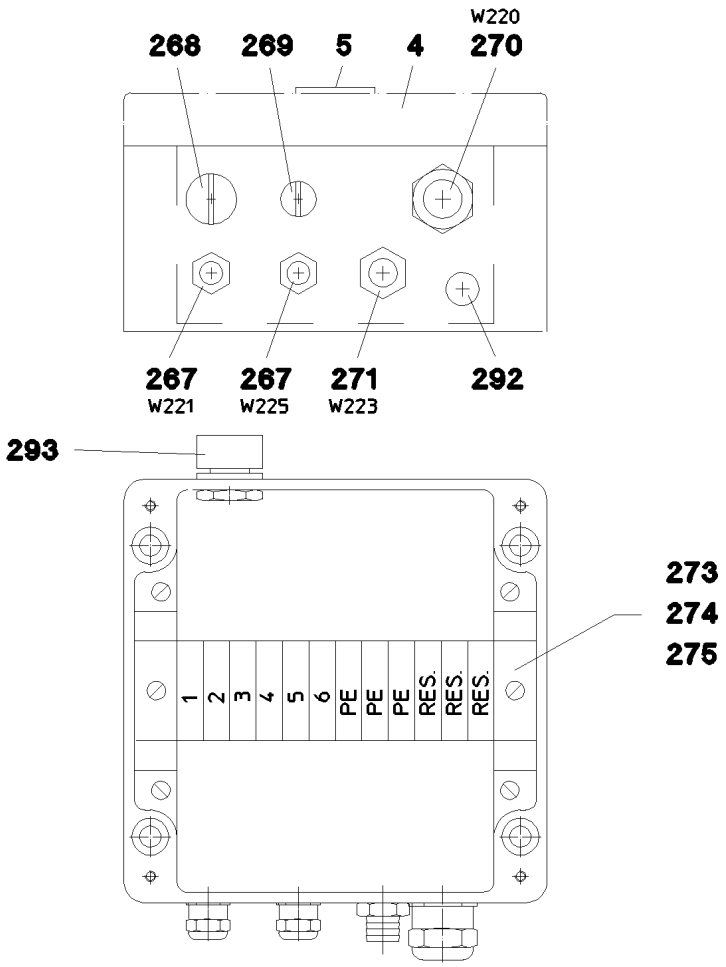

Pos.	Artikel	Menge	Bezeichnung	Description	Serie	K
1	96 49 121 08	1	KABELSTRANG W225	WIRING HARNESS		
2	96 48 749 08	1	KABELSTRANG W223	WIRING HARNESS		
3	96 48 750 08	1	KABELSTRANG W220	WIRING HARNESS		
4	97 14 073 08	1	LEERGEHAEUSE 160X160X90 AL	EMPTY CASING		
5	97 75 070 08	1	SCHILD S220 LEXAN	SIGN		
10	96 48 719 08	1	LEITUNG W221	LEAD		
267	60 24 241 08	2	KABELVERSCHRAUBUNG M16X1,5 MS	CABLE GLAND		
268	60 24 250 08	1	VERSCHLUSSSCHRAUBE M20X1,5 MS	SCREW PLUG		
269	60 24 249 08	1	VERSCHLUSSSCHRAUBE M16X1,5 MS	SCREW PLUG		
270	60 24 243 08	1	KABELVERSCHRAUBUNG M25x1,5 MS	CABLE GLAND		
271	60 24 414 08	1	SCHLAUCHVERSCHRAUBUNG M20X1,5 MS	HOSE UNION JOINT		
273	60 21 067 08	0.15	HUTSCHIENE 35X27X7,3X1	TOP HAT RAIL		
274	10 28 635 4	12	KLEMME 6,3/2,8X0,8MM²	TERMINAL/CLAMP		
275	60 27 417 08	6	KRAMPE	CRAMP		
292	60 25 012 08	1	ENTWAESSERUNGSSTOPFEN M12 PA6G	WATER DRAIN PLUG		
293	60 25 013 08	1	ENTLUEFTUNGSSCHRAUBE G1/2"X30 POL	VENTILATION SCREW		

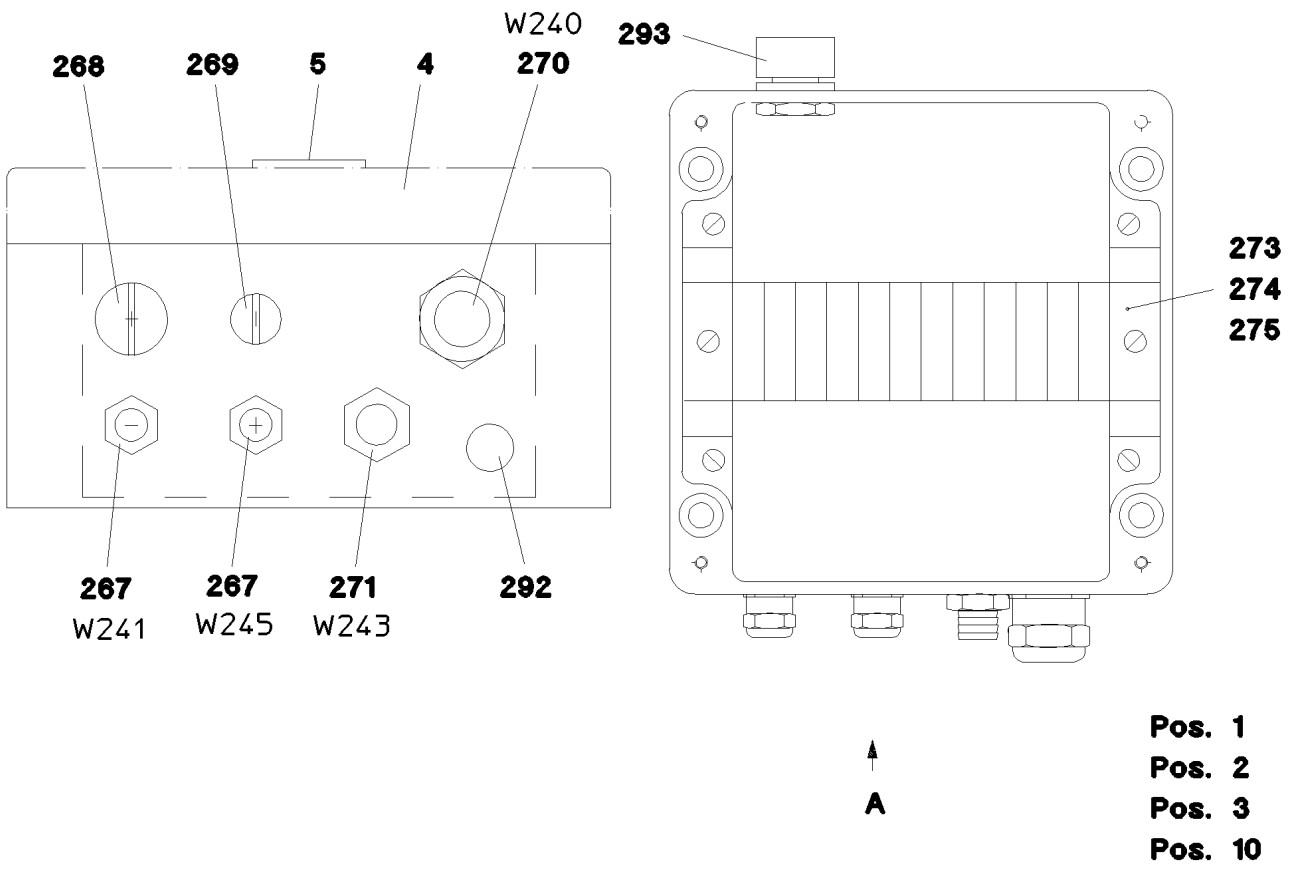

Pos.	Artikel	Menge	Bezeichnung	Description	Serie	K
1	96 49 120 08	1	KABELSTRANG W245	WIRING HARNESS		
2	96 48 747 08	1	KABELSTRANG W243	WIRING HARNESS		
3	96 48 748 08	1	KABELSTRANG W240	WIRING HARNESS		
4	97 14 073 08	1	LEERGEHAEUSE 160X160X90 AL	EMPTY CASING		
5	97 75 008 08	1	SCHILD S240 LEXAN	SIGN		
10	96 48 718 08	1	LEITUNG W241	LEAD		
267	60 24 241 08	2	KABELVERSCHRAUBUNG M16X1,5 MS	CABLE GLAND		
268	60 24 250 08	1	VERSCHLUSSSCHRAUBE M20X1,5 MS	SCREW PLUG		
269	60 24 249 08	1	VERSCHLUSSSCHRAUBE M16X1,5 MS	SCREW PLUG		
270	60 24 243 08	1	KABELVERSCHRAUBUNG M25x1,5 MS	CABLE GLAND		
271	60 24 414 08	1	SCHLAUCHVERSCHRAUBUNG M20X1,5 MS	HOSE UNION JOINT		
273	60 21 067 08	0.15	HUTSCHIENE 35X27X7,3X1	TOP HAT RAIL		
274	10 28 635 4	12	KLEMME 6,3/2,8X0,8MM²	TERMINAL/CLAMP		
275	60 27 417 08	6	KRAMPE	CRAMP		
292	60 25 012 08	1	ENTWAESSERUNGSSTOPFEN M12 PA6G	WATER DRAIN PLUG		
293	60 25 013 08	1	ENTLUEFTUNGSSCHRAUBE G1/2"X30 POL	VENTILATION SCREW		

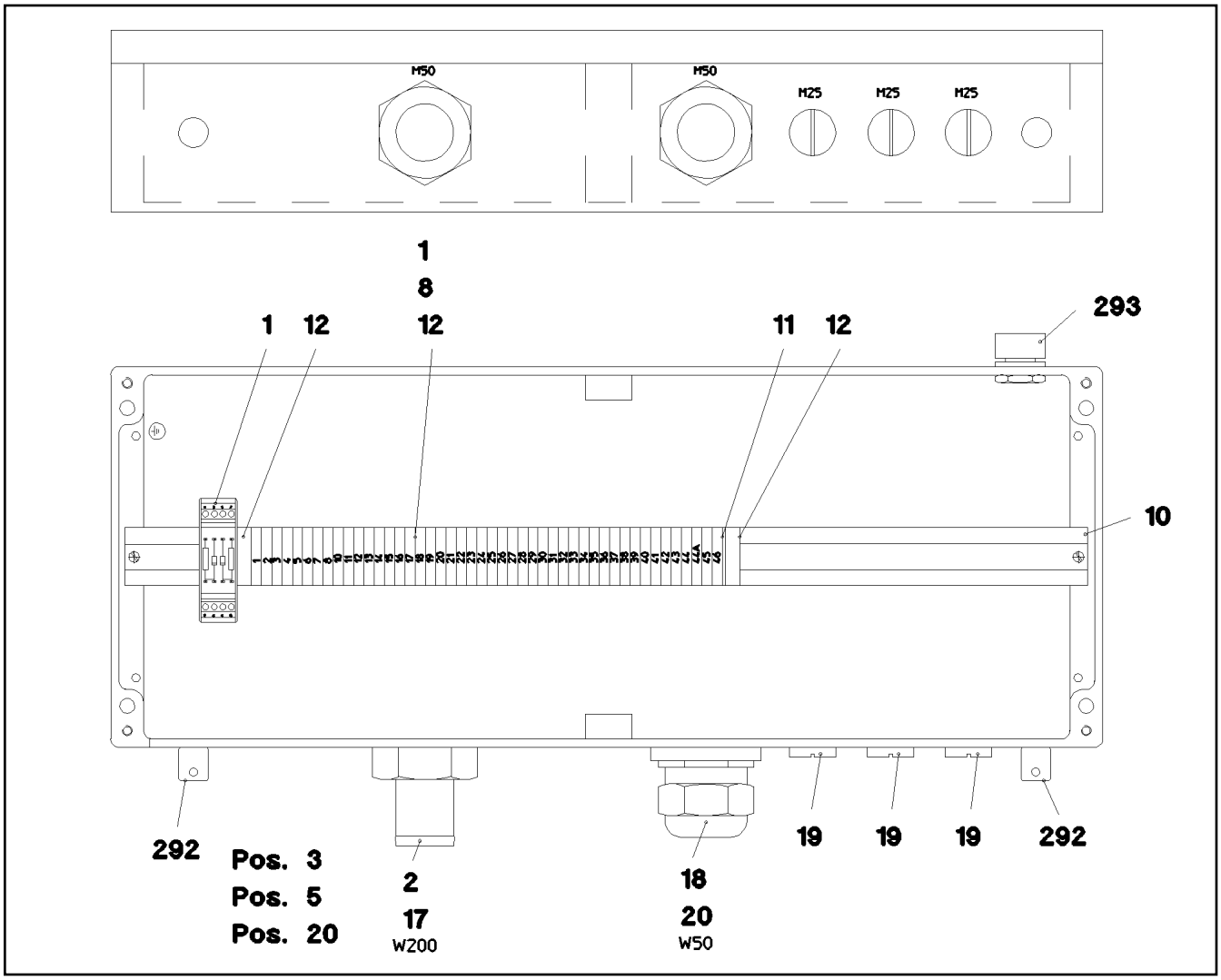

Pos.	Artikel	Menge	Bezeichnung	Description	Serie	K
1	96 48 693 08	1	DRAEHTE KLEMMKASTEN KPL. S200-B	WIRES TERMINAL BOX CPL.		
(2)	96 51 072 08	1	DRAEHTE VORM. S200-B	WIRES PRE-ASS.		
(501)	10 28 635 4	47	KLEMME 6,3/2,8X0,8MM²	TERMINAL/CLAMP		
(502)	96 48 302 08	1	BESTUECKUNGSMODUL 2	CUSTOM CIRCUIT MODULE 2		
2	96 48 688 08	1	KABELSTRANG W200	WIRING HARNESS		
3	97 13 661 08	1	LEERGEHAEUSE GEBOHRT 110X600X230 A	EMPTY CASING DRILLED		
5	97 74 996 08	1	SCHILD S200 LEXAN	SIGN		
10	60 21 067 08	0.585	HUTSCHIENE 35X27X7,3X1	TOP HAT RAIL		
11	10 28 635 3	1	DECKEL	COVER		
12	60 27 946 08	2	ENDWINKEL	END ANGLE		
17	60 24 413 08	1	SCHLAUCHVERSCHRAUBUNG M50X1,5 MS	HOSE UNION JOINT		
18	60 24 245 08	1	KABELVERSCHRAUBUNG M40X1,5 MS	CABLE GLAND		
19	60 24 251 08	3	VERSCHLUSSSCHRAUBE M25X1,5 MS	SCREW PLUG		
20	60 26 070 08	1	REDUKTION M50X1,5/M40X1,5 MS	REDUCTION		
261	60 32 003 08	10	KABELBINDER 3,6X150	CABLE TIE		
292	60 25 012 08	2	ENTWAESSERUNGSSTOPFEN M12 PA6G	WATER DRAIN PLUG		
293	60 25 013 08	1	ENTLUEFTUNGSSCHRAUBE G1/2"X30 POL	VENTILATION SCREW		

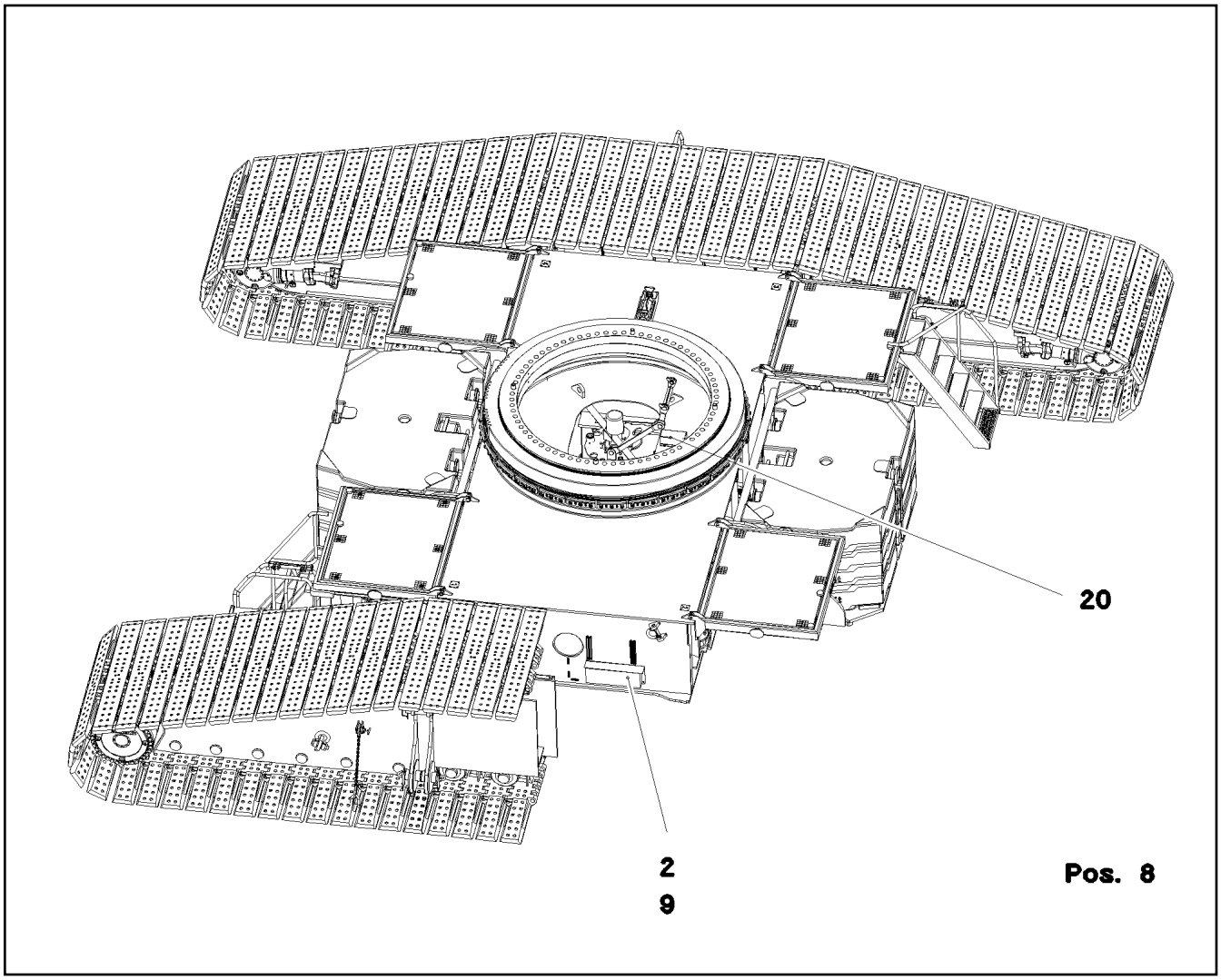

Pos.	Artikel	Menge	Bezeichnung	Description	Serie	K
2	96 48 687 08	1	KLEMMKASTEN KPL. S200 ⇨ 1 920 418 96 48 687 08	TERMINAL BOX CPL.		
8	97 04 309 08	2	BLECH 3x48x75 DC01 FE//ZN20//C	PLATE		
9	97 15 435 08	1	BLECH 4X680X383 S315MC	PLATE		
20	96 76 932 08	1	EL.GEBER U.ENDSCHALTER	EL.ADD-ON SET-LIMIT SWITCH		
(10)	11 00 119 4	1	NEIGUNGSGEBER +/-25° ALU SPF	INCLINATION SENSOR		

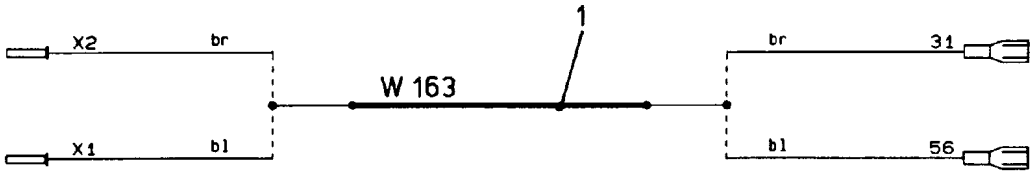

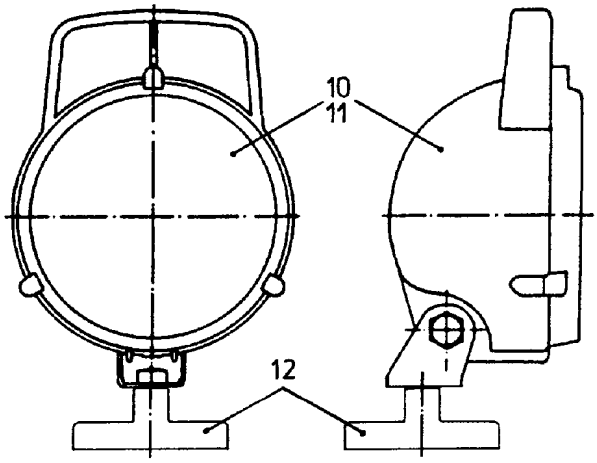

Pos.	Artikel	Menge	Bezeichnung	Description	Serie	K
1	92 69 930 08	1	LEITUNG W163	LEAD		
10	60 71 318 08	1	SCHEINWERFER 35W 12/24V	FLOODLIGHT		
11	60 70 091 08	1	GLUEHLAMPE 35W 24V	LIGHT BULB		
12	61 70 000 08	1	FLACHGREIFER FERRIT VERZ	FERRIMAGNET		

Pos.	Artikel	Menge	Bezeichnung	Description	Serie	K
4	96 67 647 08	1	HYDRAULIK MITTELTEIL M.QC ⇨ 1 970 101 96 67 647 08	HYDRAULIC EQUIPM.CENTER P		

LIEBHERR

HYDRAULIK MITTELTEIL
HYDRAULIC EQUIPM.CENTER PART

etk_de_en_074676_LR 1600 2

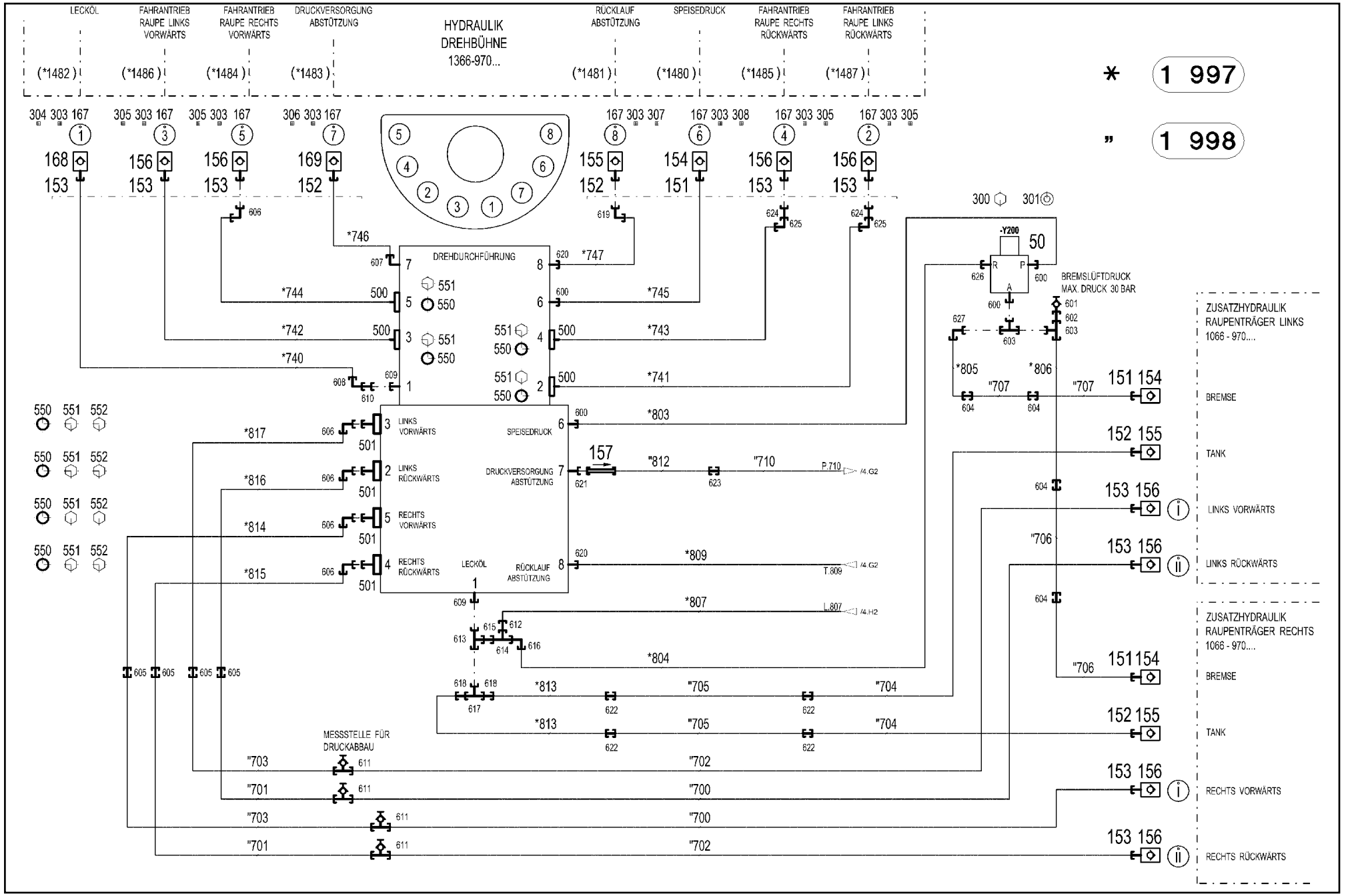

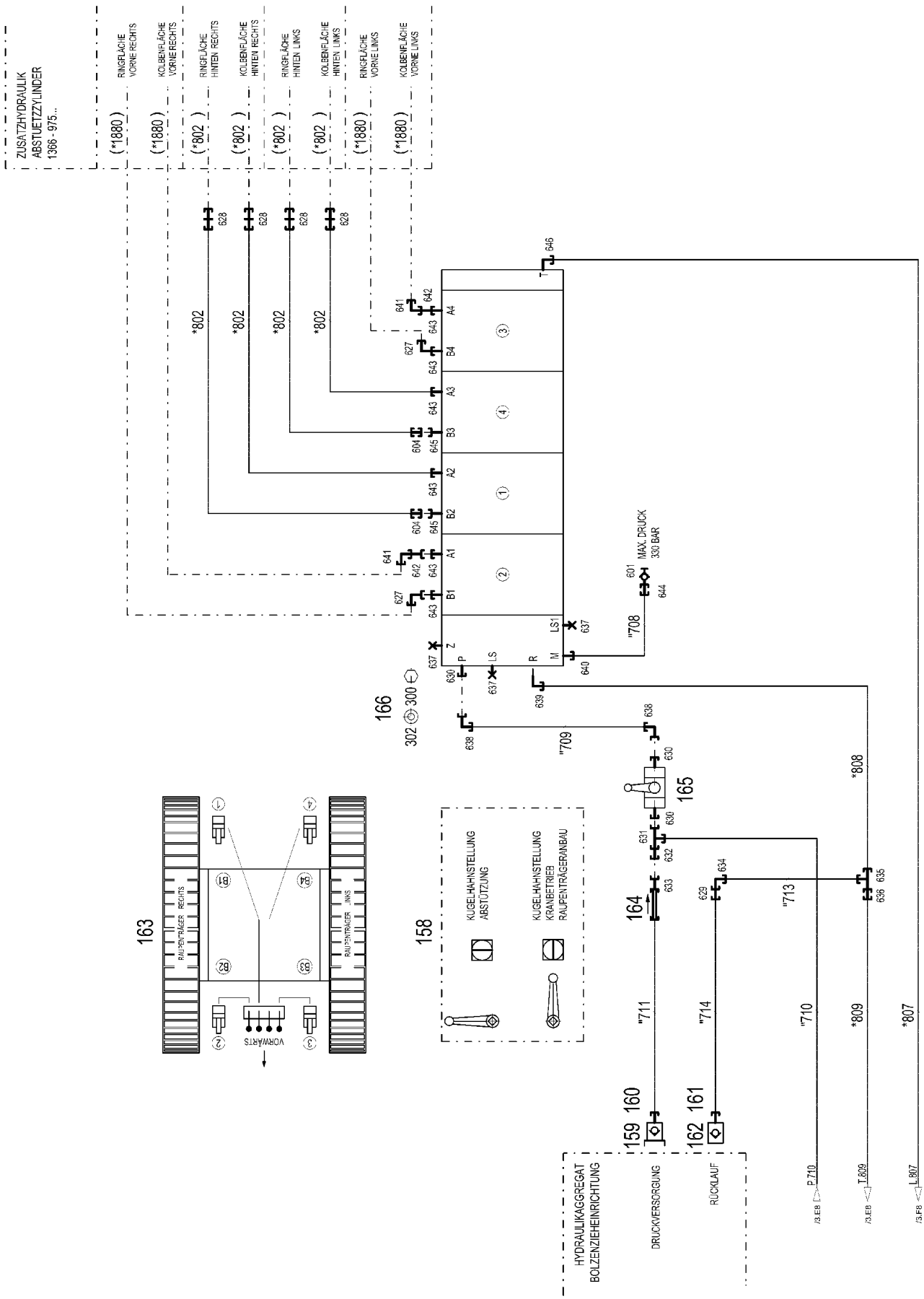

17.10.2014 074660 LIEBHERR	**etk_de_en_074676 _LR 1600 2** **HYDRAULIK MITTELTEIL** **HYDRAULIC EQUIPM.CENTER PART**	❑ 71 (2/4) ⇨ **1 970 101** **96 67 647 08**

Pos.	Artikel	Menge	Bezeichnung	Description	Serie	K
10	96 54 955 08	1	SCHLAUCHLEITUNGEN MITTELTEIL ⇨ 1 970 200 96 54 955 08	HOSE LINES CENTRE SECTION		
11	96 54 956 08	1	ROHRLEITUNGEN MITTELTEIL ⇨ 1 970 201 96 54 956 08	PIPELINES CENTER PART		
50	51 14 651 08	1	WEGEVENTIL 3/2-350BAR ⇨ 5 114 651 08 51 14 651 08	DIRECTIONAL CONTROL VALVE		
150	95 05 568 08	16	ANHAENGER 25X2 ALMG3 H111	TRAILER		
151	10 46 691 5	3	VERSCHLUSSMUTTER RD36X3 SPF	HEX CAP NUT		
152	10 46 691 6	4	VERSCHLUSSMUTTER RD54X4 SPF	HEX CAP NUT		
153	10 46 691 7	9	VERSCHLUSSMUTTER RD79X4 SPF	HEX CAP NUT		
154	51 15 059 08	3	KUPPLUNGSMUFFE B3 16-S	COUPLING SLEEVE		
(1)	57 10 819 08	1	DICHTSCHEIBE VITON	SHEET GASKET		
(2)	57 10 820 08	1	O-RING 20X2 FPM70	O-RING		
(3)	57 10 821 08	1	O-RING 26X1,5 FPM70	O-RING		
(4)	57 10 822 08	1	STUETZRING 20X23,5X1 PTFE	SUPPORTING RING		
(5)	57 10 823 08	1	MUTTER CR6-FREI	NUT		
155	51 15 010 08	3	KUPPLUNGSMUFFE B6 28-L	COUPLING SLEEVE		
156	51 15 122 08	8	KUPPLUNGSMUFFE B8 38-S	COUPLING SLEEVE		
157	51 04 121 08	1	RUECKSCHLAGVENTIL	NON-RETURN VALVE		
158	97 92 603 08	1	SCHILD 100X70X1 AL-BL	SIGN		
159	51 15 013 08	1	KUPPLUNGSSTECKER 12-S	COUPLING PLUG		
(1)	57 10 830 08	1	DICHTSCHEIBE VITON	SHEET GASKET		
(2)	57 10 826 08	1	O-RING 17X2 FPM70	O-RING		
(3)	57 10 828 08	1	STUETZRING 17,5X20,9X1 PTFE	SUPPORTING RING		
160	10 46 691 0	1	VERSCHLUSSSCHRAUBE RD32X3 SPF	SCREW PLUG		
161	10 46 691 4	1	VERSCHLUSSMUTTER RD32X3 SPF	HEX CAP NUT		
162	51 15 058 08	1	KUPPLUNGSMUFFE B2 12-L	COUPLING SLEEVE		
(1)	57 10 825 08	1	DICHTSCHEIBE VITON	SHEET GASKET		
(2)	57 10 826 08	1	O-RING 17X2 FPM70	O-RING		
(3)	57 10 827 08	1	O-RING 22X1,5 FPM70	O-RING		
(4)	57 10 828 08	1	STUETZRING 17,5X20,9X1 PTFE	SUPPORTING RING		
163	97 08 391 08	1	SCHILD	SIGN		
164	51 04 129 08	1	RUECKSCHLAGVENTIL	NON-RETURN VALVE		
165	51 06 923 08	1	KUGELHAHN BKH3/4" A3C	BALL VALVE		
166	10 49 047 0	1	WEGESCHIEBERBLOCK 350BAR SPF ⇨ X10490470 10 49 047 0	SLIDE VALVE BLOCK		
168	51 15 184 08	1	KUPPLUNGSMUFFE B8 35-L	COUPLING SLEEVE		
169	51 15 007 08	1	KUPPLUNGSMUFFE B6 20-S	COUPLING SLEEVE		
300	40 65 136	6	SECHSKANTSCHRAUBE ISO 4017 M8X12 8.	HEX SCREW		
301	42 40 007 08	2	FEDERRING DIN 127 A 8 FST A2C	CIRCLIP		
302	42 00 012 01	4	SCHEIBE ISO 7089 8 200HV A3C	WASHER		
303	70 42 141 08	8	SCHLUESSELRING 25 EDELSTAHL	KEY RING		
304	71 01 076 08	1	DICHTRING DIN 7603 A 48X55X2 CU	SEALING RING		
305	71 01 077 08	6	DICHTRING DIN 7603 A 52X60X2,5 CU	SEALING RING		
306	71 01 022	1	DICHTRING DIN 7603 A33X39X2 CU	SEALING RING		
307	71 01 072 08	3	DICHTRING DIN 7603 A 38X44X2 CU	SEALING RING		
308	71 01 059 08	3	DICHTRING DIN 7603 A 27X32X2 CU	SEALING RING		
500	51 05 866 08	8	FLANSCHHAELFTE A3P	FLANGE HALF		
501	51 15 178 08	4	FLANSCHSTUTZEN 38S	FLANGE STUB PIPE		
550	51 05 867 08	8	O-RING ARP 568 37,69X3,53 NBR90	O-RING		
551	40 42 152 08	28	ZYLINDERSCHRAUBE DIN 912 M14X45 8.8	SOCKET HEAD SCREW		
552	40 65 145 01	4	SECHSKANTSCHRAUBE ISO 4017 M14X45	HEX SCREW		
600	47 10 332 08	4	VERSCHRAUBUNG XGE16-SR-ED A3P	FLANGE JOINT		
601	47 56 015 08	2	MESSANSCHLUSS BMA3 6S	TEST POINT FITTING		
602	47 54 331 08	1	VERSCHRAUBUNG REDSD16/6-S CFX	FLANGE JOINT		
603	48 24 315 14	2	VERSCHRAUBUNG ISO 8434 ET 16S CR6-F	FLANGE JOINT		
604	47 00 327 08	6	VERSCHRAUBUNG XG16-S A3P	FLANGE JOINT		
605	47 00 331 08	4	VERSCHRAUBUNG XG38-S A3P	FLANGE JOINT		
606	47 25 318 08	5	VERSCHRAUBUNG EWSD38-S A3P	FLANGE JOINT		
607	47 32 314 08	1	VERSCHRAUBUNG RSWS20-SR-WD A3P	FLANGE JOINT		

Pos.	Artikel	Menge	Bezeichnung	Description	Serie	K
(1)	76 19 656	1	DICHTRING KDS27X 27,3X38	SEALING RING		
608	48 25 309 14	1	VERSCHRAUBUNG ISO 8434 EW 35L CR6-F	FLANGE JOINT		
609	47 10 347 08	2	VERSCHRAUBUNG XGE42-LR-ED A3P	FLANGE JOINT		
610	47 54 367 08	1	VERSCHRAUBUNG REDSD42/35-L A3P	FLANGE JOINT		
611	47 56 034 08	4	MESSANSCHLUSS GMA3 38S CR6-FREI SP	TEST POINT FITTING		
612	47 54 303 08	1	VERSCHRAUBUNG REDSD18/10-L A3P	FLANGE JOINT		
613	73 67 986	1	VERSCHRAUBUNG EL 42L CR6-FREI	FLANGE JOINT		
614	24 71 285 02	1	VERSCHRAUBUNG EL 18L CR6-FREI	FLANGE JOINT		
615	47 54 317 08	1	VERSCHRAUBUNG RED 42/18L CR6-FREI	FLANGE JOINT		
616	24 71 083 02	1	VERSCHRAUBUNG EW 18L M26X1,5 CR6-F	FLANGE JOINT		
617	48 24 311 14	1	VERSCHRAUBUNG ISO 8434 ET 42L CR6-F	FLANGE JOINT		
618	47 54 313 08	2	VERSCHRAUBUNG REDSDN42/28-L CR6-F	FLANGE JOINT		
619	76 17 494	1	VERSCHRAUBUNG EW 28L CR6-FREI	FLANGE JOINT		
620	47 10 316 08	2	VERSCHRAUBUNG XGE28-LR-ED A3P	FLANGE JOINT		
621	47 19 007 08	1	VERSCHRAUBUNG EGESD20-SR-WD A3P	FLANGE JOINT		
622	47 00 308 08	4	VERSCHRAUBUNG XG28-L A3P	FLANGE JOINT		
623	47 00 328 08	1	VERSCHRAUBUNG XG20-S A3P	FLANGE JOINT		
624	47 00 107 08	2	VERSCHRAUBUNG SNV38-S A3P	FLANGE JOINT		
625	47 02 334 08	2	VERSCHRAUBUNG XW38-S A3P	FLANGE JOINT		
626	47 10 312 08	1	VERSCHRAUBUNG XGE18-LR-ED A3P	FLANGE JOINT		
627	76 17 460	3	VERSCHRAUBUNG EW 16S CR6-FREI	FLANGE JOINT		
628	47 40 326 08	4	VERSCHRAUBUNG XSV16-S A3P	FLANGE JOINT		
629	47 54 361 08	1	VERSCHRAUBUNG REDSD22/12-L A3P	FLANGE JOINT		
630	47 10 334 08	3	VERSCHRAUBUNG XGE20-SR-ED A3P	FLANGE JOINT		
631	74 07 107	1	VERSCHRAUBUNG EL 20S CR6-FREI	FLANGE JOINT		
632	47 54 348 08	1	VERSCHRAUBUNG REDSD20/12-S A3P	FLANGE JOINT		
633	47 00 103 08	1	VERSCHRAUBUNG SNV12-S A3P	FLANGE JOINT		
634	47 02 307 08	1	VERSCHRAUBUNG XW22-L A3P	FLANGE JOINT		
635	24 71 386 02	1	VERSCHRAUBUNG EL 22L CR6-FREI	FLANGE JOINT		
636	47 50 318 08	1	VERSCHRAUBUNG XGR28/22-L A3P	FLANGE JOINT		
637	47 77 040 08	3	BLINDSTOPFEN VSTI1/4"ED A3P	STOPPER PLUG		
638	74 07 108	2	VERSCHRAUBUNG EW 20S CR6-FREI	FLANGE JOINT		
639	47 33 002 08	1	VERSCHRAUBUNG RSWS22-LR-WD A3P	FLANGE JOINT		
640	47 10 321 08	1	VERSCHRAUBUNG XGE6-SR-ED A3P	FLANGE JOINT		
641	47 02 326 08	2	VERSCHRAUBUNG W 16S A3C	FLANGE JOINT		
642	47 00 108 08	2	VERSCHRAUBUNG SNV16-S A3P	FLANGE JOINT		
643	47 10 331 08	6	VERSCHRAUBUNG XGE16-SR-ED3/4" A3P	FLANGE JOINT		
644	47 00 310 08	1	VERSCHRAUBUNG XG6-S A3P	FLANGE JOINT		
645	47 19 019 08	2	VERSCHRAUBUNG EGESD16-SR-WD A3P	FLANGE JOINT		
646	47 32 305 08	1	VERSCHRAUBUNG RSWS10-LR-WD A3P	FLANGE JOINT		

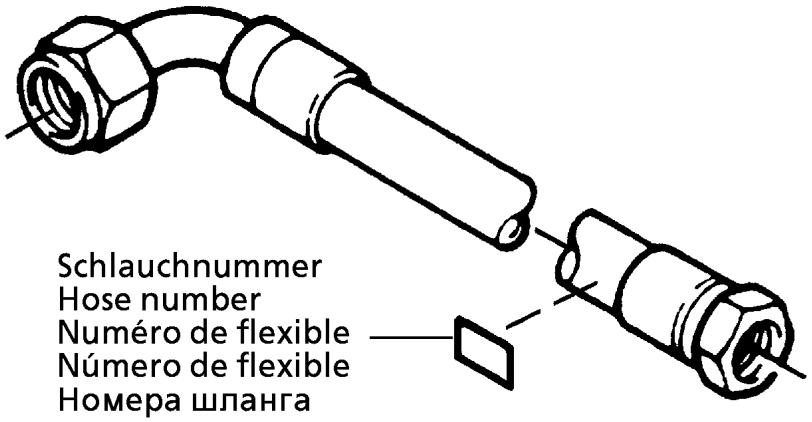

Die Schlauchnummern auf den Schläuchen entsprechen den Positionen in der Schlauchliste.

The hose numbers from the hoses are in accordance with the items in the hose list.

Les numéros indiqués sur les flexibles correspondent aux repères de la nomenclature des flexibles.

Los números indicados en los flexibles corresponden a las posiciones de la lista de flexibles.

Нанесенные на шлангах номера соответствуют позициям в перечне.

Pos.	Artikel	Menge	Bezeichnung	Description	Serie	K
1	60 27 601 08	5	BEZEICHNUNGSSCHILD 25,4X101,6	NAME PLATE		
2	60 27 603 08	21	BEZEICHNUNGSSCHILD 25,4X165,1	NAME PLATE		
740	92 93 381 08	1	SCHLAUCH KPL. 1SN 1,55M	HOSE CPL.		
741	96 52 049 08	1	SCHLAUCH KPL. BRIDGE. 0.91M	HOSE CPL.		
742	96 36 000 08	1	SCHLAUCH KPL. BRIDGE. 1.78M	HOSE CPL.		
743	96 52 049 08	1	SCHLAUCH KPL. BRIDGE. 0.91M	HOSE CPL.		
744	96 49 545 08	1	SCHLAUCH KPL. BRIDGE. 1.88M	HOSE CPL.		
745	92 87 505 08	1	SCHLAUCH KPL. 2TE 0,48M	HOSE CPL.		
746	92 40 956 08	1	SCHLAUCH KPL. 2755 1,3M	HOSE CPL.		
747	92 15 736 08	1	SCHLAUCH KPL. 1SN 0,2M	HOSE CPL.		
802	96 20 654 08	4	SCHLAUCH KPL. 2755 3,4M	HOSE CPL.		
803	92 76 977 08	1	SCHLAUCH KPL. 2TE 1,3M	HOSE CPL.		
804	92 60 465 08	1	SCHLAUCH KPL. 2TE 1,3M	HOSE CPL.		
805	96 49 535 08	1	SCHLAUCH KPL. 2TE 0,4M	HOSE CPL.		
806	92 76 750 08	1	SCHLAUCH KPL. 2TE 1,85M	HOSE CPL.		
807	92 63 791 08	1	SCHLAUCH KPL. 1SC 0,96M	HOSE CPL.		
808	92 96 106 08	1	SCHLAUCH KPL. 2TE 0,52M	HOSE CPL.		
809	92 66 115 08	1	SCHLAUCH KPL. 1SN 2,1M	HOSE CPL.		
812	92 18 746 08	1	SCHLAUCH KPL. 2755 2,2M	HOSE CPL.		
813	92 97 467 08	2	SCHLAUCH KPL. 1SN 1,0M	HOSE CPL.		
814	96 49 546 08	1	SCHLAUCH KPL. BRIDGE. 1.02M	HOSE CPL.		
815	96 49 547 08	1	SCHLAUCH KPL. GH466 1,36M	HOSE CPL.		
816	96 44 763 08	1	SCHLAUCH KPL. BRIDGE. 0.80M	HOSE CPL.		
817	96 49 548 08	1	SCHLAUCH KPL. BRIDGE. 1.14M	HOSE CPL.		

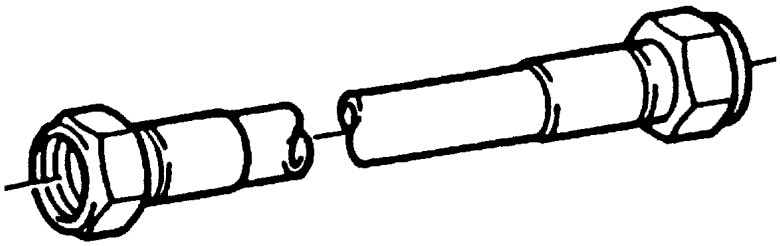

Die Positionsnummern der Rohre auf den Bildtafeln entsprechen den Positionen in der Rohrliste.

The pipe numbers from the illustrations are in accordance with the items in the pipe list.

Les numéros des tuyaux sur les illustrations correspondent aux repères de la nomenclature des tuyaux.

Los números de tubos en las ilustraciones corresponden a las posiciones de la lista de tubos.

Номера позиций труб на изображениях соответствуют позициям в перечне труб.

Pos.	Artikel	Menge	Bezeichnung	Description	Serie	K
700	96 48 922 08	2	ROHR KPL. 38X4X1049	PIPE COMPL.		
701	96 48 923 08	2	ROHR KPL. 38X4X2779	PIPE COMPL.		
702	96 48 924 08	2	ROHR KPL. 38X4X1050	PIPE COMPL.		
703	96 48 925 08	2	ROHR KPL. 38X4X2783	PIPE COMPL.		
704	96 48 926 08	2	ROHR KPL. 28X2X946	PIPE COMPL.		
705	96 48 927 08	2	ROHR KPL. 28X2X2882	PIPE COMPL.		
706	96 48 931 08	2	ROHR KPL. 16X2X1058	PIPE COMPL.		
707	96 48 932 08	2	ROHR KPL. 16X2X2894	PIPE COMPL.		
708	96 48 933 08	1	ROHR KPL. 6X1X216	PIPE COMPL.		
709	96 48 934 08	1	ROHR KPL. 20X2,5X302	PIPE COMPL.		
710	96 48 935 08	1	ROHR KPL. 20X2,5X1072	PIPE COMPL.		
711	96 48 936 08	1	ROHR KPL. 12X1,5X596	PIPE COMPL.		
713	96 48 938 08	1	ROHR KPL. 22X2,5X904	PIPE COMPL.		
714	96 48 939 08	1	ROHR KPL. 12X1,5X451	PIPE COMPL.		

Pos.	Artikel	Menge	Bezeichnung	Description	Serie	K
4	96 67 665 08	1	ZUSATZHYDR.RAUPENTRAEGER 2 AN. LI ⇨ 1 972 252 96 67 665 08	AUX.HYDR.CR.TRACK CARR.2 M		

Pos.	Artikel	Menge	Bezeichnung	Description	Serie	K
4	96 67 664 08	1	ZUSATZHYDR.RAUPENTRAEGER 2 AN. REC	AUX.HYDR.CR.TRACK CARR.2 M		
			⇨ 1 972 253 96 67 664 08			

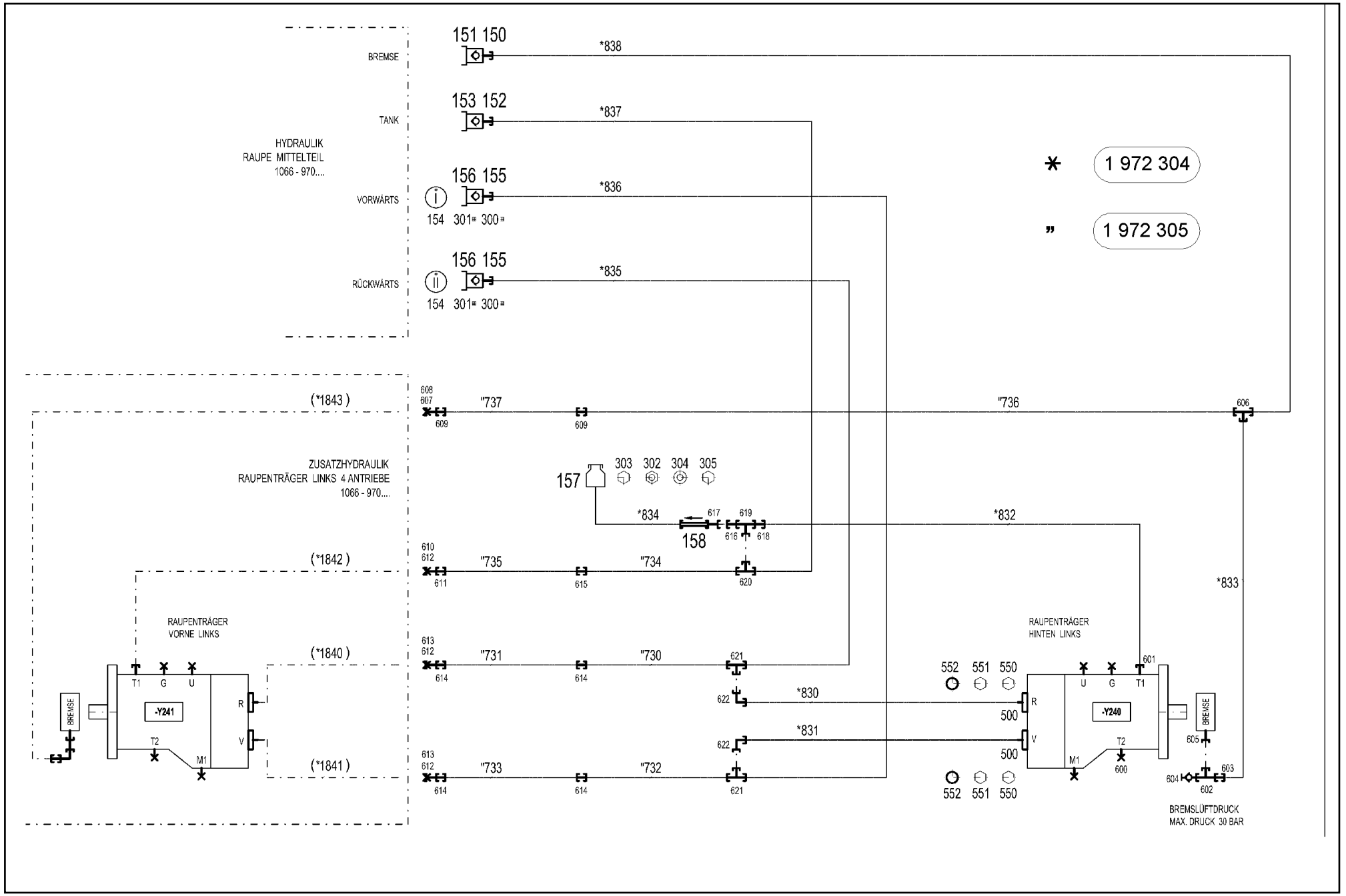
BREMSE
TANK
HYDRAULIK
RAUPE MITTELTEIL
1066 - 970....
VORWÄRTS
RÜCKWÄRTS
151 150
153 152
156 155
154 301 300
*838
*837
*836
*835
* 1 972 304
" 1 972 305
(*1843)
(*1842)
(*1840)
(*1841)
ZUSATZHYDRAULIK
RAUPENTRÄGER LINKS 4 ANTRIEBE
1066 - 970....
RAUPENTRÄGER
VORNE LINKS
RAUPENTRÄGER
HINTEN LINKS
157
158
303 302 304 305
"737
"736
"735
"734
"731
"730
"733
"732
*834
*832
*833
*830
*831
-Y241
-Y240
T1 G U
T2 M1
R V
BREMSE
552 551 550
500
BREMSLÜFTDRUCK
MAX. DRUCK 30 BAR

Pos.	Artikel	Menge	Bezeichnung	Description	Serie	K
10	96 54 953 08	1	SCHLAUCHLEITUNGEN RAUPE 2.ANTR ⇨ 1 972 304 96 54 953 08	HOSE LINES CRAWLER 2 DRIVE		
11	91 60 351 08	1	ROHRLEITUNGEN RAUPENTRAEGER ⇨ 1 972 305 91 60 351 08	PIPELINES CRAWL.TRACK CA		
150	10 46 691 1	1	VERSCHLUSSSCHRAUBE RD36X3 SPF	SCREW PLUG		
151	51 15 086 08	1	KUPPLUNGSSTECKER B3 16-S	COUPLING PLUG		
(1)	57 10 824 08	1	DICHTSCHEIBE VITON	SHEET GASKET		
(2)	57 10 820 08	1	O-RING 20X2 FPM70	O-RING		
(3)	57 10 822 08	1	STUETZRING 20X23,5X1 PTFE	SUPPORTING RING		
152	10 46 691 2	1	VERSCHLUSSSCHRAUBE RD54X4 SPF	SCREW PLUG		
153	51 15 011 08	1	KUPPLUNGSSTECKER B6 28-L	COUPLING PLUG		
154	95 05 568 08	2	ANHAENGER 25X2 ALMG3 H111	TRAILER		
155	10 46 691 3	2	VERSCHLUSSSCHRAUBE RD79X4 SPF	SCREW PLUG		
156	51 15 123 08	2	KUPPLUNGSSTECKER B8 38-S	COUPLING PLUG		
157	50 28 073 08	1	AUSGLEICHSBEHAELTER 0,2L POLYETHY	EQUALIZING RESERVOIR		
(1)	11 63 212 5	1	BEHAELTERVERSCHRAUBUNG	CONTAINER SCREW JOINT		
158	51 14 815 08	1	RUECKSCHLAGVENTIL pmax10BAR	NON-RETURN VALVE		
300	71 01 077 08	2	DICHTRING DIN 7603 A 52X60X2,5 CU	SEALING RING		
301	70 42 141 08	2	SCHLUESSELRING 25 EDELSTAHL	KEY RING		
302	41 15 140 08	2	SECHSKANTMUTTER ISO 4032 M6 8 A2C	HEX NUT		
303	49 00 605	2	SECHSKANTSCHRAUBE ISO 4017 M6X12 8.	HEX SCREW		
304	42 00 009 01	2	SCHEIBE ISO 7089 6 200HV A3C	WASHER		
305	10 41 285 4	4	LINSENFLACHKOPFSCHRAUBE AEHNL.ISO	OVAL HEAD FLAT SCREW		
500	51 05 866 08	4	FLANSCHHAELFTE A3P	FLANGE HALF		
550	40 65 145 01	4	SECHSKANTSCHRAUBE ISO 4017 M14X45	HEX SCREW		
551	40 42 152 08	4	ZYLINDERSCHRAUBE DIN 912 M14X45 8.8	SOCKET HEAD SCREW		
552	51 05 867 08	2	O-RING ARP 568 37,69X3,53 NBR90	O-RING		
600	47 77 051 08	1	STOPFEN VSTIM18X1,5ED A3P	STOP PLUG		
601	47 10 313 08	1	VERSCHRAUBUNG XGE22-LM-ED M26X1,5	FLANGE JOINT		
602	47 20 323 08	1	VERSCHRAUBUNG ELSD6-L CFX	FLANGE JOINT		
603	47 50 303 08	1	VERSCHRAUBUNG GR 15/6L CR6-FREI	FLANGE JOINT		
604	47 56 014 08	1	MESSANSCHLUSS BMA3 6L	TEST POINT FITTING		
605	47 19 020 08	1	VERSCHRAUBUNG EGESD6-LM-WD A3P	FLANGE JOINT		
606	47 04 325 08	1	VERSCHRAUBUNG T 16S CR6-FREI	FLANGE JOINT		
607	47 74 006 08	1	UEBERWURFMUTTER DIN 3870 AS16 A3P	BOX NUT		
608	47 77 011 08	1	VERSCHRAUBUNG BUZ 16S CR6-FREI	FLANGE JOINT		
609	47 00 327 08	2	VERSCHRAUBUNG XG16-S A3P	FLANGE JOINT		
610	47 77 002 08	1	VERSCHRAUBUNG BUZ 22L CR6-FREI	FLANGE JOINT		
611	47 50 318 08	1	VERSCHRAUBUNG XGR28/22-L A3P	FLANGE JOINT		
612	47 74 026 08	3	UEBERWURFMUTTER DIN 3870 AL22 A3P	BOX NUT		
613	47 77 018 08	2	VERSCHRAUBUNG BUZ 38S CR6-FREI	FLANGE JOINT		
614	47 00 331 08	4	VERSCHRAUBUNG XG38-S A3P	FLANGE JOINT		
615	47 00 308 08	1	VERSCHRAUBUNG XG28-L A3P	FLANGE JOINT		
616	47 54 357 08	1	VERSCHRAUBUNG REDSDN28/12-L A3P	FLANGE JOINT		
617	47 00 113 08	1	VERSCHRAUBUNG SNV12-L A3P	FLANGE JOINT		
618	47 54 305 08	1	VERSCHRAUBUNG REDSD28/22-L A3P	FLANGE JOINT		
619	74 07 122	1	VERSCHRAUBUNG ET 28L CR6-FREI	FLANGE JOINT		
620	47 04 308 08	1	VERSCHRAUBUNG T 28L A3C	FLANGE JOINT		
621	47 04 330 08	2	VERSCHRAUBUNG XT38-S A3P	FLANGE JOINT		
622	47 25 318 08	2	VERSCHRAUBUNG EWSD38-S A3P	FLANGE JOINT		

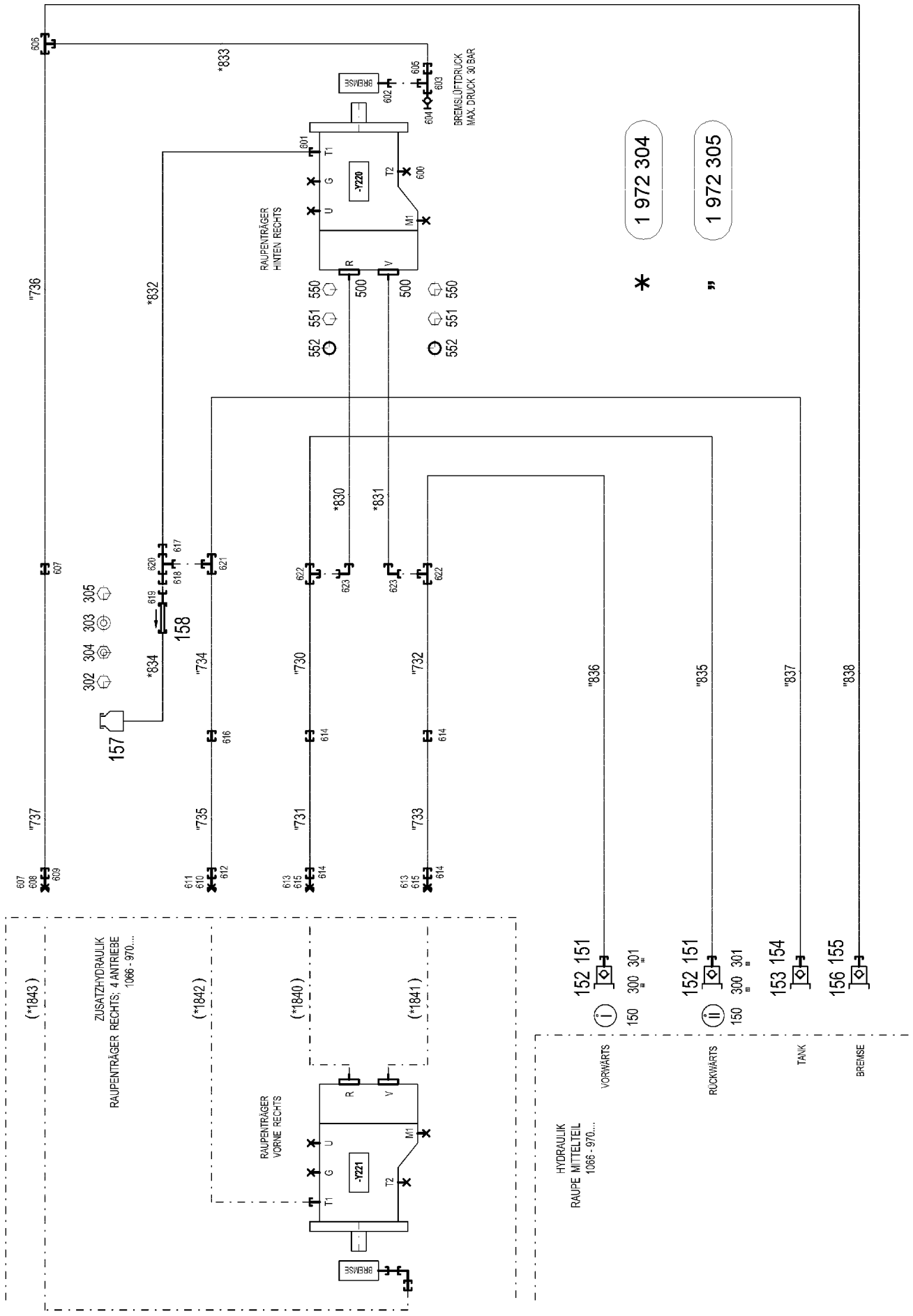
ZUSATZHYDRAULIK
RAUPENTRÄGER RECHTS; 4 ANTRIEBE
1066 - 970....
RAUPENTRÄGER
HINTEN RECHTS
RAUPENTRÄGER
VORNE RECHTS
HYDRAULIK
RAUPE MITTELTEIL
1066 - 970....
BREMSLÜFTDRUCK
MAX. DRUCK 30 BAR
VORWÄRTS
RÜCKWÄRTS
TANK
BREMSE
1 972 304
1 972 305

Pos.	Artikel	Menge	Bezeichnung	Description	Serie	K
10	96 54 953 08	1	SCHLAUCHLEITUNGEN RAUPE 2.ANTR ⇨ 1 972 304 96 54 953 08	HOSE LINES CRAWLER 2 DRIVE		
11	91 60 351 08	1	ROHRLEITUNGEN RAUPENTRAEGER ⇨ 1 972 305 91 60 351 08	PIPELINES CRAWL.TRACK CA		
150	95 05 568 08	2	ANHAENGER 25X2 ALMG3 H111	TRAILER		
151	10 46 691 3	2	VERSCHLUSSSCHRAUBE RD79X4 SPF	SCREW PLUG		
152	51 15 123 08	2	KUPPLUNGSSTECKER B8 38-S	COUPLING PLUG		
153	51 15 011 08	1	KUPPLUNGSSTECKER B6 28-L	COUPLING PLUG		
154	10 46 691 2	1	VERSCHLUSSSCHRAUBE RD54X4 SPF	SCREW PLUG		
155	10 46 691 1	1	VERSCHLUSSSCHRAUBE RD36X3 SPF	SCREW PLUG		
156	51 15 086 08	1	KUPPLUNGSSTECKER B3 16-S	COUPLING PLUG		
157	50 28 073 08	1	AUSGLEICHSBEHAELTER 0,2L POLYETHY	EQUALIZING RESERVOIR		
158	51 14 815 08	1	RUECKSCHLAGVENTIL pmax10BAR	NON-RETURN VALVE		
300	70 42 141 08	2	SCHLUESSELRING 25 EDELSTAHL	KEY RING		
301	71 01 077 08	2	DICHTRING DIN 7603 A 52X60X2,5 CU	SEALING RING		
302	49 00 605	2	SECHSKANTSCHRAUBE ISO 4017 M6X12 8.	HEX SCREW		
303	42 00 009 01	2	SCHEIBE ISO 7089 6 200HV A3C	WASHER		
304	41 15 140 08	2	SECHSKANTMUTTER ISO 4032 M6 8 A2C	HEX NUT		
305	10 41 285 4	4	LINSENFLACHKOPFSCHRAUBE AEHNL.ISO	OVAL HEAD FLAT SCREW		
500	51 05 866 08	4	FLANSCHHAELFTE A3P	FLANGE HALF		
550	40 65 145 01	4	SECHSKANTSCHRAUBE ISO 4017 M14X45	HEX SCREW		
551	40 42 152 08	4	ZYLINDERSCHRAUBE DIN 912 M14X45 8.8	SOCKET HEAD SCREW		
552	51 05 867 08	2	O-RING ARP 568 37,69X3,53 NBR90	O-RING		
600	47 77 051 08	1	STOPFEN VSTIM18X1,5ED A3P	STOP PLUG		
601	47 10 313 08	1	VERSCHRAUBUNG XGE22-LM-ED M26X1,5	FLANGE JOINT		
602	47 19 020 08	1	VERSCHRAUBUNG EGESD6-LM-WD A3P	FLANGE JOINT		
603	47 20 323 08	1	VERSCHRAUBUNG ELSD6-L CFX	FLANGE JOINT		
604	47 56 014 08	1	MESSANSCHLUSS BMA3 6L	TEST POINT FITTING		
605	47 50 303 08	1	VERSCHRAUBUNG GR 15/6L CR6-FREI	FLANGE JOINT		
606	47 04 325 08	1	VERSCHRAUBUNG T 16S CR6-FREI	FLANGE JOINT		
607	47 00 327 08	2	VERSCHRAUBUNG XG16-S A3P	FLANGE JOINT		
608	47 74 006 08	1	UEBERWURFMUTTER DIN 3870 AS16 A3P	BOX NUT		
609	47 77 011 08	1	VERSCHRAUBUNG BUZ 16S CR6-FREI	FLANGE JOINT		
610	47 74 026 08	1	UEBERWURFMUTTER DIN 3870 AL22 A3P	BOX NUT		
611	47 77 002 08	1	VERSCHRAUBUNG BUZ 22L CR6-FREI	FLANGE JOINT		
612	47 50 318 08	1	VERSCHRAUBUNG XGR28/22-L A3P	FLANGE JOINT		
613	47 77 018 08	2	VERSCHRAUBUNG BUZ 38S CR6-FREI	FLANGE JOINT		
614	47 00 331 08	4	VERSCHRAUBUNG XG38-S A3P	FLANGE JOINT		
615	47 74 010 08	2	UEBERWURFMUTTER DIN 3870 AS38	BOX NUT		
616	47 00 308 08	1	VERSCHRAUBUNG XG28-L A3P	FLANGE JOINT		
617	47 54 305 08	1	VERSCHRAUBUNG REDSD28/22-L A3P	FLANGE JOINT		
618	47 54 357 08	1	VERSCHRAUBUNG REDSDN28/12-L A3P	FLANGE JOINT		
619	47 00 113 08	1	VERSCHRAUBUNG SNV12-L A3P	FLANGE JOINT		
620	74 07 122	1	VERSCHRAUBUNG ET 28L CR6-FREI	FLANGE JOINT		
621	47 04 308 08	1	VERSCHRAUBUNG T 28L A3C	FLANGE JOINT		
622	47 04 330 08	2	VERSCHRAUBUNG XT38-S A3P	FLANGE JOINT		
623	47 25 318 08	2	VERSCHRAUBUNG EWSD38-S A3P	FLANGE JOINT		

Pos.	Artikel	Menge	Bezeichnung	Description	Serie	K
4	96 67 667 08	1	ZUSATZHYDR.RAUPENTRAEGER 4 AN. LI ⇨ 1 972 303 96 67 667 08	AUX.HYDR.CR.TRACK CARR.4 M		

Pos.	Artikel	Menge	Bezeichnung	Description	Serie	K
4	96 67 666 08	1	ZUSATZHYDR.RAUPENTRAEGER 4 AN. REC ⇨ 1 972 308 96 67 666 08	AUX.HYDR.CR.TRACK CARR.4 M		

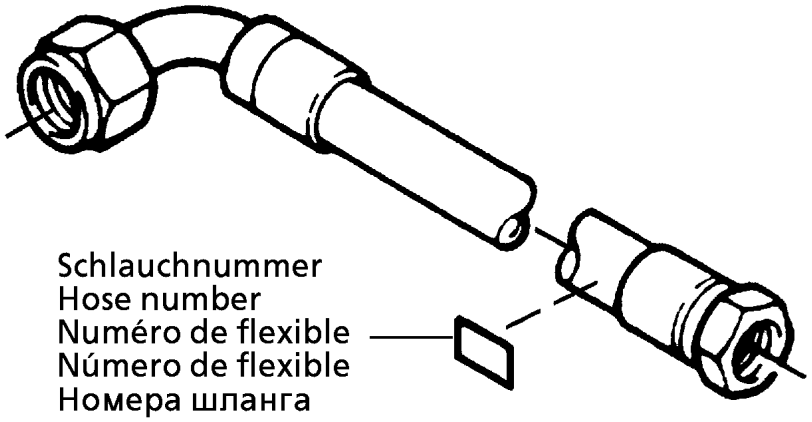

Die Schlauchnummern auf den Schläuchen entsprechen den Positionen in der Schlauchliste.

The hose numbers from the hoses are in accordance with the items in the hose list.

Les numéros indiqués sur les flexibles correspondent aux repères de la nomenclature des flexibles.

Los números indicados en los flexibles corresponden a las posiciones de la lista de flexibles.

Нанесенные на шлангах номера соответствуют позициям в перечне.

Pos.	Artikel	Menge	Bezeichnung	Description	Serie	K
1	60 27 601 08	1	BEZEICHNUNGSSCHILD 25,4X101,6	NAME PLATE		
2	60 27 603 08	5	BEZEICHNUNGSSCHILD 25,4X165,1	NAME PLATE		
1840	96 49 551 08	1	SCHLAUCH KPL. BRIDGE. 1.81M	HOSE CPL.		
1841	96 49 553 08	1	SCHLAUCH KPL. BRIDGE. 2.01M	HOSE CPL.		
1842	92 93 167 08	1	SCHLAUCH KPL. 2TE 2,6M	HOSE CPL.		
1843	92 71 131 08	1	SCHLAUCH KPL. 2TE 2,8M	HOSE CPL.		

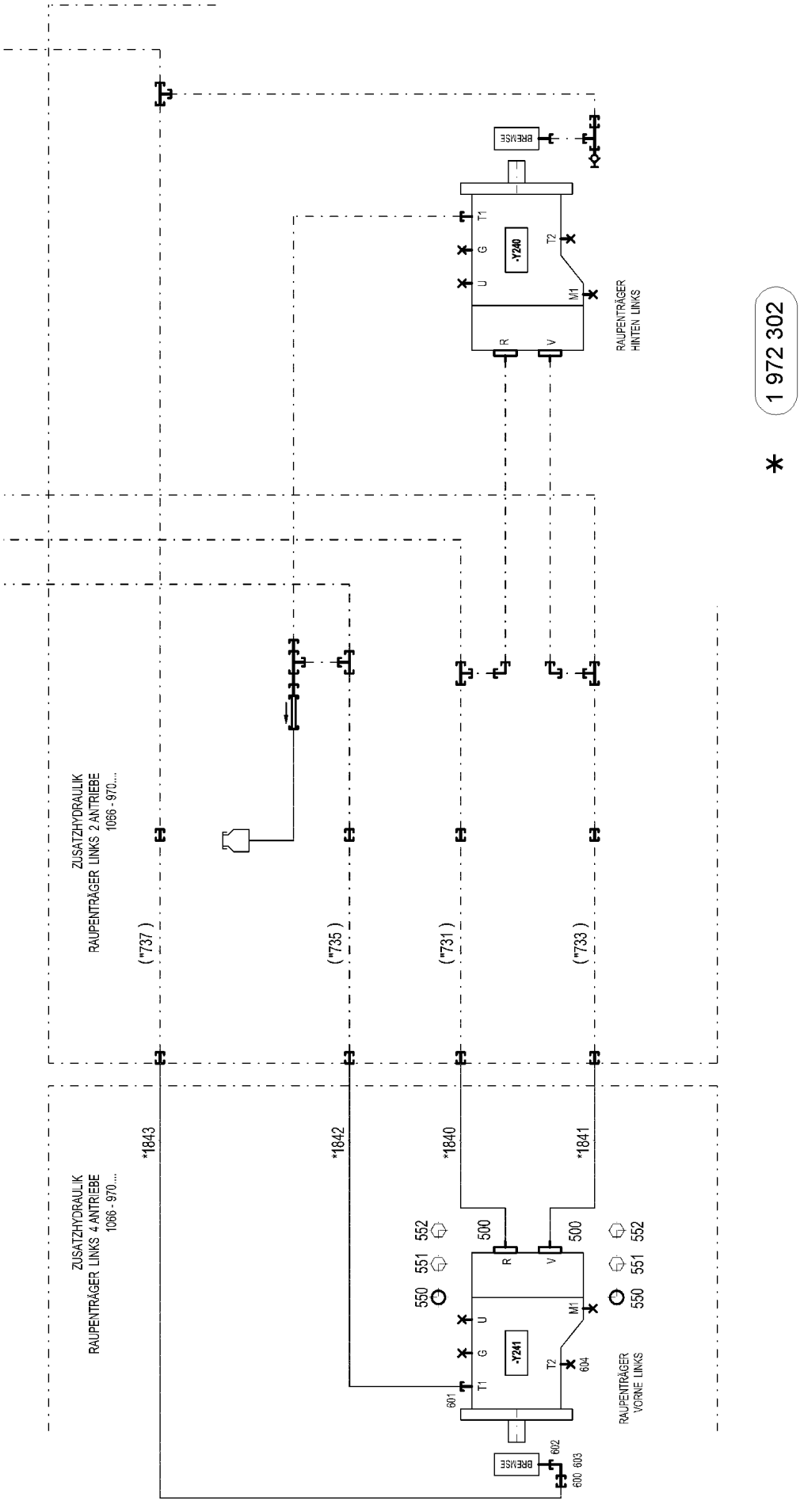
ZUSATZHYDRAULIK
RAUPENTRÄGER LINKS 2 ANTRIEBE
1066 - 970...
ZUSATZHYDRAULIK
RAUPENTRÄGER LINKS 4 ANTRIEBE
1066 - 970...
(*737)
(*735)
(*731)
(*733)
*1843
*1842
*1840
*1841
-Y240
-Y241
BREMSE
RAUPENTRÄGER HINTEN LINKS
RAUPENTRÄGER VORNE LINKS
T1
T2
G
U
M1
R
V
500
550
551
552
601
602
603
604
1 972 302
*

Pos.	Artikel	Menge	Bezeichnung	Description	Serie	K
10	96 54 954 08	1	SCHLAUCHLEITUNGEN RAUPE 4.ANTR ⇨ 1 972 302 96 54 954 08	HOSE LINES CRAWLER 4 DRIVE		
500	51 05 866 08	4	FLANSCHHAELFTE A3P	FLANGE HALF		
550	51 05 867 08	2	O-RING ARP 568 37,69X3,53 NBR90	O-RING		
551	40 42 152 08	4	ZYLINDERSCHRAUBE DIN 912 M14X45 8.8	SOCKET HEAD SCREW		
552	40 65 145 01	4	SECHSKANTSCHRAUBE ISO 4017 M14X45	HEX SCREW		
600	47 50 303 08	1	VERSCHRAUBUNG GR 15/6L CR6-FREI	FLANGE JOINT		
601	47 10 313 08	1	VERSCHRAUBUNG XGE22-LM-ED M26X1,5	FLANGE JOINT		
602	47 19 020 08	1	VERSCHRAUBUNG EGESD6-LM-WD A3P	FLANGE JOINT		
603	47 25 300 08	1	VERSCHRAUBUNG EWSD6-L A3P	FLANGE JOINT		
604	47 77 051 08	1	STOPFEN VSTIM18X1,5ED A3P	STOP PLUG		

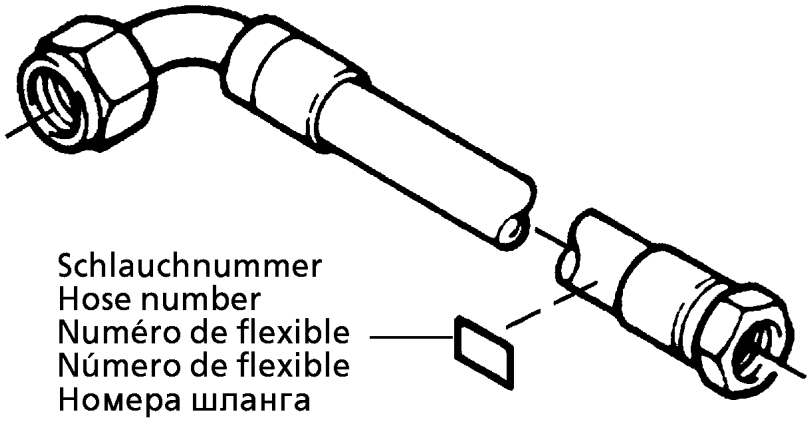

Die Schlauchnummern auf den Schläuchen entsprechen den Positionen in der Schlauchliste.

The hose numbers from the hoses are in accordance with the items in the hose list.

Les numéros indiqués sur les flexibles correspondent aux repères de la nomenclature des flexibles.

Los números indicados en los flexibles corresponden a las posiciones de la lista de flexibles.

Нанесенные на шлангах номера соответствуют позициям в перечне.

Pos.	Artikel	Menge	Bezeichnung	Description	Serie	K
1	60 27 601 08	5	BEZEICHNUNGSSCHILD 25,4X101,6	NAME PLATE		
2	60 27 603 08	10	BEZEICHNUNGSSCHILD 25,4X165,1	NAME PLATE		
830	96 49 549 08	1	SCHLAUCH KPL. BRIDGE. 1.53M	HOSE CPL.		
831	96 49 550 08	1	SCHLAUCH KPL. BRIDGE. 1.73M	HOSE CPL.		
832	92 61 222 08	1	SCHLAUCH KPL. 2TE 2,15M	HOSE CPL.		
833	96 49 541 08	1	SCHLAUCH KPL. 2TE 2,5M	HOSE CPL.		
834	96 17 203 08	1	SCHLAUCH KPL. 2TE 0,86M	HOSE CPL.		
835	96 39 243 08	1	SCHLAUCH KPL. BRIDGE. 2.08M	HOSE CPL.		
836	96 31 973 08	1	SCHLAUCH KPL. BRIDGE. 2.38M	HOSE CPL.		
837	92 75 709 08	1	SCHLAUCH KPL. 1SN 2,6M	HOSE CPL.		
838	96 32 001 08	1	SCHLAUCH KPL. 2SN 2,65M	HOSE CPL.		
870	92 09 034 08	1	SCHLAUCH KPL. HPC 5,9M	HOSE CPL.		
871	92 93 211 08	1	SCHLAUCH KPL. HPC 2,5M	HOSE CPL.		

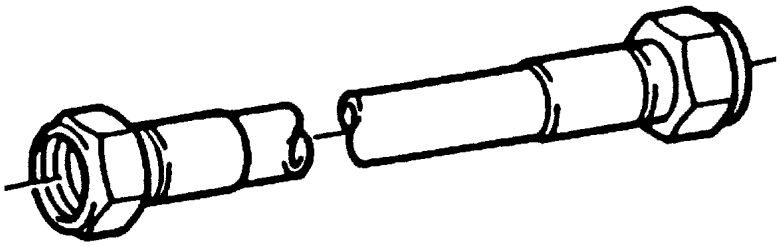

Die Positionsnummern der Rohre auf den Bildtafeln entsprechen den Positionen in der Rohrliste.

The pipe numbers from the illustrations are in accordance with the items in the pipe list.

Les numéros des tuyaux sur les illustrations correspondent aux repères de la nomenclature des tuyaux.

Los números de tubos en las ilustraciones corresponden a las posiciones de la lista de tubos.

Номера позиций труб на изображениях соответствуют позициям в перечне труб.

Pos.	Artikel	Menge	Bezeichnung	Description	Serie	K
730	96 48 907 08	1	ROHR KPL. 38X4X2447	PIPE COMPL.		
731	96 48 908 08	1	ROHR KPL. 38X4X2224	PIPE COMPL.		
732	96 48 909 08	1	ROHR KPL. 38X4X2035	PIPE COMPL.		
733	96 48 910 08	1	ROHR KPL. 38X4X2308	PIPE COMPL.		
734	96 48 911 08	1	ROHR KPL. 28X2X2256	PIPE COMPL.		
735	96 48 912 08	1	ROHR KPL. 28X2X2015	PIPE COMPL.		
736	96 48 913 08	1	ROHR KPL. 16X2X2014	PIPE COMPL.		
737	96 48 914 08	1	ROHR KPL. 16X2X2265	PIPE COMPL.		

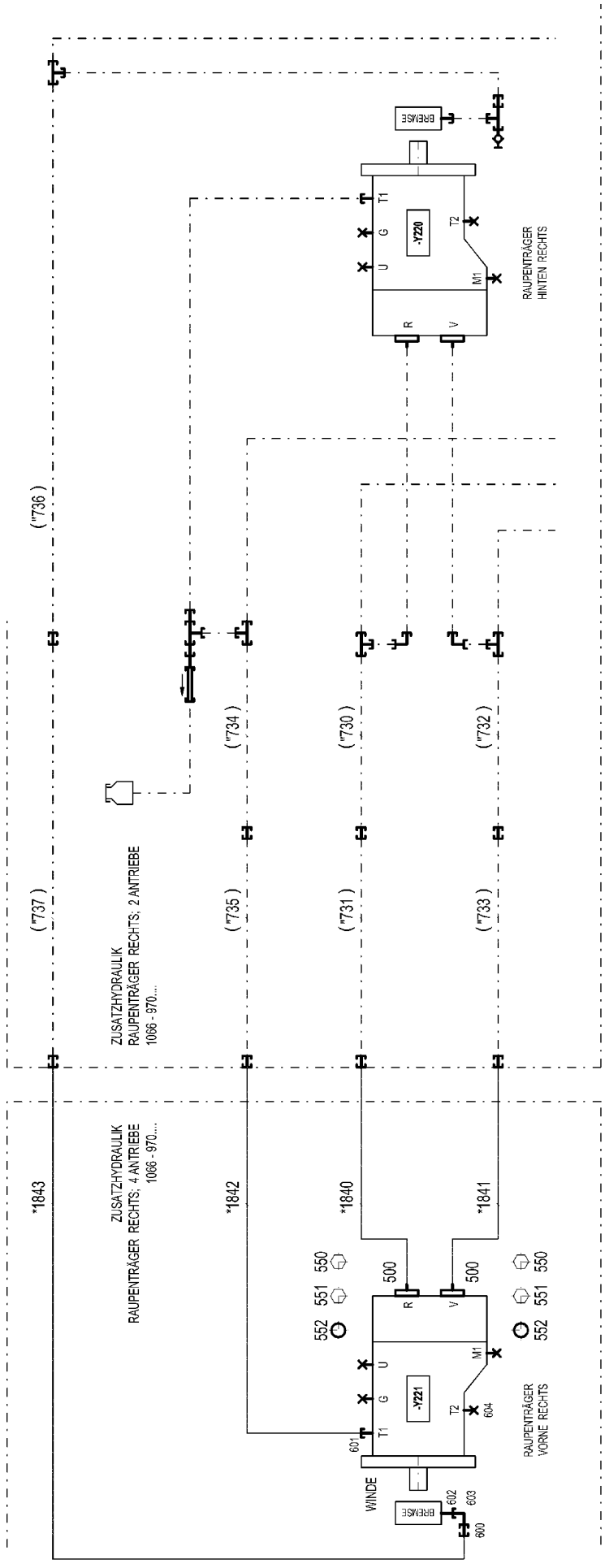
BREMSE
-Y220
T1
G
U
T2
M1
R
V
RAUPENTRÄGER
HINTEN RECHTS
("736)
("734)
("730)
("732)
("737)
("735)
("731)
("733)
ZUSATZHYDRAULIK
RAUPENTRÄGER RECHTS; 2 ANTRIEBE
1066 - 970...
ZUSATZHYDRAULIK
RAUPENTRÄGER RECHTS; 4 ANTRIEBE
1066 - 970...
*1843
*1842
*1840
*1841
500
550
551
552
-Y221
604
601
WINDE
602
603
600

* 1 972 302

Pos.	Artikel	Menge	Bezeichnung	Description	Serie	K
10	96 54 954 08	1	SCHLAUCHLEITUNGEN RAUPE 4.ANTR ⇨ 1 972 302 96 54 954 08	HOSE LINES CRAWLER 4 DRIVE		
500	51 05 866 08	4	FLANSCHHAELFTE A3P	FLANGE HALF		
550	40 65 145 01	4	SECHSKANTSCHRAUBE ISO 4017 M14X45	HEX SCREW		
551	40 42 152 08	4	ZYLINDERSCHRAUBE DIN 912 M14X45 8.8	SOCKET HEAD SCREW		
552	51 05 867 08	2	O-RING ARP 568 37,69X3,53 NBR90	O-RING		
600	47 50 303 08	1	VERSCHRAUBUNG GR 15/6L CR6-FREI	FLANGE JOINT		
601	47 10 313 08	1	VERSCHRAUBUNG XGE22-LM-ED M26X1,5	FLANGE JOINT		
602	47 19 020 08	1	VERSCHRAUBUNG EGESD6-LM-WD A3P	FLANGE JOINT		
603	47 25 300 08	1	VERSCHRAUBUNG EWSD6-L A3P	FLANGE JOINT		
604	47 77 051 08	1	STOPFEN VSTIM18X1,5ED A3P	STOP PLUG		

Pos.	Artikel	Menge	Bezeichnung	Description	Serie	K
4	96 69 551 08	1	ZUSATZHYDR.ABSTUETZZYLINDER ⇨ 1 975 006 96 69 551 08	ADD.HYDR.UNIT SUPPORT CYLI		

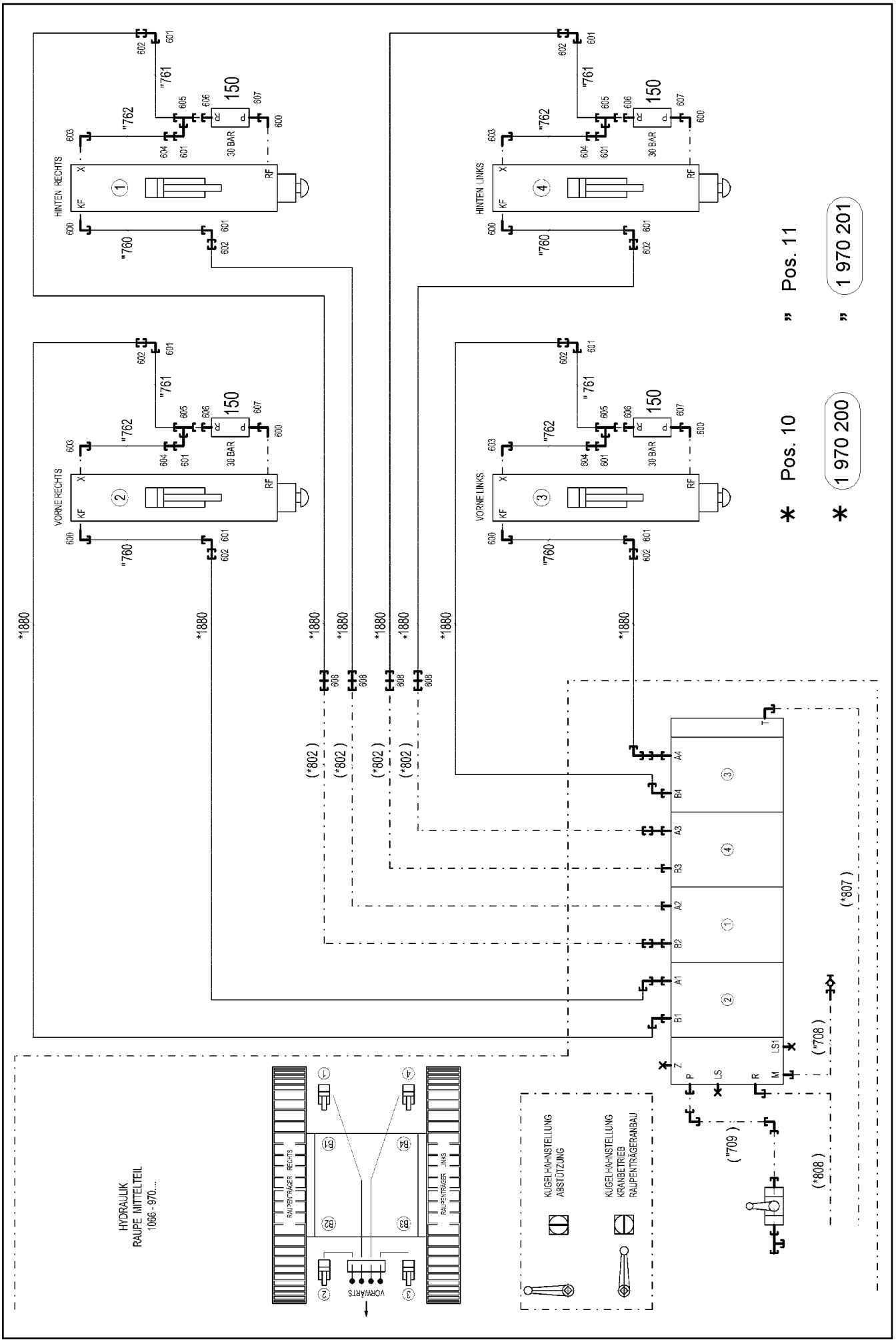
HINTEN RECHTS
HINTEN LINKS
VORNE RECHTS
VORNE LINKS
30 BAR
150
RF
KF
X
"760
"761
"762
*1880
(*802)
(*807)
("708)
("709)
(*808)
* Pos. 10
" Pos. 11
* 1 970 200
" 1 970 201
HYDRAULIK
RAUPE MITTELTEIL
1066 - 970....
RAUPENTRÄGER RECHTS
RAUPENTRÄGER LINKS
VORN/ARTS
KUGELHAHNSTELLUNG
ABSTÜTZUNG
KUGELHAHNSTELLUNG
KRANBETRIEB
RAUPENTRÄGERANBAU

Pos.	Artikel	Menge	Bezeichnung	Description	Serie	K
10	96 47 504 08	1	SCHLAUCHLEITUNGEN ABSTUETZZYL.	HOSE LINES SUPPORTING RAM		
(1)	60 27 603 08	8	BEZEICHNUNGSSCHILD 25,4X165,1	NAME PLATE		
(1880)	92 87 562 08	8	SCHLAUCH KPL. 2755 3,8M	HOSE CPL.		
11	96 47 505 08	1	ROHRLEITUNGEN ABSTUETZZYLINDER	PIPELINES SUPPORT CYLINDE		
(760)	96 48 896 08	4	ROHR KPL. 12X1,5X622	PIPE COMPL.		
(761)	96 48 897 08	4	ROHR KPL. 12X1,5X103	PIPE COMPL.		
(762)	96 48 898 08	4	ROHR KPL. 6X1X773	PIPE COMPL.		
150	10 46 788 6	4	VORSPANNVENTIL pv=30BAR pmax=500BA	PRETENSIONING VALVE		
600	47 66 115 08	8	VERSCHRAUBUNG RSWS12-SR-WD A3P	FLANGE JOINT		
601	76 17 354	12	VERSCHRAUBUNG EW 12S CR6-FREI	FLANGE JOINT		
602	47 50 325 08	8	VERSCHRAUBUNG XGR16/12-S A3P	FLANGE JOINT		
603	47 32 306 08	4	VERSCHRAUBUNG RSWS6-SR-WD A3P	FLANGE JOINT		
604	47 54 329 08	4	VERSCHRAUBUNG REDSD12/6-S CFX	FLANGE JOINT		
605	76 17 461	4	VERSCHRAUBUNG EL 12S CR6-FREI	FLANGE JOINT		
606	47 10 326 08	4	VERSCHRAUBUNG GE 12S G1/2A CR6-FREI	FLANGE JOINT		
607	47 19 018 08	4	VERSCHRAUBUNG EGE 12S G1/2A CR6-F	FLANGE JOINT		
608	47 40 326 08	4	VERSCHRAUBUNG XSV16-S A3P	FLANGE JOINT		

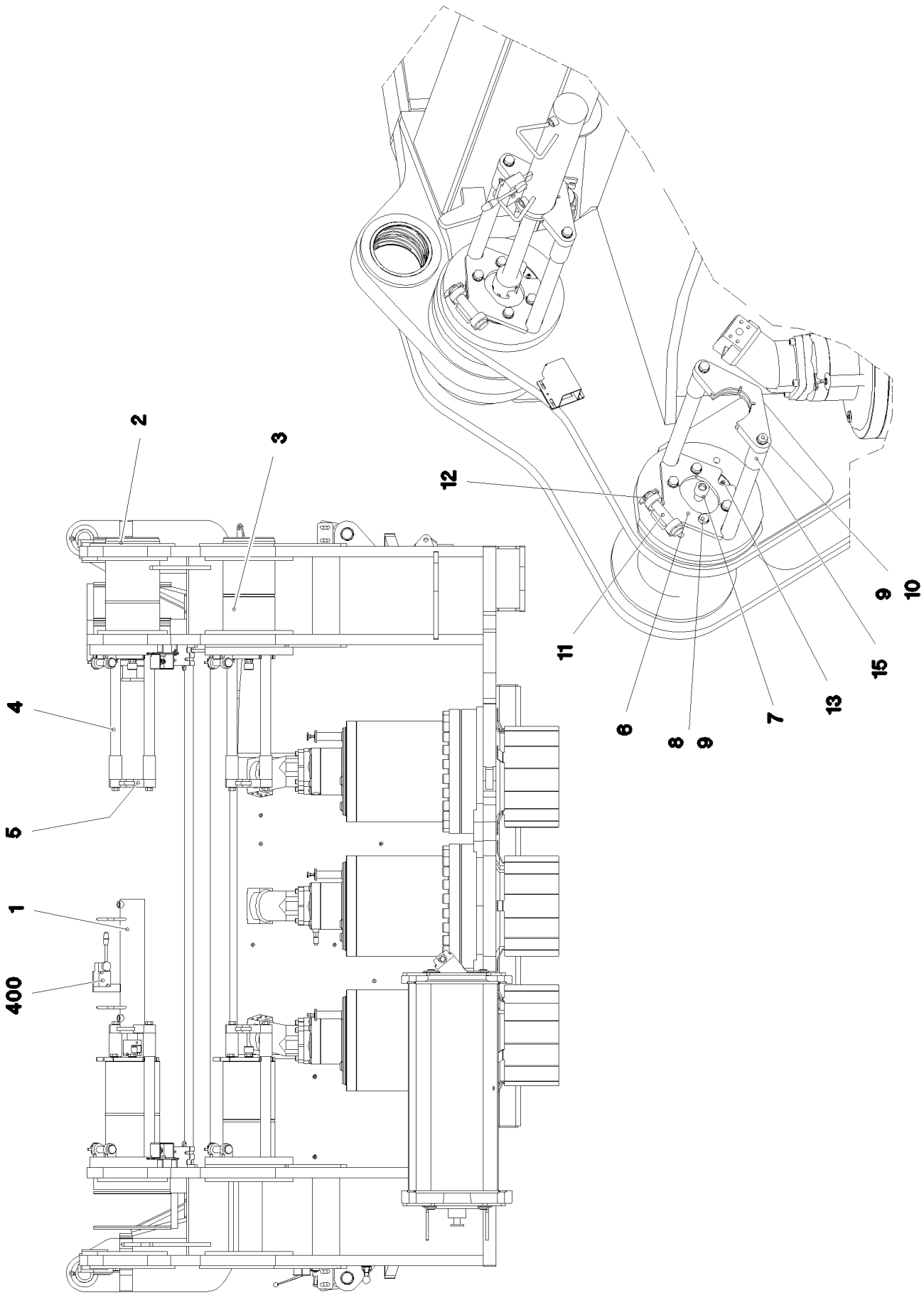
2
3
12
9
10
11
15
13
7
6
8
9
4
5
1
400

Pos.	Artikel	Menge	Bezeichnung	Description	Serie	K
1	10 41 102 2	1	HYDROZYLINDER 80/40-400 SPF	HYDRO CYLINDER		
(18)	47 77 041 08	2	STOPFEN VSTI3/8"ED A3P	STOP PLUG		
(19)	71 01 038 08	2	DICHTRING DIN 7603 A 17X21X1,5 CU	SEALING RING		
(999)	10 81 516 3	1	DS ZUGZYLINDER	SEAL KIT PULL CYLINDER		
2	97 73 402 08	2	BOLZEN 220.0X455 35NICRMOV125 SPF	PIN		
3	97 73 403 08	2	BOLZEN 220.0X455 35NICRMOV125 SPF	PIN		
4	97 73 406 08	8	GEWINDEBOLZEN M20X505 S355J2C+C FE//	THREADED PIN		
5	97 73 409 08	4	BLECH 30X310X119 S690QL	PLATE		
6	97 73 410 08	4	BLECH 15X257X234 S690QL	PLATE		
7	40 42 143 05	4	ZYLINDERSCHRAUBE ISO 4762 M24X60 8.8	SOCKET HEAD SCREW		
8	49 00 153	16	SECHSKANTSCHRAUBE ISO 4017 M16X40	HEX SCREW		
9	10 28 980 6	24	SCHEIBE ISO 7089 16 300HV FLZN SPF	WASHER		
10	46 00 206	8	SECHSKANTSCHRAUBE ISO 4017 M16X60	HEX SCREW		
11	97 10 780 08	4	BOLZEN 35.0X14 0 35NICRMOV125 GASN.	PIN		
12	11 10 158 4	4	SICHERHEITSKLAPPSTECKER 6X42X5,5X32	SAFETY PLUG W HINGE-LID		
13	77 43 242	4	KEGELSCHMIERNIPPEL DIN 71412 A M10x1	HYDRAULIC-TYPE LUBRICAT.NI		
15	97 78 986 08	8	ROHR 48.3X92 S235JRH FE//ZN20//C	TUBE		
400	91 69 902 08	1	ZUSATZHYDR.BOLZENZIEHZYLINDER GIT	ADDL.HYDR.F.PIN PULLING DE		
			⇨ 2 970 800 91 69 902 08			

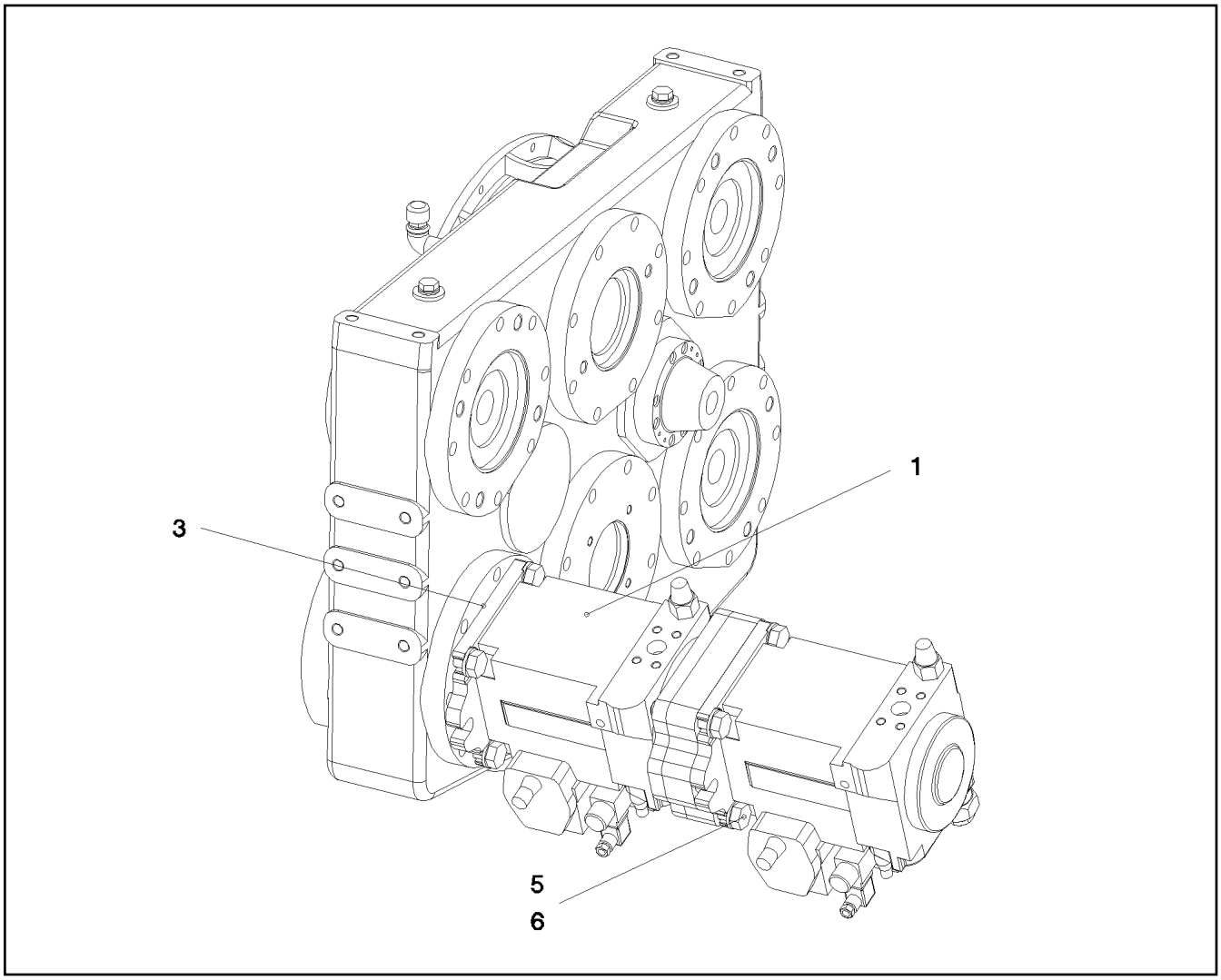

Pos.	Artikel	Menge	Bezeichnung	Description	Serie	K
1	10 35 924 5	1	VERSTELLPUMPE A4VG SPF ⇨ X10359245 10 35 924 5	VARIABLE PUMP		
3	51 85 781 08	1	O-RING 150X3 NBR70	O-RING		
5	46 00 095	4	SECHSKANTSCHRAUBE ISO 4014 M20X90	HEX SCREW		
6	42 15 003 08	4	SCHEIBE EN 14399-6 20 ST A3B	WASHER		

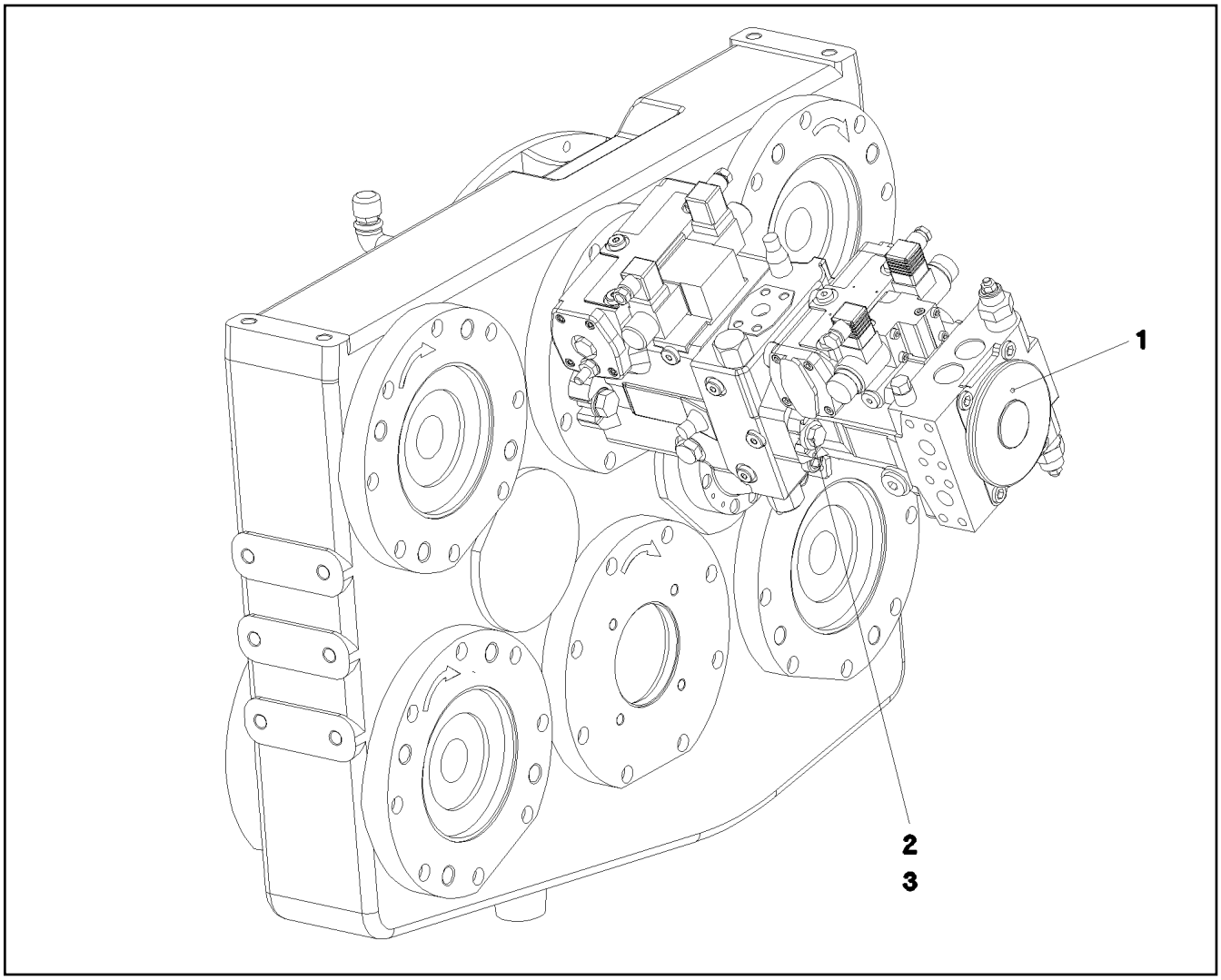

Pos.	Artikel	Menge	Bezeichnung	Description	Serie	K
1	10 35 924 9	1	VERSTELLPUMPE A4VG SPF ⇨ X10359249 10 35 924 9	VARIABLE PUMP		
2	49 00 204	2	SECHSKANTSCHRAUBE ISO 4017 M12X35	HEX SCREW		
3	42 16 007 01	2	SCHEIBE DIN 7349 13 200HV A3C	WASHER		

Pos.	Artikel	Menge	Bezeichnung	Description	Serie	K
1	97 39 659	1	DIESELMOTOR D856 A7 SCR ⇨ 9 739 659 97 39 659	DIESEL ENGINE		

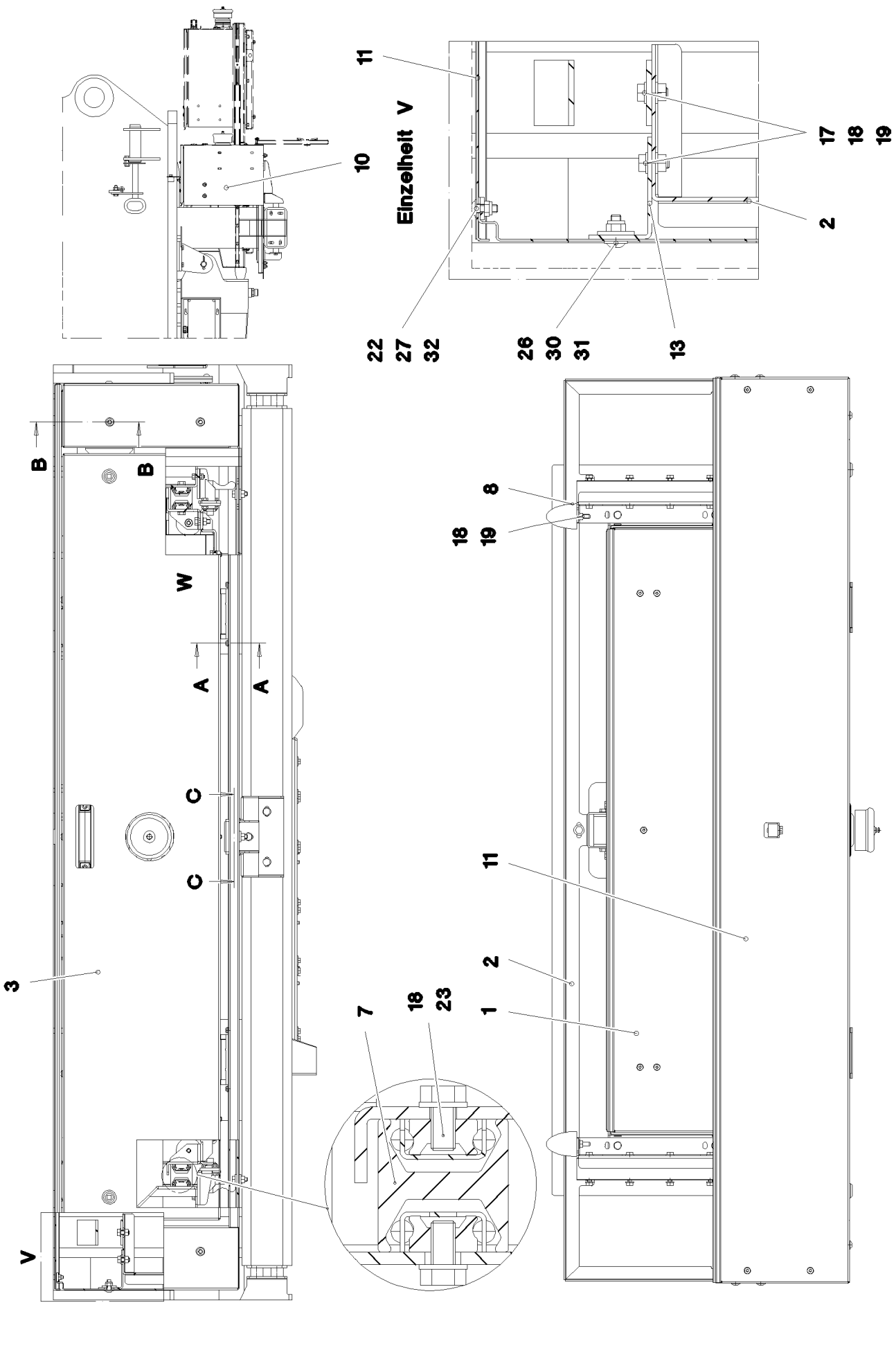

17.10.2014 074282 LIEBHERR	**etk_de_en_074676 _LR 1600 2** **BATTERIELAGERUNG** **BATTERY STORAGE**	100 (1/3) ⇨ **2 260** **91 74 253 08**

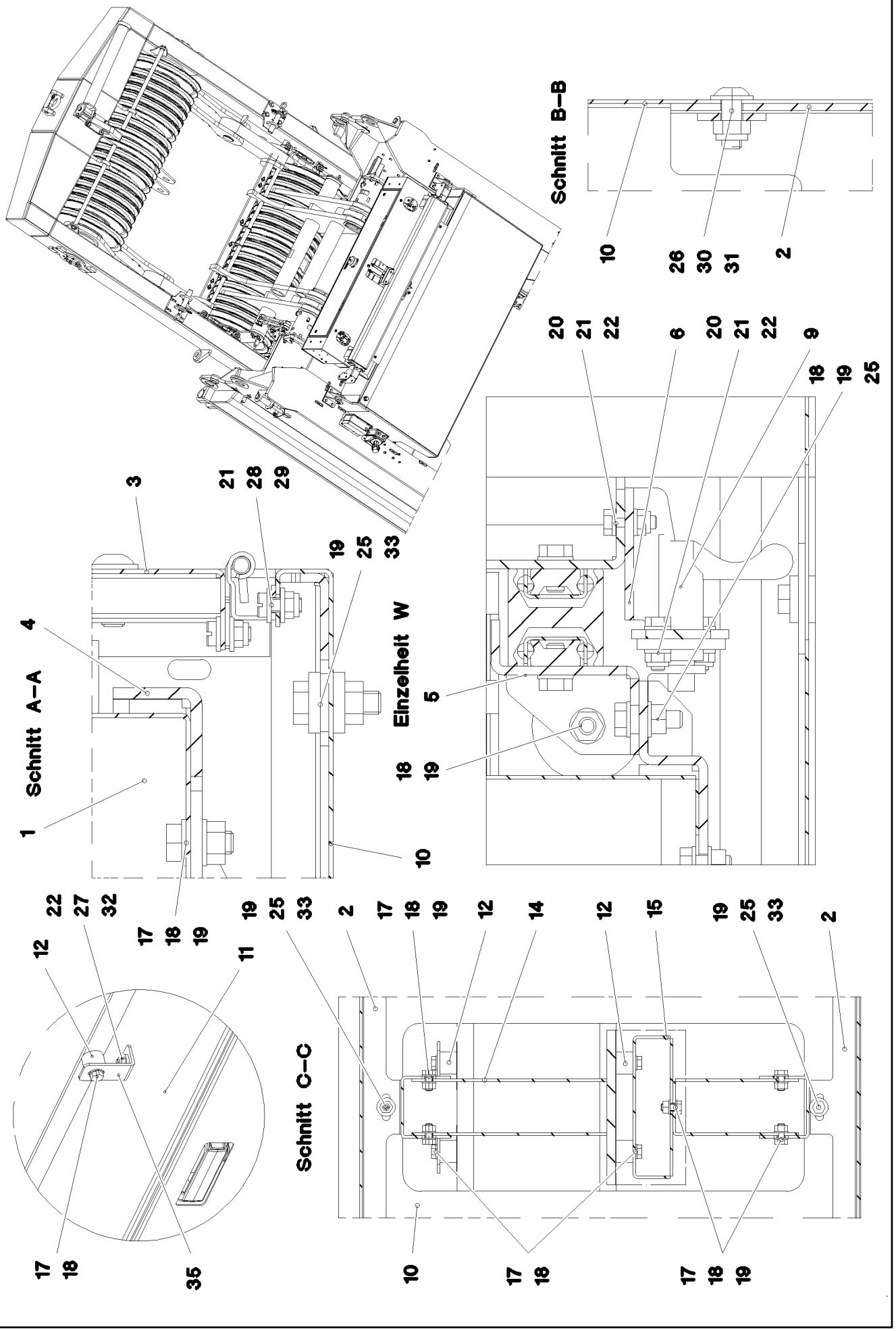

17.10.2014 074283 LIEBHERR	**etk_de_en_074676 _LR 1600 2** **BATTERIELAGERUNG** **BATTERY STORAGE**	❑ 101 (2/3) ⇨ **2 260** **91 74 253 08**

Pos.	Artikel	Menge	Bezeichnung	Description	Serie	K
1	96 58 435 08	1	BATTERIEKASTEN VORM. ⇨ 2 260 006 96 58 435 08	BATTERY BOX, PRE-ASSEMBLE		
2	96 46 971 08	1	RAHMEN SCHWK.	FRAME WELDED		
3	96 46 972 08	1	KLAPPE VORM. ⇨ 2 260 009 96 46 972 08	FLAP PRE-ASS.		
4	97 03 310 6	1	BLECH 4X1390X487 S315MC	PLATE		
5	97 03 310 4	2	BLECH 4X636X119 S315MC FE//ZN20//C	PLATE		
6	97 70 506 08	2	BLECH 4X254X126 S315MC FE//ZN20//C	PLATE		
7	11 21 368 6	2	TELESKOPSCHIENE 43-530 ST	TELESCOPE GUIDE RAIL		
8	72 66 158 08	2	MEGI-ANSCHLAGPUFFER 50X61-M8X26 NR	RUBBER-METAL STOP BUFFER		
9	70 42 089 08	2	FEDERRIEGEL VERZ	SPRING-LOADED LOCK		
10	97 71 095 08	1	BLECH 1.5X2576X755 DC01	PLATE		
11	97 71 096 08	1	BLECH 1.5X1812X294 DC01	PLATE		
12	95 38 734 08	5	HUELSE 25X20 11SMN30+C	SLEEVE		
13	97 71 098 08	2	BLECH 3X121X79 DC01 FE//ZN20//C	PLATE		
14	97 71 099 08	1	BLECH 3X437X272 DC01 FE//ZN20//C	PLATE		
15	97 71 100 08	1	BLECH 3X235X155 DC01 FE//ZN20//C	PLATE		
17	46 00 334	24	SECHSKANTSCHRAUBE ISO 4017 M8X18 8.	HEX SCREW		
18	42 00 012 01	85	SCHEIBE ISO 7089 8 200HV A3C	WASHER		
19	41 15 141 08	33	SECHSKANTMUTTER ISO 4032 M8 8 A2C	HEX NUT		
20	40 00 829	8	SECHSKANTSCHRAUBE ISO 4017 M6X20 8.	HEX SCREW		
21	42 00 009 01	24	SCHEIBE ISO 7089 6 200HV A3C	WASHER		
22	41 19 004 08	13	SECHSKANTMUTTER DIN 985 M6 8 A2C	HEX NUT		
23	49 00 188	28	SECHSKANTSCHRAUBE ISO 4017 M8X16 8.	HEX SCREW		
25	49 00 128	12	SECHSKANTSCHRAUBE ISO 4017 M8X25 8.	HEX SCREW		
26	40 97 041 08	8	FLACHKOPFSCHRAUBE AEHNL.ISO 7380 M	PAN-HEAD SCREW		
27	10 41 285 1	5	LINSENFLACHKOPFSCHRAUBE AEHNL.ISO	OVAL HEAD FLAT SCREW		
28	40 84 021 01	4	FLACHKOPFSCHRAUBE ISO 7045 M5X12 4.	PAN-HEAD SCREW		
29	41 19 003 08	4	SECHSKANTMUTTER DIN 985 M5 8 A2C	HEX NUT		
30	41 19 010 08	8	SECHSKANTMUTTER DIN 985 M8 10 A2C	HEX NUT		
31	42 06 042 08	8	SCHEIBE DIN 440 V 9 ST VERZ	WASHER		
32	40 00 648	5	SCHEIBE DIN 7349 6,4 200HV A3C	WASHER		
33	42 16 025	12	SCHEIBE DIN 7349 8,4 200HV A3C	WASHER		
35	97 78 351 08	1	WINKEL 3X85X30 DC01 FE//ZN20//C	ANGLE		

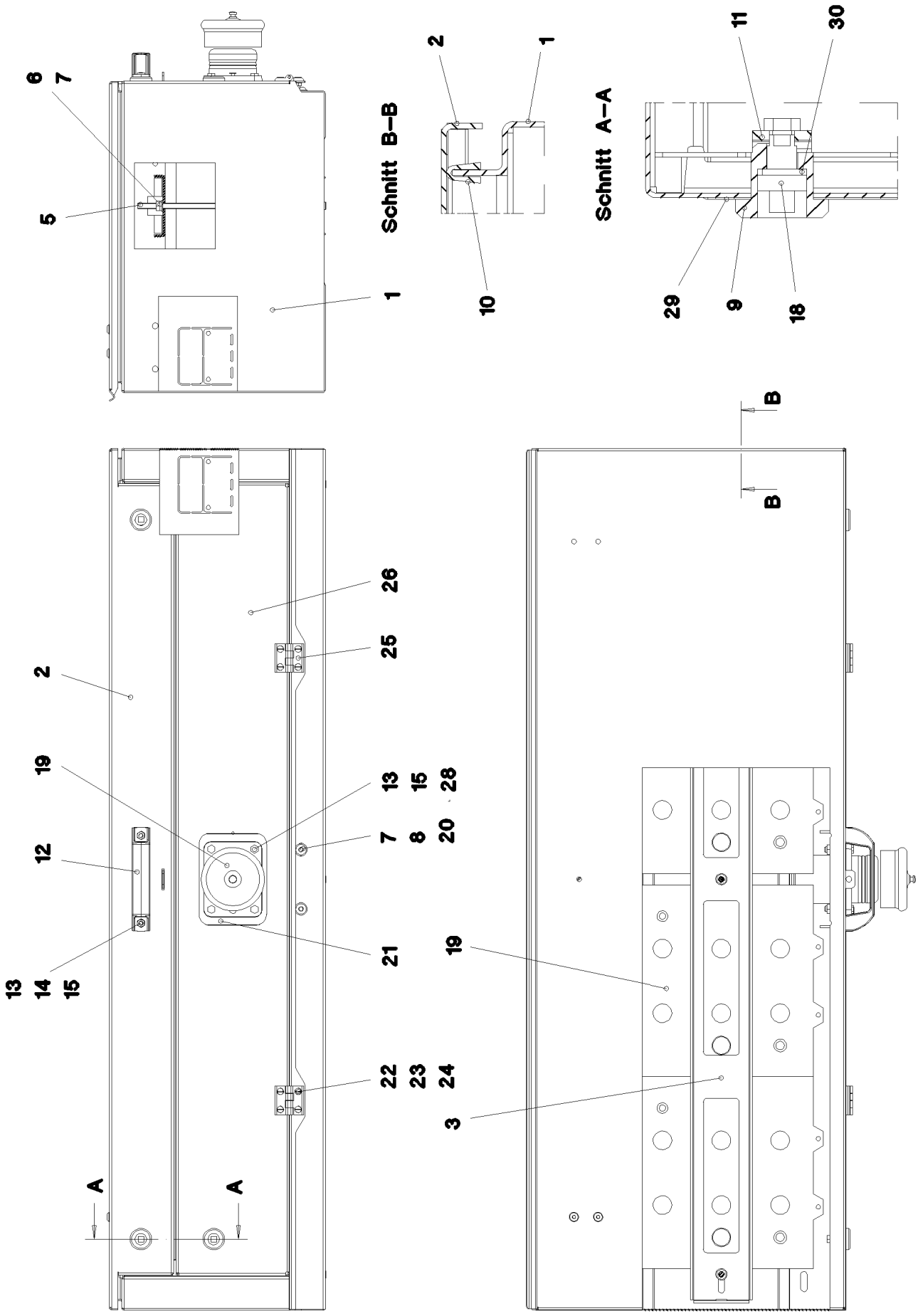

17.10.2014 064885 LIEBHERR	**etk_de_en_074676 _LR 1600 2** **BATTERIEKASTEN VORM.** **BATTERY BOX, PRE-ASSEMBLED**	❑ 103 (1/2) ⇨ **2 260 006** **96 58 435 08**

Pos.	Artikel	Menge	Bezeichnung	Description	Serie	K
1	96 34 249 08	1	BATTERIEKASTEN SCHWK. SPF	BATTERY BOX ST.CONST.		
2	96 23 055 08	1	DECKEL VORM. SPF	COVER/LID/CAP, PRE-ASSEMB		
			⇨ 2 391 036 96 23 055 08			
3	97 14 931 08	1	BLECH 3X1200X106 DC01	PLATE		
5	94 45 203 08	3	GEWINDESTANGE M8X260 5.8 A2C	THREADED ROD		
6	41 19 005 08	3	SECHSKANTMUTTER DIN 985 M8 8 A2C	HEX NUT		
7	42 00 012 01	5	SCHEIBE ISO 7089 8 200HV A3C	WASHER		
8	41 15 141 08	2	SECHSKANTMUTTER ISO 4032 M8 8 A2C	HEX NUT		
9	70 42 533 08	4	GEHAEUSE GD-ZN SW GEPULVERT	HOUSING		
10	26 21 039 08	3.6	KANTENSCHUTZ 1-2X9,5X6,5	EDGE PROTECTION		
11	70 42 535 08	4	ZUNGE	TONGUE		
12	70 42 545 08	1	GRIFF KUNSTSTOFF	GRIP		
13	41 19 004 08	6	SECHSKANTMUTTER DIN 985 M6 8 A2C	HEX NUT		
14	40 65 099	2	SECHSKANTSCHRAUBE ISO 4017 M6X16 8.	HEX SCREW		
15	42 00 009 01	6	SCHEIBE ISO 7089 6 200HV A3C	WASHER		
18	70 42 534 08	4	BETAETIGUNGSDORN GD-ZN SW GEPULV	ACTUATION SPIKE		
19	96 58 447 08	1	ELEKTRIK BATTERIEKASTEN	ELECTRIC FOR BATTERY BOX		
			⇨ 2 920 812 96 58 447 08			
20	10 41 285 7	2	LINSENFLACHKOPFSCHRAUBE AEHNL.ISO	OVAL HEAD FLAT SCREW		
21	97 23 319 08	1	BLECH 3X192X187 DC01 FE//ZN20//C	PLATE		
22	40 71 113 01	8	SENKSCHRAUBE ISO 2009 M5X16 4.8 A2C	COUNTERSUNK SCREW		
23	46 00 305	8	SCHEIBE ISO 7089 5 200HV A3C	WASHER		
24	41 15 148 08	8	SECHSKANTMUTTER ISO 4032 M5 8 A2C	HEX NUT		
25	70 42 582 08	2	SCHARNIER 20X20X40/180° GD-ZN SW GE	HINGE		
26	97 23 317 08	1	BLECH 1.5X1140X231 DC01	PLATE		
28	40 00 829	4	SECHSKANTSCHRAUBE ISO 4017 M6X20 8.	HEX SCREW		
29	70 42 749 08	4	FLACHDICHTUNG	FLAT GASKET		
30	70 42 748 08	4	O-RING 12X2 NBR70	O-RING		

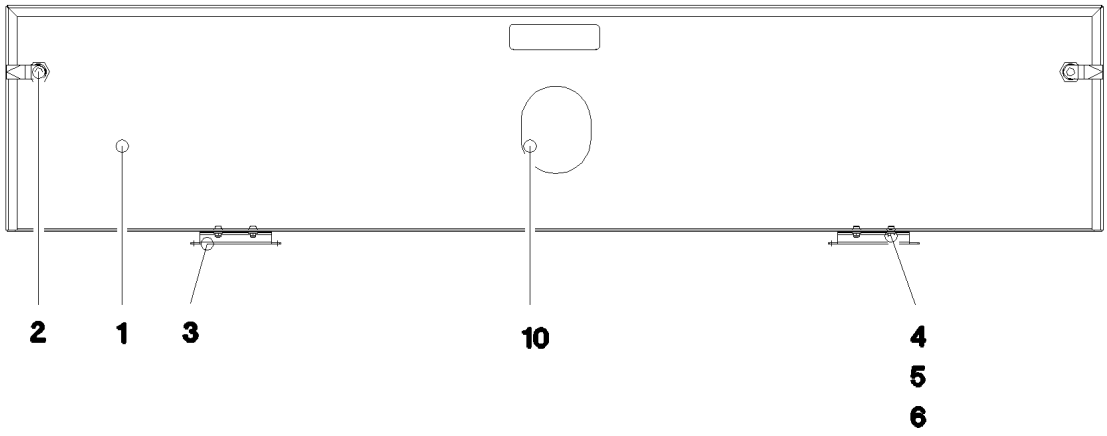

Pos.	Artikel	Menge	Bezeichnung	Description	Serie	K
1	97 71 093 08	1	BLECH 1.5X1576X366 DC01	PLATE		
2	70 42 710 08	2	VORREIBER GD-ZN VERCHROMT SPF	SASH LOCK		
3	70 42 637 08	2	SCHARNIER 19X28,5X126/132° ST	HINGE		
4	40 84 021 01	4	FLACHKOPFSCHRAUBE ISO 7045 M5X12 4.	PAN-HEAD SCREW		
5	41 19 003 08	4	SECHSKANTMUTTER DIN 985 M5 8 A2C	HEX NUT		
6	42 00 009 01	8	SCHEIBE ISO 7089 6 200HV A3C	WASHER		
10	26 21 040 08	0.05	KANTENSCHUTZ 1-4X14,5X10	EDGE PROTECTION		

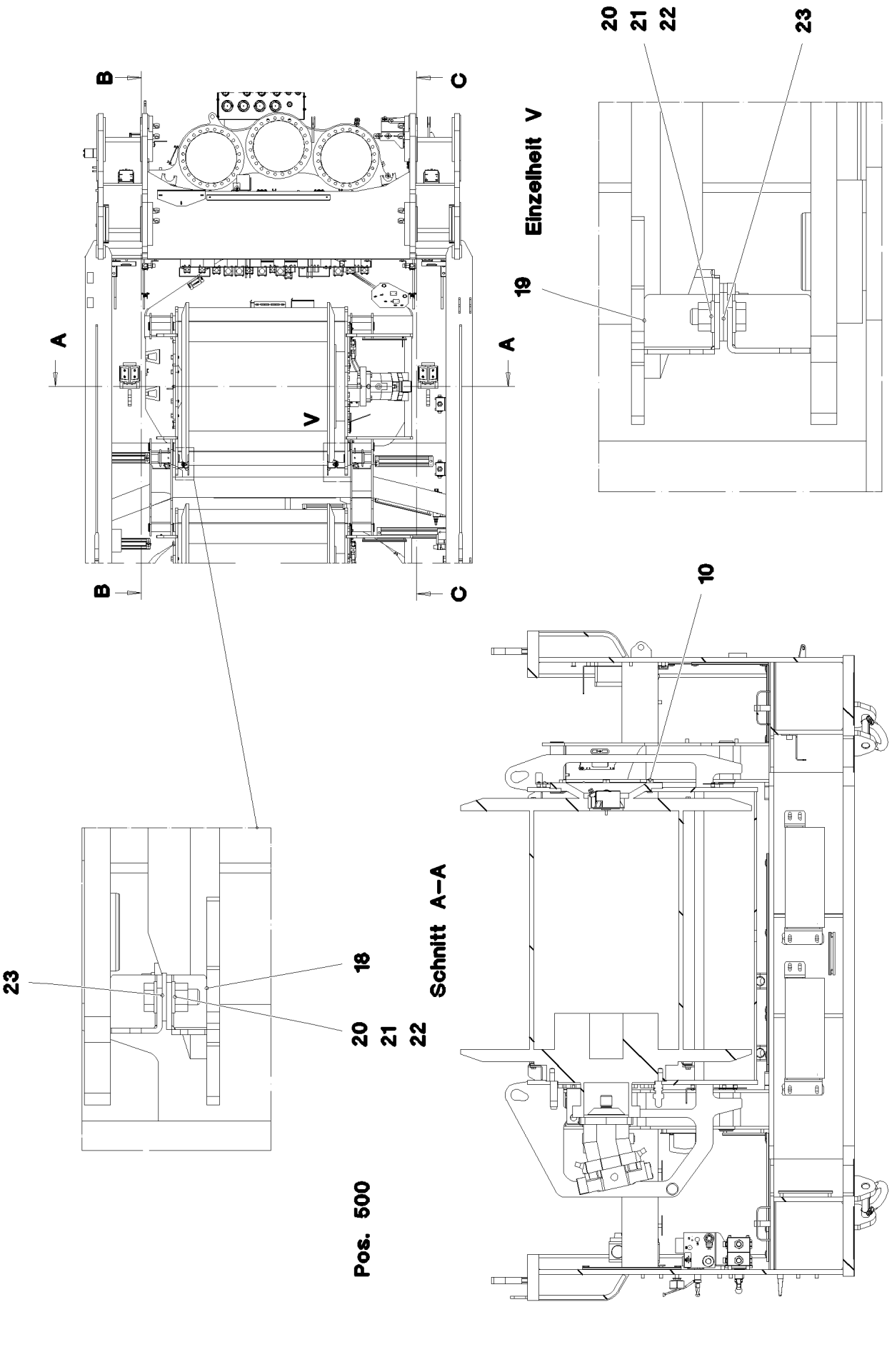
20
21
22
23
Einzelheit V
19
B
C
A
A
V
B
C
10
Schnitt A–A
23
18
20
21
22
Pos. 500

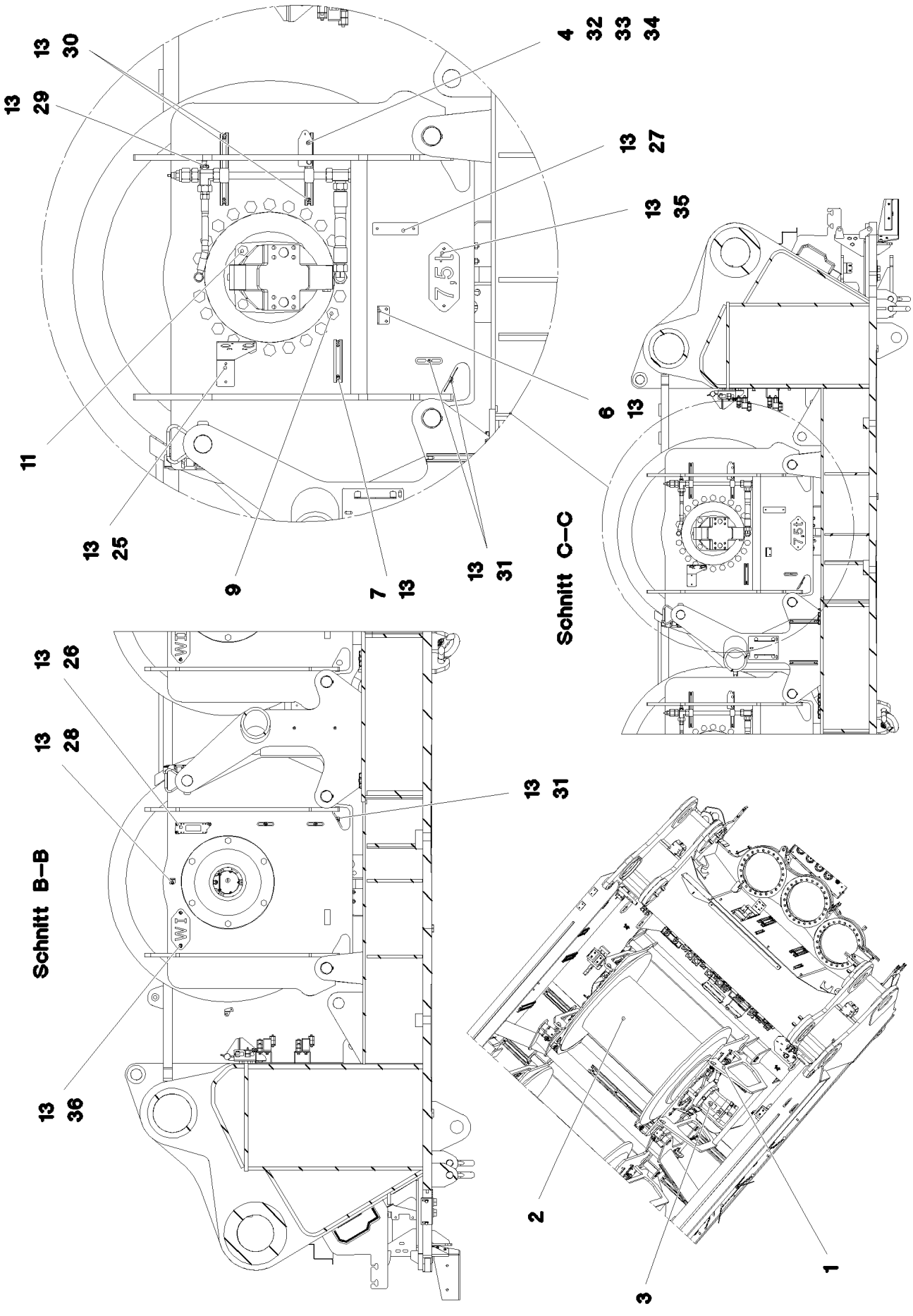
13
30
13
29
11
13
25
9
7
13
13
31
4
32
33
34
13
27
13
35
6
13
Schnitt C–C
13
26
13
28
Schnitt B–B
13
36
13
31
2
3
1

Pos.	Artikel	Menge	Bezeichnung	Description	Serie	K
1	96 43 852 08	1	WINDENLAGERUNG SCHWK.	WINCH BEARING		
2	10 80 245 1	1	SEILWINDE ZHP 4.29-EG SPF	ROPE WINCH		
			⇨ X10802451 10 80 245 1			
3	10 35 482 8	1	VERSTELLMOTOR A6VM 200 SPF	VARIABLE DISPLACEMENT MO		
			⇨ X10354828 10 35 482 8			
4	97 03 769 4	1	BLECH 2X192X126 DC01	PLATE		
6	97 15 061 08	1	BLECH 4X60X103 S315MC FE//ZN20//C	PLATE		
7	95 41 173 08	1	TRAGSCHIENE 140	CARRIER RAIL		
9	40 66 057 08	22	SECHSKANTSCHRAUBE ISO 4017 M24X50 1	HEX SCREW		
10	46 00 020	6	SECHSKANTSCHRAUBE ISO 4017 M20X45	HEX SCREW		
11	40 65 211 01	4	SECHSKANTSCHRAUBE ISO 4017 M20X60	HEX SCREW		
13	10 41 285 4	31	LINSENFLACHKOPFSCHRAUBE AEHNL.ISO	OVAL HEAD FLAT SCREW		
18	96 44 241 08	1	SCHUTZBLECH SCHWK.	PROTECTION PLATE WELDED		
19	96 44 242 08	1	SCHUTZBLECH SCHWK.	PROTECTION PLATE WELDED		
20	49 00 204	4	SECHSKANTSCHRAUBE ISO 4017 M12X35	HEX SCREW		
21	10 28 980 4	8	SCHEIBE ISO 7089 12 300HV FLZN SPF	WASHER		
22	41 15 143 08	4	SECHSKANTMUTTER ISO 4032 M12 8 A3C	HEX NUT		
23	42 18 011 08	8	SCHEIBE ISO 7093-1 A 13 ST A3C	WASHER		
25	97 80 349 08	1	BLECH 4X256X130 S315MC FE//ZN20//C	PLATE		
26	95 56 681 08	1	BLECH 4X196X63 S315MC FE//ZN20//C	PLATE		
27	97 55 008 08	1	BLECH 3X150X40 S355MC FE//ZN20//C	PLATE		
28	97 03 501 08	1	BLECH 4x73x30 S315MC FE//ZN20//C	PLATE		
29	95 41 175 08	1	TRAGSCHIENE 340	CARRIER RAIL		
30	95 41 174 08	2	TRAGSCHIENE 240	CARRIER RAIL		
31	95 36 500 08	8	KABELHALTER 2X22X90 DC01 FE//ZN20//C	CABLE CLAMP		
35	97 86 711 08	1	BLECH 2X228X100 DC01 FE//ZN20//C	PLATE		
36	97 92 102 08	1	BLECH 2X220X100 DC01 FE//ZN20//C	PLATE		
500	96 67 806 08	1	ELEKTRIK WINDE 1	ELECTRIC FOR WINCH 1		
			⇨ 2 920 457 96 67 806 08			

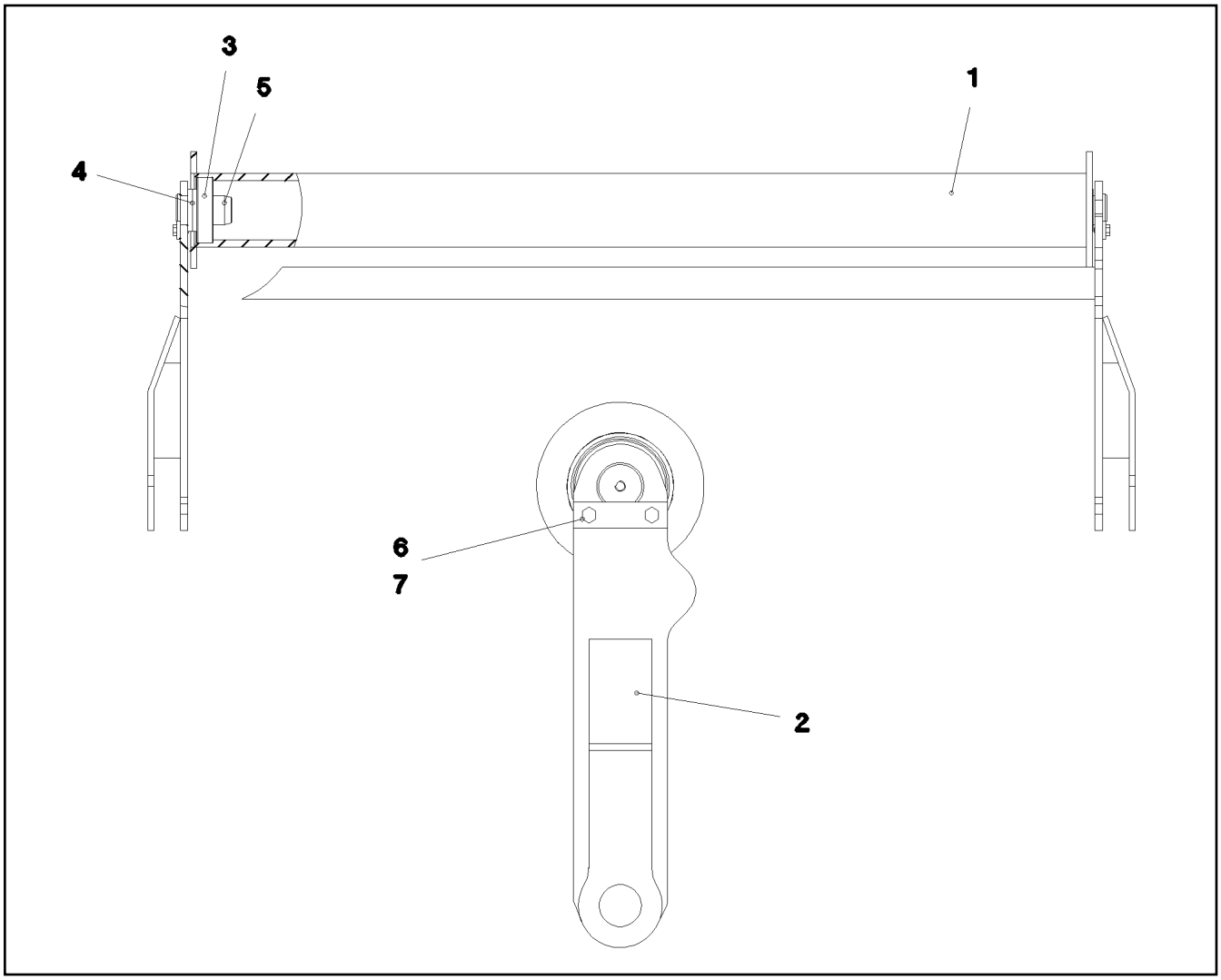

Pos.	Artikel	Menge	Bezeichnung	Description	Serie	K
1	96 61 016 08	1	ROLLE SCHWK.	ROLLER WELDED CONSTR.		
2	96 61 017 08	1	HALTER SCHWK.	CLAMP WELDED CONST.		
3	74 51 688 08	2	RILLENKUGELLAGER DIN 625 6308-2RSR	DEEP GROOVE BALL BEARING		
4	42 12 024 08	4	SCHEIBE DIN 1441 41 ST A2C	WASHER		
5	97 00 569 08	2	BOLZEN 45x76 35NICRMOV125 GASN. SPF	PIN		
6	94 88 125 08	2	BLECH 5X25X90 S355MC FE//ZN20//C	PLATE		
7	49 00 188	4	SECHSKANTSCHRAUBE ISO 4017 M8X16 8.	HEX SCREW		

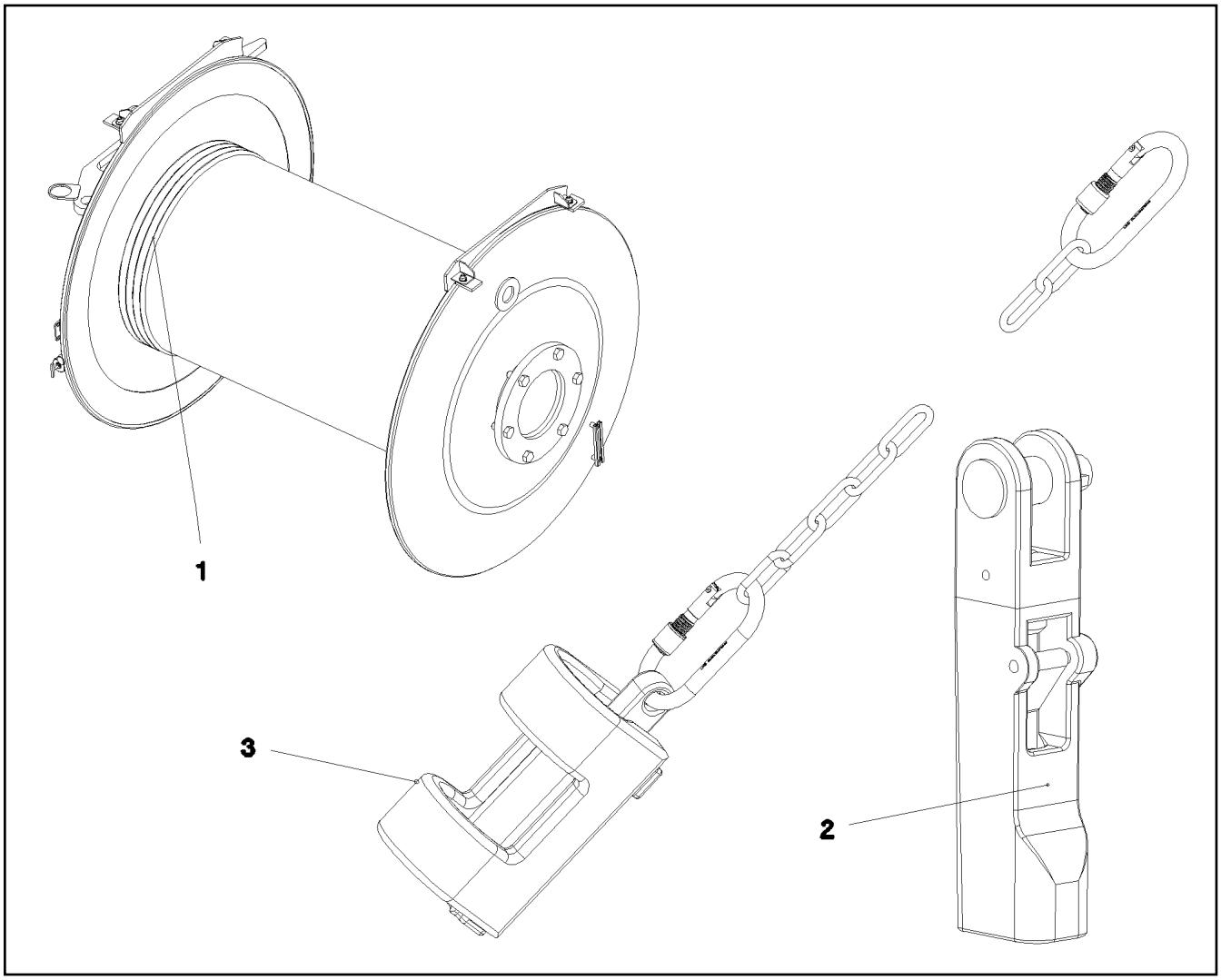

Pos.	Artikel	Menge	Bezeichnung	Description	Serie	K
1	11 17 047 9	1	HUBSEIL 28X1050M -40°C SPF	HOIST ROPE		
2	77 39 399 08	1	TASCHENSCHLOSS 27-29 SPF	POCKET LOCK		
(1)	57 18 172 08	1	SICHERHEITSKLAPPSTECKER	SAFETY PLUG W HINGE-LID		
3	96 25 639 08	1	HUBENDSCHALTER GEWICHT KPL.	HOIST LIM.SWITCH PLUMMET		
			⇨ 2 311 001 96 25 639 08			

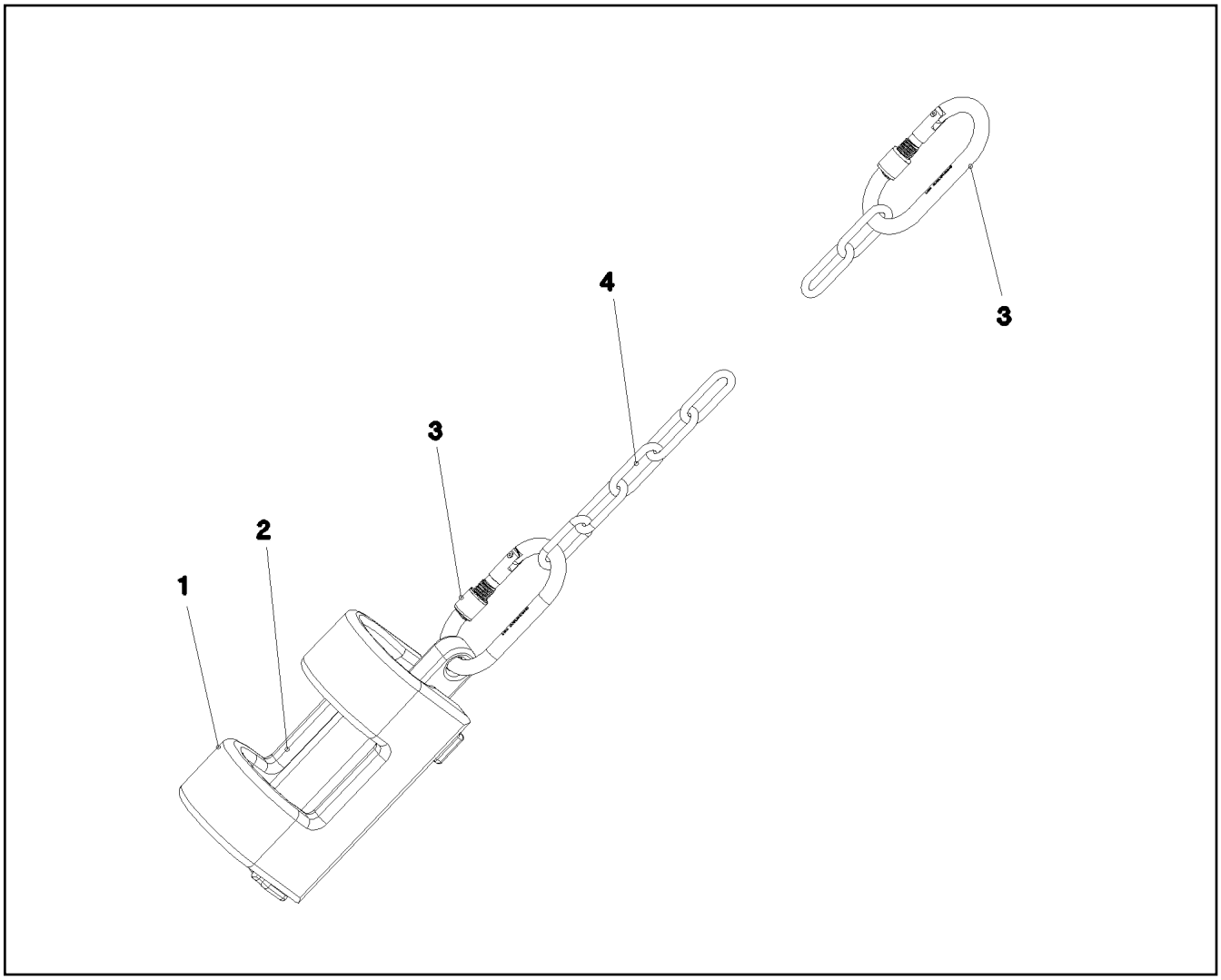

Pos.	Artikel	Menge	Bezeichnung	Description	Serie	K
1	38 82 832 08	1	GEWICHT 43X70X245 EN-GJS400-18 FE//ZN	WEIGHT		
2	38 82 831 08	1	GEWICHT EN-GJS400-18 FE//ZN20//B	WEIGHT		
3	10 47 304 0	2	SCHRAUBKARABINER OVAL 130X12 S355J	SCREW CARABINER		
4	10 66 397 0	2	KETTE DIN 763 7X49 0.3t ST35 VERZ	CHAIN		

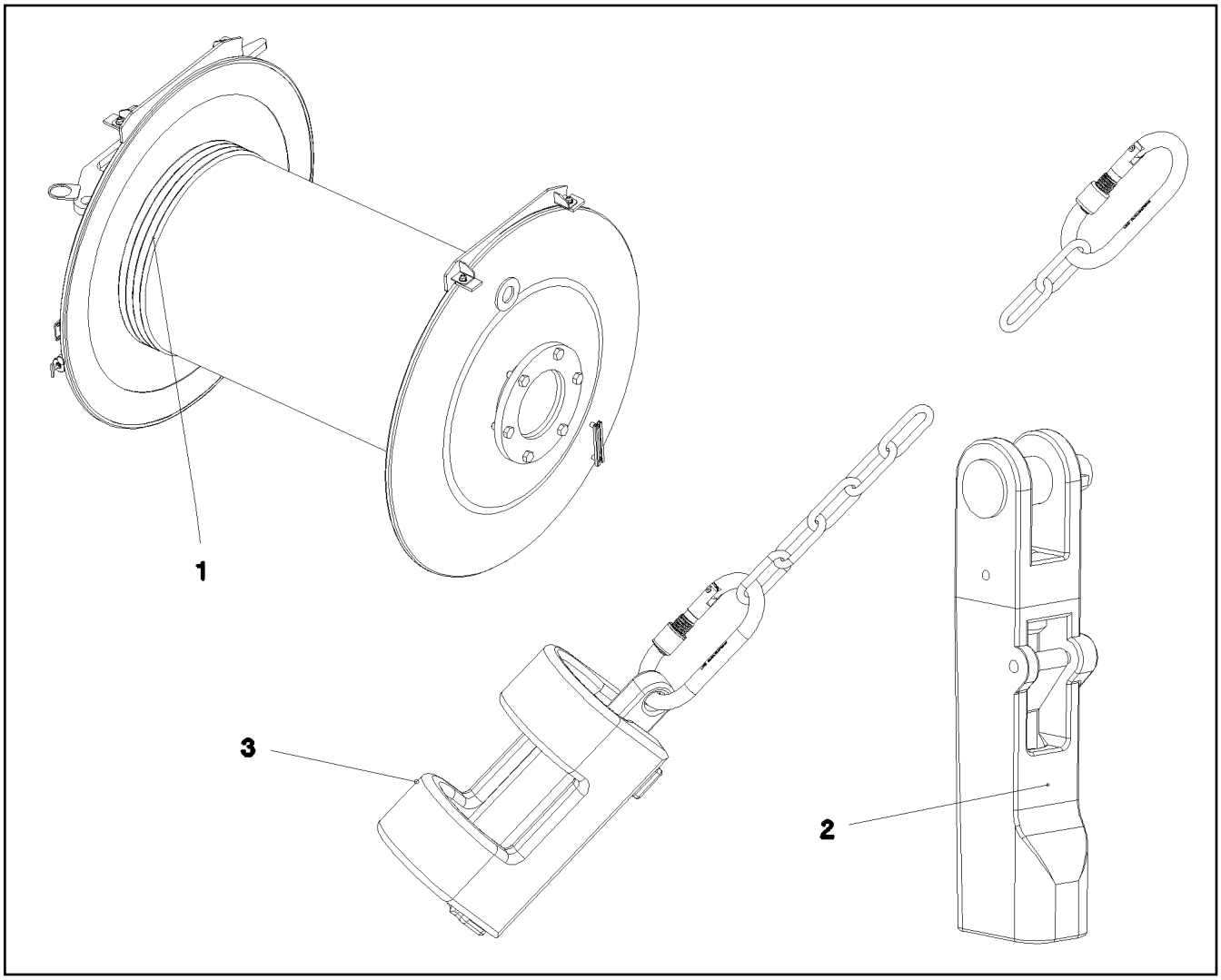

Pos.	Artikel	Menge	Bezeichnung	Description	Serie	K
1	11 17 047 9	1	HUBSEIL 28X1050M -40°C SPF	HOIST ROPE		
2	77 39 399 08	1	TASCHENSCHLOSS 27-29 SPF	POCKET LOCK		
3	96 25 639 08	1	HUBENDSCHALTER GEWICHT KPL.	HOIST LIM.SWITCH PLUMMET		
			⇨ 2 311 001 96 25 639 08			

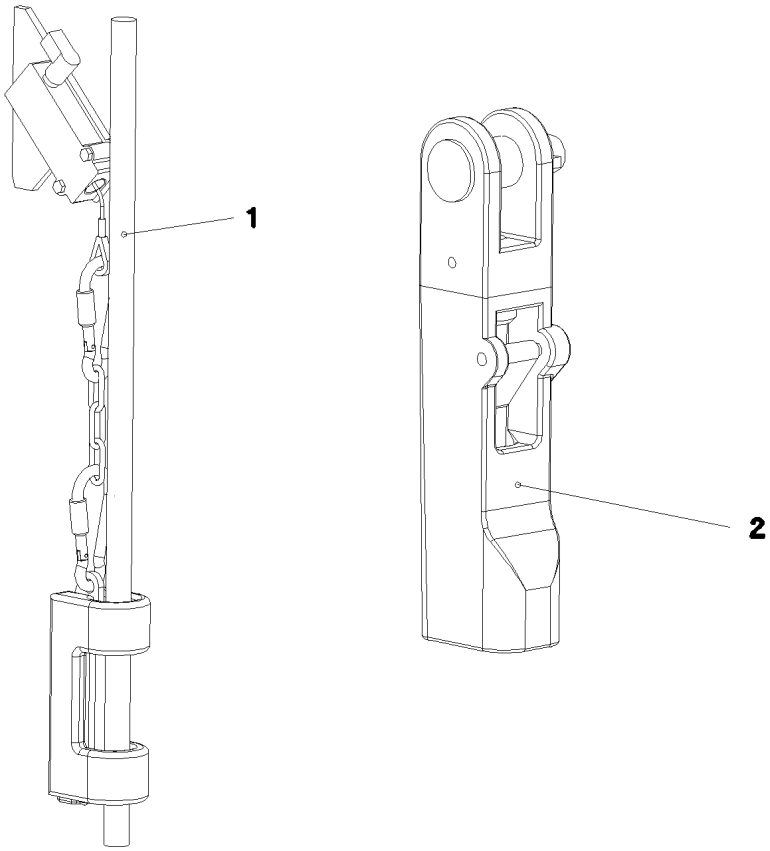

Pos.	Artikel	Menge	Bezeichnung	Description	Serie	K
1	10 80 175 6	1	SEIL 28X1200M -40°C BLANK SPF	ROPE		
2	77 39 399 08	1	TASCHENSCHLOSS 27-29 SPF	POCKET LOCK		

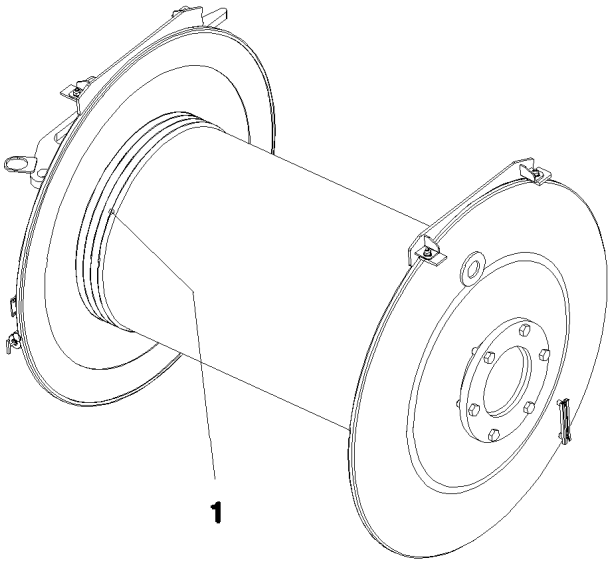

Pos.	Artikel	Menge	Bezeichnung	Description	Serie	K
1	10 81 361 2	1	SEIL 28X700M -40°C SPF	ROPE		

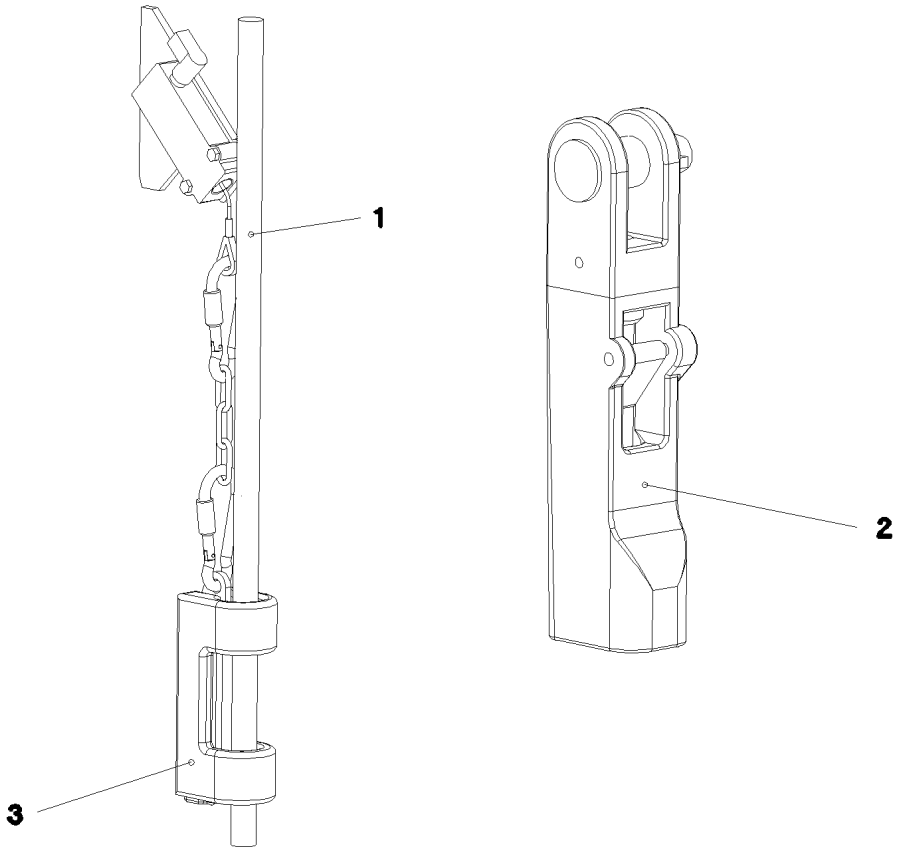

Pos.	Artikel	Menge	Bezeichnung	Description	Serie	K
1	77 34 482 08	1	SEIL 25X600M -40°C SPF	ROPE		
2	77 39 399 08	1	TASCHENSCHLOSS 27-29 SPF	POCKET LOCK		
3	96 25 639 08	1	HUBENDSCHALTER GEWICHT KPL.	HOIST LIM.SWITCH PLUMMET		
			⇨ 2 311 001 96 25 639 08			

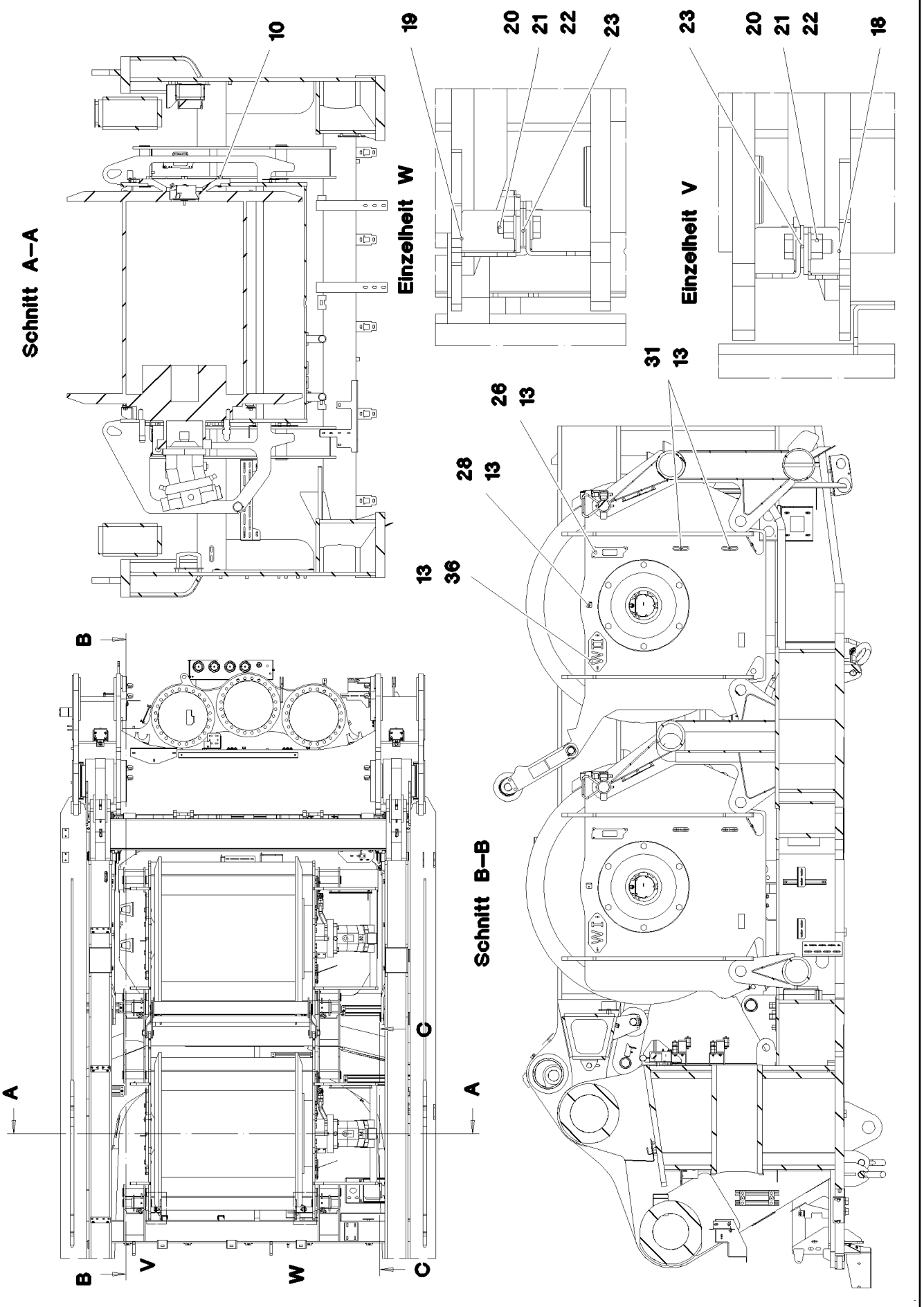
Schnitt A–A
10
Einzelheit W
19
20
21
22
23
Einzelheit V
23
20
21
22
18
31
13
26
13
28
13
13
36
Schnitt B–B
B
B
V
W
C
C
A
A

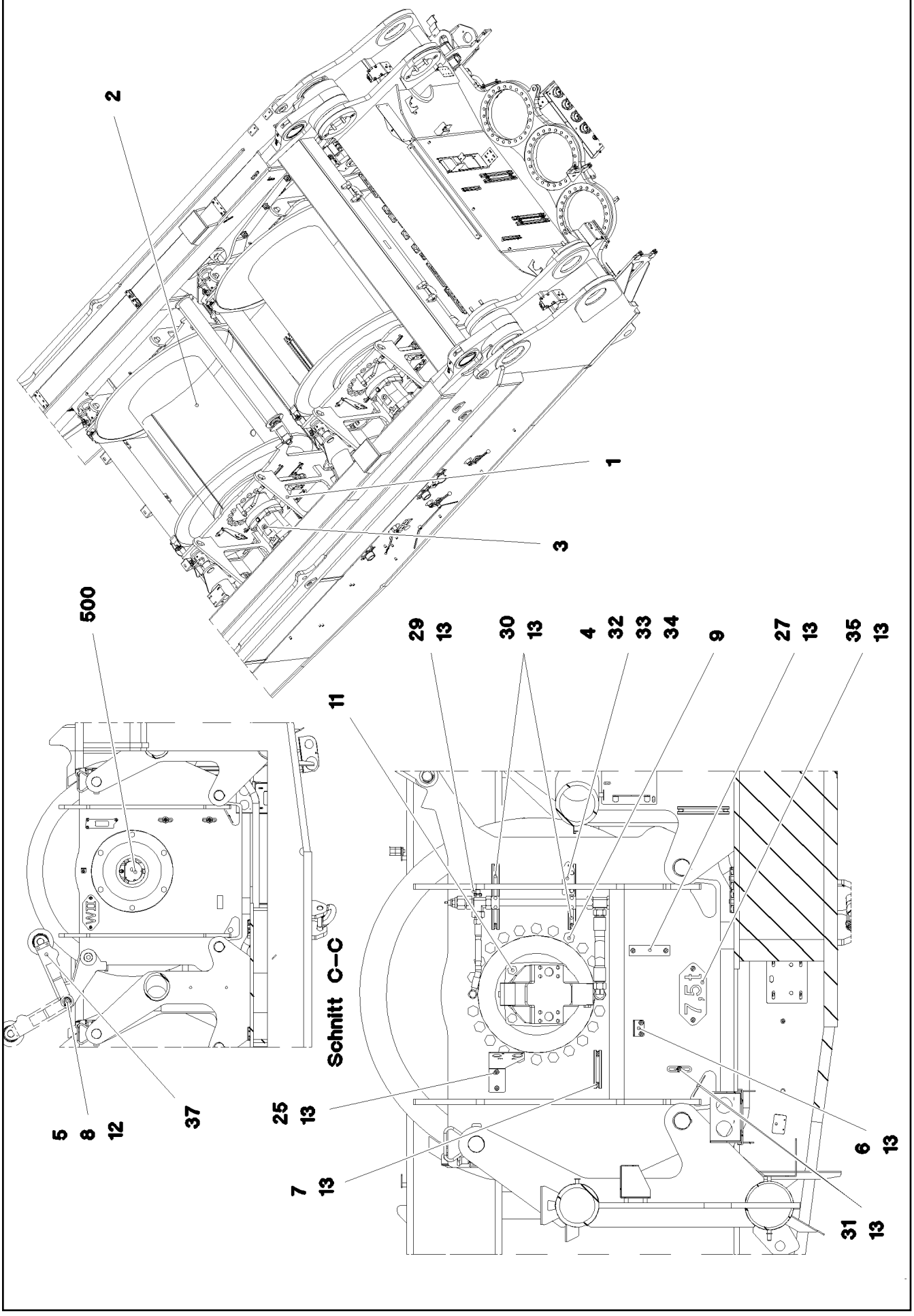
2
1
3
500
29
13
30
13
4
32
33
34
9
27
13
35
13
11
Schnitt C–C
5
8
12
37
25
13
7
13
6
13
31
13
7,5 t

Pos.	Artikel	Menge	Bezeichnung	Description	Serie	K
1	96 61 000 08	1	WINDENLAGERUNG SCHWK.	WINCH BEARING		
2	10 80 245 1	1	SEILWINDE ZHP 4.29-EG SPF ⇨ X10802451 10 80 245 1	ROPE WINCH		
3	10 35 482 8	1	VERSTELLMOTOR A6VM 200 SPF ⇨ X10354828 10 35 482 8	VARIABLE DISPLACEMENT MO		
4	97 03 769 4	1	BLECH 2X192X126 DC01	PLATE		
5	94 33 791 08	2	BOLZEN RD40X83 42CRMO4+QT	PIN		
6	97 15 061 08	1	BLECH 4X60X103 S315MC FE//ZN20//C	PLATE		
7	95 41 173 08	1	TRAGSCHIENE 140	CARRIER RAIL		
8	42 11 015	2	SCHEIBE ISO 8738 40 160HV A3C	WASHER		
9	40 66 057 08	22	SECHSKANTSCHRAUBE ISO 4017 M24X50 1	HEX SCREW		
10	46 00 020	6	SECHSKANTSCHRAUBE ISO 4017 M20X45	HEX SCREW		
11	40 65 211 01	4	SECHSKANTSCHRAUBE ISO 4017 M20X60	HEX SCREW		
12	43 30 082 08	2	SPLINT ISO 1234 6,3X71 ST A2K	SPLIT PIN		
13	10 41 285 4	31	LINSENFLACHKOPFSCHRAUBE AEHNL.ISO	OVAL HEAD FLAT SCREW		
18	96 44 241 08	1	SCHUTZBLECH SCHWK.	PROTECTION PLATE WELDED		
19	96 44 242 08	1	SCHUTZBLECH SCHWK.	PROTECTION PLATE WELDED		
20	49 00 204	4	SECHSKANTSCHRAUBE ISO 4017 M12X35	HEX SCREW		
21	10 28 980 4	8	SCHEIBE ISO 7089 12 300HV FLZN SPF	WASHER		
22	41 15 143 08	4	SECHSKANTMUTTER ISO 4032 M12 8 A3C	HEX NUT		
23	42 18 011 08	8	SCHEIBE ISO 7093-1 A 13 ST A3C	WASHER		
25	97 80 349 08	1	BLECH 4X256X130 S315MC FE//ZN20//C	PLATE		
26	95 56 681 08	1	BLECH 4X196X63 S315MC FE//ZN20//C	PLATE		
27	97 55 008 08	1	BLECH 3X150X40 S355MC FE//ZN20//C	PLATE		
28	97 03 501 08	1	BLECH 4x73x30 S315MC FE//ZN20//C	PLATE		
29	95 41 175 08	1	TRAGSCHIENE 340	CARRIER RAIL		
30	95 41 174 08	2	TRAGSCHIENE 240	CARRIER RAIL		
31	95 36 500 08	8	KABELHALTER 2X22X90 DC01 FE//ZN20//C	CABLE CLAMP		
35	97 86 711 08	1	BLECH 2X228X100 DC01 FE//ZN20//C	PLATE		
36	97 92 276 08	1	BLECH 2X220X100 DC01 FE//ZN20//C	PLATE		
37	96 61 008 08	1	SCHUTZWALZE WINDE 1-2 ⇨ 2 310 008 96 61 008 08	SAFETY ROLLER WINCH 1/2		
500	96 67 807 08	1	ELEKTRIK WINDE 2	ELECTRIC FOR WINCH 2		
(5)	10 80 206 1	1	WINDENDREHGEBER 655360UM LSB PL:E ⇨ X10802061 10 80 206 1	WINCH REVOLUTION TRANSDU		
(6)	60 60 126 08	1	ANTRIEBSFLANSCH EDELSTAHL	DRIVE FLANGE		
(10)	40 65 099	3	SECHSKANTSCHRAUBE ISO 4017 M6X16 8.	HEX SCREW		
(12)	42 40 005 08	3	FEDERRING DIN 127 A 6 FST A2C	CIRCLIP		
(20)	96 73 319 08	1	KABELSTRANG W522	WIRING HARNESS		

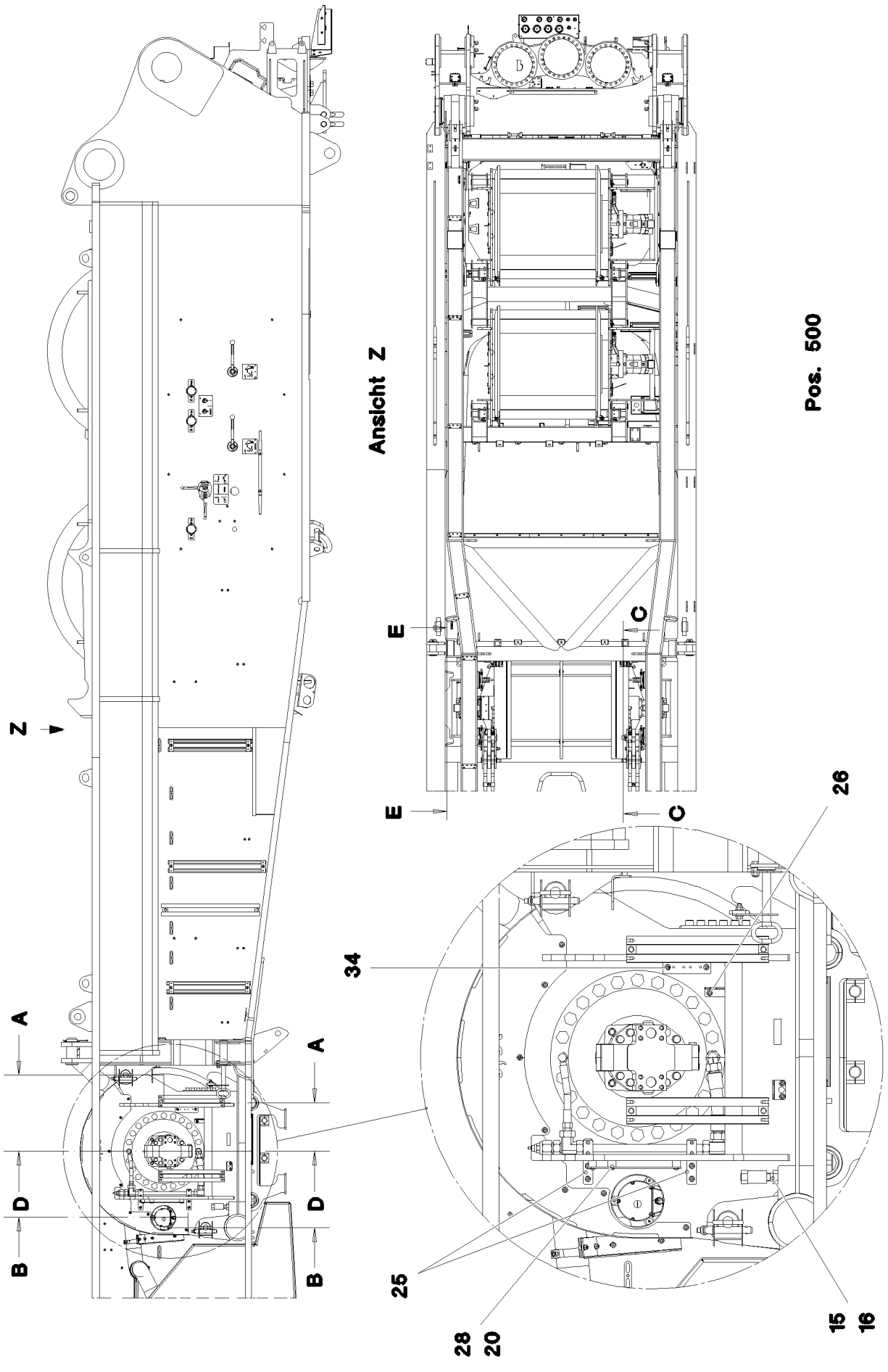
Ansicht Z
Pos. 500
Z
A
A
B
B
D
D
E
E
C
C
26
34
25
28
20
15
16

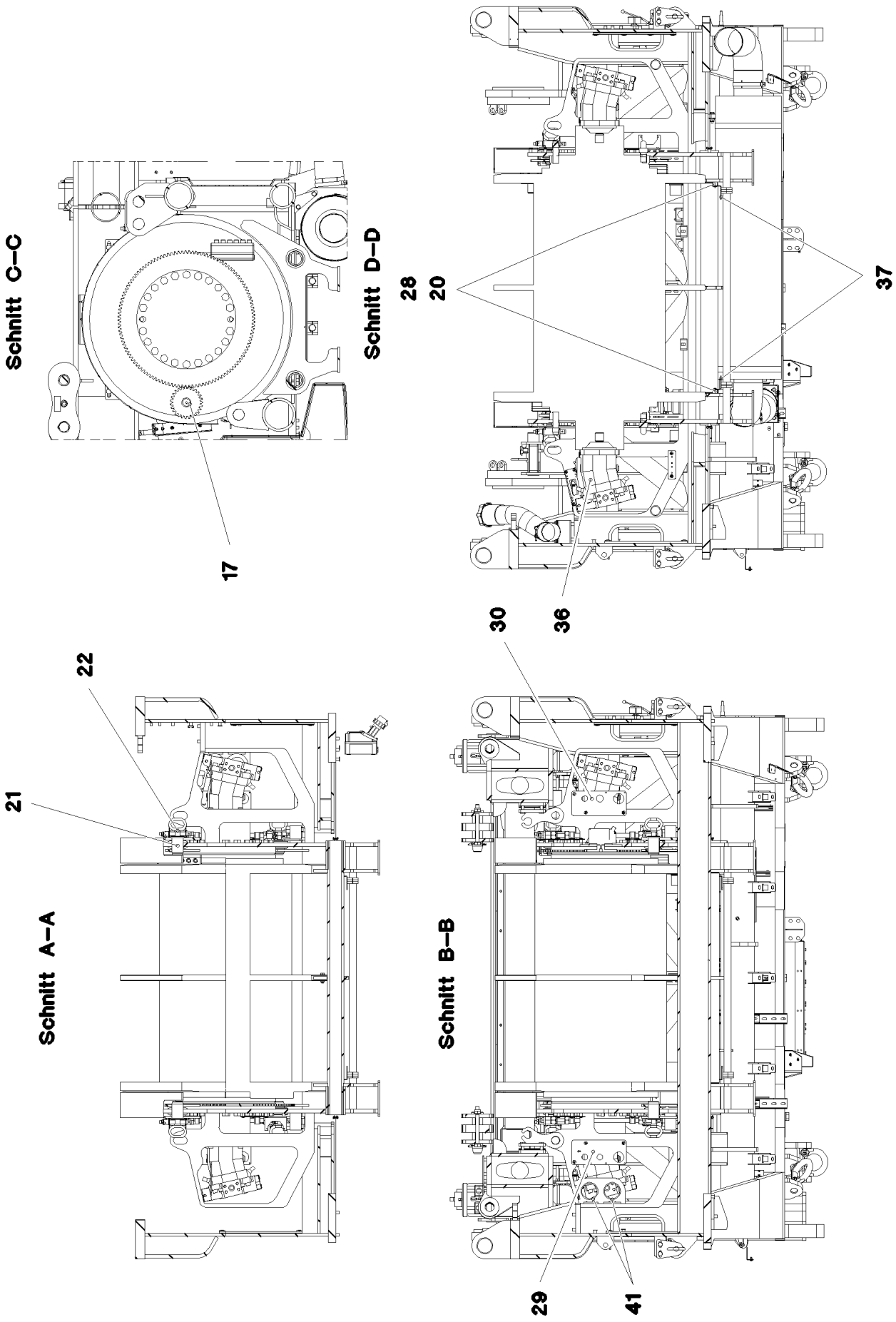
Schnitt C–C
Schnitt D–D
17
28
20
37
30
36
22
21
Schnitt A–A
Schnitt B–B
29
41

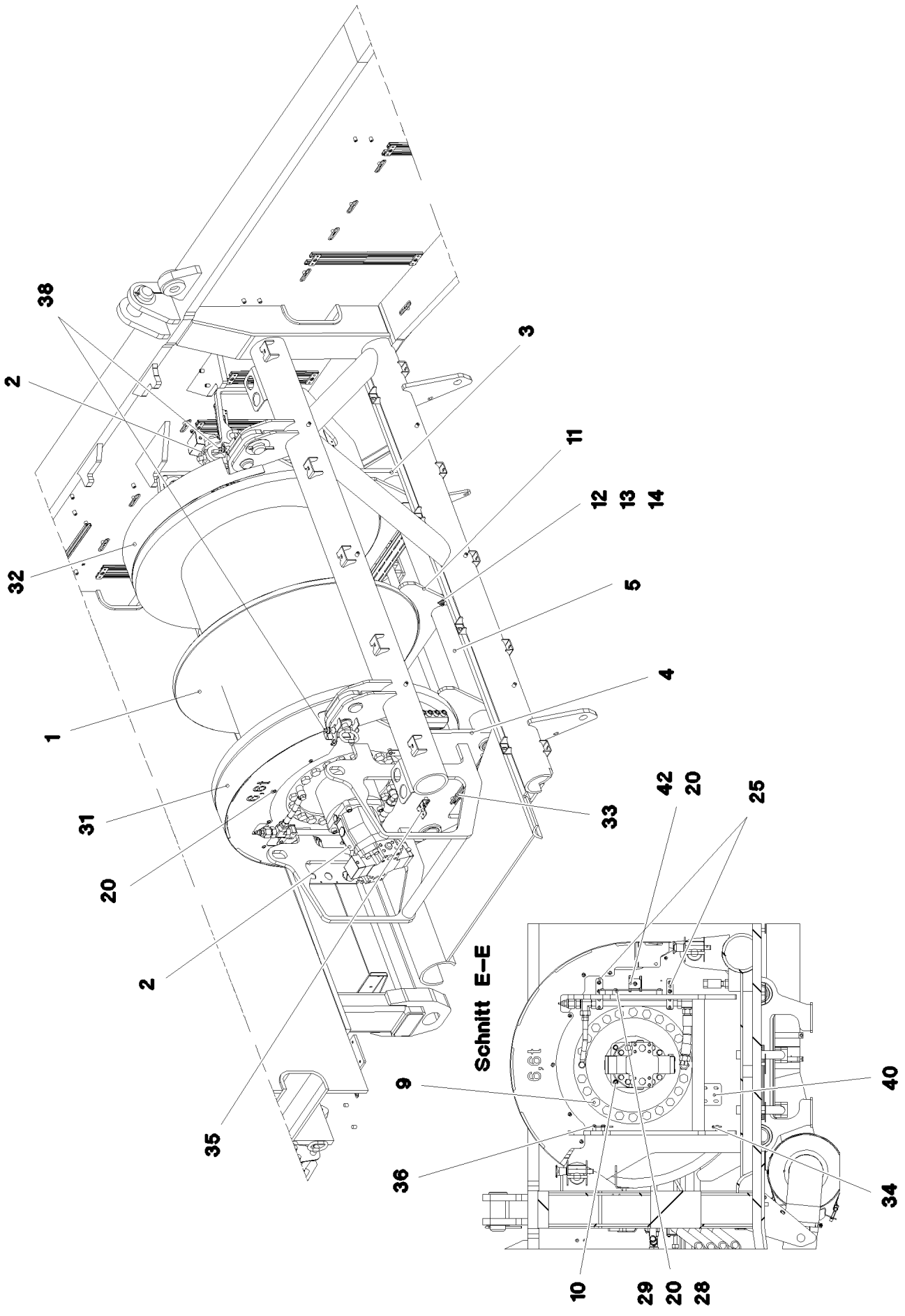

17.10.2014 072937	**etk_de_en_074676 _LR 1600 2**	121 (3/4)
LIEBHERR	**WINDE 4 EINZIEHWERK** **WINCH 4 LUFFING GEAR**	⇨ **2 340** **91 63 407 08**

Pos.	Artikel	Menge	Bezeichnung	Description	Serie	K
1	10 80 245 0	1	SEILWINDE ZHP 4.29-EG SPF ⇨ X10802450 10 80 245 0	ROPE WINCH		
2	10 42 876 6	2	VERSTELLMOTOR A6VM 160 SPF ⇨ X10428766 10 42 876 6	VARIABLE DISPLACEMENT MO		
3	96 44 562 08	1	SEITENSCHEIBE SCHWK. LINKS	SIDE PLATE WELDED CONSTR.		
4	96 44 563 08	1	SEITENSCHEIBE SCHWK. RECHTS	SIDE PLATE WELDED CONSTR.		
5	96 44 583 08	2	ROHR SCHWK.	PIPE WELDED		
9	40 66 056 08	44	SECHSKANTSCHRAUBE ISO 4017 M24X45	HEX SCREW		
10	46 00 237	8	ZYLINDERSCHRAUBE ISO 4762 M16X50 8.8	SOCKET HEAD SCREW		
11	97 66 746 08	1	BLECH 15X930X362 S355MC	PLATE		
12	46 00 158	2	SECHSKANTSCHRAUBE ISO 4017 M12X45	HEX SCREW		
13	10 28 980 4	4	SCHEIBE ISO 7089 12 300HV FLZN SPF	WASHER		
14	41 19 007 08	2	SECHSKANTMUTTER DIN 985 M12 8 A3C	HEX NUT		
15	40 65 140 05	2	SECHSKANTSCHRAUBE ISO 4017 M24X100	HEX SCREW		
16	41 15 149 08	2	SECHSKANTMUTTER ISO 4032 M24 8 A3C	HEX NUT		
17	96 89 130 01	1	STIRNRAD PA6G	SPUR WHEEL		
20	10 41 285 4	46	LINSENFLACHKOPFSCHRAUBE AEHNL.ISO	OVAL HEAD FLAT SCREW		
21	97 78 941 08	4	BOLZEN 70.0X97 35NICRMOV125 SPF	PIN		
22	96 50 603 08	4	GRIFF SCHWK. FE//ZN20//C	HANDLE WELD.CONST.		
25	97 79 264 08	4	BLECH 4X140X30 S315MC FE//ZN20//C	PLATE		
26	97 07 628 08	1	BLECH 4X115X98 S315MC FE//ZN20//C	PLATE		
28	95 38 734 08	10	HUELSE 25X20 11SMN30+C	SLEEVE		
29	97 79 331 08	1	BLECH 4X290X130 S315MC FE//ZN20//C	PLATE		
30	97 79 332 08	1	BLECH 4X290X130 S315MC FE//ZN20//C	PLATE		
31	96 50 778 08	1	SCHUTZBLECH SCHWK. RECHTS FE//ZN20//	PROTECTION PLATE WELDED		
32	96 50 779 08	1	SCHUTZBLECH SCHWK. LINKS FE//ZN20//C	PROTECTION PLATE WELDED		
33	95 41 175 08	2	TRAGSCHIENE 340	CARRIER RAIL		
34	97 55 008 08	2	BLECH 3X150X40 S355MC FE//ZN20//C	PLATE		
35	95 51 525 08	1	BLECH 4X60X103 S315MC FE//ZN20//C	PLATE		
36	95 56 681 08	1	BLECH 4X196X63 S315MC FE//ZN20//C	PLATE		
37	97 79 887 08	2	BLECH 4X492X116 S315MC FE//ZN20//C	PLATE		
38	11 32 019 4	4	KUGELSPERRBOLZEN 20X171,2X100 NIRO	QUICK RELEASE PIN		
40	97 02 204 08	1	BLECH 10x100x100 S355MC	PLATE		
41	97 49 680 08	4	SCHEIBE 5X120X120 S960QL	WASHER		
42	97 03 769 4	1	BLECH 2X192X126 DC01	PLATE		
500	96 67 809 08	1	ELEKTRIK WINDE 4 ⇨ 2 920 460 96 67 809 08	ELECTRIC FOR WINCH 4		

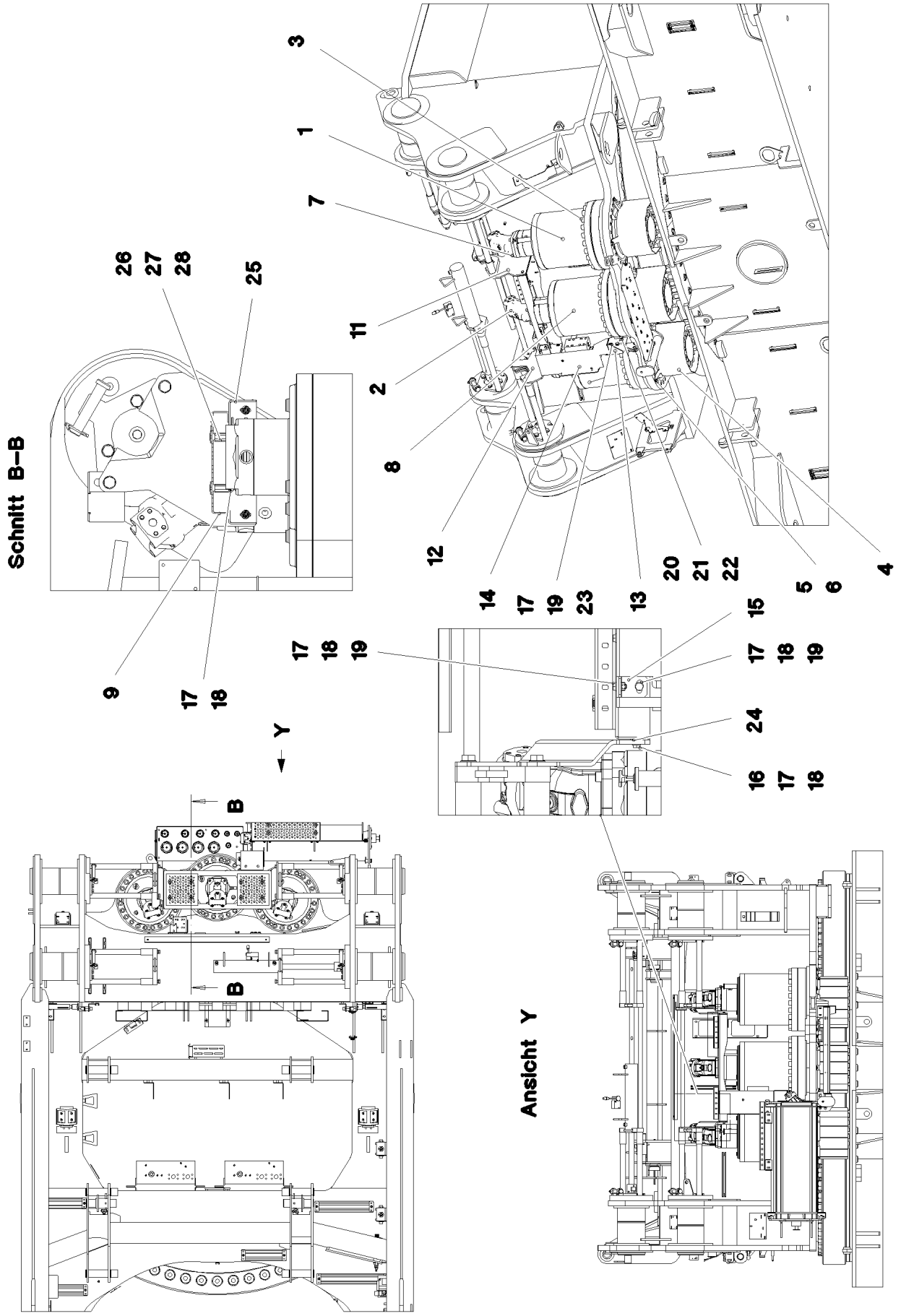
Schnitt B–B
Ansicht Y
Y
B
B
3
1
7
26
27
28
25
11
2
8
12
14
17
19
23
13
20
21
22
5
6
4
9
17
18
15
24
16

Pos.	Artikel	Menge	Bezeichnung	Description	Serie	K
1	90 20 548 0	2	DREHWERKANTRIEB DAT 450/1441	SLEWING GEAR DRIVE		
2	51 02 354 08	3	HYDROMOTOR SPF	HYDRO MOTOR		
			⇨ 5 102 354 08 51 02 354 08			
3	11 34 241 1	72	ZYLINDERSCHRAUBE ISO 4762 M24X160 10	SOCKET HEAD SCREW		
4	97 65 557 08	3	SCHUTZBLECH 4X307X778 S315MC	PROTECTION GUARD		
5	40 65 164	9	SECHSKANTSCHRAUBE ISO 4017 M10X25	HEX SCREW		
6	50 09 175 08	9	SCHEIBE ISO 7089 10 200HV-A2	WASHER		
7	40 42 120 08	12	ZYLINDERSCHRAUBE DIN 912 M12X40 8.8	SOCKET HEAD SCREW		
8	90 20 640 1	1	DREHWERKANTRIEB DAT 450/1436	SLEWING GEAR DRIVE		
9	97 85 606 08	2	TRITT	TREAD		
11	97 85 716 08	1	BLECH 8X369X382 S700MC	PLATE		
12	97 85 717 08	1	BLECH 8X369X382 S700MC	PLATE		
13	97 84 746 08	1	BLECH 4X262X175 S315MC	PLATE		
14	97 84 745 08	1	BLECH 4X365X747 S315MC	PLATE		
15	95 43 902 08	2	BLECH 4X40X97 S315MC FE//ZN20//C	PLATE		
16	40 66 042	4	SECHSKANTSCHRAUBE ISO 4017 M8X25 1	HEX SCREW		
17	42 00 012 01	30	SCHEIBE ISO 7089 8 200HV A3C	WASHER		
18	41 15 141 08	16	SECHSKANTMUTTER ISO 4032 M8 8 A2C	HEX NUT		
19	49 00 089	7	SECHSKANTSCHRAUBE ISO 4017 M8X20 8.	HEX SCREW		
20	49 01 287	3	SECHSKANTSCHRAUBE ISO 4017 M10X40 1	HEX SCREW		
21	42 13 002 08	6	SCHEIBE DIN 6340 10,5 C35	WASHER		
22	41 15 047 08	3	SECHSKANTMUTTER ISO 4032 M10 10 A3C	HEX NUT		
23	41 15 046 08	3	SECHSKANTMUTTER ISO 4032 M8 10 A2C	HEX NUT		
24	42 18 009 08	4	SCHEIBE DIN 9021 A 8 ST A2C	WASHER		
25	97 02 833 1	1	BLECH 3X410X936 DC01 FE//ZN20//C	PLATE		
26	97 88 595 08	8	ROHR 20.0X33 E235+N	TUBE		
27	78 89 018 08	8	BEFESTIGUNGSSTUECK KUNSTSTOFF	FIXING OR FASTENING PART		
28	40 86 049 08	8	SENKSCHRAUBE DIN 7991 M8X70 8.8 A2C	COUNTERSUNK SCREW		
500	96 67 813 08	1	ELEKTRIK DREHWERK	ELECTR.FOR SLEWING GEAR		
(1)	11 00 319 3	2	NAEHERUNGSSCHALTER BERUEHRUNGS	PROXIMITY SWITCH		

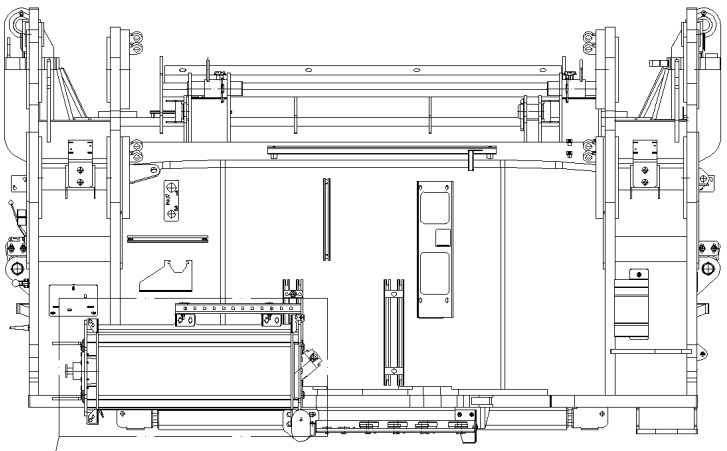

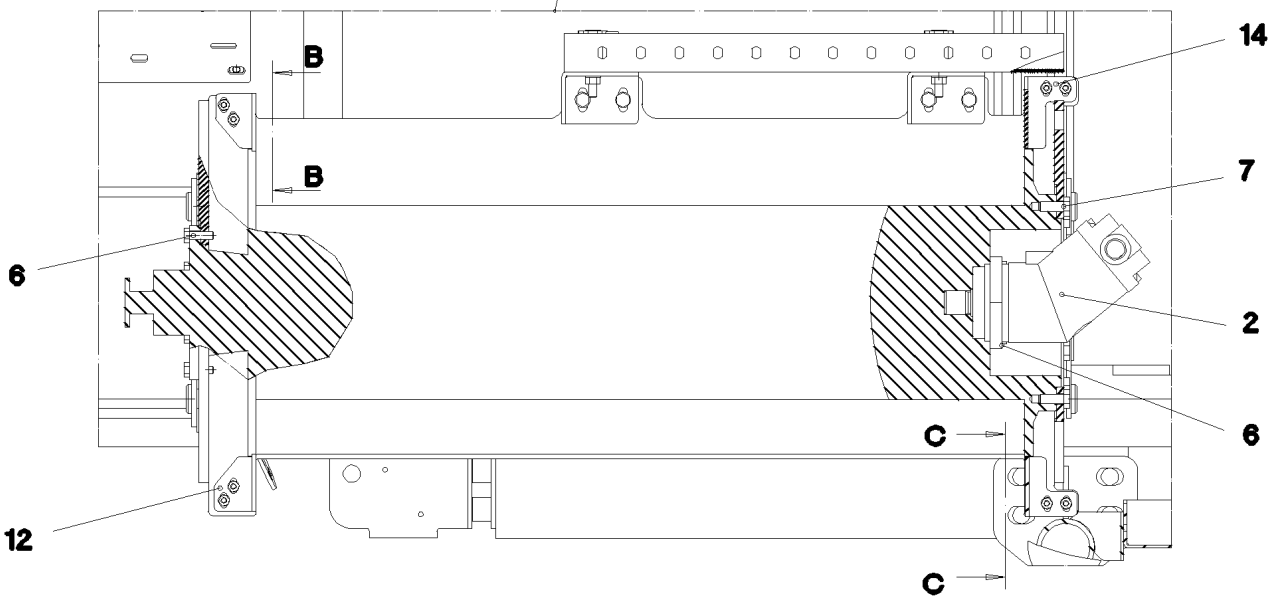

Schnitt B–B

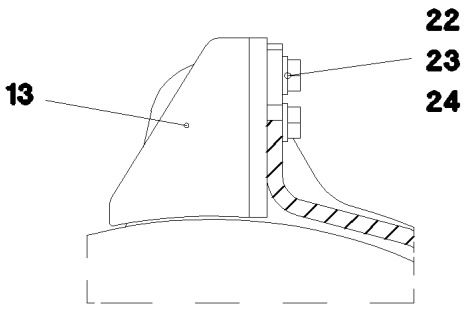

Schnitt C–C

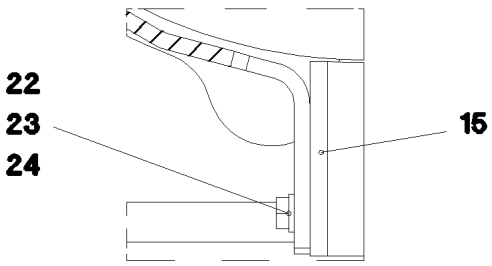

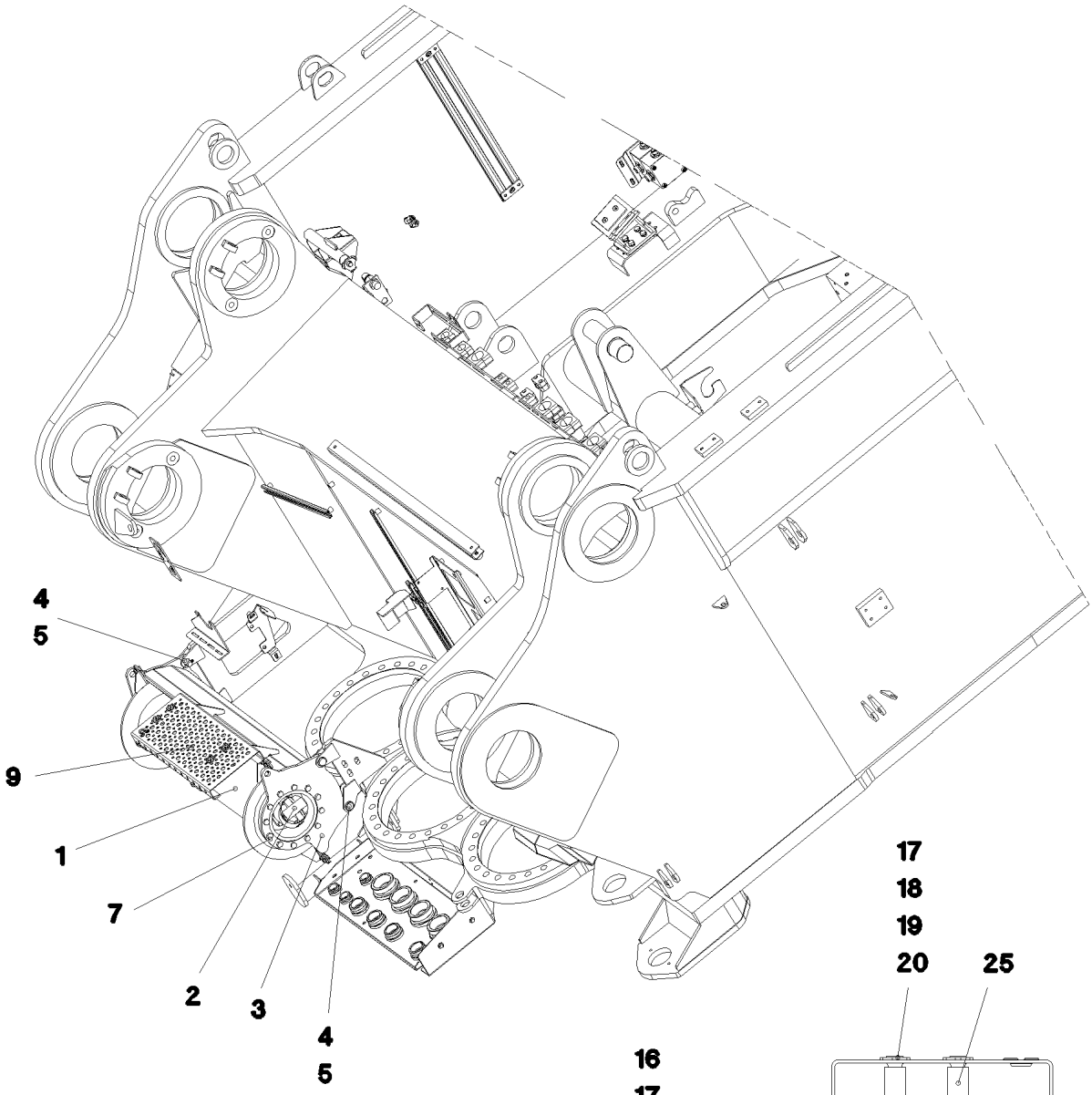

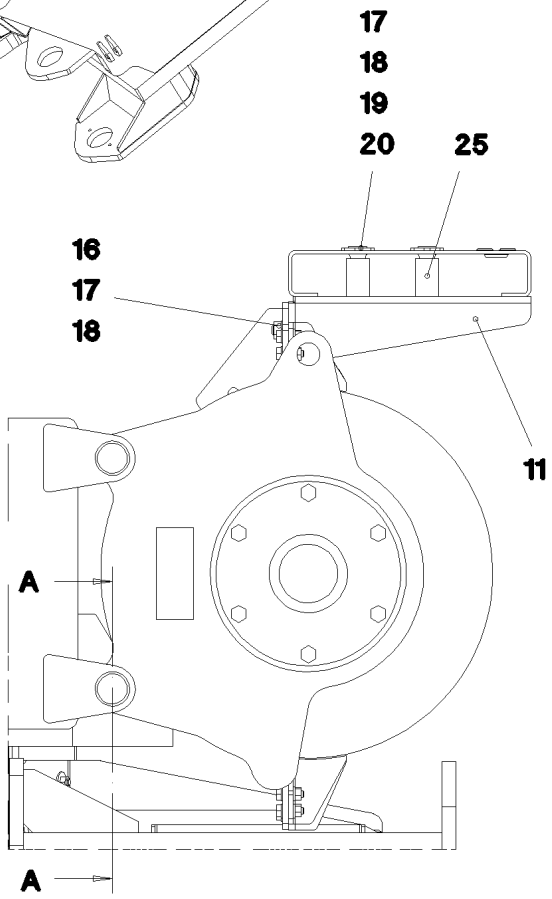

Schnitt A–A

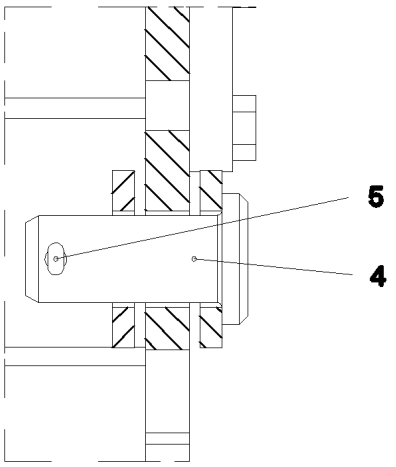

Pos.	Artikel	Menge	Bezeichnung	Description	Serie	K
1	10 80 228 0	1	SEILWINDE ZHP 4.13 SPF ⇨ X10802280 10 80 228 0	ROPE WINCH		
2	51 02 306 08	1	HYDROMOTOR A2FM SPF ⇨ 5 102 306 08 51 02 306 08	HYDRO MOTOR		
3	96 54 448 08	1	LAGERUNG SCHWK.	BEARING WELDED		
4	45 12 222 08	4	BOLZEN DIN 1435 20X45X38 ST.50 VERZ	PIN		
5	43 30 052 08	4	SPLINT ISO 1234 4X32 ST A2K	SPLIT PIN		
6	49 00 128	10	SECHSKANTSCHRAUBE ISO 4017 M8X25 8.	HEX SCREW		
7	40 65 164	12	SECHSKANTSCHRAUBE ISO 4017 M10X25	HEX SCREW		
9	97 85 605 08	1	TRITT	TREAD		
11	97 85 781 08	2	BLECH 4X283X127 S315MC FE//ZN20//C	PLATE		
12	97 85 872 08	1	BLECH 4X86X60 S315MC FE//ZN20//C	PLATE		
13	97 85 873 08	1	BLECH 4X85X60 S315MC FE//ZN20//C	PLATE		
14	97 85 874 08	1	BLECH 4X97X77 S315MC FE//ZN20//C	PLATE		
15	97 85 875 08	1	BLECH 4X97X65 S315MC FE//ZN20//C	PLATE		
16	49 00 089	4	SECHSKANTSCHRAUBE ISO 4017 M8X20 8.	HEX SCREW		
17	42 00 012 01	12	SCHEIBE ISO 7089 8 200HV A3C	WASHER		
18	41 15 141 08	8	SECHSKANTMUTTER ISO 4032 M8 8 A2C	HEX NUT		
19	78 89 018 08	4	BEFESTIGUNGSSTUECK KUNSTSTOFF	FIXING OR FASTENING PART		
20	40 86 049 08	4	SENKSCHRAUBE DIN 7991 M8X70 8.8 A2C	COUNTERSUNK SCREW		
22	40 00 829	8	SECHSKANTSCHRAUBE ISO 4017 M6X20 8.	HEX SCREW		
23	42 00 009 01	16	SCHEIBE ISO 7089 6 200HV A3C	WASHER		
24	41 15 140 08	8	SECHSKANTMUTTER ISO 4032 M6 8 A2C	HEX NUT		
25	97 88 595 08	4	ROHR 20.0X33 E235+N	TUBE		

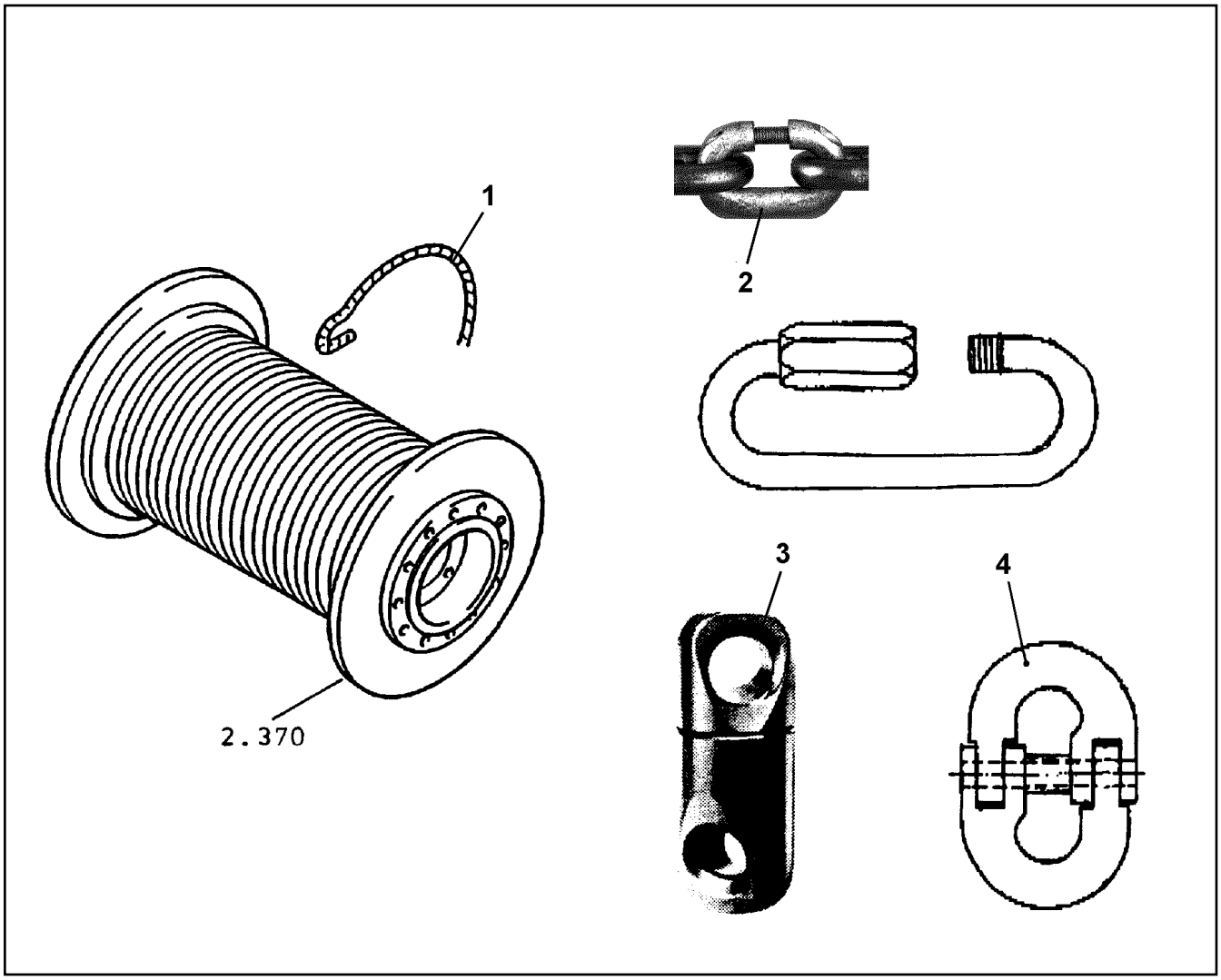

Pos.	Artikel	Menge	Bezeichnung	Description	Serie	K
1	10 03 825 9	1	EINZIEHSEIL 8X400M VERZ	LUFFING ROPE		
2	10 33 216 1	2	VERBINDUNGSGLIED SPF	CONNECTING ELEMENT		
3	77 39 466 08	1	DRALLFAENGER SPF	TWIST COMPENSATOR		
4	74 00 026 08	2	UNIVERSALVERBINDUNGSGLIED CW6 SPF	UNIVERSAL CONNECTING LINK		

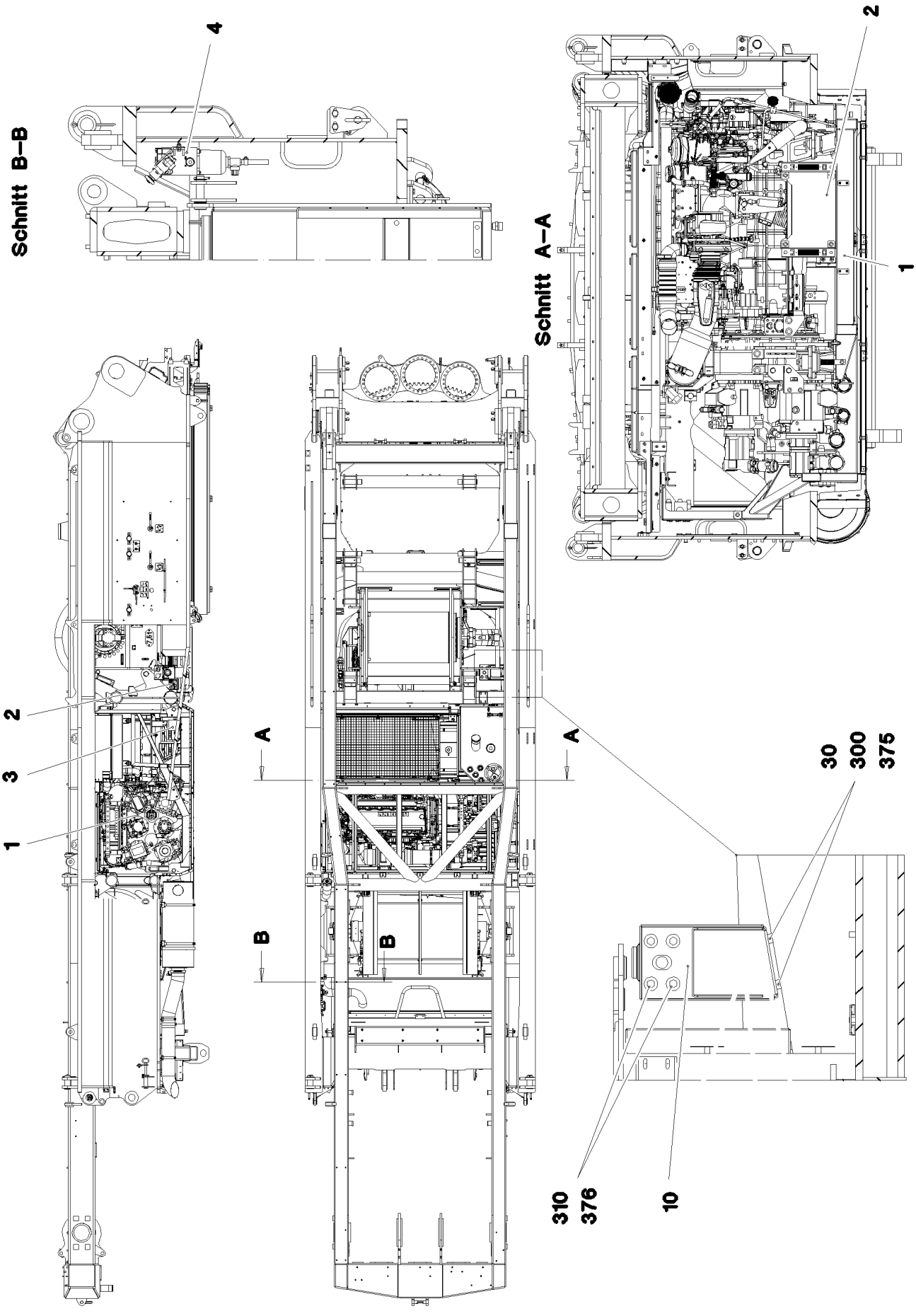
Schnitt B–B
4
Schnitt A–A
2
1
2
3
1
A
A
B
B
30
300
375
310
376
10

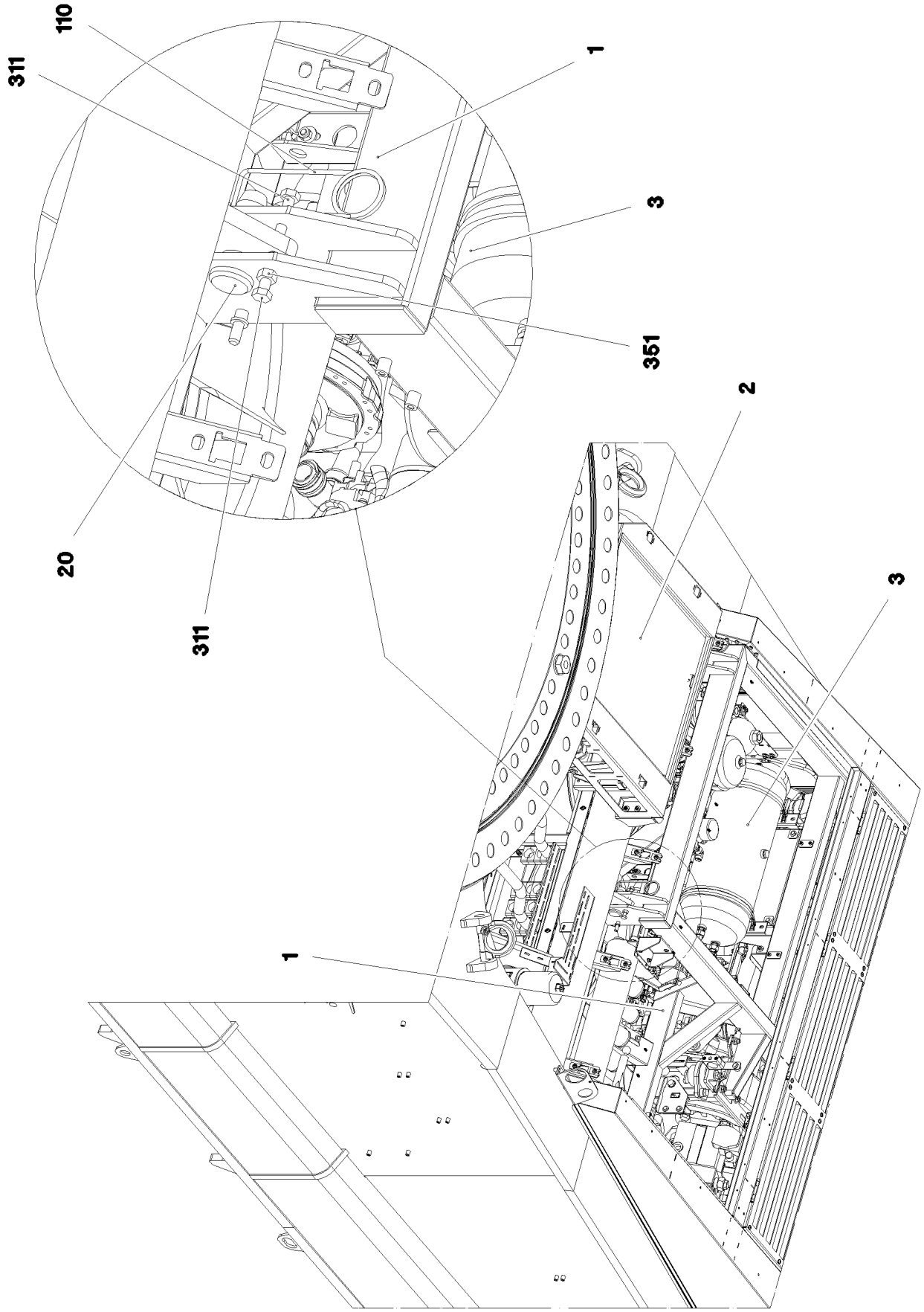
110
311
1
3
351
2
20
311
3
1

Pos.	Artikel	Menge	Bezeichnung	Description	Serie	K
1	96 69 507 08	1	DIESELMOTOR VORM. ⇨ 2 391 001 96 69 507 08	DIESEL ENGINE, PRE-ASSEMB		
2	96 69 508 08	1	OELKUEHLER VORM. ⇨ 2 391 041 96 69 508 08	OIL COOLER, PRE-ASSEMBLED		
3	96 70 357 08	1	BEFESTIGUNGSTEILE DRUCKLUFT ⇨ 2 391 044 96 70 357 08	FIXING PARTS COMPRESSED AI		
4	96 76 602 08	1	KRAFTSTOFFFILTER ⇨ 2 391 045 96 76 602 08	FUEL FILTER		
10	97 04 412 5	1	BLECH 4X547X601 S315MC	PLATE		
20	94 51 057 08	4	BOLZEN RD35X105 42CRMO4+QT	PIN		
30	95 38 734 08	4	HUELSE 25X20 11SMN30+C	SLEEVE		
110	43 31 025 08	4	SICHERUNGSFEDER 5X122 A3C	RETAINING SPRING		
300	49 00 188	4	SECHSKANTSCHRAUBE ISO 4017 M8X16 8.	HEX SCREW		
310	49 00 120	4	SECHSKANTSCHRAUBE ISO 4017 M12X20	HEX SCREW		
311	46 00 156	2	SECHSKANTSCHRAUBE ISO 4017 M12X50	HEX SCREW		
351	41 15 143 08	2	SECHSKANTMUTTER ISO 4032 M12 8 A3C	HEX NUT		
375	42 18 009 08	4	SCHEIBE DIN 9021 A 8 ST A2C	WASHER		
376	42 18 011 08	4	SCHEIBE ISO 7093-1 A 13 ST A3C	WASHER		

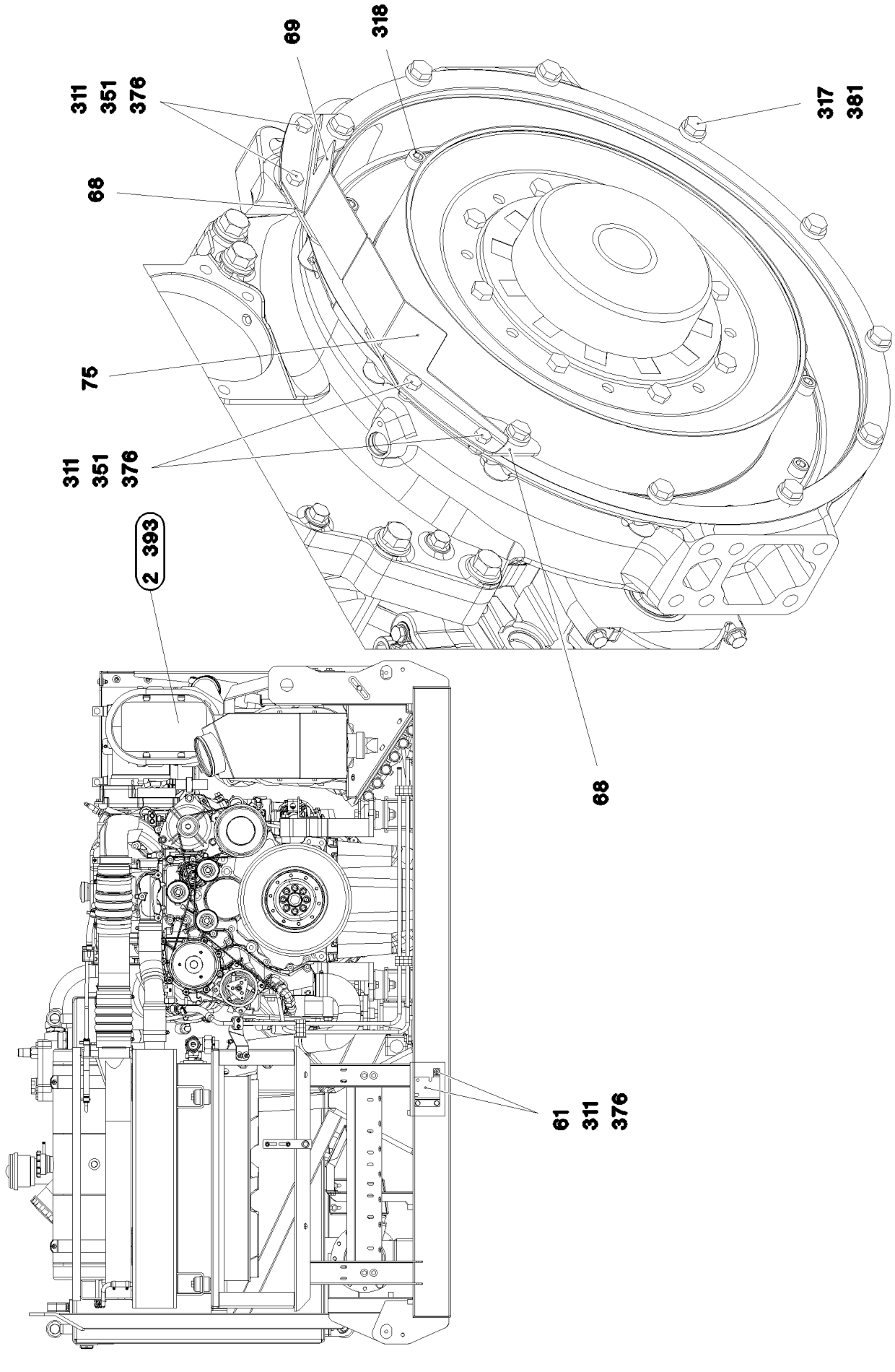
69
318
311
351
376
317
381
68
75
311
351
376
2 393
68
61
311
376

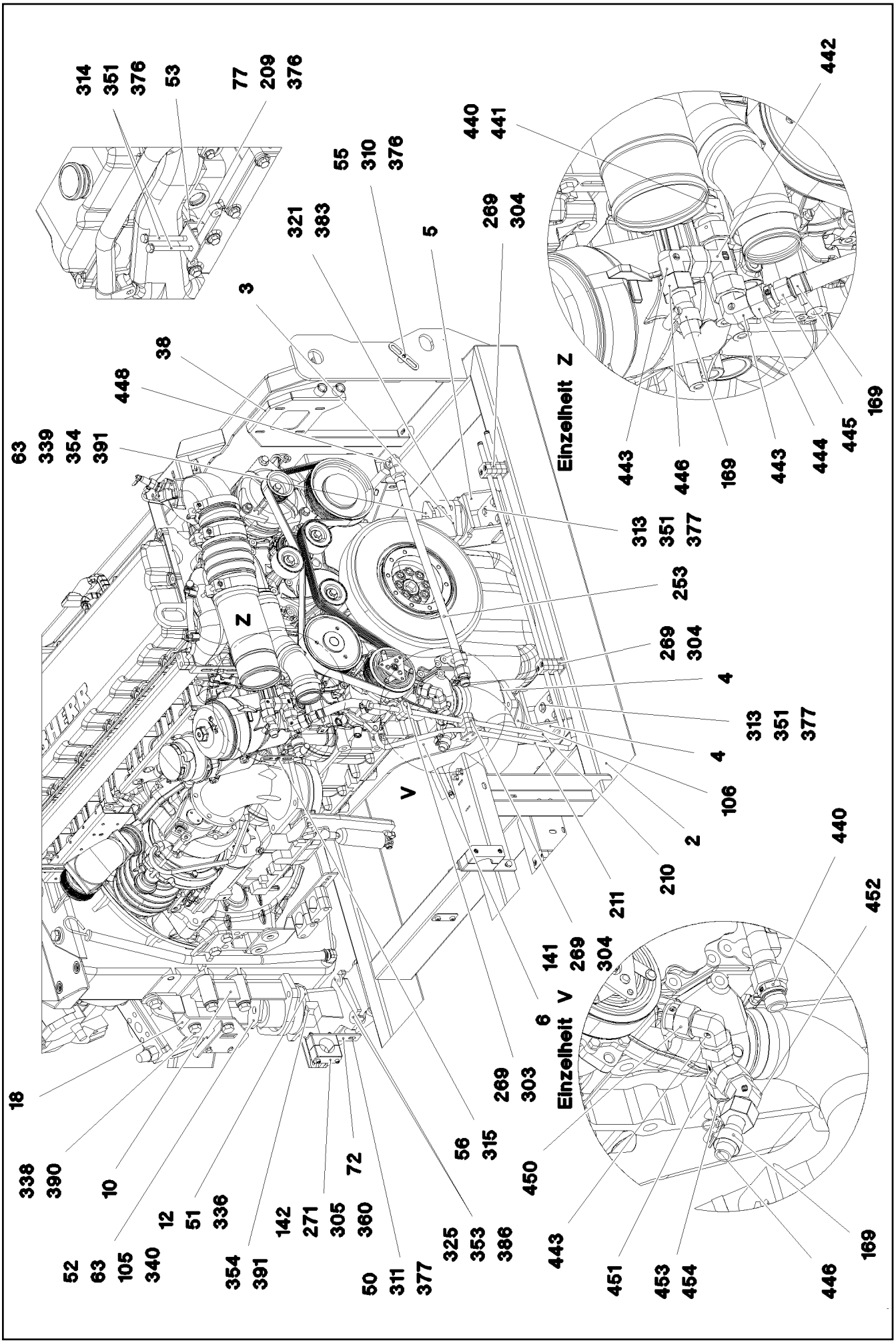
Einzelheit Z
Einzelheit V
Z
V
LIEBHERR

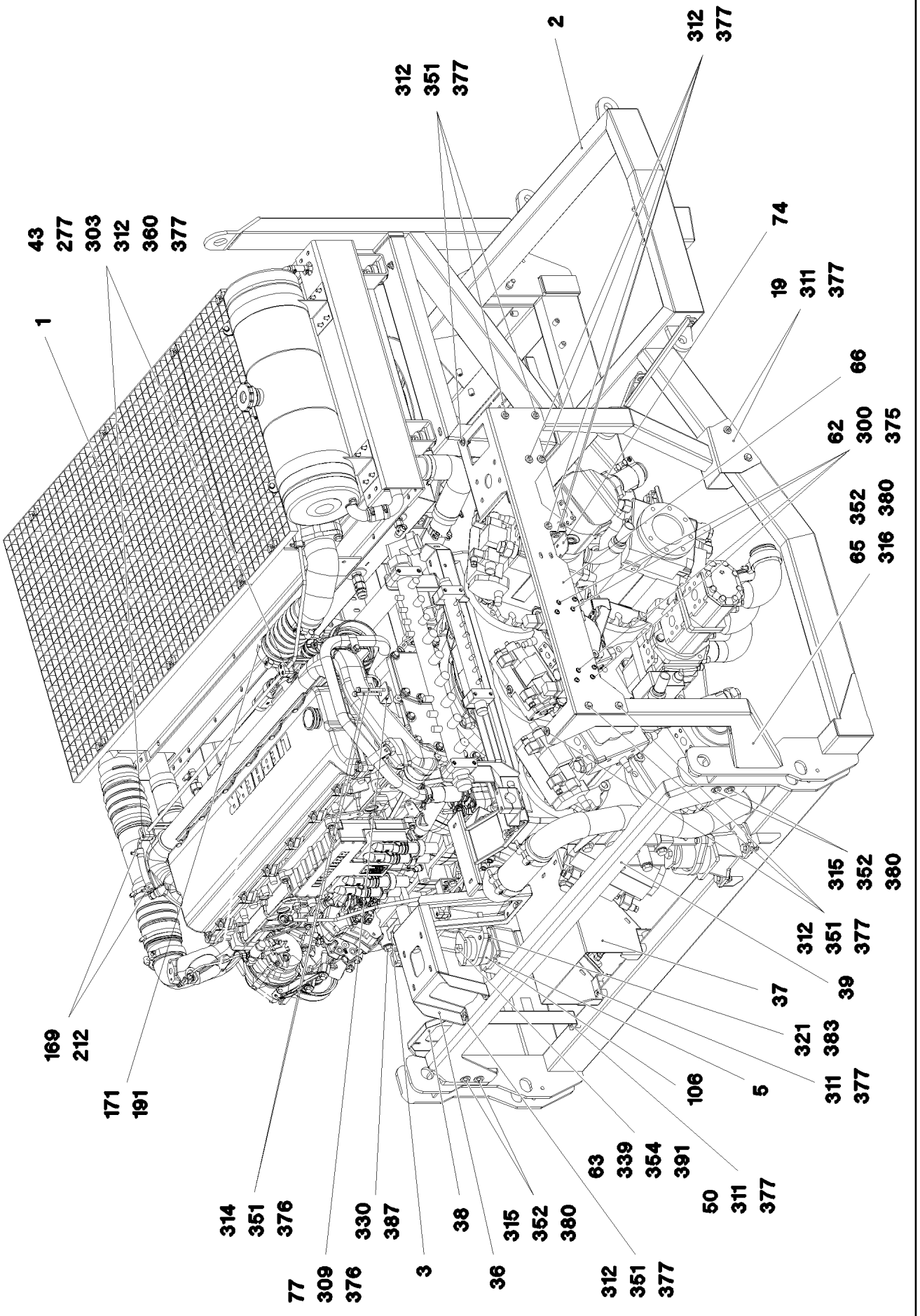
1
43
277
303
312
360
377
2
312
351
377
312
377
74
19
311
377
66
62
300
375
65
352
380
316
315
352
380
312
351
377
37
39
321
383
311
377
106
5
63
339
354
391
50
311
377
169
212
171
191
314
351
376
77
309
376
330
387
3
38
36
315
352
380
312
351
377

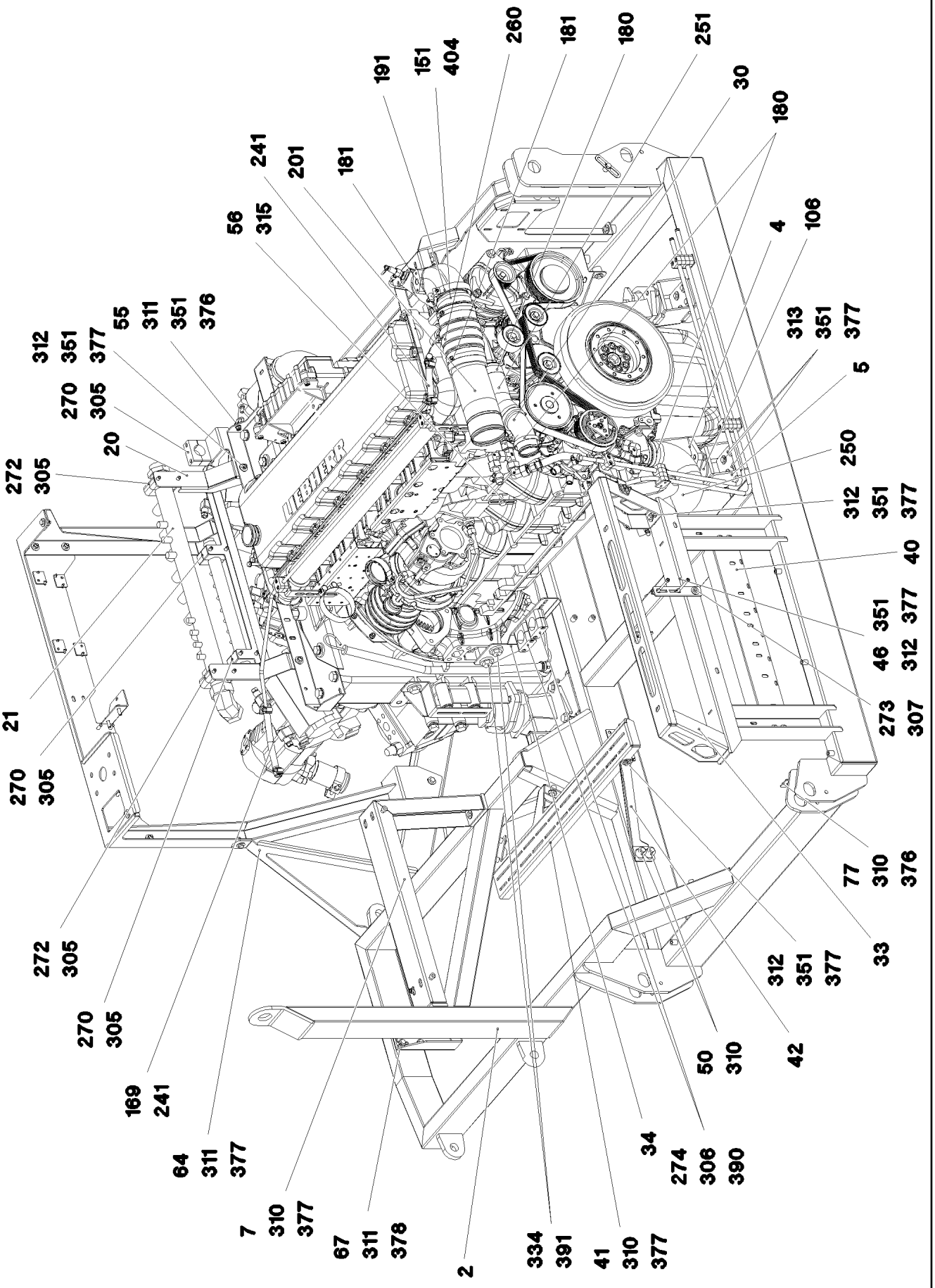

17.10.2014 072960 LIEBHERR	**etk_de_en_074676 _LR 1600 2** **DIESELMOTOR VORM.** **DIESEL ENGINE, PRE-ASSEMBLED**	135 (4/12) ⇨ **2 391 001** **96 69 507 08**

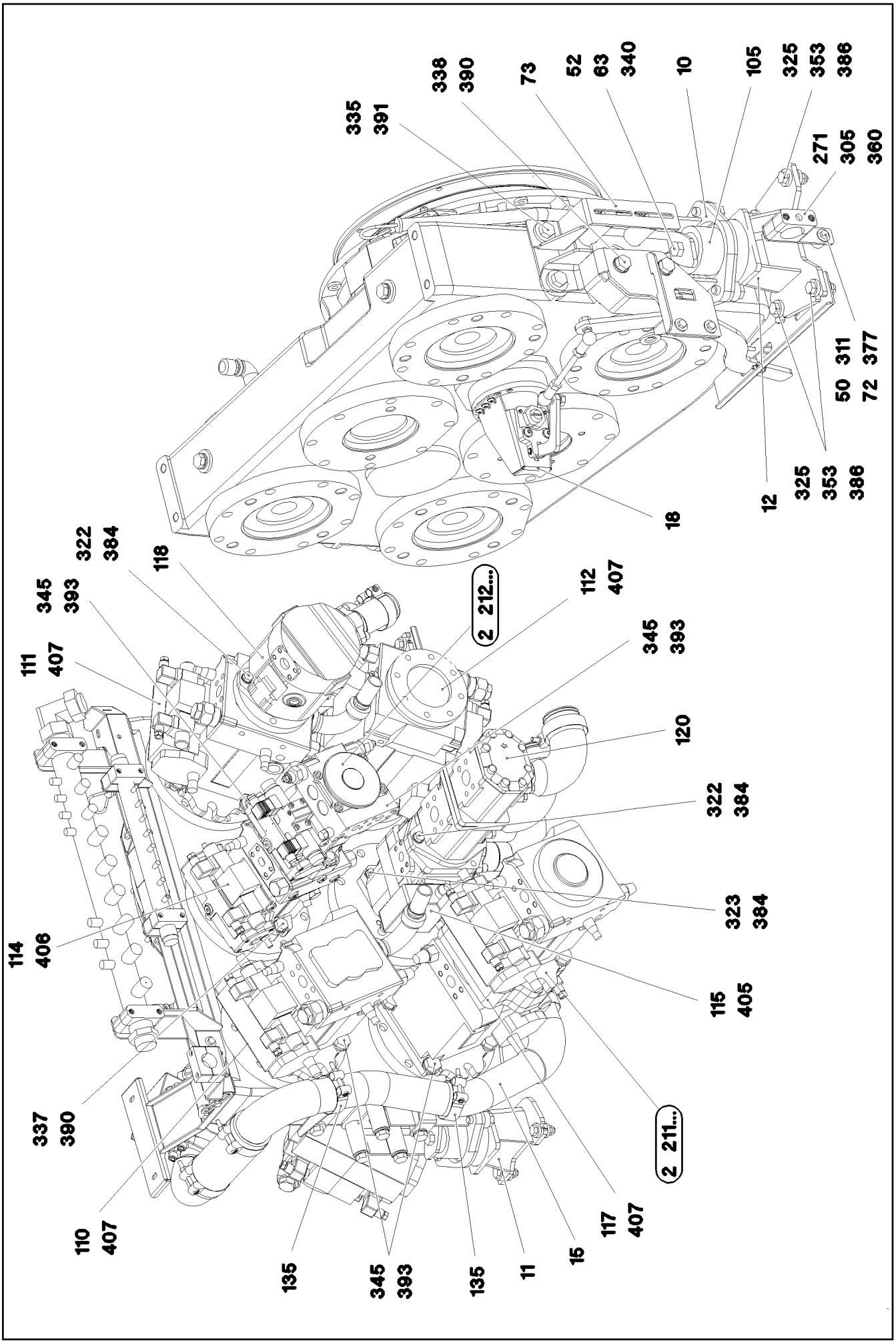

17.10.2014 072961	**etk_de_en_074676 _LR 1600 2**	136 (5/12)
LIEBHERR	**DIESELMOTOR VORM.** **DIESEL ENGINE, PRE-ASSEMBLED**	⇨ **2 391 001** **96 69 507 08**

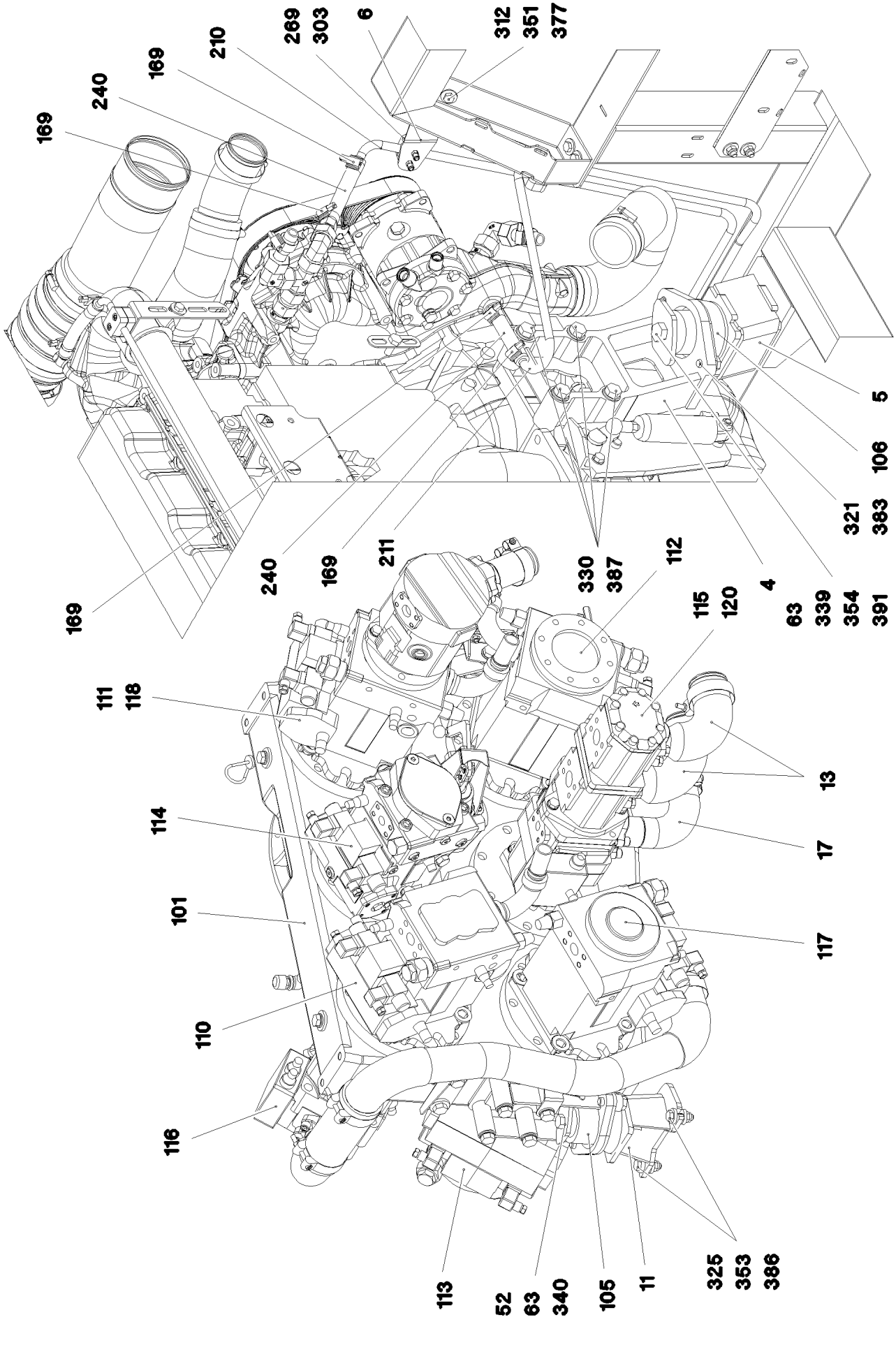
169
240
169
210
269
303
6
312
351
377
5
106
321
383
169
240
169
211
330
387
112
4
115
120
63
339
354
391
111
118
114
101
110
116
13
17
117
113
52
63
340
105
11
325
353
386

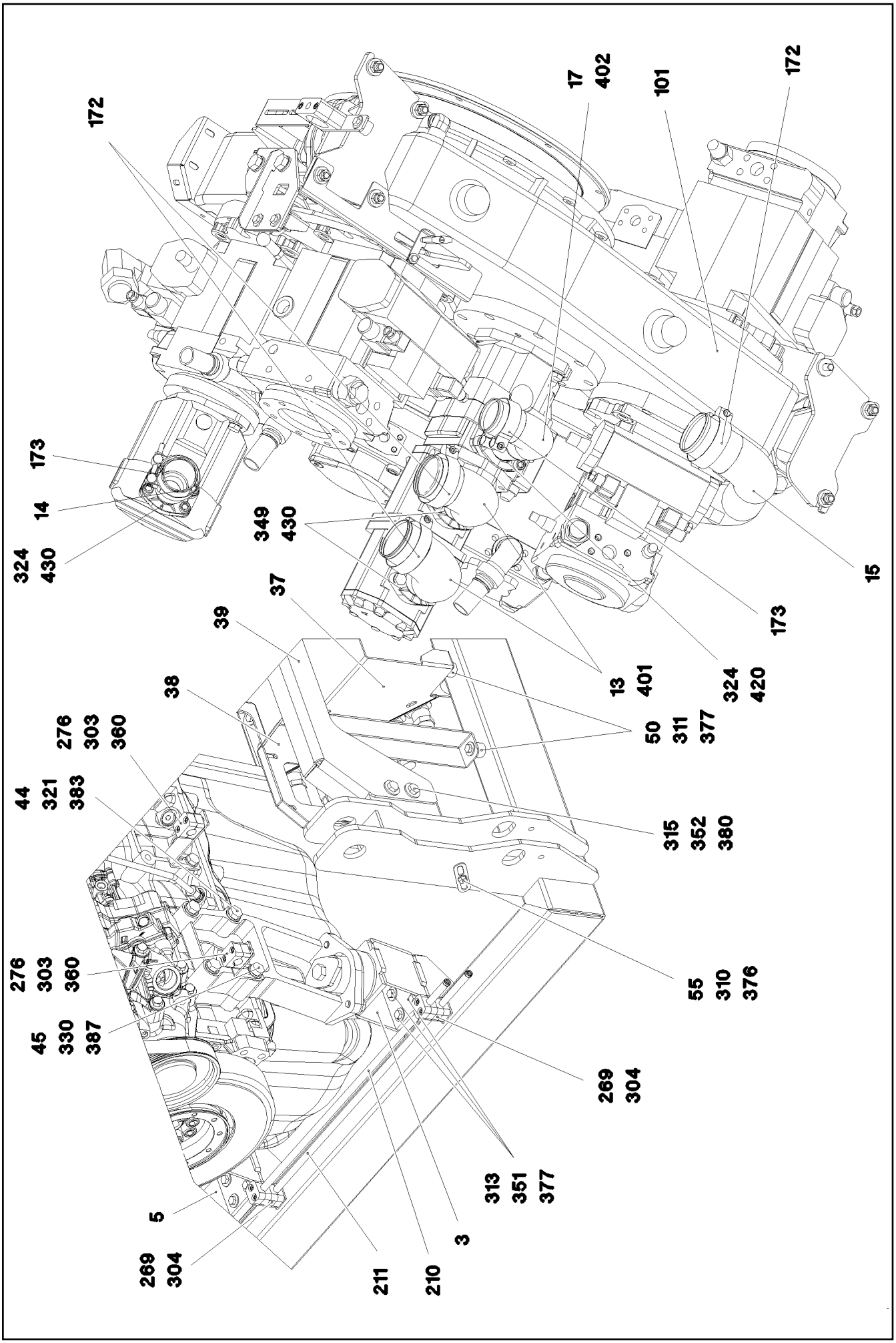

17.10.2014 072963	**etk_de_en_074676 _LR 1600 2**	138 (7/12)
LIEBHERR	**DIESELMOTOR VORM.** **DIESEL ENGINE, PRE-ASSEMBLED**	⇨ **2 391 001** **96 69 507 08**

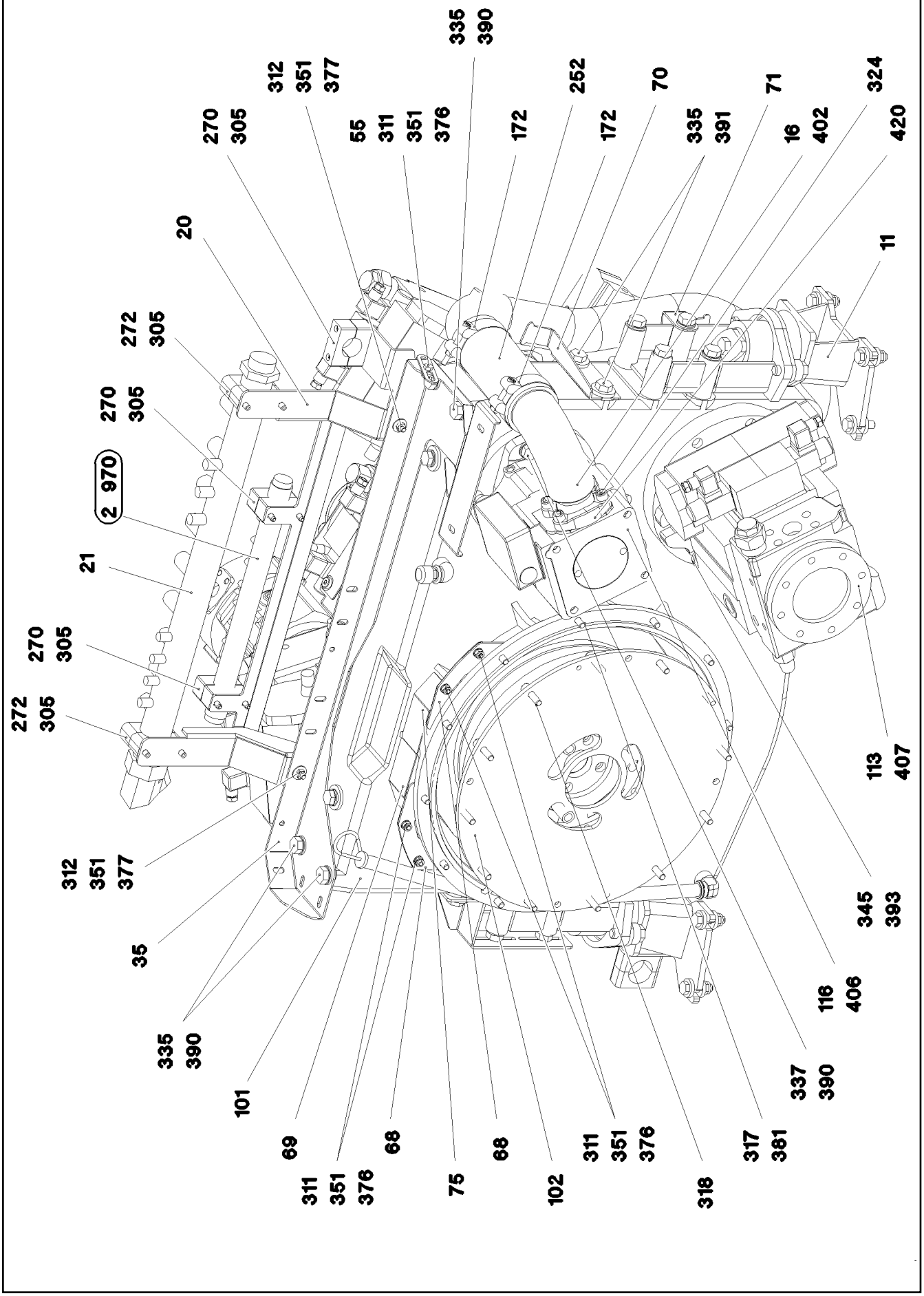
335
390
312
351
377
270
305
55
311
351
376
172
252
172
70
335
391
71
16
402
324
420
20
11
272
305
270
305
2 970
21
270
305
272
305
113
407
312
351
377
345
393
35
116
406
335
390
337
390
101
69
68
68
311
351
376
317
381
311
351
376
75
102
318

Pos.	Artikel	Menge	Bezeichnung	Description	Serie	K
1	96 69 509 08	1	KUEHLER VORM. ⇨ 2 391 023 96 69 509 08	RADIATOR, PRE-ASSEMBLED		
2	96 69 510 08	1	AGGREGATETRAEGER SCHWK.	EQUIPMENT CARRIER WELDED		
3	96 69 511 08	1	MOTORKONSOLE SCHWK.HI.LI.	ENGINE BRACKET WELD.REAR		
4	96 69 512 08	1	MOTORKONSOLE SCHWK.HI.RE.	ENGINE BRACKET WELD.REAR		
5	96 71 548 08	2	MOTORKONSOLE SCHWK.HI.	ENGINE BRACKET WELDED REA		
6	96 74 449 08	1	GEWINDETRAEGER	THREADED CARRIER		
7	96 75 778 08	1	HALTER SCHWK.	CLAMP WELDED CONST.		
10	96 43 477 08	2	MOTORKONSOLE SCHWK.	ENGINE BRACKET WELDED		
11	96 48 449 08	1	MOTORKONSOLE	MOTOR BRACKET		
12	96 49 935 08	1	MOTORKONSOLE	MOTOR BRACKET		
13	96 87 697 08	2	SAUGSTUTZEN	INTAKE		
14	96 87 709 08	1	SAUGSTUTZEN SCHWK.	INTAKE ST.CONST.		
15	96 87 716 08	1	SAUGROHR SCHWK.	SUCTION PIPE WELDED		
16	96 87 717 08	1	SAUGSTUTZEN SCHWK.	INTAKE ST.CONST.		
17	96 87 718 08	1	SAUGSTUTZEN SCHWK.	INTAKE ST.CONST.		
18	96 75 829 08	1	KUPPLUNGSSTELLER ⇨ 2 391 040 96 75 829 08	CLUTCH ACTUATOR		
19	96 48 491 08	1	STUETZE SCHWK.	SUPPORT WELDED		
20	96 51 071 08	1	BLECH KPL.	SHEET CPL.		
21	92 57 933 08	1	SAMMELROHR SCHWK. FE//ZN20//C	COLLECTING PIPE WELDED		
30	97 01 337 2	1	KUEHLWASSERROHR 60.0X163 X5CRNI18-1	COOLING WATER PIPE		
33	97 01 337 5	1	BLECH 4X1422X295 S315MC	PLATE		
34	97 01 337 6	1	BLECH 4X354X118 S315MC	PLATE		
35	97 01 430 1	1	BLECH 4X381X1064 S315MC	PLATE		
36	97 01 430 2	1	BLECH 3X241X836 DC01	PLATE		
37	97 01 430 3	1	BLECH 3X407X943 DC01	PLATE		
38	97 01 430 4	1	BLECH 3X300X515 DC01	PLATE		
39	97 01 875 7	1	BLECH 5X1763X283 S355MC	PLATE		
40	97 02 378 6	1	BLECH 3X660X118 DC01	PLATE		
41	97 02 381 2	1	BLECH 4X372X951 S315MC	PLATE		
42	97 02 468 2	1	BLECH 3X627X96 DC01	PLATE		
43	97 02 468 3	2	BLECH 3X215X32 DC01	PLATE		
44	97 02 468 4	1	BLECH 4X183X30 S315MC	PLATE		
45	97 02 468 5	1	BLECH 4X123X30 S315MC	PLATE		
46	97 02 468 6	1	BLECH 4X155X30 S315MC	PLATE		
47	95 14 733 08	2	HALTER 4X30X95 S315MC FE//ZN20//C	HOLDER		
49	97 87 877 08	4	HUELSE 35.0X19 S355J2G3	SLEEVE		
50	95 38 734 08	15	HUELSE 25X20 11SMN30+C	SLEEVE		
51	94 99 872 08	4	ROHR 33,7X8X15 S355J2H FE//ZN20//C	TUBE		
52	94 78 115 08	2	ROHR 25X3,2X100 S355J2H	TUBE		
53	95 36 291 08	1	BUCHSE RD20X15 X5CRNI1810	BUSHING		
55	95 36 500 08	2	KABELHALTER 2X22X90 DC01 FE//ZN20//C	CABLE CLAMP		
56	95 62 875 08	1	KABELHALTER 2X22X90 DC01 FE//ZN20//C	CABLE CLAMP		
61	97 07 719 08	1	BLECH 3X144X80 DC01 FE//ZN20//C	PLATE		
62	97 61 821 08	4	BLECH 4X40X35 S315MC FE//ZN20//C	PLATE		
63	97 64 835 08	4	BLECH 8X64X84 S355MC FE//ZN20//C	PLATE		
64	97 73 396 08	1	BLECH 4X618X343 S315MC	PLATE		
65	97 73 397 08	1	BLECH 4X410X931 S315MC	PLATE		
66	97 73 398 08	1	BLECH 4X1010X384 S315MC	PLATE		
67	97 73 532 08	1	BLECH 4X227X202 S315MC	PLATE		
68	97 75 000 08	2	BLECH 3X159X113 DC01 FE//ZN20//C	PLATE		
69	97 75 001 08	1	BLECH 1.5X219X84 DC01 FE//ZN20//C	PLATE		
70	97 78 727 08	1	BLECH 3X207X105 DC01 FE//ZN20//C	PLATE		
71	97 79 878 08	1	BLECH 3X110X93 DC01 FE//ZN20//C	PLATE		
72	97 80 169 08	1	BLECH 4X140X30 S315MC FE//ZN20//C	PLATE		
74	97 85 358 08	1	BLECH 3X100X90 DC01 FE//ZN20//C	PLATE		
75	97 77 539 08	1	BLECH 1.5X219X84 DC01 FE//ZN20//C	PLATE		
77	94 73 392 08	2	WINKEL 3X95X40 DC01 FE//ZN20//C	ANGLE		

Pos.	Artikel	Menge	Bezeichnung	Description	Serie	K
101	10 35 659 9	1	VERTEILERGETRIEBE SPF ⇨ X10356599 10 35 659 9	DISTRIBUTOR GEARBOX		
102	10 42 823 9	1	KUPPLUNG 4000NM/2800U/MIN SILIKON 60	COUPLING		
105	55 04 515 08	2	SCHWINGUNGSDAEMPFER	VIBRATION DAMPER		
106	55 04 516 08	2	SCHWINGUNGSDAEMPFER	VIBRATION DAMPER		
110	10 35 924 1	1	VERSTELLPUMPE A4VG SPF ⇨ X10359241 10 35 924 1	VARIABLE PUMP		
111	10 35 924 2	1	VERSTELLPUMPE A4VG SPF ⇨ X10359242 10 35 924 2	VARIABLE PUMP		
112	10 35 924 3	1	VERSTELLPUMPE A4VG SPF ⇨ X10359243 10 35 924 3	VARIABLE PUMP		
113	10 35 924 4	1	VERSTELLPUMPE A4VG SPF ⇨ X10359244 10 35 924 4	VARIABLE PUMP		
114	10 35 924 6	1	VERSTELLPUMPE A4VG/56 LI SPF ⇨ X10359246 10 35 924 6	VARIABLE PUMP		
115	10 35 924 7	1	VERSTELLPUMPE A11VO SPF ⇨ X10359247 10 35 924 7	VARIABLE PUMP		
116	10 35 924 8	1	VERSTELLPUMPE A11VO SPF ⇨ X10359248 10 35 924 8	VARIABLE PUMP		
117	10 35 925 0	1	VERSTELLPUMPE A4VG SPF ⇨ X10359250 10 35 925 0	VARIABLE PUMP		
118	10 35 925 1	1	VERSTELLPUMPE PA10VO/45 LI SPF ⇨ X10359251 10 35 925 1	VARIABLE PUMP		
120	51 21 370 08	1	ZWEIFACHZAHNRADPUMPE PRR SPF	TWO-STAGE PUMP		
(999)	10 47 639 1	1	DICHTSATZ	SEAL KIT		
135	77 42 251 08	2	SCHLAUCHSCHELLE 74-79X25 ST	HOSE CLAMP		
141	60 20 149 08	1	ANSCHWEISSPLATTE DIN 3015-1 L-APK 1 W	WELD PLATE		
142	50 05 219	4	DECKPLATTE DIN 3015-1 L-DP 5 W1-ZN	LID PLATE		
151	97 01 503 9	1	LADELUFT ROHRBOGEN G-ALSI 10 MG SP	CHARGED AIR TUBE BEND		
169	77 42 086 08	10	SCHLAUCHSCHELLE DIN 3017-1 21,5/16-25/	HOSE CLAMP		
171	77 42 253 08	1	SCHLAUCHSCHELLE 98-103X25 ST	HOSE CLAMP		
172	77 42 279 08	16	SCHLAUCHSCHELLE 86-91X25 ST	HOSE CLAMP		
173	10 65 265 7	8	SCHLAUCHSCHELLE 70/68-73/25 ST	HOSE CLAMP		
180	77 42 143 08	5	SCHLAUCHSCHELLE 60-80 W3	HOSE CLAMP		
181	77 42 238 08	2	SCHLAUCHSCHELLE DIN 3017-3 108/104-11	HOSE CLAMP		
190	77 42 856 08	1	SPANNSCHELLE 77/20 ST	RETAINER CLIP		
191	10 45 120 6	1	PROFILSCHELLE 108/K1/5 A2-70	PROFIL CLAMP		
201	97 01 563 3	1	LADELUFTROHR SPF	CHARGE AIR PIPE		
210	97 02 297 7	1	WASSERROHR 12.0X1451 E235+N	WATER PIPE		
211	97 02 297 8	1	WASSERROHR 12.0X1653 E235+N	WATER PIPE		
212	97 02 526 6	1	WASSERROHR 10.0X1444 E235+N	WATER PIPE		
240	77 42 024 08	0.3	KUEHLWASSERSCHLAUCH 12X4,5	COOLING WATER HOSE		
241	77 42 306 08	0.35	KUEHLWASSERSCHLAUCH 10X4,5	COOLING WATER HOSE		
250	97 01 337 7	1	FORMSCHLAUCH NW60X164	FORM HOSE		
251	97 01 337 8	1	FORMSCHLAUCH	FORM HOSE		
252	10 34 353 0	1	SAUGSCHLAUCH 76X6 NBR SPF	SIPHON PIPE		
253	51 05 010 08	1	SCHLAUCH DN16 500	HOSE		
260	55 17 025 08	1	LADELUFTWELLSCHLAUCH 100X190	CHARGE AIR CORRUGATED H		
269	60 20 074 08	14	KLEMMHAELFTE DIN 3015-1 12 PP SW	CLAMP-HALF		
270	60 20 092 08	6	KLEMMHAELFTE DIN 3015-1 L 5 R 38 PP S	CLAMP-HALF		
271	74 12 067	2	KLEMMHAELFTE DIN 3015-1 L5R 40 PP SW	CLAMP-HALF		
272	74 13 103	4	KLEMMHAELFTE DIN 3015-1 L6R 50,8 PP S	CLAMP-HALF		
273	60 20 101 08	2	KLEMMHAELFTE DIN 3015-1 L 6 R 44,5 PP S	CLAMP-HALF		
274	60 20 092 08	4	KLEMMHAELFTE DIN 3015-1 L 5 R 38 PP S	CLAMP-HALF		
276	60 20 022 08	4	KLEMMHAELFTE DIN 3015-1 18 AL	CLAMP-HALF		
277	60 20 025 08	4	KLEMMHAELFTE DIN 3015-1 10 AL	CLAMP-HALF		
278	70 05 052	8	KLEMMHAELFTE DIN 3015-1 L 3 R 25 PP S	CLAMP-HALF		
300	10 02 823 7	8	FLACHKOPFSCHRAUBE AEHNL.ISO 7380	PAN-HEAD SCREW		
303	40 42 107	1	ZYLINDERSCHRAUBE ISO 4762 M6X35 8.8	SOCKET HEAD SCREW		
304	40 42 109	6	ZYLINDERSCHRAUBE ISO 4762 M6X45 8.8	SOCKET HEAD SCREW		

Pos.	Artikel	Menge	Bezeichnung	Description	Serie	K
305	40 42 053 08	12	ZYLINDERSCHRAUBE ISO 4762 M6X75 8.8	SOCKET HEAD SCREW		
306	40 42 050 08	4	ZYLINDERSCHRAUBE DIN 912 M6X60 8.8 A2	SOCKET HEAD SCREW		
307	40 42 052 08	2	ZYLINDERSCHRAUBE ISO 4762 M6X70 8.8	SOCKET HEAD SCREW		
308	40 97 041 08	6	FLACHKOPFSCHRAUBE AEHNL.ISO 7380 M	PAN-HEAD SCREW		
309	40 65 132	1	SECHSKANTSCHRAUBE ISO 4017 M8X70 8.	HEX SCREW		
310	40 65 136	12	SECHSKANTSCHRAUBE ISO 4017 M8X12 8.	HEX SCREW		
311	49 00 188	26	SECHSKANTSCHRAUBE ISO 4017 M8X16 8.	HEX SCREW		
312	49 00 128	32	SECHSKANTSCHRAUBE ISO 4017 M8X25 8.	HEX SCREW		
313	49 00 111	8	SECHSKANTSCHRAUBE ISO 4017 M8X30 8.	HEX SCREW		
314	46 00 310	2	SECHSKANTSCHRAUBE ISO 4014 M8X100	HEX SCREW		
315	40 65 164	5	SECHSKANTSCHRAUBE ISO 4017 M10X25	HEX SCREW		
316	40 00 828	2	SECHSKANTSCHRAUBE ISO 4017 M10X30	HEX SCREW		
317	49 00 112	12	SECHSKANTSCHRAUBE ISO 4017 M10X35	HEX SCREW		
318	40 42 187	12	ZYLINDERSCHRAUBE ISO 4762 M10X40 8.8	SOCKET HEAD SCREW		
321	49 00 094	5	SECHSKANTSCHRAUBE ISO 4017 M12X25	HEX SCREW		
322	49 00 204	4	SECHSKANTSCHRAUBE ISO 4017 M12X35	HEX SCREW		
323	49 00 100	2	SECHSKANTSCHRAUBE ISO 4017 M12X40	HEX SCREW		
324	40 42 120 08	12	ZYLINDERSCHRAUBE DIN 912 M12X40 8.8	SOCKET HEAD SCREW		
325	46 00 158	7	SECHSKANTSCHRAUBE ISO 4017 M12X45	HEX SCREW		
330	40 61 145 08	8	SECHSKANTSCHRAUBE ISO 4014 M14X80	HEX SCREW		
331	40 65 147 08	1	SECHSKANTSCHRAUBE ISO 4017 M14X25	HEX SCREW		
334	40 65 158 01	2	SECHSKANTSCHRAUBE ISO 4017 M16X25	HEX SCREW		
335	49 00 152	7	SECHSKANTSCHRAUBE ISO 4017 M16X30	HEX SCREW		
336	46 00 016	4	SECHSKANTSCHRAUBE ISO 4017 M16X45	HEX SCREW		
337	46 00 189	4	SECHSKANTSCHRAUBE ISO 4017 M16X50	HEX SCREW		
338	46 00 038	8	SECHSKANTSCHRAUBE ISO 4014 M16X100	HEX SCREW		
339	46 00 527	2	SECHSKANTSCHRAUBE ISO 4014 M16X120	HEX SCREW		
340	40 62 049 08	2	SECHSKANTSCHRAUBE ISO 4014 M16X150	HEX SCREW		
345	46 00 078	20	SECHSKANTSCHRAUBE ISO 4017 M20X50	HEX SCREW		
349	40 97 516 08	8	SCHRAUBE AEHNL.ISO 4017 UNC1/2"X13X	SCREW		
351	41 19 005 08	42	SECHSKANTMUTTER DIN 985 M8 8 A2C	HEX NUT		
352	41 15 144 08	6	SECHSKANTMUTTER ISO 4032 M10 8 A3C	HEX NUT		
353	41 19 007 08	6	SECHSKANTMUTTER DIN 985 M12 8 A3C	HEX NUT		
354	41 19 014 08	4	SECHSKANTMUTTER DIN 985 M16 10 A3C	HEX NUT		
360	41 30 029 08	16	KAEFIGMUTTER M6	CAGE NUT		
375	42 18 006 08	10	SCHEIBE DIN 9021 A 5,3 ST VERZ	WASHER		
376	42 00 012 01	15	SCHEIBE ISO 7089 8 200HV A3C	WASHER		
377	42 18 009 08	97	SCHEIBE DIN 9021 A 8 ST A2C	WASHER		
378	42 16 025	4	SCHEIBE DIN 7349 8,4 200HV A3C	WASHER		
380	42 18 010 08	12	SCHEIBE DIN 9021 A 10 ST A3C	WASHER		
381	55 08 998 08	12	SCHEIBE	WASHER		
383	10 41 017 8	5	SCHEIBE ISO 7089 12 A2	WASHER		
384	42 15 000 08	6	SCHEIBE EN 14399-6 12 ST A2K	WASHER		
386	42 16 007 01	15	SCHEIBE DIN 7349 13 200HV A3C	WASHER		
387	42 15 001 08	8	SCHEIBE DIN 6916 15 C45 A2K	WASHER		
390	42 15 002 08	16	SCHEIBE DIN 6916 17 -C45 VERZ	WASHER		
391	42 16 009 01	5	SCHEIBE DIN 7349 17 200HV A3C	WASHER		
393	42 15 003 08	21	SCHEIBE EN 14399-6 20 ST A3B	WASHER		
400	72 64 223 08	1	O-RING DIN 3770 25X2,5 FPM70	O-RING		
401	51 05 879 08	3	O-RING ARP 568 47,22X3,53 NBR90	O-RING		
402	72 64 216 08	2	O-RING ARP 568 56,74X3,53 NBR70	O-RING		
404	51 38 055 08	1	O-RING 86X3 NBR90	O-RING		
405	72 64 351 08	1	O-RING 100X2,5 NBR70	O-RING		
406	72 64 260 08	2	O-RING 125X3 NBR70	O-RING		
407	51 85 781 08	5	O-RING 150X3 NBR70	O-RING		
410	50 29 328 08	1	DRUCKRING DR/R26X31	COMPRESSION RING		
420	51 15 167 08	4	FLANSCHHAELFTE SAE 2XCODE 61	FLANGE HALF		
430	51 15 026 08	6	SAE-FLANSCH 11/2"	SAE FLANGE		
(1)	51 05 879 08	1	O-RING ARP 568 47,22X3,53 NBR90	O-RING		
440	47 10 311 08	2	VERSCHRAUBUNG GE 18L M22X1,5 CR6-F	FLANGE JOINT		

Pos.	Artikel	Menge	Bezeichnung	Description	Serie	K
441	47 00 104 08	1	VERSCHRAUBUNG GZ 18L CR6-FREI	FLANGE JOINT		
442	47 04 306 08	1	VERSCHRAUBUNG T 18L A3C	FLANGE JOINT		
443	24 71 083 02	3	VERSCHRAUBUNG EW 18L M26X1,5 CR6-F	FLANGE JOINT		
444	47 54 363 08	1	VERSCHRAUBUNG REDSD18/12-L A3P	FLANGE JOINT		
445	47 66 066 08	1	SCHLAUCHSTUTZEN DIN 74325 DN11/GER	HOSE UNION		
446	96 27 372 08	2	ROHRSTUTZEN KPL.	PIPE SOCKET CPL.		
(1)	55 06 247 08	1	SCHLAUCHVERBINDUNG SAL 18/18 STAHL	HOSE CONNECTION		
(2)	47 71 026 08	1	PROFILRING PR18-L A3P	PROFILE RING		
(3)	47 74 024 08	1	UEBERWURFMUTTER DIN 3870 AL18 A3P	BOX NUT		
447	10 81 566 4	1	VERSCHRAUBUNG EW 18L ST CR6-FREI	FLANGE JOINT		
448	47 02 306 08	2	VERSCHRAUBUNG XW18-L A3P	FLANGE JOINT		
449	47 66 076 08	1	VERSCHRAUBUNG XGE18-LM M26X1,5 A3P	FLANGE JOINT		
450	47 19 023 08	1	VERSCHRAUBUNG EGESD18-LM-WD A3P	FLANGE JOINT		
451	24 71 285 02	1	VERSCHRAUBUNG EL 18L CR6-FREI	FLANGE JOINT		
452	10 03 531 4	1	VERSCHRAUBUNG EV 18L CR6-FREI	FLANGE JOINT		
453	47 07 014 08	1	VERSCHRAUBUNG XGAI18-LM A3P	FLANGE JOINT		
454	51 14 422 14	1	OELABLASSSCHRAUBE M22X1,5X38	OIL DRAIN PLUG		

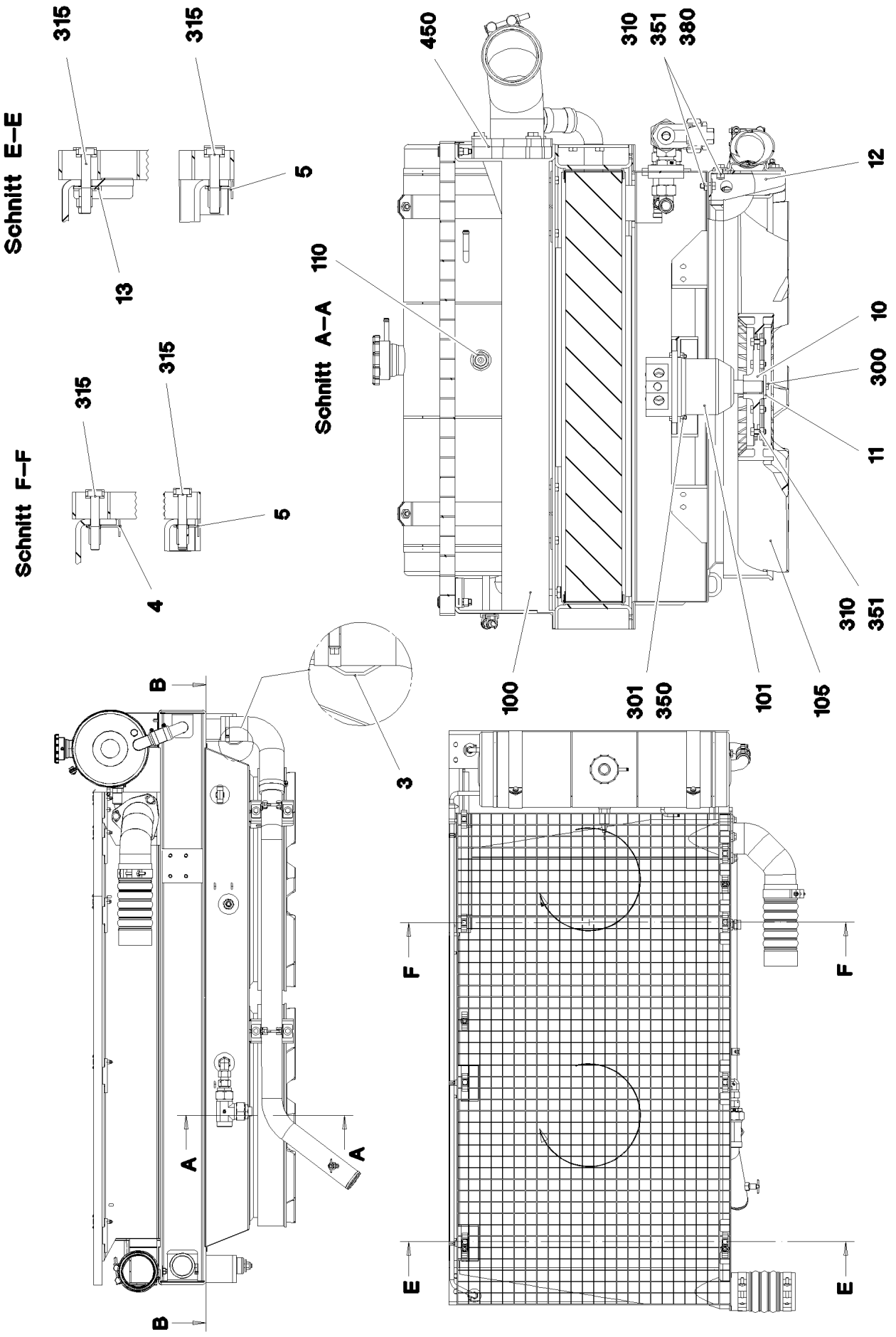

17.10.2014 072952 LIEBHERR	**etk_de_en_074676 _LR 1600 2** **KUEHLER VORM.** **RADIATOR, PRE-ASSEMBLED**	❑ 144 (1/4) ⇨ **2 391 023** **96 69 509 08**

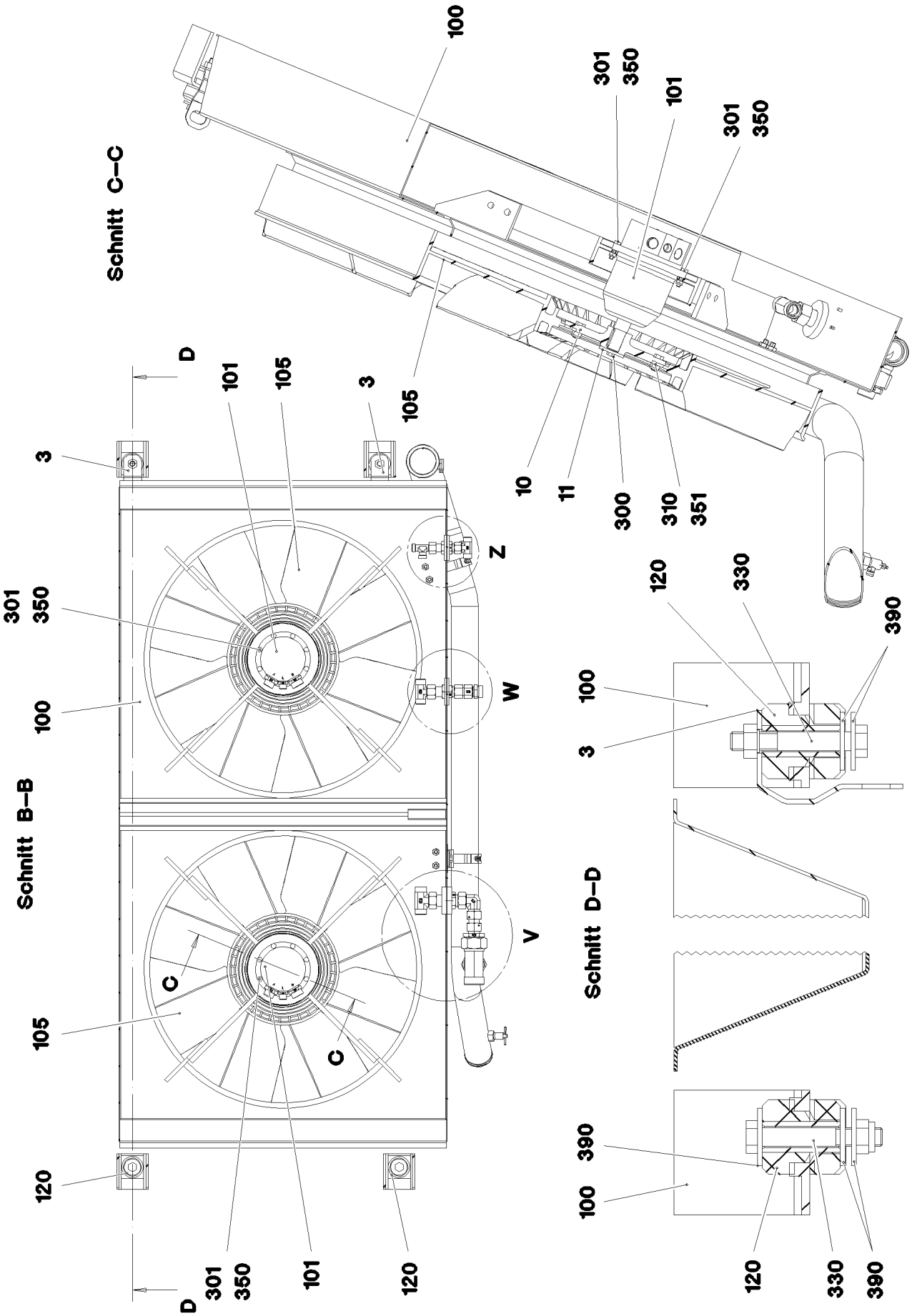
Schnitt C–C
Schnitt B–B
Schnitt D–D
100
301
350
101
105
3
10
11
300
310
351
D
Z
W
V
C
120
330
390

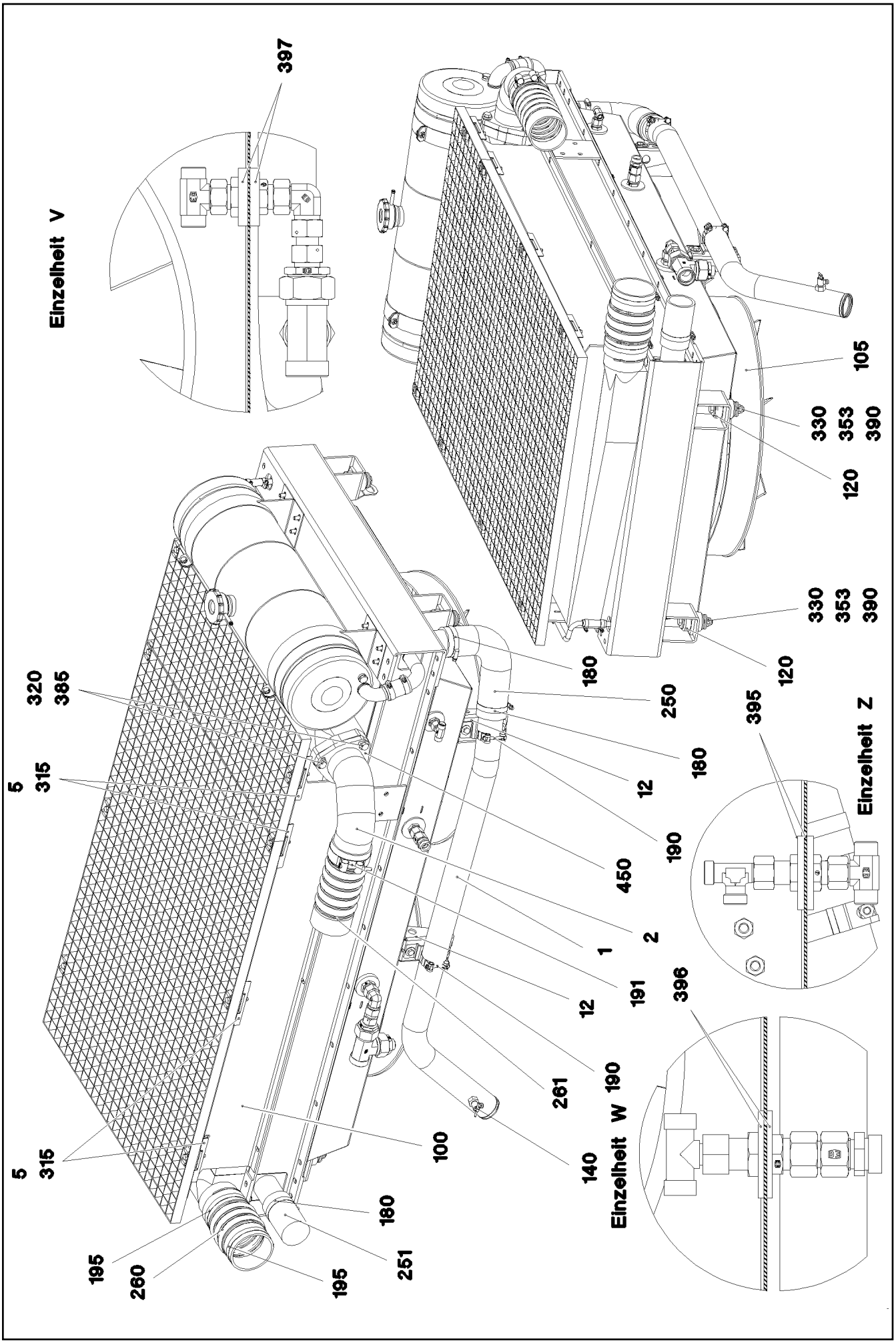

17.10.2014 072954 LIEBHERR	etk_de_en_074676 _LR 1600 2 KUEHLER VORM. RADIATOR, PRE-ASSEMBLED	❑ 146 (3/4) ⇨ 2 391 023 96 69 509 08

Pos.	Artikel	Menge	Bezeichnung	Description	Serie	K
1	96 69 539 08	1	KUEHLWASSERROHR SCHWK.	COOLING WATER PIPE WELDE		
2	96 69 887 08	1	LADELUFTROHR SCHWK.M.FLANSCH	CHARGE AIR PIPE WELD.W.FLA		
3	96 75 770 08	2	GEWINDETRAEGER	THREADED CARRIER		
4	96 76 607 08	1	GEWINDETRAEGER	THREADED CARRIER		
5	96 76 608 08	4	GEWINDETRAEGER	THREADED CARRIER		
10	95 70 468 08	2	LUEFTERNABE D=168	FAN HUB		
11	95 36 317 08	2	SCHEIBE RD40X4 S315MC FE//ZN20//C	WASHER		
12	97 33 026 08	2	KONSOLE 4X157X173 S315MC FE//ZN20//C	CONSOLE		
13	96 51 459 08	2	BLECH KPL. FE//ZN20//C	SHEET CPL.		
100	11 06 606 1	1	KUEHLERANLAGE AL ⇨ X11066061 11 06 606 1	RADIATOR UNIT		
101	51 02 380 08	2	HYDROMOTOR SPF ⇨ 5 102 380 08 51 02 380 08	HYDRO MOTOR		
105	55 06 395 08	2	RINGLUEFTER D=654	RING FAN		
110	10 22 814 3	1	NIVEAUSONDE L=50 5 V SPF	LEVEL PROBE		
120	10 09 749 6	4	LAGER 48X50 GUMMI 64CR	BEARING		
140	73 00 009 08	1	VENTIL DIN 71401 C M14X1,5	VALVE		
180	77 42 143 08	3	SCHLAUCHSCHELLE 60-80 W3	HOSE CLAMP		
190	77 42 844 08	2	GELENKBANDKONSOLENSCHELLE 59-62/6	SWIVEL BOLT BRACKET CLAMP		
191	77 42 253 08	1	SCHLAUCHSCHELLE 98-103X25 ST	HOSE CLAMP		
195	77 42 238 08	2	SCHLAUCHSCHELLE DIN 3017-3 108/104-11	HOSE CLAMP		
250	97 19 159 08	1	FORMSCHLAUCH NW60X90° SPF	FORM HOSE		
251	77 42 368 08	1	KUEHLWASSERSCHLAUCH DN60X120 MVQ	COOLING WATER HOSE		
260	55 17 025 08	1	LADELUFTWELLSCHLAUCH 100X190	CHARGE AIR CORRUGATED H		
261	11 06 017 9	1	LADELUFTSCHLAUCH 90X240	CHARGE AIR HOSE		
300	40 00 829	2	SECHSKANTSCHRAUBE ISO 4017 M6X20 8.	HEX SCREW		
301	49 00 539	16	SECHSKANTSCHRAUBE ISO 4017 M6X25 8.	HEX SCREW		
310	49 00 089	20	SECHSKANTSCHRAUBE ISO 4017 M8X20 8.	HEX SCREW		
315	40 01 461	8	SECHSKANTSCHRAUBE ISO 4014 M8X50 8.	HEX SCREW		
320	49 00 112	3	SECHSKANTSCHRAUBE ISO 4017 M10X35	HEX SCREW		
330	49 01 057	4	SECHSKANTSCHRAUBE ISO 4014 M12X80	HEX SCREW		
350	41 19 004 08	16	SECHSKANTMUTTER DIN 985 M6 8 A2C	HEX NUT		
351	41 19 005 08	16	SECHSKANTMUTTER DIN 985 M8 8 A2C	HEX NUT		
353	41 19 007 08	2	SECHSKANTMUTTER DIN 985 M12 8 A3C	HEX NUT		
380	42 18 009 08	12	SCHEIBE DIN 9021 A 8 ST A2C	WASHER		
385	40 00 505	3	SCHEIBE DIN 7349 10,5 200HV A3C	WASHER		
390	42 18 011 08	10	SCHEIBE ISO 7093-1 A 13 ST A3C	WASHER		
395	42 06 012 08	2	SCHEIBE ISO 7094 16 100HV VERZ	WASHER		
396	42 18 015 08	2	SCHEIBE DIN 9021 A 20 ST A3C	WASHER		
397	95 35 061 08	2	SCHEIBE RD85X5 S355MC	WASHER		
450	92 71 963	1	DICHTUNG	SEAL		

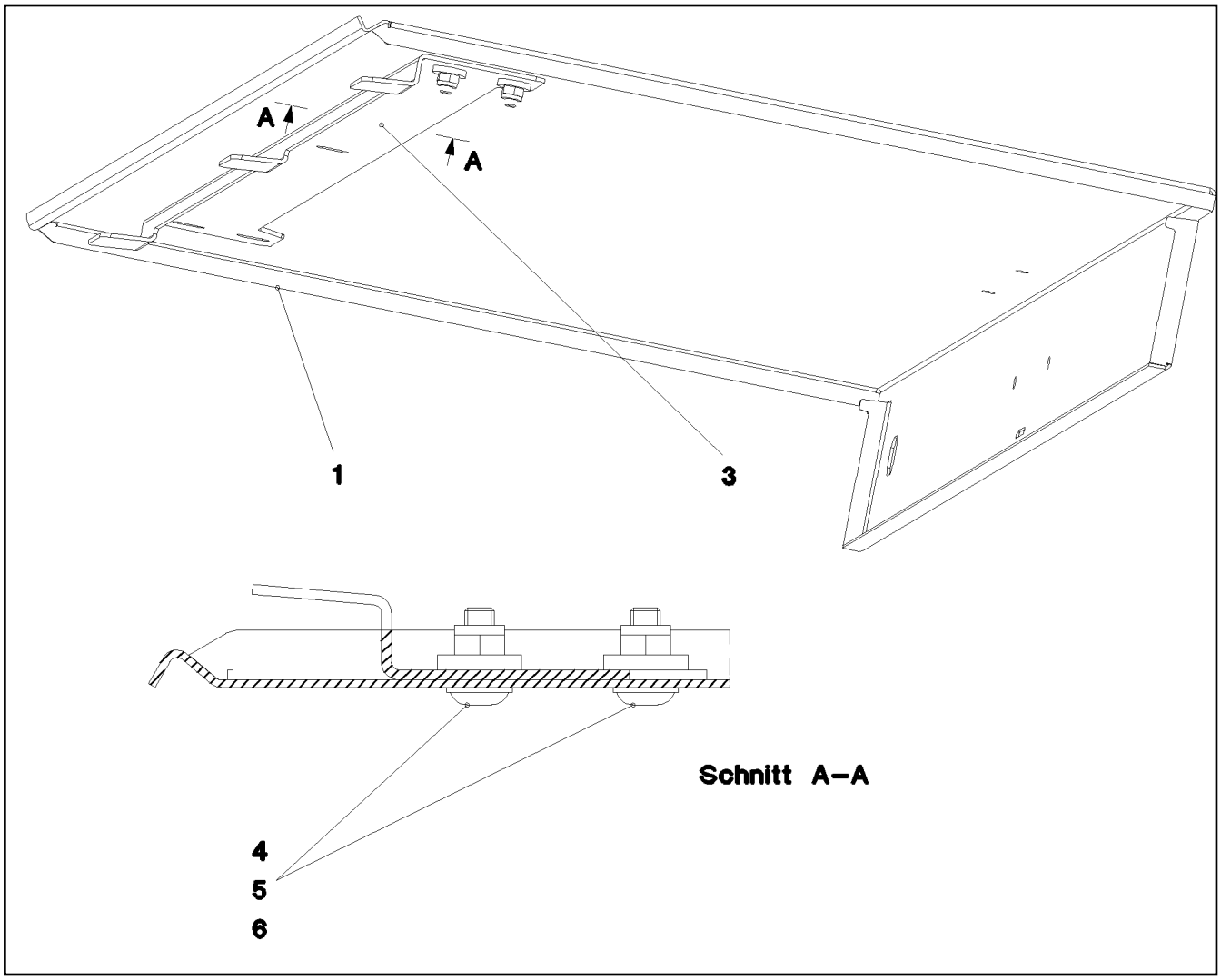

Pos.	Artikel	Menge	Bezeichnung	Description	Serie	K
1	97 23 263 08	1	BLECH 1.5X1216X544 DC01	PLATE		
3	97 28 766 08	1	BLECH 2X990X104 DC01	PLATE		
4	10 41 285 1	5	LINSENFLACHKOPFSCHRAUBE AEHNL.ISO	OVAL HEAD FLAT SCREW		
5	41 19 004 08	5	SECHSKANTMUTTER DIN 985 M6 8 A2C	HEX NUT		
6	40 00 648	5	SCHEIBE DIN 7349 6,4 200HV A3C	WASHER		

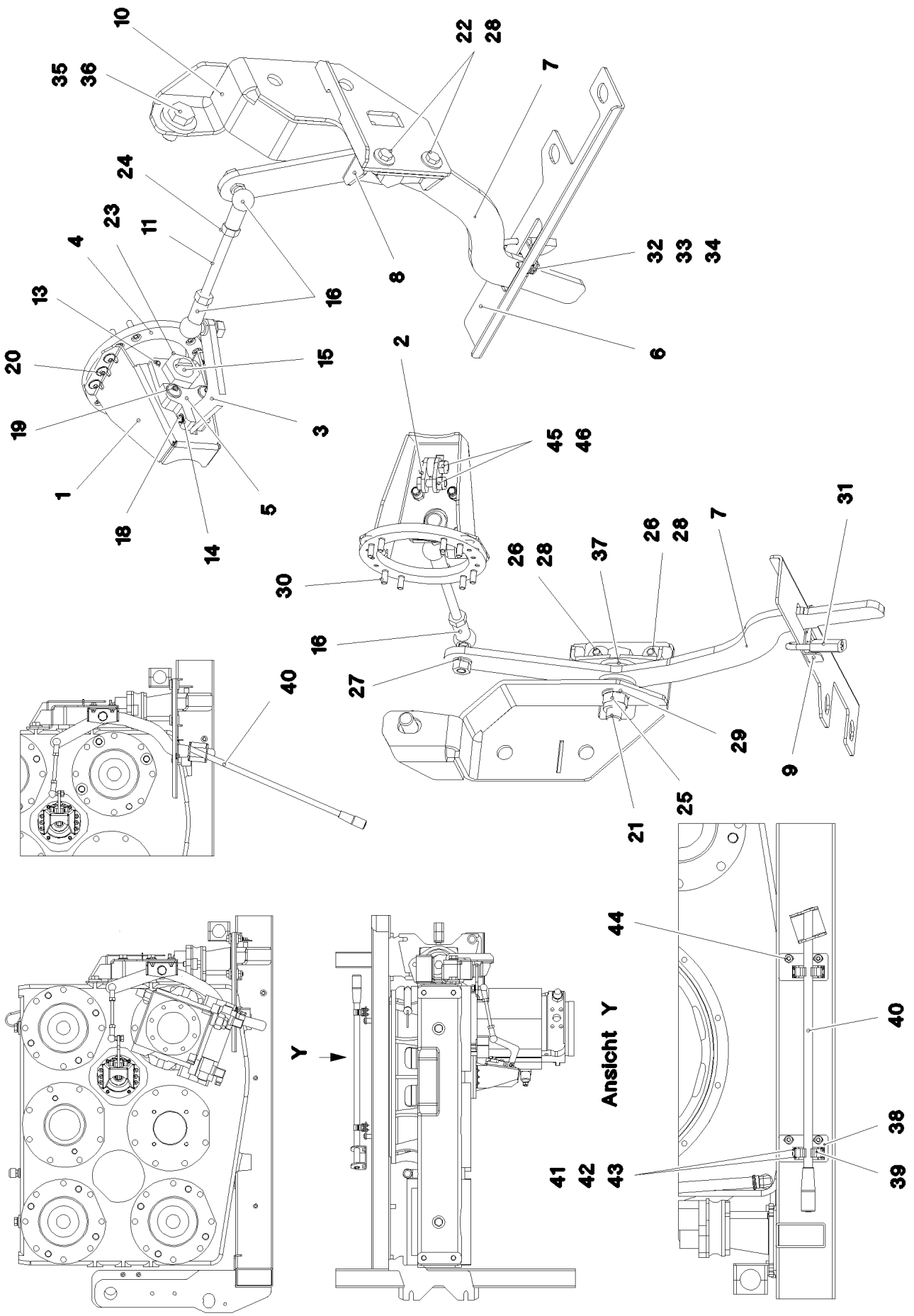

17.10.2014 072946 LIEBHERR	**etk_de_en_074676 _LR 1600 2** **KUPPLUNGSSTELLER** **CLUTCH ACTUATOR**	❑ 149 (1/2) ⇨ **2 391 040** **96 75 829 08**

Pos.	Artikel	Menge	Bezeichnung	Description	Serie	K
1	96 53 255 08	1	HALTER SCHWK. FE//ZN20//C	CLAMP WELDED CONST.		
2	97 83 610 08	2	LASCHE 4X40X20 S315MC FE//ZN20//C	BUTT STRAP		
3	97 83 611 08	1	LASCHE 8X113X108 S355MC FE//ZN20//C	BUTT STRAP		
4	97 83 612 08	1	FLANSCH 10X137X137 S355MC FE//ZN20//C	FLANGE		
5	97 83 613 08	1	BLECH 15X90X60 S355MC FE//ZN20//C	PLATE		
6	97 02 478 2	1	BLECH 3X383X94 DC01	PLATE		
7	97 02 477 8	1	BLECH 8X449X310 S355MC	PLATE		
8	97 83 926 08	1	BLECH 4X148X85 S315MC FE//ZN20//C	PLATE		
9	97 83 927 08	1	BLECH 2X77X20 DC01 FE//ZN20//C	PLATE		
10	96 53 678 08	1	KONSOLE SCHWK. FE//ZN20//C	BRACKET WELDED CONST.		
11	95 45 915 08	1	GEWINDESTANGE M10X120 5.8	THREADED ROD		
13	43 20 053 08	2	SPANNSTIFT ISO 8752 6X14	DOWEL PIN		
14	42 80 002 08	2	SICHERUNGSRING DIN 471 8X0,8	LOCKING RING		
15	24 01 915 02	1	DRUCKSTUECK	THRUST PIECE		
16	72 50 069 08	2	WINKELGELENK DIN 71802 CS 16 VERZ.GEL	ANGLE JOINT		
18	97 83 644 08	1	BOLZEN 8.0X34 S355J2G3C+C	PIN		
19	40 97 059 08	2	FLACHKOPFSCHRAUBE AEHNL.ISO 7380 M	PAN-HEAD SCREW		
20	10 33 615 7	6	LINSENSCHRAUBE M6X12 10.9 A2K	OVAL SCREW		
21	46 00 056	1	SECHSKANTSCHRAUBE ISO 4014 M16X70	HEX SCREW		
22	49 00 128	2	SECHSKANTSCHRAUBE ISO 4017 M8X25 8.	HEX SCREW		
23	41 17 010 08	1	SECHSKANTMUTTER ISO 4035 M24 05 A3C	HEX NUT		
24	41 15 144 08	2	SECHSKANTMUTTER ISO 4032 M10 8 A3C	HEX NUT		
25	41 19 009 08	1	SECHSKANTMUTTER DIN 985 M16 8 A3C	HEX NUT		
26	41 15 141 08	2	SECHSKANTMUTTER ISO 4032 M8 8 A2C	HEX NUT		
27	10 28 979 5	2	SCHEIBE ISO 7089 10 300HV- FLZN SPF	WASHER		
28	42 18 009 08	4	SCHEIBE DIN 9021 A 8 ST A2C	WASHER		
29	10 28 980 6	2	SCHEIBE ISO 7089 16 300HV FLZN SPF	WASHER		
30	46 00 048	8	ZYLINDERSCHRAUBE ISO 4762 M6X16 8.8	SOCKET HEAD SCREW		
31	88 52 515 08	1	VORHAENGESCHLOSS ABUS 62/40	PADLOCK		
32	40 00 829	1	SECHSKANTSCHRAUBE ISO 4017 M6X20 8.	HEX SCREW		
33	41 19 004 08	1	SECHSKANTMUTTER DIN 985 M6 8 A2C	HEX NUT		
34	42 18 007 08	2	SCHEIBE DIN 9021 A 6.4 A2C	WASHER		
35	49 00 152	1	SECHSKANTSCHRAUBE ISO 4017 M16X30	HEX SCREW		
36	42 16 009 01	1	SCHEIBE DIN 7349 17 200HV A3C	WASHER		
37	97 84 522 08	4	SCHEIBE 5X40X40 S355MC FE//ZN20//C	WASHER		
38	97 02 532 2	2	BLECH 3X100X55 DC01	PLATE		
39	70 42 775 08	2	TUERFESTSTELLER	DOOR STOPPER		
40	96 55 460 08	1	HEBEL KPL.	LEVER COMPL.		
41	46 00 337	8	ZYLINDERSCHRAUBE ISO 4762 M4X16 8.8	SOCKET HEAD SCREW		
42	41 15 142 08	8	SECHSKANTMUTTER ISO 4032 M4 8 A2C	HEX NUT		
43	40 01 645	8	SCHEIBE ISO 7089 4 200HV A3C	WASHER		
44	10 41 285 4	4	LINSENFLACHKOPFSCHRAUBE AEHNL.ISO	OVAL HEAD FLAT SCREW		
45	49 00 128	2	SECHSKANTSCHRAUBE ISO 4017 M8X25 8.	HEX SCREW		
46	41 19 005 08	2	SECHSKANTMUTTER DIN 985 M8 8 A2C	HEX NUT		

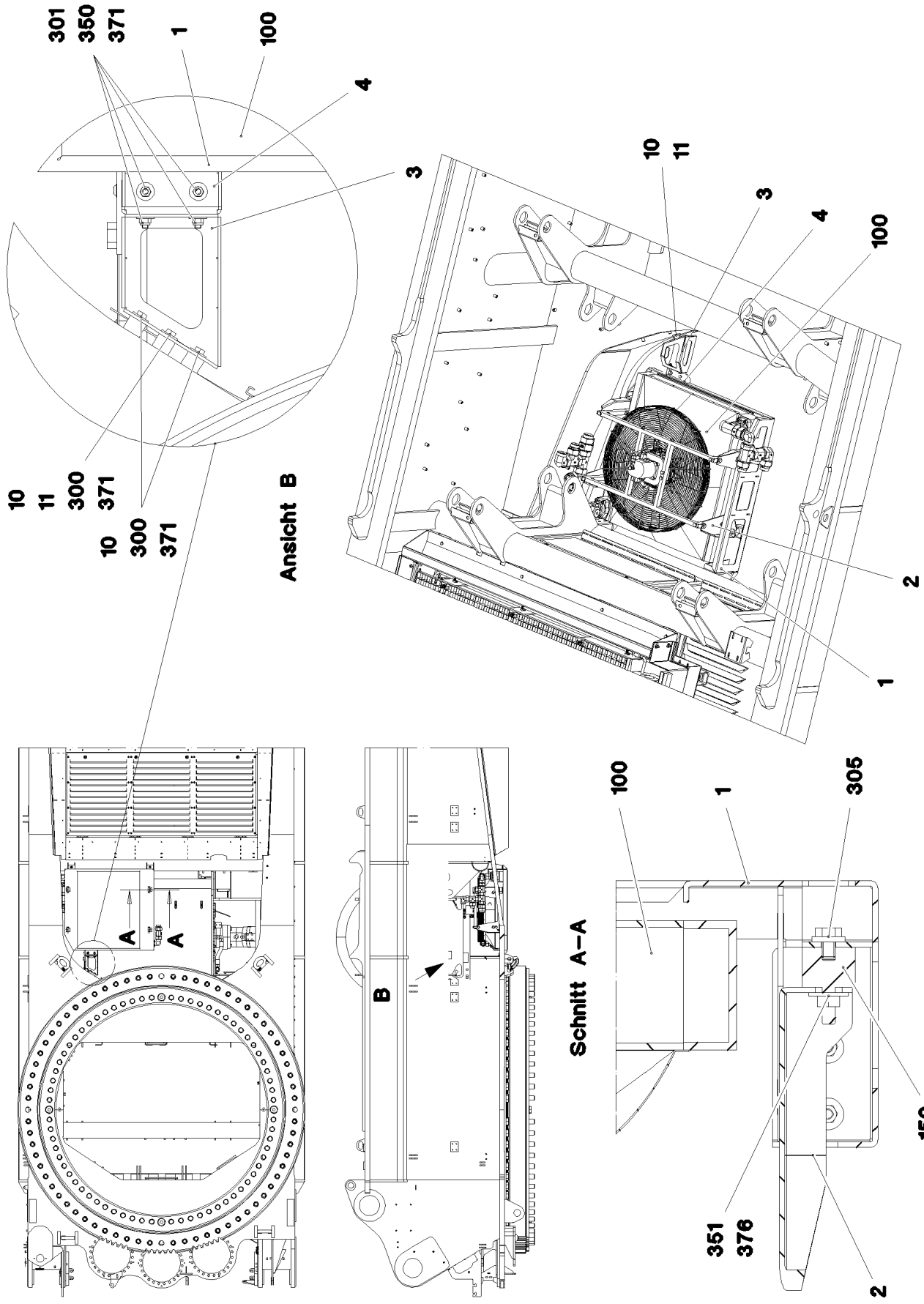

17.10.2014 072947 LIEBHERR	etk_de_en_074676 _LR 1600 2 OELKUEHLER VORM. OIL COOLER, PRE-ASSEMBLED	❑ 151 (1/6) ⇨ 2 391 041 96 69 508 08

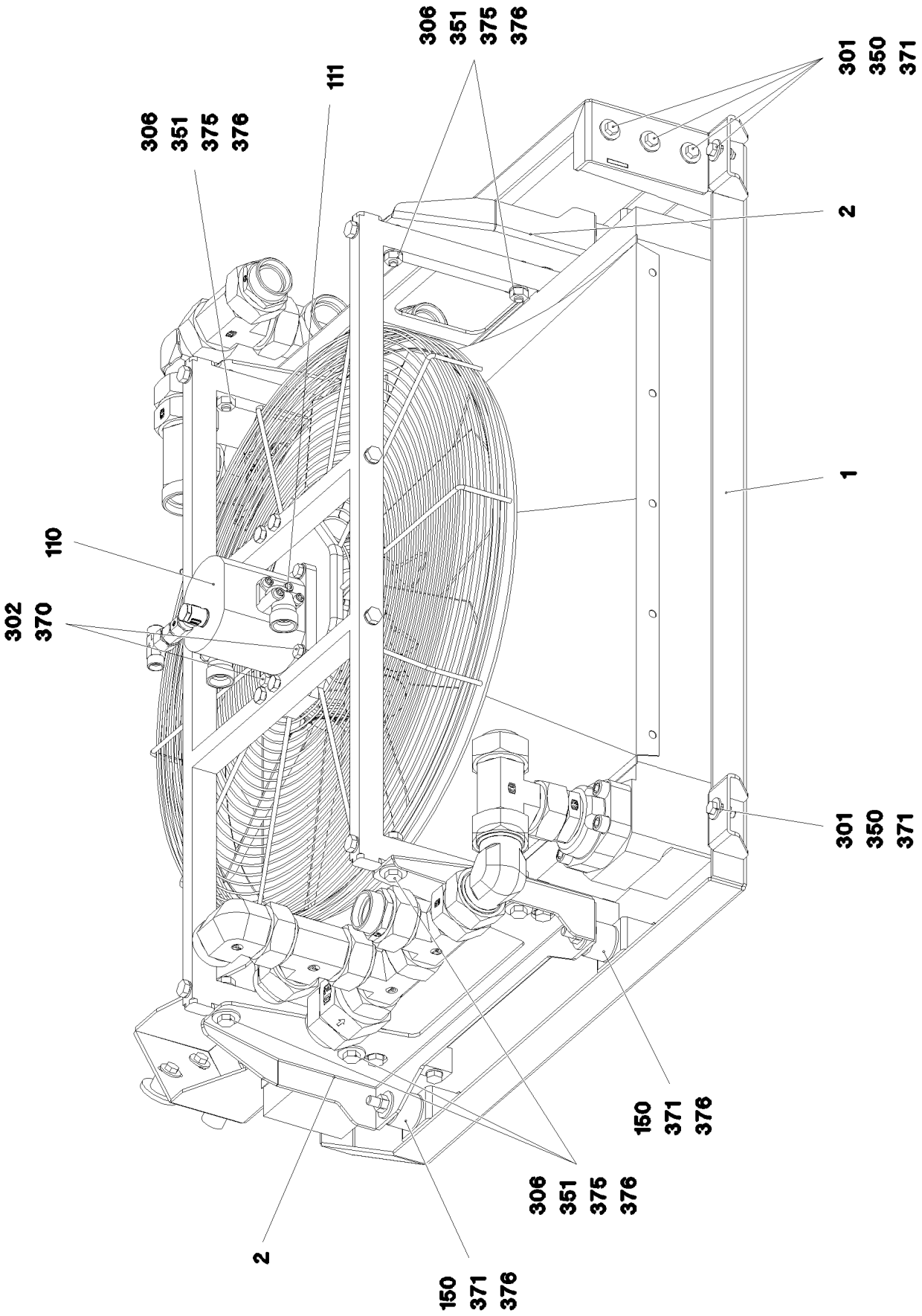

17.10.2014 072948	**etk_de_en_074676 _LR 1600 2**	152 (2/6)
LIEBHERR	**OELKUEHLER VORM.** **OIL COOLER, PRE-ASSEMBLED**	⇨ **2 391 041** **96 69 508 08**

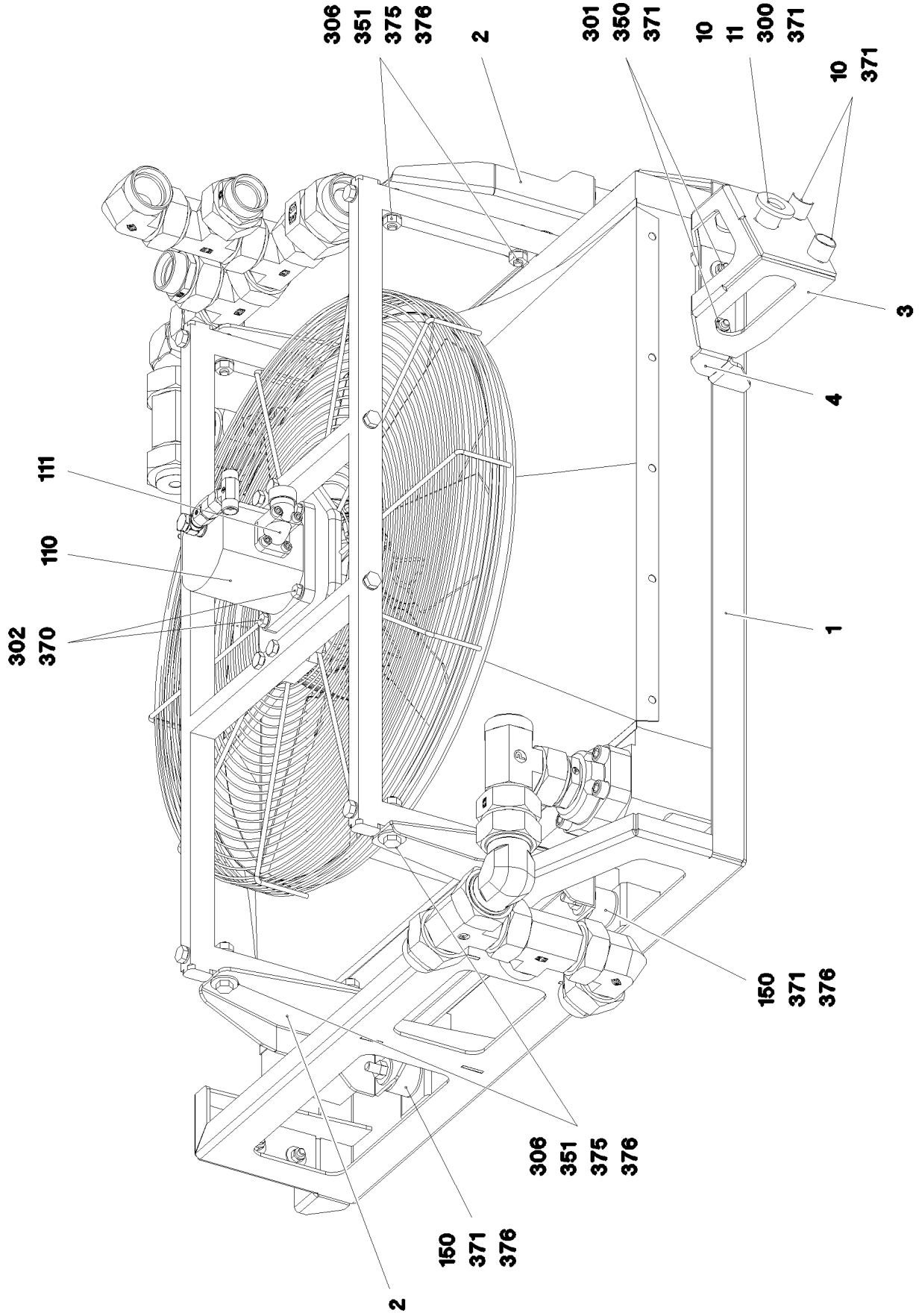

17.10.2014 072949	**etk_de_en_074676 _LR 1600 2**	153 (3/6)
LIEBHERR	**OELKUEHLER VORM.** **OIL COOLER, PRE-ASSEMBLED**	⇨ **2 391 041** **96 69 508 08**

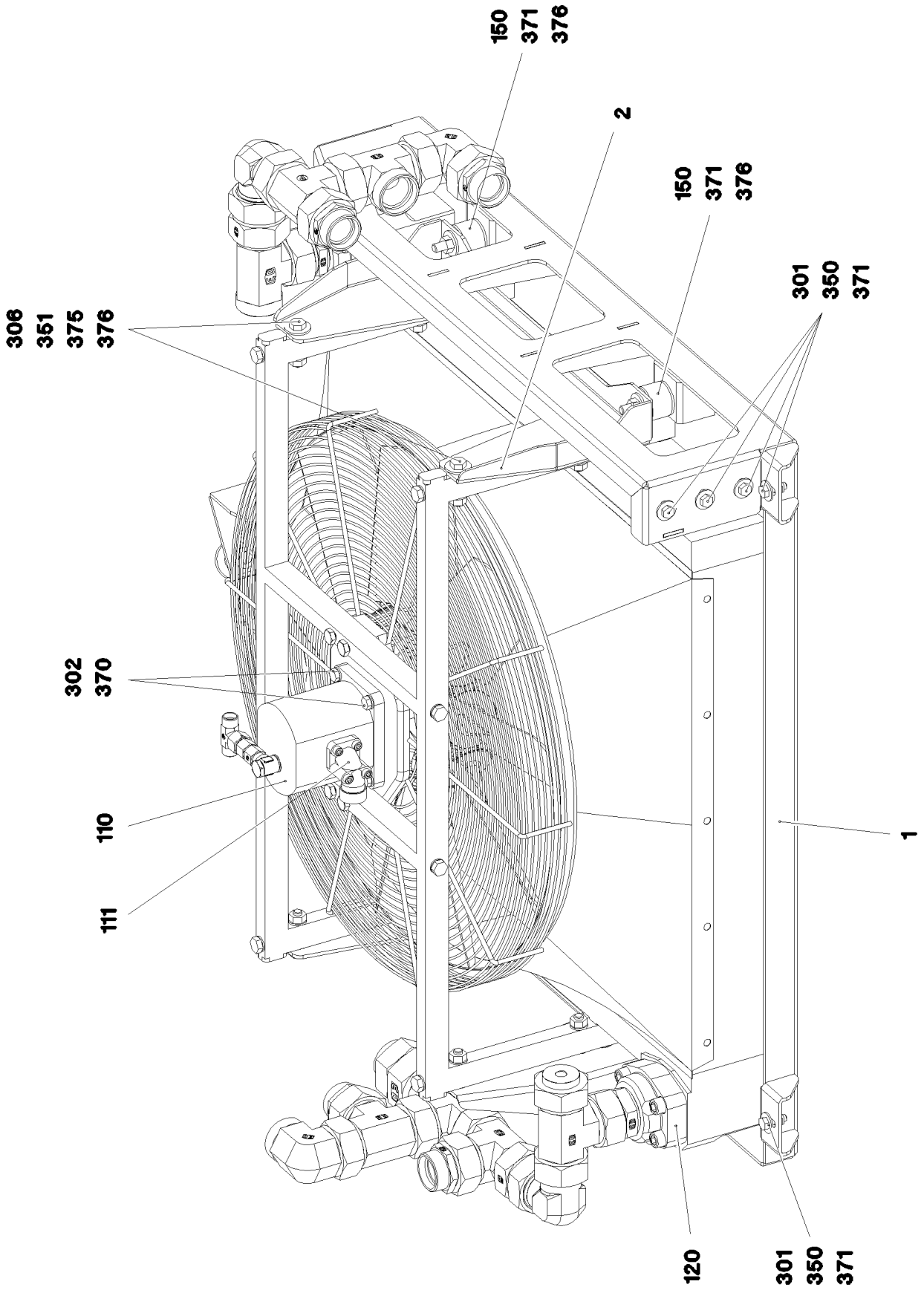
150
371
376
2
150
371
376
306
351
375
376
301
350
371
302
370
110
111
1
120
301
350
371

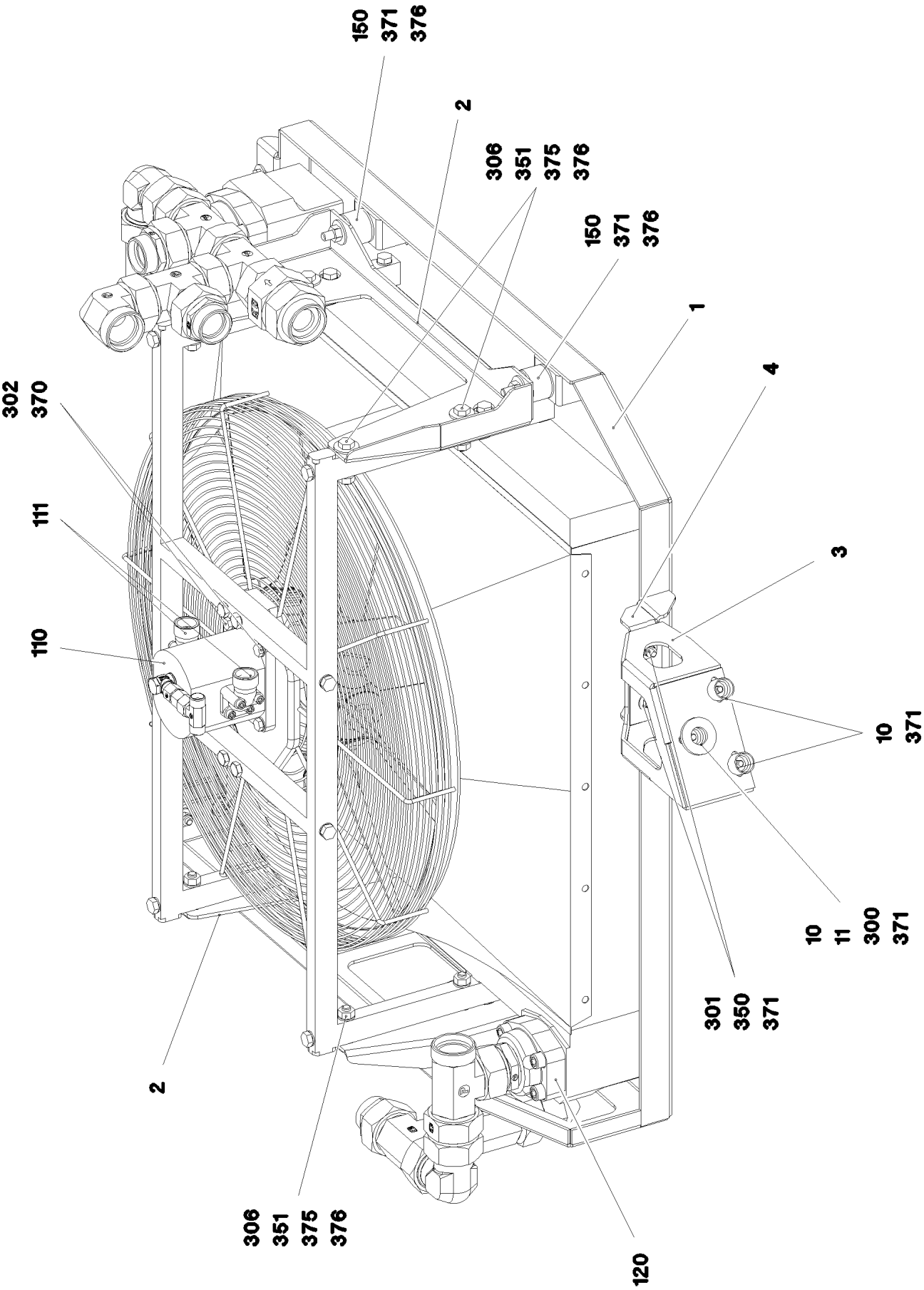
150
371
376
2
306
351
375
376
150
371
376
1
4
302
370
111
3
110
10
371
10
11
300
371
301
350
371
2
306
351
375
376
120

Pos.	Artikel	Menge	Bezeichnung	Description	Serie	K
1	96 70 432 08	1	TRAEGER SCHWK.	CARRIER		
2	97 01 555 8	2	BLECH 4X571X284 S315MC	PLATE		
3	97 01 555 9	1	BLECH 4X308X334 S315MC	PLATE		
4	97 01 556 1	1	BLECH 4X209X78 S315MC	PLATE		
10	95 38 734 08	3	HUELSE 25X20 11SMN30+C	SLEEVE		
11	97 16 336 08	1	SCHEIBE 45.0X5 42CRMO4+QT SPF	WASHER		
100	11 00 700 3	1	OEL-LUFTKUEHLER 75KW ⇨ X11007003 11 00 700 3	OIL AIR COOLER		
110	51 02 373 08	1	ZAHNRADMOTOR WM09 19	GEAR WHEEL MOTOR		
(99)	10 49 389 0	1	DS ZAHNRADMOTOR	SEAL KIT GEAR WHEEL MOTOR		
111	51 01 416 08	2	FLANSCHVERSCHRAUBUNG A3P	FLANGE FITTING		
120	51 15 125 08	2	SAE-EINSCHRAUBFLANSCH A3P	SAE SCREW-IN FLANGE		
121	72 64 216 08	2	O-RING ARP 568 56,74X3,53 NBR70	O-RING		
150	72 69 042 08	4	RUNDLAGER B40X30XM10	CIRCULAR BEARING		
300	40 66 005 08	3	SECHSKANTSCHRAUBE ISO 4017 M8X16 1	HEX SCREW		
301	49 00 128	9	SECHSKANTSCHRAUBE ISO 4017 M8X25 8.	HEX SCREW		
302	49 00 111	4	SECHSKANTSCHRAUBE ISO 4017 M8X30 8.	HEX SCREW		
305	49 00 090	4	SECHSKANTSCHRAUBE ISO 4017 M10X16	HEX SCREW		
306	40 00 472	8	SECHSKANTSCHRAUBE ISO 4014 M10X50	HEX SCREW		
310	40 42 035	8	ZYLINDERSCHRAUBE ISO 4762 M12X45 8.8	SOCKET HEAD SCREW		
350	41 19 005 08	9	SECHSKANTMUTTER DIN 985 M8 8 A2C	HEX NUT		
351	41 15 144 08	12	SECHSKANTMUTTER ISO 4032 M10 8 A3C	HEX NUT		
370	42 00 012 01	4	SCHEIBE ISO 7089 8 200HV A3C	WASHER		
371	42 18 009 08	21	SCHEIBE DIN 9021 A 8 ST A2C	WASHER		
375	10 28 979 5	8	SCHEIBE ISO 7089 10 300HV- FLZN SPF	WASHER		
376	42 18 010 08	12	SCHEIBE DIN 9021 A 10 ST A3C	WASHER		
377	40 00 505	4	SCHEIBE DIN 7349 10,5 200HV A3C	WASHER		

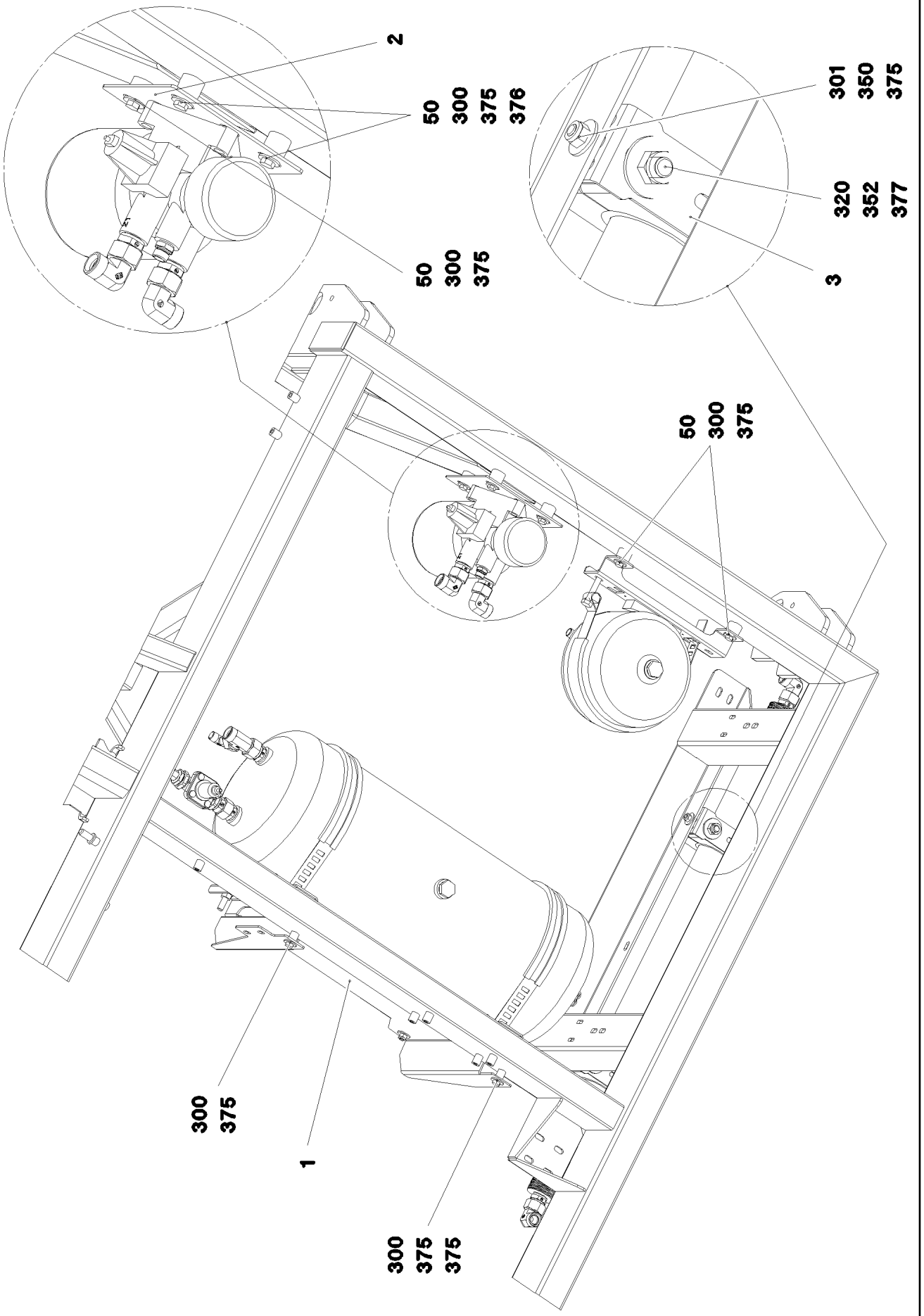

17.10.2014 072944	**etk_de_en_074676 _LR 1600 2**	❑ 157 (1/3)
LIEBHERR	**BEFESTIGUNGSTEILE DRUCKLUFT** **FIXING PARTS COMPRESSED AIR**	⇨ **2 391 044** **96 70 357 08**

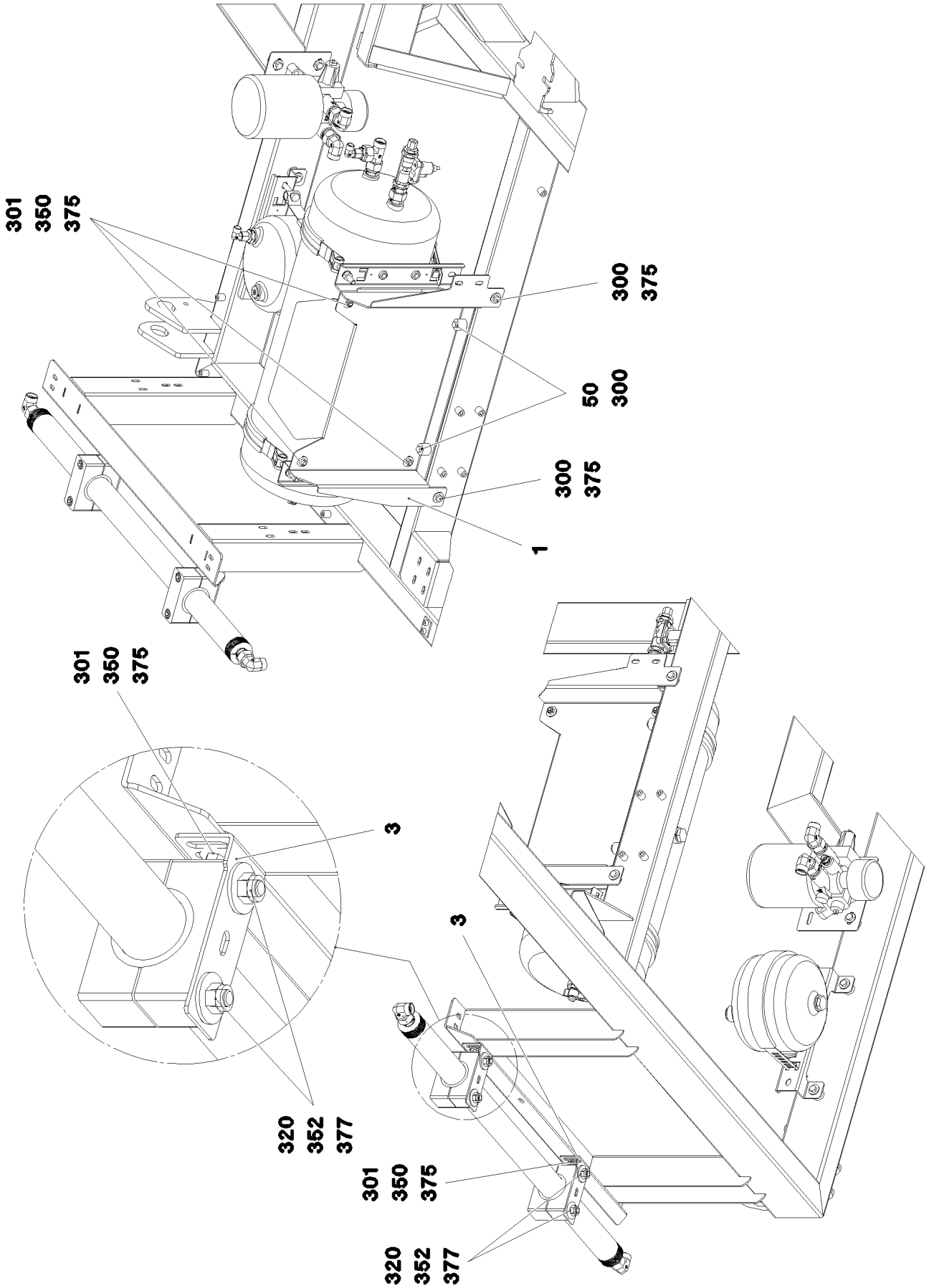
301
350
375
300
375
50
300
300
375
1
301
350
375
3
3
320
352
377
301
350
375
320
352
377

Pos.	Artikel	Menge	Bezeichnung	Description	Serie	K
1	97 01 559 1	1	BLECH 3X697X444 DC01 FE//ZN20//C	PLATE		
2	95 55 890 08	1	BLECH 3X150X180 DC01 FE//ZN20//C	PLATE		
3	97 81 873 08	2	BLECH 3X52X188 DC01 T ZN O	PLATE		
50	95 38 734 08	5	HUELSE 25X20 11SMN30+C	SLEEVE		
51	97 87 877 08	4	HUELSE 35.0X19 S355J2G3	SLEEVE		
100	51 05 010 08	1	SCHLAUCH DN16 500	HOSE		
300	49 00 188	7	SECHSKANTSCHRAUBE ISO 4017 M8X16 8.	HEX SCREW		
301	49 00 089	8	SECHSKANTSCHRAUBE ISO 4017 M8X20 8.	HEX SCREW		
320	40 42 130 01	4	ZYLINDERSCHRAUBE ISO 4762 M12X100 8.	SOCKET HEAD SCREW		
350	41 19 005 08	9	SECHSKANTMUTTER DIN 985 M8 8 A2C	HEX NUT		
352	41 19 012 08	4	SECHSKANTMUTTER DIN 985 M12 10 A3C	HEX NUT		
375	42 18 009 08	5	SCHEIBE DIN 9021 A 8 ST A2C	WASHER		
376	42 16 025	2	SCHEIBE DIN 7349 8,4 200HV A3C	WASHER		
377	42 18 019 08	4	SCHEIBE DIN 9021 A 12 A2	WASHER		

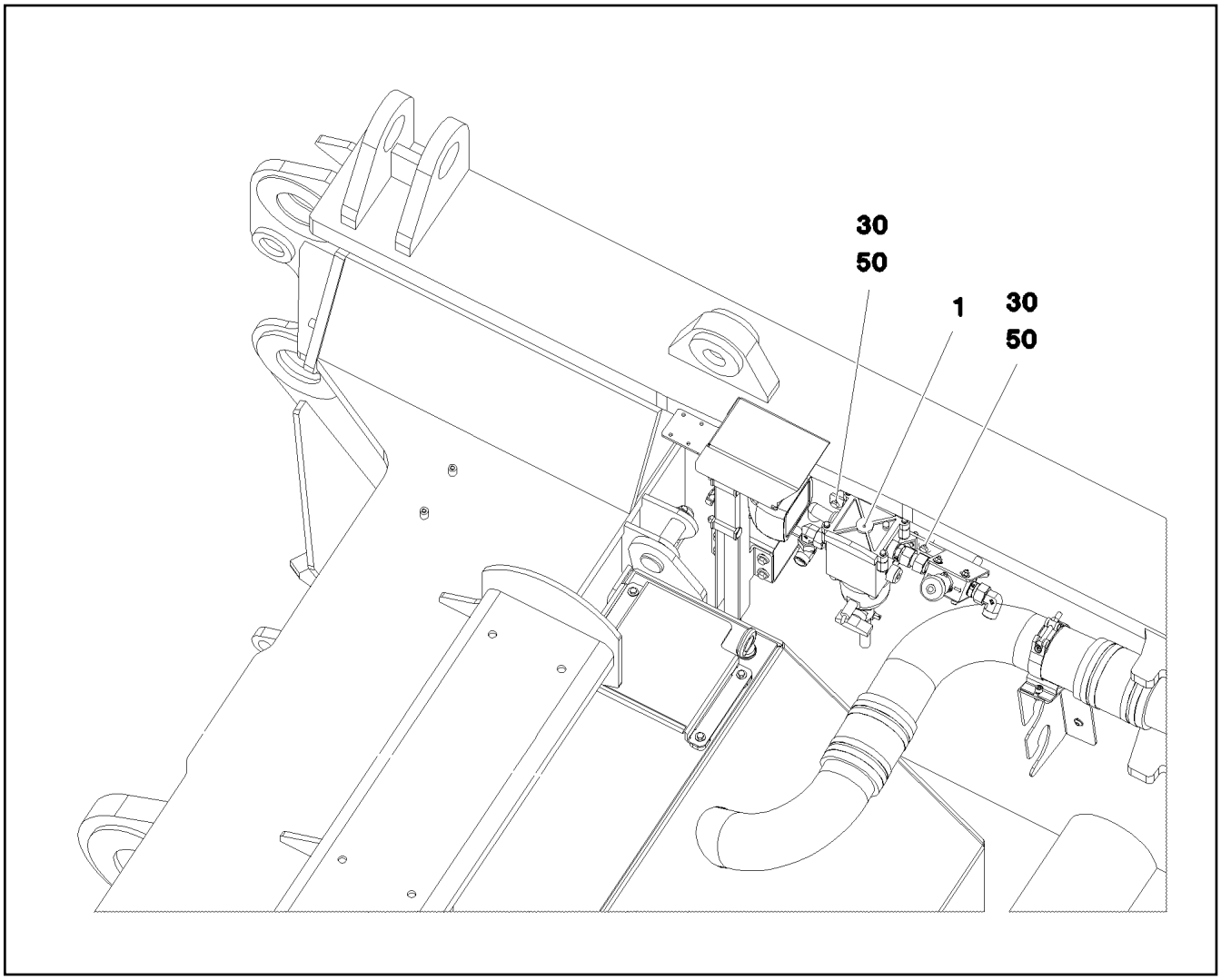

Pos.	Artikel	Menge	Bezeichnung	Description	Serie	K
1	96 76 386 08	1	KRAFTSTOFFFILTER VORM. ⇨ 2 391 046 96 76 386 08	PREMOUNTED FUEL FILTER		
30	40 65 136	2	SECHSKANTSCHRAUBE ISO 4017 M8X12 8.	HEX SCREW		
50	42 18 017 14	2	SCHEIBE DIN 9021 8,4 140HV	WASHER		

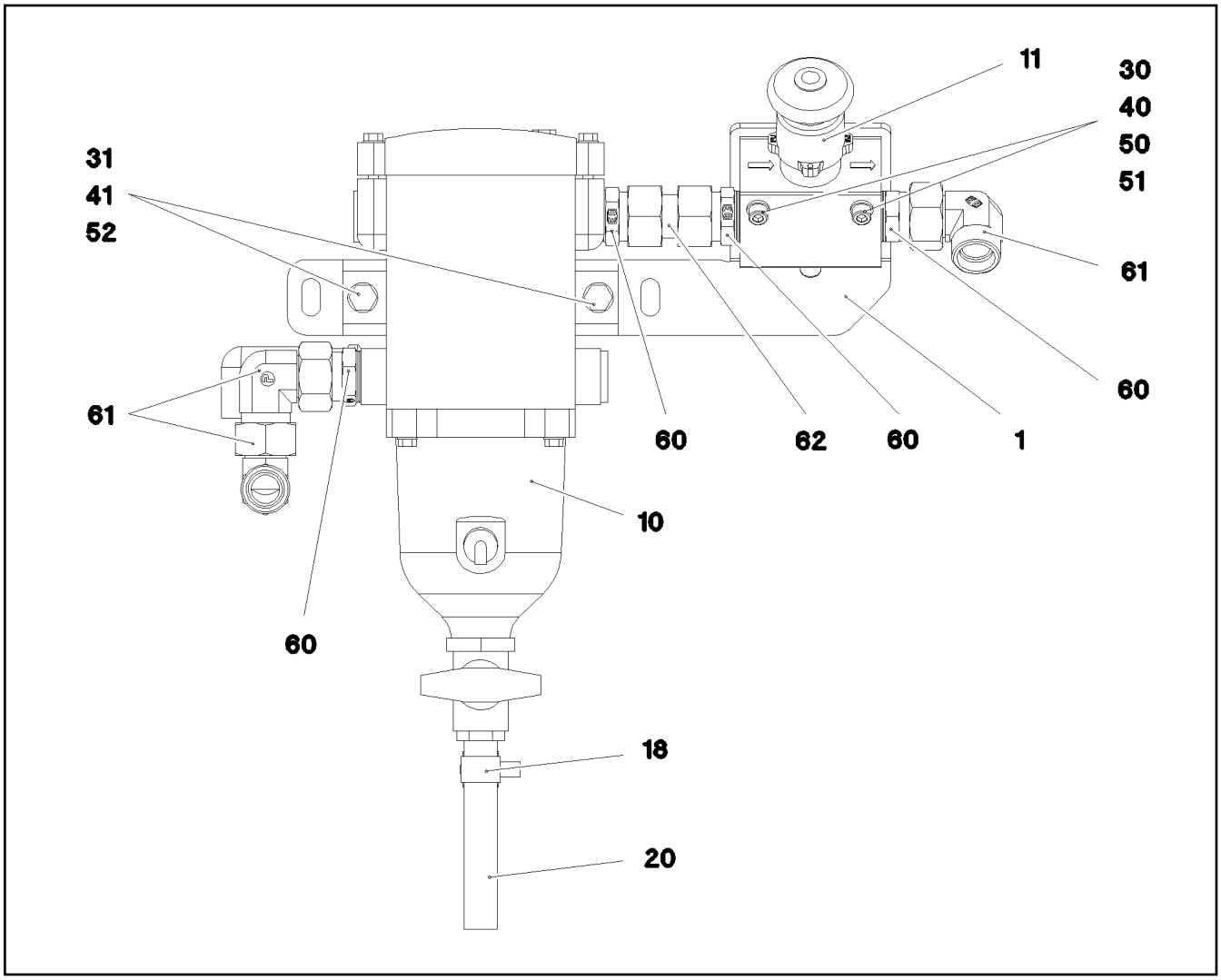

Pos.	Artikel	Menge	Bezeichnung	Description	Serie	K
1	97 02 573 1	1	BLECH 4X320X140 S315MC	PLATE		
10	10 30 300 7	1	KRAFTSTOFFVORFILTER ⇨ X10303007 10 30 300 7	FUEL PREFILTER		
11	10 12 921 8	1	HANDENTLUEFTUNGSPUMPE	MANUAL VENTILATION PUMP		
18	77 42 086 08	1	SCHLAUCHSCHELLE DIN 3017-1 21,5/16-25/	HOSE CLAMP		
20	10 21 632 3	0.1	SCHLAUCH DN10	HOSE		
30	40 42 050 08	2	ZYLINDERSCHRAUBE DIN 912 M6X60 8.8 A2	SOCKET HEAD SCREW		
31	49 00 128	2	SECHSKANTSCHRAUBE ISO 4017 M8X25 8.	HEX SCREW		
40	41 15 140 08	2	SECHSKANTMUTTER ISO 4032 M6 8 A2C	HEX NUT		
41	41 15 141 08	2	SECHSKANTMUTTER ISO 4032 M8 8 A2C	HEX NUT		
50	42 00 009 01	2	SCHEIBE ISO 7089 6 200HV A3C	WASHER		
51	42 18 007 08	2	SCHEIBE DIN 9021 A 6.4 A2C	WASHER		
52	42 00 012 01	4	SCHEIBE ISO 7089 8 200HV A3C	WASHER		
60	47 10 503 08	4	VERSCHRAUBUNG GEO18-LM A3P	FLANGE JOINT		
61	24 71 083 02	3	VERSCHRAUBUNG EW 18L M26X1,5 CR6-F	FLANGE JOINT		
62	47 00 104 08	1	VERSCHRAUBUNG GZ 18L CR6-FREI	FLANGE JOINT		

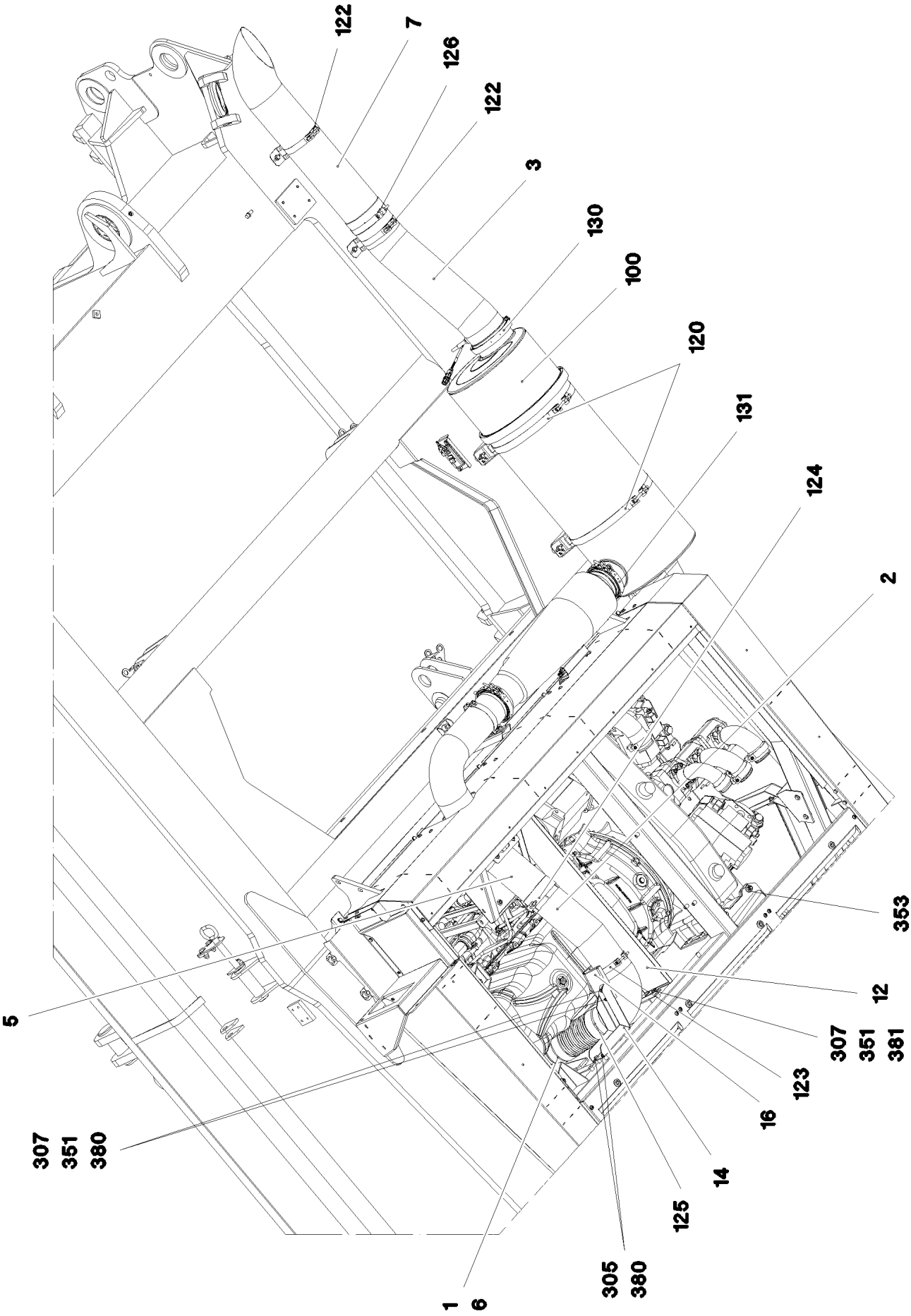

17.10.2014 072766	**etk_de_en_074676 _LR 1600 2**	162 (1/3)
LIEBHERR	**SCHALLDAEMPFERANLAGE** **MUFFLER UNIT**	⇨ **2 392** **91 69 336 08**

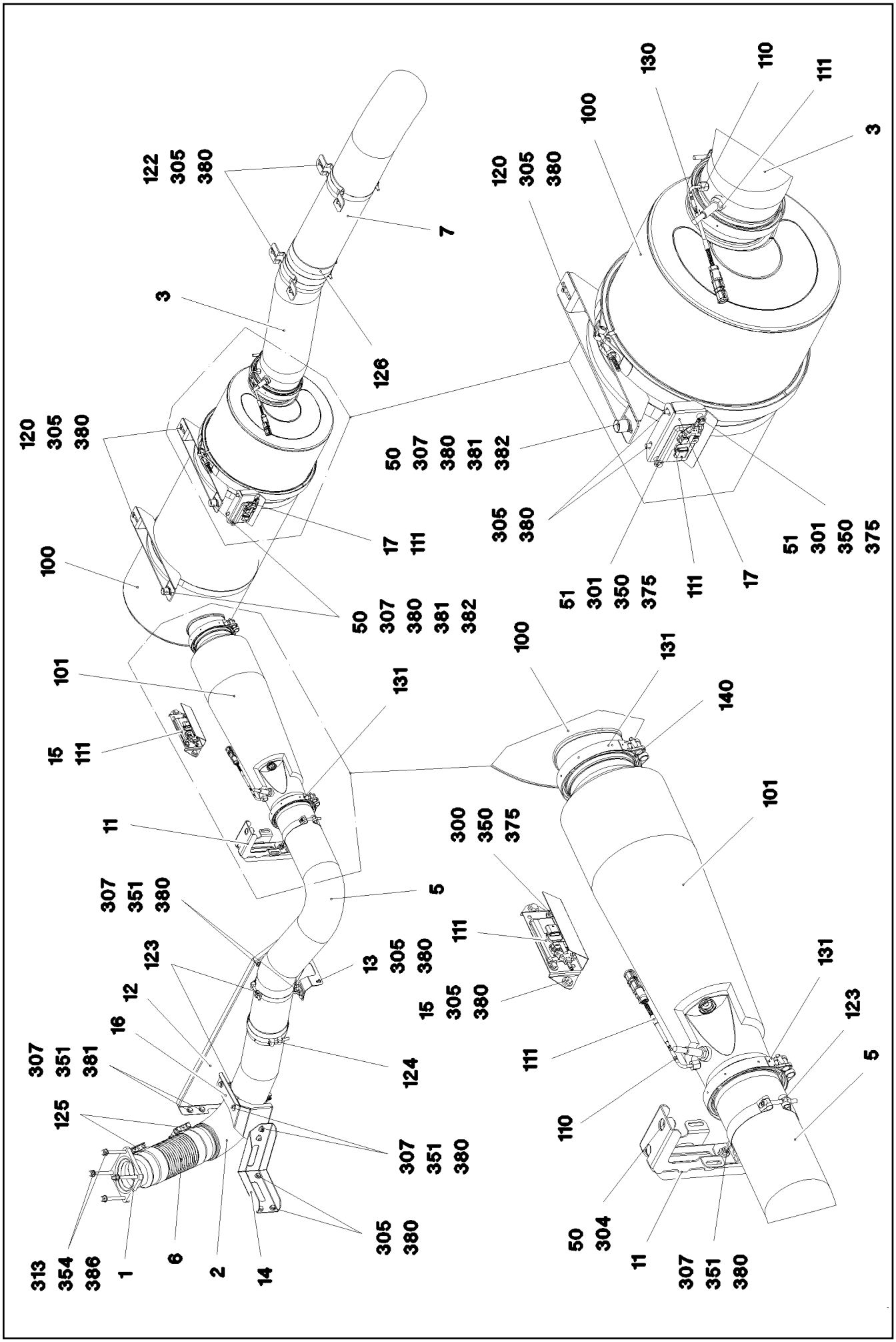

17.10.2014 072767	etk_de_en_074676 _LR 1600 2	163 (2/3)
LIEBHERR	SCHALLDAEMPFERANLAGE MUFFLER UNIT	⇨ 2 392 91 69 336 08

Pos.	Artikel	Menge	Bezeichnung	Description	Serie	K
1	96 70 209 08	1	ABGASFLANSCH	EXHAUST FLANGE		
2	96 70 216 08	1	ABGASROHR SCHWK. EDELSTAHL	EXHAUST PIPE WELDED		
3	96 70 217 08	1	ABGASROHR SCHWK. EDELSTAHL	EXHAUST PIPE WELDED		
5	96 72 309 08	1	ABGASROHR SCHWK. EDELSTAHL	EXHAUST PIPE WELDED		
6	10 44 054 2	1	POLYFLEXROHR 127MM EDELSTAHL	PIPE		
7	97 02 053 8	1	ABGASROHR EDELSTAHL	EXHAUST PIPE		
11	97 01 331 2	1	BLECH 3X457X356 DC01	PLATE		
12	97 01 331 3	1	BLECH 1.5X980X245 X5CRNI18-10	PLATE		
13	97 01 331 4	1	BLECH 3X167X141 DC01	PLATE		
14	97 01 963 1	1	BLECH 3X401X170 DC01	PLATE		
15	97 01 977 5	1	BLECH 1X235X172 DC01	PLATE		
16	97 01 987 8	1	BLECH 3X195X325 DC01	PLATE		
17	97 02 469 0	1	BLECH 2X177X137 DC01	PLATE		
50	95 38 734 08	4	HUELSE 25X20 11SMN30+C	SLEEVE		
51	97 80 158 08	2	DISTANZHUELSE 12X30 X20CR13	DISTANCE SLEEVE		
100	11 00 889 4	1	SCR-MODUL GAS ⇨ X11008894 11 00 889 4	SCR MODULE		
101	97 02 029 2	1	ABGASMISCHROHR SPF	EXHAUST MIXING PIPE		
110	10 14 885 0	2	TEMPERATURSENSOR -40°C BIS +800°C NI	TEMPERATURE SENSOR		
111	11 00 878 7	2	SENSOR LAMBDA-NOX 2.5 NICHT LACKIE	SENSOR		
120	10 35 500 7	2	GELENKBANDKONSOLENSCHELLE 407-417/	SWIVEL BOLT BRACKET CLAMP		
122	10 03 605 1	2	GELENKBANDKONSOLENSCHELLE 163-171/	SWIVEL BOLT BRACKET CLAMP		
123	11 64 485 3	3	GELENKBANDKONSOLENSCHELLE 139-147	SWIVEL BOLT BRACKET CLAMP		
124	77 42 118 08	1	SCHLAUCHSCHELLE 140-148 ST	HOSE CLAMP		
125	55 20 669 08	2	SPANNBAND 127	TIGTENING STRAP		
126	77 42 271 08	1	SCHLAUCHSCHELLE 167-175 ST	HOSE CLAMP		
130	10 49 411 7	1	PROFILSCHELLE 191,6/K1	PROFIL CLAMP		
131	10 49 411 6	2	PROFILSCHELLE 163,0/K1	PROFIL CLAMP		
140	10 80 268 2	1	DICHTRING 140X155,8X13 GRAPHIT	SEALING RING		
300	40 65 099	2	SECHSKANTSCHRAUBE ISO 4017 M6X16 8.	HEX SCREW		
301	49 00 539	2	SECHSKANTSCHRAUBE ISO 4017 M6X25 8.	HEX SCREW		
304	40 65 136	2	SECHSKANTSCHRAUBE ISO 4017 M8X12 8.	HEX SCREW		
305	49 00 188	16	SECHSKANTSCHRAUBE ISO 4017 M8X16 8.	HEX SCREW		
307	49 00 128	8	SECHSKANTSCHRAUBE ISO 4017 M8X25 8.	HEX SCREW		
310	49 00 100	2	SECHSKANTSCHRAUBE ISO 4017 M12X40	HEX SCREW		
313	46 00 247	4	SECHSKANTSCHRAUBE ISO 4014 M12X120	HEX SCREW		
350	41 19 004 08	4	SECHSKANTMUTTER DIN 985 M6 8 A2C	HEX NUT		
351	41 19 005 08	6	SECHSKANTMUTTER DIN 985 M8 8 A2C	HEX NUT		
353	41 19 007 08	2	SECHSKANTMUTTER DIN 985 M12 8 A3C	HEX NUT		
354	55 20 022 08	4	MUTTER M12 ST VERKUPFERT	NUT		
375	42 00 009 01	8	SCHEIBE ISO 7089 6 200HV A3C	WASHER		
380	42 16 025	30	SCHEIBE DIN 7349 8,4 200HV A3C	WASHER		
381	42 18 009 08	4	SCHEIBE DIN 9021 A 8 ST A2C	WASHER		
382	28 30 931 08	2	SCHEIBE RD25X3 PA6G	WASHER		
385	42 16 007 01	4	SCHEIBE DIN 7349 13 200HV A3C	WASHER		
386	10 28 980 4	4	SCHEIBE ISO 7089 12 300HV FLZN SPF	WASHER		

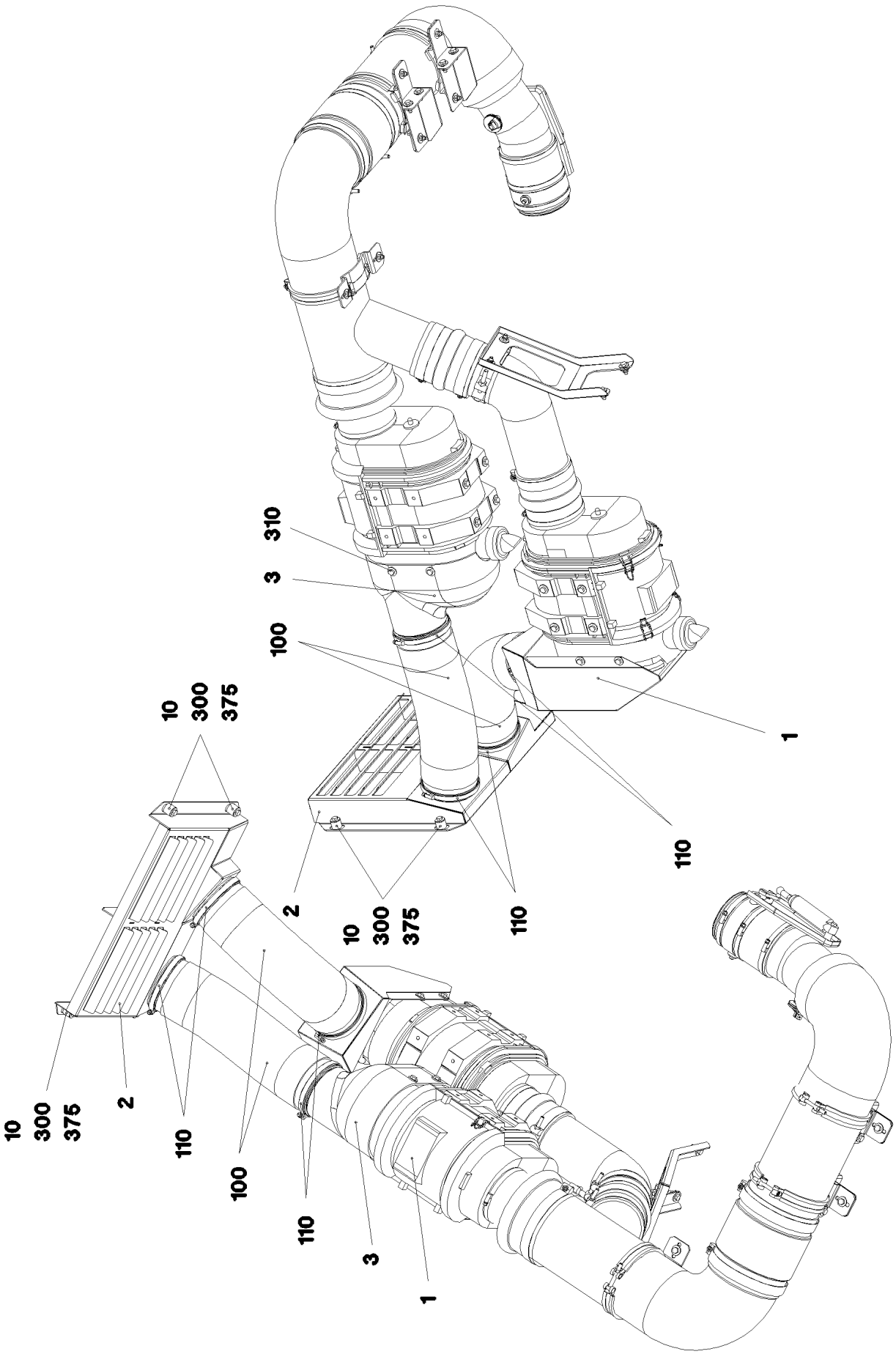

17.10.2014 072763	**etk_de_en_074676 _LR 1600 2**	❑ 165 (1/2)
LIEBHERR	**LUFTFILTERANLAGE KPL.** **AIR FILTER UNIT CPL.**	⇨ **2 393** **91 69 337 08**

Pos.	Artikel	Menge	Bezeichnung	Description	Serie	K
1	96 69 938 08	1	LUFTFILTERANLAGE ⇨ 2 393 003 96 69 938 08	AIR FILTER UNIT		
2	96 70 599 08	1	LUFTHUTZE SCHWK. STAHL SPF	SCOOP WELDED		
3	97 86 885 08	1	ANSAUGHAUBE GFK	SUCTION HOOD		
10	95 38 734 08	4	HUELSE 25X20 11SMN30+C	SLEEVE		
100	10 29 193 3	2	ROHLUFTSCHLAUCH 130X660 TPE	HOSE		
110	77 42 099 08	4	SCHLAUCHSCHELLE 130-150 W3	HOSE CLAMP		
260	26 22 016 08	0.79	STREIFEN 32X1,5 PERBUNAN65	STRIPE		
300	49 00 188	4	SECHSKANTSCHRAUBE ISO 4017 M8X16 8.	HEX SCREW		
310	49 00 089	4	SECHSKANTSCHRAUBE ISO 4017 M8X20 8.	HEX SCREW		
375	42 18 009 08	4	SCHEIBE DIN 9021 A 8 ST A2C	WASHER		

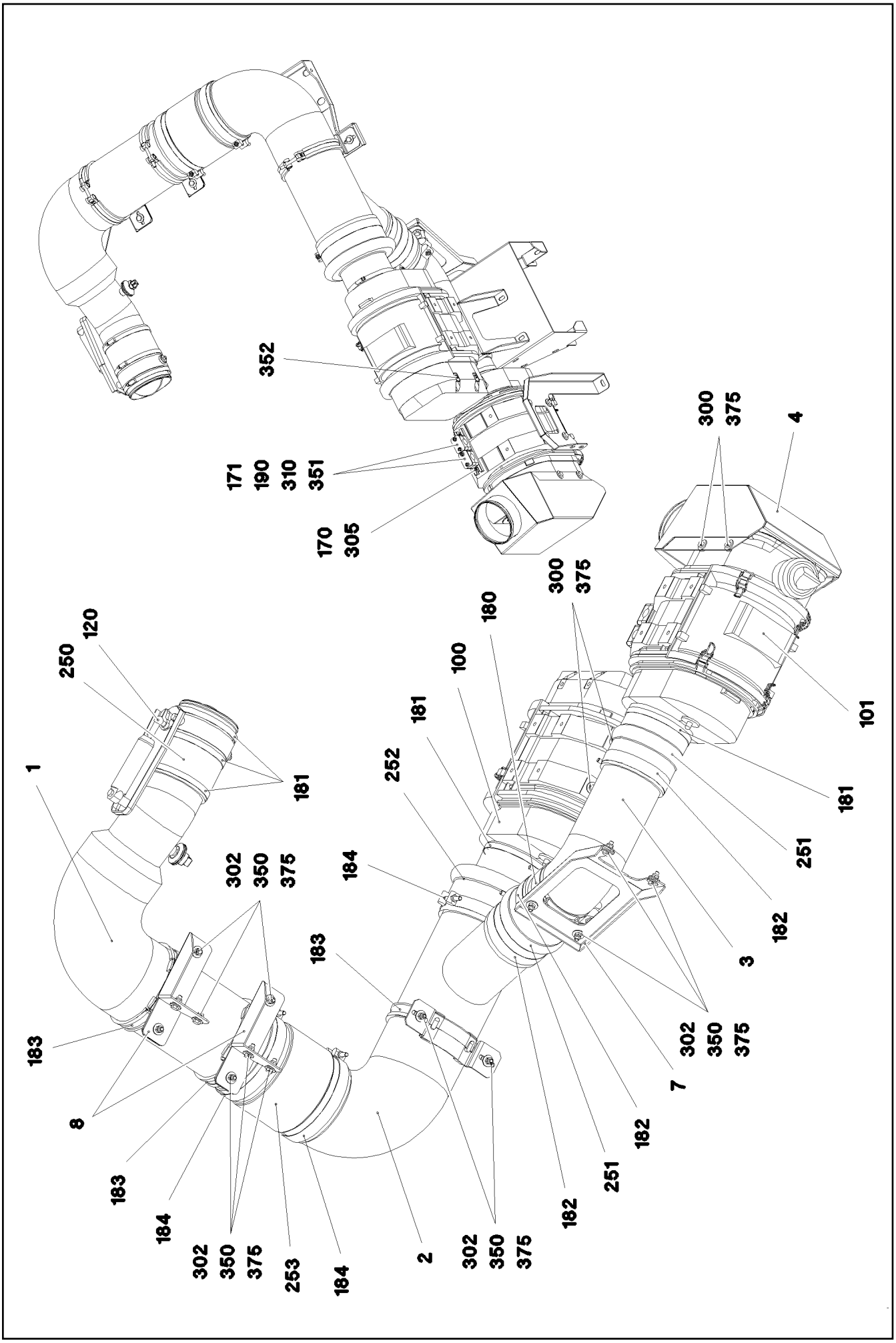

17.10.2014 076131 LIEBHERR	**etk_de_en_074676 _LR 1600 2** **LUFTFILTERANLAGE** **AIR FILTER UNIT**	❑ 167 (1/3) ⇨ **2 393 003** **96 69 938 08**

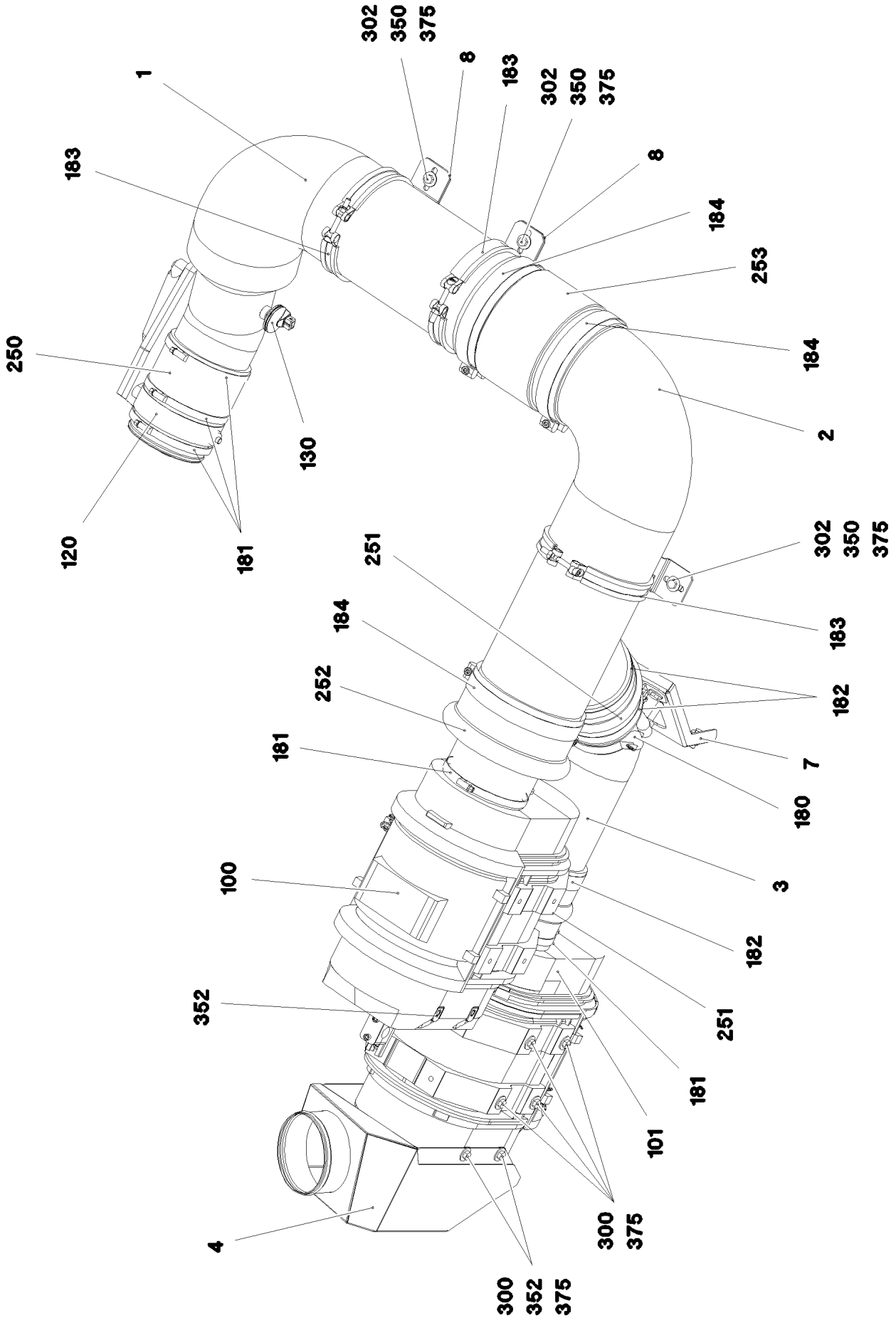
302
350
375
8
183
1
183
302
350
375
8
184
253
250
184
130
2
120
181
251
302
350
375
184
183
252
182
181
7
180
3
100
182
352
251
181
101
300
375
4
300
352
375

Pos.	Artikel	Menge	Bezeichnung	Description	Serie	K
1	96 69 939 08	1	LUFTANSAUGROHR STAHL SPF	AIR SUCTION PIPE		
2	96 69 940 08	1	LUFTANSAUGROHR STAHL SPF	AIR SUCTION PIPE		
3	97 01 406 8	1	LUFTANSAUGROHR STAHL SPF	AIR SUCTION PIPE		
4	96 69 941 08	1	LUFTANSAUGKASTEN SCHWK. SPF	AIR INTAKE BOX WELDED		
7	97 01 429 8	1	BLECH 3X383X315 DC01 FE//ZN20//C	PLATE		
8	97 01 429 9	2	BLECH 3X258X115 DC01 FE//ZN20//C	PLATE		
100	10 48 802 4	1	LUFTFILTER NLG12-18M³/MIN ⇨ X10488024 10 48 802 4	AIR FILTER		
101	10 49 189 9	1	LUFTFILTER ⇨ X10491899 10 49 189 9	AIR FILTER		
120	55 17 068 08	1	DROSSELKLAPPE 130	RESTRICTOR CAP		
(1)	57 00 086	1	DRUCKLUFTZYLINDER KS 3012	COMPRESSED-AIR CYLINDER		
130	11 10 101 7	1	WARTUNGSSCHALTER 0,05 BAR	MAINTANANCE SWITCH		
170	95 41 173 08	1	TRAGSCHIENE 140	CARRIER RAIL		
171	70 05 053	2	DECKPLATTE DIN 3015-1 L-DP 3 W1-ZN	LID PLATE		
180	10 02 326 6	1	GELENKBANDKONSOLENSCHELLE 128-136/	SWIVEL BOLT BRACKET CLAMP		
181	77 42 099 08	5	SCHLAUCHSCHELLE 130-150 W3	HOSE CLAMP		
182	77 42 118 08	3	SCHLAUCHSCHELLE 140-148 ST	HOSE CLAMP		
183	77 42 283 08	3	SCHLAUCHSCHELLE 176-184 ST	HOSE CLAMP		
184	77 42 249 08	3	SCHLAUCHSCHELLE 185-193X25 ST	HOSE CLAMP		
190	60 20 084 08	4	KLEMMHAELFTE DIN 3015-1 L 3 G 20 PP S	CLAMP-HALF		
250	95 41 336 08	1	GUMMISCHLAUCH NW130X95 EPDM	RUBBER HOSE		
251	55 07 774 08	2	FALTENSCHLAUCH	FOLDING/CONCERTINA HOSE		
252	10 11 474 4	1	FALTENSCHLAUCH 178/127X178	FOLDING/CONCERTINA HOSE		
253	55 17 078 08	1	FALTENSCHLAUCH DN180X215	FOLDING/CONCERTINA HOSE		
260	26 21 065 08	1	ABDICHTPROFIL 1,5-3X14,6X10,7	SEALING PROFILE		
300	49 00 188	16	SECHSKANTSCHRAUBE ISO 4017 M8X16 8.	HEX SCREW		
302	49 00 128	15	SECHSKANTSCHRAUBE ISO 4017 M8X25 8.	HEX SCREW		
305	10 41 285 4	2	LINSENFLACHKOPFSCHRAUBE AEHNL.ISO	OVAL HEAD FLAT SCREW		
310	40 42 109	4	ZYLINDERSCHRAUBE ISO 4762 M6X45 8.8	SOCKET HEAD SCREW		
350	41 19 005 08	15	SECHSKANTMUTTER DIN 985 M8 8 A2C	HEX NUT		
351	60 20 180 08	4	TRAGSCHIENENMUTTER DIN 3015 L TM M6	CARRIER RAIL NUT		
352	10 29 724 5	10	KLAMMER M8X17	CLAMP		
375	42 18 009 08	40	SCHEIBE DIN 9021 A 8 ST A2C	WASHER		

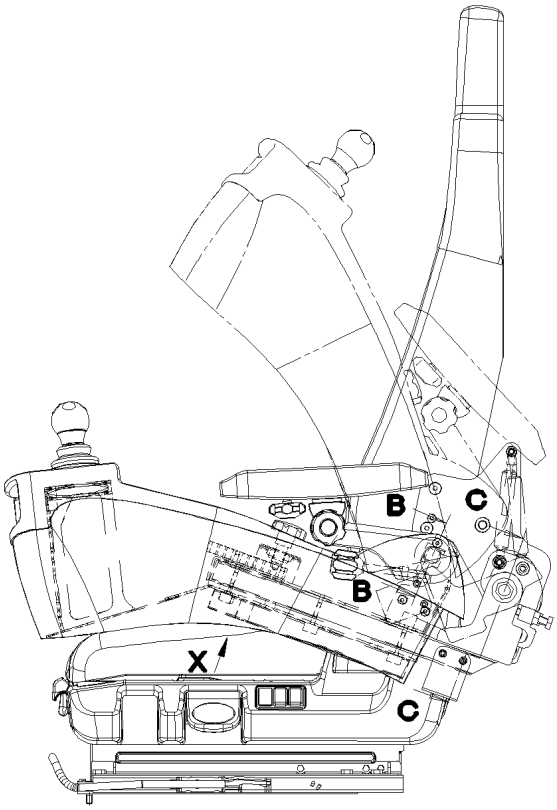

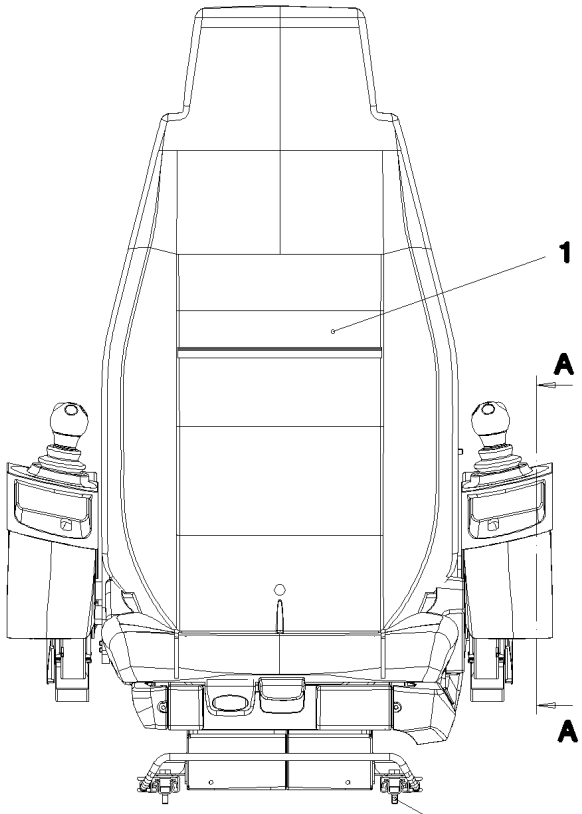

Schnitt C–C

38

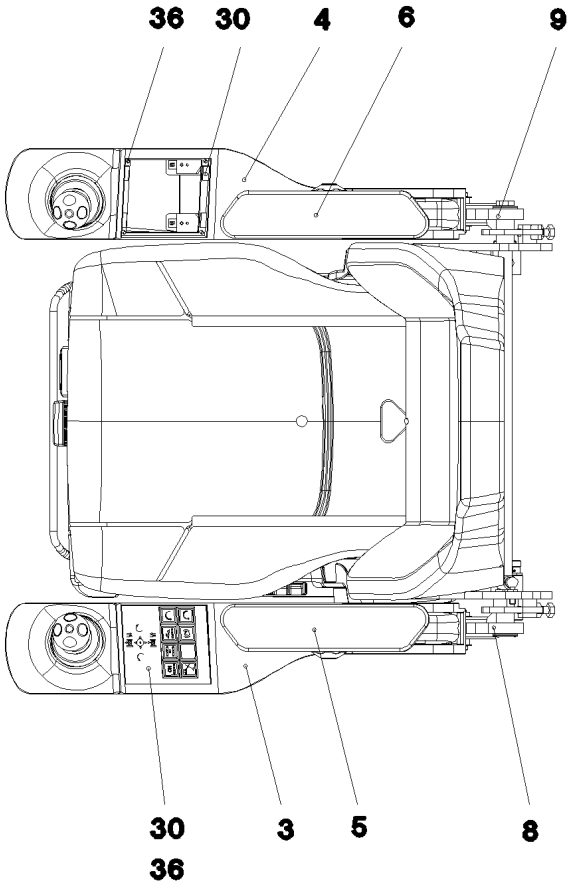

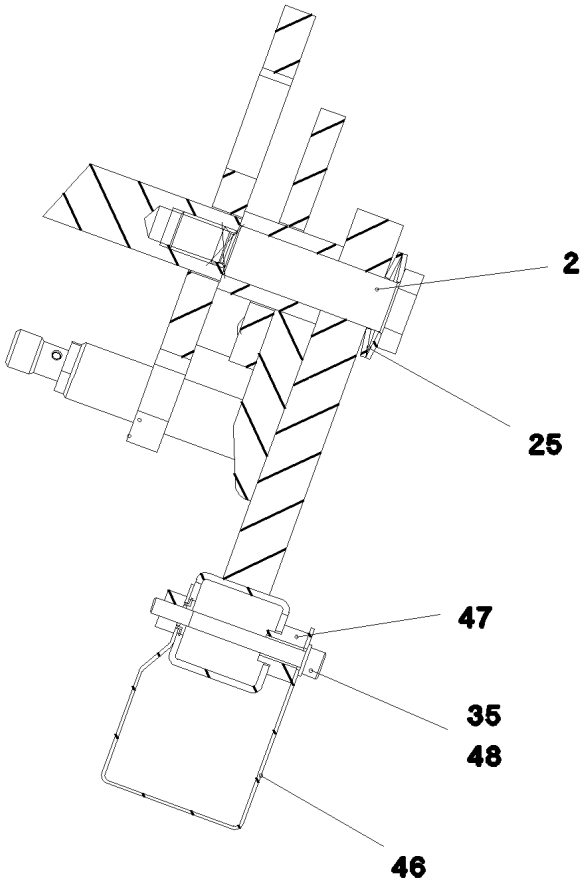

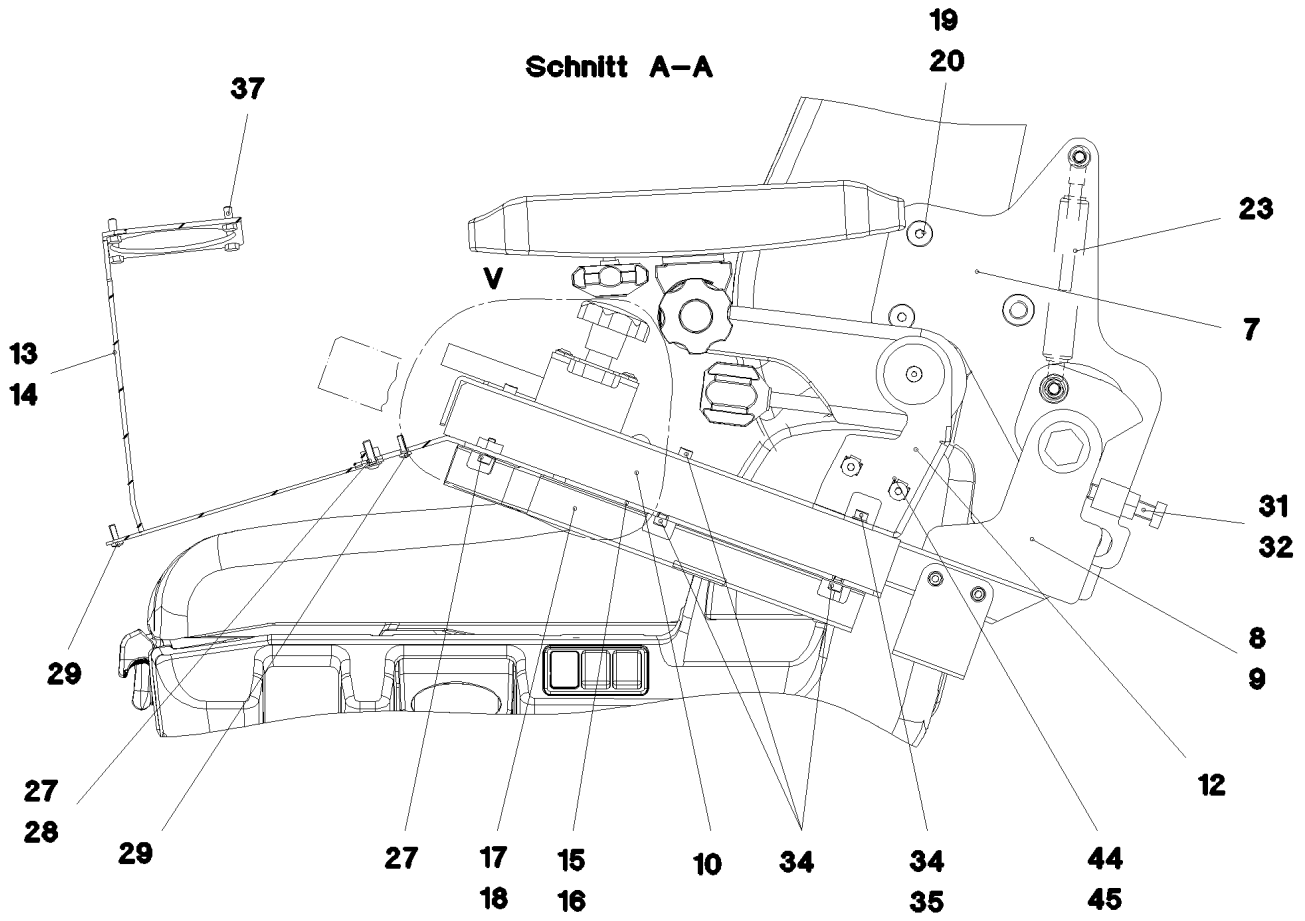
Schnitt A–A
19
20
37
23
V
7
13
14
31
32
8
9
29
12
27
28
29
27
17
18
15
16
10
34
34
35
44
45

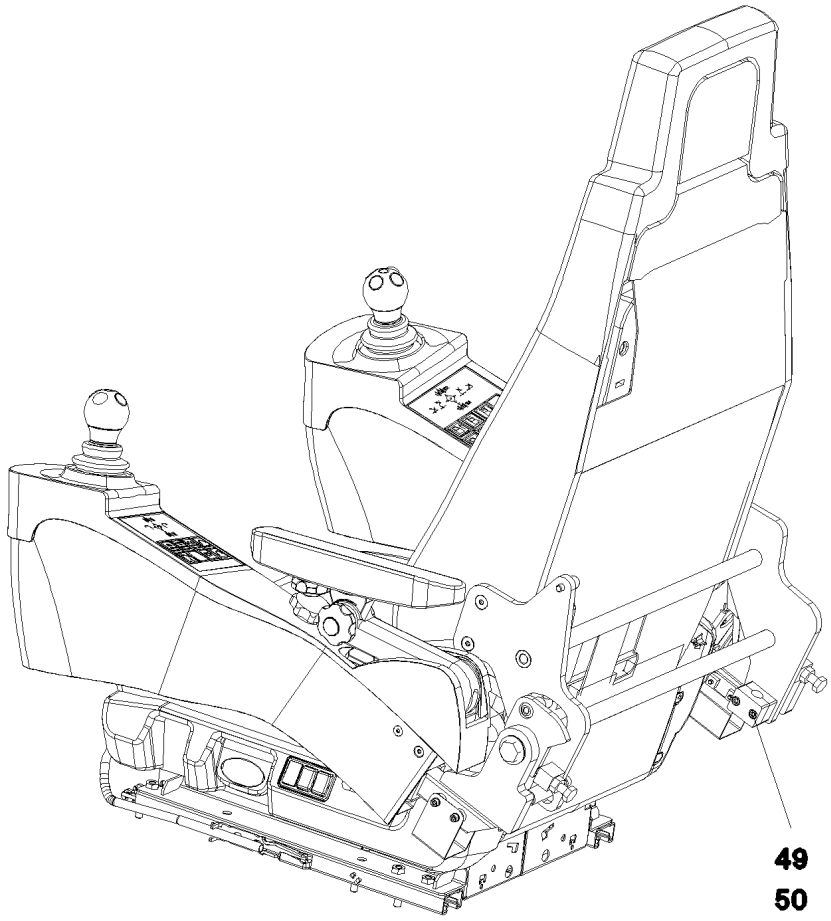
49
50

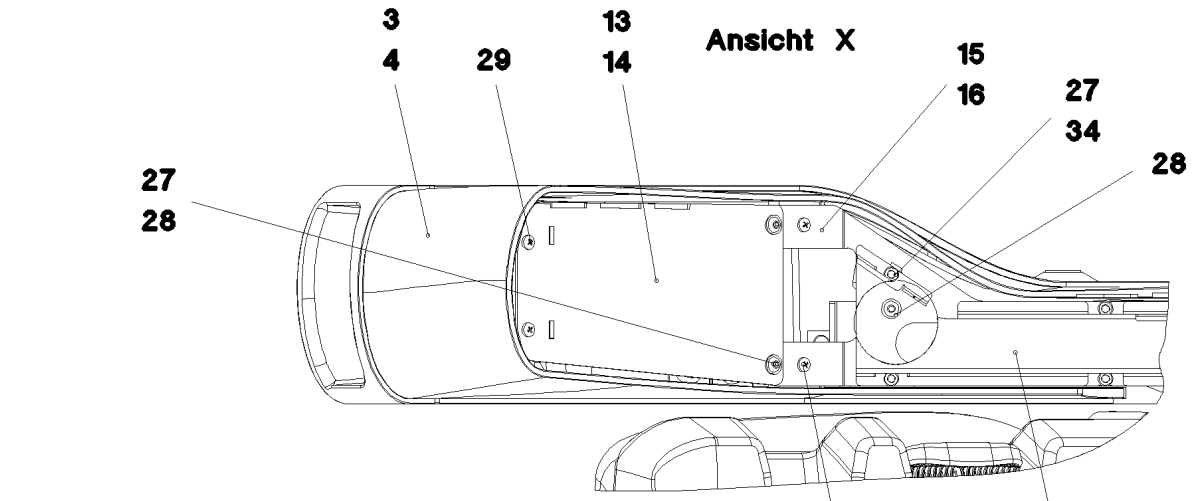
3
4
29
13
14
Ansicht X
15
16
27
34
28
27
28

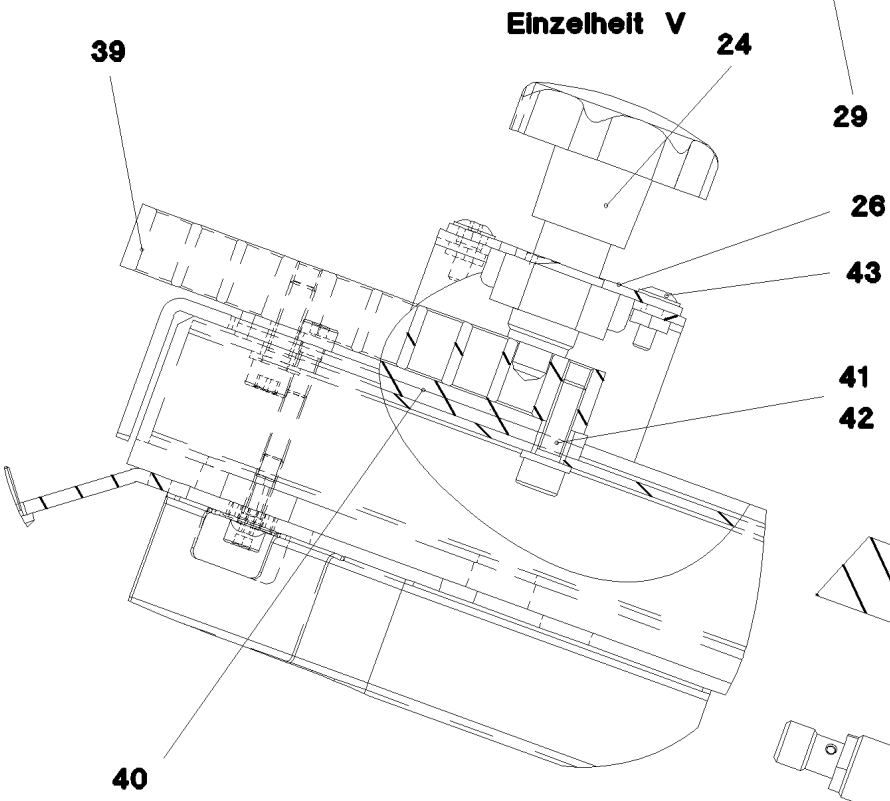
Einzelheit V
39
24
29
17
18
26
43
41
42
40

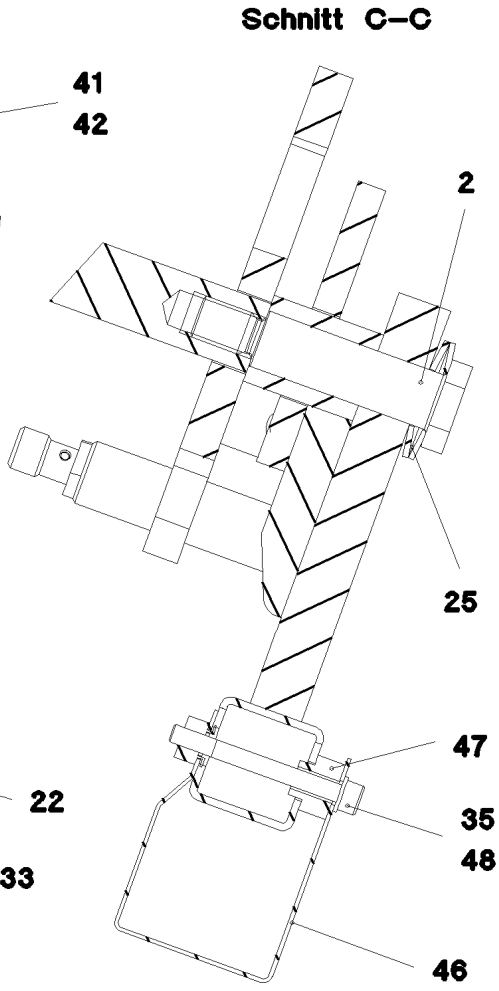
Schnitt C–C
2
25
47
35
48
46

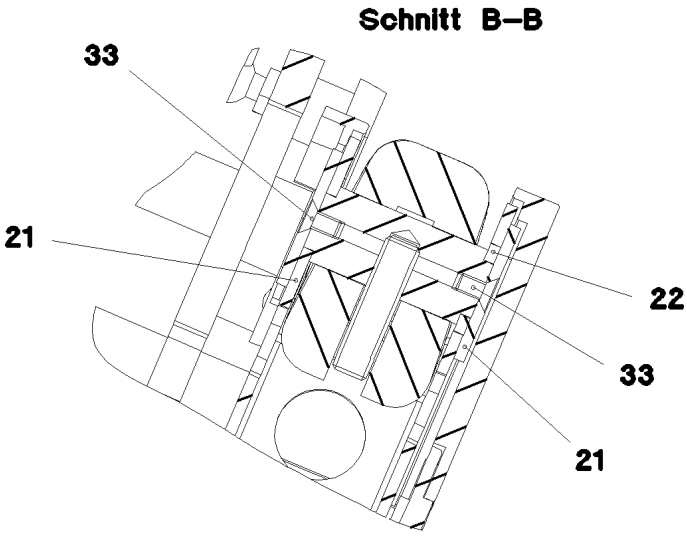
Schnitt B–B
33
21
22
33
21

Pos.	Artikel	Menge	Bezeichnung	Description	Serie	K
1	11 11 334 3	1	FAHRERSITZ 1030/880NTS LI ⇨ X11113343 11 11 334 3	OPERATOR SEAT		
2	97 74 833 08	2	GEWINDEBOLZEN 16F7X52X76 ST37K	THREADED PIN		
3	96 75 883 08	1	KONSOLE LINKS SPF	BRACKET LEFT		
4	96 75 884 08	1	KONSOLE RECHTS SPF	BRACKET RIGHT		
5	96 22 822 08	1	ARMLEHNE LINKS ⇨ 2 502 007 96 22 822 08	ARM REST LEFT		
6	96 22 823 08	1	ARMLEHNE RECHTS ⇨ 2 502 008 96 22 823 08	ARM REST RIGHT		
7	96 66 878 08	1	KONSOLE SCHWK. RAL 9005 SPF	BRACKET WELDED CONST.		
8	96 48 427 08	1	KONSOLE SCHWK.LI. FE//ZN20//F	BRACKET,LEFT WELDED		
9	96 48 428 08	1	KONSOLE SCHWK.RE. FE//ZN20//F	BRACKET,RIGHT WELDED		
10	97 74 304 08	2	FUEHRUNG 306X48X37 ENAW6060-T66	GUIDE		
12	96 48 437 08	2	KONSOLE SCHWK. RAL 9005 SPF	BRACKET WELDED CONST.		
13	96 48 438 08	1	KONSOLE SCHWK.LI. RAL 9005 SPF	BRACKET,LEFT WELDED		
14	96 48 439 08	1	KONSOLE SCHWK.RE. RAL 9005 SPF	BRACKET,RIGHT WELDED		
15	97 74 440 08	1	BLECH 3X366X104 DC01 RAL 9005 SPF	PLATE		
16	97 74 441 08	1	BLECH 3X366X104 DC01 RAL 9005 SPF	PLATE		
17	97 74 443 08	1	BLECH 1X285X126 DC01 RAL 9005 SPF	PLATE		
18	97 74 444 08	1	BLECH 1X285X126 DC01 RAL 9005 SPF	PLATE		
19	97 18 057 08	4	ROHR 15.0X24 S355J2G3C+C FE//ZN20//C	TUBE		
20	40 86 010 08	4	SENKSCHRAUBE DIN 7991 M8X45 8.8 A2C	COUNTERSUNK SCREW		
21	97 19 741 08	4	BLECH 3X40X40 DC01 FE//ZN20//C	PLATE		
22	97 19 742 08	2	BLECH 3X26X26 DC01 FE//ZN20//C	PLATE		
23	59 10 670 08	1	GASFEDER 19X60-550N	GAS SPRING		
24	10 44 362 5	2	STERNGRIFFSCHRAUBE	STAR HANDLE SCREW		
25	72 08 002 08	4	TELLERFEDER DIN 2093 34X16,3X1,5	DISC SPRING		
26	96 49 841 08	2	AUSGLEICHSBLECH FE//ZN20//C	SHIM		
27	10 45 528 1	6	KAEFIGMUTTER M5 ST	CAGE NUT		
28	10 03 726 1	6	FLACHKOPFSCHRAUBE AEHNL.ISO 7380 M	PAN-HEAD SCREW		
29	10 01 904 0	8	SCHRAUBE K4X12 ST A3K	SCREW		
30	26 21 031 08	0.064	MOOSGUMMI 20X4 MOOSGUMMI	SPONGE RUBBER		
31	46 00 355	2	SECHSKANTSCHRAUBE ISO 4017 M10X45	HEX SCREW		
32	41 15 144 08	2	SECHSKANTMUTTER ISO 4032 M10 8 A3C	HEX NUT		
33	40 86 035 08	4	SENKSCHRAUBE DIN 7991 M5X10 8.8 A2C	COUNTERSUNK SCREW		
34	40 01 308	24	ZYLINDERSCHRAUBE ISO 4762 M5X12 8.8	SOCKET HEAD SCREW		
35	46 00 305	8	SCHEIBE ISO 7089 5 200HV A3C	WASHER		
36	40 00 996	8	ZYLINDERSCHRAUBE ISO 4762 M4X10 8.8	SOCKET HEAD SCREW		
37	40 00 417	8	SECHSKANTSCHRAUBE ISO 4017 M5X12 8.	HEX SCREW		
38	46 00 051	6	ZYLINDERSCHRAUBE ISO 4762 M8X16 8.8	SOCKET HEAD SCREW		
39	97 77 117 08	2	BLECH 15.0X113 S235JR FE//ZN20//C	PLATE		
40	97 76 920 08	4	DISTANZBLECH 3X84X15 DC01 FE//ZN20//C	DISTANCE PLATE		
41	40 42 002	4	ZYLINDERSCHRAUBE ISO 4762 M6X20 8.8	SOCKET HEAD SCREW		
42	42 00 009 01	4	SCHEIBE ISO 7089 6 200HV A3C	WASHER		
43	40 97 053 08	4	FLACHKOPFSCHRAUBE AEHNL.ISO 7380 M	PAN-HEAD SCREW		
44	41 30 027 08	4	KAEFIGMUTTER M6	CAGE NUT		
45	40 86 041 08	4	SENKSCHRAUBE AEHNL.DIN 7991 M6X20 8.	COUNTERSUNK SCREW		
46	96 50 215 08	2	ABDECKBLECH VORM.	COVER PLATE PRE-ASS.		
47	97 68 666 08	4	BUCHSE 16.0X12 S355J2C+C FE//ZN20//C	BUSHING		
48	49 00 626	4	ZYLINDERSCHRAUBE ISO 4762 M5X50 8.8	SOCKET HEAD SCREW		
49	60 20 081 08	2	KLEMMHAELFTE DIN 3015-1 15 PP SW	CLAMP-HALF		
50	46 00 384	2	ZYLINDERSCHRAUBE ISO 4762 M6X40 8.8	SOCKET HEAD SCREW		

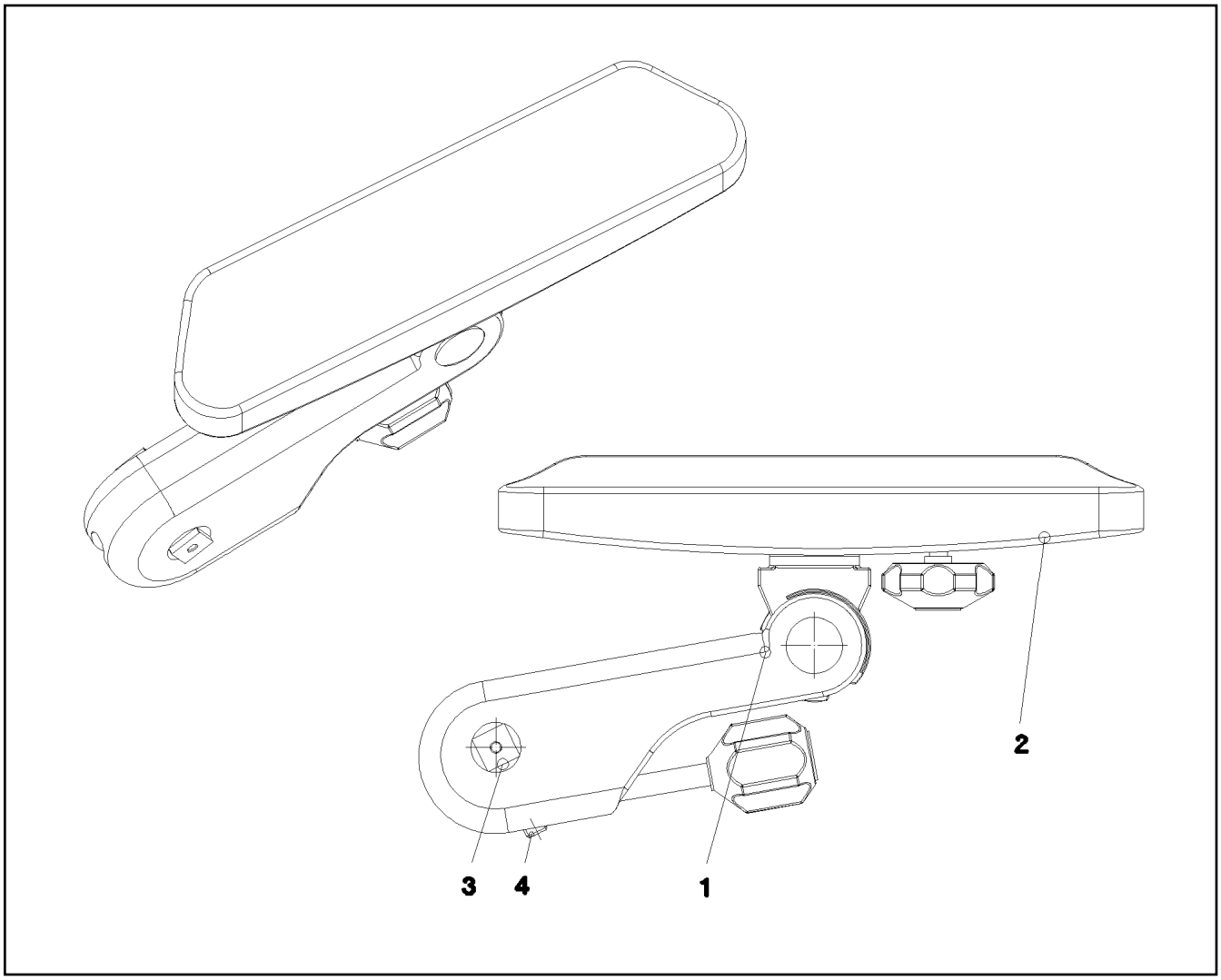

Pos.	Artikel	Menge	Bezeichnung	Description	Serie	K
1	77 41 197 08	1	ARMLEHNE 310ERGO	ARM REST		
2	97 16 366 08	1	ARMLEHNENAUFLAGE	ARM REST SUPPORT		
3	97 19 736 08	1	BOLZEN 25.0X52 S355J2G3C+C FE//ZN20//C	PIN		
4	40 44 031 08	1	GEWINDESTIFT DIN 913 M10X40 45H VERZ	GRUB SCREW		

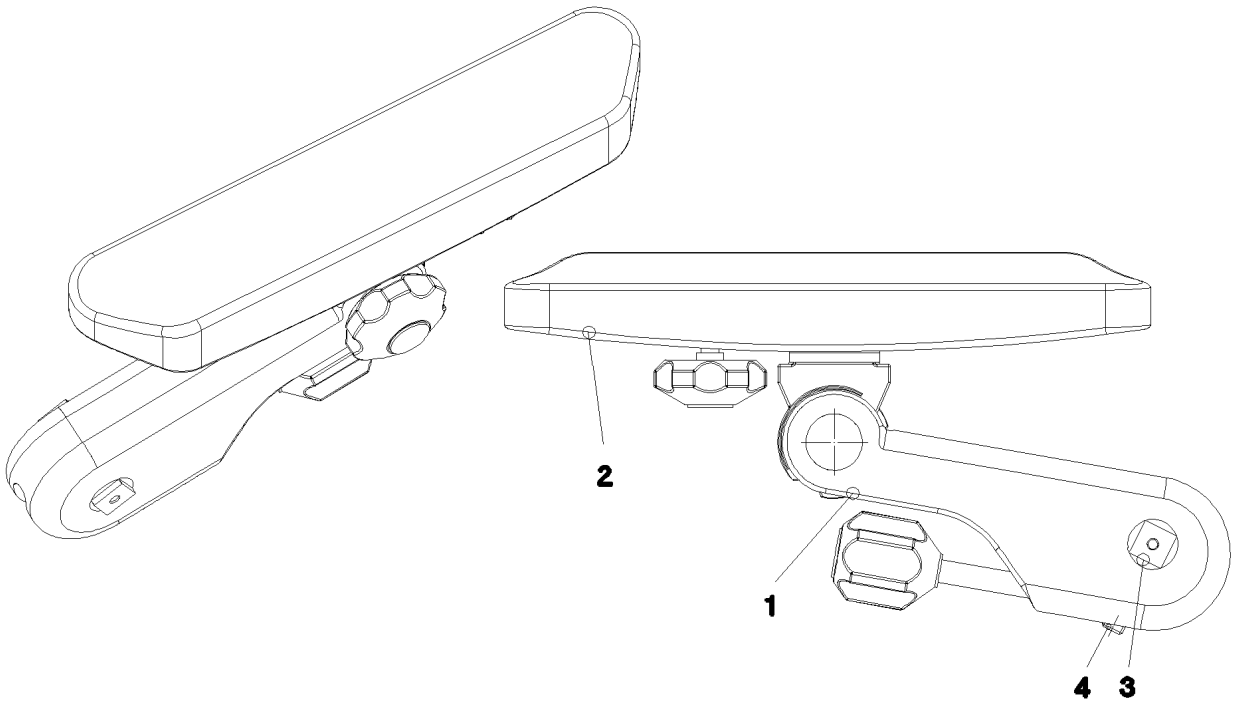

Pos.	Artikel	Menge	Bezeichnung	Description	Serie	K
1	77 41 198 08	1	ARMLEHNE 310ERGO	ARM REST		
2	97 16 366 08	1	ARMLEHNENAUFLAGE	ARM REST SUPPORT		
3	97 19 736 08	1	BOLZEN 25.0X52 S355J2G3C+C FE//ZN20//C	PIN		
4	40 44 031 08	1	GEWINDESTIFT DIN 913 M10X40 45H VERZ	GRUB SCREW		

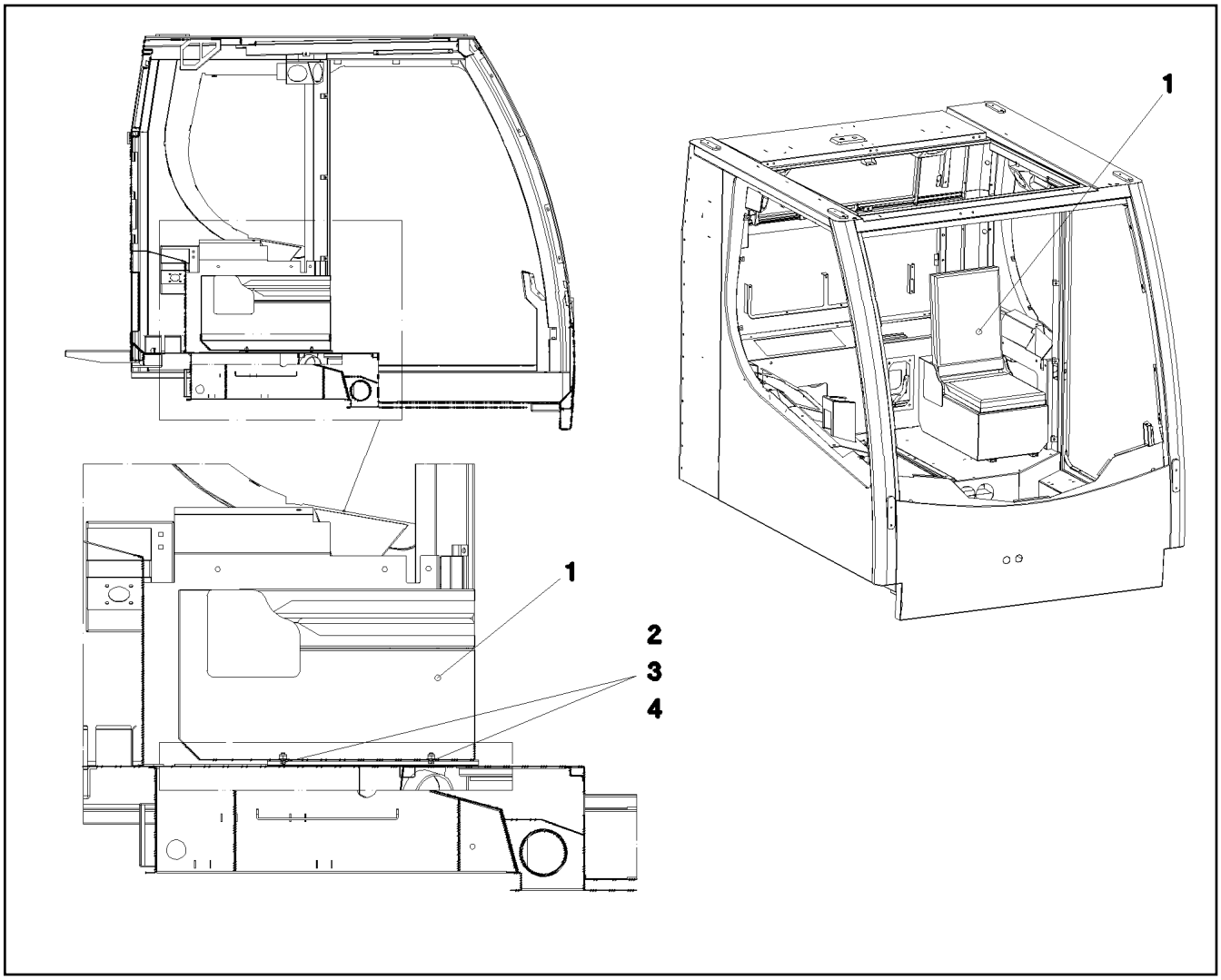

Pos.	Artikel	Menge	Bezeichnung	Description	Serie	K
1	96 48 626 08	1	SITZ RAL 7016 PULVERB. ⇨ 2 503 101 96 48 626 08	SEAT		
2	40 97 069 08	4	HAMMERKOPFSCHRAUBE M8X15 8.8 A2K	HAMMER HEAD BOLT		
3	41 19 005 08	4	SECHSKANTMUTTER DIN 985 M8 8 A2C	HEX NUT		
4	42 00 012 01	4	SCHEIBE ISO 7089 8 200HV A3C	WASHER		

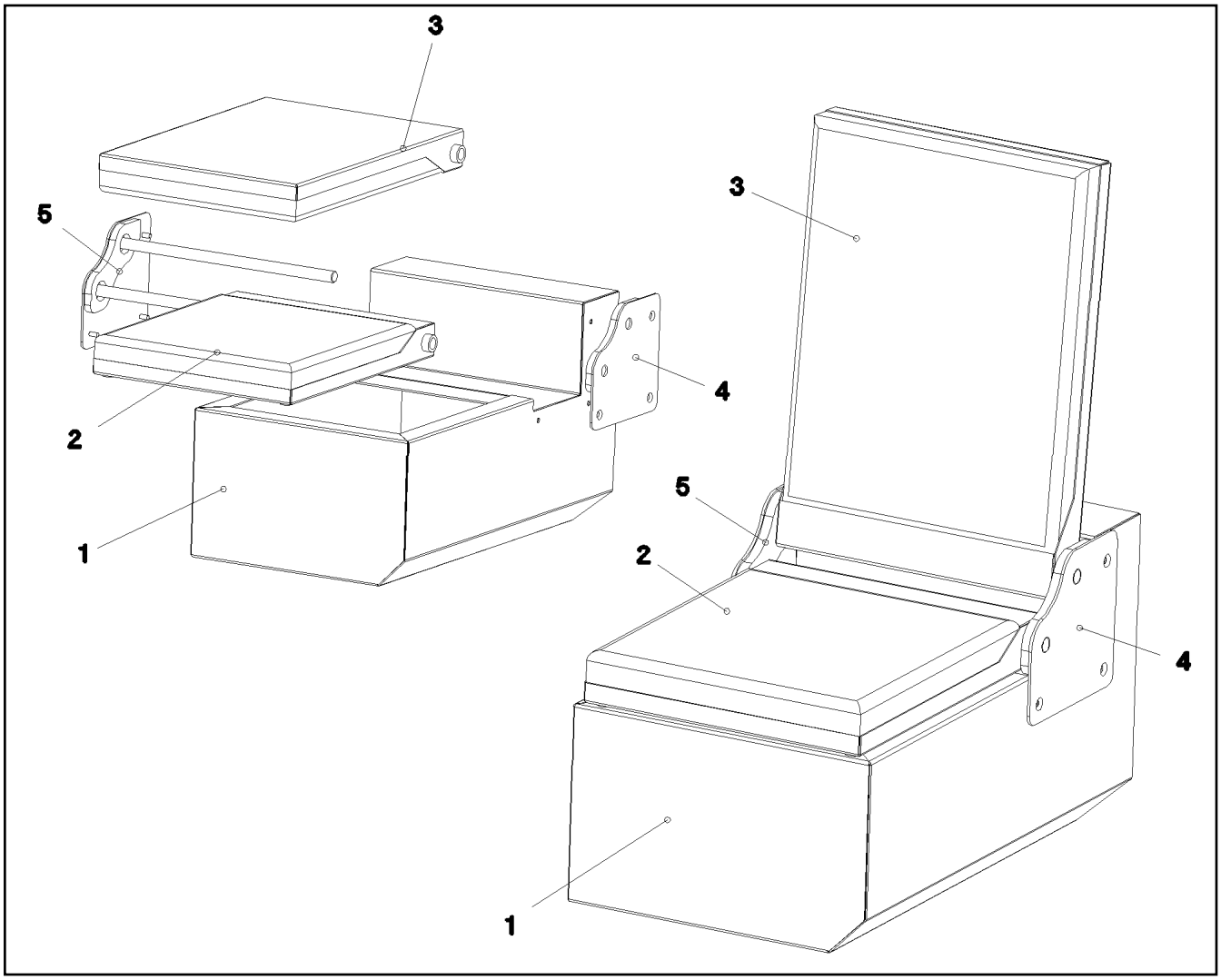

Pos.	Artikel	Menge	Bezeichnung	Description	Serie	K
1	97 75 553 08	1	SITZKONSOLE	SEAT BRACKET		
2	97 75 557 08	1	SITZ	SEAT		
3	97 75 558 08	1	LEHNE	CHAIR BACK		
4	97 75 565 08	1	KONSOLE LINKS	BRACKET LEFT		
5	97 75 567 08	1	KONSOLE RECHTS	BRACKET RIGHT		

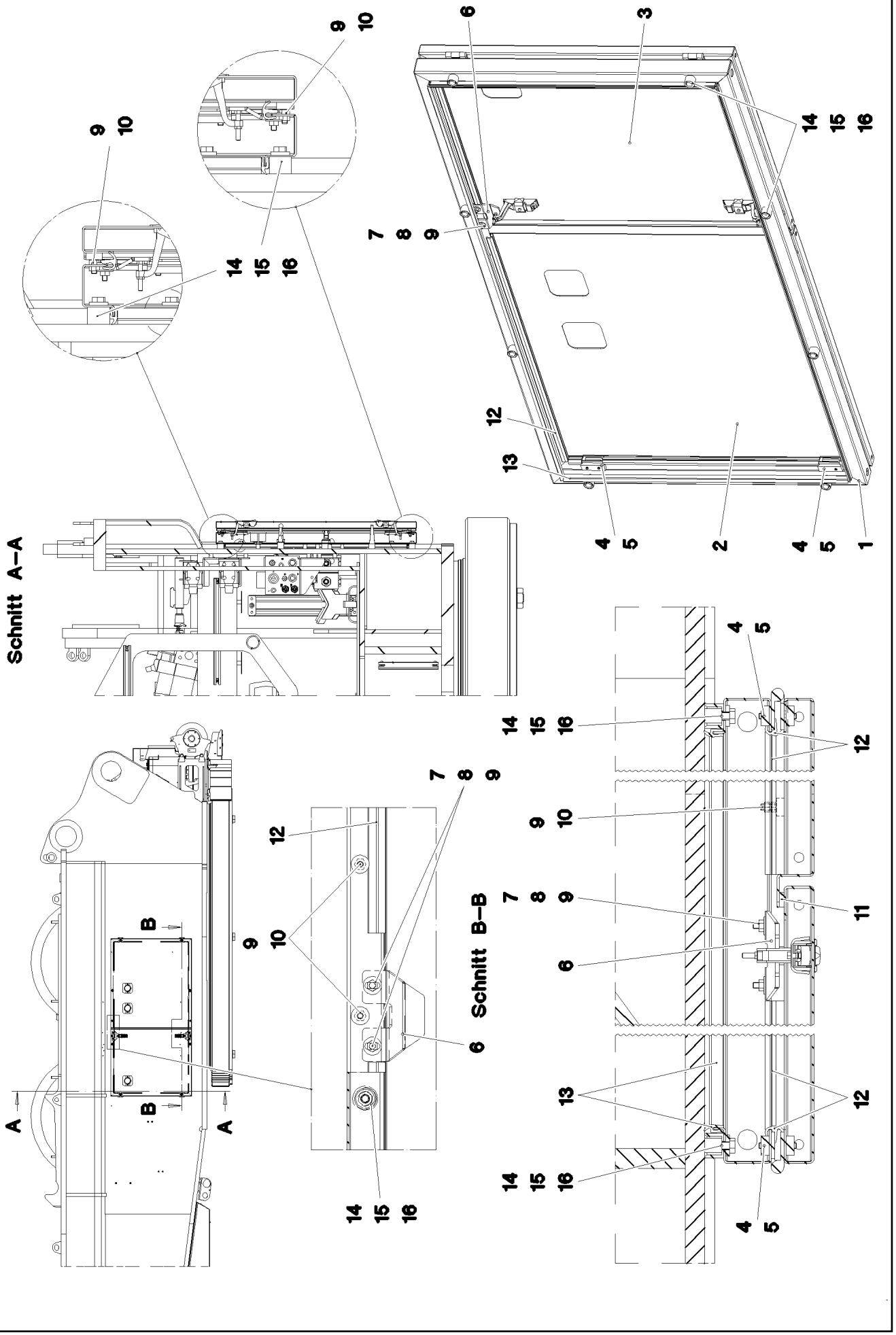
Schnitt A–A
Schnitt B–B
A
B

Pos.	Artikel	Menge	Bezeichnung	Description	Serie	K
1	96 49 182 08	1	RAHMEN SCHWK.	FRAME WELDED		
2	96 49 183 08	1	TUER VORM.	DOOR COMPL.		
			⇨ 2 510 040 96 49 183 08			
3	96 49 184 08	1	TUER VORM.	DOOR COMPL.		
			⇨ 2 510 059 96 49 184 08			
4	95 36 953 08	4	GEWINDEPLATTE 8X20X60 S235JR FE//ZN	THREADED PLATE		
5	40 86 002 08	8	SENKSCHRAUBE DIN 7991 M6X16 8.8 A2C	COUNTERSUNK SCREW		
6	95 41 137 08	2	BLECH 4x63x90 S315MC FE//ZN20//C	PLATE		
7	40 00 829	4	SECHSKANTSCHRAUBE ISO 4017 M6X20 8.	HEX SCREW		
8	42 18 007 08	8	SCHEIBE DIN 9021 A 6.4 A2C	WASHER		
9	41 15 140 08	12	SECHSKANTMUTTER ISO 4032 M6 8 A2C	HEX NUT		
10	72 66 167 08	4	MEGIPUFFER 18X7,5	MEGI BUFFER		
11	26 21 051 08	0.78	ZELLGUMMIBAND 15X5	FOAM RUBBER BAND		
12	26 21 065 08	4	ABDICHTPROFIL 1,5-3X14,6X10,7	SEALING PROFILE		
13	26 21 067 08	4.46	ABDICHTPROFIL 1-3X21,5X11 GUMMI	SEALING PROFILE		
14	95 38 734 08	8	HUELSE 25X20 11SMN30+C	SLEEVE		
15	42 16 025	8	SCHEIBE DIN 7349 8,4 200HV A3C	WASHER		
16	49 00 188	8	SECHSKANTSCHRAUBE ISO 4017 M8X16 8.	HEX SCREW		

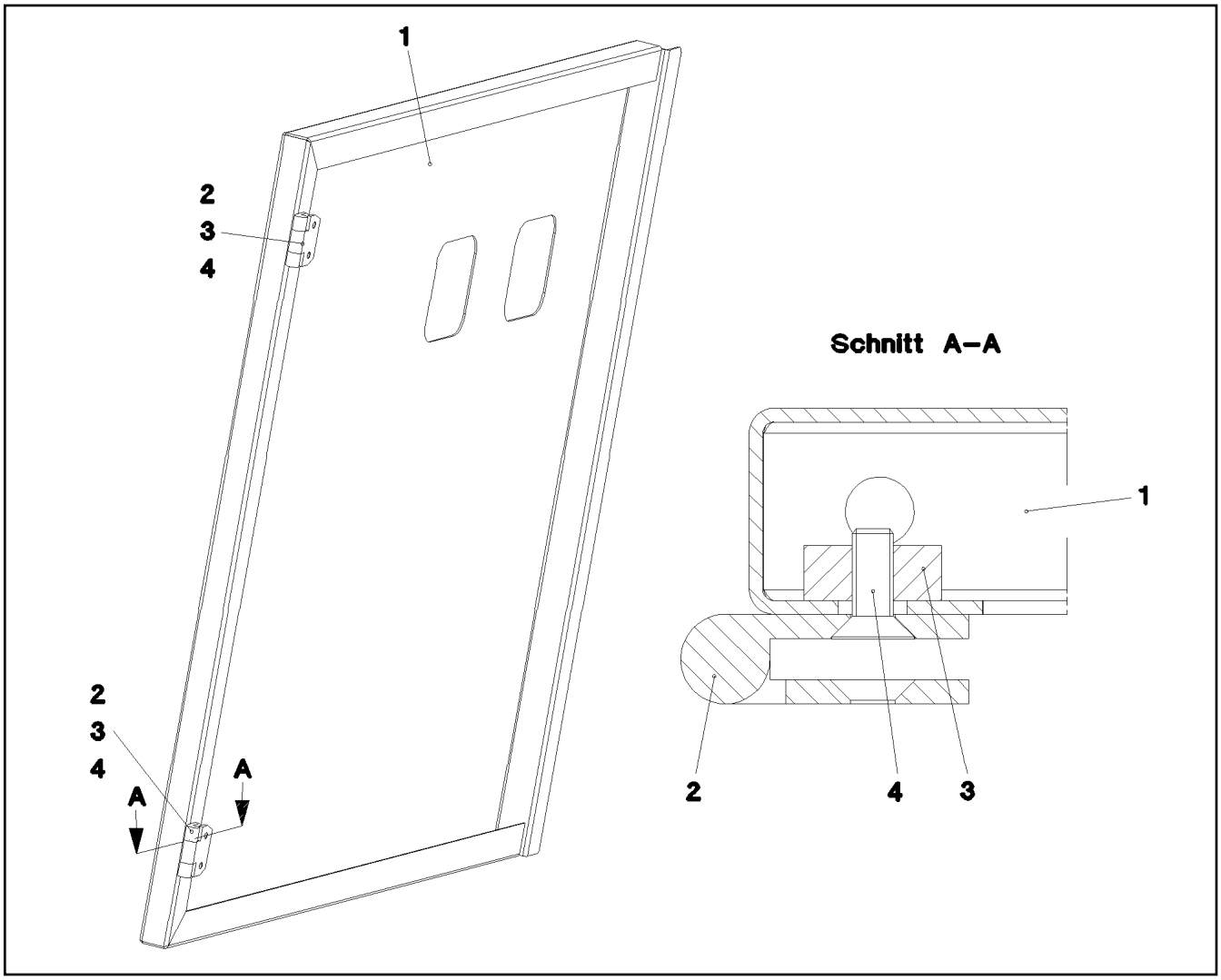

Pos.	Artikel	Menge	Bezeichnung	Description	Serie	K
1	97 75 668 08	1	BLECH 2X1010X924 DC01	PLATE		
2	70 42 281 08	2	SCHARNIER 35X35X50/180° ST FE//ZN12//B	HINGE		
3	95 36 953 08	2	GEWINDEPLATTE 8X20X60 S235JR FE//ZN	THREADED PLATE		
4	40 86 002 08	4	SENKSCHRAUBE DIN 7991 M6X16 8.8 A2C	COUNTERSUNK SCREW		

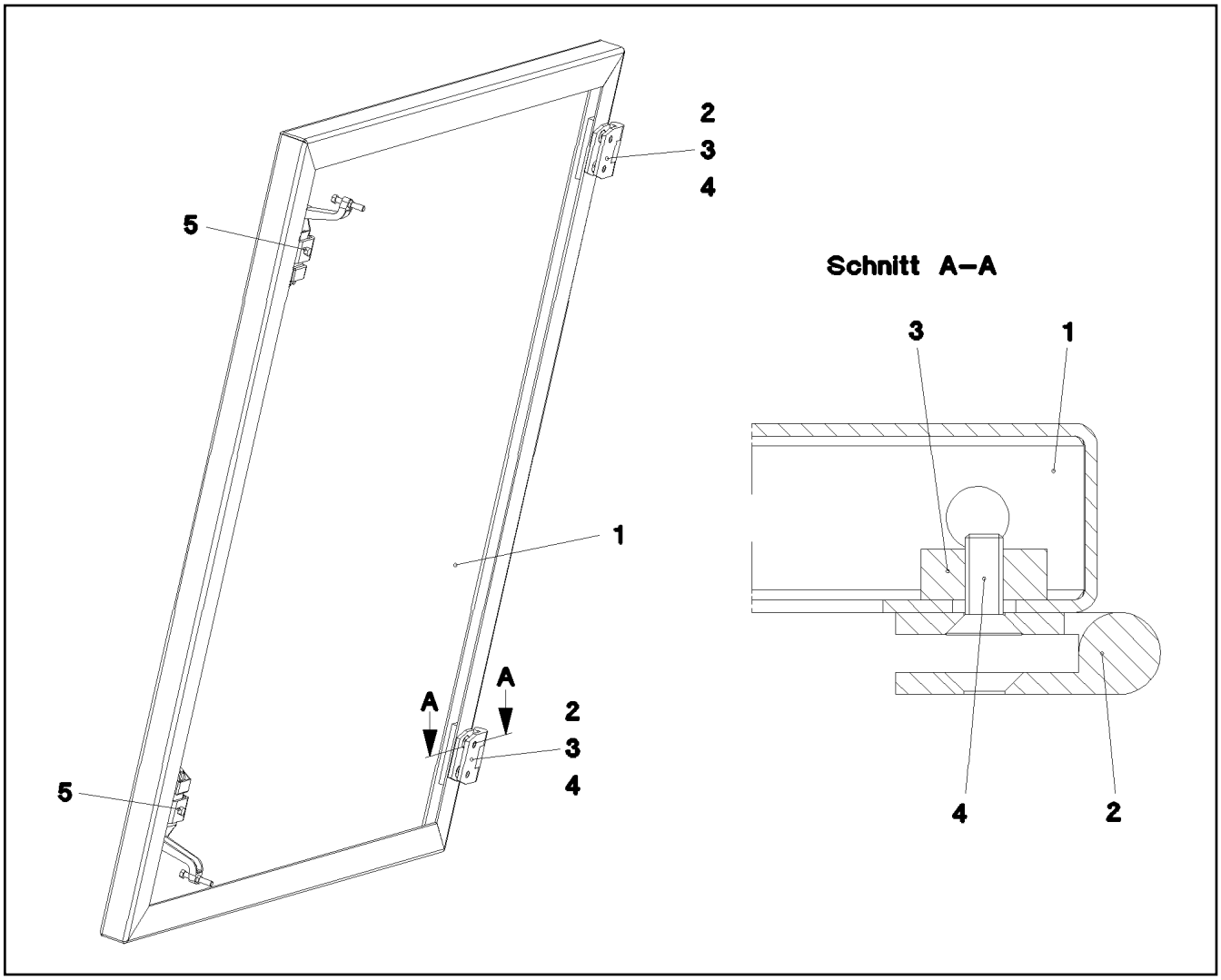

Pos.	Artikel	Menge	Bezeichnung	Description	Serie	K
1	97 75 669 08	1	BLECH 2X784X924 DC01	PLATE		
2	70 42 281 08	2	SCHARNIER 35X35X50/180° ST FE//ZN12//B	HINGE		
3	95 36 953 08	2	GEWINDEPLATTE 8X20X60 S235JR FE//ZN	THREADED PLATE		
4	40 86 002 08	4	SENKSCHRAUBE DIN 7991 M6X16 8.8 A2C	COUNTERSUNK SCREW		
5	11 45 042 0	2	HEBELVERSCHLUSS	LEVER FASTENER		

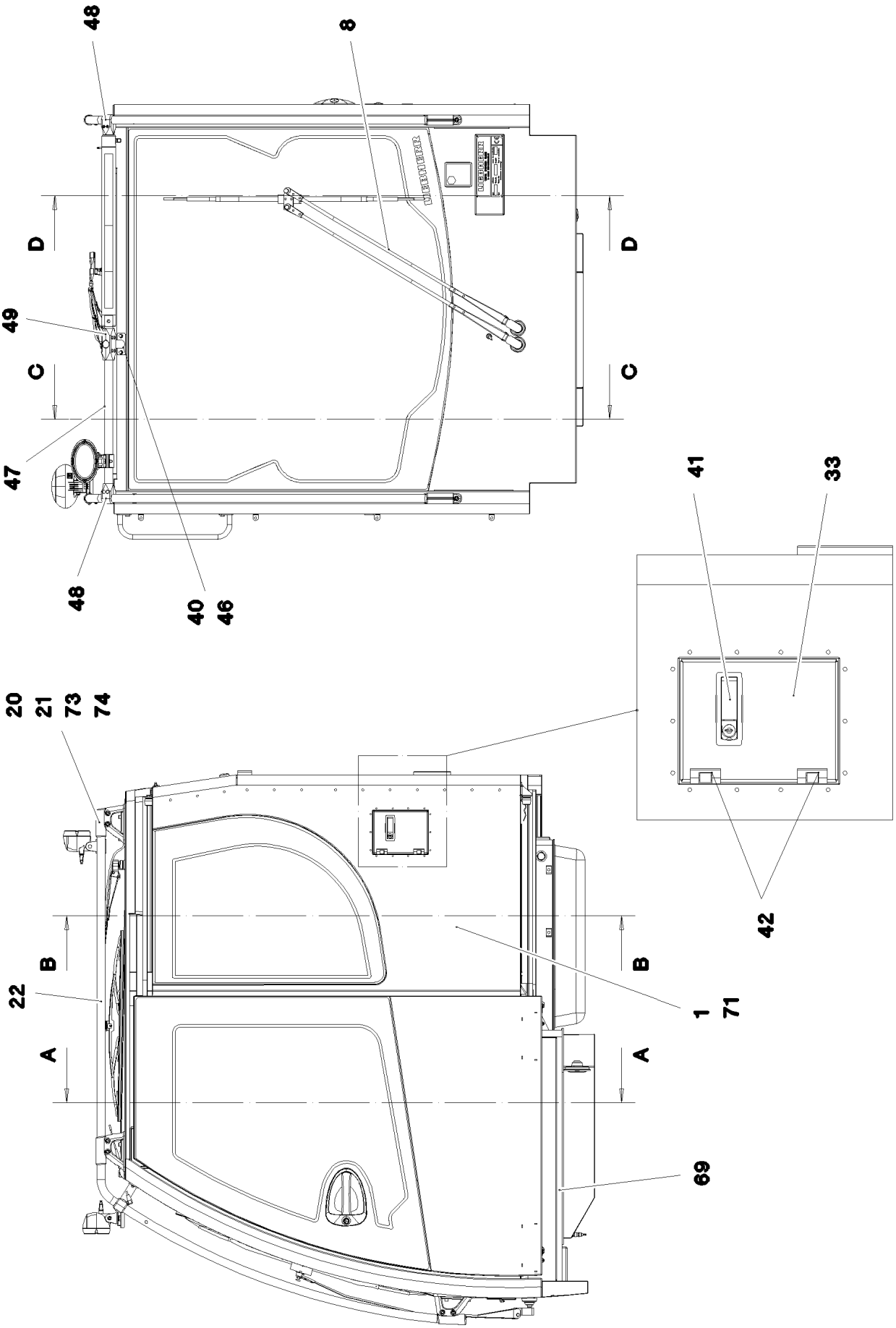
48
8
D
D
49
C
C
47
48
40
46
41
33
42
20
21
73
74
B
B
22
1
71
A
A
69

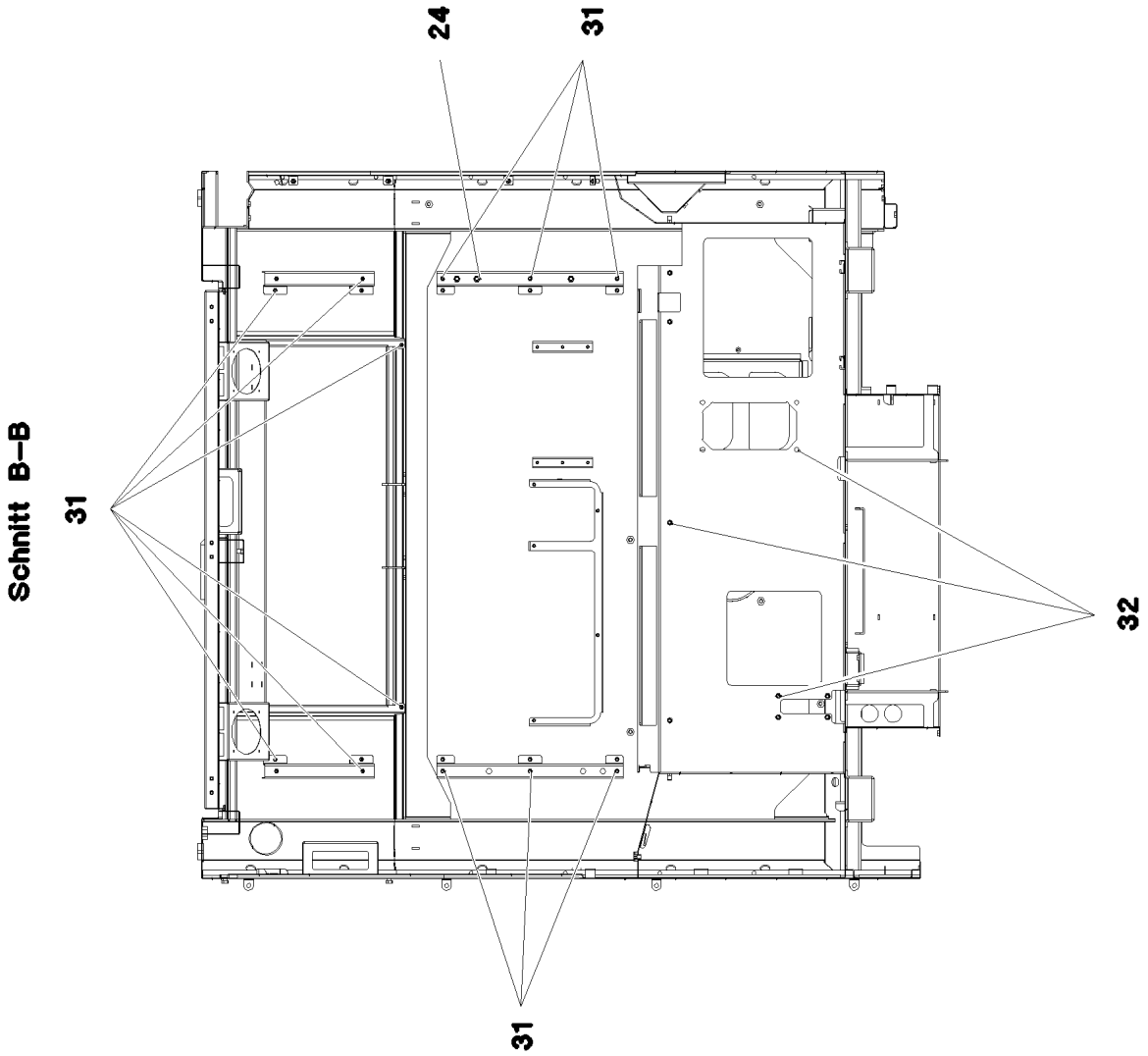
Schnitt B–B
24
31
31
31
32

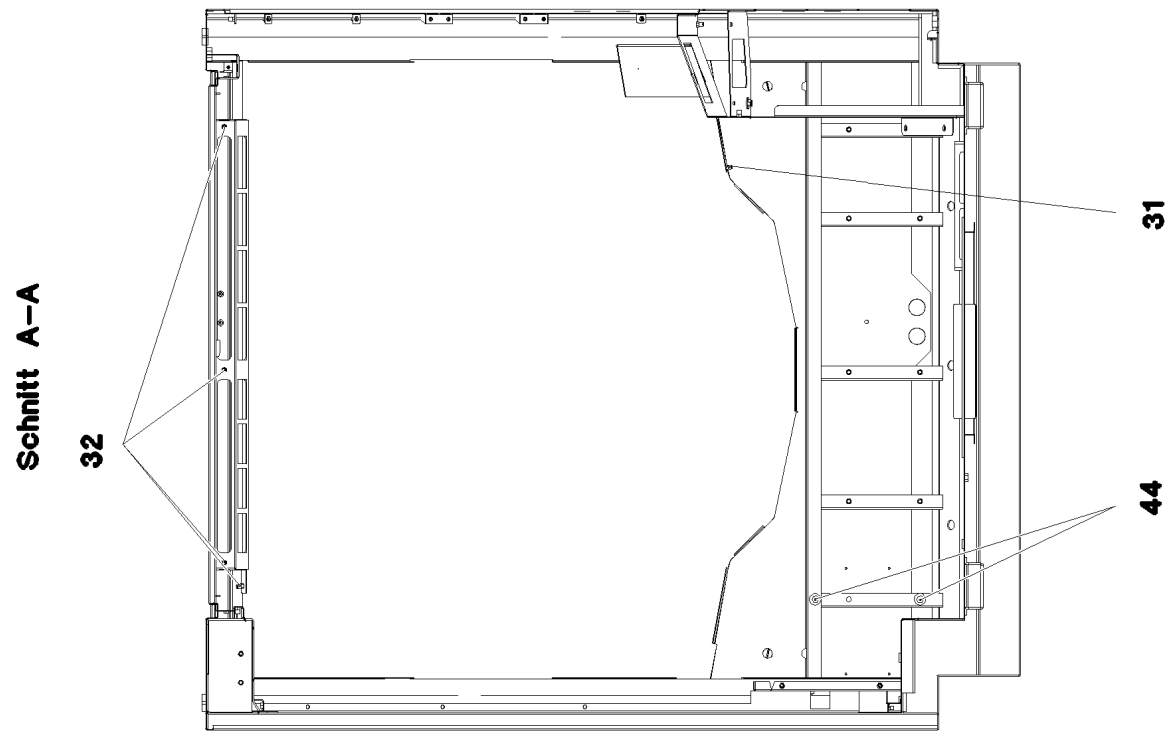
Schnitt A–A
32
31
44

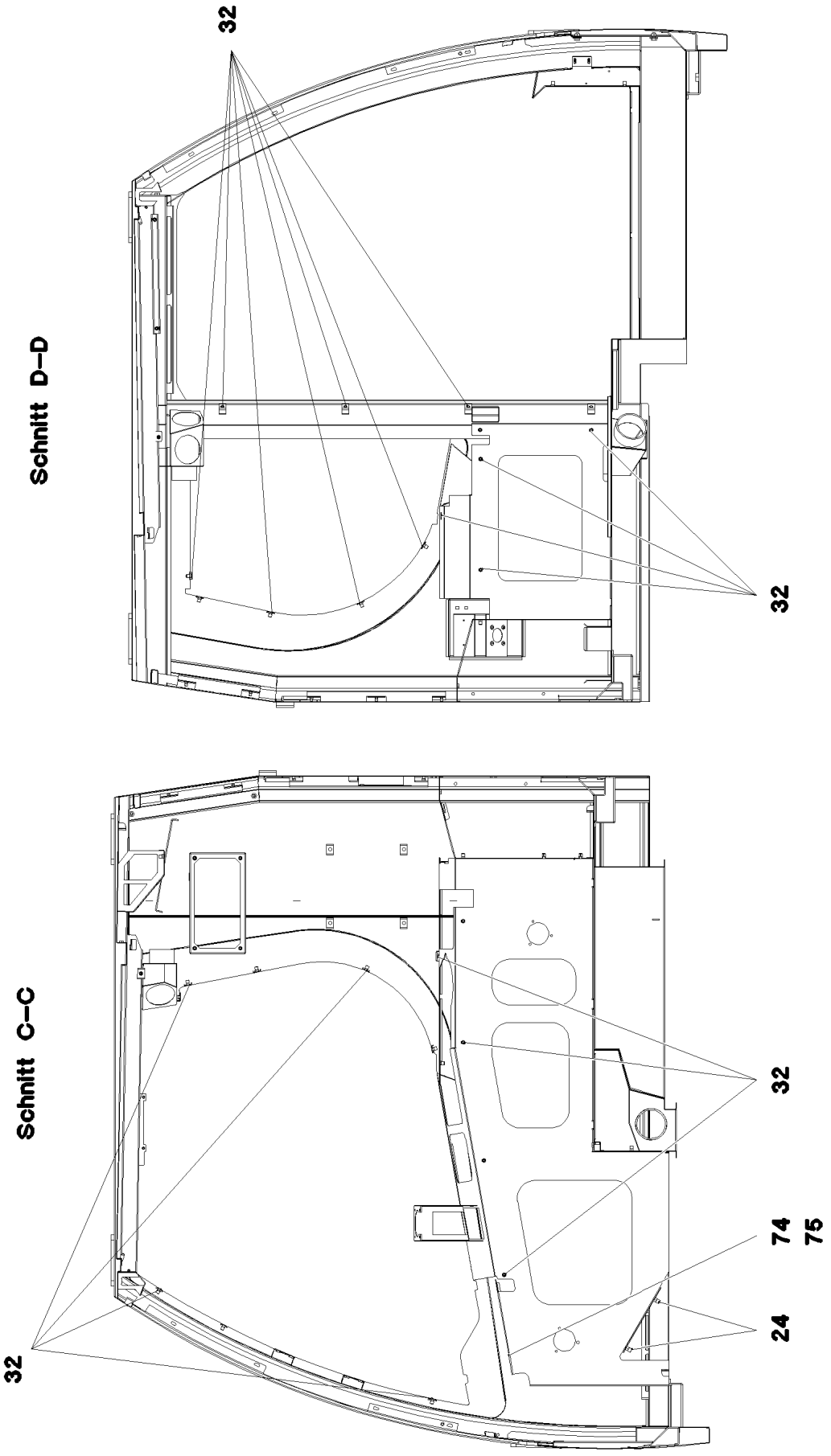
Schnitt D–D
32
32
Schnitt C–C
32
32
74
75
24

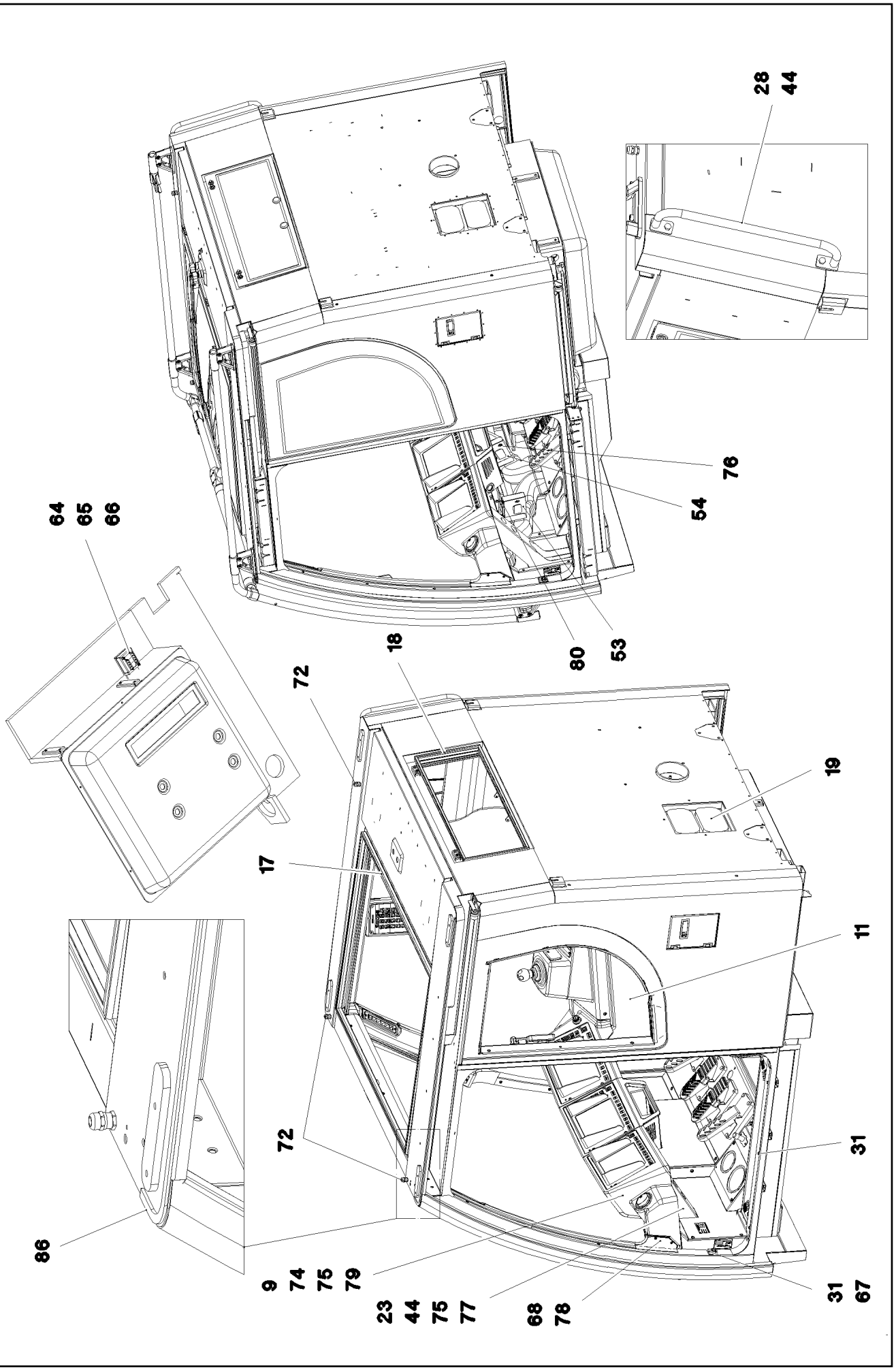
28
44
76
54
64
65
66
80
53
18
72
19
17
11
72
31
86
9
74
75
79
23
44
75
77
68
78
31
67

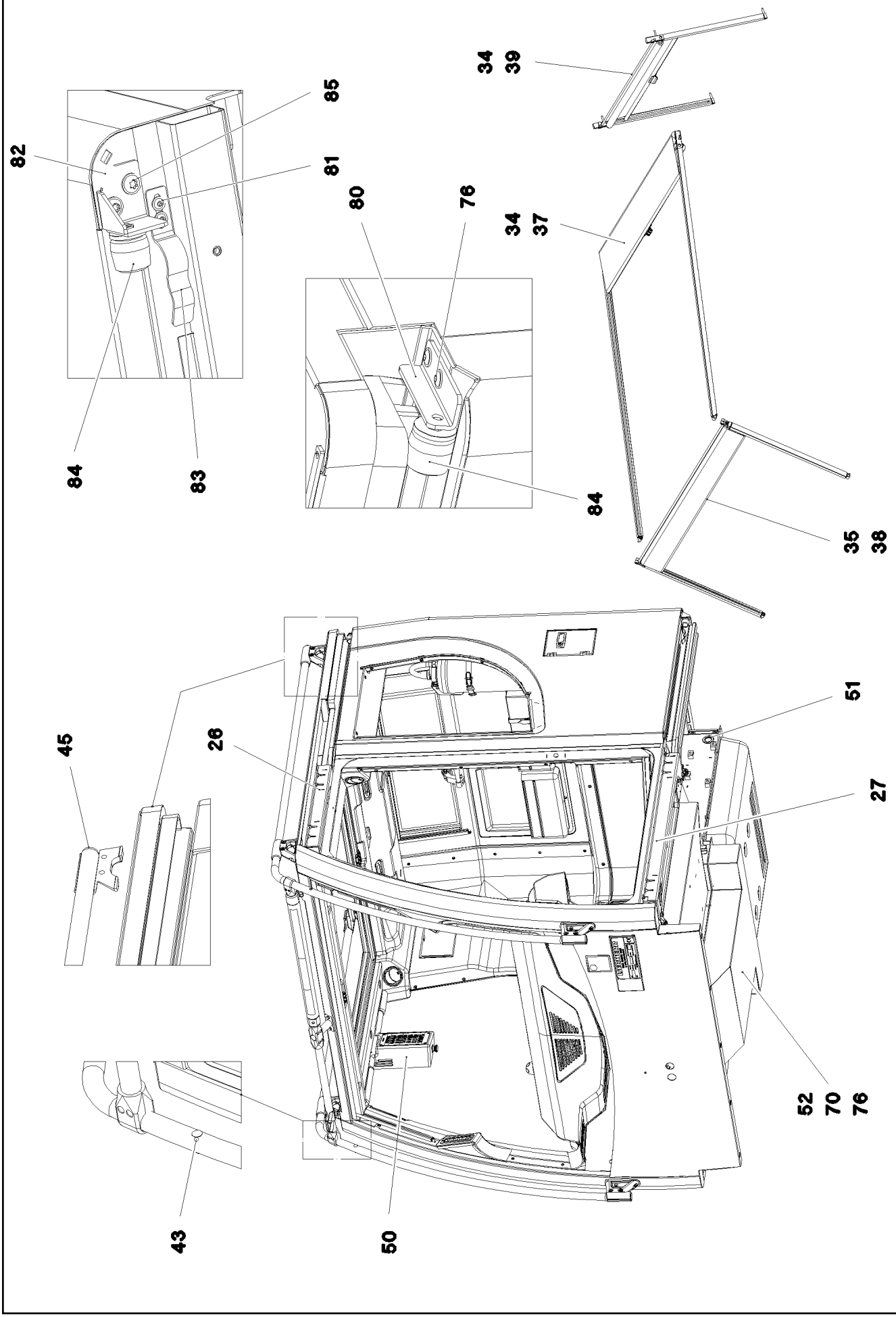
34
39
85
82
81
80
76
34
37
84
83
84
35
38
45
26
51
27
52
70
76
43
50

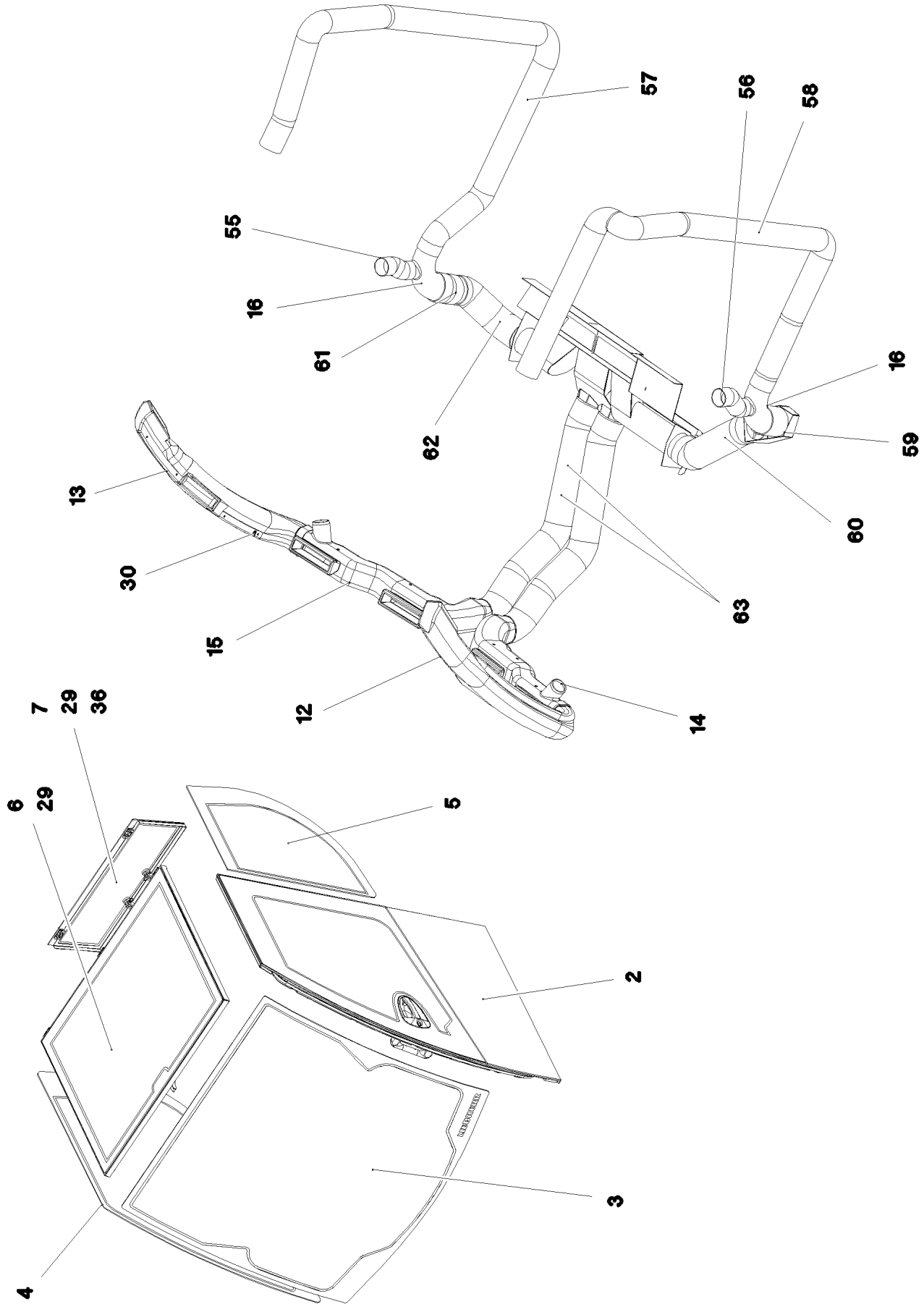
57
56
58
55
16
61
62
16
59
13
60
30
63
15
12
14
7
29
36
6
29
5
2
3
4

Pos.	Artikel	Menge	Bezeichnung	Description	Serie	K
2	91 74 320 08	1	SCHIEBETUER KPL. SPF ⇨ 2 522 91 74 320 08	SLIDING DOOR CPL.		
3	97 68 377 08	1	FRONTSCHEIBE ESG-GLAS SPF	FRONT WINDOW		
4	97 68 378 08	1	SEITENSCHEIBE RE. 4X1063X1377 ESG-G	SIDE WINDOW RIGHT		
5	97 68 379 08	1	SEITENSCHEIBE LI. 4X603.5X844 ESG-GLA	SIDE WINDOW LEFT		
6	96 45 609 08	1	DACHSCHEIBE VORM. ⇨ 2 520 030 96 45 609 08	ROOF WINDOW PRE-ASS.		
7	96 45 610 08	1	HECKSCHEIBE VORM. SPF ⇨ 2 520 031 96 45 610 08	REAR WINDOW PRE-ASS.		
8	96 45 980 08	1	SCHEIBENWISCHANLAGE EINBAU ⇨ 2 520 032 96 45 980 08	WINDSHIELD WASHER INSTAL		
9	96 50 633 08	1	MONITORKONSOLE ⇨ 2 520 033 96 50 633 08	MONITOR CONSOLE		
11	96 45 984 08	1	INNENVERKLEIDUNG ⇨ 2 520 034 96 45 984 08	INTERNAL LINING		
12	97 69 550 08	1	LUFTFUEHRUNG LI. PP SPF	AIR GUIDE L		
13	97 69 551 08	1	LUFTFUEHRUNG RE. PP SPF	AIR GUIDE R		
14	97 69 672 08	1	LUFTFUEHRUNG LI. PP SPF	AIR GUIDE L		
15	97 69 673 08	1	LUFTFUEHRUNG RE. PP SPF	AIR GUIDE R		
16	97 71 765 08	2	LUFTFUEHRUNG PP SPF	AIR DUCT		
17	97 05 828 5	1	DICHTUNG 25X1091X850 EPDM	SEAL		
18	97 05 830 7	1	DICHTUNG 25X776X276 EPDM	SEAL		
19	10 29 200 0	2	ENTLUEFTUNG	VENTILATION		
20	97 52 186 08	6	HALTER 1.4308	HOLDER		
21	97 53 845 08	6	HALTER 1.4308	HOLDER		
22	97 70 466 08	2	ROHR 30.0X2863 X5CRNI18-10	TUBE		
23	97 70 673 08	1	BLECH 2X817X486 DC01 RAL 7016 SPF	PLATE		
24	41 30 065 08	5	BLINDNIETMUTTER M8 K=1,8-5,0	BLIND RIVET NUT		
26	96 45 884 08	1	FUEHRUNG VORM. OBEN ⇨ 2 522 012 96 45 884 08	GUIDE PRE-ASS.		
27	96 45 883 08	1	FUEHRUNG VORM. UNTEN ⇨ 2 522 013 96 45 883 08	GUIDE PRE-ASS.		
28	96 54 193 08	1	HALTEGRIFF SCHWK. SCHWARZ LACKIER	HAND GRIP WELDED		
29	40 86 041 08	10	SENKSCHRAUBE AEHNL.DIN 7991 M6X20 8.	COUNTERSUNK SCREW		
30	40 86 035 08	2	SENKSCHRAUBE DIN 7991 M5X10 8.8 A2C	COUNTERSUNK SCREW		
31	10 04 259 2	29	BLINDNIETMUTTER M5 K=1,0-3,5 ST A2C	BLIND RIVET NUT		
32	10 04 259 3	80	BLINDNIETMUTTER M6 K=1,0-3,5 ST A2C	BLIND RIVET NUT		
33	97 72 070 08	1	BLECH 2X196X238 DC01	PLATE		
34	40 00 899	6	ZYLINDERSCHRAUBE ISO 4762 M5X30 8.8	SOCKET HEAD SCREW		
35	40 42 022 01	2	ZYLINDERSCHRAUBE ISO 4762 M5X25 8.8	SOCKET HEAD SCREW		
36	43 20 034 08	2	SPANNSTIFT ISO 8752 5X12	DOWEL PIN		
37	11 00 784 9	1	ROLLO	BLIND		
38	11 00 784 7	1	ROLLO	BLIND		
39	11 00 784 8	1	ROLLO	BLIND		
40	40 73 502 08	2	SECHSKANTSCHRAUBE DIN 6921 M6X16 8.	HEX SCREW		
41	11 45 042 0	1	HEBELVERSCHLUSS	LEVER FASTENER		
42	70 42 598 08	2	SCHARNIER 27X32X42/180° GD-ZN SW GE	HINGE		
43	10 67 837 5	2	STOPFEN D10,7 LD-PE	STOP PLUG		
44	49 00 188	6	SECHSKANTSCHRAUBE ISO 4017 M8X16 8.	HEX SCREW		
45	10 67 837 7	2	LAMELLENSTOPFEN 28MM PE-LLD	MULTI-PLATE PLUG		
46	96 48 733 08	1	HALTER SCHWK.	CLAMP WELDED CONST.		
47	97 75 036 08	1	ROHR 30.0X495 X5CRNI18-10	TUBE		
48	10 28 570 1	2	T-STUECK 30 G-ALMG TROWALPOLIERT	TEE		
49	10 44 099 0	1	KREUZSTUECK 30 G-ALMG TROWALPOLI	CROSS PIECE		
50	97 58 507 08	1	GEHAEUSE PUR SPF	HOUSING		
51	55 30 278 08	2	MEMBRANTUELLE 29/37/44	DIAPHRAGM SOCKET		
52	26 21 078 14	3	ZELLGUMMI 25X4 NEOPRENE	CELL RUBBER		
53	97 79 157 08	1	BLECH 2X201X127 DC01 FE//ZN20//C	PLATE		
54	97 79 158 08	1	BLECH 2X201X128 DC01 FE//ZN20//C	PLATE		
55	10 42 558 8	0.12	WARMLUFTSCHLAUCH DI 55MM PAK	WARM AIR HOSE		

Pos.	Artikel	Menge	Bezeichnung	Description	Serie	K
56	10 42 558 8	0.18	WARMLUFTSCHLAUCH DI 55MM PAK	WARM AIR HOSE		
57	55 31 812 08	1.7	HEIZUNGSSCHLAUCH 70	HEATING HOSE		
58	55 31 812 08	1.9	HEIZUNGSSCHLAUCH 70	HEATING HOSE		
59	55 30 182 08	0.16	HEIZUNGSSCHLAUCH	HEATING HOSE		
60	55 30 182 08	0.3	HEIZUNGSSCHLAUCH	HEATING HOSE		
61	55 30 182 08	0.13	HEIZUNGSSCHLAUCH	HEATING HOSE		
62	55 30 182 08	0.26	HEIZUNGSSCHLAUCH	HEATING HOSE		
63	55 30 182 08	1.62	HEIZUNGSSCHLAUCH	HEATING HOSE		
64	97 60 772 08	2	BLECH 2X103X117 DC01	PLATE		
65	97 61 932 08	1	DICHTUNG 78X64 30	SEAL		
66	40 42 109	2	ZYLINDERSCHRAUBE ISO 4762 M6X45 8.8	SOCKET HEAD SCREW		
67	97 75 126 08	1	BLECH 1.5X75X75 DC01	PLATE		
68	96 49 083 08	1	DECKEL SCHWK. RAL 7037 PULVERB.	COVER WELDED		
69	96 49 125 08	1	DAEMMUNG BODENBLECH ⇨ 2 520 035 96 49 125 08	INSULANT FLOOR PLATE		
70	97 75 796 08	1	DECKEL 1.5X954X977 DC01	COVER		
71	91 72 036 08	1	KABINE BLECHTEILE	CABIN SHEET METAL SECTION		
72	60 24 241 08	3	KABELVERSCHRAUBUNG M16X1,5 MS	CABLE GLAND		
73	10 00 720 5	24	ZYLINDERSCHRAUBE ISO 4762 M8X25 A2-7	SOCKET HEAD SCREW		
74	41 19 031 08	13	SECHSKANTMUTTER DIN 985 M8 A2-70	HEX NUT		
75	42 18 009 08	7	SCHEIBE DIN 9021 A 8 ST A2C	WASHER		
76	40 97 043 08	10	FLACHKOPFSCHRAUBE AEHNL.ISO 7380 M	PAN-HEAD SCREW		
77	59 15 709 08	2	ABDECKKAPPE 28X30 POLYACETAL	COVER LID		
78	40 97 053 08	2	FLACHKOPFSCHRAUBE AEHNL.ISO 7380 M	PAN-HEAD SCREW		
79	10 41 286 1	2	LINSENFLACHKOPFSCHRAUBE AEHNL.ISO	OVAL HEAD FLAT SCREW		
80	10 45 069 3	6	LINSENFLACHKOPFSCHRAUBE AEHNL.ISO	OVAL HEAD FLAT SCREW		
81	96 52 917 08	1	BLECH SCHWK.	PLATE WELDED		
82	97 06 066 7	1	BLECH 3X78X86 DC01 RAL 7037,SDGL,GT	PLATE		
83	97 84 867 08	1	FEDER X5CRNI18-10	SPRING		
84	10 47 289 0	2	GUMMIPUFFER 32X32XM6 ELASTOMER	RUBBER BUFFER		
85	10 41 285 7	2	LINSENFLACHKOPFSCHRAUBE AEHNL.ISO	OVAL HEAD FLAT SCREW		
86	97 95 151 08	1	BLECH 3X80X1392 ALMG3 H111	PLATE		

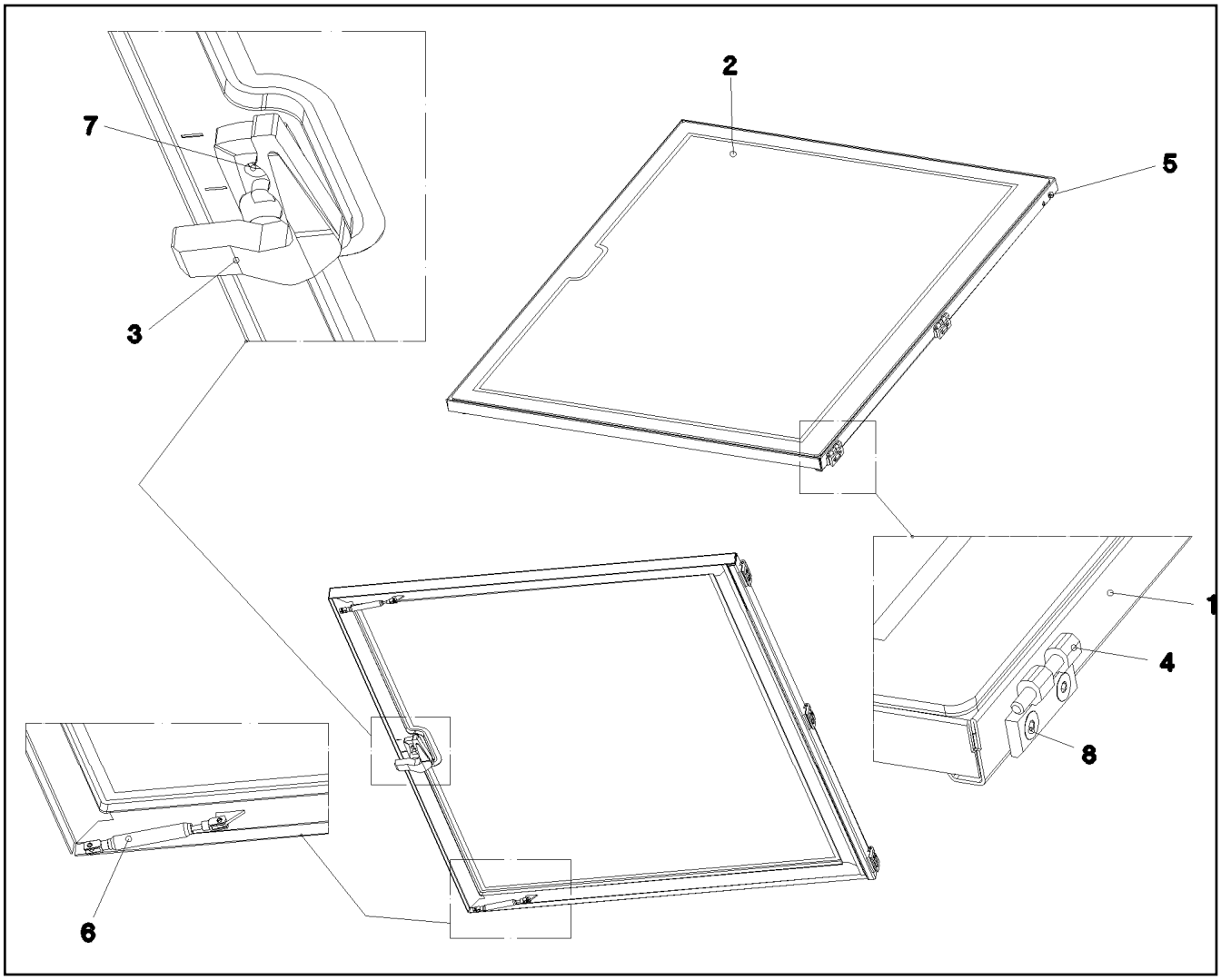

Pos.	Artikel	Menge	Bezeichnung	Description	Serie	K
1	96 46 980 08	1	RAHMEN SCHWK.	FRAME WELDED		
2	97 68 380 08	1	DACHSCHEIBE SPF	ROOF WINDOW		
3	59 10 668 08	1	HANDGRIFF	HANDLE		
4	10 87 117 7	3	ANSCHRAUBSCHARNIER 25X25X50/180° A	SCREW-ON HINGE		
5	10 04 259 3	6	BLINDNIETMUTTER M6 K=1,0-3,5 ST A2C	BLIND RIVET NUT		
6	10 41 287 1	2	GASFEDER 12X50-130N	GAS SPRING		
7	40 93 609 08	2	ZYLINDERSCHRAUBE DIN 7984 M6X12 8.8 V	SOCKET HEAD SCREW		
8	40 86 041 08	6	SENKSCHRAUBE AEHNL.DIN 7991 M6X20 8.	COUNTERSUNK SCREW		
9	26 21 091 08	3.7	ZELLGUMMI 8X10	CELL RUBBER		

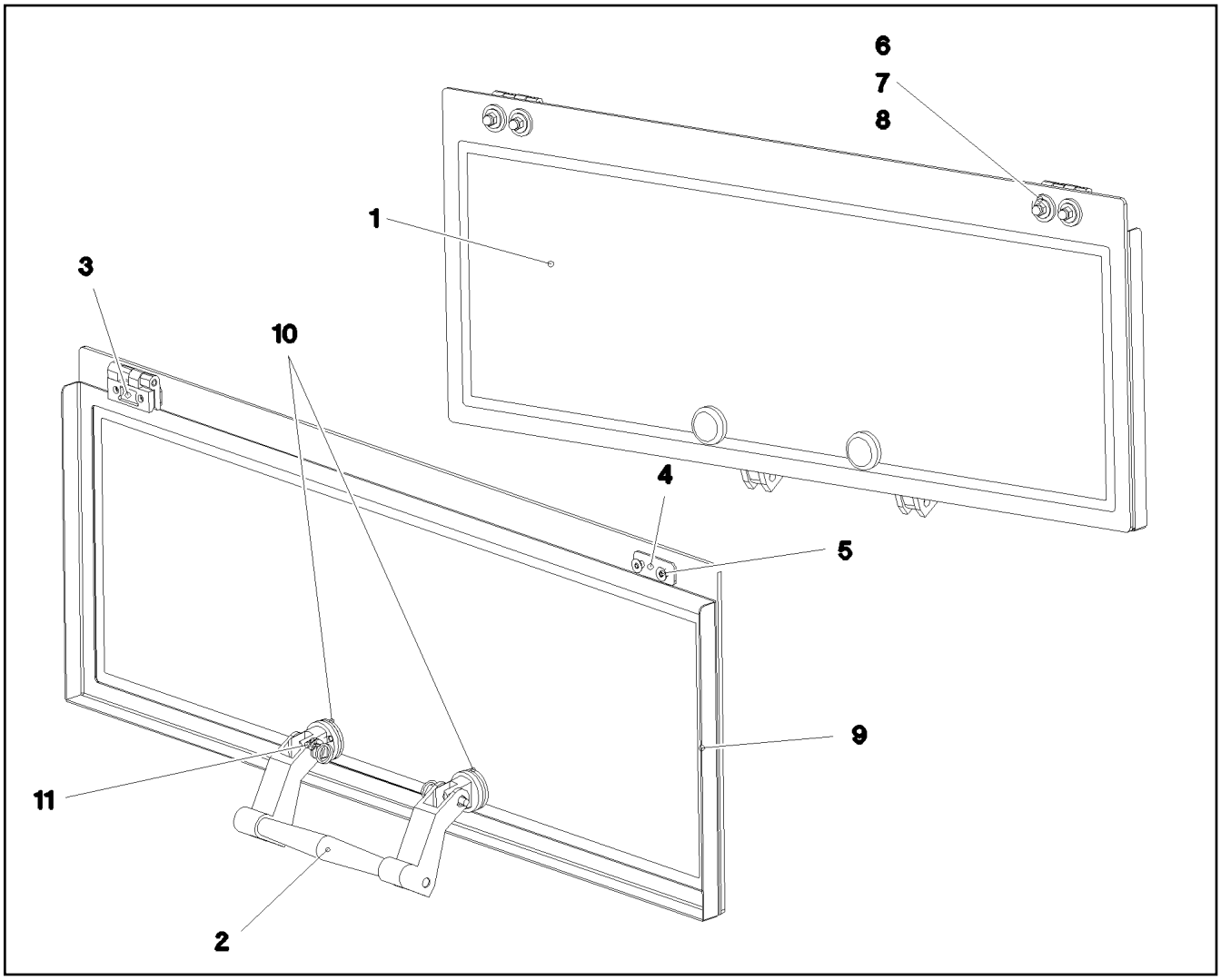

Pos.	Artikel	Menge	Bezeichnung	Description	Serie	K
1	97 68 381 08	1	HECKSCHEIBE ESG-GLAS SPF	REAR WINDOW		
2	10 29 202 3	1	AUSSTELLGRIFF KUNSTSTOFF	HINGED HANDLE		
3	10 87 117 7	2	ANSCHRAUBSCHARNIER 25X25X50/180° A	SCREW-ON HINGE		
4	97 52 216 08	2	PLATTE 50X20X2 PE	SHEET		
5	40 86 041 08	4	SENKSCHRAUBE AEHNL.DIN 7991 M6X20 8.	COUNTERSUNK SCREW		
6	28 81 831 08	6	SCHEIBE RD25X6 PA6G SCHWARZ	WASHER		
7	42 18 007 08	6	SCHEIBE DIN 9021 A 6.4 A2C	WASHER		
8	41 21 001 08	6	HUTMUTTER DIN 1587 M6 6 A2C	CAP NUT		
9	97 77 221 08	1	BLECH 1.5X817X297 DC01 RAL 9005,M,GT	PLATE		
10	11 48 178 8	2	SCHEIBE 13X34X3 GUMMI	WASHER		
11	40 65 025 08	2	SECHSKANTSCHRAUBE ISO 4017 M5X20 8.	HEX SCREW		

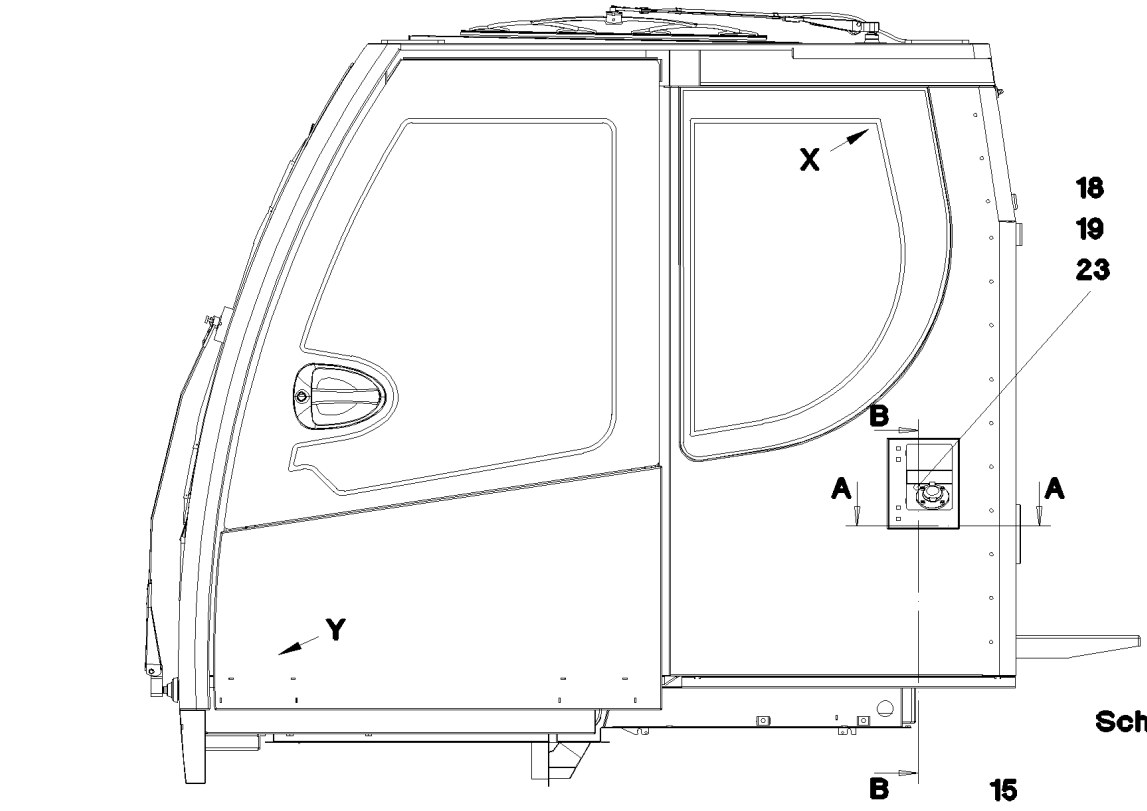

Schnitt B–B

Schnitt A–A

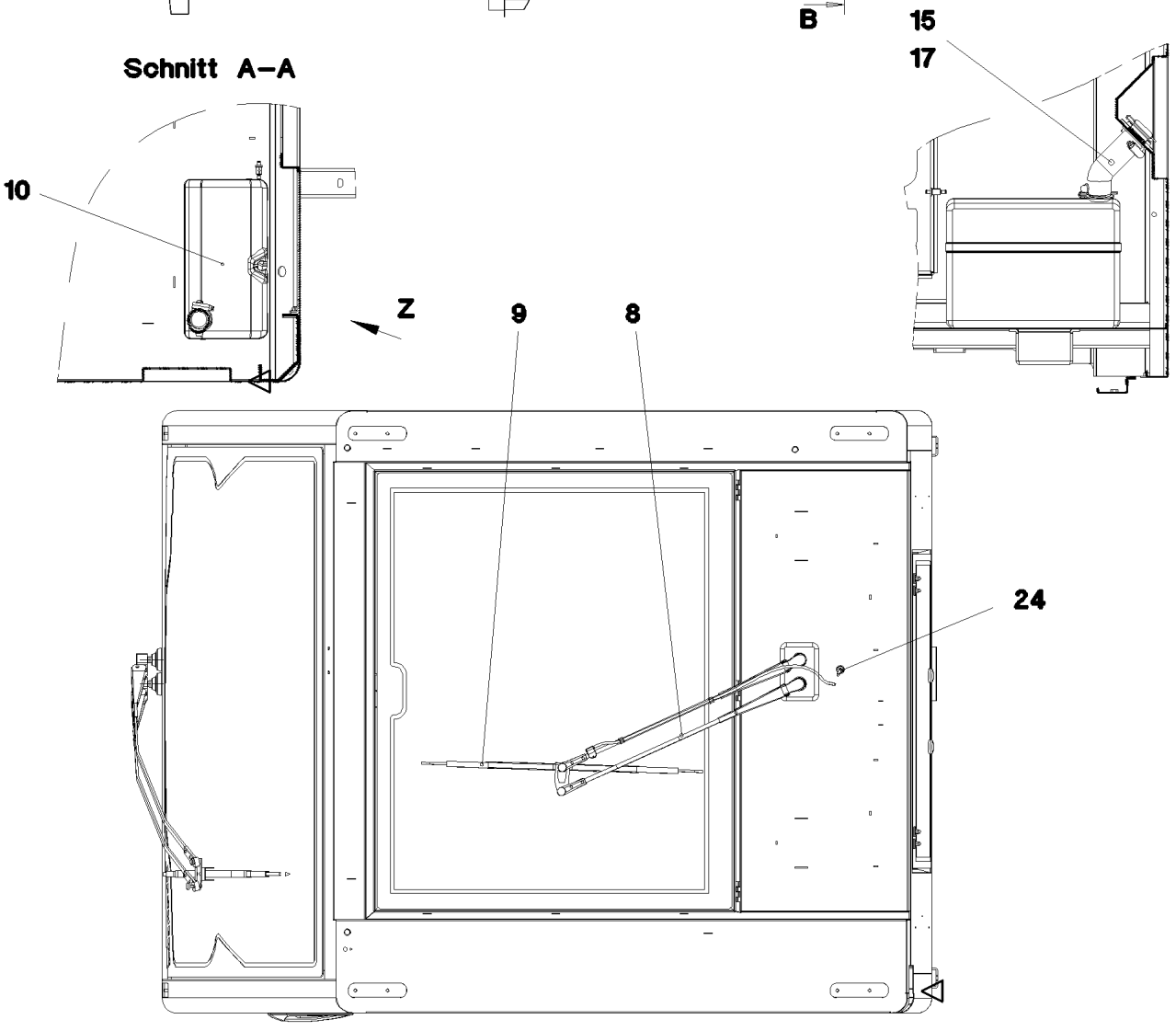

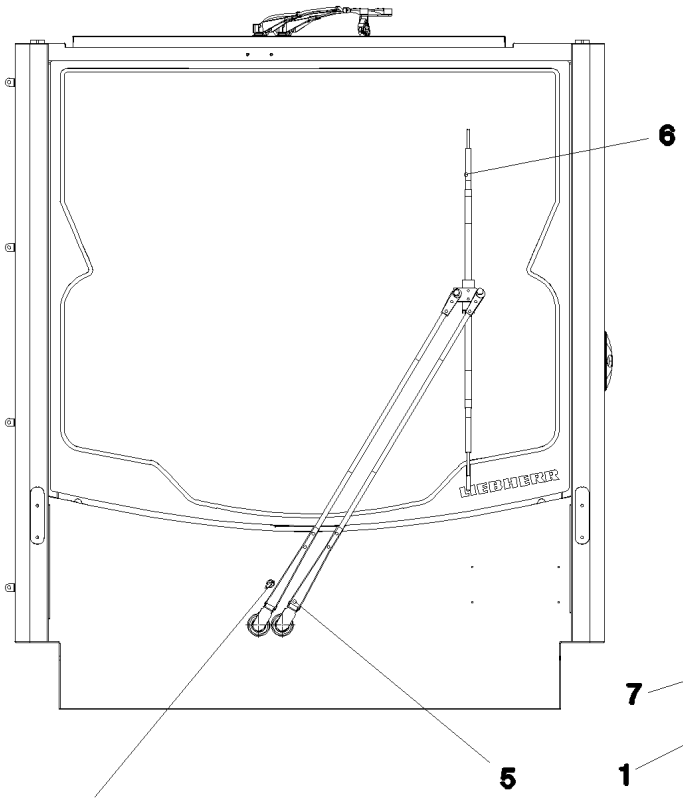

Ansicht X

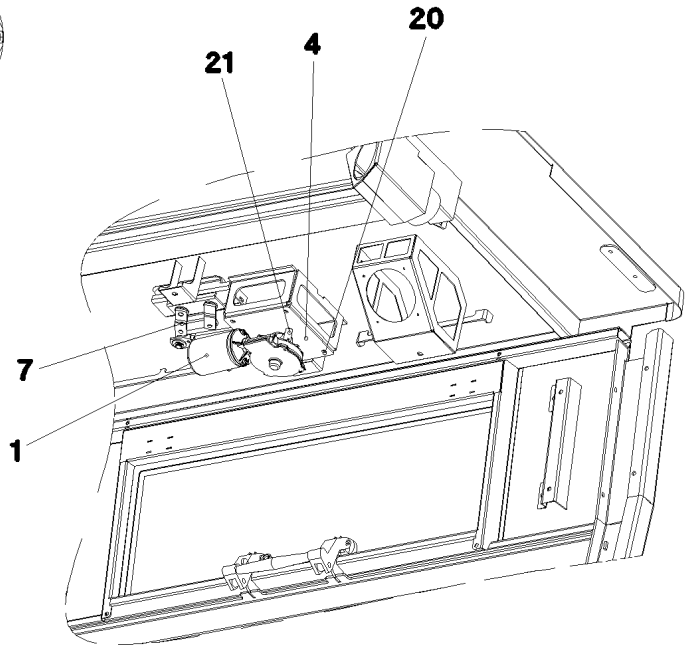

Ansicht Z

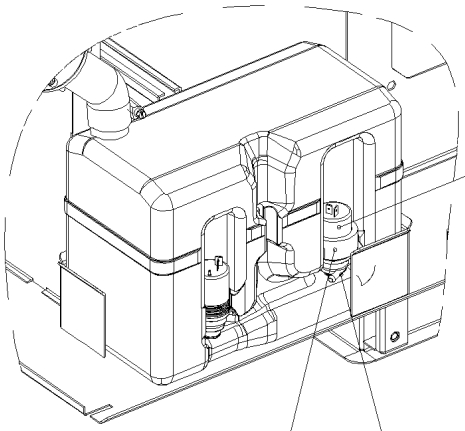

Ansicht Y

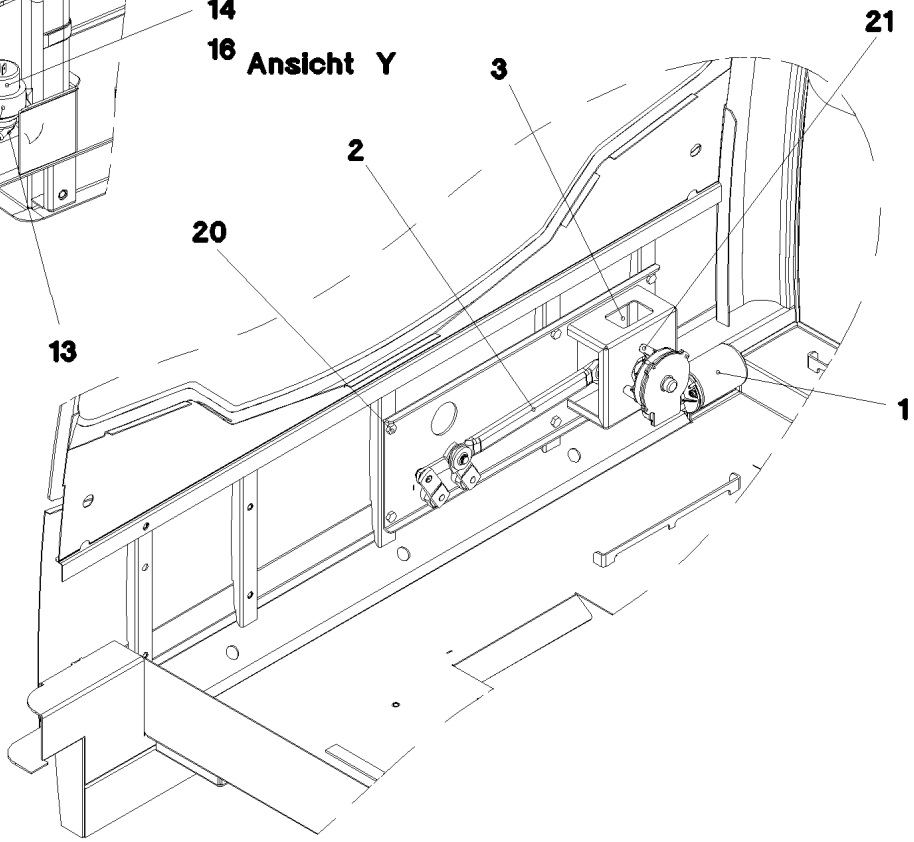

Pos.	Artikel	Menge	Bezeichnung	Description	Serie	K
1	10 29 202 1	2	WISCHERMOTOR 55NM 24V SPF	WIPER MOTOR		
2	10 41 288 0	1	WISCHERGESTAENGE 12	WIPER FRAME		
3	96 45 983 08	1	KONSOLE SCHWK.	BRACKET WELDED CONST.		
4	97 69 588 08	1	BLECH 3X151X136 S355MC	PLATE		
5	10 41 288 1	1	WISCHERARM PARALELL	WIPER ARM		
6	10 29 201 7	1	WISCHERBLATT 1000	WIPER BLADE		
7	10 41 287 9	1	WISCHERGESTAENGE 10	WIPER FRAME		
8	10 29 201 4	1	WISCHERARM	WIPER ARM		
9	10 29 201 6	1	WISCHERBLATT 700	WIPER BLADE		
10	10 03 697 7	1	WASSERBEHAELTER 8,0L KUNSTSTOFF	WATER BASIN		
11	10 03 697 4	1	ADAPTER KUNSSTOFF	ADAPTER		
12	59 10 554 08	1	PUMPE MP41 SPF	PUMP		
13	59 10 555 08	1	TUELLE 6,5/6,5/2 GUMMI	SPOUT		
14	59 10 053 08	10	SCHLAUCH 4	HOSE		
15	55 31 684 08	2	SCHLAUCHSCHELLE DIN 3017 41/32-50/9 W	HOSE CLAMP		
16	59 10 556 08	2	RUECKSCHLAGVENTIL	NON-RETURN VALVE		
17	97 74 376 08	1	ROHR EPDM	TUBE		
18	97 74 378 08	1	FLANSCH POM	FLANGE		
19	72 64 212 08	1	O-RING 42X3 NBR90	O-RING		
20	40 65 063 08	6	SECHSKANTSCHRAUBE ISO 4017 M8X16 8.	HEX SCREW		
21	40 97 043 08	6	FLACHKOPFSCHRAUBE AEHNL.ISO 7380 M	PAN-HEAD SCREW		
23	24 00 465 02	4	ZYLINDERSCHRAUBE ISO 4762 M5X16 8.8	SOCKET HEAD SCREW		
24	59 10 510 08	2	WINKELSTUTZEN	SWIVEL ELBOW		

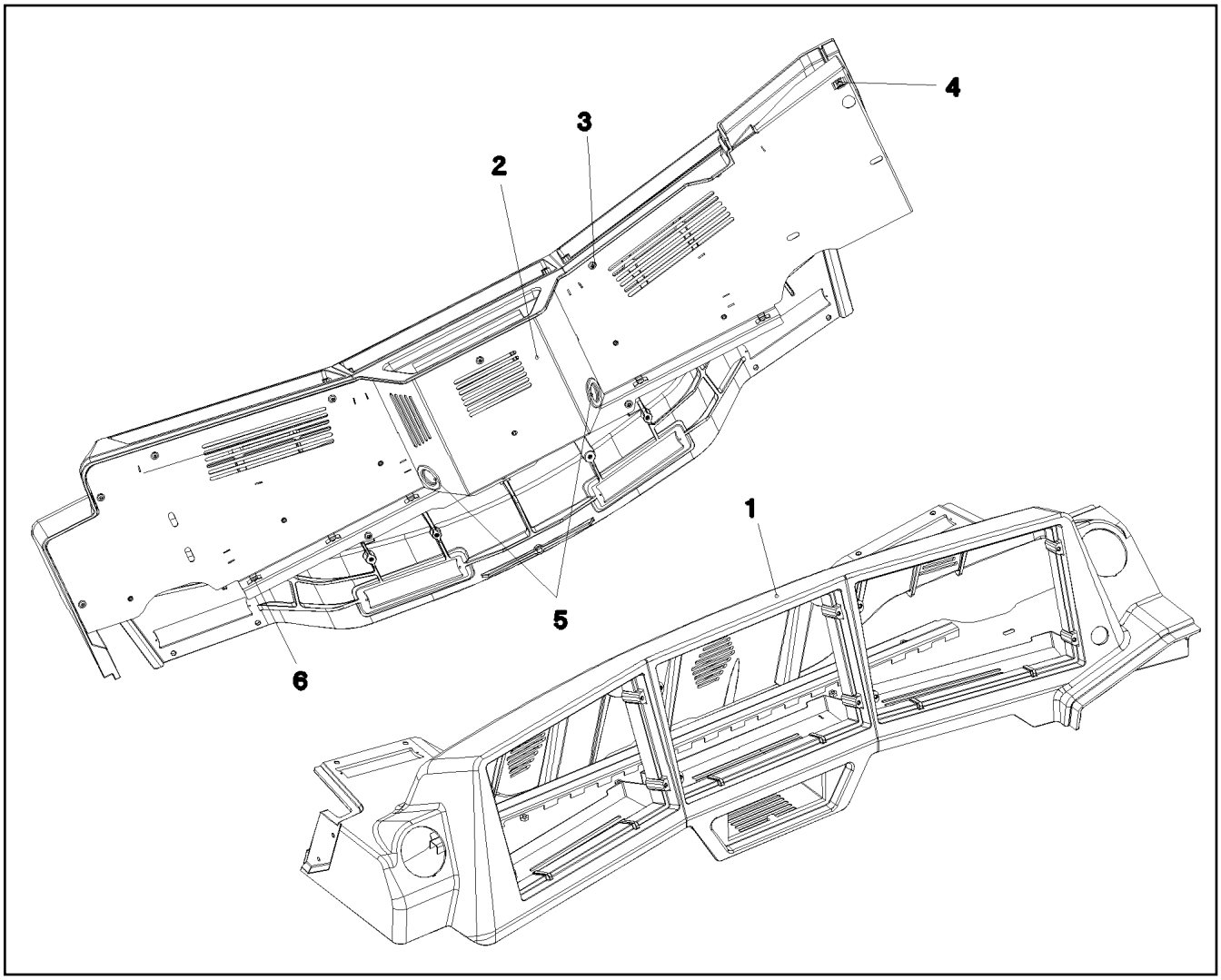

Pos.	Artikel	Menge	Bezeichnung	Description	Serie	K
1	97 79 033 08	1	MONITORKONSOLE PU SPF	MONITOR CONSOLE		
2	96 49 873 08	1	ABDECKUNG SCHWK. RAL 7016 SPF	COVER ST. CONST.		
3	10 45 069 3	11	LINSENFLACHKOPFSCHRAUBE AEHNL.ISO	OVAL HEAD FLAT SCREW		
4	41 30 031 08	1	KAEFIGMUTTER M8	CAGE NUT		
5	55 30 278 08	2	MEMBRANTUELLE 29/37/44	DIAPHRAGM SOCKET		
6	11 49 231 5	7	KABELBINDERHALTER 8,1X0,7-2SCHWARZ	CABLE CLIP HOLDER		

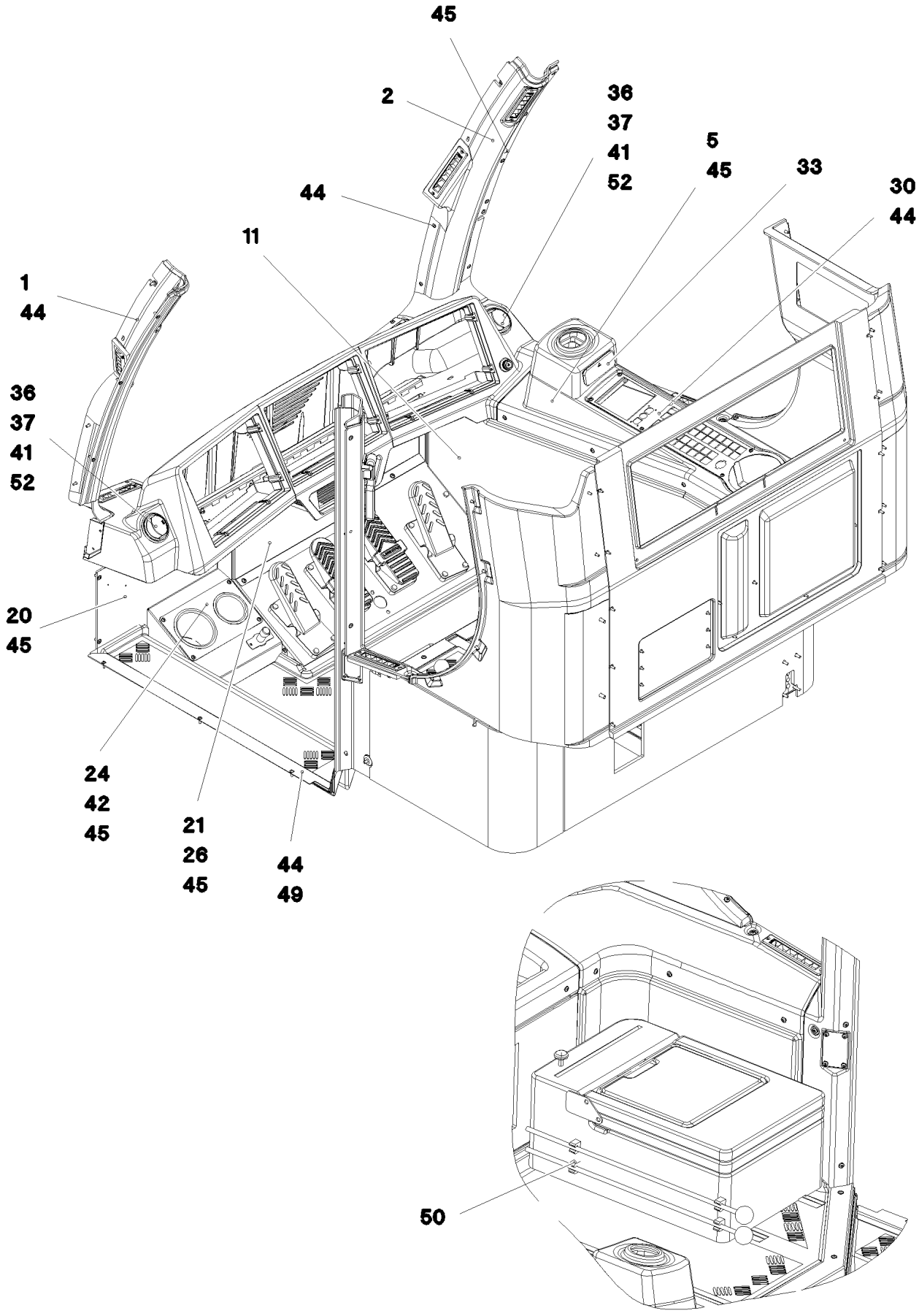

17.10.2014 052588 LIEBHERR	**etk_de_en_074676 _LR 1600 2** **INNENVERKLEIDUNG** **INTERNAL LINING**	❑ 196 (1/4) ⇨ **2 520 034** **96 45 984 08**

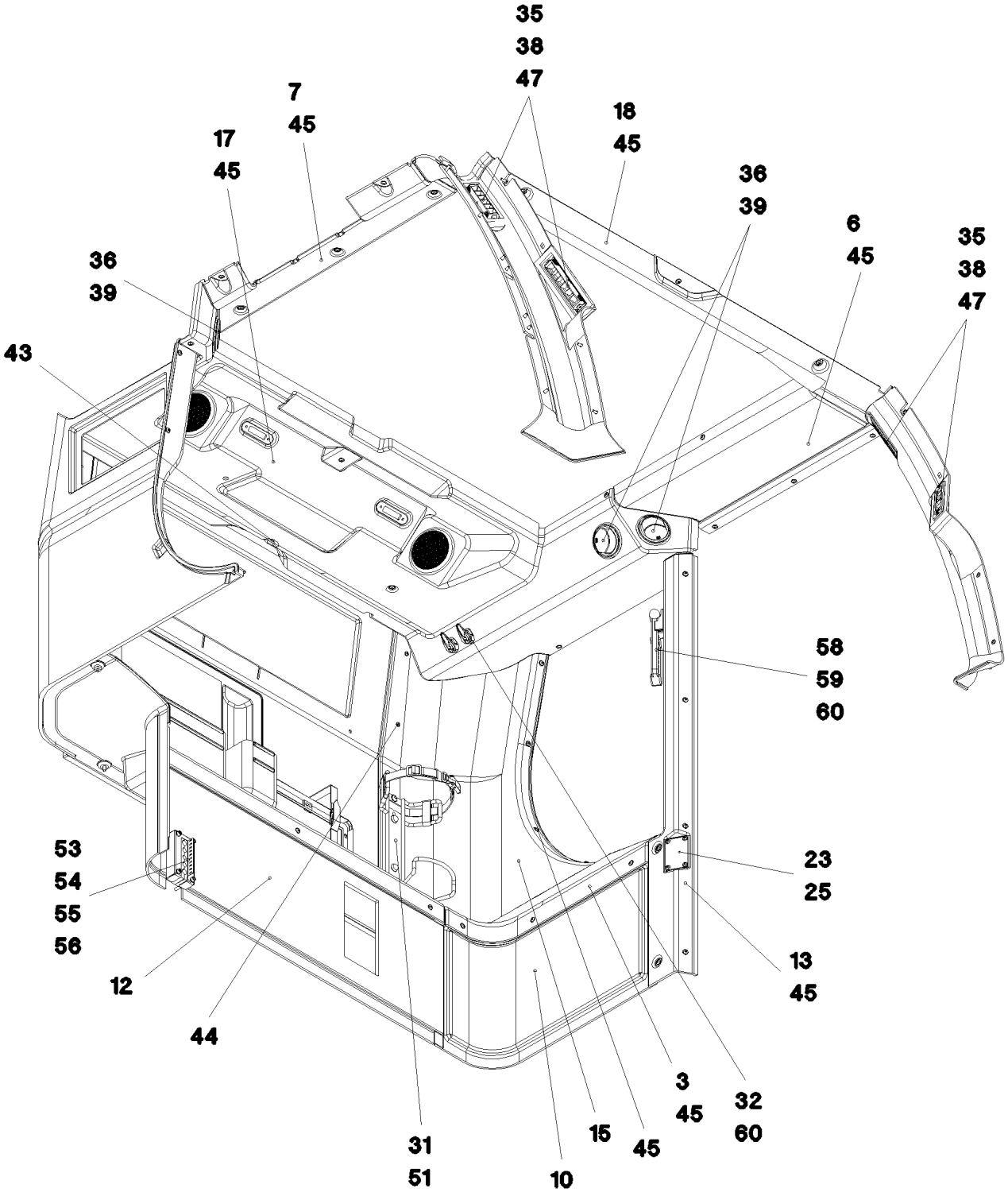
35
38
47
7
45
17
45
18
45
36
39
6
45
35
38
47
36
39
43
58
59
60
53
54
55
56
23
25
12
13
45
44
3
45
32
60
15
45
31
51
10

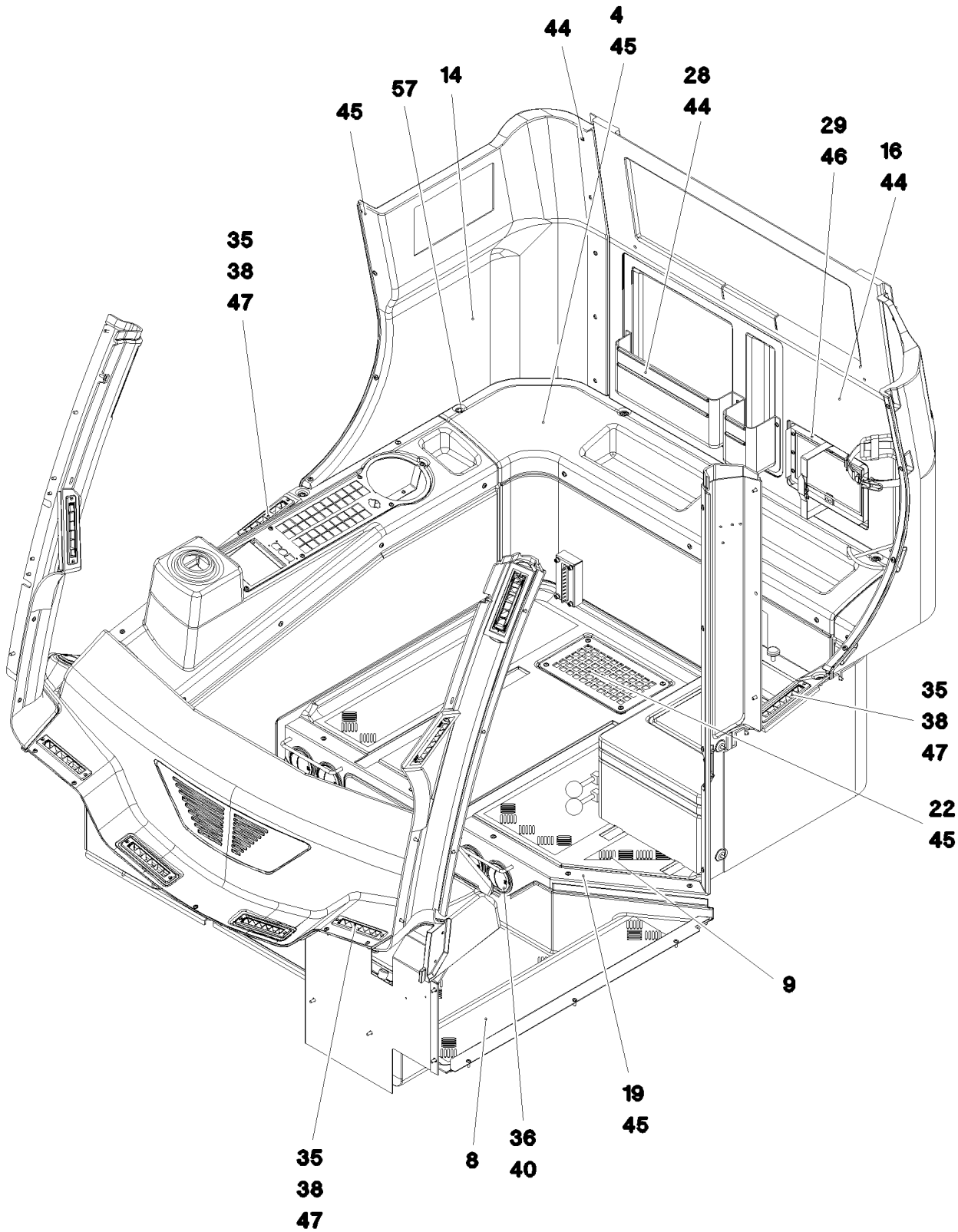
44
4
45
57
14
28
44
45
29
46
16
44
35
38
47
35
38
47
22
45
9
19
45
35
38
47
8
36
40

Pos.	Artikel	Menge	Bezeichnung	Description	Serie	K
1	97 69 656 08	1	VERKLEIDUNG A-SAEULE LI. SPF	A COLUMN CLADDING LEFT		
2	97 69 657 08	1	VERKLEIDUNG A-SAEULE RE. SPF	A COLUMN CLADDING RIGHT		
3	97 69 890 08	1	VERKLEIDUNG ABLAGE SPF	PANELLING REST		
4	97 69 891 08	1	VERKLEIDUNG ABLAGE SPF	PANELLING REST		
5	97 69 892 08	1	VERKLEIDUNG SPF	COVERS		
6	97 71 451 08	1	VERKLEIDUNG HOLM LI. SPF	PANELLING,STRUT LEFT		
7	97 71 452 08	1	VERKLEIDUNG HOLM RE. SPF	SMALL HILL COVERING		
8	97 71 453 08	1	BODENMATTE 1214X894X209 PU-SCHAUM	FLOOR MAT		
9	97 71 454 08	1	BODENMATTE 1188X829X28 PU-SCHAUM	FLOOR MAT		
10	97 69 824 08	1	VERKLEIDUNG UNTEN LINKS	COVERING LEFT BOTTOM		
11	97 69 825 08	1	VERKLEIDUNG UNTEN RECHTS 15X1408X	COVERING RIGHT BOTTOM		
12	97 69 826 08	1	VERKLEIDUNG	COVERS		
13	97 69 827 08	1	VERKLEIDUNG LI. SPF	PANELLING,LEFT		
14	97 70 804 08	1	VERKLEIDUNG OBEN RECHTS	PANELLING ABOVE RIGHT		
15	97 70 806 08	1	VERKLEIDUNG LI.	PANELLING,LEFT		
16	97 70 807 08	1	VERKLEIDUNG RUECKWAND	CLADDING REAR PANEL		
17	97 71 040 08	1	VERKLEIDUNG DACH SPF	PANELLING ROOF		
18	97 71 455 08	1	VERKLEIDUNG ROLLO SPF	PANELLING ROLLER BLIND		
19	96 49 441 08	1	BLENDE SCHWK. RAL 7016 SPF	SHUTTER WELDED		
20	97 68 331 08	1	BLECH 2X517X477 DC01 RAL 7016 SPF	PLATE		
21	97 68 329 08	1	BLECH 1.5X812X326 DC01 RAL 7016 SPF	PLATE		
22	97 72 246 08	1	BLECH 3X280X170 DC01 RAL 7016 SPF	PLATE		
23	97 86 675 08	1	BLECH 1.5X85X54 DC01	PLATE		
24	96 68 173 08	1	HALTER VORM.	HOLDER PRE-ASSEMBLY		
25	10 45 069 3	4	LINSENFLACHKOPFSCHRAUBE AEHNL.ISO	OVAL HEAD FLAT SCREW		
26	55 30 278 08	1	MEMBRANTUELLE 29/37/44	DIAPHRAGM SOCKET		
28	74 03 000 08	1	TASCHE KUNSTSTOFF	POCKET		
29	70 42 213 08	1	HALTER 260X170X19X1,5 ALMG3	HOLDER		
31	89 01 014 08	1	HALTER	HOLDER		
32	59 10 501 08	2	GARDEROBENHAKEN	COAT HOOK		
33	10 29 199 7	1	ASCHENBECHER KUNSTSTOFF	ASH TRAY		
35	10 29 201 3	10	WALZENDUESE	ROLLING NOZZLE		
36	55 31 932 08	9	AUSSTROEMDUESE D=82 T=5 PA	OUTLET JET		
37	10 42 478 5	2	REDUZIERSTUECK 81,5/53,5 POLYAMID	REDUCING PIECE		
38	97 25 613 08	10	DICHTRAHMEN 10X60X 185 PUR-SCHAUM	SEALING FRAME		
39	97 25 615 08	3	DICHTRAHMEN RD92X20 DI=80 PUR-SCHAU	SEALING FRAME		
40	97 76 153 08	4	BLECH 2.5X86X86 DC01 RAL 9005,M,GT SP	PLATE		
41	10 42 558 8	0.4	WARMLUFTSCHLAUCH DI 55MM PAK	WARM AIR HOSE		
42	26 21 039 08	0.6	KANTENSCHUTZ 1-2X9,5X6,5	EDGE PROTECTION		
43	10 35 526 6	1	ABSTANDSBOLZEN M6X50 ST VERZ	DISTANCE STUD		
44	10 03 726 1	46	FLACHKOPFSCHRAUBE AEHNL.ISO 7380 M	PAN-HEAD SCREW		
45	40 97 043 08	93	FLACHKOPFSCHRAUBE AEHNL.ISO 7380 M	PAN-HEAD SCREW		
46	40 97 053 08	6	FLACHKOPFSCHRAUBE AEHNL.ISO 7380 M	PAN-HEAD SCREW		
47	59 10 059 08	20	BLECHSCHRAUBE DIN 7982 3,5X16-C-H ST	SHEET-METAL SCREW		
49	97 76 164 08	1	BLECH 1.5X872X70 X5CRNI18-10 GLASPERL	PLATE		
50	60 21 160 08	4	RIEGELKLEMME	LATCH CLAMP		
51	10 41 286 1	2	LINSENFLACHKOPFSCHRAUBE AEHNL.ISO	OVAL HEAD FLAT SCREW		
52	55 08 380 08	4	SCHLAUCHSCHELLE 40-60 W3	HOSE CLAMP		
53	97 60 941 08	1	BLECH 1.5X175X115 DC01 RAL 7037 SPF	PLATE		
54	97 60 943 08	1	DICHTUNG 120X60X 30	SEAL		
55	40 42 111	4	ZYLINDERSCHRAUBE ISO 4762 M6X55 8.8	SOCKET HEAD SCREW		
56	42 00 009 01	4	SCHEIBE ISO 7089 6 200HV A3C	WASHER		
57	41 30 028 08	1	KAEFIGMUTTER M6	CAGE NUT		
58	88 50 422 08	1	NOTHAMMER	EMERGENCY HAMMER		
59	88 50 423 08	1	HALTERUNG	FASTENER		
60	40 83 110 08	8	FLACHKOPFSCHRAUBE DIN 7985 M4X14 4.8	PAN-HEAD SCREW		

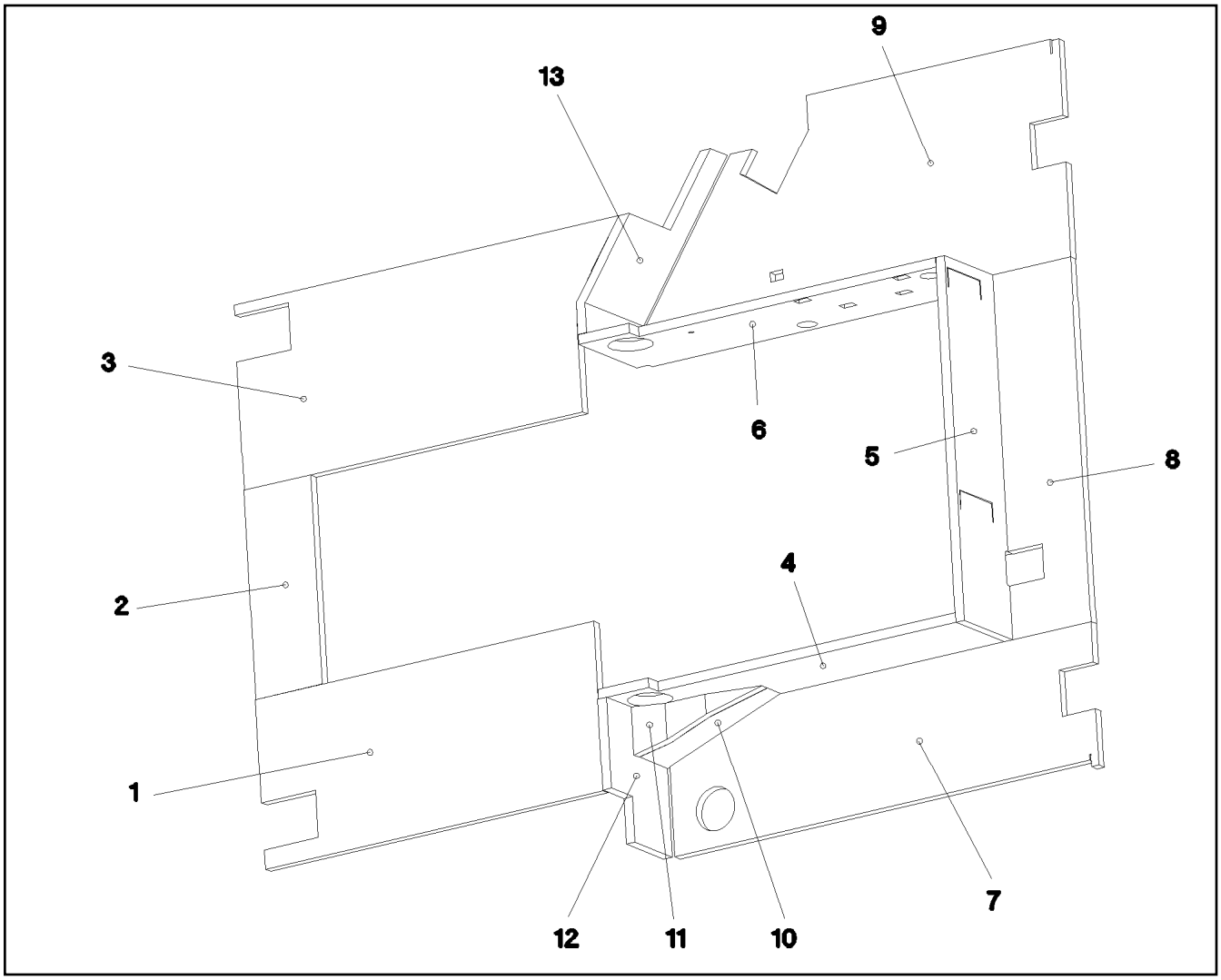

Pos.	Artikel	Menge	Bezeichnung	Description	Serie	K
1	97 76 581 08	1	DAEMMMATTE 20X348X786 ZP-SCHAUM	INSULATING MAT		
2	97 76 582 08	1	DAEMMMATTE 20X155X429 ZP-SCHAUM	INSULATING MAT		
3	97 76 583 08	1	DAEMMMATTE 20X380X894 ZP-SCHAUM	INSULATING MAT		
4	97 76 584 08	1	DAEMMMATTE 20X229X810 ZP-SCHAUM	INSULATING MAT		
5	97 76 585 08	1	DAEMMMATTE 20X195X747 ZP-SCHAUM	INSULATING MAT		
6	97 76 586 08	1	DAEMMMATTE 20X229X810 ZP-SCHAUM	INSULATING MAT		
7	97 76 587 08	1	DAEMMMATTE 20X294X986 ZP-SCHAUM	INSULATING MAT		
8	97 76 588 08	1	DAEMMMATTE 20X182X747 ZP-SCHAUM	INSULATING MAT		
9	97 76 589 08	1	DAEMMMATTE 20X451X986 ZP-SCHAUM	INSULATING MAT		
10	97 76 590 08	1	DAEMMMATTE 20X123X288 ZP-SCHAUM	INSULATING MAT		
11	97 76 591 08	1	DAEMMMATTE 20X100X274 ZP-SCHAUM	INSULATING MAT		
12	97 76 592 08	1	DAEMMMATTE 20X213X280 ZP-SCHAUM	INSULATING MAT		
13	97 76 593 08	1	DAEMMMATTE 20X215X451 ZP-SCHAUM	INSULATING MAT		

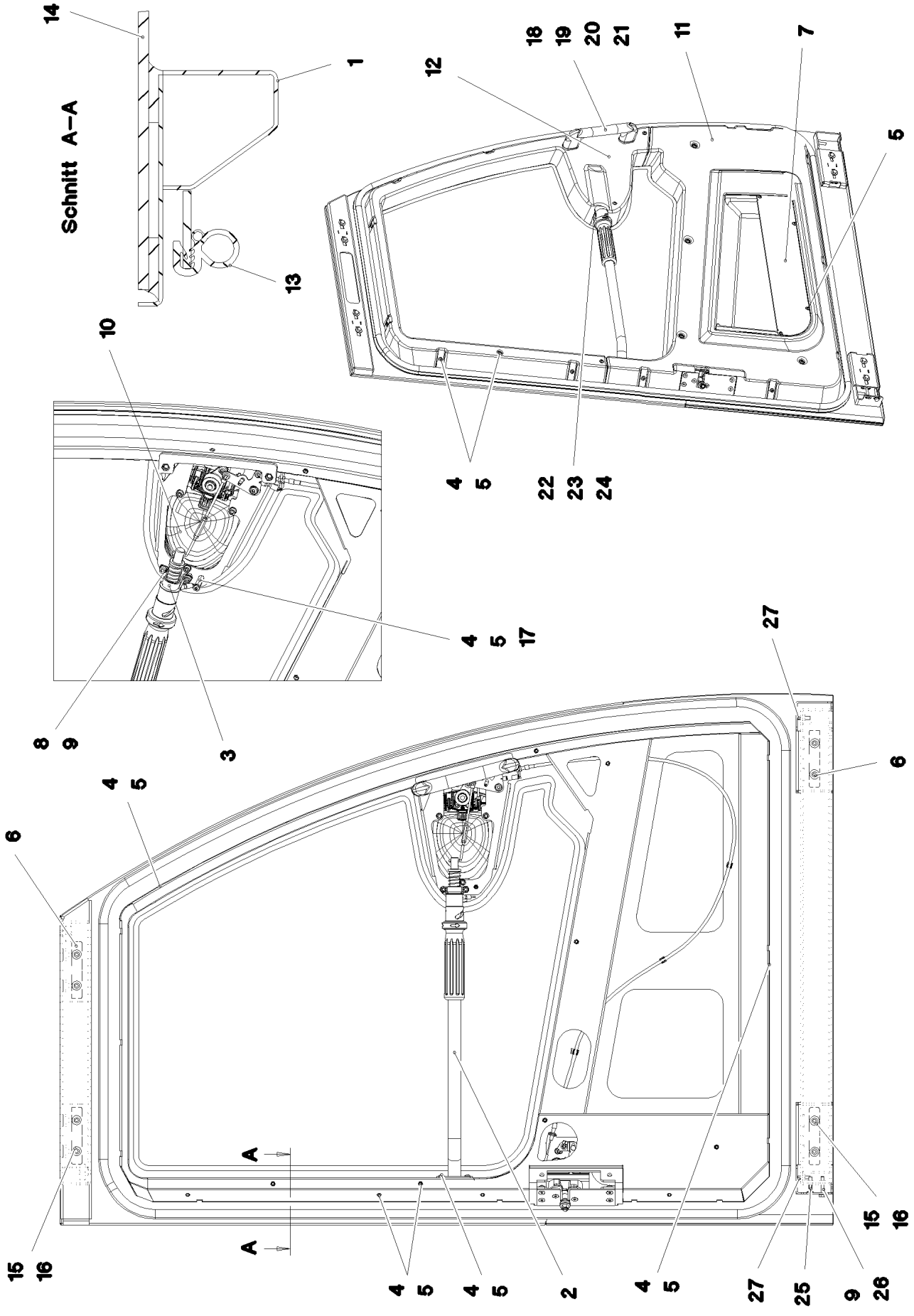

17.10.2014 075735 LIEBHERR	**etk_de_en_074676 _LR 1600 2** **SCHIEBETUER KPL.** **SLIDING DOOR CPL.**	201 (1/2) ⇨ **2 522** **91 74 320 08**

Pos.	Artikel	Menge	Bezeichnung	Description	Serie	K
2	96 45 705 08	1	ROHR SCHWK. RAL 7016 SPF	PIPE WELDED		
3	97 73 326 08	1	BLECH 1.5X131X10 DC01 FE//ZN20//C	PLATE		
4	10 04 259 2	23	BLINDNIETMUTTER M5 K=1,0-3,5 ST A2C	BLIND RIVET NUT		
5	10 03 726 1	27	FLACHKOPFSCHRAUBE AEHNL.ISO 7380 M	PAN-HEAD SCREW		
6	97 68 611 08	4	BLECH 5X110X20 S355MC FE//ZN20//C	PLATE		
7	97 68 612 08	1	BLECH 1.5X500X111 DC01 RAL 7016 SPF	PLATE		
8	46 00 049	2	ZYLINDERSCHRAUBE ISO 4762 M6X12 8.8	SOCKET HEAD SCREW		
9	42 00 009 01	3	SCHEIBE ISO 7089 6 200HV A3C	WASHER		
10	96 80 809 08	1	SCHLIESSANLAGE SCHIEBETUER ⇨ 2 522 011 96 80 809 08	CLOSING DEVICE		
11	97 68 730 08	1	VERKLEIDUNG ABS-TPU SPF	COVERS		
12	97 68 734 08	1	VERKLEIDUNG ABS-TPU SPF	COVERS		
13	10 30 060 0	4.5	KLEMMPROFIL 2X13,5X20 EPDM/MOOS	CLAMPING PROFILE		
14	97 68 851 08	1	TUERSCHEIBE ESG-GLAS SPF	DOOR PANE		
15	40 00 829	8	SECHSKANTSCHRAUBE ISO 4017 M6X20 8.	HEX SCREW		
16	42 18 007 08	8	SCHEIBE DIN 9021 A 6.4 A2C	WASHER		
17	66 00 447 08	1	ABSTANDSBOLZEN M5X30	DISTANCE STUD		
18	41 30 065 08	2	BLINDNIETMUTTER M8 K=1,8-5,0	BLIND RIVET NUT		
19	10 44 330 9	1	HALTEGRIFF 215X25X59,2X169	HANDGRIP		
20	42 00 012 01	2	SCHEIBE ISO 7089 8 200HV A3C	WASHER		
21	40 42 072 08	2	ZYLINDERSCHRAUBE DIN 912 M8X55 8.8 A2	SOCKET HEAD SCREW		
22	97 74 350 08	1	BLECH 1.5X60X39 DC01 RAL 9005,M,GT SP	PLATE		
23	40 01 521	1	ZYLINDERSCHRAUBE ISO 4762 M5X10 8.8	SOCKET HEAD SCREW		
24	46 00 305	1	SCHEIBE ISO 7089 5 200HV A3C	WASHER		
25	40 86 036 08	1	SENKSCHRAUBE DIN 7991 M6X30 8.8 SCH	COUNTERSUNK SCREW		
26	49 00 595	1	SECHSKANTSCHRAUBE ISO 4017 M6X35 8.	HEX SCREW		
27	40 44 005 08	2	GEWINDESTIFT DIN 913 M6X25 45H VERZ	GRUB SCREW		
50	81 12 051 08	1	HAFTREINIGER 250ML	ADHESIVE CLEANER		
51	81 12 033 08	1	KLEBER Kartoon 20stück	ADHESIVE		
52	81 12 031 08	1	ABGLAETTMITTEL KANISTER5L +5/+35 °C	TOOLING AGENT		

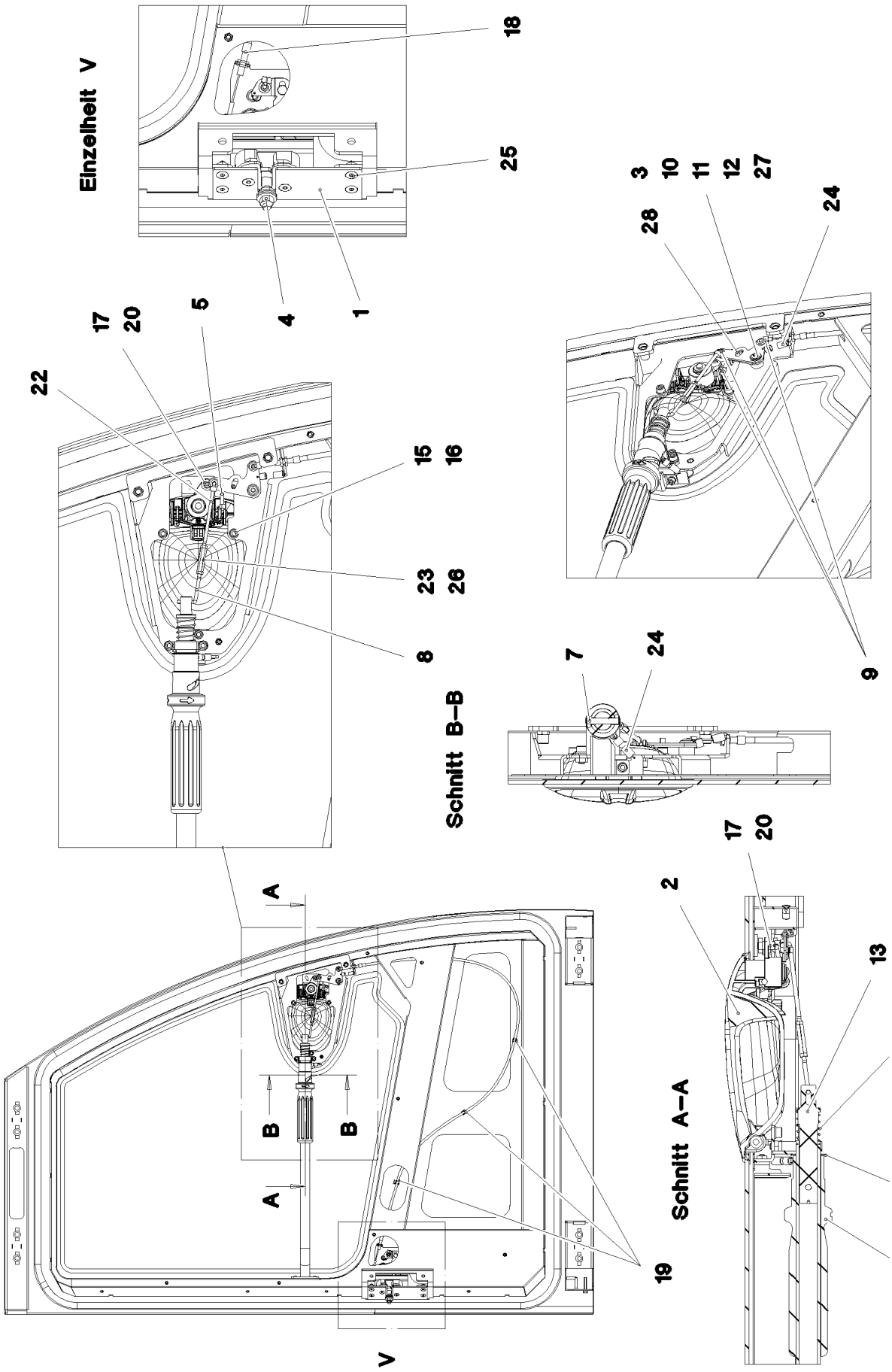
Einzelheit V
18
25
4
1
17
20
5
22
15
16
23
26
8
Schnitt B–B
3
10
11
12
27
28
24
9
7
24
A
B
B
A
V
17
20
2
13
6
21
14
19
Schnitt A–A

Pos.	Artikel	Menge	Bezeichnung	Description	Serie	K
1	11 00 639 2	1	DREHFALLENSCHLOSS LINKS	LOCK WITH FALLING LATCH		
(14)	70 42 797 08	3	GESTAENGECLIP	BAR LINKAGE CLIP		
2	11 00 727 2	1	AUSSENGRIFF ZUG	OUTSIDE HANDLE		
3	97 68 660 08	1	BLECH 2X55X21 DC01 FE//ZN20//C	PLATE		
4	11 00 598 8	1	SCHLIESSBOLZEN	CLOSING PIN		
5	97 68 662 08	1	GESTAENGE 4.0X58 ST	LINKAGE		
6	56 00 192 08	1	DRUCKFEDER	PRESSURE SPRING		
7	43 06 047 08	1	ZYLINDERSTIFT DIN 7 6M6X32 ST	PARALLEL PIN		
8	97 68 665 08	1	GESTAENGE 4.0X78 ST	LINKAGE		
9	70 42 797 08	3	GESTAENGECLIP	BAR LINKAGE CLIP		
10	97 68 666 08	1	BUCHSE 16.0X12 S355J2C+C FE//ZN20//C	BUSHING		
11	42 18 006 08	1	SCHEIBE DIN 9021 A 5,3 ST VERZ	WASHER		
12	10 41 285 3	1	LINSENFLACHKOPFSCHRAUBE AEHNL.ISO	OVAL HEAD FLAT SCREW		
13	97 68 722 08	1	SCHIEBER 24.6X120 PA6	DAMPERS		
14	97 68 724 08	1	HUELSE 48X204 PA6	SLEEVE		
15	46 00 049	3	ZYLINDERSCHRAUBE ISO 4762 M6X12 8.8	SOCKET HEAD SCREW		
16	42 00 009 01	3	SCHEIBE ISO 7089 6 200HV A3C	WASHER		
17	41 01 203 08	2	SECHSKANTMUTTER ISO 4035 M8 04 A2C	HEX NUT		
18	10 42 458 1	1	BOWDENZUG L=1300 FWK	BOWDEN PULL SYSTEM		
19	70 42 805 08	3	LEITUNGSHALTER POLYAMID	CABLE CLAMP		
20	70 30 031 01	1	DRUCKSTUECK	THRUST PIECE		
21	59 10 589 08	1	SCHEIBE	WASHER		
22	97 77 244 08	1	GESTAENGE 4.0X106 ST	LINKAGE		
23	60 20 178 08	1	ABSTANDSBOLZEN M4X30 VERZ	DISTANCE STUD		
24	10 44 376 9	2	ZUGFEDER 0,8X8X26,5 EN10270-3	TENSION SPRING		
25	40 86 002 08	4	SENKSCHRAUBE DIN 7991 M6X16 8.8 A2C	COUNTERSUNK SCREW		
26	41 15 142 08	2	SECHSKANTMUTTER ISO 4032 M4 8 A2C	HEX NUT		
27	97 78 746 08	1	BLECH 2X67X47 X5CRNI18-10	PLATE		
28	43 20 034 08	1	SPANNSTIFT ISO 8752 5X12	DOWEL PIN		

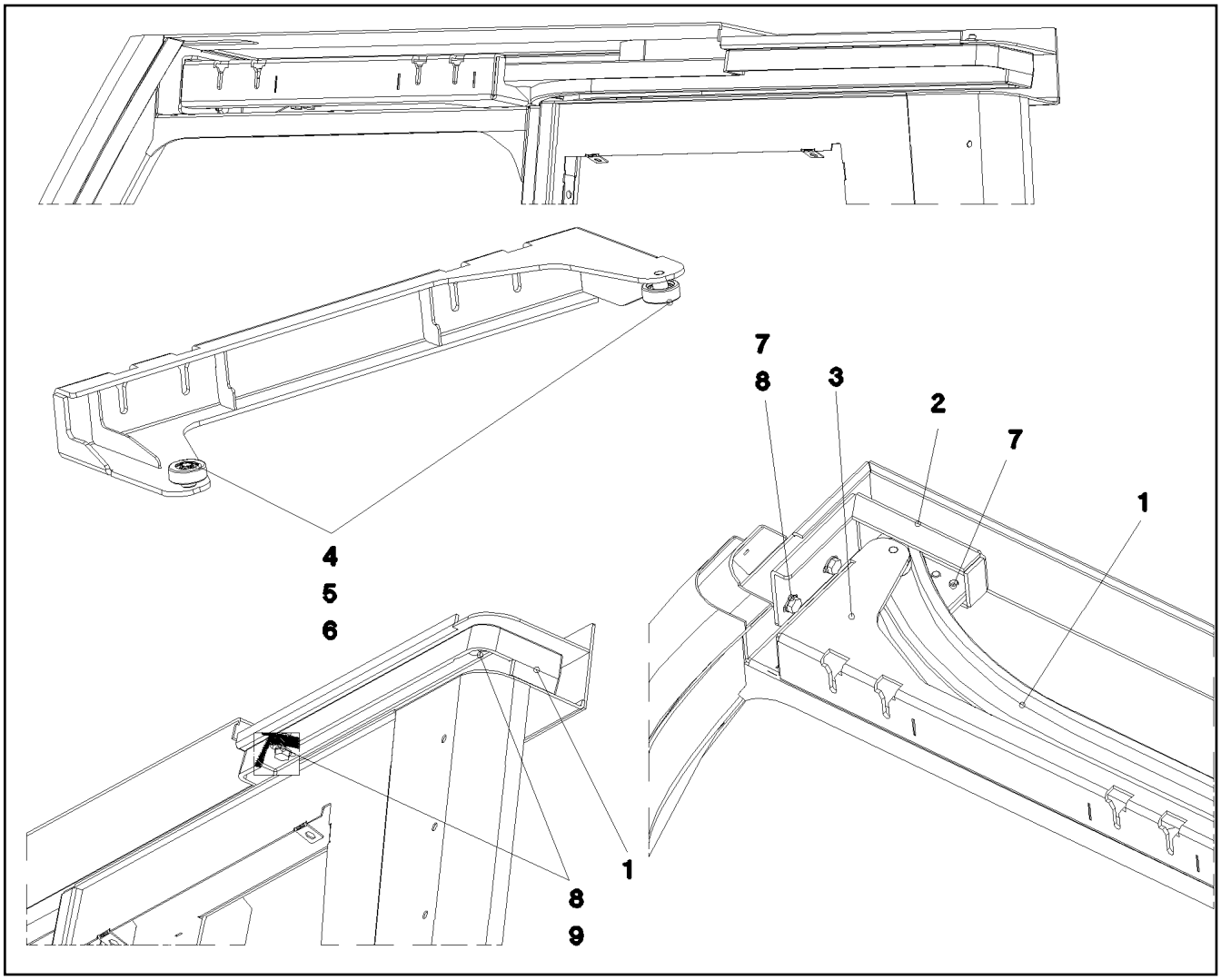

Pos.	Artikel	Menge	Bezeichnung	Description	Serie	K
1	97 71 831 08	1	FUEHRUNG G-ALSI10MG	GUIDE		
2	97 73 929 08	1	BLECH 4X293X96 S315MC	PLATE		
3	96 45 803 08	1	HALTER SCHWK.	CLAMP WELDED CONST.		
4	74 51 295 01	2	RILLENKUGELLAGER DIN 625 S608-2RSR NI	DEEP GROOVE BALL BEARING		
5	97 68 888 08	2	ROLLE PA6G	ROLLER		
6	42 80 002 08	2	SICHERUNGSRING DIN 471 8X0,8	LOCKING RING		
7	49 00 188	4	SECHSKANTSCHRAUBE ISO 4017 M8X16 8.	HEX SCREW		
8	42 00 012 01	4	SCHEIBE ISO 7089 8 200HV A3C	WASHER		
9	50 26 189 08	2	SECHSKANTSCHRAUBE ISO 4017 M8X22 8.	HEX SCREW		

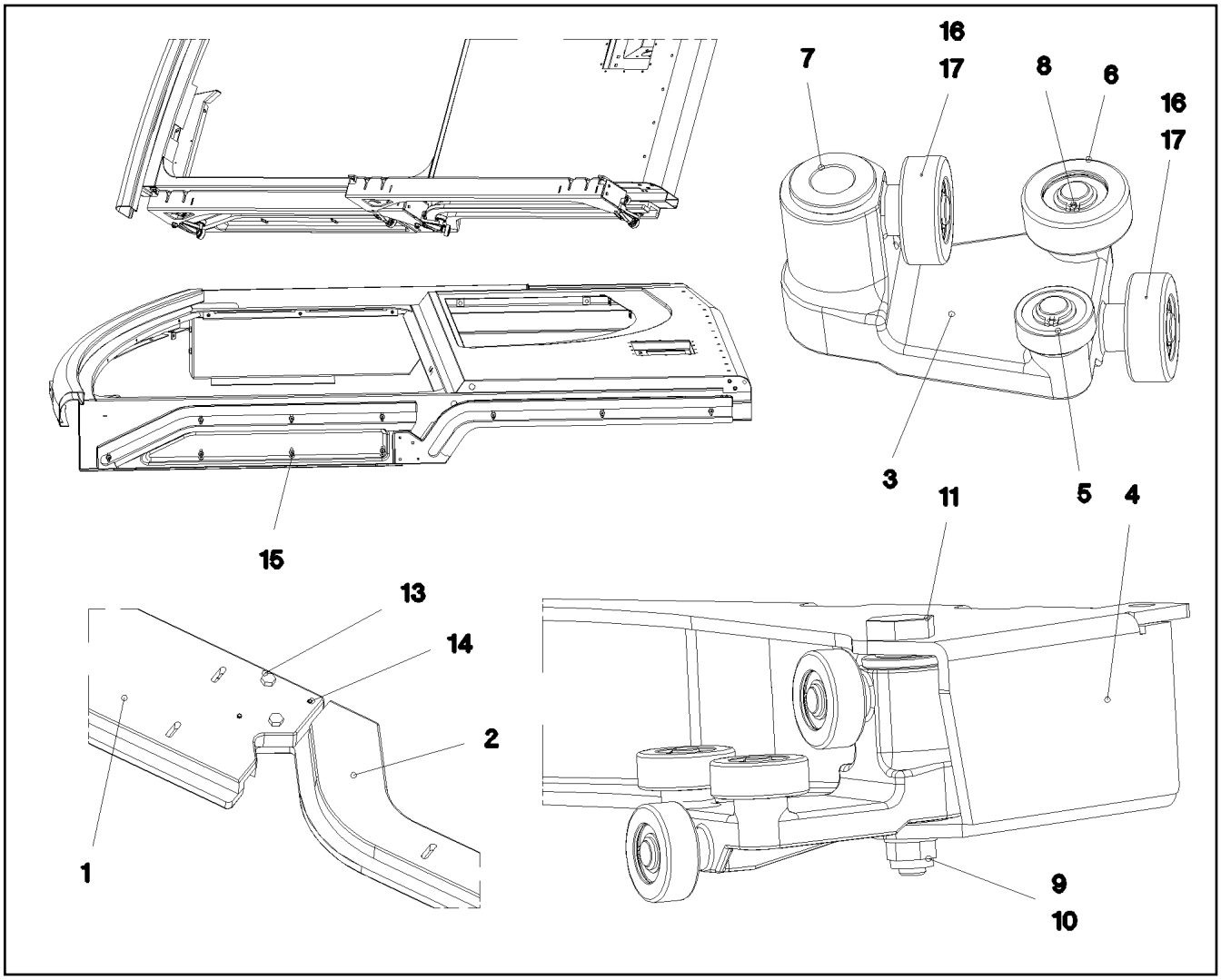

Pos.	Artikel	Menge	Bezeichnung	Description	Serie	K
1	97 71 833 08	1	FUEHRUNG	GUIDE		
2	97 72 794 08	1	FUEHRUNG 30X932X173 G-ALSI10MG	GUIDE		
3	96 47 880 08	2	SCHLITTEN KPL.	SLEIGH CPL.		
4	96 46 046 08	1	HALTER SCHWK.	CLAMP WELDED CONST.		
5	74 51 295 01	8	RILLENKUGELLAGER DIN 625 S608-2RSR NI	DEEP GROOVE BALL BEARING		
6	97 68 888 08	4	ROLLE PA6G	ROLLER		
7	10 42 448 9	4	BUNDLAGER 18X12X12 SINT A50	FLANGE SLEEVE		
8	42 80 002 08	8	SICHERUNGSRING DIN 471 8X0,8	LOCKING RING		
9	42 00 012 01	2	SCHEIBE ISO 7089 8 200HV A3C	WASHER		
10	41 19 005 08	2	SECHSKANTMUTTER DIN 985 M8 8 A2C	HEX NUT		
11	97 68 883 08	2	BOLZEN 19.0X76 S235JRC+C FE//ZN20//C	PIN		
13	49 00 111	2	SECHSKANTSCHRAUBE ISO 4017 M8X30 8.	HEX SCREW		
14	43 20 045 08	2	SPANNSTIFT ISO 8752 5X32	DOWEL PIN		
15	10 41 285 2	10	LINSENFLACHKOPFSCHRAUBE AEHNL.ISO	OVAL HEAD FLAT SCREW		
16	97 81 003 08	4	ROLLE X20CR13 X20CR13	ROLLER		
17	42 81 006 08	4	SICHERUNGSRING DIN 472 22X1	LOCKING RING		

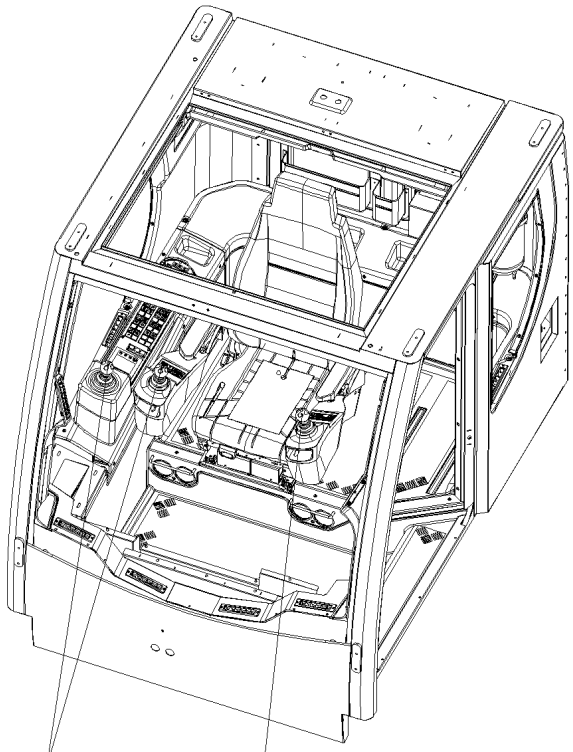

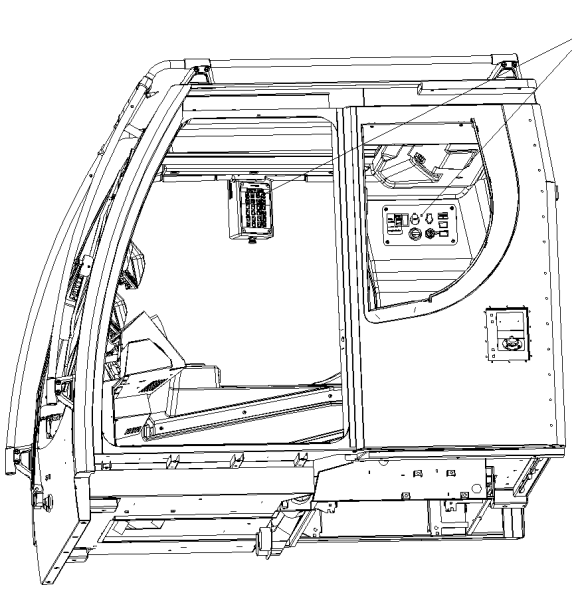

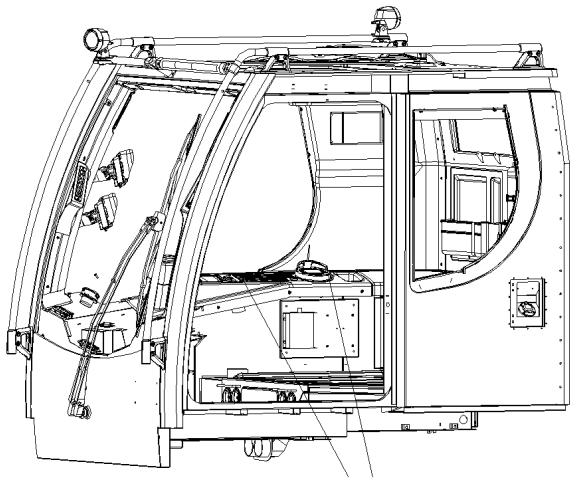

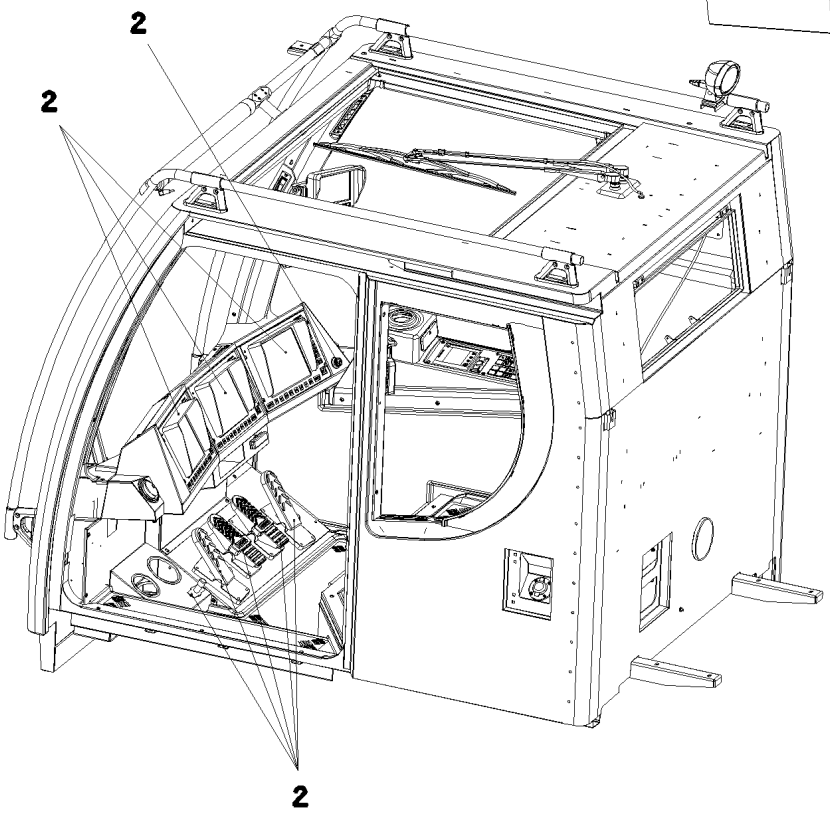

Pos. 6
Pos. 7
Pos. 8

17.10.2014 072921	**etk_de_en_074676 _LR 1600 2**	207 (1/2)
LIEBHERR	**ELEKTRIK KRANFUEHRERKABINE** **EL.INSTRUMENTS F.CRANE DRIV.CA**	⇨ **2 533** **91 68 450 08**

Pos.	Artikel	Menge	Bezeichnung	Description	Serie	K
2	96 48 359 08	1	ELEKTRIK KABINE FRONT ⇨ 2 533 050 96 48 359 08	EL.EQUIPMENT CABIN		
3	96 74 752 08	1	ELEKTRIK KABINE DACH ⇨ 2 533 051 96 74 752 08	EL.EQUIPMENT CABIN		
4	96 48 366 08	1	ELEKTRIK STEUERSTAND ⇨ 2 533 054 96 48 366 08	ELECTR. FOR CONTROL STAND		
5	96 71 980 08	1	ARMATUREN RE. ⇨ 2 533 020 96 71 980 08	CONTROLS AND FITTINGS RIGH		
6	96 71 985 08	1	KABELLISTE KRANFUEHRERKABINE ⇨ 2 533 065 96 71 985 08	CABLE LIST DRIVER'S CABIN		
7	96 73 437 08	1	ELEKTRIK ANBAUTEILE KABINE ⇨ 2 533 003 96 73 437 08	ELECTRIC ADD-ON PARTS CABI		
8	96 52 556 08	1	WANDLER TTY-RS232 ⇨ 2 533 071 96 52 556 08	CONVERTOR		

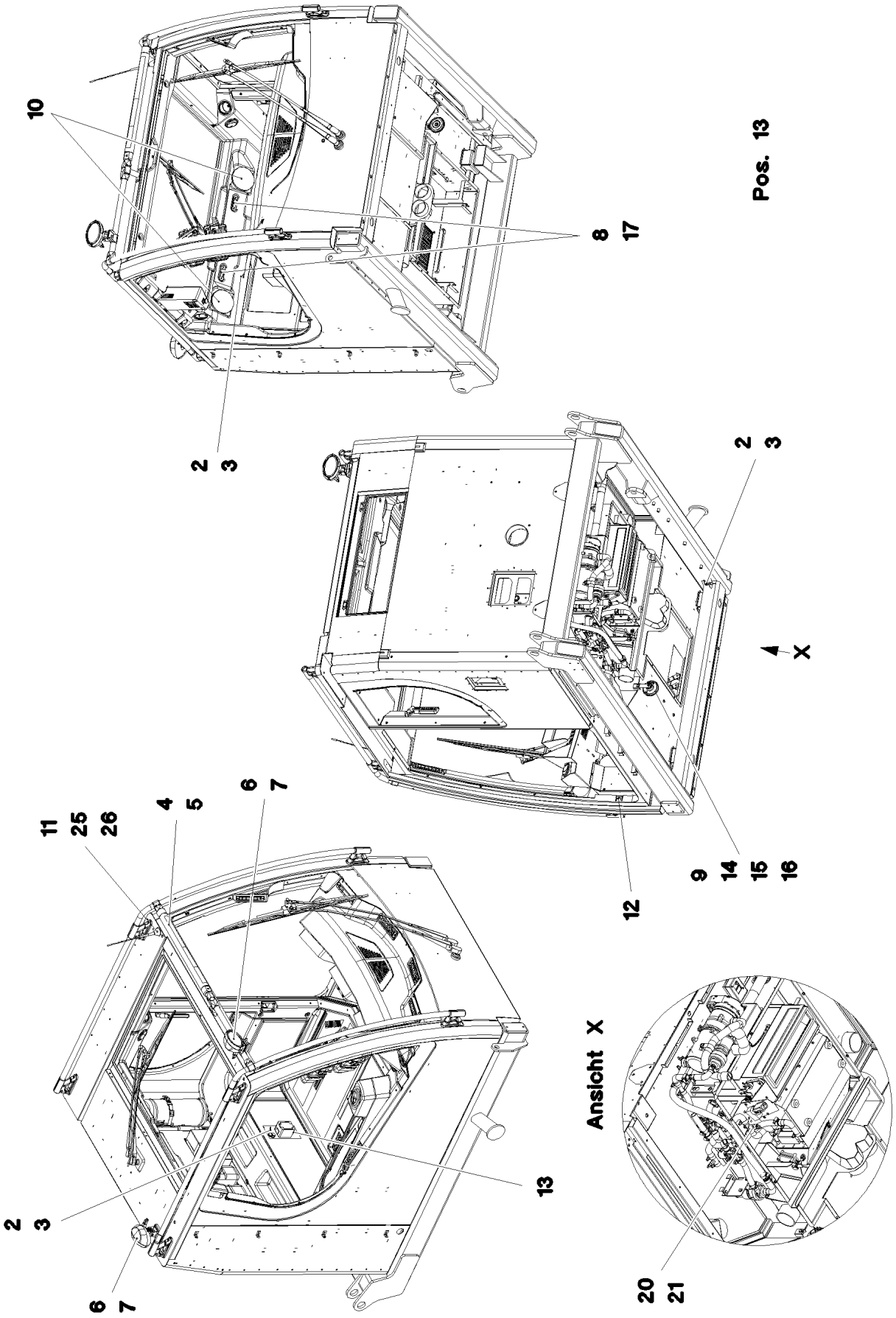
Pos. 13
10
8
17
2
3
2
3
X
9
14
15
16
12
11
25
26
4
5
6
7
2
3
6
7
13
Ansicht X
20
21

Pos.	Artikel	Menge	Bezeichnung	Description	Serie	K
2	10 44 951 6	3	MESSWIDERSTAND -40/+125°C SPF	PRECISION RESISTOR		
3	59 15 592 08	3	SECHSKANTMUTTER ISO 8675 M12X1 04 A2	HEX NUT		
4	10 28 570 1	2	T-STUECK 30 G-ALMG TROWALPOLIERT	TEE		
(1)	40 42 003	2	ZYLINDERSCHRAUBE ISO 4762 M6X25 8.8	SOCKET HEAD SCREW		
5	10 34 010 5	1	WARNLEUCHTE 14W 13-36V RT/GB/GN SPF	WARNING LIGHT		
(999)	96 73 638 08	1	RS KABELSATZ	REP.KIT CENTRY WIRING		
6	10 42 527 1	2	ARBEITSSCHEINWERFER 2X70W 24V	WORK LIGHT		
7	97 76 743 08	2	BLECH 2X227X73 X5CRNI18-10	PLATE		
8	10 34 285 4	2	INNENLEUCHTE 6W 24V WEISS SPF	INTERNAL LIGHT		
9	61 40 031 08	1	HORN 24V	HORN		
10	10 48 901 1	2	LAUTSPRECHER 2,77V 86DBA	LOUDSPEAKER		
11	11 11 497 7	1	ANTENNE	ANTENNA		
12	60 60 207 08	1	TUERKONTAKTSCHALTER	DOOR CONTACT SWITCH		
13	96 49 314 08	1	STECKDOSEN VORM. ⇨ 2 533 068 96 49 314 08	PREMOUNTED PLUG SOCKET		
14	10 04 259 3	1	BLINDNIETMUTTER M6 K=1,0-3,5 ST A2C	BLIND RIVET NUT		
15	42 18 007 08	1	SCHEIBE DIN 9021 A 6.4 A2C	WASHER		
16	40 65 099	1	SECHSKANTSCHRAUBE ISO 4017 M6X16 8.	HEX SCREW		
17	10 44 129 6	4	LINSENFLACHKOPFSCHRAUBE AEHNL.ISO	OVAL HEAD FLAT SCREW		
20	11 08 008 8	1	THERMOSCHALTER BERUEHRUNGSLOS	THERMAL SWITCH		
21	71 01 030 08	1	DICHTRING DIN 7603 A 14X20X1,5 CU	SEALING RING		
25	11 11 497 1	1	ANTENNENKABEL 1-4,850M	ANTENNA CABLE		
26	11 11 497 5	1	ANTENNENKABEL 1-5M	ANTENNA CABLE		

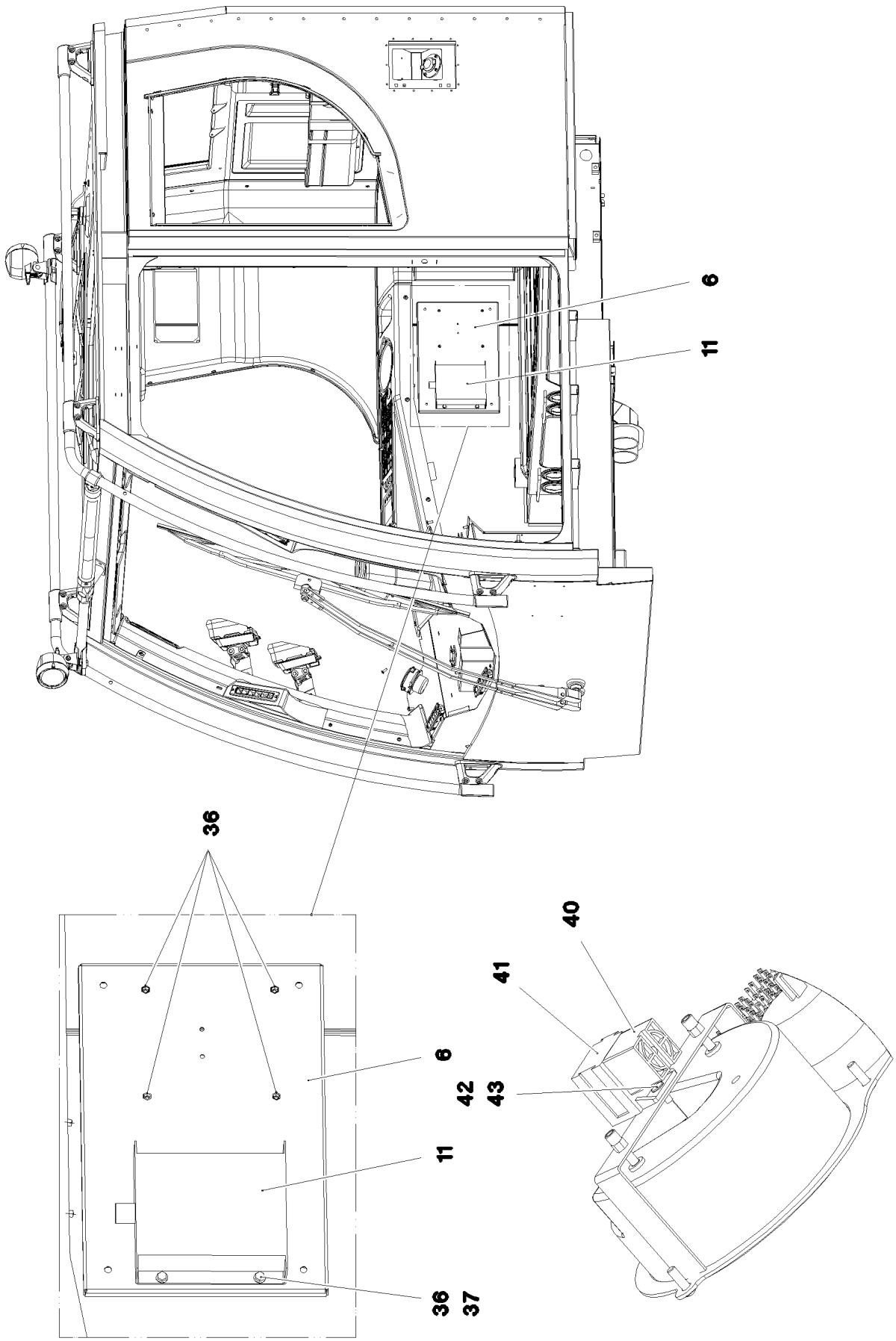
6
11
36
40
41
6
42
43
11
36
37

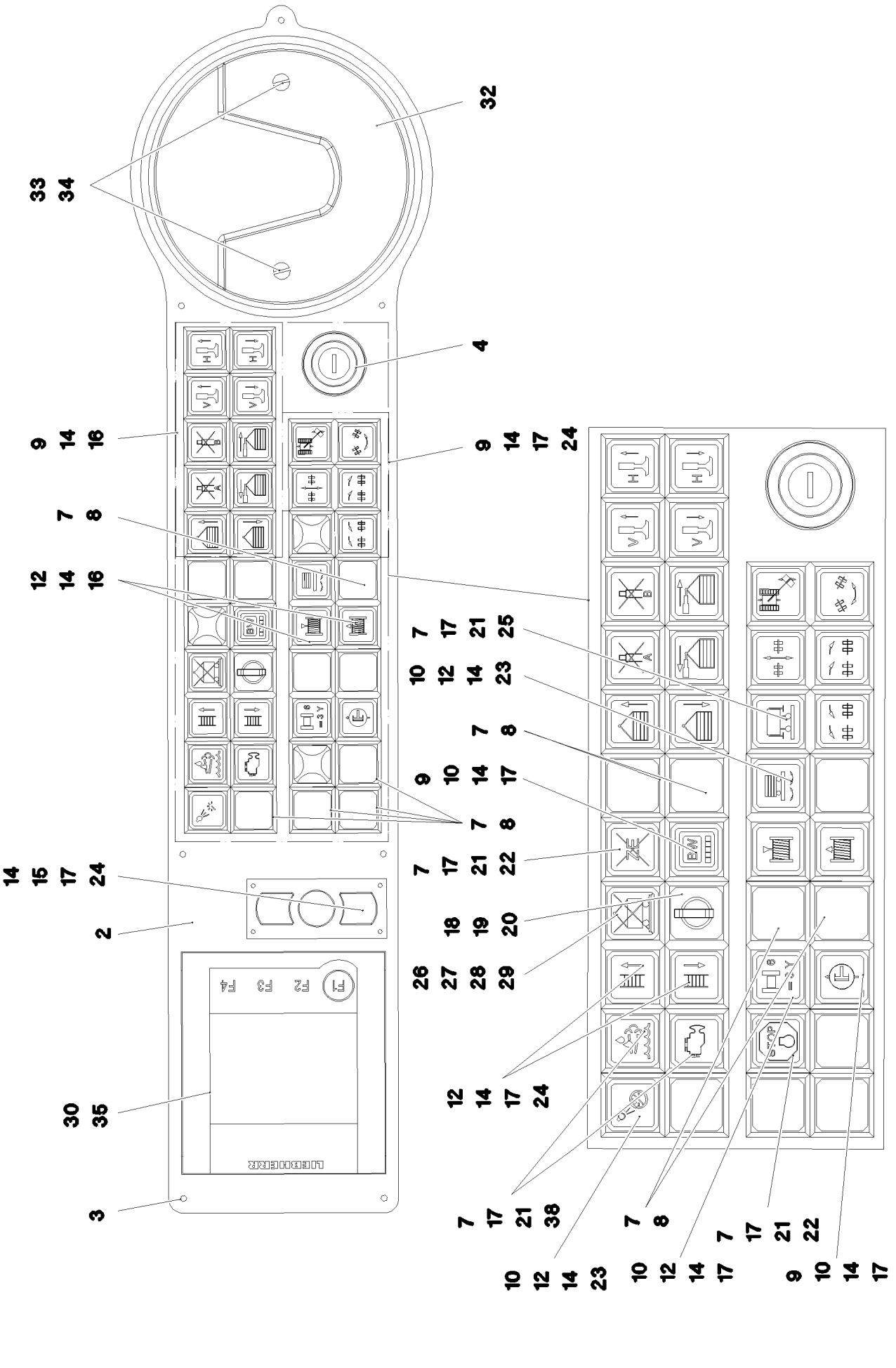
32
33
34
4
9
14
16
7
8
12
14
16
9
14
17
24
7
17
21
25
10
12
14
23
7
8
9
10
14
17
7
8
7
17
21
22
14
15
17
24
2
7
17
21
38
7
8
7
17
21
22
10
12
14
23
10
12
14
17
9
10
14
17
18
19
20
26
27
28
29
12
14
17
24
30
35
3
F1
F2
F3
F4
LIEBHERR

Pos.	Artikel	Menge	Bezeichnung	Description	Serie	K
2	96 46 505 08	1	BEDIENKONSOLE RAL 7016 SPF	OPERATING PANEL		
3	10 03 726 1	7	FLACHKOPFSCHRAUBE AEHNL.ISO 7380 M	PAN-HEAD SCREW		
4	10 33 555 7	1	ZUENDSTARTSCHALTER 3S SPF	IGNITION STARTER SWITCH		
6	97 76 699 08	1	BLECH 1.5X388X268 DC01 FE//ZN20//C	PLATE		
7	60 61 435 08	14	LEUCHTMELDER	INDICATOR LAMP		
8	60 61 440 08	9	TASTE	KEYPAD BUTTON		
9	60 61 439 08	17	TASTERKAPPE FLACH GELB	PUSH-BUTTON CAP		
10	60 61 447 08	5	LEUCHTSCHALTKONTAKTGEBER 2OE+2S	LUMINOUS SWITCH CONTACT		
11	61 40 205 08	1	SPANNUNGSREGLER 24V 12V 320W 24A SP	VOLTAGE REGULATOR		
12	60 61 444 08	7	TASTERKAPPE FLACH KLAR	PUSH-BUTTON CAP		
14	60 61 430 08	25	DRUCKTASTE	PUSH BUTTON		
15	60 61 431 08	1	TASTERKAPPE FLACH ROT	PUSH-BUTTON CAP		
16	60 61 446 08	12	TASTKONTAKTGEBER 2OE+2S	TOUCH CONTACT TRANSMITTE		
17	60 70 087 08	16	GLUEHLAMPE 1,2W 30V	LIGHT BULB		
18	60 20 422 08	1	BEFESTIGUNGSMUTTER M16X1	RETAINING NUT		
19	60 61 433 08	1	DREHSCHLOSS 1W	ROTARY LOCK		
20	60 61 434 08	1	TASTKONTAKTGEBER 1OE+1S	TOUCH CONTACT TRANSMITTE		
21	60 61 445 08	5	LAMPENFASSUNG	LAMP SOCKET		
22	60 61 443 08	2	KALOTTE	SPHERICAL CAP		
23	60 70 117 08	2	GLUEHLAMPE 1,2W 48V	LIGHT BULB		
24	60 61 437 08	8	LEUCHTTASTKONTAKTGEBER 2OE+2S	LUMINOUS PUSH BUTTON CON		
25	60 61 448 08	1	KALOTTE	SPHERICAL CAP		
26	10 44 130 5	4	LINSENFLACHKOPFSCHRAUBE AEHNL.ISO	OVAL HEAD FLAT SCREW		
27	10 32 683 8	1	MAUSERSATZ	MOUSE SUBSTITUTE		
28	10 32 684 4	1	LEITUNG 8 X	LEAD		
29	41 19 001 08	4	SECHSKANTMUTTER DIN 985 M3 8 A3C	HEX NUT		
30	96 48 367 08	1	TASTATUREINHEIT LSB-TE PROG. KLIMA	KEYBOARD UNIT		
(2)	10 29 669 1	1	TASTATUREINHEIT LSB-TE SPF	KEYBOARD UNIT		
(980)	10 28 812 1	1	BEZEICHNUNGSSCHILD 70X40 POLYESTE	NAME PLATE		
(981)	11 00 785 3	1	ETIKETTEN 10X90 POLYESTER	LABELS		
32	10 41 277 7	1	LADEEINHEIT BTT SPF	CHARGING UNIT		
33	41 19 003 08	2	SECHSKANTMUTTER DIN 985 M5 8 A2C	HEX NUT		
34	40 86 035 08	2	SENKSCHRAUBE DIN 7991 M5X10 8.8 A2C	COUNTERSUNK SCREW		
35	40 65 002 14	4	SECHSKANTSCHRAUBE ISO 4017 M4X8 8.8	HEX SCREW		
36	10 04 259 2	8	BLINDNIETMUTTER M5 K=1,0-3,5 ST A2C	BLIND RIVET NUT		
37	40 73 501 08	4	SECHSKANTSCHRAUBE M5X16 10.9 A2C SP	HEX SCREW		
38	60 61 442 08	2	KALOTTE	SPHERICAL CAP		
40	10 04 048 6	1	SUMMER 24V 80-95DBA	BUZZER		
41	63 01 229 08	1	RELAISSTECKSOCKEL 9-POL	PLUG BASE		
42	70 42 076 08	1	DORNNIET 4X10,3	MANDRIL RIVET		
43	40 01 645	1	SCHEIBE ISO 7089 4 200HV A3C	WASHER		

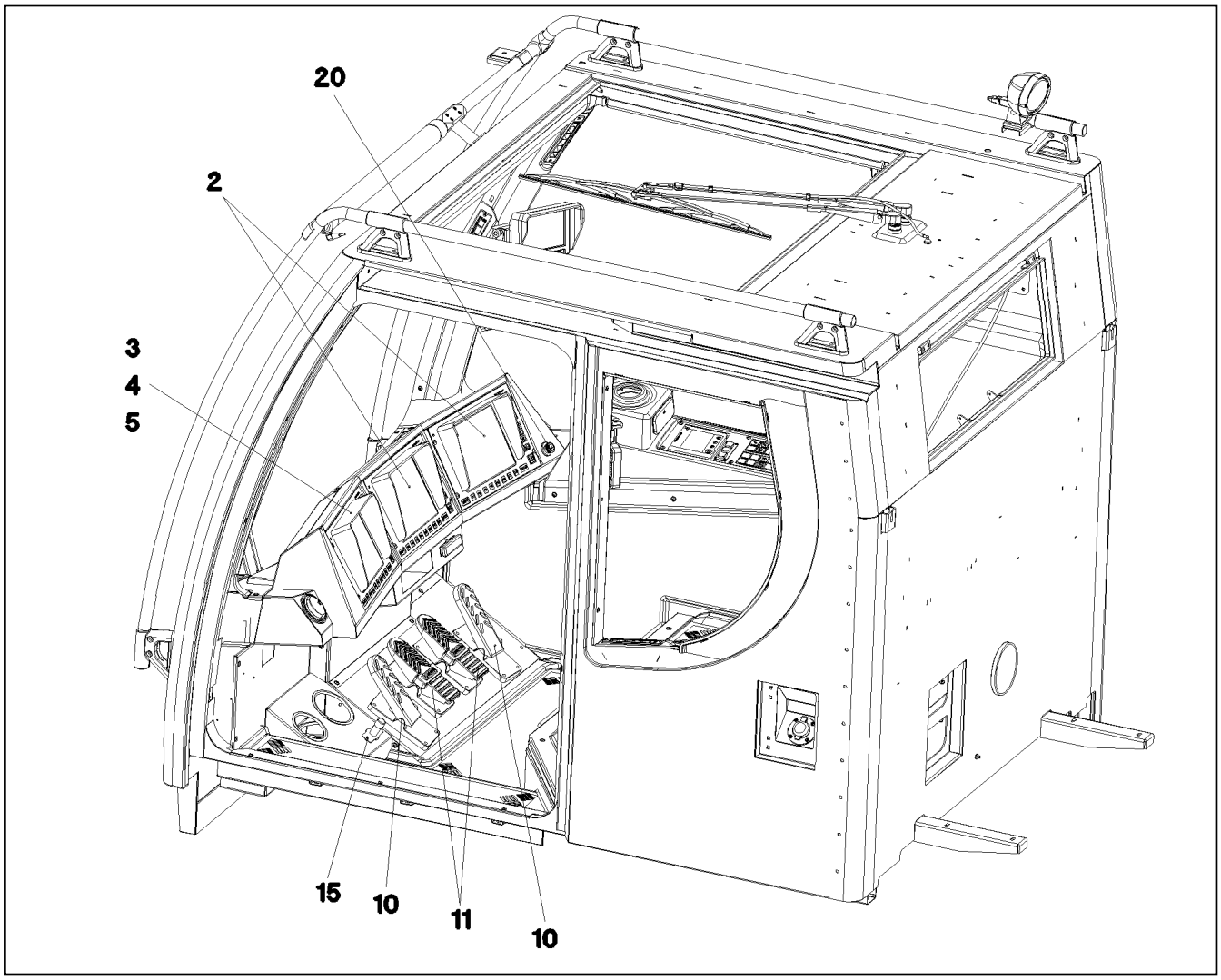

Pos.	Artikel	Menge	Bezeichnung	Description	Serie	K
2	91 32 850 08	2	LICCON KONSOLE LCD2 KOMPAT. SPF ⇨ 2 913 91 32 850 08	LICCON CONSOLE LCD2		
3	96 47 216 08	1	LICCON KONSOLE LCD3 KRANEINSATZPL. ⇨ 2 913 200 96 47 216 08	LICCON CONSOLE LCD3		
4	96 50 143 08	1	SPEICHERKARTE BSE 2GB CF PROG.	MEMORY CARD BSE		
5	10 46 740 3	1	ADAPTERKARTE CF-PCMCIA SPF	ADAPTER BOARD		
10	10 29 730 9	2	PEDALGEBER 180° SPF	PEDAL TRANSDUCER		
11	10 29 731 0	2	FUSSWIPPE SPF	FOOT ROCKER		
15	60 66 035 08	1	FUSSTASTER	FOOT SWITCH		
20	10 42 905 8	1	ZIGARETTENANZUENDER	CIGARETTE LIGHTER		

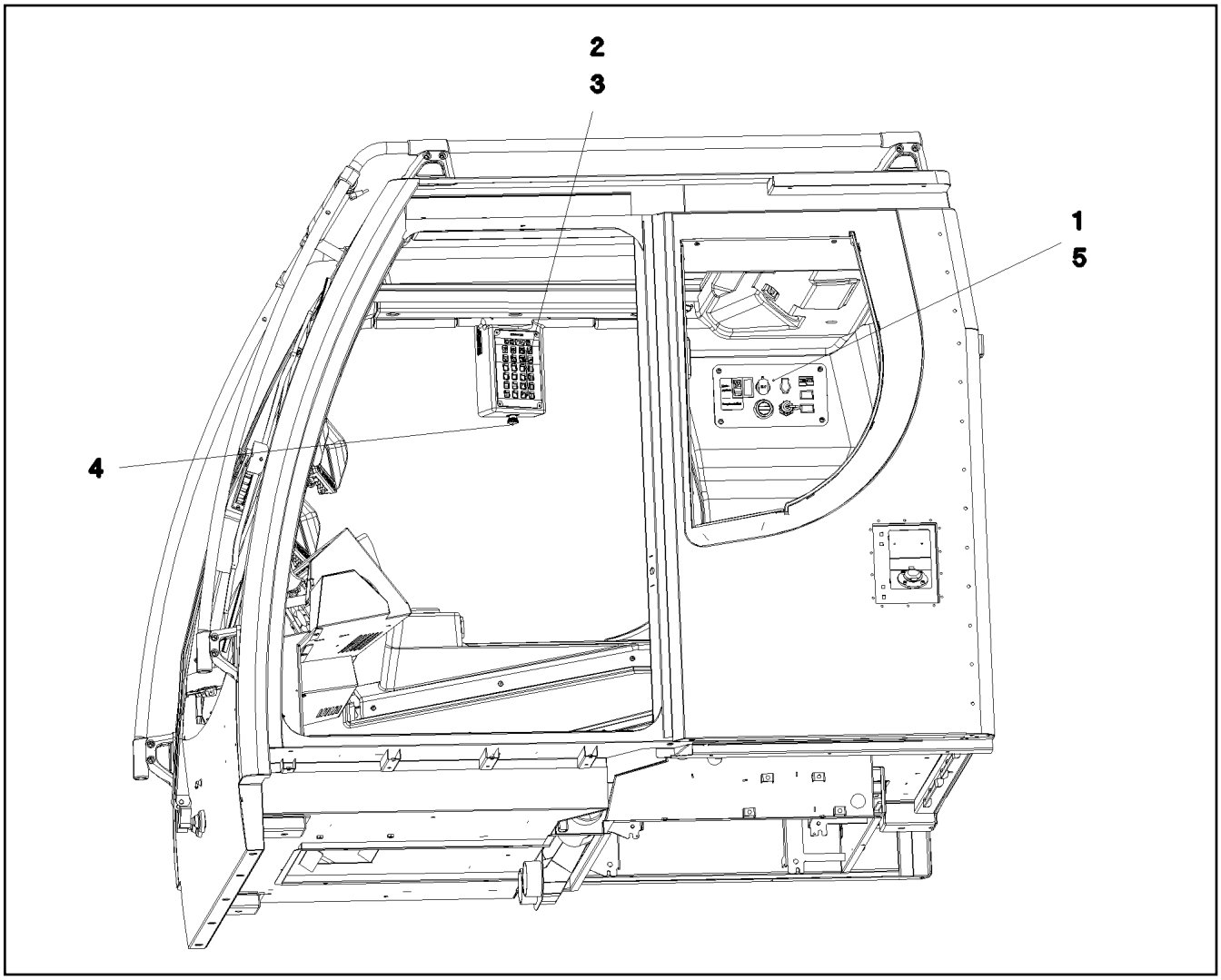

Pos.	Artikel	Menge	Bezeichnung	Description	Serie	K
1	96 50 385 08	1	BLECH VORM. DACH ⇨ 2 533 067 96 50 385 08	PLATE PRE-ASS.		
2	10 81 619 6	1	TASTATUREINHEIT SPF	KEYBOARD UNIT		
4	96 74 753 08	1	NOTAUS KRANFUEHRERKABINE	EMERGENCY CUT-OFF CRANE		
(2)	60 61 441 08	1	NOT-AUS TASTE	EMERGENCY STOP BUTTON		
(3)	11 10 019 7	1	TASTKONTAKTGEBER 1OE+1S	TOUCH CONTACT TRANSMITTE		
5	40 97 043 08	4	FLACHKOPFSCHRAUBE AEHNL.ISO 7380 M	PAN-HEAD SCREW		

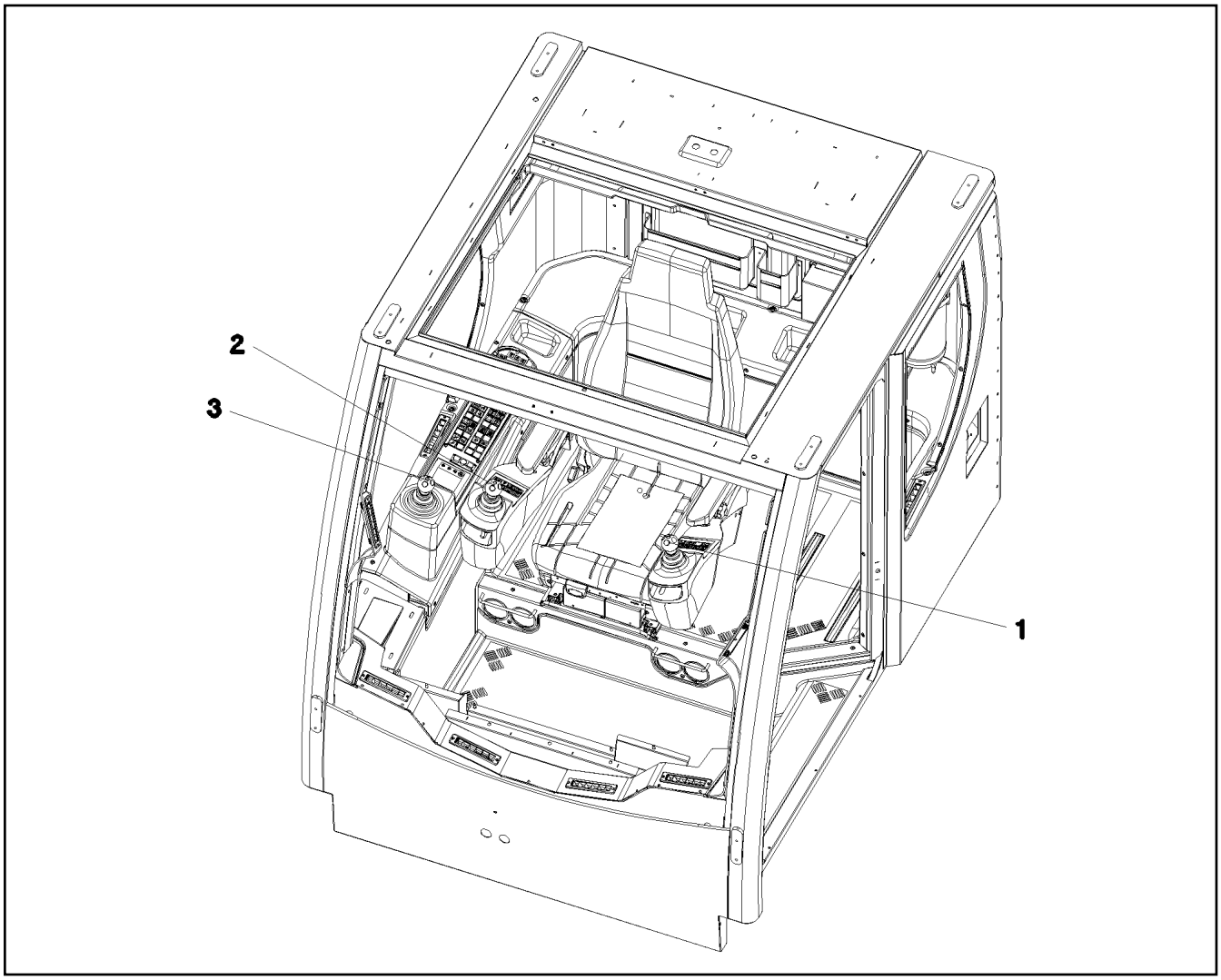

Pos.	Artikel	Menge	Bezeichnung	Description	Serie	K
1	96 48 368 08	1	ELEKTRIK ARMLEHNE LI. ⇨ 2 533 060 96 48 368 08	ELECTRIC FOR ARMREST LEFT		
2	96 48 369 08	1	ELEKTRIK ARMLEHNE RE. ⇨ 2 533 062 96 48 369 08	ELECTRIC FOR ARMREST RIGH		
3	96 48 372 08	1	ELEKTRIK ARMATUR MS 3 ⇨ 2 533 069 96 48 372 08	ELECT.EQUIPMENT THREADED		

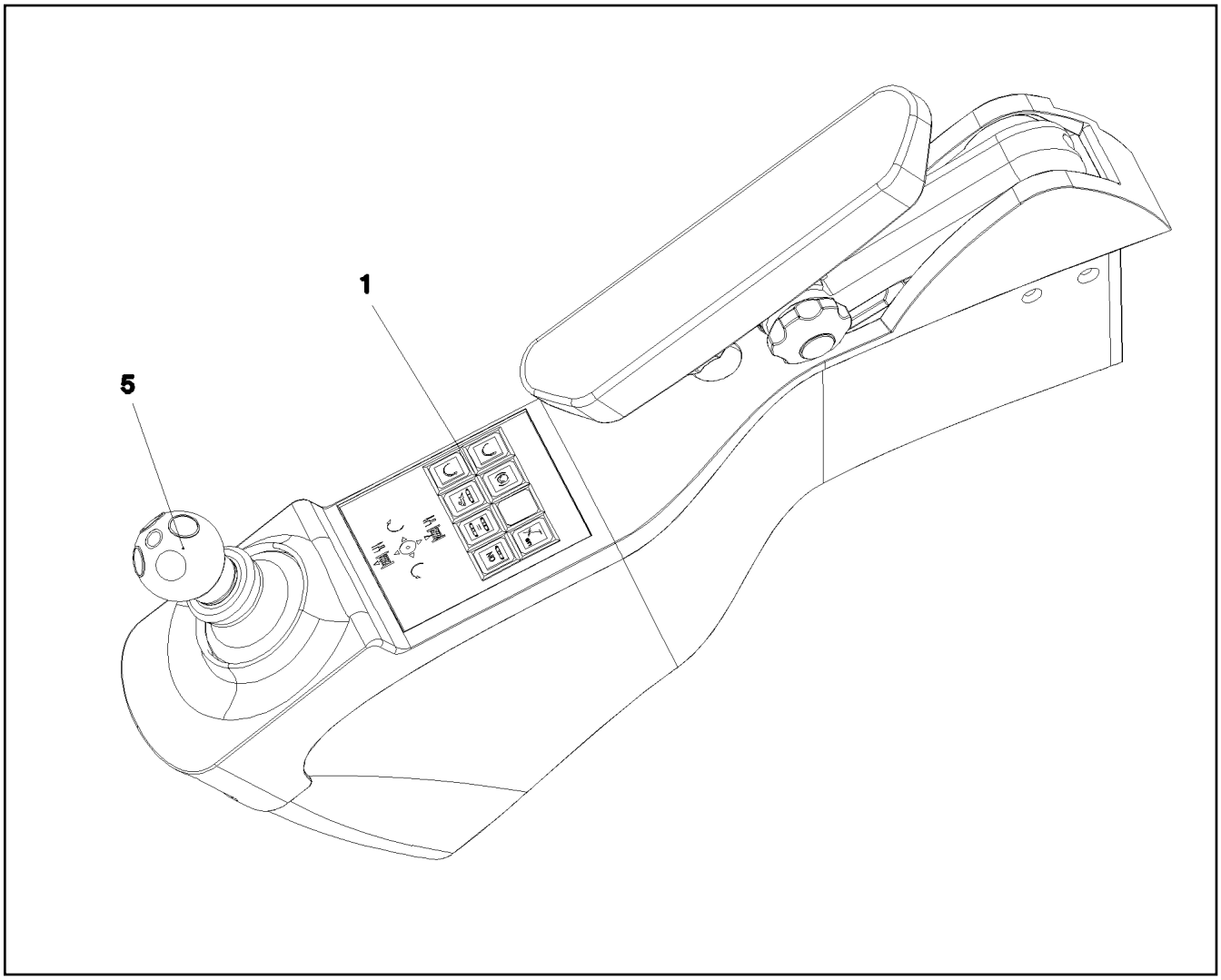

Pos.	Artikel	Menge	Bezeichnung	Description	Serie	K
1	96 48 370 08	1	ARMATUREN ARMLEHNE LI. ⇨ 2 533 061 96 48 370 08	DASH BORD ARM REST LEFT		
5	60 60 950 08	1	MEISTERSCHALTER ST2000-LSB-LH/11 SP ⇨ 6 060 950 08 60 60 950 08	MASTER SWITCH		

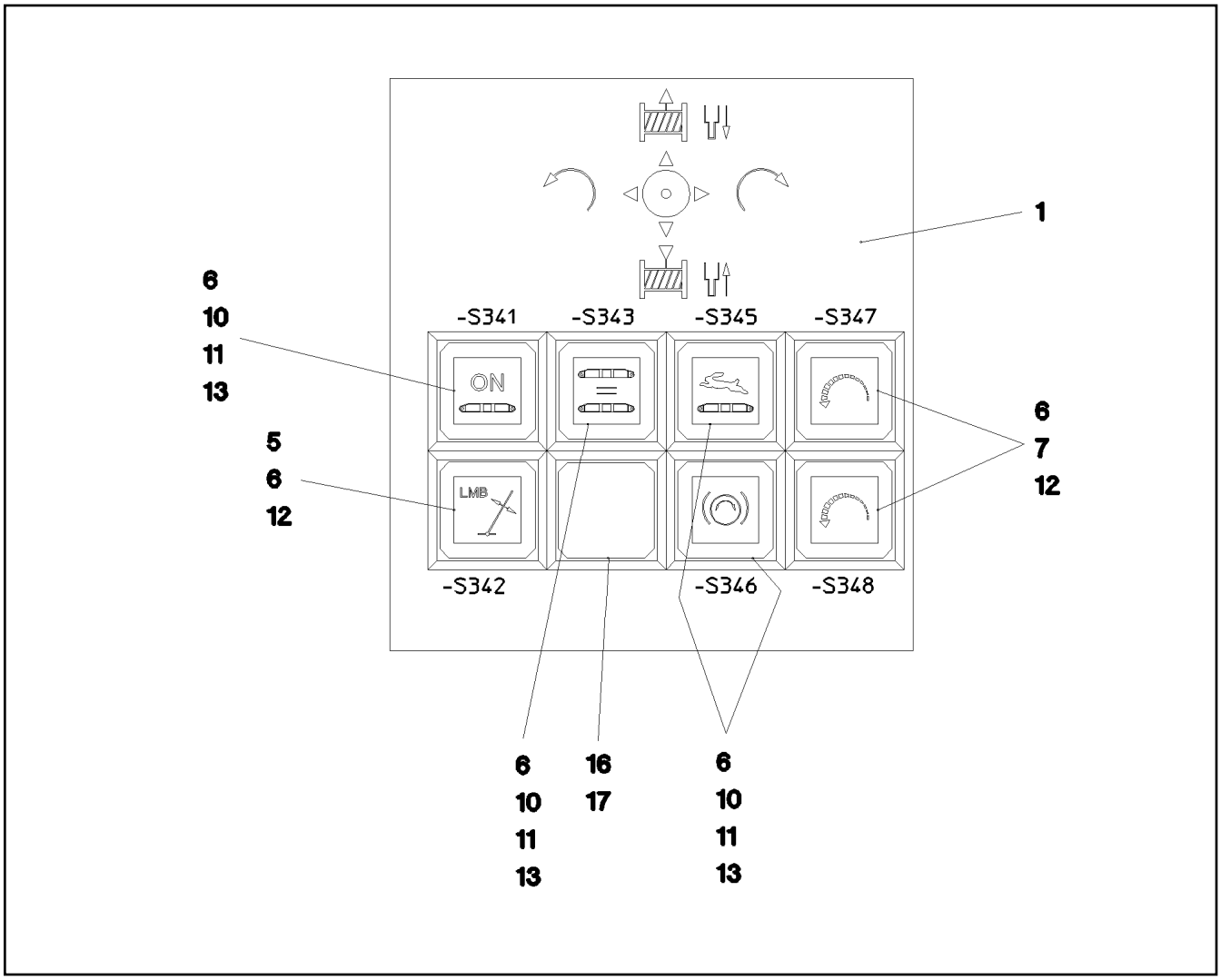

Pos.	Artikel	Menge	Bezeichnung	Description	Serie	K
1	97 74 575 08	1	ARMATURENBRETT LINKS	DASHBOARD		
5	60 61 431 08	1	TASTERKAPPE FLACH ROT	PUSH-BUTTON CAP		
6	60 61 430 08	7	DRUCKTASTE	PUSH BUTTON		
7	60 61 444 08	2	TASTERKAPPE FLACH KLAR	PUSH-BUTTON CAP		
10	60 70 087 08	4	GLUEHLAMPE 1,2W 30V	LIGHT BULB		
11	60 61 447 08	4	LEUCHTSCHALTKONTAKTGEBER 2OE+2S	LUMINOUS SWITCH CONTACT		
12	60 61 434 08	3	TASTKONTAKTGEBER 1OE+1S	TOUCH CONTACT TRANSMITTE		
13	60 61 439 08	4	TASTERKAPPE FLACH GELB	PUSH-BUTTON CAP		
16	60 61 435 08	1	LEUCHTMELDER	INDICATOR LAMP		
17	60 61 440 08	3	TASTE	KEYPAD BUTTON		

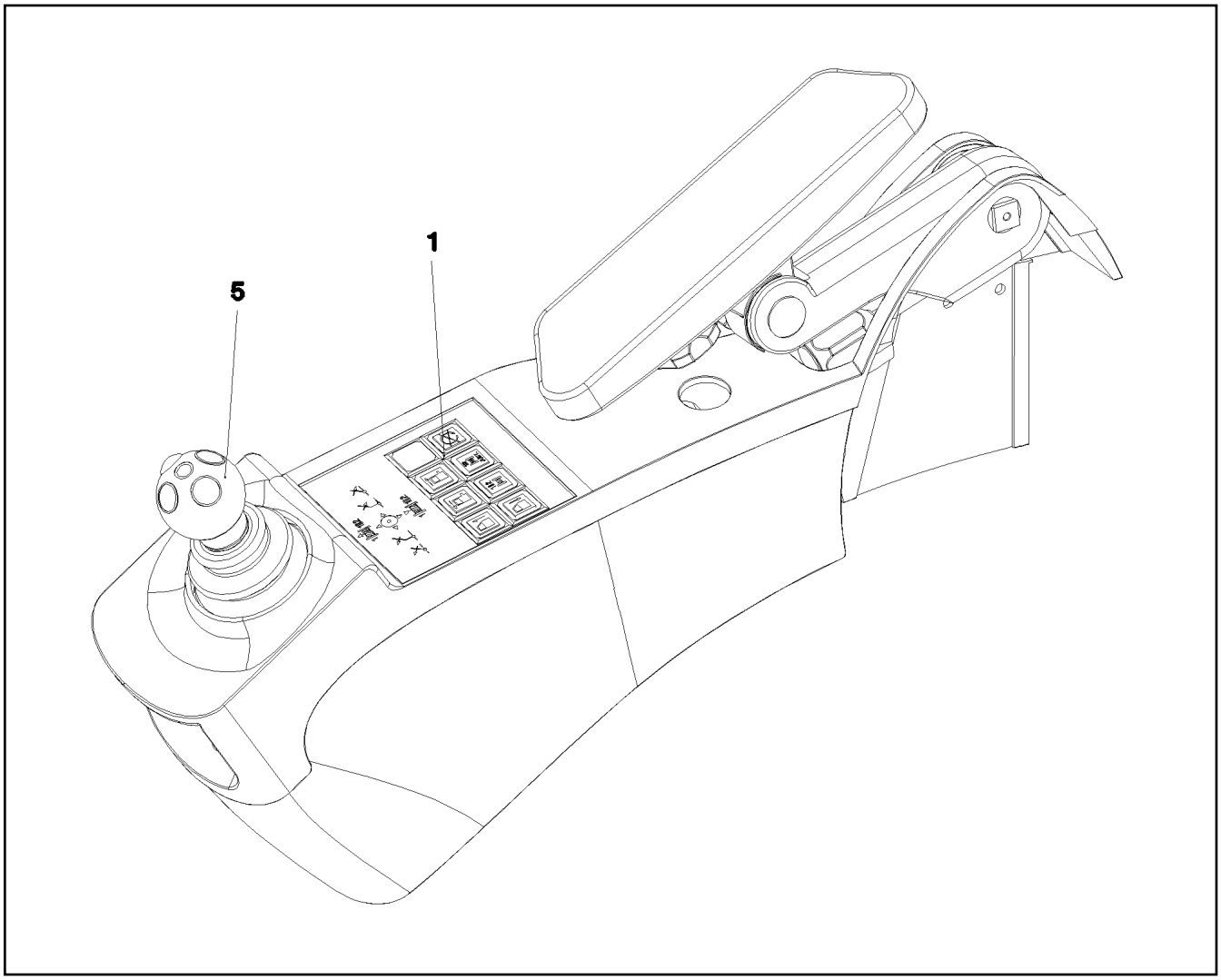

Pos.	Artikel	Menge	Bezeichnung	Description	Serie	K
1	96 48 371 08	1	ARMATUREN ARMLEHNE RE. ⇨ 2 533 063 96 48 371 08	DASH BORD ARM REST RIGHT		
5	60 60 950 08	1	MEISTERSCHALTER ST2000-LSB-LH/11 SP ⇨ 6 060 950 08 60 60 950 08	MASTER SWITCH		

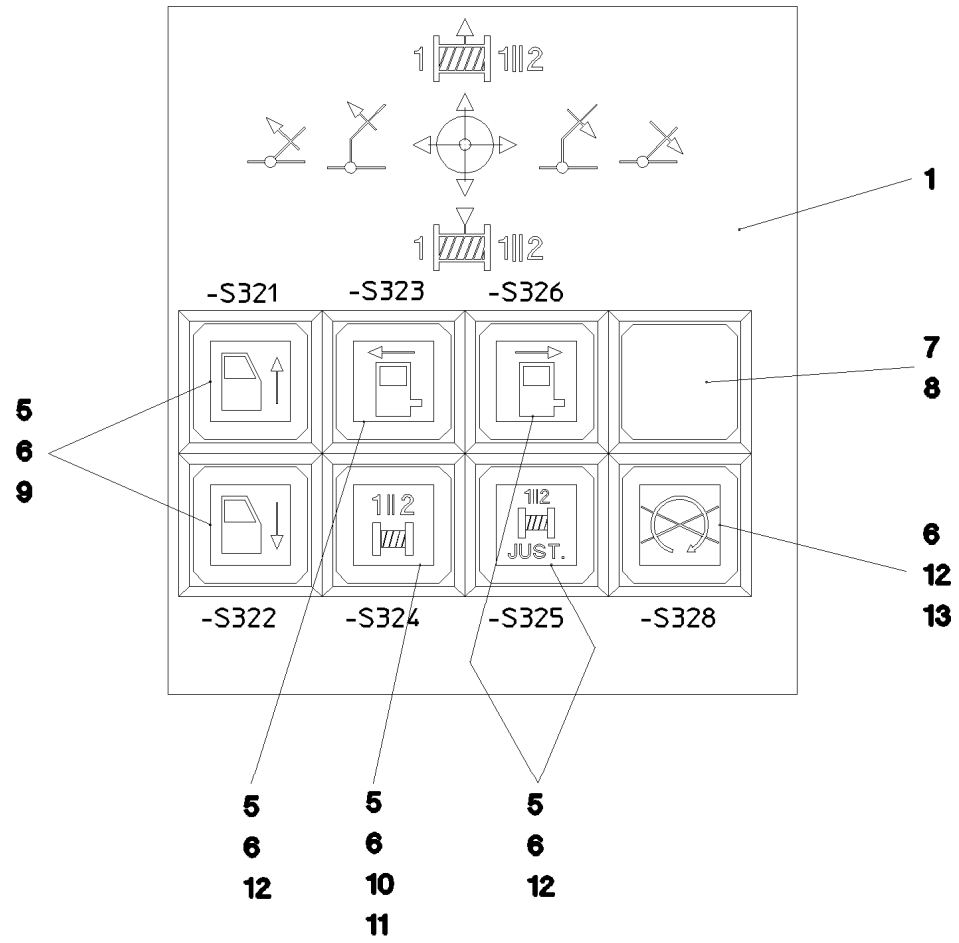

Pos.	Artikel	Menge	Bezeichnung	Description	Serie	K
1	97 74 576 08	1	ARMATURENBRETT RECHTS	DASHBOARD		
5	60 61 444 08	6	TASTERKAPPE FLACH KLAR	PUSH-BUTTON CAP		
6	60 61 430 08	7	DRUCKTASTE	PUSH BUTTON		
7	60 61 435 08	1	LEUCHTMELDER	INDICATOR LAMP		
8	60 61 440 08	1	TASTE	KEYPAD BUTTON		
10	60 70 087 08	1	GLUEHLAMPE 1,2W 30V	LIGHT BULB		
11	60 61 447 08	1	LEUCHTSCHALTKONTAKTGEBER 2OE+2S	LUMINOUS SWITCH CONTACT		
12	60 61 446 08	6	TASTKONTAKTGEBER 2OE+2S	TOUCH CONTACT TRANSMITTE		
13	60 61 439 08	1	TASTERKAPPE FLACH GELB	PUSH-BUTTON CAP		

Pos.	Artikel	Menge	Bezeichnung	Description	Serie	K
10	96 71 986 08	1	KABELSTRANG W300	WIRING HARNESS		
11	96 49 101 08	1	KABELSTRANG W301	WIRING HARNESS		
12	96 49 102 08	1	KABELSTRANG W302	WIRING HARNESS		
13	96 49 103 08	1	KABELSTRANG W305	WIRING HARNESS		
15	96 71 987 08	1	KABELSTRANG W309	WIRING HARNESS		
			⇨ 2 533 095 96 71 987 08			
16	96 74 683 08	1	KABELSTRANG W310	WIRING HARNESS		
			⇨ 2 533 096 96 74 683 08			
17	96 49 106 08	1	KABELSTRANG W360	WIRING HARNESS		
50	55 31 869 08	1	KABELBAUM 3300MM	CABLE HARNESS		

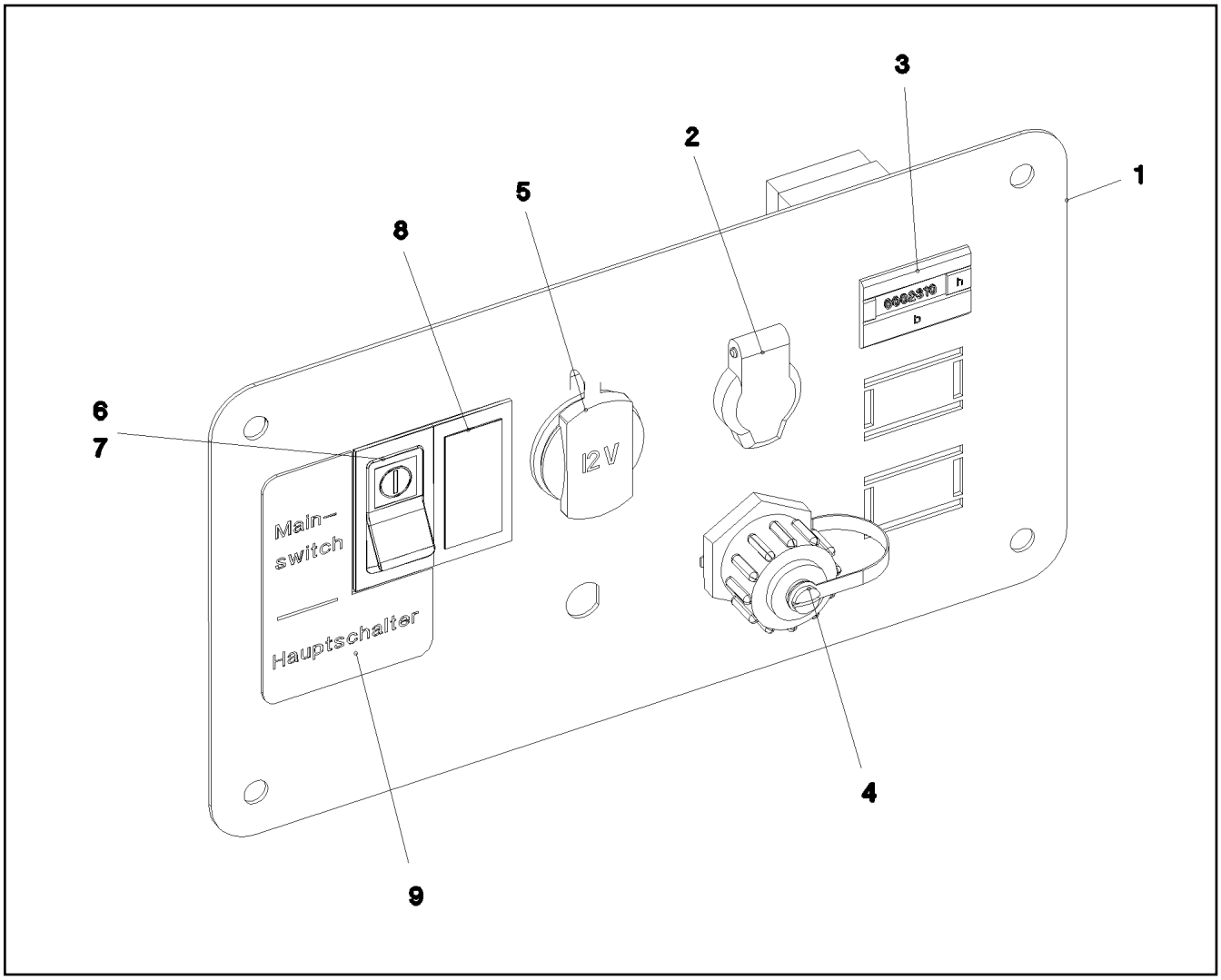

Pos.	Artikel	Menge	Bezeichnung	Description	Serie	K
1	97 75 148 08	1	BLECH 1.5X287X160 DC01 RAL 7016 SPF	PLATE		
2	60 52 039 08	1	EINBAUSTECKDOSE 2-POL	BUILT-IN SOCKET		
3	69 17 985 08	1	BETRIEBSSTUNDENZAEHLER STUNDEN	OPERATING HOURS COUNTER		
4	10 21 947 7	1	STECKDOSE 8-POL	SOCKET		
5	10 42 905 7	1	STECKDOSE	SOCKET		
6	60 60 239 08	1	KIPPSCHALTER	ROCKER SWITCH		
7	60 67 769 08	1	SYMBOLEINSATZ	SYMBOL INSERT		
8	60 67 620 08	1	BLENDE	SCREEN		
9	97 02 392 1	1	SCHILD ALUMINIUM	SIGN		

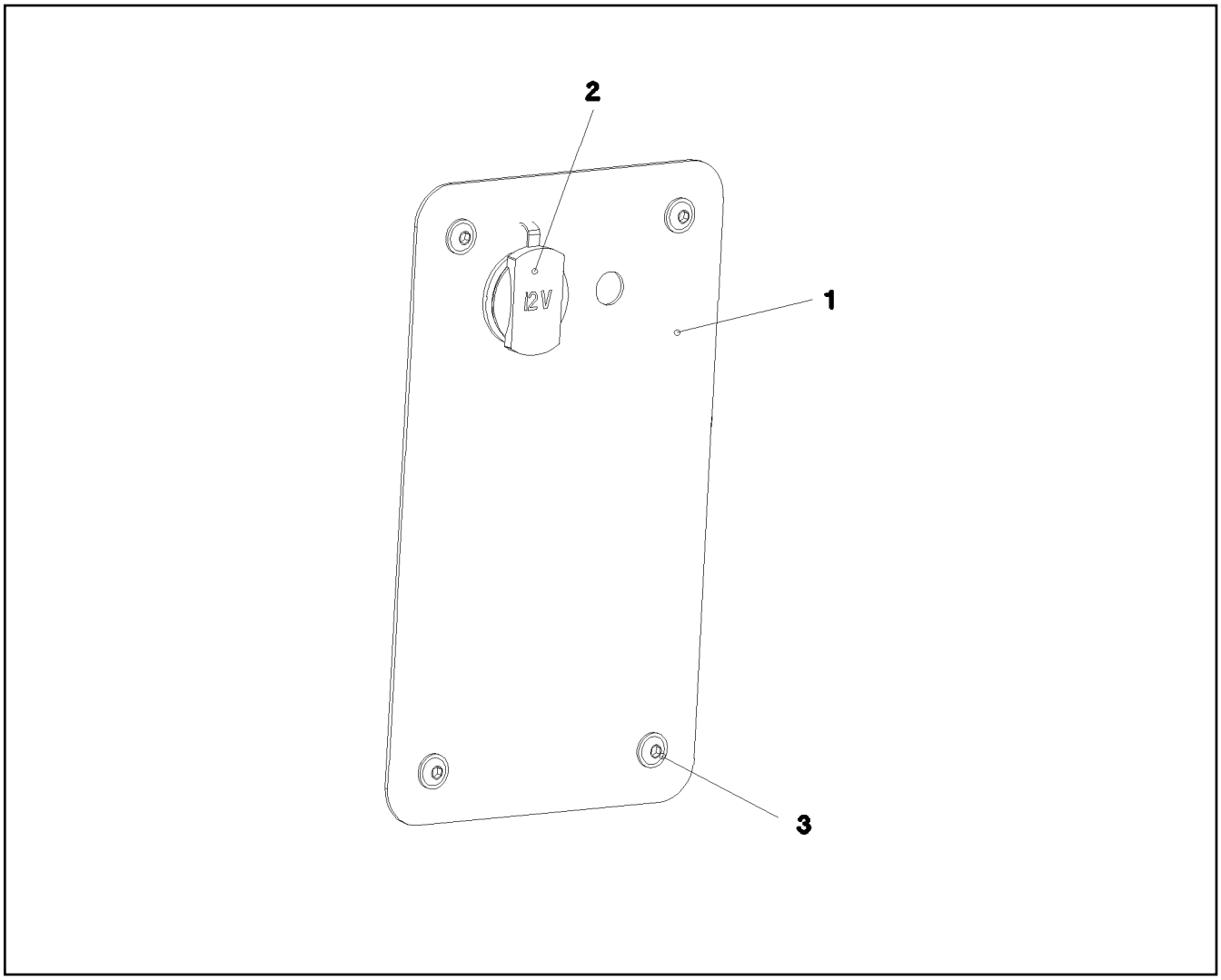

Pos.	Artikel	Menge	Bezeichnung	Description	Serie	K
1	97 75 937 08	1	BLECH 1.5X240X140 DC01 RAL 7037 LACKI	PLATE		
2	10 42 905 7	1	STECKDOSE	SOCKET		
3	40 97 043 08	4	FLACHKOPFSCHRAUBE AEHNL.ISO 7380 M	PAN-HEAD SCREW		

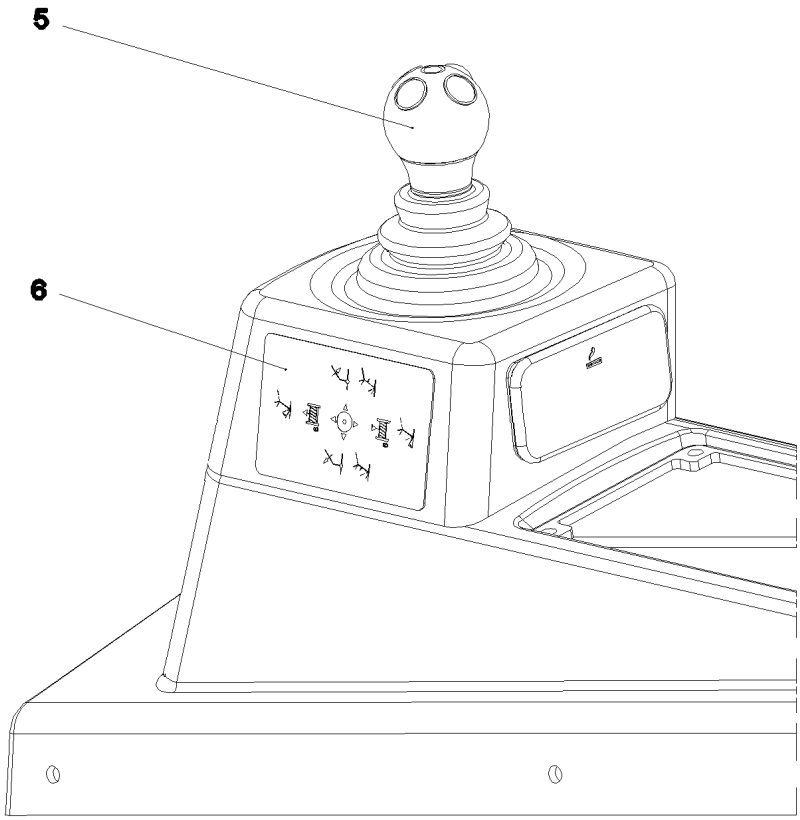

Pos.	Artikel	Menge	Bezeichnung	Description	Serie	K
5	60 60 950 08	1	MEISTERSCHALTER ST2000-LSB-LH/11 SP ⇨ 6 060 950 08 60 60 950 08	MASTER SWITCH		
6	97 81 106 08	1	SCHILD 110X70 LEXEDGE II	SIGN		

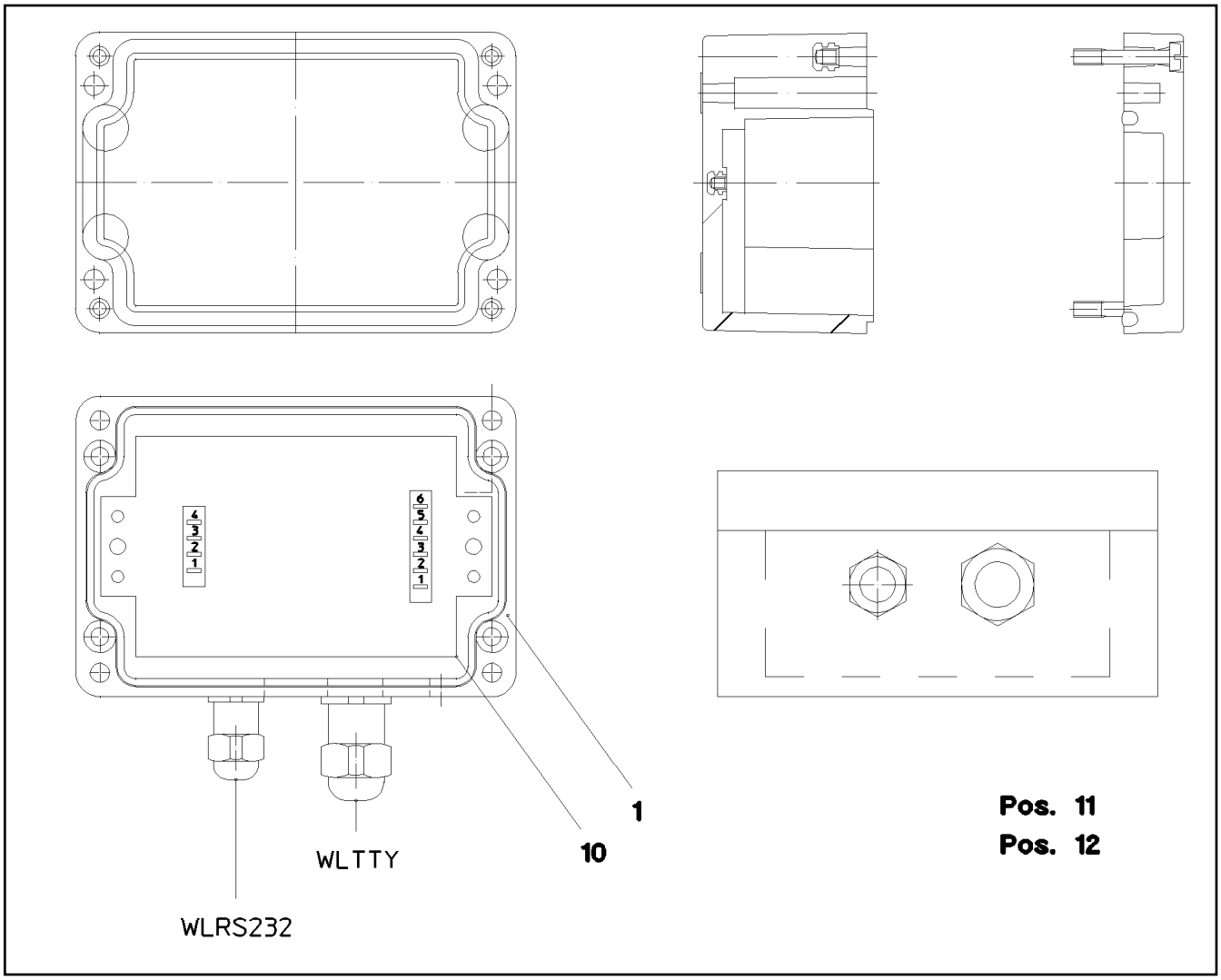

Pos.	Artikel	Menge	Bezeichnung	Description	Serie	K
1	97 57 731 08	1	LEERGEHAEUSE 75 110X55X0 POLYESTER	EMPTY CASING		
10	91 70 454 14	1	WANDLER TTY-RS232	CONVERTOR		
11	96 52 559 08	1	LEITUNG W319	LEAD		
12	96 52 560 08	1	LEITUNG W320	LEAD		

Pos.	Artikel	Menge	Bezeichnung	Description	Serie	K
5	10 87 155 9	2.98	DATENLEITUNG 2 X 1 TPE SPF	DATA LINE		
6	10 87 155 9	2.98	DATENLEITUNG 2 X 1 TPE SPF	DATA LINE		
62	60 23 205 08	154	FLACHSTECKHUELSE 1,0MM2	RECEPTACLE FOR TABS		
72	60 22 034 08	4	STECKHUELSE 6,3X1-2,5 TIN-PLATED	RECEPTACLE		
89	60 23 083 08	6	ADERENDHUELSE 6X10 VERZ	WIRED END FERRULE		
104	60 23 085 08	3	ADERENDHUELSE 16X12 VERZ	WIRED END FERRULE		
105	60 23 084 08	1	ADERENDHUELSE 10X12 VERZ	WIRED END FERRULE		
121	60 23 001 08	3	KONTAKT 1,0-2,5MM2	CONTACT		
125	60 23 003 08	138	KONTAKT 0,5-1MM2	CONTACT		
140	60 22 076 08	1	STECKHUELSE 6,3X0,5-1,5 VERZ	RECEPTACLE		
143	60 22 084 08	2	STECKHUELSE 9,5X1-2,5 CUSN4	RECEPTACLE		
225	11 12 420 8	0.15	KABELSCHLAUCH DN25X0,4 PUR SPF	CABLE CONDUIT		
226	11 12 420 9	0.5	KABELSCHLAUCH DN30X0,4 PUR SPF	CABLE CONDUIT		
227	11 12 421 0	2.4	KABELSCHLAUCH DN35X0,4 PUR SPF	CABLE CONDUIT		
269	60 32 004 08	50	KABELBINDER 3,6X200	CABLE TIE		
287	10 42 965 1	0.6	SCHRUMPFSCHLAUCH 6/1,4X1,35 POLYOLE	HEATSHRINK SLEEVING		
288	10 42 965 2	0.4	SCHRUMPFSCHLAUCH 12/2,5X2,0 POLYOLE	HEATSHRINK SLEEVING		
291	10 44 116 7	0.1	SCHRUMPFSCHLAUCH 17,8/4,4X2,54 POLY	HEATSHRINK SLEEVING		
305	10 87 054 0	336.81	KFZ-LEITUNG 1,0	ELECTR.CABLE		
344	10 87 053 8	141.82	KFZ-LEITUNG 0,5	ELECTR.CABLE		
500	92 35 122 08	48	KABELMARKER	CABLE MARKER		
501	60 23 002 08	7	STECKERGEHAEUSE 18-POL	PLUG SHELL		
502	60 23 227 08	1	BUCHSENSTECKER 25-POL	FEMALE PLUG		
503	10 02 474 4	1	BUCHSENSTECKER 15-POL	FEMALE PLUG		
504	60 23 255 08	3	GEHAEUSE 6-POL	HOUSING		
505	60 22 255 08	1	ZENTRALSTECKER 4-POL	MASTER PLUG		
506	60 22 256 08	1	ZENTRALSTECKER 6-POL	MASTER PLUG		
507	60 23 370 08	31	ANSCHLUSSSTECKER AX	CONNECTOR PLUG A		
508	60 23 360 08	1	STECKERGEHAEUSE 14-POL	PLUG SHELL		
509	60 23 340 08	1	ABDECKKAPPE	COVER LID		
510	60 23 341 08	4	SCHRAUBE M3X34 ST	SCREW		
511	10 02 475 1	1	ABDECKKAPPENKIT 15POL	COVER KIT		
615	60 23 228 08	40	CRIMPKONTAKT 0,2-0,56MM2 SPF	CRIMPING CONTACT		
708	10 47 304 8	1	KABELTUELLE 2,4-3,0/2,4/0,6 SILIKON	CABLE SLEEVE		
772	11 21 361 9	1	ADERENDHUELSE 0,14X8	WIRED END FERRULE		

Pos.	Artikel	Menge	Bezeichnung	Description	Serie	K
5	68 00 003 08	1	KUPPLUNGSDOSE 4-POL 90° SPF	COUPLING SOCKET		
6	60 03 673 08	0.65	LEITUNG 2 X 1,5	LEAD		
7	68 00 014 08	1	KUPPLUNGSDOSE 4-POL SPF	COUPLING SOCKET		
8	60 03 673 08	0.55	LEITUNG 2 X 1,5	LEAD		
62	60 23 205 08	4	FLACHSTECKHUELSE 1,0MM2	RECEPTACLE FOR TABS		
67	60 22 031 08	2	STECKHUELSE 2,8X0,3-1,5 VERZ	RECEPTACLE		
120	60 23 232 08	4	FLACHSTECKER 1,0-2,5MM2	FLAT PLUG		
121	60 23 001 08	14	KONTAKT 1,0-2,5MM2	CONTACT		
125	60 23 003 08	139	KONTAKT 0,5-1MM2	CONTACT		
134	60 23 033 08	4	FLACHSTECKHUELSE 6,3X0,5-1,5	RECEPTACLE FOR TABS		
135	60 23 031 08	2	FLACHSTECKHUELSE 2,5MM2	RECEPTACLE FOR TABS		
202	11 08 260 2	8.37	ISOLIERSCHLAUCH DN6 0,5 PUR SPF	INSULATING HOSE		
203	11 08 260 3	3.64	ISOLIERSCHLAUCH DN8X0,65 PUR SPF	INSULATING HOSE		
204	11 08 260 4	2.03	ISOLIERSCHLAUCH DN10X0,65 PUR SPF	INSULATING HOSE		
226	11 12 420 9	0.96	KABELSCHLAUCH DN30X0,4 PUR SPF	CABLE CONDUIT		
227	11 12 421 0	2.3	KABELSCHLAUCH DN35X0,4 PUR SPF	CABLE CONDUIT		
261	60 32 003 08	10	KABELBINDER 3,6X150	CABLE TIE		
305	10 87 054 0	359.3	KFZ-LEITUNG 1,0	ELECTR.CABLE		
309	10 87 054 2	25.2	KFZ-LEITUNG 2,5	ELECTR.CABLE		
344	10 87 053 8	13.4	KFZ-LEITUNG 0,5	ELECTR.CABLE		
500	92 35 122 08	36	KABELMARKER	CABLE MARKER		
501	60 23 002 08	7	STECKERGEHAEUSE 18-POL	PLUG SHELL		
502	11 11 824 2	1	BUCHSENGEHAEUSE 1-POL	BUSHING HOUSING		
503	60 22 097 08	2	STECKHUELSENGEHAEUSE 2-POL	ATTACHABLE SLEEVE HOUSIN		
504	60 23 197 08	1	STECKHUELSENGEHAEUSE VALEO	ATTACHABLE SLEEVE HOUSIN		
505	60 23 198 08	1	STECKHUELSENGEHAEUSE VALEO	ATTACHABLE SLEEVE HOUSIN		
506	60 23 318 08	2	STECKERGEHAEUSE 2-POL 9,5A	PLUG SHELL		
507	60 23 313 08	4	GEHAEUSE 4-POL	HOUSING		
508	60 23 370 08	1	ANSCHLUSSSTECKER AX	CONNECTOR PLUG A		
509	56 03 876	1	LEITUNGSVERBINDER 4-POL	LINE CONNECTOR		
510	10 09 986 4	3	GEHAEUSE 18-POL	HOUSING		
511	60 23 382 08	3	SICHERUNGSSTIFT FUER JPTSTECKER	SECURING PIN		
512	60 23 255 08	1	GEHAEUSE 6-POL	HOUSING		
513	62 03 134	2	STECKERGEHAEUSE 2-POL 13A	PLUG SHELL		
514	73 68 242	2	KONTAKTVERRIEGELUNG 2-POL	CONTACT LOCK		
515	60 23 359 08	3	STECKERGEHAEUSE 4-POL	PLUG SHELL		
516	61 70 006 08	1	FERRIT KLAPPBAR	FERRITE		
611	60 23 321 08	4	BUCHSENKONTAKT 0,75 -1,5MM2	SLEEVE CONTACT		
670	10 10 006 3	4	STECKERBUCHSE 0,75-2,0MM2 Cu	PLUG BUSHING		
689	10 33 581 9	4	STIFTKONTAKT 0,2-0,5MM2	PIN CONTACT		
690	10 33 582 0	3	BUCHSENKONTAKT 0,2-0,5MM2	SLEEVE CONTACT		
703	60 22 259 14	2	FLACHSTECKHUELSE 4,8X1,5 VERZINNT	RECEPTACLE FOR TABS		
758	11 08 088 1	13	STECKHUELSE 6,3X0,5-1,0 VERZINNT	RECEPTACLE		

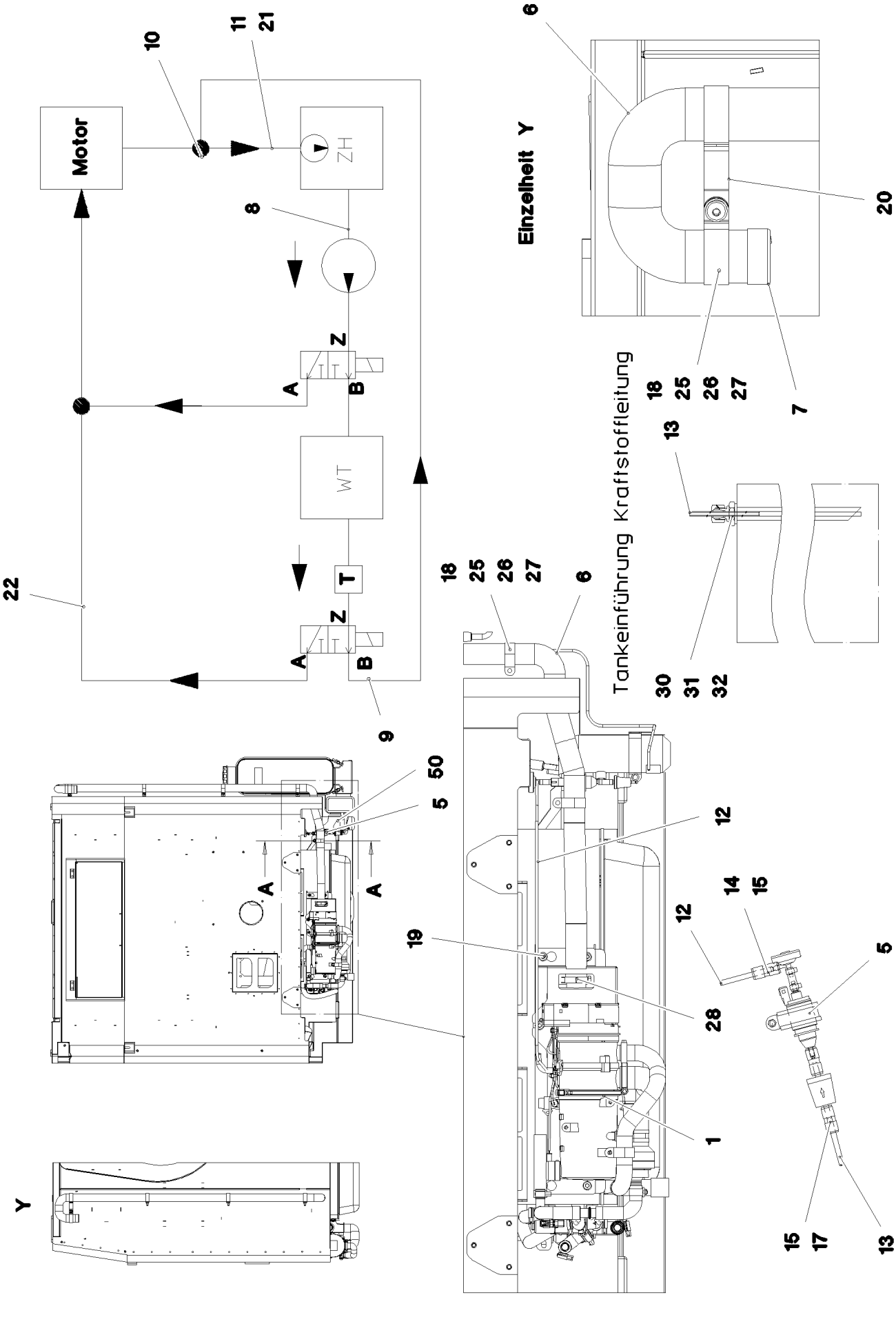
Motor
ZH
WT
T
Z
A
B
Einzelheit Y
Tankeinführung Kraftstoffleitung
Y

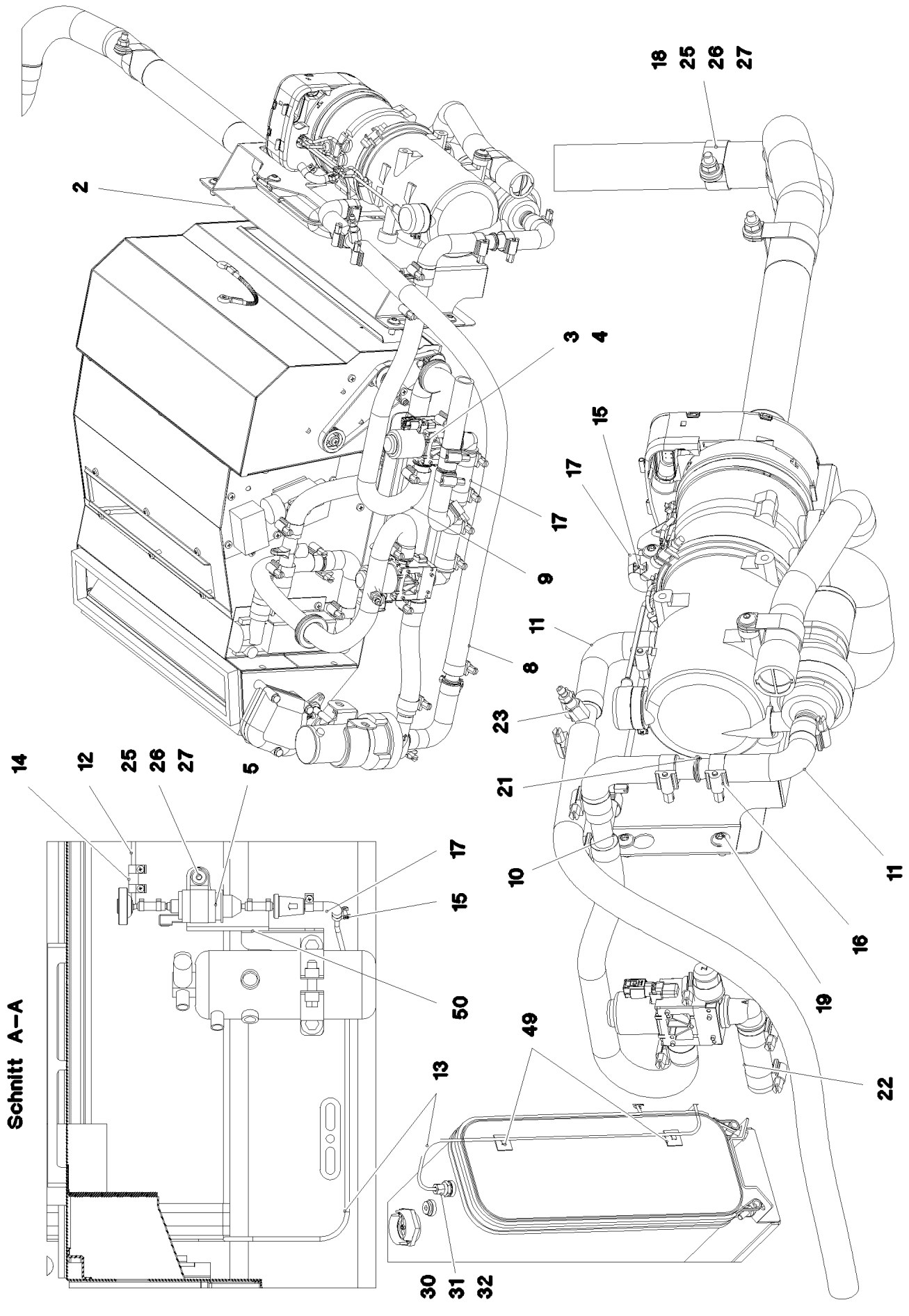

17.10.2014 072909 LIEBHERR	**etk_de_en_074676 _LR 1600 2** **ZUSATZHEIZUNG OW** **ADD HEATING SUPERSTRUCTURE**	❑ 229 (2/3) ⇨ **2 541** **91 71 506 08**

Pos.	Artikel	Menge	Bezeichnung	Description	Serie	K
1	96 72 762 08	1	ZUSATZHEIZUNG VORM. TH90ST ⇨ 2 541 001 96 72 762 08	ADDNL.HEATING, PRE-ASSEMB		
2	97 76 595 08	1	BLECH 1.5X486X140 DC01	PLATE		
3	10 34 300 3	1	MAGNETVENTIL 24V	SOLENOID VALVE		
4	11 06 815 9	4	LINSENKOPFSCHRAUBE 4X10 10.9 A3K	TALLOW-DROP SCREW		
5	55 31 868 08	1	DOSIERPUMPE DP2	DOSING PUMP		
(1)	55 31 740 08	1	KRAFTSTOFFFILTER	FUEL FILTER		
6	55 30 541 08	2.4	ABGASSCHLAUCH 38	EXHAUST HOSE		
7	55 31 741 08	1	ENDKAPPE 42,3	END CAP		
8	77 42 329 08	0.6	KUEHLWASSERSCHLAUCH 18X3,5	COOLING WATER HOSE		
9	55 30 836 14	1	KUEHLWASSERSCHLAUCH DN18X672	COOLING WATER HOSE		
10	55 31 281 08	1	T-STUECK 18X18 L=75 GELB GEBR.PASS.	TEE		
11	97 01 952 1	3	FORMSCHLAUCH SPF	FORM HOSE		
12	55 30 187 08	2	BRENNSTOFFLEITUNG PA12 EFEP	FUEL PIPING		
13	55 30 187 08	1.85	BRENNSTOFFLEITUNG PA12 EFEP	FUEL PIPING		
14	55 31 911 08	0.05	KRAFTSTOFFSCHLAUCH DI=4,5/DA=10,5	FUEL HOSE		
15	55 31 023 08	6	SCHLAUCHSCHELLE 10//9	HOSE CLAMP		
16	77 42 086 08	13	SCHLAUCHSCHELLE DIN 3017-1 21,5/16-25/	HOSE CLAMP		
17	10 81 577 7	2	KRAFTSTOFFSCHLAUCH	FUEL HOSE		
18	77 42 217 08	7	ROHRSCHELLE 43/20	PIPE CLAMP		
19	10 41 285 7	4	LINSENFLACHKOPFSCHRAUBE AEHNL.ISO	OVAL HEAD FLAT SCREW		
20	97 00 264 1	1	BLECH 2X81X20 DC01 FE//ZN20//C	PLATE		
21	55 31 730 08	1	ROHR 18X60 PA66GF30	TUBE		
22	77 42 329 08	0.05	KUEHLWASSERSCHLAUCH 18X3,5	COOLING WATER HOSE		
23	10 42 894 6	1	ENTLUEFTUNGSVENTIL	VENTILATION VALVE		
25	10 41 286 1	8	LINSENFLACHKOPFSCHRAUBE AEHNL.ISO	OVAL HEAD FLAT SCREW		
26	41 19 005 08	8	SECHSKANTMUTTER DIN 985 M8 8 A2C	HEX NUT		
27	42 00 012 01	9	SCHEIBE ISO 7089 8 200HV A3C	WASHER		
28	55 30 542 08	1	KLEMMSCHELLE 40,5/39-42	TERMINAL CLIP		
30	28 81 825 08	1	KLEMMRING RD10X12 PA6G	CLAMPING RING		
31	47 10 393 08	1	VERSCHRAUBUNG GE 8L M18X1,5 CR6-FRE	FLANGE JOINT		
32	47 74 014 08	1	UEBERWURFMUTTER ALX8XM 14X1,5 A3P	BOX NUT		
49	10 87 051 1	2	KABELBINDERHALTER 28X28X5,5XNATUR	CABLE CLIP HOLDER		
50	97 03 469 9	1	BLECH 3X165X258 DC01	PLATE		

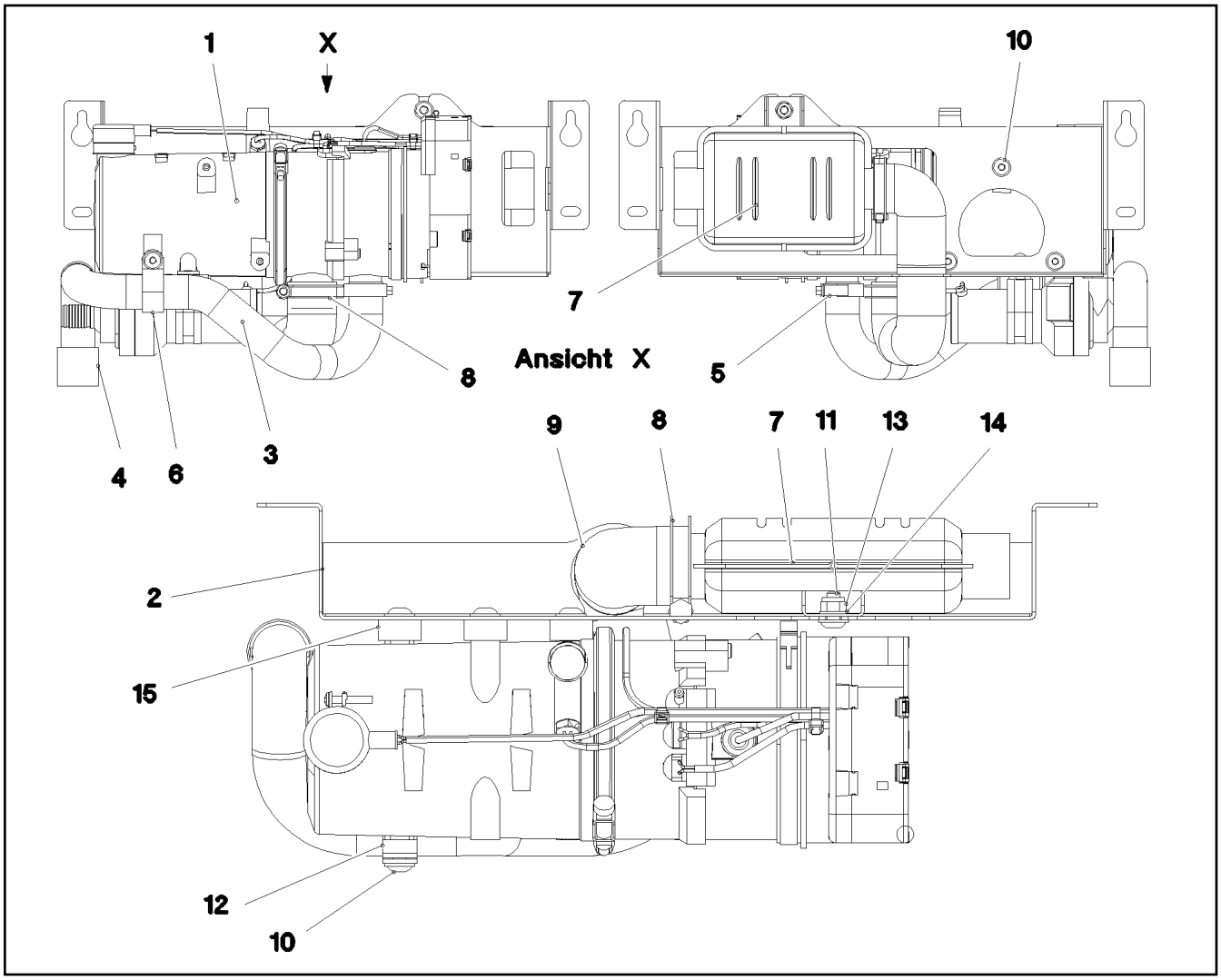

Pos.	Artikel	Menge	Bezeichnung	Description	Serie	K
1	10 04 204 3	1	WASSERHEIZGERAET 24V ⇨ X10042043 10 04 204 3	WATER HEATING SYSTEM		
2	97 76 486 08	1	BLECH 2X616X222 DC01 SCHWARZ LACKI	PLATE		
3	55 31 594 08	0.5	ROHR 30 Rolle20m PAK	TUBE		
4	55 31 811 08	1	ENDKAPPE	END CAP		
5	77 42 040 08	1	SCHLAUCHSCHELLE 24-38	HOSE CLAMP		
6	77 42 250 08	1	ROHRSCHELLE 33/20	PIPE CLAMP		
7	55 31 872 08	1	ABGASSCHALLDAEMPFER 116/55X150	EXHAUST MUFFLER		
8	55 30 542 08	3	KLEMMSCHELLE 40,5/39-42	TERMINAL CLIP		
9	55 30 541 08	0.5	ABGASSCHLAUCH 38	EXHAUST HOSE		
10	10 41 286 1	1	LINSENFLACHKOPFSCHRAUBE AEHNL.ISO	OVAL HEAD FLAT SCREW		
11	10 41 285 7	1	LINSENFLACHKOPFSCHRAUBE AEHNL.ISO	OVAL HEAD FLAT SCREW		
12	42 17 005 08	4	SCHEIBE DIN 7989 B 11 VERZ	WASHER		
13	41 19 005 08	1	SECHSKANTMUTTER DIN 985 M8 8 A2C	HEX NUT		
14	42 00 012 01	1	SCHEIBE ISO 7089 8 200HV A3C	WASHER		
15	97 36 720 08	3	DISTANZRING ALMG3	DISTANCE RING		

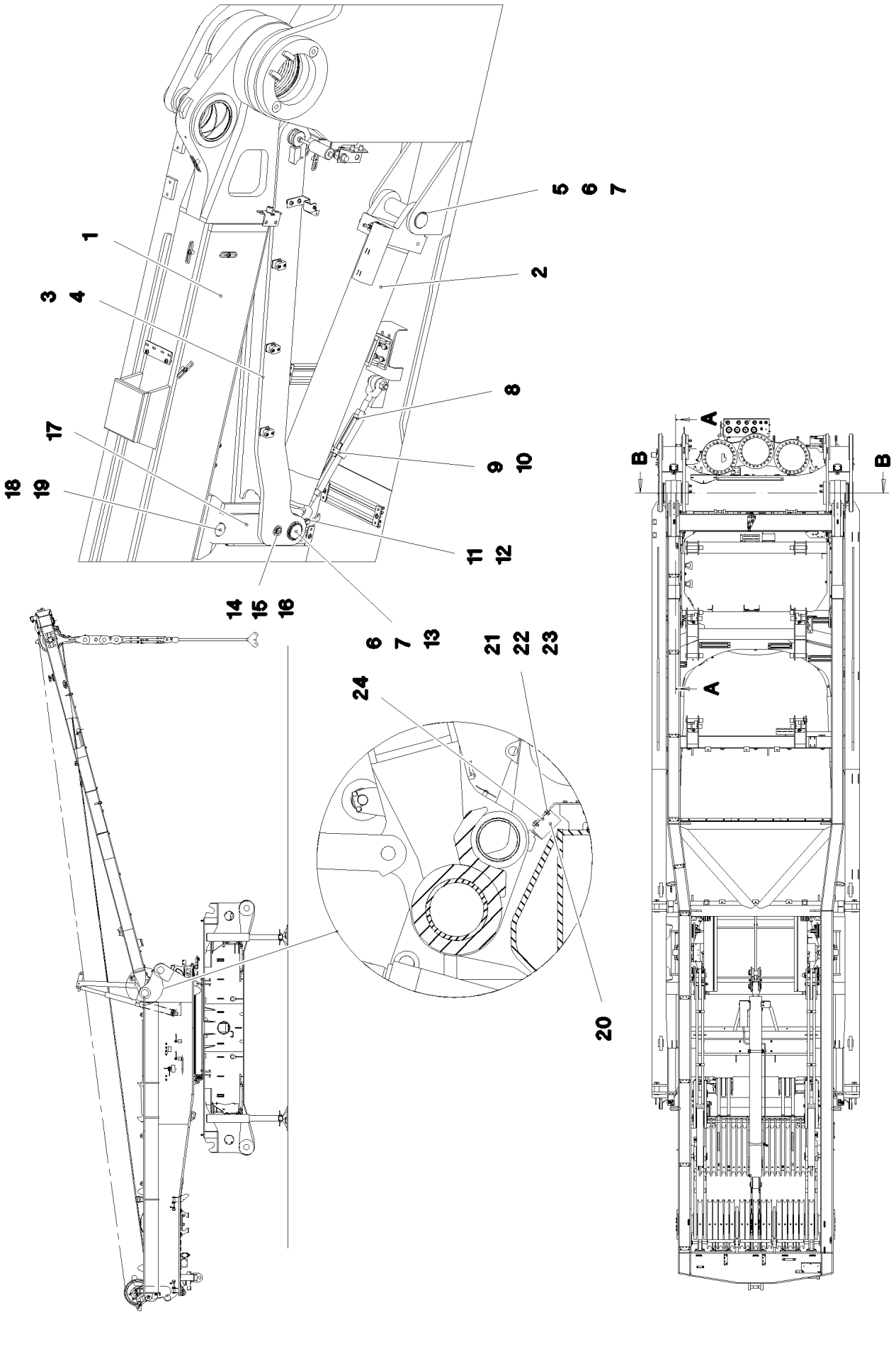
1
2
3
4
5
6
7
8
9
10
11
12
13
14
15
16
17
18
19
20
21
22
23
24
A
A
B
B

Pos.	Artikel	Menge	Bezeichnung	Description	Serie	K
1	96 85 596 08	1	SA-BOCK VORM. ⇨ 2 550 001 96 85 596 08	SA FRAME PRE-ASS.		
2	10 41 101 9	2	HYDROZYLINDER 150/140-1610 SPF ⇨ X10411019 10 41 101 9	HYDRO CYLINDER		
3	96 47 645 08	1	HALTER KPL. ⇨ 2 550 009 96 47 645 08	RETAINER CPL.		
4	96 47 628 08	1	HALTER KPL. ⇨ 2 550 008 96 47 628 08	RETAINER CPL.		
5	97 74 147 08	2	BOLZEN 65.0X258 35NICRMOV125 GASN.	PIN		
6	53 00 631 08	6	STUETZSCHEIBE DIN 988 S 60	SUPPORTING WASHER		
7	42 80 049 08	6	SICHERUNGSRING DIN 471 60X2	LOCKING RING		
8	10 47 609 8	2	SPANNSCHLOSS 7/8X12 163KN FEUERVER	TURNBUCKLE		
9	97 88 842 08	2	BLECH 20X68X60 S355J2+N FE//ZN20//C	PLATE		
10	43 20 089 01	2	SPANNSTIFT ISO 8752 8X60 ST GEOMET32	DOWEL PIN		
11	45 12 225 08	2	BOLZEN ISO 2341 B20X75X66 S355J2+AR	PIN		
12	43 32 063 08	2	FEDERSTECKER 5 VERZ	SPRING PLUG		
13	94 26 890 08	2	BOLZEN 65.0X210 35NICRMOV125 SPF	PIN		
14	94 26 891 08	2	BOLZEN 25.0X204 S355J2G3C+C T ZN O	PIN		
15	42 12 016 08	4	SCHEIBE DIN 1441 26 ST VERZ	WASHER		
16	42 80 021 08	4	SICHERUNGSRING DIN 471 25X1,2	LOCKING RING		
17	96 47 491 08	2	FINGER SCHWK.	FINGER WELDED		
18	97 72 181 08	2	BOLZEN 55.0X160 35NICRMOV125 GASN.	PIN		
19	42 80 042 08	2	SICHERUNGSRING DIN 471 50X2	LOCKING RING		
20	92 35 694 08	2	HALTER X12CrNiS188	HOLDER		
21	40 00 829	8	SECHSKANTSCHRAUBE ISO 4017 M6X20 8.	HEX SCREW		
22	42 18 007 08	16	SCHEIBE DIN 9021 A 6.4 A2C	WASHER		
23	41 19 004 08	8	SECHSKANTMUTTER DIN 985 M6 8 A2C	HEX NUT		
24	43 20 053 08	4	SPANNSTIFT ISO 8752 6X14	DOWEL PIN		
500	96 72 028 08	1	ELEKTRIK SA-BOCK ⇨ 2 920 578 96 72 028 08	ELECTRIC FOR SA - FRAME		
700	96 80 411 08	1	BESCHILDERUNG SA-BOCK ⇨ 2 550 012 96 80 411 08	SIGNS		

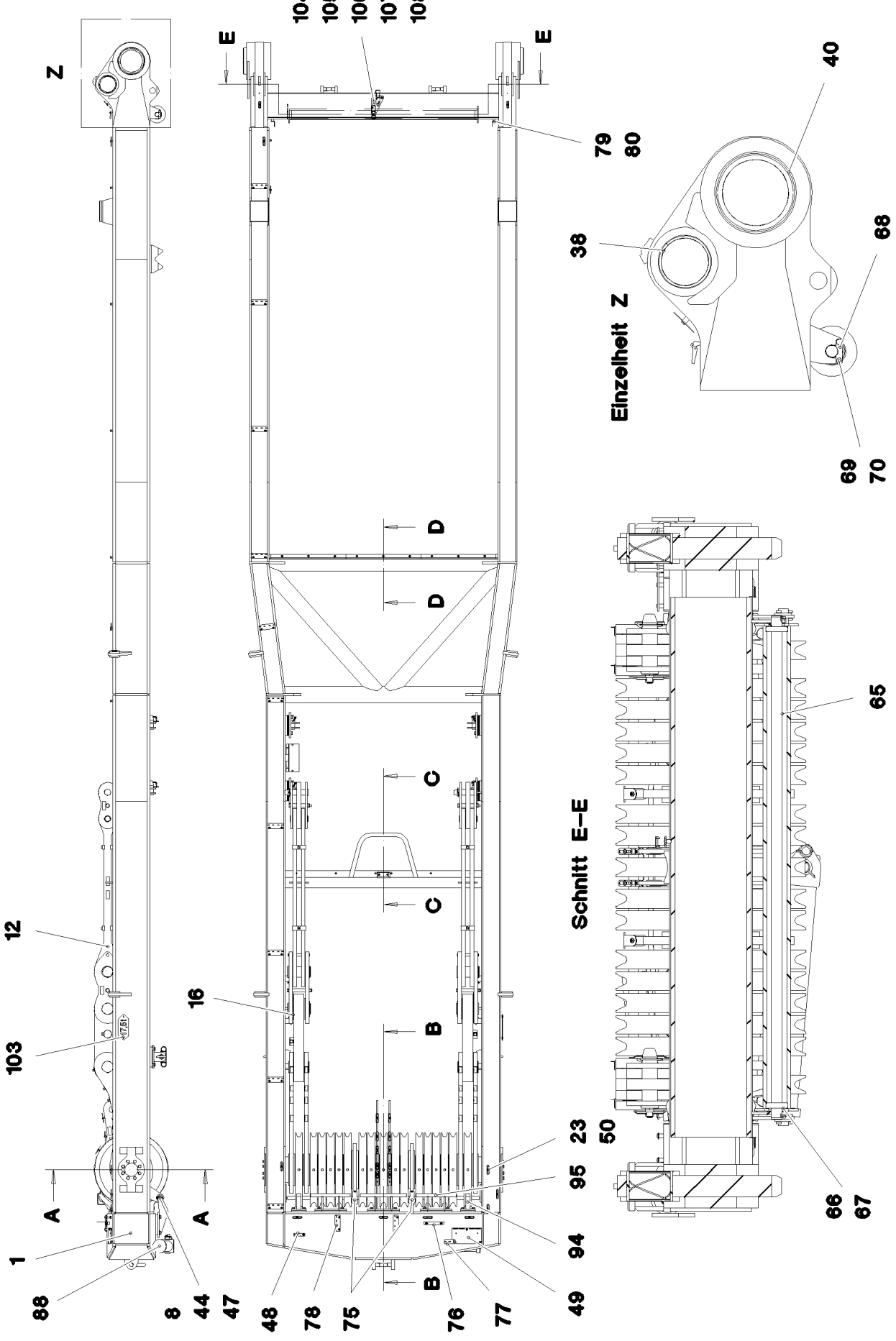

17.10.2014 076933 LIEBHERR	**etk_de_en_074676 _LR 1600 2** **SA-BOCK VORM.** **SA FRAME PRE-ASS.**	234 (1/4) ⇨ **2 550 001** **96 85 596 08**

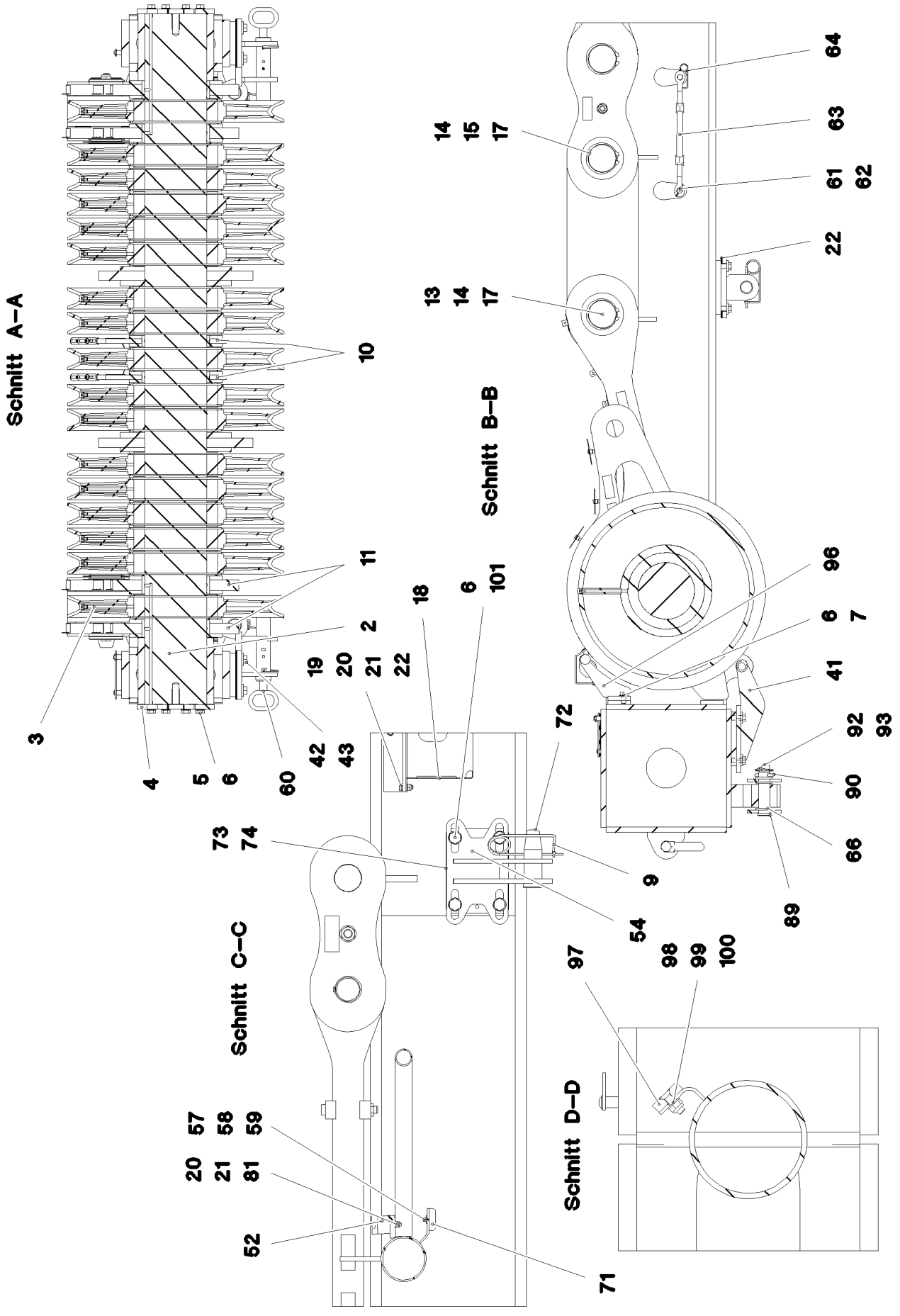

17.10.2014 076934 LIEBHERR	etk_de_en_074676 _LR 1600 2 SA-BOCK VORM. SA FRAME PRE-ASS.	235 (2/4) ⇨ 2 550 001 96 85 596 08

Pos.	Artikel	Menge	Bezeichnung	Description	Serie	K
1	96 45 308 08	1	SA-BOCK SCHWK.	SA FRAME WELDED CONSTR.		
2	97 67 972 08	1	ACHSE 220.0X2231 35NICRMOV125 SPF	AXLE		
3	96 46 246 08	17	SEILROLLE KPL. SPF	ROPE PULLEY CPL.		
			⇨ 2 550 003 96 46 246 08			
4	97 90 582 08	2	BLECH 15X430X250 S960QL	PLATE		
5	49 00 153	16	SECHSKANTSCHRAUBE ISO 4017 M16X40	HEX SCREW		
6	10 28 980 6	42	SCHEIBE ISO 7089 16 300HV FLZN SPF	WASHER		
7	49 00 152	10	SECHSKANTSCHRAUBE ISO 4017 M16X30	HEX SCREW		
8	42 11 032 08	2	SCHEIBE DIN 1440 45 ST VERZ	WASHER		
9	43 31 009 08	4	SICHERUNGSFEDER 4,5X98 VERZ	RETAINING SPRING		
10	96 45 603 08	2	LAGERUNG KPL.	BEARING CPL		
(1)	96 45 611 08	1	LAGERUNG SCHWK.	BEARING WELDED		
(2)	97 73 251 08	1	LAGERBUCHSE 200X220X35 GZ-CUZN34AL	BEARING BUSHING		
(3)	97 35 919 08	1	SCHILD BAUGRUPPE BG-NR. PVC-SILBER	PLATE ASSEMBLY		
(4)	40 48 003 08	8	GEWINDESTIFT DIN 915 M8X20 45H VERZ	GRUB SCREW		
(5)	95 36 500 08	5	KABELHALTER 2X22X90 DC01 FE//ZN20//C	CABLE CLAMP		
(6)	10 41 285 4	5	LINSENFLACHKOPFSCHRAUBE AEHNL.ISO	OVAL HEAD FLAT SCREW		
11	96 45 456 08	4	STANGE KPL. 1 M	ROD CPL.		
(1)	96 45 458 08	1	STANGE SCHWK. 1.0M SPF	ROD		
(2)	97 68 284 08	1	LAGERBUCHSE 200X220X58 GZ-CUZN25AL	BEARING BUSHING		
(3)	97 35 919 08	1	SCHILD BAUGRUPPE BG-NR. PVC-SILBER	PLATE ASSEMBLY		
(4)	97 07 173 08	4	BLECH 1.5x60x47 DC01 FE//ZN20//C	PLATE		
(5)	40 48 003 08	6	GEWINDESTIFT DIN 915 M8X20 45H VERZ	GRUB SCREW		
12	96 45 680 08	2	STANGE KPL. 2.05M	ROD CPL.		
			⇨ 2 550 005 96 45 680 08			
13	97 68 599 08	2	BOLZEN 110.0X196 35NICRMOV125 GASN.	PIN		
14	42 80 067 08	4	SICHERUNGSRING DIN 471 100X3	LOCKING RING		
15	97 68 580 08	2	BOLZEN 110.0X214 35NICRMOV125 GASN.	PIN		
16	97 81 710 08	8	SCHEIBE 5X200X200 S355MC TZNO	WASHER		
17	94 67 863 08	4	SCHEIBE RD150X1 DC01+ZE	WASHER		
18	97 29 088 08	1	HAUBE 1.5X411X555 DC01 FE//ZN20//C	HOOD		
19	49 00 128	2	SECHSKANTSCHRAUBE ISO 4017 M8X25 8.	HEX SCREW		
20	42 00 012 01	6	SCHEIBE ISO 7089 8 200HV A3C	WASHER		
21	41 19 005 08	4	SECHSKANTMUTTER DIN 985 M8 8 A2C	HEX NUT		
22	97 97 554 08	10	BLECH 2X157X215 DC01 FE//ZN20//C	PLATE		
23	10 41 285 4	63	LINSENFLACHKOPFSCHRAUBE AEHNL.ISO	OVAL HEAD FLAT SCREW		
38	97 73 314 08	2	LAGERBUCHSE 150X170X110 37MNB4	BEARING BUSHING		
40	97 73 315 08	2	LAGERBUCHSE 210X250X259 GZ-CUZN25	BEARING BUSHING		
41	96 47 103 08	1	SEILSCHUTZ SCHWK.	ROPE GUARD WELDED		
42	40 65 304 08	12	SECHSKANTSCHRAUBE ISO 4017 M16X40	HEX SCREW		
43	42 16 009 01	12	SCHEIBE DIN 7349 17 200HV A3C	WASHER		
44	97 68 872 08	2	ROHR 38.0X870 S355J2H FE//ZN20//C	TUBE		
47	43 30 090 08	4	SPLINT ISO 1234 8X63 ST A2K	SPLIT PIN		
48	95 36 969 08	1	BLECH 4X30X105 S315MC FE//ZN20//C	PLATE		
49	97 15 521 08	1	BLECH 3X280X154 DC01 FE//ZN20//C	PLATE		
50	95 36 500 08	19	KABELHALTER 2X22X90 DC01 FE//ZN20//C	CABLE CLAMP		
52	28 30 209 08	1	LAGERPLATTE	BEARING PLATE		
54	96 46 388 08	4	HALTER SCHWK.	CLAMP WELDED CONST.		
57	40 00 829	6	SECHSKANTSCHRAUBE ISO 4017 M6X20 8.	HEX SCREW		
58	42 18 007 08	12	SCHEIBE DIN 9021 A 6.4 A2C	WASHER		
59	41 19 004 08	6	SECHSKANTMUTTER DIN 985 M6 8 A2C	HEX NUT		
60	96 61 231 08	2	KONSOLE KPL.	CONSOLE COMPL.		
			⇨ 2 550 011 96 61 231 08			
61	45 12 144 08	4	BOLZEN DIN 1435 12X60X53 ST.50 FE//ZN20	PIN		
62	43 30 052 08	2	SPLINT ISO 1234 4X32 ST A2K	SPLIT PIN		
63	77 39 170 08	2	SPANNSCHLOSS 5/8 1,59KN SPF	TURNBUCKLE		
64	43 31 028 08	2	SICHERUNGSFEDER 3 VERZ	RETAINING SPRING		
65	92 70 642 08	1	SCHUTZWALZE KPL. SPF	SAFETY ROLLER CPL.		
			⇨ 3 350 001 92 70 642 08			
66	42 12 024 08	7	SCHEIBE DIN 1441 41 ST A2C	WASHER		

Pos.	Artikel	Menge	Bezeichnung	Description	Serie	K
67	97 02 665 08	2	SCHEIBE 1.5x58x58 DC01 FE//ZN20//C	WASHER		
68	94 66 007 08	2	HALTER 4X20X80 S315MC FE//ZN20//C	HOLDER		
69	49 00 090	4	SECHSKANTSCHRAUBE ISO 4017 M10X16	HEX SCREW		
70	42 40 008 08	4	FEDERRING DIN 127 A 10 FST A3C	CIRCLIP		
71	28 81 951 08	2	AUFLAGE 15X50X900 PA6G	SUPPORT		
72	93 83 160 08	4	BOLZEN RD40X120 35NICRMOV125 GASN.	PIN		
73	97 80 625 08	16	BLECH 4X190X140 S315MC FE//ZN20//C	PLATE		
74	97 80 626 08	8	BLECH 2X190X140 DC01 FE//ZN20//C	PLATE		
75	97 81 069 08	2	BLECH 4X60X224 S315MC FE//ZN20//C	PLATE		
76	97 81 077 08	1	HALTEWINKEL 2X190X112 DC01 FE//ZN20//	HOLDING ANGLE		
77	97 59 503 08	1	BLECH 3X106X42 DC01 FE//ZN20//C	PLATE		
78	97 81 204 08	12	HALTEPLATTE 4X155X50 S315MC FE//ZN20//	HOLDING PLATE		
79	97 03 502 08	2	BLECH 4X110X80 S315MC FE//ZN20//C	PLATE		
80	95 38 734 08	6	HUELSE 25X20 11SMN30+C	SLEEVE		
81	40 70 317 08	2	SENKSCHRAUBE ISO 2009 M8X55 4.8 A2C	COUNTERSUNK SCREW		
88	96 53 864 08	1	STUETZE SCHWK.	SUPPORT WELDED		
89	94 00 692 08	1	BOLZEN 45X158 35NICRMOV125 GASN. SP	PIN		
90	43 30 101 08	1	SPLINT ISO 1234 10X71 ST A2K	SPLIT PIN		
92	97 04 625 08	1	BOLZEN 35x178 35NICRMOV125 GASN. SPF	PIN		
93	11 10 158 4	1	SICHERHEITSKLAPPSTECKER 6X42X5,5X32	SAFETY PLUG W HINGE-LID		
94	96 56 155 08	2	SEILSCHUTZ SCHWK.	ROPE GUARD WELDED		
95	96 56 165 08	2	SEILSCHUTZ SCHWK.	ROPE GUARD WELDED		
96	96 56 171 08	1	SEILSCHUTZ SCHWK.	ROPE GUARD WELDED		
97	93 72 005 08	3	LEISTE 13X45X710 PA6G	STRIP		
98	40 86 013 08	9	SENKSCHRAUBE DIN 7991 M10X35 8.8 A3C	COUNTERSUNK SCREW		
99	10 28 979 5	9	SCHEIBE ISO 7089 10 300HV- FLZN SPF	WASHER		
100	41 19 006 08	9	SECHSKANTMUTTER DIN 985 M10 8 A3C	HEX NUT		
101	46 00 044	16	SECHSKANTSCHRAUBE ISO 4017 M16X55	HEX SCREW		
103	97 02 570 7	1	SCHILD 2X240X100 DC01 FE//ZN20//C	SIGN		
104	97 03 274 3	1	BLECH 3X115X190 DC01	PLATE		
105	70 42 185 08	2	VERSCHLUSSLAGER GUMMI	LOCK BEARING		
106	40 86 040 08	4	SENKSCHRAUBE DIN 7991 M5X16 8.8 SCH	COUNTERSUNK SCREW		
107	42 18 006 08	4	SCHEIBE DIN 9021 A 5,3 ST VERZ	WASHER		
108	49 01 763	4	SECHSKANTMUTTER ISO 4032 M5 A4-80	HEX NUT		

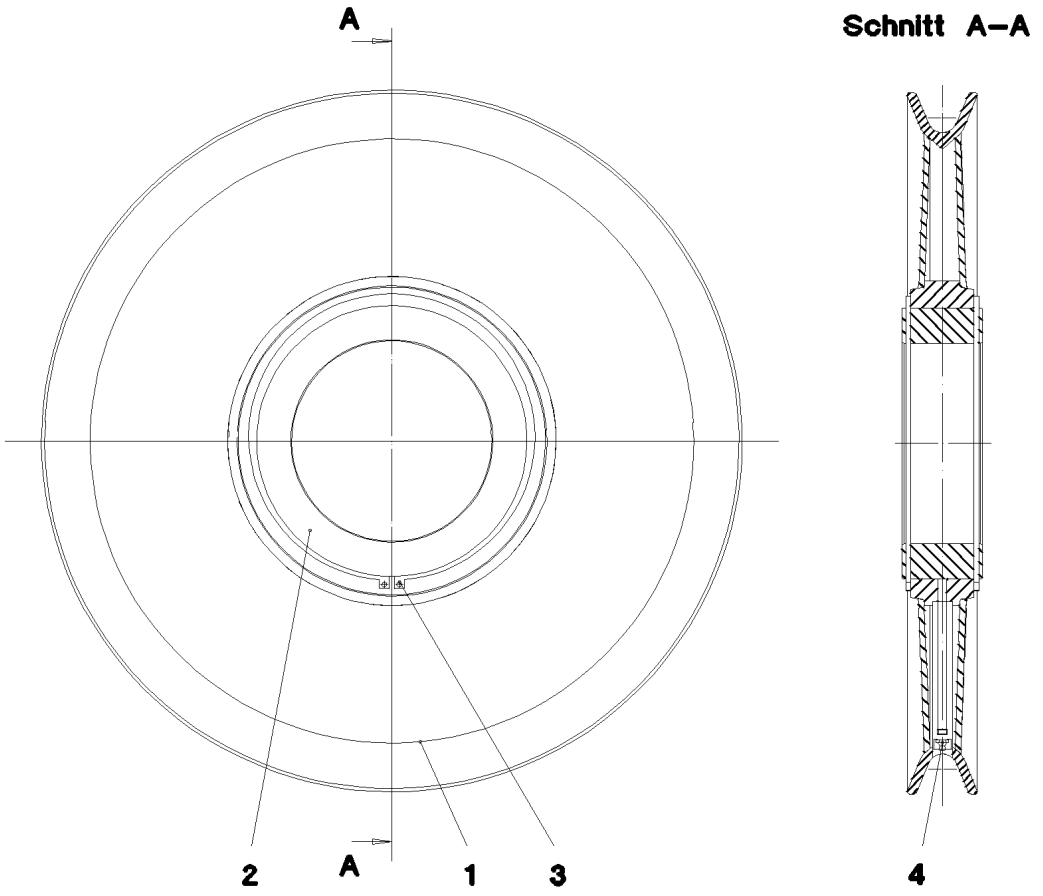

Pos.	Artikel	Menge	Bezeichnung	Description	Serie	K
1	97 69 683 08	1	LAUFROLLE S355J2G3	TRACK ROLLER		
2	74 65 067 08	1	WAELZLAGER 200X270X80	ROLLER BEARING		
3	42 80 103 08	2	SICHERUNGSRING DIN 471 270X5	LOCKING RING		
4	77 43 242	1	KEGELSCHMIERNIPPEL DIN 71412 A M10x1	HYDRAULIC-TYPE LUBRICAT.NI		

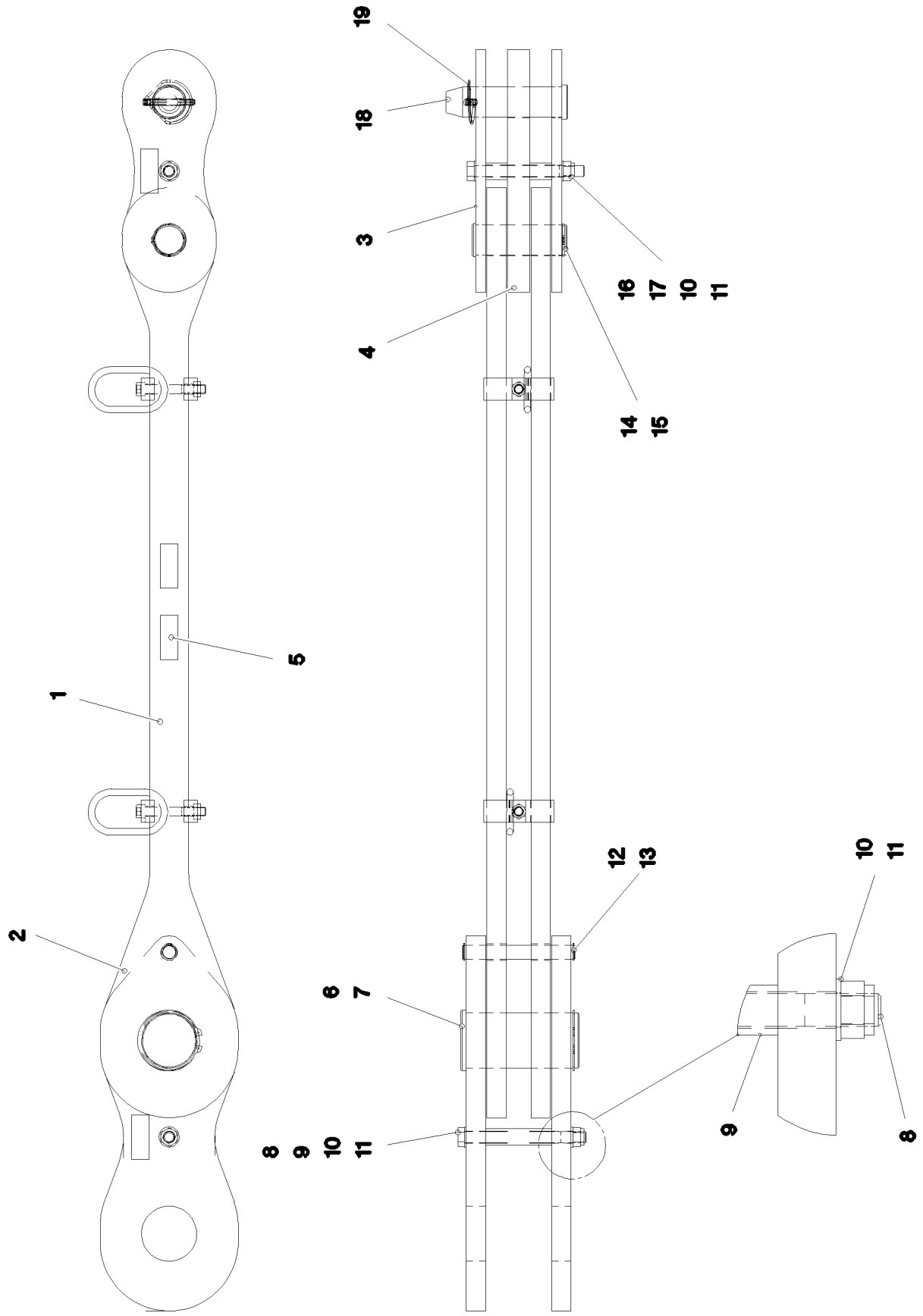

17.10.2014 052297 LIEBHERR	**etk_de_en_074676 _LR 1600 2** **STANGE KPL.** **ROD CPL.**	239 (1/2) ⇨ **2 550 005** **96 45 680 08**

Pos.	Artikel	Menge	Bezeichnung	Description	Serie	K
1	96 45 685 08	1	STANGE VORM. ⇨ 2 550 010 96 45 685 08	ROD		
2	96 45 686 08	2	LASCHE MIT SCHILD	BRACKET WITH BOARD		
3	96 45 687 08	2	LASCHE MIT SCHILD	BRACKET WITH BOARD		
4	96 45 688 08	1	LASCHE MIT SCHILD	BRACKET WITH BOARD		
5	97 35 919 08	1	SCHILD BAUGRUPPE BG-NR. PVC-SILBER	PLATE ASSEMBLY		
6	97 68 580 08	1	BOLZEN 110.0X214 35NICRMOV125 GASN.	PIN		
7	42 80 067 08	1	SICHERUNGSRING DIN 471 100X3	LOCKING RING		
8	40 61 246 01	2	SECHSKANTSCHRAUBE ISO 4014 M20X220	HEX SCREW		
9	97 77 023 08	1	ROHR 30.0X120 S355J2H FE//ZN20//C	TUBE		
10	10 28 980 8	4	SCHEIBE ISO 7089 20 300HV FLZN SPF	WASHER		
11	41 19 024 08	2	SECHSKANTMUTTER DIN 985 M20 10 A3C	HEX NUT		
12	94 26 891 08	1	BOLZEN 25.0X204 S355J2G3C+C T ZN O	PIN		
13	42 80 021 08	2	SICHERUNGSRING DIN 471 25X1,2	LOCKING RING		
14	97 68 581 08	1	BOLZEN 65.0X171 35NICRMOV125 SPF	PIN		
15	53 01 333 08	1	SICHERUNGSRING DIN 471 55X3	LOCKING RING		
16	40 61 244 01	1	SECHSKANTSCHRAUBE ISO 4014 M20X200	HEX SCREW		
17	94 12 040 08	2	ROHR 30X4X40 S355J2H FE//ZN20//C	TUBE		
18	97 74 800 08	1	BOLZEN 65.0X220 35NICRMOV125 GASN.	PIN		
19	43 32 005 08	1	SICHERHEITSKLAPPSTECKER 11,5X96 VER	SAFETY PLUG W HINGE-LID		
700	96 91 992 08	1	BESCHILDERUNG 1 M	SIGNS		
(1)	97 05 393 8	1	SCHILD 170X55 KLEBEFOLIE SPF	SIGN		

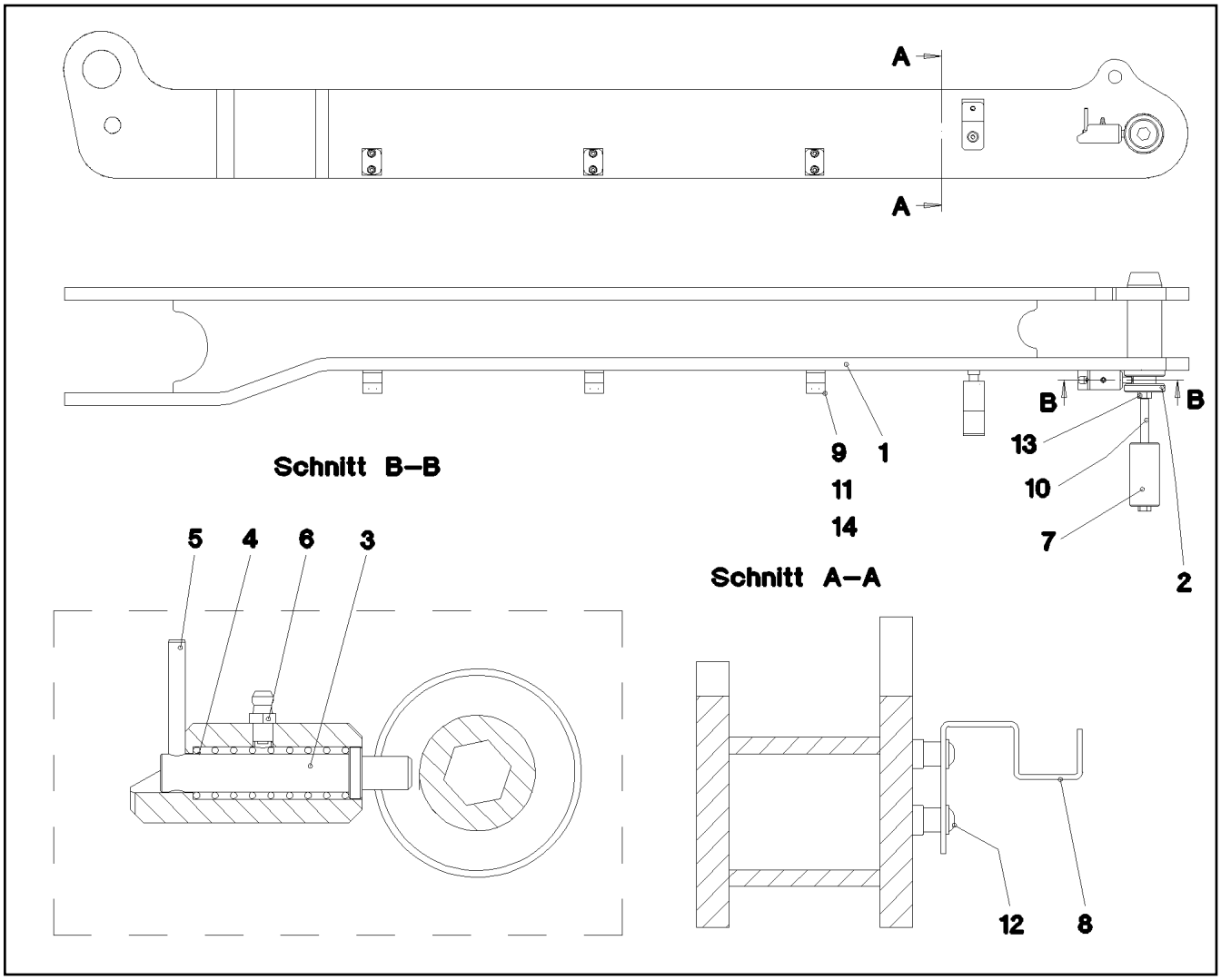

Pos.	Artikel	Menge	Bezeichnung	Description	Serie	K
1	96 47 493 08	1	HALTER SCHWK.	CLAMP WELDED CONST.		
2	97 72 405 08	1	BOLZEN 65.0X189 35NICRMOV125 SPF	PIN		
3	97 79 659 08	1	ACHSE 16.0X76 S355J2C+C FE//ZN20//C	AXLE		
4	57 06 304 08	1	DRUCKFEDER	PRESSURE SPRING		
5	43 20 048 08	1	SPANNSTIFT ISO 8752 5X45	DOWEL PIN		
6	77 43 009 08	1	SCHMIERNIPPEL DIN 71412 A M6	GREASE NIPPLE		
7	97 80 226 08	1	ACHSE 50.0X100 35NICRMOV125 GASN. SP	AXLE		
8	97 79 305 08	1	BLECH 3X212X34 S355MC FE//ZN20//C	PLATE		
9	60 20 083 08	6	KLEMMHAELFTE DIN 3015-1 18 PP SW	CLAMP-HALF		
10	46 00 887	1	SECHSKANTSCHRAUBE ISO 4014 M12X200	HEX SCREW		
11	40 42 003	6	ZYLINDERSCHRAUBE ISO 4762 M6X25 8.8	SOCKET HEAD SCREW		
12	10 41 285 4	2	LINSENFLACHKOPFSCHRAUBE AEHNL.ISO	OVAL HEAD FLAT SCREW		
13	41 15 143 08	1	SECHSKANTMUTTER ISO 4032 M12 8 A3C	HEX NUT		
14	42 18 017 08	6	SCHEIBE ISO 7093-1 6 200HV-A2	WASHER		

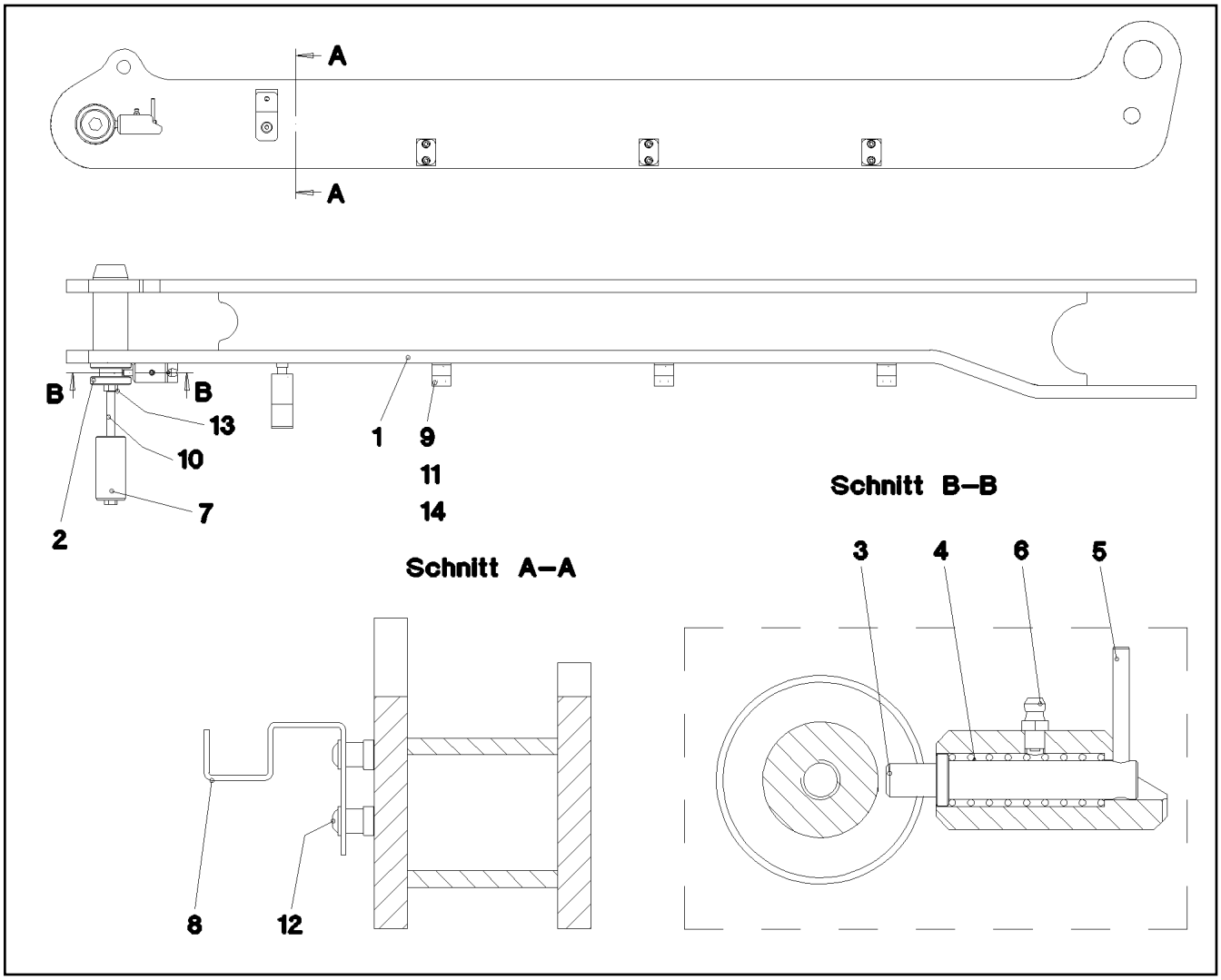

Pos.	Artikel	Menge	Bezeichnung	Description	Serie	K
1	96 47 644 08	1	HALTER SCHWK.	CLAMP WELDED CONST.		
2	97 72 405 08	1	BOLZEN 65.0X189 35NICRMOV125 SPF	PIN		
3	97 79 659 08	1	ACHSE 16.0X76 S355J2C+C FE//ZN20//C	AXLE		
4	57 06 304 08	1	DRUCKFEDER	PRESSURE SPRING		
5	43 20 048 08	1	SPANNSTIFT ISO 8752 5X45	DOWEL PIN		
6	77 43 009 08	1	SCHMIERNIPPEL DIN 71412 A M6	GREASE NIPPLE		
7	97 80 226 08	1	ACHSE 50.0X100 35NICRMOV125 GASN. SP	AXLE		
8	97 79 305 08	1	BLECH 3X212X34 S355MC FE//ZN20//C	PLATE		
9	60 20 083 08	6	KLEMMHAELFTE DIN 3015-1 18 PP SW	CLAMP-HALF		
10	46 00 887	1	SECHSKANTSCHRAUBE ISO 4014 M12X200	HEX SCREW		
11	40 42 003	6	ZYLINDERSCHRAUBE ISO 4762 M6X25 8.8	SOCKET HEAD SCREW		
12	10 41 285 4	2	LINSENFLACHKOPFSCHRAUBE AEHNL.ISO	OVAL HEAD FLAT SCREW		
13	41 15 143 08	1	SECHSKANTMUTTER ISO 4032 M12 8 A3C	HEX NUT		
14	42 18 017 08	6	SCHEIBE ISO 7093-1 6 200HV-A2	WASHER		

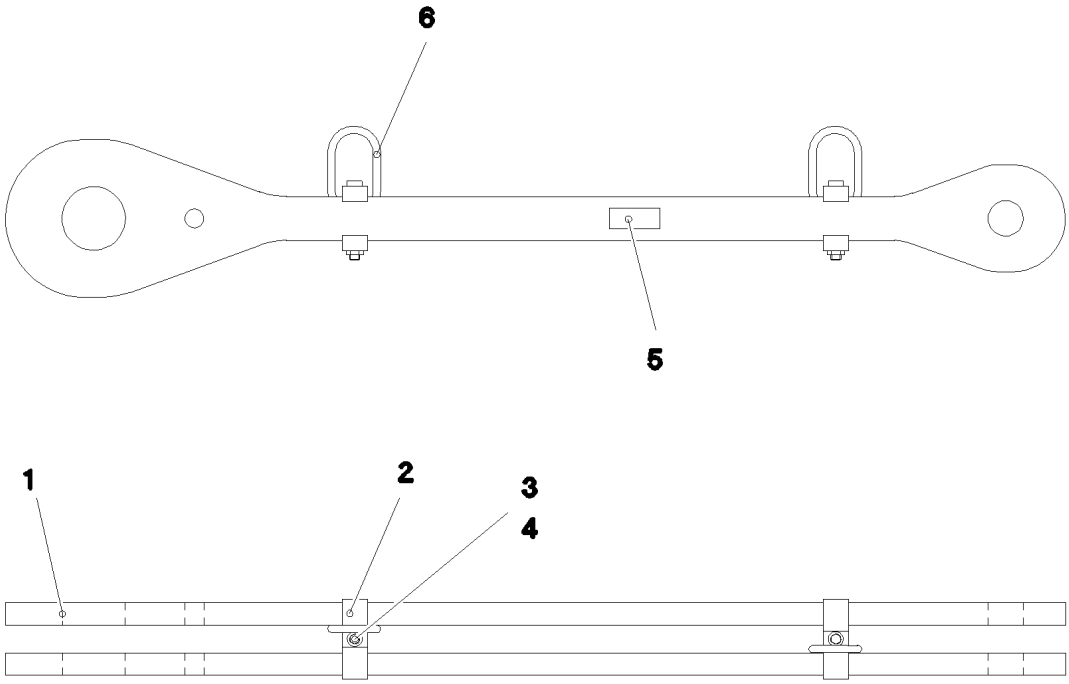

Pos.	Artikel	Menge	Bezeichnung	Description	Serie	K
1	97 68 530 08	2	BLECH 35X1689X254 S960QL+Z25 SPF	PLATE		
2	95 70 394 08	4	KLAMMER 40X127X24 S355J2+N FE//ZN20//	CLAMP		
3	40 42 181 01	2	ZYLINDERSCHRAUBE ISO 4762 M16X110 8.	SOCKET HEAD SCREW		
4	41 15 145 08	2	SECHSKANTMUTTER ISO 4032 M16 8 A3C	HEX NUT		
5	97 35 676 08	1	SCHILD IDENTNR. IDENT-NR SPF	PLATE IDENTIFICATION NUMBE		
6	10 87 156 8	2	OVALRING 11X60X120 GK 10 SPF	OVAL LOAD RING		

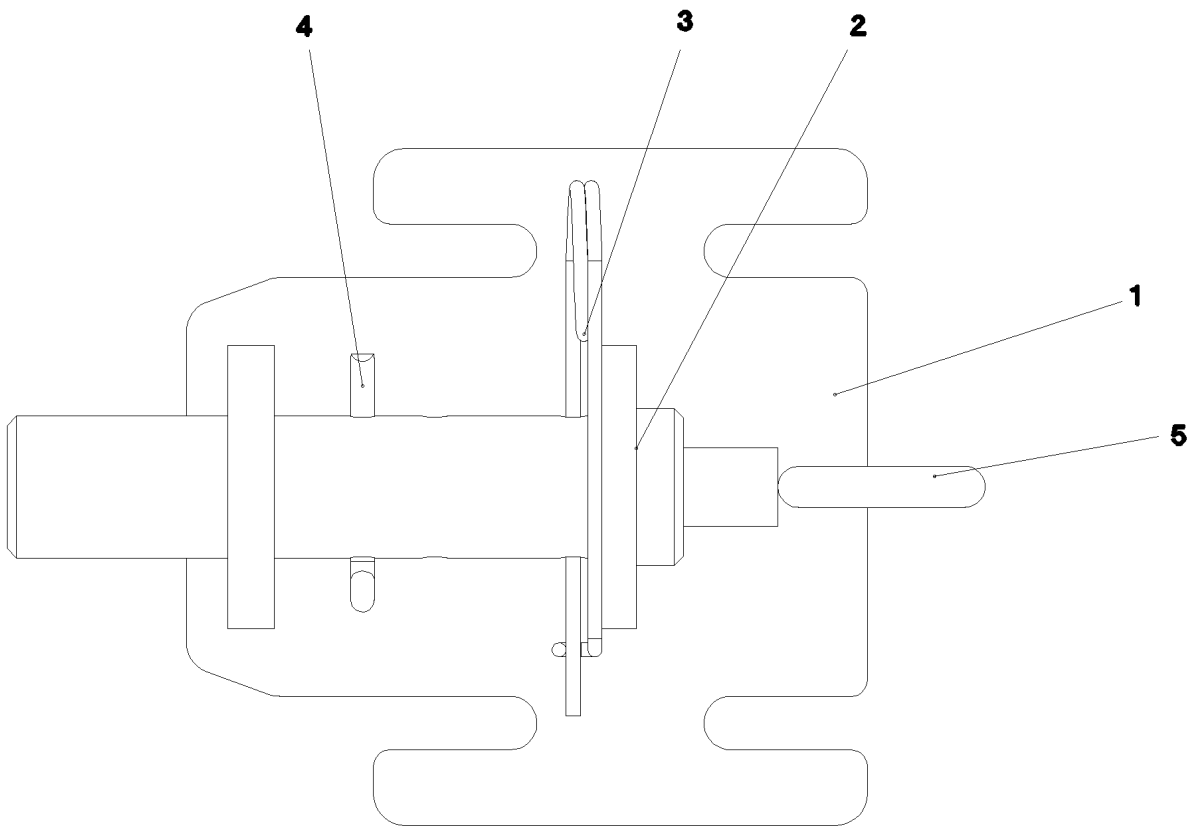

Pos.	Artikel	Menge	Bezeichnung	Description	Serie	K
1	96 61 232 08	1	KONSOLE SCHWK.	BRACKET WELDED CONST.		
2	97 71 149 08	1	BOLZEN 45X200 35NICRMOV125 GASN. SP	PIN		
3	43 31 009 08	1	SICHERUNGSFEDER 4,5X98 VERZ	RETAINING SPRING		
4	43 30 090 08	1	SPLINT ISO 1234 8X63 ST A2K	SPLIT PIN		
5	92 10 795 08	1	GRIFF SCHWK. FE//ZN20//C	HANDLE WELD.CONST.		

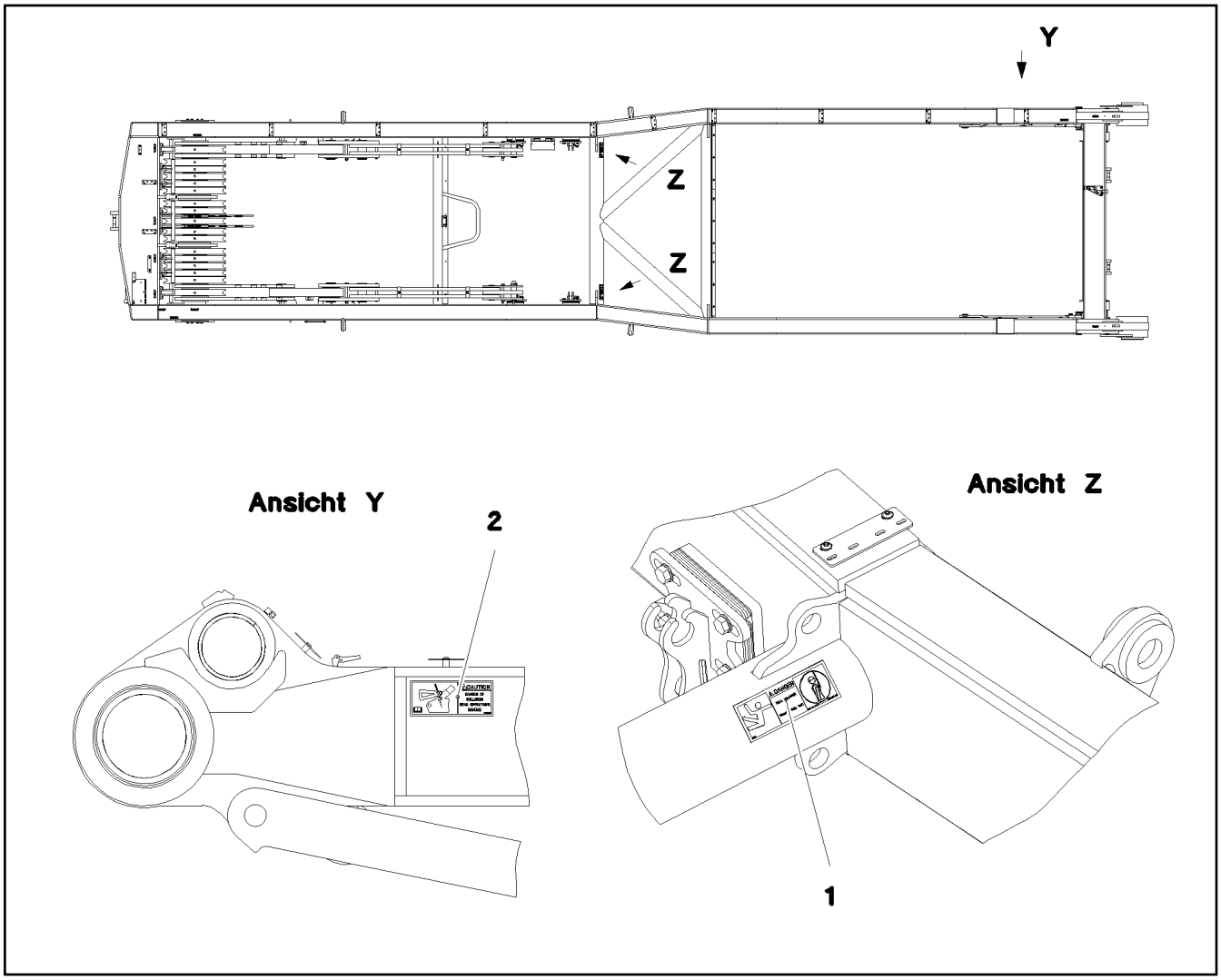

Pos.	Artikel	Menge	Bezeichnung	Description	Serie	K
1	97 86 748 08	2	SCHILD 168X62 KLEBEFOLIE SPF	SIGN		
2	97 03 398 2	1	SCHILD 208X88 KLEBEFOLIE SPF	SIGN		

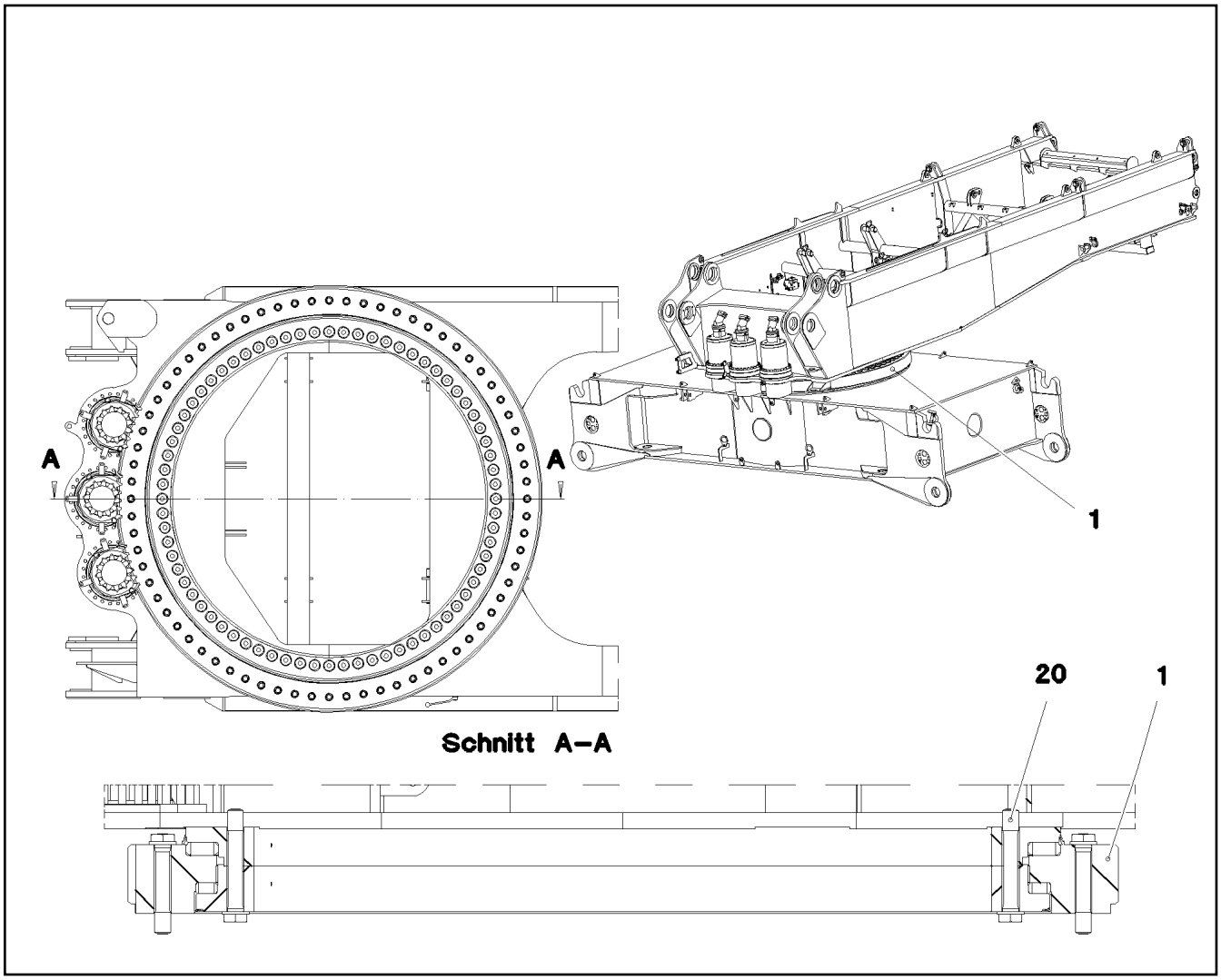

Pos.	Artikel	Menge	Bezeichnung	Description	Serie	K
1	93 15 035 01	1	ROLLENDREHVERBINDUNG 2230X2995X26	ROLLER SLEWING RING		
20	97 65 584 08	72	DEHNSCHRAUBE M48X310 10.9 SPF	EXPANSION BOLT		

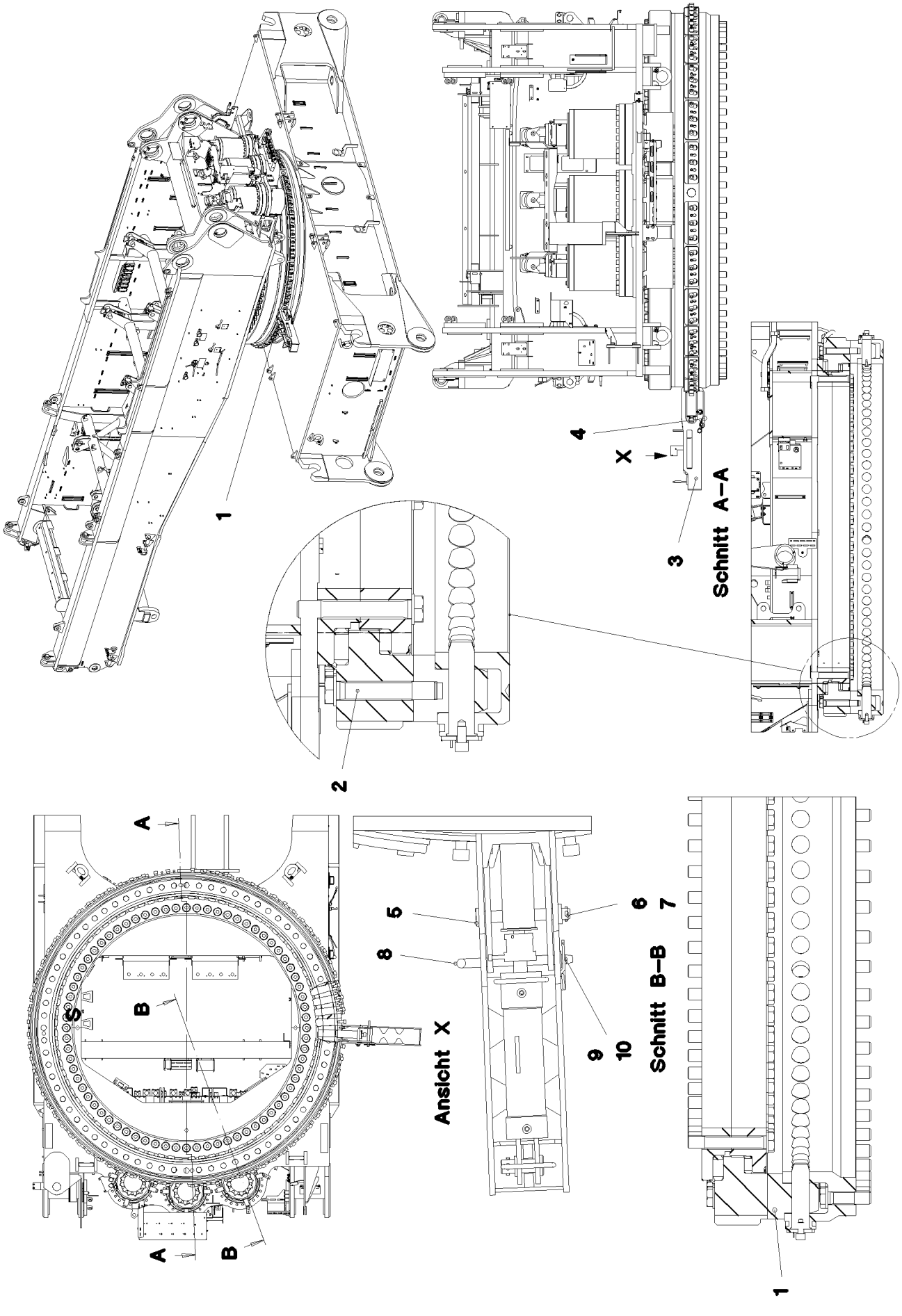
1
2
3
4
X
Schnitt A–A
A
B
A
B
Ansicht X
5
6
7
8
9
10
Schnitt B–B
1

Pos.	Artikel	Menge	Bezeichnung	Description	Serie	K
1	97 02 786 01	1	BOLZENRING 3030-350	RING GEAR HOUSING		
2	40 98 297 08	72	DEHNSCHRAUBE M48X270 30CRNIMO8 SP	EXPANSION BOLT		
3	92 51 941 08	1	KONSOLE SCHWK.	BRACKET WELDED CONST.		
4	92 51 944 08	1	BUEGEL SCHWK.	BRACKET WELDED		
5	45 14 269 08	1	BOLZEN DIN 1436 25X200X192 35NICRMOV	PIN		
6	42 17 006 08	1	SCHEIBE DIN 7989 A 26 ST VERZ	WASHER		
7	43 30 076 08	1	SPLINT ISO 1234 6,3X40 ST A2K	SPLIT PIN		
8	93 82 940 08	1	BOLZEN 20.0X304 S355J2C+C FE//ZN20//C	PIN		
9	10 28 980 8	1	SCHEIBE ISO 7089 20 300HV FLZN SPF	WASHER		
10	43 32 063 08	1	FEDERSTECKER 5 VERZ	SPRING PLUG		

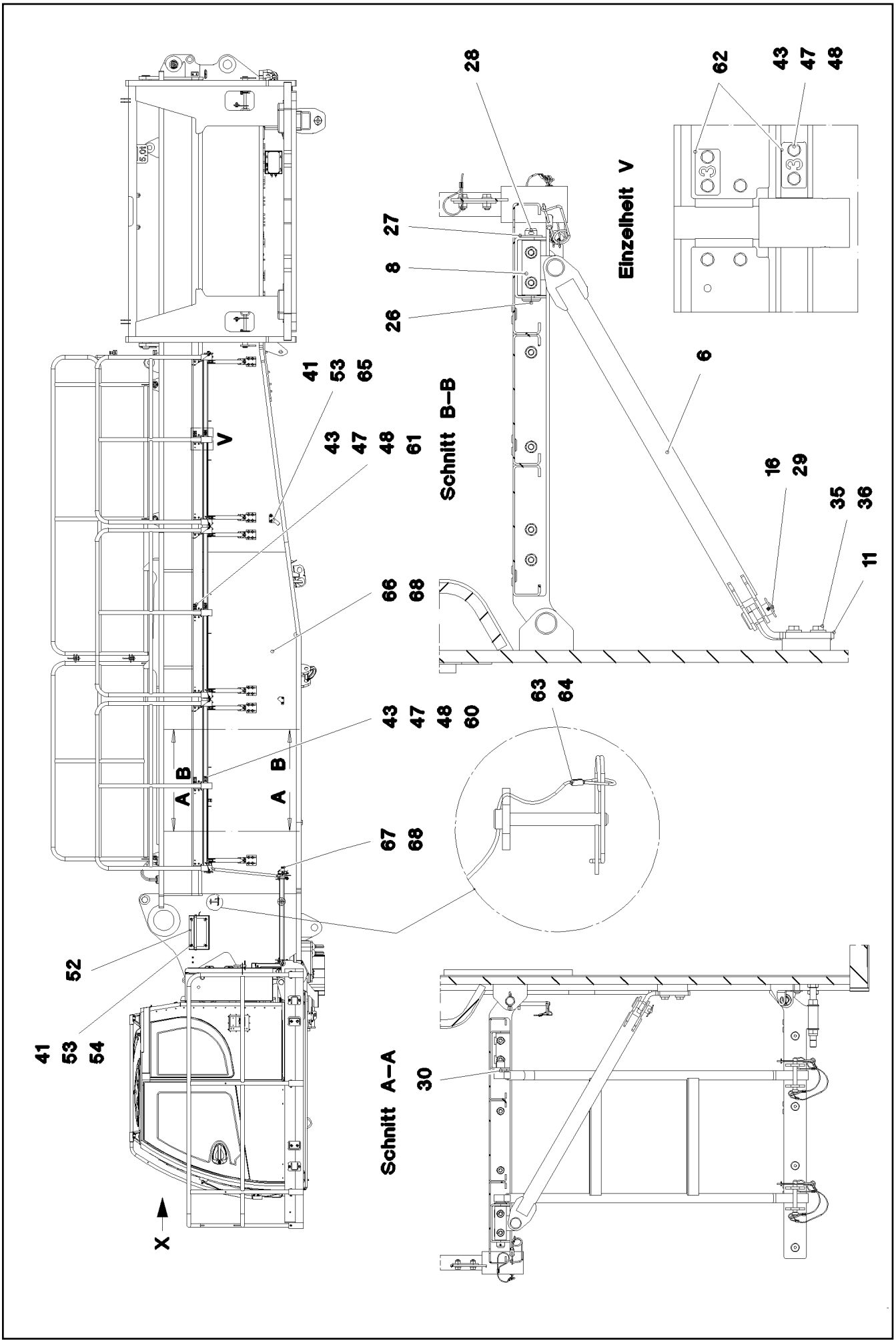

Schnitt B–B
Einzelheit V
Schnitt A–A
V
A
B
X
28
27
8
26
62
43
47
48
6
16
29
35
36
11
41
53
65
61
66
68
60
63
64
67
52
54
30

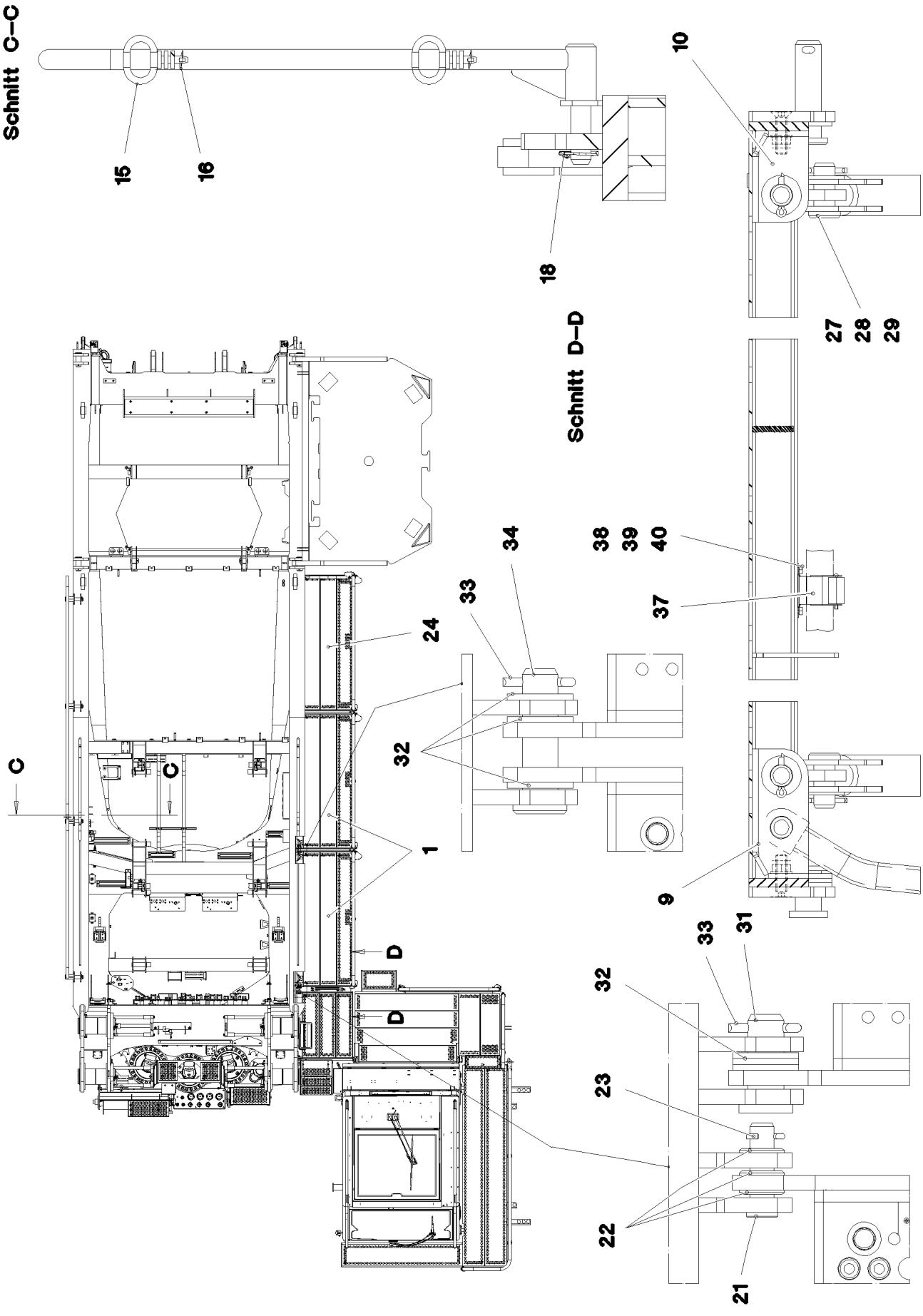
Schnitt C–C
15
16
18
10
27
28
29
Schnitt D–D
34
38
39
40
33
37
24
32
1
C
C
D
D
9
33
31
32
23
22
21

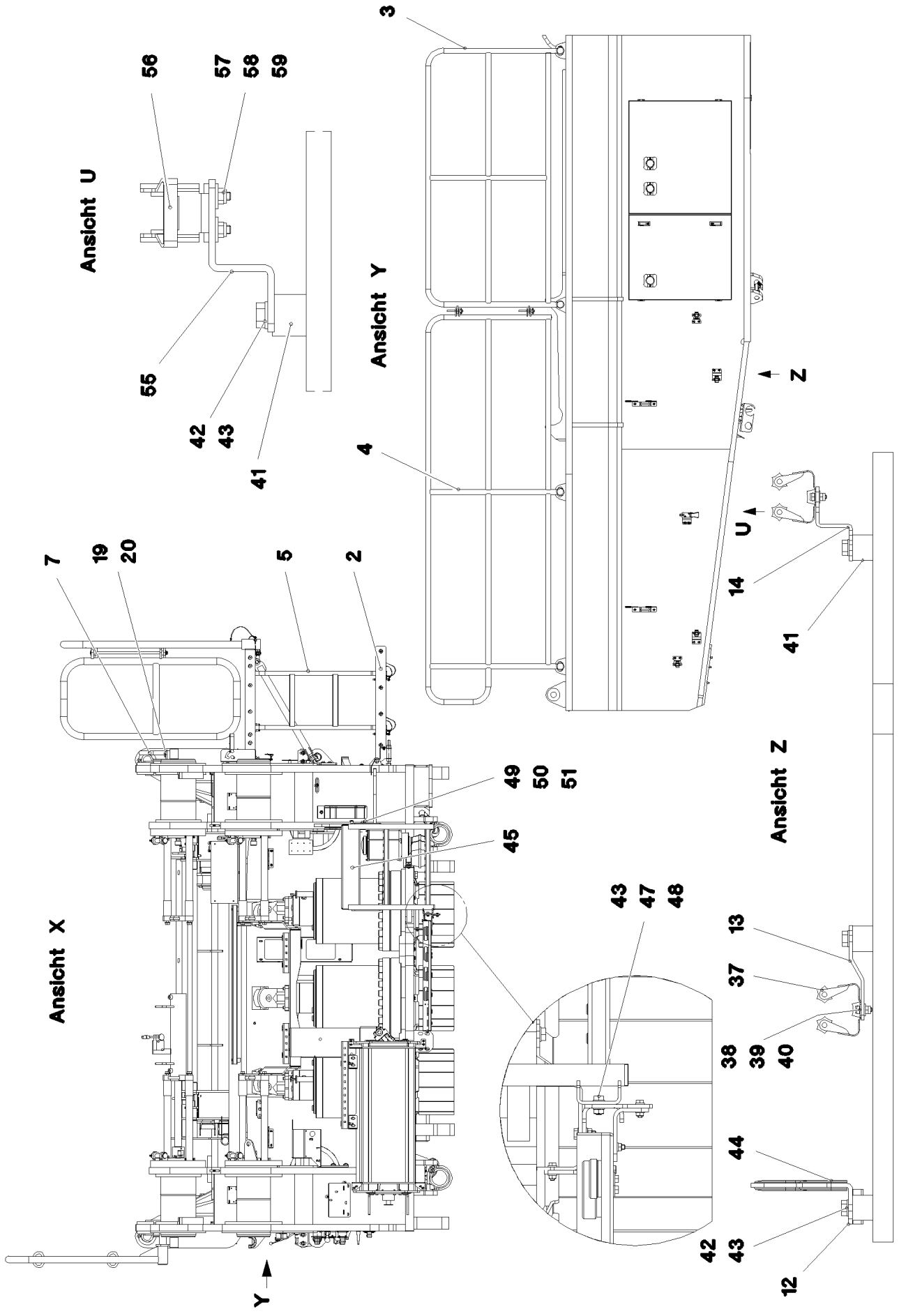
Ansicht U
Ansicht Y
Ansicht X
Ansicht Z
3
4
56
57
58
59
55
42
43
41
7
19
20
5
2
49
50
51
45
43
47
48
U
Z
14
41
13
37
38
39
40
44
42
43
12
Y

Pos.	Artikel	Menge	Bezeichnung	Description	Serie	K
1	96 63 012 08	2	PODEST GROSS ALUMINIUM SPF	PEDESTAL		
2	96 63 013 08	1	PODEST KLEIN ALUMINIUM SPF	PEDESTAL		
3	11 17 120 8	1	GELAENDER 40X2000X1060 ALMGSI0,5 ELO	GUARD RAILING		
4	11 17 120 9	1	GELAENDER 40X2750X1060 ALMGSI0,5 ELO	GUARD RAILING		
5	96 53 090 08	1	STEIGLEITER 2-343X0.839M TZNO	VERTICAL LADDER		
6	96 53 091 08	6	STUETZE SCHWK. TZNO	SUPPORT WELDED		
7	96 53 092 08	1	GRIFF SCHWK. TZNO	HANDLE WELD.CONST.		
8	96 53 093 08	6	KONSOLE SCHWK. TZNO	BRACKET WELDED CONST.		
9	97 83 084 08	2	BLECH 4X190X209 S315MC TZN O	PLATE		
10	97 83 085 08	5	BLECH 4X190X174 S315MC TZN O	PLATE		
11	97 83 086 08	6	BLECH 10X100X178 S355MC FE//ZN20//C	PLATE		
12	97 02 850 2	2	BLECH 4X133X251 S315MC FE//ZN20//C	PLATE		
13	97 83 115 08	2	BLECH 3X97X70 S355MC FE//ZN20//C	PLATE		
14	97 83 116 08	2	BLECH 3X103X70 S355MC FE//ZN20//C	PLATE		
15	92 01 005 08	2	STECKBOLZEN KPL. FE//ZN20//C	COTTER PIN CPL.		
16	43 32 013 08	8	SICHERHEITSKLAPPSTECKER 5X32 VERZ	SAFETY PLUG W HINGE-LID		
18	43 32 004 08	4	SICHERHEITSKLAPPSTECKER 9,5X77 VER	SAFETY PLUG W HINGE-LID		
19	40 65 164	4	SECHSKANTSCHRAUBE ISO 4017 M10X25	HEX SCREW		
20	10 28 979 5	4	SCHEIBE ISO 7089 10 300HV- FLZN SPF	WASHER		
21	97 97 467 08	2	BOLZEN 25.0X62 35NICRMOV125 GASN. SP	PIN		
22	10 28 980 6	6	SCHEIBE ISO 7089 16 300HV FLZN SPF	WASHER		
23	43 30 050 08	2	SPLINT ISO 1234 4X25 ST A3C	SPLIT PIN		
24	11 17 121 0	1	PODEST 650X1103X1750 ALUMINIUM ELOXI	PEDESTAL		
26	45 30 209 08	6	BOLZEN ISO 2341 B20X115X107 ST.50-2K V	PIN		
27	10 28 980 8	12	SCHEIBE ISO 7089 20 300HV FLZN SPF	WASHER		
28	43 30 063 08	12	SPLINT ISO 1234 5X28 ST A2K	SPLIT PIN		
29	45 12 222 08	12	BOLZEN DIN 1435 20X45X38 ST.50 VERZ	PIN		
30	42 12 013 08	2	SCHEIBE DIN 1441 21 ST VERZ	WASHER		
31	45 30 220 08	2	BOLZEN ISO 2341 B24X60X50 42CRMO4 GA	PIN		
32	10 28 981 0	13	SCHEIBE ISO 7089 24 300HV FLZN SPF	WASHER		
33	43 30 075 08	4	SPLINT ISO 1234 6,3X32 ST A3C	SPLIT PIN		
34	45 30 223 08	2	BOLZEN ISO 2341 B24X91X82 35NICRMOV	PIN		
35	40 00 828	24	SECHSKANTSCHRAUBE ISO 4017 M10X30	HEX SCREW		
36	40 00 505	24	SCHEIBE DIN 7349 10,5 200HV A3C	WASHER		
37	10 32 483 4	5	GERAETEHALTER 35 FEDERSTAHL	EQUIPMENT MOUNTING		
38	40 00 878	10	SECHSKANTSCHRAUBE ISO 4017 M4X12 8.	HEX SCREW		
39	42 18 005 08	10	SCHEIBE DIN 9021 A 4.3 ST VERZ	WASHER		
40	41 19 002 08	10	SECHSKANTMUTTER DIN 985 M4 8 A2C	HEX NUT		
41	95 38 734 08	20	HUELSE 25X20 11SMN30+C	SLEEVE		
42	49 00 188	14	SECHSKANTSCHRAUBE ISO 4017 M8X16 8.	HEX SCREW		
43	42 00 012 01	36	SCHEIBE ISO 7089 8 200HV A3C	WASHER		
44	26 21 040 08	0.8	KANTENSCHUTZ 1-4X14,5X10	EDGE PROTECTION		
45	96 54 367 08	1	STEIGLEITER 3-541X0.55M ELOXIERT	VERTICAL LADDER		
47	49 00 089	11	SECHSKANTSCHRAUBE ISO 4017 M8X20 8.	HEX SCREW		
48	41 15 141 08	11	SECHSKANTMUTTER ISO 4032 M8 8 A2C	HEX NUT		
49	40 65 086 05	2	SECHSKANTSCHRAUBE ISO 4017 M14X40	HEX SCREW		
50	41 15 083 08	2	SECHSKANTMUTTER ISO 4032 M14 8 A3C	HEX NUT		
51	10 28 980 5	4	SCHEIBE ISO 7089 14 300HV FLZN SPF	WASHER		
52	96 54 406 08	1	AUFSTIEG VORM. ⇨ 2 631 003 96 54 406 08	ACCESS LADDER PRE-ASS.		
53	10 41 285 7	6	LINSENFLACHKOPFSCHRAUBE AEHNL.ISO	OVAL HEAD FLAT SCREW		
54	42 18 009 08	4	SCHEIBE DIN 9021 A 8 ST A2C	WASHER		
55	97 86 827 08	1	BLECH 4X119X70 S315MC FE//ZN20//C	PLATE		
56	70 42 185 08	1	VERSCHLUSSLAGER GUMMI	LOCK BEARING		
57	40 86 040 08	2	SENKSCHRAUBE DIN 7991 M5X16 8.8 SCH	COUNTERSUNK SCREW		
58	41 19 003 08	2	SECHSKANTMUTTER DIN 985 M5 8 A2C	HEX NUT		
59	42 18 006 08	2	SCHEIBE DIN 9021 A 5,3 ST VERZ	WASHER		
60	97 87 170 08	2	BLECH 2X56X30 DC01 FE//ZN20//C	PLATE		
61	97 87 171 08	2	BLECH 2X56X30 DC01 FE//ZN20//C	PLATE		
62	97 87 172 08	2	BLECH 2X56X30 DC01 FE//ZN20//C	PLATE		

Pos.	Artikel	Menge	Bezeichnung	Description	Serie	K
63	11 17 056 5	2	PRESSKLEMME 2 CU	FERRULE		
64	11 16 043 1	0.5	SEIL 2 2,3KN EDELSTAHL	ROPE		
65	97 00 905 2	1	HALTER 3X194X77 DC01 FE//ZN20//C	HOLDER		
66	97 00 905 3	1	HALTER 3X99X84 DC01 FE//ZN20//C	HOLDER		
67	97 00 905 4	1	HALTER 3X75X84 DC01 FE//ZN20//C	HOLDER		
68	10 41 285 4	4	LINSENFLACHKOPFSCHRAUBE AEHNL.ISO	OVAL HEAD FLAT SCREW		

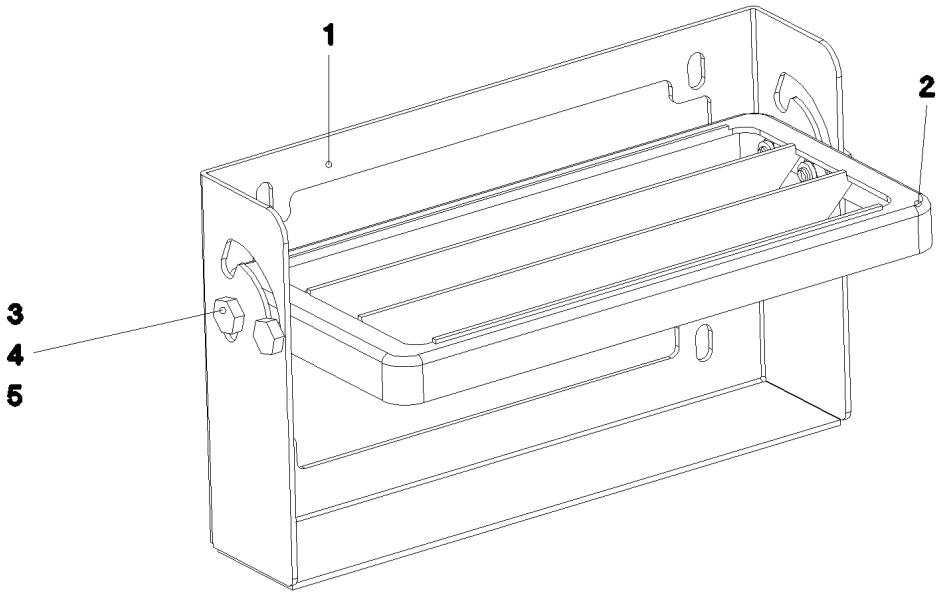

Pos.	Artikel	Menge	Bezeichnung	Description	Serie	K
1	97 85 704 08	1	BLECH 3X489X273 S355MC FE//ZN20//C	PLATE		
2	78 89 058 08	1	UNIVERSALAUFTRITT 30X160X340 ST.12.03	UNIVERSAL PERFORMANCE		
3	40 98 312 08	4	SCHRAUBE M8X15 VERZ	SCREW		
4	41 19 005 08	4	SECHSKANTMUTTER DIN 985 M8 8 A2C	HEX NUT		
5	42 00 012 01	4	SCHEIBE ISO 7089 8 200HV A3C	WASHER		

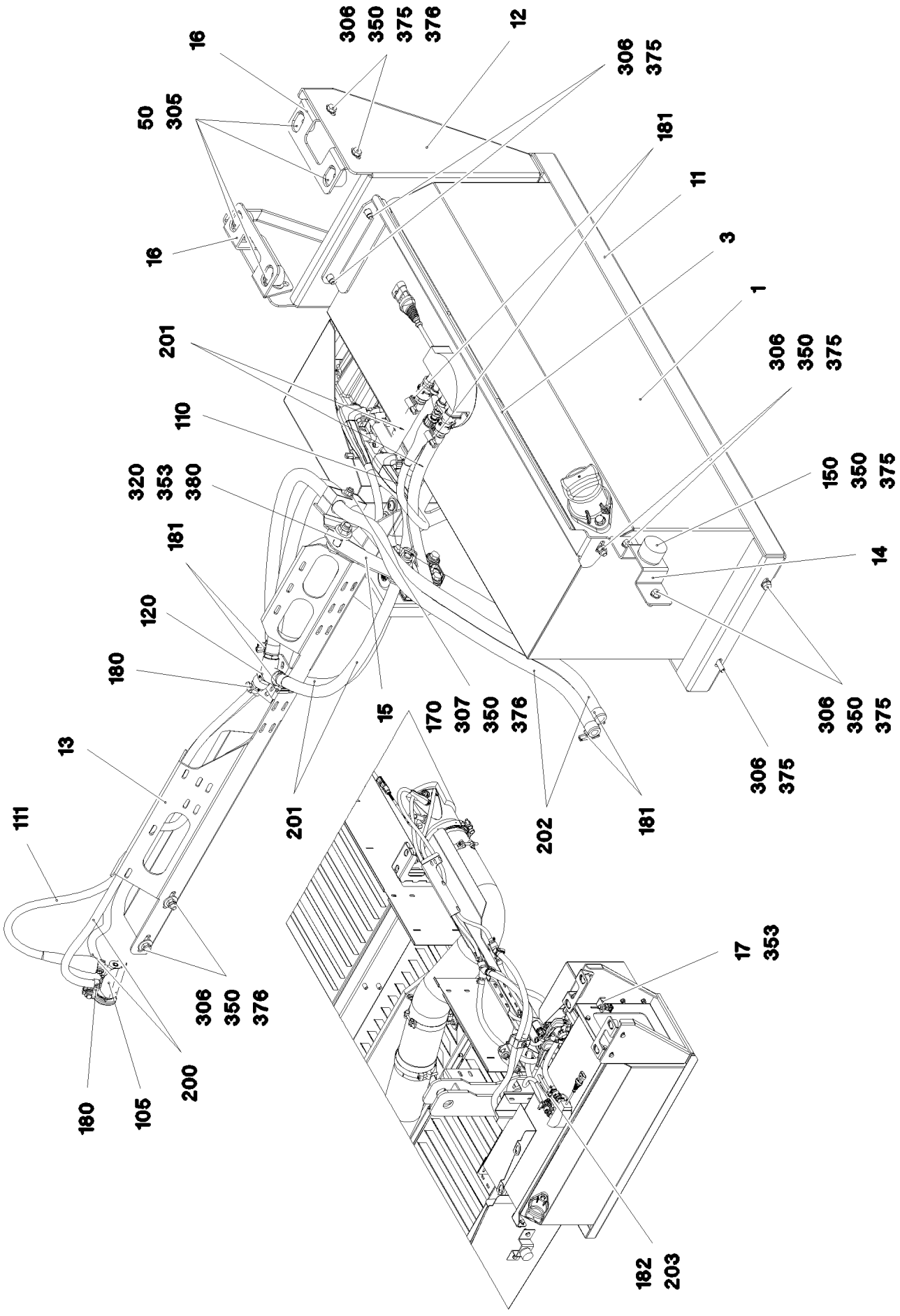

17.10.2014 078426	**etk_de_en_074676 _LR 1600 2**	255 (1/5)
LIEBHERR	**HARNSTOFFTANK** **UREA TANK**	⇨ **2 650** **91 76 853 08**

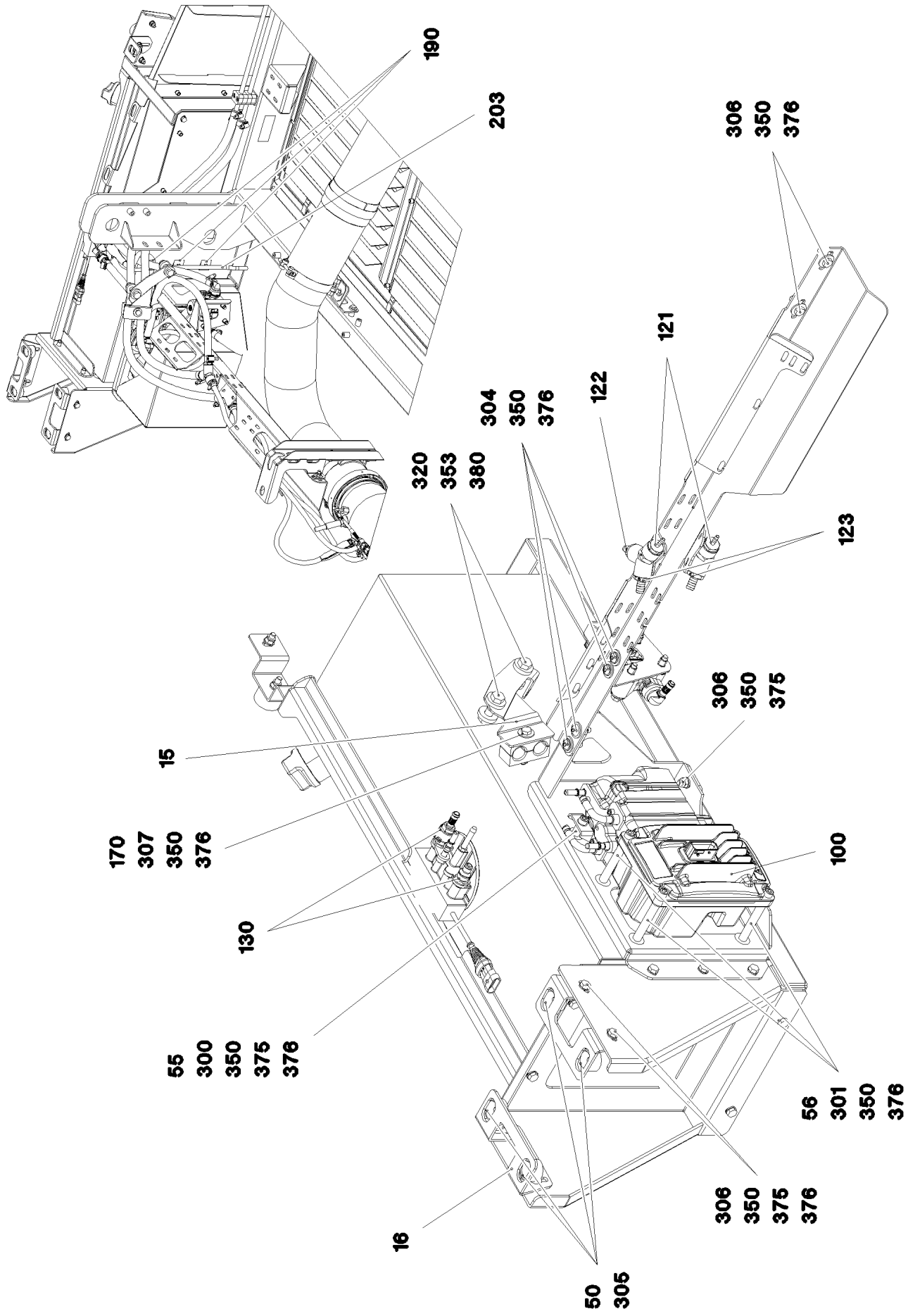
190
203
306
350
376
121
122
304
350
376
320
353
380
123
306
350
375
15
170
307
350
376
130
100
55
300
350
375
378
56
301
350
376
306
350
375
376
16
50
305

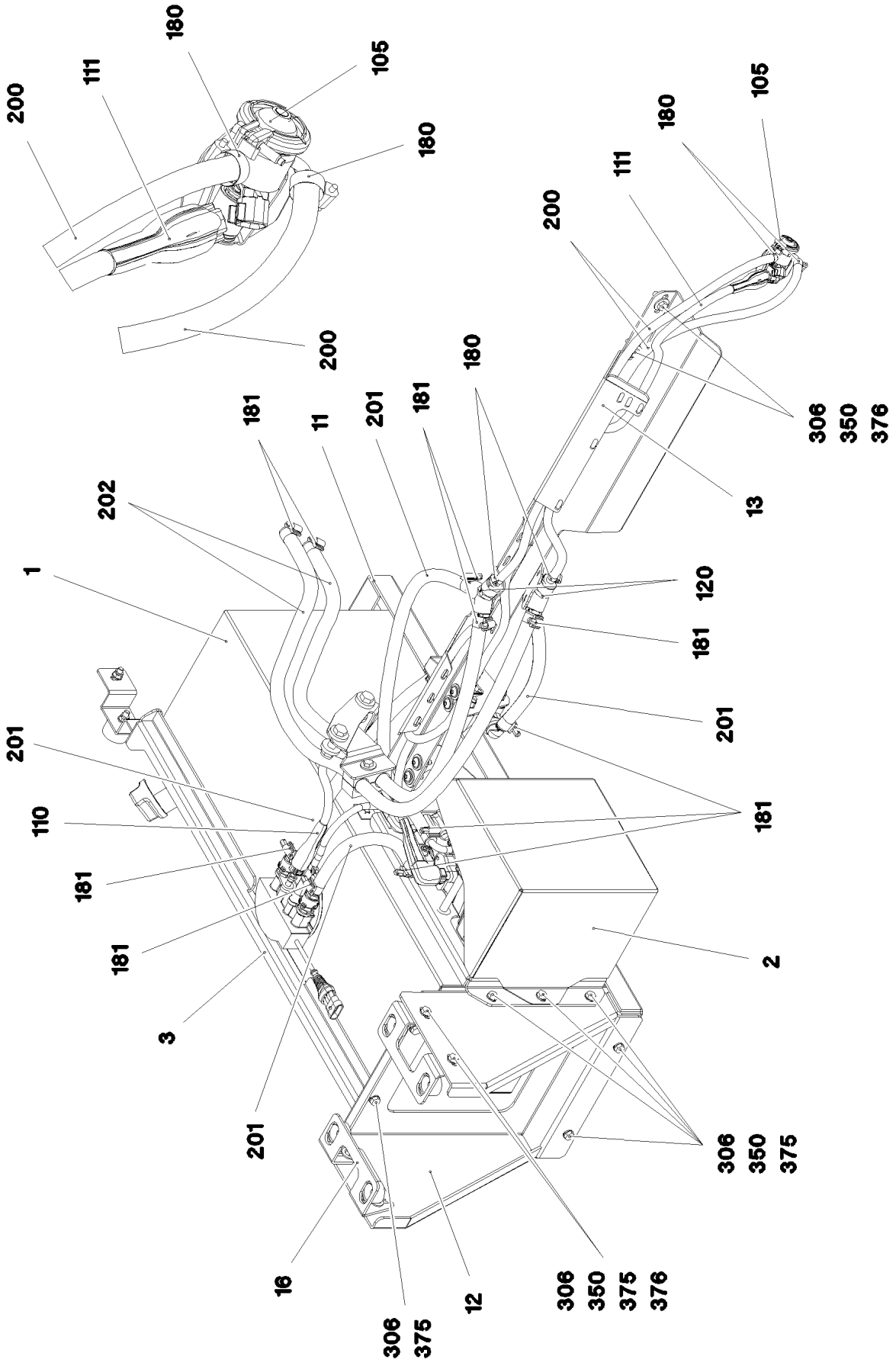

17.10.2014 078428 LIEBHERR	**etk_de_en_074676 _LR 1600 2** **HARNSTOFFTANK** **UREA TANK**	❑ 257 (3/5) ⇨ **2 650** **91 76 853 08**

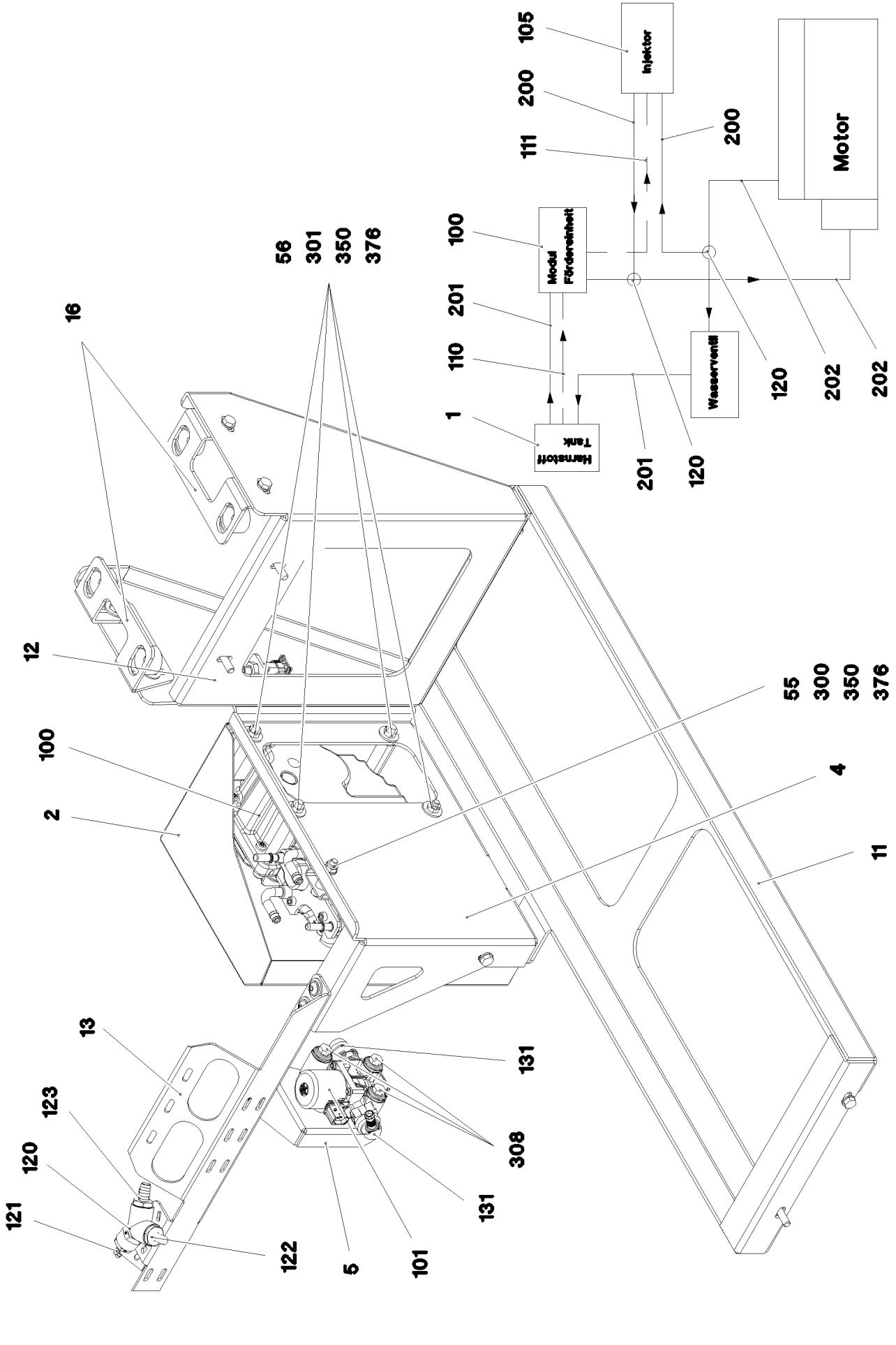

17.10.2014 078429 LIEBHERR	**etk_de_en_074676 _LR 1600 2** **HARNSTOFFTANK** **UREA TANK**	258 (4/5) ⇨ **2 650** **91 76 853 08**

Pos.	Artikel	Menge	Bezeichnung	Description	Serie	K
1	96 73 053 08	1	HARNSTOFFTANK VORM. ⇨ 2 650 001 96 73 053 08	UREA TANK, PRE-MOUNTING		
2	96 72 840 08	1	HAUBE SCHWK.	HOOD/BONNET WELDED		
3	96 72 841 08	1	HALTER SCHWK.	CLAMP WELDED CONST.		
4	96 73 054 08	1	HALTER SCHWK.	CLAMP WELDED CONST.		
5	96 73 439 08	1	HALTER SCHWK.	CLAMP WELDED CONST.		
11	97 02 117 2	1	BLECH 4X1085X444 S315MC	PLATE		
12	97 02 117 3	1	BLECH 4X738X475 S315MC	PLATE		
13	97 02 228 9	1	BLECH 3X1020X325 DC01	PLATE		
14	97 02 117 5	1	BLECH 3X210X50 DC01	PLATE		
15	97 02 251 1	1	BLECH 3X200X125 DC01	PLATE		
16	97 02 439 0	2	BLECH 4X160X128 S315MC	PLATE		
17	97 03 501 08	1	BLECH 4x73x30 S315MC FE//ZN20//C	PLATE		
50	97 87 877 08	4	HUELSE 35.0X19 S355J2G3	SLEEVE		
55	93 96 540 08	1	ROHR 12X1,5X20 E235+N VERZ	TUBE		
56	94 16 099 08	4	ROHR 12X1,5X75 E235+N VERZ	TUBE		
100	10 13 928 4	1	PUMPE SCR ⇨ X10139284 10 13 928 4	PUMP		
101	11 08 215 8	1	WASSERVENTIL NW12X2,5 NICHT LACKIE	WATER VALVE		
105	11 00 891 9	1	INJEKTOR KPL. LOW POWER SYSTEM	INJECTOR CPL.		
(1)	11 16 069 9	1	DICHTUNG 31,5-24,5X0,7 GLIMMER	SEAL		
(2)	11 16 070 0	1	SCHELLE X5CrNi18-10	CLAMP		
110	11 21 141 1	1	SCHLAUCHLEITUNG X535	HOSE LINE		
111	11 21 176 9	1	SCHLAUCHLEITUNG 2000	HOSE LINE		
120	10 35 542 1	2	Y-VERTEILER ST	Y DISTRIBUTOR		
121	11 00 013 5	2	SCHLAUCHTUELLE DN6/GERADE MS	HOSE SLEEVE		
122	10 35 542 2	2	SCHLAUCHTUELLE DN10/GERADE ST	HOSE SLEEVE		
123	11 08 876 4	2	SCHLAUCHTUELLE DN12/GERADE ST	HOSE SLEEVE		
130	10 67 875 2	2	STECKKUPPLUNG PS3 PA66	PLUG COUPLING		
131	11 08 245 4	2	STECKKUPPLUNG PS3 PA 66	PLUG COUPLING		
150	72 66 127 08	1	MEGIPUFFER	MEGI BUFFER		
170	73 68 705	2	KLEMMHAELFTE DIN 3015-3 Z3G 21,3-21,3	CLAMP-HALF		
180	55 08 496 08	4	SCHLAUCHSCHELLE 12/11-20	HOSE CLAMP		
181	77 42 086 08	12	SCHLAUCHSCHELLE DIN 3017-1 21,5/16-25/	HOSE CLAMP		
182	55 31 023 08	1	SCHLAUCHSCHELLE 10//9	HOSE CLAMP		
190	10 87 051 1	3	KABELBINDERHALTER 28X28X5,5XNATUR	CABLE CLIP HOLDER		
200	70 20 310	2	VIELZWECKSCHLAUCH DN6X3,5	MULTI-PURPOSE HOSE		
201	77 42 306 08	2	KUEHLWASSERSCHLAUCH 10X4,5	COOLING WATER HOSE		
202	77 42 024 08	3	KUEHLWASSERSCHLAUCH 12X4,5	COOLING WATER HOSE		
203	10 21 994 6	0.5	KUNSTSTOFFSCHLAUCH 7X1,5 PVC	SYNTHETIC HOSE		
300	40 42 044 05	1	ZYLINDERSCHRAUBE ISO 4762 M8X45 8.8	SOCKET HEAD SCREW		
301	46 00 236	4	ZYLINDERSCHRAUBE ISO 4762 M8X110 8.8	SOCKET HEAD SCREW		
304	10 41 286 1	4	LINSENFLACHKOPFSCHRAUBE AEHNL.ISO	OVAL HEAD FLAT SCREW		
305	40 65 136	4	SECHSKANTSCHRAUBE ISO 4017 M8X12 8.	HEX SCREW		
306	49 00 128	23	SECHSKANTSCHRAUBE ISO 4017 M8X25 8.	HEX SCREW		
307	40 61 024	1	SECHSKANTSCHRAUBE ISO 4014 M8X55 8.	HEX SCREW		
308	40 65 080 01	3	SECHSKANTSCHRAUBE ISO 4017 M8X65 8.	HEX SCREW		
320	40 00 973	2	SECHSKANTSCHRAUBE ISO 4014 M12X50	HEX SCREW		
350	41 19 005 08	25	SECHSKANTMUTTER DIN 985 M8 8 A2C	HEX NUT		
352	41 19 007 08	2	SECHSKANTMUTTER DIN 985 M12 8 A3C	HEX NUT		
353	41 17 023 08	1	SECHSKANTMUTTER ISO 8675 M12X1,5 04	HEX NUT		
375	42 00 012 01	34	SCHEIBE ISO 7089 8 200HV A3C	WASHER		
376	42 18 017 14	24	SCHEIBE DIN 9021 8,4 140HV	WASHER		
380	42 16 007 01	4	SCHEIBE DIN 7349 13 200HV A3C	WASHER		

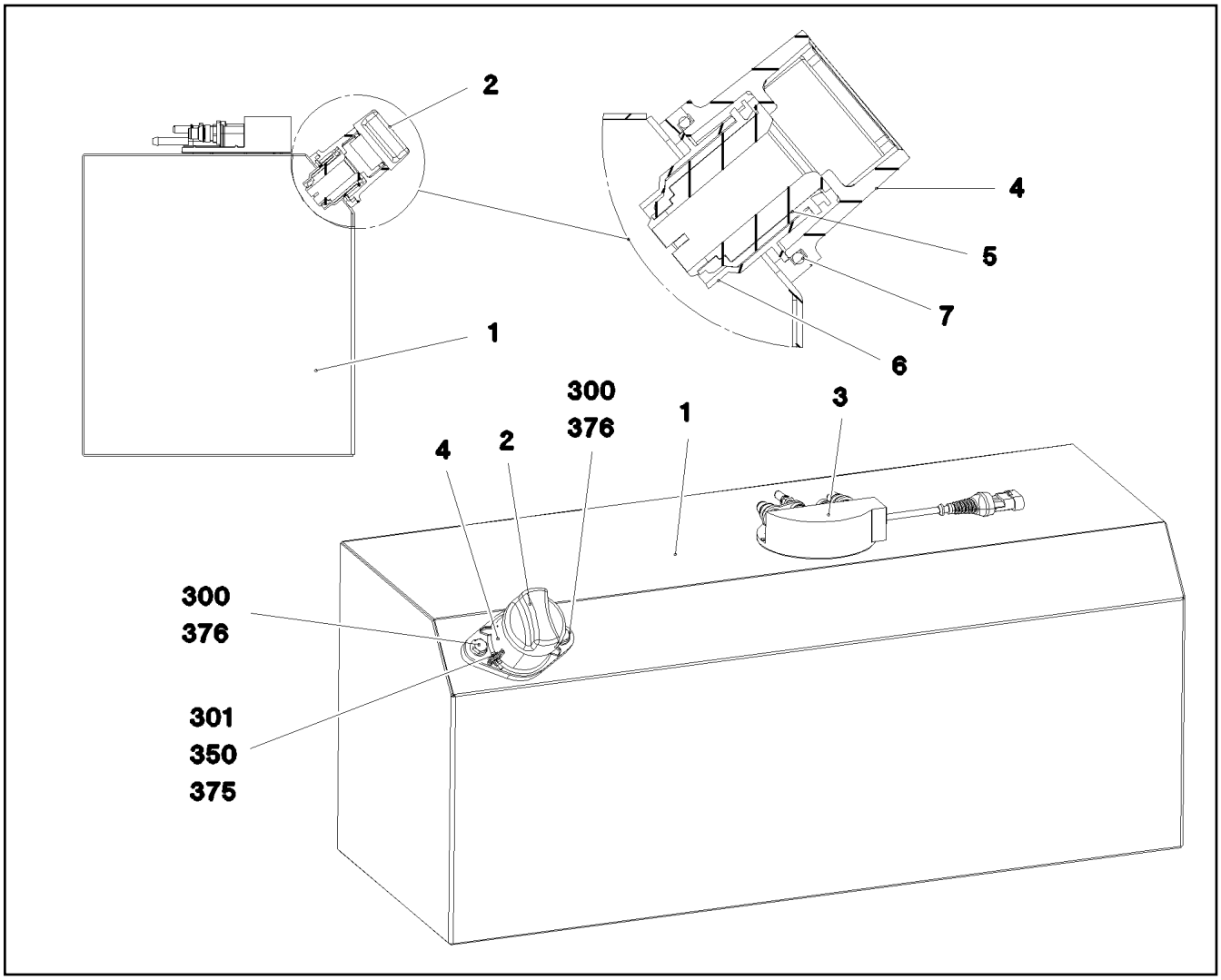

Pos.	Artikel	Menge	Bezeichnung	Description	Serie	K
1	11 08 879 3	1	HARNSTOFFBEHAELTER 75L/60L EDELST	UREA CONTAINER		
2	11 10 135 1	1	TANKVERSCHLUSS 40	LOCKABLE TANK CAP		
3	11 10 135 2	1	TANKSENSOR L=316 48V	TANK SENSOR		
4	11 10 135 3	1	EINFUELLSTUTZEN GR.40 ALU	FILLER NECK		
5	11 10 135 4	1	MAGNETADAPTER 40 KUNSTSTOFF	MAGNET ADAPTER		
6	97 02 439 4	1	HUELSE EDELSTAHL	SLEEVE		
7	72 64 216 08	1	O-RING ARP 568 56,74X3,53 NBR70	O-RING		
300	49 00 188	2	SECHSKANTSCHRAUBE ISO 4017 M8X16 8.	HEX SCREW		
301	46 35 338	1	FLACHKOPFSCHRAUBE ISO 7045 M4X16 4.	PAN-HEAD SCREW		
350	41 19 002 08	1	SECHSKANTMUTTER DIN 985 M4 8 A2C	HEX NUT		
375	42 18 005 08	2	SCHEIBE DIN 9021 A 4.3 ST VERZ	WASHER		
376	42 16 025	2	SCHEIBE DIN 7349 8,4 200HV A3C	WASHER		

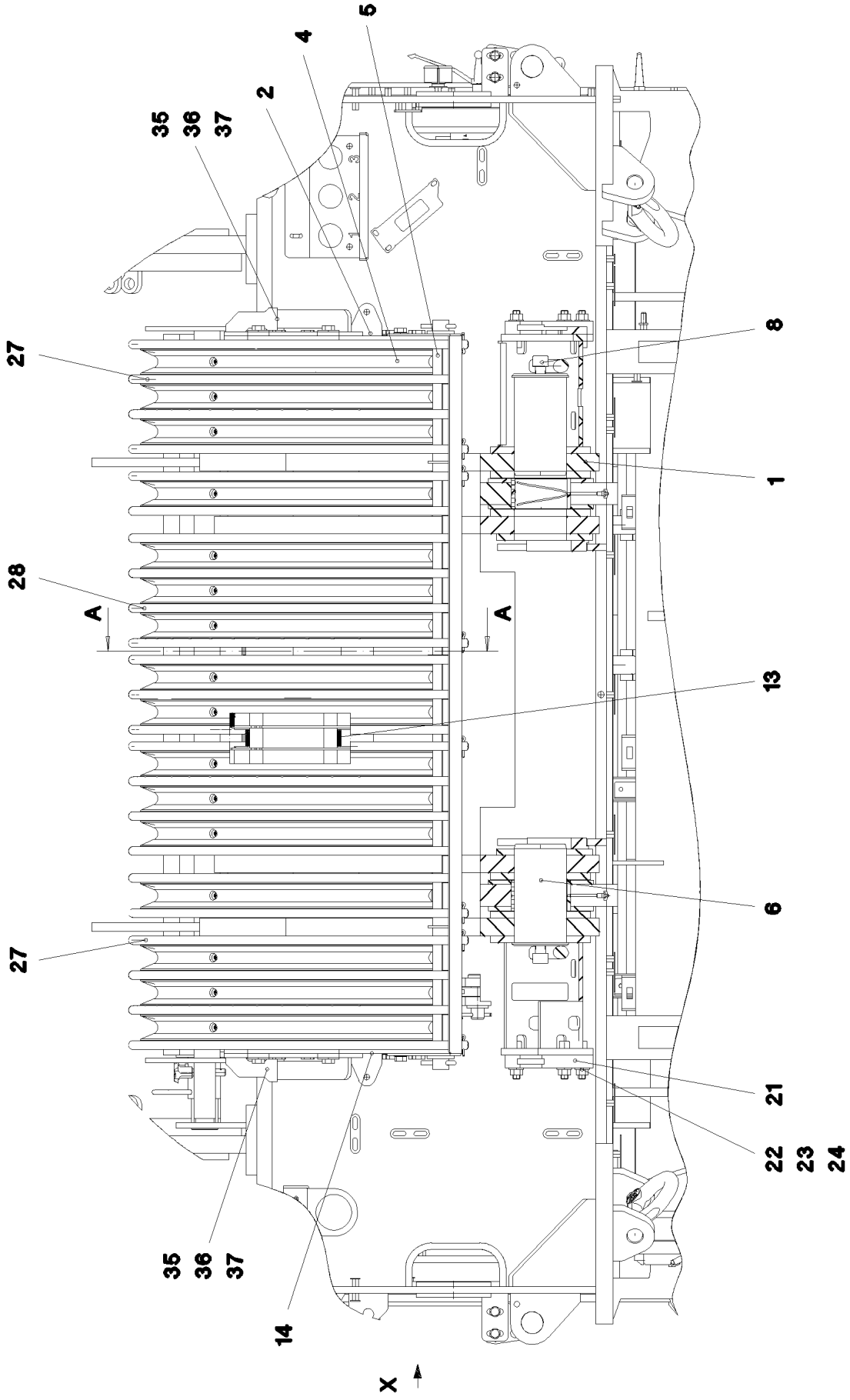
5
4
2
35
36
37
27
8
1
28
A
A
13
6
27
21
22
23
24
35
36
37
14
X

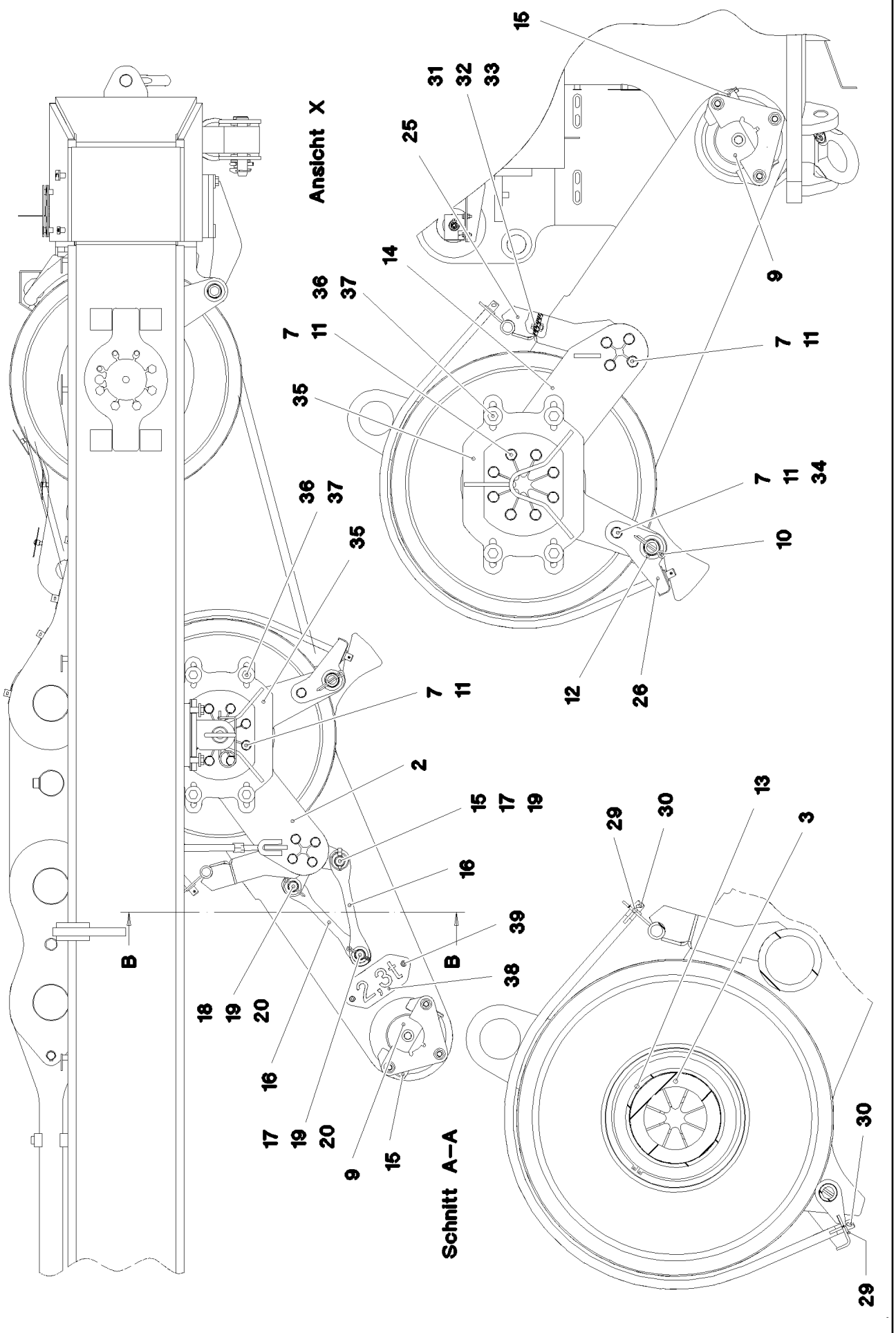

17.10.2014 064841	**etk_de_en_074676 _LR 1600 2**	262 (2/3)
LIEBHERR	**ROLLENLAGERUNG** **ROLLER BEARING**	⇨ **2 652** **91 61 110 08**

Pos.	Artikel	Menge	Bezeichnung	Description	Serie	K
1	96 46 299 08	1	ROLLENLAGERUNG SCHWK.	ROLLER BEARING WELDED		
2	96 61 218 08	1	HALTERUNG SCHWK.	MOUNTING WELDED		
3	97 69 807 08	1	ACHSE 219.1X1612 S770QL1	AXLE		
4	96 46 246 08	16	SEILROLLE KPL. SPF ⇨ 2 550 003 96 46 246 08	ROPE PULLEY CPL.		
5	97 69 808 08	1	ROHR 38.0X1716 S355J2H T ZN O	TUBE		
6	97 69 809 08	2	BOLZEN 130.0X233 35NICRMOV125 GASN.	PIN		
7	40 66 030 08	26	SECHSKANTSCHRAUBE ISO 4017 M16X40	HEX SCREW		
8	40 42 242 08	2	ZYLINDERSCHRAUBE DIN 912 M24X45 8.8	SOCKET HEAD SCREW		
9	45 30 300 08	2	BOLZEN ISO 2341 B30X220X210 35NICRM	PIN		
10	43 30 101 08	2	SPLINT ISO 1234 10X71 ST A2K	SPLIT PIN		
11	10 28 980 6	29	SCHEIBE ISO 7089 16 300HV FLZN SPF	WASHER		
12	42 11 032 08	2	SCHEIBE DIN 1440 45 ST VERZ	WASHER		
13	93 58 827 08	2	DISTANZRING RD219,1X36 S355J2H	DISTANCE RING		
14	96 61 219 08	1	HALTERUNG SCHWK.	MOUNTING WELDED		
15	43 32 014 08	3	SICHERHEITSKLAPPSTECKER 8X42 VERZ	SAFETY PLUG W HINGE-LID		
16	97 72 200 08	3	BLECH 20X61X358 S355J2+N	PLATE		
17	45 30 327 08	2	BOLZEN ISO 2341 B30X95X85 35NICRMOV	PIN		
18	94 00 689 08	1	BOLZEN ISO 2341 B30X70X58 35NICRMOV	PIN		
19	42 11 027 08	3	SCHEIBE DIN 1440 33 ST VERZ	WASHER		
20	43 30 090 08	2	SPLINT ISO 1234 8X63 ST A2K	SPLIT PIN		
21	97 79 903 08	2	BLECH 30X270X160 S355J2+N FE//ZN20//C	PLATE		
22	40 42 175 01	6	ZYLINDERSCHRAUBE ISO 4762 M16X70 8.8	SOCKET HEAD SCREW		
23	41 15 145 08	6	SECHSKANTMUTTER ISO 4032 M16 8 A3C	HEX NUT		
24	10 28 980 7	6	SCHEIBE ISO 7089 18 300HV FLZN SPF	WASHER		
25	96 51 810 08	1	KONSOLE SCHWK.VORN	BRACKET WELDED IN FRONT		
26	96 51 811 08	1	KONSOLE SCHWK.HI.	BRACKET		
27	96 51 812 08	2	SEILSCHUTZ SCHWK.	ROPE GUARD WELDED		
28	96 51 813 08	1	SEILSCHUTZ SCHWK.	ROPE GUARD WELDED		
29	42 12 013 08	16	SCHEIBE DIN 1441 21 ST VERZ	WASHER		
30	43 30 075 08	16	SPLINT ISO 1234 6,3X32 ST A3C	SPLIT PIN		
31	40 65 164	6	SECHSKANTSCHRAUBE ISO 4017 M10X25	HEX SCREW		
32	10 28 979 5	12	SCHEIBE ISO 7089 10 300HV- FLZN SPF	WASHER		
33	41 17 003 08	6	SECHSKANTMUTTER ISO 4035 M10 04 A3C	HEX NUT		
34	41 15 050 08	2	SECHSKANTMUTTER ISO 4032 M16 10 A3C	HEX NUT		
35	96 61 220 08	2	HALTERUNG SCHWK.	MOUNTING WELDED		
36	49 00 123	8	SECHSKANTSCHRAUBE ISO 4017 M16X35	HEX SCREW		
37	10 45 519 1	8	SCHEIBE ISO 7093-1 16 A2	WASHER		
38	97 40 543 08	1	BLECH 2X228X100 DC01 FE//ZN20//C	PLATE		
39	10 41 285 4	2	LINSENFLACHKOPFSCHRAUBE AEHNL.ISO	OVAL HEAD FLAT SCREW		

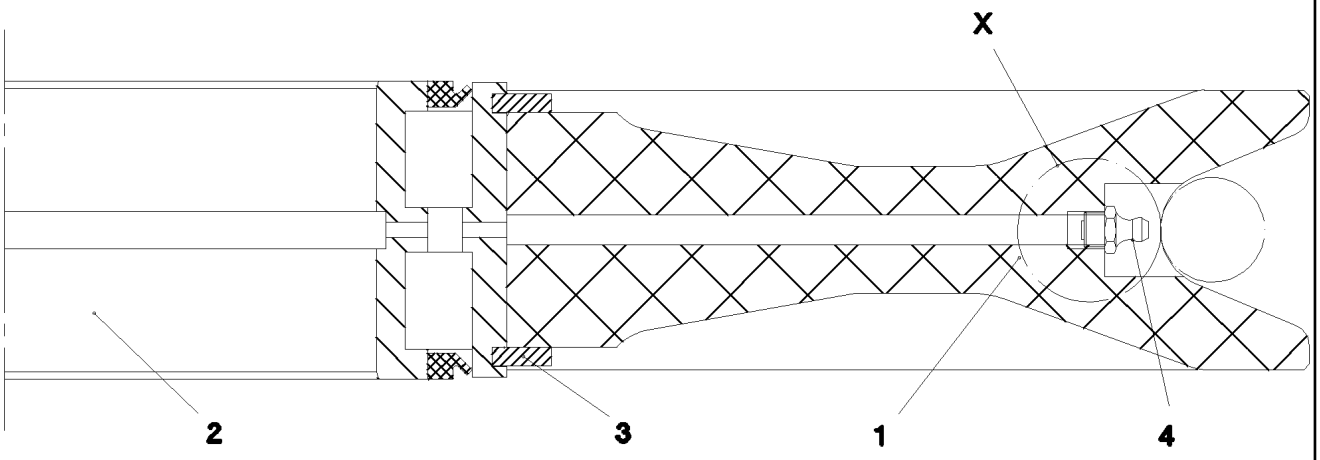

Einzelheit X

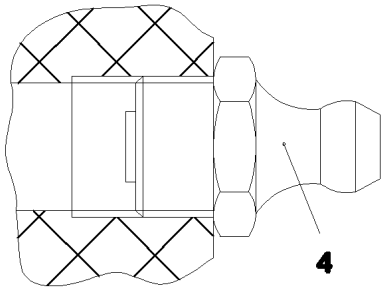

Pos.	Artikel	Menge	Bezeichnung	Description	Serie	K
1	28 81 999 08	1	SEILROLLE D=700/620/270X75 PA6G SPF	ROPE PULLEY		
2	74 65 067 08	1	WAELZLAGER 200X270X80	ROLLER BEARING		
3	10 87 269 9	2	SICHERUNGSRING DIN 471 270X5	LOCKING RING		
4	77 43 242	1	KEGELSCHMIERNIPPEL DIN 71412 A M10x1	HYDRAULIC-TYPE LUBRICAT.NI		

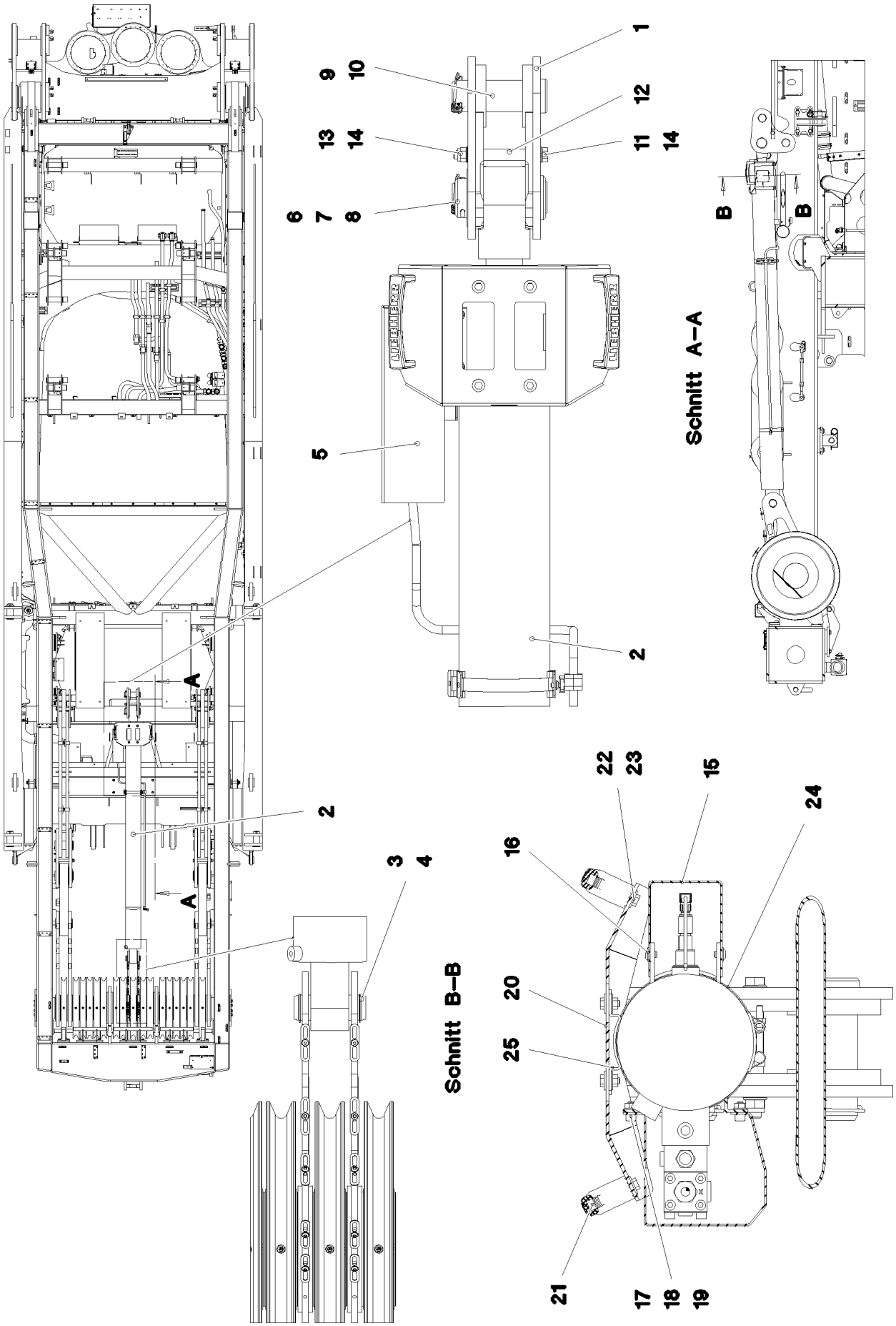

17.10.2014 064931	**etk_de_en_074676 _LR 1600 2**	265 (1/2)
LIEBHERR	**MONTAGEEINRICHTUNG RAUPE** **MOUNTING EQUIPMENT CRAWLER**	⇨ **2 657** **91 61 109 08**

Pos.	Artikel	Menge	Bezeichnung	Description	Serie	K
1	96 54 179 08	2	BLECH SCHWK.	PLATE WELDED		
2	94 00 925 5	1	HYDRAULIKZYLINDER 150/70-2315 SPF	HYDRAULIC CYLINDER		
3	95 36 392 08	1	BOLZEN RD60X170 35NICRMOV125 GASN.	PIN		
4	42 80 049 08	2	SICHERUNGSRING DIN 471 60X2	LOCKING RING		
5	97 97 001 08	1	BLECH 2.5X375X475 DC01 FE//ZN20//C	PLATE		
6	95 44 447 08	1	BOLZEN RD75X165 35NICRMOV125 GASN.	PIN		
7	94 96 354 08	1	SCHEIBE RD110X2 DC01 FE//ZN20//C	WASHER		
8	43 30 097 08	1	SPLINT ISO 1234 8X100 ST A2K	SPLIT PIN		
9	97 85 235 08	2	BOLZEN 65.0X182 35NICRMOV125 GASN.	PIN		
10	43 32 005 08	2	SICHERHEITSKLAPPSTECKER 11,5X96 VER	SAFETY PLUG W HINGE-LID		
11	40 61 184 01	1	SECHSKANTSCHRAUBE ISO 4014 M16X170	HEX SCREW		
12	94 01 070 08	1	ROHR 22X2,5X110 E235+N VERZ	TUBE		
13	41 19 009 08	1	SECHSKANTMUTTER DIN 985 M16 8 A3C	HEX NUT		
14	10 28 980 6	2	SCHEIBE ISO 7089 16 300HV FLZN SPF	WASHER		
15	97 14 477 08	1	HAUBE 2X333X329 DC01 FE//ZN20//C	HOOD		
16	10 41 285 4	4	LINSENFLACHKOPFSCHRAUBE AEHNL.ISO	OVAL HEAD FLAT SCREW		
17	46 00 051	4	ZYLINDERSCHRAUBE ISO 4762 M8X16 8.8	SOCKET HEAD SCREW		
18	41 15 141 08	8	SECHSKANTMUTTER ISO 4032 M8 8 A2C	HEX NUT		
19	42 00 012 01	4	SCHEIBE ISO 7089 8 200HV A3C	WASHER		
20	97 06 739 5	1	HALTEBLECH 4X342X422 S315MC T ZN O	RETAINING PLATE		
21	96 64 353 08	2	GRIFF PA6-30%GF SPF	GRIP		
22	49 00 089	8	SECHSKANTSCHRAUBE ISO 4017 M8X20 8.	HEX SCREW		
23	42 18 009 08	12	SCHEIBE DIN 9021 A 8 ST A2C	WASHER		
24	77 42 283 08	2	SCHLAUCHSCHELLE 176-184 ST	HOSE CLAMP		
25	77 42 157 08	2	KONSOLE	CONSOLE		

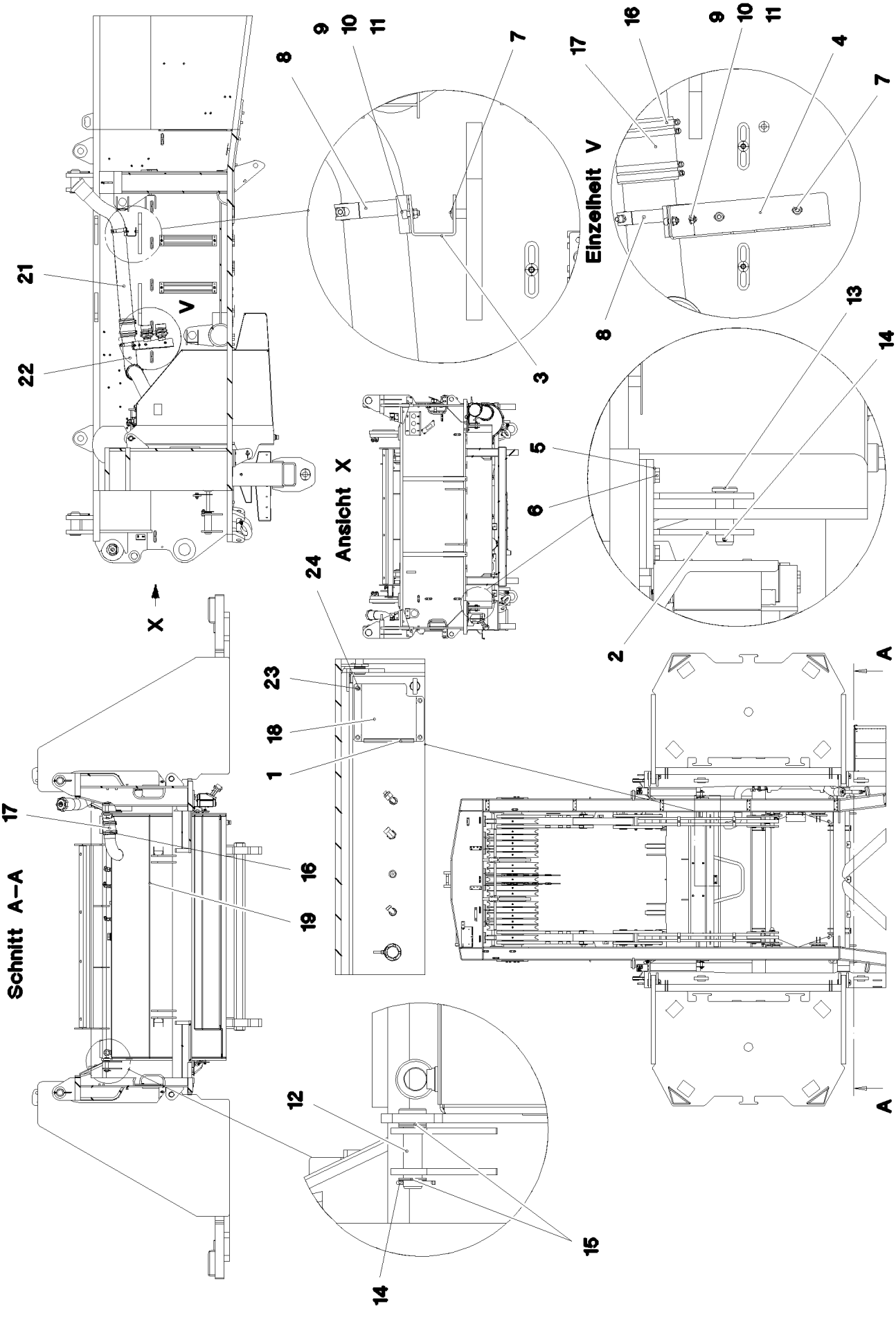

17.10.2014 072774 LIEBHERR	**etk_de_en_074676 _LR 1600 2** **KRAFTSTOFFBEHAELTER KPL.** **FUEL TANK CPL.**	267 (1/2) ⇨ **2 670** **91 71 399 08**

Pos.	Artikel	Menge	Bezeichnung	Description	Serie	K
1	96 72 303 08	1	KRAFTSTOFFBEHAELTER VORM. ⇨ 2 670 002 96 72 303 08	FUEL TANK, PRE-ASSEMBLED		
2	96 42 805 08	2	KONSOLE SCHWK.	BRACKET WELDED CONST.		
3	97 69 564 08	1	BLECH 4X120X187 S315MC FE//ZN20//C	PLATE		
4	97 69 565 08	1	BLECH 4X178X358 S315MC FE//ZN20//C	PLATE		
5	50 09 175 08	8	SCHEIBE ISO 7089 10 200HV-A2	WASHER		
6	40 65 093 08	8	SECHSKANTSCHRAUBE ISO 4017 M10X20	HEX SCREW		
7	10 41 285 4	4	LINSENFLACHKOPFSCHRAUBE AEHNL.ISO	OVAL HEAD FLAT SCREW		
8	77 42 237 08	2	SCHLAUCHSCHELLE 100-104 ST	HOSE CLAMP		
9	46 00 079	4	ZYLINDERSCHRAUBE ISO 4762 M8X20 8.8	SOCKET HEAD SCREW		
10	42 00 012 01	4	SCHEIBE ISO 7089 8 200HV A3C	WASHER		
11	41 15 141 08	4	SECHSKANTMUTTER ISO 4032 M8 8 A2C	HEX NUT		
12	10 04 126 0	2	BOLZEN ISO 2341 B30X120X110 35NICRM	PIN		
13	45 12 264 08	2	BOLZEN DIN 1435 25X75X65 ST.50 VERZ	PIN		
14	43 30 077 08	4	SPLINT ISO 1234 6,3X45 ST A2K	SPLIT PIN		
15	93 94 608 08	10	SCHEIBE RD44X2 DC01 FE//ZN20//C	WASHER		
16	55 08 494 08	8	SCHLAUCHSCHELLE 100-120 W3	HOSE CLAMP		
17	97 80 893 08	2	KRAFTSTOFFSCHLAUCH	FUEL HOSE		
(1)	10 42 402 5	0.14	KRAFTSTOFFSCHLAUCH DN100	FUEL HOSE		
18	97 00 266 7	1	TRITTBLECH 4X329X230 ALMG3 H114	CHEQUER PLATE FOOTBOARD		
19	26 21 040 08	0.205	KANTENSCHUTZ 1-4X14,5X10	EDGE PROTECTION		
21	96 64 590 08	1	ROHR	TUBE		
22	96 64 592 08	1	ROHR ALUMINIUM SPF	TUBE		
23	42 18 017 08	4	SCHEIBE ISO 7093-1 6 200HV-A2	WASHER		
24	49 00 605	4	SECHSKANTSCHRAUBE ISO 4017 M6X12 8.	HEX SCREW		

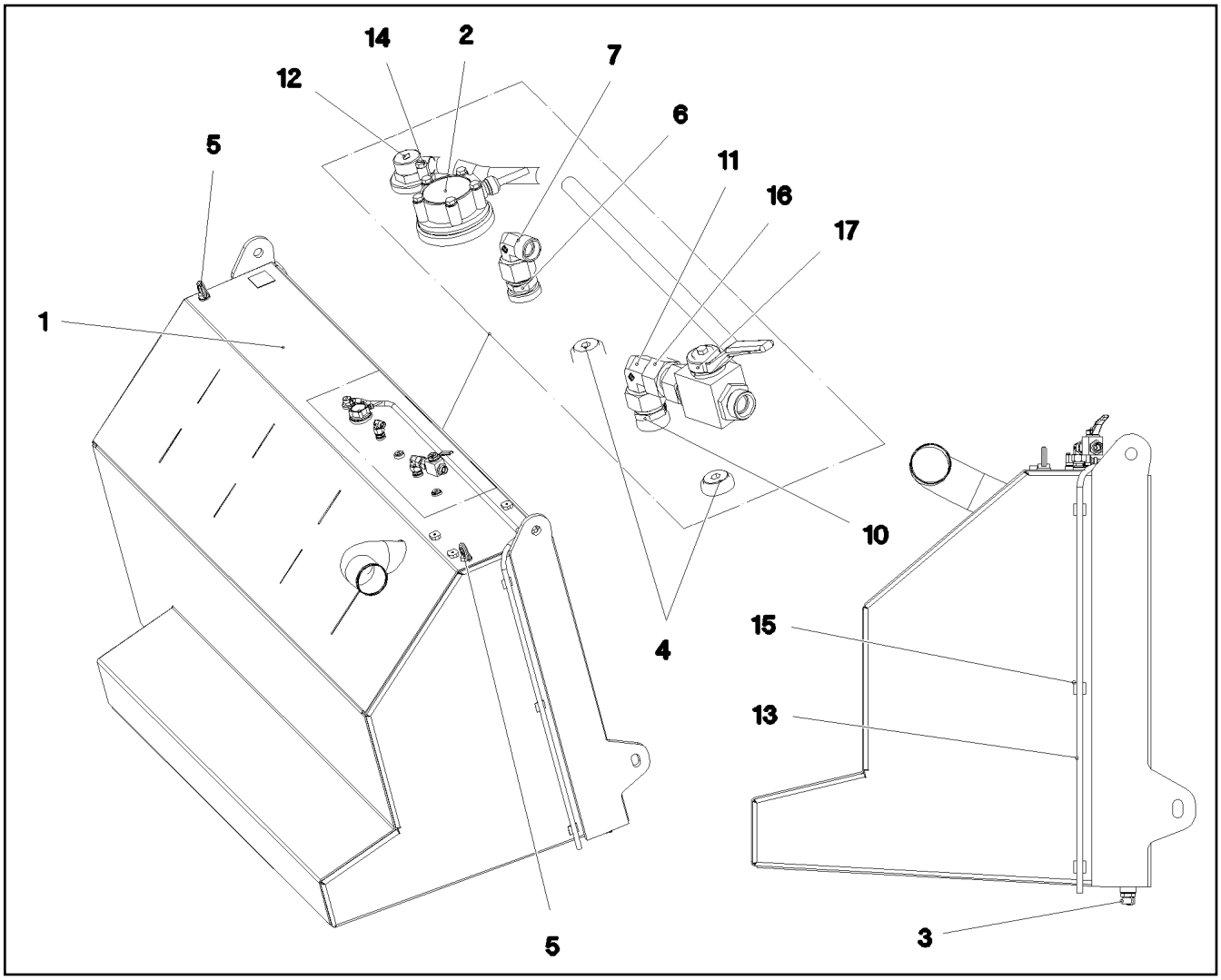

Pos.	Artikel	Menge	Bezeichnung	Description	Serie	K
1	96 72 317 08	1	KRAFTSTOFFBEHAELTER SCHWK. ALUMIN	FUEL TANK WELDED CONSTR.		
2	96 45 717 08	1	ELEKTRIK KRAFTSTOFFBEHAELTER ⇨ 2 920 814 96 45 717 08	ELECTR.F.FUEL TANK		
3	78 90 119 08	1	OELABLASSSCHRAUBE M26X1,5	OIL DRAIN PLUG		
4	47 77 051 08	2	STOPFEN VSTIM18X1,5ED A3P	STOP PLUG		
5	40 26 003 08	2	RINGSCHRAUBE DIN 580 M12 C15E A3C	RING BOLT		
6	47 10 309 08	1	VERSCHRAUBUNG XGE15-LM-ED A3P	FLANGE JOINT		
7	76 15 379	1	VERSCHRAUBUNG EW 15L CR6-FREI	FLANGE JOINT		
10	47 10 370 08	1	VERSCHRAUBUNG XGE18-LM-ED M18X1,5	FLANGE JOINT		
11	24 71 083 02	1	VERSCHRAUBUNG EW 18L M26X1,5 CR6-F	FLANGE JOINT		
12	10 09 791 0	1	ENTLUEFTUNGSVENTIL	VENTILATION VALVE		
13	51 05 112 08	2.3	SCHLAUCH DN8	HOSE		
14	46 35 044	1	SCHLAUCHSCHELLE DIN 3017-1 12/8-16/9 W	HOSE CLAMP		
15	10 87 051 1	3	KABELBINDERHALTER 28X28X5,5XNATUR	CABLE CLIP HOLDER		
16	47 00 104 08	1	VERSCHRAUBUNG GZ 18L CR6-FREI	FLANGE JOINT		
17	51 06 930 08	1	KUGELHAHN DN16-18L STAHL	BALL VALVE		

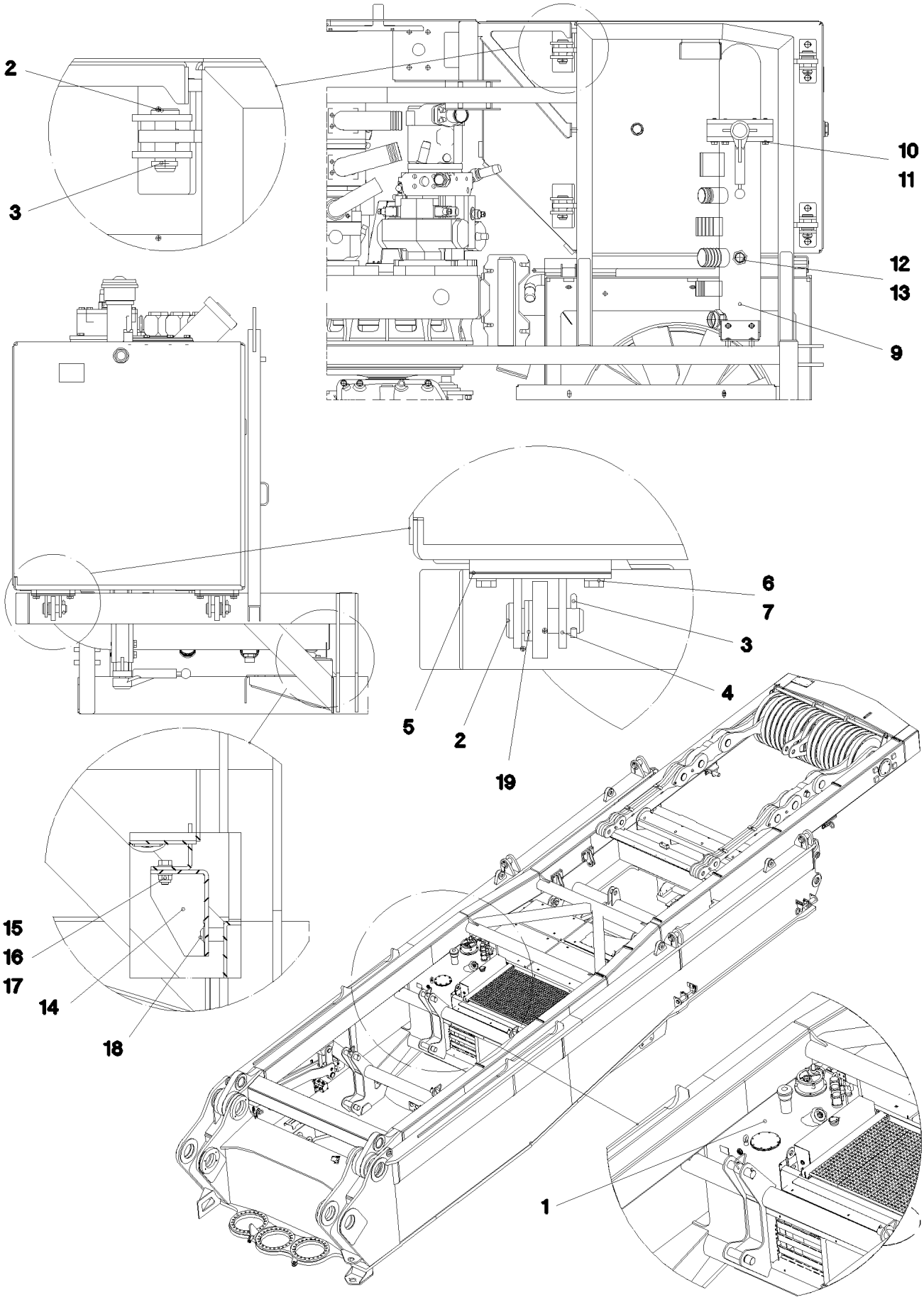

17.10.2014 052564	**etk_de_en_074676 _LR 1600 2**	270 (1/2)
LIEBHERR	**OELBEHAELTER KPL.** **OIL RESERVOIR, COMPLETE**	⇨ **2 671** **91 52 798 08**

Pos.	Artikel	Menge	Bezeichnung	Description	Serie	K
1	96 46 305 08	1	OELBEHAELTER VORM. ⇨ 2 671 004 96 46 305 08	OIL TANK PRE-ASS.		
2	45 12 269 08	4	BOLZEN DIN 1435 25X70X60 ST.50 VERZ	PIN		
3	43 32 013 08	4	SICHERHEITSKLAPPSTECKER 5X32 VERZ	SAFETY PLUG W HINGE-LID		
4	96 47 506 08	2	KONSOLE SCHWK.	BRACKET WELDED CONST.		
5	97 72 215 08	6	BLECH 1X142X55 DC01 FE//ZN20//C	PLATE		
6	50 09 175 08	4	SCHEIBE ISO 7089 10 200HV-A2	WASHER		
7	40 65 166	4	SECHSKANTSCHRAUBE ISO 4017 M10X20	HEX SCREW		
9	96 87 721 08	1	ANSAUGROHR ⇨ 2 671 009 96 87 721 08	INTAKE PIPE		
10	10 28 980 4	4	SCHEIBE ISO 7089 12 300HV FLZN SPF	WASHER		
11	46 00 245	4	SECHSKANTSCHRAUBE ISO 4014 M12X75	HEX SCREW		
13	78 90 119 08	1	OELABLASSSCHRAUBE M26X1,5	OIL DRAIN PLUG		
14	97 72 220 08	1	BLECH 4X243X155 S315MC FE//ZN20//C	PLATE		
15	50 26 189 08	2	SECHSKANTSCHRAUBE ISO 4017 M8X22 8.	HEX SCREW		
16	42 00 607 05	4	SCHEIBE ISO 7089 8 200HV-A2	WASHER		
17	41 19 005 08	2	SECHSKANTMUTTER DIN 985 M8 8 A2C	HEX NUT		
18	10 41 285 4	2	LINSENFLACHKOPFSCHRAUBE AEHNL.ISO	OVAL HEAD FLAT SCREW		
19	42 12 016 08	6	SCHEIBE DIN 1441 26 ST VERZ	WASHER		

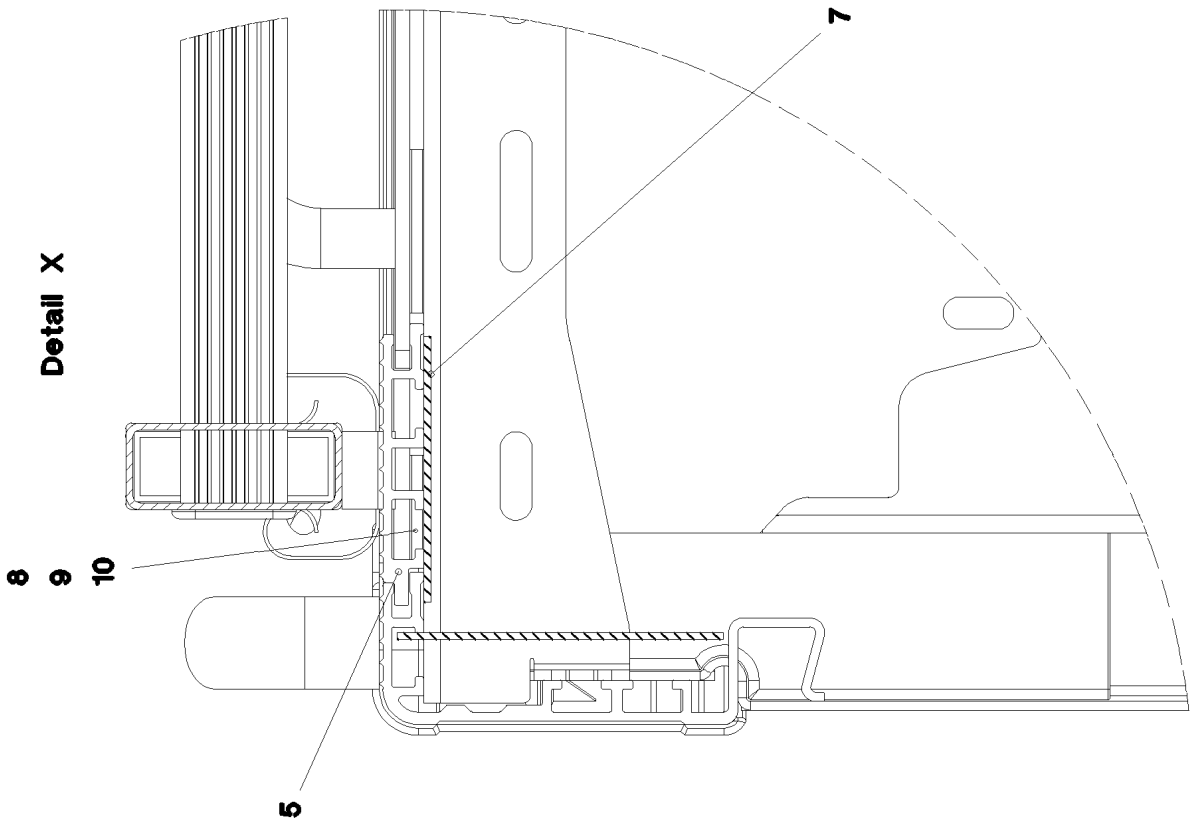
Detail X
7
8
9
10
5

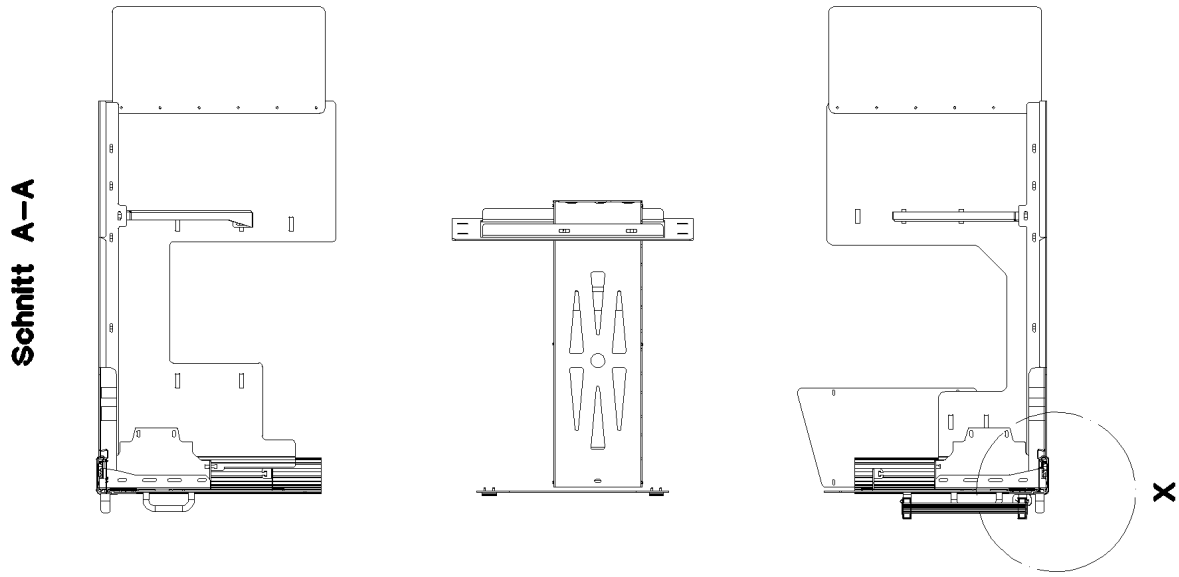
Schnitt A–A
X

Pos.	Artikel	Menge	Bezeichnung	Description	Serie	K
1	96 46 306 08	1	OELBEHAELTER SCHWK. 595L/564L ALMG3	OIL TANK ST.CONST.		
2	47 10 347 08	5	VERSCHRAUBUNG XGE42-LR-ED A3P	FLANGE JOINT		
3	51 06 673 08	1	BELUEFTUNGSFILTER	AERATION FILTER		
(1)	51 06 718 08	1	FILTEREINSATZ 1m³/min 10µm	FILTER INSERT		
4	77 43 201 08	1	OELSTANDSAUGE G1" ALU	OIL SIGHT GLASS		
5	78 90 119 08	1	OELABLASSSCHRAUBE M26X1,5	OIL DRAIN PLUG		
7	10 28 979 5	4	SCHEIBE ISO 7089 10 300HV- FLZN SPF	WASHER		
8	40 65 164	4	SECHSKANTSCHRAUBE ISO 4017 M10X25	HEX SCREW		
9	51 06 691 08	1	RUECKLAUFFILTER 350L/MIN10µm ⇨ 5 106 691 08 51 06 691 08	RETURN FILTER		
10	51 06 693 08	1	VERSCHMUTZUNGSANZEIGE A2D-CR3	CLOGGING INDICATOR		
11	97 72 148 08	1	AUSLAUFSCHLAUCH DN65X5X450 PLASTIK	HOSE		
12	77 42 139 08	1	SCHLAUCHSCHELLE 72X20	HOSE CLAMP		
17	40 26 003 08	2	RINGSCHRAUBE DIN 580 M12 C15E A3C	RING BOLT		
19	10 47 526 2	1	ABSPERRORGAN DN125-FLANSCH SPF ⇨ X10475262 10 47 526 2	SHUT OFF DEVICE		
20	40 42 035	4	ZYLINDERSCHRAUBE ISO 4762 M12X45 8.8	SOCKET HEAD SCREW		
21	40 02 312	6	SENKSCHRAUBE ISO 7047 M5X16 4.8 A2C	COUNTERSUNK SCREW		
22	96 47 854 08	1	ROHR VORM.	PIPE PRE-ASS.		
23	95 41 286 08	1	TRAGSCHIENE 190	CARRIER RAIL		
24	10 41 285 4	2	LINSENFLACHKOPFSCHRAUBE AEHNL.ISO	OVAL HEAD FLAT SCREW		
25	60 20 180 08	2	TRAGSCHIENENMUTTER DIN 3015 L TM M6	CARRIER RAIL NUT		
26	60 20 094 08	2	KLEMMHAELFTE DIN 3015-1 L5R 42 PP SW	CLAMP-HALF		
27	46 00 091	2	ZYLINDERSCHRAUBE ISO 4762 M6X50 8.8	SOCKET HEAD SCREW		
28	97 08 797 08	1	ANTIRUTSCHBELAG 1.6X150X1000 3M TYP	ANTI-SLIP SURFACE		
29	97 28 594 08	2	ANTIRUTSCHBELAG 1.6X150X300 3M TYP4	ANTI-SLIP SURFACE		

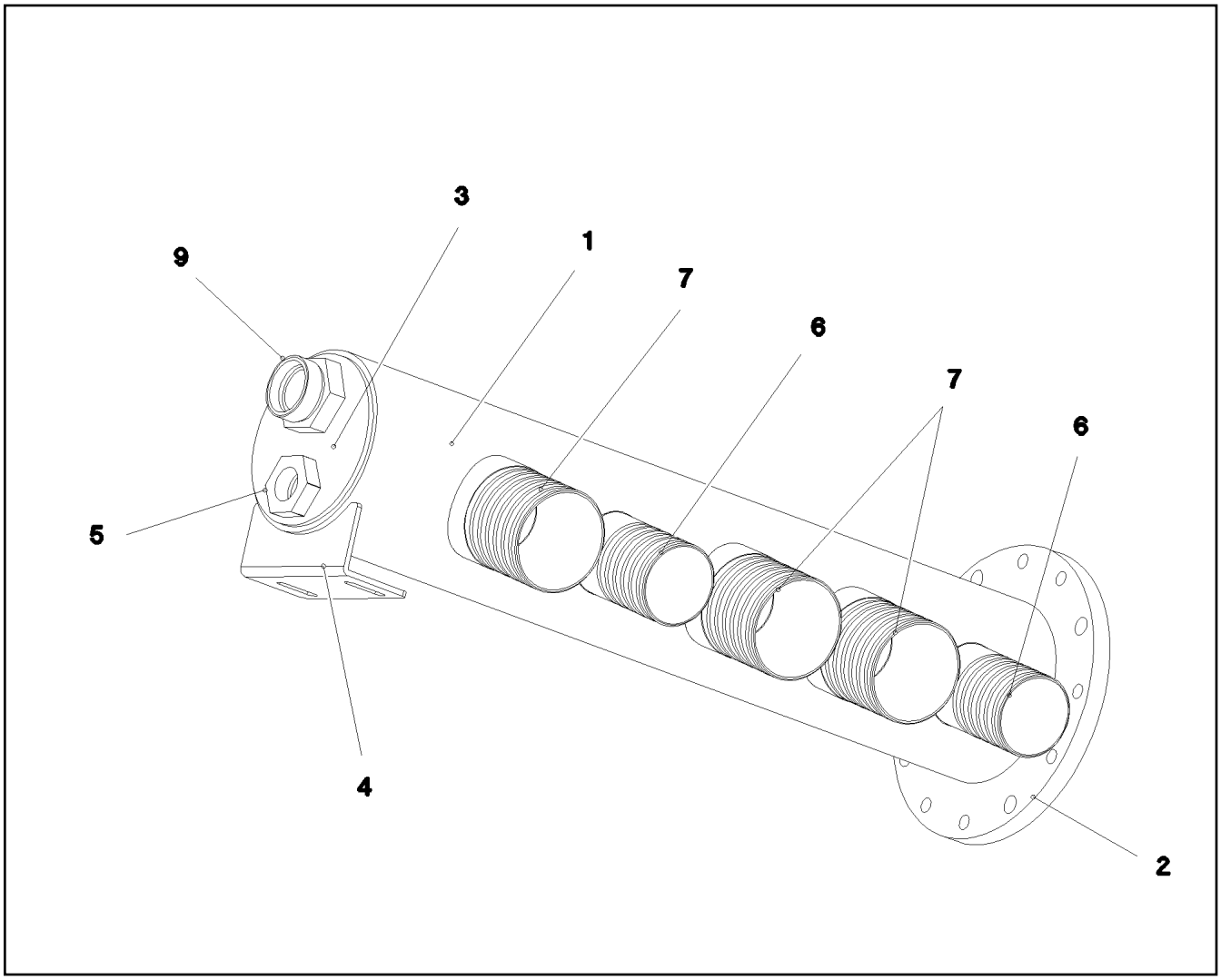

Pos.	Artikel	Menge	Bezeichnung	Description	Serie	K
1	97 72 235 08	1	ROHR 133.0X630 S355J2H	TUBE		
5	41 17 034 08	1	SECHSKANTMUTTER ISO 8675 M26X1,5 05	HEX NUT		
6	97 04 752 1	2	ROHR 60.0X88 E235+N	TUBE		
7	97 04 752 2	3	ROHR 76.1X88 S235JRH	TUBE		
9	47 08 305 08	1	VERSCHRAUBUNG XAS35-L	FLANGE JOINT		

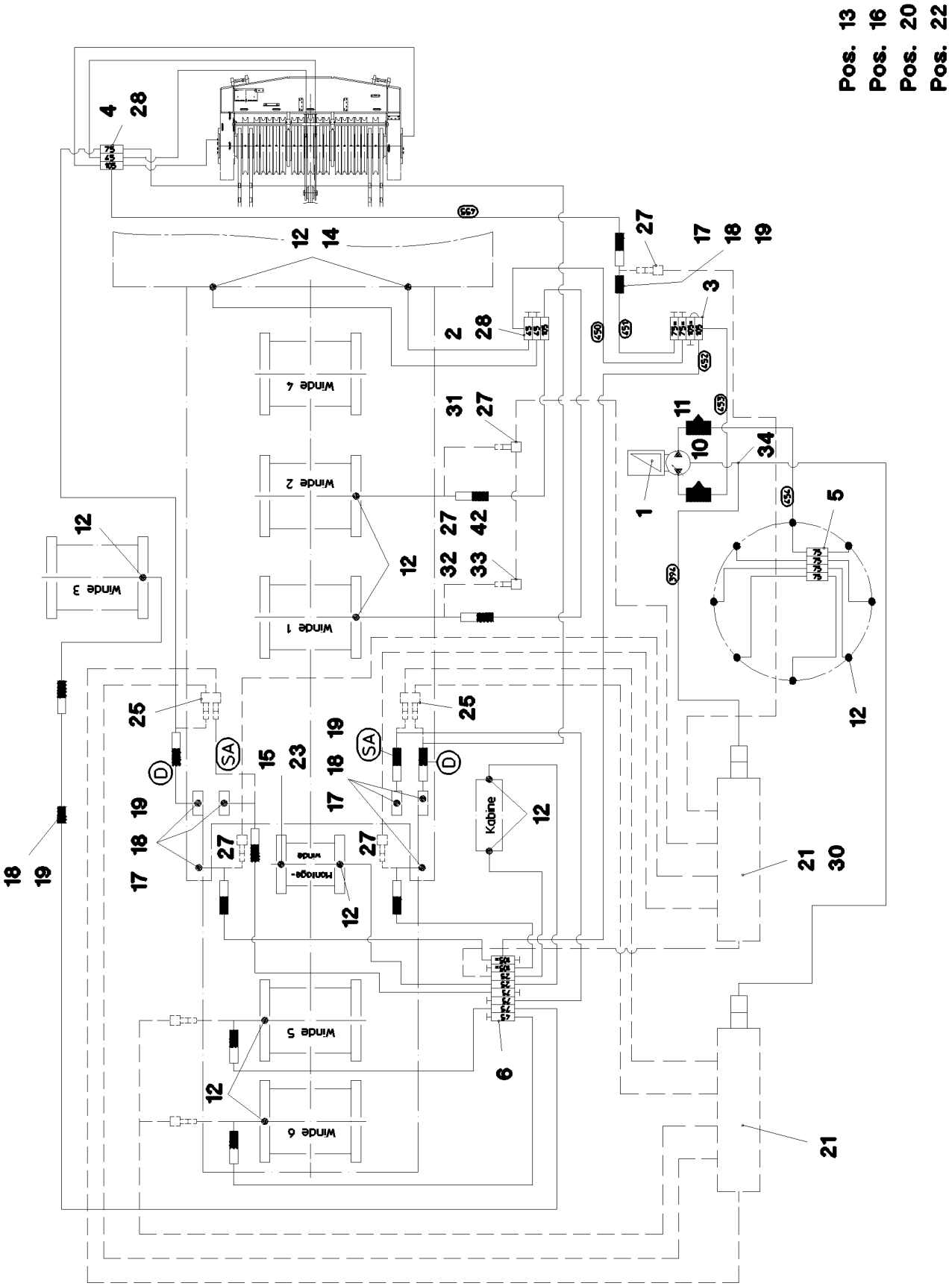
Pos. 13
Pos. 16
Pos. 20
Pos. 22
Winde 4
Winde 2
Winde 3
Winde 1
Winde 5
Winde 6
Kabine
Montage-winde
SA
D

Pos.	Artikel	Menge	Bezeichnung	Description	Serie	K
1	10 32 716 7	1	ELEKTROPUMPE S-EP4 ⇨ X10327167 10 32 716 7	ELECTRIC PUMP		
2	77 43 859 08	1	VERTEILERKOMBINATION 3/4 ⇨ 7 743 859 08 77 43 859 08	DISTRIBUTION BLOCK		
3	77 43 860 08	1	VERTEILERKOMBINATION 4/3 ⇨ 7 743 860 08 77 43 860 08	DISTRIBUTION BLOCK		
4	10 47 036 7	1	VERTEILERKOMBINATION 3/6	DISTRIBUTION BLOCK		
(1)	77 43 738 08	1	VERSCHRAUBUNG WE6-M10X1R	FLANGE JOINT		
(2)	76 22 803	6	RUECKSCHLAGVENTIL	NON-RETURN VALVE		
5	77 43 862 08	1	VERTEILERKOMBINATION 4/8	DISTRIBUTION BLOCK		
(1)	77 43 738 08	1	VERSCHRAUBUNG WE6-M10X1R	FLANGE JOINT		
(2)	10 09 761 3	1	NAEHERUNGSSCHALTER BERUEHRUNGS	PROXIMITY SWITCH		
6	10 47 036 6	1	VERTEILERKOMBINATION 8/11	DISTRIBUTION BLOCK		
(1)	77 43 738 08	1	VERSCHRAUBUNG WE6-M10X1R	FLANGE JOINT		
(2)	76 22 803	6	RUECKSCHLAGVENTIL	NON-RETURN VALVE		
7	40 42 025 08	10	ZYLINDERSCHRAUBE DIN 912 M5X35 8.8 A2	SOCKET HEAD SCREW		
8	41 15 148 08	10	SECHSKANTMUTTER ISO 4032 M5 8 A2C	HEX NUT		
9	46 00 305	10	SCHEIBE ISO 7089 5 200HV A3C	WASHER		
10	77 43 728 08	1	PUMPENRUECKLAUF	PUMP RETURN FLOW		
11	77 43 751 08	2	DURCHGANGSNIPPELBLOCK	PASSAGE NIPPLE BLOCK		
12	77 43 738 08	22	VERSCHRAUBUNG WE6-M10X1R	FLANGE JOINT		
13	77 43 748 08	2	VERSCHRAUBUNG GE6-LM8X1K	FLANGE JOINT		
14	77 43 735 08	8	VERLAENGERUNG 35	EXTENSION		
15	77 43 738 08	1	VERSCHRAUBUNG WE6-M10X1R	FLANGE JOINT		
16	77 43 750 08	8	DOPPELNIPPEL R1/4"-M10X1	DOUBLE NIPPLE		
17	77 43 727 08	24	KUPPLUNGSSTECKER	COUPLING PLUG		
18	77 43 726 08	14	KUPPLUNGSMUFFE	COUPLING SLEEVE		
19	47 10 300 08	31	VERSCHRAUBUNG XGE6-LR-ED A3P	FLANGE JOINT		
20	77 43 737 08	100	ROHR DIN 73378 6X1,5 PA 12-HL	TUBE		
21	77 43 758 08	2	RUECKLAUFLEISTE	RETURN STRIP		
22	47 19 003 08	2	VERSCHRAUBUNG EGESD6-SR-WD A3P	FLANGE JOINT		
23	77 43 748 08	1	VERSCHRAUBUNG GE6-LM8X1K	FLANGE JOINT		
25	97 03 502 08	2	BLECH 4X110X80 S315MC FE//ZN20//C	PLATE		
27	97 03 501 08	5	BLECH 4x73x30 S315MC FE//ZN20//C	PLATE		
28	95 36 969 08	2	BLECH 4X30X105 S315MC FE//ZN20//C	PLATE		
30	97 73 355 08	1	BLECH 3X70X45 S355MC FE//ZN20//C	PLATE		
31	47 25 315 08	5	VERSCHRAUBUNG EW 6S CR6-FREI	FLANGE JOINT		
32	47 42 021 08	1	VERSCHRAUBUNG XWSV6-S A3P	FLANGE JOINT		
33	47 24 312 08	1	VERSCHRAUBUNG ETSD6-S A3P	FLANGE JOINT		
34	47 23 312 08	1	VERSCHRAUBUNG ELSD6-S A3P	FLANGE JOINT		
35	49 00 128	4	SECHSKANTSCHRAUBE ISO 4017 M8X25 8.	HEX SCREW		
36	41 15 144 08	2	SECHSKANTMUTTER ISO 4032 M10 8 A3C	HEX NUT		
37	42 00 506 08	4	SCHEIBE ISO 7089 8 MS	WASHER		
38	40 86 506 08	11	FLACHKOPFSCHRAUBE AEHNL.ISO 7380	PAN-HEAD SCREW		
39	10 41 285 2	4	LINSENFLACHKOPFSCHRAUBE AEHNL.ISO	OVAL HEAD FLAT SCREW		
40	41 15 140 08	4	SECHSKANTMUTTER ISO 4032 M6 8 A2C	HEX NUT		
41	42 00 009 01	4	SCHEIBE ISO 7089 6 200HV A3C	WASHER		
42	47 19 003 08	1	VERSCHRAUBUNG EGESD6-SR-WD A3P	FLANGE JOINT		

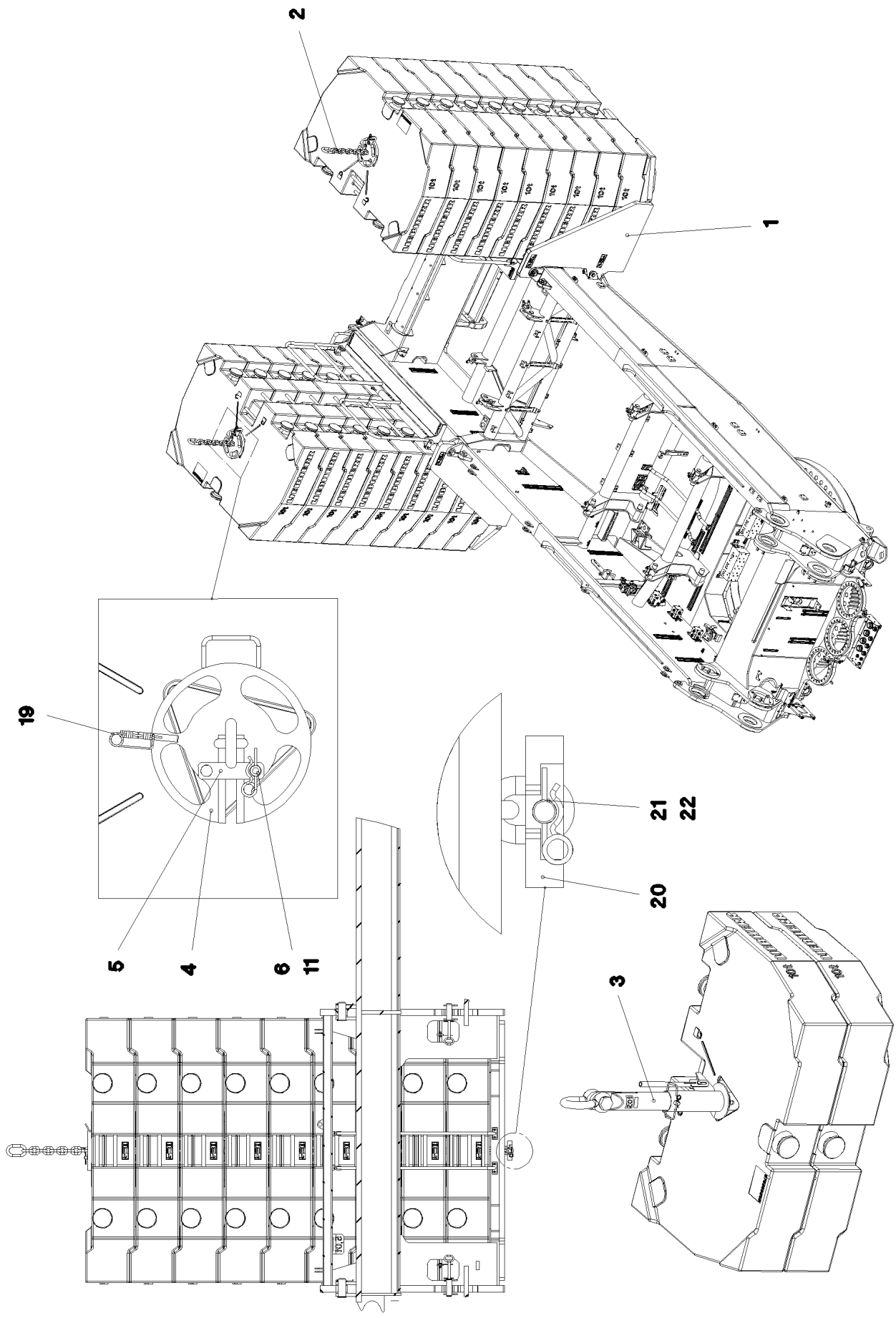

17.10.2014 065587	**etk_de_en_074676 _LR 1600 2**	277 (1/3)
LIEBHERR	**GRUNDPLATTE DREHBUEHNENBALLAST** **BASE PLATE SLEWING PLATFORM BA**	⇨ **2 730** **91 61 966 08**

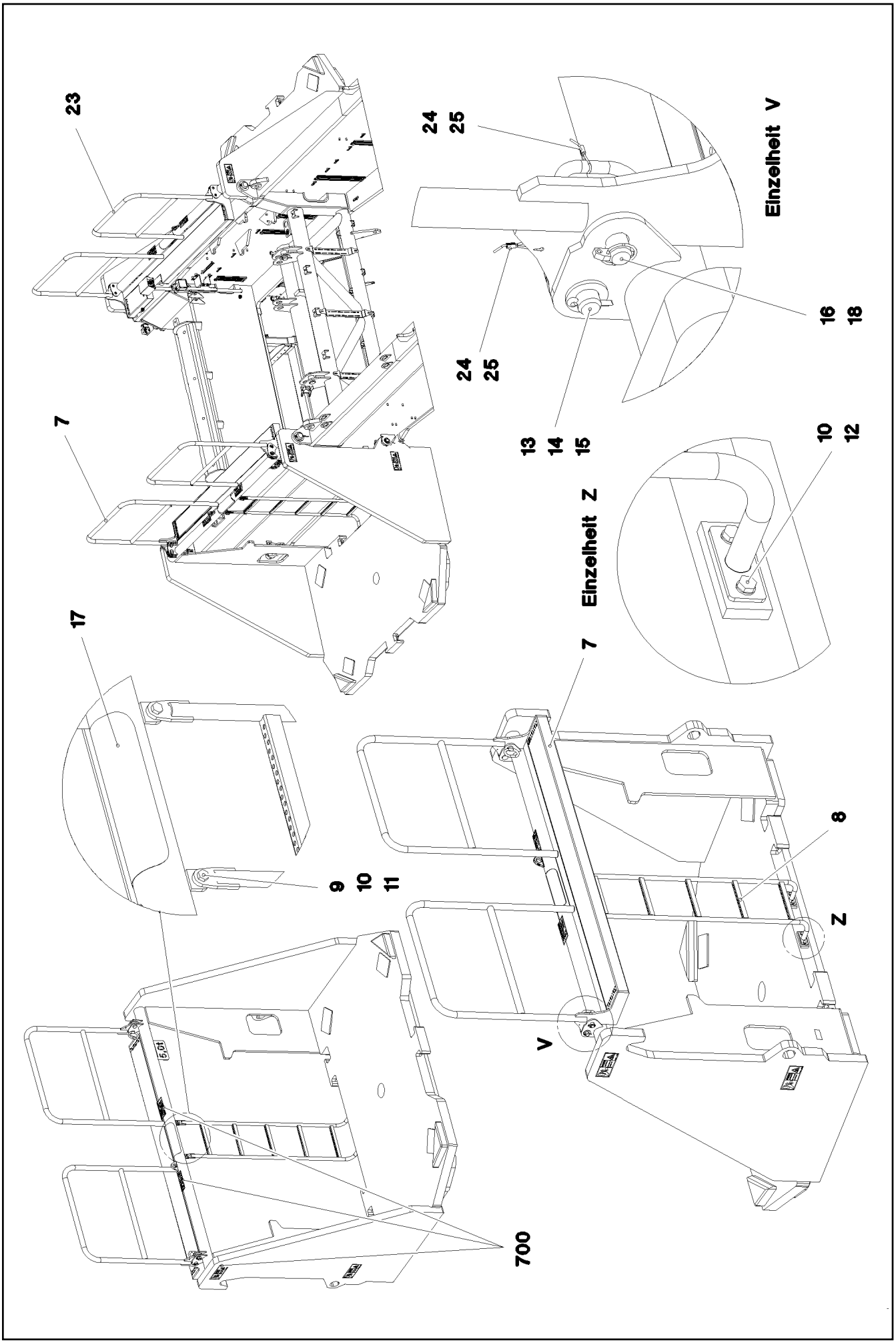

17.10.2014 065588	**etk_de_en_074676 _LR 1600 2**	❑ 278 (2/3)
LIEBHERR	**GRUNDPLATTE DREHBUEHNENBALLAST** **BASE PLATE SLEWING PLATFORM BA**	⇨ **2 730** **91 61 966 08**

Pos.	Artikel	Menge	Bezeichnung	Description	Serie	K
1	96 44 626 08	2	KONSOLE SCHWK.	BRACKET WELDED CONST.		
2	74 00 219 08	2	KETTENGEHAENGE 15T-4.73M GK8 VERZ	CHAIN SUSPENSION		
3	96 55 752 08	1	ZENTRIERUNG KPL. ⇨ 2 730 002 96 55 752 08	CENTRING COMPLETE		
4	96 32 539 08	2	PLATTE KPL. SPF	PLATE CPL.		
5	96 32 499 08	2	SICHERUNG FE//ZN20//C	FUSE		
6	97 41 459 08	2	GEWINDEBOLZEN 25.0X50 42CRMO4+QT	THREADED PIN		
7	96 62 867 08	1	PODEST SPF	PEDESTAL		
8	96 54 670 08	2	STEIGLEITER 5-397X1.55M TZNO	VERTICAL LADDER		
9	49 00 112	4	SECHSKANTSCHRAUBE ISO 4017 M10X35	HEX SCREW		
10	50 09 175 08	12	SCHEIBE ISO 7089 10 200HV-A2	WASHER		
11	41 19 011 08	4	SECHSKANTMUTTER DIN 985 M10 10 A3C	HEX NUT		
12	40 65 166	8	SECHSKANTSCHRAUBE ISO 4017 M10X20	HEX SCREW		
13	45 30 220 08	4	BOLZEN ISO 2341 B24X60X50 42CRMO4 GA	PIN		
14	10 28 981 0	4	SCHEIBE ISO 7089 24 300HV FLZN SPF	WASHER		
15	43 30 075 08	4	SPLINT ISO 1234 6,3X32 ST A3C	SPLIT PIN		
16	43 32 013 08	4	SICHERHEITSKLAPPSTECKER 5X32 VERZ	SAFETY PLUG W HINGE-LID		
17	97 28 594 08	2	ANTIRUTSCHBELAG 1.6X150X300 3M TYP4	ANTI-SLIP SURFACE		
18	96 54 826 08	4	BOLZEN SCHWK. FE//ZN20//C	PIN WELDED		
19	43 31 012 08	2	SICHERUNGSFEDER 4X68 VERZ	RETAINING SPRING		
20	97 22 056 08	2	HALTEPLATTE 45X169X180 S690QL	HOLDING PLATE		
21	97 22 057 08	2	BOLZEN 35.0X165 35NICRMOV125 GASN.	PIN		
22	43 32 064 08	4	FEDERSTECKER 6 VERZ	SPRING PLUG		
23	96 62 868 08	1	PODEST SPF	PEDESTAL		
24	11 16 043 1	2	SEIL 2 2,3KN EDELSTAHL	ROPE		
25	11 17 056 5	8	PRESSKLEMME 2 CU	FERRULE		
700	96 84 759 08	1	BESCHILDERUNG	SIGNS		
(1)	97 86 748 08	2	SCHILD 168X62 KLEBEFOLIE SPF	SIGN		
(2)	97 03 673 2	2	SCHILD 168X88 KLEBEFOLIE SPF	SIGN		
(3)	97 86 746 08	8	SCHILD 208X88 KLEBEFOLIE SPF	SIGN		

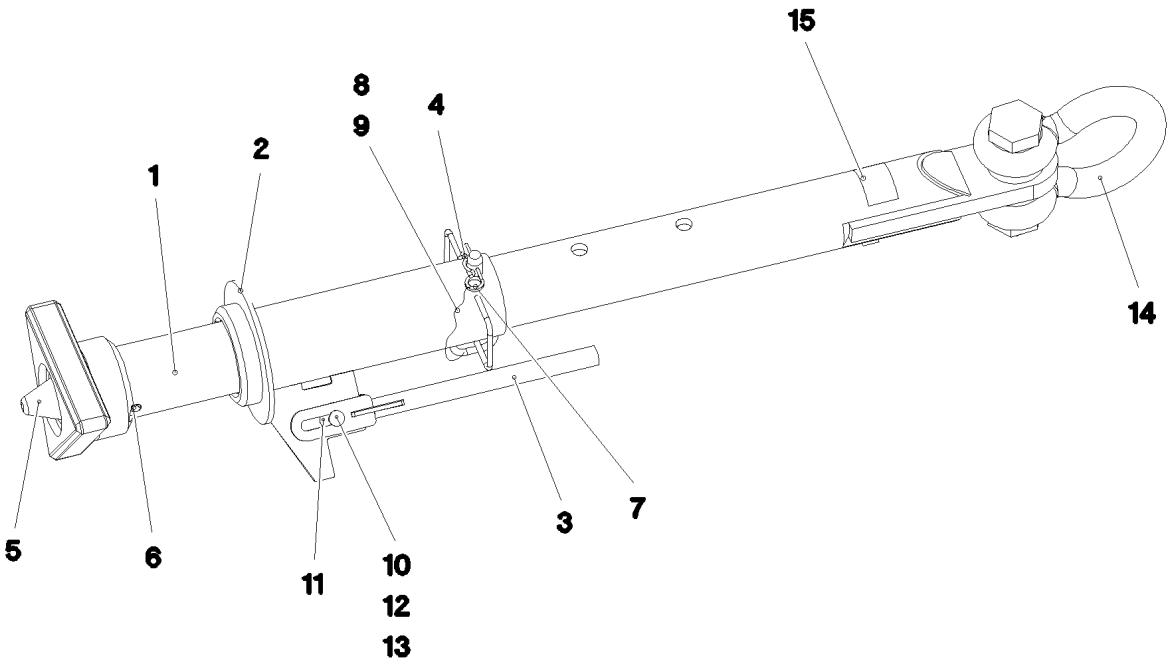

Pos.	Artikel	Menge	Bezeichnung	Description	Serie	K
1	96 55 754 08	1	ROHR SCHWK.	PIPE WELDED		
2	96 55 773 08	1	FUEHRUNG SCHWK. T ZN O	GUIDE WELDED		
3	96 30 117 08	1	HEBEL SCHWK.	LEVER WELDED		
4	92 50 566 08	1	STECKBOLZEN KPL. FE//ZN20//C	COTTER PIN CPL.		
5	96 55 755 08	1	ZENTRIERUNG SCHWK. T ZN O	CENTRING DEVICE WELDMENT		
6	43 20 131 08	1	SPANNSTIFT ISO 8752 21X140	DOWEL PIN		
7	43 32 064 08	1	FEDERSTECKER 6 VERZ	SPRING PLUG		
8	11 16 043 1	0.3	SEIL 2 2,3KN EDELSTAHL	ROPE		
9	11 17 056 5	2	PRESSKLEMME 2 CU	FERRULE		
10	45 12 222 08	1	BOLZEN DIN 1435 20X45X38 ST.50 VERZ	PIN		
11	42 18 015 08	2	SCHEIBE DIN 9021 A 20 ST A3C	WASHER		
12	10 28 980 8	1	SCHEIBE ISO 7089 20 300HV FLZN SPF	WASHER		
13	43 30 065 08	1	SPLINT ISO 1234 5X40 ST A3C	SPLIT PIN		
14	77 39 383 08	1	SCHAEKEL 42,5T VERZ SPF	SHACKLE		
15	97 06 183 8	1	SCHILD 105X60 KLEBEFOLIE SPF	SIGN		
16	97 35 676 08	1	SCHILD IDENTNR. IDENT-NR SPF	PLATE IDENTIFICATION NUMBE		

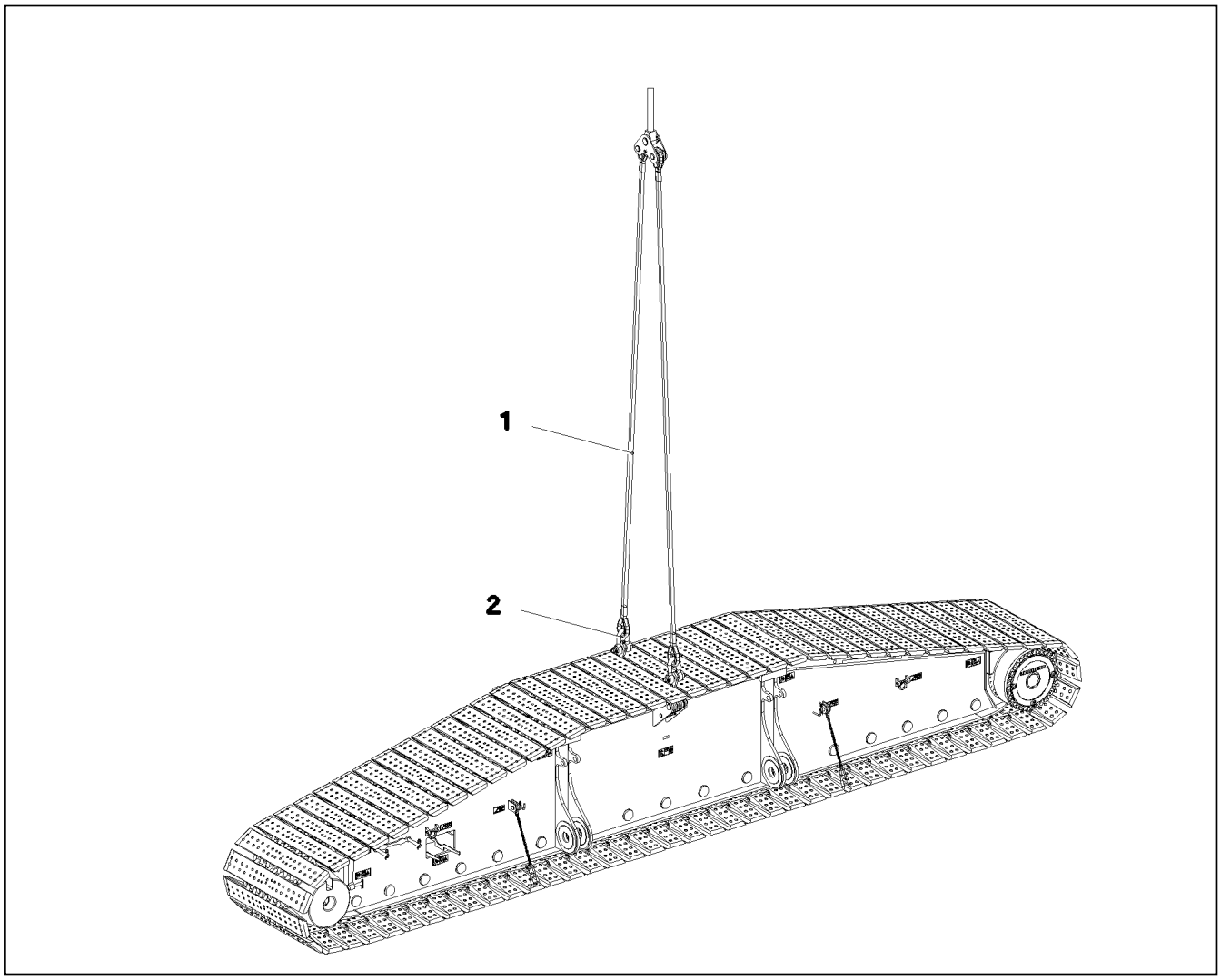

Pos.	Artikel	Menge	Bezeichnung	Description	Serie	K
1	11 64 625 3	2	ANSCHLAGSEIL EN 13414 26T-6.1M VERZI	ROPE SLING		
2	77 39 305 08	2	SCHAEKEL 25T VERZ SPF	SHACKLE		

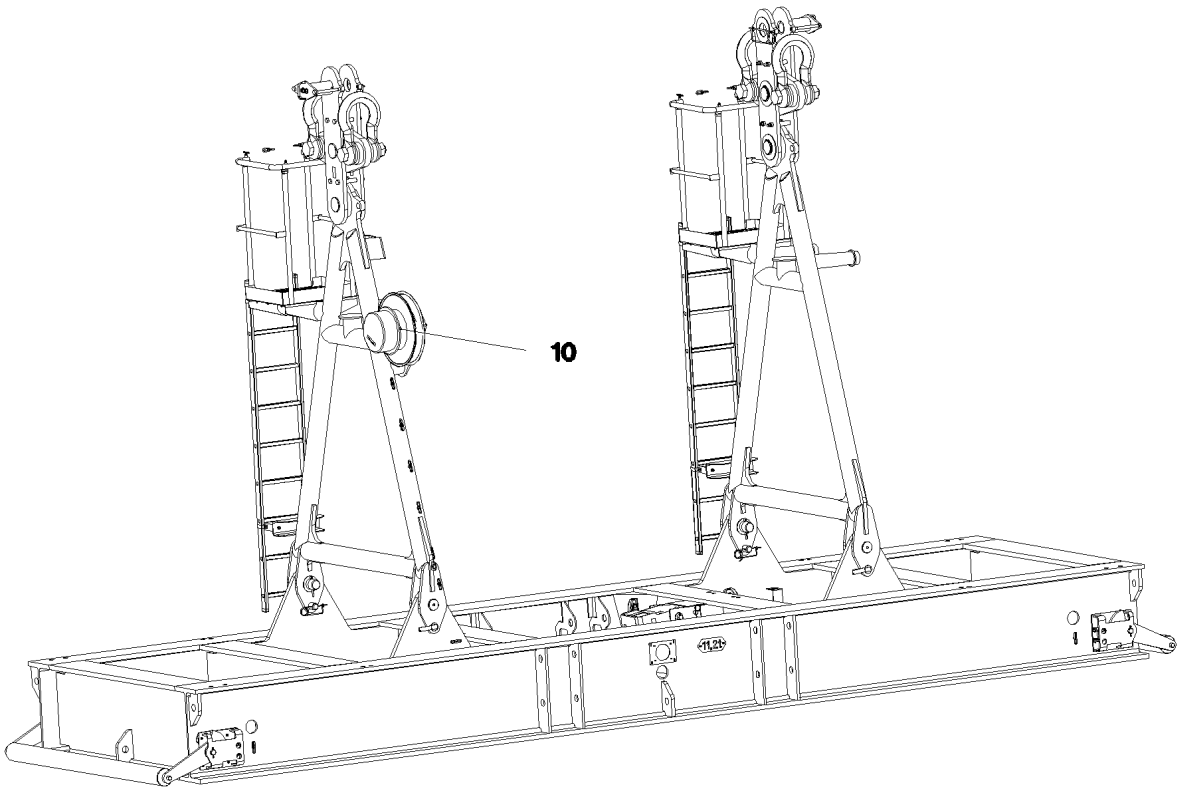

Pos.	Artikel	Menge	Bezeichnung	Description	Serie	K
10	96 67 817 08	1	ELEKTRIK BALLASTPALETTE ⇨ 2 780 113 96 67 817 08	ELECTR.FOR BALLAST PALLET		

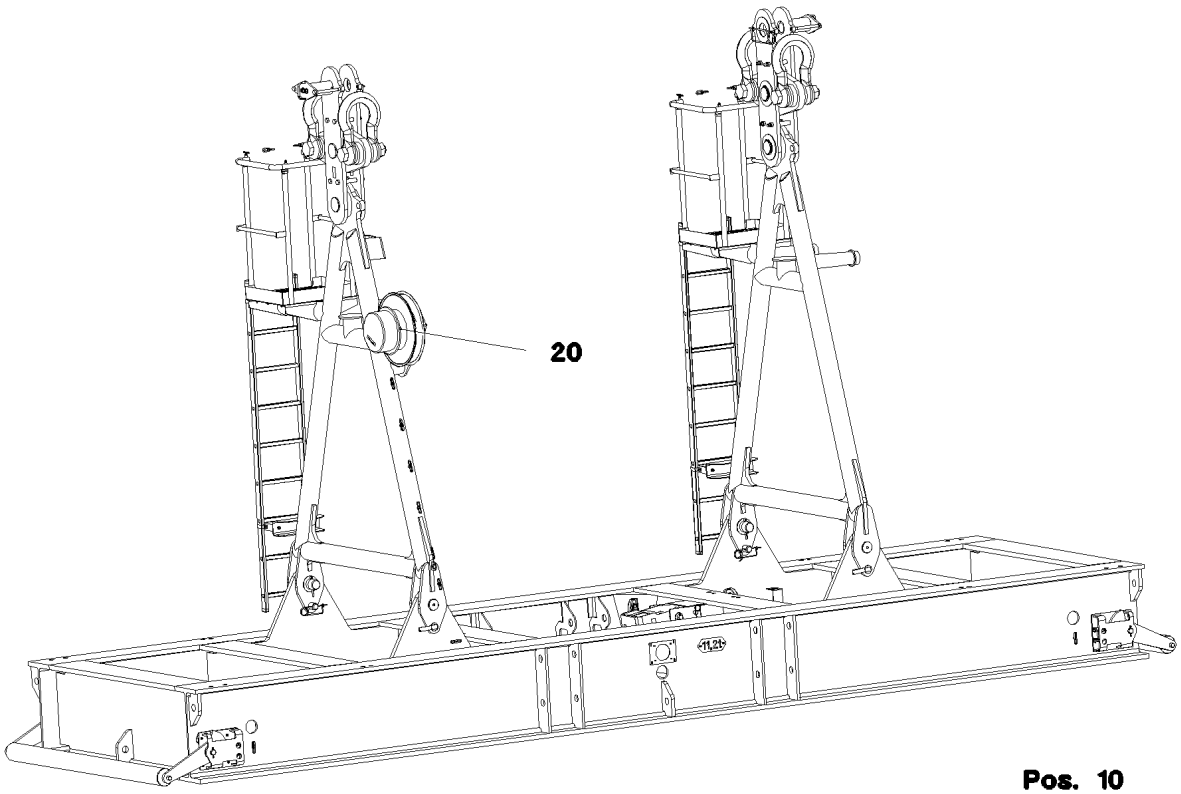

Pos.	Artikel	Menge	Bezeichnung	Description	Serie	K
10	96 52 969 08	1	KLEMMKASTEN KPL. +S1100 ⇨ 2 780 748 96 52 969 08	TERMINAL BOX CPL.		
12	10 80 206 2	1	NEIGUNGSGEBER +/-5° X/Y LSB PL:D SPF	INCLINATION SENSOR		
14	10 35 458 4	4	INDUKTIVSENSOR BERUEHRUNGSLOS SP	INDUCTIVE SENSOR		
20	96 52 968 08	1	LEITUNGSTROMMEL KPL. ⇨ 2 780 524 96 52 968 08	CABLE DRUM COMPL.		

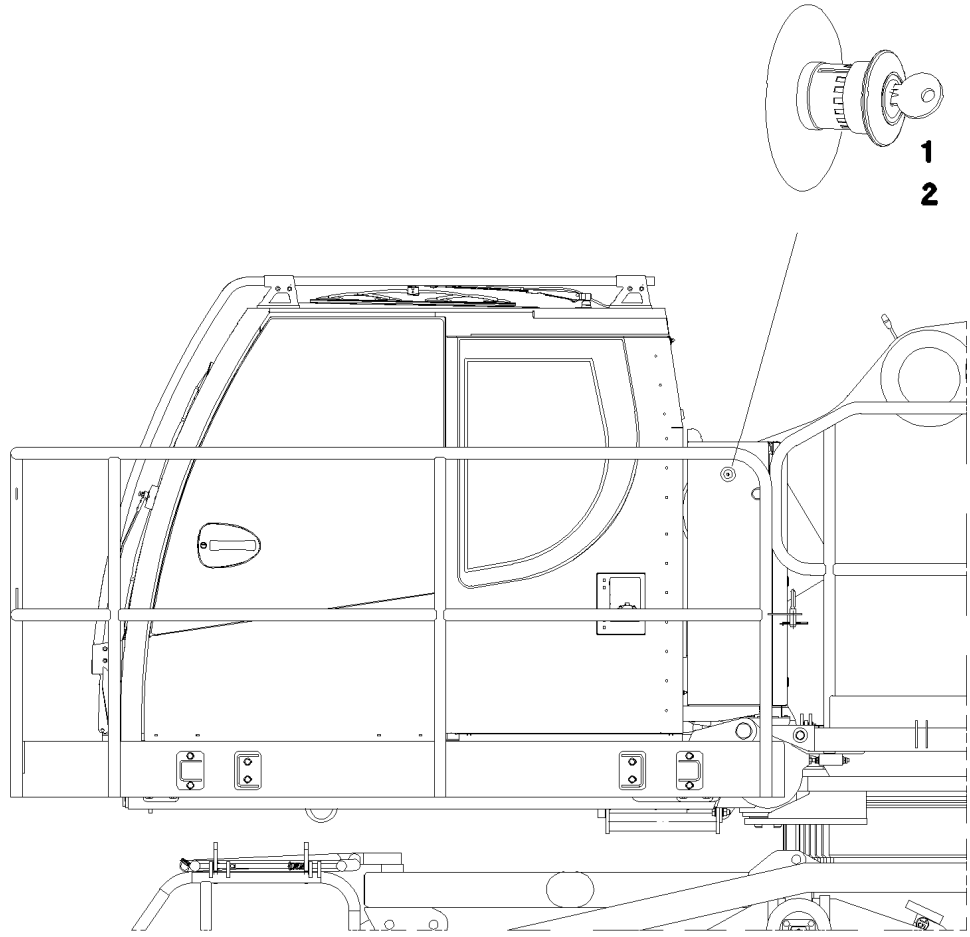

Pos.	Artikel	Menge	Bezeichnung	Description	Serie	K
1	60 66 620 08	1	UNTERTEIL 2OE	BASE PART		
2	10 47 561 7	1	DRUCKTASTER	PUSH BUTTON		
3	10 47 561 9	1	SCHILD	SIGN		
10	96 48 390 08	1	KABELSTRANG W811	WIRING HARNESS		

Pos.	Artikel	Menge	Bezeichnung	Description	Serie	K
10	96 75 784 08	1	GEBER AKUSTISCH	SENSOR		
(10)	61 40 099 08	1	RUECKFAHRWARNUNG 12-36V 82-107DBA	FALL-BACK GUARD		
(11)	60 23 059 08	1	FLACHSTECKERGEHAEUSE FASTIN-FASTO	FLAT PLUG HOUSING		
(12)	60 22 039 08	2	FLACHSTECKER 6,3 - 2,5	FLAT PLUG		
(13)	11 08 260 2	0.15	ISOLIERSCHLAUCH DN6 0,5 PUR SPF	INSULATING HOSE		

Pos.	Artikel	Menge	Bezeichnung	Description	Serie	K
10	96 75 785 08	1	GEBER AKUSTISCH	SENSOR		
(10)	61 40 099 08	1	RUECKFAHRWARNUNG 12-36V 82-107DBA	FALL-BACK GUARD		
(11)	60 23 059 08	1	FLACHSTECKERGEHAEUSE FASTIN-FASTO	FLAT PLUG HOUSING		
(12)	60 22 039 08	2	FLACHSTECKER 6,3 - 2,5	FLAT PLUG		
(13)	11 08 260 2	0.15	ISOLIERSCHLAUCH DN6 0,5 PUR SPF	INSULATING HOSE		

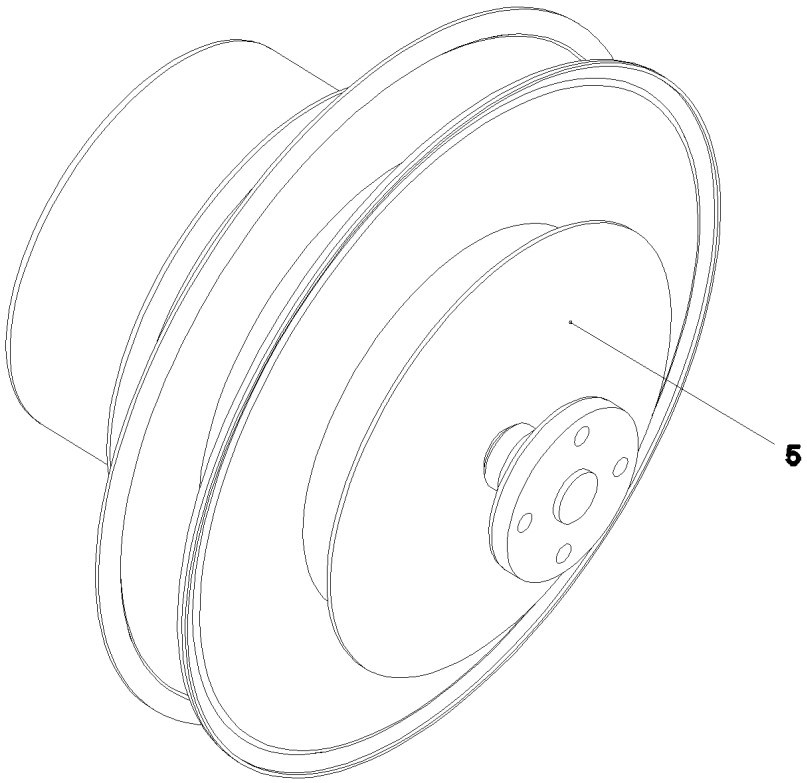

Pos. 9
Pos. 10
Pos. 20

Pos.	Artikel	Menge	Bezeichnung	Description	Serie	K
5	10 02 800 2	1	LEITUNGSTROMMEL 30M 7-POL+PE SPF ⇨ X10028002 10 02 800 2	CABLE REEL		
7	60 26 065 08	1	REDUKTION M32X1,5/M20X1,5 MS	REDUCTION		
8	60 24 242 08	2	KABELVERSCHRAUBUNG M20X1,5 MS	CABLE GLAND		
9	60 25 013 08	1	ENTLUEFTUNGSSCHRAUBE G1/2"X30 POL	VENTILATION SCREW		
10	96 52 970 08	1	LEITUNG W1140	LEAD		
20	96 52 971 08	1	LEITUNG W1140A	LEAD		
154	60 32 004 08	5	KABELBINDER 3,6X200	CABLE TIE		

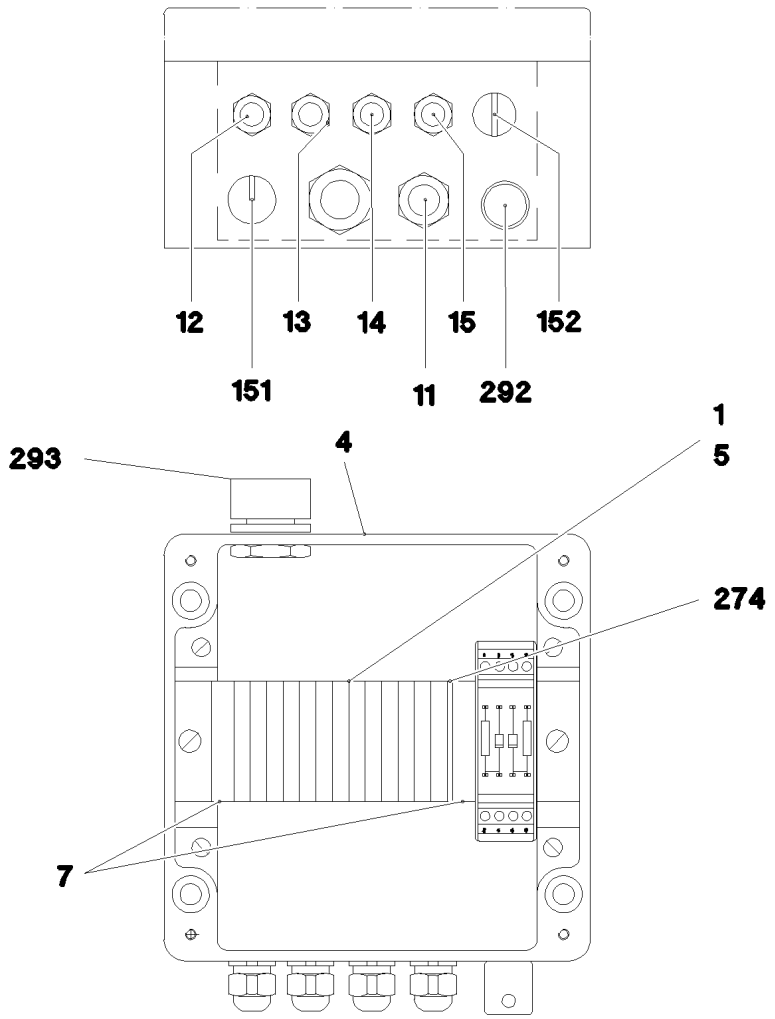

Pos.	Artikel	Menge	Bezeichnung	Description	Serie	K
1	96 52 977 08	1	DRAEHTE KLEMMKASTEN KPL. S1100	WIRES TERMINAL BOX CPL.		
(2)	96 53 013 08	1	DRAEHTE VORM. S1100	WIRES PRE-ASS.		
(501)	10 28 635 4	13	KLEMME 6,3/2,8X0,8MM²	TERMINAL/CLAMP		
(502)	96 48 302 08	1	BESTUECKUNGSMODUL 2	CUSTOM CIRCUIT MODULE 2		
4	97 58 522 08	1	LEERGEHAEUSE 160X160X90X0 AL	EMPTY CASING		
5	97 82 953 08	1	SCHILD +S1100 LEXAN	SIGN		
7	60 27 946 08	2	ENDWINKEL	END ANGLE		
11	96 52 978 08	1	LEITUNG W1142	LEAD		
12	96 52 980 08	1	LEITUNG W1143	LEAD		
13	96 52 981 08	1	LEITUNG W1144	LEAD		
14	96 52 982 08	1	LEITUNG W1145	LEAD		
15	96 52 983 08	1	LEITUNG W1146	LEAD		
151	60 24 249 08	1	VERSCHLUSSSCHRAUBE M16X1,5 MS	SCREW PLUG		
152	60 24 255 08	1	VERSCHLUSSSCHRAUBE M12X1,5 MS	SCREW PLUG		
273	60 21 067 08	0.15	HUTSCHIENE 35X27X7,3X1	TOP HAT RAIL		
274	10 28 635 3	1	DECKEL	COVER		
292	60 25 012 08	1	ENTWAESSERUNGSSTOPFEN M12 PA6G	WATER DRAIN PLUG		
293	60 25 013 08	1	ENTLUEFTUNGSSCHRAUBE G1/2"X30 POL	VENTILATION SCREW		

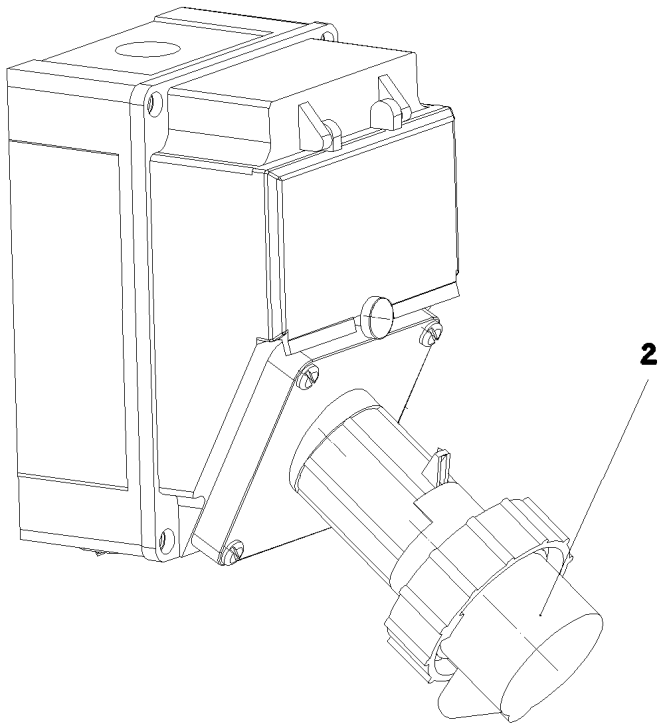

Pos. 3

Pos.	Artikel	Menge	Bezeichnung	Description	Serie	K
2	96 48 377 08	1	ANBAUTEILE FREMDEINSPEISUNG ⇨ 2 780 915 96 48 377 08	ADD-ON PARTS EXTERNAL FEE		
3	96 48 376 08	1	KABELLISTE FREMDEINSPEISUNG	CABLE LIST MAINS SUPPLY		
(1)	96 51 119 08	1	KABELSTRANG W693	WIRING HARNESS		

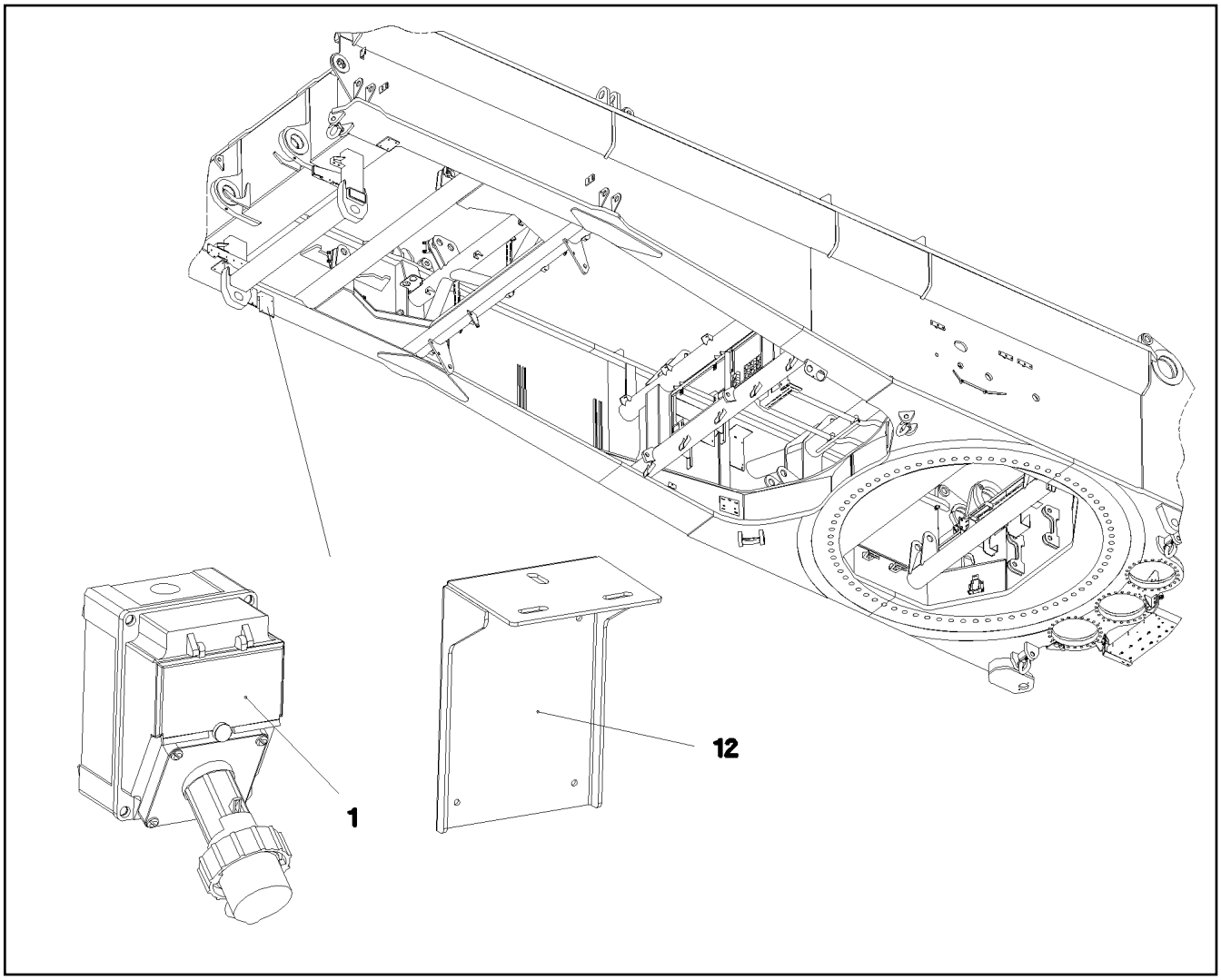

Pos.	Artikel	Menge	Bezeichnung	Description	Serie	K
1	60 52 157 08	1	STECKDOSENKOMBINATION 3-POL	SOCKET COMBINATION		
2	46 00 305	4	SCHEIBE ISO 7089 5 200HV A3C	WASHER		
3	42 52 208 08	4	FAECHERSCHEIBE DIN 6798 J 5,3 A3C	SERRATED LOCK WASHER		
4	40 84 023 01	4	FLACHKOPFSCHRAUBE ISO 7045 M5X16 4.	PAN-HEAD SCREW		
6	77 25 885 08	1	SCHILD	SIGN		
7	60 50 127 08	1	KUPPLUNGSDOSE	COUPLING SOCKET		
8	41 15 148 08	4	SECHSKANTMUTTER ISO 4032 M5 8 A2C	HEX NUT		
11	60 24 417 01	2	KABELVERSCHRAUBUNG POLYAMID	CABLE GLAND		
12	97 79 627 08	1	BLECH 3X270X308 DC01 FE//ZN20//C	PLATE		
15	10 04 464 8	2	REDUZIERUNG M25X1,5 M16X1,5 POLYAMI	REDUCER		
20	10 04 269 6	2	GEGENMUTTER M25X1,5 POLYAMID	COUNTER NUT		

Pos.	Artikel	Menge	Bezeichnung	Description	Serie	K
1	96 46 911 08	1	KABELSTRANG W400	WIRING HARNESS		
3	96 67 851 08	1	ZUSATZBESCHILDERUNG DATA LOGGER	PLATING		
			⇨ 2 780 953 96 67 851 08			

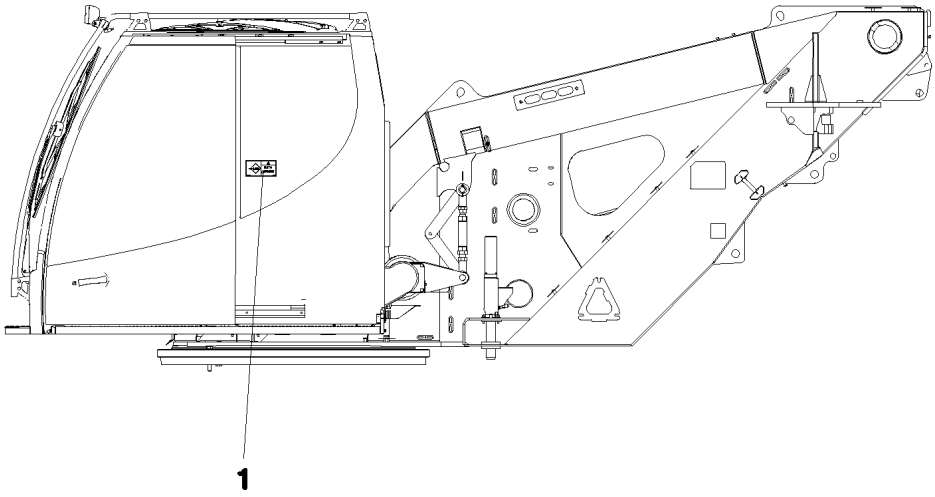

Pos.	Artikel	Menge	Bezeichnung	Description	Serie	K
1	97 00 979 9	1	SCHILD 168X88 KLEBEFOLIE SPF	SIGN		

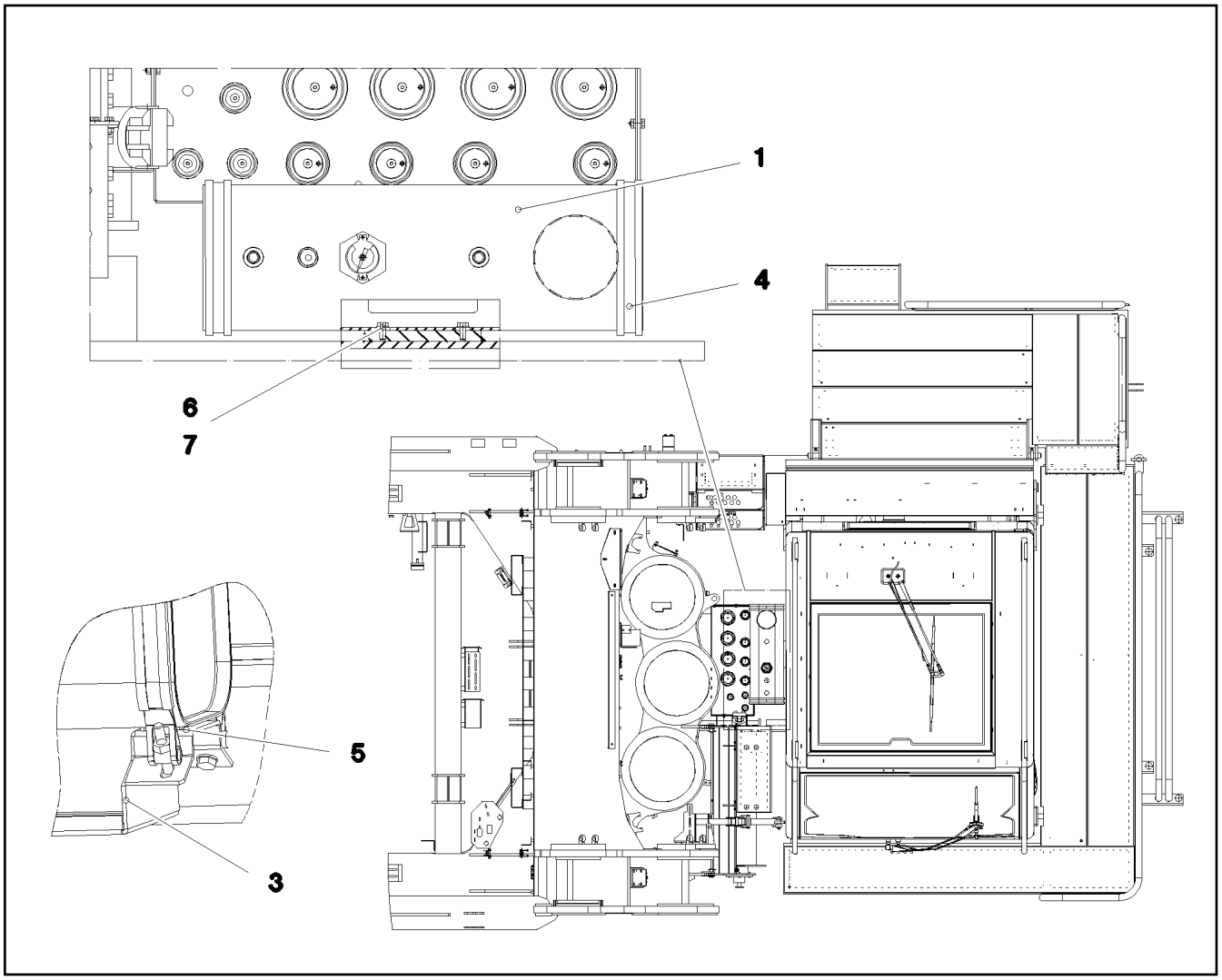

Pos.	Artikel	Menge	Bezeichnung	Description	Serie	K
1	96 20 590 08	1	BRENNSTOFFBEHAELTER VORM. ⇨ 1 783 001 96 20 590 08	FUEL TANK CONTAINER PRE-A		
3	97 92 407 08	1	BLECH 4X788X356 S315MC	PLATE		
4	10 33 594 7	2	SPANNBAND L=1285 ST	TIGTENING STRAP		
5	26 20 013 08	0.2	DICHTSTREIFEN 40X4 NBR/SBR 65	SEALING STRIP		
6	46 00 334	4	SECHSKANTSCHRAUBE ISO 4017 M8X18 8.	HEX SCREW		
7	42 00 012 01	4	SCHEIBE ISO 7089 8 200HV A3C	WASHER		

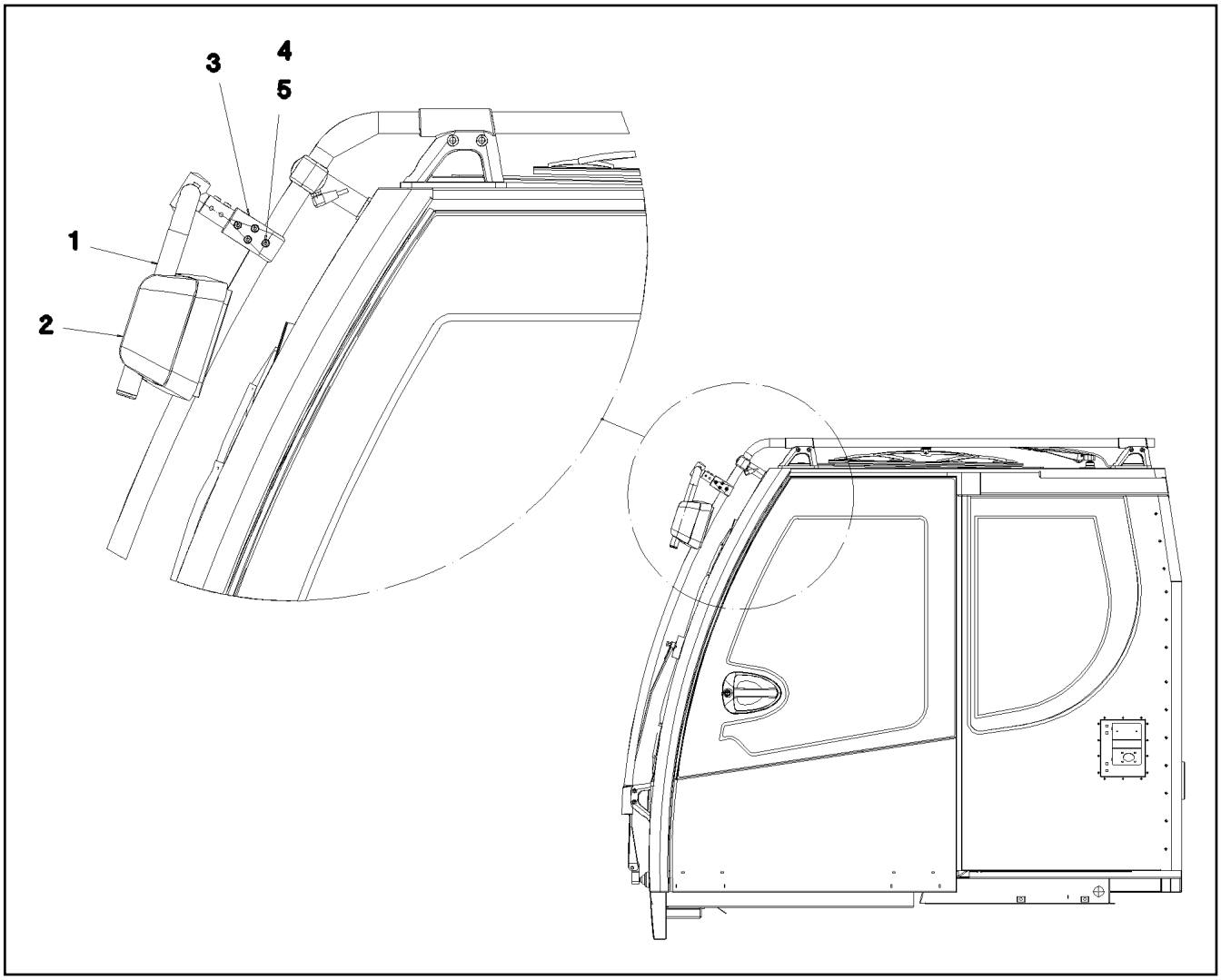

Pos.	Artikel	Menge	Bezeichnung	Description	Serie	K
1	97 95 811 08	1	SPIEGELHALTER 28X2 ST.37.4 KTL-BESCH	MIRROR SUPPORT		
2	59 10 695 08	1	WEITWINKELSPIEGEL 219X170	WIDE ANGLE MIRROR		
(1)	10 28 684 0	1	GLASEINHEIT 203X154	REAR VISION MIRROR UNIT		
(2)	10 65 050 7	1	ABDECKUNG	COVER		
3	97 94 895 08	1	HALTER 40X80X40 G-ALMG3	HOLDER		
4	40 01 610	1	ZYLINDERSCHRAUBE ISO 4762 M8X50 8.8	SOCKET HEAD SCREW		
5	41 19 005 08	1	SECHSKANTMUTTER DIN 985 M8 8 A2C	HEX NUT		

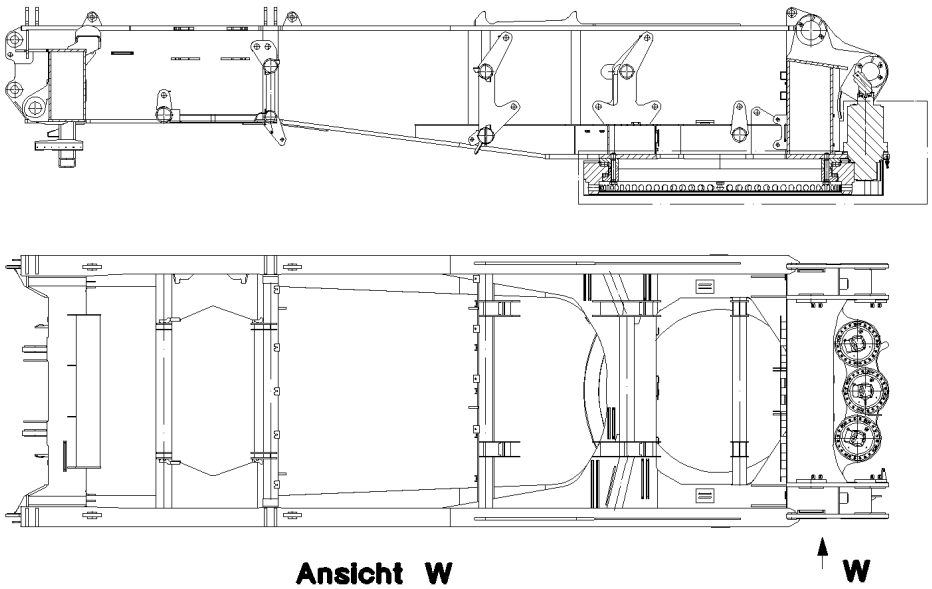

Pos.	Artikel	Menge	Bezeichnung	Description	Serie	K
1	97 38 049 08	1	ABDECKUNG QC OBERRING LR 1750	COVER QC UPPER BAND		
2	40 26 002 08	3	RINGSCHRAUBE DIN 580 M10 C15E A2K	RING BOLT		
3	74 40 100 08	3	KARABINERHAKEN DIN 5299 C 70X7-180KG	SNAP HOOK		

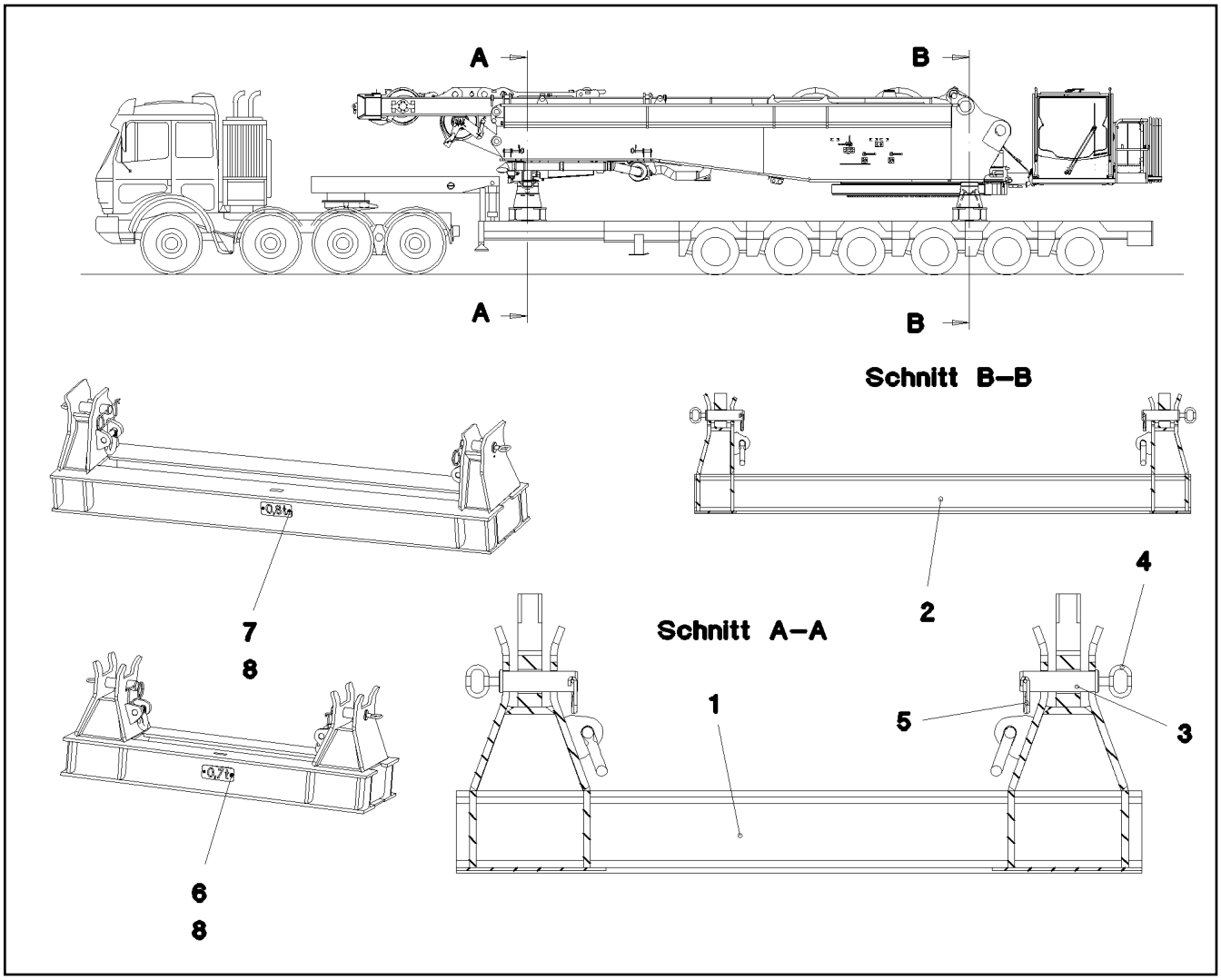

Pos.	Artikel	Menge	Bezeichnung	Description	Serie	K
1	96 52 910 08	1	KONSOLE SCHWK. HINTEN	BRACKET WELDED CONST.		
2	96 52 911 08	1	KONSOLE SCHWK. VORN	BRACKET WELDED CONST.		
3	93 73 829 08	4	BOLZEN RD60X220 35NICRMOV125	PIN		
4	92 10 795 08	4	GRIFF SCHWK. FE//ZN20//C	HANDLE WELD.CONST.		
5	43 31 052 08	4	SICHERUNGSFEDER 8 VERZ.	RETAINING SPRING		
6	97 97 223 08	1	BLECH 2X86X210 DC01 FE//ZN20//C	PLATE		
7	97 44 094 08	1	BLECH 2X210X86 DC01 FE//ZN20//C	PLATE		
8	10 41 285 4	4	LINSENFLACHKOPFSCHRAUBE AEHNL.ISO	OVAL HEAD FLAT SCREW		

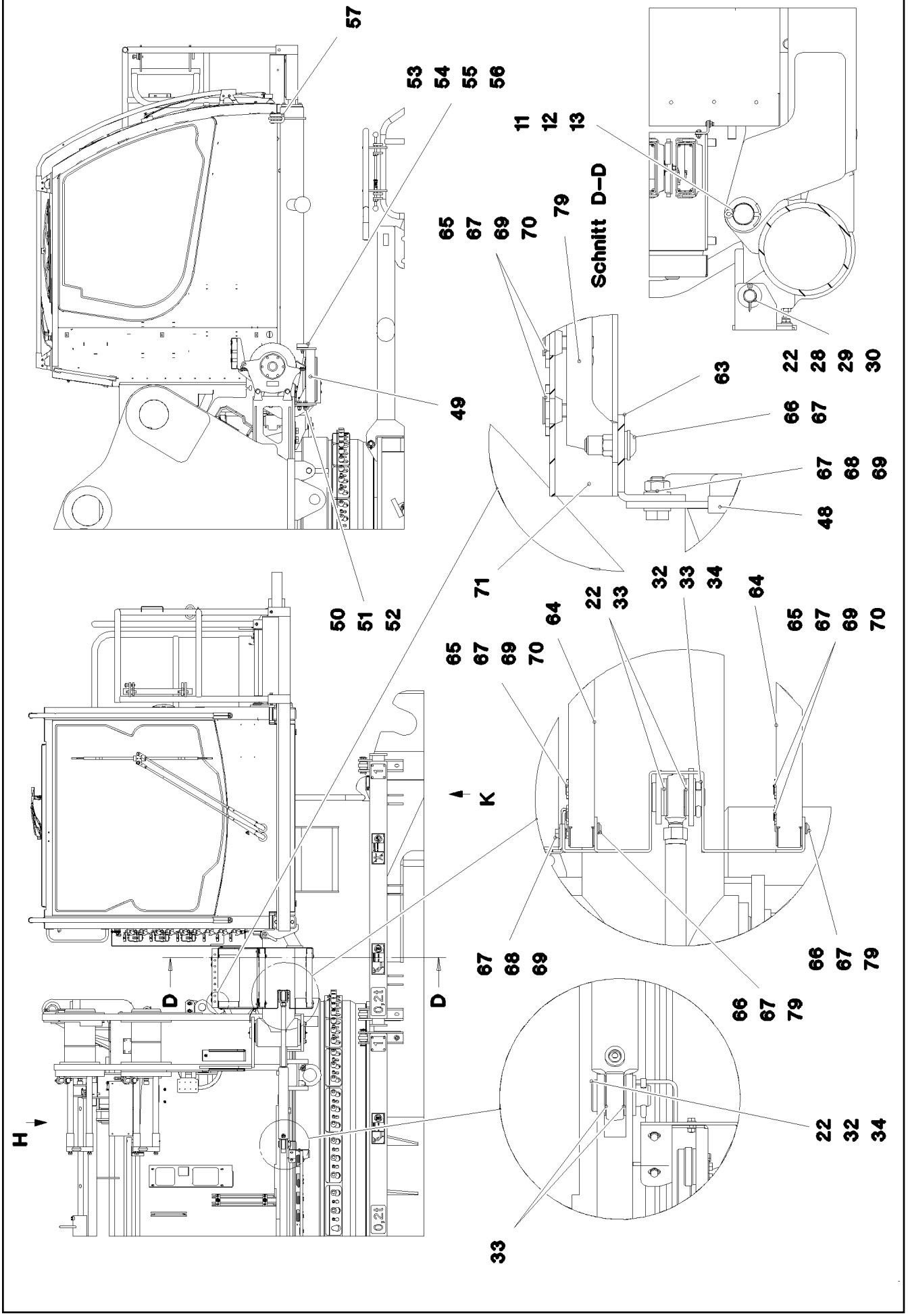

17.10.2014 074285 LIEBHERR	**etk_de_en_074676 _LR 1600 2** **KRANFUEHRERKABINE KPL.** **CRANE DRIVER'S CABIN CPL.**	297 (1/7) ⇨ **2 810** **91 72 335 08**

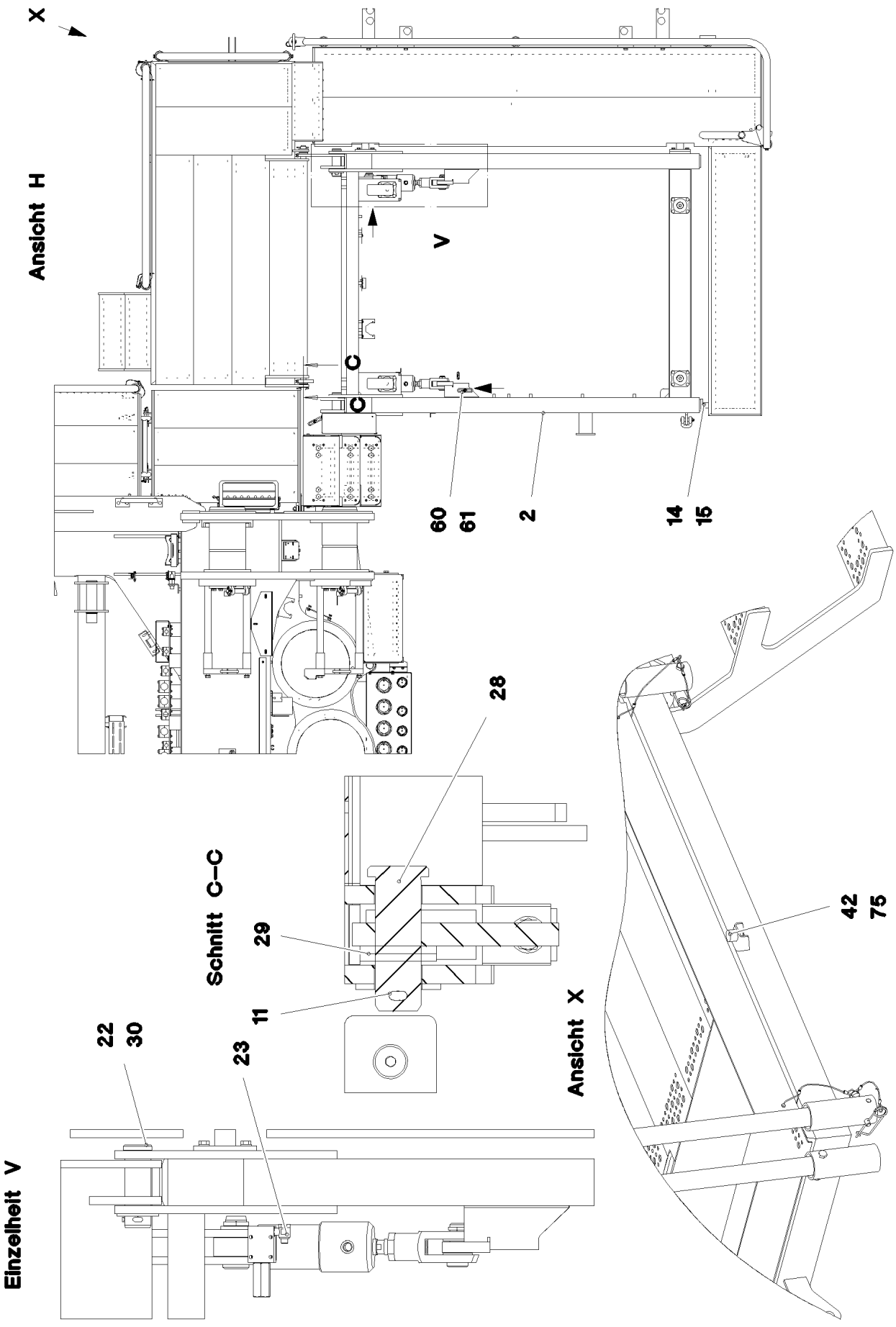
X
Ansicht H
V
C
C
60
61
2
14
15
28
Schnitt C–C
29
11
22
30
23
Einzelheit V
42
75
Ansicht X

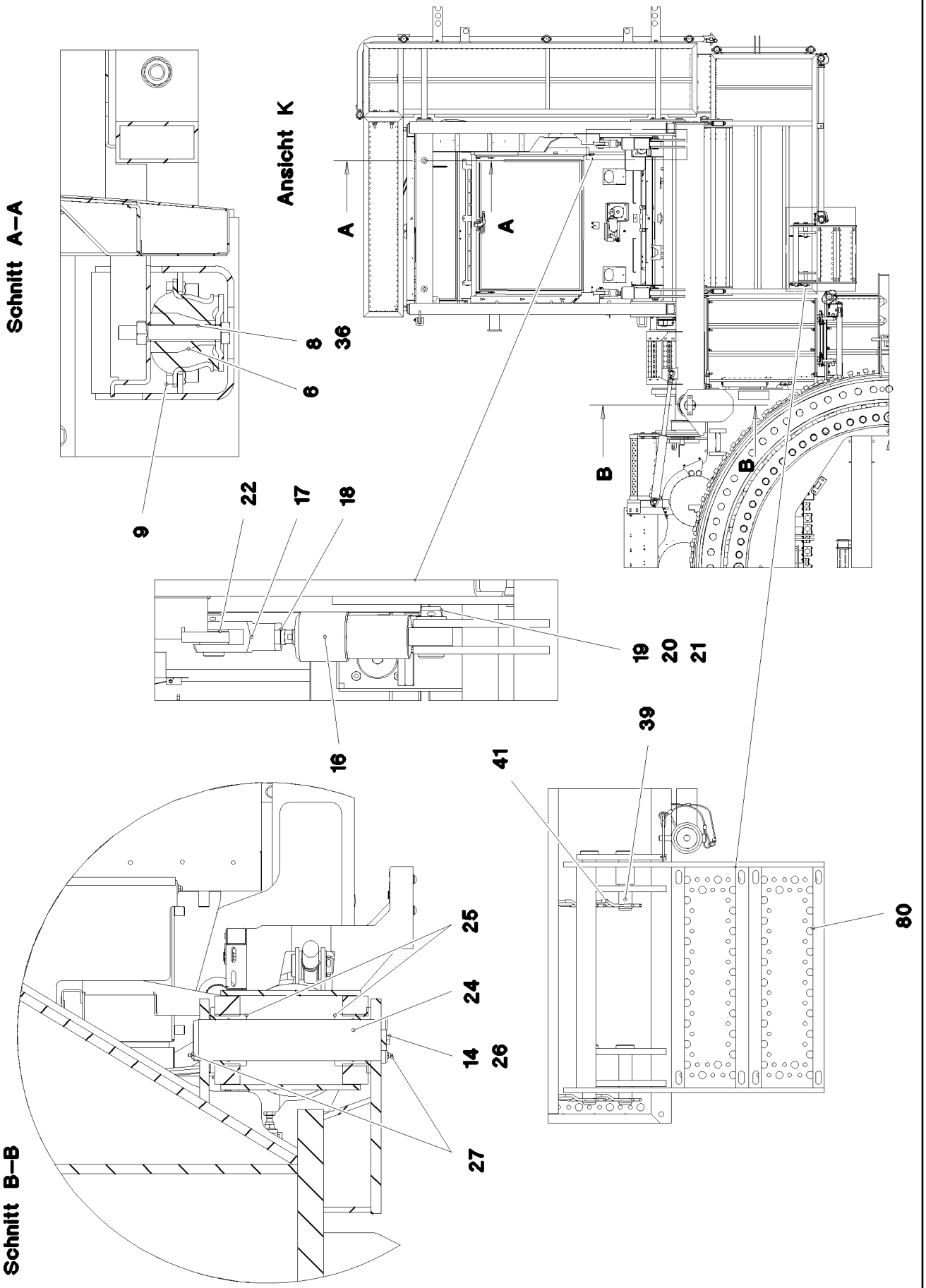
Schnitt A–A
Ansicht K
A
A
B
B
8
36
6
9
22
17
18
19
20
21
16
39
41
80
25
24
14
26
27
Schnitt B–B

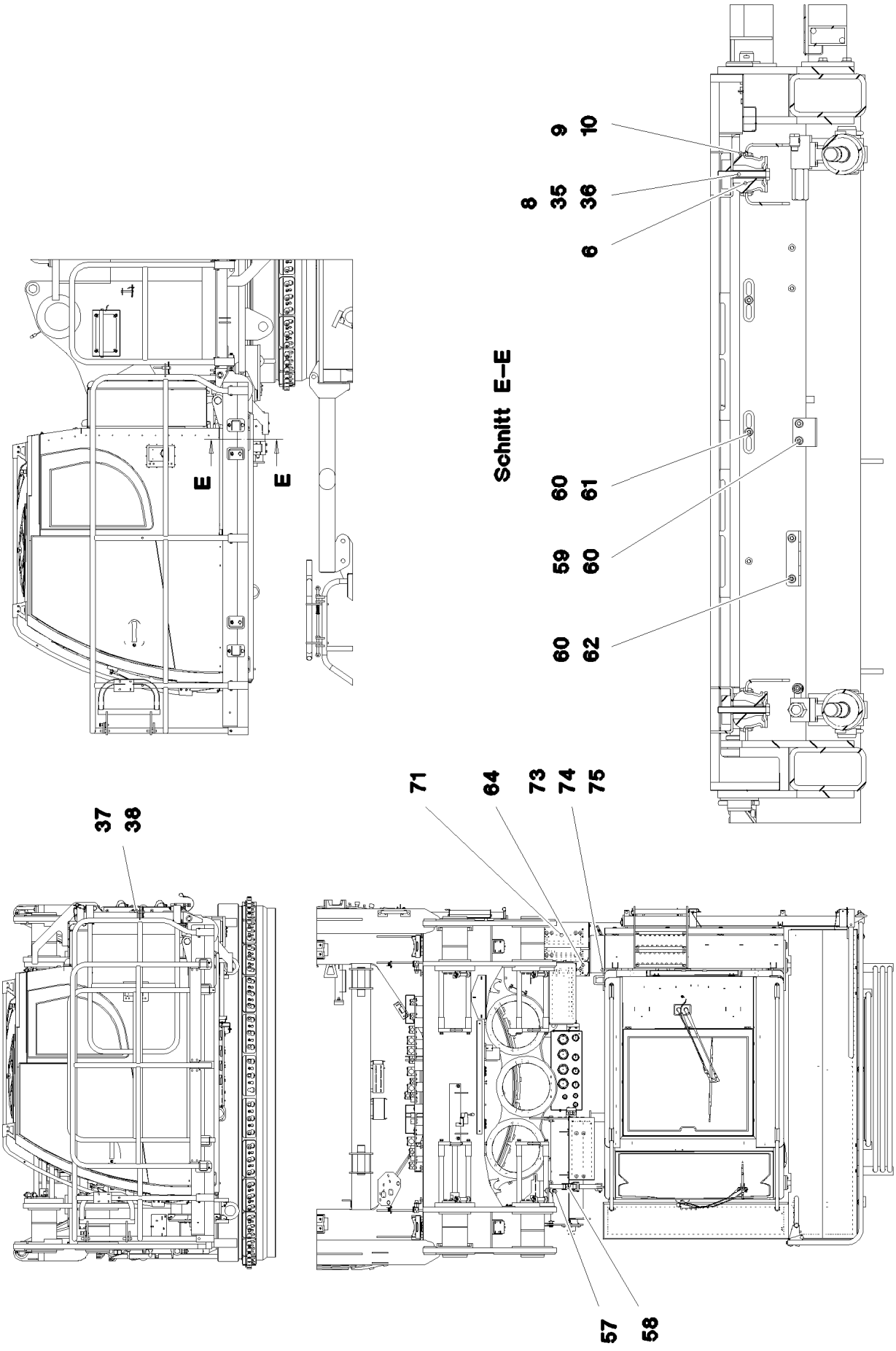

17.10.2014 074288	**etk_de_en_074676 _LR 1600 2**	300 (4/7)
LIEBHERR	**KRANFUEHRERKABINE KPL.** **CRANE DRIVER'S CABIN CPL.**	⇨ **2 810** **91 72 335 08**

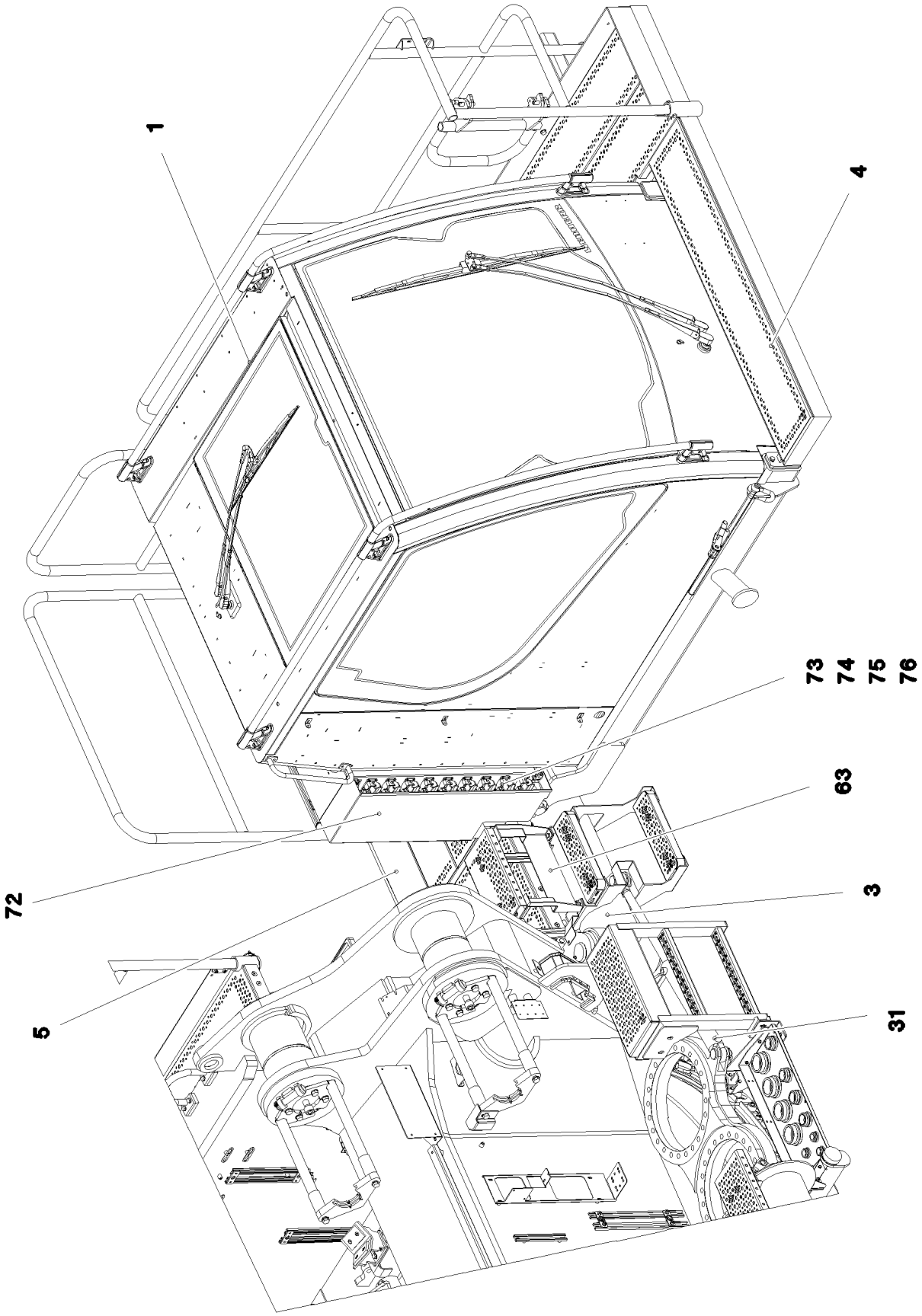
1
4
73
74
75
76
63
72
3
5
31

Pos.	Artikel	Menge	Bezeichnung	Description	Serie	K
1	96 74 933 08	1	KRANFUEHRERKABINE VORM. ⇨ 2 810 001 96 74 933 08	CRANE DRIVER'S CABIN,PRE-A		
2	96 46 382 08	1	RAHMEN SCHWK.	FRAME WELDED		
3	96 46 383 08	1	SCHWENKARM SCHWK.	SWIVEL ARM WELDED		
4	96 69 109 08	1	PODEST VORN SPF	PEDESTAL		
5	11 11 457 0	1	PODEST 1245X1995X1051 ALMG3 ELOXIER	PEDESTAL		
6	10 29 198 9	4	KONUSLAGER 70NR11	CONICAL MOUNT		
8	10 29 198 8	4	ANSCHLAGSCHEIBE ST	LIMIT STOP RING		
9	40 01 696	16	SECHSKANTSCHRAUBE ISO 4017 M10X20 1	HEX SCREW		
10	41 19 011 08	8	SECHSKANTMUTTER DIN 985 M10 10 A3C	HEX NUT		
11	93 92 498 08	2	BOLZEN 55.0X158 35NICRMOV125 GASN.	PIN		
12	94 95 827 08	2	SCHEIBE RD80X5 S355MC FE//ZN20//C	WASHER		
13	43 30 103 08	2	SPLINT ISO 1234 10X80 ST A3C	SPLIT PIN		
14	40 65 164	12	SECHSKANTSCHRAUBE ISO 4017 M10X25	HEX SCREW		
15	50 09 175 08	10	SCHEIBE ISO 7089 10 200HV-A2	WASHER		
16	10 32 632 3	2	HYDROZYLINDER 75/30-100 SPF ⇨ X10326323 10 32 632 3	HYDRO CYLINDER		
17	72 51 010 05	2	GABELGELENK DIN 71751 A 30X60 VERZ	FORKED LINK		
18	41 17 011 08	2	SECHSKANTMUTTER ISO 4035 M30 05 A3C	HEX NUT		
19	93 35 587 08	2	BOLZEN RD40X92 42CRMO4+QT	PIN		
20	42 12 024 08	2	SCHEIBE DIN 1441 41 ST A2C	WASHER		
21	43 30 090 08	2	SPLINT ISO 1234 8X63 ST A2K	SPLIT PIN		
22	10 28 981 1	10	SCHEIBE ISO 7089 30 300HV FLZN SPF	WASHER		
23	47 32 306 08	2	VERSCHRAUBUNG RSWS6-SR-WD A3P	FLANGE JOINT		
24	95 56 299 08	1	BOLZEN RD80X365 35NICRMOV125	PIN		
25	70 43 346 08	2	BUCHSE 80X100X70 GZ-CUZN25AL5	BUSHING		
26	94 18 461 08	1	BLECH 10X40X150 S235JR FE//ZN20//C	PLATE		
27	77 43 242	2	KEGELSCHMIERNIPPEL DIN 71412 A M10x1	HYDRAULIC-TYPE LUBRICAT.NI		
28	97 13 432 08	2	BOLZEN 40.0X95 42CRMO4+QT GASN.	PIN		
29	42 11 026 08	4	SCHEIBE DIN 1440 32 ST VERZ	WASHER		
30	43 30 078 08	2	SPLINT ISO 1234 6,3X50 ST A2K	SPLIT PIN		
31	51 23 497 08	1	KIPPZYLINDER 55/32-400 SPF	TILT CYLINDER		
(4)	46 00 320	2	VERSCHLUSSSCHRAUBE DIN 908 M18X1,5	SCREW PLUG		
(6)	42 42 017	2	RING DIN 70951 47X1,6	RING		
(9)	57 15 052 08	2	GELENKLAGER GE30-UK-2RS-A	SPHERICAL BEARING		
(999)	10 66 343 9	1	DS HYDROZYLINDER	DS HYDRO CYLINDER		
32	45 30 320 08	2	BOLZEN ISO 2341 B30X75X65 35NICRMOV	PIN		
33	42 50 518 08	5	FEDERSCHEIBE DIN 137 B 30 A3C	SPRING WASHER		
34	43 30 088 08	2	SPLINT ISO 1234 8X50 ST A2K	SPLIT PIN		
35	97 02 335 3	2	GEWINDEPLATTE 20X150X60 S355J2+N FE//	THREADED PLATE		
36	46 00 296	4	SECHSKANTSCHRAUBE ISO 4014 M14X100	HEX SCREW		
37	92 47 131 08	1	STECKBOLZEN T ZN K	SOCKET PIN		
38	43 31 028 08	1	SICHERUNGSFEDER 3 VERZ	RETAINING SPRING		
39	45 12 272 08	4	BOLZEN DIN 1435 25X110X100 42CRMO4	PIN		
41	43 32 063 08	4	FEDERSTECKER 5 VERZ	SPRING PLUG		
42	72 66 122 08	1	MEGIPUFFER	MEGI BUFFER		
48	26 21 040 08	0.8	KANTENSCHUTZ 1-4X14,5X10	EDGE PROTECTION		
49	96 51 181 08	1	ABSTUETZKONSOLE SCHWK.	SUPPORT BRACKET WELDED		
50	46 00 189	4	SECHSKANTSCHRAUBE ISO 4017 M16X50	HEX SCREW		
51	10 28 980 6	8	SCHEIBE ISO 7089 16 300HV FLZN SPF	WASHER		
52	41 15 145 08	4	SECHSKANTMUTTER ISO 4032 M16 8 A3C	HEX NUT		
53	97 80 257 08	2	BLECH 2X75X75 DC01 FE//ZN20//C	PLATE		
54	72 66 113 08	1	MEGIPUFFER	MEGI BUFFER		
55	10 28 980 4	1	SCHEIBE ISO 7089 12 300HV FLZN SPF	WASHER		
56	41 15 143 08	1	SECHSKANTMUTTER ISO 4032 M12 8 A3C	HEX NUT		
57	77 39 334 08	2	SCHAEKEL DIN 82101 1,6T NG1,6 ST VERZ	SHACKLE		
58	77 90 347 08	1	ZURRGURT EN 12195-2 6MX35MM SPF	LASHING STRAP		
59	97 80 640 08	1	BLECH 3X60X70 DC01 FE//ZN20//C	PLATE		
60	10 41 285 4	7	LINSENFLACHKOPFSCHRAUBE AEHNL.ISO	OVAL HEAD FLAT SCREW		
61	95 36 500 08	3	KABELHALTER 2X22X90 DC01 FE//ZN20//C	CABLE CLAMP		

Pos.	Artikel	Menge	Bezeichnung	Description	Serie	K
62	97 12 764 08	1	BLECH 4X115X98 S315MC FE//ZN20//C	PLATE		
63	97 85 691 08	1	BLECH 4X367X528 S315MC	PLATE		
64	78 89 017 08	2	AUFSTIEGSTRITT 399X120X40 AL ELOXIER	TREAD		
65	40 86 007 08	12	SENKSCHRAUBE DIN 7991 M8X30 8.8 A2C	COUNTERSUNK SCREW		
66	10 30 131 9	12	FLACHKOPFSCHRAUBE AEHNL.ISO 7380	PAN-HEAD SCREW		
67	42 00 012 01	32	SCHEIBE ISO 7089 8 200HV A3C	WASHER		
68	49 00 089	4	SECHSKANTSCHRAUBE ISO 4017 M8X20 8.	HEX SCREW		
69	41 15 141 08	16	SECHSKANTMUTTER ISO 4032 M8 8 A2C	HEX NUT		
70	78 89 018 08	12	BEFESTIGUNGSSTUECK KUNSTSTOFF	FIXING OR FASTENING PART		
71	10 47 603 1	1	AUFSTIEGSTRITT 400X210X40 AL ELOXIER	TREAD		
72	97 85 999 08	1	BLECH 1.5X1132X447 DC01	PLATE		
73	10 41 285 1	6	LINSENFLACHKOPFSCHRAUBE AEHNL.ISO	OVAL HEAD FLAT SCREW		
74	42 18 017 08	3	SCHEIBE ISO 7093-1 6 200HV-A2	WASHER		
75	41 15 140 08	4	SECHSKANTMUTTER ISO 4032 M6 8 A2C	HEX NUT		
76	95 05 969 08	1	WINKEL 4X20X57 S315MC	ANGLE		
79	96 68 495 08	3	HALTER VORM. FE//ZN20//C	HOLDER PRE-ASSEMBLY		
80	11 11 456 8	1	TRITT 550X450X516 ALMG3 ELOXIERT SPF	TREAD		

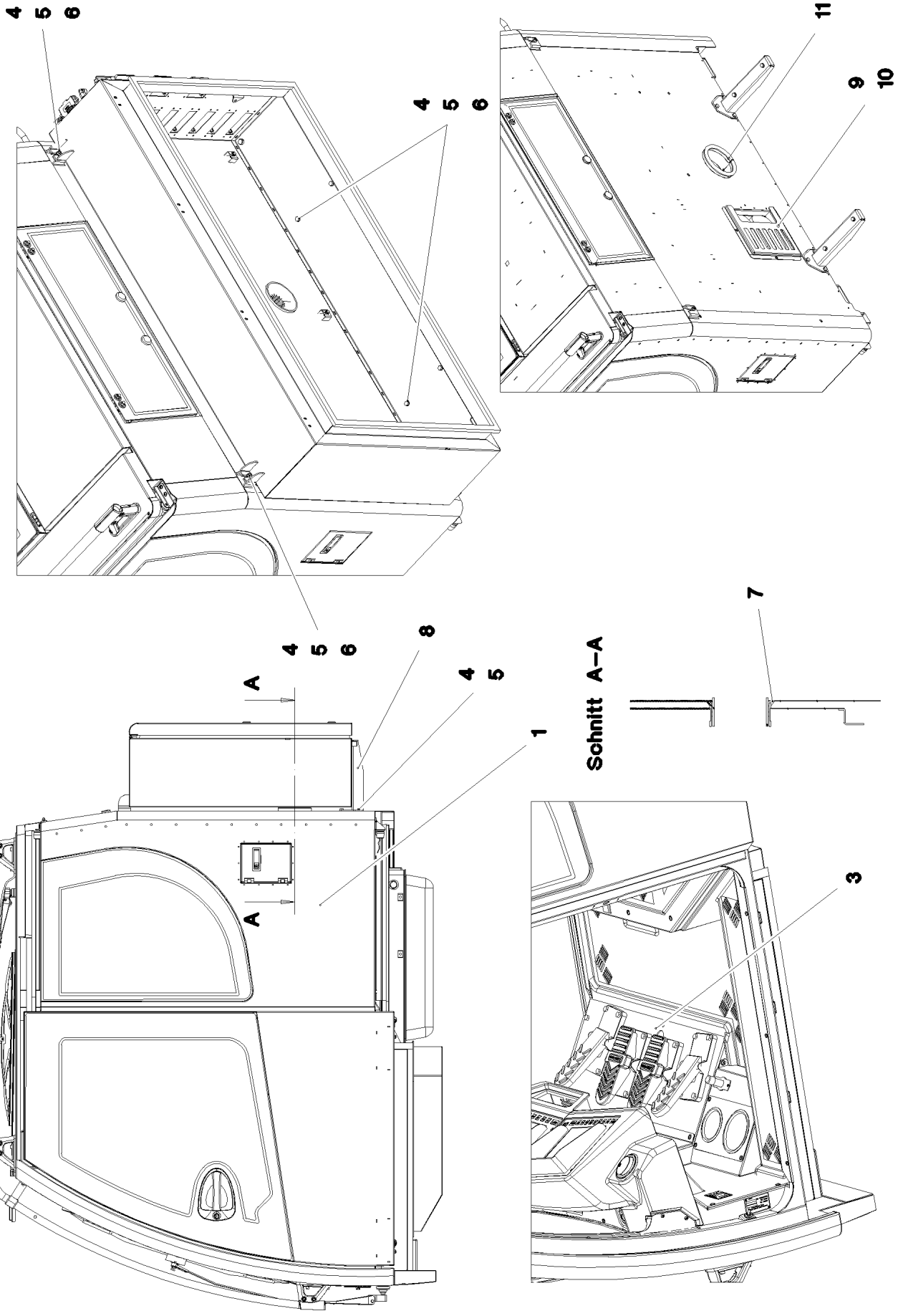
4
5
6
11
9
10
8
A
1
Schnitt A–A
7
3

Pos.	Artikel	Menge	Bezeichnung	Description	Serie	K
1	91 72 029 08	1	KABINE VERGLAST SPF ⇨ 2 520 91 72 029 08	CABIN, GLAZED		
3	96 47 204 08	1	PEDALTRAEGER EINBAU ⇨ 2 810 037 96 47 204 08	PEDAL CANTILEVER INSTALLAT		
4	50 26 189 08	12	SECHSKANTSCHRAUBE ISO 4017 M8X22 8.	HEX SCREW		
5	42 00 012 01	18	SCHEIBE ISO 7089 8 200HV A3C	WASHER		
6	41 19 005 08	6	SECHSKANTMUTTER DIN 985 M8 8 A2C	HEX NUT		
8	96 54 709 08	2	TRAEGER SCHWK.	CARRIER		
9	97 05 913 7	1	BLECH 1.5X261X328 DC01 RAL 7037,SDGL	PLATE		
10	10 45 069 3	3	LINSENFLACHKOPFSCHRAUBE AEHNL.ISO	OVAL HEAD FLAT SCREW		
11	11 00 221 8	0.426	KLEMMPROFIL 1,5-4X25X13 EPDM	CLAMPING PROFILE		

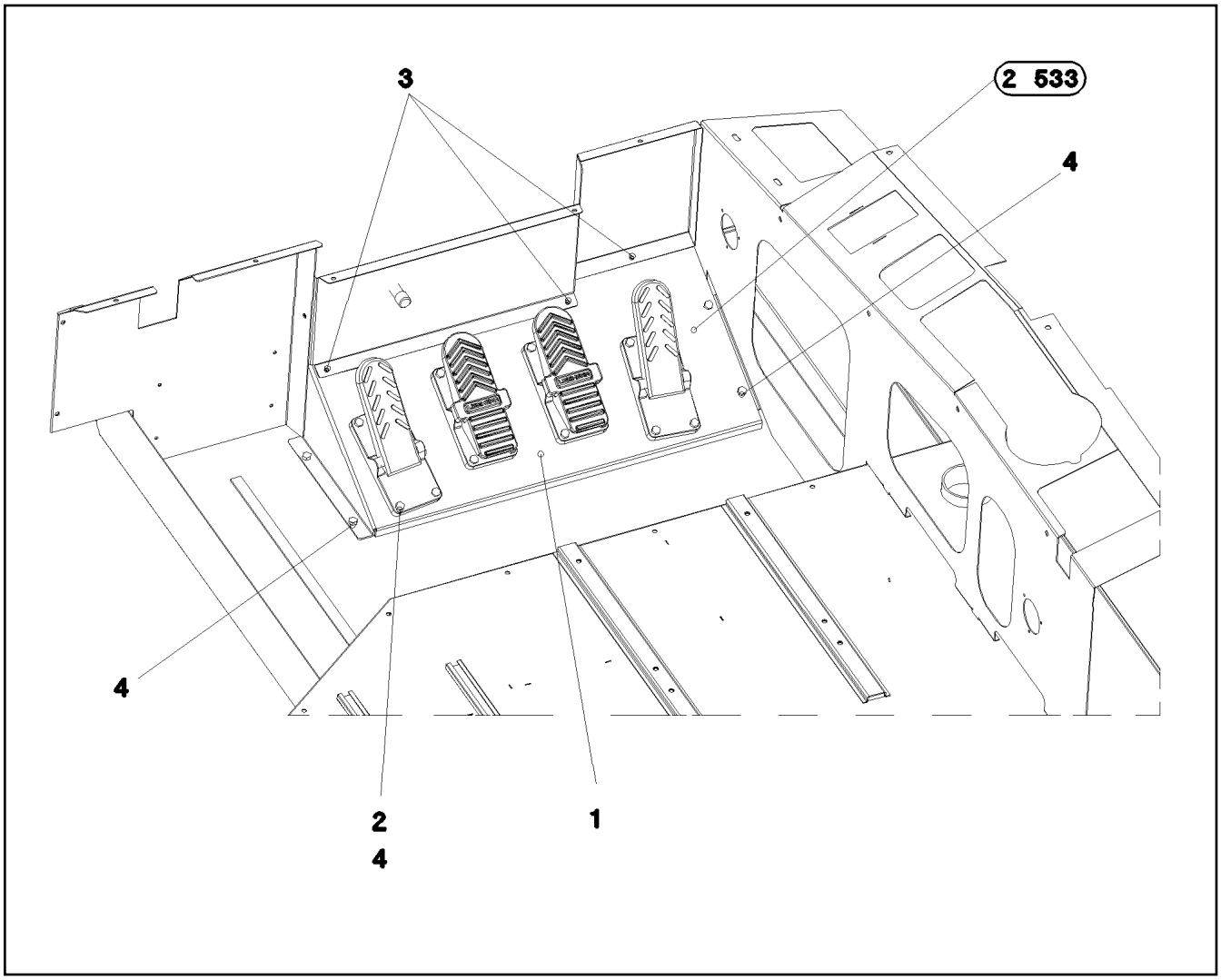

Pos.	Artikel	Menge	Bezeichnung	Description	Serie	K
1	97 71 793 08	1	BLECH 3X892X382 S355MC RAL 9005,M,GT	PLATE		
2	41 30 065 08	12	BLINDNIETMUTTER M8 K=1,8-5,0	BLIND RIVET NUT		
3	10 04 259 3	5	BLINDNIETMUTTER M6 K=1,0-3,5 ST A2C	BLIND RIVET NUT		
4	49 00 128	20	SECHSKANTSCHRAUBE ISO 4017 M8X25 8.	HEX SCREW		
5	60 27 013 08	2	DURCHFUEHRUNGSTUELLE 10/12/17,5 PV	GROMMET		

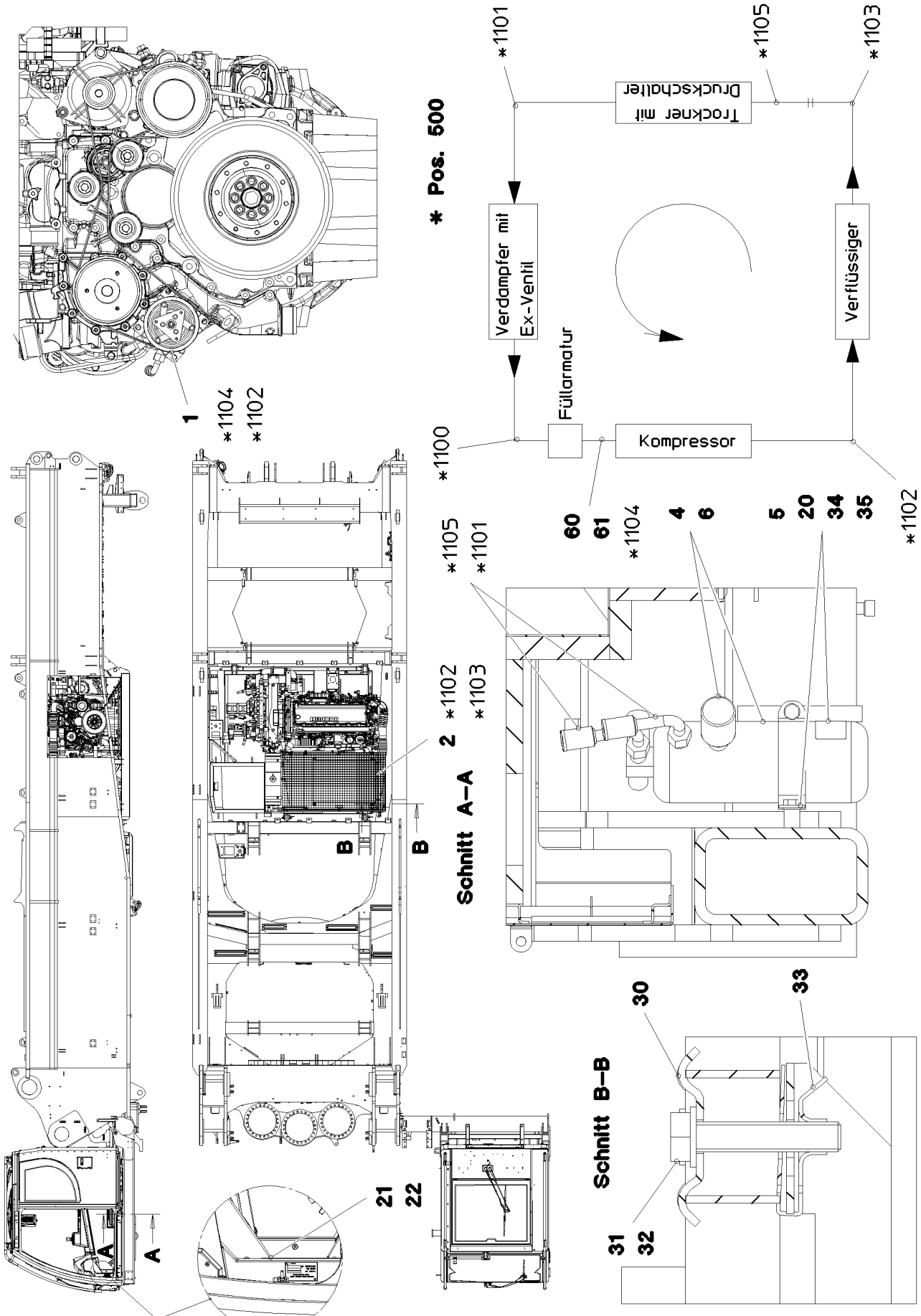
* Pos. 500
*1101
*1105
*1103
Trockner mit Druckschalter
Verdampfer mit Ex-Ventil
Verflüssiger
Füllarmatur
Kompressor
*1100
*1102
1
*1104
*1102
*1105
*1101
60
61
*1104
4
6
5
20
34
35
*1102
2
*1102
*1103
Schnitt A–A
B
B
A
A
21
22
Schnitt B–B
30
33
31
32

Pos.	Artikel	Menge	Bezeichnung	Description	Serie	K
1	11 06 638 1	1	KLIMAKOMPRESSOR ANBAU ⇨ X11066381 11 06 638 1	AIR COND. COMPRESSOR ADD		
2	10 11 371 2	1	VERFLUESSIGER AL	LIQUEFIER		
4	57 14 890 08	1	TROCKNER	DRYER		
5	77 42 097 08	1	SPANNSCHELLE 75/25	RETAINER CLIP		
6	57 14 891 08	1	DRUCKSCHALTER 1,5-26 BAR	PRESSURE SWITCH		
20	55 30 310 08	1	SCHILD	SIGN		
21	97 69 555 08	1	SCHILD 75X45 ALUMINIUM	SIGN		
22	40 82 507 08	2	BLECHSCHRAUBE DIN 7981 4,2X9,5-C-H ST	SHEET-METAL SCREW		
30	72 58 100 08	4	BEFESTIGUNGSOBERTEIL 52x26x3	UPPER FASTENING		
31	49 00 614	4	SECHSKANTSCHRAUBE ISO 4017 M8X40 8.	HEX SCREW		
32	42 00 012 01	4	SCHEIBE ISO 7089 8 200HV A3C	WASHER		
33	41 30 070 08	4	BLECHMUTTER M8	SHEET METAL NUT		
34	49 00 188	2	SECHSKANTSCHRAUBE ISO 4017 M8X16 8.	HEX SCREW		
35	42 18 009 08	2	SCHEIBE DIN 9021 A 8 ST A2C	WASHER		
60	10 21 652 9	1	BUEGEL ST	BRACKET		
61	10 21 653 4	2	CLIP 23 ST	CLIP		
100	70 20 440	2.6	KAELTEMITTEL 12KG FLASCHE R134A	COOLING AGENT		
101	11 21 180 3	0.09	KAELTEMASCHINENOEL WAECO PAG 46 0	COLD MACHINE OIL		
500	96 78 204 08	1	SCHLAUCHLEITUNGEN KLIMA OW SCR	HOSE LINES AIR CONDITIONIN		
(1)	60 27 601 08	6	BEZEICHNUNGSSCHILD 25,4X101,6	NAME PLATE		
(1100)	96 54 324 08	1	SCHLAUCH KPL. GH134 2,7M	HOSE CPL.		
(1101)	96 51 902 08	1	SCHLAUCH KPL. GH134 1,9M	HOSE CPL.		
(1102)	96 83 484 08	1	SCHLAUCH KPL. GH134 1,3M	HOSE CPL.		
(1103)	96 83 485 08	1	SCHLAUCH KPL. GH134 7,6M	HOSE CPL.		
(1104)	96 83 486 08	1	SCHLAUCH KPL. GH134 7,5M	HOSE CPL.		
(1105)	96 63 798 08	1	SCHLAUCH KPL. GH134 3,0M	HOSE CPL.		

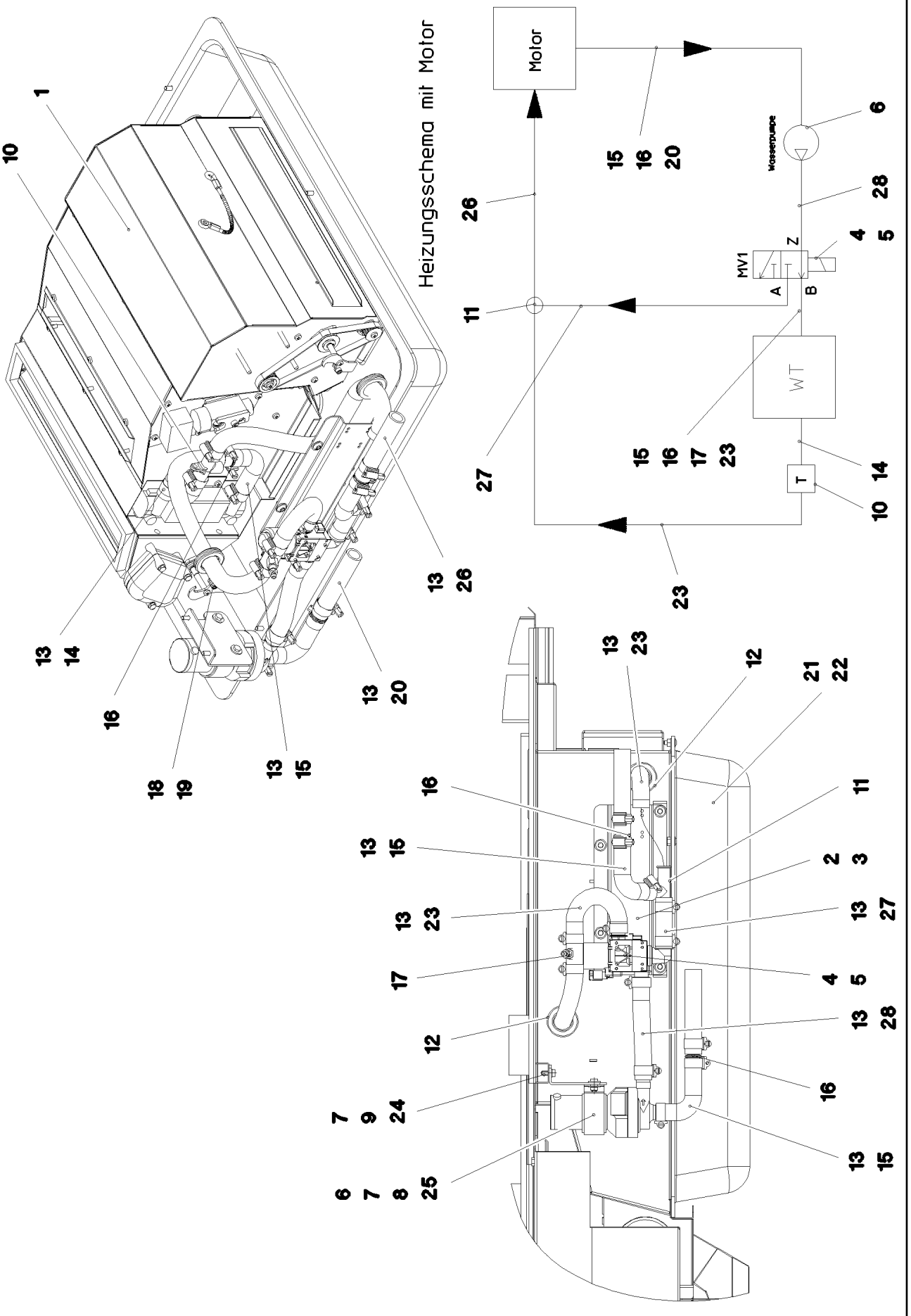
Heizungsschema mit Motor
Motor
MV1
A
B
Z
T
WT
Wasserpumpe

Pos.	Artikel	Menge	Bezeichnung	Description	Serie	K
1	10 22 811 2	1	HEIZKLIMAGERAET ⇨ X10228112 10 22 811 2	AIR CONDITIONING UNIT		
2	97 65 176 08	1	BLECH 2X251X134 DC01	PLATE		
3	10 41 285 4	4	LINSENFLACHKOPFSCHRAUBE AEHNL.ISO	OVAL HEAD FLAT SCREW		
4	10 34 300 3	1	MAGNETVENTIL 24V	SOLENOID VALVE		
5	10 01 904 0	4	SCHRAUBE K4X12 ST A3K	SCREW		
6	55 30 545 08	1	UMWAELZPUMPE U4846	CIRCULATING PUMP		
7	40 65 099	4	SECHSKANTSCHRAUBE ISO 4017 M6X16 8.	HEX SCREW		
8	42 18 007 08	4	SCHEIBE DIN 9021 A 6.4 A2C	WASHER		
9	42 00 009 01	2	SCHEIBE ISO 7089 6 200HV A3C	WASHER		
10	95 46 242 08	1	ROHRSTUTZEN GSCK45 FE//ZN20//B	PIPE SOCKET		
11	55 31 281 08	1	T-STUECK 18X18 L=75 GELB GEBR.PASS.	TEE		
12	55 30 278 08	4	MEMBRANTUELLE 29/37/44	DIAPHRAGM SOCKET		
13	77 42 086 08	19	SCHLAUCHSCHELLE DIN 3017-1 21,5/16-25/	HOSE CLAMP		
14	97 01 567 1	1	FORMSCHLAUCH SPF	FORM HOSE		
15	97 01 952 1	3	FORMSCHLAUCH SPF	FORM HOSE		
16	55 31 730 08	3	ROHR 18X60 PA66GF30	TUBE		
17	10 42 894 6	1	ENTLUEFTUNGSVENTIL	VENTILATION VALVE		
18	40 01 308	2	ZYLINDERSCHRAUBE ISO 4762 M5X12 8.8	SOCKET HEAD SCREW		
19	51 10 017 08	2	SECHSKANTMUTTER ISO 4035 M5 04	HEX NUT		
20	77 42 329 08	10	KUEHLWASSERSCHLAUCH 18X3,5	COOLING WATER HOSE		
21	97 73 582 08	1	DECKEL ABS SPF	COVER		
22	40 97 043 08	5	FLACHKOPFSCHRAUBE AEHNL.ISO 7380 M	PAN-HEAD SCREW		
23	55 30 836 14	2	KUEHLWASSERSCHLAUCH DN18X672	COOLING WATER HOSE		
24	97 02 373 0	1	BLECH 3X121X111 DC01	PLATE		
25	41 15 140 08	2	SECHSKANTMUTTER ISO 4032 M6 8 A2C	HEX NUT		
26	77 42 329 08	10	KUEHLWASSERSCHLAUCH 18X3,5	COOLING WATER HOSE		
27	77 42 329 08	0.075	KUEHLWASSERSCHLAUCH 18X3,5	COOLING WATER HOSE		
28	77 42 329 08	0.155	KUEHLWASSERSCHLAUCH 18X3,5	COOLING WATER HOSE		

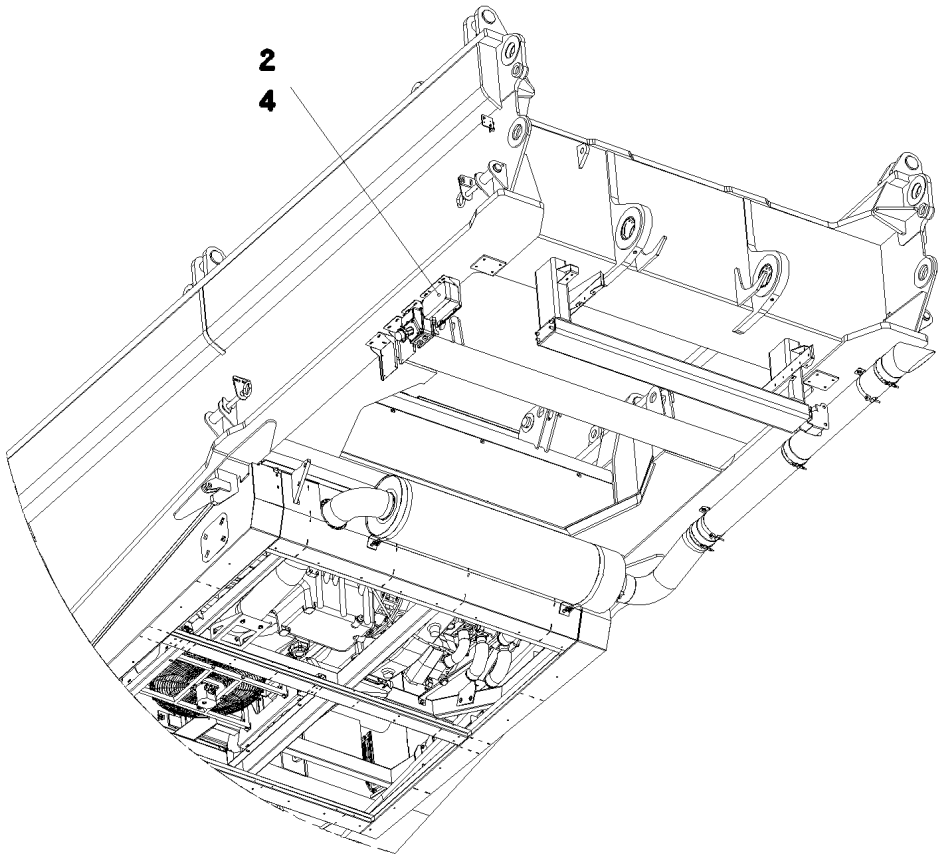

Pos. 3

Pos.	Artikel	Menge	Bezeichnung	Description	Serie	K
2	61 33 018 08	1	LADEGERAET 230V 24V8A SPF	CHARGER		
3	96 48 378 08	1	ELEKTRIK BATTERIELADEGERAET	EL.CHARGER F.BATTERY		
(10)	96 51 039 08	1	KABELSTRANG W621	WIRING HARNESS		
(20)	96 51 040 08	1	KABELSTRANG W620	WIRING HARNESS		
4	96 48 379 08	1	ANBAUTEILE LADEGERAET	ADD-ON PARTS		
			⇨ 2 835 002 96 48 379 08			

Pos.	Artikel	Menge	Bezeichnung	Description	Serie	K
21	42 52 210 08	4	FAECHERSCHEIBE DIN 6798 J 6,4 A3C	SERRATED LOCK WASHER		
22	41 15 140 08	8	SECHSKANTMUTTER ISO 4032 M6 8 A2C	HEX NUT		
23	42 00 009 01	12	SCHEIBE ISO 7089 6 200HV A3C	WASHER		
24	49 00 539	4	SECHSKANTSCHRAUBE ISO 4017 M6X25 8.	HEX SCREW		
31	40 73 501 08	1	SECHSKANTSCHRAUBE M5X16 10.9 A2C SP	HEX SCREW		
32	42 52 208 08	1	FAECHERSCHEIBE DIN 6798 J 5,3 A3C	SERRATED LOCK WASHER		
33	46 00 305	2	SCHEIBE ISO 7089 5 200HV A3C	WASHER		
34	41 15 148 08	2	SECHSKANTMUTTER ISO 4032 M5 8 A2C	HEX NUT		

Pos. 800

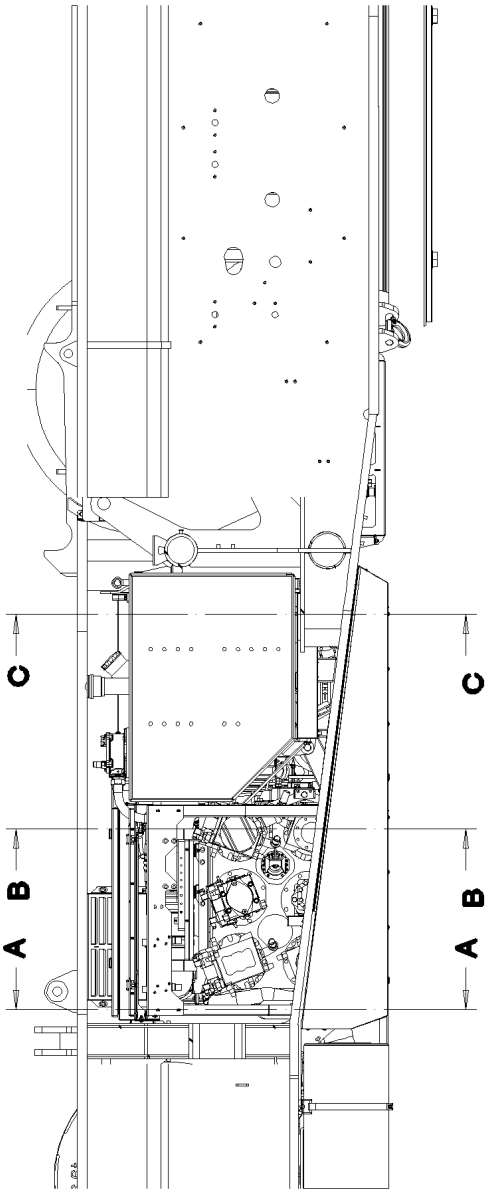

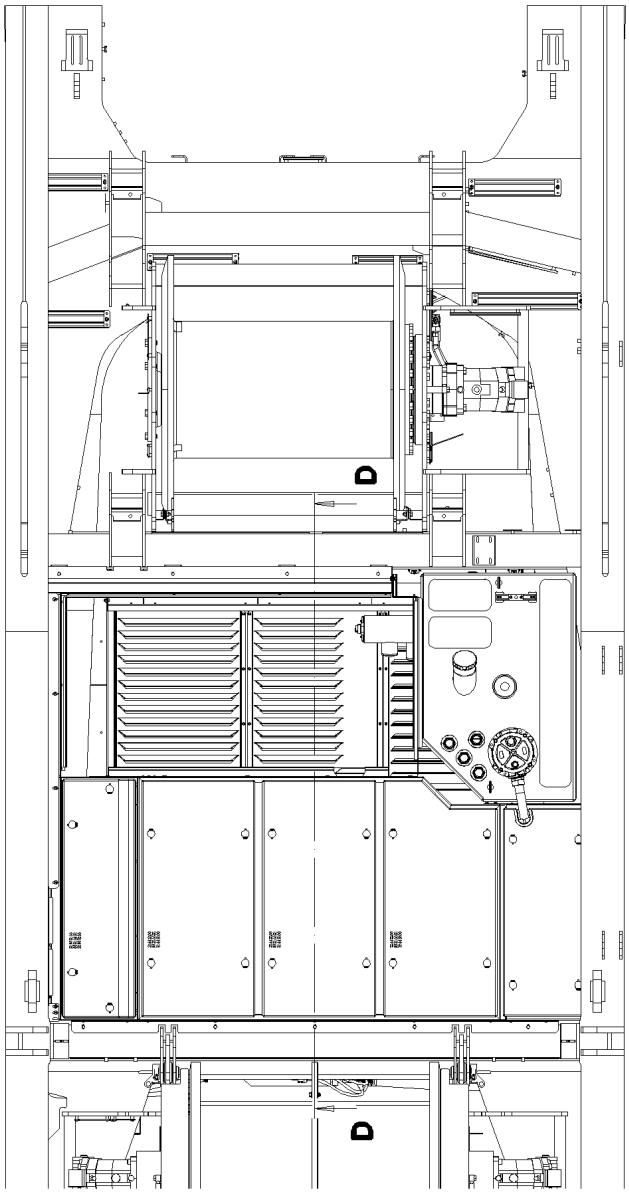

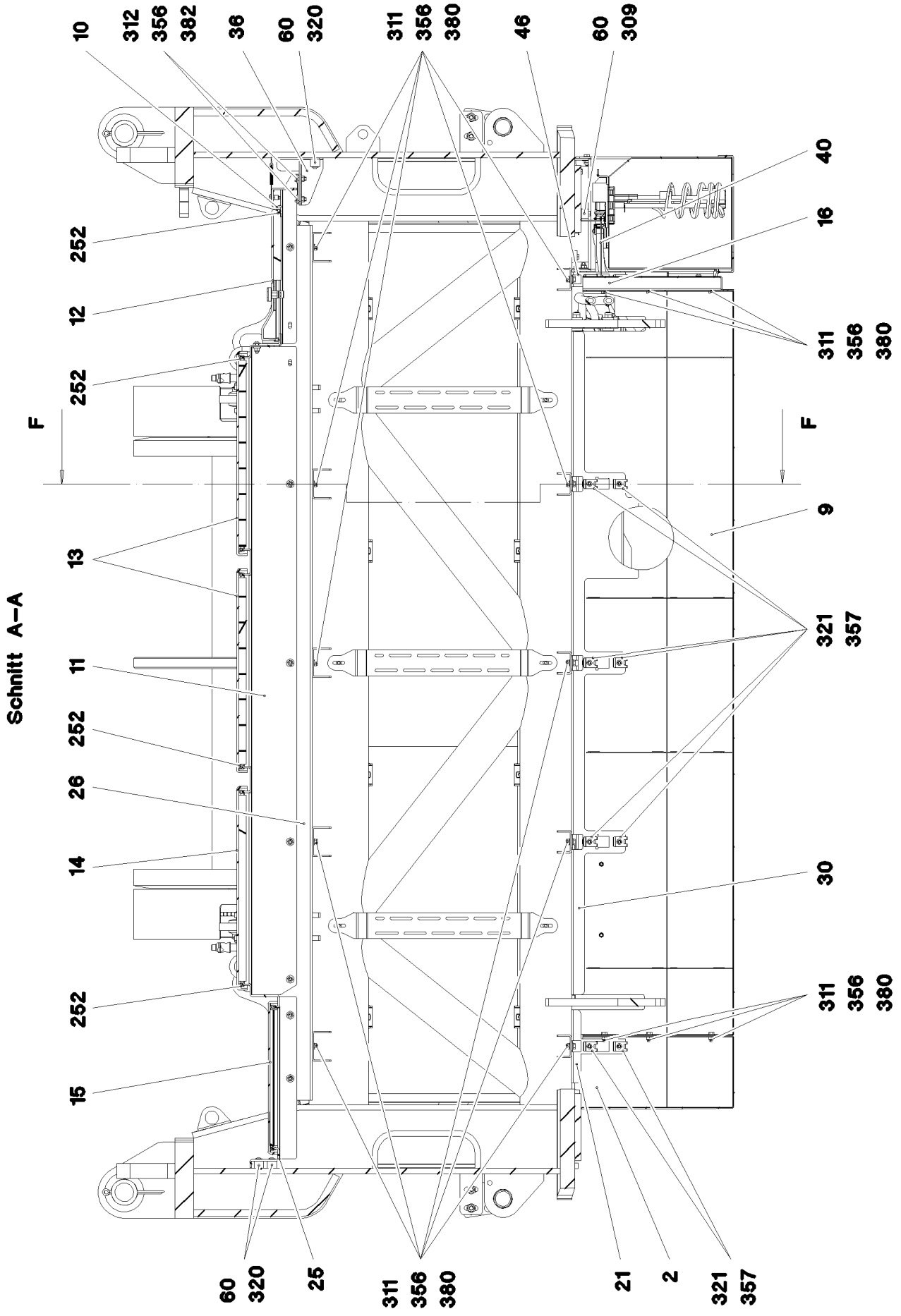
10
312
356
382
36
60
320
311
356
380
46
60
309
40
16
252
12
252
311
356
380
F
F
Schnitt A–A
9
13
321
357
11
252
26
14
30
252
311
356
380
15
60
320
25
311
356
380
21
2
321
357

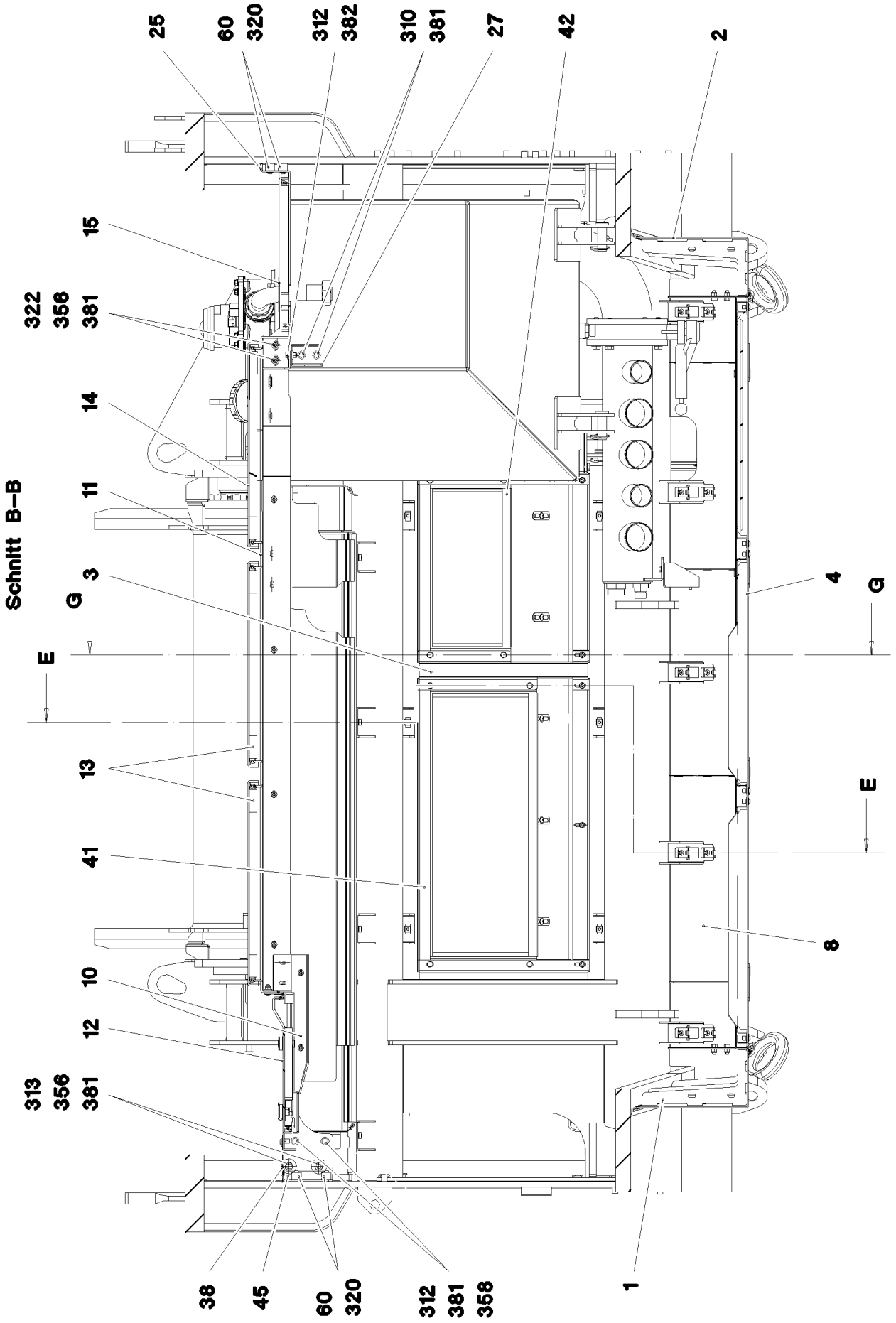
25
60
320
312
382
310
381
27
42
2
15
322
356
381
14
11
Schnitt B–B
3
G
E
4
G
E
13
41
8
10
12
313
356
381
38
45
60
320
312
381
358
1

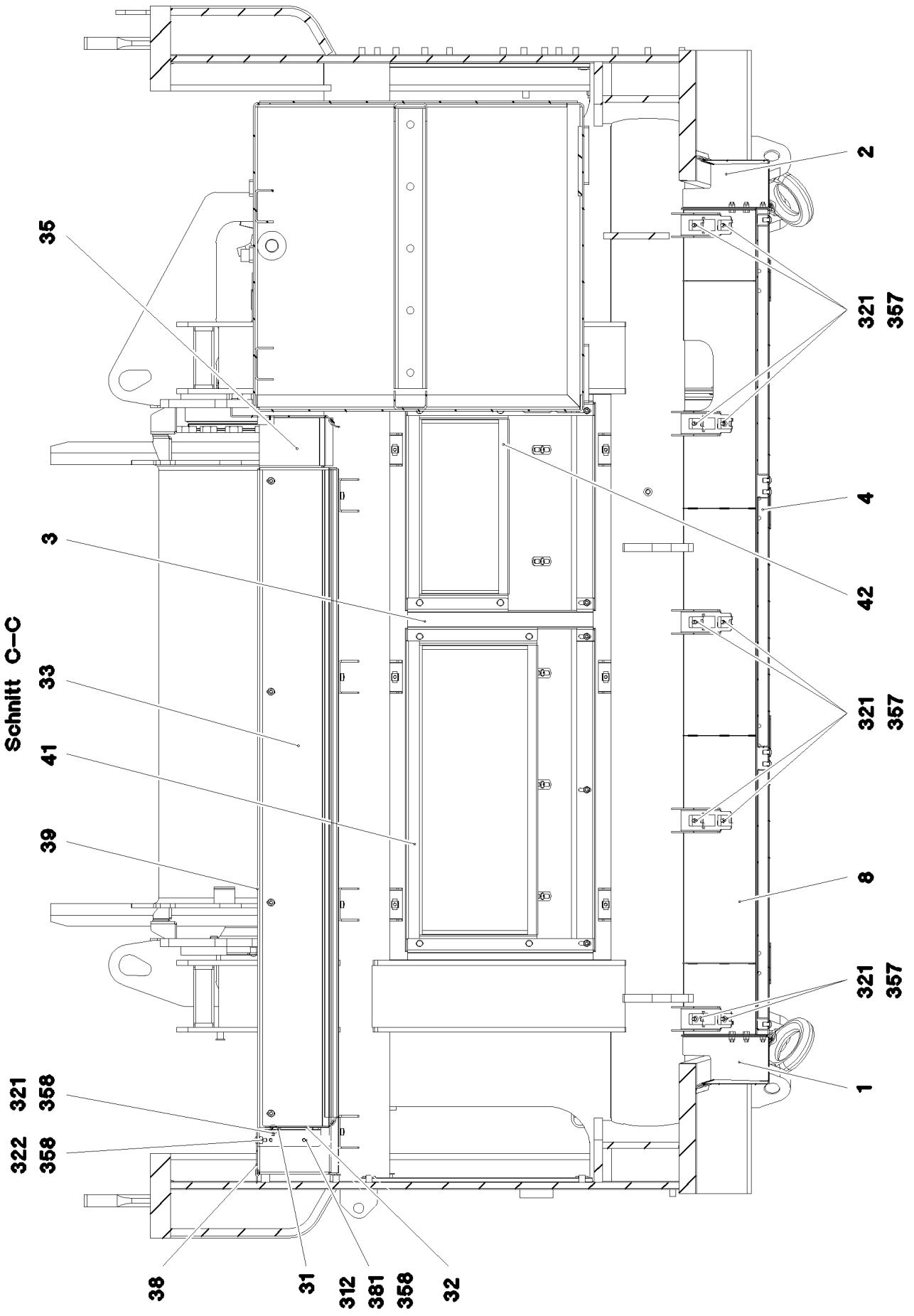
Schnitt C–C
35
3
33
41
39
321
358
322
358
38
31
312
381
358
32
2
321
357
4
42
321
357
8
321
357
1

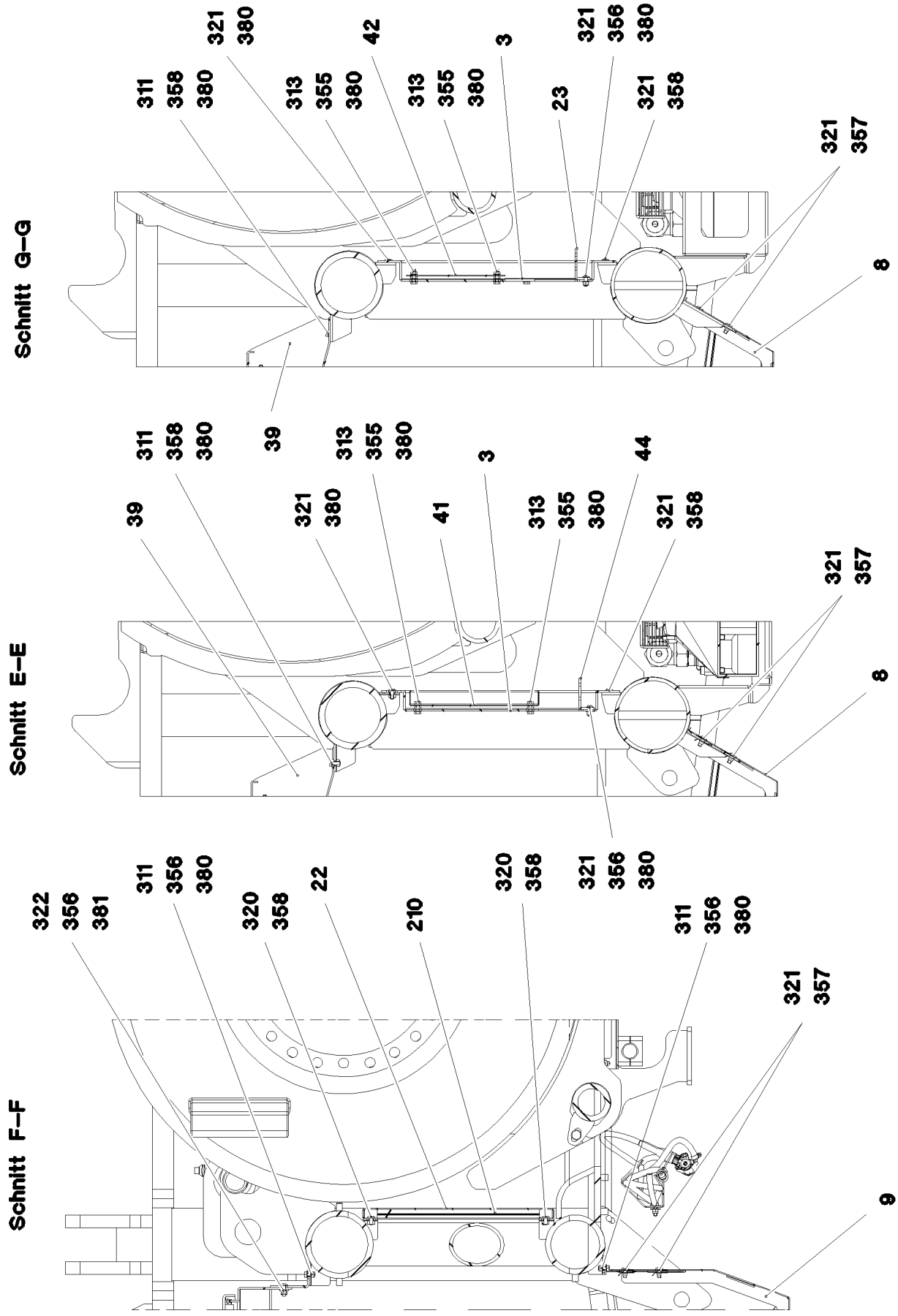
Schnitt G–G
311
358
380
321
380
313
355
380
42
313
355
380
3
23
321
356
380
321
358
321
357
8
39
Schnitt E–E
311
358
380
313
355
380
3
44
39
321
380
41
313
355
380
321
358
321
357
8
Schnitt F–F
322
356
381
311
356
380
320
358
22
210
320
358
321
356
380
311
356
380
321
357
9

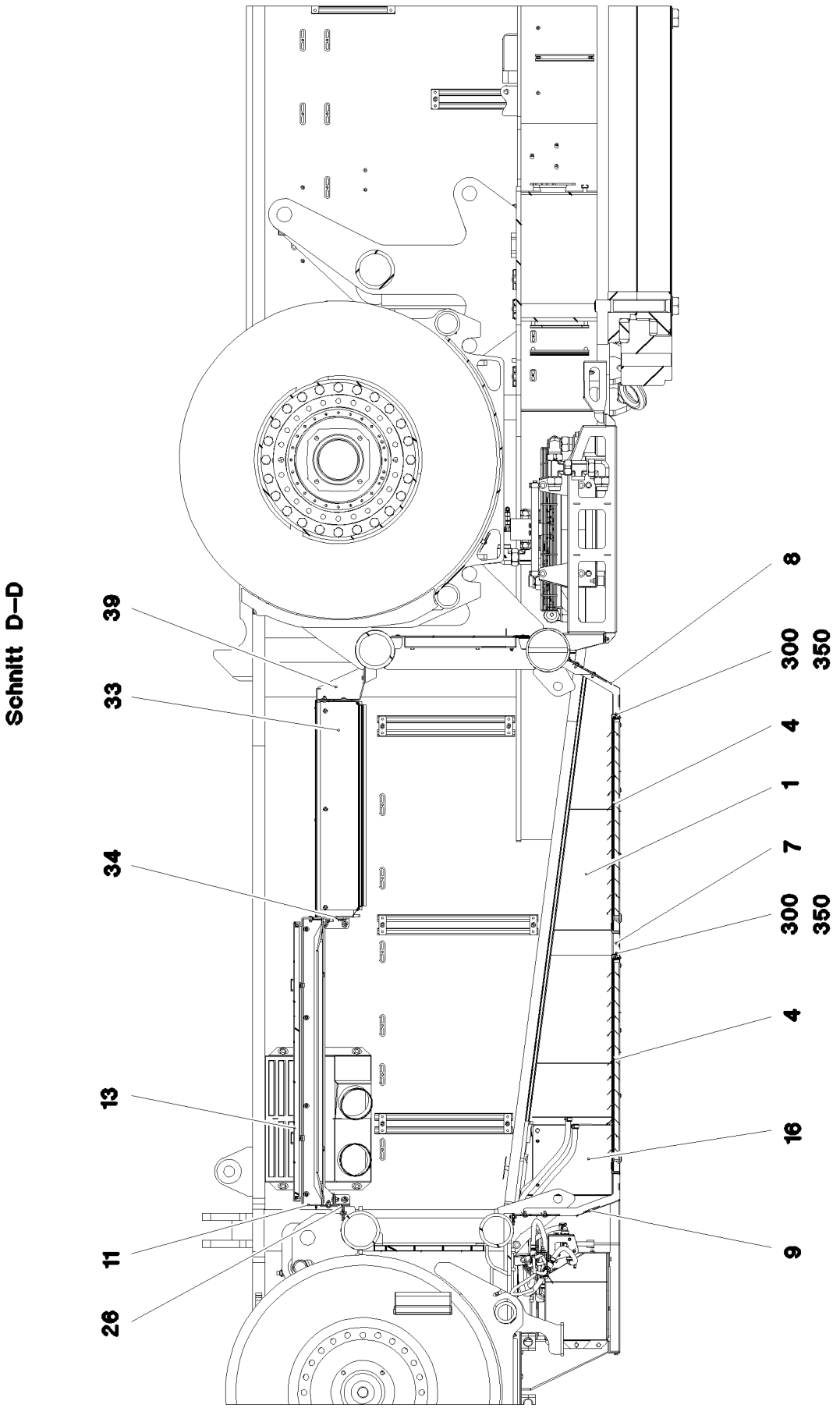
Schnitt D–D
39
33
34
13
11
26
8
300
350
4
1
7
300
350
4
16
9

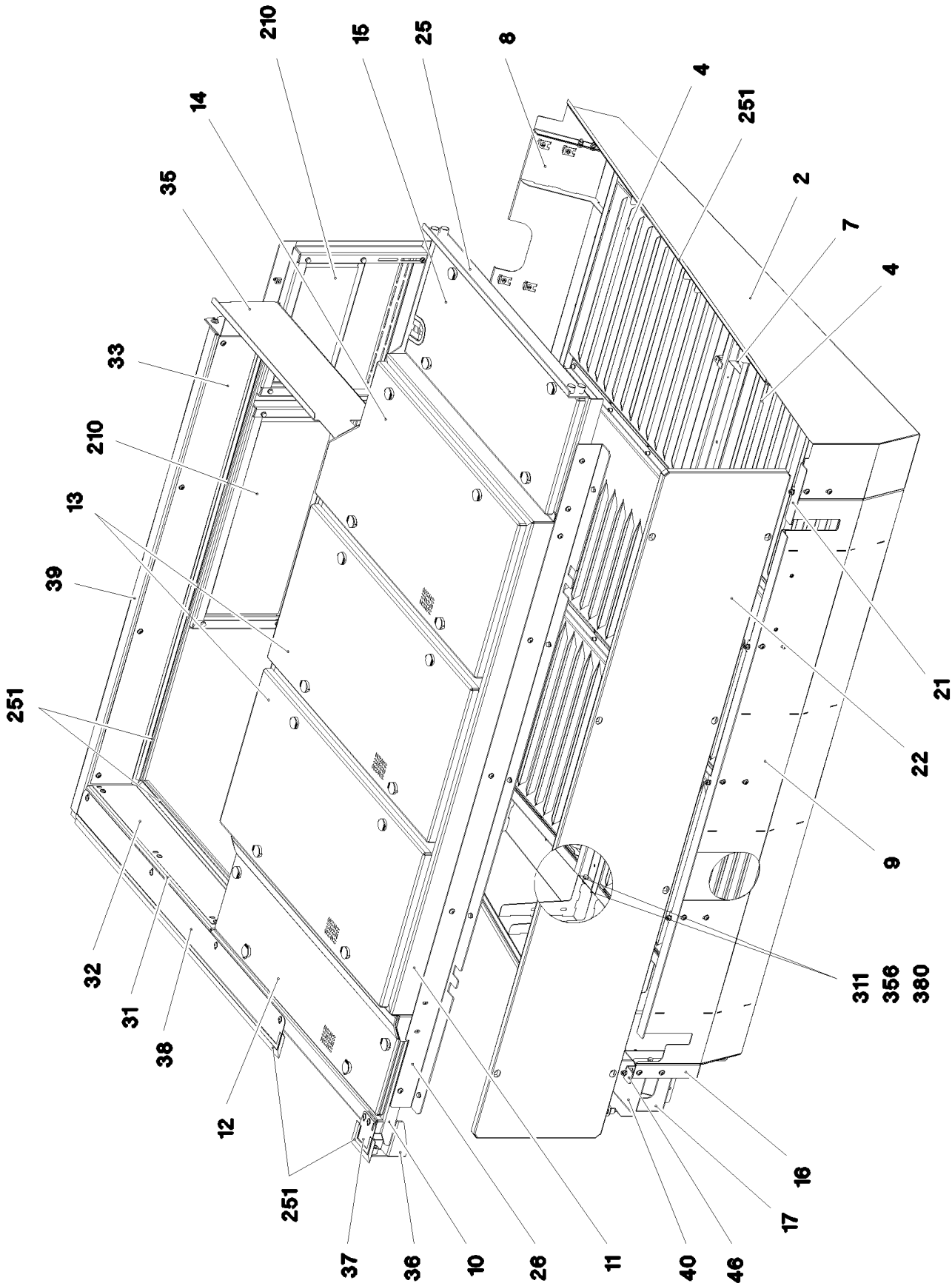
210
15
25
8
4
14
251
35
2
7
4
33
210
13
39
251
21
22
9
32
31
38
311
356
380
12
16
17
251
37
36
10
26
11
40
46

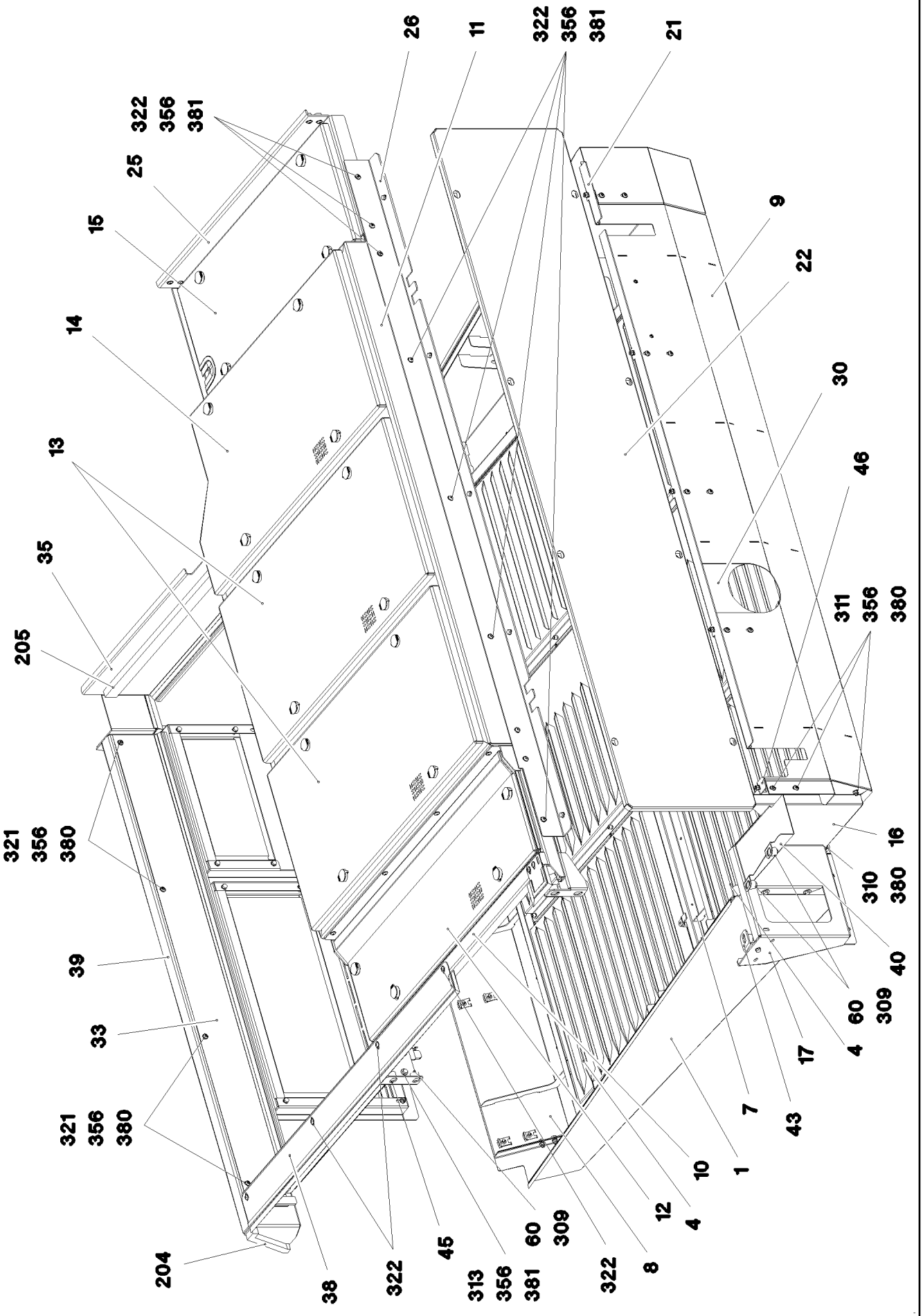

17.10.2014 072795	**etk_de_en_074676 _LR 1600 2**	320 (8/12)
LIEBHERR	**GERAEUSCHDAEMMUNG** **SOUND DAMPING**	⇨ **2 859** **91 69 351 08**

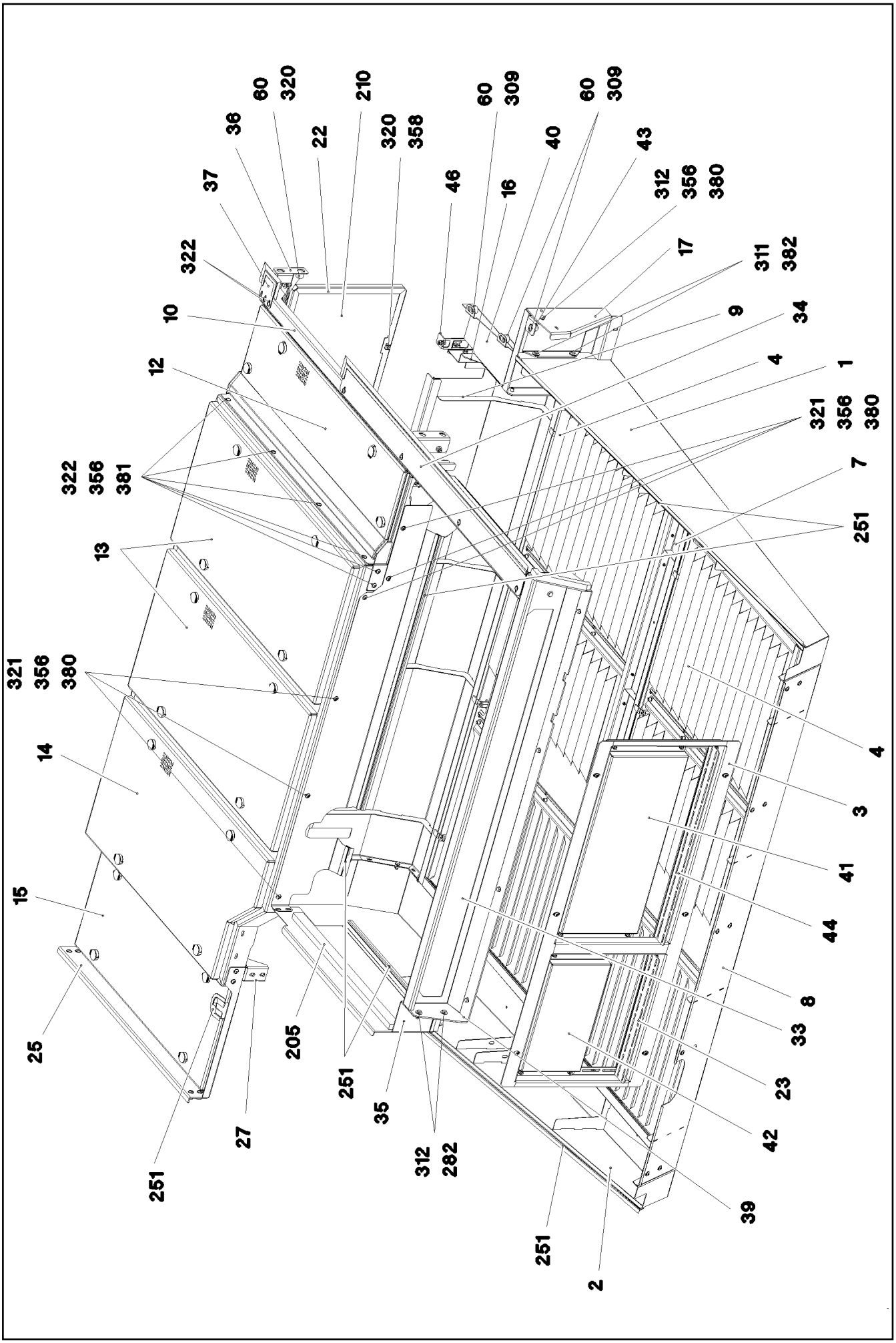

17.10.2014 072796 LIEBHERR	**etk_de_en_074676 _LR 1600 2** **GERAEUSCHDAEMMUNG** **SOUND DAMPING**	321 (9/12) ⇨ **2 859** **91 69 351 08**

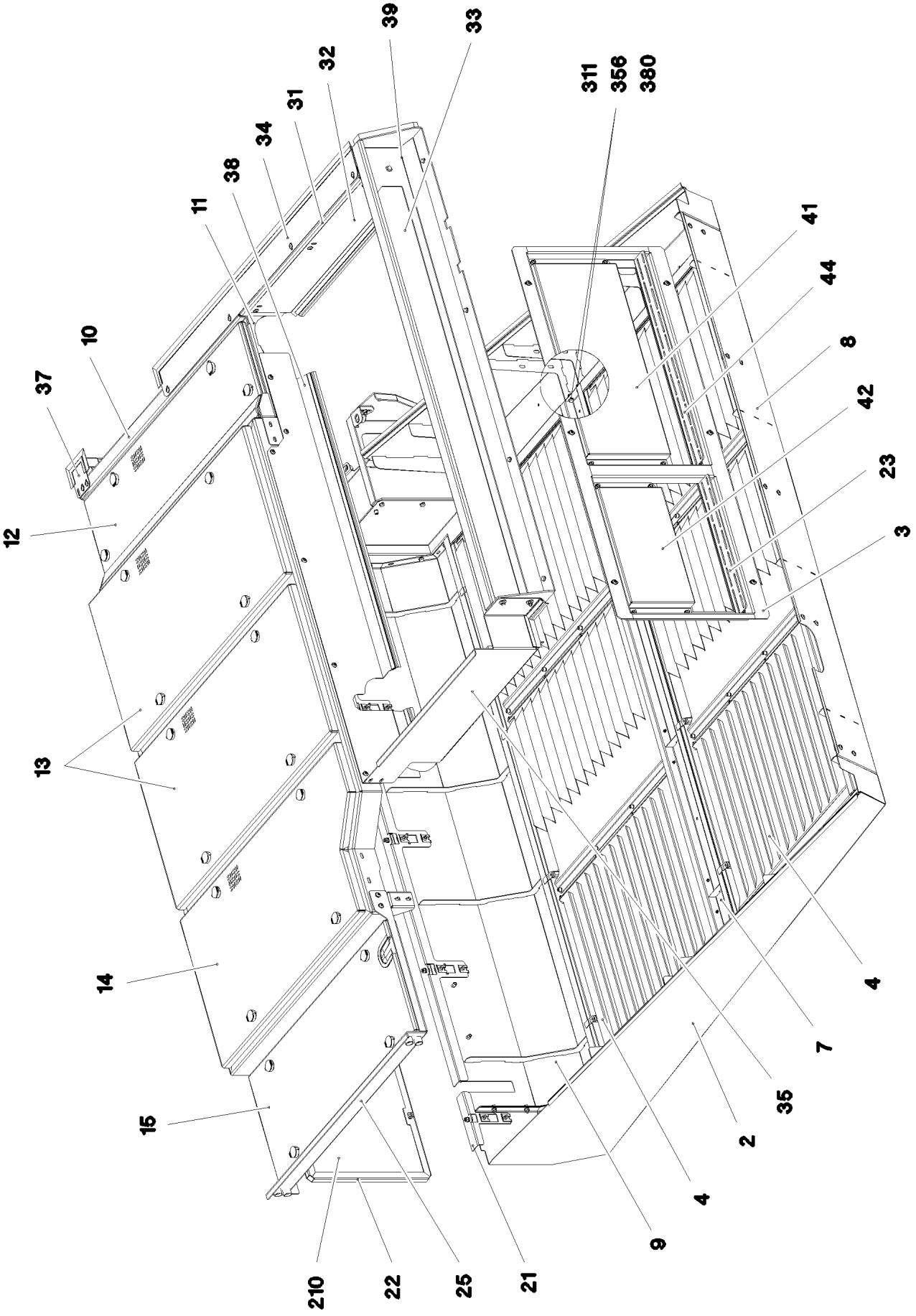
39
33
32
311
356
380
31
34
38
11
41
44
10
8
37
42
23
12
3
13
14
4
7
35
15
2
4
9
210
22
25
21

Pos.	Artikel	Menge	Bezeichnung	Description	Serie	K
1	96 70 692 08	1	BLECH SCHWK.	PLATE WELDED		
2	96 70 693 08	1	BLECH SCHWK.	PLATE WELDED		
3	96 70 694 08	1	RAHMEN SCHWK.	FRAME WELDED		
4	96 70 695 08	2	KLAPPE VORM.	FLAP PRE-ASS.		
			⇨ 2 859 005 96 70 695 08			
7	96 70 638 08	1	BLECH SCHWK.	PLATE WELDED		
8	96 70 626 08	1	BLECH SCHWK.	PLATE WELDED		
9	96 69 475 08	1	BLECH SCHWK.	PLATE WELDED		
10	96 70 600 08	1	RAHMEN SCHWK.	FRAME WELDED		
11	96 70 601 08	1	RAHMEN SCHWK.	FRAME WELDED		
12	96 70 603 08	1	DECKEL KPL.	COVER COMPL.		
			⇨ 2 859 007 96 70 603 08			
13	96 70 604 08	2	DECKEL KPL.	COVER COMPL.		
			⇨ 2 859 026 96 70 604 08			
14	96 70 609 08	1	DECKEL KPL.	COVER COMPL.		
			⇨ 2 859 029 96 70 609 08			
15	96 46 779 08	1	DECKEL KPL.	COVER COMPL.		
			⇨ 2 859 029 96 46 779 08			
16	96 72 805 08	1	BLECH VORM.	PLATE PRE-ASS.		
17	96 76 243 08	1	BLECH SCHWK.	PLATE WELDED		
21	97 70 794 08	1	BLECH 3X196X184 DC01 FE//ZN20//C	PLATE		
22	97 70 793 08	1	BLECH 2X2444X554 DC01	PLATE		
23	97 70 792 08	1	BLECH 4X492X101 S315MC FE//ZN20//C	PLATE		
25	97 70 775 08	1	RAHMEN 4X1151X609 S315MC	FRAME		
26	97 70 786 08	1	BLECH 4X2346X144 S315MC	PLATE		
27	97 70 790 08	1	BLECH 4X155X134 S315MC FE//ZN20//C	PLATE		
30	97 01 327 4	1	BLECH 3X1779X219 DC01	PLATE		
31	97 01 621 1	1	BLECH 4X961X191 S315MC	PLATE		
32	97 01 621 2	1	BLECH 1.5X850X175 DC01	PLATE		
33	97 01 621 3	1	BLECH 1.5X1588X164 DC01	PLATE		
34	97 01 621 4	1	BLECH 1.5X1621X234 DC01	PLATE		
35	97 01 621 5	1	BLECH 3X1083X273 DC01	PLATE		
36	97 01 621 6	1	BLECH 4X199X125 S315MC	PLATE		
37	97 01 621 7	1	BLECH 2X103X88 DC01	PLATE		
38	97 01 621 8	1	BLECH 2X1425X103 DC01	PLATE		
39	97 01 621 9	1	BLECH 4X1957X358 S315MC	PLATE		
40	97 02 105 1	1	BLECH 2X320X293 DC01	PLATE		
41	97 01 652 9	1	BLECH 2X833X413 DC01	PLATE		
42	97 02 439 7	1	BLECH 2X555X344 DC01	PLATE		
43	97 02 439 8	1	BLECH 4X140X57 S315MC	PLATE		
44	97 02 442 2	1	BLECH 4X768X101 S315MC	PLATE		
45	97 02 522 7	1	BLECH 4X130X98 S315MC	PLATE		
46	97 02 522 8	1	BLECH 3X184X40 DC01	PLATE		
60	95 38 734 08	11	HUELSE 25X20 11SMN30+C	SLEEVE		
204	10 42 540 9	1	DAEMMSTOFF 20X20X2000 PUR	INSULATING MATERIAL		
205	28 39 057 08	1	DAEMMSTOFF 40X40X2000	INSULATING MATERIAL		
210	80 21 020 08	12.6	PILZKOPFBAND 25MM PS18	ADHESIVE INSULATING STRIP		
251	26 21 053 08	9.6	KANTENSCHUTZ 1-2,5X33X8,7	EDGE PROTECTION		
252	26 21 040 08	1.6	KANTENSCHUTZ 1-4X14,5X10	EDGE PROTECTION		
300	40 00 417	16	SECHSKANTSCHRAUBE ISO 4017 M5X12 8.	HEX SCREW		
309	40 65 136	2	SECHSKANTSCHRAUBE ISO 4017 M8X12 8.	HEX SCREW		
310	49 00 188	8	SECHSKANTSCHRAUBE ISO 4017 M8X16 8.	HEX SCREW		
311	49 00 089	36	SECHSKANTSCHRAUBE ISO 4017 M8X20 8.	HEX SCREW		
312	49 00 128	10	SECHSKANTSCHRAUBE ISO 4017 M8X25 8.	HEX SCREW		
313	49 00 111	10	SECHSKANTSCHRAUBE ISO 4017 M8X30 8.	HEX SCREW		
320	10 41 285 7	16	LINSENFLACHKOPFSCHRAUBE AEHNL.ISO	OVAL HEAD FLAT SCREW		
321	40 97 041 08	44	FLACHKOPFSCHRAUBE AEHNL.ISO 7380 M	PAN-HEAD SCREW		
322	10 41 286 1	23	LINSENFLACHKOPFSCHRAUBE AEHNL.ISO	OVAL HEAD FLAT SCREW		
350	41 19 003 08	16	SECHSKANTMUTTER DIN 985 M5 8 A2C	HEX NUT		
355	41 15 141 08	16	SECHSKANTMUTTER ISO 4032 M8 8 A2C	HEX NUT		

Pos.	Artikel	Menge	Bezeichnung	Description	Serie	K
356	41 19 005 08	70	SECHSKANTMUTTER DIN 985 M8 8 A2C	HEX NUT		
357	41 30 070 08	20	BLECHMUTTER M8	SHEET METAL NUT		
358	41 30 032 08	27	KAEFIGMUTTER M8 A2/ST A2K	CAGE NUT		
380	42 00 012 01	112	SCHEIBE ISO 7089 8 200HV A3C	WASHER		
381	42 16 025	29	SCHEIBE DIN 7349 8,4 200HV A3C	WASHER		
382	42 18 009 08	10	SCHEIBE DIN 9021 A 8 ST A2C	WASHER		
800	96 73 159 08	1	GERAEUSCHDAEMMUNG LR 1600/2	SOUND DAMPING		
			⇨ 2 859 011 96 73 159 08			

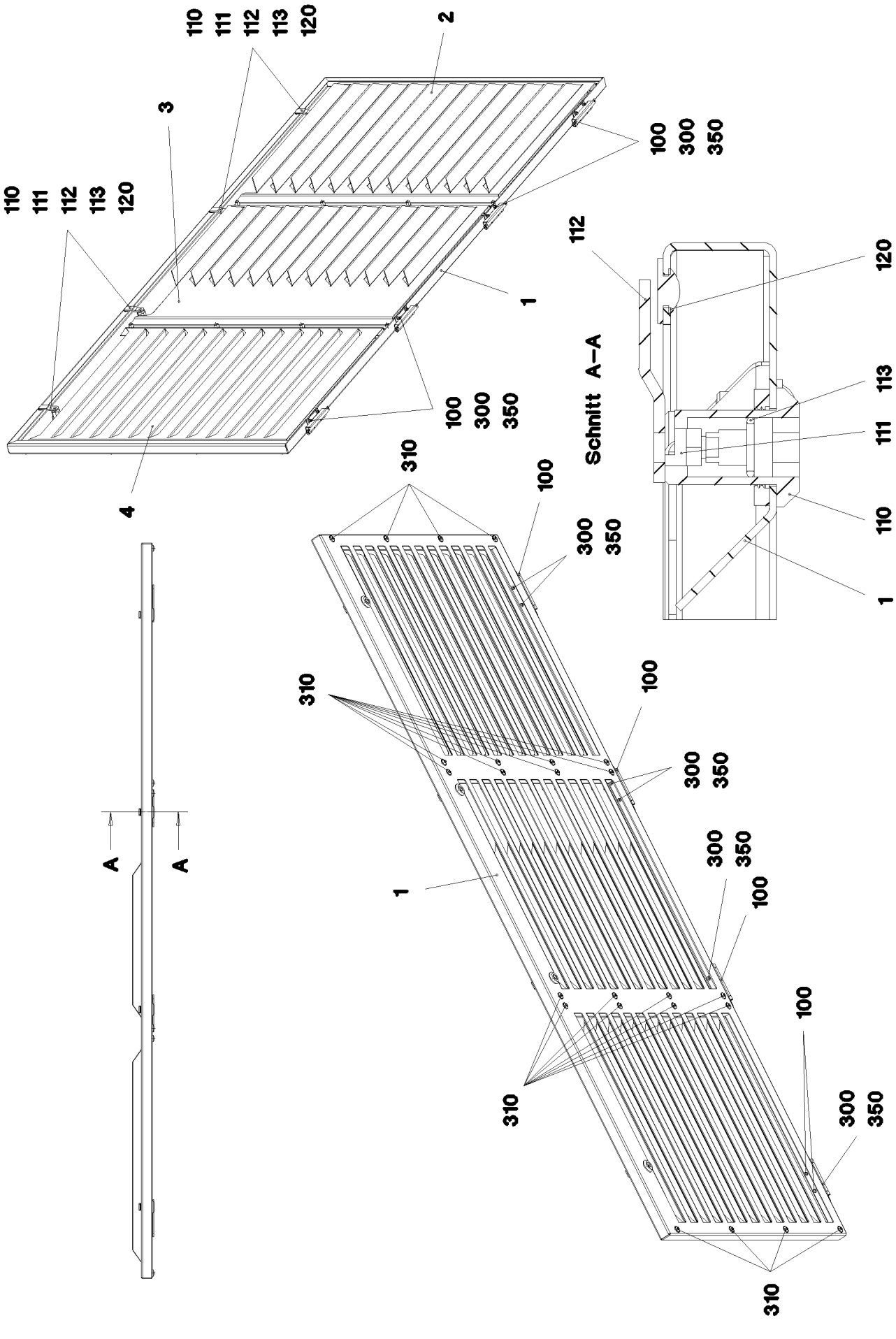

17.10.2014 072799 LIEBHERR	**etk_de_en_074676 _LR 1600 2** **KLAPPE VORM.** **FLAP PRE-ASS.**	325 (1/2) ⇨ **2 859 005** **96 70 695 08**

Pos.	Artikel	Menge	Bezeichnung	Description	Serie	K
1	97 01 651 4	1	BLECH 2X2065X938 ALMG3 H111	PLATE		
2	96 70 696 08	1	BLECH VORM.	PLATE PRE-ASS.		
3	96 70 698 08	1	BLECH VORM.	PLATE PRE-ASS.		
4	96 76 256 08	1	BLECH VORM.	PLATE PRE-ASS.		
100	70 42 637 08	4	SCHARNIER 19X28,5X126/132° ST	HINGE		
110	70 42 566 08	4	GEHAEUSE GD-ZN SW GEPULVERT	HOUSING		
111	70 42 534 08	4	BETAETIGUNGSDORN GD-ZN SW GEPULV	ACTUATION SPIKE		
112	70 42 538 08	4	ZUNGE	TONGUE		
113	70 42 748 08	4	O-RING 12X2 NBR70	O-RING		
120	72 66 168 08	4	VERSCHLUSSTUELLE 1,5/17/9	BUSHING		
300	40 00 417	8	SECHSKANTSCHRAUBE ISO 4017 M5X12 8.	HEX SCREW		
310	10 41 285 7	24	LINSENFLACHKOPFSCHRAUBE AEHNL.ISO	OVAL HEAD FLAT SCREW		
350	41 19 003 08	8	SECHSKANTMUTTER DIN 985 M5 8 A2C	HEX NUT		

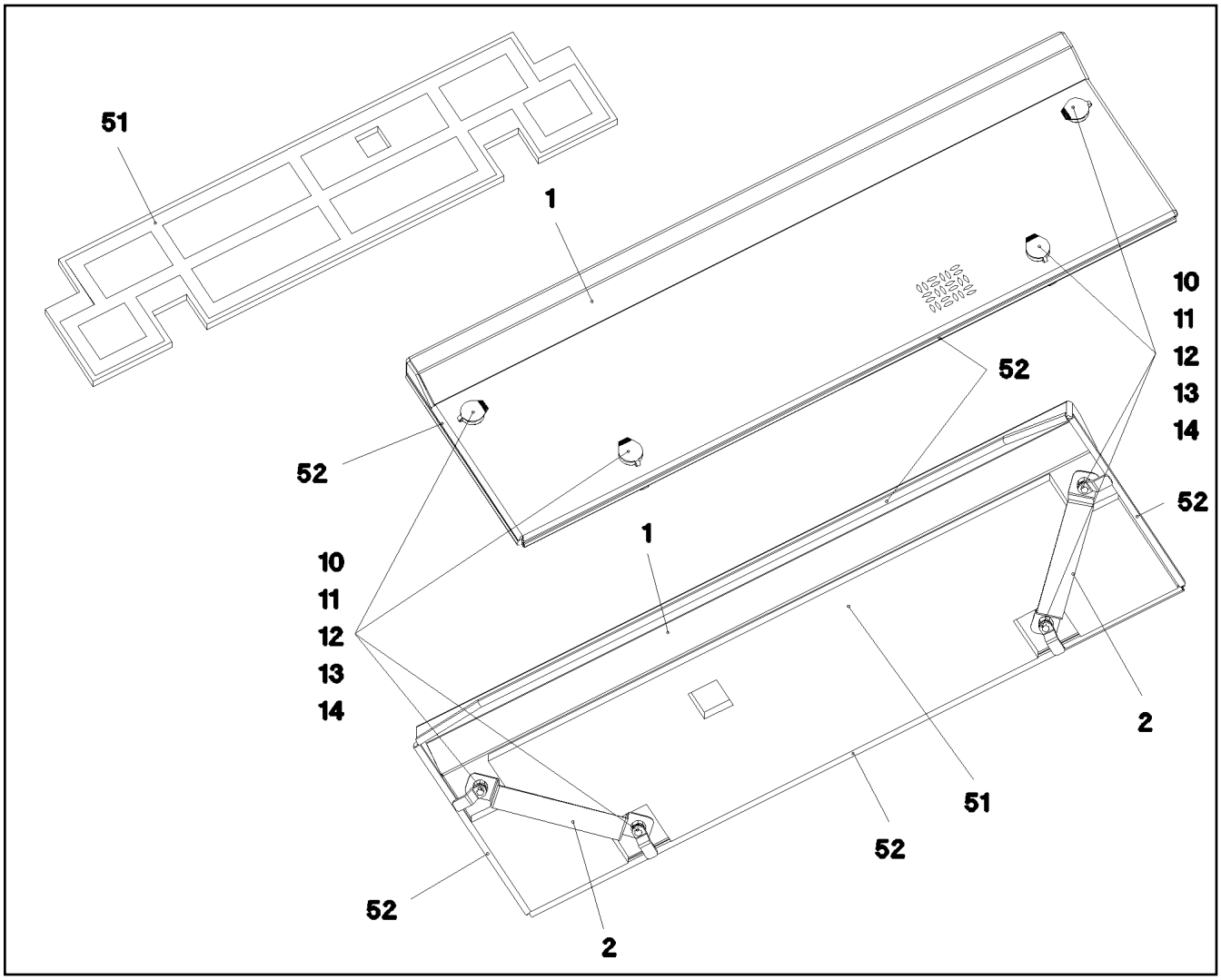

Pos.	Artikel	Menge	Bezeichnung	Description	Serie	K
1	97 01 618 9	1	WARZENBLECH 5X1300X420 ALMG3 H114	NIPPLE PLATE		
2	97 70 936 08	2	BLECH 1.5X326X40 DC01 FE//ZN20//C	PLATE		
10	70 42 533 08	4	GEHAEUSE GD-ZN SW GEPULVERT	HOUSING		
11	70 42 534 08	4	BETAETIGUNGSDORN GD-ZN SW GEPULV	ACTUATION SPIKE		
12	70 42 748 08	4	O-RING 12X2 NBR70	O-RING		
13	70 42 548 08	4	STAUBKAPPE POLYETHYLEN SCHWARZ	DUST CAP		
14	70 42 567 08	4	ZUNGE	TONGUE		
51	80 21 020 08	4	PILZKOPFBAND 25MM PS18	ADHESIVE INSULATING STRIP		
52	26 21 040 08	3	KANTENSCHUTZ 1-4X14,5X10	EDGE PROTECTION		

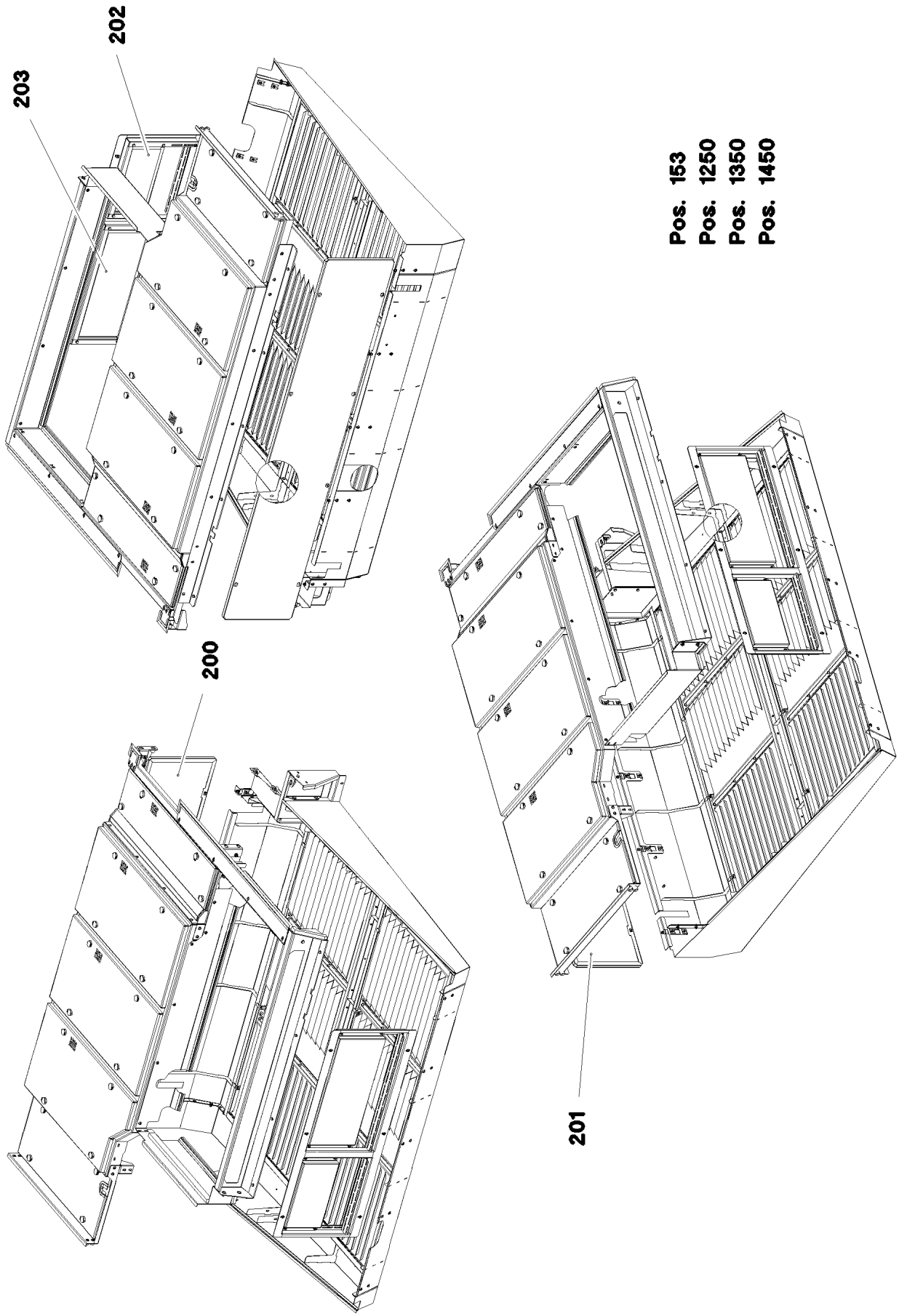
202
203
200
201
Pos. 153
Pos. 1250
Pos. 1350
Pos. 1450

Pos.	Artikel	Menge	Bezeichnung	Description	Serie	K
153	97 70 998 08	1	DAEMMMATTE 20X989X365 PUR-SCHAUM	INSULATING MAT		
200	97 70 796 08	1	DAEMMMATTE 20X953X442 PUR-SCHAUM	INSULATING MAT		
201	97 70 809 08	1	DAEMMMATTE 20X1400X442 PUR-SCHAUM	INSULATING MAT		
202	97 02 442 5	1	DAEMMMATTE 40X405X210 PUR-SCHAUM	INSULATING MAT		
203	97 01 653 0	1	DAEMMMATTE 40X680X280 ME-SCHAUM	INSULATING MAT		
1250	97 01 619 0	1	DAEMMMATTE 20X1130X260 ME-SCHAUM	INSULATING MAT		
1350	97 01 619 3	2	DAEMMMATTE 20X1095X500 ME-SCHAUM	INSULATING MAT		
1450	97 01 620 7	1	DAEMMMATTE 20X1095X500 ME-SCHAUM	INSULATING MAT		

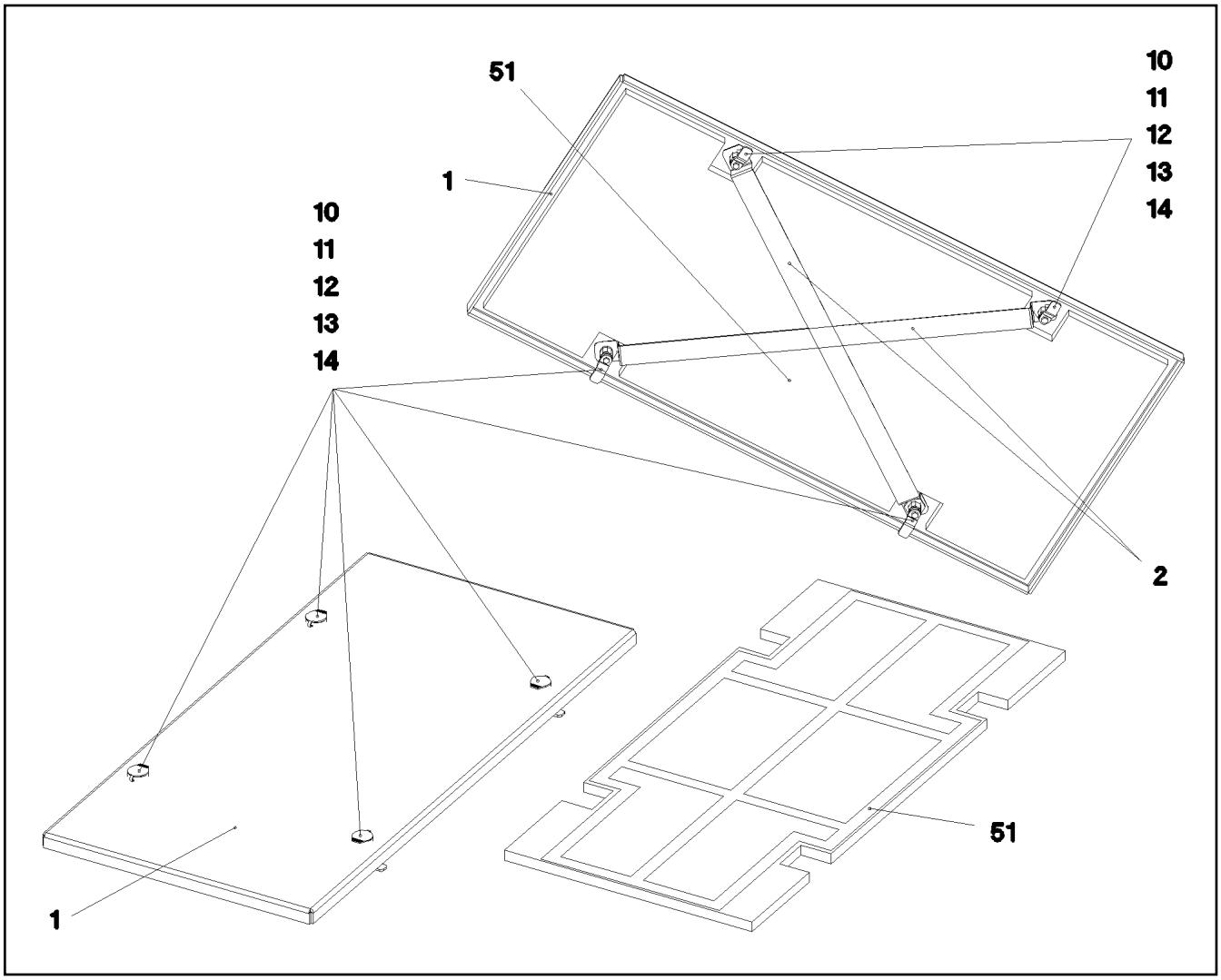

Pos.	Artikel	Menge	Bezeichnung	Description	Serie	K
1	97 01 619 2	1	WARZENBLECH 5X1186X593 ALMG3 H114	NIPPLE PLATE		
2	97 70 997 08	2	BLECH 1.5X848X40 DC01 FE//ZN20//C	PLATE		
10	70 42 566 08	4	GEHAEUSE GD-ZN SW GEPULVERT	HOUSING		
11	70 42 534 08	4	BETAETIGUNGSDORN GD-ZN SW GEPULV	ACTUATION SPIKE		
12	70 42 748 08	4	O-RING 12X2 NBR70	O-RING		
13	70 42 548 08	4	STAUBKAPPE POLYETHYLEN SCHWARZ	DUST CAP		
14	70 42 567 08	4	ZUNGE	TONGUE		
51	80 21 020 08	5	PILZKOPFBAND 25MM PS18	ADHESIVE INSULATING STRIP		

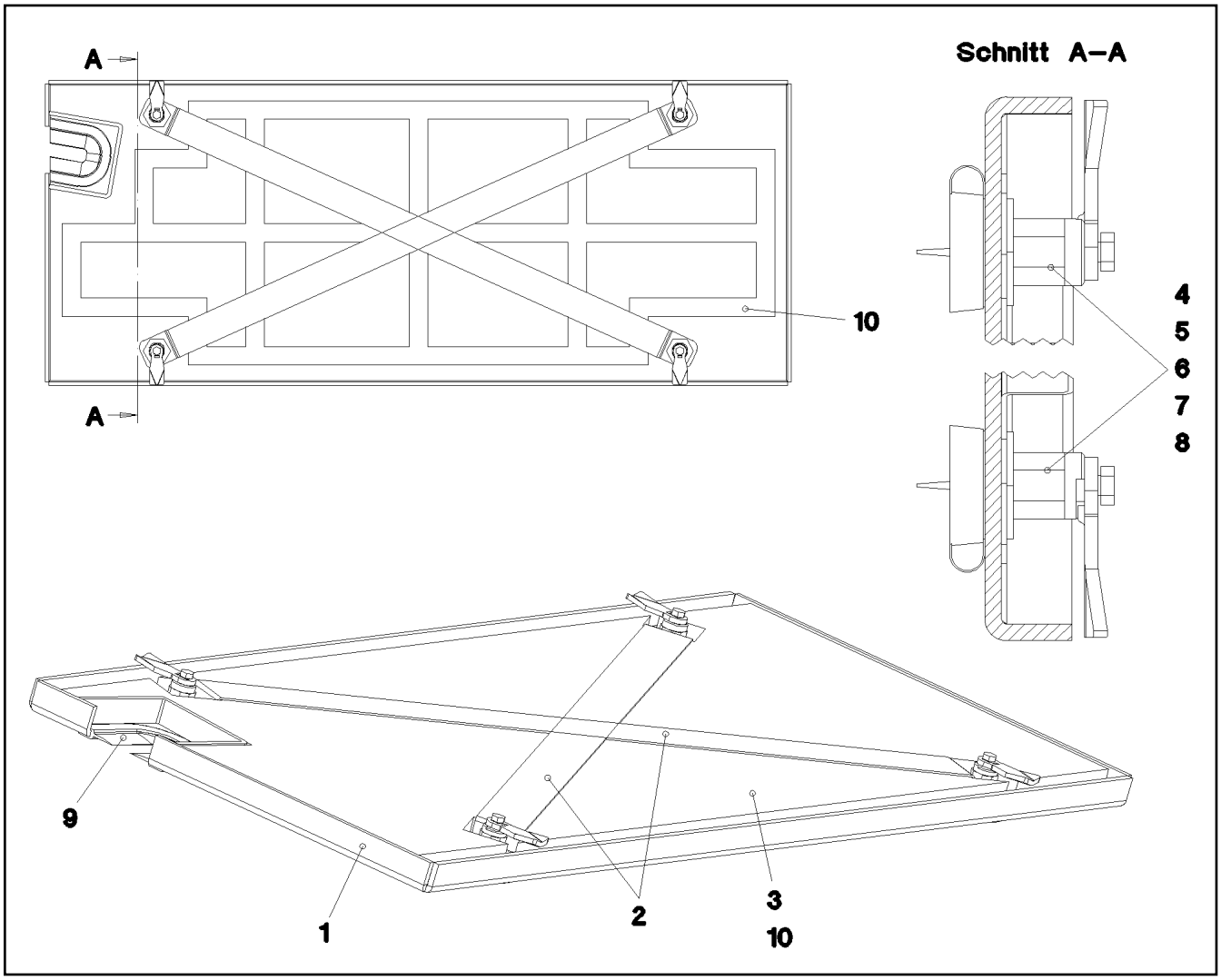

Pos.	Artikel	Menge	Bezeichnung	Description	Serie	K
1	96 46 922 08	1	DECKEL SCHWK. SPF	COVER WELDED		
2	97 70 997 08	2	BLECH 1.5X848X40 DC01 FE//ZN20//C	PLATE		
4	70 42 566 08	4	GEHAEUSE GD-ZN SW GEPULVERT	HOUSING		
5	70 42 534 08	4	BETAETIGUNGSDORN GD-ZN SW GEPULV	ACTUATION SPIKE		
6	70 42 748 08	4	O-RING 12X2 NBR70	O-RING		
7	70 42 548 08	4	STAUBKAPPE POLYETHYLEN SCHWARZ	DUST CAP		
8	70 42 551 08	4	ZUNGE	TONGUE		
9	26 21 053 08	0.16	KANTENSCHUTZ 1-2,5X33X8,7	EDGE PROTECTION		
10	80 21 020 08	4.3	PILZKOPFBAND 25MM PS18	ADHESIVE INSULATING STRIP		

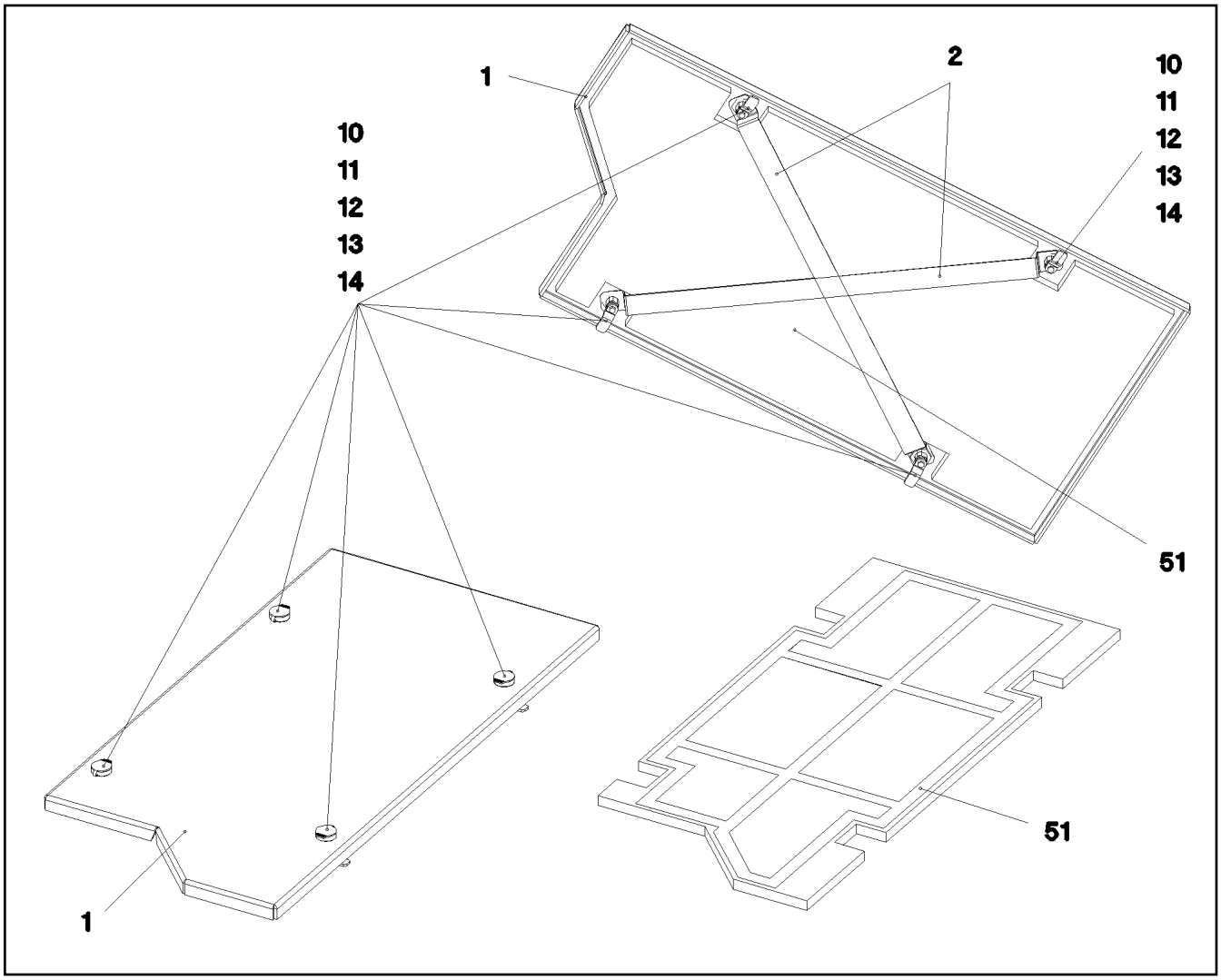

Pos.	Artikel	Menge	Bezeichnung	Description	Serie	K
1	97 01 620 6	1	WARZENBLECH 5X1186X593 ALMG3 H114	NIPPLE PLATE		
2	97 70 997 08	2	BLECH 1.5X848X40 DC01 FE//ZN20//C	PLATE		
10	70 42 566 08	4	GEHAEUSE GD-ZN SW GEPULVERT	HOUSING		
11	70 42 534 08	4	BETAETIGUNGSDORN GD-ZN SW GEPULV	ACTUATION SPIKE		
12	70 42 748 08	4	O-RING 12X2 NBR70	O-RING		
13	70 42 548 08	4	STAUBKAPPE POLYETHYLEN SCHWARZ	DUST CAP		
14	70 42 567 08	4	ZUNGE	TONGUE		
51	80 21 020 08	4.88	PILZKOPFBAND 25MM PS18	ADHESIVE INSULATING STRIP		

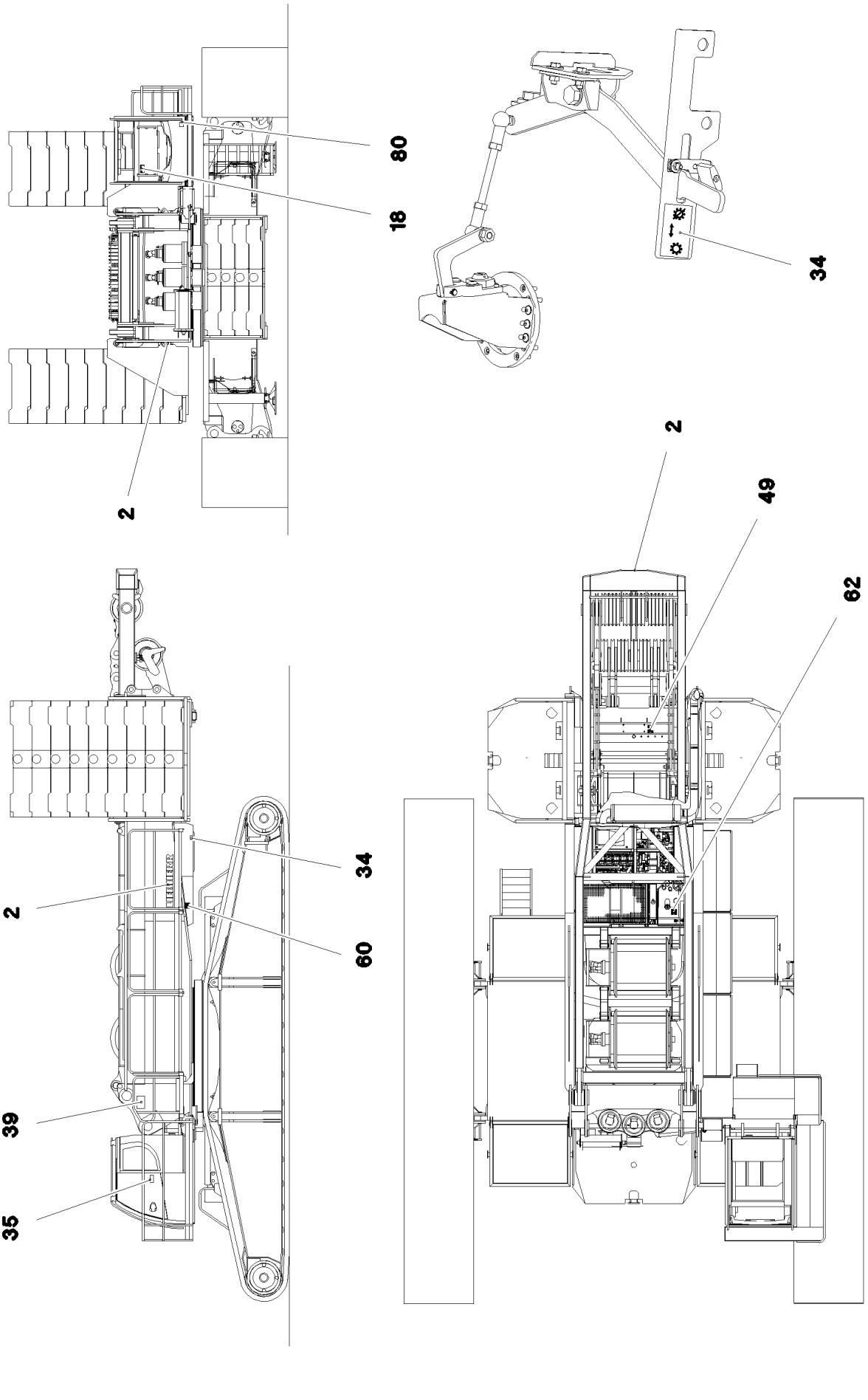
80
18
2
34
2
49
62
34
2
60
36
39
35

Pos.	Artikel	Menge	Bezeichnung	Description	Serie	K
2	97 17 499 08	3	SCHILD	SIGN		
18	97 03 795 2	1	SCHILD 168X88 KLEBEFOLIE SPF	SIGN		
34	97 82 473 08	1	SCHILD 75X40 FOLIE SPF	SIGN		
35	94 12 158	1	WARNSCHILD UNFALLVERHUETUNG 60X15	CAUTION DECAL ACCID.PREV		
36	97 79 875 08	2	SCHILD 270X200 KLEBEFOLIE SPF	SIGN		
39	97 79 876 08	2	SCHILD 270X180 KLEBEFOLIE SPF	SIGN		
49	97 01 630 4	1	SCHILD 208X88 KLEBEFOLIE SPF	SIGN		
60	97 03 738 3	1	SCHILD 120X80 KLEBEFOLIE SPF	SIGN		
62	97 93 833 08	1	SCHILD 168X88 KLEBEFOLIE SPF	SIGN		
80	97 16 937 08	1	SCHILD 110dBA	SIGN		

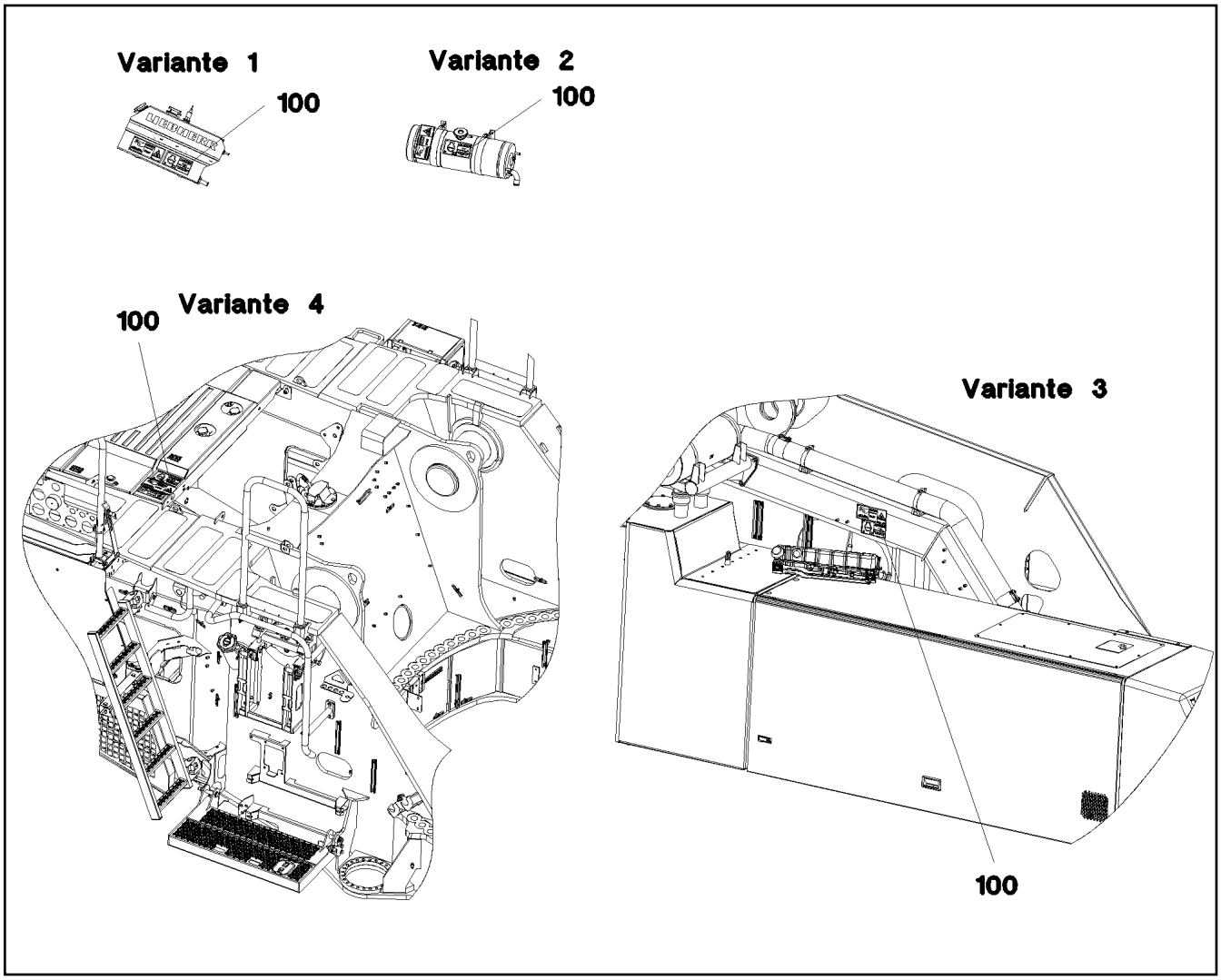

Pos.	Artikel	Menge	Bezeichnung	Description	Serie	K
100	97 06 068 9	1	SCHILD 168X88 KLEBEFOLIE SPF	SIGN		

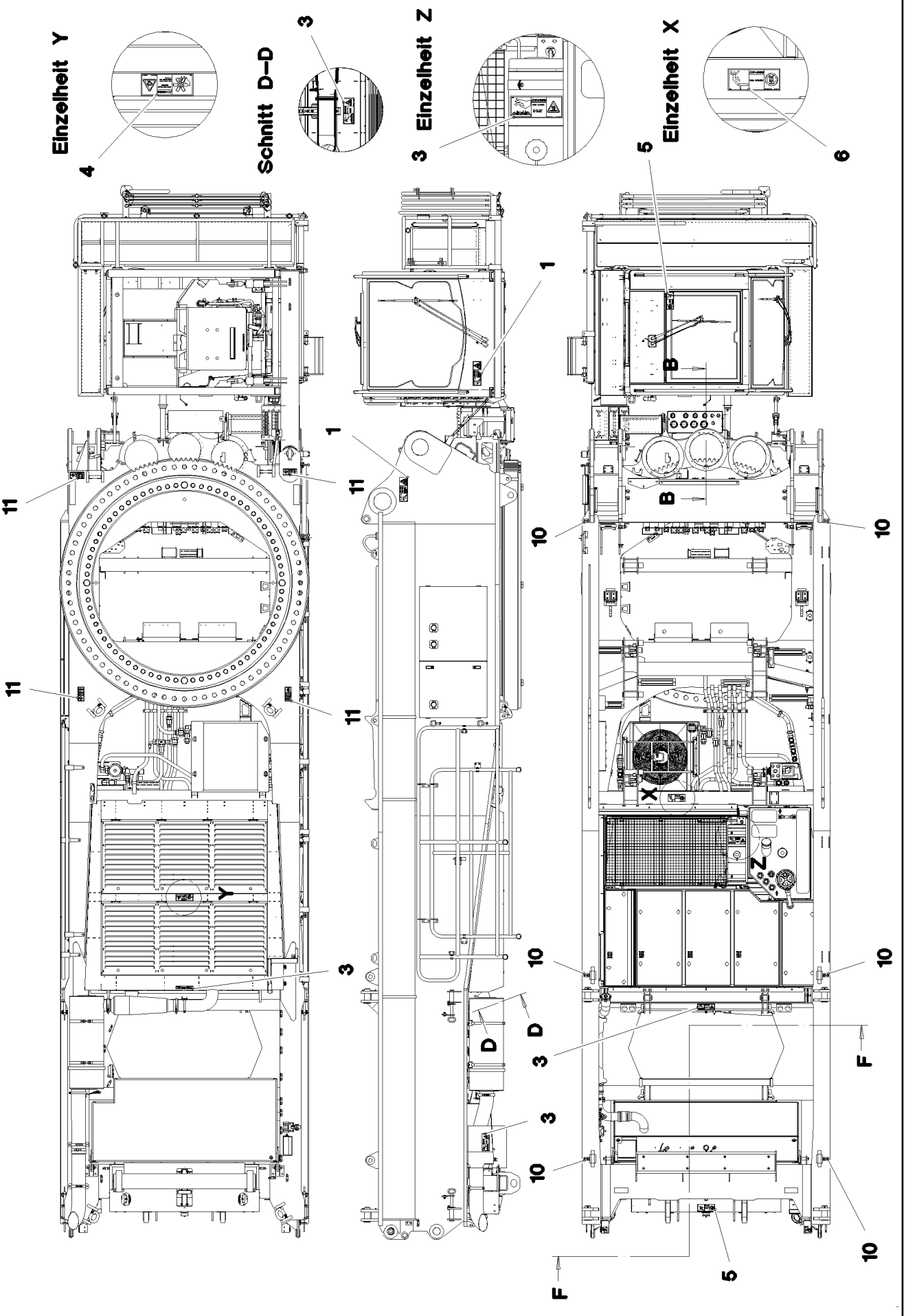

17.10.2014 076465	**etk_de_en_074676 _LR 1600 2**	336 (1/3)
LIEBHERR	**BESCHILDERUNG DREHBUEHNE** **INSCRIPTION PLATE**	⇨ **2 888** **91 75 966 08**

17.10.2014
076466

LIEBHERR

etk_de_en_074676_LR 1600 2

BESCHILDERUNG DREHBUEHNE
INSCRIPTION PLATE

337 (2/3)

⇩ 2 888

91 75 966 08

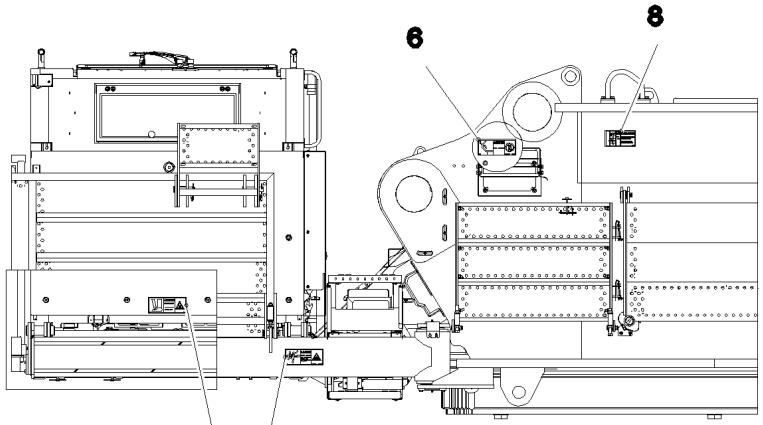

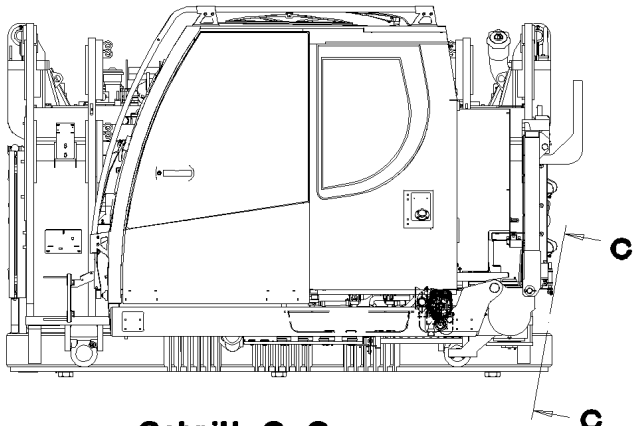

Schnitt B–B

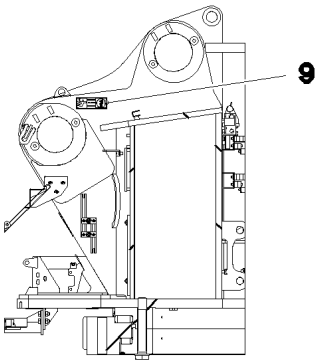

Schnitt F–F

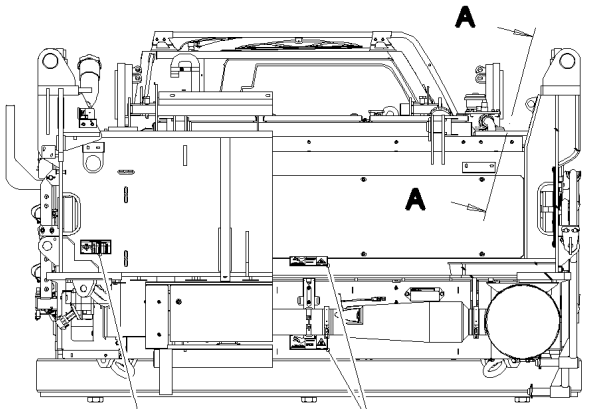

Schnitt C–C

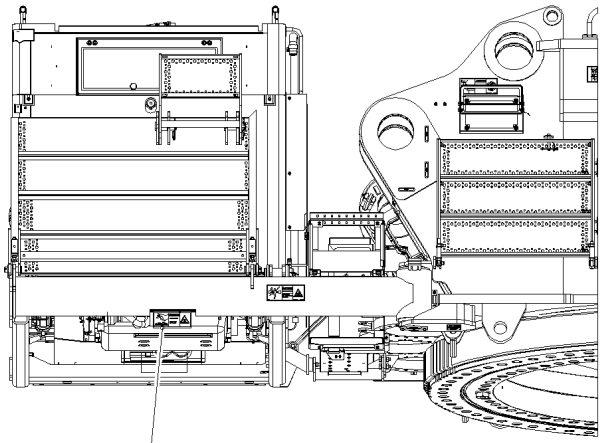

Schnitt A–A

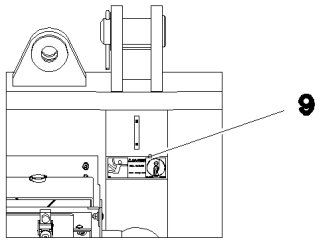

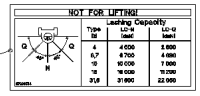

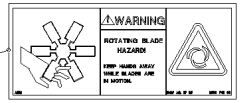

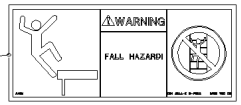

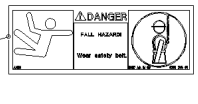

Pos.	Artikel	Menge	Bezeichnung	Description	Serie	K
1	97 86 739 08	2	SCHILD 290X100 KLEBEFOLIE SPF	SIGN		
2	97 86 741 08	1	SCHILD 208X88 KLEBEFOLIE SPF	SIGN		
3	97 86 744 08	5	SCHILD 208X88 KLEBEFOLIE SPF	SIGN		
4	97 86 745 08	1	SCHILD 208X88 KLEBEFOLIE SPF	SIGN		
5	97 86 749 08	2	SCHILD 208X88 KLEBEFOLIE SPF	SIGN		
6	97 86 750 08	2	SCHILD 208X88 KLEBEFOLIE SPF	SIGN		
7	97 01 639 2	1	SCHILD 208X88 KLEBEFOLIE SPF	SIGN		
8	97 03 673 2	1	SCHILD 168X88 KLEBEFOLIE SPF	SIGN		
9	97 86 748 08	4	SCHILD 168X62 KLEBEFOLIE SPF	SIGN		
10	94 02 377	6	HINWEISSCHILD 70X40 SPF	INFORMATION SIGN		
11	97 03 673 4	6	SCHILD 188X78 KLEBEFOLIE SPF	SIGN		

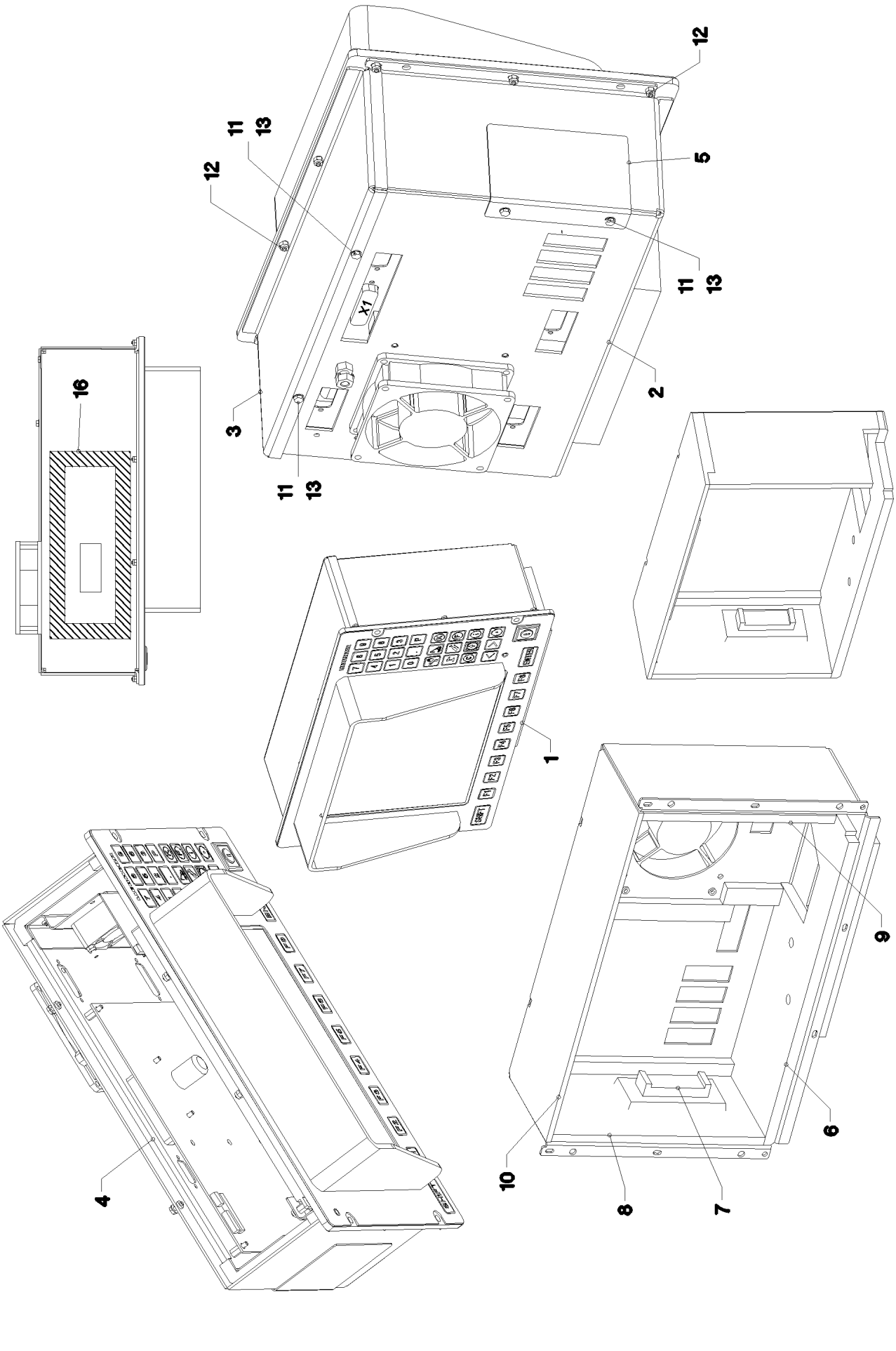

17.10.2014 033730	**etk_de_en_074676 _LR 1600 2**	339 (1/2)
LIEBHERR	**LICCON KONSOLE LCD2** **LICCON CONSOLE LCD2**	⇨ **2 913** **91 32 850 08**

Pos.	Artikel	Menge	Bezeichnung	Description	Serie	K
1	96 20 599 08	1	FOLIENTASTATUR VORM. ⇨ 2 913 003 96 20 599 08	FOIL KEYPAD PRE-ASS.		
2	96 20 460 08	1	GEHAEUSE VORM. ⇨ 2 913 004 96 20 460 08	HOUSING PRE-ASSEMBLED		
3	97 17 070 08	1	DECKEL 2X341X116 ALMG3 H111	COVER		
4	96 28 696 08	1	INNENGEHAEUSE VORM. ⇨ 2 913 005 96 28 696 08	INTERIOR HOUSING PRE-ASS.		
5	97 09 808 08	1	BLECH 1X95X78 ALMG3 H111	PLATE		
6	97 18 507 08	1	DAEMMMATTE UNTEN 9X97X315	INSULATING MAT BOTTOM		
7	97 18 511 08	1	DAEMMMATTE VERSCHLUSS 21X36X84	INSULATING MAT-LOCK		
8	97 18 512 08	1	DAEMMMATTE LINKS 19X94X183	LEFT-HAND INSULATING MAT		
9	97 18 513 08	1	DAEMMMATTE RECHTS 19X94X183	INSULATION MAT RIGHT		
10	97 18 514 08	1	DAEMMMATTE OBEN 11.5X94X315	INSULATING MAT TOP		
11	40 65 000 08	4	SECHSKANTSCHRAUBE ISO 4017 M3X8 8.8	HEX SCREW		
12	41 19 001 08	10	SECHSKANTMUTTER DIN 985 M3 8 A3C	HEX NUT		
13	42 52 205 08	4	FAECHERSCHEIBE DIN 6798 J 3,2 A3C	SERRATED LOCK WASHER		
16	97 36 626 08	1	DICHTRAHMEN	SEALING FRAME		

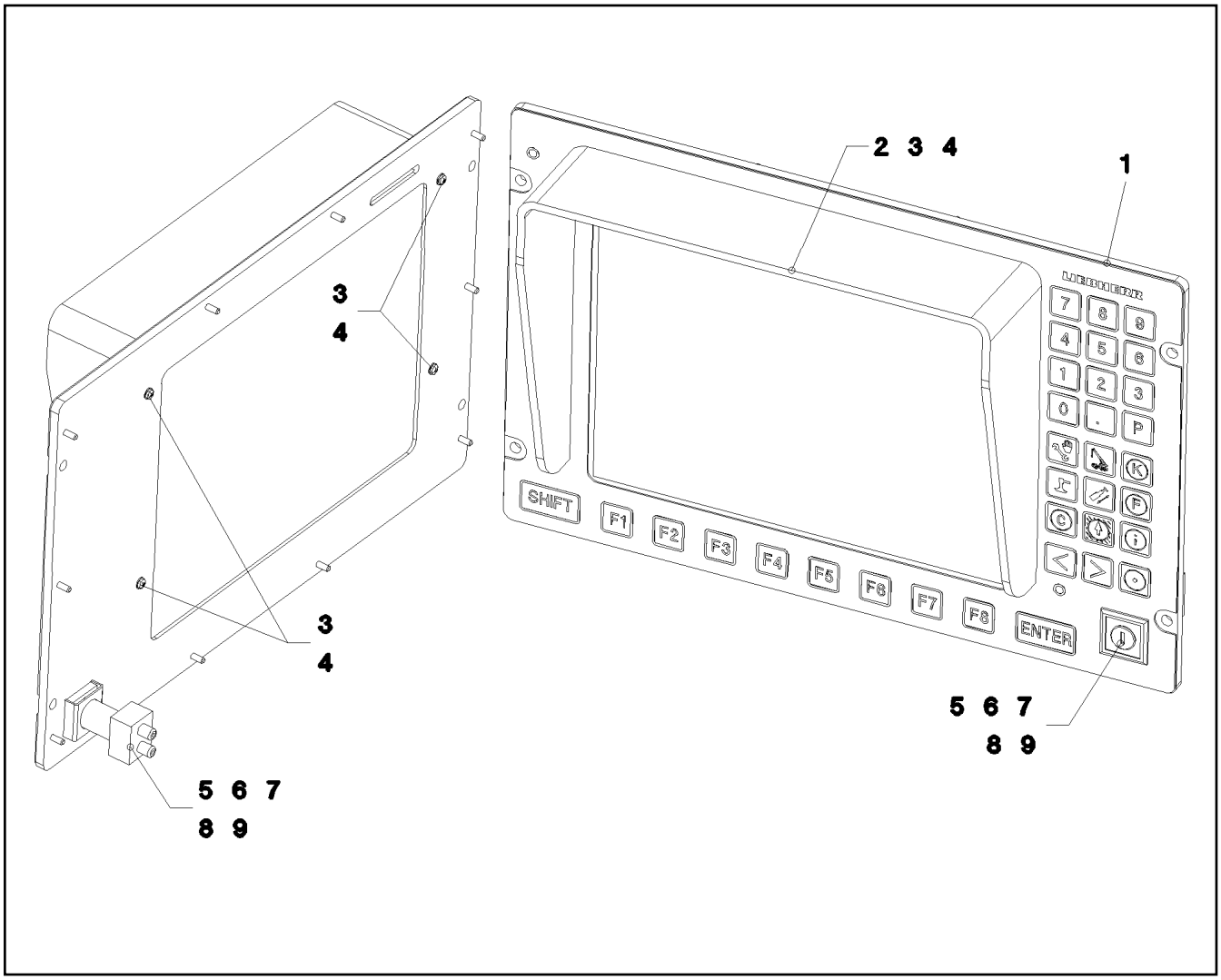

Pos.	Artikel	Menge	Bezeichnung	Description	Serie	K
1	69 18 849 08	1	FOLIENTASTATUR	KEY PAD		
2	97 09 807 08	1	BLENDSCHUTZ 4X567X55 ALMG3 H111	GLARE SHIELD		
3	42 51 004 08	4	ZAHNSCHEIBE DIN 6797 A 2,7	TOOTH LOCK WASHER		
4	40 83 112 08	4	FLACHKOPFSCHRAUBE ISO 7045 M2,5X12	PAN-HEAD SCREW		
5	61 10 022 08	1	BLECH 1X35X22 ALMG3	PLATE		
6	69 27 013 08	1	DREHKNOPF SCHALTER	TURNING KNOB		
7	69 27 014 08	1	SCHALTELEMENT	SWITCHING ELEMENT		
8	69 26 004 08	1	FRONTRAHMEN	FRONT FRAME		
9	96 20 750 08	1	KABELSTRANG W648	WIRING HARNESS		

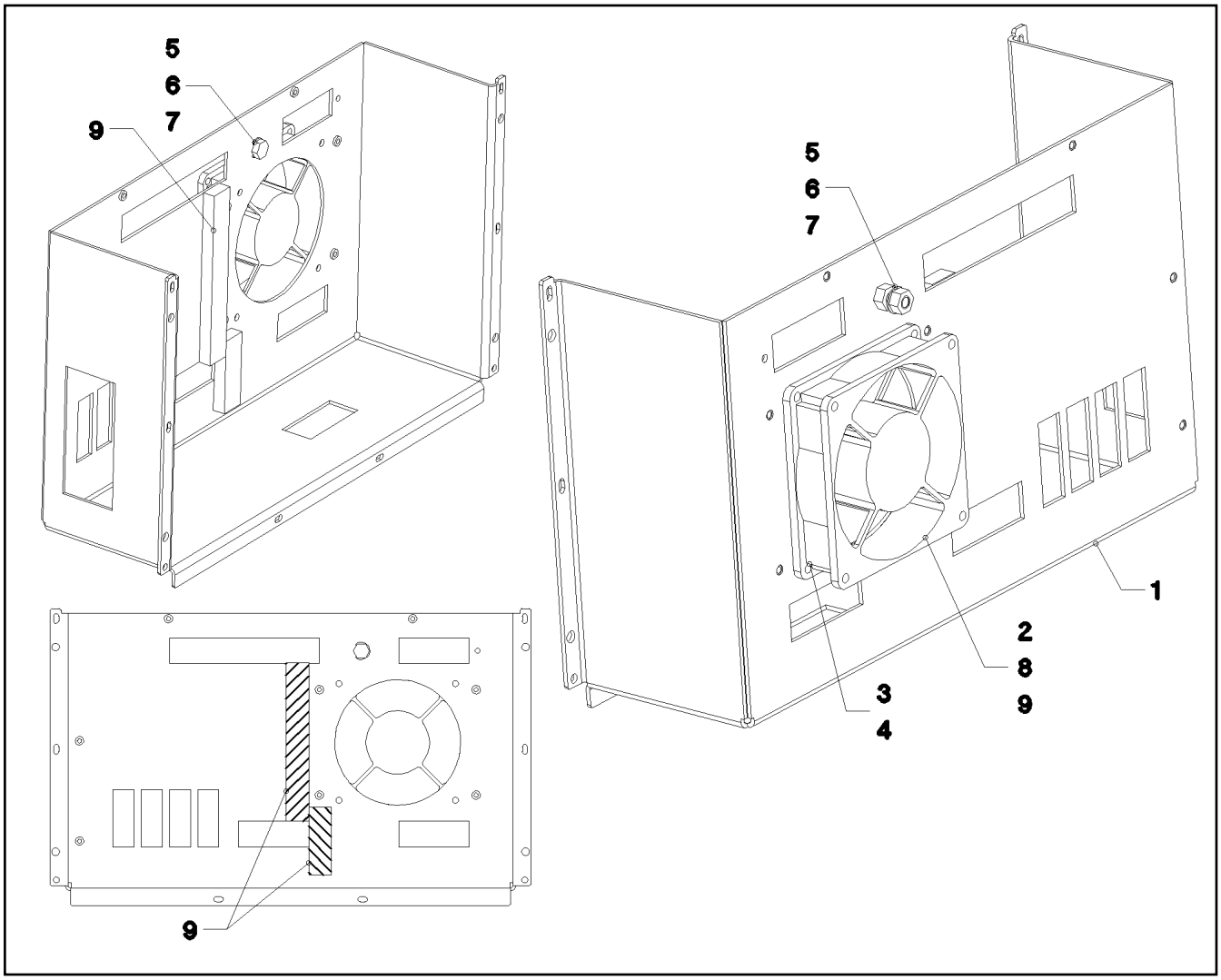

Pos.	Artikel	Menge	Bezeichnung	Description	Serie	K
1	92 99 369 08	1	GEHAEUSE	HOUSING		
2	61 07 145 08	1	LUEFTER	FAN		
3	70 42 076 08	4	DORNNIET 4X10,3	MANDRIL RIVET		
4	40 01 645	4	SCHEIBE ISO 7089 4 200HV A3C	WASHER		
5	40 65 099	1	SECHSKANTSCHRAUBE ISO 4017 M6X16 8.	HEX SCREW		
6	41 15 140 08	2	SECHSKANTMUTTER ISO 4032 M6 8 A2C	HEX NUT		
7	42 52 210 08	2	FAECHERSCHEIBE DIN 6798 J 6,4 A3C	SERRATED LOCK WASHER		
8	60 32 022 08	2	KABELBINDER 2,5X102	CABLE TIE		
9	10 02 810 7	0.16	ZELLGUMMI 16X8 ZELLKAUTSCHU	CELL RUBBER		

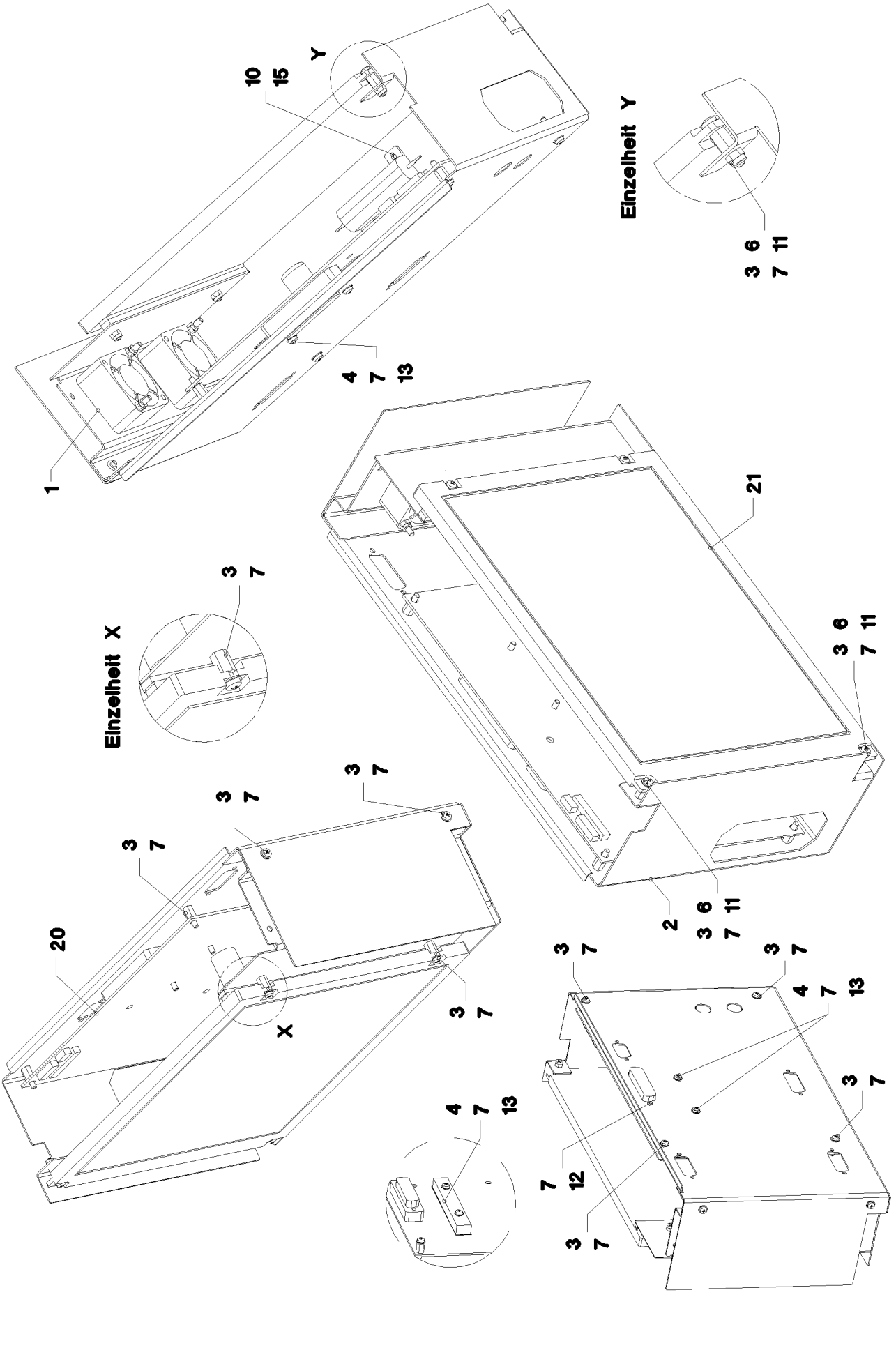

17.10.2014 033733	**etk_de_en_074676 _LR 1600 2**	343 (1/2)
LIEBHERR	**INNENGEHAEUSE VORM.** **INTERIOR HOUSING PRE-ASS.**	⇨ **2 913 005** **96 28 696 08**

Pos.	Artikel	Menge	Bezeichnung	Description	Serie	K
1	96 20 732 08	1	LUEFTERBLECH VORM. ⇨ 2 913 006 96 20 732 08	FAN PLATE PRE-ASS.		
2	97 17 132 08	1	BLECH 1X467X259 ALMG3 H111	PLATE		
3	40 84 005 01	8	FLACHKOPFSCHRAUBE ISO 7045 M3X6 4.8	PAN-HEAD SCREW		
4	40 84 007 01	2	FLACHKOPFSCHRAUBE ISO 7045 M3X16 4.	PAN-HEAD SCREW		
6	41 19 001 08	2	SECHSKANTMUTTER DIN 985 M3 8 A3C	HEX NUT		
7	42 52 205 08	12	FAECHERSCHEIBE DIN 6798 J 3,2 A3C	SERRATED LOCK WASHER		
10	70 42 121 08	2	BLINDNIET 3,0X3,2-5,0	BLIND RIVET		
11	10 00 924 4	2	ABSTANDSBOLZEN M3X8 STAHL VERZ	DISTANCE STUD		
12	10 03 021 0	2	ABSTANDSBOLZEN M3X4,7 STAHL A2C SP	DISTANCE STUD		
13	10 00 812 5	1	KUEHLKOERPER 84X12X7,7 ALU	HEAT SINK		
15	63 50 576 08	1	WIDERSTAND 15R 5% 50W 50W	RESISTOR		
20	10 04 375 9	1	CONTROLLERBOARD KOMP.	CONTROLLER BOARD		
21	96 20 762 08	1	DISPLAY VORM. TFT	DISPLAY TFT PRE-ASS.		

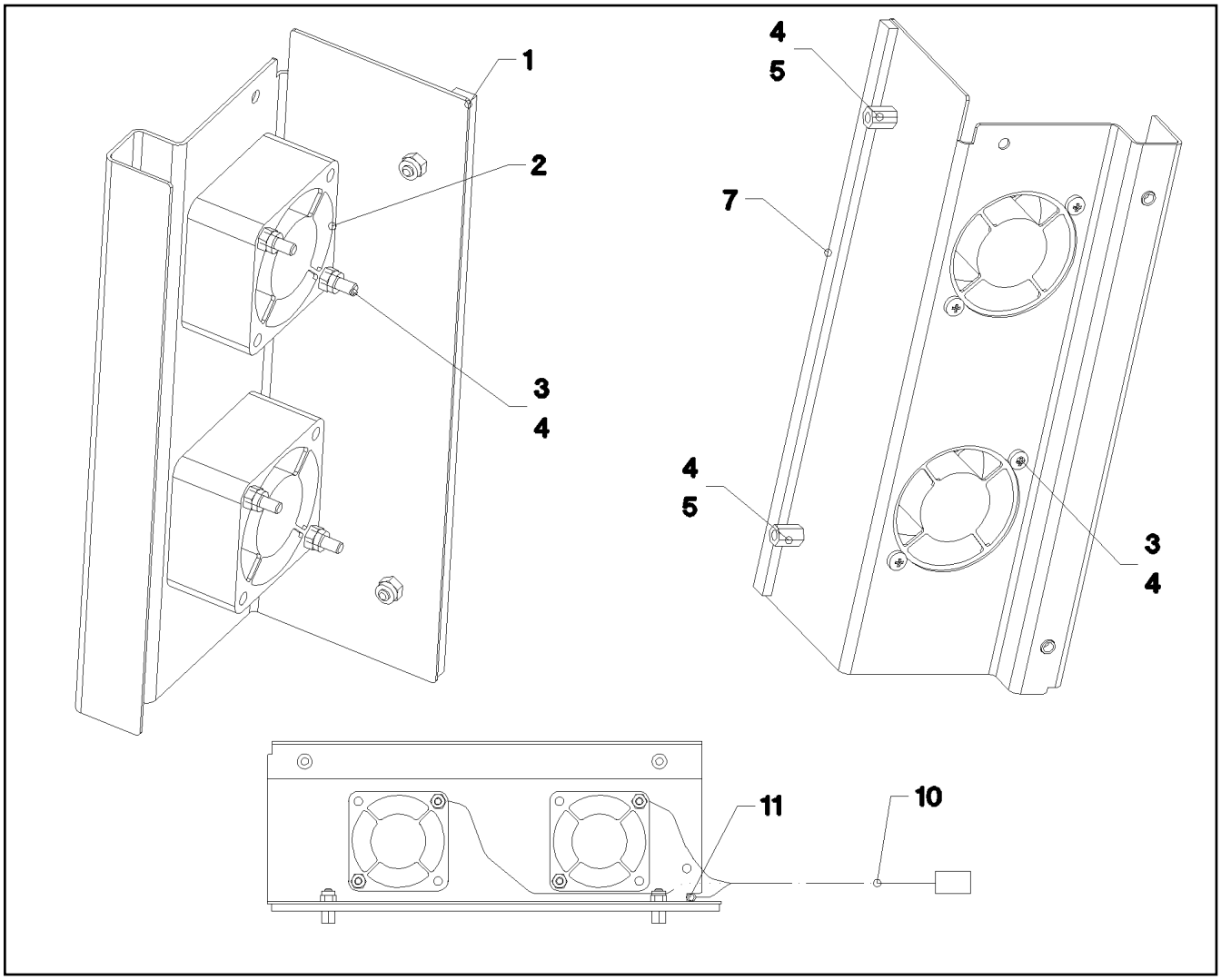

Pos.	Artikel	Menge	Bezeichnung	Description	Serie	K
1	92 99 370 08	1	LUEFTERBLECH	FAN PLATE		
2	61 07 146 08	2	LUEFTER	FAN		
3	40 83 114 08	4	FLACHKOPFSCHRAUBE ISO 7045 M3X30 4.	PAN-HEAD SCREW		
4	41 19 001 08	6	SECHSKANTMUTTER DIN 985 M3 8 A3C	HEX NUT		
5	10 00 924 4	2	ABSTANDSBOLZEN M3X8 STAHL VERZ	DISTANCE STUD		
7	26 21 089 08	0.18	ZELLGUMMI 6X3X10000 ZELLKAUTSCHU	CELL RUBBER		
10	96 20 761 08	1	KABELSTRANG W647	WIRING HARNESS		
11	60 32 022 08	1	KABELBINDER 2,5X102	CABLE TIE		

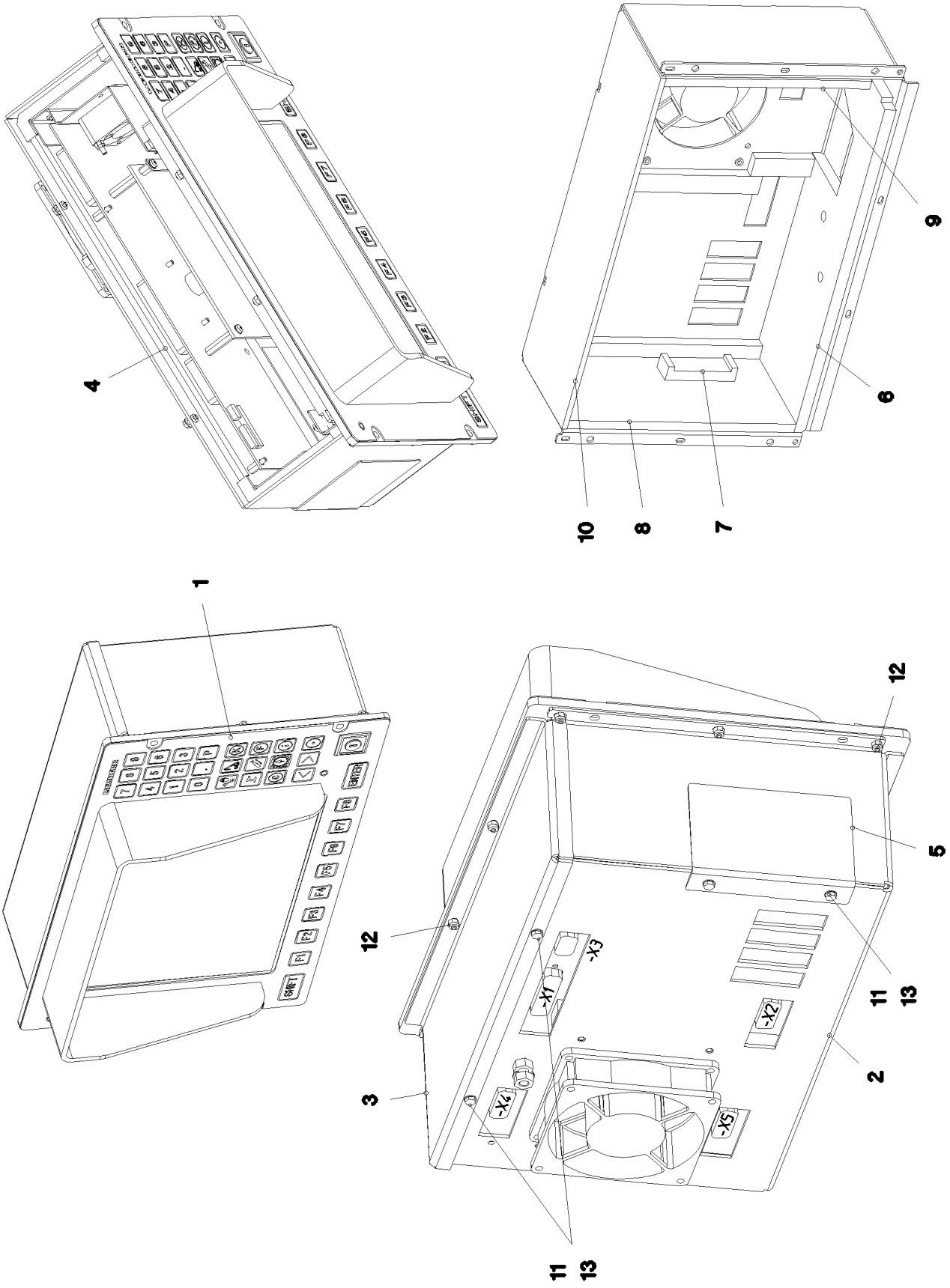

17.10.2014 038072	**etk_de_en_074676 _LR 1600 2**	346 (1/2)
LIEBHERR	**LICCON KONSOLE LCD3** **LICCON CONSOLE LCD3**	⇨ **2 913 009** **91 04 705 08**

Pos.	Artikel	Menge	Bezeichnung	Description	Serie	K
1	96 20 599 08	1	FOLIENTASTATUR VORM. ⇨ 2 913 003 96 20 599 08	FOIL KEYPAD PRE-ASS.		
2	96 20 460 08	1	GEHAEUSE VORM. ⇨ 2 913 004 96 20 460 08	HOUSING PRE-ASSEMBLED		
3	97 17 070 08	1	DECKEL 2X341X116 ALMG3 H111	COVER		
4	96 20 731 08	1	INNENGEHAEUSE VORM.	INTERIOR HOUSING PRE-ASS.		
5	97 09 808 08	1	BLECH 1X95X78 ALMG3 H111	PLATE		
6	97 18 507 08	1	DAEMMMATTE UNTEN 9X97X315	INSULATING MAT BOTTOM		
7	97 18 511 08	1	DAEMMMATTE VERSCHLUSS 21X36X84	INSULATING MAT-LOCK		
8	97 18 512 08	1	DAEMMMATTE LINKS 19X94X183	LEFT-HAND INSULATING MAT		
9	97 18 513 08	1	DAEMMMATTE RECHTS 19X94X183	INSULATION MAT RIGHT		
10	97 18 514 08	1	DAEMMMATTE OBEN 11.5X94X315	INSULATING MAT TOP		
11	40 65 000 08	4	SECHSKANTSCHRAUBE ISO 4017 M3X8 8.8	HEX SCREW		
12	41 19 001 08	10	SECHSKANTMUTTER DIN 985 M3 8 A3C	HEX NUT		
13	42 52 205 08	4	FAECHERSCHEIBE DIN 6798 J 3,2 A3C	SERRATED LOCK WASHER		

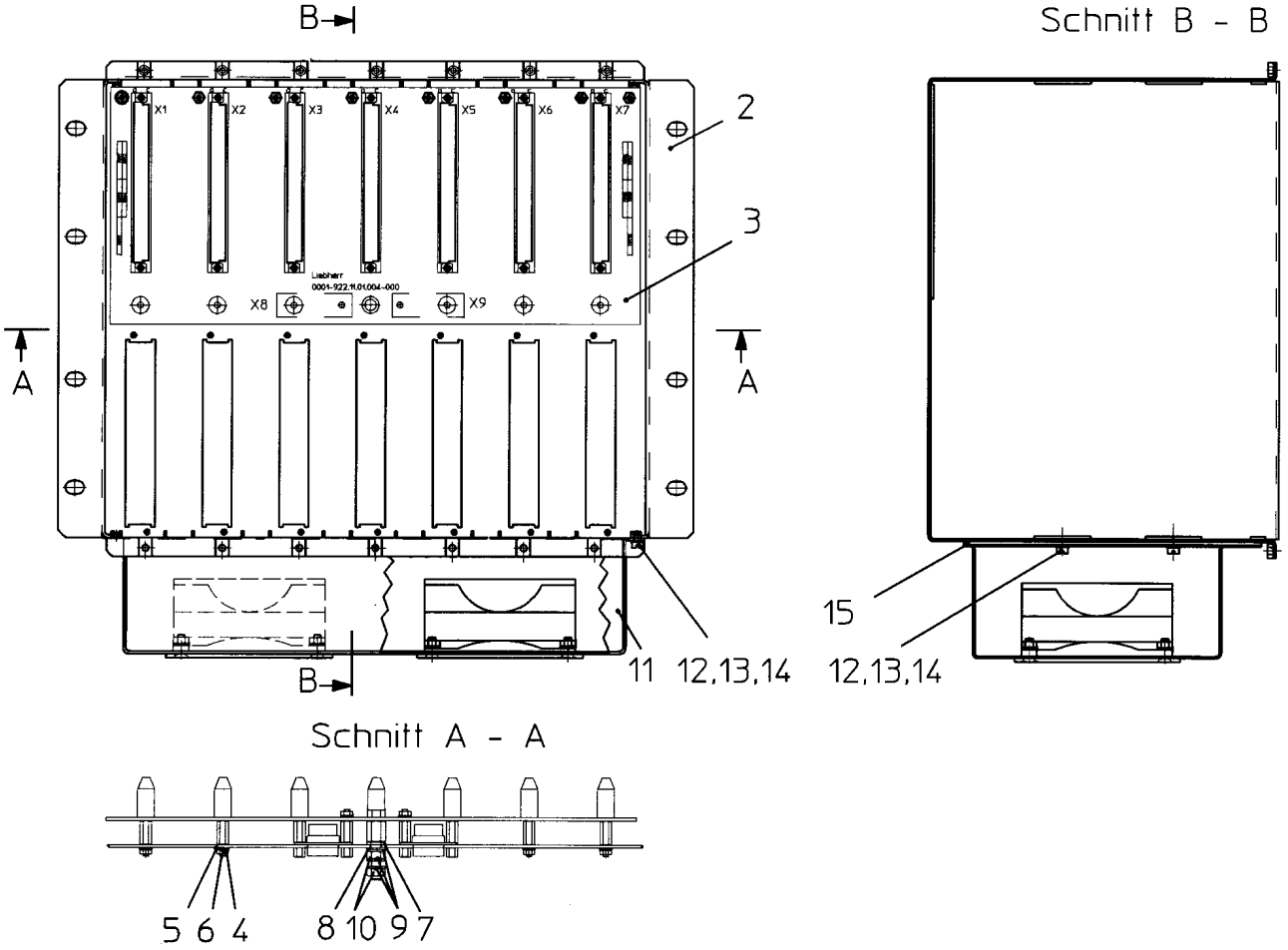

Pos.	Artikel	Menge	Bezeichnung	Description	Serie	K
2	61 10 011 08	1	LEERGEHAEUSE	EMPTY CASING		
3	92 84 311 08	1	BUSPLATINE	BUS PCB		
			⇨ 2 922 001 92 84 311 08			
4	51 45 994 08	12	FLACHKOPFSCHRAUBE ISO 7045 M3X8 4.8	PAN-HEAD SCREW		
5	46 00 814	12	SCHEIBE ISO 7089 3 200HV A3C	WASHER		
6	42 51 005 08	12	ZAHNSCHEIBE DIN 6797 A 3,2	TOOTH LOCK WASHER		
7	66 00 430 08	1	ISOLIERBUCHSE KUNSTSTOFF SPF	INSULATING BUSHING		
8	66 00 414 08	1	SCHEIBE M5 KUNSTSTOFF SPF	WASHER		
9	46 00 305	3	SCHEIBE ISO 7089 5 200HV A3C	WASHER		
10	41 15 148 08	2	SECHSKANTMUTTER ISO 4032 M5 8 A2C	HEX NUT		
11	92 32 870 08	1	LUEFTEREINHEIT	FAN UNIT		
			⇨ 2 913 102 92 32 870 08			
12	49 01 886	4	FLACHKOPFSCHRAUBE ISO 7045 M4X6 4.8	PAN-HEAD SCREW		
13	40 01 645	4	SCHEIBE ISO 7089 4 200HV A3C	WASHER		
14	42 51 007 08	4	ZAHNSCHEIBE DIN 6797 A 4,3	TOOTH LOCK WASHER		
15	28 81 799 08	1	LUEFTERMASKE 1X286X173 DR ACRYL	FAN SCREEN		

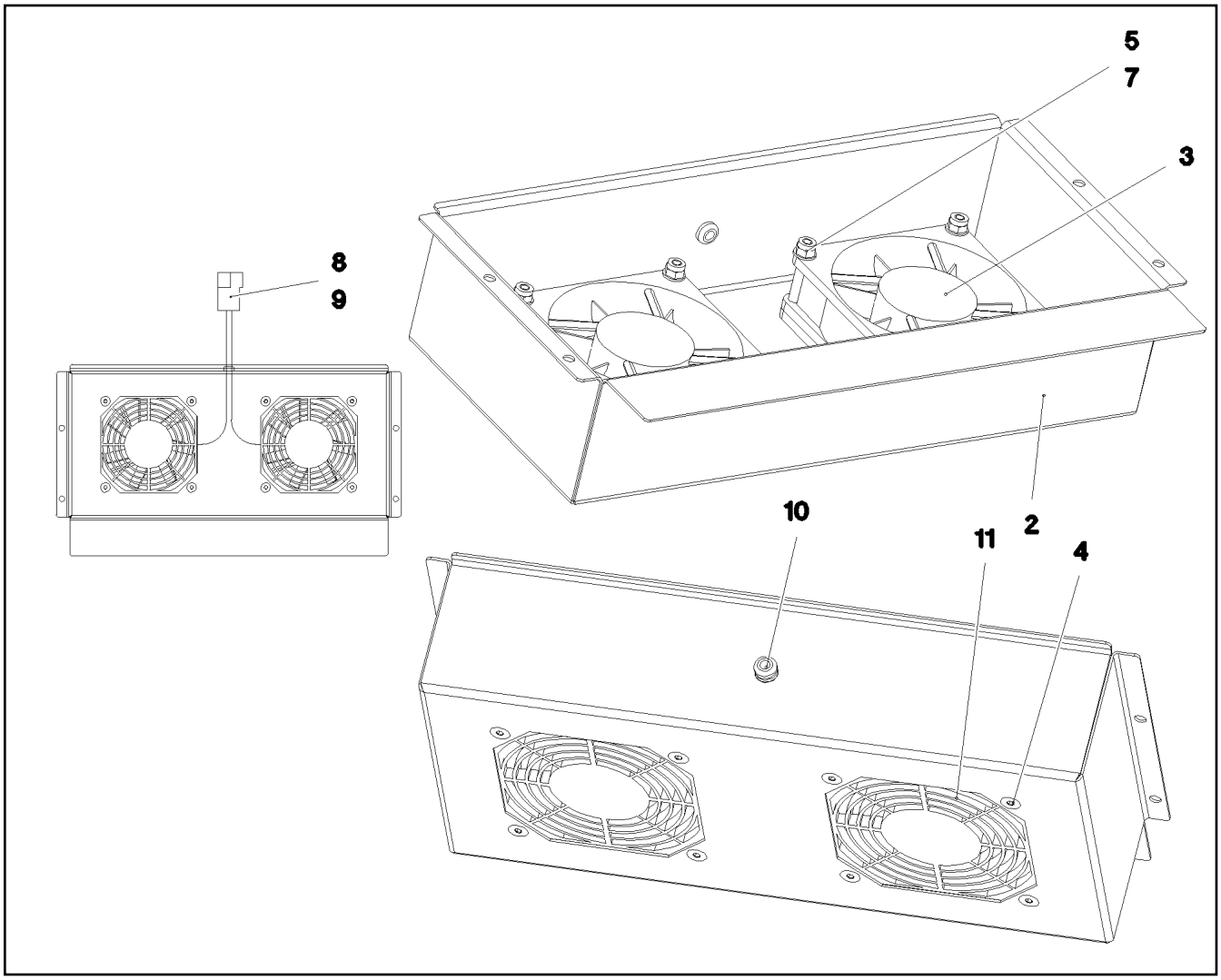

Pos.	Artikel	Menge	Bezeichnung	Description	Serie	K
2	61 10 012 08	1	GEHAEUSE 1X400X273 DC01-A-M	HOUSING		
3	61 03 886 14	2	LUEFTER 80X80X25	FAN		
4	40 86 064 08	8	SENKSCHRAUBE DIN 7991 M4X35 8.8 A2C	COUNTERSUNK SCREW		
5	40 01 645	8	SCHEIBE ISO 7089 4 200HV A3C	WASHER		
7	41 19 002 08	8	SECHSKANTMUTTER DIN 985 M4 8 A2C	HEX NUT		
8	60 23 059 08	1	FLACHSTECKERGEHAEUSE FASTIN-FASTO	FLAT PLUG HOUSING		
9	60 23 048 08	2	FLACHSTECKER 6,3 - 2,5 MS	FLAT PLUG		
10	60 27 024 08	1	DURCHFUEHRUNGSTUELLE 4/6/9 PVC	GROMMET		
11	61 04 133 08	2	SCHUTZGITTER	GUARD		

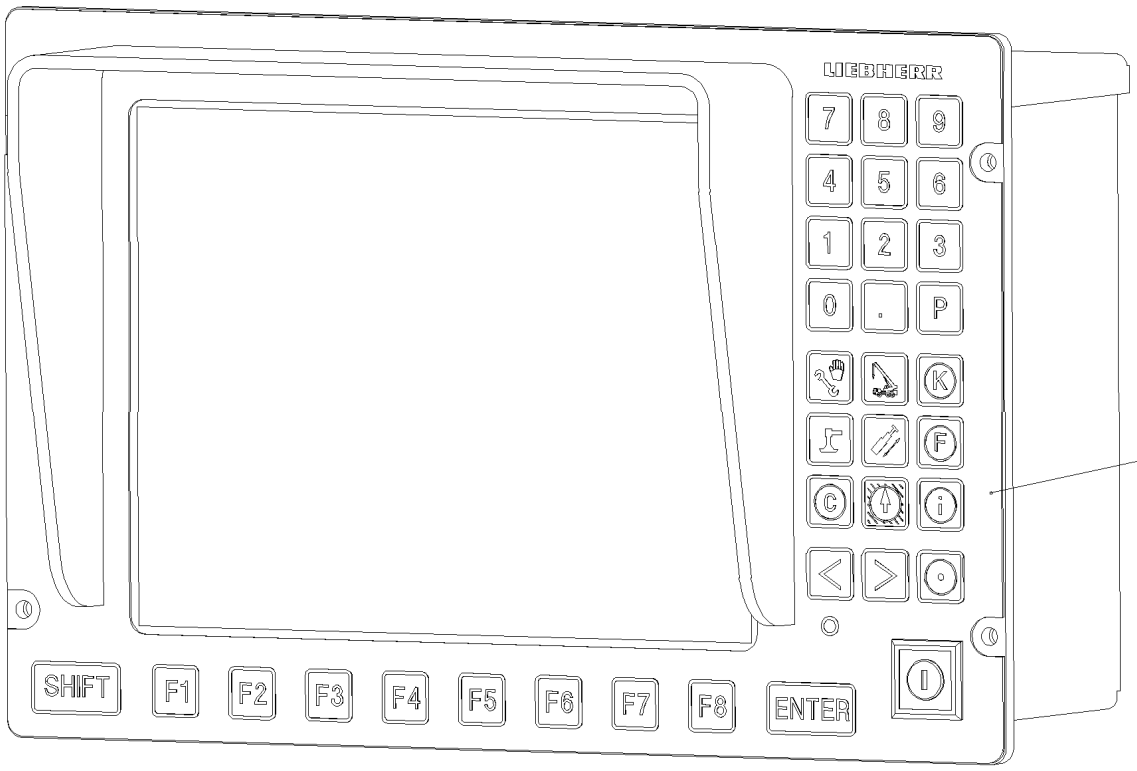

Pos. 980

Pos.	Artikel	Menge	Bezeichnung	Description	Serie	K
80	91 04 705 08	1	LICCON KONSOLE LCD3 LSB-BSE SPF ⇨ 2 913 009 91 04 705 08	LICCON CONSOLE LCD3		
980	10 28 812 1	1	BEZEICHNUNGSSCHILD 70X40 POLYESTE	NAME PLATE		

Pos.	Artikel	Menge	Bezeichnung	Description	Serie	K
8	96 72 019 08	1	ENDSCHALTER U.GEBER ALLGEMEIN ⇨ 2 920 559 96 72 019 08	LIMIT SWITCH AND SENSOR GE		
10	96 72 021 08	1	ELEKTRIK AGGREGAT ⇨ 2 920 228 96 72 021 08	ELECTRIC F. AGGREGATE		
15	96 72 296 08	1	KABELLISTE DREHBUEHNE ⇨ 2 920 001 96 72 296 08	CABLE LIST SLEWING PLATFOR		
20	96 76 054 08	1	ELEKTRIK KLEMMKASTEN DB ⇨ 2 920 443 96 76 054 08	TERMINAL BOX ELECTRICS SP		
28	96 51 136 08	1	BEDIENPULT DB ⇨ 2 920 637 96 51 136 08	CONTROL DESK		
35	96 59 398 08	1	WARNLEUCHTE LMB ⇨ 2 920 931 96 59 398 08	WARNING LIGHT		
40	96 62 217 08	1	BEFESTIGUNGSTEILE ELEKTRIK	FIXING PARTS ELECTRIC		
(1)	95 56 681 08	4	BLECH 4X196X63 S315MC FE//ZN20//C	PLATE		
(2)	97 00 010 7	2	BLECH 2X213X146 DC01 FE//ZN20//C	PLATE		
(3)	97 02 854 08	1	BLECH 3X200X150 DC01 FE//ZN20//C	PLATE		
(5)	10 41 285 4	28	LINSENFLACHKOPFSCHRAUBE AEHNL.ISO	OVAL HEAD FLAT SCREW		
41	10 42 427 6	1	TEMPERATURFUEHLER -30°C BIS +130°C	TEMPERATURE SENSOR		

Pos.	Artikel	Menge	Bezeichnung	Description	Serie	K
5	96 72 297 08	1	KABELSTRANG W500	WIRING HARNESS		
7	96 58 237 08	1	LEITUNG W601	LEAD		
9	96 55 952 08	1	KABELSTRANG W390	WIRING HARNESS		
10	96 52 929 08	1	LEITUNG W330	LEAD		
11	96 52 930 08	1	LEITUNG W331	LEAD		
12	96 52 931 08	1	LEITUNG W332	LEAD		
13	96 52 932 08	1	LEITUNG W333	LEAD		
14	96 52 933 08	1	LEITUNG W334	LEAD		
15	96 52 934 08	1	LEITUNG W540	LEAD		
16	96 52 935 08	1	LEITUNG W560	LEAD		
17	96 52 936 08	1	LEITUNG W571	LEAD		
18	96 64 528 08	1	LEITUNG W572	LEAD		
19	96 65 034 08	1	LEITUNG W572A	LEAD		
20	96 57 094 08	1	KABELSTRANG W551	WIRING HARNESS		
21	96 64 597 08	1	BLINDSTECKER N200	DUMMY PLUG		
			⇨ 2 920 596 96 64 597 08			

Pos.	Artikel	Menge	Bezeichnung	Description	Serie	K
80	60 23 010 08	1	KABELSCHUH DIN 46235 10/95mm²	CABLE LUG		
99	60 23 011 08	1	KABELSCHUH 12/95mm²	CABLE LUG		
333	60 04 918 08	2.6	BATTERIEKABEL DIN 72551 95 SPF	BATTERY CABLE		
500	92 35 122 08	2	KABELMARKER	CABLE MARKER		
712	10 87 203 7	2	KABELTUELLE 32,0-8,0/32/2,54	CABLE SLEEVE		

Pos.	Artikel	Menge	Bezeichnung	Description	Serie	K
10	96 72 022 08	1	KABELLISTE ELEKTRIK AGGREGAT ⇨ 2 920 252 96 72 022 08	WIRING LIST F.ELECTR.AGGRE		
11	10 12 387 6	1	GUMMIRING D=16MM	RUBBER RING		
12	10 12 387 7	1	GUMMIRING D=19MM	RUBBER RING		

Pos.	Artikel	Menge	Bezeichnung	Description	Serie	K
15	96 72 023 08	1	KABELSTRANG W501	WIRING HARNESS		
16	96 80 635 08	1	KABELSTRANG W587	WIRING HARNESS		
17	96 75 867 08	1	KABELSTRANG W501A	WIRING HARNESS		
18	96 51 126 08	1	KABELSTRANG W589	WIRING HARNESS		
19	96 51 127 08	1	KABELSTRANG W590	WIRING HARNESS		

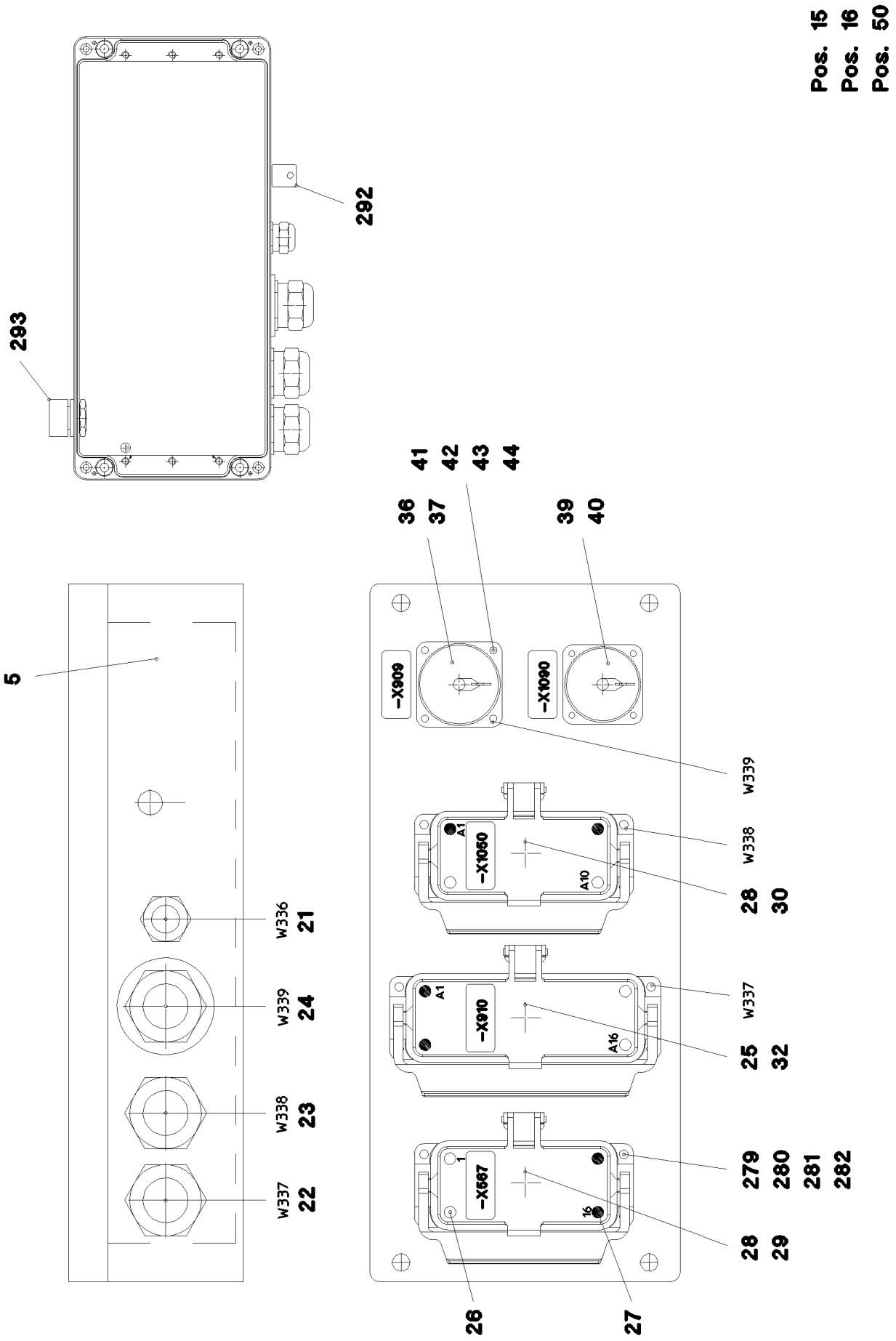
Pos. 15
Pos. 16
Pos. 50
292
293
5
36
37
41
42
43
44
39
40
-X909
-X1090
-X1050
-X910
-X667
A1
A10
A16
1
16
W336
W339
W338
W337
21
24
23
22
28
30
25
32
279
280
281
282
28
29
26
27

Pos.	Artikel	Menge	Bezeichnung	Description	Serie	K
4	96 54 237 08	1	SCHILDER KLEMMKASTEN S11	TAGS - TERMINAL BOX		
(1)	97 85 629 08	1	SCHILD 35X15 LEXEDGE II	SIGN		
(2)	97 85 630 08	1	SCHILD	SIGN		
(3)	97 85 631 08	1	SCHILD	SIGN		
(4)	97 85 632 08	1	SCHILD 35X15	SIGN		
(5)	97 85 635 08	1	SCHILD 35X15	SIGN		
5	97 85 479 08	1	LEERGEHAEUSE 160X360X90X0 AL	EMPTY CASING		
15	96 56 665 08	1	BLINDSTECKER W910BS	DUMMY PLUG		
(261)	60 32 003 08	1	KABELBINDER 3,6X150	CABLE TIE		
(345)	10 87 053 9	0.32	KFZ-LEITUNG 0,75	ELECTR.CABLE		
(500)	92 35 122 08	1	KABELMARKER	CABLE MARKER		
(501)	60 56 090 08	1	STIFTEINSATZ 64-POL 10A	MALE INSERT		
(502)	60 56 180 08	1	SCHUTZKAPPE 24POL	PROTECTING CAP		
(503)	74 00 008 08	0.2	KNOTENKETTE DIN 5686 1,8X25	KNOTTED-LINK CHAIN		
(504)	40 02 486	1	FLACHKOPFSCHRAUBE ISO 7045 M4X20 4.	PAN-HEAD SCREW		
(505)	41 15 142 08	2	SECHSKANTMUTTER ISO 4032 M4 8 A2C	HEX NUT		
(506)	40 01 645	4	SCHEIBE ISO 7089 4 200HV A3C	WASHER		
(507)	42 52 207 08	1	FAECHERSCHEIBE DIN 6798 J 4,3 A3C	SERRATED LOCK WASHER		
(508)	10 87 128 9	2	FUEHRUNGSBUCHSE CODIERUNG HAN E/	GUIDE BUSHING		
(509)	10 87 128 8	2	FUEHRUNGSSTIFT CODIERUNG HAN E/ ED	GUIDE PIN		
(510)	60 56 176 08	1	TUELLENGEHAEUSE HAN 24B	SOCKET SHELL		
(511)	60 24 251 08	1	VERSCHLUSSSCHRAUBE M25X1,5 MS	SCREW PLUG		
(512)	97 85 630 08	1	SCHILD	SIGN		
(723)	10 11 373 5	4	CRIMPKONTAKT 0,75MM2	CRIMPING CONTACT		
16	96 56 664 08	1	BLINDSTECKER W1050BS	DUMMY PLUG		
(261)	60 32 003 08	1	KABELBINDER 3,6X150	CABLE TIE		
(345)	10 87 053 9	0.32	KFZ-LEITUNG 0,75	ELECTR.CABLE		
(500)	92 35 122 08	1	KABELMARKER	CABLE MARKER		
(501)	60 56 022 08	1	STECKEREINSATZ 40-POL 10A	PLUG INSERT		
(502)	60 56 181 08	1	SCHUTZKAPPE 16POL	PROTECTING CAP		
(503)	74 00 008 08	0.2	KNOTENKETTE DIN 5686 1,8X25	KNOTTED-LINK CHAIN		
(504)	40 02 486	1	FLACHKOPFSCHRAUBE ISO 7045 M4X20 4.	PAN-HEAD SCREW		
(505)	41 15 142 08	2	SECHSKANTMUTTER ISO 4032 M4 8 A2C	HEX NUT		
(506)	40 01 645	4	SCHEIBE ISO 7089 4 200HV A3C	WASHER		
(507)	42 52 207 08	1	FAECHERSCHEIBE DIN 6798 J 4,3 A3C	SERRATED LOCK WASHER		
(508)	10 87 128 9	2	FUEHRUNGSBUCHSE CODIERUNG HAN E/	GUIDE BUSHING		
(509)	10 87 128 8	2	FUEHRUNGSSTIFT CODIERUNG HAN E/ ED	GUIDE PIN		
(510)	97 85 631 08	1	SCHILD	SIGN		
(511)	60 56 174 08	1	TUELLENGEHAEUSE HAN 16B	SOCKET SHELL		
(512)	60 24 251 08	1	VERSCHLUSSSCHRAUBE M25X1,5 MS	SCREW PLUG		
(723)	10 11 373 5	4	CRIMPKONTAKT 0,75MM2	CRIMPING CONTACT		
17	96 55 366 08	1	BLINDSTECKER W909BS	DUMMY PLUG		
(151)	10 44 366 0	1	STECKER 24-POL A240	PLUG		
(152)	69 24 000 08	1	STAUBKAPPE METALL A240	DUST CAP		
(153)	40 01 405 08	1	ZYLINDERSCHRAUBE DIN 84 M3X6 MS VER	SOCKET HEAD SCREW		
(154)	60 24 252 08	1	VERSCHLUSSSCHRAUBE M32X1,5 MS	SCREW PLUG		
(266)	74 00 008 08	0.2	KNOTENKETTE DIN 5686 1,8X25	KNOTTED-LINK CHAIN		
(344)	10 87 053 8	0.96	KFZ-LEITUNG 0,5	ELECTR.CABLE		
(500)	92 35 122 08	1	KABELMARKER	CABLE MARKER		
(708)	10 47 304 8	7	KABELTUELLE 2,4-3,0/2,4/0,6 SILIKON	CABLE SLEEVE		
18	96 55 363 08	1	KABELSTRANG W339A	WIRING HARNESS		
(124)	60 23 235 08	10	FLACHSTECKER 2,8X0,5-1 VERZ	FLAT PLUG		
(125)	60 23 003 08	14	KONTAKT 0,5-1MM2	CONTACT		
(151)	69 24 016 08	1	EINBAUDOSE 24-POL A240	BUILD-IN SOCKET		
(152)	60 23 360 08	1	STECKERGEHAEUSE 14-POL	PLUG SHELL		
(153)	10 02 156 8	1	STECKERGEHAEUSE 14-POL	PLUG SHELL		
(305)	10 87 054 0	3.84	KFZ-LEITUNG 1,0	ELECTR.CABLE		
(500)	92 35 122 08	3	KABELMARKER	CABLE MARKER		
(708)	10 47 304 8	24	KABELTUELLE 2,4-3,0/2,4/0,6 SILIKON	CABLE SLEEVE		
19	96 55 364 08	1	KABELSTRANG W339B	WIRING HARNESS		

Pos.	Artikel	Menge	Bezeichnung	Description	Serie	K
(124)	60 23 235 08	7	FLACHSTECKER 2,8X0,5-1 VERZ	FLAT PLUG		
(125)	60 23 003 08	9	KONTAKT 0,5-1MM2	CONTACT		
(151)	69 18 092 08	1	GERAETESTECKDOSE 19-POL	APPLIANCE SOCKET		
(152)	60 23 328 08	1	GEHAEUSE 10-POL	HOUSING		
(153)	10 02 156 7	1	STECKERGEHAEUSE 10-POL	PLUG SHELL		
(305)	10 87 054 0	2.56	KFZ-LEITUNG 1,0	ELECTR.CABLE		
(500)	92 35 122 08	3	KABELMARKER	CABLE MARKER		
(708)	10 47 304 8	16	KABELTUELLE 2,4-3,0/2,4/0,6 SILIKON	CABLE SLEEVE		
21	96 54 268 08	1	LEITUNG W336	LEAD		
22	96 54 269 08	1	LEITUNG W337	LEAD		
23	96 54 270 08	1	LEITUNG W338	LEAD		
24	96 54 271 08	1	LEITUNG W339	LEAD		
25	60 56 088 08	1	BUCHSENEINSATZ 64-POL 10A	FEMALE INSERT		
26	10 87 128 9	6	FUEHRUNGSBUCHSE CODIERUNG HAN E/	GUIDE BUSHING		
27	10 87 128 8	6	FUEHRUNGSSTIFT CODIERUNG HAN E/ ED	GUIDE PIN		
28	60 56 171 08	2	ANBAUGEHAEUSE HAN 16B	ADD-ON HOUSING		
29	63 70 053 01	1	STECKDOSENEINSATZ 16-POL 16A	SOCKET INSERT		
30	60 56 021 08	1	BUCHSENEINSATZ 40-POL 10A	FEMALE INSERT		
31	60 23 061 08	2	KABELSCHUH M4/2,5mm² VERZ	CABLE LUG		
32	60 56 172 08	1	ANBAUGEHAEUSE HAN 24B	ADD-ON HOUSING		
34	60 22 179 08	2	KABELSCHUH DIN 46237 M6/1-2,5mm²	CABLE LUG		
36	69 21 000 08	1	DICHTUNG	SEAL		
37	69 18 998 08	1	STAUBKAPPE METALL A240	DUST CAP		
39	69 18 129 08	1	SCHUTZKAPPE MS A240	PROTECTING CAP		
40	69 18 222 08	1	DICHTUNG	SEAL		
41	40 84 007 01	8	FLACHKOPFSCHRAUBE ISO 7045 M3X16 4.	PAN-HEAD SCREW		
42	42 51 005 08	8	ZAHNSCHEIBE DIN 6797 A 3,2	TOOTH LOCK WASHER		
43	46 00 253	8	SCHEIBE ISO 7089 3,5 200HV A3C	WASHER		
44	41 19 001 08	8	SECHSKANTMUTTER DIN 985 M3 8 A3C	HEX NUT		
50	55 30 108 08	0.9	SPIRALSCHLAUCH NW50 KUNSTSTOFF	PLASTIC SPIRAL HOSE		
279	40 01 645	16	SCHEIBE ISO 7089 4 200HV A3C	WASHER		
280	40 02 486	12	FLACHKOPFSCHRAUBE ISO 7045 M4X20 4.	PAN-HEAD SCREW		
281	41 15 142 08	14	SECHSKANTMUTTER ISO 4032 M4 8 A2C	HEX NUT		
282	42 51 007 08	12	ZAHNSCHEIBE DIN 6797 A 4,3	TOOTH LOCK WASHER		
292	60 25 012 08	1	ENTWAESSERUNGSSTOPFEN M12 PA6G	WATER DRAIN PLUG		
293	60 25 013 08	1	ENTLUEFTUNGSSCHRAUBE G1/2"X30 POL	VENTILATION SCREW		
310	10 87 054 2	0.3	KFZ-LEITUNG 2,5	ELECTR.CABLE		

Pos.	Artikel	Menge	Bezeichnung	Description	Serie	K
1	96 76 055 08	1	KLEMMKASTEN KPL. S10 ⇨ 2 920 448 96 76 055 08	TERMINAL BOX CPL.		
2	96 54 235 08	1	KLEMMKASTEN KPL. S11 ⇨ 2 920 369 96 54 235 08	TERMINAL BOX CPL.		

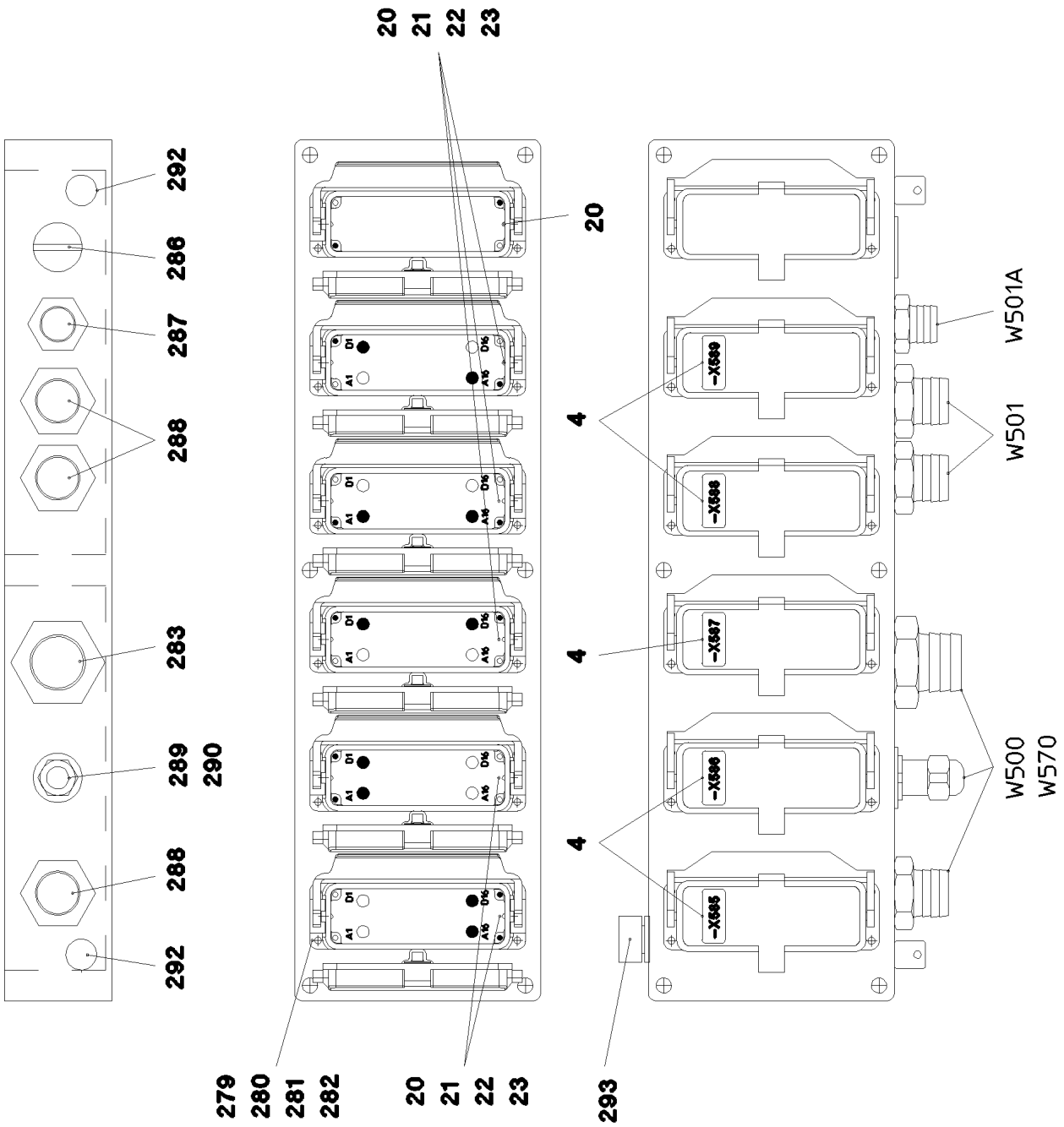

17.10.2014 072917 LIEBHERR	**etk_de_en_074676 _LR 1600 2** **KLEMMKASTEN KPL.** **TERMINAL BOX CPL.**	❑ 360 (1/2) ⇨ **2 920 448** **96 76 055 08**

Pos.	Artikel	Menge	Bezeichnung	Description	Serie	K
4	96 48 795 08	1	SCHILDER KLEMMKASTEN S10	TAGS - TERMINAL BOX		
(1)	97 75 168 08	1	SCHILD	SIGN		
(2)	97 75 169 08	1	SCHILD 35X15 LEXEDGE II	SIGN		
(3)	97 75 170 08	1	SCHILD 35X15 LEXEDGE II	SIGN		
(4)	97 75 171 08	1	SCHILD 35X15 LEXEDGE II	SIGN		
(5)	97 75 172 08	1	SCHILD 35X15 LEXEDGE II	SIGN		
5	97 51 876 08	1	LEERGEHAEUSE 160X560X90X0 AL	EMPTY CASING		
20	60 56 172 08	6	ANBAUGEHAEUSE HAN 24B	ADD-ON HOUSING		
21	60 56 090 08	5	STIFTEINSATZ 64-POL 10A	MALE INSERT		
22	10 87 128 9	10	FUEHRUNGSBUCHSE CODIERUNG HAN E/	GUIDE BUSHING		
23	10 87 128 8	10	FUEHRUNGSSTIFT CODIERUNG HAN E/ ED	GUIDE PIN		
31	60 23 061 08	2	KABELSCHUH M4/2,5mm² VERZ	CABLE LUG		
34	60 22 179 08	2	KABELSCHUH DIN 46237 M6/1-2,5mm²	CABLE LUG		
279	40 01 645	28	SCHEIBE ISO 7089 4 200HV A3C	WASHER		
280	40 02 486	24	FLACHKOPFSCHRAUBE ISO 7045 M4X20 4.	PAN-HEAD SCREW		
281	41 15 142 08	26	SECHSKANTMUTTER ISO 4032 M4 8 A2C	HEX NUT		
282	42 51 007 08	24	ZAHNSCHEIBE DIN 6797 A 4,3	TOOTH LOCK WASHER		
283	60 24 413 08	1	SCHLAUCHVERSCHRAUBUNG M50X1,5 MS	HOSE UNION JOINT		
286	60 24 252 08	1	VERSCHLUSSSCHRAUBE M32X1,5 MS	SCREW PLUG		
287	60 24 411 08	1	SCHLAUCHVERSCHRAUBUNG M32X1,5 MS	HOSE UNION JOINT		
288	60 24 412 08	3	SCHLAUCHVERSCHRAUBUNG M40X1,5 MS	HOSE UNION JOINT		
289	60 26 065 08	1	REDUKTION M32X1,5/M20X1,5 MS	REDUCTION		
290	60 24 242 08	1	KABELVERSCHRAUBUNG M20X1,5 MS	CABLE GLAND		
292	60 25 012 08	2	ENTWAESSERUNGSSTOPFEN M12 PA6G	WATER DRAIN PLUG		
293	60 25 013 08	1	ENTLUEFTUNGSSCHRAUBE G1/2"X30 POL	VENTILATION SCREW		
310	10 87 054 2	0.3	KFZ-LEITUNG 2,5	ELECTR.CABLE		

Pos.	Artikel	Menge	Bezeichnung	Description	Serie	K
5	60 04 608 08	4.22	STEUERLEITUNG 12 X 0,75 SPF	CONTROL LEAD		
85	60 23 079 08	12	ADERENDHUELSE DIN 46228-1 A0,75X5 V	WIRED END FERRULE		
86	60 23 077 08	6	ADERENDHUELSE 1X6 TIN-PLATED	WIRED END FERRULE		
112	60 22 184 08	1	KABELSCHUH DIN 46237 M4/0,25-1,5mm² V	CABLE LUG		
130	60 56 017 01	14	KONTAKTSTIFT 1MM2	CONTACT PIN		
132	60 56 158 14	2	STIFTKONTAKT 2,5MM2	PIN CONTACT		
202	11 08 260 2	2.12	ISOLIERSCHLAUCH DN6 0,5 PUR SPF	INSULATING HOSE		
209	11 08 260 9	3.13	ISOLIERSCHLAUCH DN20X0,85 PUR SPF	INSULATING HOSE		
269	60 32 004 08	1	KABELBINDER 3,6X200	CABLE TIE		
305	10 87 054 0	19.92	KFZ-LEITUNG 1,0	ELECTR.CABLE		
342	60 01 313 08	0.16	LITZE 0,5	WIRE BRAID		
345	10 87 053 9	5.4	KFZ-LEITUNG 0,75	ELECTR.CABLE		
500	92 35 122 08	6	KABELMARKER	CABLE MARKER		
501	60 56 047 14	1	STIFTEINSATZ 24-POL 16A	MALE INSERT		
502	60 50 066 08	2	GERAETESTECKER DIN 43650 4-POL	DEVICE PLUG		
503	60 50 079 08	1	GERAETESTECKDOSE 3-POL	APPLIANCE SOCKET		
504	60 52 106 08	1	GERAETESTECKDOSE DIN 43650 2-POL SP	APPLIANCE SOCKET		
505	60 56 185 08	1	SOCKELGEHAEUSE HAN 24B	BS HOUSING		
506	60 24 251 08	1	VERSCHLUSSSCHRAUBE M25X1,5 MS	SCREW PLUG		
507	10 87 128 8	2	FUEHRUNGSSTIFT CODIERUNG HAN E/ ED	GUIDE PIN		
508	10 87 128 9	2	FUEHRUNGSBUCHSE CODIERUNG HAN E/	GUIDE BUSHING		
509	60 24 411 08	1	SCHLAUCHVERSCHRAUBUNG M32X1,5 MS	HOSE UNION JOINT		
510	60 26 133 08	1	ERWEITERUNG M25X1,5/M32X1,5 MS	THREAD ADAPTOR		
707	10 47 304 7	1	KABELTUELLE 1,9-2,5/1,75/0,5 SILIKON	CABLE SLEEVE		
813	60 56 197 08	4	EINZELADERABDICHTUNG 2	SINGLE STRAND SEALING		
995	96 56 172 08	1	ABSCHIRMUNG ZURUECKGEBUNDEN	SHIELDING TIED BACK		

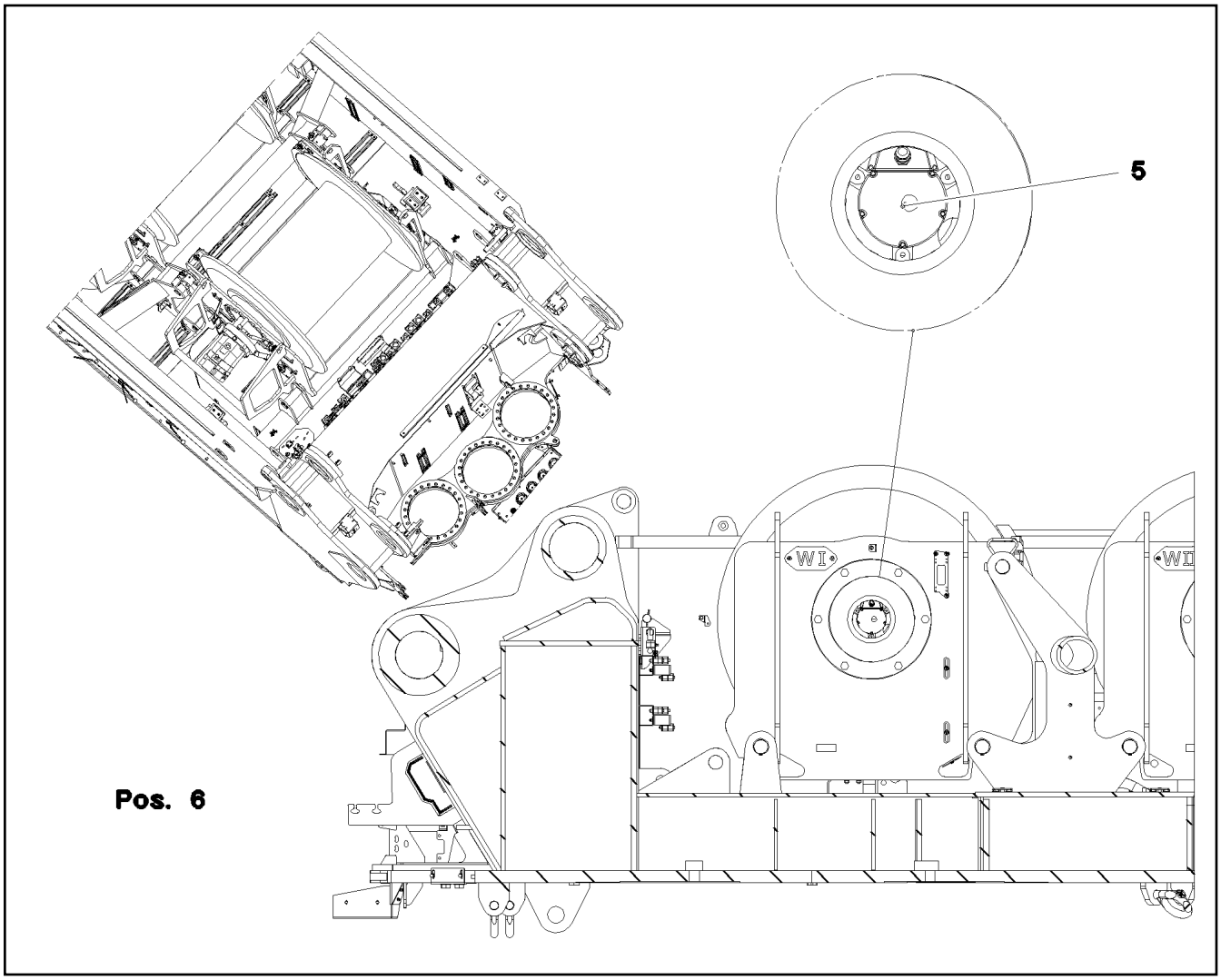

Pos.	Artikel	Menge	Bezeichnung	Description	Serie	K
5	10 80 206 1	1	WINDENDREHGEBER 655360UM LSB PL:E ⇨ X10802061 10 80 206 1	WINCH REVOLUTION TRANSDU		
6	60 60 126 08	1	ANTRIEBSFLANSCH EDELSTAHL	DRIVE FLANGE		
10	40 65 099	3	SECHSKANTSCHRAUBE ISO 4017 M6X16 8.	HEX SCREW		
12	42 40 005 08	3	FEDERRING DIN 127 A 6 FST A2C	CIRCLIP		
20	96 73 318 08	1	KABELSTRANG W521 ⇨ 2 920 462 96 73 318 08	WIRING HARNESS		

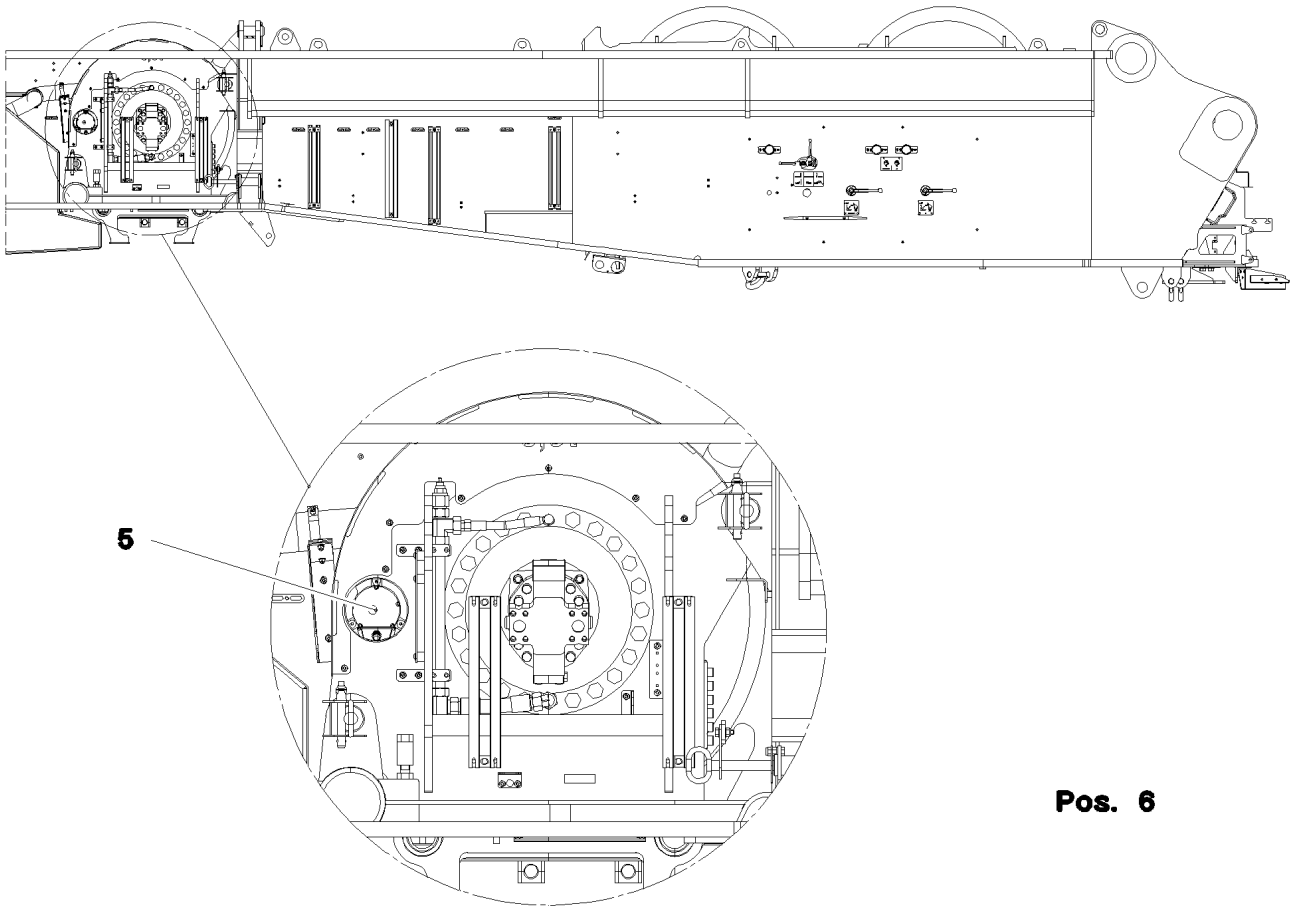

Pos. 6

Pos.	Artikel	Menge	Bezeichnung	Description	Serie	K
5	10 80 206 1	1	WINDENDREHGEBER 655360UM LSB PL:E ⇨ X10802061 10 80 206 1	WINCH REVOLUTION TRANSDU		
6	60 60 126 08	1	ANTRIEBSFLANSCH EDELSTAHL	DRIVE FLANGE		
10	40 65 099	3	SECHSKANTSCHRAUBE ISO 4017 M6X16 8.	HEX SCREW		
12	42 40 005 08	3	FEDERRING DIN 127 A 6 FST A2C	CIRCLIP		
20	96 73 321 08	1	KABELSTRANG W524 ⇨ 2 920 454 96 73 321 08	WIRING HARNESS		

Pos.	Artikel	Menge	Bezeichnung	Description	Serie	K
5	60 04 608 08	1.02	STEUERLEITUNG 12 X 0,75 SPF	CONTROL LEAD		
85	60 23 079 08	12	ADERENDHUELSE DIN 46228-1 A0,75X5 V	WIRED END FERRULE		
86	60 23 077 08	6	ADERENDHUELSE 1X6 TIN-PLATED	WIRED END FERRULE		
112	60 22 184 08	1	KABELSCHUH DIN 46237 M4/0,25-1,5mm² V	CABLE LUG		
130	60 56 017 01	14	KONTAKTSTIFT 1MM2	CONTACT PIN		
132	60 56 158 14	2	STIFTKONTAKT 2,5MM2	PIN CONTACT		
202	11 08 260 2	2.82	ISOLIERSCHLAUCH DN6 0,5 PUR SPF	INSULATING HOSE		
208	11 08 260 8	2.23	ISOLIERSCHLAUCH DN18X0,85 PUR SPF	INSULATING HOSE		
209	11 08 260 9	0.3	ISOLIERSCHLAUCH DN20X0,85 PUR SPF	INSULATING HOSE		
269	60 32 004 08	1	KABELBINDER 3,6X200	CABLE TIE		
305	10 87 054 0	20.12	KFZ-LEITUNG 1,0	ELECTR.CABLE		
342	60 01 313 08	0.16	LITZE 0,5	WIRE BRAID		
345	10 87 053 9	6.4	KFZ-LEITUNG 0,75	ELECTR.CABLE		
500	92 35 122 08	6	KABELMARKER	CABLE MARKER		
501	60 56 047 14	1	STIFTEINSATZ 24-POL 16A	MALE INSERT		
502	60 50 066 08	2	GERAETESTECKER DIN 43650 4-POL	DEVICE PLUG		
503	60 50 079 08	1	GERAETESTECKDOSE 3-POL	APPLIANCE SOCKET		
504	60 52 106 08	1	GERAETESTECKDOSE DIN 43650 2-POL SP	APPLIANCE SOCKET		
505	60 56 185 08	1	SOCKELGEHAEUSE HAN 24B	BS HOUSING		
506	60 24 251 08	1	VERSCHLUSSSCHRAUBE M25X1,5 MS	SCREW PLUG		
507	10 87 128 8	3	FUEHRUNGSSTIFT CODIERUNG HAN E/ ED	GUIDE PIN		
508	10 87 128 9	1	FUEHRUNGSBUCHSE CODIERUNG HAN E/	GUIDE BUSHING		
509	60 26 133 08	1	ERWEITERUNG M25X1,5/M32X1,5 MS	THREAD ADAPTOR		
510	60 24 411 08	1	SCHLAUCHVERSCHRAUBUNG M32X1,5 MS	HOSE UNION JOINT		
707	10 47 304 7	1	KABELTUELLE 1,9-2,5/1,75/0,5 SILIKON	CABLE SLEEVE		
813	60 56 197 08	4	EINZELADERABDICHTUNG 2	SINGLE STRAND SEALING		
995	96 56 172 08	1	ABSCHIRMUNG ZURUECKGEBUNDEN	SHIELDING TIED BACK		

Pos.	Artikel	Menge	Bezeichnung	Description	Serie	K
2	96 72 020 08	1	INDUKTIVGEBER BW MONTIERT	INDUCTIVE TRANSMITTER		
(1)	10 35 458 4	2	INDUKTIVSENSOR BERUEHRUNGSLOS SP	INDUCTIVE SENSOR		

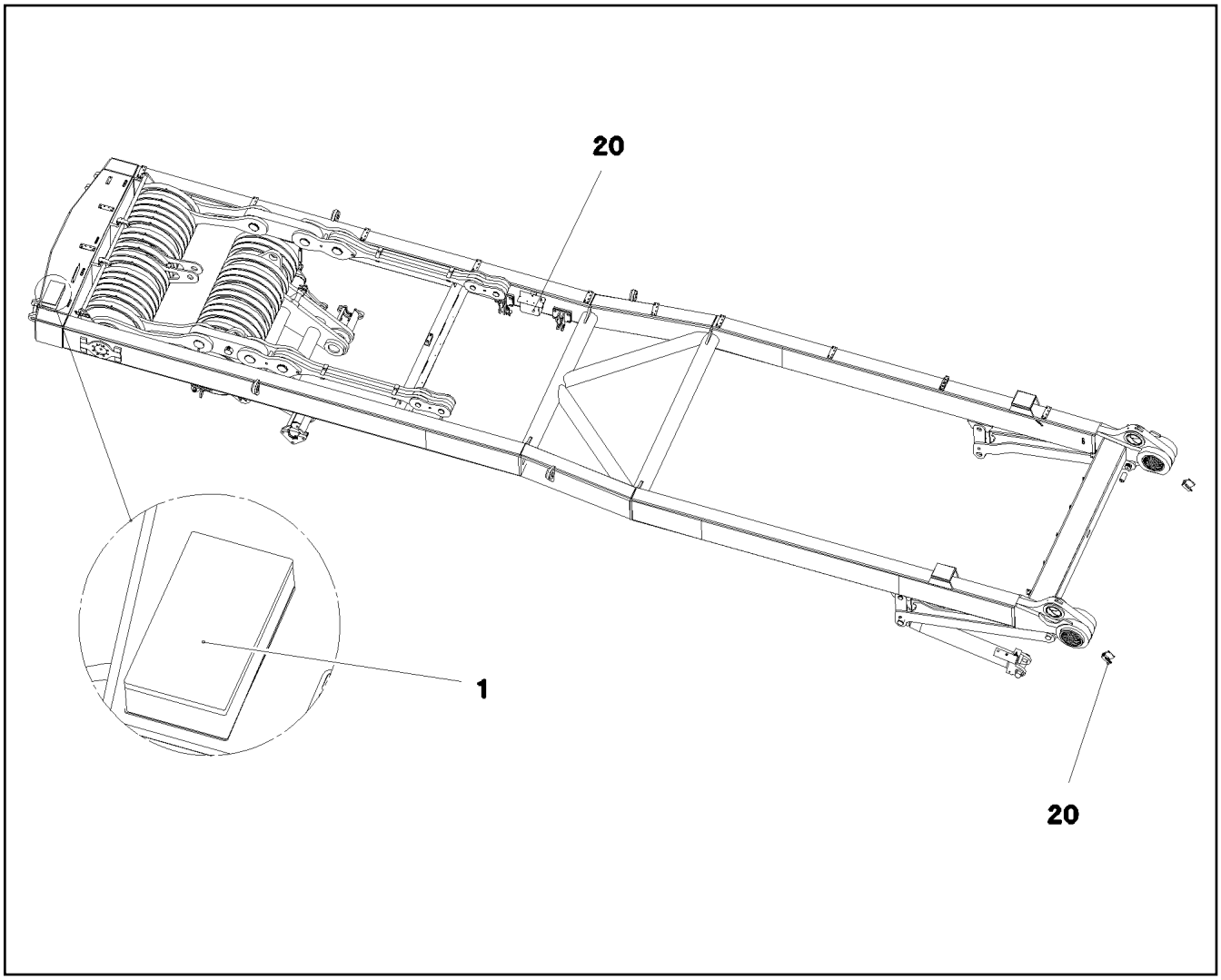

Pos.	Artikel	Menge	Bezeichnung	Description	Serie	K
1	96 54 405 08	1	KLEMMKASTEN SA-BOCK VORM. S1090 ⇨ 2 920 581 96 54 405 08	TERMINAL BOX WINCH PRE-A		
20	96 72 029 08	1	GEBERANBAU SA-BOCK ⇨ 2 930 000 96 72 029 08	SENSOR ASSEMBLY		

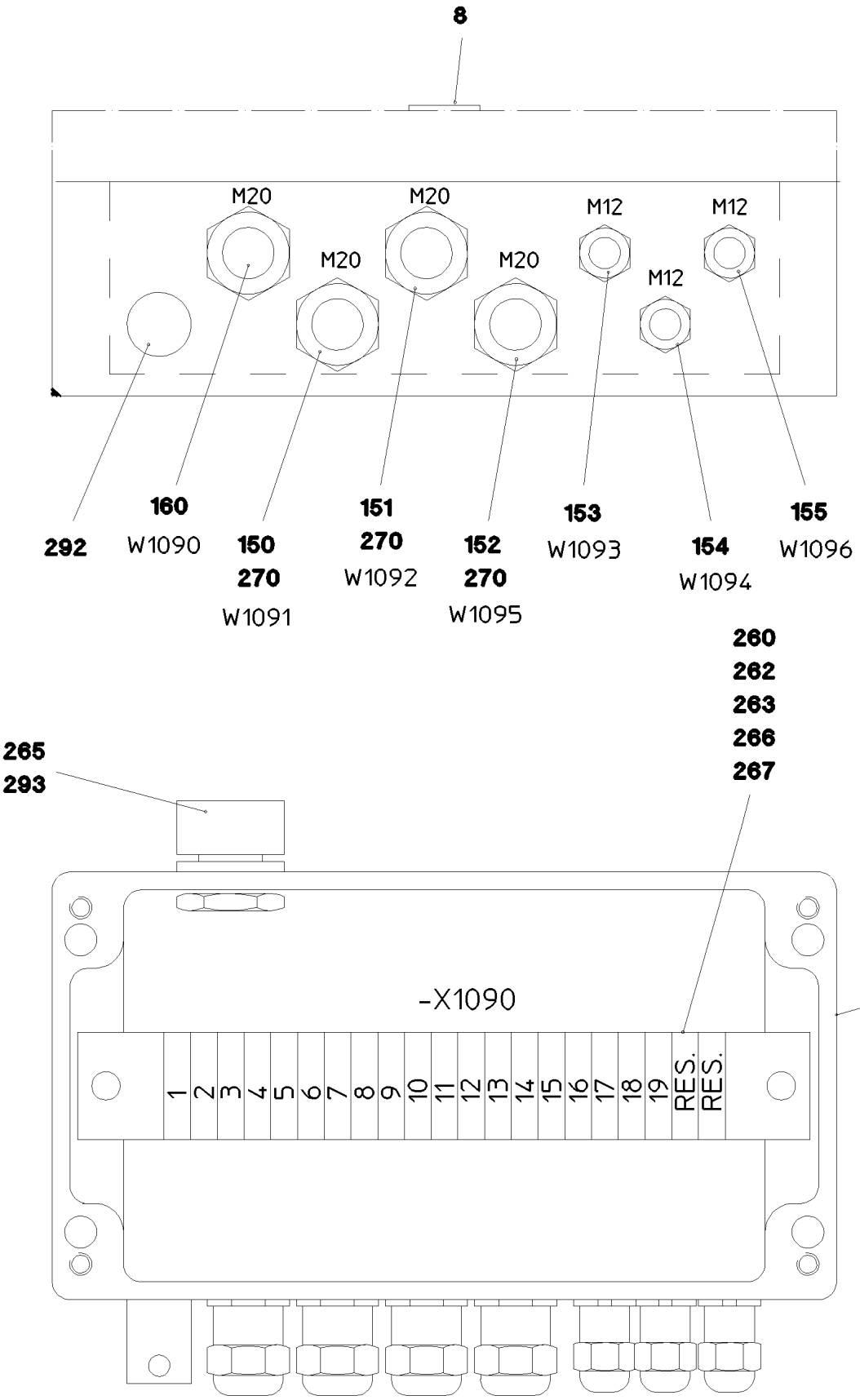
8
M20
M20
M20
M12
M12
M12
292
160
W1090
150
270
W1091
151
270
W1092
152
270
W1095
153
W1093
154
W1094
155
W1096
260
262
263
266
267
265
293
-X1090
5
1
2
3
4
5
6
7
8
9
10
11
12
13
14
15
16
17
18
19
RES.
RES.

Pos.	Artikel	Menge	Bezeichnung	Description	Serie	K
5	97 14 228 08	1	LEERGEHAEUSE 80X220X120	EMPTY CASING		
8	97 80 964 08	1	SCHILD +S1090 ALU	SIGN		
150	96 51 848 08	1	LEITUNG W1091	LEAD		
151	96 51 850 08	1	LEITUNG W1092	LEAD		
152	96 51 854 08	1	LEITUNG W1095	LEAD		
153	96 51 855 08	1	LEITUNG W1093	LEAD		
(5)	10 67 849 1	1	KUPPLUNGSDOSE 4-POL SPF	COUPLING SOCKET		
(63)	60 22 037 08	3	FLACHSTECKHUELSE 0,3-1,5MM2	RECEPTACLE FOR TABS		
(500)	92 35 122 08	1	KABELMARKER	CABLE MARKER		
(501)	60 24 240 08	1	KABELVERSCHRAUBUNG M12X1,5 MS	CABLE GLAND		
154	96 51 856 08	1	LEITUNG W1094	LEAD		
(5)	10 67 849 1	1	KUPPLUNGSDOSE 4-POL SPF	COUPLING SOCKET		
(63)	60 22 037 08	3	FLACHSTECKHUELSE 0,3-1,5MM2	RECEPTACLE FOR TABS		
(500)	92 35 122 08	1	KABELMARKER	CABLE MARKER		
(501)	60 24 240 08	1	KABELVERSCHRAUBUNG M12X1,5 MS	CABLE GLAND		
155	96 51 857 08	1	LEITUNG W1096	LEAD		
(5)	10 67 849 4	1	KUPPLUNGSDOSE 4-POL SPF	COUPLING SOCKET		
(63)	60 22 037 08	3	FLACHSTECKHUELSE 0,3-1,5MM2	RECEPTACLE FOR TABS		
(500)	92 35 122 08	1	KABELMARKER	CABLE MARKER		
(501)	60 24 240 08	1	KABELVERSCHRAUBUNG M12X1,5 MS	CABLE GLAND		
160	96 54 407 08	1	LEITUNG W1090	LEAD		
(5)	60 04 640 08	14.85	STEUERLEITUNG 19 X 0,5 SPF	CONTROL LEAD		
(39)	60 22 133 08	1	KABELSCHUH DIN 46237 6/6mm² VERZINNT	CABLE LUG		
(63)	60 22 037 08	22	FLACHSTECKHUELSE 0,3-1,5MM2	RECEPTACLE FOR TABS		
(294)	11 12 316 8	0.15	SCHRUMPFSCHLAUCH 44,4/7,4X3,6 POLYO	HEATSHRINK SLEEVING		
(305)	10 87 054 0	0.9	KFZ-LEITUNG 1,0	ELECTR.CABLE		
(500)	92 35 122 08	2	KABELMARKER	CABLE MARKER		
(501)	10 44 366 4	1	STECKER 19-POL A240	PLUG		
(502)	60 24 242 08	2	KABELVERSCHRAUBUNG M20X1,5 MS	CABLE GLAND		
(503)	60 26 065 08	1	REDUKTION M32X1,5/M20X1,5 MS	REDUCTION		
(504)	69 18 128 08	1	SCHUTZKAPPE MS A240	PROTECTING CAP		
(505)	40 01 405 08	1	ZYLINDERSCHRAUBE DIN 84 M3X6 MS VER	SOCKET HEAD SCREW		
(708)	10 47 304 8	19	KABELTUELLE 2,4-3,0/2,4/0,6 SILIKON	CABLE SLEEVE		
260	10 28 635 4	21	KLEMME 6,3/2,8X0,8MM²	TERMINAL/CLAMP		
262	60 21 067 08	0.205	HUTSCHIENE 35X27X7,3X1	TOP HAT RAIL		
263	60 27 437 08	1	KENNZEICHNUNGSKARTEN 1 - 250	IDENTIFICATION STRIP		
266	10 28 635 3	1	DECKEL	COVER		
267	60 27 946 08	2	ENDWINKEL	END ANGLE		
270	60 24 257 08	3	KABELVERSCHRAUBUNG M20X1,5 MS	CABLE GLAND		
292	60 25 012 08	1	ENTWAESSERUNGSSTOPFEN M12 PA6G	WATER DRAIN PLUG		
293	10 48 866 2	1	ENTLUEFTUNGSSCHRAUBE M20X1,5 POL	VENTILATION SCREW		

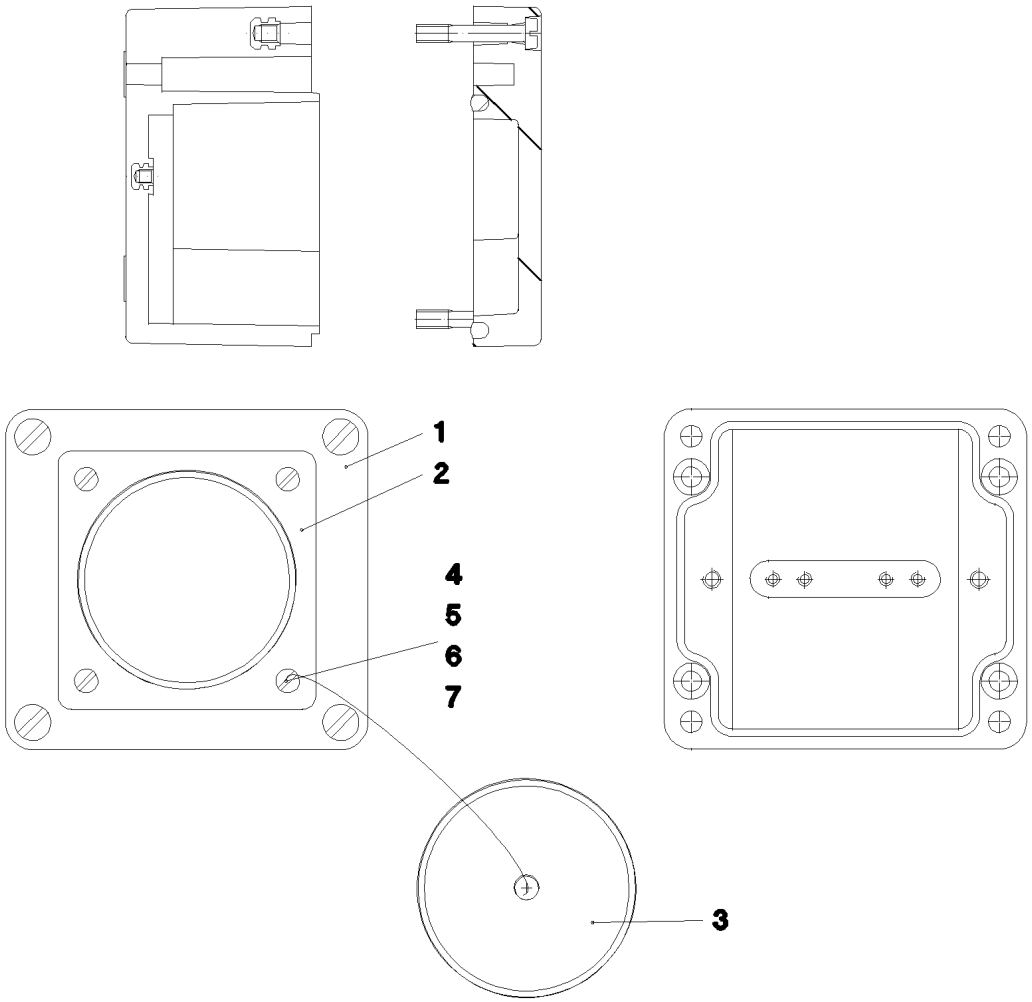

Pos.	Artikel	Menge	Bezeichnung	Description	Serie	K
1	97 96 553 08	1	LEERGEHAEUSE 75 80X55X0 POLYESTER	EMPTY CASING		
2	69 24 045 08	1	GERAETESTECKDOSE CA 3102E A240	APPLIANCE SOCKET		
3	69 24 046 08	1	SCHUTZKAPPE A240	PROTECTING CAP		
4	40 01 701 08	4	ZYLINDERSCHRAUBE DIN 84 M3X15 MS	SOCKET HEAD SCREW		
5	41 15 157 08	4	SECHSKANTMUTTER ISO 4032 M3 8 A2C	HEX NUT		
6	46 00 253	8	SCHEIBE ISO 7089 3,5 200HV A3C	WASHER		
7	42 52 205 08	4	FAECHERSCHEIBE DIN 6798 J 3,2 A3C	SERRATED LOCK WASHER		
305	10 87 054 0	0.2	KFZ-LEITUNG 1,0	ELECTR.CABLE		
707	10 47 304 7	8	KABELTUELLE 1,9-2,5/1,75/0,5 SILIKON	CABLE SLEEVE		

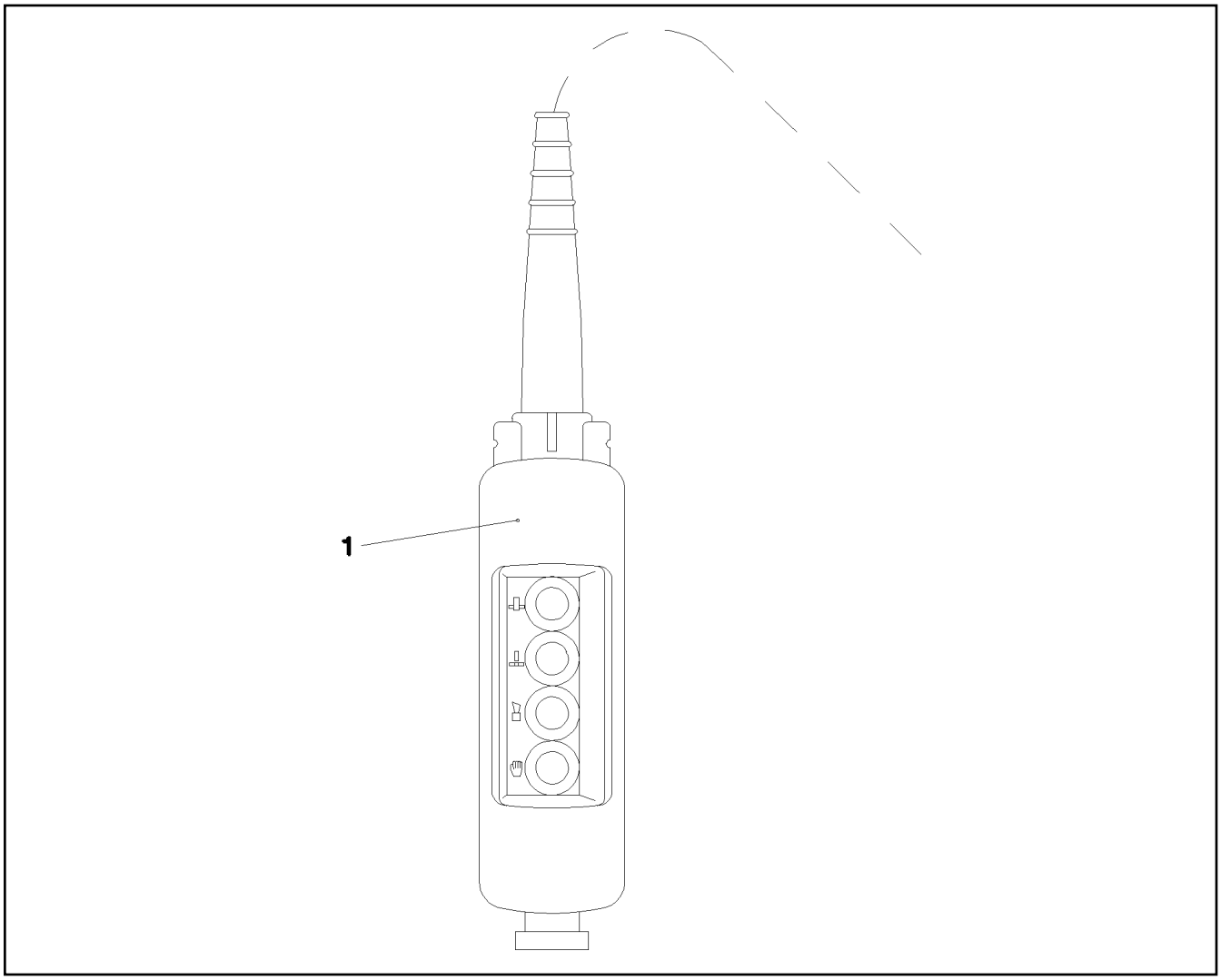

Pos.	Artikel	Menge	Bezeichnung	Description	Serie	K
1	96 51 138 08	1	BEDIENPULT A570 ⇨ 2 920 638 96 51 138 08	CONTROL DESK		

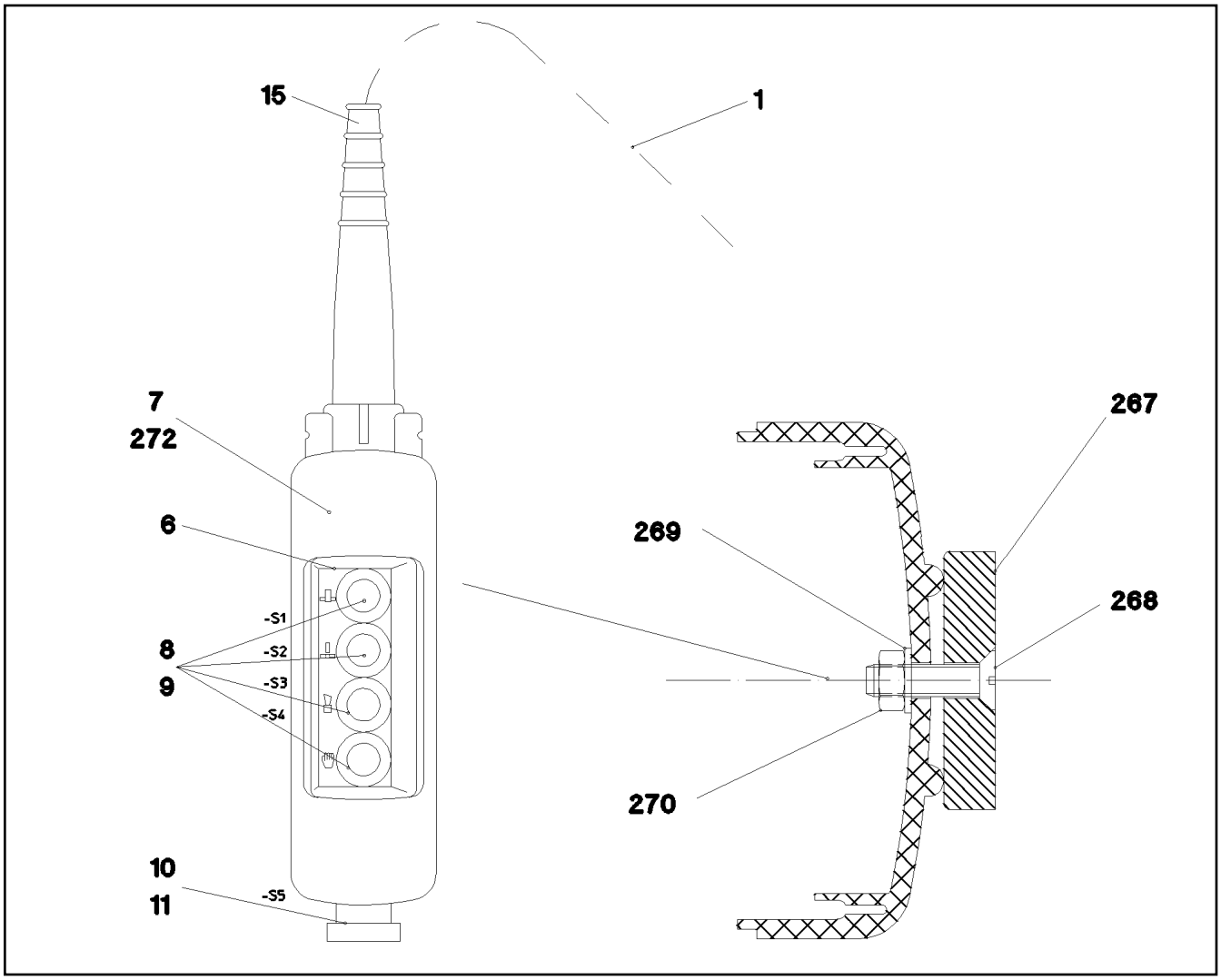

Pos.	Artikel	Menge	Bezeichnung	Description	Serie	K
1	96 51 115 08	1	KABELSTRANG W570	WIRING HARNESS		
6	97 79 945 08	1	SCHILD BEDIENPULT 40X120 AL-BL 1MM	BOARD CONTROL PANEL		
7	60 66 523 08	1	HAENGETASTER	SUSPENDED PUSH-BUTTON		
8	60 66 525 08	4	FRONTELEMENT	FRONT ELEMENT		
9	60 66 532 08	4	HILFSSCHALTERBLOCK 1S	AUXILIARY SWITCH BLOCK		
10	60 66 614 08	1	HILFSSCHALTERBLOCK 1OE	AUXILIARY SWITCH BLOCK		
11	60 66 526 08	1	PILZTASTE	MUSHROOM PUSH-BUTTON		
15	55 08 496 08	1	SCHLAUCHSCHELLE 12/11-20	HOSE CLAMP		
267	61 70 001 08	2	DAUERMAGNET 9V	PERMANENT MAGNET		
268	40 06 035 08	2	SENKSCHRAUBE ISO 2010 M5X18 MS	COUNTERSUNK SCREW		
269	42 40 004 08	2	FEDERRING DIN 128 A 5 FST A2C	CIRCLIP		
270	41 15 148 08	2	SECHSKANTMUTTER ISO 4032 M5 8 A2C	HEX NUT		

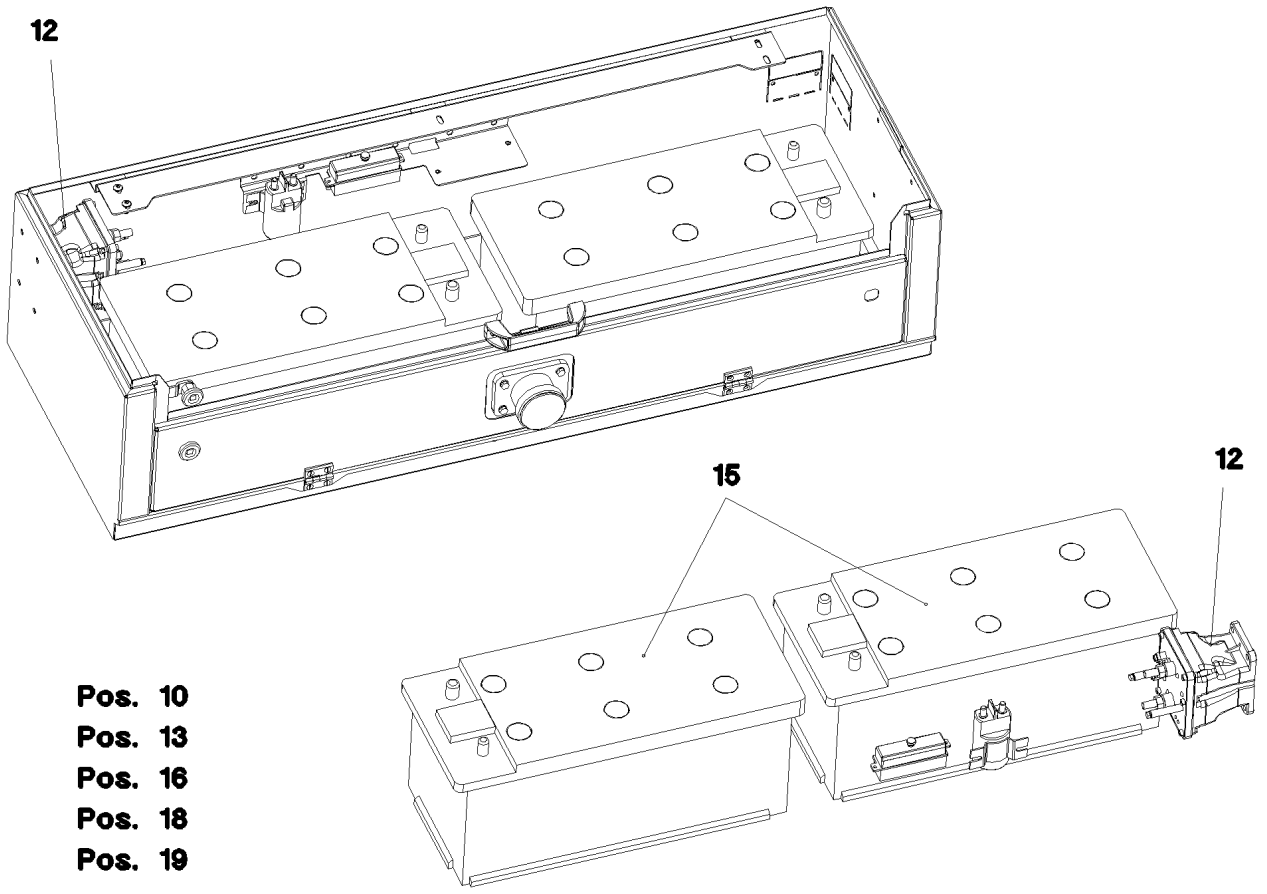

Pos.	Artikel	Menge	Bezeichnung	Description	Serie	K
10	96 58 903 08	1	KABELLISTE BATTERIEKASTEN ⇨ 2 920 815 96 58 903 08	WIRING LIST BATTERY BOX		
12	63 01 036 08	1	TRENNSCHALTRELAIS 24V/1W	CUTOFF RELAY		
13	10 01 737 4	1	RELAIS	RELAY		
15	61 32 029 08	4	BATTERIE VG 95282 12V 125AH	BATTERY		
16	60 45 016 08	1	SICHERUNGSDOSE 6-POL, LEER	FUSE BOX SMALL		
18	61 32 065 08	4	BATTERIEKLEMME PLUS VERZINNT	BATTERY TERMINAL CLAMP		
19	61 32 066 08	4	BATTERIEKLEMME MINUS VERZINNT	BATTERY TERMINAL CLAMP		
30	40 84 023 01	5	FLACHKOPFSCHRAUBE ISO 7045 M5X16 4.	PAN-HEAD SCREW		
31	40 84 021 01	2	FLACHKOPFSCHRAUBE ISO 7045 M5X12 4.	PAN-HEAD SCREW		
32	41 15 148 08	7	SECHSKANTMUTTER ISO 4032 M5 8 A2C	HEX NUT		
33	42 40 004 08	7	FEDERRING DIN 128 A 5 FST A2C	CIRCLIP		
34	46 00 305	7	SCHEIBE ISO 7089 5 200HV A3C	WASHER		

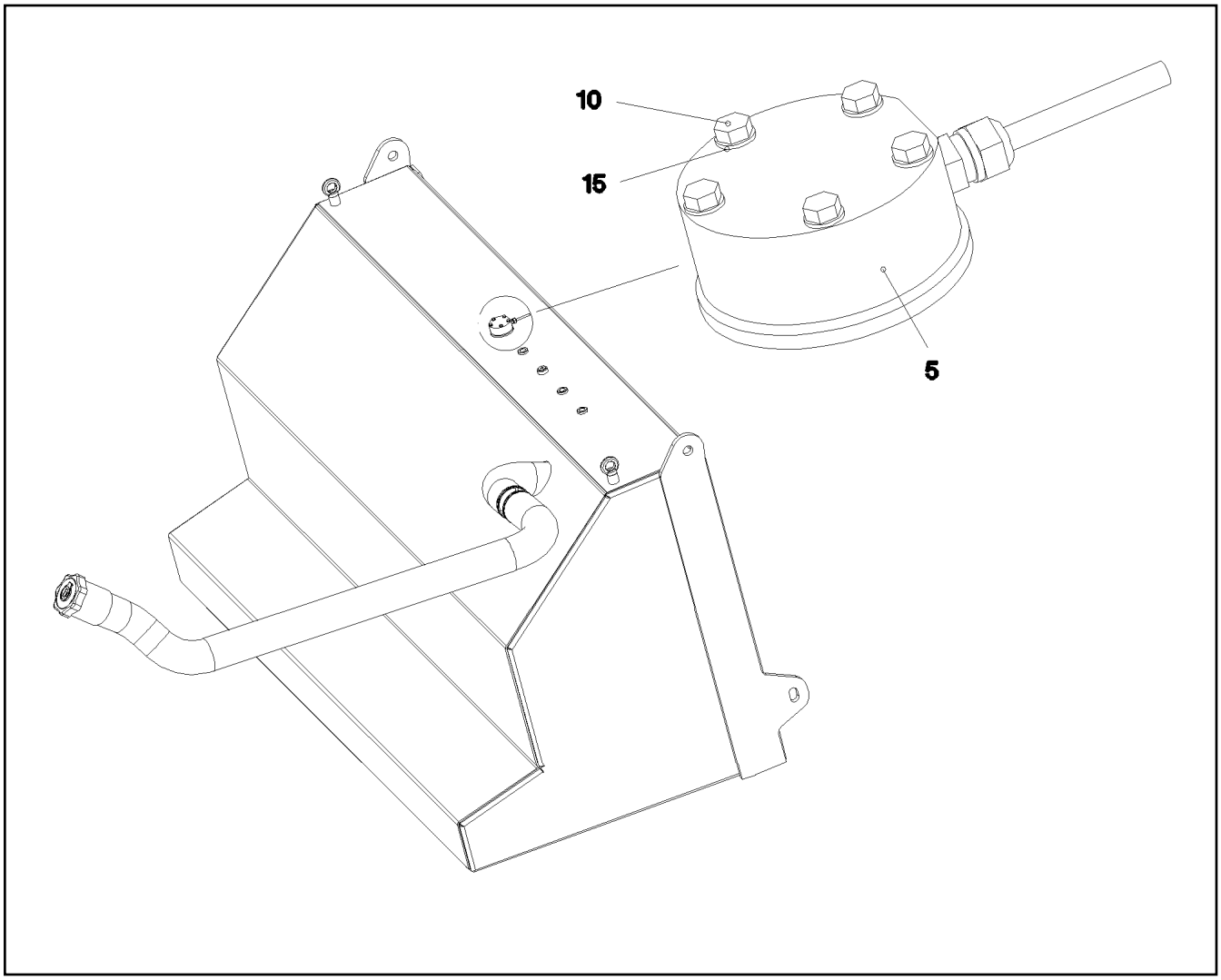

Pos.	Artikel	Menge	Bezeichnung	Description	Serie	K
5	78 90 151 08	1	TANKSENSOR L=1000 24V SPF	TANK SENSOR		
(5)	10 34 693 8	1	FLANSCHDICHTUNG	FLANGE SEAL		
10	46 01 213	5	SECHSKANTSCHRAUBE ISO 4017 M5X35 8.	HEX SCREW		
15	46 00 305	5	SCHEIBE ISO 7089 5 200HV A3C	WASHER		

Pos.	Artikel	Menge	Bezeichnung	Description	Serie	K
11	96 48 799 08	1	KABELSTRANG W591	WIRING HARNESS		
(80)	60 23 010 08	2	KABELSCHUH DIN 46235 10/95mm²	CABLE LUG		
(333)	60 04 918 08	0.9	BATTERIEKABEL DIN 72551 95 SPF	BATTERY CABLE		
(500)	92 35 122 08	2	KABELMARKER	CABLE MARKER		
(712)	10 87 203 7	2	KABELTUELLE 32,0-8,0/32/2,54	CABLE SLEEVE		
12	96 64 620 08	1	KABELSTRANG W592	WIRING HARNESS		
			⇨ 2 920 027 96 64 620 08			
13	96 59 040 08	1	KABELSTRANG W593	WIRING HARNESS		
(80)	60 23 010 08	2	KABELSCHUH DIN 46235 10/95mm²	CABLE LUG		
(333)	60 04 918 08	0.2	BATTERIEKABEL DIN 72551 95 SPF	BATTERY CABLE		
(500)	92 35 122 08	2	KABELMARKER	CABLE MARKER		
(712)	10 87 203 7	2	KABELTUELLE 32,0-8,0/32/2,54	CABLE SLEEVE		
14	96 58 924 08	1	KABELSTRANG W594	WIRING HARNESS		
(80)	60 23 010 08	2	KABELSCHUH DIN 46235 10/95mm²	CABLE LUG		
(333)	60 04 918 08	0.55	BATTERIEKABEL DIN 72551 95 SPF	BATTERY CABLE		
(500)	92 35 122 08	2	KABELMARKER	CABLE MARKER		
(712)	10 87 203 7	2	KABELTUELLE 32,0-8,0/32/2,54	CABLE SLEEVE		
15	96 58 925 08	1	KABELSTRANG W595	WIRING HARNESS		
(80)	60 23 010 08	2	KABELSCHUH DIN 46235 10/95mm²	CABLE LUG		
(333)	60 04 918 08	0.55	BATTERIEKABEL DIN 72551 95 SPF	BATTERY CABLE		
(500)	92 35 122 08	2	KABELMARKER	CABLE MARKER		
(712)	10 87 203 7	2	KABELTUELLE 32,0-8,0/32/2,54	CABLE SLEEVE		
17	96 58 922 08	1	KABELSTRANG W597	WIRING HARNESS		
(80)	60 23 010 08	2	KABELSCHUH DIN 46235 10/95mm²	CABLE LUG		
(333)	60 04 918 08	1.4	BATTERIEKABEL DIN 72551 95 SPF	BATTERY CABLE		
(500)	92 35 122 08	3	KABELMARKER	CABLE MARKER		
(501)	60 52 153 08	1	STECKDOSE 2-POL	SOCKET		
(656)	10 87 122 4	2	ROHRKABELSCHUH M10/95mm² E-CU	TUBULAR CABLE PLUG		
(712)	10 87 203 7	4	KABELTUELLE 32,0-8,0/32/2,54	CABLE SLEEVE		
18	96 58 923 08	1	KABELSTRANG W598	WIRING HARNESS		
(80)	60 23 010 08	2	KABELSCHUH DIN 46235 10/95mm²	CABLE LUG		
(333)	60 04 918 08	0.2	BATTERIEKABEL DIN 72551 95 SPF	BATTERY CABLE		
(500)	92 35 122 08	2	KABELMARKER	CABLE MARKER		
(712)	10 87 203 7	2	KABELTUELLE 32,0-8,0/32/2,54	CABLE SLEEVE		

Pos.	Artikel	Menge	Bezeichnung	Description	Serie	K
3	60 71 131 08	2	SCHLUSSBREMSLEUCHTE 5/21W 12/24V ⇨ 6 071 131 08 60 71 131 08	TAIL BRAKE LIGHT		
4	60 70 217 08	2	GLUEHLAMPE DIN 72601 21W 24V	LIGHT BULB		

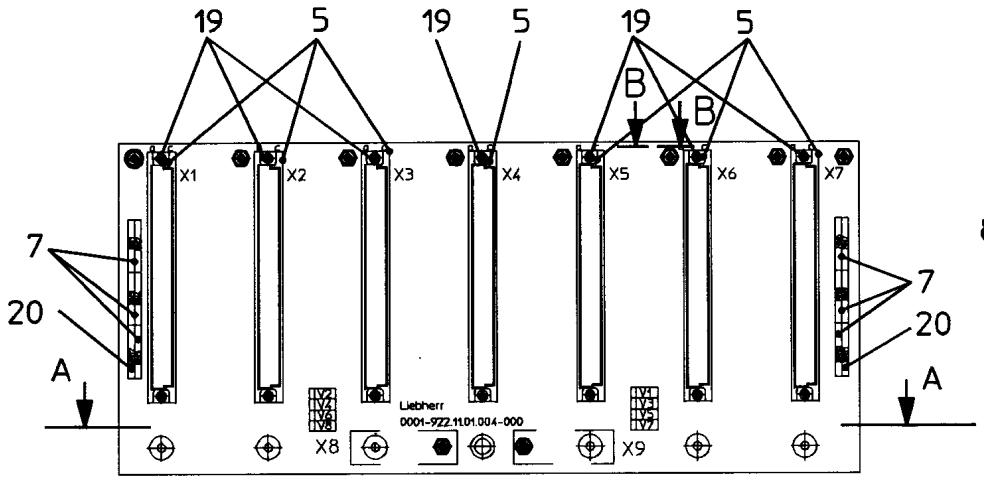

Schnitt B - B

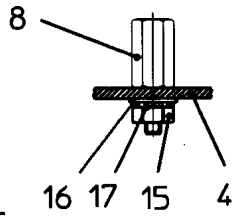

Schnitt A - A

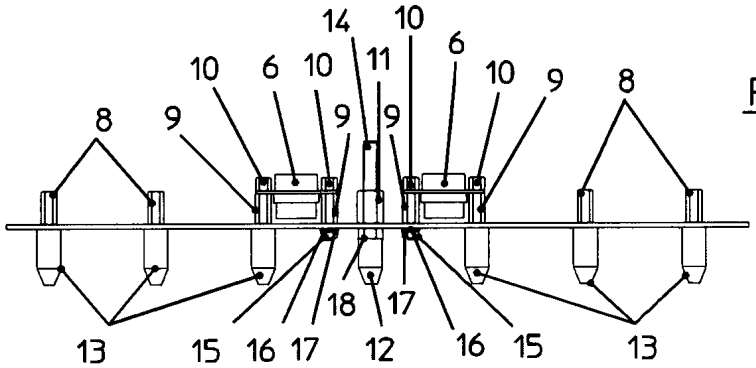

Pos. 21

Pos.	Artikel	Menge	Bezeichnung	Description	Serie	K
4	66 10 179 08	1	LEITERPLATTE SPF	PRINTED CIRCUIT BOARD(PCB)		
5	60 23 212 08	7	STECKERLEISTE 64-POL SPF	MULTIPLE PLUG SOCKET		
6	60 23 219 08	2	BUCHSENSTECKER 9-POL GERADE SPF	FEMALE PLUG		
7	63 50 842 08	10	WIDERSTAND NW 22K X8 2% 0,125W 8X 9SI	MAINS RESISTOR		
8	66 00 460 08	12	ABSTANDSBOLZEN M3X13 ST SPF	DISTANCE STUD		
9	66 00 428 08	4	ABSTANDSBOLZEN M3X12 ST VERZ SPF	DISTANCE STUD		
10	66 00 422 08	4	ABSTANDSBOLZEN M3X5 ST SPF	DISTANCE STUD		
11	66 00 429 08	1	ABSTANDSBOLZEN M5X12 ST SPF	DISTANCE STUD		
12	66 00 419 08	1	FUEHRUNGSKONUS M5 PA6G SPF	GUIDING CONE		
13	66 00 420 08	6	FUEHRUNGSKONUS M3 MS SPF	GUIDING CONE		
14	66 00 416 08	1	GEWINDEBOLZEN DIN 976-1 M5X45 STAHL	THREADED PIN		
15	41 15 157 08	10	SECHSKANTMUTTER ISO 4032 M3 8 A2C	HEX NUT		
16	46 00 253	10	SCHEIBE ISO 7089 3,5 200HV A3C	WASHER		
17	42 51 005 08	10	ZAHNSCHEIBE DIN 6797 A 3,2	TOOTH LOCK WASHER		
18	41 15 148 08	1	SECHSKANTMUTTER ISO 4032 M5 8 A2C	HEX NUT		
19	44 33 003 08	14	ROHRNIET DIN 7340 B2,5X0,3X5 MS	TUBULAR RIVET		
20	63 50 855 08	2	WIDERSTAND NW 1K X8 5%1W 8X 9SIL SPF	MAINS RESISTOR		
21	66 03 006 08	8	DIODE SPF	DIODE		

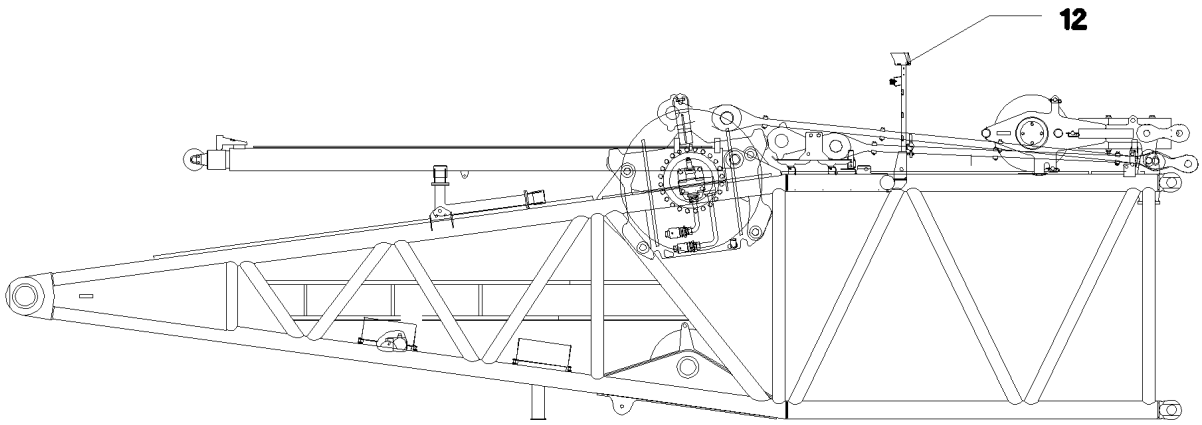

Pos. 10

Pos.	Artikel	Menge	Bezeichnung	Description	Serie	K
10	96 64 867 08	1	ERGAENZUNG KAMERA WINDE 3 ⇨ 2 925 201 96 64 867 08	SUPPLEMENT CAMERA		
12	92 16 990 08	1	KAMERAANBAU D-ANLENKSTUECK ⇨ 2 925 204 92 16 990 08	CAMERA EQUIPMENT D-PIVOT		

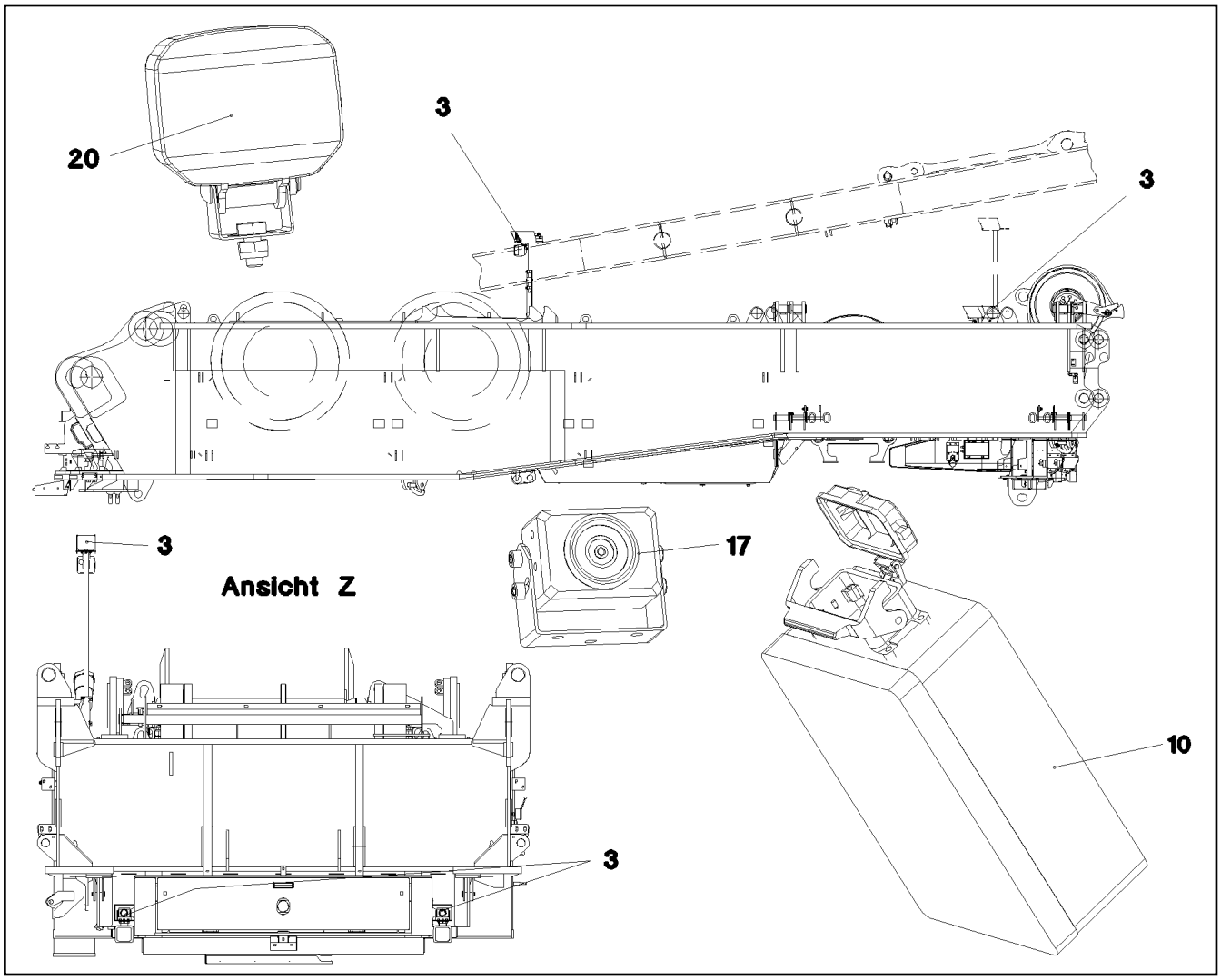

Pos.	Artikel	Menge	Bezeichnung	Description	Serie	K
3	96 58 855 08	1	KAMERAANBAU DREHBUEHNE ⇨ 2 925 402 96 58 855 08	CAMERA INSTALLATION SLEW P		
10	10 33 264 0	1	STEUERBOX MB618A SPF	CONTROL BOX		
11	61 40 376 08	1	KABEL 12M	CABLE		
12	61 40 418 08	3	KABEL 9M	CABLE		
13	61 40 458 08	2	KABEL 6M	CABLE		
14	61 40 377 08	2	KABEL 8M	CABLE		
15	10 45 542 1	1	VERBINDUNGSKABEL 8X0,37	CONNECTING CABLE		
17	61 40 436 08	4	KAMERA SPF	CAMERA		
(1)	10 02 527 8	1	KABELSTECKER 7-POL	CABLE PLUG		
19	10 04 105 3	2	SCHUTZHAUBE V2A	PROTECTIVE HOOD		
20	10 81 376 7	4	ARBEITSSCHEINWERFER 18W 9-33V	WORK LIGHT		

Pos.	Artikel	Menge	Bezeichnung	Description	Serie	K
10	96 48 421 08	1	ERGAENZUNG KAMERA KABINE	SUPPLEMENT CAMERA CAB		
(5)	97 73 426 08	1	BLECH 2X287X171 DC01 RAL 7016 SPF	PLATE		
(7)	40 97 043 08	2	FLACHKOPFSCHRAUBE AEHNL.ISO 7380 M	PAN-HEAD SCREW		
(10)	10 45 478 2	1	DISPLAY TFT 7" 800X480 SPF	DISPLAY		
(11)	10 45 478 3	1	ANSCHLUSSKABEL	CONNECTION CABLE		
(30)	96 51 859 08	1	ADAPTER RAL 9005,M,GT SPF	ADAPTER		
(31)	40 65 002 14	4	SECHSKANTSCHRAUBE ISO 4017 M4X8 8.8	HEX SCREW		
(32)	42 18 005 08	4	SCHEIBE DIN 9021 A 4.3 ST VERZ	WASHER		
(33)	10 44 966 4	4	RAENDELSCHRAUBE M5X10 PA6	KNURLED SCREW		

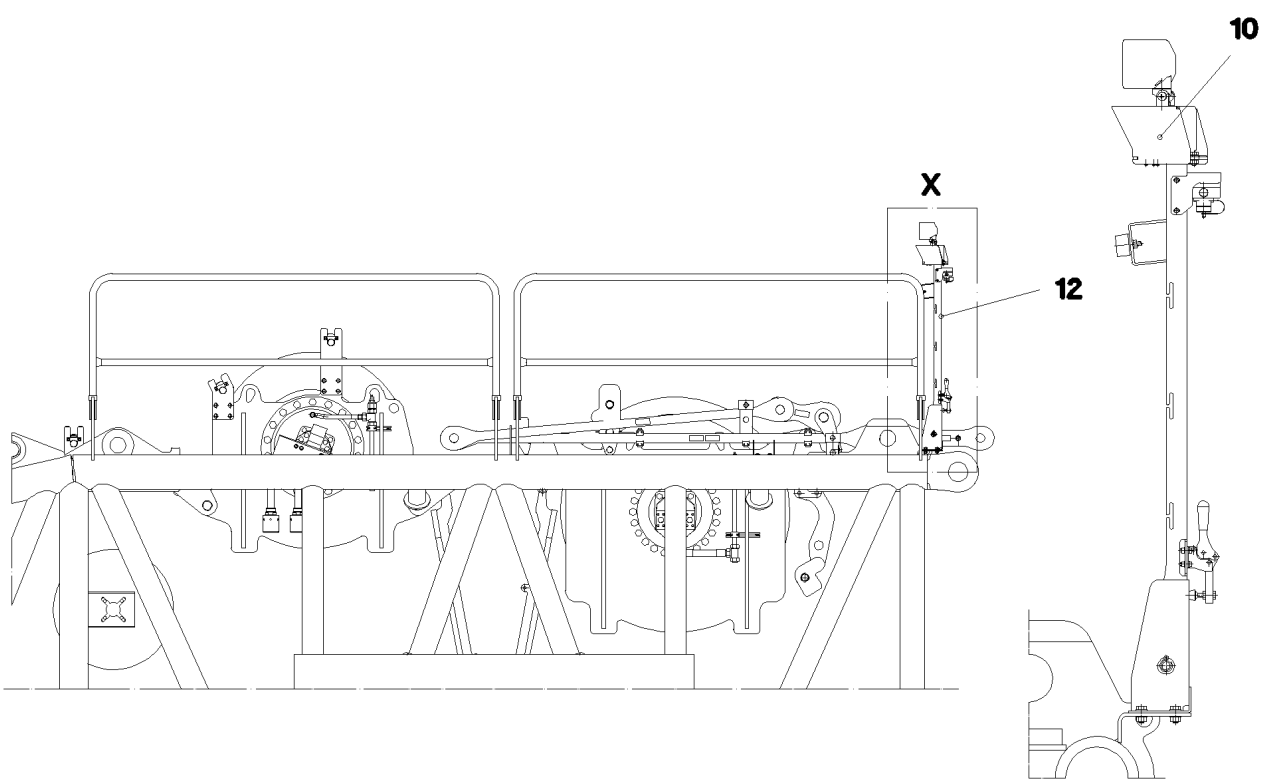

Pos.	Artikel	Menge	Bezeichnung	Description	Serie	K
10	96 64 861 08	1	ERGAENZUNG KAMERA WINDE 5 / 6	SUPPLEMENT CAMERA		
			⇨ 2 925 222 96 64 861 08			
12	96 52 153 08	1	KAMERAANBAU S-ANLENKSTUECK	CAMERA EQUIPMENT S-PIVOT P		
			⇨ 2 925 203 96 52 153 08			

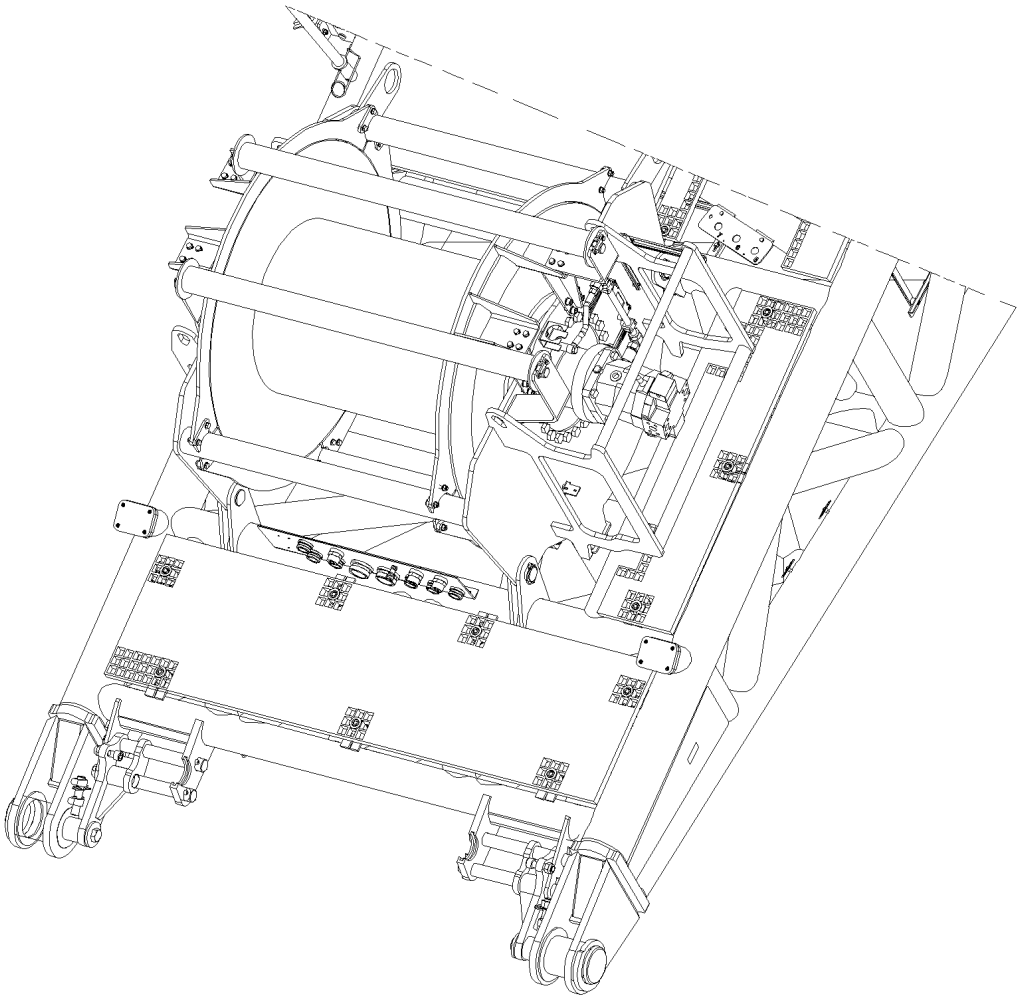

Pos. 11
Pos. 17
Pos. 20
Pos. 23

Pos.	Artikel	Menge	Bezeichnung	Description	Serie	K
11	61 40 382 08	1	KABEL 12M	CABLE		
17	61 40 451 08	1	KAMERA SPF	CAMERA		
20	10 81 376 7	1	ARBEITSSCHEINWERFER 18W 9-33V	WORK LIGHT		
23	96 64 868 08	1	LEITUNG W1056	LEAD		

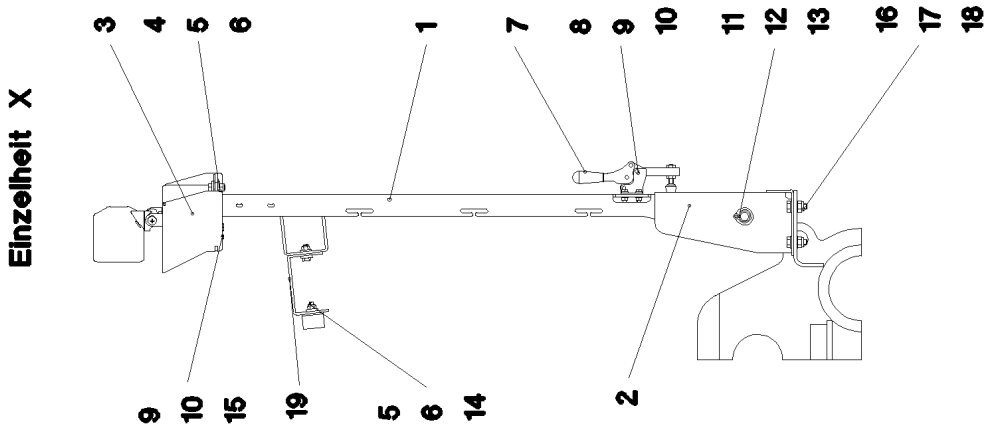
Einzelheit X
3
4
5
6
1
7
8
9
10
11
12
13
16
17
18
9
10
15
19
5
6
14
2

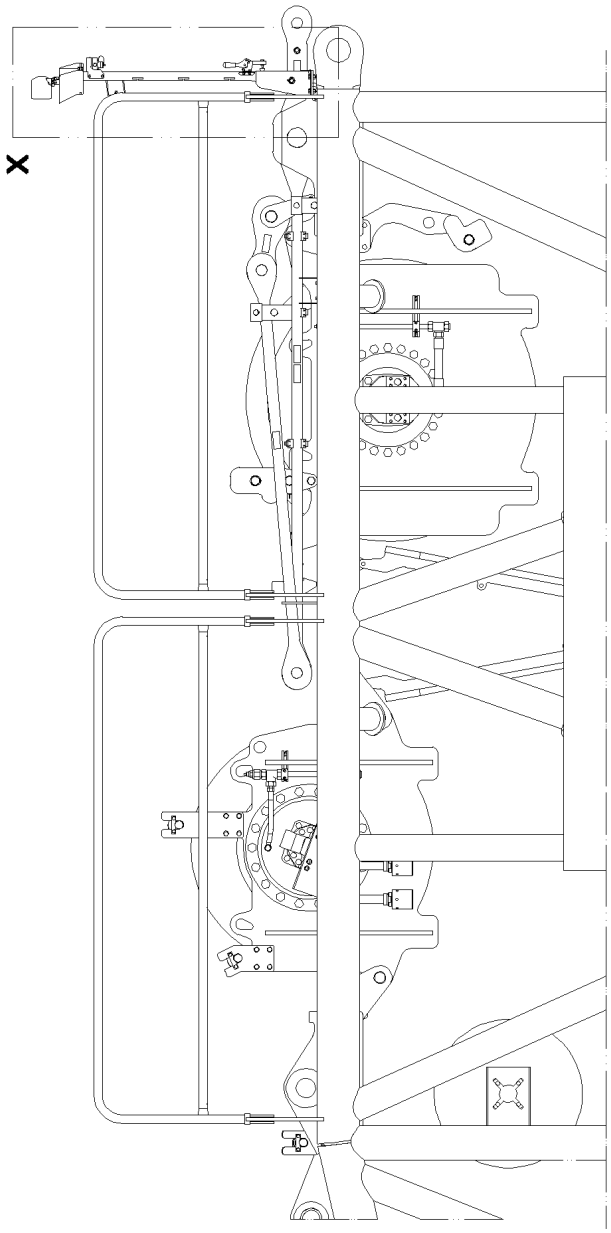
X

Pos.	Artikel	Menge	Bezeichnung	Description	Serie	K
1	92 16 963 08	1	STATIV SCHWK.	CLAMP		
2	96 52 154 08	1	KONSOLE SCHWK.	BRACKET WELDED CONST.		
3	95 63 998 08	1	BLECH 2X248X326 DC01 FE//ZN20//C	PLATE		
4	49 00 128	2	SECHSKANTSCHRAUBE ISO 4017 M8X25 8.	HEX SCREW		
5	41 19 005 08	3	SECHSKANTMUTTER DIN 985 M8 8 A2C	HEX NUT		
6	42 16 025	5	SCHEIBE DIN 7349 8,4 200HV A3C	WASHER		
7	77 90 011 08	1	HORIZONTALSPANNER	HORIZONTAL TENSIONER		
8	40 00 829	4	SECHSKANTSCHRAUBE ISO 4017 M6X20 8.	HEX SCREW		
9	41 15 140 08	7	SECHSKANTMUTTER ISO 4032 M6 8 A2C	HEX NUT		
10	42 00 009 01	14	SCHEIBE ISO 7089 6 200HV A3C	WASHER		
11	45 12 225 08	1	BOLZEN ISO 2341 B20X75X66 S355J2+AR	PIN		
12	42 12 013 08	1	SCHEIBE DIN 1441 21 ST VERZ	WASHER		
13	43 30 065 08	1	SPLINT ISO 1234 5X40 ST A3C	SPLIT PIN		
14	72 66 127 08	1	MEGIPUFFER	MEGI BUFFER		
15	40 00 829	1	SECHSKANTSCHRAUBE ISO 4017 M6X20 8.	HEX SCREW		
16	40 00 828	4	SECHSKANTSCHRAUBE ISO 4017 M10X30	HEX SCREW		
17	41 19 006 08	4	SECHSKANTMUTTER DIN 985 M10 8 A3C	HEX NUT		
18	10 28 979 5	4	SCHEIBE ISO 7089 10 300HV- FLZN SPF	WASHER		

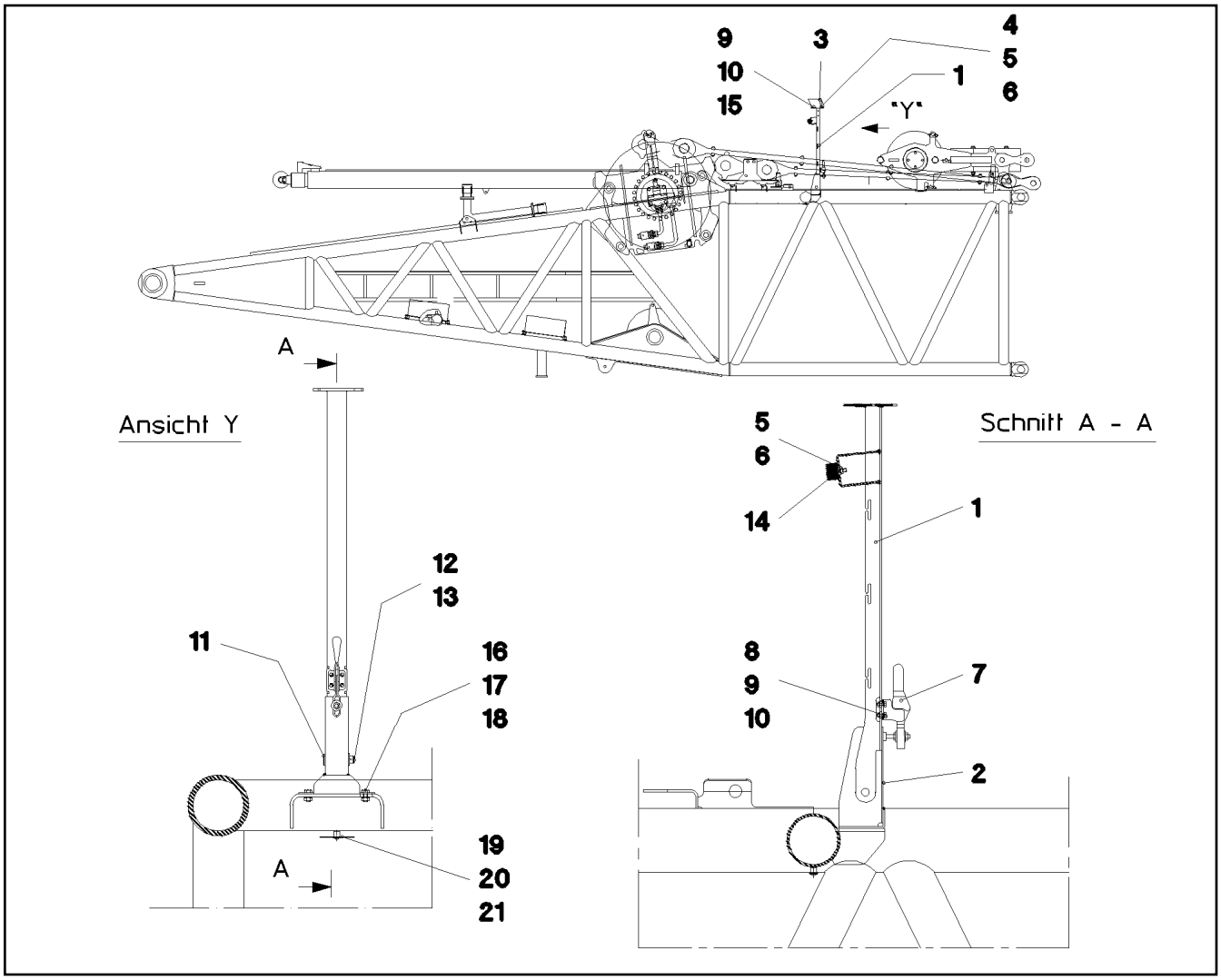

Pos.	Artikel	Menge	Bezeichnung	Description	Serie	K
1	92 16 963 08	1	STATIV SCHWK.	CLAMP		
2	92 16 964 08	1	KONSOLE SCHWK.	BRACKET WELDED CONST.		
3	95 63 998 08	1	BLECH 2X248X326 DC01 FE//ZN20//C	PLATE		
4	49 00 089	1	SECHSKANTSCHRAUBE ISO 4017 M8X20 8.	HEX SCREW		
5	41 15 141 08	2	SECHSKANTMUTTER ISO 4032 M8 8 A2C	HEX NUT		
6	42 00 012 01	2	SCHEIBE ISO 7089 8 200HV A3C	WASHER		
7	77 90 011 08	1	HORIZONTALSPANNER	HORIZONTAL TENSIONER		
8	40 00 829	4	SECHSKANTSCHRAUBE ISO 4017 M6X20 8.	HEX SCREW		
9	41 15 140 08	7	SECHSKANTMUTTER ISO 4032 M6 8 A2C	HEX NUT		
10	42 00 009 01	14	SCHEIBE ISO 7089 6 200HV A3C	WASHER		
11	45 12 225 08	1	BOLZEN ISO 2341 B20X75X66 S355J2+AR	PIN		
12	42 12 013 08	1	SCHEIBE DIN 1441 21 ST VERZ	WASHER		
13	43 30 065 08	1	SPLINT ISO 1234 5X40 ST A3C	SPLIT PIN		
14	72 66 127 08	1	MEGIPUFFER	MEGI BUFFER		
15	40 00 829	1	SECHSKANTSCHRAUBE ISO 4017 M6X20 8.	HEX SCREW		
16	40 65 164	4	SECHSKANTSCHRAUBE ISO 4017 M10X25	HEX SCREW		
17	41 15 144 08	4	SECHSKANTMUTTER ISO 4032 M10 8 A3C	HEX NUT		
18	10 28 979 5	4	SCHEIBE ISO 7089 10 300HV- FLZN SPF	WASHER		

Einzelheit X

Pos. 12
Pos. 23

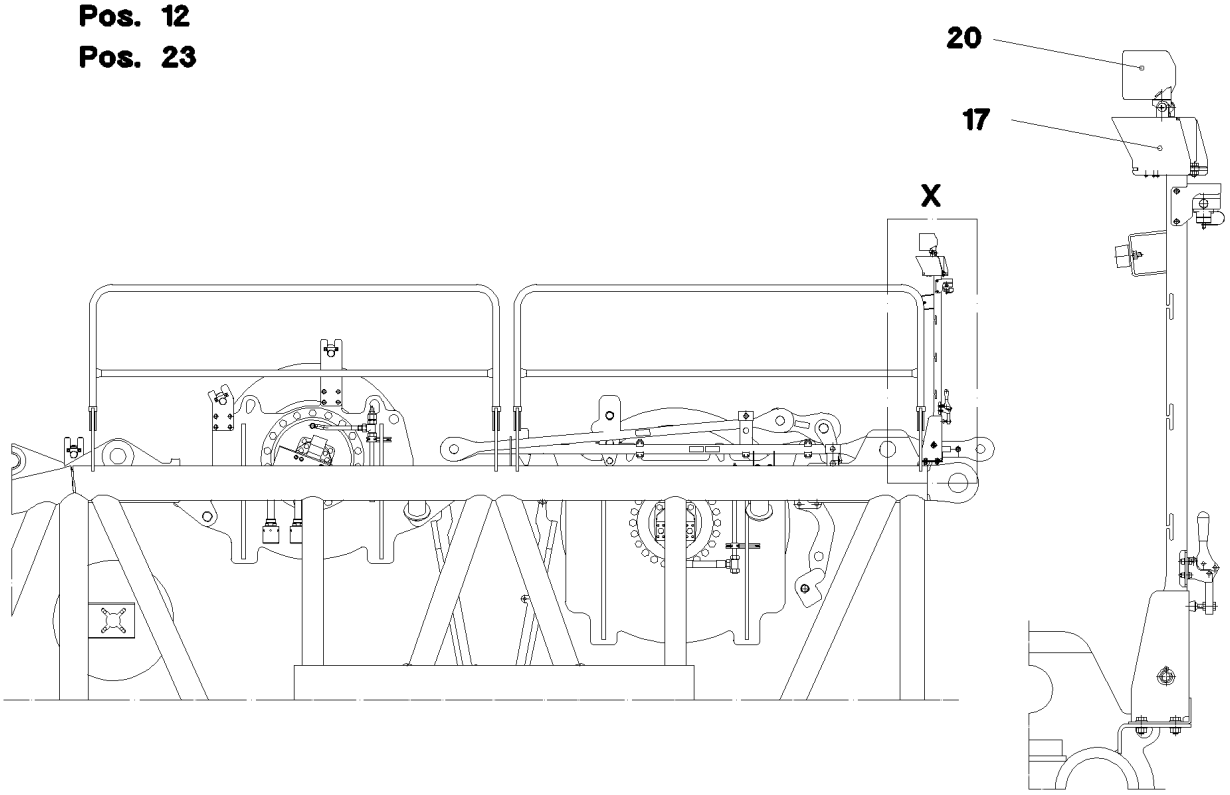

Pos.	Artikel	Menge	Bezeichnung	Description	Serie	K
12	61 40 435 08	1	KABEL 16M	CABLE		
17	61 40 436 08	1	KAMERA SPF	CAMERA		
20	10 81 376 7	1	ARBEITSSCHEINWERFER 18W 9-33V	WORK LIGHT		
23	96 64 864 08	1	LEITUNG W913	LEAD		

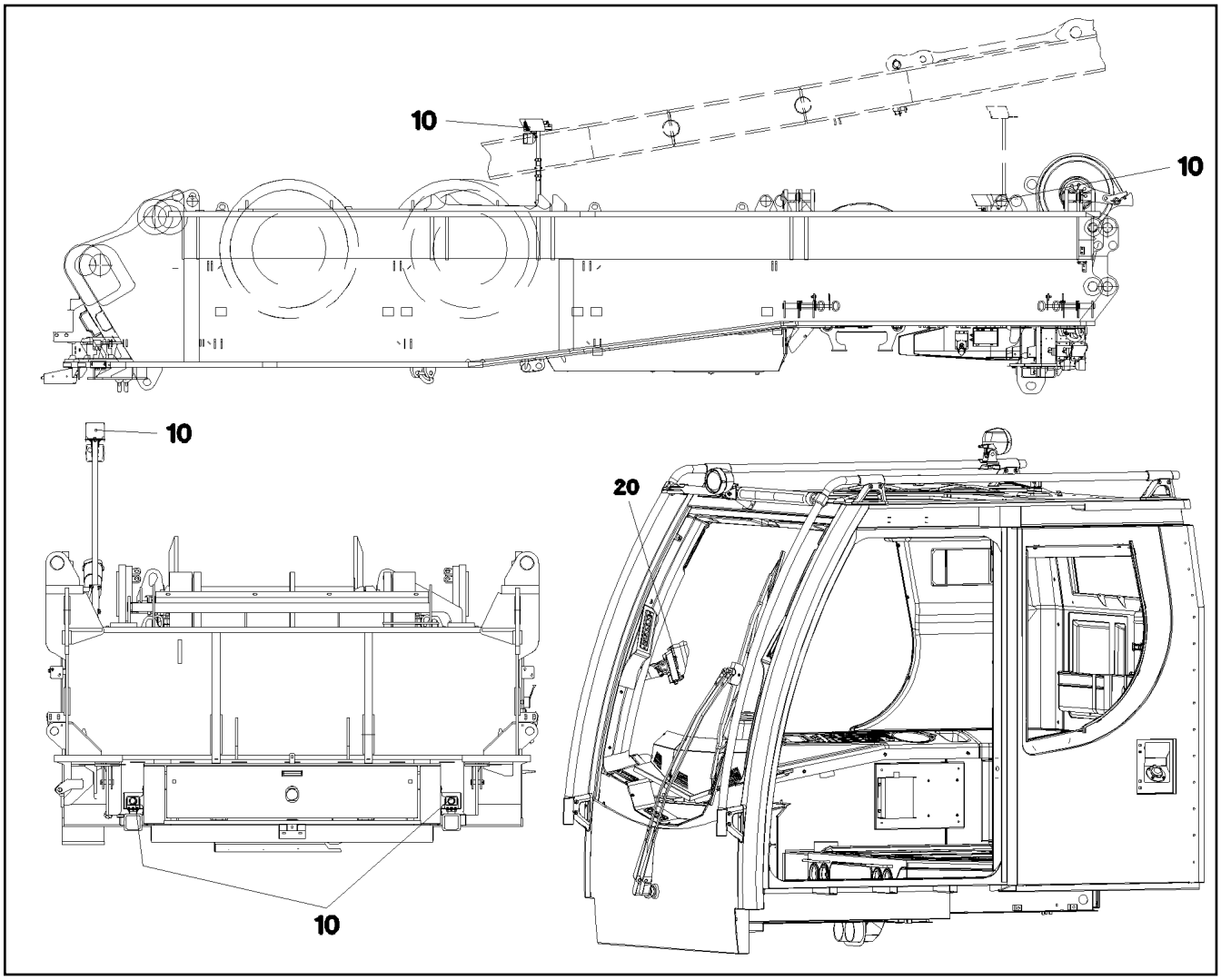

Pos.	Artikel	Menge	Bezeichnung	Description	Serie	K
10	96 64 860 08	1	AUSRUESTUNG KAMERA DREHBUEHNE ⇨ 2 925 018 96 64 860 08	EQUIPMENT CAMERA SLEW C		
20	96 48 397 08	1	AUSRUESTUNG KAMERA KABINE ⇨ 2 925 405 96 48 397 08	EQUIPMENT CAMERA CAB		

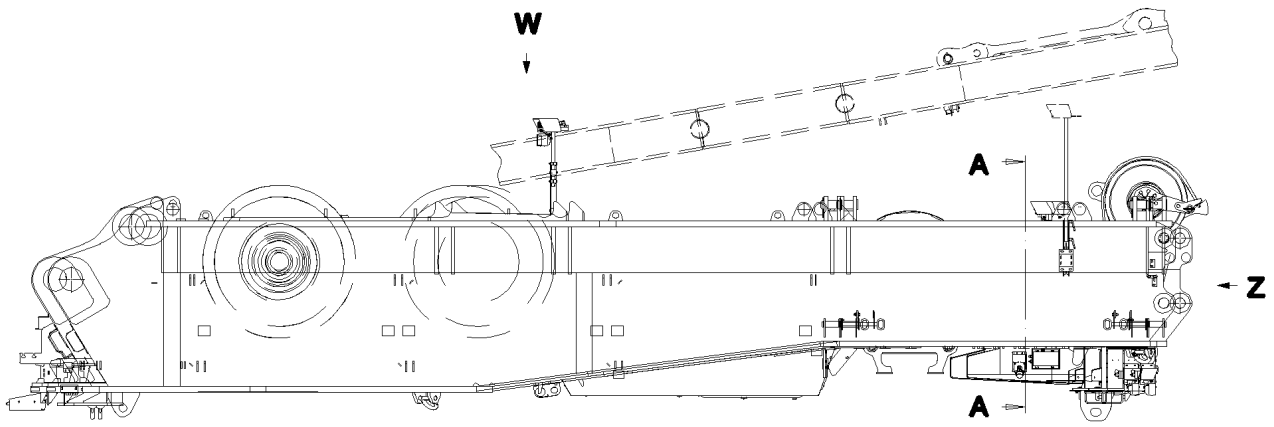

Ansicht Z

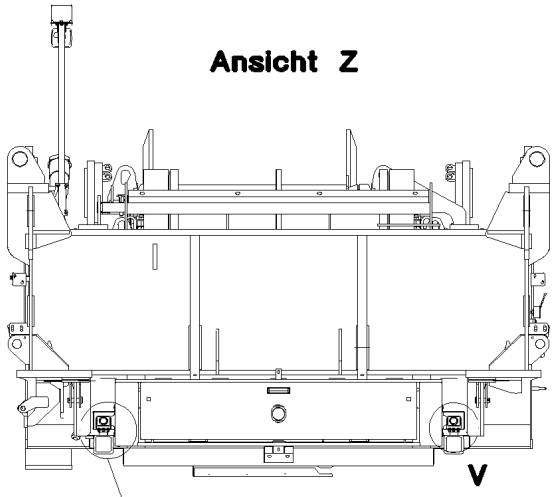

Schnitt A–A

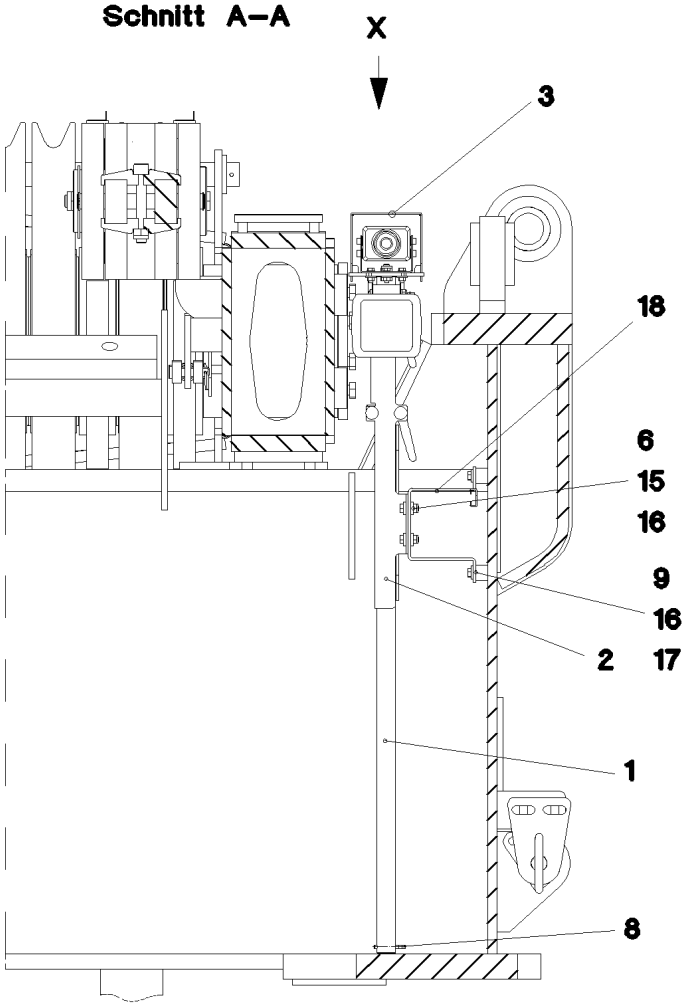

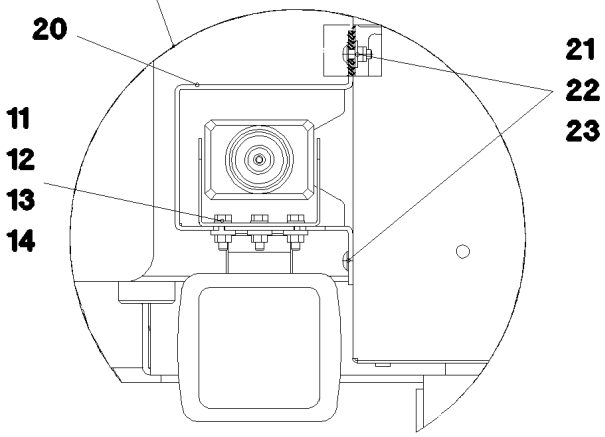

Einzelheit V

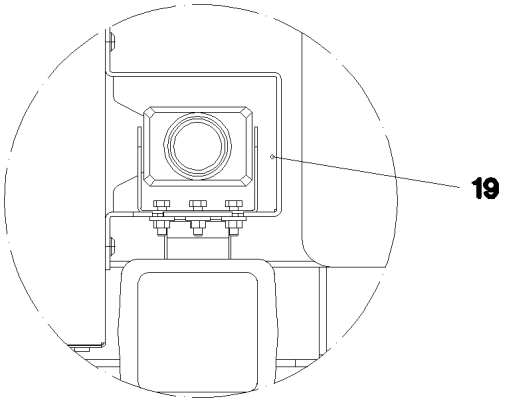

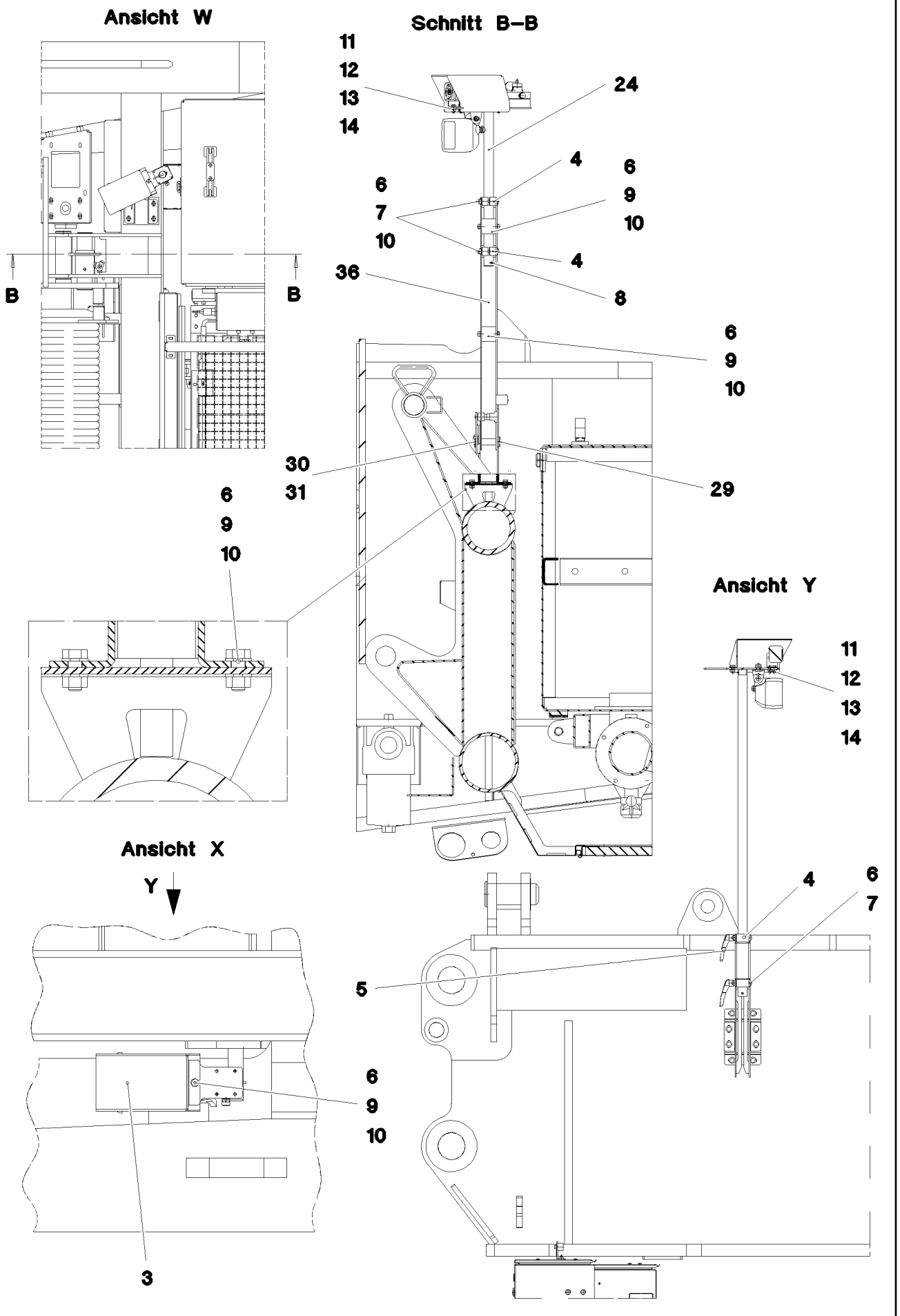

17.10.2014 056116	etk_de_en_074676 _LR 1600 2	389 (2/4)
LIEBHERR	KAMERAANBAU DREHBUEHNE CAMERA INSTALLATION SLEW PLATF	⇨ 2 925 402 96 58 855 08

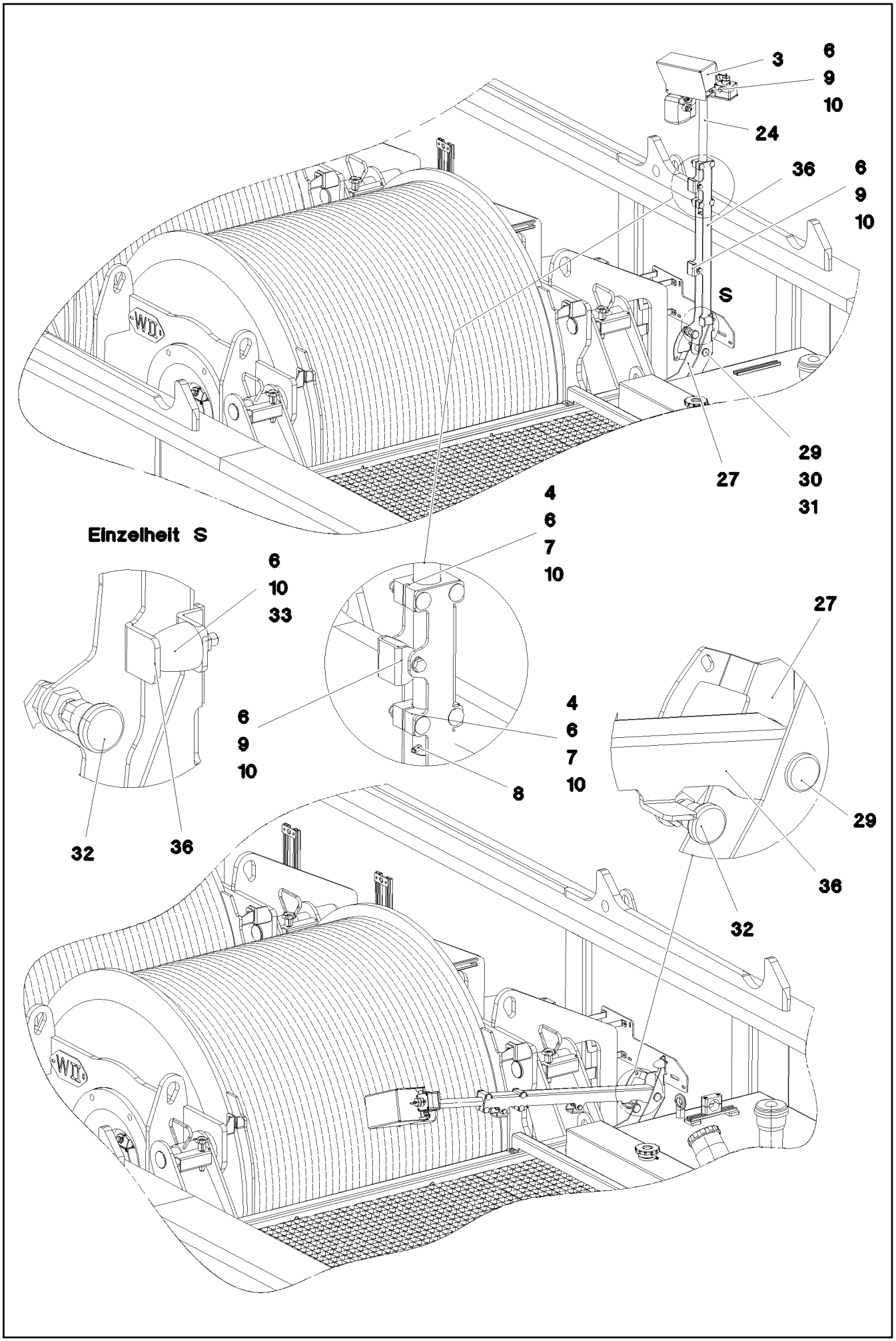
3
6
9
10
24
36
6
9
10
S
27
29
30
31
4
6
7
10
Einzelheit S
6
10
33
6
9
10
8
4
6
7
10
27
29
36
32
36
32

Pos.	Artikel	Menge	Bezeichnung	Description	Serie	K
1	96 51 406 08	1	STATIV SCHWK.	CLAMP		
2	96 51 407 08	1	KLEMMKONSOLE	BRIDE DE BLOCAGE		
3	97 80 592 08	2	HAUBE 2X298X327 X5CRNI18-10	HOOD		
4	97 68 737 08	4	KLEMMSTUECK PA6G+OEL	CLAMPING PIECE		
5	11 64 250 8	4	KLEMMHEBEL M8 X10CRNIS189	CLAMPING LEVER		
6	41 15 141 08	17	SECHSKANTMUTTER ISO 4032 M8 8 A2C	HEX NUT		
7	40 28 026 14	8	FLACHRUNDSCHRAUBE DIN 603 M8X60 4.6	CHEESE HEAD SCREW		
8	43 20 067 08	2	SPANNSTIFT ISO 8752 6X50 A2	DOWEL PIN		
9	49 00 089	10	SECHSKANTSCHRAUBE ISO 4017 M8X20 8.	HEX SCREW		
10	42 00 012 01	17	SCHEIBE ISO 7089 8 200HV A3C	WASHER		
11	40 00 829	12	SECHSKANTSCHRAUBE ISO 4017 M6X20 8.	HEX SCREW		
12	42 00 009 01	12	SCHEIBE ISO 7089 6 200HV A3C	WASHER		
13	40 00 648	12	SCHEIBE DIN 7349 6,4 200HV A3C	WASHER		
14	41 15 140 08	12	SECHSKANTMUTTER ISO 4032 M6 8 A2C	HEX NUT		
15	49 00 128	4	SECHSKANTSCHRAUBE ISO 4017 M8X25 8.	HEX SCREW		
16	42 16 025	12	SCHEIBE DIN 7349 8,4 200HV A3C	WASHER		
17	95 38 734 08	4	HUELSE 25X20 11SMN30+C	SLEEVE		
18	97 80 593 08	1	BLECH 4X382X120 S315MC FE//ZN20//C	PLATE		
19	97 82 080 08	1	BLECH 3X404X241 DC01 FE//ZN20//C	PLATE		
20	97 82 081 08	1	BLECH 3X404X241 DC01 FE//ZN20//C	PLATE		
21	10 41 285 1	8	LINSENFLACHKOPFSCHRAUBE AEHNL.ISO	OVAL HEAD FLAT SCREW		
22	41 19 030 08	8	SECHSKANTMUTTER DIN 985 M6 A2-70	HEX NUT		
23	42 18 007 08	8	SCHEIBE DIN 9021 A 6.4 A2C	WASHER		
24	96 60 731 08	1	STATIV SCHWK.	CLAMP		
27	97 93 744 08	1	BLECH 4X374X302 S315MC	PLATE		
29	45 12 225 08	1	BOLZEN ISO 2341 B20X75X66 S355J2+AR	PIN		
30	10 28 980 8	1	SCHEIBE ISO 7089 20 300HV FLZN SPF	WASHER		
31	43 32 013 08	1	SICHERHEITSKLAPPSTECKER 5X32 VERZ	SAFETY PLUG W HINGE-LID		
32	70 42 316 08	1	RASTBOLZEN NIROSTA	STOP BOLT		
33	10 04 050 2	1	PARABEL-GUMMIPUFFER 30X36 KAUTSC	RUBBER BUFFER		
36	97 96 939 08	1	BLECH 4X760X207 S315MC FE//ZN20//C	PLATE		

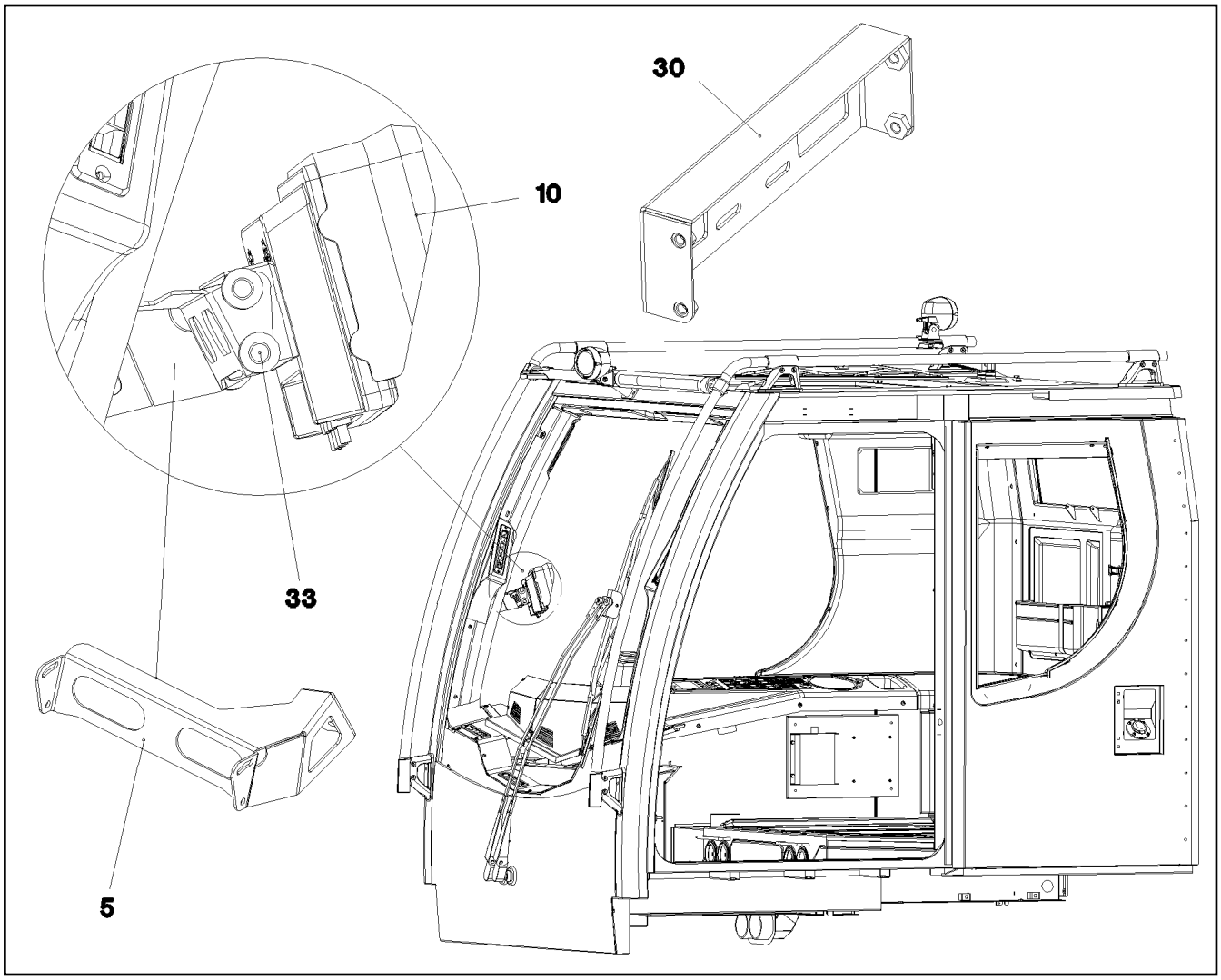

Pos.	Artikel	Menge	Bezeichnung	Description	Serie	K
5	97 73 426 08	1	BLECH 2X287X171 DC01 RAL 7016 SPF	PLATE		
7	40 97 043 08	2	FLACHKOPFSCHRAUBE AEHNL.ISO 7380 M	PAN-HEAD SCREW		
10	10 45 478 2	1	DISPLAY TFT 7" 800X480 SPF	DISPLAY		
11	10 45 478 3	1	ANSCHLUSSKABEL	CONNECTION CABLE		
20	10 43 030 5	1	KABEL 5X37-4,5M	CABLE		
30	96 51 859 08	1	ADAPTER RAL 9005,M,GT SPF	ADAPTER		
31	40 65 002 14	4	SECHSKANTSCHRAUBE ISO 4017 M4X8 8.8	HEX SCREW		
32	42 18 005 08	4	SCHEIBE DIN 9021 A 4.3 ST VERZ	WASHER		
33	10 44 966 4	4	RAENDELSCHRAUBE M5X10 PA6	KNURLED SCREW		

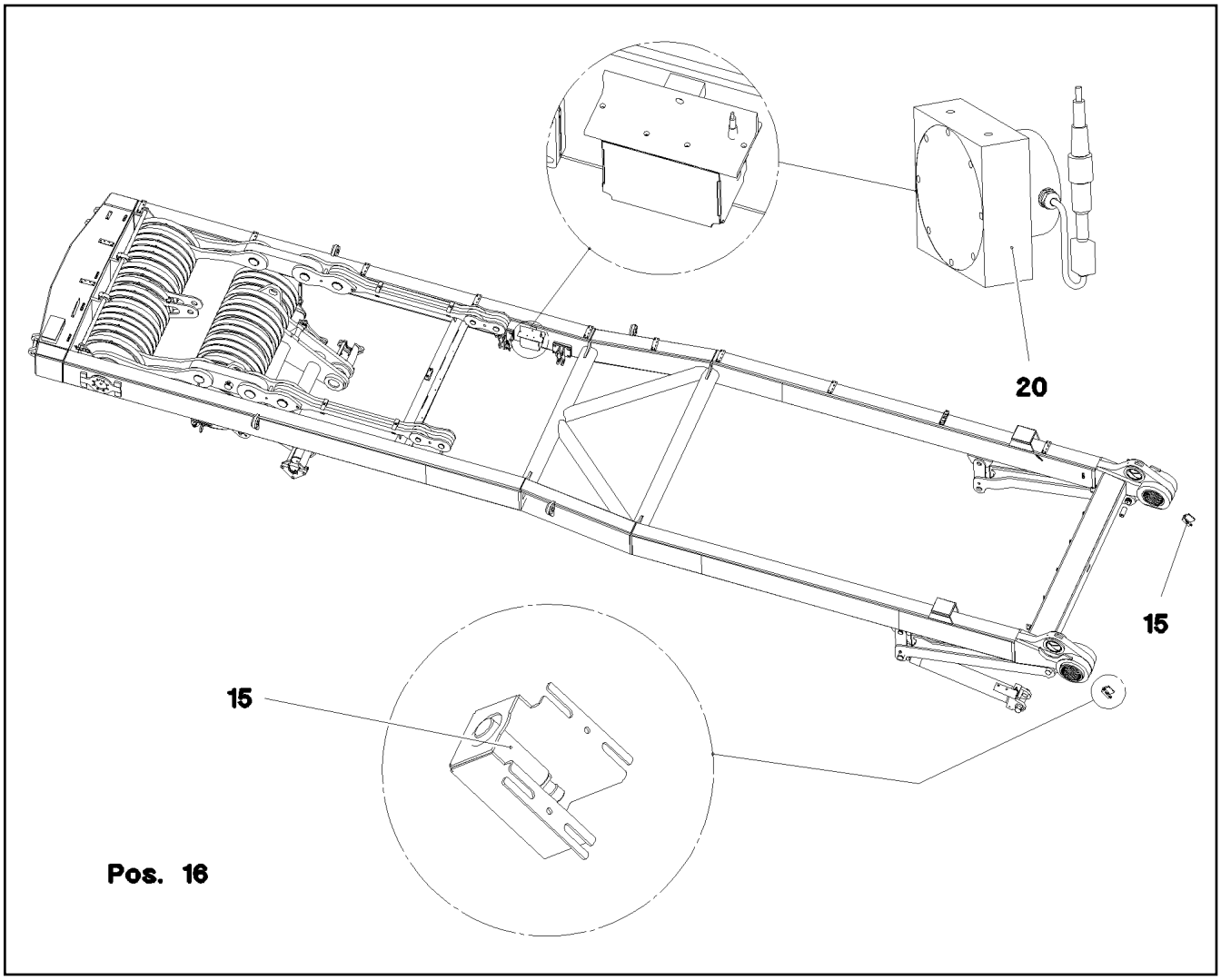

Pos.	Artikel	Menge	Bezeichnung	Description	Serie	K
15	10 35 458 4	2	INDUKTIVSENSOR BERUEHRUNGSLOS SP	INDUCTIVE SENSOR		
16	60 60 531 08	1	ENDSCHALTER TASTEND SPF	LIMIT SWITCH		
20	10 80 205 7	1	WINKELGEBER 360° LSB PL:D SPF	ANGLE TRANSMITTER		

Pos.	Artikel	Menge	Bezeichnung	Description	Serie	K
2	96 90 849 08	1	SCHALTSCHRANK MECH. ⇨ 2 932 160 96 90 849 08	SWITCH CABINET		
3	96 93 013 08	1	AUFBAUTEILE MONTAGETAFEL ⇨ 2 932 082 96 93 013 08	ASSEMBLY PARTS MOUNTING		
4	96 81 042 08	1	RELAISSTEUERUNG ⇨ 2 932 001 96 81 042 08	RELAY CONTROL SYSTEM		
5	96 90 850 08	1	LICCON MONTAGEEINHEIT ⇨ 2 932 122 96 90 850 08	LICCON ASSEMBLY UNIT		

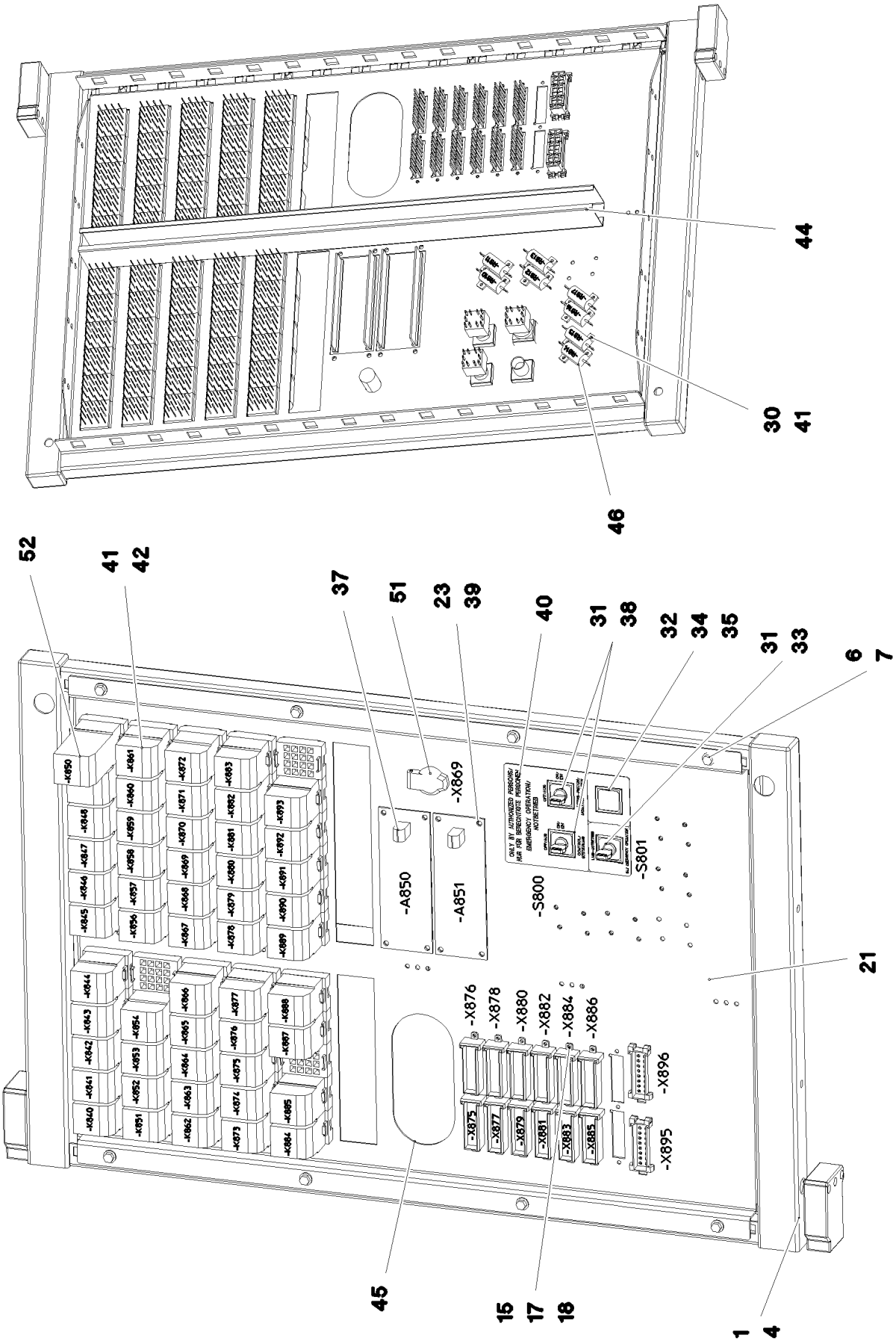
44
30
41
46
52
41
42
37
51
23
39
40
31
38
32
34
35
31
33
6
7
-X869
-A850
-A851
-S800
-S801
21
-X876
-X878
-X880
-X882
-X884
-X886
-X896
-X895
45
15
17
18
1
4

Pos.	Artikel	Menge	Bezeichnung	Description	Serie	K
1	61 10 470 08	1	SCHWENKRAHMEN VERZ	HINGED FRAME		
2	96 81 043 08	1	DRAEHTE KPL. S2	WIRES CPL.		
3	96 48 313 08	1	DRAEHTE KPL. S3	WIRES CPL.		
(2)	96 49 209 08	1	DRAEHTE VORM. S3	WIRES PRE-ASS.		
(151)	60 23 233 08	2	FLACHSTECKERGEHAEUSE 18-POL	FLAT PLUG HOUSING		
(152)	60 22 097 08	1	STECKHUELSENGEHAEUSE 2-POL	ATTACHABLE SLEEVE HOUSIN		
(153)	60 23 370 08	3	ANSCHLUSSSTECKER AX	CONNECTOR PLUG A		
4	10 87 237 7	2	HALTESTUECK VARIO-SR249.686 RAL 7044	RETAINING PIECE		
6	41 30 038 08	8	KAEFIGMUTTER M5 A2/ST	CAGE NUT		
7	40 73 500 08	8	SECHSKANTSCHRAUBE EN 1665 M5X10 10.	HEX SCREW		
15	40 84 006 01	28	FLACHKOPFSCHRAUBE ISO 7045 M3X10 4.	PAN-HEAD SCREW		
17	42 52 205 08	28	FAECHERSCHEIBE DIN 6798 J 3,2 A3C	SERRATED LOCK WASHER		
18	41 15 157 08	28	SECHSKANTMUTTER ISO 4032 M3 8 A2C	HEX NUT		
21	97 68 157 08	1	RELAISTRAEGER 1.5X725X518 DC01 FE//ZN	RELAY SUPPORT		
22	61 10 461 08	36	DRAHTHALTER	WIRE CLIP		
23	70 42 076 08	8	DORNNIET 4X10,3	MANDRIL RIVET		
30	46 00 253	20	SCHEIBE ISO 7089 3,5 200HV A3C	WASHER		
31	60 61 446 08	3	TASTKONTAKTGEBER 2OE+2S	TOUCH CONTACT TRANSMITTE		
32	60 20 422 08	1	BEFESTIGUNGSMUTTER M16X1	RETAINING NUT		
33	60 61 433 08	1	DREHSCHLOSS 1W	ROTARY LOCK		
34	60 61 440 08	1	TASTE	KEYPAD BUTTON		
35	60 61 435 08	1	LEUCHTMELDER	INDICATOR LAMP		
37	66 01 015 08	2	DIODEN VARISTORENMODUL SPF	DIODE VARISTOR MODULE		
38	60 61 449 08	2	DREHSCHLOSSBETAETIGER 1W	TURNLOCK ACTUATOR		
39	40 01 645	8	SCHEIBE ISO 7089 4 200HV A3C	WASHER		
40	97 66 929 08	1	SCHILD	SIGN		
41	70 42 121 08	50	BLINDNIET 3,0X3,2-5,0	BLIND RIVET		
42	63 01 021 08	51	RELAIS 24V	RELAY		
44	60 14 058 08	0.63	KABELKANAL 40X25/2000	CABLE CHANNEL		
45	26 21 039 08	0.33	KANTENSCHUTZ 1-2X9,5X6,5	EDGE PROTECTION		
46	63 50 170 08	8	WIDERSTAND 47R 1% 25W	RESISTOR		
47	60 21 710 08	90	HAFTETIKETT	ADHESIVE LABELS		
50	60 32 022 08	25	KABELBINDER 2,5X102	CABLE TIE		
51	60 52 039 08	1	EINBAUSTECKDOSE 2-POL	BUILT-IN SOCKET		
52	63 01 022 08	1	KIPPRELAIS 24V	BEAM RELAY		

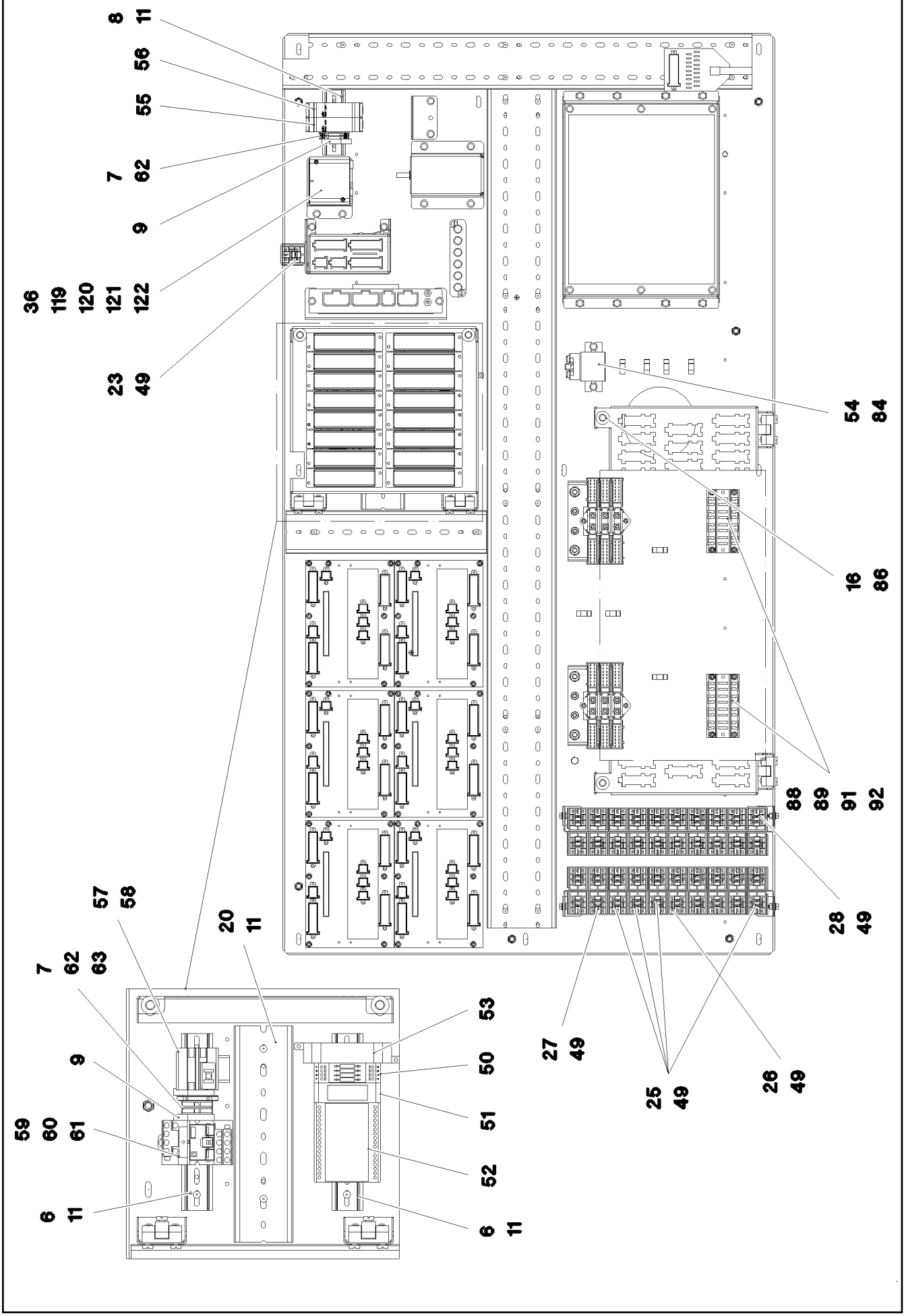

17.10.2014 081370	**etk_de_en_074676 _LR 1600 2**	397 (1/4)
LIEBHERR	**AUFBAUTEILE MONTAGETAFEL** **ASSEMBLY PARTS MOUNTING PANEL**	⇨ **2 932 082** **96 93 013 08**

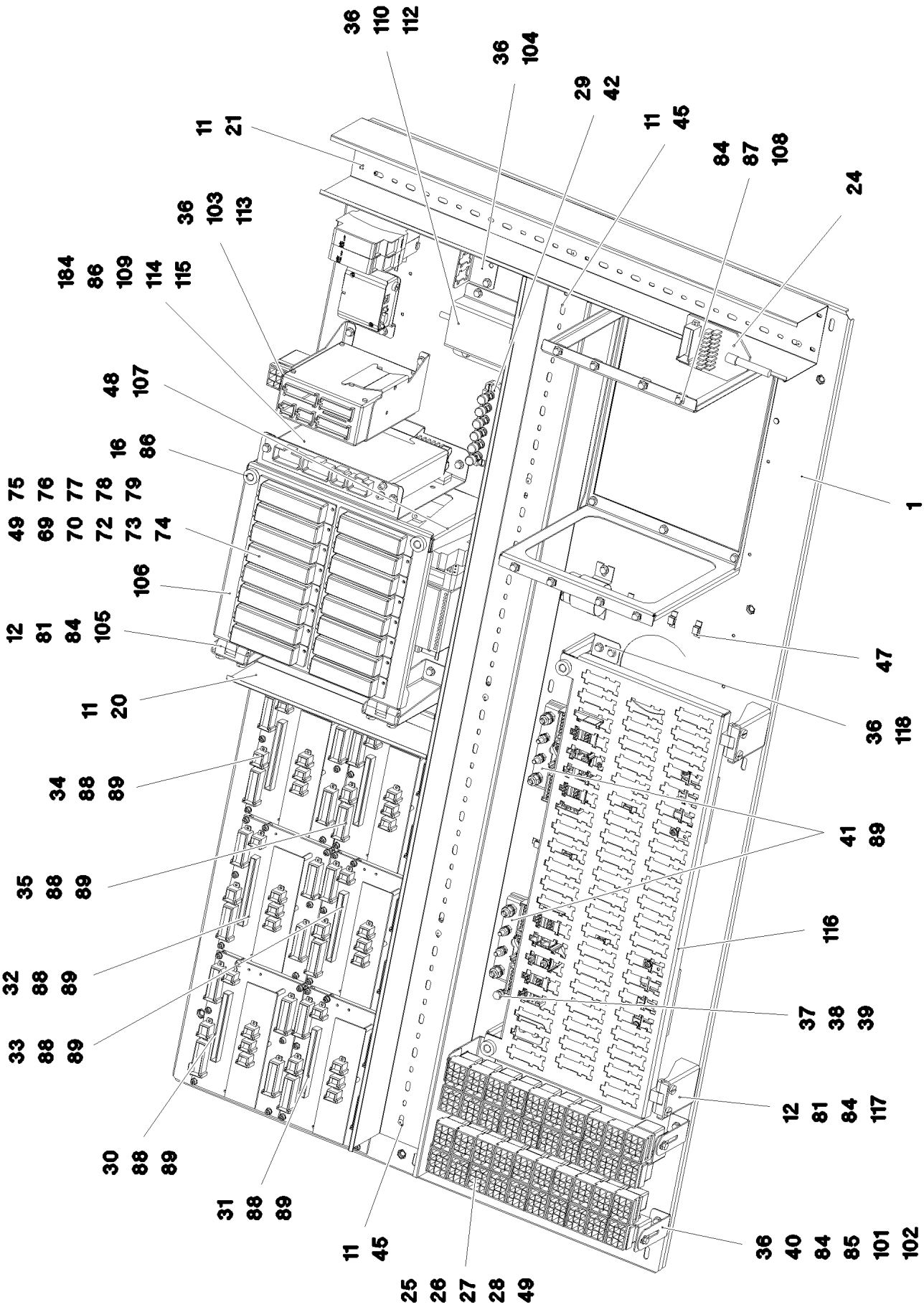

17.10.2014 081371	**etk_de_en_074676 _LR 1600 2**	398 (2/4)
LIEBHERR	**AUFBAUTEILE MONTAGETAFEL** **ASSEMBLY PARTS MOUNTING PANEL**	⇨ **2 932 082** **96 93 013 08**

Pos.	Artikel	Menge	Bezeichnung	Description	Serie	K
1	96 48 552 08	1	PLATTE VORM.	PLATE PRE-ASS.		
5	96 93 014 08	1	VERKABELUNG MONTAGETAFEL S1	CABLING MOUNTING PLATE		
			⇨ 2 932 116 96 93 014 08			
6	60 21 067 08	0.4	HUTSCHIENE 35X27X7,3X1	TOP HAT RAIL		
7	60 27 616 08	3	MESSERTRENNKLEMME 0,2-2,5MM²	TERMINAL MARKER		
8	60 21 067 08	0.1	HUTSCHIENE 35X27X7,3X1	TOP HAT RAIL		
9	60 21 101 08	3	ENDHALTER	END HOLDER		
11	70 42 323 08	26	BLINDNIET 4,0X10,5	BLIND RIVET		
12	46 01 361	12	FLACHKOPFSCHRAUBE ISO 7045 M6X8 4.8	PAN-HEAD SCREW		
16	10 44 966 4	4	RAENDELSCHRAUBE M5X10 PA6	KNURLED SCREW		
19	60 27 629 08	1	BEZEICHNUNGSSTREIFEN	IDENTIFICATION STRIPS		
20	63 81 092 01	0.62	VERDRAHTUNGSKANAL 80X60/2000 HART-	WIRING DUCT		
21	60 14 139 08	0.725	KABELKANAL 80X80/2000	CABLE CHANNEL		
23	10 02 485 7	1	WIDERSTANDSMODUL PBTG-GF20 SPF	RESISTANCE MODULE		
24	66 00 245 08	1	ADAPTER 18-POL SPF	ADAPTER		
25	63 01 051 08	4	RELAIS 24V/1S 26X26X24MM SPF	RELAY		
26	63 01 215 08	25	RELAIS 24V 10A SPF	RELAY		
27	63 01 054 08	1	RELAIS 24V/1W 26X26X24MM SPF	RELAY		
28	11 08 210 5	1	ELEKTRONISCHES RELAIS 24V 30A	ELECTRONIC RELAY		
29	40 02 307	2	FLACHKOPFSCHRAUBE ISO 7045 M5X20 4.	PAN-HEAD SCREW		
30	96 48 329 08	1	EINGANGSPLATINE KPL. EP0	INPUT BOARD CPL.		
31	96 48 330 08	1	EINGANGSPLATINE KPL. EP1	INPUT BOARD CPL.		
32	96 48 331 08	1	EINGANGSPLATINE KPL. EP2	INPUT BOARD CPL.		
33	96 48 332 08	1	EINGANGSPLATINE KPL. EP3	INPUT BOARD CPL.		
34	96 48 333 08	1	EINGANGSPLATINE KPL. EP4	INPUT BOARD CPL.		
35	96 48 334 08	1	EINGANGSPLATINE KPL. EP5	INPUT BOARD CPL.		
36	40 73 500 08	22	SECHSKANTSCHRAUBE EN 1665 M5X10 10.	HEX SCREW		
37	40 00 829	1	SECHSKANTSCHRAUBE ISO 4017 M6X20 8.	HEX SCREW		
38	41 15 140 08	1	SECHSKANTMUTTER ISO 4032 M6 8 A2C	HEX NUT		
39	42 52 210 08	1	FAECHERSCHEIBE DIN 6798 J 6,4 A3C	SERRATED LOCK WASHER		
40	42 52 208 08	4	FAECHERSCHEIBE DIN 6798 J 5,3 A3C	SERRATED LOCK WASHER		
41	92 68 911 08	2	VERTEILER MASSE	GROUND RAIL		
			⇨ 2 932 166 92 68 911 08			
42	92 26 483 08	1	KLEMMBRETT VORM.	TERMINAL BOARD PRE-ASS.		
			⇨ 1 830 102 92 26 483 08			
43	26 21 039 08	2	KANTENSCHUTZ 1-2X9,5X6,5	EDGE PROTECTION		
45	60 14 142 08	1.295	KABELKANAL 80X100/2000	CABLE CHANNEL		
47	11 49 231 5	8	KABELBINDERHALTER 8,1X0,7-2SCHWARZ	CABLE CLIP HOLDER		
49	70 42 076 08	37	DORNNIET 4X10,3	MANDRIL RIVET		
50	96 72 643 08	1	BESTUECKUNGSMODUL	INSERTION MODULE		
51	96 45 911 08	1	BESTUECKUNGSMODUL	INSERTION MODULE		
			⇨ 2 932 515 96 45 911 08			
52	66 03 016 08	1	DIODENMODUL 1N4007	DIODE MODULE		
53	63 01 013 08	1	ZEITRELAIS 0,05-360000S 24V SPF	TIME RELAY		
54	11 16 072 3	1	LEISTUNGSRELAIS 75A	PERFORMANCE RELAY		
55	10 47 515 0	1	NOT-AUS SCHALTGERAET 24V 0,025A	EMERGENCY STOP DEVICE		
56	10 87 117 8	1	KONTAKTERWEITERUNG 24V 0,08A	INCREASE OF CONTACTS		
57	69 18 022 08	1	BETRIEBSSTUNDENZAEHLER STUNDEN	OPERATING HOURS COUNTER		
58	97 12 910 08	1	SCHILD BETRIEBSSTUNDENZ.FAHRW.	PLATE OPER. HOUR METER T		
59	10 87 114 7	1	STECKSOCKEL	CONNECTOR BASE		
60	10 87 114 6	1	LEISTUNGSRELAIS 24V 15A	PERFORMANCE RELAY		
61	10 87 115 0	1	DIODE	DIODE		
62	60 27 617 08	2	DECKEL	COVER		
63	10 28 635 4	2	KLEMME 6,3/2,8X0,8MM²	TERMINAL/CLAMP		
69	60 45 016 08	16	SICHERUNGSDOSE 6-POL, LEER	FUSE BOX SMALL		
70	60 27 355 08	75	EINLEGEBRUECKE	INSERTION BRIDGE		
72	60 40 077 08	6	FLACHSICHERUNGSEINSATZ 3A	FLAT FUSE LINK		
73	60 40 069 08	6	FLACHSICHERUNGSEINSATZ 5A	FLAT FUSE LINK		
74	60 40 070 08	20	FLACHSICHERUNGSEINSATZ 7,5A	FLAT FUSE LINK		
75	60 40 071 08	23	FLACHSICHERUNGSEINSATZ 10A	FLAT FUSE LINK		

Pos.	Artikel	Menge	Bezeichnung	Description	Serie	K
76	60 40 072 08	8	FLACHSICHERUNGSEINSATZ 15A	FLAT FUSE LINK		
77	60 40 073 08	5	FLACHSICHERUNGSEINSATZ 20A	FLAT FUSE LINK		
78	60 40 076 08	1	FLACHSICHERUNGSEINSATZ 25A	FLAT FUSE LINK		
79	60 40 074 08	1	FLACHSICHERUNGSEINSATZ 30A	FLAT FUSE LINK		
81	70 42 559 08	4	SCHARNIER 19X19X45/180° GD-ZN VERCHR	HINGE		
84	40 73 501 08	34	SECHSKANTSCHRAUBE M5X16 10.9 A2C SP	HEX SCREW		
85	41 15 148 08	4	SECHSKANTMUTTER ISO 4032 M5 8 A2C	HEX NUT		
86	10 04 259 2	6	BLINDNIETMUTTER M5 K=1,0-3,5 ST A2C	BLIND RIVET NUT		
87	41 30 026 08	8	KAEFIGMUTTER M5	CAGE NUT		
88	42 52 207 08	50	FAECHERSCHEIBE DIN 6798 J 4,3 A3C	SERRATED LOCK WASHER		
89	46 00 387	54	ZYLINDERSCHRAUBE ISO 4762 M4X12 8.8	SOCKET HEAD SCREW		
91	60 20 426 08	2	SCHIRMSCHIENE	UMBRELLA RAIL		
92	40 01 645	8	SCHEIBE ISO 7089 4 200HV A3C	WASHER		
101	97 75 662 08	2	BLECH 1.5X399X35 DC01 FE//ZN20//C	PLATE		
102	97 29 400 08	4	BLECH 1.5X112X30 DC01 FE//ZN20//C	PLATE		
103	97 29 623 08	1	BLECH 1.5X158X338 DC01 FE//ZN20//C	PLATE		
104	97 74 908 08	1	BLECH 1.5X79X67 DC01 FE//ZN20//C	PLATE		
105	97 26 606 08	2	BLECH 1.5X191X111 DC01 FE//ZN20//C	PLATE		
106	97 75 696 08	1	BLECH 1.5X283X325 DC01 FE//ZN20//C	PLATE		
107	97 73 925 08	1	BLECH 1.5X212X345 DC01 FE//ZN20//C	PLATE		
108	97 14 053 08	1	BLECH 1.5X272X796 DC01	PLATE		
109	97 72 580 08	1	BLECH 1.5X237X332 DC01 FE//ZN20//C	PLATE		
110	97 65 362 08	1	BLECH 2X162X142 ALMG3 H111	PLATE		
112	10 34 043 8	1	DATENLOGGER DIGITAL 24V SPF	DATALOGGER		
113	66 01 020 08	1	E/A-MODUL A SPF	E/A-MODULE		
114	10 35 646 4	1	FERNSTEUEREMPFAENGER FSE-BTB-V01	REMOTE CONTROL APPARATU		
115	26 21 010 08	0.36	ZELLGUMMI 20X8	CELL RUBBER		
116	97 86 281 08	1	BLECH 1.5X635X271 DC01 FE//ZN20//C	PLATE		
117	97 75 843 08	2	BLECH 2X110X109 DC01 FE//ZN20//C	PLATE		
118	97 86 272 08	2	WINKEL 1.5X151X54 DC01 FE//ZN20//C	ANGLE		
119	96 28 688 08	1	GSM-MODUL PROGRAMMIERT LICCON1 SP	GSM-MODULE PROGRAMMED		
(10)	10 65 269 9	1	GSM-MODUL MC55I QUAD-BAND	GSM MODULE		
120	10 28 444 4	1	SIM-KARTE	SIM-CARD		
121	40 42 002 08	2	ZYLINDERSCHRAUBE DIN 912 M3X35 8.8 A2	SOCKET HEAD SCREW		
122	97 02 588 2	1	BLECH 1.5X70X102 DC01 FE//ZN20//C	PLATE		

Pos.	Artikel	Menge	Bezeichnung	Description	Serie	K
2	96 93 015 08	1	DRAEHTE MONTAGETAFEL KPL. S1	CABLES MOUNTING PANEL CPL		
6	92 17 061 08	1	LEITUNG W635X1800	LEAD		
8	92 17 086 08	4	LEITUNG W635X1600	LEAD		
9	92 12 113 08	1	LEITUNG W635X1250	LEAD		
10	91 05 061 08	1	PRUEFADAPTER	TEST ADAPTER		
201	11 08 260 3	4	ISOLIERSCHLAUCH DN8X0,65 PUR SPF	INSULATING HOSE		
202	60 30 126 08	3.2	ISOLIERSCHLAUCH 14 -50°C.- 250° SPF	INSULATING HOSE		
261	60 32 003 08	100	KABELBINDER 3,6X150	CABLE TIE		
267	60 32 004 08	100	KABELBINDER 3,6X200	CABLE TIE		
268	60 32 022 08	100	KABELBINDER 2,5X102	CABLE TIE		

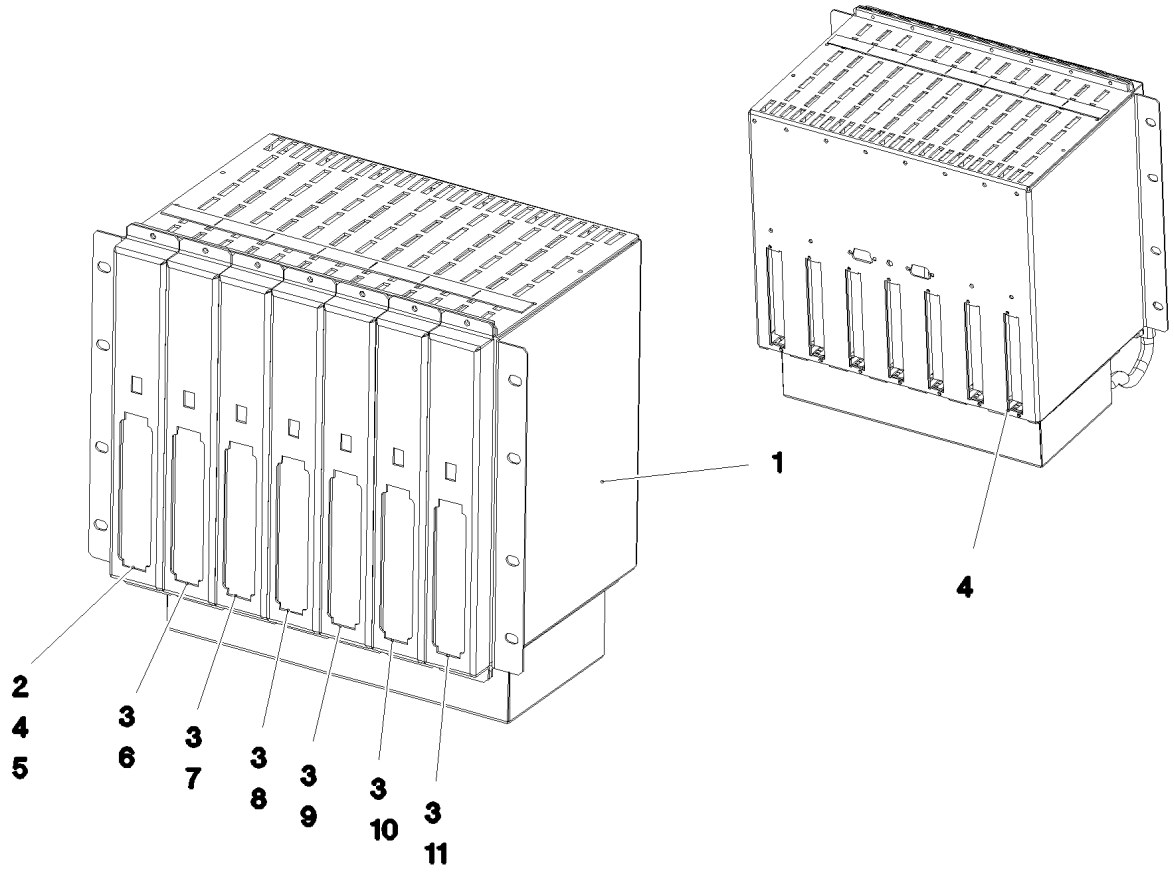

Pos.	Artikel	Menge	Bezeichnung	Description	Serie	K
1	91 23 538 08	1	BAUGRUPPENTRAEGER 56TE ⇨ 2 913 100 91 23 538 08	ASSEMBLY FRAME		
2	96 19 563 08	1	NETZTEIL 4	POWER SUPPLY 4		
3	96 90 846 08	6	ZENTRALEINHEIT C2 8X2A GEPRUEFT	CENTRAL UNIT C2		
4	61 10 017 08	1	BLENDE 1,5X19,5X111	SCREEN		
5	92 16 203 08	1	EINSCHUBKARTE G0 COMM.SP.4 PROG.	PLUG-IN CARD G0		
6	91 60 246 08	1	EINSCHUBKARTE G0Z0 PROG-SP.12 PROG	PLUG-IN CARD G0Z0		
(80)	10 48 992 9	1	EINSCHUBKARTE PROG-SP.12 UNPROG.	PLUG-IN CARD		
(980)	60 27 623 08	2	BEZEICHNUNGSSCHILD 9,5X56 PE SPF	NAME PLATE		
(981)	60 27 623 08	1	BEZEICHNUNGSSCHILD 9,5X56 PE SPF	NAME PLATE		
7	91 42 856 08	1	EINSCHUBKARTE G0Z1 PRPG.SP.6 PROG.	PLUG-IN CARD G0Z1		
8	91 42 857 08	1	EINSCHUBKARTE G0Z2 PROG-SP.6 PROG.	PLUG-IN CARD G0Z2		
9	91 42 858 08	1	EINSCHUBKARTE G0Z3 PROG-SP.6 PROG.	PLUG-IN CARD G0Z3		
10	91 42 859 08	1	EINSCHUBKARTE G0Z4 PROG-SP.6 PROG.	PLUG-IN CARD G0Z4		
11	91 42 860 08	1	EINSCHUBKARTE G0Z5 PROG-SP.6 PROG.	PLUG-IN CARD G0Z5		

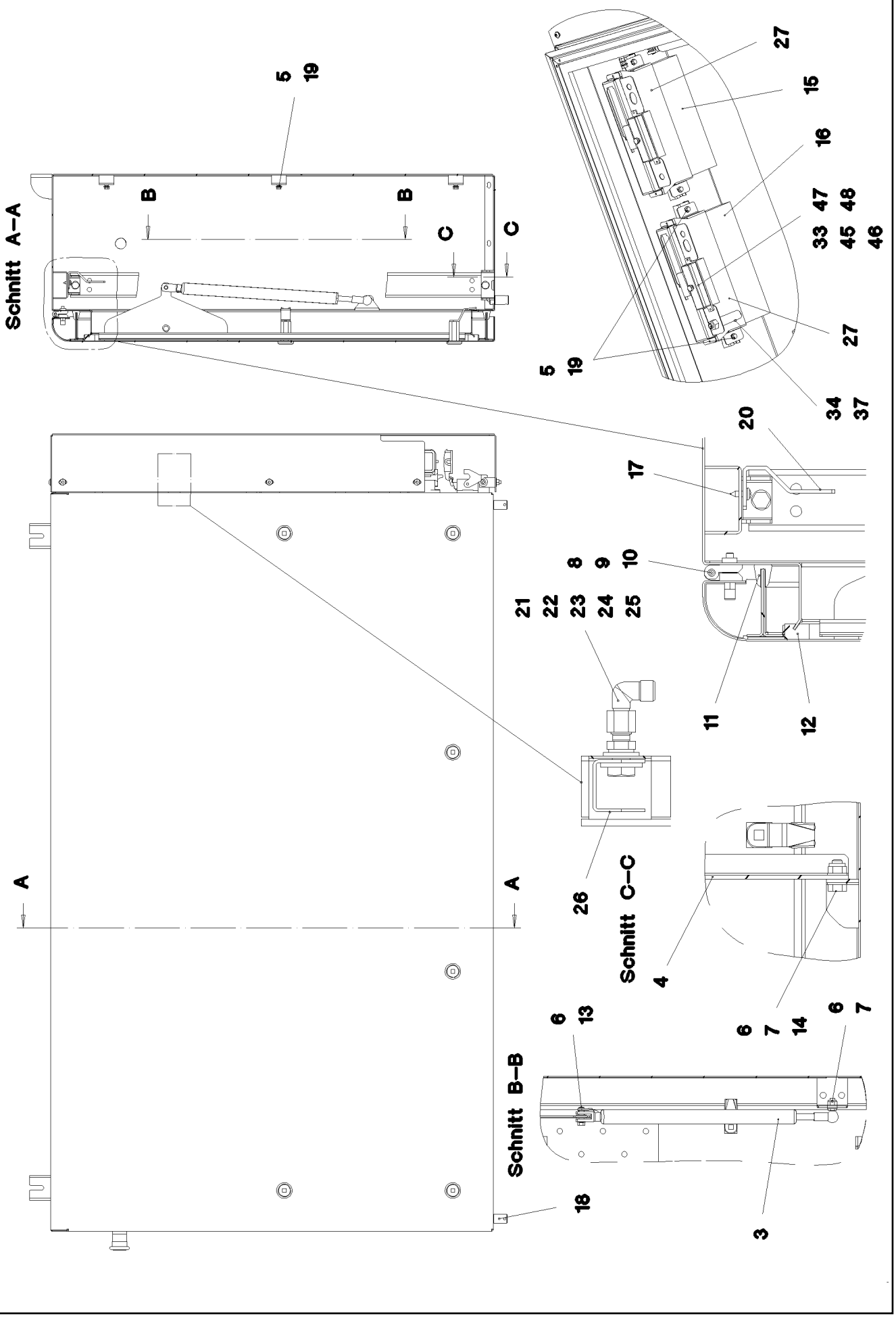
Schnitt A–A
Schnitt B–B
Schnitt C–C
A
B
C
5
19
27
15
16
33
47
48
45
46
34
37
20
17
8
9
10
21
22
23
24
25
11
12
26
4
6
13
7
14
18
3

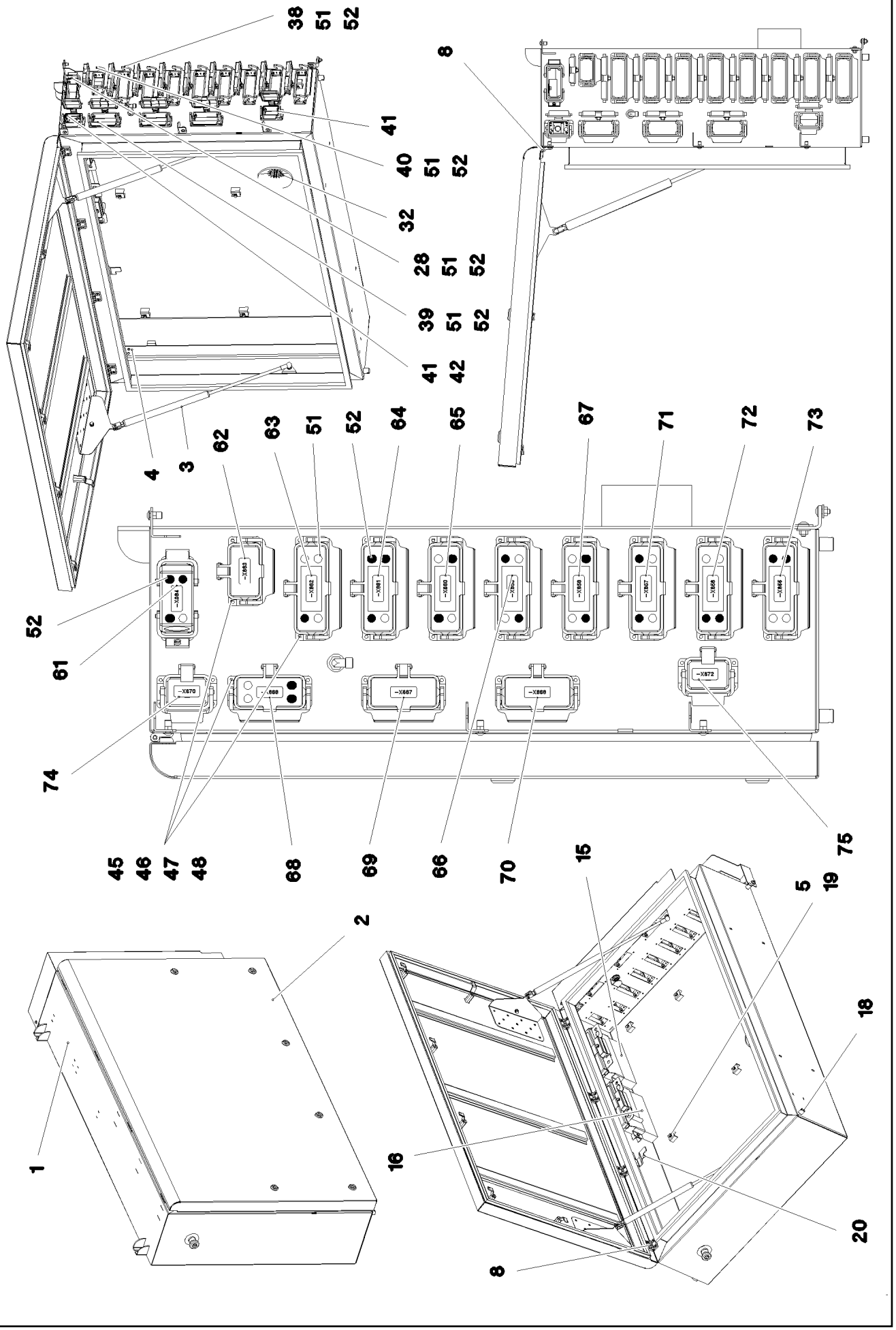

17.10.2014 081373 LIEBHERR	**etk_de_en_074676 _LR 1600 2** **SCHALTSCHRANK MECH.** **SWITCH CABINET**	404 (2/4) ⇨ **2 932 160** **96 90 849 08**

Pos.	Artikel	Menge	Bezeichnung	Description	Serie	K
1	96 60 573 08	1	SCHALTSCHRANK SCHWK.	SWITCH CABINET WELDED		
2	96 48 167 08	1	DECKEL KPL.	COVER COMPL.		
			⇨ 2 932 168 96 48 167 08			
3	10 47 202 8	2	GASFEDER 23X270-350N	GAS SPRING		
4	97 73 500 08	1	BLECH 3X853X80 DC01 FE//ZN20//C	PLATE		
5	40 73 501 08	13	SECHSKANTSCHRAUBE M5X16 10.9 A2C SP	HEX SCREW		
6	42 00 012 01	12	SCHEIBE ISO 7089 8 200HV A3C	WASHER		
7	41 19 005 08	4	SECHSKANTMUTTER DIN 985 M8 8 A2C	HEX NUT		
8	10 87 117 7	4	ANSCHRAUBSCHARNIER 25X25X50/180° A	SCREW-ON HINGE		
9	94 99 977 08	4	BLECH 4X90X12 S315MC FE//ZN20//C	PLATE		
10	40 86 002 08	16	SENKSCHRAUBE DIN 7991 M6X16 8.8 A2C	COUNTERSUNK SCREW		
11	97 75 057 08	1	ABDICHTPROFIL 0 GUMMI 55°	SEALING PROFILE		
12	26 21 043 08	4.6	ZELLGUMMI 20X12 CR SCHWARZ	CELL RUBBER		
13	72 51 118 08	2	ES BOLZEN 8X16 VERZ	ES PIN		
14	49 00 089	2	SECHSKANTSCHRAUBE ISO 4017 M8X20 8.	HEX SCREW		
15	96 19 563 08	1	NETZTEIL 4	POWER SUPPLY 4		
16	96 90 846 08	1	ZENTRALEINHEIT C2 8X2A GEPRUEFT	CENTRAL UNIT C2		
(1)	10 87 067 7	1	ZENTRALEINHEIT C2 8X2A	CENTRAL UNIT C2		
(2)	60 27 626 08	1	BEZEICHNUNGSSCHILD 76X48	NAME PLATE		
17	55 31 687 08	2	BLECHSCHRAUBE DIN 7981 4,8X13-F-H ST	SHEET-METAL SCREW		
18	60 25 012 08	2	ENTWAESSERUNGSSTOPFEN M12 PA6G	WATER DRAIN PLUG		
19	41 30 038 08	13	KAEFIGMUTTER M5 A2/ST	CAGE NUT		
20	97 80 496 08	1	WINKEL 3X40X112 DC01 FE//ZN20//C	ANGLE		
21	47 10 321 08	1	VERSCHRAUBUNG XGE6-SR-ED A3P	FLANGE JOINT		
22	47 25 315 08	1	VERSCHRAUBUNG EW 6S CR6-FREI	FLANGE JOINT		
23	41 01 500 08	1	ROHRMUTTER DIN 431 A-G1/4" 14H A2K	UNION NUT		
24	42 11 013 08	1	SCHEIBE DIN 1440 14 ST VERZ	WASHER		
25	10 28 980 4	1	SCHEIBE ISO 7089 12 300HV FLZN SPF	WASHER		
26	97 66 066 08	1	BLECH 2X98X32 ALMG3 H111 RAL 7037 SP	PLATE		
27	97 28 092 08	2	BLECH 1.5X336X134 DC01 FE//ZN20//C	PLATE		
28	10 47 566 6	1	ANBAUGEHAEUSE HAN EMV ALU/ZINK	ADD-ON HOUSING		
32	97 75 102 08	2	DICHTUNG 0 PE	SEAL		
33	60 45 016 08	2	SICHERUNGSDOSE 6-POL, LEER	FUSE BOX SMALL		
34	10 35 458 4	1	INDUKTIVSENSOR BERUEHRUNGSLOS SP	INDUCTIVE SENSOR		
37	41 15 197 08	1	SECHSKANTMUTTER ISO 8673 M12X1 6 BL	HEX NUT		
38	60 56 172 08	8	ANBAUGEHAEUSE HAN 24B	ADD-ON HOUSING		
39	60 56 171 08	3	ANBAUGEHAEUSE HAN 16B	ADD-ON HOUSING		
40	69 31 498 14	1	ANBAUGEHAEUSE HAN 10 B RAL 7037 PU	ADD-ON HOUSING		
41	60 56 137 01	2	ANBAUGEHAEUSE HAN 6B	ADD-ON HOUSING		
42	26 04 077 02	1	GELENKRAHMEN HAN 6B	HINGED FRAME		
45	41 19 002 08	60	SECHSKANTMUTTER DIN 985 M4 8 A2C	HEX NUT		
46	42 51 007 08	60	ZAHNSCHEIBE DIN 6797 A 4,3	TOOTH LOCK WASHER		
47	40 01 645	60	SCHEIBE ISO 7089 4 200HV A3C	WASHER		
48	46 35 338	60	FLACHKOPFSCHRAUBE ISO 7045 M4X16 4.	PAN-HEAD SCREW		
51	10 87 128 9	19	FUEHRUNGSBUCHSE CODIERUNG HAN E/	GUIDE BUSHING		
52	10 87 128 8	21	FUEHRUNGSSTIFT CODIERUNG HAN E/ ED	GUIDE PIN		
61	97 75 395 08	1	SCHILD	SIGN		
62	97 75 396 08	1	SCHILD 35X15 LEXEDGE II	SIGN		
63	97 75 397 08	1	SCHILD	SIGN		
64	97 75 398 08	1	SCHILD 35X15 LEXEDGE II	SIGN		
65	97 75 399 08	1	SCHILD 35X15 LEXEDGE II	SIGN		
66	97 75 400 08	1	SCHILD 35X15 LEXEDGE II	SIGN		
67	97 75 401 08	1	SCHILD 35X15 LEXEDGE II	SIGN		
68	97 75 402 08	1	SCHILD	SIGN		
69	97 75 403 08	1	SCHILD	SIGN		
70	97 75 404 08	1	SCHILD 35X15 LEXEDGE II	SIGN		
71	97 75 405 08	1	SCHILD 35X15 LEXEDGE II	SIGN		
72	97 75 406 08	1	SCHILD 35X15 LEXEDGE II	SIGN		
73	97 75 407 08	1	SCHILD	SIGN		
74	97 96 533 08	1	SCHILD 35X15 LEXEDGE II	SIGN		

Pos.	Artikel	Menge	Bezeichnung	Description	Serie	K
75	97 00 540 3	1	SCHILD 35X15 LEXEDGE II	SIGN		

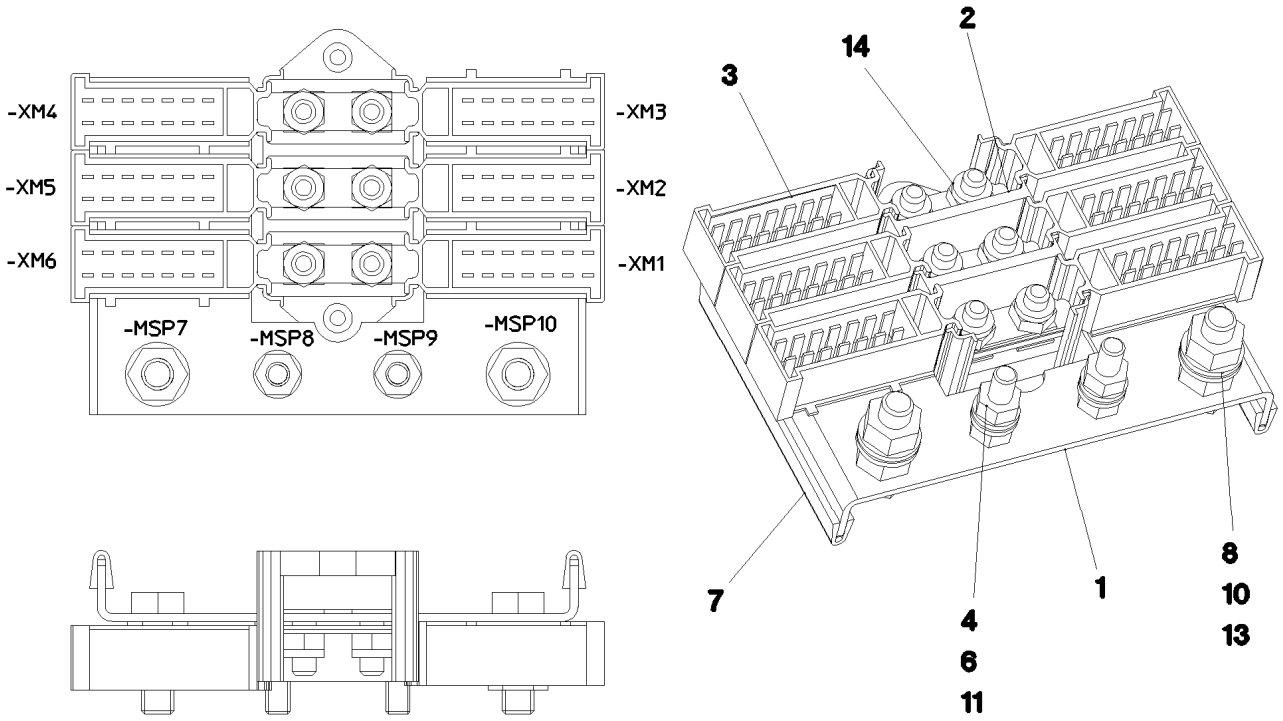

Pos. 12

Pos.	Artikel	Menge	Bezeichnung	Description	Serie	K
1	95 63 963 08	1	BLECH 2X144X80 DC01 FE//ZN20//C	PLATE		
2	60 23 364 08	1	KABELVERBINDER	CABLE CONNECTOR		
3	60 23 365 08	6	STECKERGEHAEUSE 14-POL	PLUG SHELL		
4	42 00 009 01	4	SCHEIBE ISO 7089 6 200HV A3C	WASHER		
6	41 15 140 08	4	SECHSKANTMUTTER ISO 4032 M6 8 A2C	HEX NUT		
7	26 21 039 08	0.16	KANTENSCHUTZ 1-2X9,5X6,5	EDGE PROTECTION		
8	49 00 128	2	SECHSKANTSCHRAUBE ISO 4017 M8X25 8.	HEX SCREW		
10	41 15 046 08	4	SECHSKANTMUTTER ISO 4032 M8 10 A2C	HEX NUT		
11	49 00 539	2	SECHSKANTSCHRAUBE ISO 4017 M6X25 8.	HEX SCREW		
12	60 27 614 08	10	BEZEICHNUNGSSCHILD 20X8	NAME PLATE		
13	42 00 012 01	4	SCHEIBE ISO 7089 8 200HV A3C	WASHER		
14	41 19 004 08	6	SECHSKANTMUTTER DIN 985 M6 8 A2C	HEX NUT		

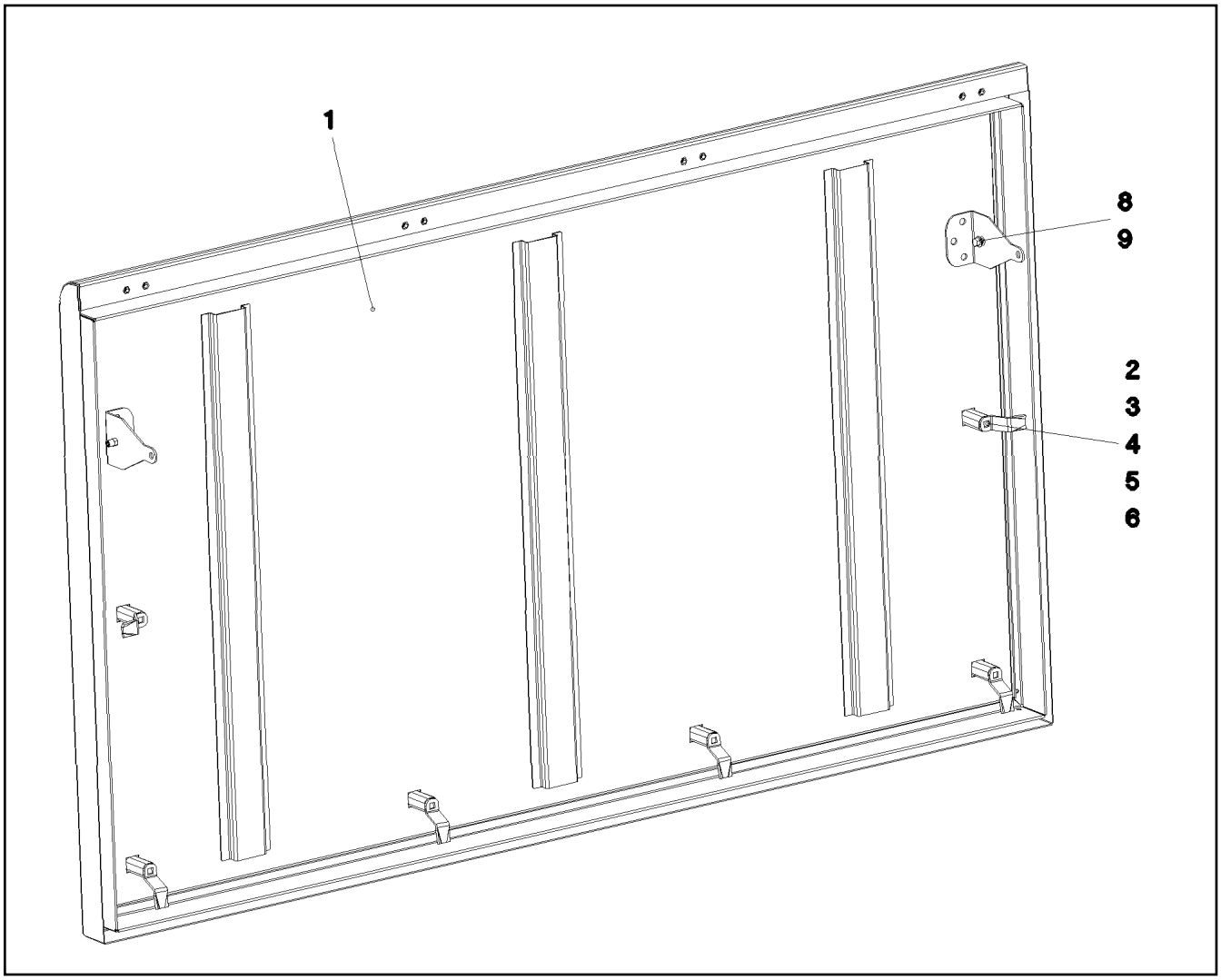

Pos.	Artikel	Menge	Bezeichnung	Description	Serie	K
1	96 48 168 08	1	DECKEL GEKLEBT	COVER GLUED		
2	70 42 534 08	6	BETAETIGUNGSDORN GD-ZN SW GEPULV	ACTUATION SPIKE		
3	70 42 747 08	6	GEHAEUSE GD-ZN SW GEPULVERT	HOUSING		
4	70 42 553 08	6	ZUNGE	TONGUE		
5	70 42 749 08	6	FLACHDICHTUNG	FLAT GASKET		
6	70 42 748 08	6	O-RING 12X2 NBR70	O-RING		
8	42 00 009 01	4	SCHEIBE ISO 7089 6 200HV A3C	WASHER		
9	40 73 502 08	2	SECHSKANTSCHRAUBE DIN 6921 M6X16 8.	HEX SCREW		

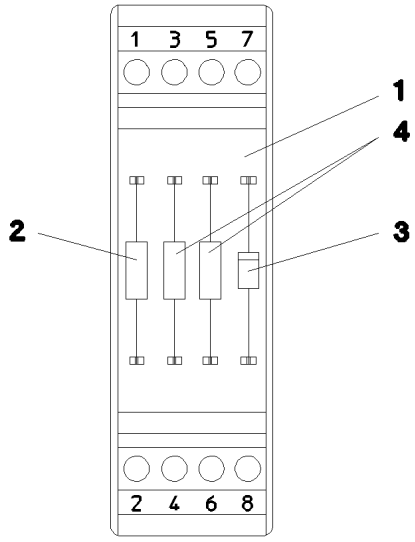

Pos.	Artikel	Menge	Bezeichnung	Description	Serie	K
1	60 27 923 08	1	BESTUECKUNGSMODUL	INSERTION MODULE		
2	63 50 585 08	1	WIDERSTAND 1K 5% 3W 75PPM/K SPF	RESISTOR		
3	66 00 331 08	1	DIODE 1N4007 DO-41 SPF	DIODE		
4	63 50 515 08	2	WIDERSTAND 500R 0,1% 3W 20PPM/K SPF	RESISTOR		

Pos.	Artikel	Menge	Bezeichnung	Description	Serie	K
4	96 67 119 08	1	HYDRAULIK OBERWAGEN ⇨ 2 970 000 96 67 119 08	HYDRAULICS UPPER CARRIAG		

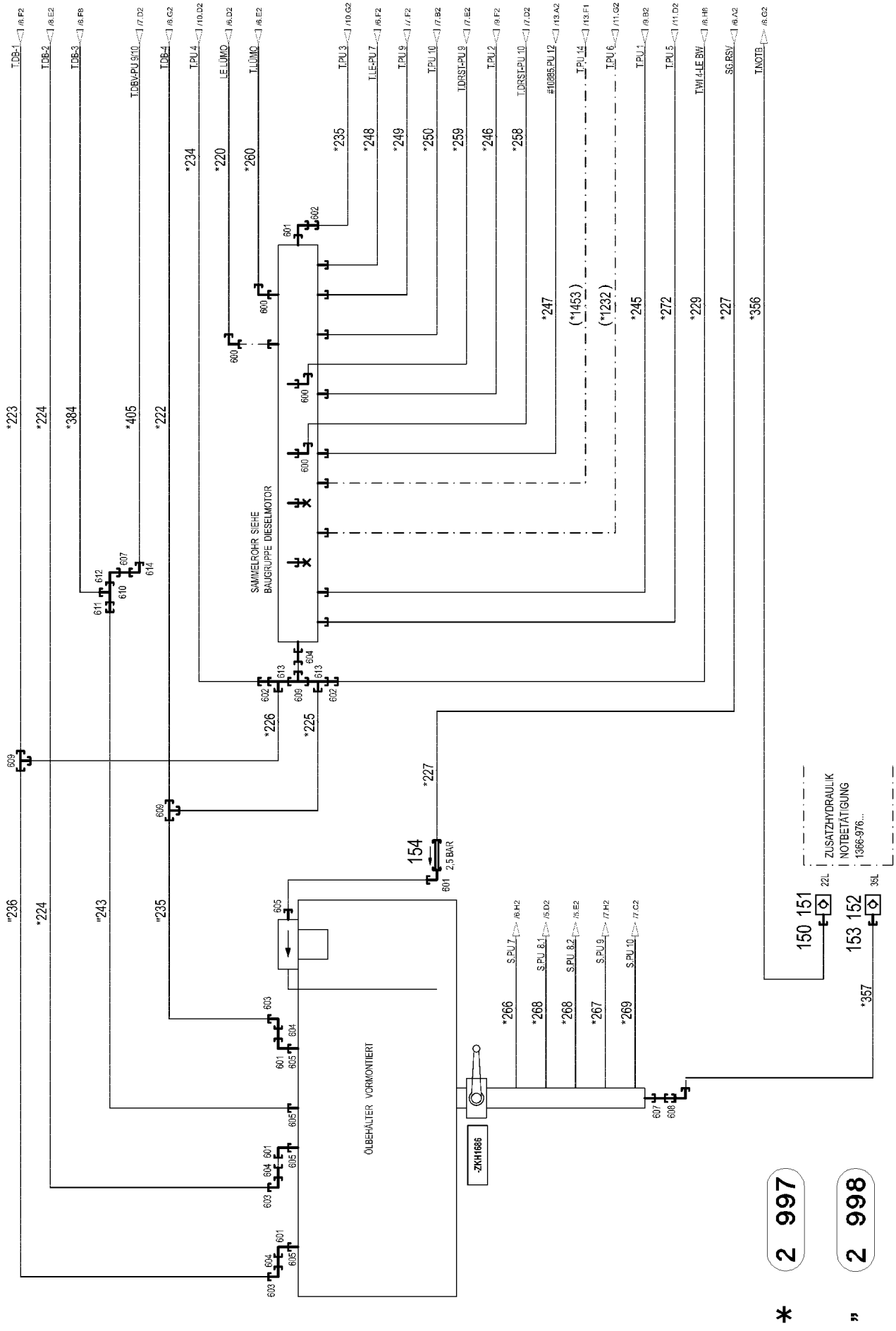
T.DB-1
T.DB-2
T.DB-3
T.DBV-PU 9/10
T.DB-4
T.PU 4
LE.ÜMO
T.ÜMO
T.PU 3
T.LE-PU 7
T.PU 9
T.PU 10
T.DRST-PU 9
T.PU 2
T.DRST-PU 10
#10885.PU 12
T.PU 14
T.PU 6
T.PU 1
T.PU 5
T.WI 4-LE BW
SG.RSV
T.NOTB
SAMMELROHR SIEHE BAUGRUPPE DIESELMOTOR
ÖLBEHÄLTER VORMONTIERT
-ZKH1686
154
2,5 BAR
S.PU 7
S.PU 8.1
S.PU 8.2
S.PU 9
S.PU 10
ZUSATZHYDRAULIK
NOTBETÄTIGUNG
1366-976...
150 151
153 152
22L
35L
(*1453)
(*1232)
* 2 997
" 2 998

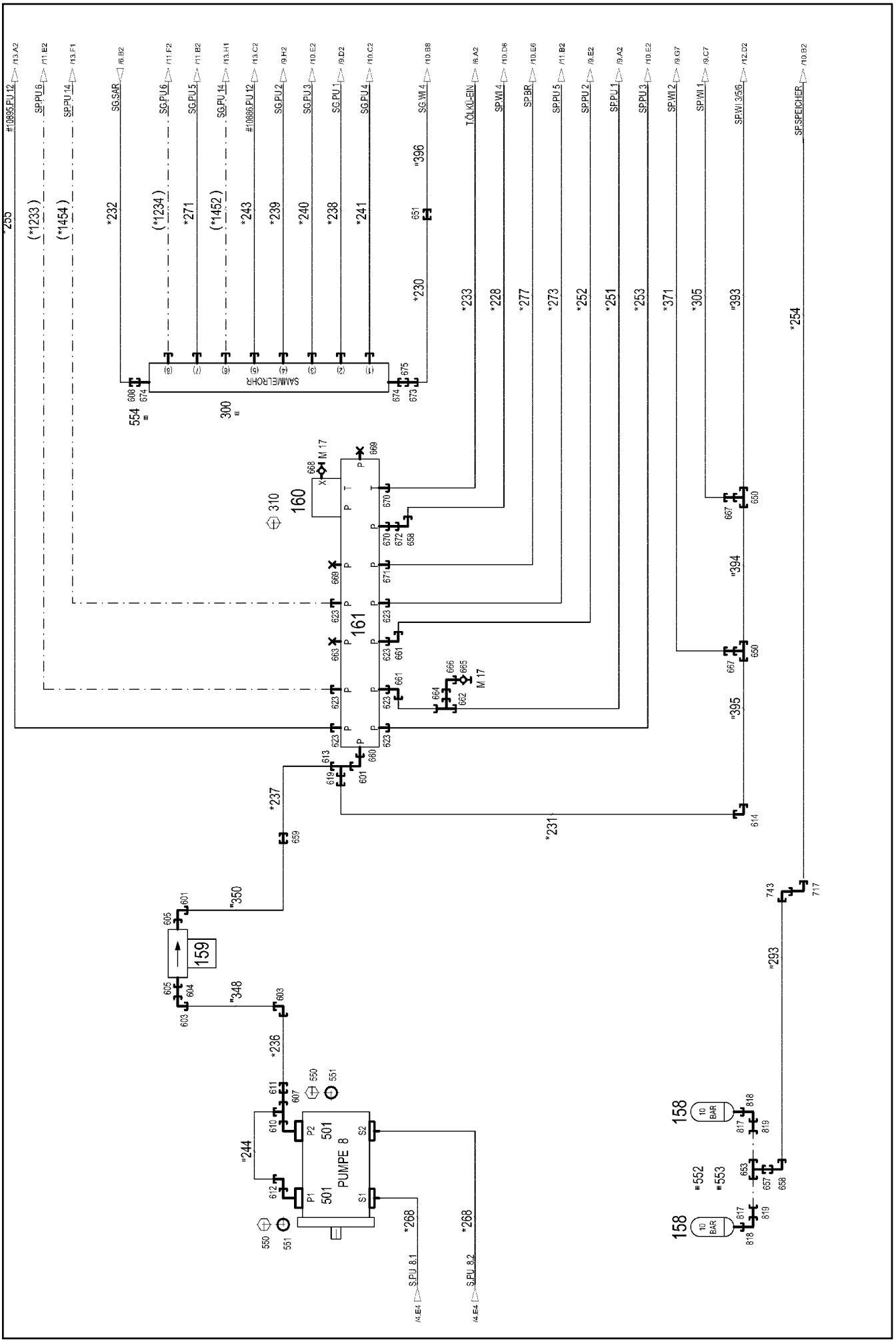

17.10.2014 072983	**etk_de_en_074676 _LR 1600 2**	412 (2/22)
LIEBHERR	**HYDRAULIK OBERWAGEN** **HYDRAULICS UPPER CARRIAGE**	**2 970 000** **96 67 119 08**

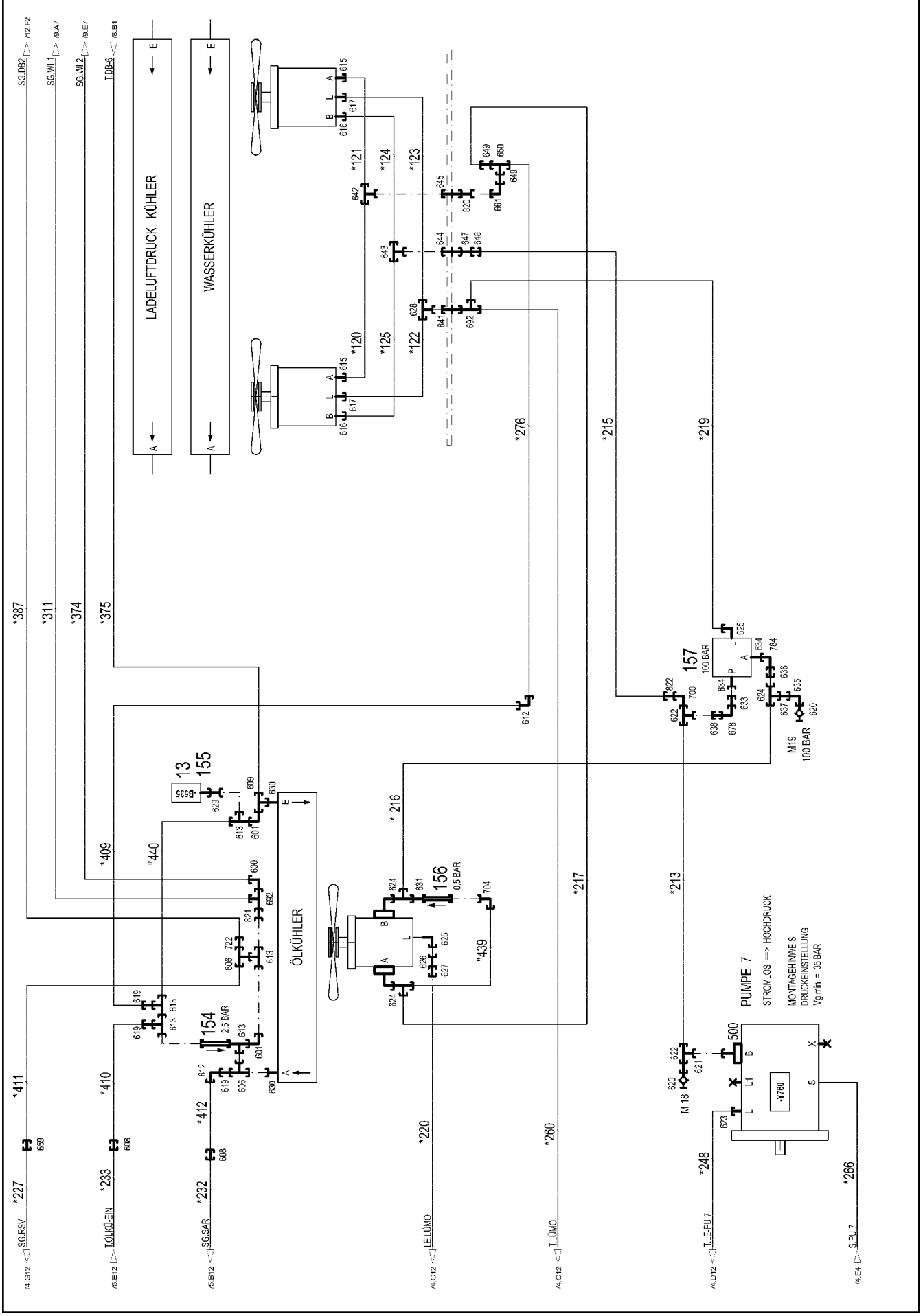

17.10.2014 072984	**etk_de_en_074676 _LR 1600 2**	413 (3/22)
LIEBHERR	**HYDRAULIK OBERWAGEN** **HYDRAULICS UPPER CARRIAGE**	**2 970 000** **96 67 119 08**

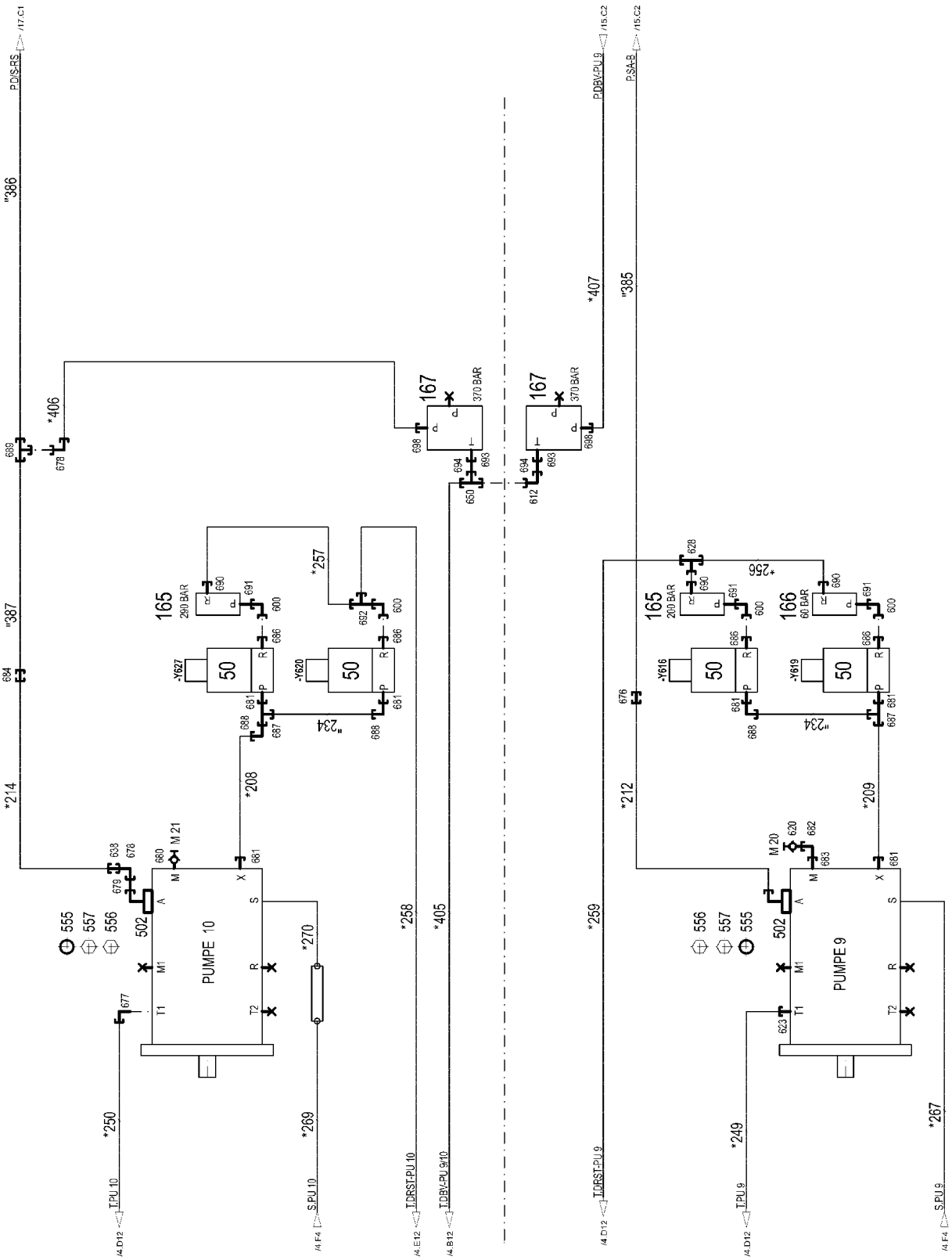
PUMPE 10
PUMPE 9
165
166
167
50
370 BAR
290 BAR
200 BAR
60 BAR
T.PU 10
S.PU 10
T.DRST-PU 10
T.DBV-PU 9/10
T.DRST-PU 9
T.PU 9
S.PU 9
P.DIS-RS
P.DBV-PU 9
P.SA-B

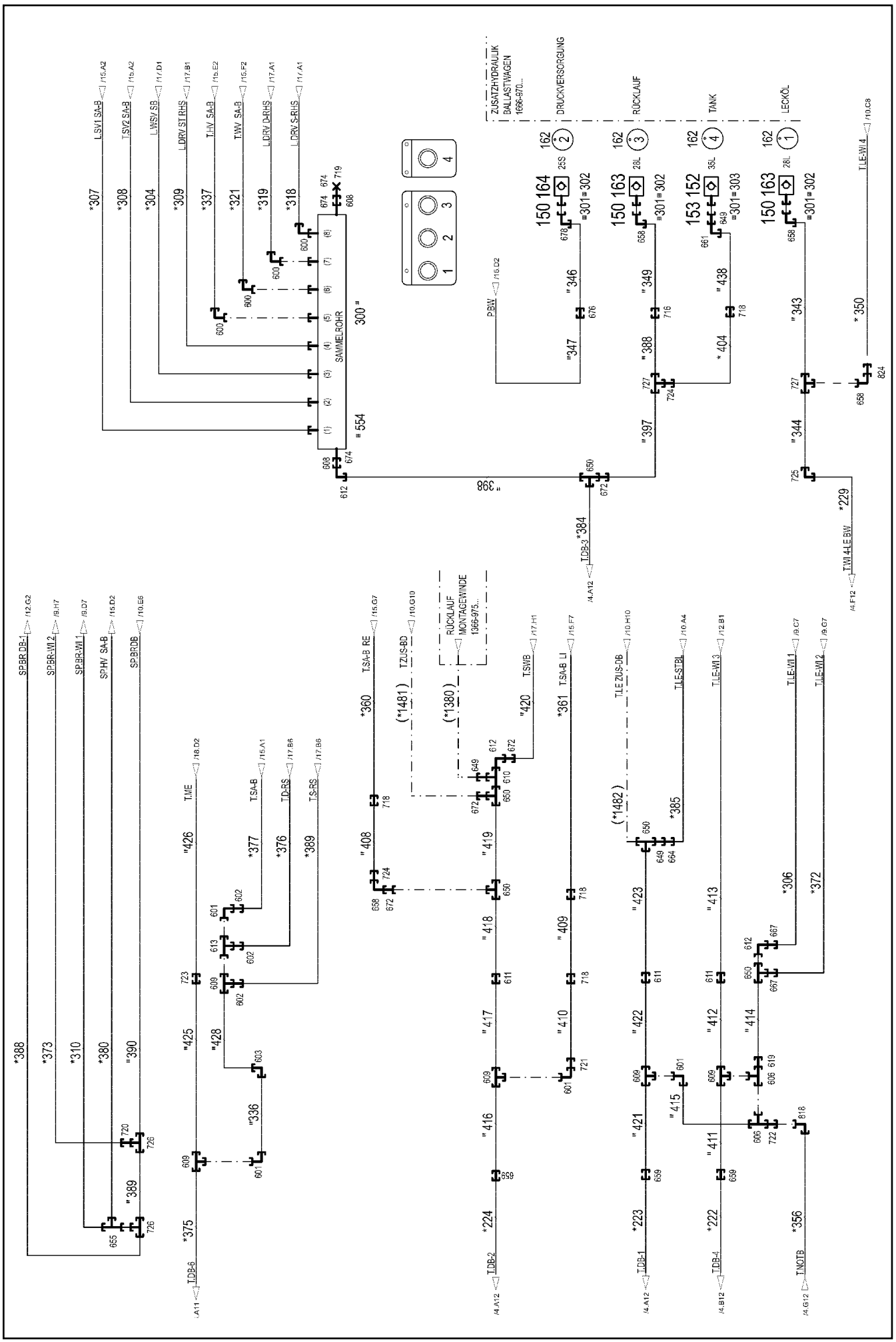

17.10.2014 072986 LIEBHERR	**etk_de_en_074676 _LR 1600 2** **HYDRAULIK OBERWAGEN** **HYDRAULICS UPPER CARRIAGE**	415 (5/22) **2 970 000** **96 67 119 08**

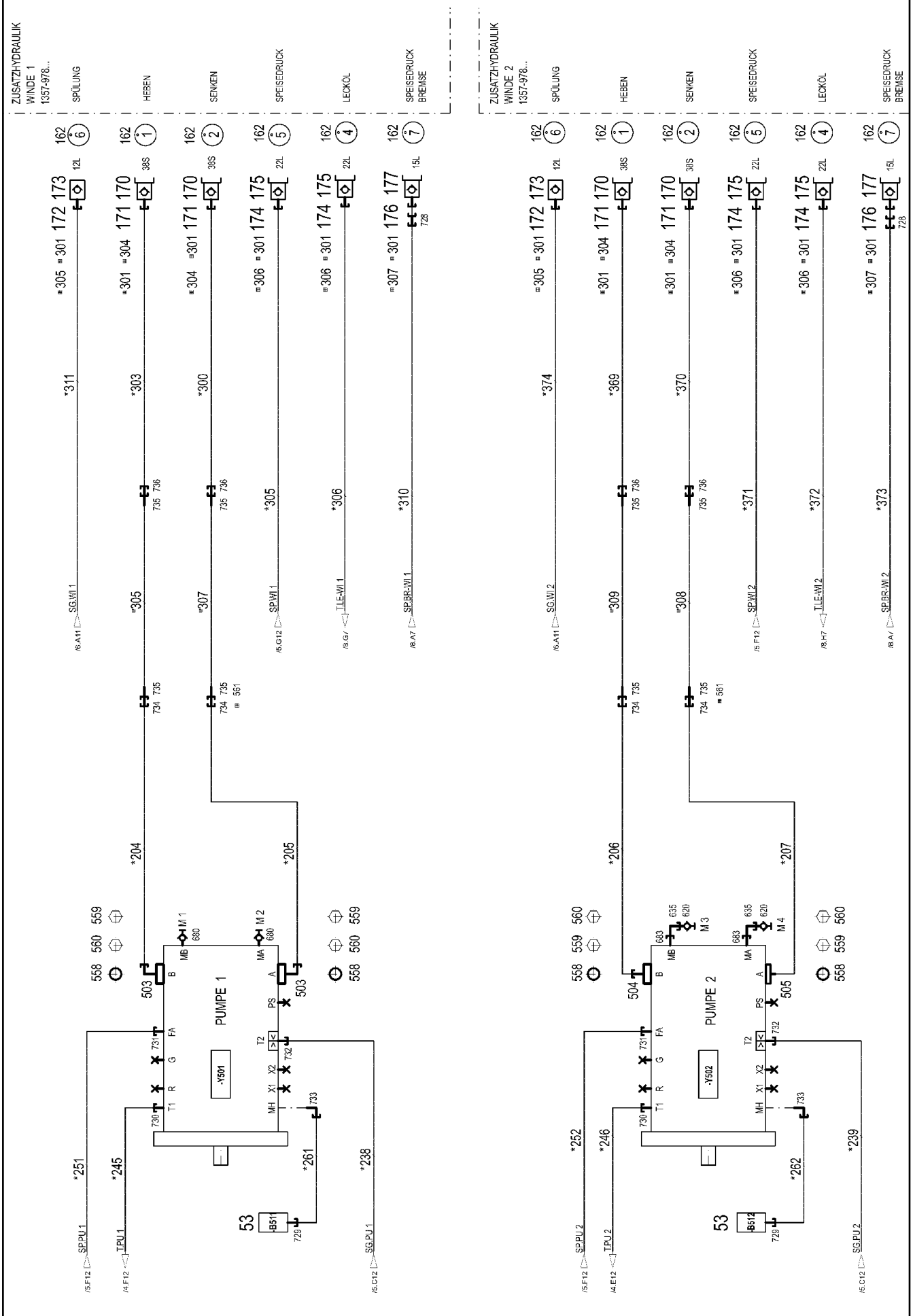
ZUSATZHYDRAULIK WINDE 1 1357-978...
SPÜLUNG
HEBEN
SENKEN
SPEISEDRUCK
LECKÖL
SPEISEDRUCK BREMSE
ZUSATZHYDRAULIK WINDE 2 1357-978...
SPÜLUNG
HEBEN
SENKEN
SPEISEDRUCK
LECKÖL
SPEISEDRUCK BREMSE
PUMPE 1
PUMPE 2
-Y501
-Y502
SG.WI 1
SP.WI 1
TLE-WI 1
SP.BR-WI 1
SG.WI 2
SP.WI 2
TLE-WI 2
SP.BR-WI 2
SP.PU 1
TPU 1
SG.PU 1
SP.PU 2
TPU 2
SG.PU 2
B511
B512
M 1
M 2
M 3
M 4

17.10.2014
072988

LIEBHERR

etk_de_en_074676_LR 1600 2

HYDRAULIK OBERWAGEN
HYDRAULICS UPPER CARRIAGE

417 (7/22)

⇩ 2 970 000
96 67 119 08

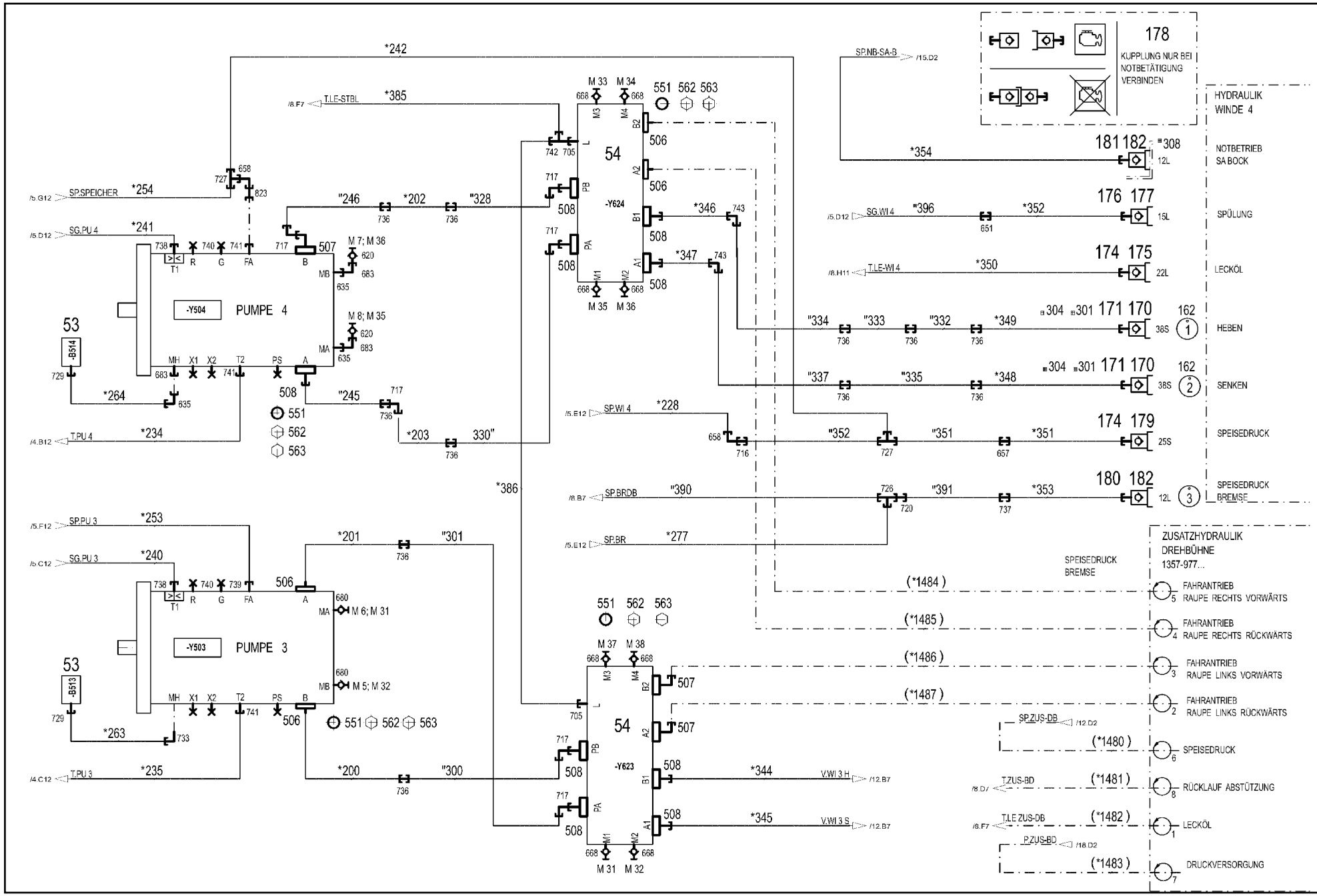

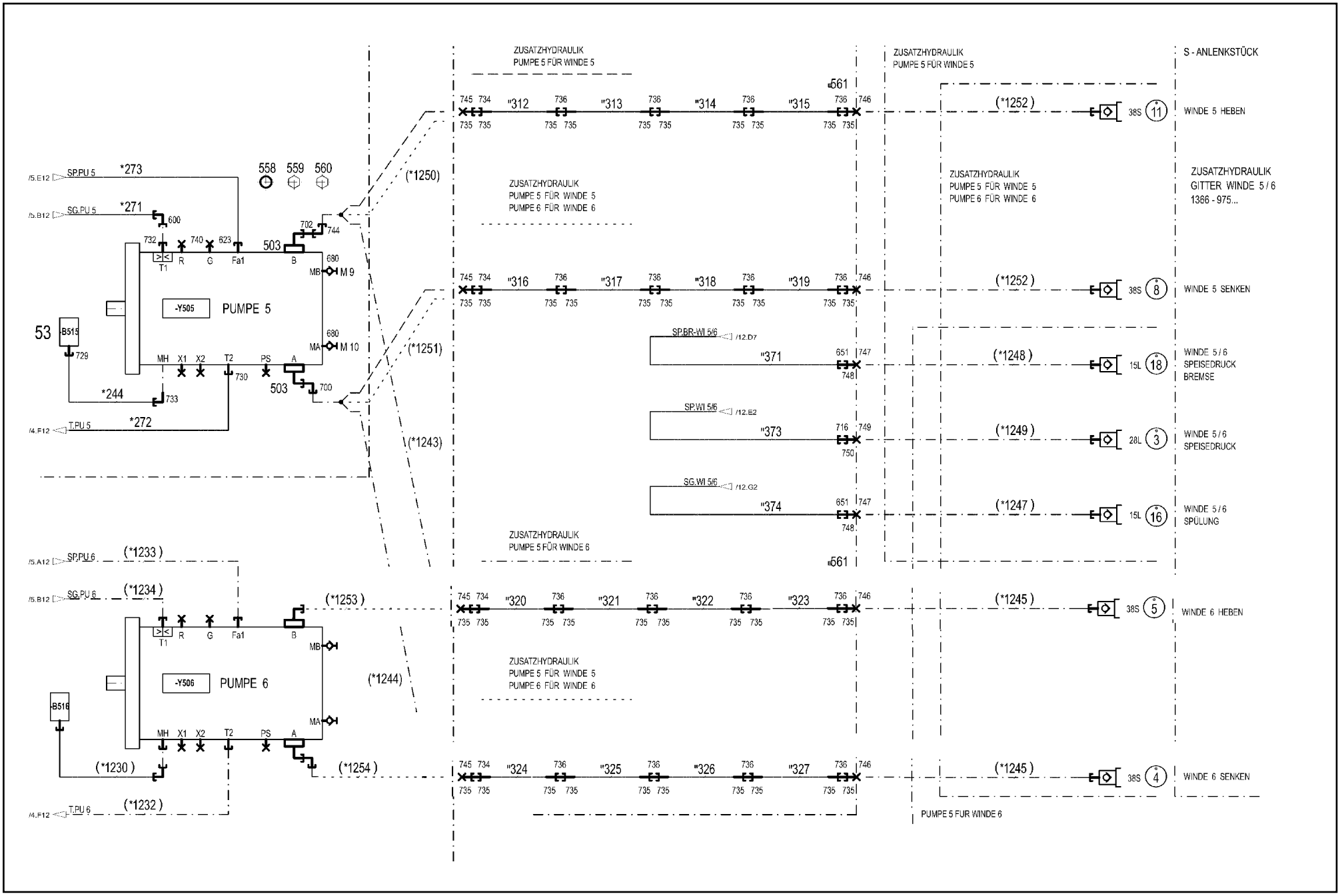
ZUSATZHYDRAULIK
PUMPE 5 FÜR WINDE 5
ZUSATZHYDRAULIK
PUMPE 5 FÜR WINDE 5
S - ANLENKSTÜCK
561
745 734 "312 736 "313 736 "314 736 "315 736 746
735 735 735 735 735 735 735 735 735 735
(*1252)
38S 11
WINDE 5 HEBEN
ZUSATZHYDRAULIK
PUMPE 5 FÜR WINDE 5
PUMPE 6 FÜR WINDE 6
ZUSATZHYDRAULIK
PUMPE 5 FÜR WINDE 5
PUMPE 6 FÜR WINDE 6
ZUSATZHYDRAULIK
GITTER WINDE 5 / 6
1386 - 975...
745 734 "316 736 "317 736 "318 736 "319 736 746
735 735 735 735 735 735 735 735 735 735
(*1252)
38S 8
WINDE 5 SENKEN
SP.BR-WI 5/6 /12.D7
"371 651 747
748
(*1248)
15L 18
WINDE 5 / 6
SPEISEDRUCK
BREMSE
SP.WI 5/6 /12.E2
"373 716 749
750
(*1249)
28L 3
WINDE 5 / 6
SPEISEDRUCK
SG.WI 5/6 /12.G2
"374 651 747
748
(*1247)
15L 16
WINDE 5 / 6
SPÜLUNG
ZUSATZHYDRAULIK
PUMPE 5 FÜR WINDE 6
561
/5.E12 SP.PU 5 *273
/5.B12 SG.PU 5 *271
558 559 560
(*1250)
600
732 740 623 503 702 744
T1 R G Fa1 B
680 MB M 9
-Y505 PUMPE 5
53 B515 729
MH X1 X2 T2 PS A
680 MA M 10
(*1251)
*244 733
730
503 700
/4.F12 T.PU 5 *272
(*1243)
/5.A12 SP.PU 6 (*1233)
/5.B12 SG.PU 6 (*1234)
(*1253)
T1 R G Fa1 B
MB
-Y506 PUMPE 6
(*1244)
B516
MH X1 X2 T2 PS A
MA
(*1230)
(*1254)
/4.F12 T.PU 6 (*1232)
745 734 "320 736 "321 736 "322 736 "323 736 746
735 735 735 735 735 735 735 735 735 735
(*1245)
38S 5
WINDE 6 HEBEN
ZUSATZHYDRAULIK
PUMPE 5 FÜR WINDE 5
PUMPE 6 FÜR WINDE 6
745 734 "324 736 "325 736 "326 736 "327 736 746
735 735 735 735 735 735 735 735 735 735
(*1245)
38S 4
WINDE 6 SENKEN
PUMPE 5 FÜR WINDE 6

LIEBHERR

etk_de_en_074676_LR 1600 2

HYDRAULIK OBERWAGEN
HYDRAULICS UPPER CARRIAGE

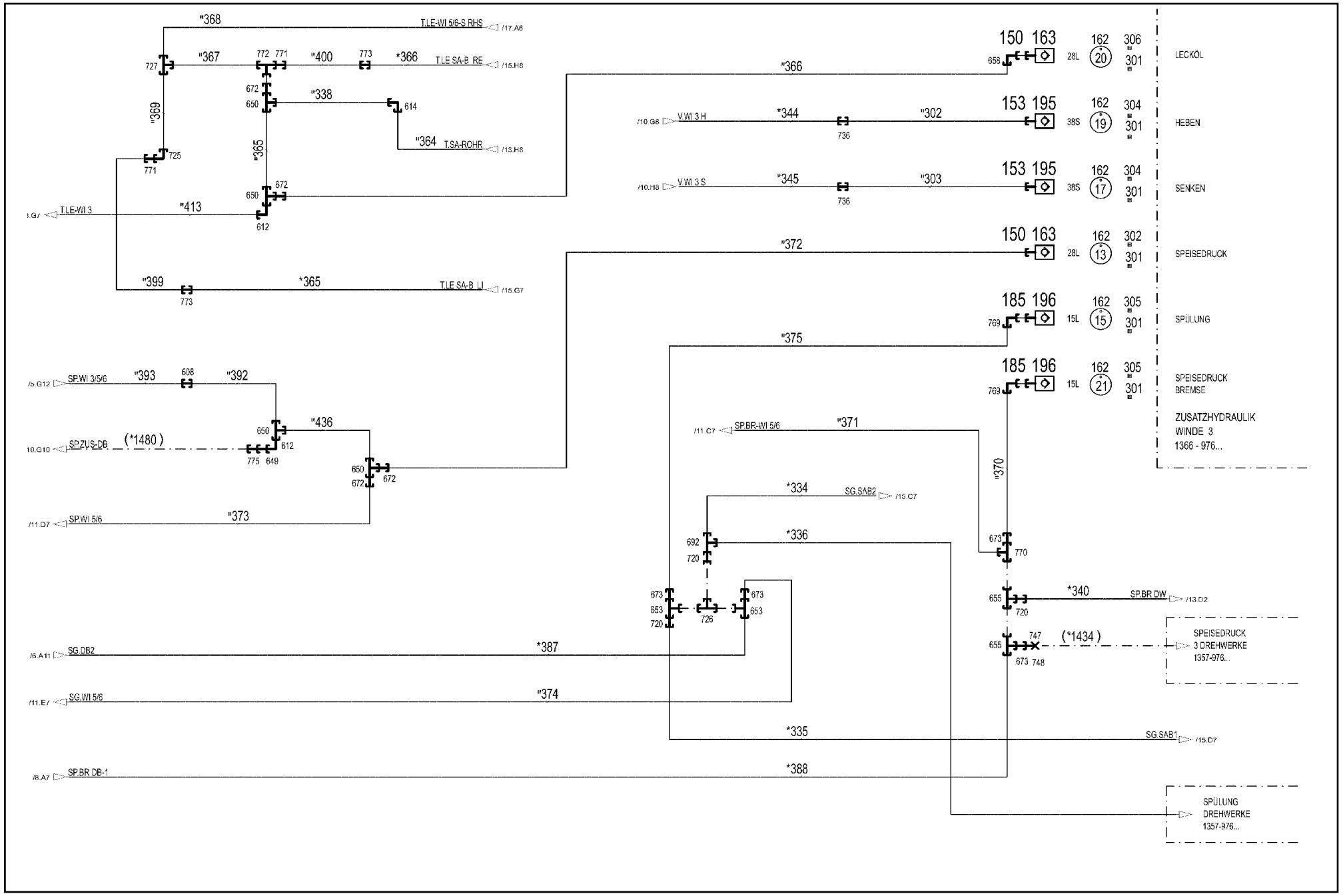

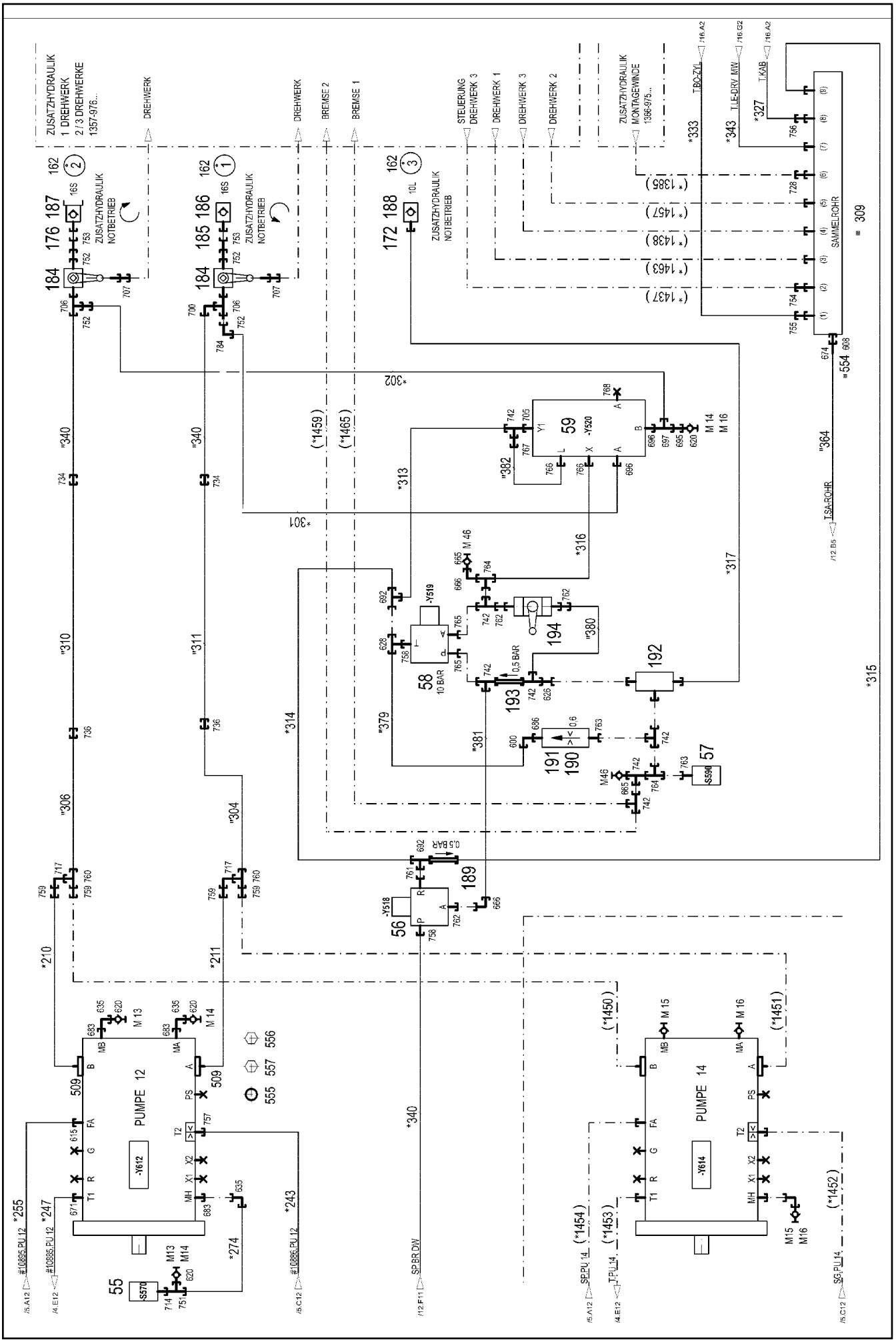

17.10.2014 072991	**etk_de_en_074676 _LR 1600 2**	420 (10/22)
LIEBHERR	**HYDRAULIK OBERWAGEN** **HYDRAULICS UPPER CARRIAGE**	**2 970 000** **96 67 119 08**

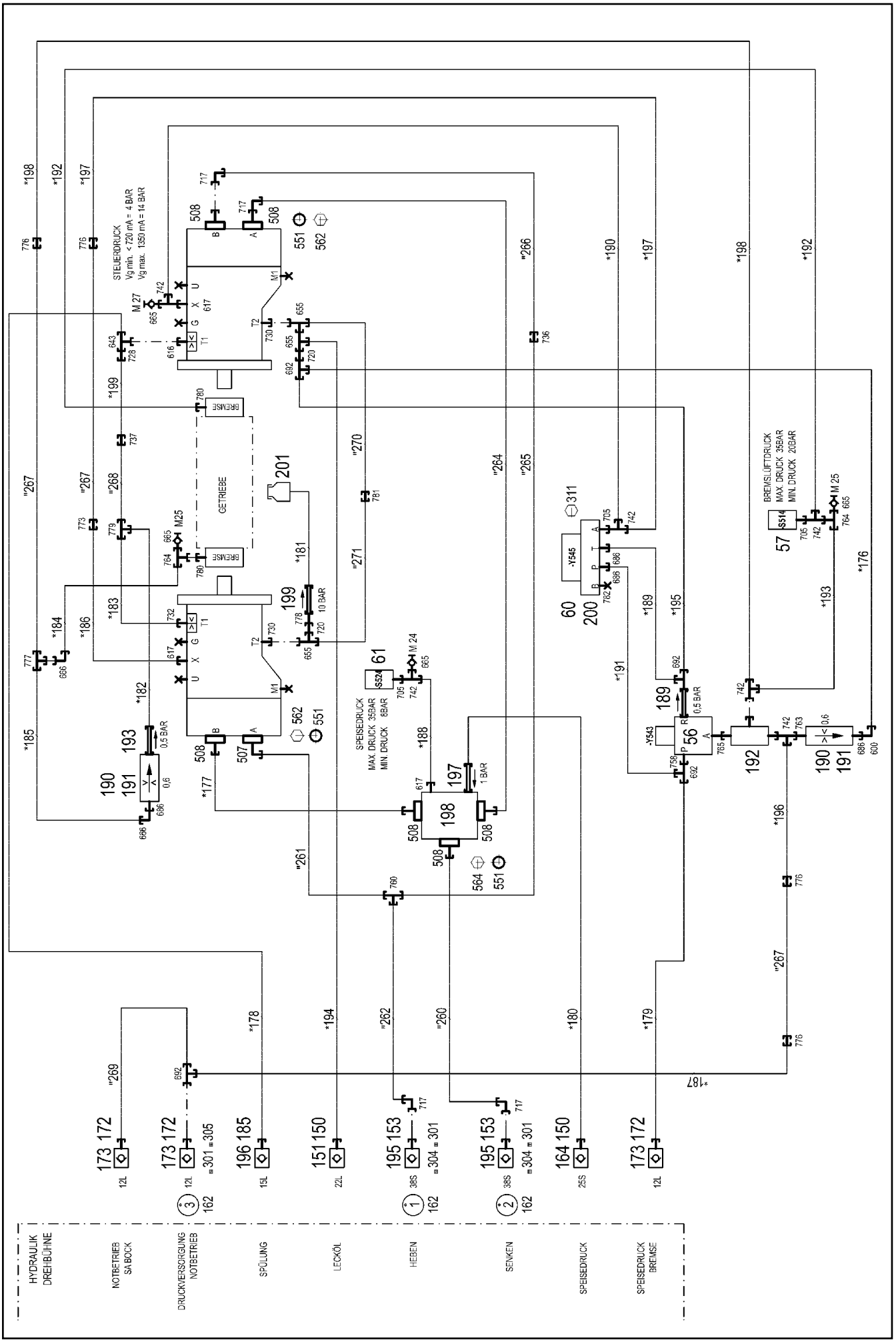

17.10.2014 072992	**etk_de_en_074676 _LR 1600 2**	421 (11/22)
LIEBHERR	**HYDRAULIK OBERWAGEN** **HYDRAULICS UPPER CARRIAGE**	**2 970 000** **96 67 119 08**

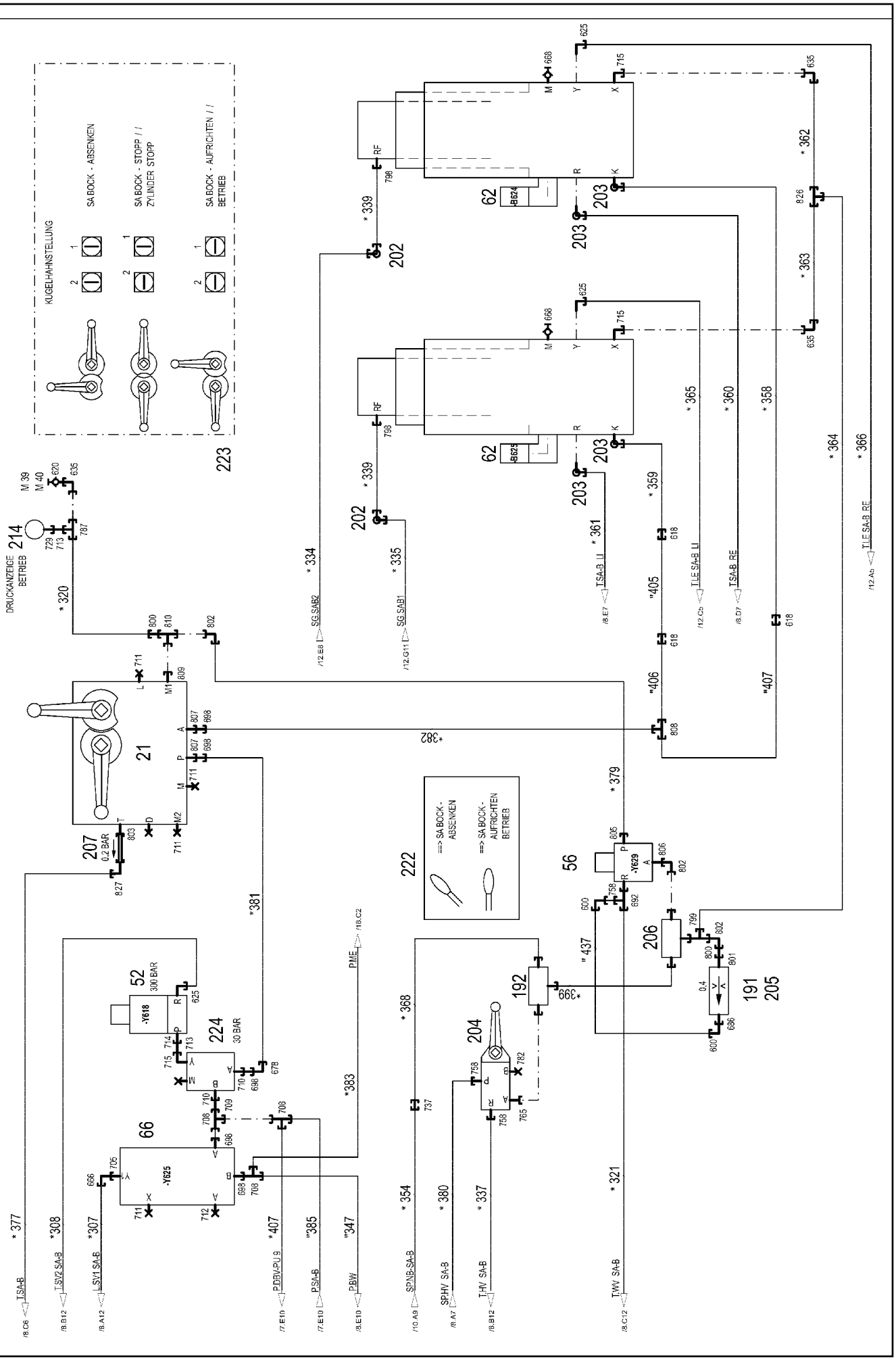

17.10.2014 072993 LIEBHERR	**etk_de_en_074676 _LR 1600 2** **HYDRAULIK OBERWAGEN** **HYDRAULICS UPPER CARRIAGE**	❑ 422 (12/22) ⇨ **2 970 000** **96 67 119 08**

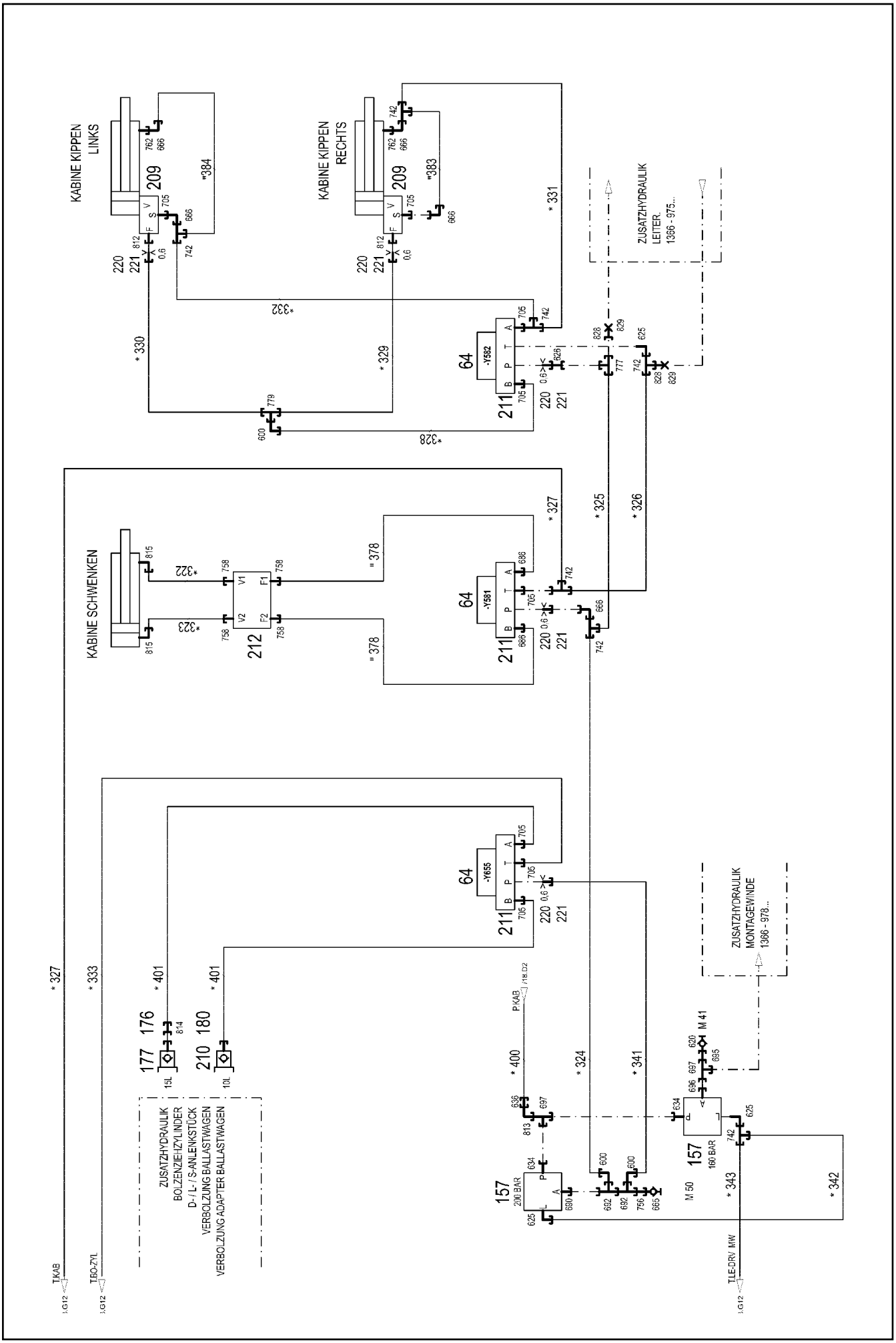

17.10.2014 072994 LIEBHERR	**etk_de_en_074676 _LR 1600 2** **HYDRAULIK OBERWAGEN** **HYDRAULICS UPPER CARRIAGE**	423 (13/22) **2 970 000** **96 67 119 08**

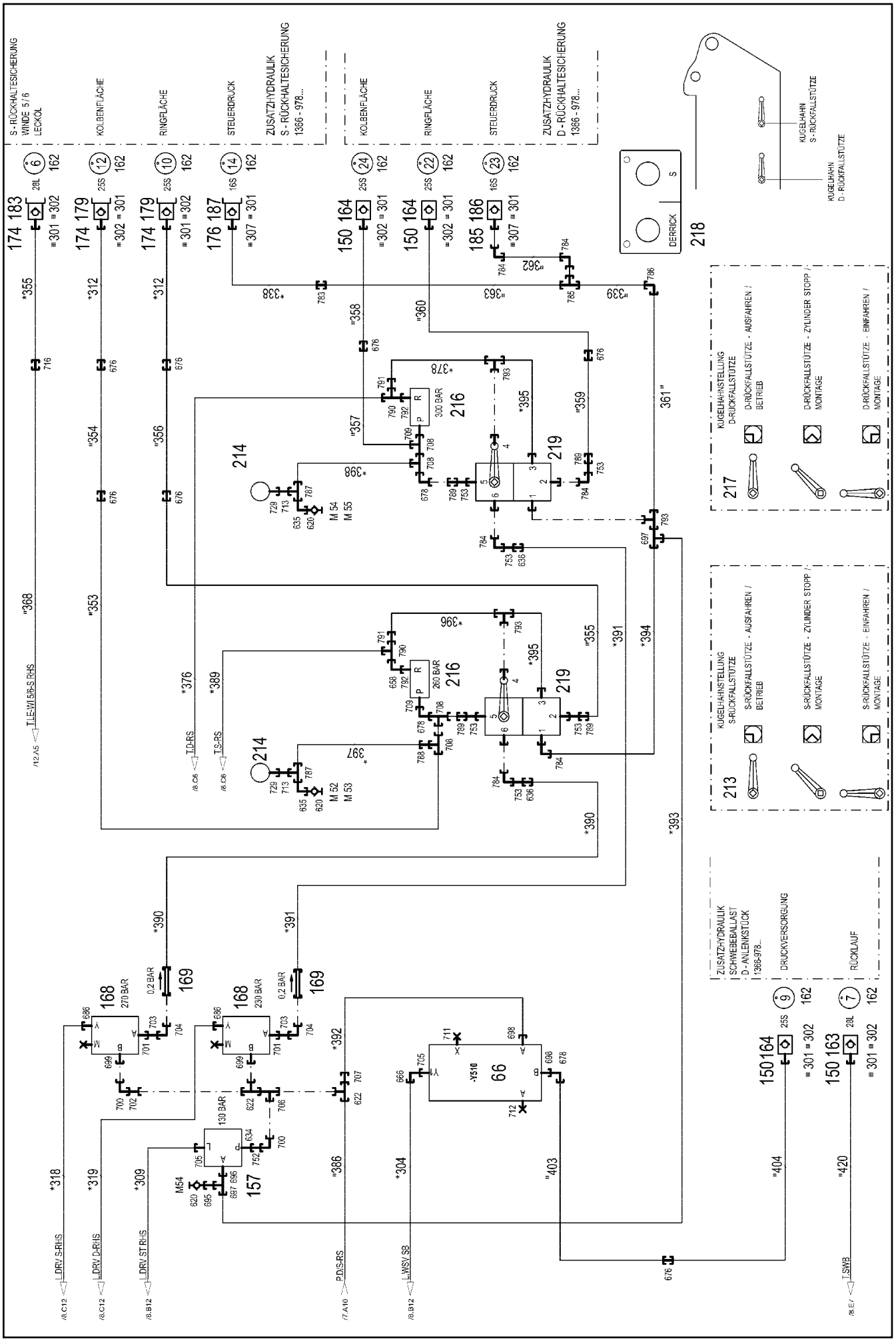

17.10.2014 072995	**etk_de_en_074676 _LR 1600 2**	424 (14/22)
LIEBHERR	**HYDRAULIK OBERWAGEN** **HYDRAULICS UPPER CARRIAGE**	**2 970 000** **96 67 119 08**

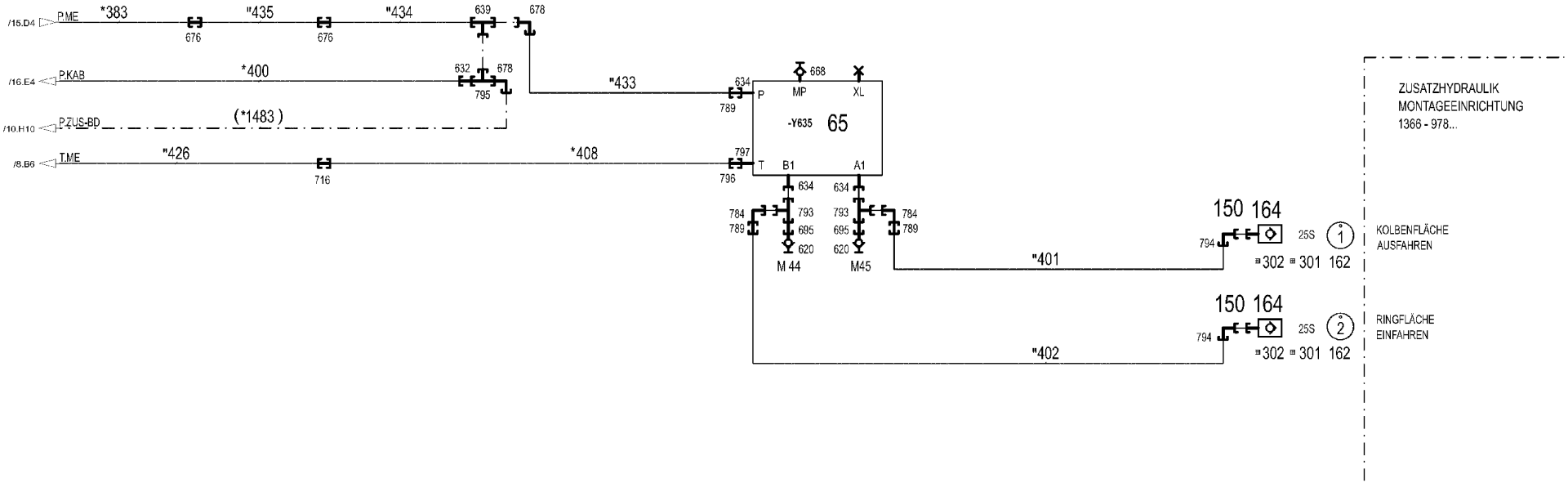
/15.D4 P.ME
*383
676
"435
676
"434
639
678
/16.E4 P.KAB
*400
632
678
795
(*1483)
/10.H10 P.ZUS-BD
"433
634
789
668
MP
XL
P
-Y635
65
/8.B6 T.ME
"426
716
*408
797
796
T
B1
A1
634
784
789
793
695
620
M 44
M45
"401
"402
150 164
794
25S
1
302
301
162
KOLBENFLÄCHE
AUSFAHREN
RINGFLÄCHE
EINFAHREN
ZUSATZHYDRAULIK
MONTAGEEINRICHTUNG
1366 - 978...

Pos.	Artikel	Menge	Bezeichnung	Description	Serie	K
13	96 47 922 08	1	TEMPERATURGEBER HYDRAULIKOEL	TEMPER. SENSOR HYDRAULIC		
(1)	69 11 831 08	1	TEMPERATURGEBER -30/+130°C SPF	TEMPERATURE SENSOR		
21	10 42 440 2	1	STEUERBLOCK 350 BAR SPF ⇨ X10424402 10 42 440 2	CONTROL BLOCK		
50	51 14 445 08	4	WEGEVENTIL 2/2 350BAR ⇨ 5 114 445 08 51 14 445 08	DIRECTIONAL CONTROL VALVE		
52	51 14 943 08	1	WEGEVENTIL 2/2 350BAR ⇨ 5 114 943 08 51 14 943 08	DIRECTIONAL CONTROL VALVE		
53	10 81 373 8	5	DRUCKAUFNEHMER 0-400/800 BAR LSB PL:	PRESSURE SENSOR		
54	10 41 325 5	2	UMSCHALTBLOCK SPF ⇨ X10413255 10 41 325 5	CHANGE-OVER BLOCK		
55	51 06 769 08	1	DRUCKSCHALTER 10-100/400 BAR	PRESSURE SWITCH		
56	51 14 444 08	3	WEGEVENTIL 3/2 350BAR ⇨ 5 114 444 08 51 14 444 08	DIRECTIONAL CONTROL VALVE		
57	10 28 953 6	2	DRUCKSCHALTER 0-20/300BAR SPF	PRESSURE SWITCH		
58	51 13 005 08	1	STEUERBLOCK ⇨ 5 113 005 08 51 13 005 08	CONTROL BLOCK		
59	10 41 310 3	1	WEGESITZVENTIL SPF	DIRECTIONAL SEAT VALVE		
(1)	10 66 309 4	1	MAGNET 24V	MAGNET		
(2)	10 35 393 0	4	SCHRAUBE 3/8"-24NFX7 1/4" 12.9	SCREW		
(997)	10 42 478 6	1	DS WEGEVENTIL	SEAL KIT DIRECTIONAL VALVE		
(998)	10 81 449 2	1	DS WEGEVENTIL	SEAL KIT DIRECTIONAL VALVE		
(999)	10 81 449 3	1	DS WEGEVENTIL	SEAL KIT DIRECTIONAL VALVE		
60	10 34 282 3	1	DRUCKREGELVENTIL SPF ⇨ X10342823 10 34 282 3	PRESSURE CONTROL VALVE		
61	10 22 093 3	1	DRUCKSCHALTER 0-8/300 BAR SPF	PRESSURE SWITCH		
62	10 81 618 5	2	DRUCKAUFNEHMER 0-400/800 BAR LSB PL:	PRESSURE SENSOR		
64	51 13 022 08	3	WEGEVENTIL 4/3 NG6-350BAR ⇨ 5 113 022 08 51 13 022 08	DIRECTIONAL CONTROL VALVE		
65	51 13 086 08	1	PROPORTIONALVENTIL NG12 ⇨ 5 113 086 08 51 13 086 08	PROPORTIONAL VALVE		
66	10 49 315 9	2	WEGESITZVENTIL 350BAR SPF ⇨ X10493159 10 49 315 9	DIRECTIONAL SEAT VALVE		
150	10 46 691 6	14	VERSCHLUSSMUTTER RD54X4 SPF	HEX CAP NUT		
151	51 15 082 08	2	KUPPLUNGSMUFFE B6 22-L	COUPLING SLEEVE		
152	51 15 184 08	2	KUPPLUNGSMUFFE B8 35-L	COUPLING SLEEVE		
153	10 46 691 7	6	VERSCHLUSSMUTTER RD79X4 SPF	HEX CAP NUT		
154	51 14 351 08	2	RUECKSCHLAGVENTIL 100BAR	NON-RETURN VALVE		
155	97 90 338 08	1	ADAPTER NACHARBEIT 42-LX30	ADAPTOR REMACHING		
156	51 04 121 08	1	RUECKSCHLAGVENTIL	NON-RETURN VALVE		
157	51 14 975 08	4	DRUCKMINDERVENTIL pv=200BAR pmax=4	PRESSURE RELIEF VALVE		
158	51 06 425 08	2	MEMBRANSPEICHER 2L 10BAR	DIAPHRAGM ACCUMULATOR		
159	51 06 715 08	1	DRUCKFILTER	PRESSURE FILTER		
(1)	51 06 716 08	1	FILTEREINSATZ OEL 10µm	FILTER INSERT		
(1)	10 03 762 3	1	FILTEREINSATZ OEL 10µm	FILTER INSERT		
(3)	10 10 138 4	1	RS DRUCKFILTER DF...330FG 1.0	RS PRESSURE FILTER		
(4)	57 13 561 08	1	VERSCHMUTZUNGSANZEIGE	CLOGGING INDICATOR		
160	51 14 572 08	1	DRUCKBEGRENZUNGSVENTIL pmax=350BA ⇨ 5 114 572 08 51 14 572 08	PRESSURE LIMITING VALVE		
161	51 10 603 08	1	VERTEILERBLOCK ALZNMGCU 0,5	DISTRIBUTOR BLOCK		
162	95 05 568 08	41	ANHAENGER 25X2 ALMG3 H111	TRAILER		
163	51 15 010 08	5	KUPPLUNGSMUFFE B6 28-L	COUPLING SLEEVE		
164	51 05 996 08	7	KUPPLUNGSMUFFE B6 25-S	COUPLING SLEEVE		
165	51 14 177 08	2	DRUCKBEGRENZUNGSVENTIL pmax=700BA ⇨ 5 114 177 08 51 14 177 08	PRESSURE LIMITING VALVE		
166	51 14 176 08	1	DRUCKBEGRENZUNGSVENTIL pmax=700BA ⇨ 5 114 176 08 51 14 176 08	PRESSURE LIMITING VALVE		
167	51 04 687 08	2	DRUCKBEGRENZUNGSVENTIL pv=400BAR	PRESSURE LIMITING VALVE		
168	51 14 853 08	2	DRUCKREGELVENTIL pmax=350BAR	PRESSURE CONTROL VALVE		
(999)	10 49 301 4	1	DS DRUCKBEGRENZUNGSVENTIL	SEAL KIT LIMIT VALVE		

Pos.	Artikel	Menge	Bezeichnung	Description	Serie	K
169	51 14 820 08	2	RUECKSCHLAGVENTIL 250BAR	NON-RETURN VALVE		
170	51 15 123 08	6	KUPPLUNGSSTECKER B8 38-S	COUPLING PLUG		
171	10 46 691 3	6	VERSCHLUSSSCHRAUBE RD79X4 SPF	SCREW PLUG		
172	10 46 691 4	6	VERSCHLUSSMUTTER RD32X3 SPF	HEX CAP NUT		
173	51 15 058 08	5	KUPPLUNGSMUFFE B2 12-L	COUPLING SLEEVE		
174	10 46 691 2	9	VERSCHLUSSSCHRAUBE RD54X4 SPF	SCREW PLUG		
175	51 15 081 08	5	KUPPLUNGSSTECKER B6 22-L	COUPLING PLUG		
176	10 46 691 1	6	VERSCHLUSSSCHRAUBE RD36X3 SPF	SCREW PLUG		
177	51 15 004 08	4	KUPPLUNGSSTECKER B3 15-L	COUPLING PLUG		
178	97 05 704 8	1	SCHILD 168X88 KLEBEFOLIE SPF	SIGN		
179	51 05 997 08	3	KUPPLUNGSSTECKER 25-S	COUPLING PLUG		
180	10 46 691 0	2	VERSCHLUSSSCHRAUBE RD32X3 SPF	SCREW PLUG		
181	10 46 690 6	1	VERSCHLUSSSCHRAUBE RD32X3 SPF	SCREW PLUG		
182	51 15 096 08	2	KUPPLUNGSSTECKER B2 12-L	COUPLING PLUG		
183	51 15 011 08	1	KUPPLUNGSSTECKER B6 28-L	COUPLING PLUG		
184	51 10 634 08	2	KUGELHAHN BK3-30S A3C SPF	BALL VALVE		
185	10 46 691 5	5	VERSCHLUSSMUTTER RD36X3 SPF	HEX CAP NUT		
186	51 15 059 08	2	KUPPLUNGSMUFFE B3 16-S	COUPLING SLEEVE		
187	51 15 086 08	2	KUPPLUNGSSTECKER B3 16-S	COUPLING PLUG		
188	51 15 084 08	1	KUPPLUNGSMUFFE B2 10-L	COUPLING SLEEVE		
189	51 14 535 08	2	RUECKSCHLAGVENTIL	NON-RETURN VALVE		
190	51 07 460 08	3	DUESE 0,6	NOZZLE		
191	51 06 711 08	4	FILTERPATRONE 0,005m³/min 25µm	FILTER CARTRIDGE		
192	51 14 689 08	3	WECHSELVENTIL 250BAR	SHUTTLE VALVE		
193	51 04 124 08	2	RUECKSCHLAGVENTIL 400BAR CF	NON-RETURN VALVE		
194	51 06 820 08	1	KUGELHAHN BKH3/8" A3C	BALL VALVE		
195	51 15 122 08	4	KUPPLUNGSMUFFE B8 38-S	COUPLING SLEEVE		
196	51 15 005 08	3	KUPPLUNGSMUFFE B3 15-L	COUPLING SLEEVE		
197	51 04 087 08	1	RUECKSCHLAGVENTIL	NON-RETURN VALVE		
198	51 10 624 08	1	ANSCHLUSSFLANSCH 85X85X85	CONNECTION FLANGE		
199	51 14 815 08	1	RUECKSCHLAGVENTIL pmax10BAR	NON-RETURN VALVE		
200	51 06 295 08	1	ANSCHLUSSPLATTE	CONNECTING PLATE		
201	50 28 073 08	1	AUSGLEICHSBEHAELTER 0,2L POLYETHY	EQUALIZING RESERVOIR		
202	51 05 521 08	2	DREHVERSCHRAUBUNG DG10812-PS	SWIVEL SCREW JOINT		
(1)	51 03 178 08	1	DICHTSATZ	SEAL KIT		
203	10 45 537 2	4	DREHVERSCHRAUBUNG 76K 20S ST VERZ	SWIVEL SCREW JOINT		
204	51 13 225 08	1	WEGESCHIEBER 4/2 400BAR SPF	DIRECTIONAL CTRL. VALVE		
(8)	51 10 438 08	1	HANDBETAETIGUNG	MANUAL ACTUATION		
205	51 10 487 08	1	DUESE 0,4 MS	NOZZLE		
206	51 14 919 14	1	WECHSELVENTIL 500BAR	SHUTTLE VALVE		
207	51 14 769 08	1	RUECKSCHLAGVENTIL 100BAR	NON-RETURN VALVE		
209	10 21 831 0	2	LASTHALTEVENTIL 280BAR 10L/MIN SPF	LOAD HOLDING VALVE		
(1)	51 07 461 08	1	O-RING ARP 568 12,37X2,62 NBR90	O-RING		
210	51 15 083 08	1	KUPPLUNGSSTECKER B2 10-L	COUPLING PLUG		
211	51 06 318 08	3	ANSCHLUSSPLATTE 95X60X30	CONNECTING PLATE		
212	51 14 716 08	1	LASTHALTEVENTIL pv=130BAR	LOAD HOLDING VALVE		
213	97 03 208 08	1	SCHILD	SIGN		
214	75 00 024 08	3	MANOMETER 63	PRESSURE GAUGE		
216	51 14 568 08	2	DRUCKBEGRENZUNGSVENTIL pmax=400BA	PRESSURE LIMITING VALVE		
217	97 03 200 08	1	SCHILD	SIGN		
218	97 05 729 08	1	SCHILD	SIGN		
219	10 42 471 6	2	KUGELHAHNKOMBINATION DN13-DK 16S ⇨ X10424716 10 42 471 6	BALL VALVE COMBINATION		
220	57 08 188 08	5	DUESE 0,6 10.9	NOZZLE		
221	94 79 067 08	5	EINSCHRAUBSTUTZEN	SCREW-ON CONNECTION		
222	97 22 028 08	1	SCHILD	SIGN		
223	97 57 167 08	1	SCHILD 100X200 AL-BL 1MM	SIGN		
224	10 87 048 7	1	DRUCKREGELVENTIL pmax=350BAR	PRESSURE CONTROL VALVE		
300	92 79 826 08	2	SAMMELROHR	COLLECTING PIPE		
301	70 42 141 08	38	SCHLUESSELRING 25 EDELSTAHL	KEY RING		

Pos.	Artikel	Menge	Bezeichnung	Description	Serie	K
302	71 01 072 08	13	DICHTRING DIN 7603 A 38X44X2 CU	SEALING RING		
303	71 01 076 08	1	DICHTRING DIN 7603 A 48X55X2 CU	SEALING RING		
304	71 01 077 08	10	DICHTRING DIN 7603 A 52X60X2,5 CU	SEALING RING		
305	71 01 052 08	5	DICHTRING DIN 7603 A 24X29X2 CU	SEALING RING		
306	71 01 022	5	DICHTRING DIN 7603 A33X39X2 CU	SEALING RING		
307	71 01 059 08	4	DICHTRING DIN 7603 A 27X32X2 CU	SEALING RING		
308	97 01 508 1	1	BLECH 4X73X30 S315MC FE//ZN20//C	PLATE		
309	92 15 428 08	1	SAMMELROHR SCHWK. FE//ZN20//C	COLLECTING PIPE WELDED		
310	46 00 017	4	ZYLINDERSCHRAUBE ISO 4762 M16X45 8.8	SOCKET HEAD SCREW		
311	40 42 026 01	4	ZYLINDERSCHRAUBE ISO 4762 M5X40 8.8	SOCKET HEAD SCREW		
500	47 49 014 08	1	SAE-FLANSCHVERBINDUNG GFS34/30-S	SAE FLANGE CONNECTION		
(1)	51 05 870 08	1	O-RING ARP 568 32,92X3,53 NBR90	O-RING		
(2)	46 00 132	4	ZYLINDERSCHRAUBE ISO 4762 M10X35 8.8	SOCKET HEAD SCREW		
501	47 49 071 08	2	SAE-FLANSCHVERBINDUNG	SAE FLANGE CONNECTION		
(1)	51 05 867 08	1	O-RING ARP 568 37,69X3,53 NBR90	O-RING		
502	47 49 075 08	2	SAE-FLANSCHVERBINDUNG WFS63/25-S A3	SAE FLANGE CONNECTION		
503	47 49 069 08	4	SAE-FLANSCHVERBINDUNG WFS64/30-S A3	SAE FLANGE CONNECTION		
(1)	51 05 870 08	1	O-RING ARP 568 32,92X3,53 NBR90	O-RING		
504	47 49 019 08	1	SAE-FLANSCHVERBINDUNG GFS64/30-S A3	SAE FLANGE CONNECTION		
505	51 05 869 08	2	FLANSCHHAELFTE SAE 1 6000 PSI CR6-F	FLANGE HALF		
506	51 05 866 08	8	FLANSCHHAELFTE A3P	FLANGE HALF		
507	51 15 177 08	4	FLANSCHSTUTZEN 38S	FLANGE STUB PIPE		
508	51 15 178 08	15	FLANSCHSTUTZEN 38S	FLANGE STUB PIPE		
509	51 05 875 08	4	FLANSCHHAELFTE A3P	FLANGE HALF		
550	40 97 513 08	8	SECHSKANTSCHRAUBE UNC7/16"X14 8.8	HEX SCREW		
551	51 05 867 08	30	O-RING ARP 568 37,69X3,53 NBR90	O-RING		
552	77 42 157 08	2	KONSOLE	CONSOLE		
553	77 42 119 08	2	SCHLAUCHSCHELLE 158-166 ST	HOSE CLAMP		
554	47 71 031 08	6	PROFILRING PR35-L A3P	PROFILE RING		
555	51 05 878 08	4	O-RING ARP 568 24,99X3,53 NBR90	O-RING		
556	49 00 112	4	SECHSKANTSCHRAUBE ISO 4017 M10X35	HEX SCREW		
557	46 00 132	12	ZYLINDERSCHRAUBE ISO 4762 M10X35 8.8	SOCKET HEAD SCREW		
558	51 05 870 08	6	O-RING ARP 568 32,92X3,53 NBR90	O-RING		
559	40 42 118 01	16	ZYLINDERSCHRAUBE ISO 4762 M12X35 8.8	SOCKET HEAD SCREW		
560	49 00 204	8	SECHSKANTSCHRAUBE ISO 4017 M12X35	HEX SCREW		
561	71 02 004 08	48	WEICHDICHTUNG PERBUNAN	SOFT GASKET		
562	40 42 152 08	60	ZYLINDERSCHRAUBE DIN 912 M14X45 8.8	SOCKET HEAD SCREW		
563	40 65 145 01	20	SECHSKANTSCHRAUBE ISO 4017 M14X45	HEX SCREW		
564	40 42 153 01	12	ZYLINDERSCHRAUBE ISO 4762 M14X50 8.8	SOCKET HEAD SCREW		
600	24 71 177 02	20	VERSCHRAUBUNG EW 12L CR6-FREI	FLANGE JOINT		
601	48 25 308 14	13	VERSCHRAUBUNG ISO 8434 EW 42L CR6-F	FLANGE JOINT		
602	47 54 313 08	6	VERSCHRAUBUNG REDSDN42/28-L CR6-F	FLANGE JOINT		
603	47 02 314 08	6	VERSCHRAUBUNG XW42-L A3P	FLANGE JOINT		
604	47 00 114 08	5	VERSCHRAUBUNG SNV42-L A3P	FLANGE JOINT		
605	47 10 347 08	7	VERSCHRAUBUNG XGE42-LR-ED A3P	FLANGE JOINT		
606	48 24 311 14	4	VERSCHRAUBUNG ISO 8434 ET 42L CR6-F	FLANGE JOINT		
607	49 11 008 14	3	VERSCHRAUBUNG GZ 35L CR6-FREI	FLANGE JOINT		
608	47 00 332 08	8	VERSCHRAUBUNG XG35-L A3P	FLANGE JOINT		
609	47 04 314 08	9	VERSCHRAUBUNG T 42L A3C	FLANGE JOINT		
610	48 23 308 14	3	VERSCHRAUBUNG ISO 8434 EL 35L CR6-F	FLANGE JOINT		
611	47 50 319 08	5	VERSCHRAUBUNG XGR42/35-L A3P	FLANGE JOINT		
612	48 25 309 14	14	VERSCHRAUBUNG ISO 8434 EW 35L CR6-F	FLANGE JOINT		
613	73 67 986	9	VERSCHRAUBUNG EL 42L CR6-FREI	FLANGE JOINT		
614	47 02 311 08	3	VERSCHRAUBUNG W 35L A3C	FLANGE JOINT		
615	47 10 370 08	3	VERSCHRAUBUNG XGE18-LM-ED M18X1,5	FLANGE JOINT		
616	47 10 309 08	3	VERSCHRAUBUNG XGE15-LM-ED A3P	FLANGE JOINT		
617	47 10 305 08	5	VERSCHRAUBUNG XGE10-LM-ED A3P	FLANGE JOINT		
618	47 00 328 08	3	VERSCHRAUBUNG XG20-S A3P	FLANGE JOINT		
619	47 54 367 08	5	VERSCHRAUBUNG REDSD42/35-L A3P	FLANGE JOINT		
620	47 56 015 08	18	MESSANSCHLUSS BMA3 6S	TEST POINT FITTING		

Pos.	Artikel	Menge	Bezeichnung	Description	Serie	K
621	47 54 341 08	1	VERSCHRAUBUNG REDSDN30/6-S A3P	FLANGE JOINT		
622	47 24 318 08	4	VERSCHRAUBUNG ETSD30-S A3P	FLANGE JOINT		
623	47 10 311 08	11	VERSCHRAUBUNG GE 18L M22X1,5 CR6-F	FLANGE JOINT		
624	74 07 107	3	VERSCHRAUBUNG EL 20S CR6-FREI	FLANGE JOINT		
625	47 32 305 08	8	VERSCHRAUBUNG RSWS10-LR-WD A3P	FLANGE JOINT		
626	47 00 101 08	3	VERSCHRAUBUNG SNV10-L CFX	FLANGE JOINT		
627	47 50 315 08	1	VERSCHRAUBUNG XGR12/10-L A3P	FLANGE JOINT		
628	24 71 056 02	3	VERSCHRAUBUNG ET 12L CR6-FREI	FLANGE JOINT		
629	47 74 019 08	1	UEBERWURFMUTTER DIN 3870 ALX42XM	BOX NUT		
630	47 19 036 08	2	VERSCHRAUBUNG EGESD42-LR-WD A3P	FLANGE JOINT		
631	47 00 105 08	1	VERSCHRAUBUNG SNV20-S A3P	FLANGE JOINT		
632	47 54 323 08	1	VERSCHRAUBUNG REDSDN25/20-S A3P	FLANGE JOINT		
633	47 54 328 08	1	VERSCHRAUBUNG REDSD25/16-S CFX	FLANGE JOINT		
634	47 19 006 08	8	VERSCHRAUBUNG EGESD16-SR-WD A3P	FLANGE JOINT		
635	47 25 315 08	14	VERSCHRAUBUNG EW 6S CR6-FREI	FLANGE JOINT		
636	47 50 336 08	4	VERSCHRAUBUNG XGR20/16-S A3P	FLANGE JOINT		
637	47 54 324 08	1	VERSCHRAUBUNG REDSDN20/6-S A3P	FLANGE JOINT		
638	47 50 329 08	2	VERSCHRAUBUNG XGR30/25-S CFX	FLANGE JOINT		
639	73 67 774	1	VERSCHRAUBUNG ET 25S CR6-FREI	FLANGE JOINT		
641	47 40 004 08	1	VERSCHRAUBUNG XSV12-L A3P	FLANGE JOINT		
642	24 71 084 02	1	VERSCHRAUBUNG ET 18L CR6-FREI	FLANGE JOINT		
643	47 24 304 08	2	VERSCHRAUBUNG ETSD 15L CF	FLANGE JOINT		
644	47 40 305 08	1	VERSCHRAUBUNG XSV15-L A3P	FLANGE JOINT		
645	47 40 307 08	1	VERSCHRAUBUNG XSV18-L A3P	FLANGE JOINT		
647	47 00 112 08	1	VERSCHRAUBUNG SNV15-L A3P	FLANGE JOINT		
648	47 50 302 08	1	VERSCHRAUBUNG XGR18/15-L A3P	FLANGE JOINT		
649	47 54 312 08	6	VERSCHRAUBUNG REDSD35/18-L A3P	FLANGE JOINT		
650	47 04 315 08	13	VERSCHRAUBUNG T 35L A3P	FLANGE JOINT		
651	47 00 305 08	4	VERSCHRAUBUNG XG15-L A3P	FLANGE JOINT		
653	48 24 306 14	3	VERSCHRAUBUNG ISO 8434 ET 22L CR6-F	FLANGE JOINT		
655	24 71 386 02	6	VERSCHRAUBUNG EL 22L CR6-FREI	FLANGE JOINT		
657	47 50 318 08	2	VERSCHRAUBUNG XGR28/22-L A3P	FLANGE JOINT		
658	76 17 494	10	VERSCHRAUBUNG EW 28L CR6-FREI	FLANGE JOINT		
659	47 00 309 08	5	VERSCHRAUBUNG XG42-L A3P	FLANGE JOINT		
660	47 10 319 08	1	VERSCHRAUBUNG XGE42-LM-ED A3P	FLANGE JOINT		
661	24 71 083 02	3	VERSCHRAUBUNG EW 18L M26X1,5 CR6-F	FLANGE JOINT		
662	24 71 285 02	1	VERSCHRAUBUNG EL 18L CR6-FREI	FLANGE JOINT		
663	47 77 056 08	1	STOPFEN VSTIM27X2ED A3P	STOP PLUG		
664	47 54 303 08	2	VERSCHRAUBUNG REDSD18/10-L A3P	FLANGE JOINT		
665	51 06 290 08	8	MESSSTUTZEN DKO 10L	GAUGE CONNECTION		
666	74 03 569	12	VERSCHRAUBUNG EW 10L CR6-FREI	FLANGE JOINT		
667	47 54 315 08	4	VERSCHRAUBUNG REDSD35/22-L CFX	FLANGE JOINT		
668	47 56 026 08	12	MESSANSCHLUSS EMA3 G1/4 CR6-FREI	TEST POINT FITTING		
669	47 77 045 08	2	STOPFEN VSTIM22X1,5ED A3P	STOP PLUG		
670	47 10 318 08	2	VERSCHRAUBUNG XGE35-LM-ED A3P	FLANGE JOINT		
671	10 03 689 6	2	VERSCHRAUBUNG XGE22-LM-ED M22X1,5	FLANGE JOINT		
672	47 54 304 08	9	VERSCHRAUBUNG REDSD35/28-L CFX	FLANGE JOINT		
673	47 54 355 08	5	VERSCHRAUBUNG REDSD22/15-L A3P	FLANGE JOINT		
674	47 74 018 08	6	UEBERWURFMUTTER DIN 3870 ALX35XM4	BOX NUT		
675	47 50 312 08	1	VERSCHRAUBUNG XGR35/22-L A3C	FLANGE JOINT		
676	47 00 329 08	11	VERSCHRAUBUNG XG25-S A3P	FLANGE JOINT		
678	74 07 119	12	VERSCHRAUBUNG EW 25S CR6-FREI	FLANGE JOINT		
679	47 00 110 08	1	VERSCHRAUBUNG SNV25-S CFX	FLANGE JOINT		
680	47 56 032 08	7	MESSANSCHLUSS EMA3 M12X1,5 CR6-FRE	TEST POINT FITTING		
681	47 10 322 08	6	VERSCHRAUBUNG XGE8-SM-ED CFX	FLANGE JOINT		
682	47 25 300 08	1	VERSCHRAUBUNG EWSD6-L A3P	FLANGE JOINT		
683	47 10 302 08	9	VERSCHRAUBUNG XGE6-SM-ED A3P	FLANGE JOINT		
684	47 00 330 08	1	VERSCHRAUBUNG XG30-S CFX	FLANGE JOINT		
686	47 10 353 08	14	VERSCHRAUBUNG XGE12-LR-ED1/4" A3P	FLANGE JOINT		
687	74 04 537	2	VERSCHRAUBUNG EL 8S CR6-FREI	FLANGE JOINT		

Pos.	Artikel	Menge	Bezeichnung	Description	Serie	K
688	74 04 186	3	VERSCHRAUBUNG EW 8S M16X1,5 CR6-F	FLANGE JOINT		
689	47 51 059 08	1	VERSCHRAUBUNG TR30/25/30-S	FLANGE JOINT		
690	47 10 348 08	4	VERSCHRAUBUNG XGE12-LR-ED1/2" A3P	FLANGE JOINT		
691	47 19 038 08	3	VERSCHRAUBUNG EGESD12-LR-WD A3P	FLANGE JOINT		
692	24 71 286 02	13	VERSCHRAUBUNG EL 12L CR6-FREI	FLANGE JOINT		
693	47 55 035 08	2	ADAPTER RI1-EDX11/4 A3P	ADAPTER		
694	47 19 016 08	2	VERSCHRAUBUNG EGESD35-LR-WD A3P	FLANGE JOINT		
695	47 54 331 08	5	VERSCHRAUBUNG REDSD16/6-S CFX	FLANGE JOINT		
696	47 10 332 08	4	VERSCHRAUBUNG XGE16-SR-ED A3P	FLANGE JOINT		
697	74 07 098	5	VERSCHRAUBUNG EL 16S CR6-FREI	FLANGE JOINT		
698	47 10 336 08	9	VERSCHRAUBUNG XGE25-SR-ED A3P	FLANGE JOINT		
699	47 10 338 08	2	VERSCHRAUBUNG XGEV30-SR-WD A3P	FLANGE JOINT		
700	48 25 316 14	5	VERSCHRAUBUNG ISO 8434 EW 30S CR6-F	FLANGE JOINT		
701	47 55 014 08	2	ADAPTER RI11/4-EDX3/4 A3P	ADAPTER		
702	47 00 111 08	2	VERSCHRAUBUNG SNV30-S A3P	FLANGE JOINT		
703	47 19 007 08	2	VERSCHRAUBUNG EGESD20-SR-WD A3P	FLANGE JOINT		
704	74 07 108	3	VERSCHRAUBUNG EW 20S CR6-FREI	FLANGE JOINT		
705	47 10 306 08	17	VERSCHRAUBUNG XGE10-LR-ED A3P	FLANGE JOINT		
706	48 23 318 14	3	VERSCHRAUBUNG ISO 8434 EL 30S CR6-F	FLANGE JOINT		
707	47 54 327 08	3	VERSCHRAUBUNG REDSDN30/25-S A3P	FLANGE JOINT		
708	74 07 118	7	VERSCHRAUBUNG EL 25S CR6-FREI	FLANGE JOINT		
709	47 19 008 08	3	VERSCHRAUBUNG EGESD25-SR-WD CFX	FLANGE JOINT		
710	47 55 018 08	2	ADAPTER RI11/4-EDX1 A3P	ADAPTER		
711	47 77 040 08	5	BLINDSTOPFEN VSTI1/4"ED A3P	STOPPER PLUG		
712	47 77 046 08	2	STOPFEN VSTI1"ED A3P	STOP PLUG		
713	47 00 115 08	4	VERSCHRAUBUNG SNV6-S A3P	FLANGE JOINT		
714	47 10 321 08	2	VERSCHRAUBUNG XGE6-SR-ED A3P	FLANGE JOINT		
715	47 32 306 08	3	VERSCHRAUBUNG RSWS6-SR-WD A3P	FLANGE JOINT		
716	47 00 308 08	5	VERSCHRAUBUNG XG28-L A3P	FLANGE JOINT		
717	47 25 318 08	14	VERSCHRAUBUNG EWSD38-S A3P	FLANGE JOINT		
718	47 00 306 08	4	VERSCHRAUBUNG XG18-L A3P	FLANGE JOINT		
719	47 77 007 08	1	VERSCHRAUBUNG BUZ 35L CR6-FREI	FLANGE JOINT		
720	47 54 361 08	7	VERSCHRAUBUNG REDSD22/12-L A3P	FLANGE JOINT		
721	47 54 317 08	1	VERSCHRAUBUNG RED 42/18L CR6-FREI	FLANGE JOINT		
722	47 54 316 08	2	VERSCHRAUBUNG REDSD42/22-L A3P	FLANGE JOINT		
723	47 50 310 08	1	VERSCHRAUBUNG XGR42/28-L A3P	FLANGE JOINT		
724	47 54 309 08	2	VERSCHRAUBUNG REDSD28/18-L A3P	FLANGE JOINT		
725	47 02 308 08	2	VERSCHRAUBUNG W 28L A3C	FLANGE JOINT		
726	47 04 307 08	4	VERSCHRAUBUNG T 22L CR6-FREI	FLANGE JOINT		
727	47 04 308 08	5	VERSCHRAUBUNG T 28L A3C	FLANGE JOINT		
728	47 54 318 08	4	VERSCHRAUBUNG RED 15/12L CR6-FREI	FLANGE JOINT		
729	47 07 002 08	8	VERSCHRAUBUNG XGAI6-SR A3P	FLANGE JOINT		
730	47 10 313 08	5	VERSCHRAUBUNG XGE22-LM-ED M26X1,5	FLANGE JOINT		
731	47 66 078 08	2	VERSCHRAUBUNG XGE18-LM-ED M26X1,5	FLANGE JOINT		
732	47 10 394 08	4	VERSCHRAUBUNG XGE12-LM-ED M18X1,5	FLANGE JOINT		
733	47 32 303 08	4	VERSCHRAUBUNG RSWS6-SM-WD A3P	FLANGE JOINT		
734	47 50 339 08	10	VERSCHRAUBUNG XGR38/30-S CFX	FLANGE JOINT		
735	47 74 010 08	48	UEBERWURFMUTTER DIN 3870 AS38	BOX NUT		
736	47 00 331 08	36	VERSCHRAUBUNG XG38-S A3P	FLANGE JOINT		
737	47 00 304 08	3	VERSCHRAUBUNG XG12-L A3P	FLANGE JOINT		
738	47 10 399 08	2	VERSCHRAUBUNG GE 12L M22X1,5 CR6-F	FLANGE JOINT		
739	47 10 343 08	1	VERSCHRAUBUNG XGE20-SM-ED M33X2 A3	FLANGE JOINT		
740	47 77 052 08	3	STOPFEN VSTIM33X2ED A3P	STOP PLUG		
741	47 10 315 08	3	VERSCHRAUBUNG XGE28-LM-ED A3P	FLANGE JOINT		
742	47 23 302 08	21	VERSCHRAUBUNG EL 10L CR6-FREI	FLANGE JOINT		
743	47 02 334 08	4	VERSCHRAUBUNG XW38-S A3P	FLANGE JOINT		
744	47 02 330 08	1	VERSCHRAUBUNG XW30-S A3P	FLANGE JOINT		
745	47 77 018 08	4	VERSCHRAUBUNG BUZ 38S CR6-FREI	FLANGE JOINT		
746	47 77 016 08	4	VERSCHRAUBUNG BUZ 30S CR6-FREI	FLANGE JOINT		
747	47 77 006 08	3	VERSCHRAUBUNG BUZ 15L CR6-FREE	FLANGE JOINT		

Pos.	Artikel	Menge	Bezeichnung	Description	Serie	K
748	47 74 012 08	3	UEBERWURFMUTTER DIN 3870 AL15 A3P	BOX NUT		
749	47 77 008 08	1	BUTZEN BUZ 28L A3C	BUTZEN		
750	47 74 017 08	1	UEBERWURFMUTTER DIN 3870 AL28 A3P	BOX NUT		
751	47 23 312 08	1	VERSCHRAUBUNG ELSD6-S A3P	FLANGE JOINT		
752	47 54 325 08	5	VERSCHRAUBUNG REDSDN30/16-S A3P	FLANGE JOINT		
753	47 00 108 08	8	VERSCHRAUBUNG SNV16-S A3P	FLANGE JOINT		
754	47 54 363 08	1	VERSCHRAUBUNG REDSD18/12-L A3P	FLANGE JOINT		
755	47 54 308 08	1	VERSCHRAUBUNG REDSD22/10-L A3P	FLANGE JOINT		
756	47 54 314 08	2	VERSCHRAUBUNG REDSD12/10-L A3P	FLANGE JOINT		
757	47 10 307 08	1	VERSCHRAUBUNG ISO 8434-1 GE 12L M16	FLANGE JOINT		
758	47 10 308 08	10	VERSCHRAUBUNG XGE12-LR-ED A3P	FLANGE JOINT		
759	47 54 343 08	4	VERSCHRAUBUNG REDSDN38/25-S A3P	FLANGE JOINT		
760	47 04 330 08	3	VERSCHRAUBUNG XT38-S A3P	FLANGE JOINT		
761	47 19 012 08	1	VERSCHRAUBUNG EGESD12-LR-WD A3P	FLANGE JOINT		
762	47 10 396 08	5	VERSCHRAUBUNG XGE10-LR-ED3/8" A3P	FLANGE JOINT		
763	47 19 011 08	3	VERSCHRAUBUNG EGESD10-LR-WD A3P	FLANGE JOINT		
764	48 24 303 14	4	VERSCHRAUBUNG ISO 8434 ET 10L M16X1	FLANGE JOINT		
765	47 19 043 08	4	VERSCHRAUBUNG EGE 10L G3/8A CR6-FRE	FLANGE JOINT		
766	47 10 300 08	2	VERSCHRAUBUNG XGE6-LR-ED A3P	FLANGE JOINT		
767	47 54 310 08	1	VERSCHRAUBUNG REDSD10/6-L A3P	FLANGE JOINT		
768	47 77 042 08	1	STOPFEN VSTI1/2"ED A3P	STOP PLUG		
769	76 15 379	2	VERSCHRAUBUNG EW 15L CR6-FREI	FLANGE JOINT		
770	47 51 334 08	1	VERSCHRAUBUNG TR 22/15/22L CR6-FREI	FLANGE JOINT		
771	47 54 354 08	2	VERSCHRAUBUNG REDSDN28/10-L A3P	FLANGE JOINT		
772	74 07 122	1	VERSCHRAUBUNG ET 28L CR6-FREI	FLANGE JOINT		
773	47 00 003 08	3	VERSCHRAUBUNG G10-L	FLANGE JOINT		
775	47 54 356 08	1	VERSCHRAUBUNG RED 18/15L A3C	FLANGE JOINT		
776	47 00 303 08	4	VERSCHRAUBUNG XG10-L A3P	FLANGE JOINT		
777	47 04 303 08	2	VERSCHRAUBUNG XT10-L A3P	FLANGE JOINT		
778	47 00 113 08	1	VERSCHRAUBUNG SNV12-L A3P	FLANGE JOINT		
779	47 04 304 08	2	VERSCHRAUBUNG XT12-L A3P	FLANGE JOINT		
780	47 10 397 08	2	VERSCHRAUBUNG ISO 8434-1 GE 10L M12	FLANGE JOINT		
781	47 00 307 08	1	VERSCHRAUBUNG XG22-L A3P	FLANGE JOINT		
782	47 77 041 08	2	STOPFEN VSTI3/8"ED A3P	STOP PLUG		
783	47 00 327 08	1	VERSCHRAUBUNG XG16-S A3P	FLANGE JOINT		
784	76 17 460	10	VERSCHRAUBUNG EW 16S CR6-FREI	FLANGE JOINT		
785	47 04 325 08	1	VERSCHRAUBUNG T 16S CR6-FREI	FLANGE JOINT		
786	47 02 326 08	1	VERSCHRAUBUNG W 16S A3C	FLANGE JOINT		
787	47 04 300 08	3	VERSCHRAUBUNG XT6-S A3P	FLANGE JOINT		
788	47 54 337 08	1	VERSCHRAUBUNG REDSDN25/6-S A3P	FLANGE JOINT		
789	47 50 328 08	7	VERSCHRAUBUNG XGR25/16-S A3P	FLANGE JOINT		
790	74 07 120	2	VERSCHRAUBUNG EL 28L CR6-FREI	FLANGE JOINT		
791	47 54 345 08	2	VERSCHRAUBUNG REDSDN28/15-L A3P	FLANGE JOINT		
792	47 10 316 08	2	VERSCHRAUBUNG XGE28-LR-ED A3P	FLANGE JOINT		
793	48 24 315 14	5	VERSCHRAUBUNG ISO 8434 ET 16S CR6-F	FLANGE JOINT		
794	10 42 477 0	2	VERSCHRAUBUNG EV 25S M36X2 CR6-FRE	FLANGE JOINT		
795	47 04 327 08	1	VERSCHRAUBUNG XT25-S A3P	FLANGE JOINT		
796	47 50 311 08	1	VERSCHRAUBUNG XGR28/18-L A3P	FLANGE JOINT		
797	47 19 013 08	1	VERSCHRAUBUNG EGESD18-LR-WD A3P	FLANGE JOINT		
798	47 10 326 08	2	VERSCHRAUBUNG GE 12S G1/2A CR6-FREI	FLANGE JOINT		
799	73 67 776	1	VERSCHRAUBUNG EL 10S CR6-FREI	FLANGE JOINT		
800	47 54 320 08	2	VERSCHRAUBUNG REDSDN10/6-S A3P	FLANGE JOINT		
801	47 19 003 08	1	VERSCHRAUBUNG EGESD6-SR-WD A3P	FLANGE JOINT		
802	76 17 268	3	VERSCHRAUBUNG EW 10S CR6-FREI	FLANGE JOINT		
803	47 19 015 08	1	VERSCHRAUBUNG EGESD28-LR-WD A3P	FLANGE JOINT		
805	47 10 328 08	1	VERSCHRAUBUNG ISO 8434-1 GE 10S G3/	FLANGE JOINT		
806	47 19 004 08	1	VERSCHRAUBUNG EGE 10S G3/8 A3C	FLANGE JOINT		
807	47 55 020 08	2	ADAPTER RI 3/4-1 A3C	ADAPTER		
808	47 51 349 08	1	VERSCHRAUBUNG TR 20/25/20S A3P	FLANGE JOINT		
809	47 10 045 14	1	VERSCHRAUBUNG GE 10S G1/4 A3C	FLANGE JOINT		

Pos.	Artikel	Menge	Bezeichnung	Description	Serie	K
810	48 24 313 14	1	VERSCHRAUBUNG ISO 8434 ET 10S CR6-F	FLANGE JOINT		
811	69 24 049 08	2	BLINDSTOPFEN	STOPPER PLUG		
812	47 55 004 08	2	VERSCHRAUBUNG RI G1/2AXG1/4 CR6-FRE	FLANGE JOINT		
813	10 41 077 0	1	VERSCHRAUBUNG EV16S A3C	FLANGE JOINT		
814	47 54 301 08	1	VERSCHRAUBUNG RED 15/10L A3C	FLANGE JOINT		
815	47 66 303 08	2	VERSCHRAUBUNG RSWS12-SM-WD A3P	FLANGE JOINT		
817	47 10 314 08	2	VERSCHRAUBUNG XGE22-LR-ED A3P	FLANGE JOINT		
818	47 25 306 08	3	VERSCHRAUBUNG EWSD22-L A3P	FLANGE JOINT		
819	47 00 109 08	2	VERSCHRAUBUNG SNV22-L CFX	FLANGE JOINT		
820	47 00 104 08	1	VERSCHRAUBUNG GZ 18L CR6-FREI	FLANGE JOINT		
821	47 54 072 08	1	VERSCHRAUBUNG REDSDN42/12-L A3P	FLANGE JOINT		
822	47 54 326 08	1	VERSCHRAUBUNG REDSD30/20-S A3P	FLANGE JOINT		
823	47 00 106 08	1	VERSCHRAUBUNG SNV28-L A3P	FLANGE JOINT		
824	47 54 305 08	1	VERSCHRAUBUNG REDSD28/22-L A3P	FLANGE JOINT		
825	47 00 107 08	1	VERSCHRAUBUNG SNV38-S A3P	FLANGE JOINT		
826	47 04 022 08	1	VERSCHRAUBUNG T 10S A3C	FLANGE JOINT		
827	10 41 077 2	1	VERSCHRAUBUNG EV 28L M36X2 CR6-FRE	FLANGE JOINT		
828	47 74 015 08	2	UEBERWURFMUTTER DIN 3870 AL10 A3P	BOX NUT		
829	47 77 004 08	2	VERSCHRAUBUNG BUZ 10L CR6-FREE	FLANGE JOINT		

Pos.	Artikel	Menge	Bezeichnung	Description	Serie	K
4	96 69 966 08	1	ZUSATZHYDR.BOLZENZIEHZYLINDER GIT ⇨ 2 970 801 96 69 966 08	ADDL.HYDR.F.PIN PULLING DE		

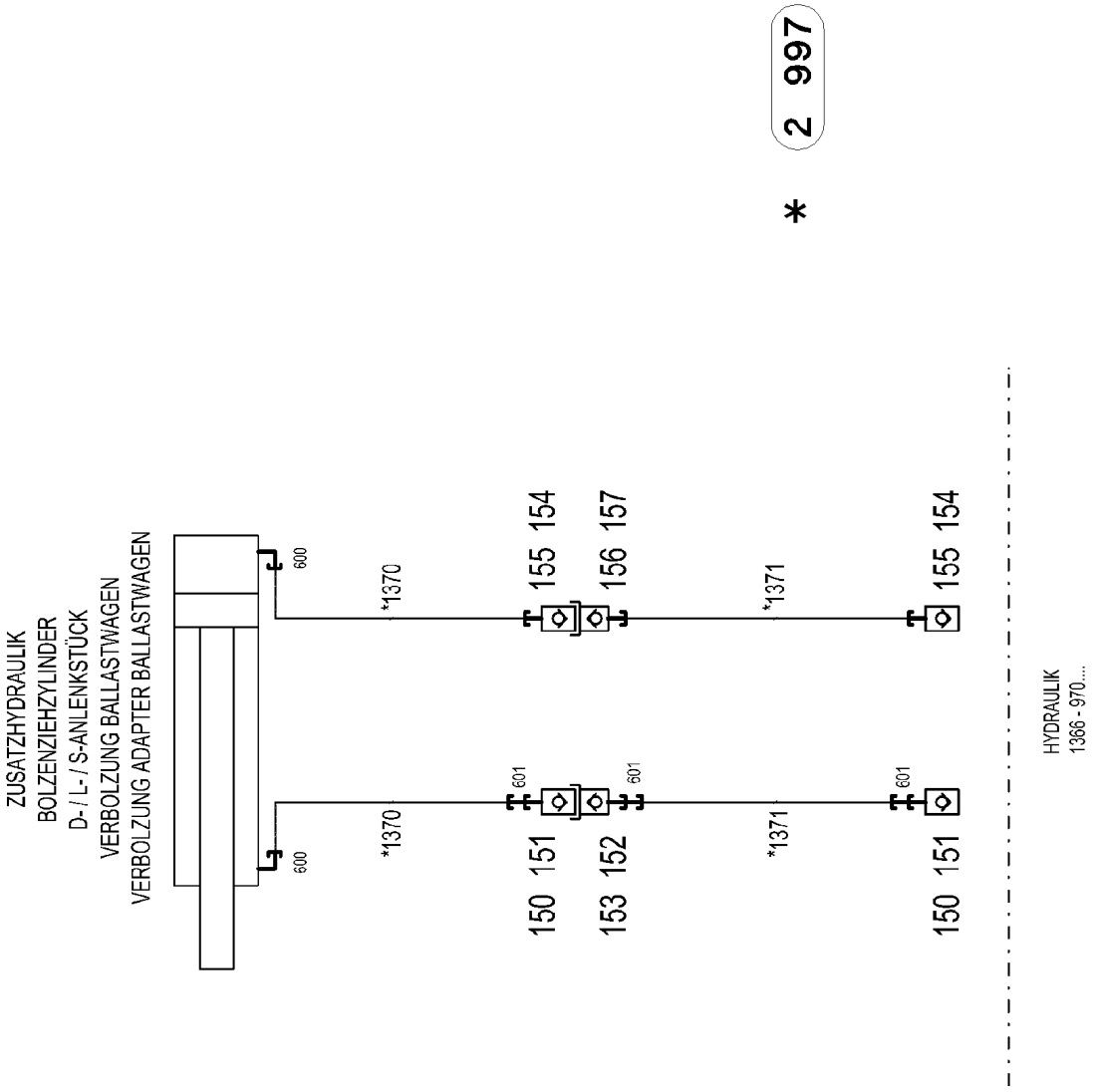
ZUSATZHYDRAULIK
BOLZENZIEHZYLINDER
D- / L- / S-ANLENKSTÜCK
VERBOLZUNG BALLASTWAGEN
VERBOLZUNG ADAPTER BALLASTWAGEN
600
600
*1370
*1370
601
601
601
150 151
153 152
150 151
155 154
156 157
155 154
*1371
*1371
HYDRAULIK
1366 - 970....
* 2 997

Pos.	Artikel	Menge	Bezeichnung	Description	Serie	K
10	96 52 635 08	1	SCHLAUCHLEITUNGEN BOLZENZIEH.	HOSE LINES BOLT EXTRACTIO		
(1)	60 27 601 08	4	BEZEICHNUNGSSCHILD 25,4X101,6	NAME PLATE		
(1370)	92 84 646 08	2	SCHLAUCH KPL. 2SN 3,0M	HOSE CPL.		
(1371)	96 51 586 08	2	SCHLAUCH KPL. 2SN 15,0M	HOSE CPL.		
150	10 46 691 5	2	VERSCHLUSSMUTTER RD36X3 SPF	HEX CAP NUT		
151	51 15 005 08	2	KUPPLUNGSMUFFE B3 15-L	COUPLING SLEEVE		
152	51 15 004 08	1	KUPPLUNGSSTECKER B3 15-L	COUPLING PLUG		
153	10 46 691 1	1	VERSCHLUSSSCHRAUBE RD36X3 SPF	SCREW PLUG		
154	10 46 691 4	2	VERSCHLUSSMUTTER RD32X3 SPF	HEX CAP NUT		
155	51 15 084 08	2	KUPPLUNGSMUFFE B2 10-L	COUPLING SLEEVE		
156	51 15 083 08	1	KUPPLUNGSSTECKER B2 10-L	COUPLING PLUG		
157	10 46 691 0	1	VERSCHLUSSSCHRAUBE RD32X3 SPF	SCREW PLUG		
600	47 32 310 08	2	VERSCHRAUBUNG RSWS10-SR-WD A3P	FLANGE JOINT		
601	47 54 301 08	3	VERSCHRAUBUNG RED 15/10L A3C	FLANGE JOINT		

Pos.	Artikel	Menge	Bezeichnung	Description	Serie	K
4	96 68 924 08	1	ZUSATZHYDRAULIK MONTAGEWINDE ⇨ 2 975 041 96 68 924 08	ADDNL. HYDR. F. ERECTING W		

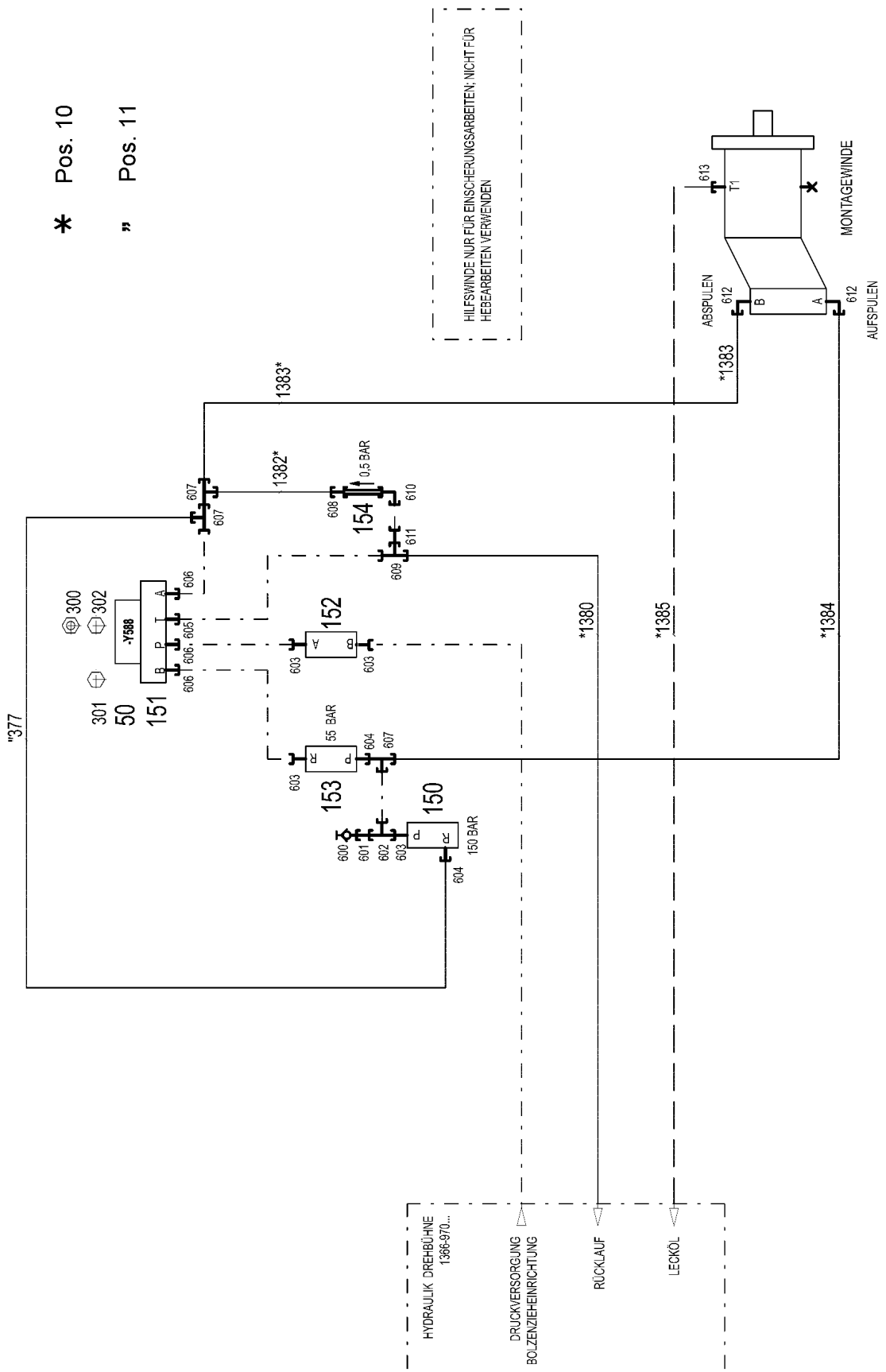

17.10.2014 072758 LIEBHERR	**etk_de_en_074676 _LR 1600 2** **ZUSATZHYDRAULIK MONTAGEWINDE** **ADDNL. HYDR. F. ERECTING WINCH**	❑ 437 (1/2) ⇨ **2 975 041** **96 68 924 08**

Pos.	Artikel	Menge	Bezeichnung	Description	Serie	K
10	96 48 196 08	1	SCHLAUCHLEITUNGEN MONTAGEWINDE ⇨ 2 975 191 96 48 196 08	HOSE LINES MOUNTING JACK		
11	96 47 540 08	1	ROHRLEITUNGEN MONTAGEWINDE	PIPELINES ERECTION WINCH		
(377)	96 51 670 08	1	ROHR KPL. 16X2X294	PIPE COMPL.		
50	10 42 393 8	1	WEGEVENTIL 4/3 NG10-315BAR SPF ⇨ X10423938 10 42 393 8	DIRECTIONAL CONTROL VALVE		
150	51 14 333 08	1	DRUCKBEGRENZUNGSVENTIL pmax=700BA	PRESSURE LIMITING VALVE		
151	51 10 583 08	1	ANSCHLUSSPLATTE	CONNECTING PLATE		
152	51 14 277 08	1	DROSSELVENTIL 90L/MIN VERZ. SPF	RESTRICTOR VALVE		
(999)	10 67 815 7	1	DS VENTIL	SEALING SET VALVE		
153	10 11 282 4	1	VORSPANNVENTIL pv=55BAR pmax=500BA	PRETENSIONING VALVE		
154	51 14 469 08	1	RUECKSCHLAGVENTIL 160BAR FE/ZN12 C	NON-RETURN VALVE		
300	41 15 144 08	2	SECHSKANTMUTTER ISO 4032 M10 8 A3C	HEX NUT		
301	40 43 601 08	4	ZYLINDERSCHRAUBE DIN 912 M6X40 12.9	SOCKET HEAD SCREW		
302	40 61 056	2	SECHSKANTSCHRAUBE ISO 4014 M10X40	HEX SCREW		
600	47 56 015 08	1	MESSANSCHLUSS BMA3 6S	TEST POINT FITTING		
601	47 54 331 08	1	VERSCHRAUBUNG REDSD16/6-S CFX	FLANGE JOINT		
602	48 24 315 14	1	VERSCHRAUBUNG ISO 8434 ET 16S CR6-F	FLANGE JOINT		
603	47 19 006 08	4	VERSCHRAUBUNG EGESD16-SR-WD A3P	FLANGE JOINT		
604	47 10 332 08	2	VERSCHRAUBUNG XGE16-SR-ED A3P	FLANGE JOINT		
605	47 10 375 08	1	VERSCHRAUBUNG XGE18-LR-ED3/4" A3P	FLANGE JOINT		
606	47 10 331 08	3	VERSCHRAUBUNG XGE16-SR-ED3/4" A3P	FLANGE JOINT		
607	74 07 098	3	VERSCHRAUBUNG EL 16S CR6-FREI	FLANGE JOINT		
608	47 54 356 08	1	VERSCHRAUBUNG RED 18/15L A3C	FLANGE JOINT		
609	24 71 285 02	1	VERSCHRAUBUNG EL 18L CR6-FREI	FLANGE JOINT		
610	24 71 083 02	1	VERSCHRAUBUNG EW 18L M26X1,5 CR6-F	FLANGE JOINT		
611	47 00 104 08	1	VERSCHRAUBUNG GZ 18L CR6-FREI	FLANGE JOINT		
612	47 66 114 08	2	VERSCHRAUBUNG RSWS16-SM-WD A3P	FLANGE JOINT		
613	47 10 397 08	1	VERSCHRAUBUNG ISO 8434-1 GE 10L M12	FLANGE JOINT		

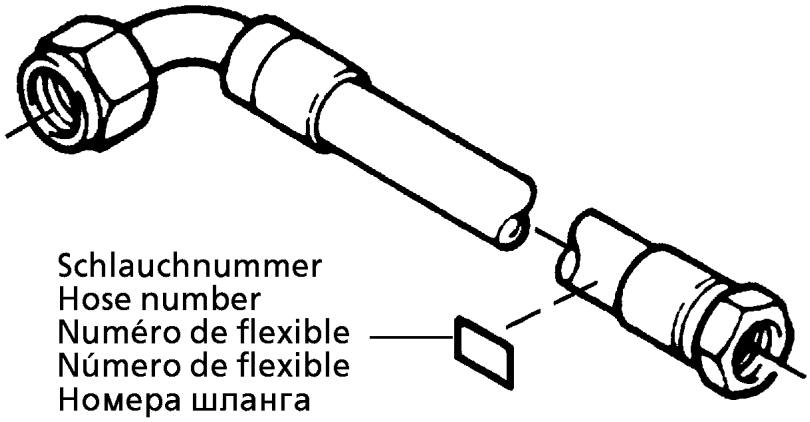

Die Schlauchnummern auf den Schläuchen entsprechen den Positionen in der Schlauchliste.

The hose numbers from the hoses are in accordance with the items in the hose list.

Les numéros indiqués sur les flexibles correspondent aux repères de la nomenclature des flexibles.

Los números indicados en los flexibles corresponden a las posiciones de la lista de flexibles.

Нанесенные на шлангах номера соответствуют позициям в перечне.

Pos.	Artikel	Menge	Bezeichnung	Description	Serie	K
1	60 27 601 08	9	BEZEICHNUNGSSCHILD 25,4X101,6	NAME PLATE		
1401	92 27 451 08	1	SCHLAUCH KPL. 2SN 0,8M	HOSE CPL.		
1402	96 51 589 08	1	SCHLAUCH KPL. 2SN 0,41M	HOSE CPL.		
1403	96 51 590 08	1	SCHLAUCH KPL. 2SN 0,64M	HOSE CPL.		
1404	92 76 161 08	1	SCHLAUCH KPL. 2SN 0,35M	HOSE CPL.		
1405	92 76 973 08	1	SCHLAUCH KPL. 2SN 0,25M	HOSE CPL.		
1406	92 76 379 08	1	SCHLAUCH KPL. 1SC 0,3M	HOSE CPL.		
1407	92 76 407 08	1	SCHLAUCH KPL. 2TE 0,32M	HOSE CPL.		
1408	96 33 352 08	1	SCHLAUCH KPL. 2TE 0,43M	HOSE CPL.		
1409	92 76 109 08	1	SCHLAUCH KPL. 2TE 0,45M	HOSE CPL.		

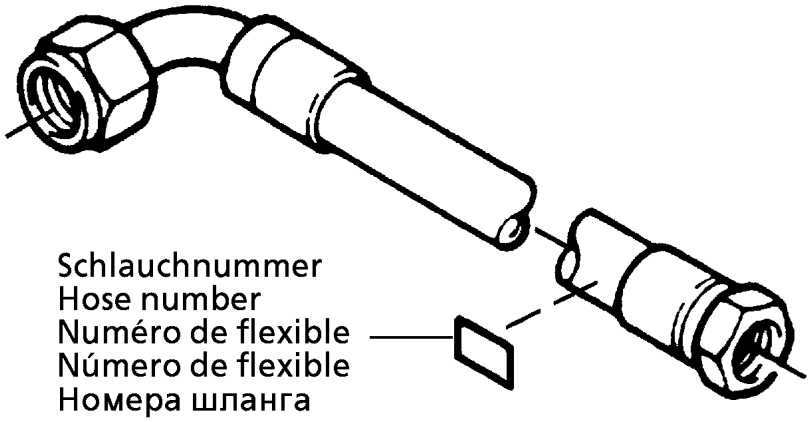

Die Schlauchnummern auf den Schläuchen entsprechen den Positionen in der Schlauchliste.

The hose numbers from the hoses are in accordance with the items in the hose list.

Les numéros indiqués sur les flexibles correspondent aux repères de la nomenclature des flexibles.

Los números indicados en los flexibles corresponden a las posiciones de la lista de flexibles.

Нанесенные на шлангах номера соответствуют позициям в перечне.

Pos.	Artikel	Menge	Bezeichnung	Description	Serie	K
1	60 27 601 08	9	BEZEICHNUNGSSCHILD 25,4X101,6	NAME PLATE		
2	60 27 603 08	4	BEZEICHNUNGSSCHILD 25,4X165,1	NAME PLATE		
1120	96 33 349 08	1	SCHLAUCH KPL. BRIDGE. 2.23M	HOSE CPL.		
1121	96 54 730 08	1	SCHLAUCH KPL. BRIDGE. 2.03M	HOSE CPL.		
1122	92 96 153 08	1	SCHLAUCH KPL. 2TE 2,35M	HOSE CPL.		
1123	92 81 219 08	1	SCHLAUCH KPL. 2TE 1,75M	HOSE CPL.		
1124	92 61 120 08	1	SCHLAUCH KPL. 2TE 3,4M	HOSE CPL.		
1125	92 60 959 08	1	SCHLAUCH KPL. 2TE 2,5M	HOSE CPL.		
1126	96 54 731 08	1	SCHLAUCH KPL. 2SN 2,7M	HOSE CPL.		
1127	92 96 331 08	1	SCHLAUCH KPL. 2SN 0,64M	HOSE CPL.		
1128	96 54 732 08	1	SCHLAUCH KPL. 2SN 0,48M	HOSE CPL.		
1129	96 54 733 08	1	SCHLAUCH KPL. 2SN 0,34M	HOSE CPL.		
1130	96 51 590 08	1	SCHLAUCH KPL. 2SN 0,64M	HOSE CPL.		
1131	96 54 734 08	1	SCHLAUCH KPL. 1SC 0,5M	HOSE CPL.		
1132	92 97 511 08	1	SCHLAUCH KPL. 2TE 0,8M	HOSE CPL.		

Pos.	Artikel	Menge	Bezeichnung	Description	Serie	K
4	96 67 649 08	1	ZUSATZHYDRAULIK WINDE 2 ⇨ 2 975 114 96 67 649 08	ADDITIONAL HYDRAULICS WINC		

Pos.	Artikel	Menge	Bezeichnung	Description	Serie	K
4	96 68 161 08	1	ZUSATZHYDR.GITTER-WINDE 5+6 ⇨ 2 975 173 96 68 161 08	AUX.HYDR.GRID WINCH 5 + 6		

Pos.	Artikel	Menge	Bezeichnung	Description	Serie	K
4	96 67 814 08	1	ZUSATZHYDRAULIK WINDE 3 ⇨ 2 975 153 96 67 814 08	ADDITIONAL HYDRAULICS WINC		

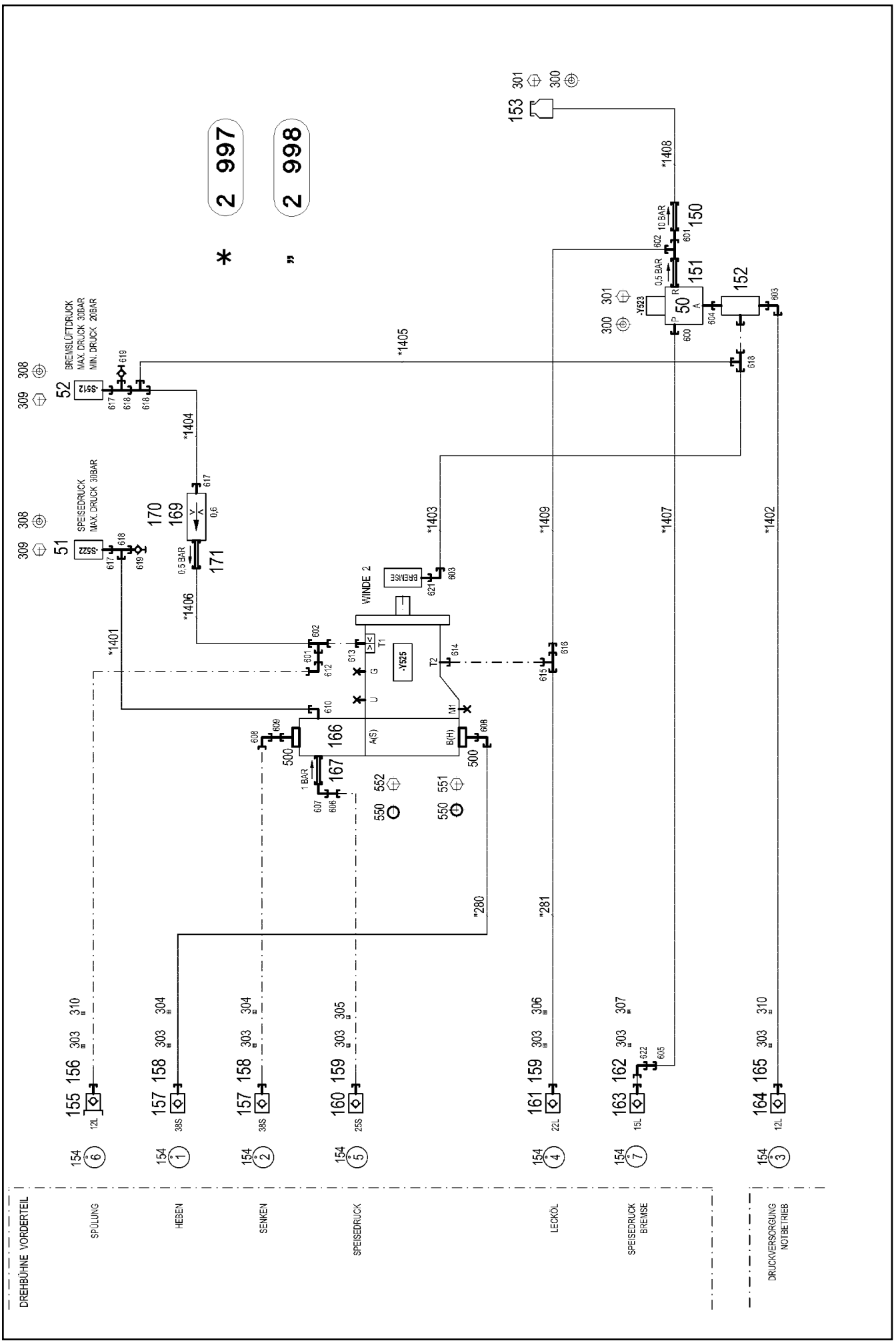

17.10.2014 073692 LIEBHERR	**etk_de_en_074676 _LR 1600 2** **ZUSATZHYDRAULIK WINDE 2** **ADDITIONAL HYDRAULICS WINCH**	❑ 444 (1/3) ⇨ **2 975 114** **96 67 649 08**

Pos.	Artikel	Menge	Bezeichnung	Description	Serie	K
10	96 47 201 08	1	SCHLAUCHLEITUNGEN WINDE 2 ⇨ 2 975 061 96 47 201 08	HOSE LINES WINCH 2		
11	96 51 219 08	1	ROHRLEITUNGEN WINDE I+II	PIPELINE WINCH		
50	51 14 444 08	1	WEGEVENTIL 3/2 350BAR ⇨ 5 114 444 08 51 14 444 08	DIRECTIONAL CONTROL VALVE		
51	10 22 093 3	1	DRUCKSCHALTER 0-8/300 BAR SPF	PRESSURE SWITCH		
52	10 28 953 6	1	DRUCKSCHALTER 0-20/300BAR SPF	PRESSURE SWITCH		
150	51 14 815 08	1	RUECKSCHLAGVENTIL pmax10BAR	NON-RETURN VALVE		
151	51 14 606 08	1	RUECKSCHLAGVENTIL	NON-RETURN VALVE		
152	51 14 689 08	1	WECHSELVENTIL 250BAR	SHUTTLE VALVE		
153	50 28 073 08	1	AUSGLEICHSBEHAELTER 0,2L POLYETHY	EQUALIZING RESERVOIR		
154	95 05 568 08	7	ANHAENGER 25X2 ALMG3 H111	TRAILER		
155	51 15 096 08	1	KUPPLUNGSSTECKER B2 12-L	COUPLING PLUG		
156	10 46 691 0	1	VERSCHLUSSSCHRAUBE RD32X3 SPF	SCREW PLUG		
157	51 15 122 08	2	KUPPLUNGSMUFFE B8 38-S	COUPLING SLEEVE		
158	10 46 691 7	2	VERSCHLUSSMUTTER RD79X4 SPF	HEX CAP NUT		
159	10 46 691 6	2	VERSCHLUSSMUTTER RD54X4 SPF	HEX CAP NUT		
160	51 05 996 08	1	KUPPLUNGSMUFFE B6 25-S	COUPLING SLEEVE		
161	51 15 082 08	1	KUPPLUNGSMUFFE B6 22-L	COUPLING SLEEVE		
162	10 46 691 5	1	VERSCHLUSSMUTTER RD36X3 SPF	HEX CAP NUT		
163	51 15 005 08	1	KUPPLUNGSMUFFE B3 15-L	COUPLING SLEEVE		
164	51 15 058 08	1	KUPPLUNGSMUFFE B2 12-L	COUPLING SLEEVE		
165	10 46 691 4	1	VERSCHLUSSMUTTER RD32X3 SPF	HEX CAP NUT		
166	51 10 561 08	1	ANSCHLUSSFLANSCH	CONNECTION FLANGE		
167	51 04 087 08	1	RUECKSCHLAGVENTIL	NON-RETURN VALVE		
169	51 06 711 08	1	FILTERPATRONE 0,005m³/min 25µm	FILTER CARTRIDGE		
170	51 07 460 08	1	DUESE 0,6	NOZZLE		
171	51 13 118 08	1	RUECKSCHLAGVENTIL RHV 10-LR	NON-RETURN VALVE		
300	42 40 005 08	4	FEDERRING DIN 127 A 6 FST A2C	CIRCLIP		
301	49 00 605	4	SECHSKANTSCHRAUBE ISO 4017 M6X12 8.	HEX SCREW		
303	70 42 141 08	7	SCHLUESSELRING 25 EDELSTAHL	KEY RING		
304	71 01 077 08	2	DICHTRING DIN 7603 A 52X60X2,5 CU	SEALING RING		
305	71 01 072 08	1	DICHTRING DIN 7603 A 38X44X2 CU	SEALING RING		
306	71 01 022	1	DICHTRING DIN 7603 A33X39X2 CU	SEALING RING		
307	71 01 059 08	1	DICHTRING DIN 7603 A 27X32X2 CU	SEALING RING		
308	42 18 006 08	4	SCHEIBE DIN 9021 A 5,3 ST VERZ	WASHER		
309	40 01 521	4	ZYLINDERSCHRAUBE ISO 4762 M5X10 8.8	SOCKET HEAD SCREW		
310	71 01 053 08	2	DICHTRING DIN 7603 A 24X30X2 CU	SEALING RING		
500	51 15 178 08	2	FLANSCHSTUTZEN 38S	FLANGE STUB PIPE		
550	51 05 867 08	3	O-RING ARP 568 37,69X3,53 NBR90	O-RING		
551	40 42 153 01	4	ZYLINDERSCHRAUBE ISO 4762 M14X50 8.8	SOCKET HEAD SCREW		
552	40 43 161 01	4	ZYLINDERSCHRAUBE ISO 4762 M14X100 10.	SOCKET HEAD SCREW		
600	47 10 308 08	1	VERSCHRAUBUNG XGE12-LR-ED A3P	FLANGE JOINT		
601	47 00 113 08	2	VERSCHRAUBUNG SNV12-L A3P	FLANGE JOINT		
602	24 71 286 02	2	VERSCHRAUBUNG EL 12L CR6-FREI	FLANGE JOINT		
603	74 03 569	2	VERSCHRAUBUNG EW 10L CR6-FREI	FLANGE JOINT		
604	47 19 043 08	1	VERSCHRAUBUNG EGE 10L G3/8A CR6-FRE	FLANGE JOINT		
605	47 54 318 08	1	VERSCHRAUBUNG RED 15/12L CR6-FREI	FLANGE JOINT		
606	47 00 110 08	1	VERSCHRAUBUNG SNV25-S CFX	FLANGE JOINT		
607	74 07 119	1	VERSCHRAUBUNG EW 25S CR6-FREI	FLANGE JOINT		
608	47 25 318 08	2	VERSCHRAUBUNG EWSD38-S A3P	FLANGE JOINT		
609	47 00 107 08	1	VERSCHRAUBUNG SNV38-S A3P	FLANGE JOINT		
610	47 66 102 08	1	VERSCHRAUBUNG RSWS10-LM-WD A3P	FLANGE JOINT		
612	24 71 177 02	1	VERSCHRAUBUNG EW 12L CR6-FREI	FLANGE JOINT		
613	47 10 394 08	1	VERSCHRAUBUNG XGE12-LM-ED M18X1,5	FLANGE JOINT		
614	47 10 313 08	1	VERSCHRAUBUNG XGE22-LM-ED M26X1,5	FLANGE JOINT		
615	48 24 306 14	1	VERSCHRAUBUNG ISO 8434 ET 22L CR6-F	FLANGE JOINT		
616	47 54 361 08	1	VERSCHRAUBUNG REDSD22/12-L A3P	FLANGE JOINT		
617	47 10 306 08	3	VERSCHRAUBUNG XGE10-LR-ED A3P	FLANGE JOINT		
618	47 23 302 08	4	VERSCHRAUBUNG EL 10L CR6-FREI	FLANGE JOINT		

Pos.	Artikel	Menge	Bezeichnung	Description	Serie	K
619	51 06 290 08	2	MESSSTUTZEN DKO 10L	GAUGE CONNECTION		
621	47 10 397 08	1	VERSCHRAUBUNG ISO 8434-1 GE 10L M12	FLANGE JOINT		
622	76 15 379	1	VERSCHRAUBUNG EW 15L CR6-FREI	FLANGE JOINT		

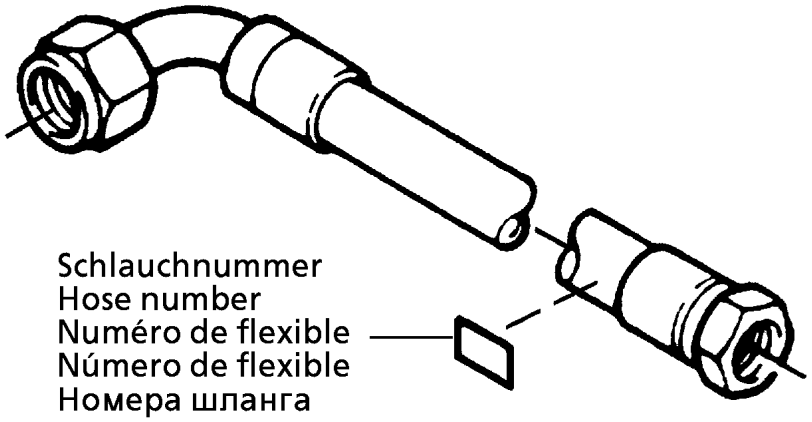

Die Schlauchnummern auf den Schläuchen entsprechen den Positionen in der Schlauchliste.

The hose numbers from the hoses are in accordance with the items in the hose list.

Les numéros indiqués sur les flexibles correspondent aux repères de la nomenclature des flexibles.

Los números indicados en los flexibles corresponden a las posiciones de la lista de flexibles.

Нанесенные на шлангах номера соответствуют позициям в перечне.

Pos.	Artikel	Menge	Bezeichnung	Description	Serie	K
1	60 27 601 08	9	BEZEICHNUNGSSCHILD 25,4X101,6	NAME PLATE		
1401	92 27 451 08	1	SCHLAUCH KPL. 2SN 0,8M	HOSE CPL.		
1402	96 51 589 08	1	SCHLAUCH KPL. 2SN 0,41M	HOSE CPL.		
1403	96 51 590 08	1	SCHLAUCH KPL. 2SN 0,64M	HOSE CPL.		
1404	92 76 161 08	1	SCHLAUCH KPL. 2SN 0,35M	HOSE CPL.		
1405	92 76 973 08	1	SCHLAUCH KPL. 2SN 0,25M	HOSE CPL.		
1406	92 76 379 08	1	SCHLAUCH KPL. 1SC 0,3M	HOSE CPL.		
1407	92 76 407 08	1	SCHLAUCH KPL. 2TE 0,32M	HOSE CPL.		
1408	96 33 352 08	1	SCHLAUCH KPL. 2TE 0,43M	HOSE CPL.		
1409	92 76 109 08	1	SCHLAUCH KPL. 2TE 0,45M	HOSE CPL.		

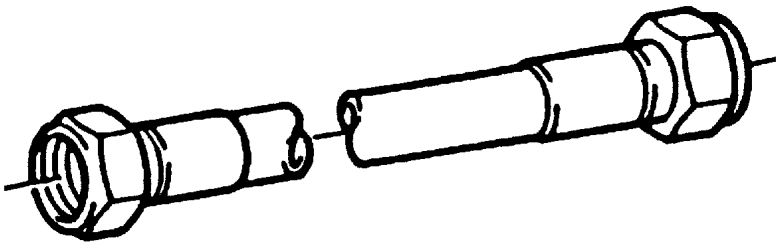

Die Positionsnummern der Rohre auf den Bildtafeln entsprechen den Positionen in der Rohrliste.

The pipe numbers from the illustrations are in accordance with the items in the pipe list.

Les numéros des tuyaux sur les illustrations correspondent aux repères de la nomenclature des tuyaux.

Los números de tubos en las ilustraciones corresponden a las posiciones de la lista de tubos.

Номера позиций труб на изображениях соответствуют позициям в перечне труб.

Pos.	Artikel	Menge	Bezeichnung	Description	Serie	K
100	96 69 042 08	1	ROHR KPL. 38X5X1486	PIPE COMPL.		
101	96 69 043 08	1	ROHR KPL. 38X5X3306	PIPE COMPL.		
102	96 69 044 08	1	ROHR KPL. 38X5X2732	PIPE COMPL.		
103	96 69 045 08	1	ROHR KPL. 38X5X1740	PIPE COMPL.		
104	96 69 046 08	1	ROHR KPL. 38X5X3025	PIPE COMPL.		
105	96 69 047 08	1	ROHR KPL. 38X5X2912	PIPE COMPL.		
106	96 69 048 08	1	ROHR KPL. 38X5X1587	PIPE COMPL.		
107	96 69 049 08	1	ROHR KPL. 38X5X1871	PIPE COMPL.		
108	96 69 050 08	1	ROHR KPL. 38X5X1831	PIPE COMPL.		
109	96 70 958 08	1	ROHR KPL. 38X5X1879	PIPE COMPL.		
110	96 70 959 08	1	ROHR KPL. 12X1,5X1001	PIPE COMPL.		
111	96 70 960 08	1	ROHR KPL. 12X1,5X4456	PIPE COMPL.		
112	96 70 961 08	1	ROHR KPL. 12X1,5X874	PIPE COMPL.		
113	96 70 962 08	1	ROHR KPL. 12X1,5X5874	PIPE COMPL.		
114	96 55 109 08	1	ROHR KPL. 28X2X1591	PIPE COMPL.		
115	96 55 110 08	1	ROHR KPL. 28X2X1584	PIPE COMPL.		
116	96 55 111 08	1	ROHR KPL. 15X1,5X1685	PIPE COMPL.		
117	96 55 112 08	1	ROHR KPL. 15X1,5X1409	PIPE COMPL.		
118	96 70 963 08	1	ROHR KPL. 28X2X1847	PIPE COMPL.		
119	96 55 114 08	1	ROHR KPL. 28X2X4221	PIPE COMPL.		
120	96 55 115 08	1	ROHR KPL. 28X2X2885	PIPE COMPL.		
121	96 70 964 08	1	ROHR KPL. 15X1,5X1011	PIPE COMPL.		
122	96 55 117 08	1	ROHR KPL. 15X1,5X4239	PIPE COMPL.		
123	96 55 118 08	1	ROHR KPL. 15X1,5X1109	PIPE COMPL.		
124	96 55 119 08	1	ROHR KPL. 15X1,5X4456	PIPE COMPL.		
125	96 70 965 08	1	ROHR KPL. 38X5X2953	PIPE COMPL.		
126	96 70 966 08	1	ROHR KPL. 38X5X2618	PIPE COMPL.		

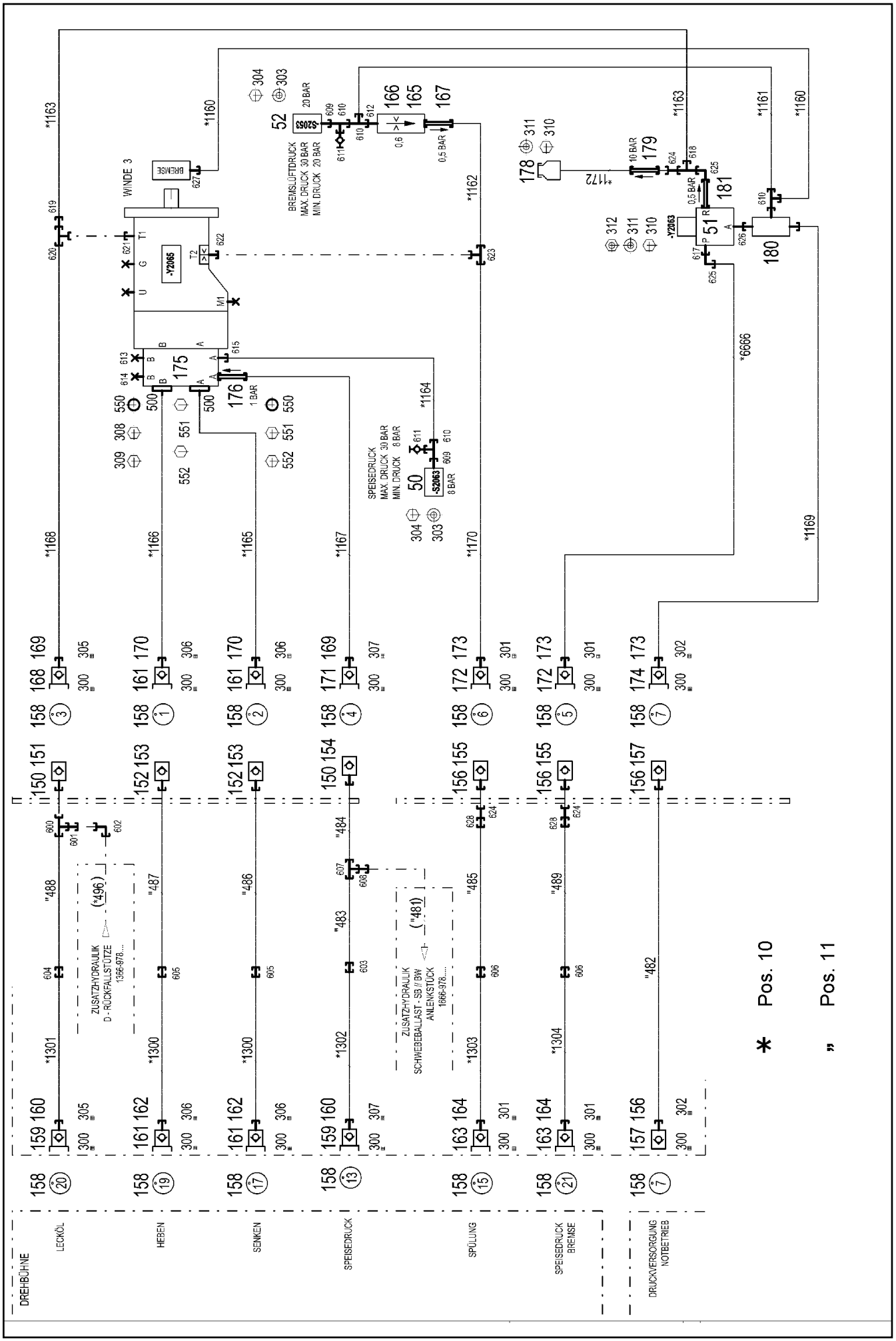
DREHBÜHNE
LECKÖL
HEBEN
SENKEN
SPEISEDRUCK
SPÜLUNG
SPEISEDRUCK BREMSE
DRUCKVERSORGUNG NOTBETRIEB
WINDE 3
BREMSE
BREMSLÜFTDRUCK
MAX. DRUCK 30 BAR
MIN. DRUCK 20 BAR
SPEISEDRUCK
MAX. DRUCK 30 BAR
MIN. DRUCK 8 BAR
ZUSATZHYDRAULIK
D - RÜCKFALLSTÜTZE
1366-978...
ZUSATZHYDRAULIK
SCHWEBEBALLAST - SB // BW
ANLENKSTÜCK
1666-978...
* Pos. 10
„ Pos. 11

Pos.	Artikel	Menge	Bezeichnung	Description	Serie	K
10	96 62 897 08	1	SCHLAUCHLEITUNGEN WINDE 3 ⇨ 2 975 154 96 62 897 08	HOSE LINES WINCH 3		
11	96 50 586 08	1	ROHRLEITUNGEN WINDE III ⇨ 2 975 155 96 50 586 08	PIPELINE WINCH		
50	10 22 093 3	1	DRUCKSCHALTER 0-8/300 BAR SPF	PRESSURE SWITCH		
51	51 14 444 08	1	WEGEVENTIL 3/2 350BAR ⇨ 5 114 444 08 51 14 444 08	DIRECTIONAL CONTROL VALVE		
52	10 28 953 6	1	DRUCKSCHALTER 0-20/300BAR SPF	PRESSURE SWITCH		
150	10 46 691 6	2	VERSCHLUSSMUTTER RD54X4 SPF	HEX CAP NUT		
151	51 15 010 08	1	KUPPLUNGSMUFFE B6 28-L	COUPLING SLEEVE		
152	10 46 691 7	2	VERSCHLUSSMUTTER RD79X4 SPF	HEX CAP NUT		
153	51 15 122 08	2	KUPPLUNGSMUFFE B8 38-S	COUPLING SLEEVE		
154	51 15 082 08	1	KUPPLUNGSMUFFE B6 22-L	COUPLING SLEEVE		
155	51 15 058 08	2	KUPPLUNGSMUFFE B2 12-L	COUPLING SLEEVE		
156	10 46 691 4	4	VERSCHLUSSMUTTER RD32X3 SPF	HEX CAP NUT		
157	51 15 084 08	2	KUPPLUNGSMUFFE B2 10-L	COUPLING SLEEVE		
158	95 05 568 08	14	ANHAENGER 25X2 ALMG3 H111	TRAILER		
159	51 15 011 08	2	KUPPLUNGSSTECKER B6 28-L	COUPLING PLUG		
160	10 46 690 8	2	VERSCHLUSSSCHRAUBE RD54X4 ALCUM	SCREW PLUG		
161	51 15 123 08	4	KUPPLUNGSSTECKER B8 38-S	COUPLING PLUG		
162	10 46 690 9	2	VERSCHLUSSSCHRAUBE RD79X4 SPF	SCREW PLUG		
163	51 15 004 08	2	KUPPLUNGSSTECKER B3 15-L	COUPLING PLUG		
164	10 46 690 7	2	VERSCHLUSSSCHRAUBE RD36X3 SPF	SCREW PLUG		
165	51 06 711 08	1	FILTERPATRONE 0,005m³/min 25µm	FILTER CARTRIDGE		
166	51 07 460 08	1	DUESE 0,6	NOZZLE		
167	51 13 118 08	1	RUECKSCHLAGVENTIL RHV 10-LR	NON-RETURN VALVE		
168	51 15 081 08	1	KUPPLUNGSSTECKER B6 22-L	COUPLING PLUG		
169	10 46 691 2	2	VERSCHLUSSSCHRAUBE RD54X4 SPF	SCREW PLUG		
170	10 46 691 3	2	VERSCHLUSSSCHRAUBE RD79X4 SPF	SCREW PLUG		
171	51 05 997 08	1	KUPPLUNGSSTECKER 25-S	COUPLING PLUG		
172	51 15 096 08	2	KUPPLUNGSSTECKER B2 12-L	COUPLING PLUG		
173	10 46 691 0	3	VERSCHLUSSSCHRAUBE RD32X3 SPF	SCREW PLUG		
174	51 15 083 08	1	KUPPLUNGSSTECKER B2 10-L	COUPLING PLUG		
175	51 10 623 08	1	ANSCHLUSSFLANSCH ALZNMGCU 1,5	CONNECTION FLANGE		
176	51 04 087 08	1	RUECKSCHLAGVENTIL	NON-RETURN VALVE		
178	50 28 073 08	1	AUSGLEICHSBEHAELTER 0,2L POLYETHY	EQUALIZING RESERVOIR		
179	51 14 815 08	1	RUECKSCHLAGVENTIL pmax10BAR	NON-RETURN VALVE		
180	51 14 689 08	1	WECHSELVENTIL 250BAR	SHUTTLE VALVE		
181	51 14 606 08	1	RUECKSCHLAGVENTIL	NON-RETURN VALVE		
300	70 42 141 08	14	SCHLUESSELRING 25 EDELSTAHL	KEY RING		
301	71 01 052 08	4	DICHTRING DIN 7603 A 24X29X2 CU	SEALING RING		
302	71 01 045 08	2	DICHTRING DIN 7603 A 22X27X1,5 CU	SEALING RING		
303	42 18 006 08	4	SCHEIBE DIN 9021 A 5,3 ST VERZ	WASHER		
304	40 01 521	4	ZYLINDERSCHRAUBE ISO 4762 M5X10 8.8	SOCKET HEAD SCREW		
305	71 01 022	2	DICHTRING DIN 7603 A33X39X2 CU	SEALING RING		
306	71 01 077 08	4	DICHTRING DIN 7603 A 52X60X2,5 CU	SEALING RING		
307	71 01 072 08	2	DICHTRING DIN 7603 A 38X44X2 CU	SEALING RING		
308	40 42 156 08	4	ZYLINDERSCHRAUBE DIN 912 M14X65 8.8	SOCKET HEAD SCREW		
309	40 42 159 08	4	ZYLINDERSCHRAUBE DIN 912 M14X80 8.8	SOCKET HEAD SCREW		
310	49 00 605	4	SECHSKANTSCHRAUBE ISO 4017 M6X12 8.	HEX SCREW		
311	42 40 005 08	4	FEDERRING DIN 127 A 6 FST A2C	CIRCLIP		
312	41 15 140 08	2	SECHSKANTMUTTER ISO 4032 M6 8 A2C	HEX NUT		
500	51 05 866 08	4	FLANSCHHAELFTE A3P	FLANGE HALF		
550	51 05 867 08	4	O-RING ARP 568 37,69X3,53 NBR90	O-RING		
551	40 65 145 01	4	SECHSKANTSCHRAUBE ISO 4017 M14X45	HEX SCREW		
552	40 42 152 08	4	ZYLINDERSCHRAUBE DIN 912 M14X45 8.8	SOCKET HEAD SCREW		
600	74 07 120	1	VERSCHRAUBUNG EL 28L CR6-FREI	FLANGE JOINT		
601	47 54 305 08	1	VERSCHRAUBUNG REDSD28/22-L A3P	FLANGE JOINT		
602	47 25 306 08	1	VERSCHRAUBUNG EWSD22-L A3P	FLANGE JOINT		
603	47 50 318 08	1	VERSCHRAUBUNG XGR28/22-L A3P	FLANGE JOINT		

Pos.	Artikel	Menge	Bezeichnung	Description	Serie	K
604	47 00 308 08	1	VERSCHRAUBUNG XG28-L A3P	FLANGE JOINT		
605	47 00 331 08	2	VERSCHRAUBUNG XG38-S A3P	FLANGE JOINT		
606	47 00 305 08	2	VERSCHRAUBUNG XG15-L A3P	FLANGE JOINT		
607	47 04 307 08	1	VERSCHRAUBUNG T 22L CR6-FREI	FLANGE JOINT		
608	47 54 308 08	1	VERSCHRAUBUNG REDSD22/10-L A3P	FLANGE JOINT		
609	47 10 306 08	2	VERSCHRAUBUNG XGE10-LR-ED A3P	FLANGE JOINT		
610	47 23 302 08	4	VERSCHRAUBUNG EL 10L CR6-FREI	FLANGE JOINT		
611	51 06 290 08	2	MESSSTUTZEN DKO 10L	GAUGE CONNECTION		
612	47 19 011 08	1	VERSCHRAUBUNG EGESD10-LR-WD A3P	FLANGE JOINT		
613	47 77 049 08	1	STOPFEN VSTIM14X1,5ED A3P	STOP PLUG		
614	47 77 052 08	1	STOPFEN VSTIM33X2ED A3P	STOP PLUG		
615	47 10 305 08	1	VERSCHRAUBUNG XGE10-LM-ED A3P	FLANGE JOINT		
617	47 10 308 08	1	VERSCHRAUBUNG XGE12-LR-ED A3P	FLANGE JOINT		
618	24 71 286 02	1	VERSCHRAUBUNG EL 12L CR6-FREI	FLANGE JOINT		
619	47 54 361 08	1	VERSCHRAUBUNG REDSD22/12-L A3P	FLANGE JOINT		
620	48 24 306 14	1	VERSCHRAUBUNG ISO 8434 ET 22L CR6-F	FLANGE JOINT		
621	47 10 313 08	1	VERSCHRAUBUNG XGE22-LM-ED M26X1,5	FLANGE JOINT		
622	47 10 394 08	1	VERSCHRAUBUNG XGE12-LM-ED M18X1,5	FLANGE JOINT		
623	24 71 056 02	1	VERSCHRAUBUNG ET 12L CR6-FREI	FLANGE JOINT		
624	47 00 113 08	3	VERSCHRAUBUNG SNV12-L A3P	FLANGE JOINT		
625	24 71 177 02	2	VERSCHRAUBUNG EW 12L CR6-FREI	FLANGE JOINT		
626	47 19 043 08	1	VERSCHRAUBUNG EGE 10L G3/8A CR6-FRE	FLANGE JOINT		
627	47 10 397 08	1	VERSCHRAUBUNG ISO 8434-1 GE 10L M12	FLANGE JOINT		
628	47 50 317 08	2	VERSCHRAUBUNG XGR15/12-L A3P	FLANGE JOINT		

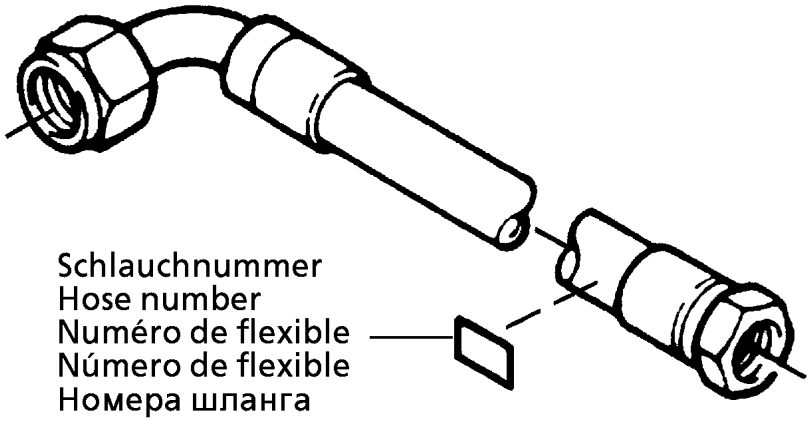

Die Schlauchnummern auf den Schläuchen entsprechen den Positionen in der Schlauchliste.

The hose numbers from the hoses are in accordance with the items in the hose list.

Les numéros indiqués sur les flexibles correspondent aux repères de la nomenclature des flexibles.

Los números indicados en los flexibles corresponden a las posiciones de la lista de flexibles.

Нанесенные на шлангах номера соответствуют позициям в перечне.

Pos.	Artikel	Menge	Bezeichnung	Description	Serie	K
1	60 27 601 08	11	BEZEICHNUNGSSCHILD 25,4X101,6	NAME PLATE		
2	60 27 603 08	8	BEZEICHNUNGSSCHILD 25,4X165,1	NAME PLATE		
1160	92 30 161 08	1	SCHLAUCH KPL. 2SN 0,62M	HOSE CPL.		
1161	92 17 502 08	1	SCHLAUCH KPL. 2SN 0,28M	HOSE CPL.		
1162	96 33 357 08	1	SCHLAUCH KPL. 2SN 0,7M	HOSE CPL.		
1163	92 87 556 08	1	SCHLAUCH KPL. 2TE 0,56M	HOSE CPL.		
1164	92 93 107 08	1	SCHLAUCH KPL. 2SN 1,0M	HOSE CPL.		
1165	96 49 549 08	1	SCHLAUCH KPL. BRIDGE. 1.53M	HOSE CPL.		
1166	96 54 723 08	1	SCHLAUCH KPL. BRIDGE. 1.35M	HOSE CPL.		
1167	96 54 724 08	1	SCHLAUCH KPL. 2TE 2,05M	HOSE CPL.		
1168	92 88 812 08	1	SCHLAUCH KPL. 2TE 1,6M	HOSE CPL.		
1169	92 97 484 08	1	SCHLAUCH KPL. 2SN 1,9M	HOSE CPL.		
1170	92 69 712 08	1	SCHLAUCH KPL. 2TE 1,5M	HOSE CPL.		
1171	92 87 630 08	1	SCHLAUCH KPL. 2TE 1,95M	HOSE CPL.		
1172	92 96 478 08	1	SCHLAUCH KPL. 2TE 0,6M	HOSE CPL.		
1300	96 31 973 08	2	SCHLAUCH KPL. BRIDGE. 2.38M	HOSE CPL.		
1301	92 60 668 08	1	SCHLAUCH KPL. 1SN 2,5M	HOSE CPL.		
1302	92 96 157 08	1	SCHLAUCH KPL. 1SN 2,3M	HOSE CPL.		
1303	92 76 848 08	1	SCHLAUCH KPL. 2SN 2,5M	HOSE CPL.		
1304	92 76 848 08	1	SCHLAUCH KPL. 2SN 2,5M	HOSE CPL.		

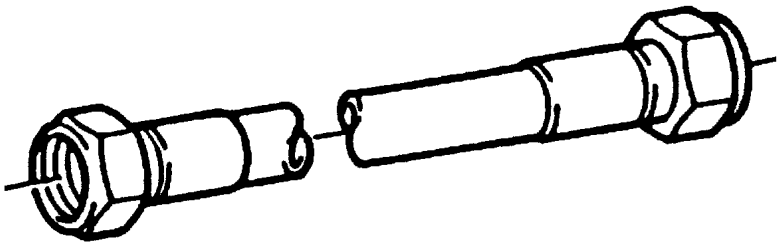

Die Positionsnummern der Rohre auf den Bildtafeln entsprechen den Positionen in der Rohrliste.

The pipe numbers from the illustrations are in accordance with the items in the pipe list.

Les numéros des tuyaux sur les illustrations correspondent aux repères de la nomenclature des tuyaux.

Los números de tubos en las ilustraciones corresponden a las posiciones de la lista de tubos.

Номера позиций труб на изображениях соответствуют позициям в перечне труб.

Pos.	Artikel	Menge	Bezeichnung	Description	Serie	K
482	96 55 058 08	1	ROHR KPL. 10X1,5X3082	PIPE COMPL.		
483	96 55 059 08	1	ROHR KPL. 22X2,5X1300	PIPE COMPL.		
484	96 55 060 08	1	ROHR KPL. 22X2,5X1342	PIPE COMPL.		
485	96 55 061 08	1	ROHR KPL. 15X1,5X2371	PIPE COMPL.		
486	96 55 062 08	1	ROHR KPL. 38X4X2700	PIPE COMPL.		
487	96 55 063 08	1	ROHR KPL. 38X4X2674	PIPE COMPL.		
488	96 55 064 08	1	ROHR KPL. 28X2X2356	PIPE COMPL.		
489	96 55 065 08	1	ROHR KPL. 15X1,5X2231	PIPE COMPL.		

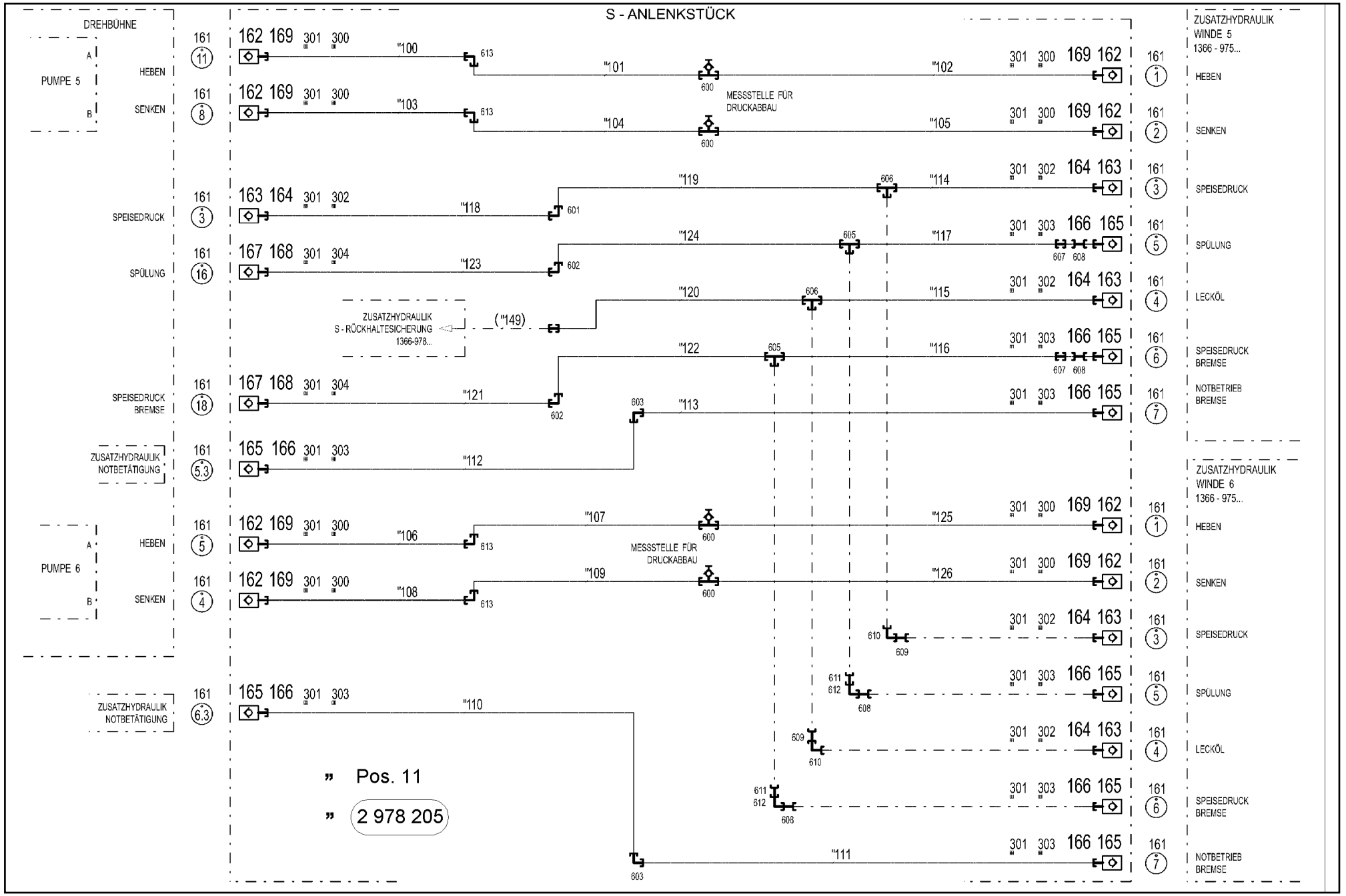
S - ANLENKSTÜCK
DREHBÜHNE
PUMPE 5
A
B
HEBEN
SENKEN
SPEISEDRUCK
SPÜLUNG
SPEISEDRUCK BREMSE
ZUSATZHYDRAULIK NOTBETÄTIGUNG
PUMPE 6
MESSSTELLE FÜR DRUCKABBAU
ZUSATZHYDRAULIK S - RÜCKHALTESICHERUNG 1366-978...
(149)
ZUSATZHYDRAULIK WINDE 5 1366 - 975...
ZUSATZHYDRAULIK WINDE 6 1366 - 975...
LECKÖL
NOTBETRIEB BREMSE
" Pos. 11
" 2 978 205

Pos.	Artikel	Menge	Bezeichnung	Description	Serie	K
11	96 70 914 08	1	ROHRLEITUNGEN GITTER-WINDE 5+6 ⇨ 2 975 122 96 70 914 08	PIPELINES GRATING WINCH		
161	95 05 568 08	23	ANHAENGER 25X2 ALMG3 H111	TRAILER		
162	51 15 122 08	8	KUPPLUNGSMUFFE B8 38-S	COUPLING SLEEVE		
163	51 15 010 08	5	KUPPLUNGSMUFFE B6 28-L	COUPLING SLEEVE		
164	10 46 691 6	5	VERSCHLUSSMUTTER RD54X4 SPF	HEX CAP NUT		
165	51 15 058 08	8	KUPPLUNGSMUFFE B2 12-L	COUPLING SLEEVE		
166	10 46 691 4	8	VERSCHLUSSMUTTER RD32X3 SPF	HEX CAP NUT		
167	51 15 005 08	2	KUPPLUNGSMUFFE B3 15-L	COUPLING SLEEVE		
168	10 46 691 5	2	VERSCHLUSSMUTTER RD36X3 SPF	HEX CAP NUT		
169	10 46 691 7	8	VERSCHLUSSMUTTER RD79X4 SPF	HEX CAP NUT		
300	71 01 077 08	8	DICHTRING DIN 7603 A 52X60X2,5 CU	SEALING RING		
301	70 42 141 08	23	SCHLUESSELRING 25 EDELSTAHL	KEY RING		
302	71 01 072 08	5	DICHTRING DIN 7603 A 38X44X2 CU	SEALING RING		
303	71 01 052 08	8	DICHTRING DIN 7603 A 24X29X2 CU	SEALING RING		
304	71 01 059 08	2	DICHTRING DIN 7603 A 27X32X2 CU	SEALING RING		
600	47 56 034 08	4	MESSANSCHLUSS GMA3 38S CR6-FREI SP	TEST POINT FITTING		
601	47 02 308 08	1	VERSCHRAUBUNG W 28L A3C	FLANGE JOINT		
602	47 02 305 08	2	VERSCHRAUBUNG XW15-L A3P	FLANGE JOINT		
603	47 02 304 08	2	VERSCHRAUBUNG XW12-L A3P	FLANGE JOINT		
605	47 04 305 08	2	VERSCHRAUBUNG XT15-L A3P	FLANGE JOINT		
606	47 04 308 08	2	VERSCHRAUBUNG T 28L A3C	FLANGE JOINT		
607	47 50 317 08	2	VERSCHRAUBUNG XGR15/12-L A3P	FLANGE JOINT		
608	47 00 113 08	4	VERSCHRAUBUNG SNV12-L A3P	FLANGE JOINT		
609	47 00 106 08	2	VERSCHRAUBUNG SNV28-L A3P	FLANGE JOINT		
610	76 17 494	2	VERSCHRAUBUNG EW 28L CR6-FREI	FLANGE JOINT		
611	47 54 318 08	2	VERSCHRAUBUNG RED 15/12L CR6-FREI	FLANGE JOINT		
612	24 71 177 02	2	VERSCHRAUBUNG EW 12L CR6-FREI	FLANGE JOINT		
613	47 02 334 08	4	VERSCHRAUBUNG XW38-S A3P	FLANGE JOINT		

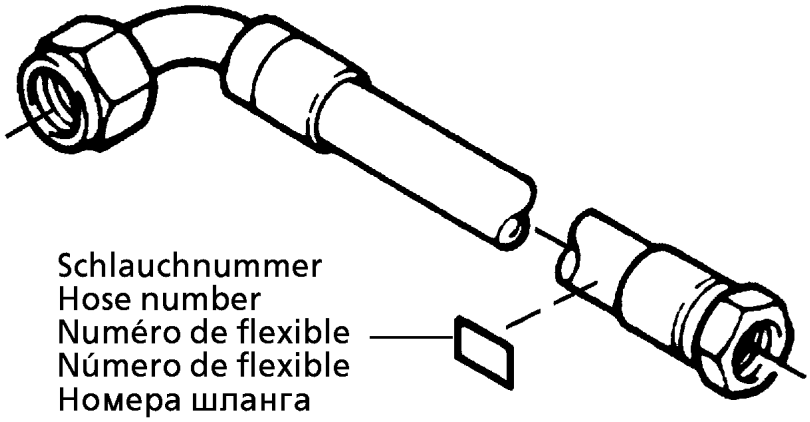

Die Schlauchnummern auf den Schläuchen entsprechen den Positionen in der Schlauchliste.

The hose numbers from the hoses are in accordance with the items in the hose list.

Les numéros indiqués sur les flexibles correspondent aux repères de la nomenclature des flexibles.

Los números indicados en los flexibles corresponden a las posiciones de la lista de flexibles.

Нанесенные на шлангах номера соответствуют позициям в перечне.

Pos.	Artikel	Menge	Bezeichnung	Description	Serie	K
1	60 27 601 08	4	BEZEICHNUNGSSCHILD 25,4X101,6	NAME PLATE		
2	60 27 603 08	1	BEZEICHNUNGSSCHILD 25,4X165,1	NAME PLATE		
1380	92 61 388 08	1	SCHLAUCH KPL. 2TE 2,4M	HOSE CPL.		
1382	92 76 147 08	1	SCHLAUCH KPL. 2SN 0,4M	HOSE CPL.		
1383	92 80 300 08	1	SCHLAUCH KPL. 2SN 1,0M	HOSE CPL.		
1384	92 76 838 08	1	SCHLAUCH KPL. 2SN 0,78M	HOSE CPL.		
1385	96 17 986 08	1	SCHLAUCH KPL. 1SC 2,3M	HOSE CPL.		

Pos.	Artikel	Menge	Bezeichnung	Description	Serie	K
4	96 68 091 08	1	ZUSATZHYDRAULIK WINDE 6 ⇨ 2 975 407 96 68 091 08	AUX.HYDRAULIC WINCH 6		

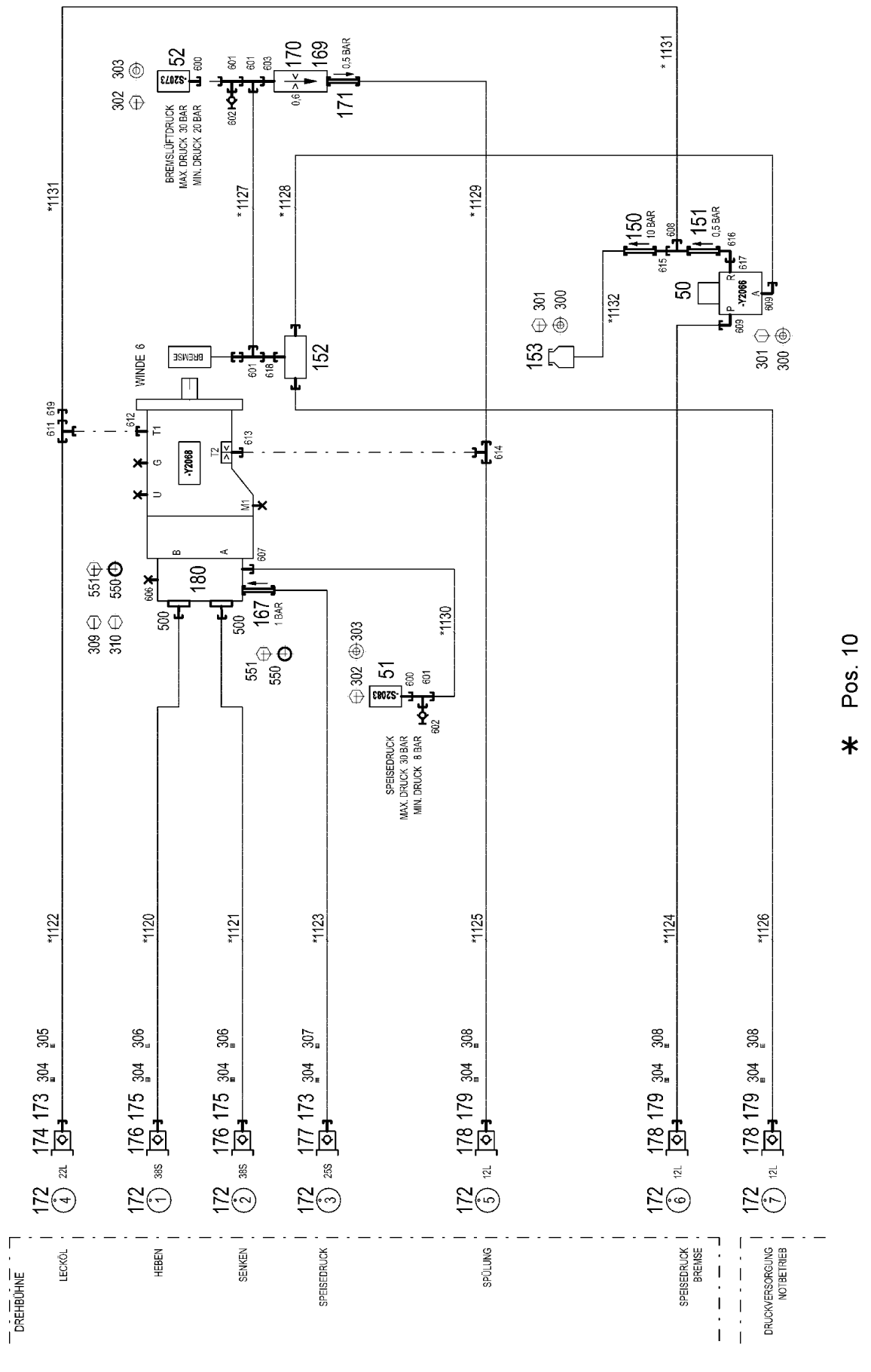
DREHBÜHNE
LECKÖL
HEBEN
SENKEN
SPEISEDRUCK
SPÜLUNG
SPEISEDRUCK BREMSE
DRUCKVERSORGUNG NOTBETRIEB
WINDE 6
BREMSE
BREMSLÜFTDRUCK
MAX. DRUCK 30 BAR
MIN. DRUCK 20 BAR
SPEISEDRUCK
MAX. DRUCK 30 BAR
MIN. DRUCK 8 BAR
-Y2068
-Y2066
-S2073
-S2083
0,5 BAR
10 BAR
1 BAR
* Pos. 10

Pos.	Artikel	Menge	Bezeichnung	Description	Serie	K
10	96 49 415 08	1	SCHLAUCHLEITUNGEN WINDE 6 ⇨ 2 975 065 96 49 415 08	HOSE LINES WINCH 6		
50	51 14 444 08	1	WEGEVENTIL 3/2 350BAR ⇨ 5 114 444 08 51 14 444 08	DIRECTIONAL CONTROL VALVE		
51	10 22 093 3	1	DRUCKSCHALTER 0-8/300 BAR SPF	PRESSURE SWITCH		
52	10 28 953 6	1	DRUCKSCHALTER 0-20/300BAR SPF	PRESSURE SWITCH		
150	51 14 815 08	1	RUECKSCHLAGVENTIL pmax10BAR	NON-RETURN VALVE		
151	51 14 535 08	1	RUECKSCHLAGVENTIL	NON-RETURN VALVE		
152	51 14 689 08	1	WECHSELVENTIL 250BAR	SHUTTLE VALVE		
153	50 28 073 08	1	AUSGLEICHSBEHAELTER 0,2L POLYETHY	EQUALIZING RESERVOIR		
167	51 04 087 08	1	RUECKSCHLAGVENTIL	NON-RETURN VALVE		
169	51 06 711 08	1	FILTERPATRONE 0,005m³/min 25µm	FILTER CARTRIDGE		
170	51 07 460 08	1	DUESE 0,6	NOZZLE		
171	51 13 118 08	1	RUECKSCHLAGVENTIL RHV 10-LR	NON-RETURN VALVE		
172	95 05 568 08	7	ANHAENGER 25X2 ALMG3 H111	TRAILER		
173	10 46 691 2	2	VERSCHLUSSSCHRAUBE RD54X4 SPF	SCREW PLUG		
174	51 15 081 08	1	KUPPLUNGSSTECKER B6 22-L	COUPLING PLUG		
175	10 46 691 3	2	VERSCHLUSSSCHRAUBE RD79X4 SPF	SCREW PLUG		
176	51 15 123 08	2	KUPPLUNGSSTECKER B8 38-S	COUPLING PLUG		
177	51 05 997 08	1	KUPPLUNGSSTECKER 25-S	COUPLING PLUG		
178	51 15 096 08	3	KUPPLUNGSSTECKER B2 12-L	COUPLING PLUG		
179	10 46 691 0	3	VERSCHLUSSSCHRAUBE RD32X3 SPF	SCREW PLUG		
180	51 10 605 08	1	ANSCHLUSSFLANSCH ALZNMGCU 1,5	CONNECTION FLANGE		
300	42 40 005 08	4	FEDERRING DIN 127 A 6 FST A2C	CIRCLIP		
301	49 00 605	4	SECHSKANTSCHRAUBE ISO 4017 M6X12 8.	HEX SCREW		
302	40 65 060	4	SECHSKANTSCHRAUBE ISO 4017 M5X10 8.	HEX SCREW		
303	46 00 305	4	SCHEIBE ISO 7089 5 200HV A3C	WASHER		
304	70 42 141 08	7	SCHLUESSELRING 25 EDELSTAHL	KEY RING		
305	71 01 022	1	DICHTRING DIN 7603 A33X39X2 CU	SEALING RING		
306	71 01 077 08	2	DICHTRING DIN 7603 A 52X60X2,5 CU	SEALING RING		
307	71 01 072 08	1	DICHTRING DIN 7603 A 38X44X2 CU	SEALING RING		
308	71 01 052 08	3	DICHTRING DIN 7603 A 24X29X2 CU	SEALING RING		
309	40 42 159 08	4	ZYLINDERSCHRAUBE DIN 912 M14X80 8.8	SOCKET HEAD SCREW		
310	40 42 156 08	4	ZYLINDERSCHRAUBE DIN 912 M14X65 8.8	SOCKET HEAD SCREW		
500	51 15 178 08	2	FLANSCHSTUTZEN 38S	FLANGE STUB PIPE		
550	51 05 867 08	4	O-RING ARP 568 37,69X3,53 NBR90	O-RING		
551	40 42 152 08	4	ZYLINDERSCHRAUBE DIN 912 M14X45 8.8	SOCKET HEAD SCREW		
552	40 42 151 01	8	ZYLINDERSCHRAUBE ISO 4762 M14X40 8.8	SOCKET HEAD SCREW		
600	47 10 306 08	2	VERSCHRAUBUNG XGE10-LR-ED A3P	FLANGE JOINT		
601	47 23 302 08	4	VERSCHRAUBUNG EL 10L CR6-FREI	FLANGE JOINT		
602	51 06 290 08	2	MESSSTUTZEN DKO 10L	GAUGE CONNECTION		
603	47 19 011 08	1	VERSCHRAUBUNG EGESD10-LR-WD A3P	FLANGE JOINT		
606	47 77 052 08	1	STOPFEN VSTIM33X2ED A3P	STOP PLUG		
607	47 10 305 08	1	VERSCHRAUBUNG XGE10-LM-ED A3P	FLANGE JOINT		
608	24 71 286 02	1	VERSCHRAUBUNG EL 12L CR6-FREI	FLANGE JOINT		
609	47 32 308 08	2	VERSCHRAUBUNG RSWS12-LR-WD A3P	FLANGE JOINT		
611	48 24 306 14	1	VERSCHRAUBUNG ISO 8434 ET 22L CR6-F	FLANGE JOINT		
612	47 10 313 08	1	VERSCHRAUBUNG XGE22-LM-ED M26X1,5	FLANGE JOINT		
613	47 10 394 08	1	VERSCHRAUBUNG XGE12-LM-ED M18X1,5	FLANGE JOINT		
614	24 71 056 02	1	VERSCHRAUBUNG ET 12L CR6-FREI	FLANGE JOINT		
615	47 00 113 08	1	VERSCHRAUBUNG SNV12-L A3P	FLANGE JOINT		
616	24 71 177 02	1	VERSCHRAUBUNG EW 12L CR6-FREI	FLANGE JOINT		
617	47 19 012 08	1	VERSCHRAUBUNG EGESD12-LR-WD A3P	FLANGE JOINT		
618	47 00 101 08	1	VERSCHRAUBUNG SNV10-L CFX	FLANGE JOINT		
619	47 54 308 08	1	VERSCHRAUBUNG REDSD22/10-L A3P	FLANGE JOINT		

Pos.	Artikel	Menge	Bezeichnung	Description	Serie	K
4	96 67 784 08	1	ZUSATZHYDRAULIK WINDE 1 ⇨ 2 975 706 96 67 784 08	ADDITIONAL HYDRAULICS WINC		

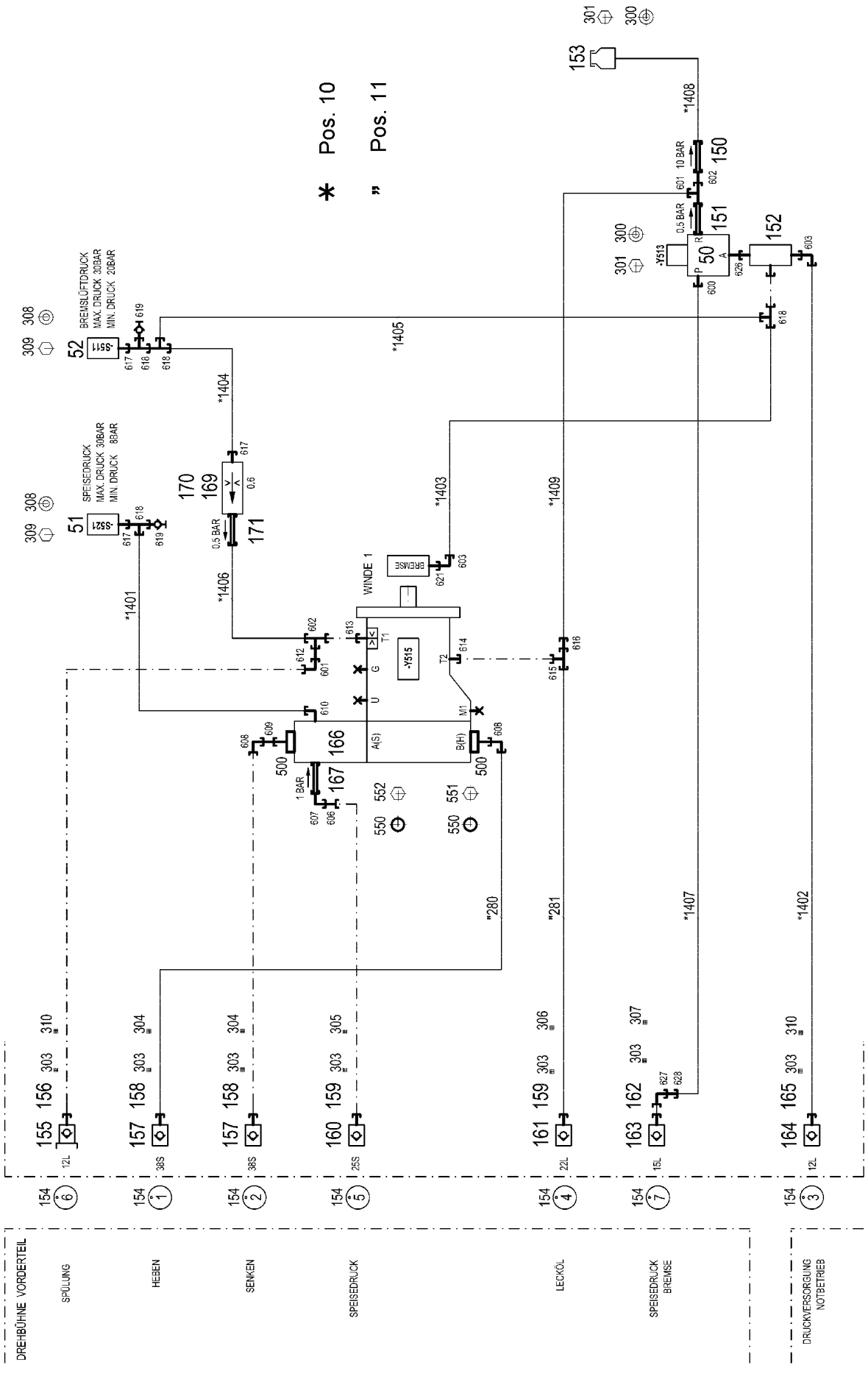

17.10.2014 072760	**etk_de_en_074676 _LR 1600 2**	462 (1/3)
LIEBHERR	**ZUSATZHYDRAULIK WINDE 1** **ADDITIONAL HYDRAULICS WINCH 1**	**2 975 706** **96 67 784 08**

Pos.	Artikel	Menge	Bezeichnung	Description	Serie	K
10	96 47 200 08	1	SCHLAUCHLEITUNGEN WINDE 1 ⇨ 2 975 118 96 47 200 08	HOSE LINES WINCH 1		
11	96 51 219 08	1	ROHRLEITUNGEN WINDE I+II	PIPELINE WINCH		
(280)	96 51 350 08	1	ROHR KPL. 38X4X1013	PIPE COMPL.		
(281)	96 51 490 08	1	ROHR KPL. 22X2,5X269	PIPE COMPL.		
50	51 14 444 08	1	WEGEVENTIL 3/2 350BAR ⇨ 5 114 444 08 51 14 444 08	DIRECTIONAL CONTROL VALVE		
51	10 22 093 3	1	DRUCKSCHALTER 0-8/300 BAR SPF	PRESSURE SWITCH		
52	10 28 953 6	1	DRUCKSCHALTER 0-20/300BAR SPF	PRESSURE SWITCH		
150	51 14 815 08	1	RUECKSCHLAGVENTIL pmax10BAR	NON-RETURN VALVE		
151	51 14 606 08	1	RUECKSCHLAGVENTIL	NON-RETURN VALVE		
152	51 14 689 08	1	WECHSELVENTIL 250BAR	SHUTTLE VALVE		
153	50 28 073 08	1	AUSGLEICHSBEHAELTER 0,2L POLYETHY	EQUALIZING RESERVOIR		
154	95 05 568 08	7	ANHAENGER 25X2 ALMG3 H111	TRAILER		
155	51 15 096 08	1	KUPPLUNGSSTECKER B2 12-L	COUPLING PLUG		
(1)	57 10 830 08	1	DICHTSCHEIBE VITON	SHEET GASKET		
(2)	57 10 826 08	1	O-RING 17X2 FPM70	O-RING		
(3)	57 10 828 08	1	STUETZRING 17,5X20,9X1 PTFE	SUPPORTING RING		
156	10 46 691 0	1	VERSCHLUSSSCHRAUBE RD32X3 SPF	SCREW PLUG		
157	51 15 122 08	2	KUPPLUNGSMUFFE B8 38-S	COUPLING SLEEVE		
158	10 46 691 7	2	VERSCHLUSSMUTTER RD79X4 SPF	HEX CAP NUT		
159	10 46 691 6	2	VERSCHLUSSMUTTER RD54X4 SPF	HEX CAP NUT		
160	51 05 996 08	1	KUPPLUNGSMUFFE B6 25-S	COUPLING SLEEVE		
(1)	57 10 768 08	1	VENTIL	VALVE		
(2)	57 10 769 08	1	O-RING 32X3 FPM70	O-RING		
(3)	57 10 770 08	1	STUETZRING 32X37,2X1 PTFE	SUPPORTING RING		
(4)	57 10 771 08	1	O-RING 40X3 FPM70	O-RING		
(5)	57 10 772 08	1	MUTTER CR6-FREI	NUT		
161	51 15 082 08	1	KUPPLUNGSMUFFE B6 22-L	COUPLING SLEEVE		
162	10 46 691 5	1	VERSCHLUSSMUTTER RD36X3 SPF	HEX CAP NUT		
163	51 15 005 08	1	KUPPLUNGSMUFFE B3 15-L	COUPLING SLEEVE		
164	51 15 058 08	1	KUPPLUNGSMUFFE B2 12-L	COUPLING SLEEVE		
165	10 46 691 4	1	VERSCHLUSSMUTTER RD32X3 SPF	HEX CAP NUT		
166	51 10 561 08	1	ANSCHLUSSFLANSCH	CONNECTION FLANGE		
167	51 04 087 08	1	RUECKSCHLAGVENTIL	NON-RETURN VALVE		
169	51 06 711 08	1	FILTERPATRONE 0,005m³/min 25µm	FILTER CARTRIDGE		
170	51 07 460 08	1	DUESE 0,6	NOZZLE		
171	51 13 118 08	1	RUECKSCHLAGVENTIL RHV 10-LR	NON-RETURN VALVE		
300	42 40 005 08	4	FEDERRING DIN 127 A 6 FST A2C	CIRCLIP		
301	49 00 605	4	SECHSKANTSCHRAUBE ISO 4017 M6X12 8.	HEX SCREW		
303	70 42 141 08	7	SCHLUESSELRING 25 EDELSTAHL	KEY RING		
304	71 01 077 08	2	DICHTRING DIN 7603 A 52X60X2,5 CU	SEALING RING		
305	71 01 072 08	1	DICHTRING DIN 7603 A 38X44X2 CU	SEALING RING		
306	71 01 022	1	DICHTRING DIN 7603 A33X39X2 CU	SEALING RING		
307	71 01 059 08	1	DICHTRING DIN 7603 A 27X32X2 CU	SEALING RING		
308	42 18 006 08	4	SCHEIBE DIN 9021 A 5,3 ST VERZ	WASHER		
309	40 01 521	4	ZYLINDERSCHRAUBE ISO 4762 M5X10 8.8	SOCKET HEAD SCREW		
310	71 01 053 08	2	DICHTRING DIN 7603 A 24X30X2 CU	SEALING RING		
500	51 15 178 08	2	FLANSCHSTUTZEN 38S	FLANGE STUB PIPE		
550	51 05 867 08	3	O-RING ARP 568 37,69X3,53 NBR90	O-RING		
551	40 42 153 01	4	ZYLINDERSCHRAUBE ISO 4762 M14X50 8.8	SOCKET HEAD SCREW		
552	40 43 161 01	4	ZYLINDERSCHRAUBE ISO 4762 M14X100 10.	SOCKET HEAD SCREW		
600	47 10 308 08	1	VERSCHRAUBUNG XGE12-LR-ED A3P	FLANGE JOINT		
601	47 00 113 08	2	VERSCHRAUBUNG SNV12-L A3P	FLANGE JOINT		
602	24 71 286 02	2	VERSCHRAUBUNG EL 12L CR6-FREI	FLANGE JOINT		
603	74 03 569	2	VERSCHRAUBUNG EW 10L CR6-FREI	FLANGE JOINT		
606	47 00 110 08	1	VERSCHRAUBUNG SNV25-S CFX	FLANGE JOINT		
607	74 07 119	1	VERSCHRAUBUNG EW 25S CR6-FREI	FLANGE JOINT		
608	47 25 318 08	2	VERSCHRAUBUNG EWSD38-S A3P	FLANGE JOINT		
609	47 00 107 08	1	VERSCHRAUBUNG SNV38-S A3P	FLANGE JOINT		

Pos.	Artikel	Menge	Bezeichnung	Description	Serie	K
610	47 66 102 08	1	VERSCHRAUBUNG RSWS10-LM-WD A3P	FLANGE JOINT		
612	24 71 177 02	1	VERSCHRAUBUNG EW 12L CR6-FREI	FLANGE JOINT		
613	47 10 394 08	1	VERSCHRAUBUNG XGE12-LM-ED M18X1,5	FLANGE JOINT		
614	47 10 313 08	1	VERSCHRAUBUNG XGE22-LM-ED M26X1,5	FLANGE JOINT		
615	48 24 306 14	1	VERSCHRAUBUNG ISO 8434 ET 22L CR6-F	FLANGE JOINT		
616	47 54 361 08	1	VERSCHRAUBUNG REDSD22/12-L A3P	FLANGE JOINT		
617	47 10 306 08	3	VERSCHRAUBUNG XGE10-LR-ED A3P	FLANGE JOINT		
618	47 23 302 08	4	VERSCHRAUBUNG EL 10L CR6-FREI	FLANGE JOINT		
619	51 06 290 08	2	MESSSTUTZEN DKO 10L	GAUGE CONNECTION		
621	47 10 397 08	1	VERSCHRAUBUNG ISO 8434-1 GE 10L M12	FLANGE JOINT		
626	47 19 043 08	1	VERSCHRAUBUNG EGE 10L G3/8A CR6-FRE	FLANGE JOINT		
627	76 15 379	1	VERSCHRAUBUNG EW 15L CR6-FREI	FLANGE JOINT		
628	47 54 318 08	1	VERSCHRAUBUNG RED 15/12L CR6-FREI	FLANGE JOINT		

Pos.	Artikel	Menge	Bezeichnung	Description	Serie	K
4	96 69 452 08	1	ZUSATZHYDRAULIK 3 DREHWERKE ⇨ 2 976 000 96 69 452 08	ADDNL.HYDR.2ND SLEWING G		

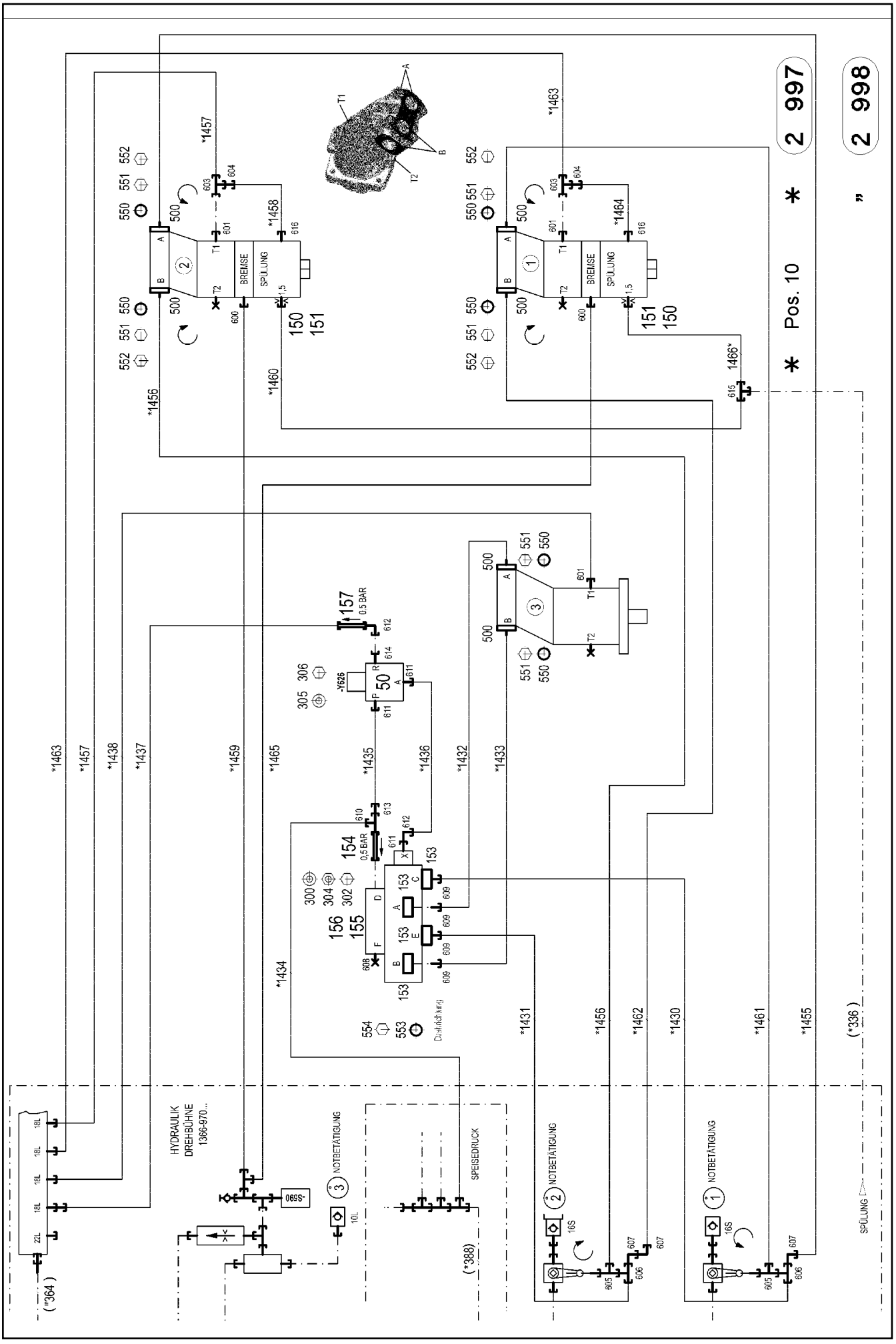

17.10.2014 075704	**etk_de_en_074676 _LR 1600 2**	466 (1/2)
LIEBHERR	**ZUSATZHYDRAULIK 3 DREHWERKE** **ADDNL.HYDR.2ND SLEWING GEAR**	**2 976 000** **96 69 452 08**

Pos.	Artikel	Menge	Bezeichnung	Description	Serie	K
10	96 49 404 08	1	SCHLAUCHLEITUNGEN 3 DREHWERKE ⇨ 2 976 016 96 49 404 08	HOSE LINES 3 SLEWING GEAR		
50	51 14 498 08	1	WEGEVENTIL 3/2 350BAR ⇨ 5 114 498 08 51 14 498 08	DIRECTIONAL CONTROL VALVE		
150	51 10 575 08	2	DUESE D 1,5 M8X8 MS	NOZZLE		
151	93 75 014 08	2	VERSCHRAUBUNGSKOERPER XGE10-SM-	SCREW FITTING ELEMENT		
153	97 84 536 08	4	FLANSCH 27.0X95	FLANGE		
154	51 14 497 08	1	RUECKSCHLAGVENTIL	NON-RETURN VALVE		
155	97 16 632 08	1	ANSCHLUSSBLOCK	CONNECTION BLOCK		
156	51 04 019 08	1	UMSCHALTVENTIL ⇨ 5 104 019 08 51 04 019 08	REVERSING VALVE		
157	51 04 124 08	1	RUECKSCHLAGVENTIL 400BAR CF	NON-RETURN VALVE		
300	10 28 980 5	4	SCHEIBE ISO 7089 14 300HV FLZN SPF	WASHER		
302	40 43 162 08	2	ZYLINDERSCHRAUBE DIN 912 M14X130 8.8	SOCKET HEAD SCREW		
304	41 19 013 08	2	SECHSKANTMUTTER DIN 985 M14 10 A3C	HEX NUT		
305	42 18 006 08	2	SCHEIBE DIN 9021 A 5,3 ST VERZ	WASHER		
306	40 65 060	2	SECHSKANTSCHRAUBE ISO 4017 M5X10 8.	HEX SCREW		
500	51 05 875 08	12	FLANSCHHAELFTE A3P	FLANGE HALF		
550	51 05 878 08	6	O-RING ARP 568 24,99X3,53 NBR90	O-RING		
551	46 00 132	20	ZYLINDERSCHRAUBE ISO 4762 M10X35 8.8	SOCKET HEAD SCREW		
552	49 00 112	4	SECHSKANTSCHRAUBE ISO 4017 M10X35	HEX SCREW		
553	51 05 867 08	6	O-RING ARP 568 37,69X3,53 NBR90	O-RING		
554	40 42 152 08	16	ZYLINDERSCHRAUBE DIN 912 M14X45 8.8	SOCKET HEAD SCREW		
600	47 10 397 08	2	VERSCHRAUBUNG ISO 8434-1 GE 10L M12	FLANGE JOINT		
601	47 10 370 08	3	VERSCHRAUBUNG XGE18-LM-ED M18X1,5	FLANGE JOINT		
603	24 71 285 02	2	VERSCHRAUBUNG EL 18L CR6-FREI	FLANGE JOINT		
604	47 54 363 08	2	VERSCHRAUBUNG REDSD18/12-L A3P	FLANGE JOINT		
605	74 07 118	2	VERSCHRAUBUNG EL 25S CR6-FREI	FLANGE JOINT		
606	73 67 774	2	VERSCHRAUBUNG ET 25S CR6-FREI	FLANGE JOINT		
607	74 07 119	3	VERSCHRAUBUNG EW 25S CR6-FREI	FLANGE JOINT		
608	47 77 046 08	1	STOPFEN VSTI1"ED A3P	STOP PLUG		
609	47 10 336 08	4	VERSCHRAUBUNG XGE25-SR-ED A3P	FLANGE JOINT		
610	74 07 098	1	VERSCHRAUBUNG EL 16S CR6-FREI	FLANGE JOINT		
611	47 10 306 08	3	VERSCHRAUBUNG XGE10-LR-ED A3P	FLANGE JOINT		
612	74 03 569	2	VERSCHRAUBUNG EW 10L CR6-FREI	FLANGE JOINT		
613	47 54 335 08	1	VERSCHRAUBUNG REDSD16/10-S A3P	FLANGE JOINT		
614	47 19 011 08	1	VERSCHRAUBUNG EGESD10-LR-WD A3P	FLANGE JOINT		
615	47 04 304 08	1	VERSCHRAUBUNG XT12-L A3P	FLANGE JOINT		
616	47 10 307 08	2	VERSCHRAUBUNG ISO 8434-1 GE 12L M16	FLANGE JOINT		

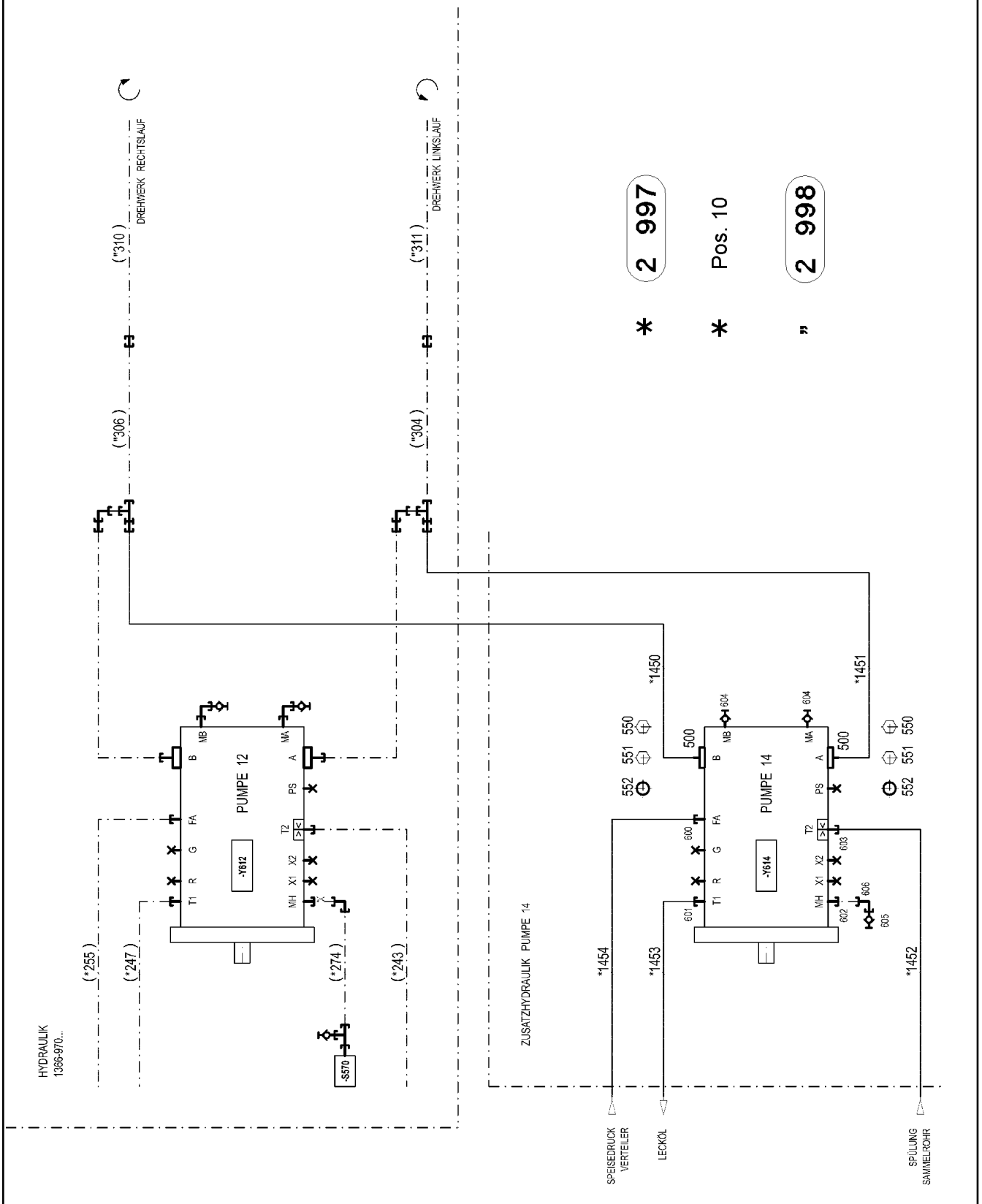
* 2 997
* Pos. 10
„ 2 998
DREHWERK RECHTSLAUF
DREHWERK LINKSLAUF
(*310)
(*311)
(*306)
(*304)
(*255)
(*247)
(*274)
(*243)
HYDRAULIK
1386-970...
PUMPE 12
PUMPE 14
-Y612
-Y614
-S570
ZUSATZHYDRAULIK PUMPE 14
*1450
*1451
*1452
*1453
*1454
SPEISEDRUCK VERTEILER
LECKÖL
SPÜLUNG SAMMELROHR

Pos.	Artikel	Menge	Bezeichnung	Description	Serie	K
10	96 47 196 08	1	SCHLAUCHLEITUNGEN PUMPE 12 ⇨ 2 976 701 96 47 196 08	HOSE LINES PUMP 12		
500	51 05 875 08	4	FLANSCHHAELFTE A3P	FLANGE HALF		
550	49 00 112	2	SECHSKANTSCHRAUBE ISO 4017 M10X35	HEX SCREW		
551	46 00 132	6	ZYLINDERSCHRAUBE ISO 4762 M10X35 8.8	SOCKET HEAD SCREW		
552	51 05 878 08	2	O-RING ARP 568 24,99X3,53 NBR90	O-RING		
600	47 10 370 08	1	VERSCHRAUBUNG XGE18-LM-ED M18X1,5	FLANGE JOINT		
601	47 10 313 08	1	VERSCHRAUBUNG XGE22-LM-ED M26X1,5	FLANGE JOINT		
602	47 10 302 08	1	VERSCHRAUBUNG XGE6-SM-ED A3P	FLANGE JOINT		
603	47 10 307 08	1	VERSCHRAUBUNG ISO 8434-1 GE 12L M16	FLANGE JOINT		
604	47 56 032 08	2	MESSANSCHLUSS EMA3 M12X1,5 CR6-FRE	TEST POINT FITTING		
605	47 56 015 08	1	MESSANSCHLUSS BMA3 6S	TEST POINT FITTING		
606	47 25 315 08	1	VERSCHRAUBUNG EW 6S CR6-FREI	FLANGE JOINT		

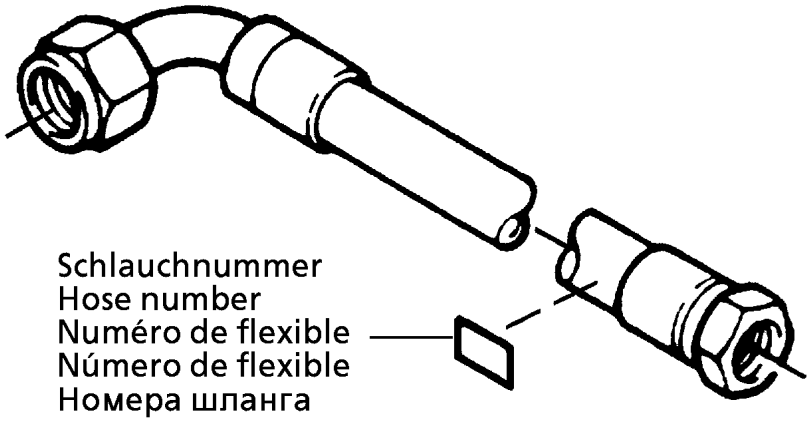

Die Schlauchnummern auf den Schläuchen entsprechen den Positionen in der Schlauchliste.

The hose numbers from the hoses are in accordance with the items in the hose list.

Les numéros indiqués sur les flexibles correspondent aux repères de la nomenclature des flexibles.

Los números indicados en los flexibles corresponden a las posiciones de la lista de flexibles.

Нанесенные на шлангах номера соответствуют позициям в перечне.

Pos.	Artikel	Menge	Bezeichnung	Description	Serie	K
1	60 27 601 08	10	BEZEICHNUNGSSCHILD 25,4X101,6	NAME PLATE		
2	60 27 603 08	11	BEZEICHNUNGSSCHILD 25,4X165,1	NAME PLATE		
1430	96 54 284 08	1	SCHLAUCH KPL. 2755 0,42M	HOSE CPL.		
1431	96 54 285 08	1	SCHLAUCH KPL. 2755 0,5M	HOSE CPL.		
1432	96 54 286 08	1	SCHLAUCH KPL. 2755 0,64M	HOSE CPL.		
1433	96 52 067 08	1	SCHLAUCH KPL. 2755 0,88M	HOSE CPL.		
1434	96 20 657 08	1	SCHLAUCH KPL. 2TE 2,55M	HOSE CPL.		
1435	96 54 287 08	1	SCHLAUCH KPL. 1SC 0,4M	HOSE CPL.		
1436	92 12 551 08	1	SCHLAUCH KPL. 1SC 0,34M	HOSE CPL.		
1437	96 19 214 08	1	SCHLAUCH KPL. 1SC 1,1M	HOSE CPL.		
1438	92 70 425 08	1	SCHLAUCH KPL. 2TE 0,76M	HOSE CPL.		
1455	92 61 208 08	1	SCHLAUCH KPL. 2755 2,05M	HOSE CPL.		
1456	92 19 240 08	1	SCHLAUCH KPL. 2755 2,35M	HOSE CPL.		
1457	92 61 473 08	1	SCHLAUCH KPL. 2TE 2,1M	HOSE CPL.		
1458	92 87 646 08	1	SCHLAUCH KPL. 2TE 0,34M	HOSE CPL.		
1459	92 60 981 08	1	SCHLAUCH KPL. 1SC 0,5M	HOSE CPL.		
1460	92 32 713 08	1	SCHLAUCH KPL. 1SC 1,2M	HOSE CPL.		
1461	96 51 591 08	1	SCHLAUCH KPL. 2755 0,74M	HOSE CPL.		
1462	92 96 166 08	1	SCHLAUCH KPL. 2755 1,02M	HOSE CPL.		
1463	96 40 959 08	1	SCHLAUCH KPL. 2TE 0,68M	HOSE CPL.		
1464	92 87 646 08	1	SCHLAUCH KPL. 2TE 0,34M	HOSE CPL.		
1465	92 87 596 08	1	SCHLAUCH KPL. 2SN 1,4M	HOSE CPL.		
1466	96 42 753 08	1	SCHLAUCH KPL. 1SC 0,72M	HOSE CPL.		

Pos.	Artikel	Menge	Bezeichnung	Description	Serie	K
4	96 70 210 08	1	ZUSATZHYDRAULIK PUMPE 14 DREHWERK ⇨ 2 976 002 96 70 210 08	ADDITIONAL HYDRAULICS PUM		

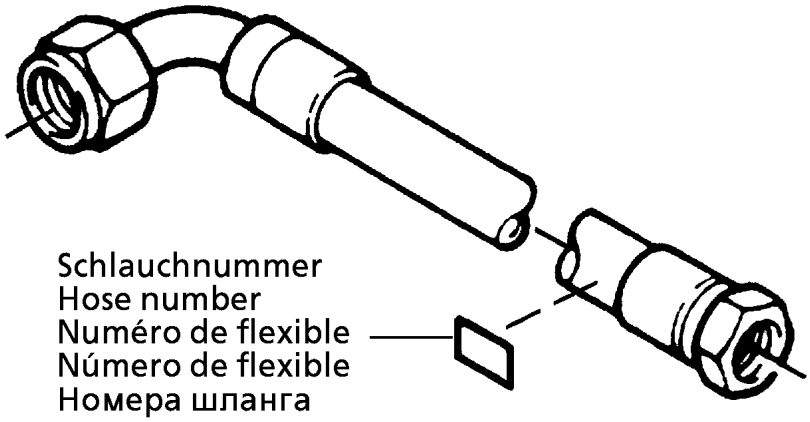

Die Schlauchnummern auf den Schläuchen entsprechen den Positionen in der Schlauchliste.

The hose numbers from the hoses are in accordance with the items in the hose list.

Les numéros indiqués sur les flexibles correspondent aux repères de la nomenclature des flexibles.

Los números indicados en los flexibles corresponden a las posiciones de la lista de flexibles.

Нанесенные на шлангах номера соответствуют позициям в перечне.

Pos.	Artikel	Menge	Bezeichnung	Description	Serie	K
1	60 27 601 08	1	BEZEICHNUNGSSCHILD 25,4X101,6	NAME PLATE		
2	60 27 603 08	4	BEZEICHNUNGSSCHILD 25,4X165,1	NAME PLATE		
1450	96 51 572 08	1	SCHLAUCH KPL. 2755 0,8M	HOSE CPL.		
1451	96 51 573 08	1	SCHLAUCH KPL. 2755 0,84M	HOSE CPL.		
1452	92 97 592 08	1	SCHLAUCH KPL. 1SC 0,66M	HOSE CPL.		
1453	92 87 641 08	1	SCHLAUCH KPL. 2TE 0,56M	HOSE CPL.		
1454	92 80 172 08	1	SCHLAUCH KPL. 2TE 0,47M	HOSE CPL.		

Pos.	Artikel	Menge	Bezeichnung	Description	Serie	K
4	96 70 221 08	1	ZUSATZHYDRAULIK DREHBUEHNE MIT QC ⇨ 2 977 96 70 221 08	ADDITIONAL HYDR.SLEWING PL		

LIEBHERR

etk_de_en_074676_LR 1600 2

ZUSATZHYDRAULIK DREHBUEHNE
ADDITIONAL HYDR.SLEWING PLATFO

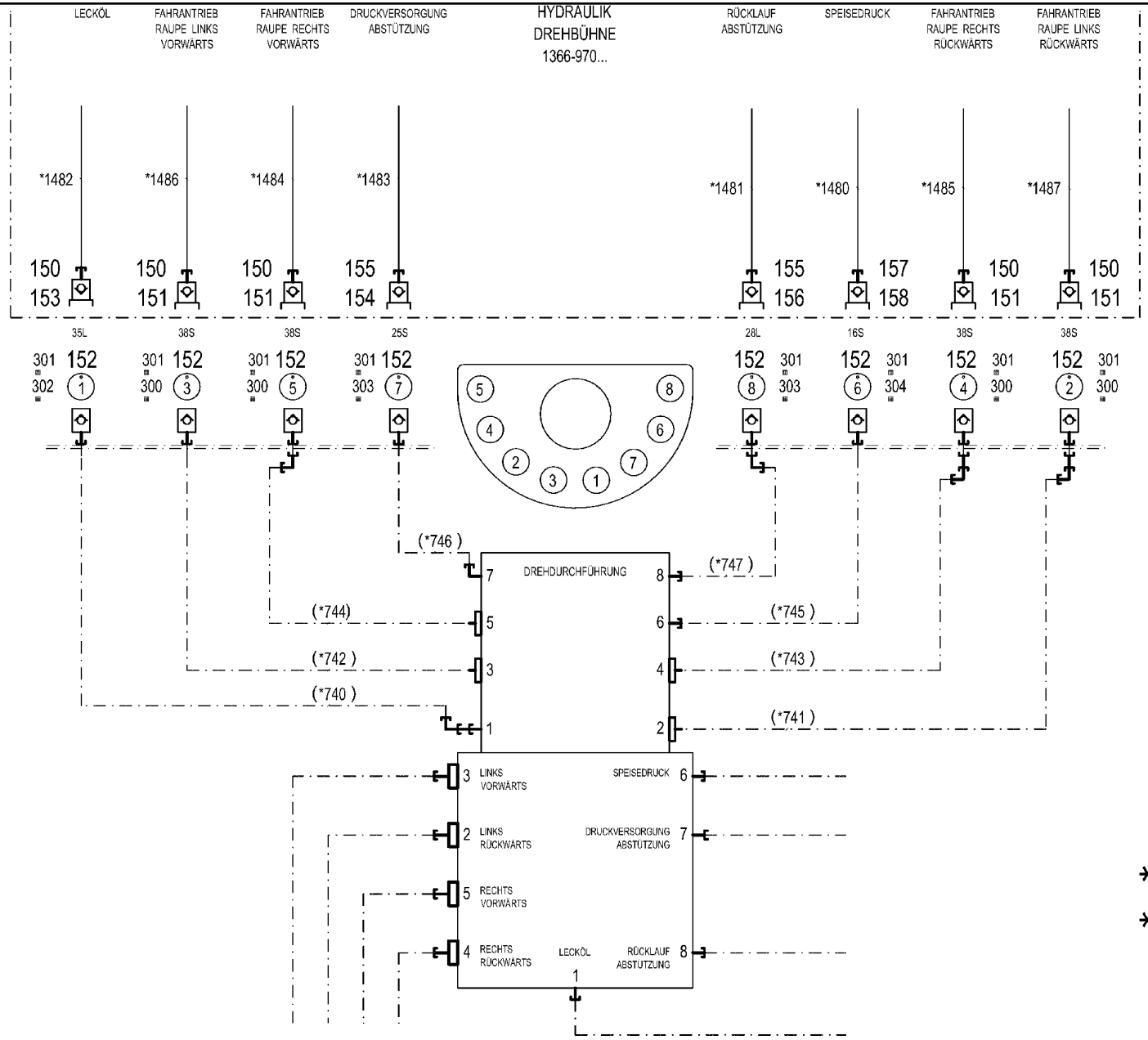

* Pos. 10

* 2 997

Pos.	Artikel	Menge	Bezeichnung	Description	Serie	K
10	96 48 195 08	1	SCHLAUCHLEITUNGEN ZUSATZHYDR. ⇨ 2 977 005 96 48 195 08	HOSE LINES ADD HYDR		
150	10 46 691 3	5	VERSCHLUSSSCHRAUBE RD79X4 SPF	SCREW PLUG		
151	51 15 123 08	4	KUPPLUNGSSTECKER B8 38-S	COUPLING PLUG		
152	95 05 568 08	8	ANHAENGER 25X2 ALMG3 H111	TRAILER		
153	51 15 185 08	1	KUPPLUNGSSTECKER B8 35-L	COUPLING PLUG		
154	51 05 997 08	1	KUPPLUNGSSTECKER 25-S	COUPLING PLUG		
155	10 46 691 2	2	VERSCHLUSSSCHRAUBE RD54X4 SPF	SCREW PLUG		
156	51 15 011 08	1	KUPPLUNGSSTECKER B6 28-L	COUPLING PLUG		
157	10 46 691 1	1	VERSCHLUSSSCHRAUBE RD36X3 SPF	SCREW PLUG		
158	51 15 086 08	1	KUPPLUNGSSTECKER B3 16-S	COUPLING PLUG		
300	71 01 077 08	4	DICHTRING DIN 7603 A 52X60X2,5 CU	SEALING RING		
301	70 42 141 08	8	SCHLUESSELRING 25 EDELSTAHL	KEY RING		
302	71 01 076 08	1	DICHTRING DIN 7603 A 48X55X2 CU	SEALING RING		
303	71 01 072 08	2	DICHTRING DIN 7603 A 38X44X2 CU	SEALING RING		
304	71 01 059 08	1	DICHTRING DIN 7603 A 27X32X2 CU	SEALING RING		

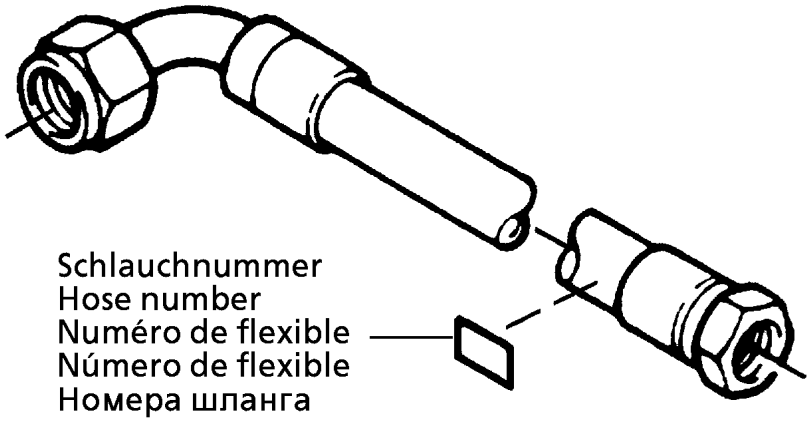

Die Schlauchnummern auf den Schläuchen entsprechen den Positionen in der Schlauchliste.

The hose numbers from the hoses are in accordance with the items in the hose list.

Les numéros indiqués sur les flexibles correspondent aux repères de la nomenclature des flexibles.

Los números indicados en los flexibles corresponden a las posiciones de la lista de flexibles.

Нанесенные на шлангах номера соответствуют позициям в перечне.

Pos.	Artikel	Menge	Bezeichnung	Description	Serie	K
1	60 27 601 08	1	BEZEICHNUNGSSCHILD 25,4X101,6	NAME PLATE		
2	60 27 603 08	7	BEZEICHNUNGSSCHILD 25,4X165,1	NAME PLATE		
1480	92 35 237 08	1	SCHLAUCH KPL. 2TE 1,1M	HOSE CPL.		
1481	96 54 781 08	1	SCHLAUCH KPL. 1SN 0,84M	HOSE CPL.		
1482	96 54 337 08	1	SCHLAUCH KPL. 1SN 1,5M	HOSE CPL.		
1483	92 27 352 08	1	SCHLAUCH KPL. 2755 1,04M	HOSE CPL.		
1484	96 51 905 08	1	SCHLAUCH KPL. BRIDGE. 1.05M	HOSE CPL.		
1485	96 23 356 08	1	SCHLAUCH KPL. BRIDGE. 1.13M	HOSE CPL.		
1486	96 51 906 08	1	SCHLAUCH KPL. BRIDGE. 0.94M	HOSE CPL.		
1487	96 49 548 08	1	SCHLAUCH KPL. BRIDGE. 1.14M	HOSE CPL.		

Pos.	Artikel	Menge	Bezeichnung	Description	Serie	K
4	96 67 999 08	1	ZUSATZHYDRAULIK PUMPE 5+6 ⇨ 2 977 203 96 67 999 08	SUPPL. HYDR. PUMP 5+6		

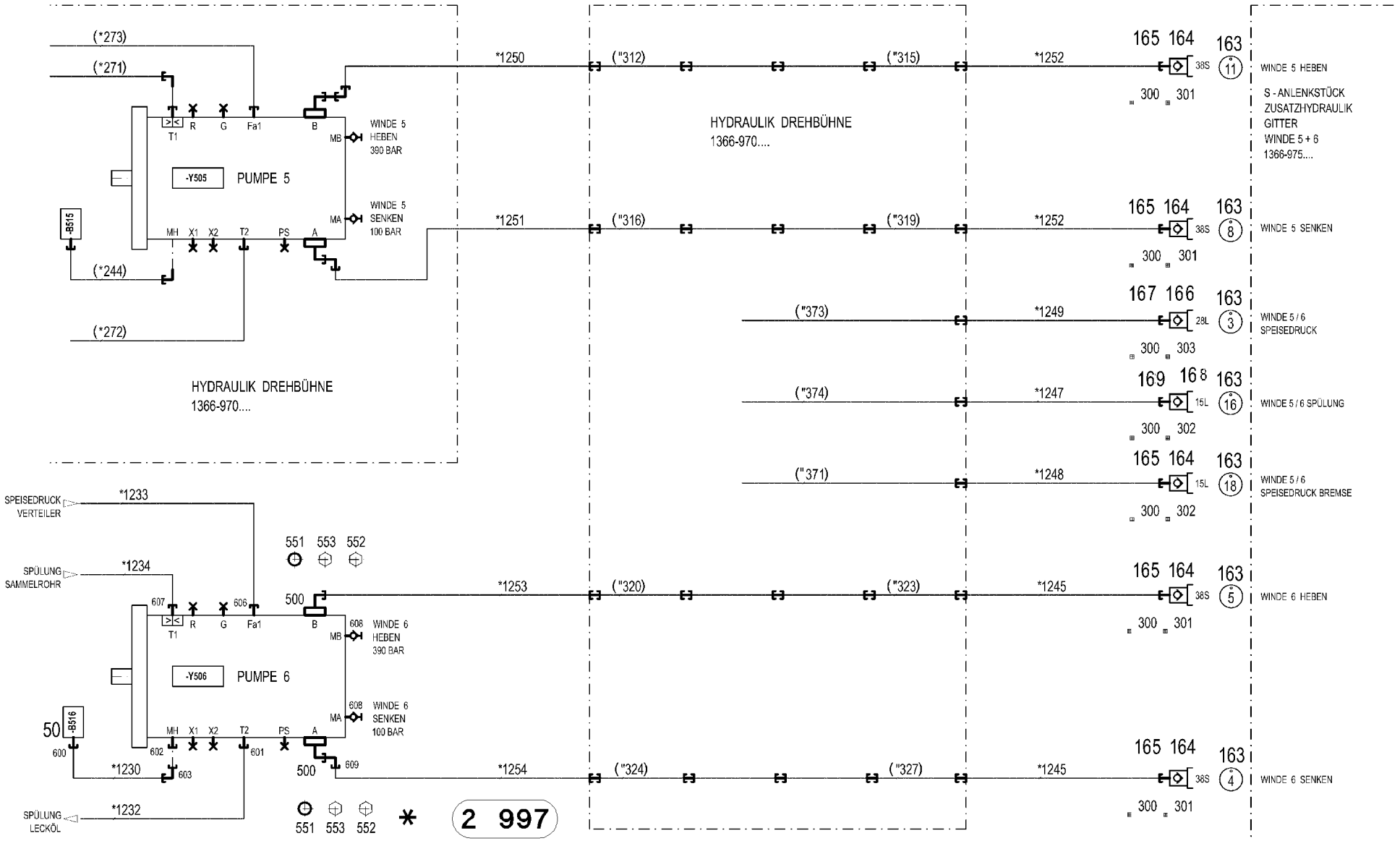
(*273)
(*271)
T1
R
G
Fa1
B
MB
WINDE 5 HEBEN 390 BAR
-Y505
PUMPE 5
-B515
MH
X1
X2
T2
PS
A
MA
WINDE 5 SENKEN 100 BAR
(*244)
(*272)
HYDRAULIK DREHBÜHNE 1366-970....
*1250
("312)
("315)
*1252
165 164
163
38S
11
WINDE 5 HEBEN
300
301
S - ANLENKSTÜCK ZUSATZHYDRAULIK GITTER WINDE 5 + 6 1366-975....
HYDRAULIK DREHBÜHNE 1366-970....
*1251
("316)
("319)
*1252
165 164
163
38S
8
WINDE 5 SENKEN
300
301
("373)
*1249
167 166
163
28L
3
WINDE 5 / 6 SPEISEDRUCK
300
303
("374)
*1247
169 168
163
15L
16
WINDE 5 / 6 SPÜLUNG
300
302
("371)
*1248
165 164
163
15L
18
WINDE 5 / 6 SPEISEDRUCK BREMSE
300
302
SPEISEDRUCK VERTEILER
*1233
551 553 552
SPÜLUNG SAMMELROHR
*1234
607
606
500
*1253
("320)
("323)
*1245
165 164
163
38S
5
WINDE 6 HEBEN
300
301
608 WINDE 6 HEBEN 390 BAR
-Y506
PUMPE 6
50
-B516
600
602
603
601
608 WINDE 6 SENKEN 100 BAR
609
*1230
*1254
("324)
("327)
*1245
165 164
163
38S
4
WINDE 6 SENKEN
300
301
SPÜLUNG LECKÖL
*1232
551 553 552
*
2 997
Pos. 10
"
2 998

Pos.	Artikel	Menge	Bezeichnung	Description	Serie	K
10	96 75 602 08	1	SCHLAUCHLEITUNGEN PUMPE 5 SCR ⇨ 2 977 204 96 75 602 08	HOSE LINES PUMP 5		
50	10 81 373 8	1	DRUCKAUFNEHMER 0-400/800 BAR LSB PL:	PRESSURE SENSOR		
163	95 05 568 08	7	ANHAENGER 25X2 ALMG3 H111	TRAILER		
164	51 15 123 08	4	KUPPLUNGSSTECKER B8 38-S	COUPLING PLUG		
165	10 46 691 3	4	VERSCHLUSSSCHRAUBE RD79X4 SPF	SCREW PLUG		
166	51 15 011 08	1	KUPPLUNGSSTECKER B6 28-L	COUPLING PLUG		
167	10 46 691 2	1	VERSCHLUSSSCHRAUBE RD54X4 SPF	SCREW PLUG		
168	51 15 004 08	2	KUPPLUNGSSTECKER B3 15-L	COUPLING PLUG		
169	10 46 691 1	2	VERSCHLUSSSCHRAUBE RD36X3 SPF	SCREW PLUG		
300	70 42 141 08	7	SCHLUESSELRING 25 EDELSTAHL	KEY RING		
301	71 01 077 08	4	DICHTRING DIN 7603 A 52X60X2,5 CU	SEALING RING		
302	71 01 059 08	2	DICHTRING DIN 7603 A 27X32X2 CU	SEALING RING		
303	71 01 072 08	1	DICHTRING DIN 7603 A 38X44X2 CU	SEALING RING		
500	47 49 069 08	2	SAE-FLANSCHVERBINDUNG WFS64/30-S A3	SAE FLANGE CONNECTION		
551	51 05 870 08	2	O-RING ARP 568 32,92X3,53 NBR90	O-RING		
552	49 00 204	4	SECHSKANTSCHRAUBE ISO 4017 M12X35	HEX SCREW		
553	40 42 118 01	4	ZYLINDERSCHRAUBE ISO 4762 M12X35 8.8	SOCKET HEAD SCREW		
600	47 07 002 08	1	VERSCHRAUBUNG XGAI6-SR A3P	FLANGE JOINT		
601	47 10 313 08	1	VERSCHRAUBUNG XGE22-LM-ED M26X1,5	FLANGE JOINT		
602	47 10 302 08	1	VERSCHRAUBUNG XGE6-SM-ED A3P	FLANGE JOINT		
603	47 25 315 08	1	VERSCHRAUBUNG EW 6S CR6-FREI	FLANGE JOINT		
606	47 10 311 08	1	VERSCHRAUBUNG GE 18L M22X1,5 CR6-F	FLANGE JOINT		
607	47 10 394 08	1	VERSCHRAUBUNG XGE12-LM-ED M18X1,5	FLANGE JOINT		
608	47 56 032 08	2	MESSANSCHLUSS EMA3 M12X1,5 CR6-FRE	TEST POINT FITTING		
609	48 25 316 14	1	VERSCHRAUBUNG ISO 8434 EW 30S CR6-F	FLANGE JOINT		

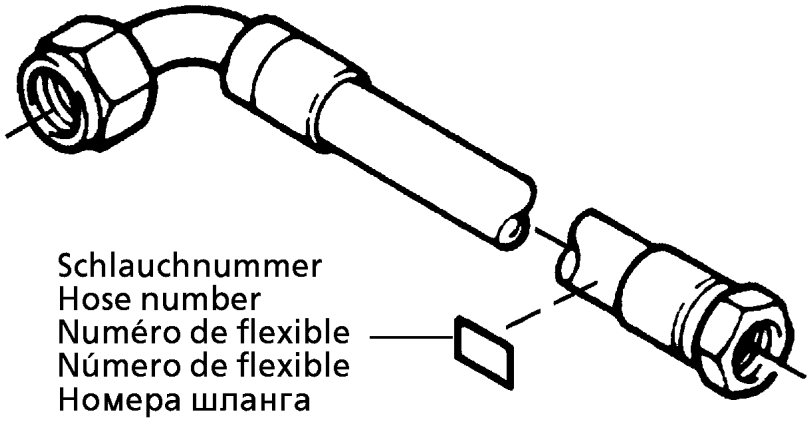

Die Schlauchnummern auf den Schläuchen entsprechen den Positionen in der Schlauchliste.

The hose numbers from the hoses are in accordance with the items in the hose list.

Les numéros indiqués sur les flexibles correspondent aux repères de la nomenclature des flexibles.

Los números indicados en los flexibles corresponden a las posiciones de la lista de flexibles.

Нанесенные на шлангах номера соответствуют позициям в перечне.

Pos.	Artikel	Menge	Bezeichnung	Description	Serie	K
1	60 27 601 08	4	BEZEICHNUNGSSCHILD 25,4X101,6	NAME PLATE		
2	60 27 603 08	15	BEZEICHNUNGSSCHILD 25,4X165,1	NAME PLATE		
1230	96 24 766 08	1	SCHLAUCH KPL. 2SN 1,38M	HOSE CPL.		
1232	92 66 623 08	1	SCHLAUCH KPL. 2TE 1,02M	HOSE CPL.		
1233	92 60 466 08	1	SCHLAUCH KPL. 2TE 1,6M	HOSE CPL.		
1234	96 54 293 08	1	SCHLAUCH KPL. 1SC 1,6M	HOSE CPL.		
1245	96 51 907 08	2	SCHLAUCH KPL. BRIDGE. 1.63M	HOSE CPL.		
1247	92 76 030 08	1	SCHLAUCH KPL. 2SN 1,85M	HOSE CPL.		
1248	92 76 030 08	1	SCHLAUCH KPL. 2SN 1,85M	HOSE CPL.		
1249	92 75 706 08	1	SCHLAUCH KPL. 1SN 1,7M	HOSE CPL.		
1250	96 73 532 08	1	SCHLAUCH KPL. GH506 1,42M	HOSE CPL.		
1251	96 54 291 08	1	SCHLAUCH KPL. GH506 1,08M	HOSE CPL.		
1252	96 68 630 08	2	SCHLAUCH KPL. BRIDGE. 1.68M	HOSE CPL.		
1253	96 32 027 08	1	SCHLAUCH KPL. GH506 1,26M	HOSE CPL.		
1254	96 54 292 08	1	SCHLAUCH KPL. GH506 0,78M	HOSE CPL.		

Pos.	Artikel	Menge	Bezeichnung	Description	Serie	K
4	96 68 931 08	1	ZUSATZHYDR.MONTAGEEINRICHTUNG ⇨ 2 978 007 96 68 931 08	ADDNL.HYDR.ERECTION DEVIC		

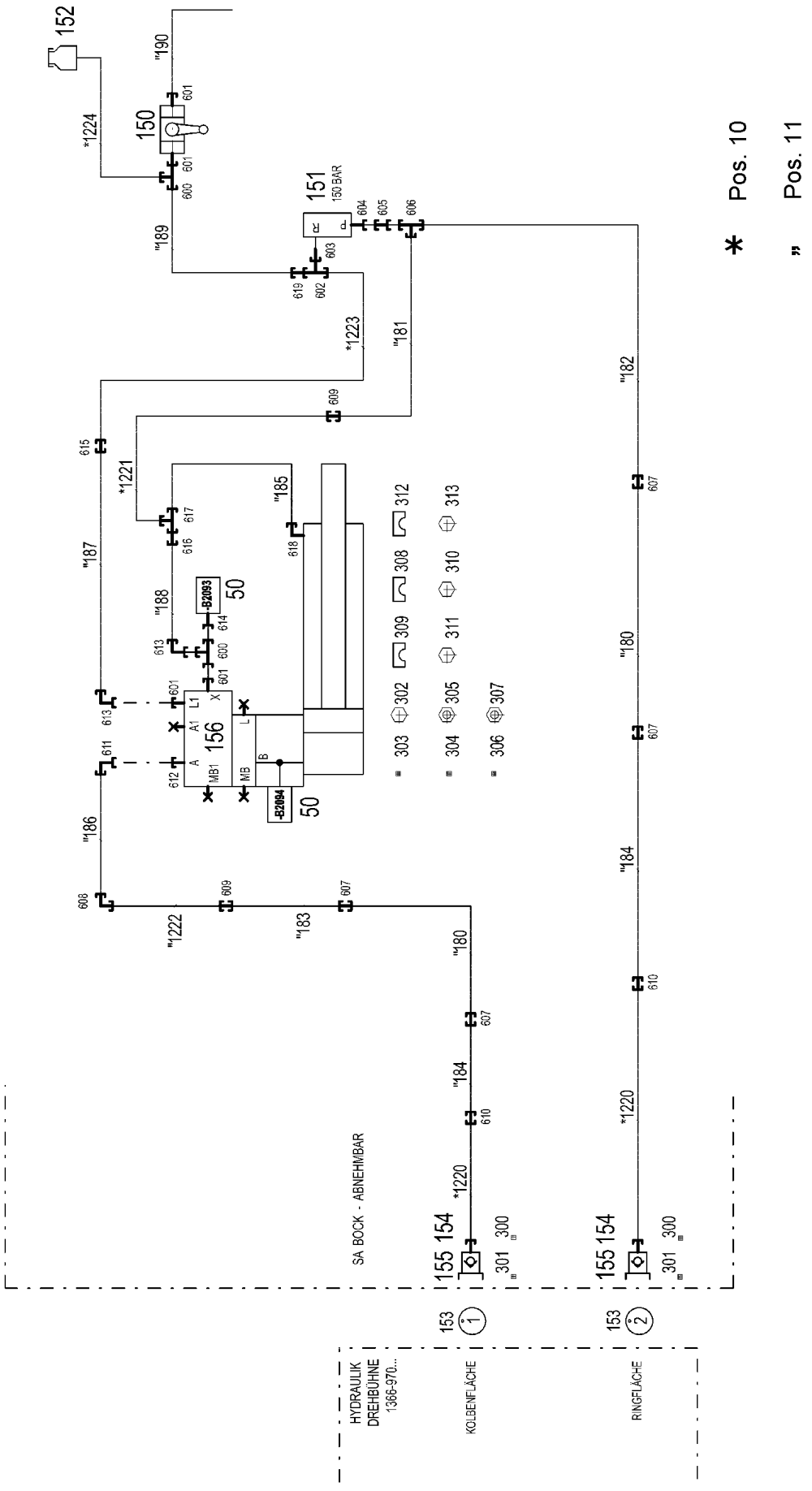
152
150
151
150 BAR
156
50
SA BOCK - ABNEHMBAR
HYDRAULIK DREHBÜHNE 1366-970...
KOLBENFLÄCHE
RINGFLÄCHE
* Pos. 10
„ Pos. 11

Pos.	Artikel	Menge	Bezeichnung	Description	Serie	K
10	96 47 912 08	1	SCHLAUCHLEITUNGEN MONTAGEEINR. ⇨ 2 978 101 96 47 912 08	HOSE LINES MOUNTING INSTAL		
11	96 47 913 08	1	ROHRLEITUNGEN MONTAGEEINRICHT. ⇨ 2 978 102 96 47 913 08	PIPELINES MOUNTING DEVICE		
50	10 81 373 8	2	DRUCKAUFNEHMER 0-400/800 BAR LSB PL:	PRESSURE SENSOR		
150	51 06 960 08	1	KUGELHAHN DN8-1/4" MS	BALL VALVE		
151	51 14 177 08	1	DRUCKBEGRENZUNGSVENTIL pmax=700BA ⇨ 5 114 177 08 51 14 177 08	PRESSURE LIMITING VALVE		
152	50 28 065 08	1	AUSGLEICHSBEHAELTER 1L ⇨ 5 028 065 08 50 28 065 08	EQUALIZING RESERVOIR		
153	95 05 568 08	2	ANHAENGER 25X2 ALMG3 H111	TRAILER		
154	10 46 691 2	2	VERSCHLUSSSCHRAUBE RD54X4 SPF	SCREW PLUG		
155	51 05 997 08	2	KUPPLUNGSSTECKER 25-S	COUPLING PLUG		
156	10 21 769 5	1	SENKBREMSVENTIL 420BAR SPF ⇨ X10217695 10 21 769 5	LOWERING BRAKE VALVE		
300	71 01 072 08	2	DICHTRING DIN 7603 A 38X44X2 CU	SEALING RING		
301	70 42 141 08	2	SCHLUESSELRING 25 EDELSTAHL	KEY RING		
302	10 41 285 4	8	LINSENFLACHKOPFSCHRAUBE AEHNL.ISO	OVAL HEAD FLAT SCREW		
303	77 42 852 08	2	SCHLAUCHSCHELLE 167-175	HOSE CLAMP		
304	77 42 157 08	4	KONSOLE	CONSOLE		
305	41 15 141 08	8	SECHSKANTMUTTER ISO 4032 M8 8 A2C	HEX NUT		
306	95 41 173 08	4	TRAGSCHIENE 140	CARRIER RAIL		
307	60 20 180 08	8	TRAGSCHIENENMUTTER DIN 3015 L TM M6	CARRIER RAIL NUT		
308	73 65 090	2	KLEMMHAELFTE DIN 3015-1 L 0 R 12 PP S	CLAMP-HALF		
309	73 62 946	6	KLEMMHAELFTE DIN 3015-1 L 2 R 16 PP S	CLAMP-HALF		
310	40 42 002	2	ZYLINDERSCHRAUBE ISO 4762 M6X20 8.8	SOCKET HEAD SCREW		
311	40 42 003	6	ZYLINDERSCHRAUBE ISO 4762 M6X25 8.8	SOCKET HEAD SCREW		
312	60 20 089 08	40	KLEMMHAELFTE DIN 3015-1 L 4 R 30 PP S	CLAMP-HALF		
313	40 42 107	40	ZYLINDERSCHRAUBE ISO 4762 M6X35 8.8	SOCKET HEAD SCREW		
600	47 23 302 08	2	VERSCHRAUBUNG EL 10L CR6-FREI	FLANGE JOINT		
601	47 10 306 08	4	VERSCHRAUBUNG XGE10-LR-ED A3P	FLANGE JOINT		
602	24 71 056 02	1	VERSCHRAUBUNG ET 12L CR6-FREI	FLANGE JOINT		
603	47 10 348 08	1	VERSCHRAUBUNG XGE12-LR-ED1/2" A3P	FLANGE JOINT		
604	47 19 018 08	1	VERSCHRAUBUNG EGE 12S G1/2A CR6-F	FLANGE JOINT		
605	47 54 340 08	1	VERSCHRAUBUNG REDSDN30/12-S A3P	FLANGE JOINT		
606	47 04 329 08	1	VERSCHRAUBUNG T 30S A3C	FLANGE JOINT		
607	47 00 330 08	4	VERSCHRAUBUNG XG30-S CFX	FLANGE JOINT		
608	47 02 326 08	1	VERSCHRAUBUNG W 16S A3C	FLANGE JOINT		
609	47 50 337 08	2	VERSCHRAUBUNG XGR30/16-S CFX	FLANGE JOINT		
610	47 50 329 08	2	VERSCHRAUBUNG XGR30/25-S CFX	FLANGE JOINT		
611	76 17 460	1	VERSCHRAUBUNG EW 16S CR6-FREI	FLANGE JOINT		
612	47 10 332 08	1	VERSCHRAUBUNG XGE16-SR-ED A3P	FLANGE JOINT		
613	74 03 569	2	VERSCHRAUBUNG EW 10L CR6-FREI	FLANGE JOINT		
614	47 09 005 08	1	MANOMETERANSCHLUSS A3P	PRESSURE GAUGE CONNECTIO		
615	47 00 303 08	1	VERSCHRAUBUNG XG10-L A3P	FLANGE JOINT		
616	47 54 335 08	1	VERSCHRAUBUNG REDSD16/10-S A3P	FLANGE JOINT		
617	47 04 325 08	1	VERSCHRAUBUNG T 16S CR6-FREI	FLANGE JOINT		
618	47 32 312 08	1	VERSCHRAUBUNG RSWS16-SR-WD A3P	FLANGE JOINT		
619	47 54 314 08	1	VERSCHRAUBUNG REDSD12/10-L A3P	FLANGE JOINT		

Pos.	Artikel	Menge	Bezeichnung	Description	Serie	K
4	96 69 155 08	1	ZUSATZHYDR.D-RUECKHALTESICHER. ⇨ 2 978 109 96 69 155 08	ADDNL.HYDR.RETAINING DEVIC		

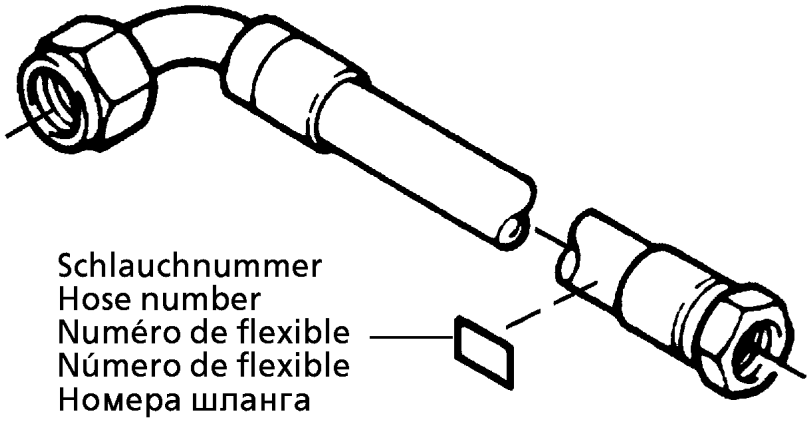

Die Schlauchnummern auf den Schläuchen entsprechen den Positionen in der Schlauchliste.

The hose numbers from the hoses are in accordance with the items in the hose list.

Les numéros indiqués sur les flexibles correspondent aux repères de la nomenclature des flexibles.

Los números indicados en los flexibles corresponden a las posiciones de la lista de flexibles.

Нанесенные на шлангах номера соответствуют позициям в перечне.

Pos.	Artikel	Menge	Bezeichnung	Description	Serie	K
1	60 27 601 08	2	BEZEICHNUNGSSCHILD 25,4X101,6	NAME PLATE		
2	60 27 603 08	4	BEZEICHNUNGSSCHILD 25,4X165,1	NAME PLATE		
1220	92 80 222 08	2	SCHLAUCH KPL. 2755 1,42M	HOSE CPL.		
1221	92 56 341 08	1	SCHLAUCH KPL. 2755 1,12M	HOSE CPL.		
1222	92 45 280 08	1	SCHLAUCH KPL. 2755 0,96M	HOSE CPL.		
1223	96 24 770 08	1	SCHLAUCH KPL. 1SC 2,0M	HOSE CPL.		
1224	96 49 567 08	1	SCHLAUCH KPL. 2TE 0,22M	HOSE CPL.		

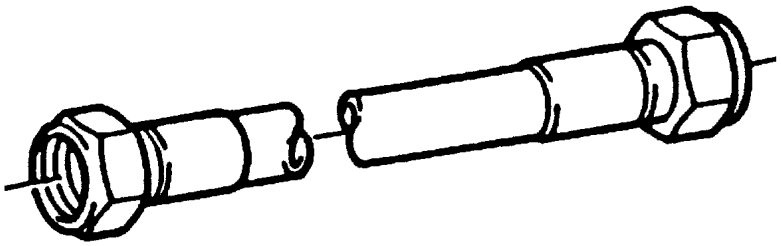

Die Positionsnummern der Rohre auf den Bildtafeln entsprechen den Positionen in der Rohrliste.

The pipe numbers from the illustrations are in accordance with the items in the pipe list.

Les numéros des tuyaux sur les illustrations correspondent aux repères de la nomenclature des tuyaux.

Los números de tubos en las ilustraciones corresponden a las posiciones de la lista de tubos.

Номера позиций труб на изображениях соответствуют позициям в перечне труб.

Pos.	Artikel	Menge	Bezeichnung	Description	Serie	K
180	96 51 731 08	2	ROHR KPL. 30X4X3500	PIPE COMPL.		
181	96 51 732 08	1	ROHR KPL. 30X4X654	PIPE COMPL.		
182	96 51 733 08	1	ROHR KPL. 30X4X1733	PIPE COMPL.		
183	96 51 734 08	1	ROHR KPL. 30X4X3221	PIPE COMPL.		
184	96 51 735 08	2	ROHR KPL. 30X4X5473	PIPE COMPL.		
185	96 51 736 08	1	ROHR KPL. 16X2X495	PIPE COMPL.		
186	96 51 737 08	1	ROHR KPL. 16X2X2228	PIPE COMPL.		
187	96 51 738 08	1	ROHR KPL. 10X1,5X2021	PIPE COMPL.		
188	96 51 739 08	1	ROHR KPL. 10X1,5X1681	PIPE COMPL.		
189	96 51 740 08	1	ROHR KPL. 10X1,5X768	PIPE COMPL.		
190	96 51 741 08	1	ROHR KPL. 10X1,5X166	PIPE COMPL.		

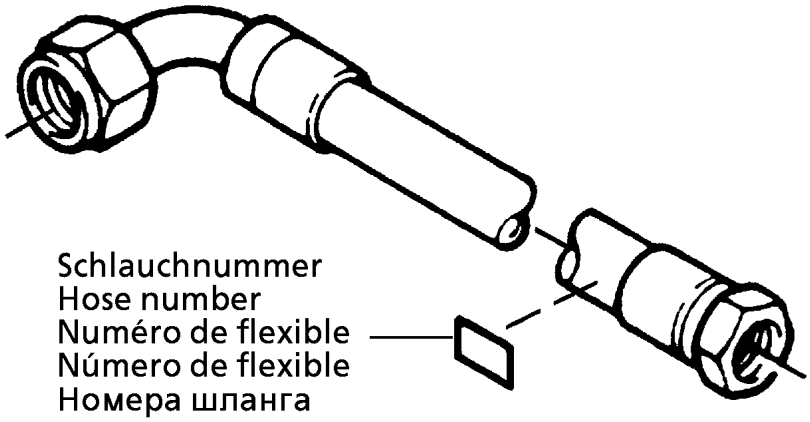

Die Schlauchnummern auf den Schläuchen entsprechen den Positionen in der Schlauchliste.

The hose numbers from the hoses are in accordance with the items in the hose list.

Les numéros indiqués sur les flexibles correspondent aux repères de la nomenclature des flexibles.

Los números indicados en los flexibles corresponden a las posiciones de la lista de flexibles.

Нанесенные на шлангах номера соответствуют позициям в перечне.

Pos.	Artikel	Menge	Bezeichnung	Description	Serie	K
1	60 27 601 08	6	BEZEICHNUNGSSCHILD 25,4X101,6	NAME PLATE		
2	60 27 603 08	6	BEZEICHNUNGSSCHILD 25,4X165,1	NAME PLATE		
1307	96 31 991 08	1	SCHLAUCH KPL. 2SN 2,5M	HOSE CPL.		
1308	96 54 735 08	1	SCHLAUCH KPL. 2755 2,45M	HOSE CPL.		
1309	92 76 036 08	1	SCHLAUCH KPL. 2SN 2,45M	HOSE CPL.		
1310	96 25 946 08	1	SCHLAUCH KPL. 2SN 1,06M	HOSE CPL.		
1311	92 99 672 08	1	SCHLAUCH KPL. 2SN 1,04M	HOSE CPL.		
1312	92 93 328 08	2	SCHLAUCH KPL. 2SN 1,0M	HOSE CPL.		
1313	92 22 505 08	2	SCHLAUCH KPL. 2755 1,0M	HOSE CPL.		
1314	92 68 547 08	1	SCHLAUCH KPL. 2SN 0,88M	HOSE CPL.		
1315	96 41 973 08	1	SCHLAUCH KPL. 2SN 0,86M	HOSE CPL.		
1316	96 54 736 08	1	SCHLAUCH KPL. 2TE 0,98M	HOSE CPL.		

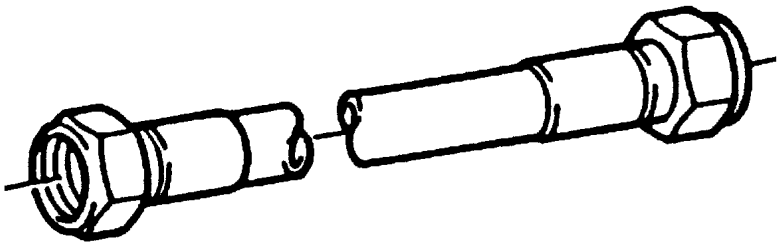

Die Positionsnummern der Rohre auf den Bildtafeln entsprechen den Positionen in der Rohrliste.

The pipe numbers from the illustrations are in accordance with the items in the pipe list.

Les numéros des tuyaux sur les illustrations correspondent aux repères de la nomenclature des tuyaux.

Los números de tubos en las ilustraciones corresponden a las posiciones de la lista de tubos.

Номера позиций труб на изображениях соответствуют позициям в перечне труб.

Pos.	Artikel	Menge	Bezeichnung	Description	Serie	K
490	96 55 066 08	1	ROHR KPL. 25X3X1938	PIPE COMPL.		
491	96 55 067 08	1	ROHR KPL. 16X2X1882	PIPE COMPL.		
492	96 55 068 08	1	ROHR KPL. 22X2,5X1776	PIPE COMPL.		
493	96 55 069 08	1	ROHR KPL. 22X2,5X1130	PIPE COMPL.		
494	96 55 070 08	1	ROHR KPL. 16X2X1714	PIPE COMPL.		
495	96 55 071 08	1	ROHR KPL. 25X3X1416	PIPE COMPL.		
496	96 55 072 08	1	ROHR KPL. 22X2,5X1530	PIPE COMPL.		
497	96 55 073 08	1	ROHR KPL. 25X3X325	PIPE COMPL.		
498	96 55 074 08	1	ROHR KPL. 25X3X2376	PIPE COMPL.		
499	96 55 075 08	1	ROHR KPL. 22X2,5X527	PIPE COMPL.		
500	96 55 076 08	1	ROHR KPL. 22X2,5X360	PIPE COMPL.		
501	96 55 077 08	1	ROHR KPL. 22X2,5X2407	PIPE COMPL.		
502	96 55 078 08	1	ROHR KPL. 12X1,5X366	PIPE COMPL.		
503	96 55 079 08	1	ROHR KPL. 12X1,5X329	PIPE COMPL.		
504	96 55 080 08	1	ROHR KPL. 12X1,5X2370	PIPE COMPL.		
505	96 55 081 08	1	ROHR KPL. 10X1,5X945	PIPE COMPL.		
506	96 55 082 08	1	ROHR KPL. 10X1,5X340	PIPE COMPL.		
507	96 55 083 08	1	ROHR KPL. 10X1,5X2374	PIPE COMPL.		
508	96 55 084 08	1	ROHR KPL. 15X1,5X666	PIPE COMPL.		
509	96 55 085 08	1	ROHR KPL. 15X1,5X621	PIPE COMPL.		
510	96 55 086 08	1	ROHR KPL. 12X1,5X280	PIPE COMPL.		
511	96 55 087 08	1	ROHR KPL. 10X1,5X86	PIPE COMPL.		

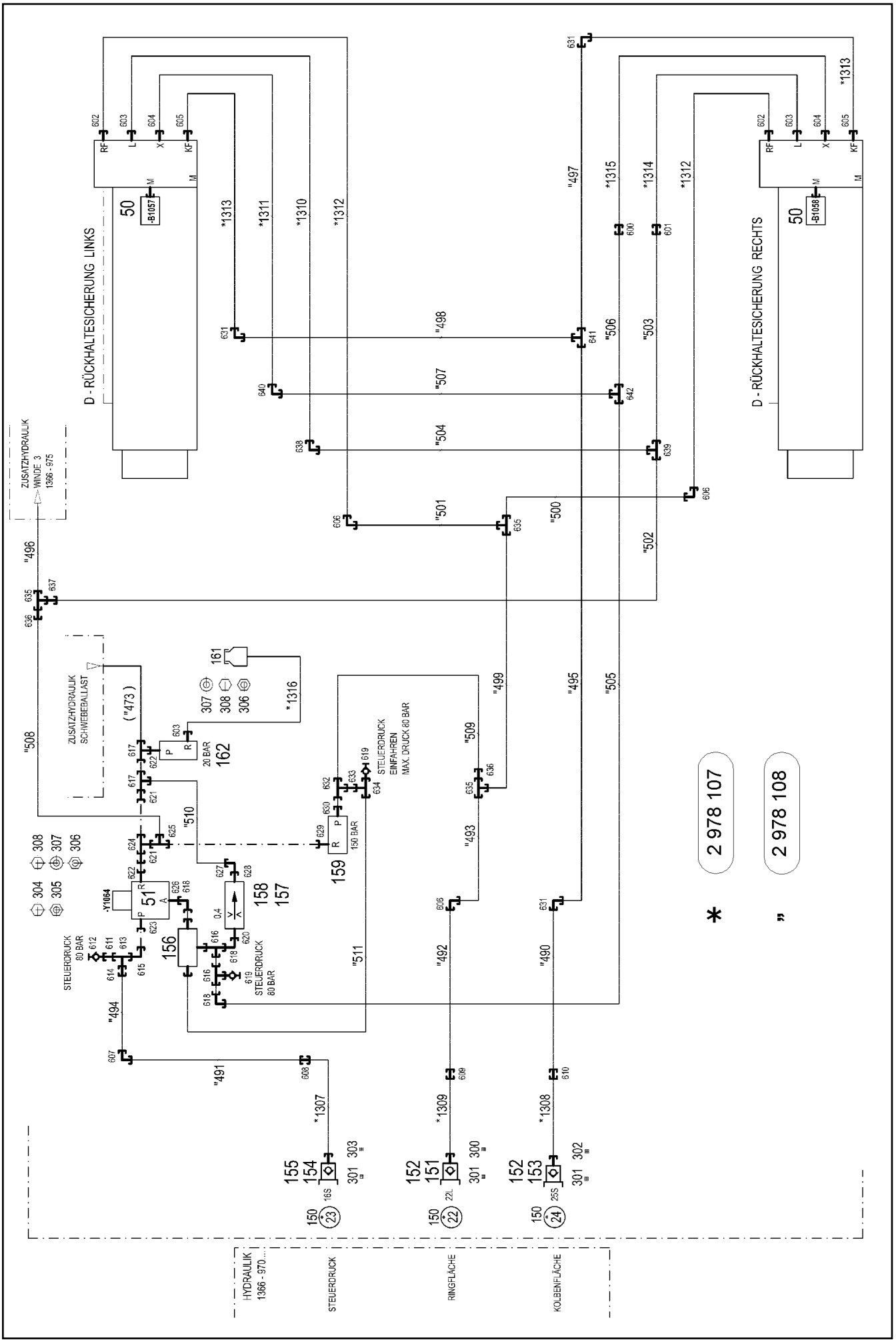

17.10.2014 073116	**etk_de_en_074676 _LR 1600 2**	489 (1/3)
LIEBHERR	**ZUSATZHYDR.D-RUECKHALTESICHER.** **ADDNL.HYDR.RETAINING DEVICE**	**2 978 109** **96 69 155 08**

Pos.	Artikel	Menge	Bezeichnung	Description	Serie	K
10	96 50 433 08	1	SCHLAUCHLEITUNGEN D-RUECKHALTE ⇨ 2 978 107 96 50 433 08	HOSE LINES GUY MOUNTING		
11	96 44 195 08	1	ROHRLEITUNGEN DERRICK ⇨ 2 978 108 96 44 195 08	PIPELINES DERR.		
50	10 81 618 5	2	DRUCKAUFNEHMER 0-400/800 BAR LSB PL:	PRESSURE SENSOR		
51	51 14 444 08	1	WEGEVENTIL 3/2 350BAR ⇨ 5 114 444 08 51 14 444 08	DIRECTIONAL CONTROL VALVE		
150	95 05 568 08	3	ANHAENGER 25X2 ALMG3 H111	TRAILER		
151	51 15 081 08	1	KUPPLUNGSSTECKER B6 22-L	COUPLING PLUG		
152	10 46 690 8	2	VERSCHLUSSSCHRAUBE RD54X4 ALCUM	SCREW PLUG		
153	51 05 997 08	1	KUPPLUNGSSTECKER 25-S	COUPLING PLUG		
154	51 15 086 08	1	KUPPLUNGSSTECKER B3 16-S	COUPLING PLUG		
155	10 46 690 7	1	VERSCHLUSSSCHRAUBE RD36X3 SPF	SCREW PLUG		
156	51 14 689 08	1	WECHSELVENTIL 250BAR	SHUTTLE VALVE		
157	51 06 711 08	1	FILTERPATRONE 0,005m³/min 25µm	FILTER CARTRIDGE		
158	51 10 487 08	1	DUESE 0,4 MS	NOZZLE		
159	51 14 177 08	1	DRUCKBEGRENZUNGSVENTIL pmax=700BA ⇨ 5 114 177 08 51 14 177 08	PRESSURE LIMITING VALVE		
161	50 28 065 08	1	AUSGLEICHSBEHAELTER 1L ⇨ 5 028 065 08 50 28 065 08	EQUALIZING RESERVOIR		
162	11 21 159 2	1	DRUCKBEGRENZUNGSVENTIL pv=20BAR p	PRESSURE LIMITING VALVE		
300	71 01 022	1	DICHTRING DIN 7603 A33X39X2 CU	SEALING RING		
301	70 42 141 08	3	SCHLUESSELRING 25 EDELSTAHL	KEY RING		
302	71 01 072 08	1	DICHTRING DIN 7603 A 38X44X2 CU	SEALING RING		
303	71 01 059 08	1	DICHTRING DIN 7603 A 27X32X2 CU	SEALING RING		
304	10 41 285 7	2	LINSENFLACHKOPFSCHRAUBE AEHNL.ISO	OVAL HEAD FLAT SCREW		
305	41 15 141 08	2	SECHSKANTMUTTER ISO 4032 M8 8 A2C	HEX NUT		
306	41 15 140 08	4	SECHSKANTMUTTER ISO 4032 M6 8 A2C	HEX NUT		
307	42 18 017 08	4	SCHEIBE ISO 7093-1 6 200HV-A2	WASHER		
308	40 65 103	4	SECHSKANTSCHRAUBE ISO 4017 M6X10 8.	HEX SCREW		
600	47 00 303 08	1	VERSCHRAUBUNG XG10-L A3P	FLANGE JOINT		
601	47 00 304 08	1	VERSCHRAUBUNG XG12-L A3P	FLANGE JOINT		
602	47 10 314 08	2	VERSCHRAUBUNG XGE22-LR-ED A3P	FLANGE JOINT		
603	47 10 308 08	3	VERSCHRAUBUNG XGE12-LR-ED A3P	FLANGE JOINT		
604	47 10 306 08	2	VERSCHRAUBUNG XGE10-LR-ED A3P	FLANGE JOINT		
605	47 10 336 08	2	VERSCHRAUBUNG XGE25-SR-ED A3P	FLANGE JOINT		
606	47 02 307 08	3	VERSCHRAUBUNG XW22-L A3P	FLANGE JOINT		
607	47 02 326 08	1	VERSCHRAUBUNG W 16S A3C	FLANGE JOINT		
608	47 00 327 08	1	VERSCHRAUBUNG XG16-S A3P	FLANGE JOINT		
609	47 00 307 08	1	VERSCHRAUBUNG XG22-L A3P	FLANGE JOINT		
610	47 00 329 08	1	VERSCHRAUBUNG XG25-S A3P	FLANGE JOINT		
611	47 54 329 08	1	VERSCHRAUBUNG REDSD12/6-S CFX	FLANGE JOINT		
612	47 56 015 08	1	MESSANSCHLUSS BMA3 6S	TEST POINT FITTING		
613	48 24 314 14	1	VERSCHRAUBUNG ISO 8434 ET 12S CR6-F	FLANGE JOINT		
614	47 50 325 08	1	VERSCHRAUBUNG XGR16/12-S A3P	FLANGE JOINT		
615	76 17 354	1	VERSCHRAUBUNG EW 12S CR6-FREI	FLANGE JOINT		
616	47 23 302 08	2	VERSCHRAUBUNG EL 10L CR6-FREI	FLANGE JOINT		
617	24 71 286 02	2	VERSCHRAUBUNG EL 12L CR6-FREI	FLANGE JOINT		
618	74 03 569	3	VERSCHRAUBUNG EW 10L CR6-FREI	FLANGE JOINT		
619	51 06 290 08	2	MESSSTUTZEN DKO 10L	GAUGE CONNECTION		
620	47 19 011 08	1	VERSCHRAUBUNG EGESD10-LR-WD A3P	FLANGE JOINT		
621	47 54 318 08	2	VERSCHRAUBUNG RED 15/12L CR6-FREI	FLANGE JOINT		
622	47 19 012 08	2	VERSCHRAUBUNG EGESD12-LR-WD A3P	FLANGE JOINT		
623	47 19 005 08	1	VERSCHRAUBUNG EGESD12-SR-WD A3P	FLANGE JOINT		
624	47 24 304 08	1	VERSCHRAUBUNG ETSD 15L CF	FLANGE JOINT		
625	47 04 305 08	1	VERSCHRAUBUNG XT15-L A3P	FLANGE JOINT		
626	47 19 043 08	1	VERSCHRAUBUNG EGE 10L G3/8A CR6-FRE	FLANGE JOINT		
627	24 71 177 02	1	VERSCHRAUBUNG EW 12L CR6-FREI	FLANGE JOINT		
628	47 10 353 08	1	VERSCHRAUBUNG XGE12-LR-ED1/4" A3P	FLANGE JOINT		
629	47 19 035 08	1	VERSCHRAUBUNG EGE 15L G1/2 A3C	FLANGE JOINT		

Pos.	Artikel	Menge	Bezeichnung	Description	Serie	K
630	47 10 310 08	1	VERSCHRAUBUNG XGE15-LR-ED A3P	FLANGE JOINT		
631	47 02 328 08	3	VERSCHRAUBUNG XW25-S A3P	FLANGE JOINT		
632	47 23 004 14	1	VERSCHRAUBUNG EL 15L CR6-FREI	FLANGE JOINT		
633	47 54 301 08	1	VERSCHRAUBUNG RED 15/10L A3C	FLANGE JOINT		
634	48 24 303 14	1	VERSCHRAUBUNG ISO 8434 ET 10L M16X1	FLANGE JOINT		
635	47 04 307 08	3	VERSCHRAUBUNG T 22L CR6-FREI	FLANGE JOINT		
636	47 54 355 08	2	VERSCHRAUBUNG REDSD22/15-L A3P	FLANGE JOINT		
637	47 54 361 08	1	VERSCHRAUBUNG REDSD22/12-L A3P	FLANGE JOINT		
638	47 02 304 08	1	VERSCHRAUBUNG XW12-L A3P	FLANGE JOINT		
639	47 04 304 08	1	VERSCHRAUBUNG XT12-L A3P	FLANGE JOINT		
640	47 02 303 08	1	VERSCHRAUBUNG XW10-L A3P	FLANGE JOINT		
641	47 04 327 08	1	VERSCHRAUBUNG XT25-S A3P	FLANGE JOINT		
642	47 04 303 08	1	VERSCHRAUBUNG XT10-L A3P	FLANGE JOINT		

Pos.	Artikel	Menge	Bezeichnung	Description	Serie	K
4	96 69 083 08	1	ZUSATZHYDR.S-RUECKHALTESICH. ⇨ 2 978 206 96 69 083 08	ADD.HYDR.S_RETAINING RAM		

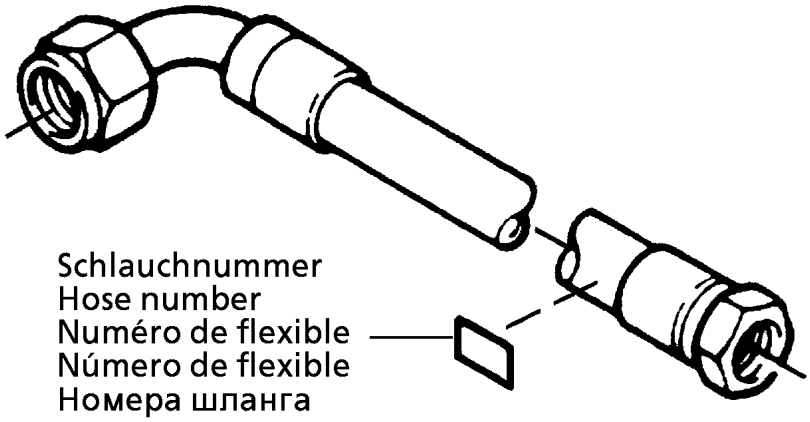

Die Schlauchnummern auf den Schläuchen entsprechen den Positionen in der Schlauchliste.

The hose numbers from the hoses are in accordance with the items in the hose list.

Les numéros indiqués sur les flexibles correspondent aux repères de la nomenclature des flexibles.

Los números indicados en los flexibles corresponden a las posiciones de la lista de flexibles.

Нанесенные на шлангах номера соответствуют позициям в перечне.

Pos.	Artikel	Menge	Bezeichnung	Description	Serie	K
1	60 27 601 08	6	BEZEICHNUNGSSCHILD 25,4X101,6	NAME PLATE		
2	60 27 603 08	4	BEZEICHNUNGSSCHILD 25,4X165,1	NAME PLATE		
1211	96 69 682 08	2	SCHLAUCH KPL. 2755 1,08M	HOSE CPL.		
1212	96 69 683 08	1	SCHLAUCH KPL. 2SN 1,12M	HOSE CPL.		
1213	96 69 684 08	1	SCHLAUCH KPL. 2SN 0,96M	HOSE CPL.		
1214	96 31 679 08	1	SCHLAUCH KPL. 2SN 1,32M	HOSE CPL.		
1215	96 35 967 08	1	SCHLAUCH KPL. 2SN 1,24M	HOSE CPL.		
1216	96 34 618 08	1	SCHLAUCH KPL. 2SN 1,22M	HOSE CPL.		
1217	96 44 830 08	1	SCHLAUCH KPL. 2SN 1,14M	HOSE CPL.		
1218	96 27 578 08	1	SCHLAUCH KPL. 2TE 0,15M	HOSE CPL.		
1219	92 26 702 08	1	SCHLAUCH KPL. 2TE 0,3M	HOSE CPL.		

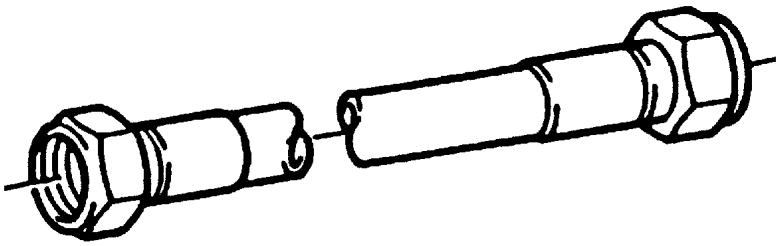

Die Positionsnummern der Rohre auf den Bildtafeln entsprechen den Positionen in der Rohrliste.

The pipe numbers from the illustrations are in accordance with the items in the pipe list.

Les numéros des tuyaux sur les illustrations correspondent aux repères de la nomenclature des tuyaux.

Los números de tubos en las ilustraciones corresponden a las posiciones de la lista de tubos.

Номера позиций труб на изображениях соответствуют позициям в перечне труб.

Pos.	Artikel	Menge	Bezeichnung	Description	Serie	K
144	96 51 750 08	1	ROHR KPL. 28X2X180	PIPE COMPL.		
145	96 51 751 08	1	ROHR KPL. 25X3X220	PIPE COMPL.		
146	96 69 022 08	1	ROHR KPL. 18X1,5X1356	PIPE COMPL.		
147	96 69 023 08	1	ROHR KPL. 16X2X1796	PIPE COMPL.		
148	96 69 024 08	1	ROHR KPL. 28X2X1573	PIPE COMPL.		
149	96 69 025 08	1	ROHR KPL. 28X2X1315	PIPE COMPL.		
150	96 69 026 08	1	ROHR KPL. 12X1,5X539	PIPE COMPL.		
151	96 51 757 08	1	ROHR KPL. 12X1,5X2259	PIPE COMPL.		
152	96 51 758 08	1	ROHR KPL. 10X1,5X289	PIPE COMPL.		
153	96 51 759 08	1	ROHR KPL. 10X1,5X335	PIPE COMPL.		
154	96 69 020 08	1	ROHR KPL. 12X1,5X1044	PIPE COMPL.		
155	96 69 021 08	1	ROHR KPL. 10X1,5X995	PIPE COMPL.		
156	96 69 027 08	1	ROHR KPL. 12X1,5X335	PIPE COMPL.		
157	96 69 028 08	1	ROHR KPL. 12X1,5X2791	PIPE COMPL.		
158	96 69 029 08	1	ROHR KPL. 12X1,5X293	PIPE COMPL.		
159	96 69 030 08	1	ROHR KPL. 12X1,5X2752	PIPE COMPL.		
160	96 69 031 08	1	ROHR KPL. 12X1,5X1656	PIPE COMPL.		
161	96 52 302 08	1	ROHR KPL. 12X1,5X2329	PIPE COMPL.		
162	96 69 032 08	1	ROHR KPL. 12X1,5X1676	PIPE COMPL.		
163	96 69 033 08	1	ROHR KPL. 25X3X1870	PIPE COMPL.		
164	96 69 034 08	1	ROHR KPL. 25X3X3537	PIPE COMPL.		
165	96 69 035 08	1	ROHR KPL. 25X3X341	PIPE COMPL.		
166	96 69 036 08	1	ROHR KPL. 25X3X2806	PIPE COMPL.		
167	96 69 037 08	1	ROHR KPL. 28X2X333	PIPE COMPL.		
168	96 69 038 08	1	ROHR KPL. 28X2X2771	PIPE COMPL.		
169	96 69 039 08	1	ROHR KPL. 28X2X3240	PIPE COMPL.		
170	96 69 040 08	1	ROHR KPL. 28X2X2184	PIPE COMPL.		

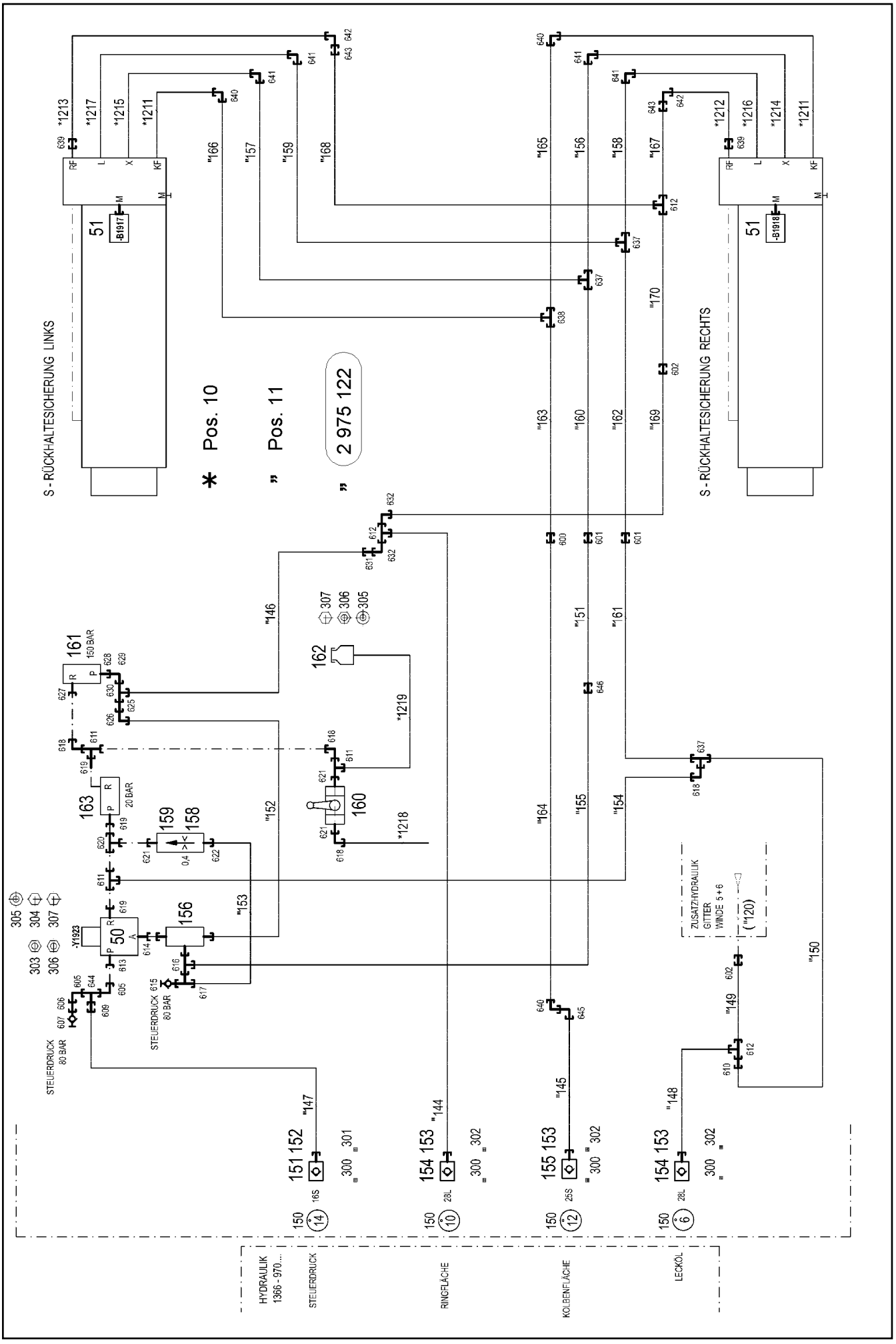
S-RÜCKHALTESICHERUNG LINKS
S-RÜCKHALTESICHERUNG RECHTS
* Pos. 10
„ Pos. 11
„ 2 975 122
-B1917
-B1918
-Y1923
STEUERDRUCK 80 BAR
STEUERDRUCK 615 80 BAR
ZUSATZHYDRAULIK GITTER WINDE 5+6
(*120)
HYDRAULIK 1366 - 970...
STEUERDRUCK
RINGFLÄCHE
KOLBENFLÄCHE
LECKÖL

Pos.	Artikel	Menge	Bezeichnung	Description	Serie	K
10	96 70 867 08	1	SCHLAUCHLEITUNGEN S-RUECKFALL. ⇨ 2 978 204 96 70 867 08	HOSE LINES		
11	96 70 869 08	1	ROHRLEITUNGEN S-RUECKHALTESICH ⇨ 2 978 205 96 70 869 08	PIPELINE S OVERRUN PROTE		
50	51 14 444 08	1	WEGEVENTIL 3/2 350BAR ⇨ 5 114 444 08 51 14 444 08	DIRECTIONAL CONTROL VALVE		
51	10 81 618 5	2	DRUCKAUFNEHMER 0-400/800 BAR LSB PL:	PRESSURE SENSOR		
150	95 05 568 08	4	ANHAENGER 25X2 ALMG3 H111	TRAILER		
151	51 15 059 08	1	KUPPLUNGSMUFFE B3 16-S	COUPLING SLEEVE		
152	10 46 691 5	1	VERSCHLUSSMUTTER RD36X3 SPF	HEX CAP NUT		
153	10 46 691 6	3	VERSCHLUSSMUTTER RD54X4 SPF	HEX CAP NUT		
154	51 15 010 08	2	KUPPLUNGSMUFFE B6 28-L	COUPLING SLEEVE		
155	51 05 996 08	1	KUPPLUNGSMUFFE B6 25-S	COUPLING SLEEVE		
156	51 14 689 08	1	WECHSELVENTIL 250BAR	SHUTTLE VALVE		
158	51 10 487 08	1	DUESE 0,4 MS	NOZZLE		
159	51 06 711 08	1	FILTERPATRONE 0,005m³/min 25µm	FILTER CARTRIDGE		
160	51 06 960 08	1	KUGELHAHN DN8-1/4" MS	BALL VALVE		
161	51 14 177 08	1	DRUCKBEGRENZUNGSVENTIL pmax=700BA ⇨ 5 114 177 08 51 14 177 08	PRESSURE LIMITING VALVE		
162	50 28 065 08	1	AUSGLEICHSBEHAELTER 1L ⇨ 5 028 065 08 50 28 065 08	EQUALIZING RESERVOIR		
163	11 21 159 2	1	DRUCKBEGRENZUNGSVENTIL pv=20BAR p	PRESSURE LIMITING VALVE		
300	70 42 141 08	4	SCHLUESSELRING 25 EDELSTAHL	KEY RING		
301	71 01 059 08	1	DICHTRING DIN 7603 A 27X32X2 CU	SEALING RING		
302	71 01 072 08	3	DICHTRING DIN 7603 A 38X44X2 CU	SEALING RING		
303	41 15 141 08	2	SECHSKANTMUTTER ISO 4032 M8 8 A2C	HEX NUT		
304	10 41 285 7	2	LINSENFLACHKOPFSCHRAUBE AEHNL.ISO	OVAL HEAD FLAT SCREW		
305	42 18 017 08	4	SCHEIBE ISO 7093-1 6 200HV-A2	WASHER		
306	41 15 140 08	4	SECHSKANTMUTTER ISO 4032 M6 8 A2C	HEX NUT		
307	40 65 103	4	SECHSKANTSCHRAUBE ISO 4017 M6X10 8.	HEX SCREW		
600	47 00 329 08	1	VERSCHRAUBUNG XG25-S A3P	FLANGE JOINT		
601	47 00 304 08	2	VERSCHRAUBUNG XG12-L A3P	FLANGE JOINT		
602	47 00 308 08	2	VERSCHRAUBUNG XG28-L A3P	FLANGE JOINT		
605	76 17 354	2	VERSCHRAUBUNG EW 12S CR6-FREI	FLANGE JOINT		
606	47 54 329 08	1	VERSCHRAUBUNG REDSD12/6-S CFX	FLANGE JOINT		
607	47 56 015 08	1	MESSANSCHLUSS BMA3 6S	TEST POINT FITTING		
609	47 50 325 08	1	VERSCHRAUBUNG XGR16/12-S A3P	FLANGE JOINT		
610	47 54 357 08	1	VERSCHRAUBUNG REDSDN28/12-L A3P	FLANGE JOINT		
611	24 71 286 02	3	VERSCHRAUBUNG EL 12L CR6-FREI	FLANGE JOINT		
612	47 04 308 08	3	VERSCHRAUBUNG T 28L A3C	FLANGE JOINT		
613	47 19 005 08	1	VERSCHRAUBUNG EGESD12-SR-WD A3P	FLANGE JOINT		
614	47 19 043 08	1	VERSCHRAUBUNG EGE 10L G3/8A CR6-FRE	FLANGE JOINT		
615	51 06 290 08	1	MESSSTUTZEN DKO 10L	GAUGE CONNECTION		
616	47 23 302 08	1	VERSCHRAUBUNG EL 10L CR6-FREI	FLANGE JOINT		
617	48 24 303 14	1	VERSCHRAUBUNG ISO 8434 ET 10L M16X1	FLANGE JOINT		
618	24 71 177 02	4	VERSCHRAUBUNG EW 12L CR6-FREI	FLANGE JOINT		
619	47 19 012 08	3	VERSCHRAUBUNG EGESD12-LR-WD A3P	FLANGE JOINT		
620	24 71 056 02	1	VERSCHRAUBUNG ET 12L CR6-FREI	FLANGE JOINT		
621	47 10 353 08	3	VERSCHRAUBUNG XGE12-LR-ED1/4" A3P	FLANGE JOINT		
622	47 10 306 08	1	VERSCHRAUBUNG XGE10-LR-ED A3P	FLANGE JOINT		
625	47 54 303 08	1	VERSCHRAUBUNG REDSD18/10-L A3P	FLANGE JOINT		
626	74 03 569	1	VERSCHRAUBUNG EW 10L CR6-FREI	FLANGE JOINT		
627	47 19 038 08	1	VERSCHRAUBUNG EGESD12-LR-WD A3P	FLANGE JOINT		
628	47 10 312 08	1	VERSCHRAUBUNG XGE18-LR-ED A3P	FLANGE JOINT		
629	24 71 083 02	1	VERSCHRAUBUNG EW 18L M26X1,5 CR6-F	FLANGE JOINT		
630	24 71 285 02	1	VERSCHRAUBUNG EL 18L CR6-FREI	FLANGE JOINT		
631	47 54 309 08	1	VERSCHRAUBUNG REDSD28/18-L A3P	FLANGE JOINT		
632	76 17 494	2	VERSCHRAUBUNG EW 28L CR6-FREI	FLANGE JOINT		
637	47 04 304 08	3	VERSCHRAUBUNG XT12-L A3P	FLANGE JOINT		
638	47 04 327 08	1	VERSCHRAUBUNG XT25-S A3P	FLANGE JOINT		

Pos.	Artikel	Menge	Bezeichnung	Description	Serie	K
639	47 50 330 08	2	VERSCHRAUBUNG XGR25/20-S A3P	FLANGE JOINT		
640	47 02 328 08	3	VERSCHRAUBUNG XW25-S A3P	FLANGE JOINT		
641	47 02 304 08	4	VERSCHRAUBUNG XW12-L A3P	FLANGE JOINT		
642	47 25 306 08	2	VERSCHRAUBUNG EWSD22-L A3P	FLANGE JOINT		
643	47 50 318 08	2	VERSCHRAUBUNG XGR28/22-L A3P	FLANGE JOINT		
644	48 24 314 14	1	VERSCHRAUBUNG ISO 8434 ET 12S CR6-F	FLANGE JOINT		
645	74 07 119	1	VERSCHRAUBUNG EW 25S CR6-FREI	FLANGE JOINT		
646	47 50 306 08	1	VERSCHRAUBUNG GR 12/10S A3C	FLANGE JOINT		

Pos.	Artikel	Menge	Bezeichnung	Description	Serie	K
4	96 70 680 08	1	VERROHRUNG DRUCKLUFTANLAGE ⇨ 2 990 000 96 70 680 08	PIPEWORK AIR INSTALLATION		

LIEBHERR

17.10.2014
072755

etk_de_en_074676_LR 1600 2

VERROHRUNG DRUCKLUFTANLAGE
PIPEWORK AIR INSTALLATION

500 (1/2)

⇩ 2 990 000
96 70 680 08

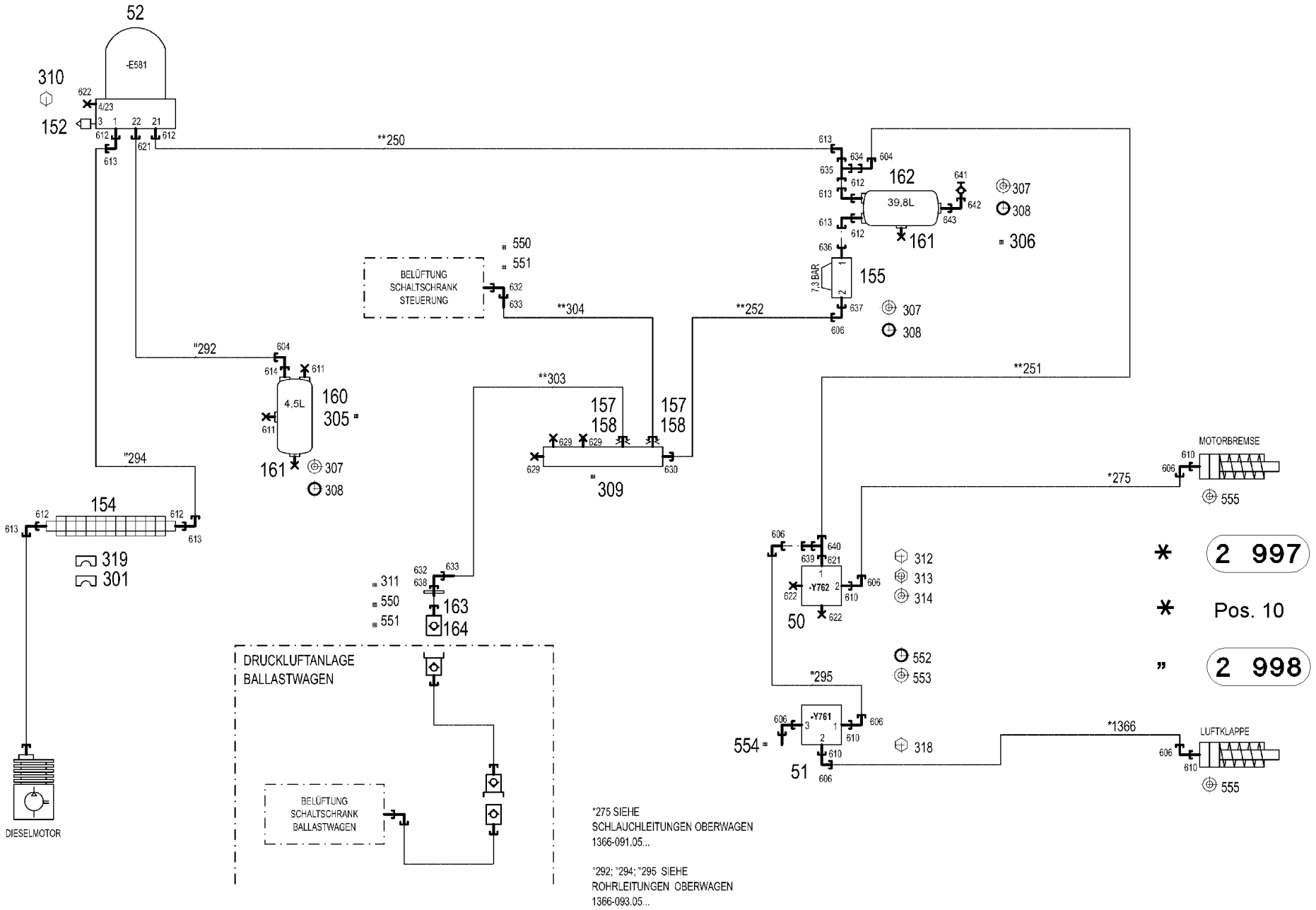

Pos.	Artikel	Menge	Bezeichnung	Description	Serie	K
10	96 75 634 08	1	SCHLAUCHLEITUNGEN LUFTKLAPPE SCR	HOSE LINES AIR FLAP		
(1)	60 27 601 08	1	BEZEICHNUNGSSCHILD 25,4X101,6	NAME PLATE		
(1366)	92 12 564 08	1	SCHLAUCH KPL. TFS 0,76M	HOSE CPL.		
50	50 26 596 08	1	MAGNETVENTIL	SOLENOID VALVE		
51	10 66 441 6	1	WEGEVENTIL 16BAR M12x1,5	DIRECTIONAL CONTROL VALVE		
52	50 26 573 08	1	LUFTTROCKNER	AIR DRYER		
			⇨ 5 026 573 08 50 26 573 08			
152	50 26 616 08	1	GERAEUSCHDAEMPFER	SILENCER		
154	10 49 304 5	1	RIPPENROHR ALU	RIBBED TUBE		
155	50 26 628 08	1	UEBERSTROEMVENTIL	OVERFLOW VALVE		
157	51 07 543 08	2	DUESE 0,4	NOZZLE		
158	97 12 652 08	2	VERSCHRAUBUNG	FLANGE JOINT		
160	50 29 871 08	1	LUFTBEHAELTER DIN 74281 4,5L 15,5BAR	AIR TANK		
161	50 29 219 08	2	ENTWAESSERUNGSVENTIL	WATER DRAIN VALVE		
162	50 26 558 08	1	LUFTBEHAELTER 39,8L 10BAR ST RAL 9005	AIR TANK		
163	51 15 066 08	1	STAUBKAPPE	DUST CAP		
164	51 15 062 08	1	VERSCHLUSSNIPPEL SP-006 VERZ	CLOSING NIPPLE		
301	10 49 288 8	4	KLEMMHAELFTE S 4 E 64 PP	CLAMP-HALF		
305	77 42 113 08	1	SPANNBAND ST	TIGTENING STRAP		
306	77 42 105 08	2	SPANNBAND ST	TIGTENING STRAP		
307	50 29 325 08	10	DRUCKRING DR/R22X27	COMPRESSION RING		
308	50 29 329 08	10	O-RING 20,3X2,4 NBR70	O-RING		
309	77 43 837 08	1	VERTEILERLEISTE	DISTRIBUTION STRIP		
310	40 70 039 08	3	SECHSKANTSCHRAUBE DIN 961 M12X1,5X2	HEX SCREW		
311	71 01 060 08	1	DICHTRING DIN 7603 A 26X32X2 CU	SEALING RING		
312	40 01 655	2	SECHSKANTSCHRAUBE ISO 4014 M8X90 8.	HEX SCREW		
313	41 15 141 08	4	SECHSKANTMUTTER ISO 4032 M8 8 A2C	HEX NUT		
314	42 18 009 08	4	SCHEIBE DIN 9021 A 8 ST A2C	WASHER		
318	46 00 052	2	SECHSKANTSCHRAUBE ISO 4017 M8X50 8.	HEX SCREW		
319	10 49 306 5	2	ELASTOMEREINSATZ DIN 3015 53,4X65X4	ELASTOMER INSERT		
550	47 71 014 08	2	PROFILRING PR6-S/L A3P	PROFILE RING		
551	77 20 022 08	2	EINSTECKHUELSE E6-4	PLUG-IN SLEEVE		
552	50 29 332 08	3	O-RING 10X2,2 NBR70	O-RING		
553	50 29 326 08	3	DRUCKRING	COMPRESSION RING		
554	47 66 094 08	1	SCHLAUCHSTUTZEN DN5/GERADE A3P	HOSE UNION		
555	71 01 020 08	2	DICHTRING DIN 7603 A 12X18X1,5 CU	SEALING RING		
604	74 03 569	2	VERSCHRAUBUNG EW 10L CR6-FREI	FLANGE JOINT		
606	47 25 300 08	8	VERSCHRAUBUNG EWSD6-L A3P	FLANGE JOINT		
610	47 66 077 08	5	VERSCHRAUBUNG GE6-LM12X1,5	FLANGE JOINT		
611	47 77 045 08	2	STOPFEN VSTIM22X1,5ED A3P	STOP PLUG		
612	47 10 311 08	6	VERSCHRAUBUNG GE 18L M22X1,5 CR6-F	FLANGE JOINT		
613	24 71 083 02	6	VERSCHRAUBUNG EW 18L M26X1,5 CR6-F	FLANGE JOINT		
614	47 10 398 08	1	VERSCHRAUBUNG XGE10-LM-ED M22X1,5	FLANGE JOINT		
621	47 10 397 08	2	VERSCHRAUBUNG ISO 8434-1 GE 10L M12	FLANGE JOINT		
622	47 77 043 08	3	STOPFEN VSTIM12X1,5ED A3P	STOP PLUG		
629	47 77 055 08	3	BLINDSTOPFEN VSTIM10X1ED A3P	STOPPER PLUG		
630	47 10 301 08	1	VERSCHRAUBUNG XGE6-LM-ED A3P	FLANGE JOINT		
632	47 25 315 08	2	VERSCHRAUBUNG EW 6S CR6-FREI	FLANGE JOINT		
633	47 74 001 08	2	UEBERWURFMUTTER DIN 3870 AS6 A3P	BOX NUT		
634	47 54 303 08	1	VERSCHRAUBUNG REDSD18/10-L A3P	FLANGE JOINT		
635	24 71 285 02	1	VERSCHRAUBUNG EL 18L CR6-FREI	FLANGE JOINT		
636	47 19 023 08	1	VERSCHRAUBUNG EGESD18-LM-WD A3P	FLANGE JOINT		
637	50 29 461 08	1	VERSCHRAUBUNG GA6-LM22X1,5 A3P	FLANGE JOINT		
638	47 10 321 08	1	VERSCHRAUBUNG XGE6-SR-ED A3P	FLANGE JOINT		
639	47 54 310 08	1	VERSCHRAUBUNG REDSD10/6-L A3P	FLANGE JOINT		
640	47 23 302 08	1	VERSCHRAUBUNG EL 10L CR6-FREI	FLANGE JOINT		
641	47 56 009 08	1	PRUEFANSCHLUSS A3P	TEST CONNECTION		
642	24 71 177 02	1	VERSCHRAUBUNG EW 12L CR6-FREI	FLANGE JOINT		
643	47 10 399 08	1	VERSCHRAUBUNG GE 12L M22X1,5 CR6-F	FLANGE JOINT		

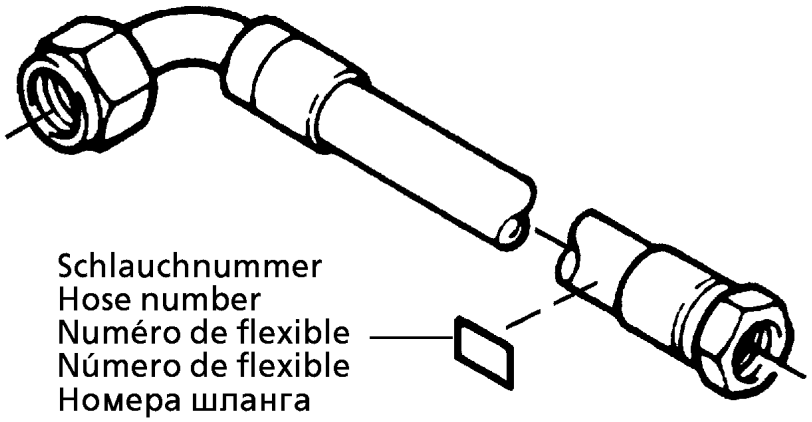

Die Schlauchnummern auf den Schläuchen entsprechen den Positionen in der Schlauchliste.

The hose numbers from the hoses are in accordance with the items in the hose list.

Les numéros indiqués sur les flexibles correspondent aux repères de la nomenclature des flexibles.

Los números indicados en los flexibles corresponden a las posiciones de la lista de flexibles.

Нанесенные на шлангах номера соответствуют позициям в перечне.

Pos.	Artikel	Menge	Bezeichnung	Description	Serie	K
1	60 27 601 08	119	BEZEICHNUNGSSCHILD 25,4X101,6	NAME PLATE		
2	60 27 603 08	145	BEZEICHNUNGSSCHILD 25,4X165,1	NAME PLATE		
120	92 84 665 08	1	SCHLAUCH KPL. 2SN 0,56M	HOSE CPL.		
121	96 63 863 08	1	SCHLAUCH KPL. 2SN 0,38M	HOSE CPL.		
122	96 76 896 08	1	SCHLAUCH KPL. 2SN 0,4M	HOSE CPL.		
123	96 32 013 08	1	SCHLAUCH KPL. 2SN 1,06M	HOSE CPL.		
124	92 76 002 08	1	SCHLAUCH KPL. 2SN 0,66M	HOSE CPL.		
125	96 46 822 08	1	SCHLAUCH KPL. 2SN 0,36M	HOSE CPL.		
176	92 93 183 08	1	SCHLAUCH KPL. 2SN 0,28M	HOSE CPL.		
177	92 11 865 08	1	SCHLAUCH KPL. GH506 0,5M	HOSE CPL.		
178	92 80 398 08	1	SCHLAUCH KPL. 2TE 0,34M	HOSE CPL.		
179	92 88 722 08	1	SCHLAUCH KPL. 2TE 0,62M	HOSE CPL.		
180	92 64 932 08	1	SCHLAUCH KPL. 2TE 0,86M	HOSE CPL.		
181	96 31 691 08	1	SCHLAUCH KPL. 2TE 0,47M	HOSE CPL.		
182	92 96 492 08	1	SCHLAUCH KPL. 1SC 0,6M	HOSE CPL.		
183	92 66 066 08	1	SCHLAUCH KPL. 2TE 0,8M	HOSE CPL.		
184	92 76 428 08	1	SCHLAUCH KPL. 2SN 0,78M	HOSE CPL.		
185	92 80 057 08	1	SCHLAUCH KPL. 2SN 0,2M	HOSE CPL.		
186	92 60 582 08	1	SCHLAUCH KPL. 1SC 1,0M	HOSE CPL.		
187	96 51 587 08	1	SCHLAUCH KPL. 2SN 0,66M	HOSE CPL.		
188	92 66 576 08	1	SCHLAUCH KPL. 2SN 0,35M	HOSE CPL.		
189	96 37 039 08	1	SCHLAUCH KPL. 2TE 0,26M	HOSE CPL.		
190	92 84 682 08	1	SCHLAUCH KPL. 1SC 0,58M	HOSE CPL.		
191	92 87 642 08	1	SCHLAUCH KPL. 2TE 0,43M	HOSE CPL.		
192	92 66 576 08	1	SCHLAUCH KPL. 2SN 0,35M	HOSE CPL.		
193	92 32 286 08	1	SCHLAUCH KPL. 2SN 0,33M	HOSE CPL.		
194	92 96 377 08	1	SCHLAUCH KPL. 2TE 0,3M	HOSE CPL.		
195	92 87 646 08	1	SCHLAUCH KPL. 2TE 0,34M	HOSE CPL.		
196	96 51 588 08	1	SCHLAUCH KPL. 2SN 0,48M	HOSE CPL.		
197	92 67 113 08	1	SCHLAUCH KPL. 1SC 0,34M	HOSE CPL.		
198	92 80 056 08	1	SCHLAUCH KPL. 2SN 0,42M	HOSE CPL.		
199	96 38 237 08	1	SCHLAUCH KPL. 2TE 0,74M	HOSE CPL.		
200	96 49 600 08	1	SCHLAUCH KPL. BRIDGE. 1.35M	HOSE CPL.		
201	96 51 553 08	1	SCHLAUCH KPL. BRIDGE. 1.53M	HOSE CPL.		
202	96 76 897 08	1	SCHLAUCH KPL. BRIDGE. 1.15M	HOSE CPL.		
203	96 76 898 08	1	SCHLAUCH KPL. BRIDGE. 1.29M	HOSE CPL.		
204	96 36 987 08	1	SCHLAUCH KPL. GH506 0,62M	HOSE CPL.		
205	96 51 557 08	1	SCHLAUCH KPL. GH506 0,7M	HOSE CPL.		
206	96 51 556 08	1	SCHLAUCH KPL. GH506 1,44M	HOSE CPL.		
207	96 52 047 08	1	SCHLAUCH KPL. GH506 1,44M	HOSE CPL.		
208	96 51 559 08	1	SCHLAUCH KPL. 2SN 1,5M	HOSE CPL.		
209	96 51 560 08	1	SCHLAUCH KPL. 2SN 1,1M	HOSE CPL.		
210	96 52 066 08	1	SCHLAUCH KPL. 2755 0,9M	HOSE CPL.		
211	96 52 067 08	1	SCHLAUCH KPL. 2755 0,88M	HOSE CPL.		
212	96 51 561 08	1	SCHLAUCH KPL. 2755 1,2M	HOSE CPL.		
213	96 76 899 08	1	SCHLAUCH KPL. 2755 1,28M	HOSE CPL.		
214	96 28 576 08	1	SCHLAUCH KPL. GH506 1,65M	HOSE CPL.		
215	96 76 900 08	1	SCHLAUCH KPL. 2SN 0,42M	HOSE CPL.		
216	96 31 728 08	1	SCHLAUCH KPL. 2SN 1,8M	HOSE CPL.		
217	96 34 628 08	1	SCHLAUCH KPL. 2SN 2,1M	HOSE CPL.		
219	96 19 214 08	1	SCHLAUCH KPL. 1SC 1,1M	HOSE CPL.		
220	96 83 488 08	1	SCHLAUCH KPL. 2TE 2,85M	HOSE CPL.		
222	96 76 902 08	1	SCHLAUCH KPL. GH663 1,48M	HOSE CPL.		
223	96 83 489 08	1	SCHLAUCH KPL. GH663 1,42M	HOSE CPL.		
224	96 76 904 08	1	SCHLAUCH KPL. GH663 1,65M	HOSE CPL.		
225	96 72 209 08	1	SCHLAUCH KPL. GH663 0,84M	HOSE CPL.		
226	96 76 905 08	1	SCHLAUCH KPL. GH663 1,0M	HOSE CPL.		
227	96 76 906 08	1	SCHLAUCH KPL. GH663 2,05M	HOSE CPL.		
228	96 52 068 08	1	SCHLAUCH KPL. 1SN 0,82M	HOSE CPL.		
229	92 61 308 08	1	SCHLAUCH KPL. 1SN 0,7M	HOSE CPL.		

Pos.	Artikel	Menge	Bezeichnung	Description	Serie	K
230	96 49 597 08	1	SCHLAUCH KPL. 2TE 1,04M	HOSE CPL.		
231	92 15 391 08	1	SCHLAUCH KPL. 1SN 0,5M	HOSE CPL.		
232	96 76 907 08	1	SCHLAUCH KPL. 1SN 1,95M	HOSE CPL.		
233	96 76 908 08	1	SCHLAUCH KPL. 1SN 3,4M	HOSE CPL.		
234	92 97 467 08	1	SCHLAUCH KPL. 1SN 1,0M	HOSE CPL.		
235	96 49 599 08	1	SCHLAUCH KPL. 1SN 0,8M	HOSE CPL.		
236	96 62 613 08	1	SCHLAUCH KPL. GH663 1,8M	HOSE CPL.		
237	96 80 088 08	1	SCHLAUCH KPL. GH663 2,3M	HOSE CPL.		
238	96 47 719 08	1	SCHLAUCH KPL. 2TE 0,88M	HOSE CPL.		
239	92 65 663 08	1	SCHLAUCH KPL. 2TE 0,46M	HOSE CPL.		
240	96 47 719 08	1	SCHLAUCH KPL. 2TE 0,88M	HOSE CPL.		
241	92 99 224 08	1	SCHLAUCH KPL. 2TE 2,0M	HOSE CPL.		
242	96 76 189 08	1	SCHLAUCH KPL. 1SN 0,78M	HOSE CPL.		
243	92 68 546 08	1	SCHLAUCH KPL. 1SC 0,64M	HOSE CPL.		
244	92 97 464 08	1	SCHLAUCH KPL. 2SN 1,0M	HOSE CPL.		
245	92 96 106 08	1	SCHLAUCH KPL. 2TE 0,52M	HOSE CPL.		
246	92 97 535 08	1	SCHLAUCH KPL. 2TE 0,96M	HOSE CPL.		
247	92 26 284 08	1	SCHLAUCH KPL. 2TE 0,76M	HOSE CPL.		
248	92 30 874 08	1	SCHLAUCH KPL. 2TE 0,5M	HOSE CPL.		
249	92 87 176 08	1	SCHLAUCH KPL. 2TE 0,92M	HOSE CPL.		
250	92 66 124 08	1	SCHLAUCH KPL. 2TE 1,75M	HOSE CPL.		
251	96 40 959 08	1	SCHLAUCH KPL. 2TE 0,68M	HOSE CPL.		
252	92 76 825 08	1	SCHLAUCH KPL. 2TE 0,64M	HOSE CPL.		
253	96 51 567 08	1	SCHLAUCH KPL. 2TE 1,55M	HOSE CPL.		
254	96 44 839 08	1	SCHLAUCH KPL. 1SN 1,02M	HOSE CPL.		
255	92 72 931 08	1	SCHLAUCH KPL. 2TE 0,58M	HOSE CPL.		
256	92 60 417 08	1	SCHLAUCH KPL. 2TE 0,5M	HOSE CPL.		
257	92 60 954 08	1	SCHLAUCH KPL. 2TE 0,4M	HOSE CPL.		
258	92 64 954 08	1	SCHLAUCH KPL. 2TE 1,36M	HOSE CPL.		
259	96 42 737 08	1	SCHLAUCH KPL. 2TE 0,74M	HOSE CPL.		
260	92 60 429 08	1	SCHLAUCH KPL. 2TE 0,7M	HOSE CPL.		
261	92 97 464 08	1	SCHLAUCH KPL. 2SN 1,0M	HOSE CPL.		
262	92 03 247 08	1	SCHLAUCH KPL. 2SN 0,84M	HOSE CPL.		
263	96 46 855 08	1	SCHLAUCH KPL. 2SN 0,74M	HOSE CPL.		
264	96 60 494 08	1	SCHLAUCH KPL. 2SN 0,49M	HOSE CPL.		
266	10 04 167 5	1.1	SAUGSCHLAUCH NW60X6,5 NBR SPF	SIPHON PIPE		
267	10 04 167 5	1.2	SAUGSCHLAUCH NW60X6,5 NBR SPF	SIPHON PIPE		
268	10 34 353 0	2.4	SAUGSCHLAUCH 76X6 NBR SPF	SIPHON PIPE		
269	10 34 353 0	1.63	SAUGSCHLAUCH 76X6 NBR SPF	SIPHON PIPE		
270	10 34 353 0	0.22	SAUGSCHLAUCH 76X6 NBR SPF	SIPHON PIPE		
271	92 76 122 08	1	SCHLAUCH KPL. 1SC 1,46M	HOSE CPL.		
272	96 24 526 08	1	SCHLAUCH KPL. 2TE 0,82M	HOSE CPL.		
273	92 65 763 08	1	SCHLAUCH KPL. 2TE 1,46M	HOSE CPL.		
274	92 68 678 08	1	SCHLAUCH KPL. 2SN 0,7M	HOSE CPL.		
275	96 47 787 08	1	SCHLAUCH KPL. TFS 1,75M	HOSE CPL.		
276	96 76 909 08	1	SCHLAUCH KPL. 1SN 1,42M	HOSE CPL.		
277	92 84 719 08	1	SCHLAUCH KPL. 2TE 0,9M	HOSE CPL.		
300	96 51 609 08	1	SCHLAUCH KPL. BRIDGE. 1.37M	HOSE CPL.		
301	92 29 002 08	1	SCHLAUCH KPL. 2755 1,75M	HOSE CPL.		
302	92 40 284 08	1	SCHLAUCH KPL. 2755 1,7M	HOSE CPL.		
303	96 51 607 08	1	SCHLAUCH KPL. BRIDGE. 1.49M	HOSE CPL.		
304	92 80 465 08	1	SCHLAUCH KPL. 1SC 1,26M	HOSE CPL.		
305	92 64 194 08	1	SCHLAUCH KPL. 2TE 1,34M	HOSE CPL.		
306	96 28 615 08	1	SCHLAUCH KPL. 2TE 3,2M	HOSE CPL.		
307	92 61 198 08	1	SCHLAUCH KPL. 1SC 0,66M	HOSE CPL.		
308	92 75 502 08	1	SCHLAUCH KPL. 1SC 0,88M	HOSE CPL.		
309	92 88 791 08	1	SCHLAUCH KPL. 1SC 0,48M	HOSE CPL.		
310	92 70 110 08	1	SCHLAUCH KPL. 2TE 1,26M	HOSE CPL.		
311	92 61 496 08	1	SCHLAUCH KPL. 2TE 3,3M	HOSE CPL.		
312	92 20 299 08	2	SCHLAUCH KPL. 2755 1,7M	HOSE CPL.		

Pos.	Artikel	Menge	Bezeichnung	Description	Serie	K
313	96 51 592 08	1	SCHLAUCH KPL. 1SC 0,22M	HOSE CPL.		
314	92 66 122 08	1	SCHLAUCH KPL. 2TE 0,32M	HOSE CPL.		
315	92 65 761 08	1	SCHLAUCH KPL. 2TE 1,1M	HOSE CPL.		
316	96 51 593 08	1	SCHLAUCH KPL. 2SN 0,46M	HOSE CPL.		
317	92 09 849 08	1	SCHLAUCH KPL. 2SN 2,0M	HOSE CPL.		
318	92 93 122 08	1	SCHLAUCH KPL. 2TE 1,55M	HOSE CPL.		
319	96 25 943 08	1	SCHLAUCH KPL. 2TE 1,46M	HOSE CPL.		
320	96 51 917 08	1	SCHLAUCH KPL. 2SN 0,86M	HOSE CPL.		
321	92 66 066 08	1	SCHLAUCH KPL. 2TE 0,8M	HOSE CPL.		
322	96 52 071 08	1	SCHLAUCH KPL. 2SN 0,8M	HOSE CPL.		
323	96 52 072 08	1	SCHLAUCH KPL. 2SN 0,9M	HOSE CPL.		
324	96 51 595 08	1	SCHLAUCH KPL. 2SN 2,55M	HOSE CPL.		
325	96 52 073 08	1	SCHLAUCH KPL. 2SN 2,7M	HOSE CPL.		
326	92 76 383 08	1	SCHLAUCH KPL. 1SC 2,7M	HOSE CPL.		
327	92 61 225 08	1	SCHLAUCH KPL. 1SC 1,46M	HOSE CPL.		
328	92 74 496 08	1	SCHLAUCH KPL. 2SN 0,23M	HOSE CPL.		
329	96 51 596 08	1	SCHLAUCH KPL. 2SN 0,43M	HOSE CPL.		
330	96 68 629 08	1	SCHLAUCH KPL. 2SN 0,46M	HOSE CPL.		
331	92 80 060 08	1	SCHLAUCH KPL. 2SN 0,4M	HOSE CPL.		
332	92 80 363 08	1	SCHLAUCH KPL. 2SN 0,94M	HOSE CPL.		
333	92 63 790 08	1	SCHLAUCH KPL. 1SC 0,82M	HOSE CPL.		
334	92 80 170 08	1	SCHLAUCH KPL. 2TE 1,0M	HOSE CPL.		
335	96 18 625 08	1	SCHLAUCH KPL. 2TE 1,6M	HOSE CPL.		
336	92 88 607 08	1	SCHLAUCH KPL. 2TE 2,3M	HOSE CPL.		
337	92 76 814 08	1	SCHLAUCH KPL. 2TE 0,9M	HOSE CPL.		
338	92 87 626 08	1	SCHLAUCH KPL. 2SN 1,85M	HOSE CPL.		
339	92 97 568 08	2	SCHLAUCH KPL. 2SN 2,5M	HOSE CPL.		
340	96 52 074 08	1	SCHLAUCH KPL. 2TE 2,7M	HOSE CPL.		
341	96 33 357 08	1	SCHLAUCH KPL. 2SN 0,7M	HOSE CPL.		
342	92 60 254 08	1	SCHLAUCH KPL. 1SC 0,4M	HOSE CPL.		
343	96 52 075 08	1	SCHLAUCH KPL. 1SC 1,3M	HOSE CPL.		
344	96 51 598 08	1	SCHLAUCH KPL. BRIDGE. 0.64M	HOSE CPL.		
345	96 51 599 08	1	SCHLAUCH KPL. BRIDGE. 0.76M	HOSE CPL.		
346	96 51 600 08	1	SCHLAUCH KPL. BRIDGE. 0.51M	HOSE CPL.		
347	96 51 601 08	1	SCHLAUCH KPL. BRIDGE. 0.65M	HOSE CPL.		
348	96 51 602 08	1	SCHLAUCH KPL. BRIDGE. 1.03M	HOSE CPL.		
349	96 51 603 08	1	SCHLAUCH KPL. BRIDGE. 1.11M	HOSE CPL.		
350	92 69 710 08	1	SCHLAUCH KPL. 2TE 0,5M	HOSE CPL.		
351	96 51 604 08	1	SCHLAUCH KPL. 2TE 0,52M	HOSE CPL.		
352	96 28 573 08	1	SCHLAUCH KPL. 2TE 0,54M	HOSE CPL.		
353	92 69 908 08	1	SCHLAUCH KPL. 2TE 0,58M	HOSE CPL.		
354	92 88 897 08	1	SCHLAUCH KPL. 2SN 0,6M	HOSE CPL.		
355	92 75 706 08	1	SCHLAUCH KPL. 1SN 1,7M	HOSE CPL.		
356	92 87 604 08	1	SCHLAUCH KPL. 2TE 1,06M	HOSE CPL.		
357	96 76 911 08	1	SCHLAUCH KPL. 1SN 2,15M	HOSE CPL.		
358	92 60 732 08	1	SCHLAUCH KPL. 2755 0,78M	HOSE CPL.		
359	92 22 817 08	1	SCHLAUCH KPL. 2755 0,6M	HOSE CPL.		
360	96 49 576 08	1	SCHLAUCH KPL. 2SN 0,86M	HOSE CPL.		
361	96 41 931 08	1	SCHLAUCH KPL. 2SN 0,72M	HOSE CPL.		
362	96 62 622 08	1	SCHLAUCH KPL. 2SN 0,8M	HOSE CPL.		
363	96 54 302 08	1	SCHLAUCH KPL. 2SN 2,75M	HOSE CPL.		
364	92 02 912 08	1	SCHLAUCH KPL. 2SN 3,6M	HOSE CPL.		
365	96 24 385 08	1	SCHLAUCH KPL. 2SN 0,54M	HOSE CPL.		
366	92 80 058 08	1	SCHLAUCH KPL. 2SN 0,6M	HOSE CPL.		
368	96 51 606 08	1	SCHLAUCH KPL. 2SN 7,9M	HOSE CPL.		
369	96 51 607 08	1	SCHLAUCH KPL. BRIDGE. 1.49M	HOSE CPL.		
370	96 51 608 08	1	SCHLAUCH KPL. BRIDGE. 1.43M	HOSE CPL.		
371	96 49 589 08	1	SCHLAUCH KPL. 2TE 1,18M	HOSE CPL.		
372	92 72 524 08	1	SCHLAUCH KPL. 2TE 1,4M	HOSE CPL.		
373	92 76 775 08	1	SCHLAUCH KPL. 2TE 1,15M	HOSE CPL.		

Pos.	Artikel	Menge	Bezeichnung	Description	Serie	K
374	96 76 910 08	1	SCHLAUCH KPL. 2TE 2,85M	HOSE CPL.		
375	96 76 915 08	1	SCHLAUCH KPL. GH663 1,28M	HOSE CPL.		
376	92 97 579 08	1	SCHLAUCH KPL. 1SN 1,2M	HOSE CPL.		
377	92 76 051 08	1	SCHLAUCH KPL. 1SN 1,0M	HOSE CPL.		
378	96 51 610 08	1	SCHLAUCH KPL. 2TE 1,0M	HOSE CPL.		
379	92 96 122 08	1	SCHLAUCH KPL. 2SN 0,54M	HOSE CPL.		
380	96 39 296 08	1	SCHLAUCH KPL. 2TE 0,64M	HOSE CPL.		
381	96 51 896 08	1	SCHLAUCH KPL. 2755 0,86M	HOSE CPL.		
382	92 28 969 08	1	SCHLAUCH KPL. 2755 0,7M	HOSE CPL.		
383	92 44 585 08	1	SCHLAUCH KPL. 2755 1,06M	HOSE CPL.		
384	92 13 504 08	1	SCHLAUCH KPL. 1SN 0,56M	HOSE CPL.		
385	92 93 776 08	1	SCHLAUCH KPL. 1SC 1,04M	HOSE CPL.		
386	92 76 816 08	1	SCHLAUCH KPL. 1SC 0,72M	HOSE CPL.		
387	92 97 275 08	1	SCHLAUCH KPL. 2TE 4,2M	HOSE CPL.		
388	92 88 763 08	1	SCHLAUCH KPL. 2TE 2,3M	HOSE CPL.		
389	96 27 618 08	1	SCHLAUCH KPL. 1SN 1,55M	HOSE CPL.		
390	92 48 756 08	1	SCHLAUCH KPL. 2755 1,9M	HOSE CPL.		
391	92 18 495 08	1	SCHLAUCH KPL. 2755 0,62M	HOSE CPL.		
392	96 63 470 08	1	SCHLAUCH KPL. 2755 0,49M	HOSE CPL.		
393	92 76 776 08	1	SCHLAUCH KPL. 2SN 0,92M	HOSE CPL.		
394	92 87 660 08	1	SCHLAUCH KPL. 2SN 0,35M	HOSE CPL.		
395	92 87 505 08	2	SCHLAUCH KPL. 2TE 0,48M	HOSE CPL.		
396	96 54 283 08	1	SCHLAUCH KPL. 2TE 0,28M	HOSE CPL.		
397	92 24 554 08	1	SCHLAUCH KPL. 2SN 0,4M	HOSE CPL.		
398	92 09 765 08	1	SCHLAUCH KPL. 2SN 0,33M	HOSE CPL.		
399	96 54 763 08	1	SCHLAUCH KPL. 2SN 0,62M	HOSE CPL.		
400	92 64 556 08	1	SCHLAUCH KPL. 2755 1,8M	HOSE CPL.		
401	92 93 259 08	2	SCHLAUCH KPL. 2SN 0,32M	HOSE CPL.		
404	92 60 427 08	1	SCHLAUCH KPL. 2TE 3,4M	HOSE CPL.		
405	96 55 679 08	1	SCHLAUCH KPL. 1SN 0,76M	HOSE CPL.		
406	92 46 744 08	1	SCHLAUCH KPL. 2755 0,48M	HOSE CPL.		
407	92 28 969 08	1	SCHLAUCH KPL. 2755 0,7M	HOSE CPL.		
408	92 63 983 08	1	SCHLAUCH KPL. 1SN 0,66M	HOSE CPL.		
409	96 76 912 08	1	SCHLAUCH KPL. 1SN 0,9M	HOSE CPL.		
410	96 76 913 08	1	SCHLAUCH KPL. 1SN 0,88M	HOSE CPL.		
411	96 73 570 08	1	SCHLAUCH KPL. GH663 0,8M	HOSE CPL.		
412	96 76 914 08	1	SCHLAUCH KPL. 1SN 0,8M	HOSE CPL.		
430	92 69 722 08	1	SCHLAUCH KPL. 2TE 4,3M	HOSE CPL.		
431	92 60 427 08	1	SCHLAUCH KPL. 2TE 3,4M	HOSE CPL.		
432	92 76 825 08	1	SCHLAUCH KPL. 2TE 0,64M	HOSE CPL.		
450	96 35 993 08	1	SCHLAUCH KPL. HPC 3,0M	HOSE CPL.		
451	92 14 563 08	1	SCHLAUCH KPL. HPC 0,6M	HOSE CPL.		
452	96 63 509 08	1	SCHLAUCH KPL. HPC 0,96M	HOSE CPL.		
453	96 65 693 08	1	SCHLAUCH KPL. HPC 2,55M	HOSE CPL.		
454	96 62 647 08	1	SCHLAUCH KPL. HPC 2,75M	HOSE CPL.		
455	96 54 779 08	1	SCHLAUCH KPL. HPC 12,3M	HOSE CPL.		

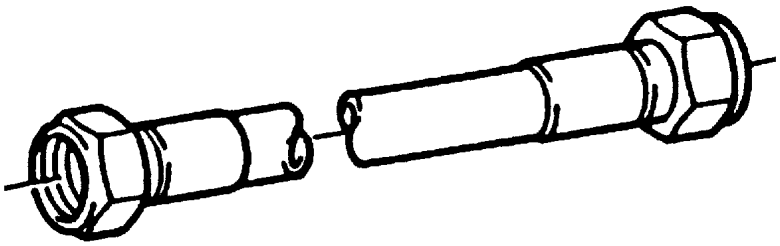

Die Positionsnummern der Rohre auf den Bildtafeln entsprechen den Positionen in der Rohrliste.

The pipe numbers from the illustrations are in accordance with the items in the pipe list.

Les numéros des tuyaux sur les illustrations correspondent aux repères de la nomenclature des tuyaux.

Los números de tubos en las ilustraciones corresponden a las posiciones de la lista de tubos.

Номера позиций труб на изображениях соответствуют позициям в перечне труб.

Pos.	Artikel	Menge	Bezeichnung	Description	Serie	K
234	96 51 342 08	2	ROHR KPL. 8X1X318	PIPE COMPL.		
235	96 51 343 08	1	ROHR KPL. 42X3X200	PIPE COMPL.		
236	96 77 167 08	1	ROHR KPL. 42X3X120	PIPE COMPL.		
243	96 54 087 08	1	ROHR KPL. 42X3X796	PIPE COMPL.		
244	96 54 086 08	1	ROHR KPL. 35X2X85	PIPE COMPL.		
245	96 77 168 08	1	ROHR KPL. 38X5X837	PIPE COMPL.		
246	96 77 169 08	1	ROHR KPL. 38X5X1115	PIPE COMPL.		
260	96 51 329 08	1	ROHR KPL. 38X5X779	PIPE COMPL.		
261	96 51 330 08	1	ROHR KPL. 38X5X564	PIPE COMPL.		
262	96 51 331 08	1	ROHR KPL. 38X5X572	PIPE COMPL.		
264	96 51 333 08	1	ROHR KPL. 38X5X2411	PIPE COMPL.		
265	96 51 334 08	1	ROHR KPL. 38X5X1369	PIPE COMPL.		
266	96 51 336 08	1	ROHR KPL. 38X5X1133	PIPE COMPL.		
267	96 51 335 08	3	ROHR KPL. 10X1,5X1885	PIPE COMPL.		
268	96 51 337 08	1	ROHR KPL. 12X1.5X1875	PIPE COMPL.		
269	96 51 338 08	1	ROHR KPL. 12X1,5X261	PIPE COMPL.		
270	96 51 339 08	1	ROHR KPL. 22X2,5X1009	PIPE COMPL.		
271	96 51 340 08	1	ROHR KPL. 22X2,5X1599	PIPE COMPL.		
290	96 77 170 08	1	ROHR KPL. 18X1,5X350	PIPE COMPL.		
291	96 77 171 08	1	ROHR KPL. 18X1,5X866	PIPE COMPL.		
292	96 77 172 08	1	ROHR KPL. 10X1,5X555	PIPE COMPL.		
293	96 77 173 08	1	ROHR KPL. 28X2X1176	PIPE COMPL.		
294	96 77 174 08	1	ROHR KPL. 18X1,5X937	PIPE COMPL.		
295	96 77 175 08	1	ROHR KPL. 6X1X241	PIPE COMPL.		
300	96 89 646 08	1	ROHR KPL. 38X5X2114	PIPE COMPL.		
301	96 89 647 08	1	ROHR KPL. 38X5X2366	PIPE COMPL.		
302	96 55 147 08	1	ROHR KPL. 38X5X2409	PIPE COMPL.		
303	96 55 148 08	1	ROHR KPL. 38X5X2609	PIPE COMPL.		
304	96 89 648 08	1	ROHR KPL. 38X5X3965	PIPE COMPL.		
305	96 89 649 08	1	ROHR KPL. 38X5X3224	PIPE COMPL.		
306	96 89 650 08	1	ROHR KPL. 38X5X3632	PIPE COMPL.		
307	96 89 651 08	1	ROHR KPL. 38X5X3199	PIPE COMPL.		
308	96 51 499 08	1	ROHR KPL. 38X5X924	PIPE COMPL.		
309	96 51 500 08	1	ROHR KPL. 38X5X681	PIPE COMPL.		
310	96 53 041 08	1	ROHR KPL. 38X5X2030	PIPE COMPL.		
311	96 53 042 08	1	ROHR KPL. 38X5X1752	PIPE COMPL.		
312	96 53 043 08	1	ROHR KPL. 38X5X3302	PIPE COMPL.		
313	96 53 044 08	1	ROHR KPL. 38X5X1726	PIPE COMPL.		
314	96 51 506 08	1	ROHR KPL. 38X5X1213	PIPE COMPL.		
315	96 51 507 08	1	ROHR KPL. 38X5X2010	PIPE COMPL.		
316	96 53 045 08	1	ROHR KPL. 38X5X3272	PIPE COMPL.		
317	96 53 046 08	1	ROHR KPL. 38X5X1745	PIPE COMPL.		
318	96 51 510 08	1	ROHR KPL. 38X5X1633	PIPE COMPL.		
319	96 51 511 08	1	ROHR KPL. 38X5X1670	PIPE COMPL.		
320	96 53 047 08	1	ROHR KPL. 38X5X4004	PIPE COMPL.		
321	96 53 048 08	1	ROHR KPL. 38X5X1608	PIPE COMPL.		
322	96 51 514 08	1	ROHR KPL. 38X5X2184	PIPE COMPL.		
323	96 51 515 08	1	ROHR KPL. 38X5X1232	PIPE COMPL.		
324	96 53 049 08	1	ROHR KPL. 38X5X4000	PIPE COMPL.		
325	96 53 050 08	1	ROHR KPL. 38X5X1595	PIPE COMPL.		
326	96 51 518 08	1	ROHR KPL. 38X5X2326	PIPE COMPL.		
327	96 51 519 08	1	ROHR KPL. 38X5X1141	PIPE COMPL.		
328	96 77 176 08	1	ROHR KPL. 38X5X2188	PIPE COMPL.		
330	96 77 178 08	1	ROHR KPL. 38X5X2183	PIPE COMPL.		
332	96 51 524 08	1	ROHR KPL. 38X5X1761	PIPE COMPL.		
333	96 60 291 08	1	ROHR KPL. 38X5X2748	PIPE COMPL.		
334	96 60 292 08	1	ROHR KPL. 38X5X1608	PIPE COMPL.		
335	96 60 293 08	1	ROHR KPL. 38X5X3487	PIPE COMPL.		
336	96 77 179 08	1	ROHR KPL. 42X3X631	PIPE COMPL.		
337	96 60 288 08	1	ROHR KPL. 38X5X2937	PIPE COMPL.		

Pos.	Artikel	Menge	Bezeichnung	Description	Serie	K
338	96 54 088 08	1	ROHR KPL. 35X2X914	PIPE COMPL.		
339	96 53 053 08	1	ROHR KPL. 16X2X421	PIPE COMPL.		
340	96 53 054 08	2	ROHR KPL. 30X4X115	PIPE COMPL.		
343	96 54 089 08	1	ROHR KPL. 28X2X1888	PIPE COMPL.		
344	96 54 094 08	1	ROHR KPL. 28X2X1115	PIPE COMPL.		
346	96 54 090 08	1	ROHR KPL. 25X3X2240	PIPE COMPL.		
347	96 54 091 08	1	ROHR KPL. 25X3X3800	PIPE COMPL.		
348	96 60 294 08	1	ROHR KPL. 42X3X115	PIPE COMPL.		
349	96 54 093 08	1	ROHR KPL. 28X2X2191	PIPE COMPL.		
350	96 89 652 08	1	ROHR KPL. 42X3X1854	PIPE COMPL.		
351	96 54 096 08	1	ROHR KPL. 28X2X1920	PIPE COMPL.		
352	96 51 544 08	1	ROHR KPL. 28X2X1216	PIPE COMPL.		
353	96 53 064 08	1	ROHR KPL. 25X3X2133	PIPE COMPL.		
354	96 53 055 08	1	ROHR KPL. 25X3X1681	PIPE COMPL.		
355	96 53 058 08	1	ROHR KPL. 25X3X2790	PIPE COMPL.		
356	96 53 056 08	1	ROHR KPL. 25X3X1471	PIPE COMPL.		
357	96 53 063 08	1	ROHR KPL. 25X3X2435	PIPE COMPL.		
358	96 53 065 08	1	ROHR KPL. 25X3X636	PIPE COMPL.		
359	96 53 060 08	1	ROHR KPL. 25X3X2489	PIPE COMPL.		
360	96 53 062 08	1	ROHR KPL. 25X3X551	PIPE COMPL.		
361	96 53 059 08	1	ROHR KPL. 16X2X3017	PIPE COMPL.		
362	96 51 655 08	1	ROHR KPL. 16X2X535	PIPE COMPL.		
363	96 51 656 08	1	ROHR KPL. 16X2X1102	PIPE COMPL.		
364	96 53 051 08	1	ROHR KPL. 35X2X483	PIPE COMPL.		
365	96 53 052 08	1	ROHR KPL. 35X2X95	PIPE COMPL.		
366	96 54 097 08	1	ROHR KPL. 28X2X829	PIPE COMPL.		
367	96 53 066 08	1	ROHR KPL. 28X2X945	PIPE COMPL.		
368	96 51 661 08	1	ROHR KPL. 28X2X513	PIPE COMPL.		
369	96 51 662 08	1	ROHR KPL. 28X2X160	PIPE COMPL.		
370	96 51 663 08	1	ROHR KPL. 15X1,5X520	PIPE COMPL.		
371	96 51 664 08	1	ROHR KPL. 15X1,5X835	PIPE COMPL.		
372	96 51 665 08	1	ROHR KPL. 28X2X1186	PIPE COMPL.		
373	96 60 297 08	1	ROHR KPL. 28X2X1701	PIPE COMPL.		
374	96 54 099 08	1	ROHR KPL. 15X1,5X682	PIPE COMPL.		
375	96 51 668 08	1	ROHR KPL. 15X1,5X540	PIPE COMPL.		
378	96 51 671 08	2	ROHR KPL. 12X1,5X168	PIPE COMPL.		
379	96 51 672 08	1	ROHR KPL. 12X1,5X309	PIPE COMPL.		
380	96 51 673 08	1	ROHR KPL. 10X1,5X187	PIPE COMPL.		
381	96 51 674 08	1	ROHR KPL. 10X1,5X156	PIPE COMPL.		
382	96 51 675 08	1	ROHR KPL. 6X1X316	PIPE COMPL.		
383	96 51 676 08	1	ROHR KPL. 10X1,5X300	PIPE COMPL.		
384	96 51 677 08	1	ROHR KPL. 10X1,5X259	PIPE COMPL.		
385	96 51 678 08	1	ROHR KPL. 25X3X2342	PIPE COMPL.		
386	96 60 059 08	1	ROHR KPL. 30X4X1105	PIPE COMPL.		
387	96 60 060 08	1	ROHR KPL. 30X4X1855	PIPE COMPL.		
388	96 60 061 08	1	ROHR KPL. 28X2X695	PIPE COMPL.		
389	96 89 653 08	1	ROHR KPL. 22X2,5X1436	PIPE COMPL.		
390	96 51 681 08	1	ROHR KPL. 22X2,5X1685	PIPE COMPL.		
391	96 54 100 08	1	ROHR KPL. 12X1,5X1548	PIPE COMPL.		
392	96 89 654 08	1	ROHR KPL. 35X2X814	PIPE COMPL.		
393	96 89 655 08	1	ROHR KPL. 35X2X1157	PIPE COMPL.		
394	96 89 656 08	1	ROHR KPL. 35X2X1410	PIPE COMPL.		
395	96 51 686 08	1	ROHR KPL. 35X2X1518	PIPE COMPL.		
396	96 54 102 08	1	ROHR KPL. 15X1,5X1120	PIPE COMPL.		
397	96 60 062 08	1	ROHR KPL. 28X2X2352	PIPE COMPL.		
398	96 51 689 08	1	ROHR KPL. 35X2X720	PIPE COMPL.		
399	96 54 104 08	1	ROHR KPL. 10X1,5X621	PIPE COMPL.		
400	96 53 057 08	1	ROHR KPL. 10X1,5X966	PIPE COMPL.		
401	96 51 692 08	1	ROHR KPL. 25X3X778	PIPE COMPL.		
402	96 60 300 08	1	ROHR KPL. 25X3X738	PIPE COMPL.		

Pos.	Artikel	Menge	Bezeichnung	Description	Serie	K
403	96 63 031 08	1	ROHR KPL. 25X3X1898	PIPE COMPL.		
404	96 63 032 08	1	ROHR KPL. 25X3X1367	PIPE COMPL.		
405	96 63 033 08	1	ROHR KPL. 20X2,5X2284	PIPE COMPL.		
406	96 51 697 08	1	ROHR KPL. 20X2,5X1553	PIPE COMPL.		
407	96 63 034 08	1	ROHR KPL. 20X2,5X1046	PIPE COMPL.		
408	96 54 105 08	1	ROHR KPL. 18X1,5X482	PIPE COMPL.		
409	96 77 181 08	1	ROHR KPL. 18X1,5X1974	PIPE COMPL.		
410	96 77 182 08	1	ROHR KPL. 18X1,5X1186	PIPE COMPL.		
411	96 63 036 08	1	ROHR KPL. 42X3X617	PIPE COMPL.		
412	96 63 037 08	1	ROHR KPL. 42X3X1096	PIPE COMPL.		
413	96 63 038 08	1	ROHR KPL. 35X2X1889	PIPE COMPL.		
414	96 63 039 08	1	ROHR KPL. 35X2X869	PIPE COMPL.		
415	96 63 040 08	1	ROHR KPL. 42X3X95	PIPE COMPL.		
416	96 63 041 08	1	ROHR KPL. 42X3X1024	PIPE COMPL.		
417	96 51 708 08	1	ROHR KPL. 42X3X508	PIPE COMPL.		
418	96 51 709 08	1	ROHR KPL. 35X2X1749	PIPE COMPL.		
419	96 53 061 08	1	ROHR KPL. 35X2X652	PIPE COMPL.		
420	96 63 042 08	1	ROHR KPL. 28X2X1845	PIPE COMPL.		
421	96 63 043 08	1	ROHR KPL. 42X3X788	PIPE COMPL.		
422	96 51 713 08	1	ROHR KPL. 42X3X911	PIPE COMPL.		
423	96 63 044 08	1	ROHR KPL. 35X2X674	PIPE COMPL.		
425	96 77 183 08	1	ROHR KPL. 42X3X836	PIPE COMPL.		
426	96 63 046 08	1	ROHR KPL. 28X2X1649	PIPE COMPL.		
428	96 77 184 08	1	ROHR KPL. 42X3X954	PIPE COMPL.		
433	96 54 107 08	1	ROHR KPL. 25X3X1585	PIPE COMPL.		
434	96 51 725 08	1	ROHR KPL. 25X3X495	PIPE COMPL.		
435	96 54 108 08	1	ROHR KPL. 25X3X1162	PIPE COMPL.		
436	96 51 727 08	1	ROHR KPL. 35X2X549	PIPE COMPL.		
437	96 52 313 08	1	ROHR KPL. 12X1,5X291	PIPE COMPL.		
438	96 60 063 08	1	ROHR KPL. 18X1,5X2013	PIPE COMPL.		
439	96 77 185 08	1	ROHR KPL. 20X2,5X248	PIPE COMPL.		
440	96 77 186 08	1	ROHR KPL. 42X3X1107	PIPE COMPL.		

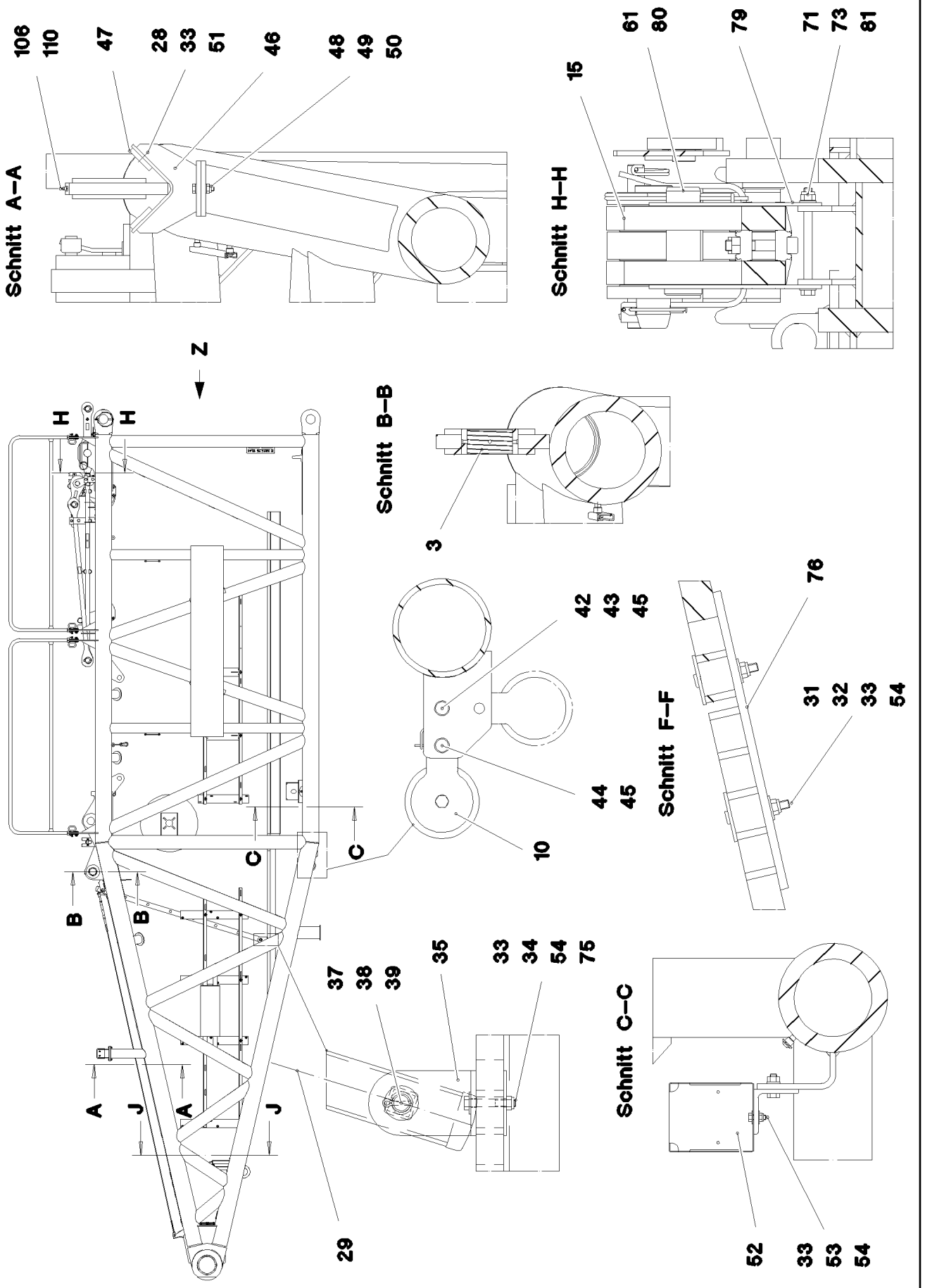

17.10.2014 077217	**etk_de_en_074676 _LR 1600 2**	511 (1/8)
LIEBHERR	**S-ANLENKSTUECK** **S PIVOT SECTION**	⇨ **3 211** **91 75 365 08**

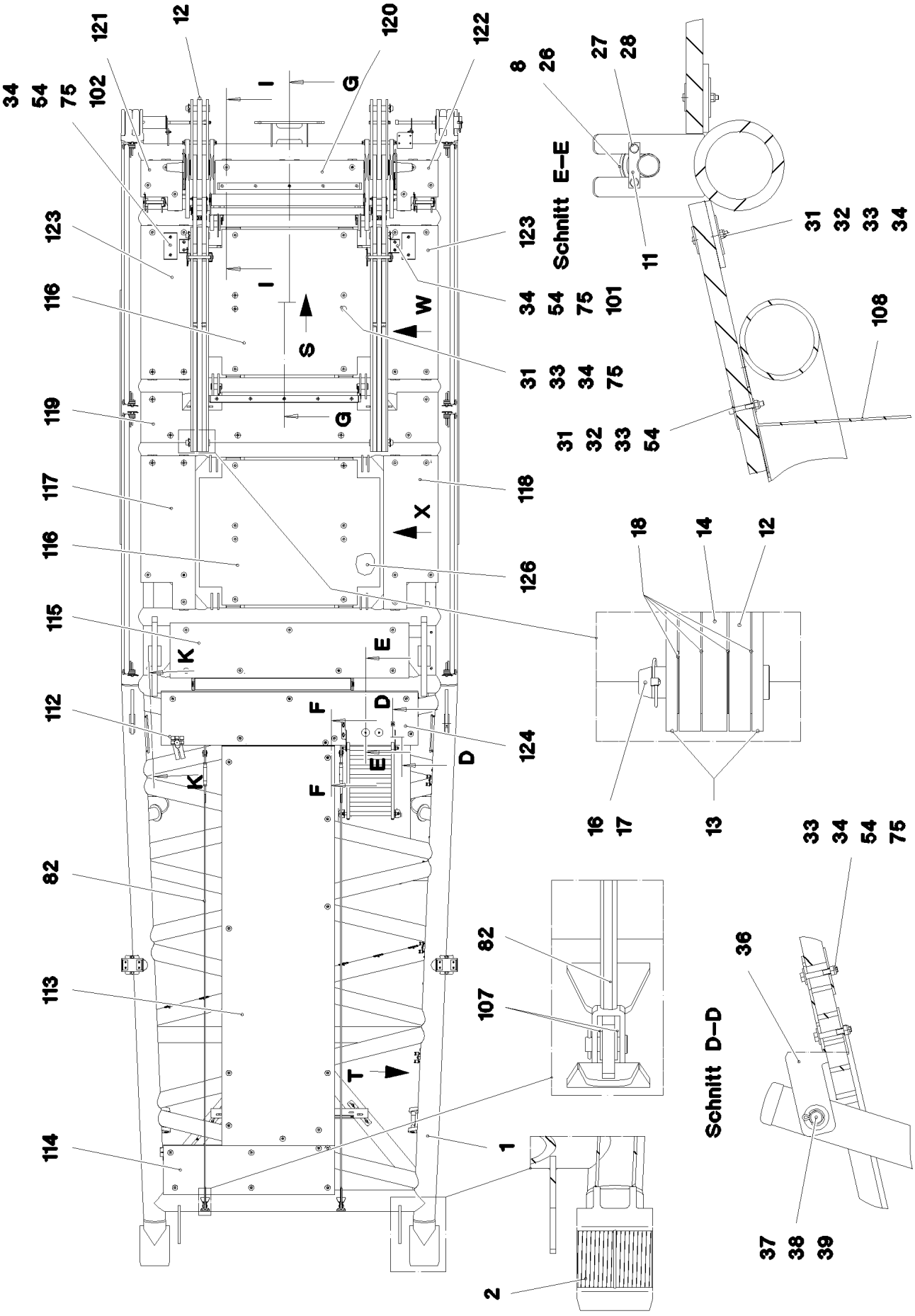
Schnitt E–E
Schnitt D–D

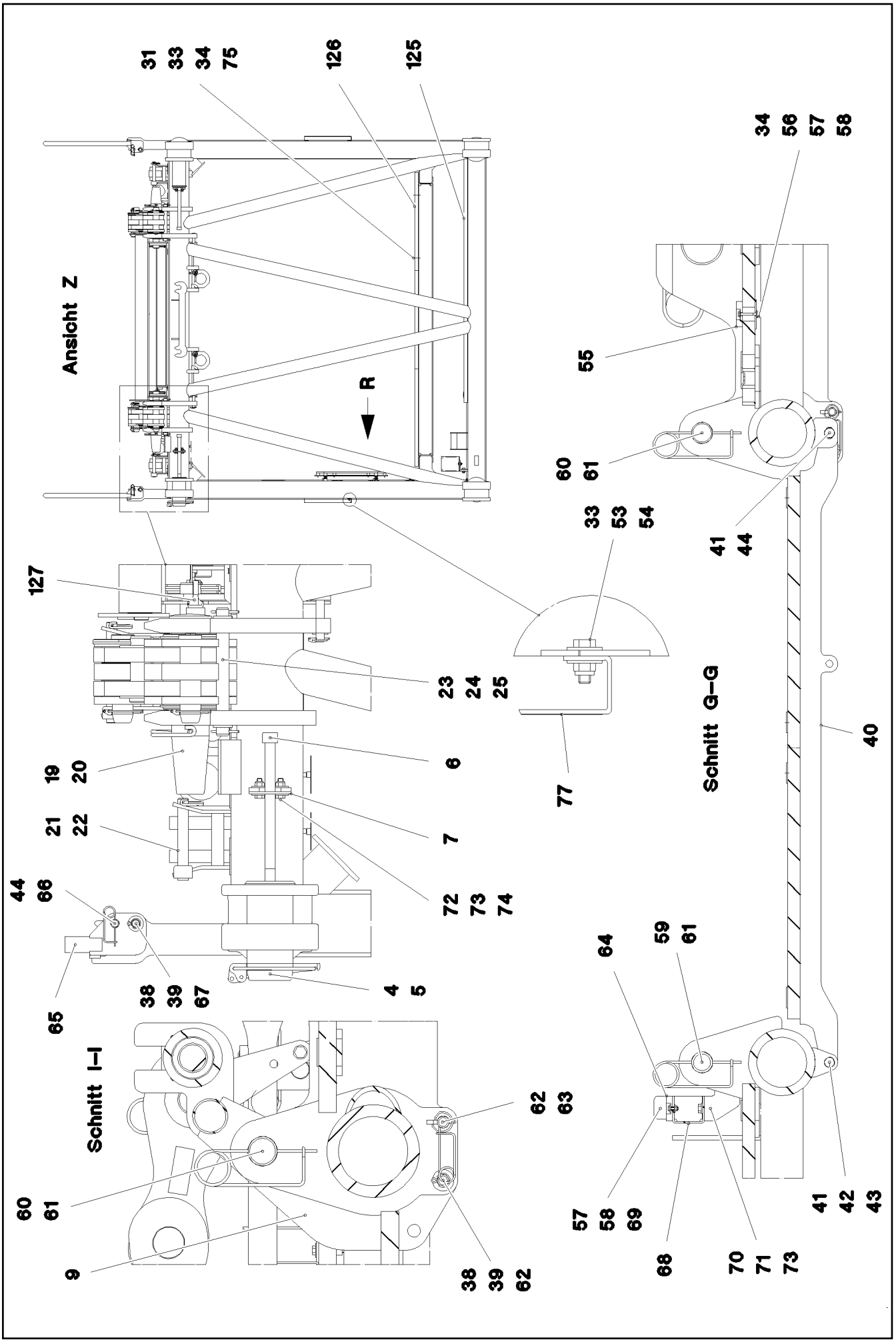

17.10.2014 077219	etk_de_en_074676 _LR 1600 2	513 (3/8)
LIEBHERR	S-ANLENKSTUECK S PIVOT SECTION	⇨ 3 211 91 75 365 08

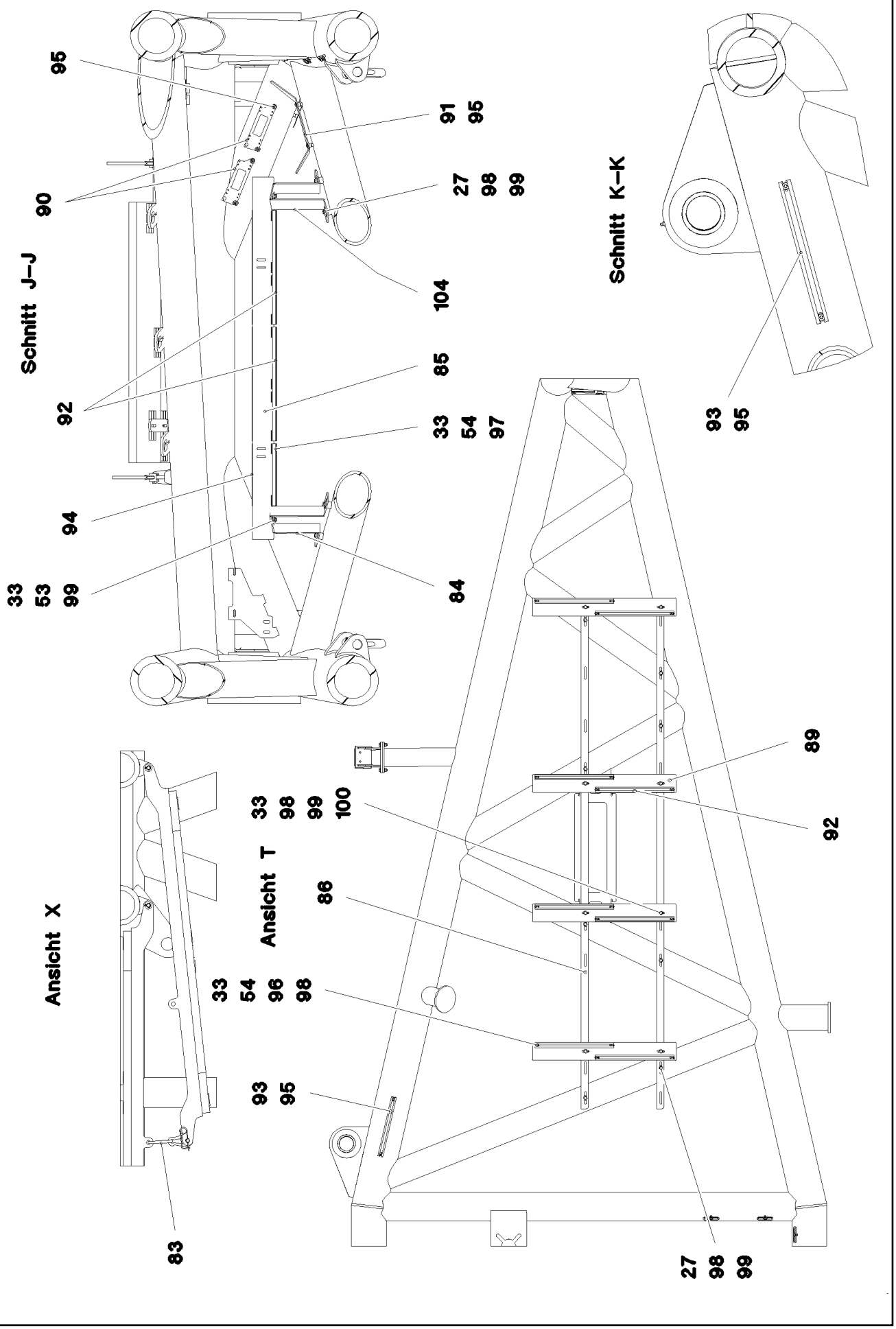
Schnitt J–J
95
90
92
94
33
53
99
91
95
27
98
99
104
85
33
54
97
84
Schnitt K–K
93
95
Ansicht X
83
Ansicht T
33
98
99
100
86
33
54
96
98
93
95
89
92
27
98
99

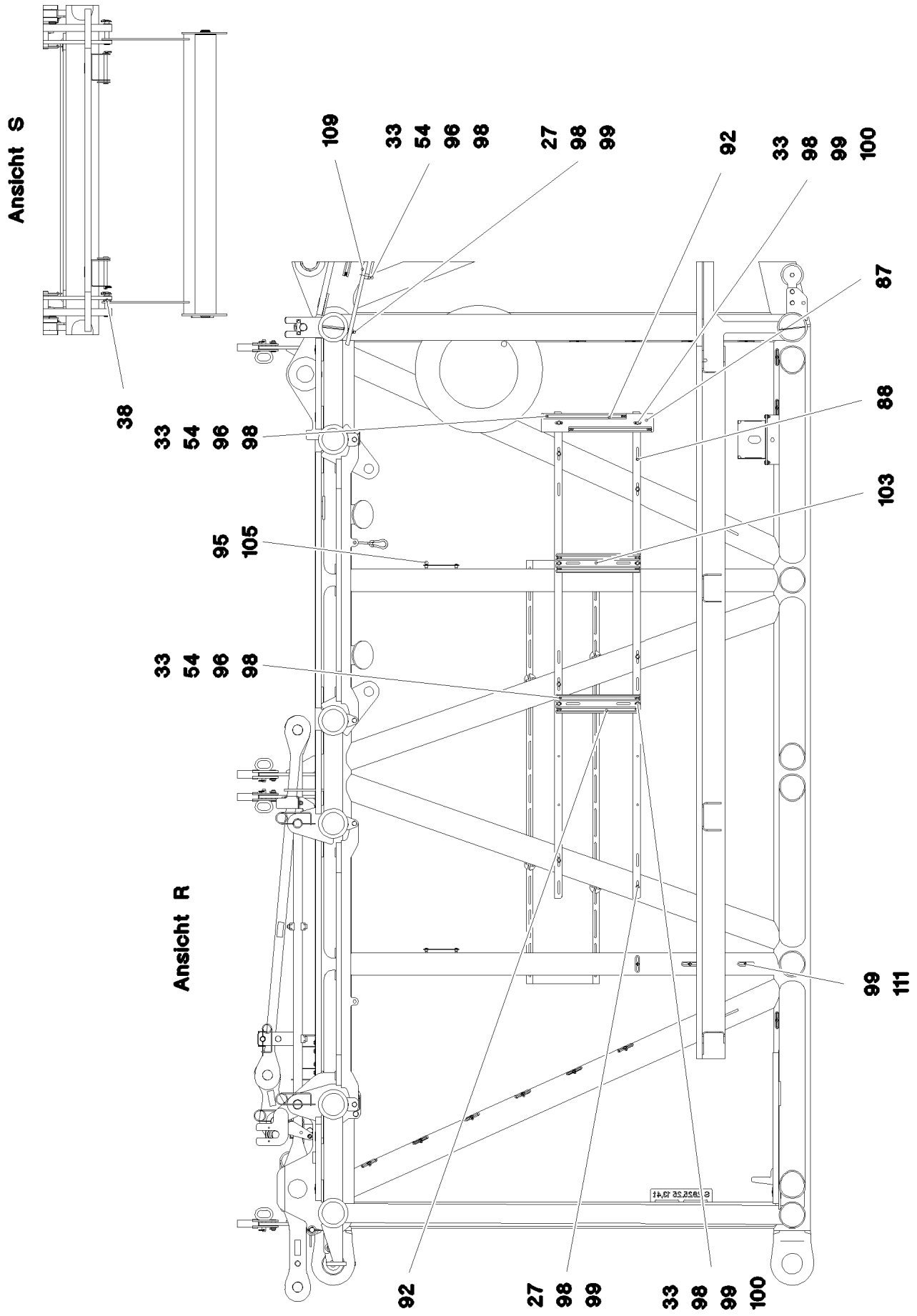

17.10.2014 077221 LIEBHERR	**etk_de_en_074676 _LR 1600 2** **S-ANLENKSTUECK** **S PIVOT SECTION**	515 (5/8) ⇨ **3 211** **91 75 365 08**

Pos.	Artikel	Menge	Bezeichnung	Description	Serie	K
1	96 72 709 08	1	S-ANLENKSTUECK SCHWK.	S PIVOT SECTION, WELD.CONS		
2	97 69 084 08	2	BUCHSE 230X200X266 GZ-CUZN25AL5	BUSHING		
3	97 88 106 08	2	BUCHSE RD100X45 GZ-CUZN25AL5	BUSHING		
4	97 64 994 08	2	BOLZEN 120.0X237 35NICRMOV125 GASN.	PIN		
5	10 41 062 2	2	SICHERHEITSKLAPPSTECKER 20X175 A3C	SAFETY PLUG W HINGE-LID		
6	40 43 263 08	2	ZYLINDERSCHRAUBE DIN 912 M24X360 10.	SOCKET HEAD SCREW		
7	95 50 518 08	2	BLECH 5X140X100 S700MC	PLATE		
8	96 46 978 08	1	SCHUTZWALZE KPL.	SAFETY ROLLER CPL.		
			⇨ 3 211 008 96 46 978 08			
9	96 46 979 08	1	SCHUTZWALZE KPL.	SAFETY ROLLER CPL.		
			⇨ 3 211 009 96 46 979 08			
10	92 88 302 08	1	SCHUTZWALZE KPL.	SAFETY ROLLER CPL.		
			⇨ 3 211 002 92 88 302 08			
11	94 13 244 08	2	ACHSHALTER 6X20X80 S235JR FE//ZN20//C	AXLE HOLDER		
12	96 46 986 08	2	STANGE KPL. 2.975M	ROD CPL.		
			⇨ 3 211 003 96 46 986 08			
13	96 46 998 08	4	STANGE MIT SCHILD 1.85M	ROD WITH BOARD		
14	96 46 999 08	2	STANGE MIT SCHILD 1.85M	ROD WITH BOARD		
15	96 47 000 08	4	LASCHE MIT SCHILD 0.25M	BRACKET WITH BOARD		
16	95 28 920 08	4	BOLZEN 55.0X210 35NICRMOV125 GASN.	PIN		
17	43 32 005 08	4	SICHERHEITSKLAPPSTECKER 11,5X96 VER	SAFETY PLUG W HINGE-LID		
18	97 18 386 08	16	SCHEIBE 2X100X100 ALMG3 H111	WASHER		
19	97 71 117 08	2	BOLZEN 100.0X430 35NICRMOV125 GASN.	PIN		
20	43 31 052 08	2	SICHERUNGSFEDER 8 VERZ.	RETAINING SPRING		
21	96 43 771 08	2	ABSTECKBOLZEN SCHWK. FE//ZN20//C	CONNECTING PIN WELDED		
22	43 31 009 08	2	SICHERUNGSFEDER 4,5X98 VERZ	RETAINING SPRING		
23	45 00 333 08	2	BOLZEN ISO 2340 B30X305X285 S235JRC	PIN		
24	42 12 019 08	4	SCHEIBE DIN 1441 31 ST VERZ	WASHER		
25	43 30 078 08	4	SPLINT ISO 1234 6,3X50 ST A2K	SPLIT PIN		
26	95 00 775 08	2	DISTANZRING RD48X2 DC01 FE//ZN20//C	DISTANCE RING		
27	49 00 188	24	SECHSKANTSCHRAUBE ISO 4017 M8X16 8.	HEX SCREW		
28	42 00 012 01	12	SCHEIBE ISO 7089 8 200HV A3C	WASHER		
29	11 48 174 7	1	ANLEGELEITER EN 131 8-420X2,21M AL SP	SIMPLE LADDER		
31	10 10 062 1	118	TELLERBEFESTIGUNG	DISH MOUNTING		
32	40 42 072 08	118	ZYLINDERSCHRAUBE DIN 912 M8X55 8.8 A2	SOCKET HEAD SCREW		
33	41 19 005 08	190	SECHSKANTMUTTER DIN 985 M8 8 A2C	HEX NUT		
34	94 11 381 08	145	SCHEIBE 70X3 DC01 FE//ZN20//C	WASHER		
35	97 02 123 8	2	WINKEL 5X200X70 S355MC	ANGLE		
36	97 46 733 08	2	BLECH 4X260X93 S315MC FE//ZN20//C	PLATE		
37	45 00 232 08	2	BOLZEN ISO 2340 B20X500X485 ST.50K FE//	PIN		
38	10 28 980 8	14	SCHEIBE ISO 7089 20 300HV FLZN SPF	WASHER		
39	43 30 065 08	14	SPLINT ISO 1234 5X40 ST A3C	SPLIT PIN		
40	97 71 157 08	4	BLECH 4X1540X297 S315MC	PLATE		
41	45 30 093 08	8	BOLZEN ISO 2341 B16X152X146 ST.50-2K A3	PIN		
42	10 28 980 6	6	SCHEIBE ISO 7089 16 300HV FLZN SPF	WASHER		
43	43 30 050 08	6	SPLINT ISO 1234 4X25 ST A3C	SPLIT PIN		
44	43 31 028 08	14	SICHERUNGSFEDER 3 VERZ	RETAINING SPRING		
45	45 12 412 08	4	BOLZEN DIN 1435 16X40X35 ST.50K VERZ	PIN		
46	92 85 715 08	2	AUFLAGE SCHWK.	SUPPORT WELDED		
47	93 22 470 08	4	LAGERPLATTE 10X60X90 PA6G	BEARING PLATE		
48	46 00 122	4	SECHSKANTSCHRAUBE ISO 4017 M10X40	HEX SCREW		
49	41 19 006 08	4	SECHSKANTMUTTER DIN 985 M10 8 A3C	HEX NUT		
50	10 28 979 5	8	SCHEIBE ISO 7089 10 300HV- FLZN SPF	WASHER		
51	40 02 551	8	SENKSCHRAUBE DIN 7991 M8X25 8.8 A2C	COUNTERSUNK SCREW		
52	97 29 088 08	1	HAUBE 1.5X411X555 DC01 FE//ZN20//C	HOOD		
53	49 00 128	8	SECHSKANTSCHRAUBE ISO 4017 M8X25 8.	HEX SCREW		
54	42 18 009 08	48	SCHEIBE DIN 9021 A 8 ST A2C	WASHER		
55	28 81 537 08	1	AUFLAGE 15X60X1280 PA6G	SUPPORT		
56	46 00 023	5	SECHSKANTSCHRAUBE ISO 4014 M6X50 8.	HEX SCREW		
57	41 19 004 08	10	SECHSKANTMUTTER DIN 985 M6 8 A2C	HEX NUT		

Pos.	Artikel	Menge	Bezeichnung	Description	Serie	K
58	42 18 007 08	20	SCHEIBE DIN 9021 A 6.4 A2C	WASHER		
59	95 54 699 08	2	BOLZEN RD50X90 35NICRMOV125 GASN.	PIN		
60	94 57 205 08	2	BOLZEN RD50X120 35NICRMOV125	PIN		
61	43 31 025 08	6	SICHERUNGSFEDER 5X122 A3C	RETAINING SPRING		
62	45 30 209 08	4	BOLZEN ISO 2341 B20X115X107 ST.50-2K V	PIN		
63	43 32 013 08	2	SICHERHEITSKLAPPSTECKER 5X32 VERZ	SAFETY PLUG W HINGE-LID		
64	28 81 766 08	1	AUFLAGE 15X60X1318 PA6G	SUPPORT		
65	96 47 099 08	4	GELAENDER SCHWK.	HAND RAIL WELDED STRUCTUR		
66	92 47 131 08	8	STECKBOLZEN T ZN K	SOCKET PIN		
67	45 10 012 08	8	BOLZEN DIN 1434 20X55X46 35NICRMOV12	PIN		
68	97 71 636 08	1	BLECH 4X1445X192 S315MC	PLATE		
69	40 00 829	5	SECHSKANTSCHRAUBE ISO 4017 M6X20 8.	HEX SCREW		
70	49 00 161	2	SECHSKANTSCHRAUBE ISO 4017 M12X30	HEX SCREW		
71	10 28 980 4	8	SCHEIBE ISO 7089 12 300HV FLZN SPF	WASHER		
72	49 00 100	4	SECHSKANTSCHRAUBE ISO 4017 M12X40	HEX SCREW		
73	41 19 007 08	8	SECHSKANTMUTTER DIN 985 M12 8 A3C	HEX NUT		
74	42 18 011 08	8	SCHEIBE ISO 7093-1 A 13 ST A3C	WASHER		
75	40 01 461	44	SECHSKANTSCHRAUBE ISO 4014 M8X50 8.	HEX SCREW		
76	95 54 048 08	2	BLECH 8X300X50 S355MC FE//ZN20//C	PLATE		
77	97 32 004 08	2	BLECH 3X2260X511 ALMG3 H111	PLATE		
79	95 66 430 08	4	BLECH 5X100X270 S355MC FE//ZN20//C	PLATE		
80	93 92 498 08	2	BOLZEN 55.0X158 35NICRMOV125 GASN.	PIN		
81	40 61 076	2	SECHSKANTSCHRAUBE ISO 4014 M12X150	HEX SCREW		
82	10 65 280 6	2	RUNDLITZENSEIL 10X4,13M STAHL VERZ	ROUND STRAND ROPE		
83	74 40 104 08	4	KARABINERHAKEN DIN 5299 C100X10-350K	SNAP HOOK		
84	97 01 785 9	1	BLECH 4X640X119 S315MC FE//ZN20//C	PLATE		
85	97 80 937 08	1	BLECH 4X1400X207 S315MC	PLATE		
86	97 81 550 08	2	BLECH 4X2834X53 S315MC	PLATE		
87	97 55 896 08	1	BLECH 4X600X100 S315MC	PLATE		
88	97 86 531 08	2	BLECH 4X2600X53 S315MC	PLATE		
89	97 55 895 08	4	BLECH 4X800X100 S315MC	PLATE		
90	95 56 681 08	2	BLECH 4X196X63 S315MC FE//ZN20//C	PLATE		
91	95 37 411 08	1	BLECH 4X20X500 S315MC FE//ZN20//C	PLATE		
92	97 03 448 08	18	TRAGSCHIENE	CARRIER RAIL		
93	95 41 175 08	3	TRAGSCHIENE 340	CARRIER RAIL		
94	95 41 174 08	2	TRAGSCHIENE 240	CARRIER RAIL		
95	10 41 285 4	51	LINSENFLACHKOPFSCHRAUBE AEHNL.ISO	OVAL HEAD FLAT SCREW		
96	40 97 059 08	28	FLACHKOPFSCHRAUBE AEHNL.ISO 7380 M	PAN-HEAD SCREW		
97	40 97 041 08	12	FLACHKOPFSCHRAUBE AEHNL.ISO 7380 M	PAN-HEAD SCREW		
98	95 38 734 08	68	HUELSE 25X20 11SMN30+C	SLEEVE		
99	42 16 025	51	SCHEIBE DIN 7349 8,4 200HV A3C	WASHER		
100	40 01 466	14	SECHSKANTSCHRAUBE ISO 4014 M8X45 8.	HEX SCREW		
101	97 81 823 08	2	BLECH 3X280X80 DC01 FE//ZN20//C	PLATE		
102	97 81 896 08	2	BLECH 4X487X120 S315MC FE//ZN20//C	PLATE		
103	97 57 447 08	2	BLECH 4X450X100 S315MC	PLATE		
104	97 01 786 0	1	BLECH 4X640X119 S315MC FE//ZN20//C	PLATE		
105	97 15 627 08	2	BLECH 3X190X60 DC01 FE//ZN20//C	PLATE		
106	77 43 242	2	KEGELSCHMIERNIPPEL DIN 71412 A M10x1	HYDRAULIC-TYPE LUBRICAT.NI		
107	10 28 980 5	8	SCHEIBE ISO 7089 14 300HV FLZN SPF	WASHER		
108	97 96 563 08	1	BLECH 4X220X364 S315MC FE//ZN20//C	PLATE		
109	97 87 764 08	1	BLECH 3X770X55 DC01 FE//ZN20//C	PLATE		
110	77 43 736 08	2	VERSCHRAUBUNG M10X1	FLANGE JOINT		
111	95 36 500 08	37	KABELHALTER 2X22X90 DC01 FE//ZN20//C	CABLE CLAMP		
112	97 01 642 8	1	GITTERROST 2287X487X30 GFK SPF	GRATING		
113	97 72 098 08	1	GITTERROST 3647X1007X30 GFK SPF	GRATING		
114	97 72 730 08	1	GITTERROST 1527X447X30 GFK SPF	GRATING		
115	97 72 733 08	1	GITTERROST 2127X487X30 GFK SPF	GRATING		
116	97 72 734 08	2	GITTERROST 1607X1294X30 GFK SPF	GRATING		
117	97 72 735 08	1	GITTERROST 1367X487X30 GFK SPF	GRATING		
118	97 72 736 08	1	GITTERROST 1367X487X30 GFK SPF	GRATING		

Pos.	Artikel	Menge	Bezeichnung	Description	Serie	K
119	97 72 737 08	1	GITTERROST 2647X447X30 GFK SPF	GRATING		
120	97 72 738 08	1	GITTERROST 1327X447X30 GFK SPF	GRATING		
121	97 72 739 08	1	GITTERROST 447X367X30 GFK SPF	GRATING		
122	97 72 740 08	1	GITTERROST 447X367X30 GFK SPF	GRATING		
123	97 72 741 08	2	GITTERROST 1367X487X30 GFK SPF	GRATING		
124	97 72 743 08	1	GITTERROST 1927X1007X30 GFK SPF	GRATING		
125	97 72 744 08	1	GITTERROST 2007X807X30 GFK SPF	GRATING		
126	97 72 745 08	3	GITTERROST 3807X807X30 GFK SPF	GRATING		
127	11 18 174 2	2	RINGSCHRAUBE PSAM16 INOX	RING BOLT		
500	96 67 633 08	1	ELEKTRIK S-ANLENKSTUECK	ELECTRIC FOR S-PIVOT SECTIO		
			⇨ 3 930 138 96 67 633 08			
700	96 60 932 08	1	BESCHILDERUNG S-ANLENKSTUECK	SIGNS		
			⇨ 3 211 010 96 60 932 08			

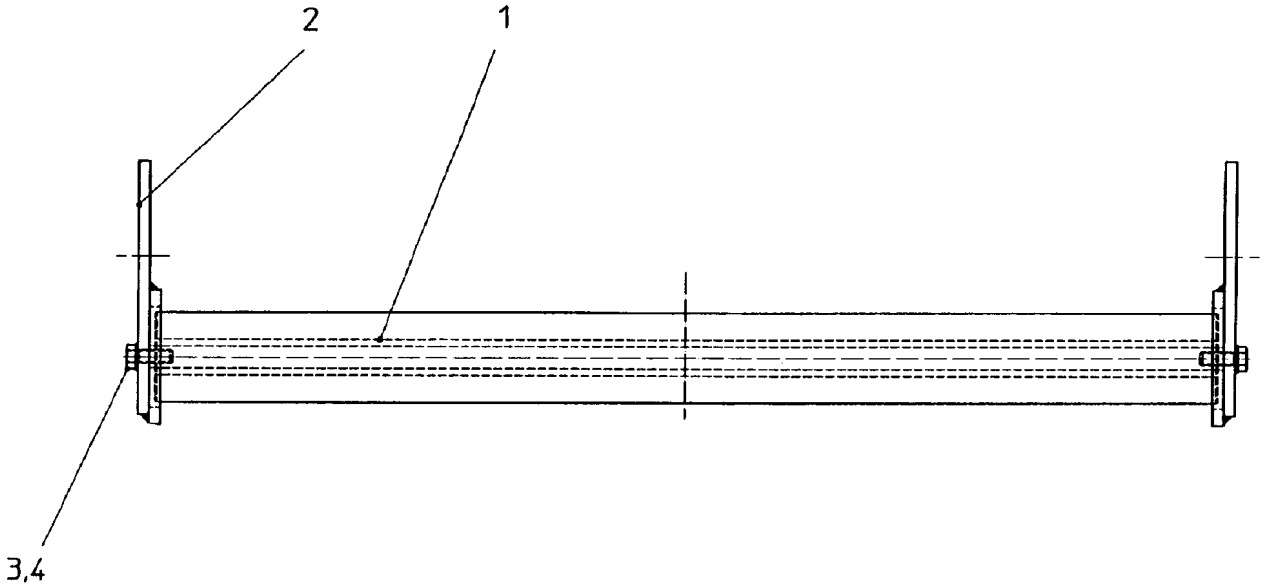

Pos.	Artikel	Menge	Bezeichnung	Description	Serie	K
1	74 90 102 08	1	TRAGROLLE 80/5/20X950 GALV.VERZ SPF	CARRYING ROLLER		
2	92 88 304 08	2	LASCHE KPL.	BRACKET COMPL.		
3	49 00 204	2	SECHSKANTSCHRAUBE ISO 4017 M12X35	HEX SCREW		
4	42 40 009 08	2	FEDERRING DIN 127 A 12 FST A3C	CIRCLIP		

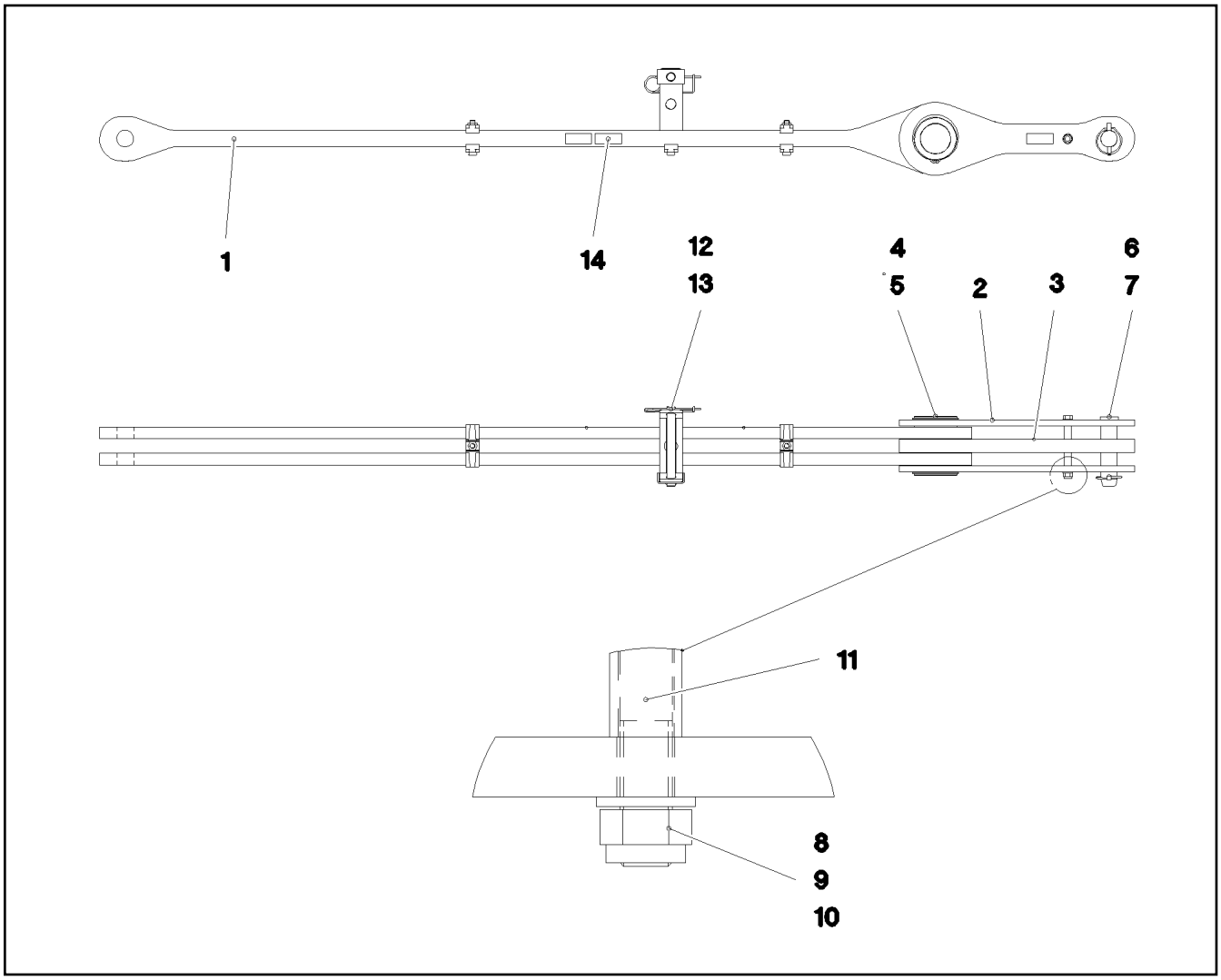

Pos.	Artikel	Menge	Bezeichnung	Description	Serie	K
1	96 47 008 08	1	STANGE VORM. 2.45M	ROD		
2	96 47 009 08	2	STANGE MIT SCHILD 0.525M	ROD WITH BOARD		
3	96 47 010 08	1	STANGE MIT SCHILD 0.525M	ROD WITH BOARD		
4	97 71 198 08	1	ACHSE 140.0X180 35NICRMOV125 SPF	AXLE		
5	42 80 076 08	2	SICHERUNGSRING DIN 471 130X4	LOCKING RING		
6	95 28 920 08	1	BOLZEN 55.0X210 35NICRMOV125 GASN.	PIN		
7	43 32 005 08	1	SICHERHEITSKLAPPSTECKER 11,5X96 VER	SAFETY PLUG W HINGE-LID		
8	40 61 186 01	1	SECHSKANTSCHRAUBE ISO 4014 M16X180	HEX SCREW		
9	41 19 009 08	1	SECHSKANTMUTTER DIN 985 M16 8 A3C	HEX NUT		
10	10 28 980 6	2	SCHEIBE ISO 7089 16 300HV FLZN SPF	WASHER		
11	93 92 551 08	2	ROHR 22.0X40 E235+N VERZ	TUBE		
12	96 47 595 08	1	ABSTECKBOLZEN SCHWK. FE//ZN20//C	CONNECTING PIN WELDED		
13	43 31 009 08	1	SICHERUNGSFEDER 4,5X98 VERZ	RETAINING SPRING		
14	97 35 919 08	1	SCHILD BAUGRUPPE BG-NR. PVC-SILBER	PLATE ASSEMBLY		
700	96 92 024 08	1	BESCHILDERUNG 2.975M	SIGNS		
(1)	97 05 394 1	1	SCHILD 80X32 KLEBEFOLIE SPF	SIGN		

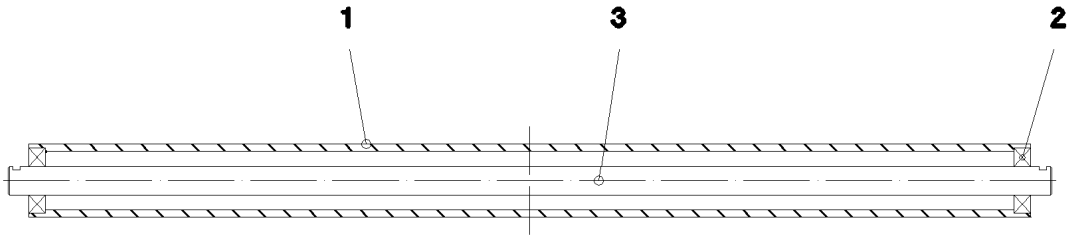

Pos.	Artikel	Menge	Bezeichnung	Description	Serie	K
1	95 66 948 08	1	ROHR RD101,6X10X1388 S770QL	TUBE		
2	74 51 688 08	2	RILLENKUGELLAGER DIN 625 6308-2RSR	DEEP GROOVE BALL BEARING		
3	97 71 244 08	1	ACHSE 40.0X1446 S355J2C+C FE//ZN20//C	AXLE		

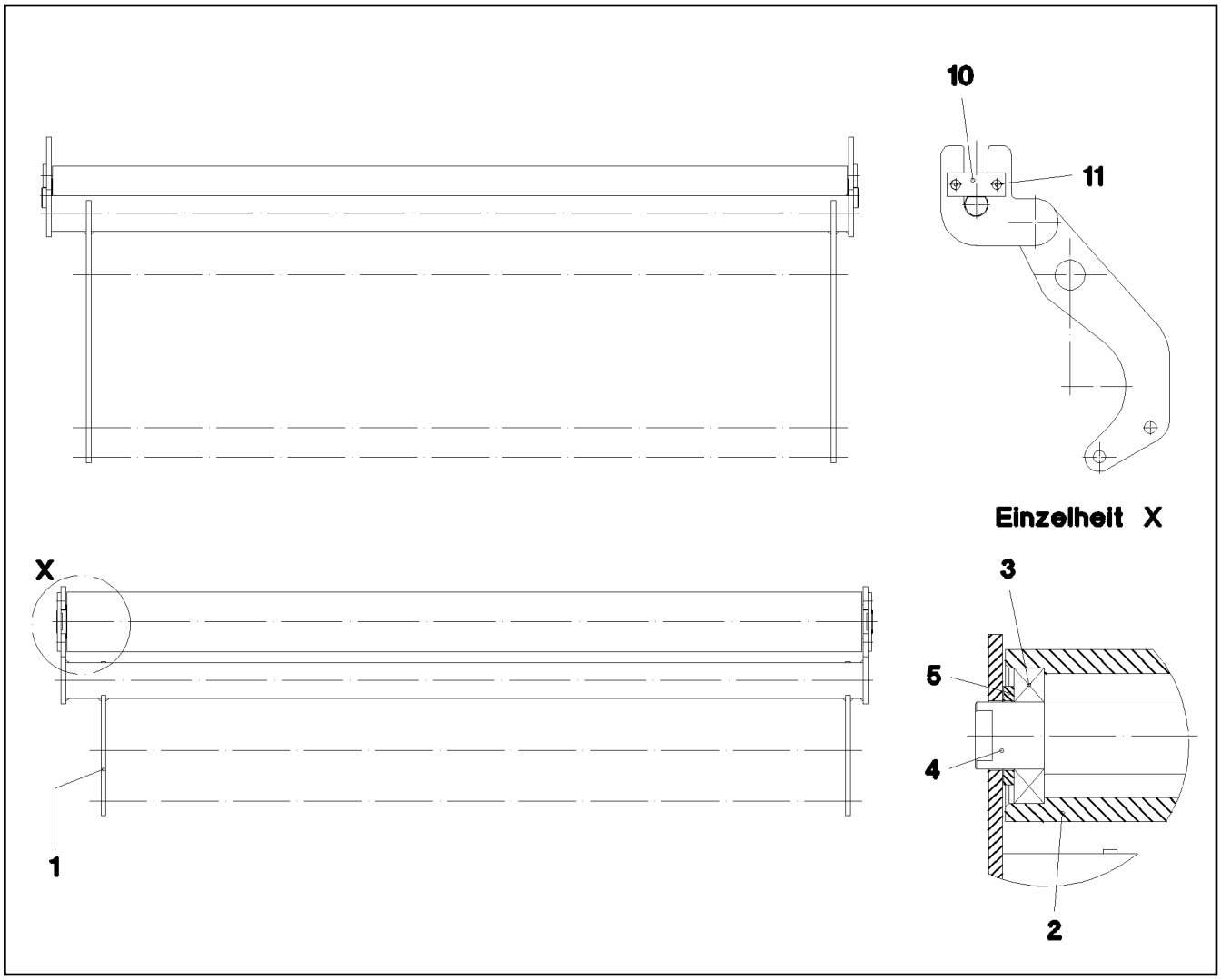

Pos.	Artikel	Menge	Bezeichnung	Description	Serie	K
1	96 47 021 08	1	HALTERUNG SCHWK.	MOUNTING WELDED		
2	97 71 247 08	1	ROHR 101.6X1356 S770QL	TUBE		
3	74 51 488 08	2	RILLENKUGELLAGER DIN 625 6208-2RSR	DEEP GROOVE BALL BEARING		
4	97 71 246 08	1	ACHSE 45.0X1392 S355J2+AR FE//ZN20//C	AXLE		
5	42 12 024 08	2	SCHEIBE DIN 1441 41 ST A2C	WASHER		
10	99 70 411 01	2	ACHSHALTER LN 4/11 6X40X100 S235JR+	AXLE HOLDER		
11	46 00 257	4	SENKSCHRAUBE DIN 7991 M8X12 8.8 A2C	COUNTERSUNK SCREW		

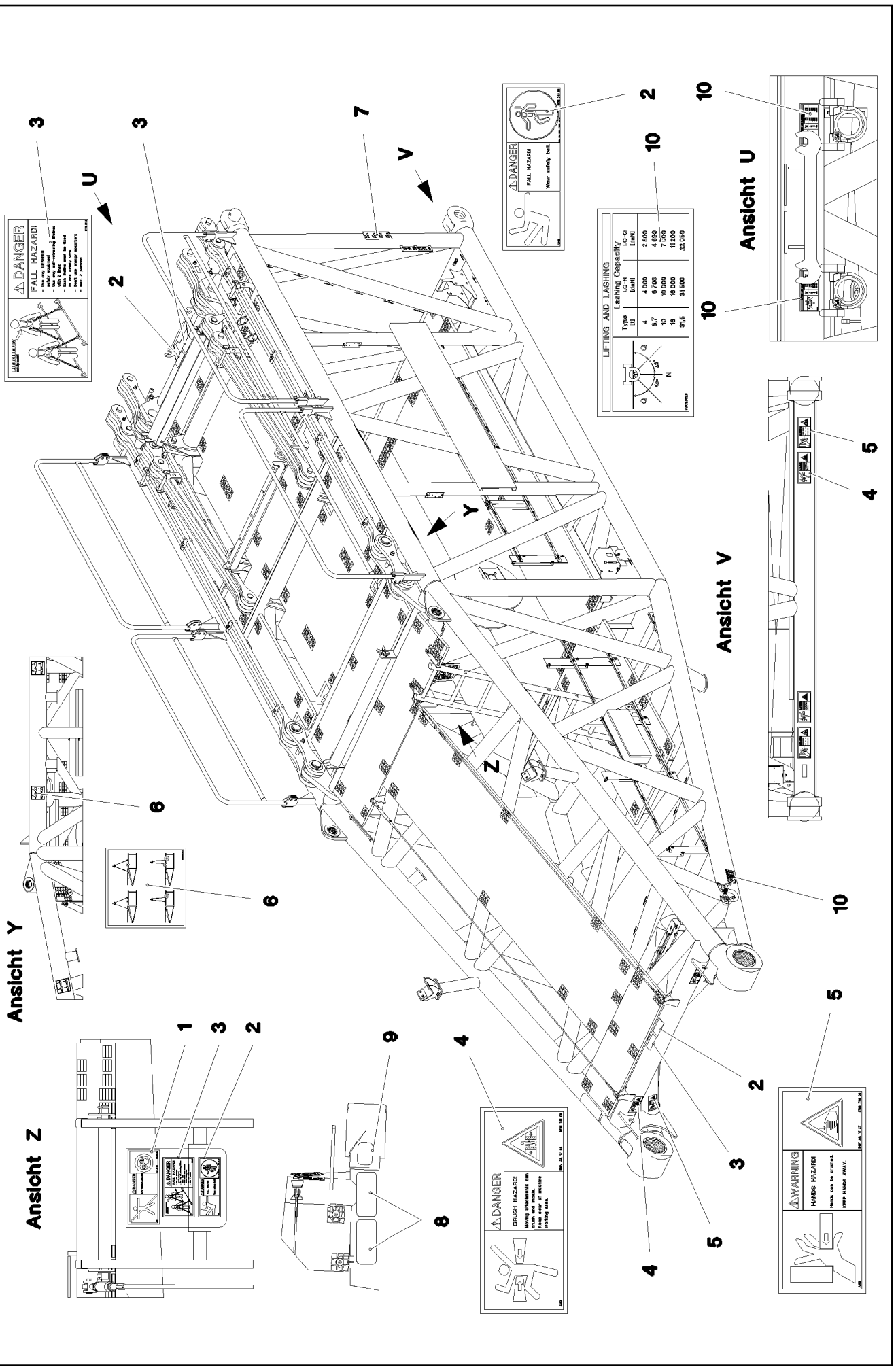

17.10.2014 064289	**etk_de_en_074676 _LR 1600 2**	523 (1/2)
LIEBHERR	**BESCHILDERUNG** **SIGNS**	⇨ **3 211 010** **96 60 932 08**

Pos.	Artikel	Menge	Bezeichnung	Description	Serie	K
1	97 86 740 08	1	SCHILD 208X88 KLEBEFOLIE SPF	SIGN		
2	97 86 748 08	3	SCHILD 168X62 KLEBEFOLIE SPF	SIGN		
3	97 00 404 6	3	SCHILD 168X88X1 KLEBEFOLIE SPF	SIGN		
4	97 86 741 08	4	SCHILD 208X88 KLEBEFOLIE SPF	SIGN		
5	97 86 746 08	4	SCHILD 208X88 KLEBEFOLIE SPF	SIGN		
6	97 05 223 0	6	SCHILD 150X150 KLEBEFOLIE SPF	SIGN		
7	97 05 223 1	2	SCHILD 100X290 KLEBEFOLIE SPF	SIGN		
8	97 28 594 08	2	ANTIRUTSCHBELAG 1.6X150X300 3M TYP4	ANTI-SLIP SURFACE		
9	97 04 343 7	1	ANTIRUTSCHBELAG 1.6X150X102 3M TYP4	ANTI-SLIP SURFACE		
10	97 03 762 5	4	SCHILD 188X78 KLEBEFOLIE SPF	SIGN		

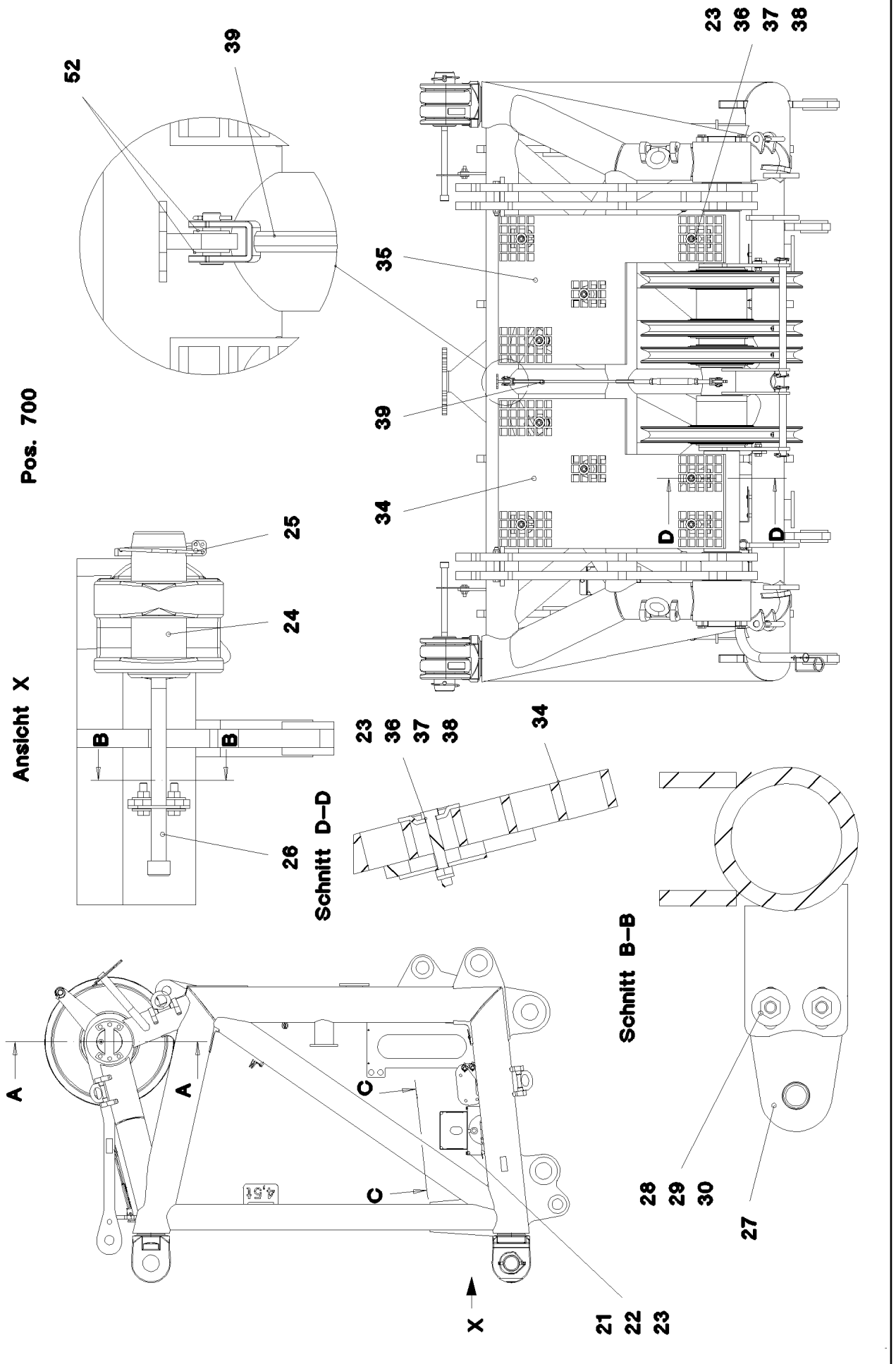
Pos. 700
Ansicht X
Schnitt D–D
Schnitt B–B
52
39
23
36
37
38
35
39
34
D
D
25
24
B
B
26
23
36
37
38
34
A
A
C
C
X
21
22
23
28
29
30
27

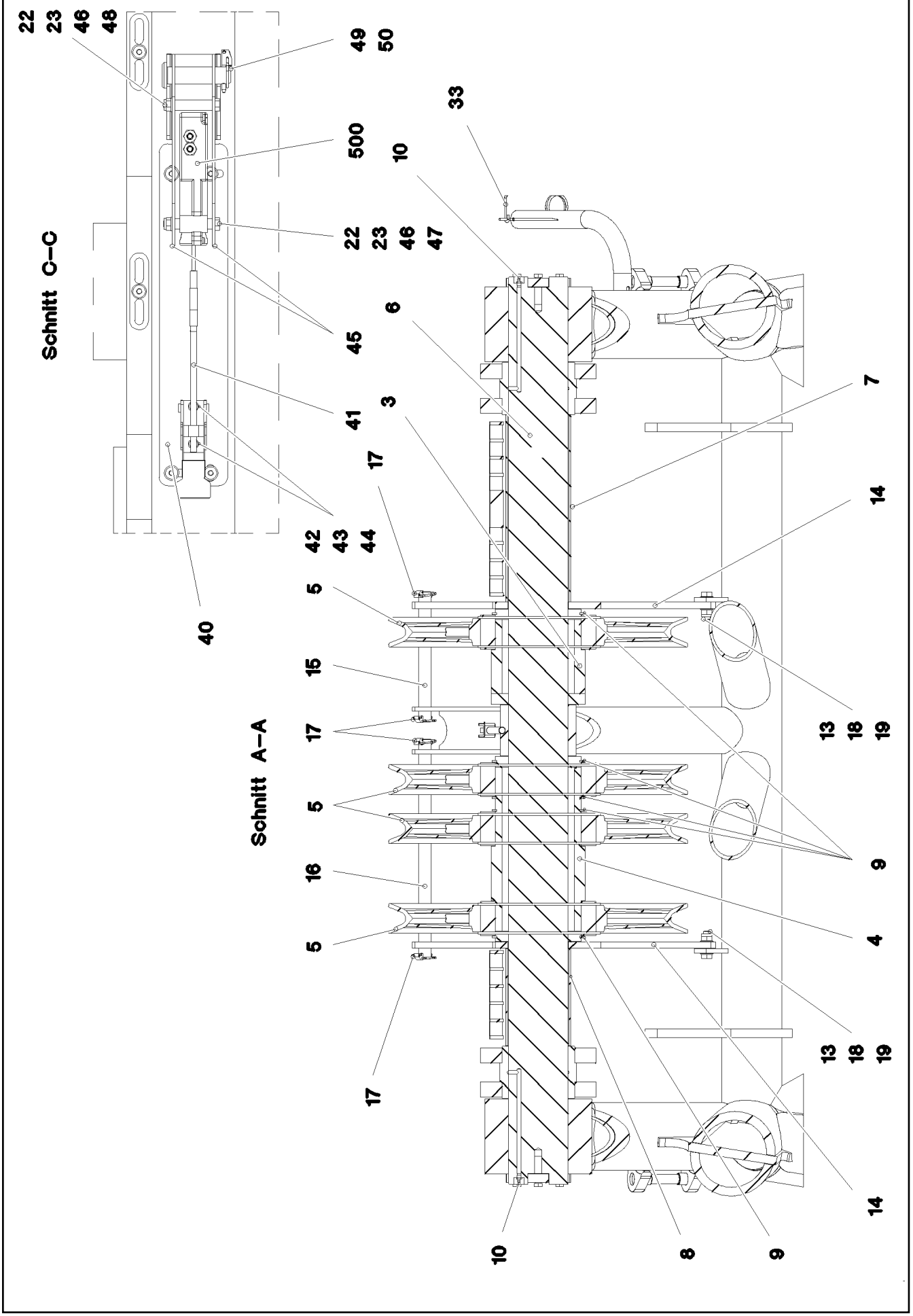
Schnitt C–C
Schnitt A–A
22
23
46
48
49
50
500
10
33
22
23
46
47
6
45
7
41
3
17
14
42
43
44
5
40
15
17
13
18
19
5
9
16
4
5
17
13
18
19
14
10
8
9

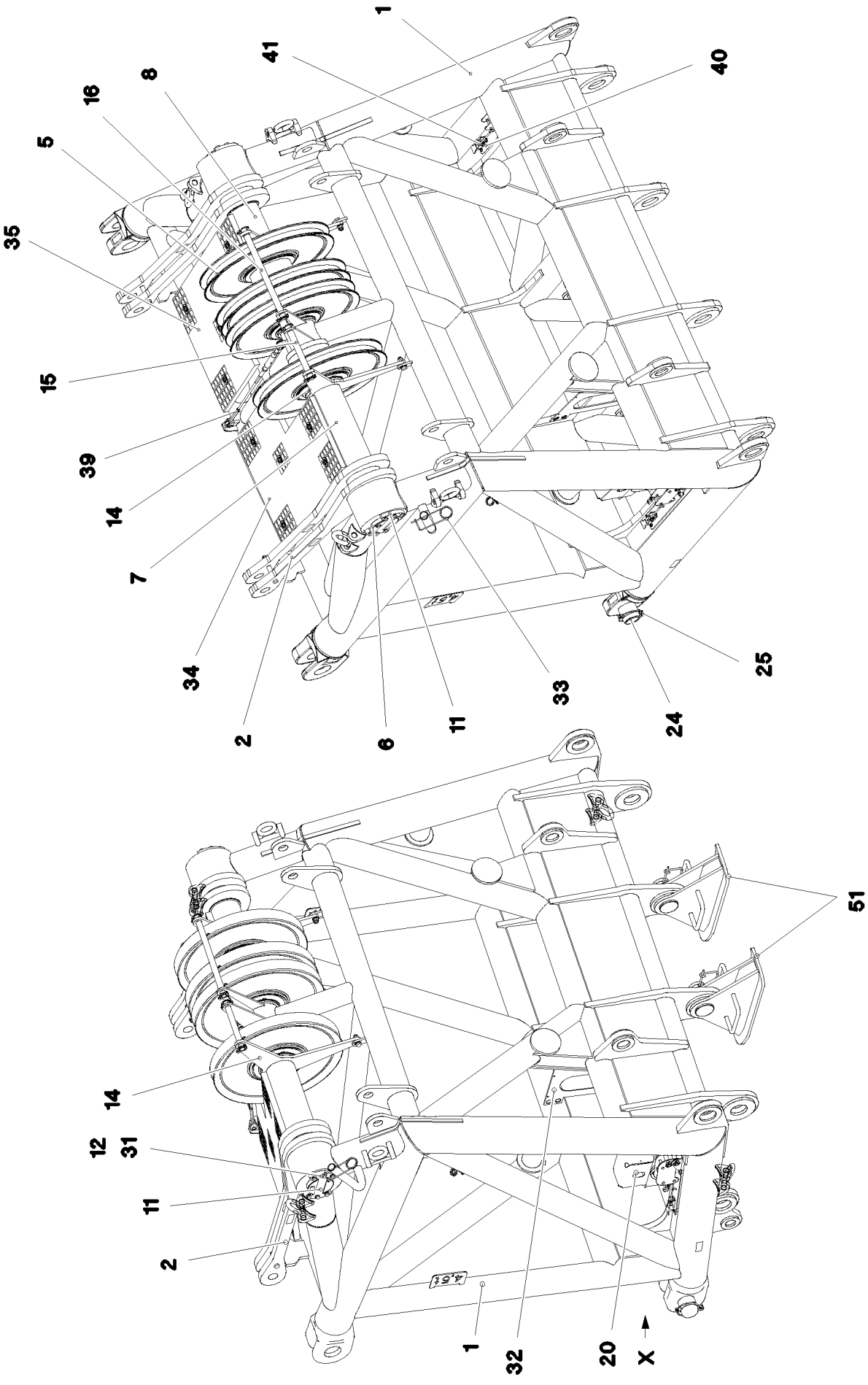
1
41
40
8
16
5
35
15
39
14
7
34
2
6
11
33
24
25
51
14
12
31
11
2
1
32
20
X

Pos.	Artikel	Menge	Bezeichnung	Description	Serie	K
1	96 72 621 08	1	SW-KOPFSTUECK SCHWK.	SW HEAD SECTION WELDMENT		
2	96 49 042 08	2	STANGE KPL. 1.075M	ROD CPL.		
(1)	96 49 045 08	2	STANGE MIT SCHILD 1.075M	ROD WITH BOARD		
(2)	97 75 247 08	1	BUCHSE 140X180X123 GZ-CUZN25AL5	BUSHING		
(3)	40 61 180 01	1	SECHSKANTSCHRAUBE ISO 4014 M16X140	HEX SCREW		
(4)	46 00 309	1	SECHSKANTSCHRAUBE ISO 4014 M16X110	HEX SCREW		
(5)	41 19 009 08	2	SECHSKANTMUTTER DIN 985 M16 8 A3C	HEX NUT		
(6)	94 36 973 08	2	ROHR 22X2,5X45 E235+N VERZ	TUBE		
(7)	97 35 919 08	1	SCHILD BAUGRUPPE BG-NR. PVC-SILBER	PLATE ASSEMBLY		
3	96 49 043 08	1	LAGERUNG LI.	BEARING LEFT		
4	96 49 044 08	1	LAGERUNG RE.	BEARING RIGHT		
5	96 46 246 08	4	SEILROLLE KPL. SPF	ROPE PULLEY CPL.		
			⇨ 2 550 003 96 46 246 08			
6	97 75 240 08	1	ACHSE 150.0X2123 35NICRMOV125 SPF	AXLE		
7	96 51 173 08	1	ROHR KPL.LI.	TUBE CPL.LEFT		
8	96 51 174 08	1	ROHR KPL.RE.	TUBE CPL. RIGHT		
9	42 80 093 08	5	SICHERUNGSRING DIN 471 200X4	LOCKING RING		
10	77 43 242	2	KEGELSCHMIERNIPPEL DIN 71412 A M10x1	HYDRAULIC-TYPE LUBRICAT.NI		
11	97 76 161 08	2	ACHSHALTER 20X220X150 S960QL	AXLE HOLDER		
12	46 00 366	12	SECHSKANTSCHRAUBE ISO 4017 M12X40 1	HEX SCREW		
13	10 28 980 6	4	SCHEIBE ISO 7089 16 300HV FLZN SPF	WASHER		
14	97 75 244 08	2	BLECH 15X578X490 S690QL	PLATE		
15	97 75 245 08	1	BOLZEN 30.0X305 S355J2C+C FE//ZN20//C	PIN		
16	97 75 246 08	1	BOLZEN 30.0X515 S355J2C+C FE//ZN20//C	PIN		
17	43 32 014 08	4	SICHERHEITSKLAPPSTECKER 8X42 VERZ	SAFETY PLUG W HINGE-LID		
18	46 00 044	2	SECHSKANTSCHRAUBE ISO 4017 M16X55	HEX SCREW		
19	41 19 009 08	2	SECHSKANTMUTTER DIN 985 M16 8 A3C	HEX NUT		
20	97 29 088 08	1	HAUBE 1.5X411X555 DC01 FE//ZN20//C	HOOD		
21	49 00 128	2	SECHSKANTSCHRAUBE ISO 4017 M8X25 8.	HEX SCREW		
22	42 00 012 01	10	SCHEIBE ISO 7089 8 200HV A3C	WASHER		
23	41 19 005 08	17	SECHSKANTMUTTER DIN 985 M8 8 A2C	HEX NUT		
24	97 68 649 08	2	BOLZEN 100.0X237 35NICRMOV125 GASN.	PIN		
25	43 32 015 08	2	SICHERHEITSKLAPPSTECKER 17X125X16 V	SAFETY PLUG W HINGE-LID		
26	46 30 212	2	ZYLINDERSCHRAUBE ISO 4762 M24X340 10.	SOCKET HEAD SCREW		
27	95 50 518 08	2	BLECH 5X140X100 S700MC	PLATE		
28	46 00 158	4	SECHSKANTSCHRAUBE ISO 4017 M12X45	HEX SCREW		
29	42 18 011 08	8	SCHEIBE ISO 7093-1 A 13 ST A3C	WASHER		
30	41 15 143 08	4	SECHSKANTMUTTER ISO 4032 M12 8 A3C	HEX NUT		
31	10 28 980 4	12	SCHEIBE ISO 7089 12 300HV FLZN SPF	WASHER		
32	97 15 345 08	1	BLECH 4X650X443 S315MC	PLATE		
33	43 31 025 08	1	SICHERUNGSFEDER 5X122 A3C	RETAINING SPRING		
34	97 80 165 08	1	GITTERROST 1007X647X30 GFK SPF	GRATING		
35	97 80 166 08	1	GITTERROST 1007X647X30 GFK SPF	GRATING		
36	40 61 024	9	SECHSKANTSCHRAUBE ISO 4014 M8X55 8.	HEX SCREW		
37	10 10 062 1	9	TELLERBEFESTIGUNG	DISH MOUNTING		
38	94 11 381 08	9	SCHEIBE 70X3 DC01 FE//ZN20//C	WASHER		
39	10 65 281 3	1	RUNDLITZENSEIL 10X0,95M STAHL VERZ	ROUND STRAND ROPE		
40	97 49 296 08	2	BLECH 4X505X168 S315MC FE//ZN20//C	PLATE		
41	70 42 624 08	2	HAKENVERSCHLUSS HAKEN	CLOSURE		
42	40 65 099	4	SECHSKANTSCHRAUBE ISO 4017 M6X16 8.	HEX SCREW		
43	42 00 009 01	8	SCHEIBE ISO 7089 6 200HV A3C	WASHER		
44	41 19 004 08	4	SECHSKANTMUTTER DIN 985 M6 8 A2C	HEX NUT		
45	97 81 184 08	4	BLECH 3X224X121 S355MC FE//ZN20//C	PLATE		
46	46 00 386	6	SECHSKANTSCHRAUBE ISO 4017 M8X60 8.	HEX SCREW		
47	95 12 474 08	8	ROHR 12X1,5X6 E235+N VERZ	TUBE		
48	97 49 575 08	2	ROHR 12.0X44 E235+N	TUBE		
49	45 12 225 08	4	BOLZEN ISO 2341 B20X75X66 S355J2+AR	PIN		
50	43 32 013 08	4	SICHERHEITSKLAPPSTECKER 5X32 VERZ	SAFETY PLUG W HINGE-LID		
51	96 50 697 08	2	FUSS KPL.	FOOT COMPLETE		
			⇨ 3 216 005 96 50 697 08			

Pos.	Artikel	Menge	Bezeichnung	Description	Serie	K
52	10 28 980 5	4	SCHEIBE ISO 7089 14 300HV FLZN SPF	WASHER		
500	96 67 634 08	1	ELEKTRIK SW-KOPFSTUECK	EL.EQUIPMENT SW HEAD SECT		
			⇨ 3 930 514 96 67 634 08			
700	96 63 312 08	1	BESCHILDERUNG SW-KOPFSTUECK	SIGNS		
			⇨ 3 214 008 96 63 312 08			

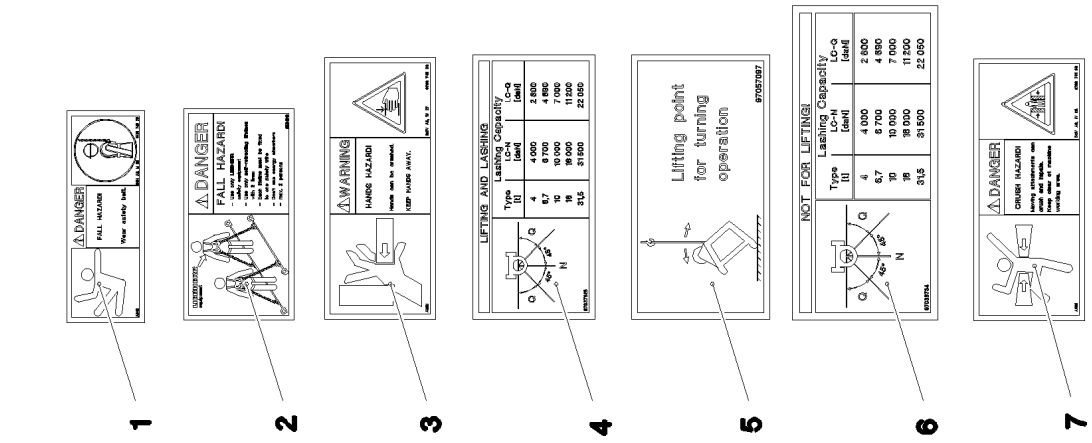
DANGER
FALL HAZARD
DANGER
FALL HAZARD
WARNING
HANDS HAZARD
LIFTING AND LASHING
Lashing Capacity
Type
[t]
LC-H
[daN]
LC-Q
[daN]
4
6,7
10
18
31,5
4 000
6 700
10 000
18 000
31 500
2 800
4 650
7 000
11 200
22 050
Lifting point
for turning
operation
NOT FOR LIFTING!
Lashing Capacity
DANGER
CRUSH HAZARD
1
2
3
4
5
6
7

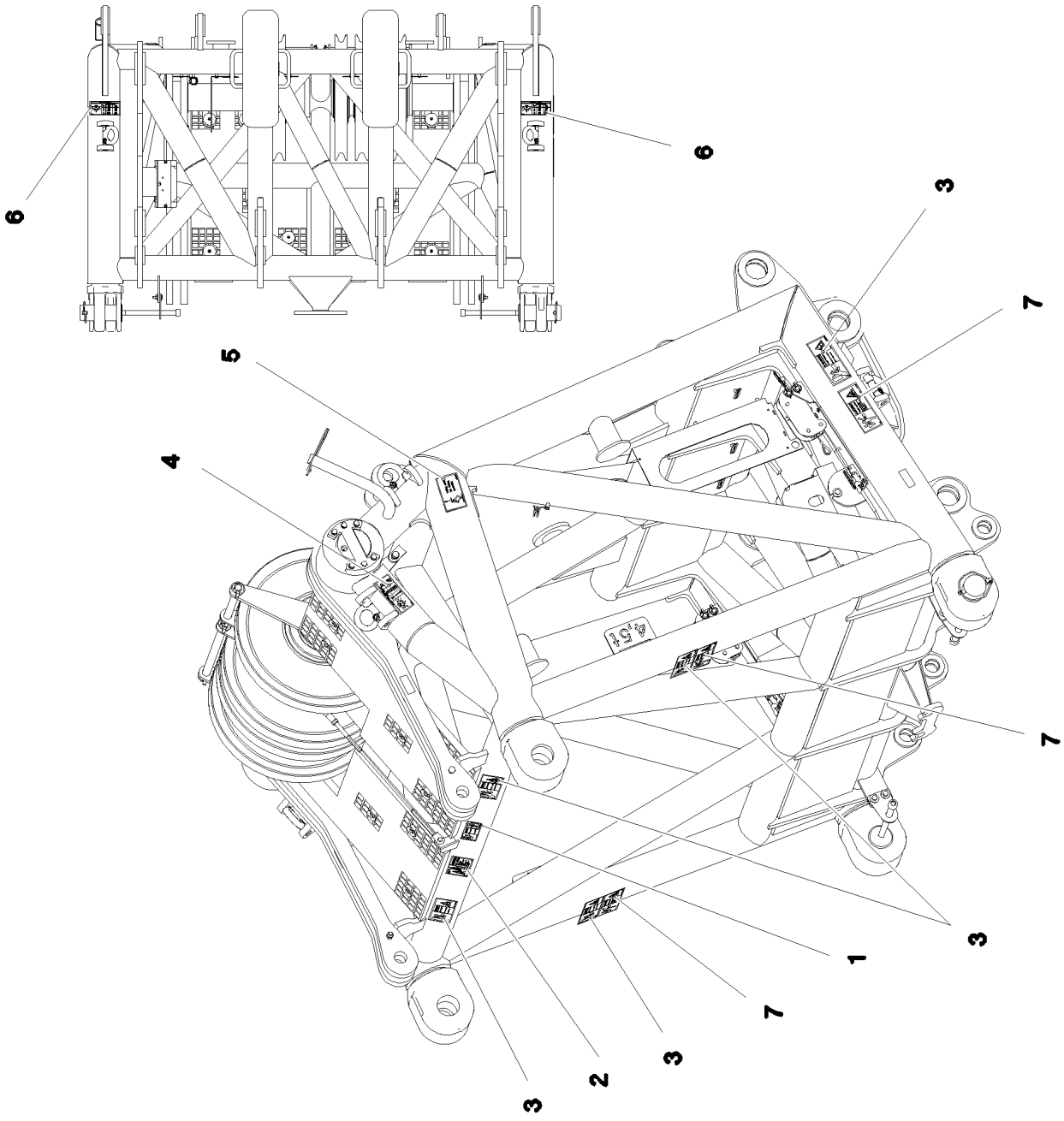
6
6
3
7
5
4
7
3
1
7
3
2
3

Pos.	Artikel	Menge	Bezeichnung	Description	Serie	K
1	97 86 748 08	1	SCHILD 168X62 KLEBEFOLIE SPF	SIGN		
2	97 00 404 6	1	SCHILD 168X88X1 KLEBEFOLIE SPF	SIGN		
3	97 86 746 08	6	SCHILD 208X88 KLEBEFOLIE SPF	SIGN		
4	97 03 762 5	2	SCHILD 188X78 KLEBEFOLIE SPF	SIGN		
5	97 05 709 7	2	SCHILD 168X88 KLEBEFOLIE SPF	SIGN		
6	97 03 673 4	2	SCHILD 188X78 KLEBEFOLIE SPF	SIGN		
7	97 86 741 08	2	SCHILD 208X88 KLEBEFOLIE SPF	SIGN		

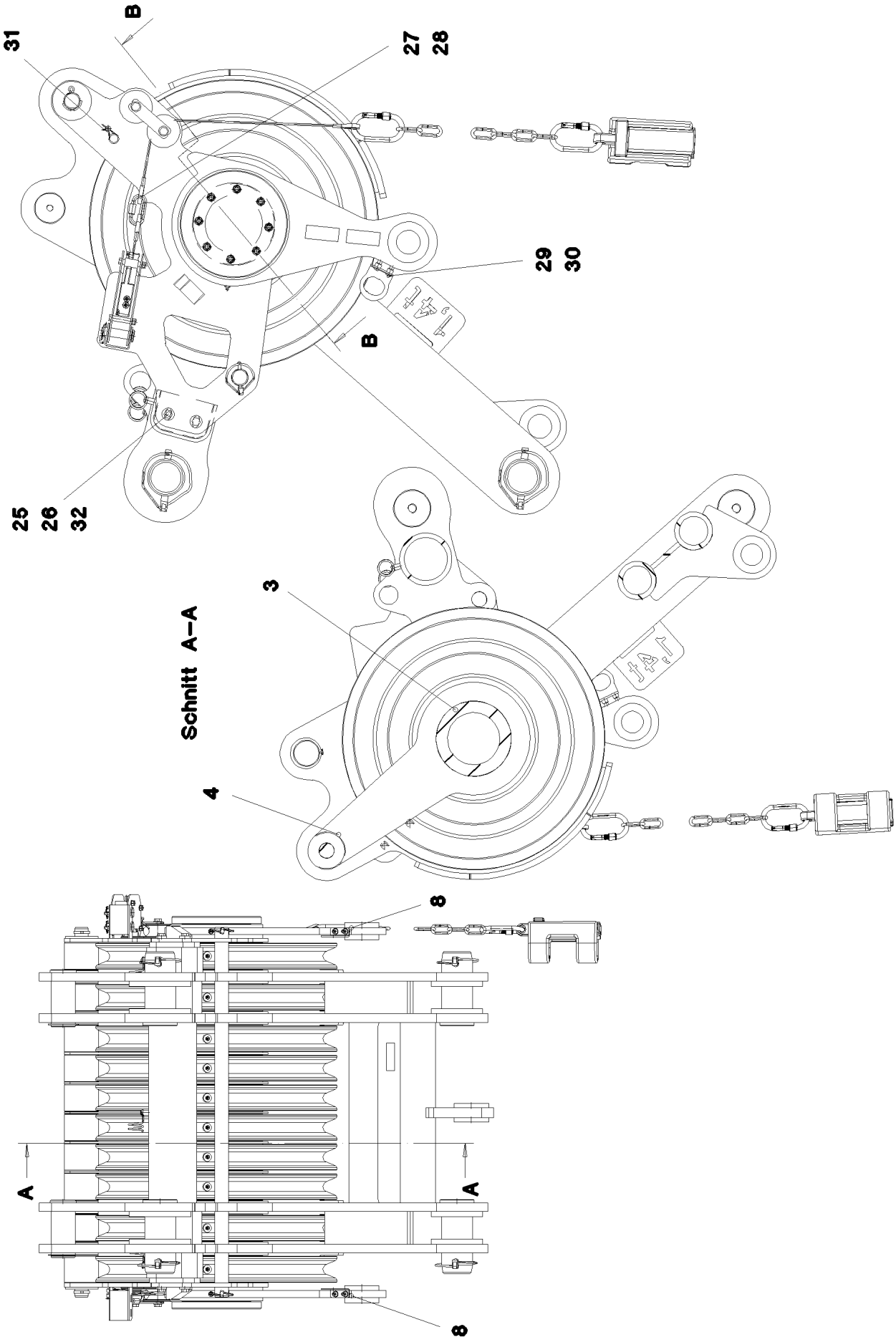

17.10.2014 052751 LIEBHERR	**etk_de_en_074676 _LR 1600 2** **ROLLENSATZ** **ROLLER SET**	532 (1/3) ⇨ **3 215 005** **91 52 846 08**

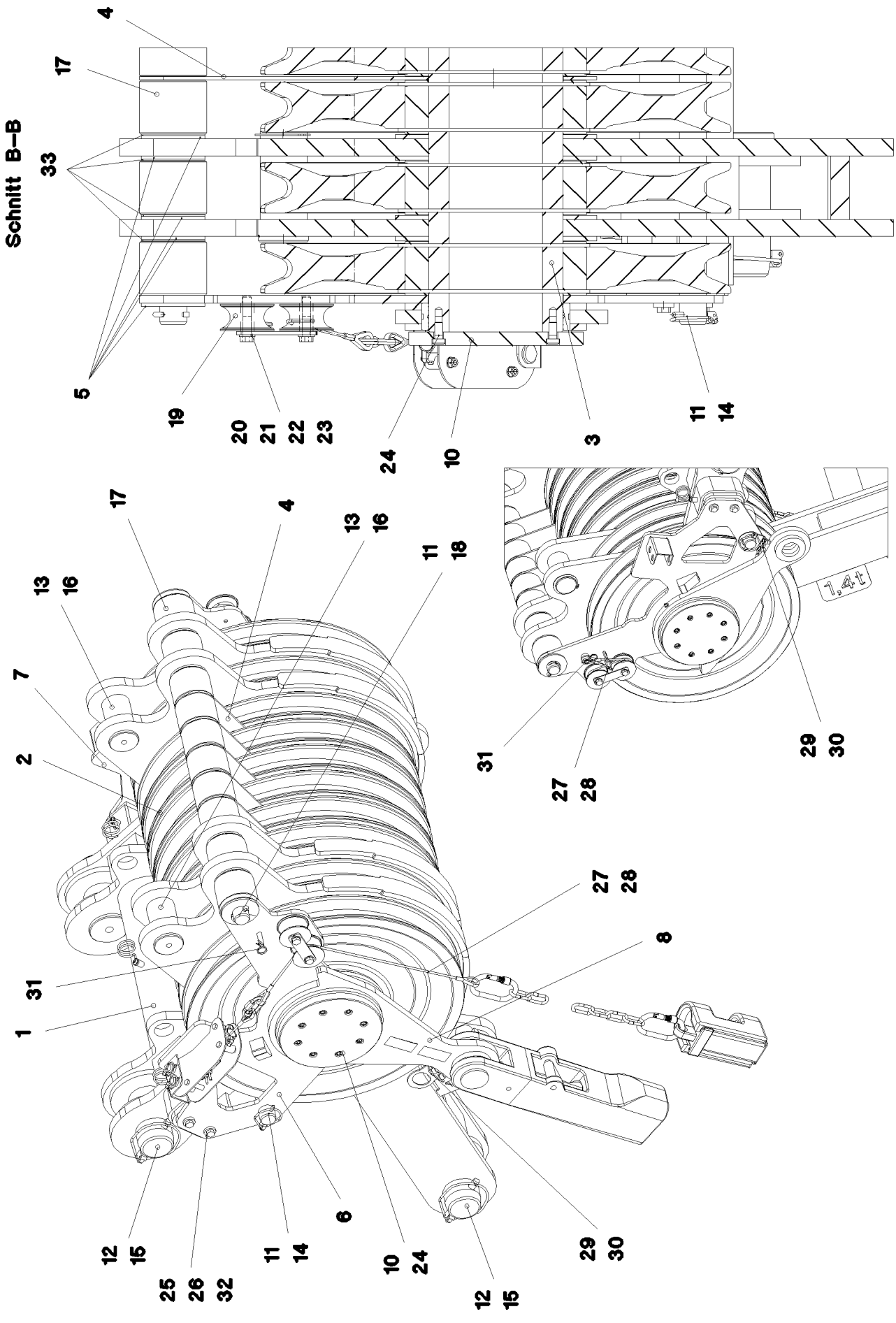

17.10.2014 052752 LIEBHERR	**etk_de_en_074676 _LR 1600 2** **ROLLENSATZ** **ROLLER SET**	533 (2/3) ⇨ **3 215 005** **91 52 846 08**

Pos.	Artikel	Menge	Bezeichnung	Description	Serie	K
1	96 48 667 08	1	ROLLENSATZ SCHWK. 300T	ROLLER SET WELDED		
2	92 68 928 08	10	SEILROLLE KPL. SPF	ROPE PULLEY CPL.		
			⇨ 2 652 007 92 68 928 08			
3	97 74 962 08	1	ACHSE 219.1X1100 S770QL1 SPF	AXLE		
4	97 74 820 08	5	BLECH 5X691X300 S355MC	PLATE		
5	97 74 824 08	10	BLECH 5X95X95 S355MC	PLATE		
6	96 48 607 08	1	BLECH SCHWK.	PLATE WELDED		
7	96 48 608 08	1	BLECH SCHWK.	PLATE WELDED		
8	96 48 609 08	2	FESTPUNKT	FIXATION POINT		
10	97 74 857 08	2	BLECH 20X260X260 S690QL	PLATE		
11	45 25 485 08	2	BOLZEN ISO 2340 B40X1075X1045 ST	PIN		
12	97 74 861 08	4	BOLZEN 100.0X215 35NICRMOV125 GASN.	PIN		
13	97 74 862 08	2	BOLZEN 75.0X166 35NICRMOV125 SPF	PIN		
14	11 10 158 6	2	SICHERHEITSKLAPPSTECKER 8X62X7,5X53	SAFETY PLUG W HINGE-LID		
15	43 32 015 08	4	SICHERHEITSKLAPPSTECKER 17X125X16 V	SAFETY PLUG W HINGE-LID		
16	42 80 056 08	2	SICHERUNGSRING DIN 471 70X2,5	LOCKING RING		
17	94 37 683 08	10	ROLLE 40.5X100X80 PA6G	ROLLER		
18	43 30 090 08	2	SPLINT ISO 1234 8X63 ST A2K	SPLIT PIN		
19	93 01 339 08	4	ROLLE RD80X40 PA6G	ROLLER		
20	97 06 963 08	4	ROHR 20x3,6x42 S355J2H FE//ZN20//C	TUBE		
21	97 62 431 08	2	BLECH 5X120X30 S355MC FE//ZN20//C	PLATE		
22	40 61 065	4	SECHSKANTSCHRAUBE ISO 4014 M12X60	HEX SCREW		
23	10 28 980 4	4	SCHEIBE ISO 7089 12 300HV FLZN SPF	WASHER		
24	46 00 835	16	ZYLINDERSCHRAUBE DIN 6912 M12X25 10.	SOCKET HEAD SCREW		
25	42 16 007 01	8	SCHEIBE DIN 7349 13 200HV A3C	WASHER		
26	46 00 047	4	SECHSKANTSCHRAUBE ISO 4014 M12X55	HEX SCREW		
27	97 06 965 08	2	HILFSSEIL 5X0.75M	AUXILIARY ROPE		
28	77 39 477 08	2	KETTENVERSCHLUSS A3C	CHAIN LOCK		
29	97 82 921 08	2	BLECH 3X70X101 DC01 FE//ZN20//C	PLATE		
30	10 41 285 4	4	LINSENFLACHKOPFSCHRAUBE AEHNL.ISO	OVAL HEAD FLAT SCREW		
31	43 32 060 08	2	FEDERSTECKER DIN 11024 B 2,5 VERZ	SPRING PLUG		
32	41 19 007 08	4	SECHSKANTMUTTER DIN 985 M12 8 A3C	HEX NUT		
33	97 88 785 08	10	BLECH 2X95X95 DC01 FE//ZN20//C	PLATE		
700	96 95 446 08	1	BESCHILDERUNG ROLLENSATZ	SIGNS		
(1)	97 04 763 0	2	SCHILD 105X55X1 KLEBEFOLIE SPF	SIGN		
(2)	97 86 746 08	3	SCHILD 208X88 KLEBEFOLIE SPF	SIGN		

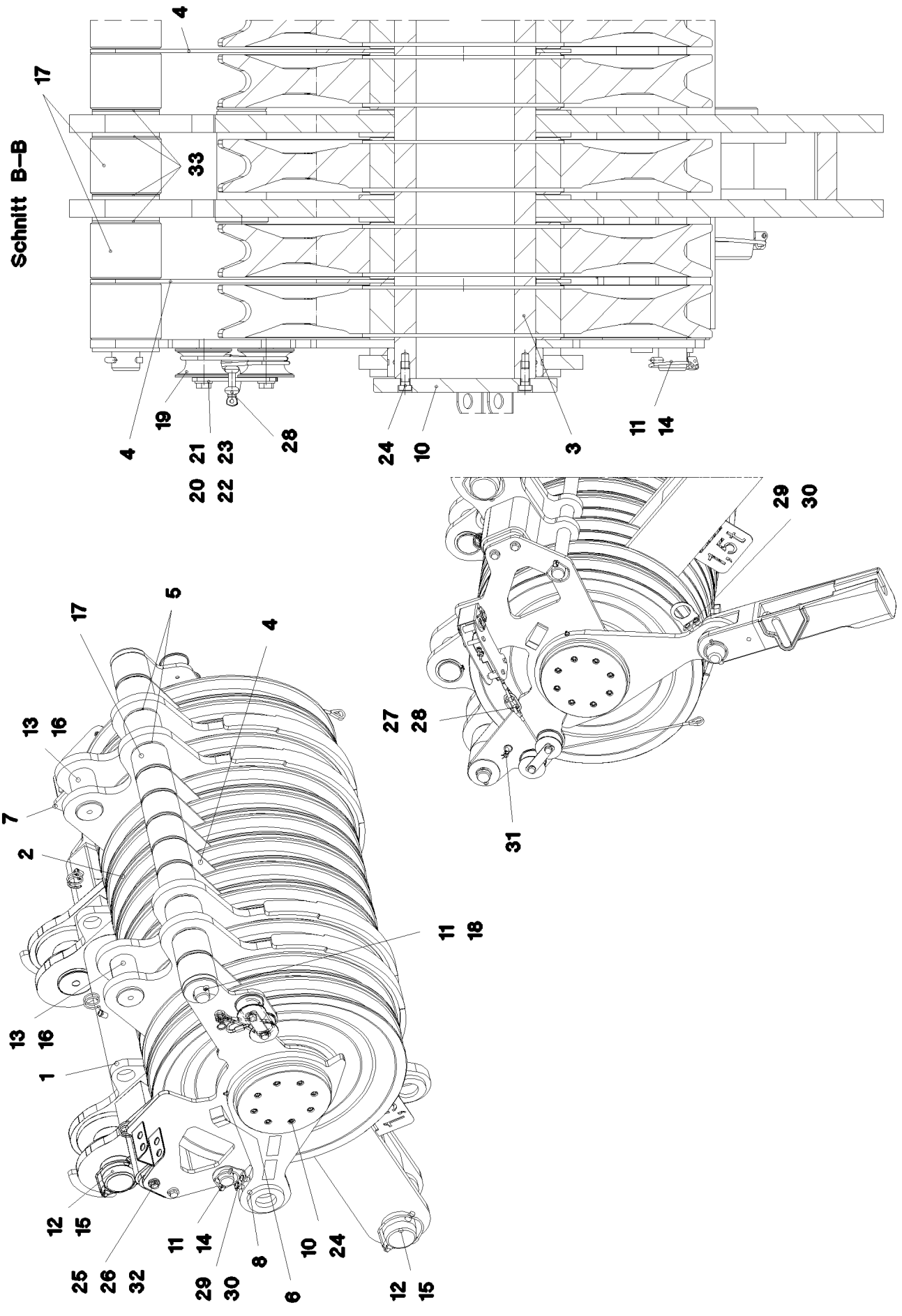

17.10.2014 052753	**etk_de_en_074676 _LR 1600 2**	535 (1/3)
LIEBHERR	**ROLLENSATZ** **ROLLER SET**	⇨ **3 215 006** **91 52 847 08**

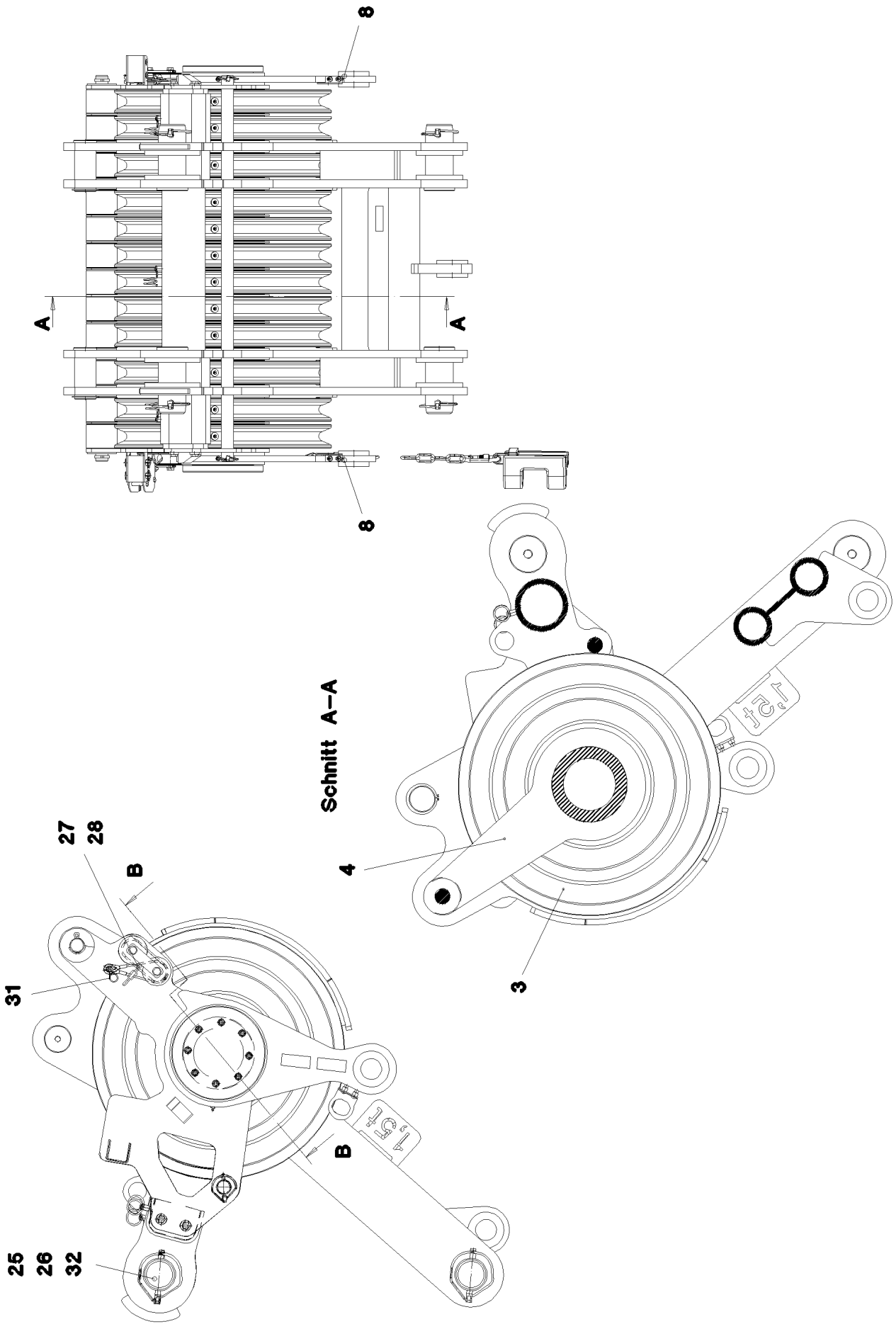

17.10.2014 052754 LIEBHERR	**etk_de_en_074676 _LR 1600 2** **ROLLENSATZ** **ROLLER SET**	536 (2/3) ⇨ **3 215 006** **91 52 847 08**

Pos.	Artikel	Menge	Bezeichnung	Description	Serie	K
1	96 48 526 08	1	ROLLENSATZ SCHWK. 320T	ROLLER SET WELDED		
2	92 68 928 08	12	SEILROLLE KPL. SPF	ROPE PULLEY CPL.		
			⇨ 2 652 007 92 68 928 08			
3	97 74 817 08	1	ACHSE 219.1X1272 S770QL1 SPF	AXLE		
4	97 74 820 08	7	BLECH 5X691X300 S355MC	PLATE		
5	97 74 824 08	10	BLECH 5X95X95 S355MC	PLATE		
6	96 48 607 08	1	BLECH SCHWK.	PLATE WELDED		
7	96 48 608 08	1	BLECH SCHWK.	PLATE WELDED		
8	96 48 609 08	2	FESTPUNKT	FIXATION POINT		
10	97 74 857 08	2	BLECH 20X260X260 S690QL	PLATE		
11	97 74 860 08	2	ACHSE 40.0X1247 S355J2C+C FE//ZN20//C	AXLE		
12	97 74 861 08	4	BOLZEN 100.0X215 35NICRMOV125 GASN.	PIN		
13	97 74 862 08	2	BOLZEN 75.0X166 35NICRMOV125 SPF	PIN		
14	11 10 158 6	2	SICHERHEITSKLAPPSTECKER 8X62X7,5X53	SAFETY PLUG W HINGE-LID		
15	43 32 015 08	4	SICHERHEITSKLAPPSTECKER 17X125X16 V	SAFETY PLUG W HINGE-LID		
16	42 80 056 08	2	SICHERUNGSRING DIN 471 70X2,5	LOCKING RING		
17	94 37 683 08	12	ROLLE 40.5X100X80 PA6G	ROLLER		
18	43 30 090 08	2	SPLINT ISO 1234 8X63 ST A2K	SPLIT PIN		
19	93 01 339 08	4	ROLLE RD80X40 PA6G	ROLLER		
20	97 06 963 08	4	ROHR 20x3,6x42 S355J2H FE//ZN20//C	TUBE		
21	97 62 431 08	2	BLECH 5X120X30 S355MC FE//ZN20//C	PLATE		
22	40 61 065	4	SECHSKANTSCHRAUBE ISO 4014 M12X60	HEX SCREW		
23	10 28 980 4	4	SCHEIBE ISO 7089 12 300HV FLZN SPF	WASHER		
24	46 00 835	16	ZYLINDERSCHRAUBE DIN 6912 M12X25 10.	SOCKET HEAD SCREW		
25	42 16 007 01	8	SCHEIBE DIN 7349 13 200HV A3C	WASHER		
26	46 00 047	4	SECHSKANTSCHRAUBE ISO 4014 M12X55	HEX SCREW		
27	97 06 965 08	2	HILFSSEIL 5X0.75M	AUXILIARY ROPE		
28	77 39 477 08	2	KETTENVERSCHLUSS A3C	CHAIN LOCK		
29	97 82 921 08	2	BLECH 3X70X101 DC01 FE//ZN20//C	PLATE		
30	10 41 285 4	4	LINSENFLACHKOPFSCHRAUBE AEHNL.ISO	OVAL HEAD FLAT SCREW		
31	43 32 060 08	2	FEDERSTECKER DIN 11024 B 2,5 VERZ	SPRING PLUG		
32	41 19 007 08	4	SECHSKANTMUTTER DIN 985 M12 8 A3C	HEX NUT		
33	97 88 785 08	10	BLECH 2X95X95 DC01 FE//ZN20//C	PLATE		
700	96 95 446 08	1	BESCHILDERUNG ROLLENSATZ	SIGNS		

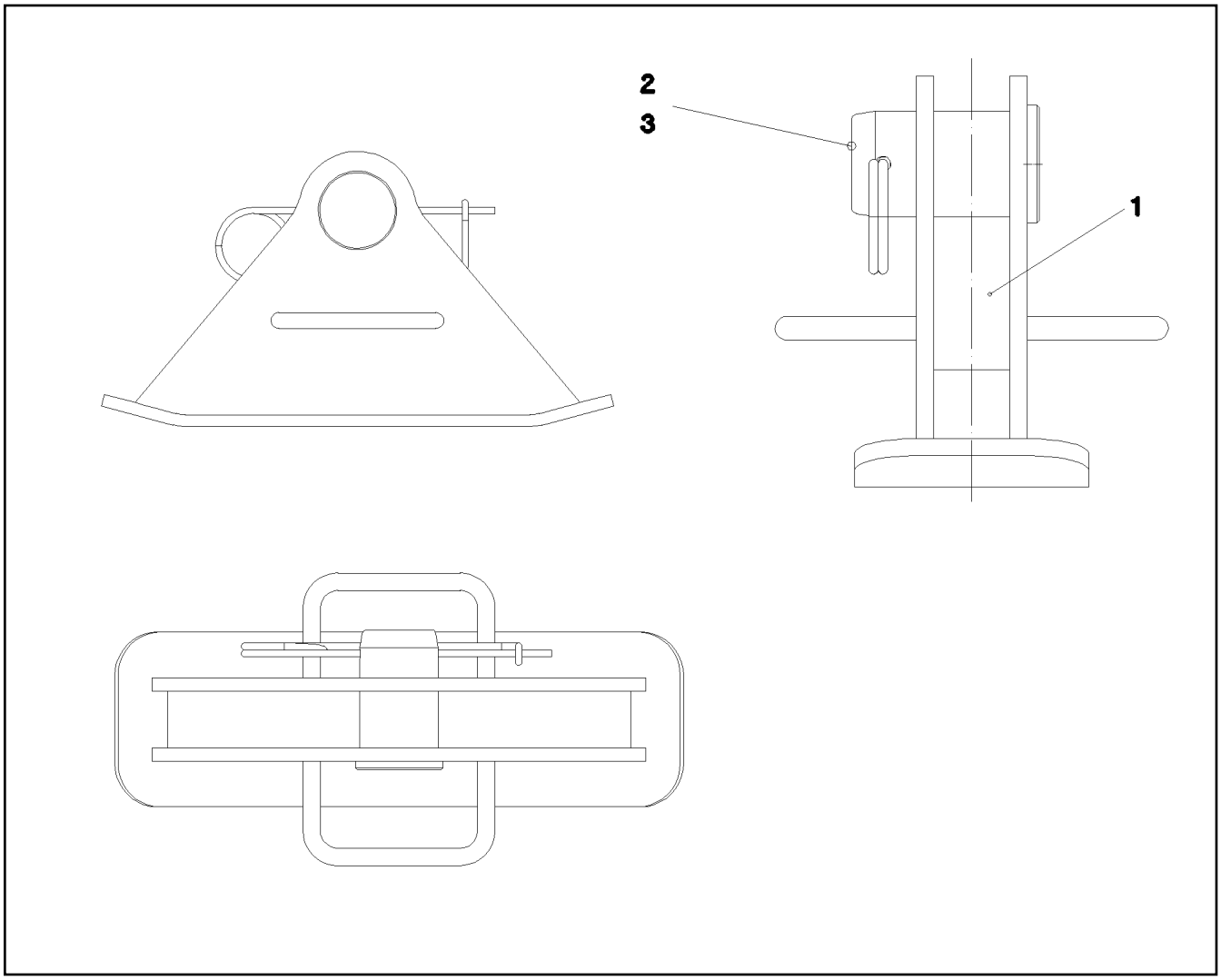

Pos.	Artikel	Menge	Bezeichnung	Description	Serie	K
1	96 50 698 08	1	FUSS SCHWK.	SUPPORT WELDED		
2	95 26 739 08	1	BOLZEN 100.0X160 35NICRMOV125 GASN.	PIN		
3	43 31 052 08	1	SICHERUNGSFEDER 8 VERZ.	RETAINING SPRING		

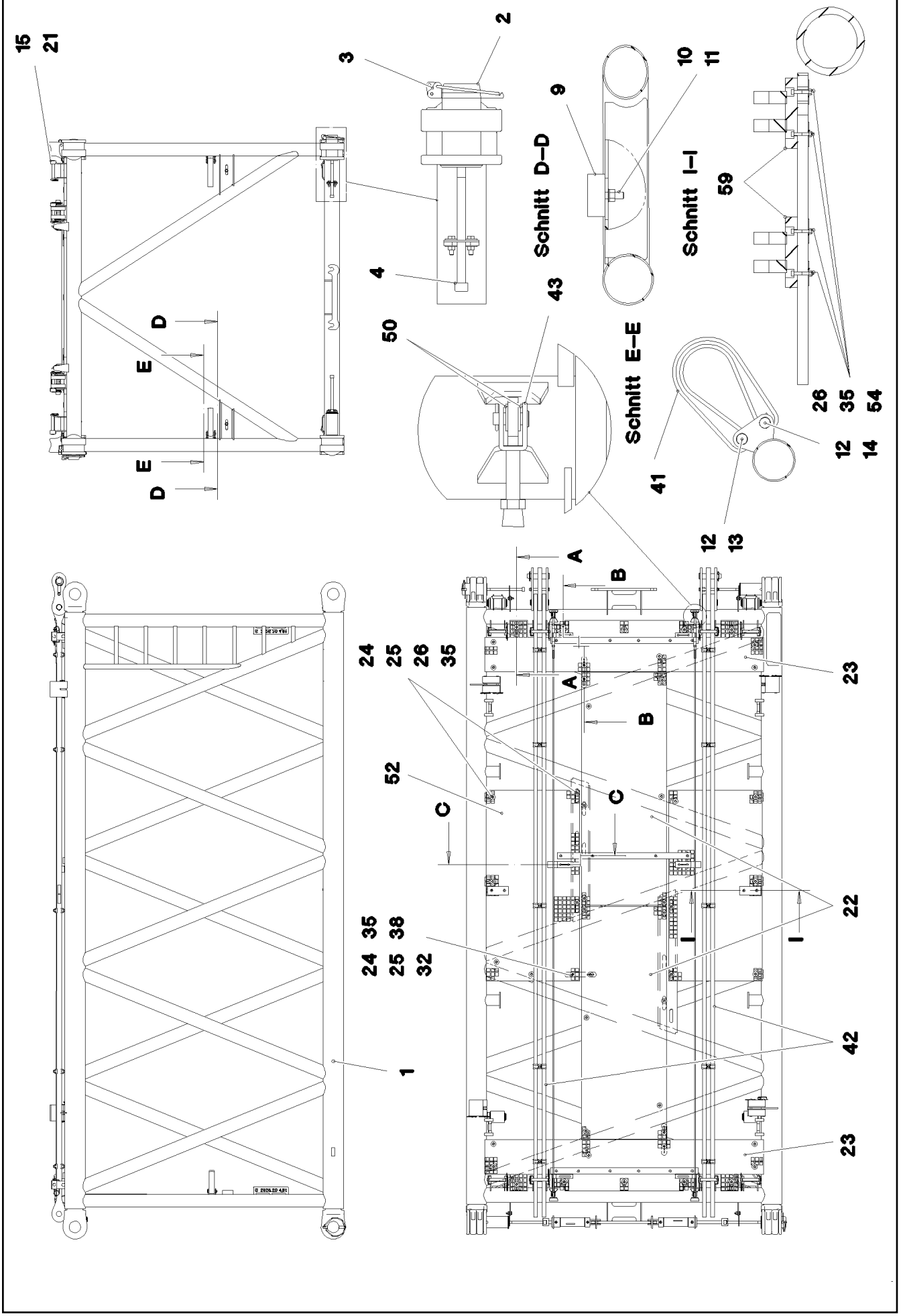

17.10.2014 075721	**etk_de_en_074676 _LR 1600 2**	539 (1/3)
LIEBHERR	**S-ZWISCHENSTUECK** **S INTERMEDIATE SECTION**	⇨ **3 220** **91 70 738 08**

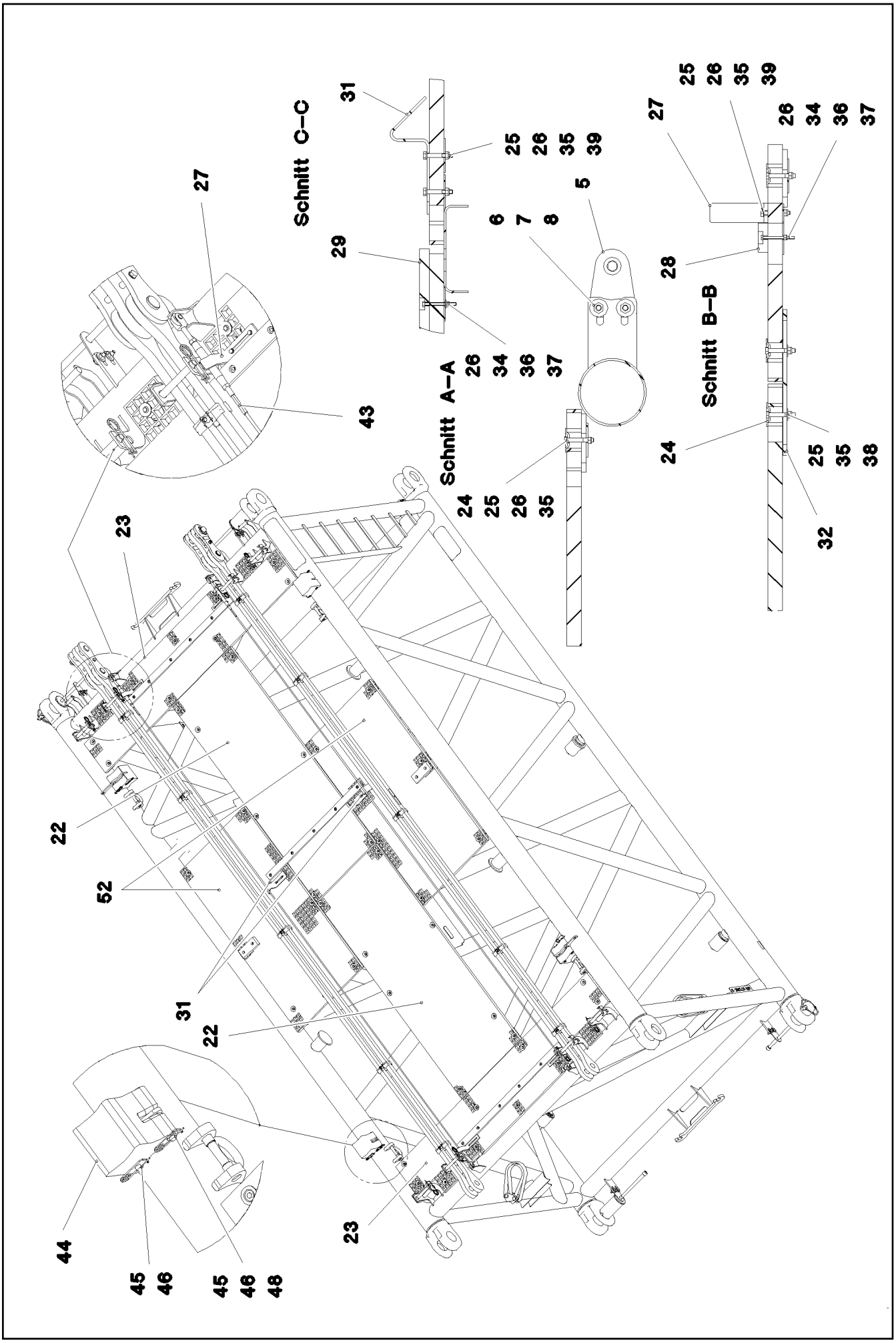

17.10.2014 075722 LIEBHERR	**etk_de_en_074676 _LR 1600 2** **S-ZWISCHENSTUECK** **S INTERMEDIATE SECTION**	❑ 540 (2/3) ⇨ **3 220** **91 70 738 08**

Pos.	Artikel	Menge	Bezeichnung	Description	Serie	K
1	96 71 685 08	1	S-ZWISCHENSTUECK SCHWK. 2825.20 6M	S INTERMED.SECTION WELD.		
2	97 64 994 08	4	BOLZEN 120.0X237 35NICRMOV125 GASN.	PIN		
3	10 41 062 2	4	SICHERHEITSKLAPPSTECKER 20X175 A3C	SAFETY PLUG W HINGE-LID		
4	40 43 263 08	4	ZYLINDERSCHRAUBE DIN 912 M24X360 10.	SOCKET HEAD SCREW		
5	95 50 518 08	4	BLECH 5X140X100 S700MC	PLATE		
6	46 00 158	8	SECHSKANTSCHRAUBE ISO 4017 M12X45	HEX SCREW		
7	42 18 011 08	16	SCHEIBE ISO 7093-1 A 13 ST A3C	WASHER		
8	41 15 143 08	8	SECHSKANTMUTTER ISO 4032 M12 8 A3C	HEX NUT		
9	72 66 160 08	2	MEGIPUFFER 100X40-M16X44 NR 60SHOR	MEGI BUFFER		
10	10 28 980 6	2	SCHEIBE ISO 7089 16 300HV FLZN SPF	WASHER		
11	41 15 050 08	2	SECHSKANTMUTTER ISO 4032 M16 10 A3C	HEX NUT		
12	45 14 223 08	4	BOLZEN DIN 1436 20X85X78 35NICRMOV12	PIN		
13	43 32 013 08	2	SICHERHEITSKLAPPSTECKER 5X32 VERZ	SAFETY PLUG W HINGE-LID		
14	43 30 078 08	2	SPLINT ISO 1234 6,3X50 ST A2K	SPLIT PIN		
15	96 43 771 08	8	ABSTECKBOLZEN SCHWK. FE//ZN20//C	CONNECTING PIN WELDED		
21	43 31 009 08	8	SICHERUNGSFEDER 4,5X98 VERZ	RETAINING SPRING		
22	97 71 971 08	2	GITTERROST 2207X807X30 GFK SPF	GRATING		
23	97 66 514 08	2	GITTERROST 2647X487X30 GFK SPF	GRATING		
24	10 10 062 1	50	TELLERBEFESTIGUNG	DISH MOUNTING		
25	40 61 024	62	SECHSKANTSCHRAUBE ISO 4014 M8X55 8.	HEX SCREW		
26	94 11 381 08	81	SCHEIBE 70X3 DC01 FE//ZN20//C	WASHER		
27	97 08 336 08	4	BLECH 8x40x276 S700MC	PLATE		
28	97 66 612 08	2	AUFLAGE 1400X60 PA6G	SUPPORT		
29	97 41 439 08	1	AUFLAGE 60X1270 PA6G	SUPPORT		
31	97 01 849 5	2	BLECH 5X60X333 S355MC FE//ZN20//C	PLATE		
32	95 54 048 08	3	BLECH 8X300X50 S355MC FE//ZN20//C	PLATE		
34	41 19 004 08	17	SECHSKANTMUTTER DIN 985 M6 8 A2C	HEX NUT		
35	41 19 005 08	70	SECHSKANTMUTTER DIN 985 M8 8 A2C	HEX NUT		
36	46 00 356	15	SECHSKANTSCHRAUBE ISO 4014 M6X65 8.	HEX SCREW		
37	42 18 007 08	17	SCHEIBE DIN 9021 A 6.4 A2C	WASHER		
38	42 18 009 08	6	SCHEIBE DIN 9021 A 8 ST A2C	WASHER		
39	42 00 012 01	8	SCHEIBE ISO 7089 8 200HV A3C	WASHER		
41	10 28 562 6	2	RUNDSCHLINGE DIN EN 1492-2 3T-0,75M	ROUND SLING		
42	96 43 440 08	2	STANGE KPL. 6 M	ROD CPL.		
			⇨ 3 220 501 96 43 440 08			
43	10 65 243 9	2	RUNDLITZENSEIL 10X5,54M STAHL VERZ	ROUND STRAND ROPE		
50	10 28 980 5	8	SCHEIBE ISO 7089 14 300HV FLZN SPF	WASHER		
52	97 01 893 2	2	GITTERROST 1807X887X30 GFK SPF	GRATING		
54	40 42 072 08	8	ZYLINDERSCHRAUBE DIN 912 M8X55 8.8 A2	SOCKET HEAD SCREW		
59	97 25 663 08	4	PLATTE 35X80X200 PA6G	SHEET		
60	97 05 914 9	1	HALTER 3X272X182 S355MC	HOLDER		
61	97 77 670 08	1	BLECH 5X80X40 S355MC FE//ZN20//C	PLATE		
62	96 64 353 08	1	GRIFF PA6-30%GF SPF	GRIP		
63	49 00 089	2	SECHSKANTSCHRAUBE ISO 4017 M8X20 8.	HEX SCREW		
64	46 00 386	2	SECHSKANTSCHRAUBE ISO 4017 M8X60 8.	HEX SCREW		
700	96 60 906 08	1	BESCHILDERUNG ZW-STK. LR1600	SIGNS		
			⇨ 3 220 600 96 60 906 08			

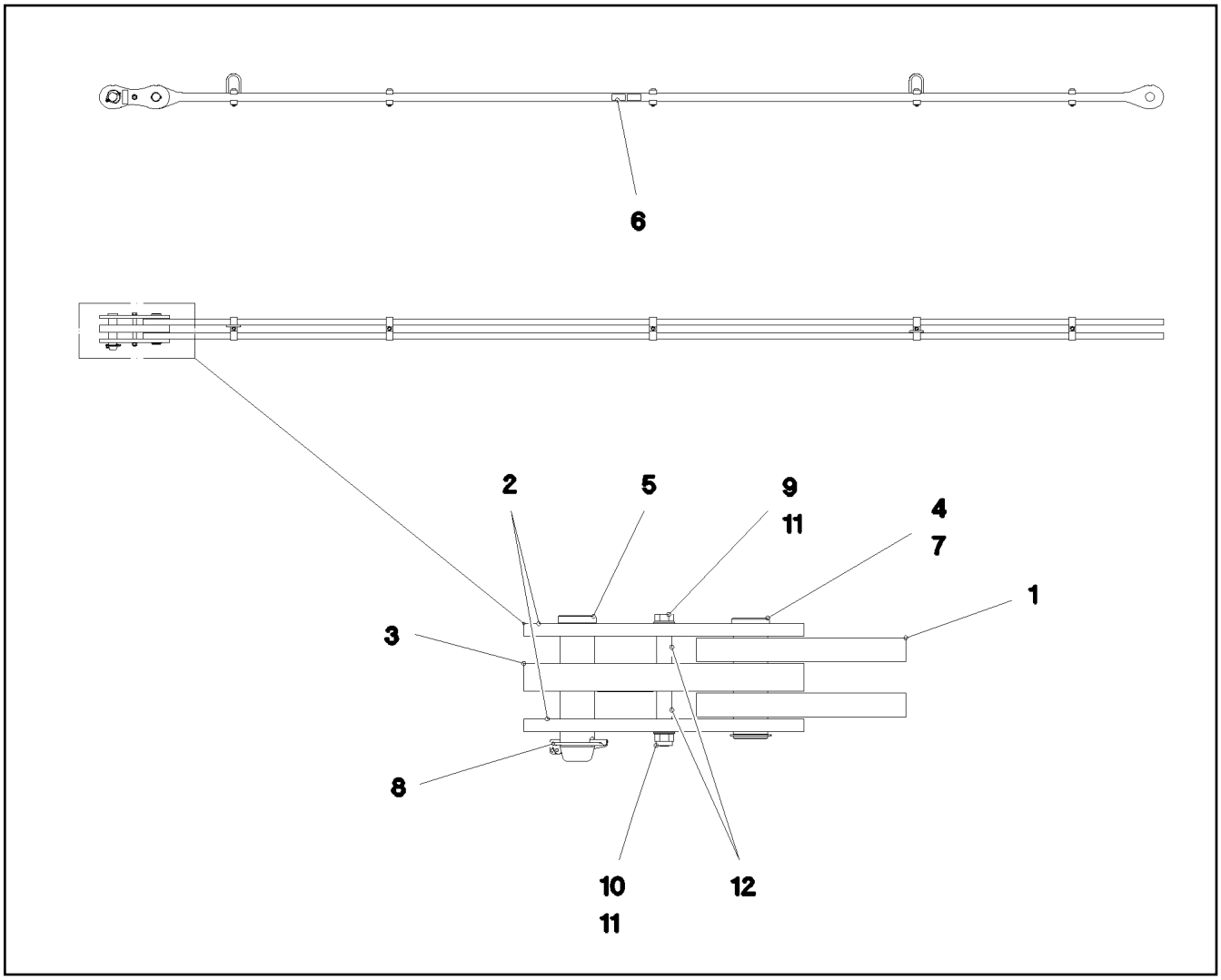

Pos.	Artikel	Menge	Bezeichnung	Description	Serie	K
1	96 45 249 08	1	STANGE VORM. 5.75 M	ROD		
2	96 45 231 08	2	LASCHE MIT SCHILD 0.25 M	BRACKET WITH BOARD		
3	96 45 232 08	1	LASCHE MIT SCHILD 0.25 M	BRACKET WITH BOARD		
4	97 67 727 08	1	BOLZEN 55.0X175 35NICRMOV125 GASN.	PIN		
5	95 28 920 08	1	BOLZEN 55.0X210 35NICRMOV125 GASN.	PIN		
6	97 35 919 08	1	SCHILD BAUGRUPPE BG-NR. PVC-SILBER	PLATE ASSEMBLY		
7	42 80 042 08	1	SICHERUNGSRING DIN 471 50X2	LOCKING RING		
8	43 32 005 08	1	SICHERHEITSKLAPPSTECKER 11,5X96 VER	SAFETY PLUG W HINGE-LID		
9	40 61 186 01	1	SECHSKANTSCHRAUBE ISO 4014 M16X180	HEX SCREW		
10	41 19 009 08	1	SECHSKANTMUTTER DIN 985 M16 8 A3C	HEX NUT		
11	10 28 980 6	2	SCHEIBE ISO 7089 16 300HV FLZN SPF	WASHER		
12	93 92 551 08	2	ROHR 22.0X40 E235+N VERZ	TUBE		
700	96 91 976 08	1	BESCHILDERUNG 6 M	SIGNS		
(1)	97 05 390 3	1	SCHILD 80X32 KLEBEFOLIE SPF	SIGN		

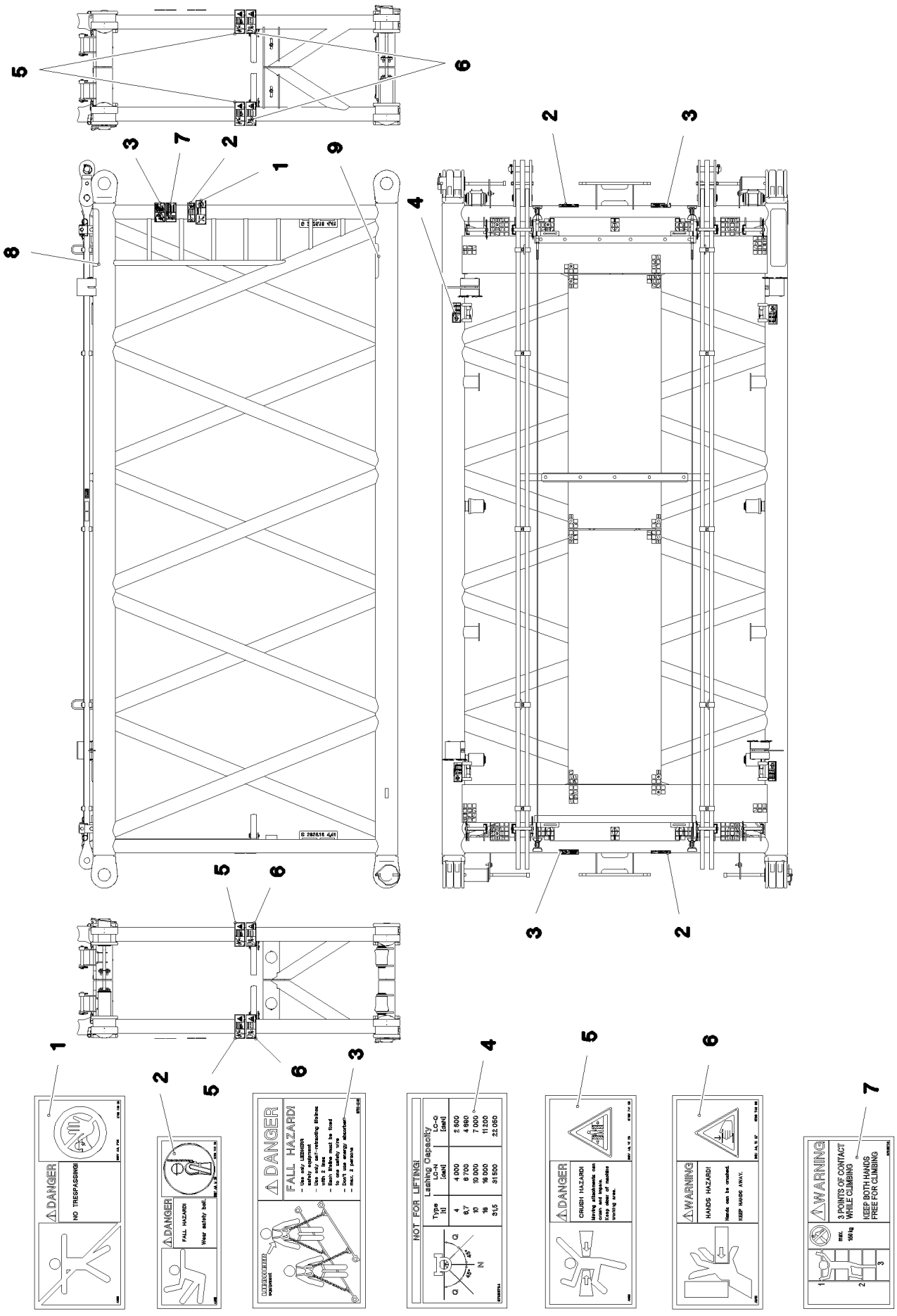

17.10.2014 058318	**etk_de_en_074676 _LR 1600 2**	543 (1/2)
LIEBHERR	**BESCHILDERUNG** **SIGNS**	⇨ **3 220 600** **96 60 906 08**

Pos.	Artikel	Menge	Bezeichnung	Description	Serie	K
1	97 86 740 08	1	SCHILD 208X88 KLEBEFOLIE SPF	SIGN		
2	97 86 748 08	3	SCHILD 168X62 KLEBEFOLIE SPF	SIGN		
3	97 00 404 6	3	SCHILD 168X88X1 KLEBEFOLIE SPF	SIGN		
4	97 03 673 4	4	SCHILD 188X78 KLEBEFOLIE SPF	SIGN		
5	97 86 741 08	4	SCHILD 208X88 KLEBEFOLIE SPF	SIGN		
6	97 86 746 08	4	SCHILD 208X88 KLEBEFOLIE SPF	SIGN		
7	97 03 673 2	1	SCHILD 168X88 KLEBEFOLIE SPF	SIGN		
8	97 08 794 08	1	ANTIRUTSCHBELAG 1.6X150X500 3M TYP4	ANTI-SLIP SURFACE		
9	97 28 594 08	1	ANTIRUTSCHBELAG 1.6X150X300 3M TYP4	ANTI-SLIP SURFACE		

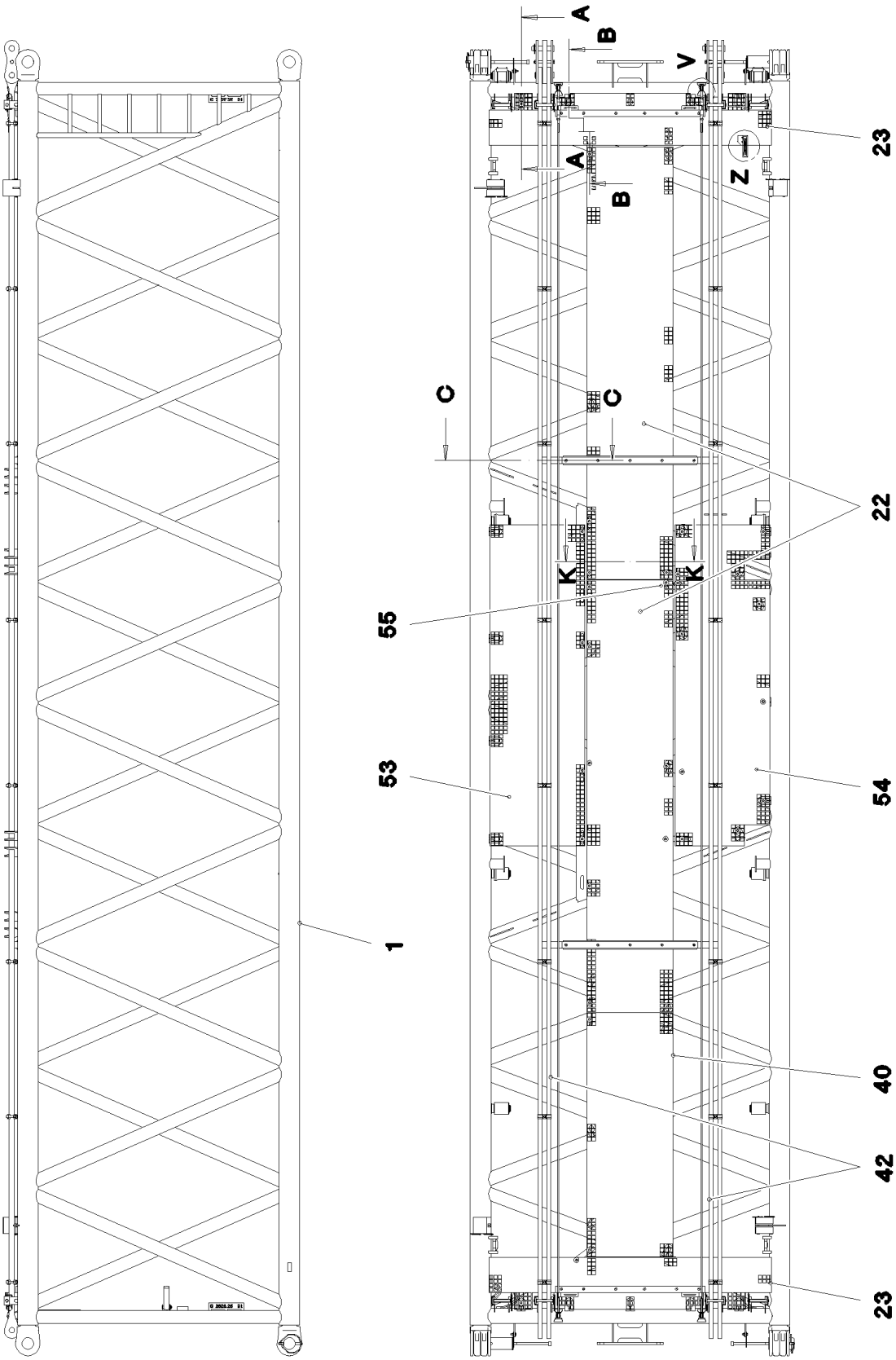
A
B
V
A
B
Z
C
C
K
K
23
22
55
53
54
1
40
42
23

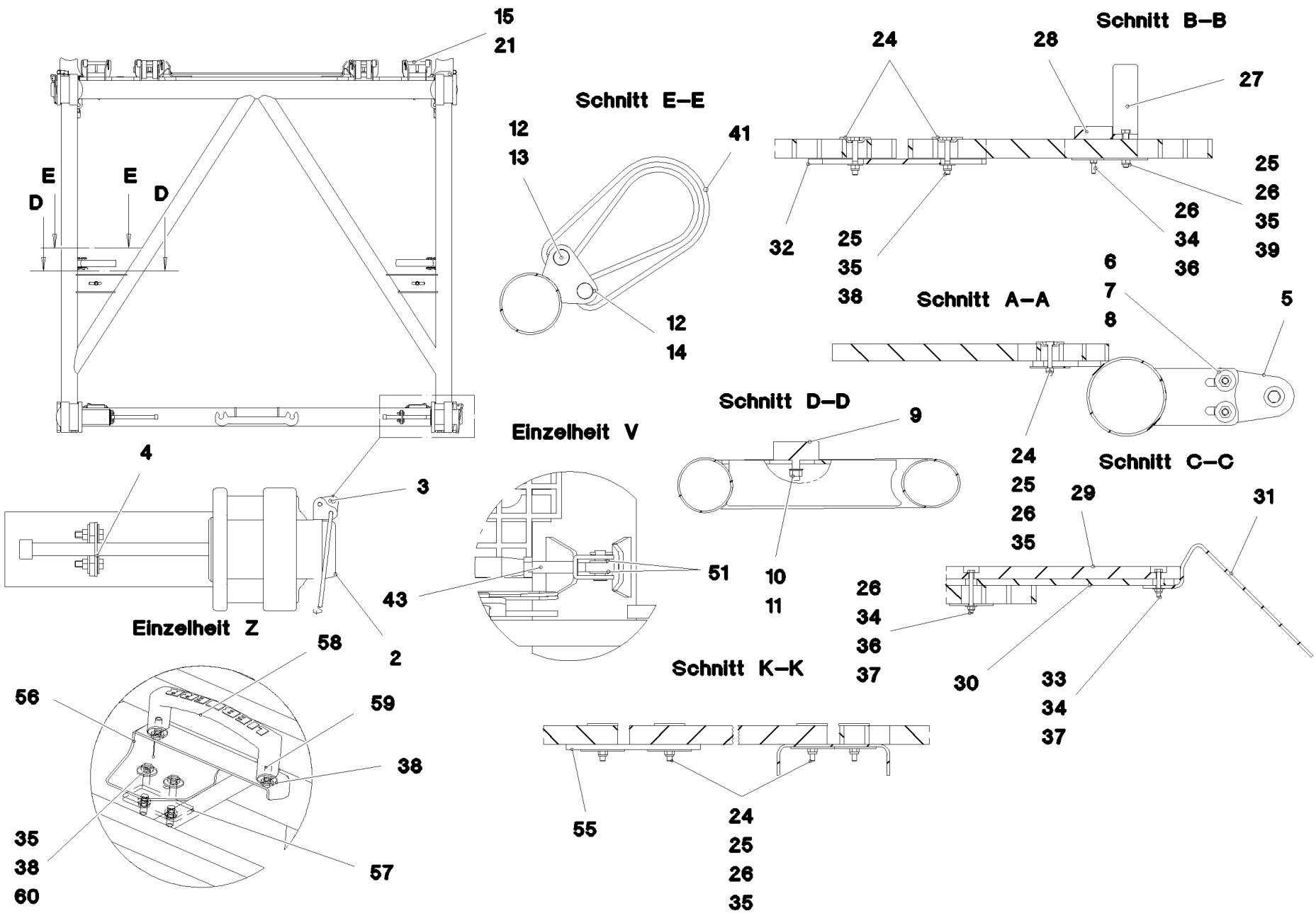
15
21
E
E
D
D
Schnitt E–E
12
13
41
12
14
Schnitt B–B
24
28
27
25
26
35
39
26
34
36
32
25
35
38
Schnitt A–A
6
7
8
5
4
3
2
Einzelheit V
51
43
Schnitt D–D
9
10
11
24
25
26
35
Schnitt C–C
29
31
26
34
36
37
30
33
34
37
Einzelheit Z
58
56
59
38
35
38
60
57
Schnitt K–K
55
24
25
26
35

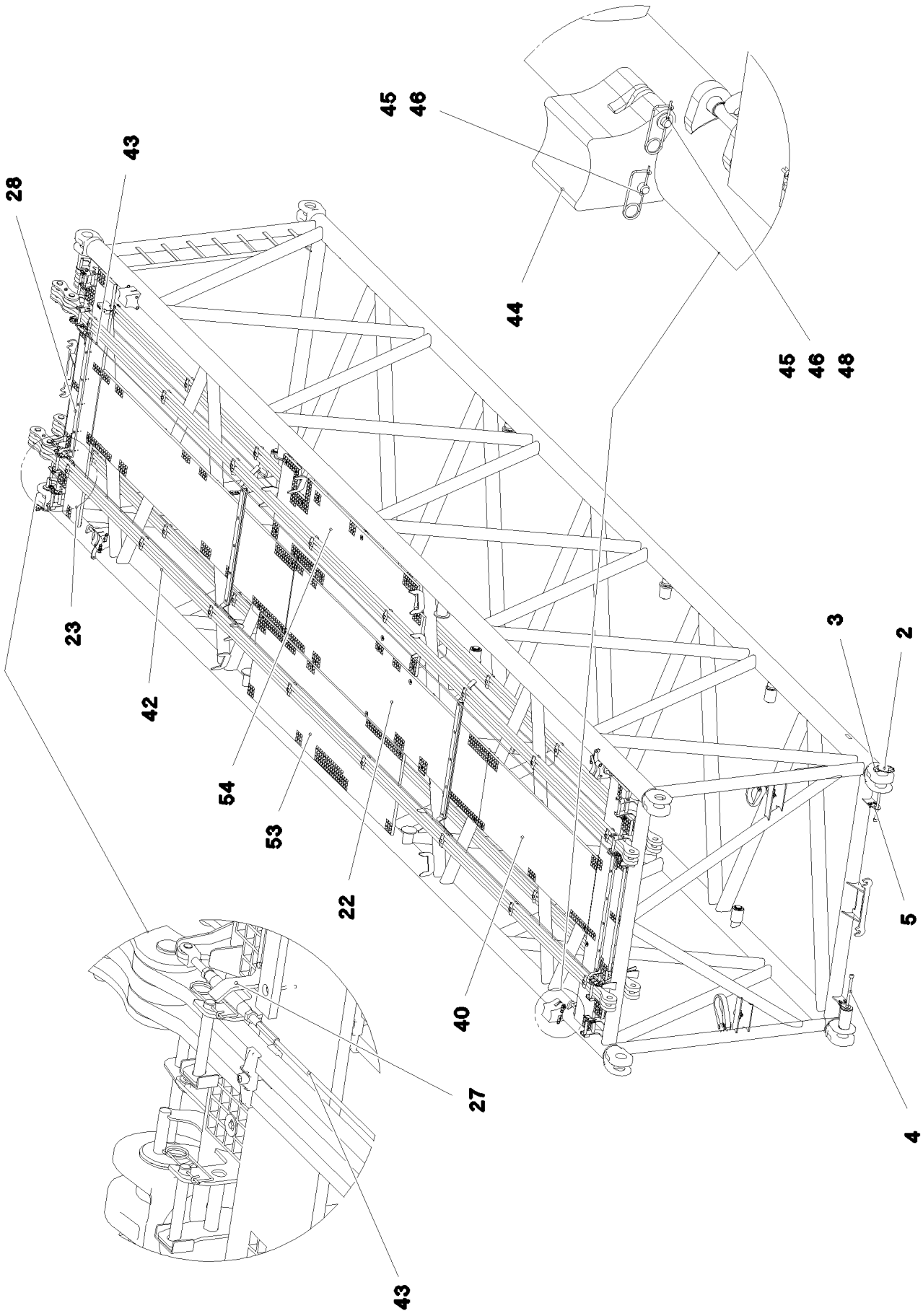

17.10.2014 075720	**etk_de_en_074676 _LR 1600 2**	547 (3/4)
LIEBHERR	**S-ZWISCHENSTUECK** **S INTERMEDIATE SECTION**	⇨ **3 223** **91 60 904 08**

Pos.	Artikel	Menge	Bezeichnung	Description	Serie	K
1	96 71 884 08	1	S-ZWISCHENSTUECK SCHWK. 2825.25 12M	S INTERMED.SECTION WELD.		
2	97 64 994 08	4	BOLZEN 120.0X237 35NICRMOV125 GASN.	PIN		
3	10 41 062 2	4	SICHERHEITSKLAPPSTECKER 20X175 A3C	SAFETY PLUG W HINGE-LID		
4	40 43 263 08	4	ZYLINDERSCHRAUBE DIN 912 M24X360 10.	SOCKET HEAD SCREW		
5	95 50 518 08	4	BLECH 5X140X100 S700MC	PLATE		
6	46 00 158	8	SECHSKANTSCHRAUBE ISO 4017 M12X45	HEX SCREW		
7	42 18 011 08	16	SCHEIBE ISO 7093-1 A 13 ST A3C	WASHER		
8	41 15 143 08	8	SECHSKANTMUTTER ISO 4032 M12 8 A3C	HEX NUT		
9	72 66 160 08	2	MEGIPUFFER 100X40-M16X44 NR 60SHOR	MEGI BUFFER		
10	10 28 980 6	2	SCHEIBE ISO 7089 16 300HV FLZN SPF	WASHER		
11	41 15 050 08	2	SECHSKANTMUTTER ISO 4032 M16 10 A3C	HEX NUT		
12	45 14 223 08	4	BOLZEN DIN 1436 20X85X78 35NICRMOV12	PIN		
13	43 32 013 08	2	SICHERHEITSKLAPPSTECKER 5X32 VERZ	SAFETY PLUG W HINGE-LID		
14	43 30 078 08	2	SPLINT ISO 1234 6,3X50 ST A2K	SPLIT PIN		
15	96 43 771 08	8	ABSTECKBOLZEN SCHWK. FE//ZN20//C	CONNECTING PIN WELDED		
21	43 31 009 08	8	SICHERUNGSFEDER 4,5X98 VERZ	RETAINING SPRING		
22	97 71 763 08	2	GITTERROST 4047X807X30 GFK SPF	GRATING		
23	97 66 514 08	2	GITTERROST 2647X487X30 GFK SPF	GRATING		
24	10 10 062 1	72	TELLERBEFESTIGUNG	DISH MOUNTING		
25	40 61 024	72	SECHSKANTSCHRAUBE ISO 4014 M8X55 8.	HEX SCREW		
26	94 11 381 08	78	SCHEIBE 70X3 DC01 FE//ZN20//C	WASHER		
27	97 08 336 08	4	BLECH 8x40x276 S700MC	PLATE		
28	97 66 612 08	2	AUFLAGE 1400X60 PA6G	SUPPORT		
29	97 41 439 08	2	AUFLAGE 60X1270 PA6G	SUPPORT		
30	97 41 440 08	2	BLECH 10X1250X80 S355MC	PLATE		
31	97 75 617 08	4	BLECH 5X60X388 S355MC FE//ZN20//C	PLATE		
32	95 54 048 08	4	BLECH 8X300X50 S355MC FE//ZN20//C	PLATE		
33	40 01 928	4	SECHSKANTSCHRAUBE ISO 4014 M6X40 8.	HEX SCREW		
34	41 19 004 08	22	SECHSKANTMUTTER DIN 985 M6 8 A2C	HEX NUT		
35	41 19 005 08	82	SECHSKANTMUTTER DIN 985 M8 8 A2C	HEX NUT		
36	46 00 356	18	SECHSKANTSCHRAUBE ISO 4014 M6X65 8.	HEX SCREW		
37	42 18 007 08	22	SCHEIBE DIN 9021 A 6.4 A2C	WASHER		
38	42 18 009 08	44	SCHEIBE DIN 9021 A 8 ST A2C	WASHER		
39	42 00 012 01	8	SCHEIBE ISO 7089 8 200HV A3C	WASHER		
40	97 71 942 08	1	GITTERROST 2287X807X30 GFK SPF	GRATING		
41	10 28 562 6	2	RUNDSCHLINGE DIN EN 1492-2 3T-0,75M	ROUND SLING		
42	96 45 222 08	2	STANGE KPL. 12 M	ROD CPL.		
			⇨ 3 561 003 96 45 222 08			
43	10 65 244 0	2	RUNDLITZENSEIL 10X11,54M STAHL VERZ	ROUND STRAND ROPE		
51	10 28 980 5	8	SCHEIBE ISO 7089 14 300HV FLZN SPF	WASHER		
53	97 01 908 2	1	GITTERROST 3007X887X30 GFK SPF	GRATING		
54	97 01 908 3	1	GITTERROST 3007X887X30 GFK SPF	GRATING		
55	97 01 330 6	1	BLECH 8X215X215 S700MC	PLATE		
56	97 05 914 9	1	HALTER 3X272X182 S355MC	HOLDER		
57	97 77 670 08	1	BLECH 5X80X40 S355MC FE//ZN20//C	PLATE		
58	96 64 353 08	1	GRIFF PA6-30%GF SPF	GRIP		
59	49 00 089	2	SECHSKANTSCHRAUBE ISO 4017 M8X20 8.	HEX SCREW		
60	46 00 386	2	SECHSKANTSCHRAUBE ISO 4017 M8X60 8.	HEX SCREW		
700	96 60 906 08	1	BESCHILDERUNG ZW-STK. LR1600	SIGNS		
			⇨ 3 220 600 96 60 906 08			

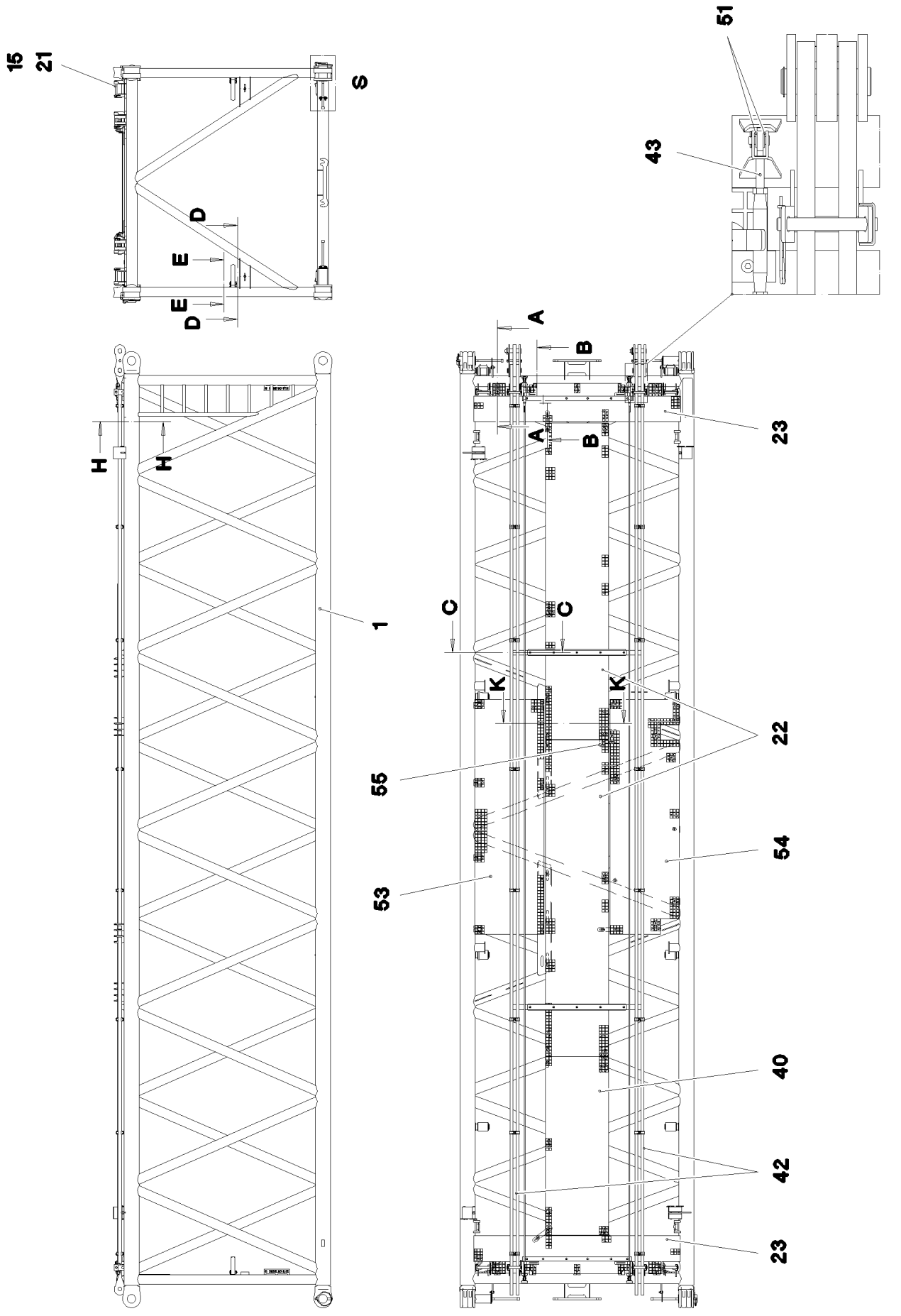

17.10.2014 073536	**etk_de_en_074676 _LR 1600 2**	549 (1/4)
LIEBHERR	**S-ZWISCHENSTUECK** **S INTERMEDIATE SECTION**	⇨ **3 223** **91 70 741 08**

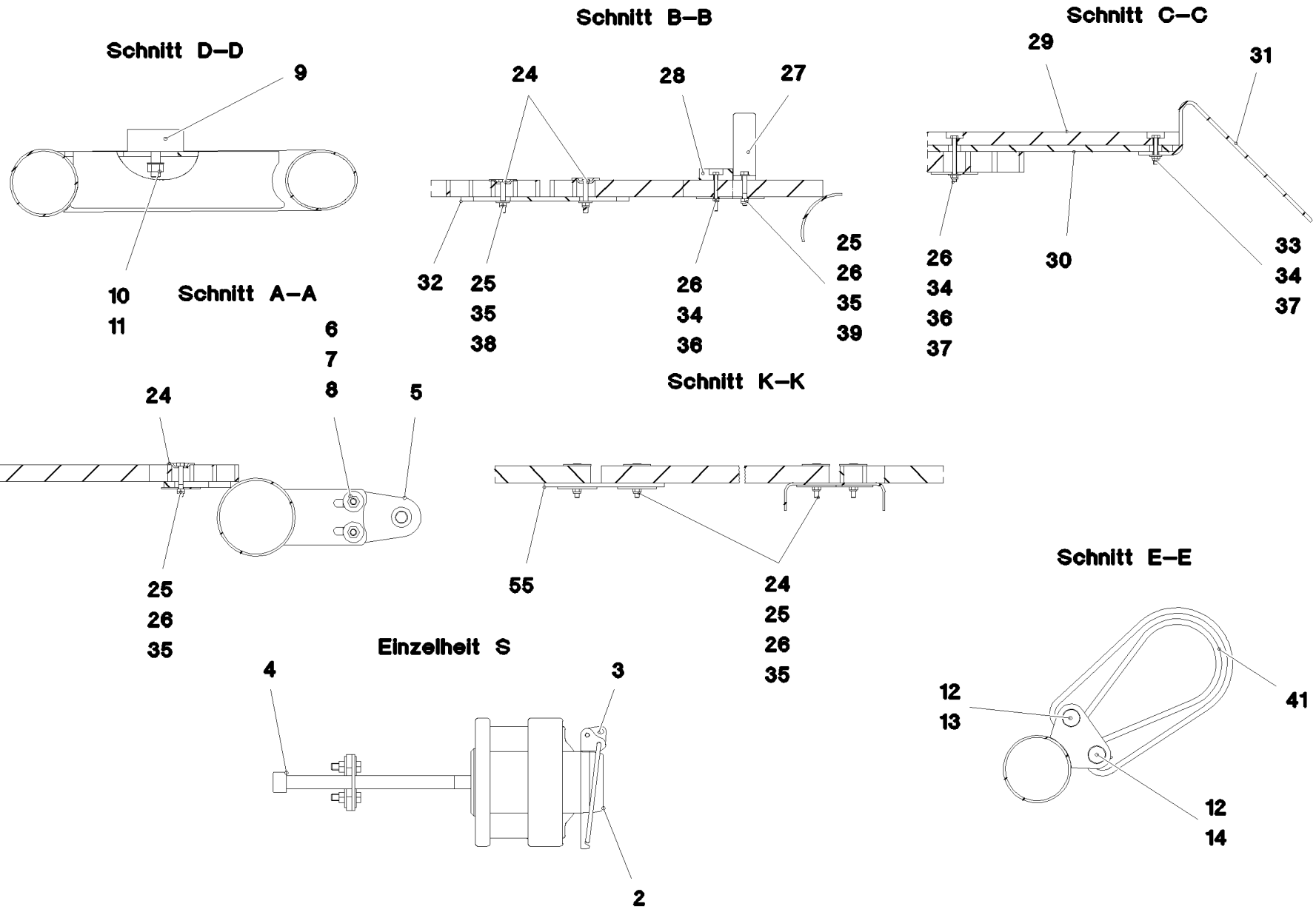
Schnitt D–D
9
10
11
Schnitt B–B
24
28
27
32
25
35
38
26
34
36
25
26
35
39
Schnitt C–C
29
31
26
34
36
37
30
33
34
37
Schnitt A–A
6
7
8
5
24
25
26
35
Schnitt K–K
55
24
25
26
35
Einzelheit S
4
3
2
Schnitt E–E
12
13
41
12
14

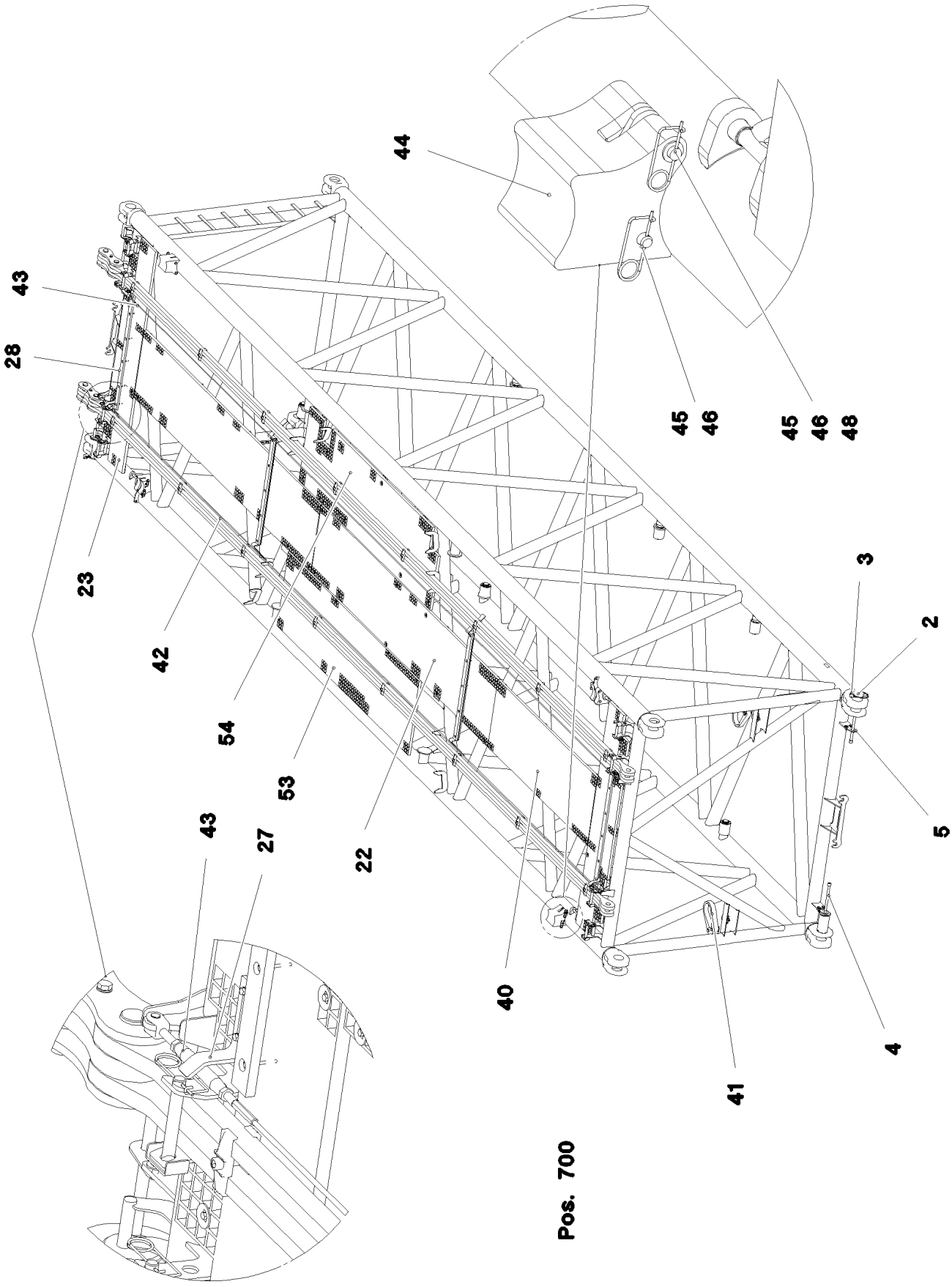
44
43
28
45
46
45
46
48
23
42
54
53
43
27
22
3
2
5
40
41
4
Pos. 700

Pos.	Artikel	Menge	Bezeichnung	Description	Serie	K
1	96 71 748 08	1	S-ZWISCHENSTUECK SCHWK. 2825.20 12M	S INTERMED.SECTION WELD.		
2	97 64 994 08	4	BOLZEN 120.0X237 35NICRMOV125 GASN.	PIN		
3	10 41 062 2	4	SICHERHEITSKLAPPSTECKER 20X175 A3C	SAFETY PLUG W HINGE-LID		
4	40 43 263 08	4	ZYLINDERSCHRAUBE DIN 912 M24X360 10.	SOCKET HEAD SCREW		
5	95 50 518 08	4	BLECH 5X140X100 S700MC	PLATE		
6	46 00 158	8	SECHSKANTSCHRAUBE ISO 4017 M12X45	HEX SCREW		
7	42 18 011 08	16	SCHEIBE ISO 7093-1 A 13 ST A3C	WASHER		
8	41 15 143 08	8	SECHSKANTMUTTER ISO 4032 M12 8 A3C	HEX NUT		
9	72 66 160 08	2	MEGIPUFFER 100X40-M16X44 NR 60SHOR	MEGI BUFFER		
10	10 28 980 6	2	SCHEIBE ISO 7089 16 300HV FLZN SPF	WASHER		
11	41 15 050 08	2	SECHSKANTMUTTER ISO 4032 M16 10 A3C	HEX NUT		
12	45 14 223 08	4	BOLZEN DIN 1436 20X85X78 35NICRMOV12	PIN		
13	43 32 013 08	2	SICHERHEITSKLAPPSTECKER 5X32 VERZ	SAFETY PLUG W HINGE-LID		
14	43 30 078 08	2	SPLINT ISO 1234 6,3X50 ST A2K	SPLIT PIN		
15	96 43 771 08	8	ABSTECKBOLZEN SCHWK. FE//ZN20//C	CONNECTING PIN WELDED		
21	43 31 009 08	8	SICHERUNGSFEDER 4,5X98 VERZ	RETAINING SPRING		
22	97 71 763 08	2	GITTERROST 4047X807X30 GFK SPF	GRATING		
23	97 66 514 08	2	GITTERROST 2647X487X30 GFK SPF	GRATING		
24	10 10 062 1	72	TELLERBEFESTIGUNG	DISH MOUNTING		
25	40 61 024	72	SECHSKANTSCHRAUBE ISO 4014 M8X55 8.	HEX SCREW		
26	94 11 381 08	78	SCHEIBE 70X3 DC01 FE//ZN20//C	WASHER		
27	97 08 336 08	4	BLECH 8x40x276 S700MC	PLATE		
28	97 66 612 08	2	AUFLAGE 1400X60 PA6G	SUPPORT		
29	97 41 439 08	2	AUFLAGE 60X1270 PA6G	SUPPORT		
30	97 41 440 08	2	BLECH 10X1250X80 S355MC	PLATE		
31	95 64 428 08	4	BLECH 5X393X60 S355MC FE//ZN20//C	PLATE		
32	95 54 048 08	4	BLECH 8X300X50 S355MC FE//ZN20//C	PLATE		
33	40 01 928	4	SECHSKANTSCHRAUBE ISO 4014 M6X40 8.	HEX SCREW		
34	41 19 004 08	22	SECHSKANTMUTTER DIN 985 M6 8 A2C	HEX NUT		
35	41 19 005 08	82	SECHSKANTMUTTER DIN 985 M8 8 A2C	HEX NUT		
36	46 00 356	18	SECHSKANTSCHRAUBE ISO 4014 M6X65 8.	HEX SCREW		
37	42 18 007 08	22	SCHEIBE DIN 9021 A 6.4 A2C	WASHER		
38	42 18 009 08	44	SCHEIBE DIN 9021 A 8 ST A2C	WASHER		
39	42 00 012 01	8	SCHEIBE ISO 7089 8 200HV A3C	WASHER		
40	97 71 942 08	1	GITTERROST 2287X807X30 GFK SPF	GRATING		
41	10 28 562 6	2	RUNDSCHLINGE DIN EN 1492-2 3T-0,75M	ROUND SLING		
42	96 45 222 08	2	STANGE KPL. 12 M	ROD CPL.		
			⇨ 3 561 003 96 45 222 08			
43	10 65 244 0	2	RUNDLITZENSEIL 10X11,54M STAHL VERZ	ROUND STRAND ROPE		
51	10 28 980 5	8	SCHEIBE ISO 7089 14 300HV FLZN SPF	WASHER		
53	97 01 908 2	1	GITTERROST 3007X887X30 GFK SPF	GRATING		
54	97 01 908 3	1	GITTERROST 3007X887X30 GFK SPF	GRATING		
55	97 01 330 6	1	BLECH 8X215X215 S700MC	PLATE		
56	97 05 914 9	1	HALTER 3X272X182 S355MC	HOLDER		
57	97 77 670 08	1	BLECH 5X80X40 S355MC FE//ZN20//C	PLATE		
58	96 64 353 08	1	GRIFF PA6-30%GF SPF	GRIP		
59	49 00 089	2	SECHSKANTSCHRAUBE ISO 4017 M8X20 8.	HEX SCREW		
60	46 00 386	2	SECHSKANTSCHRAUBE ISO 4017 M8X60 8.	HEX SCREW		
700	96 60 906 08	1	BESCHILDERUNG ZW-STK. LR1600	SIGNS		
			⇨ 3 220 600 96 60 906 08			

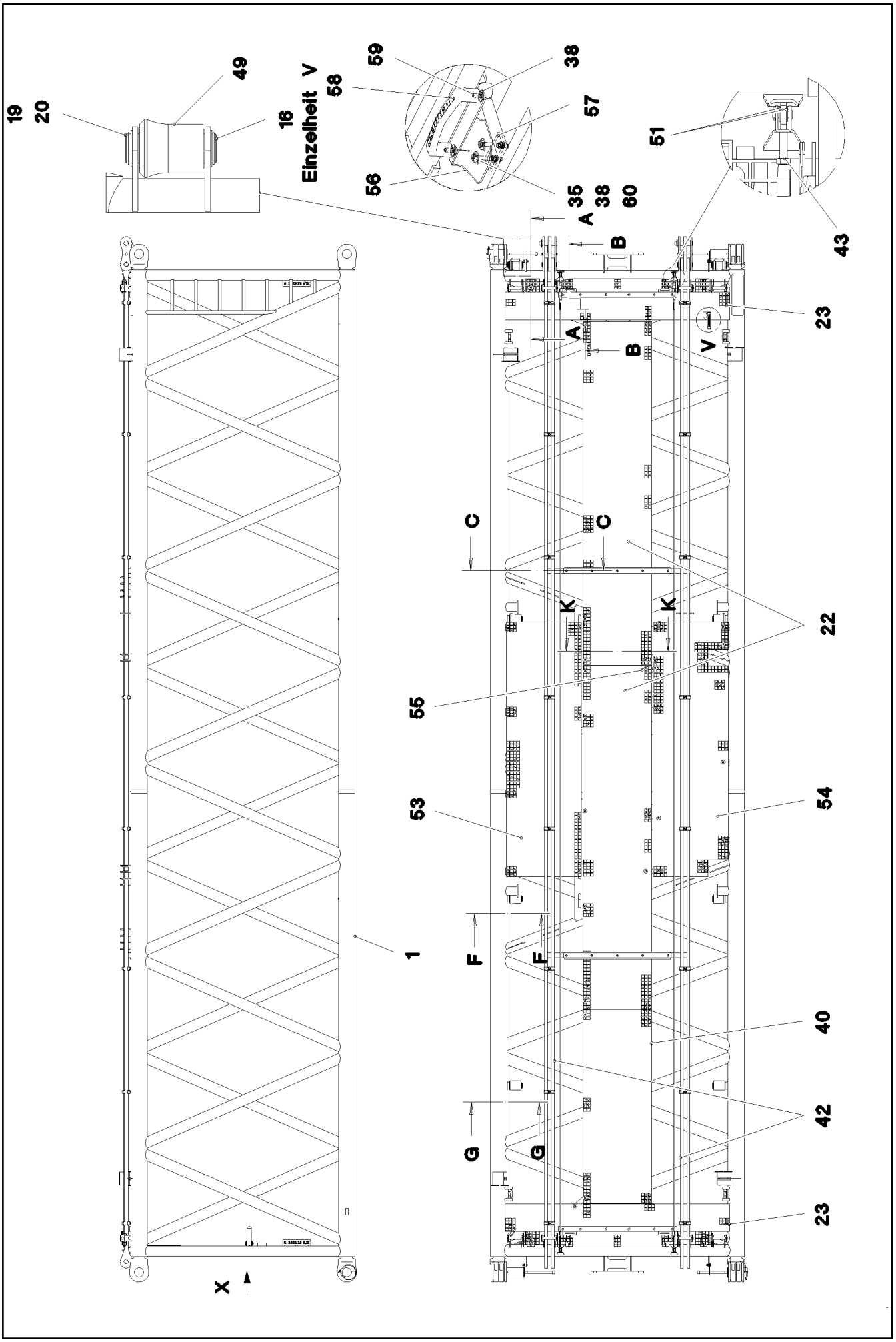

17.10.2014 078408	**etk_de_en_074676 _LR 1600 2**	553 (1/4)
LIEBHERR	**S-ZWISCHENSTUECK** **S INTERMEDIATE SECTION**	⇨ **3 223 011** **91 77 456 08**

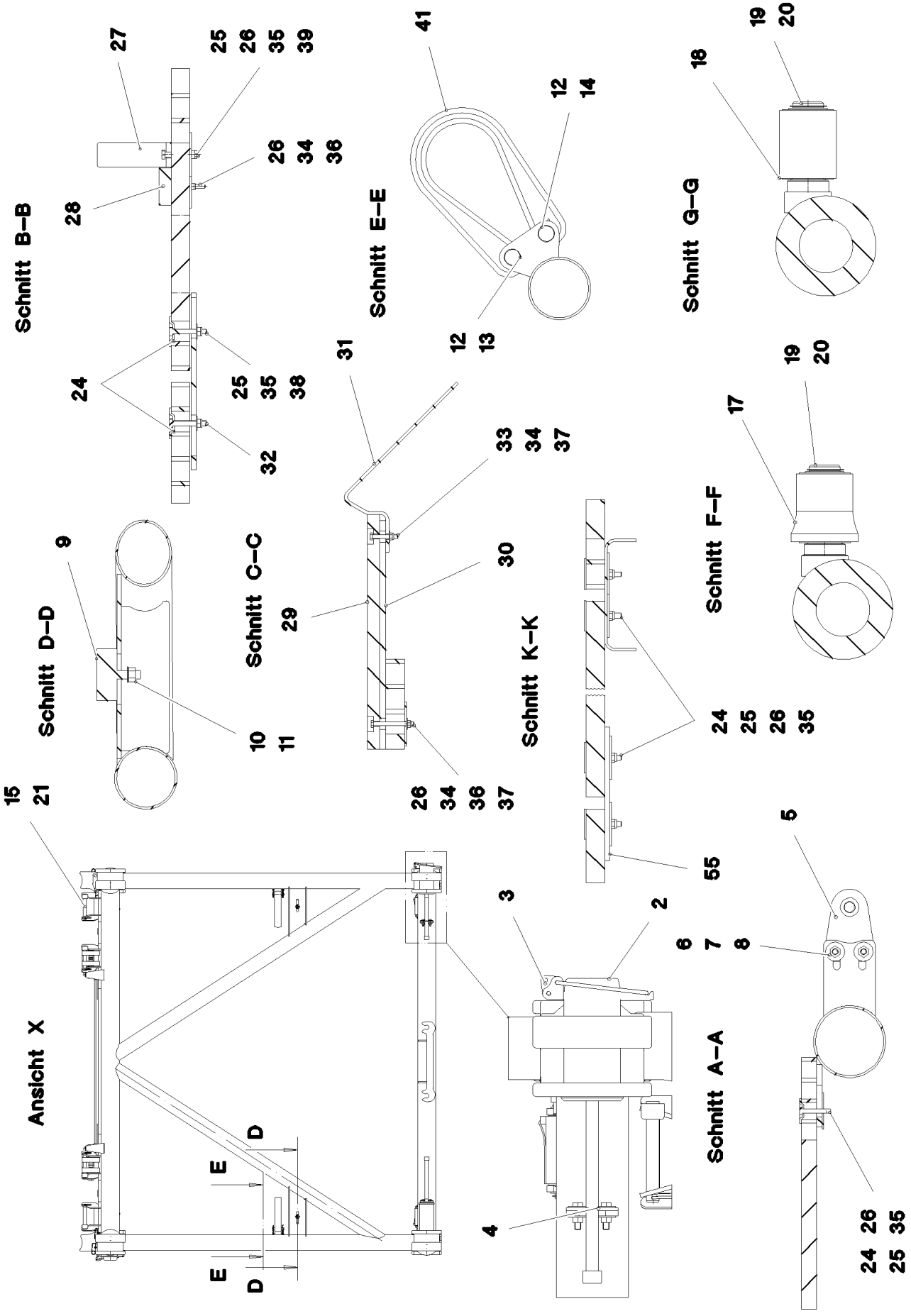
Schnitt B–B
Schnitt C–C
Schnitt D–D
Schnitt E–E
Schnitt F–F
Schnitt G–G
Schnitt K–K
Schnitt A–A
Ansicht X
D
E
E
D

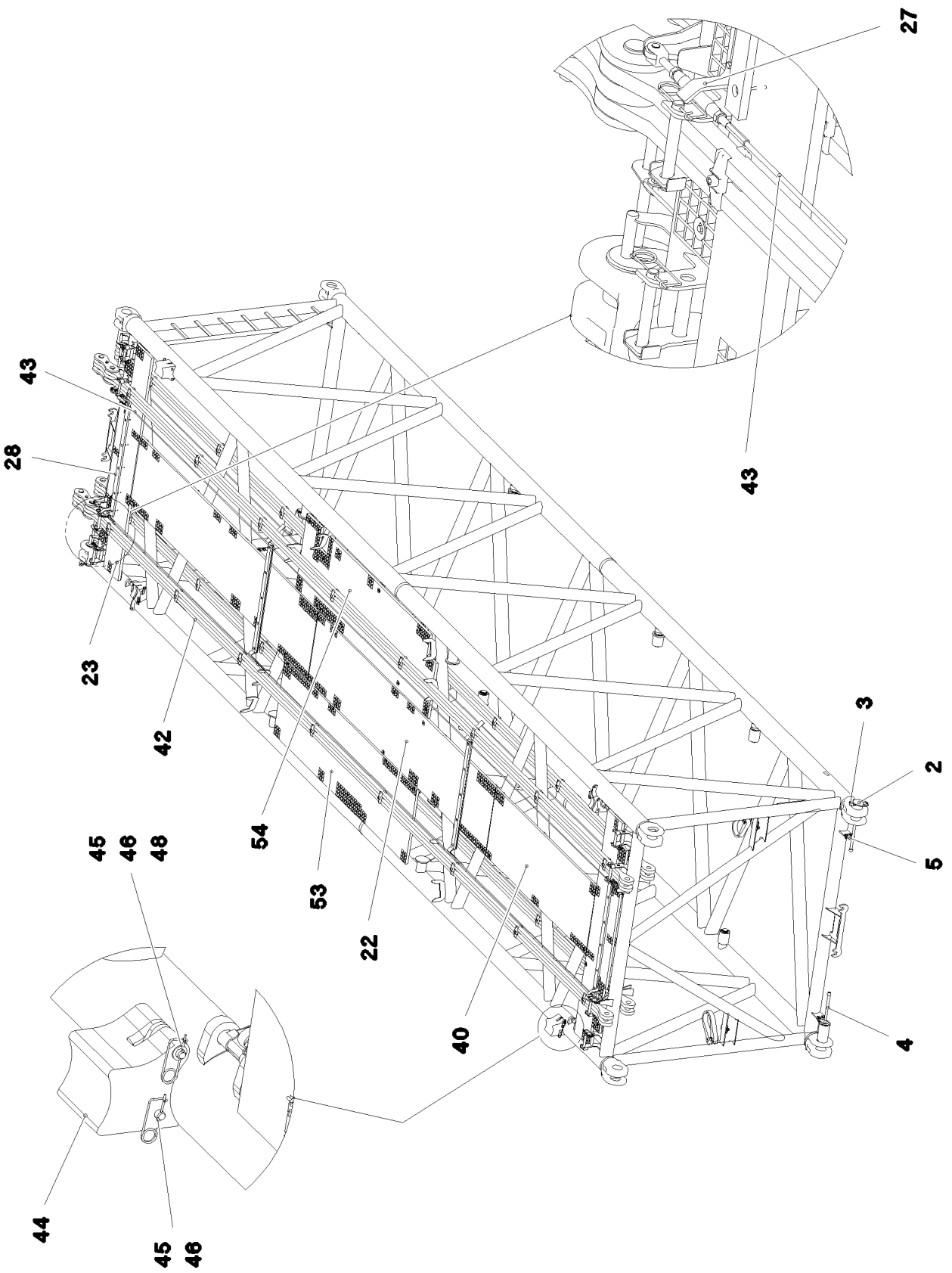
27
43
43
28
23
42
54
53
22
40
45
46
48
3
2
5
4
44
45
46

Pos.	Artikel	Menge	Bezeichnung	Description	Serie	K
1	96 87 824 08	1	S-ZWISCHENSTUECK SCHWK. 2825.45 12M	S INTERMED.SECTION WELD.		
2	97 64 994 08	4	BOLZEN 120.0X237 35NICRMOV125 GASN.	PIN		
3	10 41 062 2	4	SICHERHEITSKLAPPSTECKER 20X175 A3C	SAFETY PLUG W HINGE-LID		
4	40 43 263 08	4	ZYLINDERSCHRAUBE DIN 912 M24X360 10.	SOCKET HEAD SCREW		
5	95 50 518 08	4	BLECH 5X140X100 S700MC	PLATE		
6	46 00 158	8	SECHSKANTSCHRAUBE ISO 4017 M12X45	HEX SCREW		
7	42 18 011 08	16	SCHEIBE ISO 7093-1 A 13 ST A3C	WASHER		
8	41 15 143 08	8	SECHSKANTMUTTER ISO 4032 M12 8 A3C	HEX NUT		
9	72 66 160 08	2	MEGIPUFFER 100X40-M16X44 NR 60SHOR	MEGI BUFFER		
10	10 28 980 6	2	SCHEIBE ISO 7089 16 300HV FLZN SPF	WASHER		
11	41 15 050 08	2	SECHSKANTMUTTER ISO 4032 M16 10 A3C	HEX NUT		
12	45 14 223 08	4	BOLZEN DIN 1436 20X85X78 35NICRMOV12	PIN		
13	43 32 013 08	2	SICHERHEITSKLAPPSTECKER 5X32 VERZ	SAFETY PLUG W HINGE-LID		
14	43 30 078 08	2	SPLINT ISO 1234 6,3X50 ST A2K	SPLIT PIN		
15	96 43 771 08	8	ABSTECKBOLZEN SCHWK. FE//ZN20//C	CONNECTING PIN WELDED		
21	43 31 009 08	8	SICHERUNGSFEDER 4,5X98 VERZ	RETAINING SPRING		
22	97 71 763 08	2	GITTERROST 4047X807X30 GFK SPF	GRATING		
23	97 66 514 08	2	GITTERROST 2647X487X30 GFK SPF	GRATING		
24	10 10 062 1	72	TELLERBEFESTIGUNG	DISH MOUNTING		
25	40 61 024	72	SECHSKANTSCHRAUBE ISO 4014 M8X55 8.	HEX SCREW		
26	94 11 381 08	78	SCHEIBE 70X3 DC01 FE//ZN20//C	WASHER		
27	97 08 336 08	4	BLECH 8x40x276 S700MC	PLATE		
28	97 66 612 08	2	AUFLAGE 1400X60 PA6G	SUPPORT		
29	97 41 439 08	2	AUFLAGE 60X1270 PA6G	SUPPORT		
30	97 41 440 08	2	BLECH 10X1250X80 S355MC	PLATE		
31	97 75 617 08	4	BLECH 5X60X388 S355MC FE//ZN20//C	PLATE		
32	95 54 048 08	4	BLECH 8X300X50 S355MC FE//ZN20//C	PLATE		
33	40 01 928	4	SECHSKANTSCHRAUBE ISO 4014 M6X40 8.	HEX SCREW		
34	41 19 004 08	22	SECHSKANTMUTTER DIN 985 M6 8 A2C	HEX NUT		
35	41 19 005 08	82	SECHSKANTMUTTER DIN 985 M8 8 A2C	HEX NUT		
36	46 00 356	18	SECHSKANTSCHRAUBE ISO 4014 M6X65 8.	HEX SCREW		
37	42 18 007 08	22	SCHEIBE DIN 9021 A 6.4 A2C	WASHER		
38	42 18 009 08	44	SCHEIBE DIN 9021 A 8 ST A2C	WASHER		
39	42 00 012 01	8	SCHEIBE ISO 7089 8 200HV A3C	WASHER		
40	97 71 942 08	1	GITTERROST 2287X807X30 GFK SPF	GRATING		
41	10 28 562 6	2	RUNDSCHLINGE DIN EN 1492-2 3T-0,75M	ROUND SLING		
42	96 45 222 08	2	STANGE KPL. 12 M	ROD CPL.		
			⇨ 3 561 003 96 45 222 08			
43	10 65 244 0	2	RUNDLITZENSEIL 10X11,54M STAHL VERZ	ROUND STRAND ROPE		
51	10 28 980 5	8	SCHEIBE ISO 7089 14 300HV FLZN SPF	WASHER		
53	97 01 908 2	1	GITTERROST 3007X887X30 GFK SPF	GRATING		
54	97 01 908 3	1	GITTERROST 3007X887X30 GFK SPF	GRATING		
55	97 01 330 6	1	BLECH 8X215X215 S700MC	PLATE		
56	97 05 914 9	1	HALTER 3X272X182 S355MC	HOLDER		
57	97 77 670 08	1	BLECH 5X80X40 S355MC FE//ZN20//C	PLATE		
58	96 64 353 08	1	GRIFF PA6-30%GF SPF	GRIP		
59	49 00 089	2	SECHSKANTSCHRAUBE ISO 4017 M8X20 8.	HEX SCREW		
60	46 00 386	2	SECHSKANTSCHRAUBE ISO 4017 M8X60 8.	HEX SCREW		
700	96 60 906 08	1	BESCHILDERUNG ZW-STK. LR1600	SIGNS		
			⇨ 3 220 600 96 60 906 08			

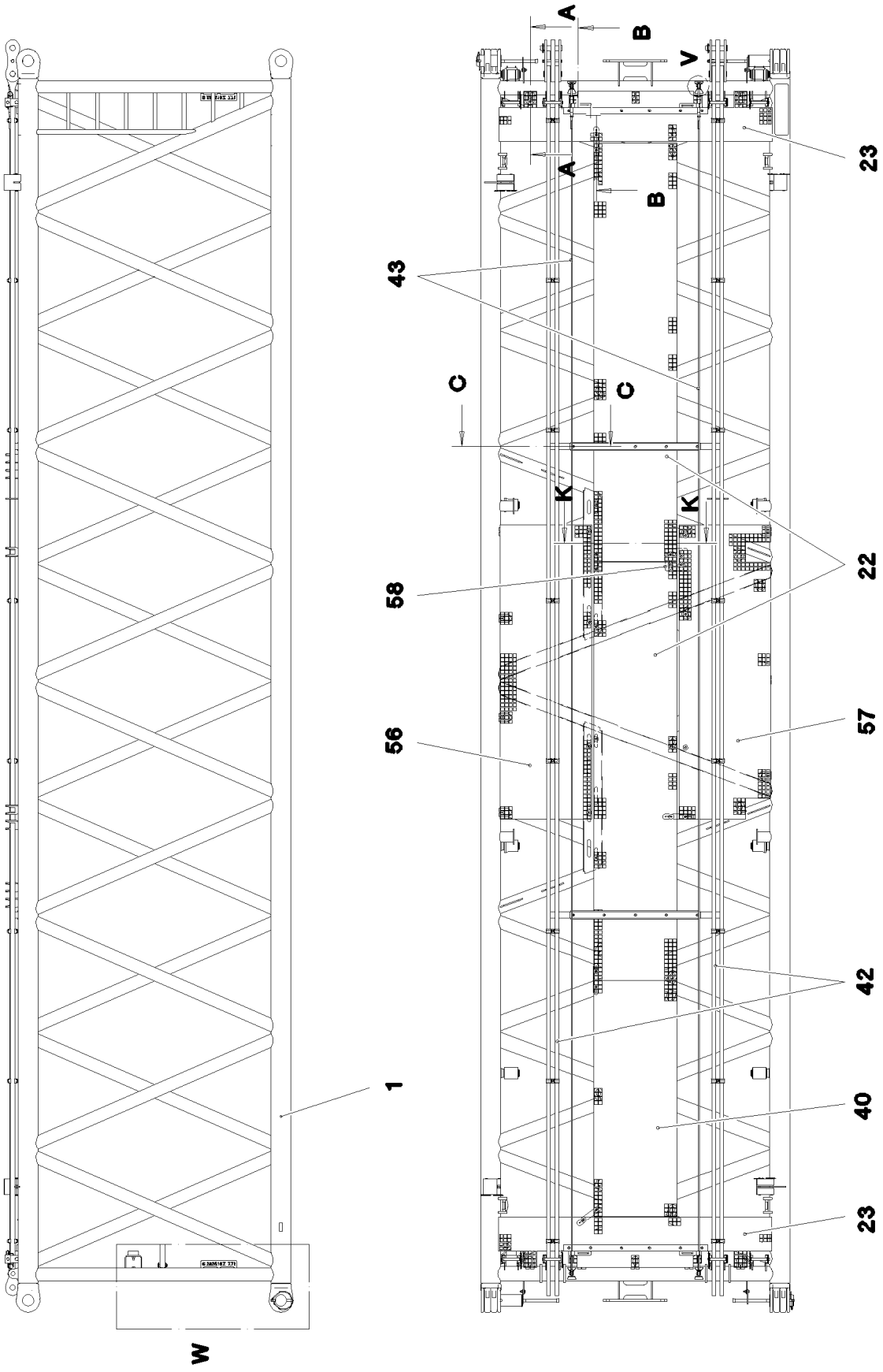
A
B
V
A
B
23
43
C
C
K
K
58
22
56
57
42
1
40
23
W

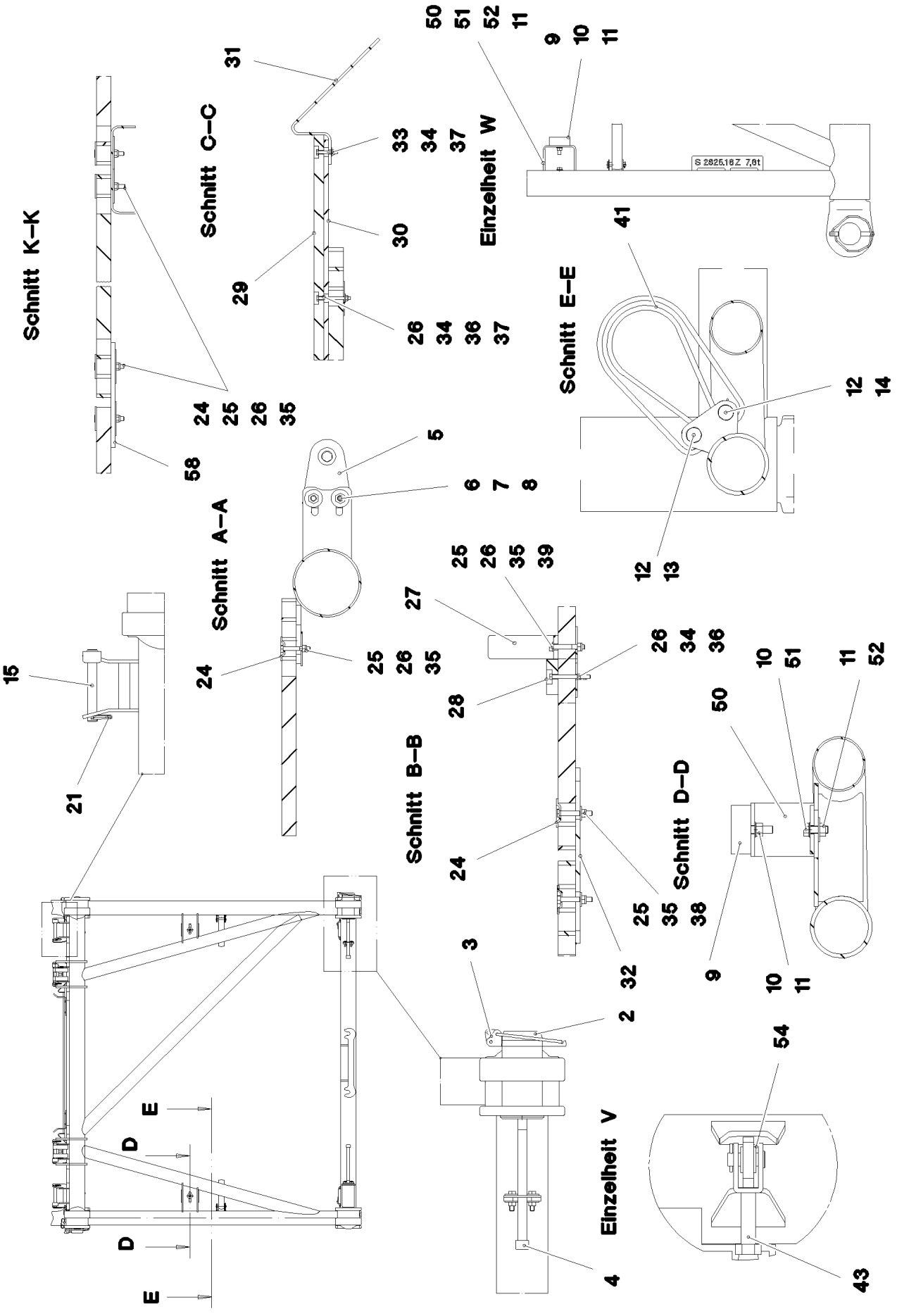
Schnitt K–K
Schnitt C–C
Einzelheit W
Schnitt E–E
Schnitt A–A
Schnitt B–B
Schnitt D–D
Einzelheit V
S 2825.16Z 7,6t
D
E

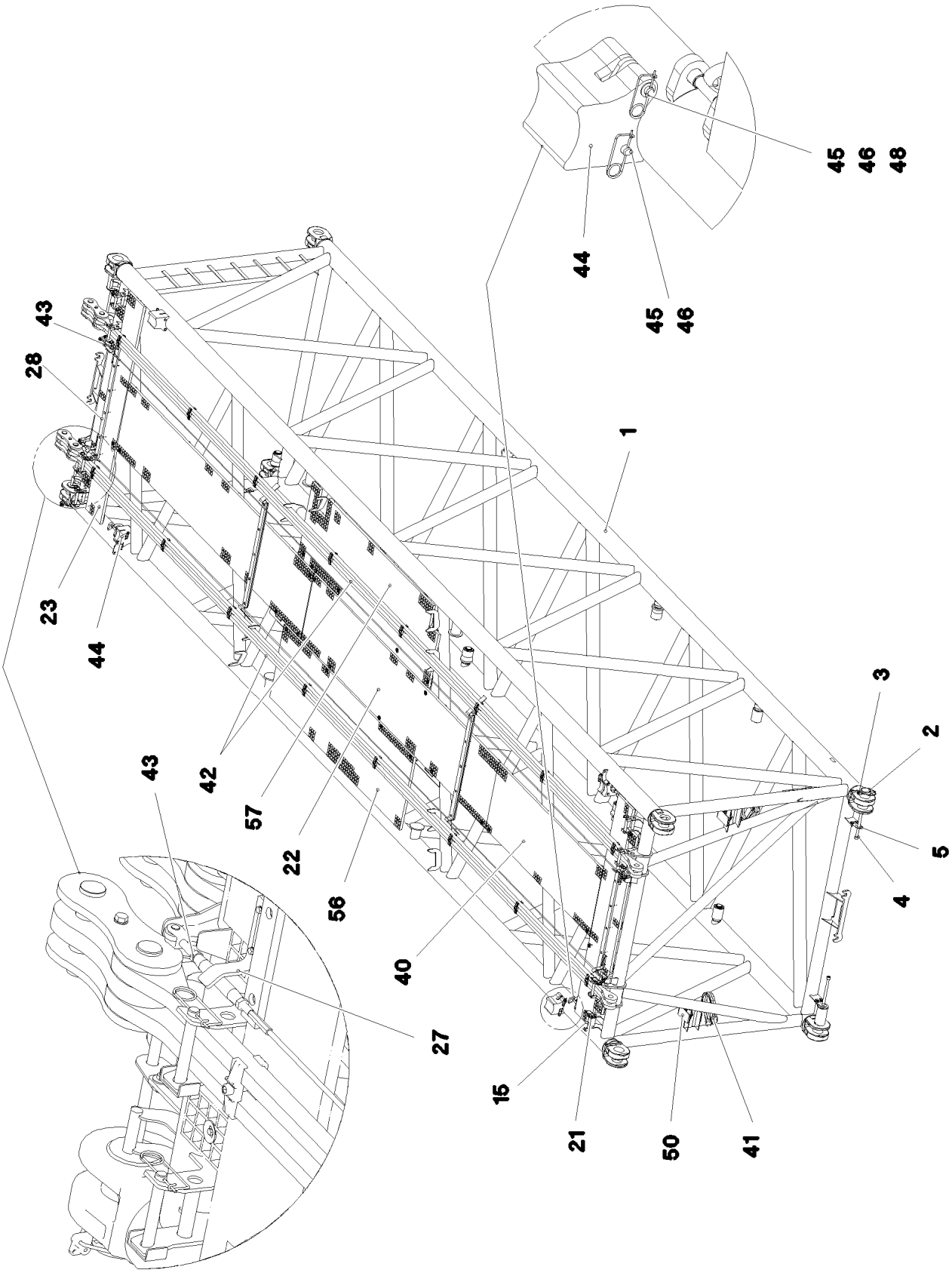
45
46
48
44
45
46
43
28
1
23
44
3
2
43
42
57
22
56
5
4
40
27
15
21
50
41

Pos.	Artikel	Menge	Bezeichnung	Description	Serie	K
1	96 71 938 08	1	S-ZWISCHENSTUECK SCHWK. 12 M 2825.16	S INTERMED.SECTION WELD.		
2	97 64 994 08	4	BOLZEN 120.0X237 35NICRMOV125 GASN.	PIN		
3	10 41 062 2	4	SICHERHEITSKLAPPSTECKER 20X175 A3C	SAFETY PLUG W HINGE-LID		
4	40 43 263 08	4	ZYLINDERSCHRAUBE DIN 912 M24X360 10.	SOCKET HEAD SCREW		
5	95 50 518 08	4	BLECH 5X140X100 S700MC	PLATE		
6	46 00 158	8	SECHSKANTSCHRAUBE ISO 4017 M12X45	HEX SCREW		
7	42 18 011 08	16	SCHEIBE ISO 7093-1 A 13 ST A3C	WASHER		
8	41 15 143 08	8	SECHSKANTMUTTER ISO 4032 M12 8 A3C	HEX NUT		
9	72 66 160 08	2	MEGIPUFFER 100X40-M16X44 NR 60SHOR	MEGI BUFFER		
10	10 28 980 6	4	SCHEIBE ISO 7089 16 300HV FLZN SPF	WASHER		
11	41 15 050 08	4	SECHSKANTMUTTER ISO 4032 M16 10 A3C	HEX NUT		
12	45 14 223 08	4	BOLZEN DIN 1436 20X85X78 35NICRMOV12	PIN		
13	43 32 013 08	2	SICHERHEITSKLAPPSTECKER 5X32 VERZ	SAFETY PLUG W HINGE-LID		
14	43 30 078 08	2	SPLINT ISO 1234 6,3X50 ST A2K	SPLIT PIN		
15	96 43 771 08	8	ABSTECKBOLZEN SCHWK. FE//ZN20//C	CONNECTING PIN WELDED		
21	43 31 009 08	8	SICHERUNGSFEDER 4,5X98 VERZ	RETAINING SPRING		
22	97 71 763 08	2	GITTERROST 4047X807X30 GFK SPF	GRATING		
23	97 74 648 08	2	GITTERROST 2647X487X30 GFK SPF	GRATING		
24	10 10 062 1	71	TELLERBEFESTIGUNG	DISH MOUNTING		
25	40 61 024	79	SECHSKANTSCHRAUBE ISO 4014 M8X55 8.	HEX SCREW		
26	94 11 381 08	95	SCHEIBE 70X3 DC01 FE//ZN20//C	WASHER		
27	97 08 336 08	4	BLECH 8x40x276 S700MC	PLATE		
28	97 66 612 08	2	AUFLAGE 1400X60 PA6G	SUPPORT		
29	97 41 439 08	2	AUFLAGE 60X1270 PA6G	SUPPORT		
30	97 41 440 08	2	BLECH 10X1250X80 S355MC	PLATE		
31	95 64 428 08	4	BLECH 5X393X60 S355MC FE//ZN20//C	PLATE		
32	95 54 048 08	4	BLECH 8X300X50 S355MC FE//ZN20//C	PLATE		
33	40 01 928	4	SECHSKANTSCHRAUBE ISO 4014 M6X40 8.	HEX SCREW		
34	41 19 004 08	22	SECHSKANTMUTTER DIN 985 M6 8 A2C	HEX NUT		
35	41 19 005 08	81	SECHSKANTMUTTER DIN 985 M8 8 A2C	HEX NUT		
36	46 00 356	18	SECHSKANTSCHRAUBE ISO 4014 M6X65 8.	HEX SCREW		
37	42 18 007 08	22	SCHEIBE DIN 9021 A 6.4 A2C	WASHER		
38	42 18 009 08	44	SCHEIBE DIN 9021 A 8 ST A2C	WASHER		
39	42 00 012 01	8	SCHEIBE ISO 7089 8 200HV A3C	WASHER		
40	97 71 942 08	1	GITTERROST 2287X807X30 GFK SPF	GRATING		
41	10 28 562 6	2	RUNDSCHLINGE DIN EN 1492-2 3T-0,75M	ROUND SLING		
42	96 45 222 08	2	STANGE KPL. 12 M	ROD CPL.		
			⇨ 3 561 003 96 45 222 08			
43	10 65 244 0	2	RUNDLITZENSEIL 10X11,54M STAHL VERZ	ROUND STRAND ROPE		
50	96 56 719 08	2	KONSOLE	CONSOLE		
51	49 00 153	2	SECHSKANTSCHRAUBE ISO 4017 M16X40	HEX SCREW		
52	42 18 013 08	2	SCHEIBE DIN 9021 A 16 ST A3C	WASHER		
54	10 28 980 5	8	SCHEIBE ISO 7089 14 300HV FLZN SPF	WASHER		
56	97 01 925 0	1	GITTERROST 2847X887X30 GFK SPF	GRATING		
57	97 01 925 1	1	GITTERROST 2847X887X30 GFK SPF	GRATING		
58	97 01 330 6	1	BLECH 8X215X215 S700MC	PLATE		
59	97 05 914 9	1	HALTER 3X272X182 S355MC	HOLDER		
60	97 77 670 08	1	BLECH 5X80X40 S355MC FE//ZN20//C	PLATE		
61	96 64 353 08	1	GRIFF PA6-30%GF SPF	GRIP		
62	49 00 089	2	SECHSKANTSCHRAUBE ISO 4017 M8X20 8.	HEX SCREW		
63	46 00 386	2	SECHSKANTSCHRAUBE ISO 4017 M8X60 8.	HEX SCREW		
700	96 60 906 08	1	BESCHILDERUNG ZW-STK. LR1600	SIGNS		
			⇨ 3 220 600 96 60 906 08			

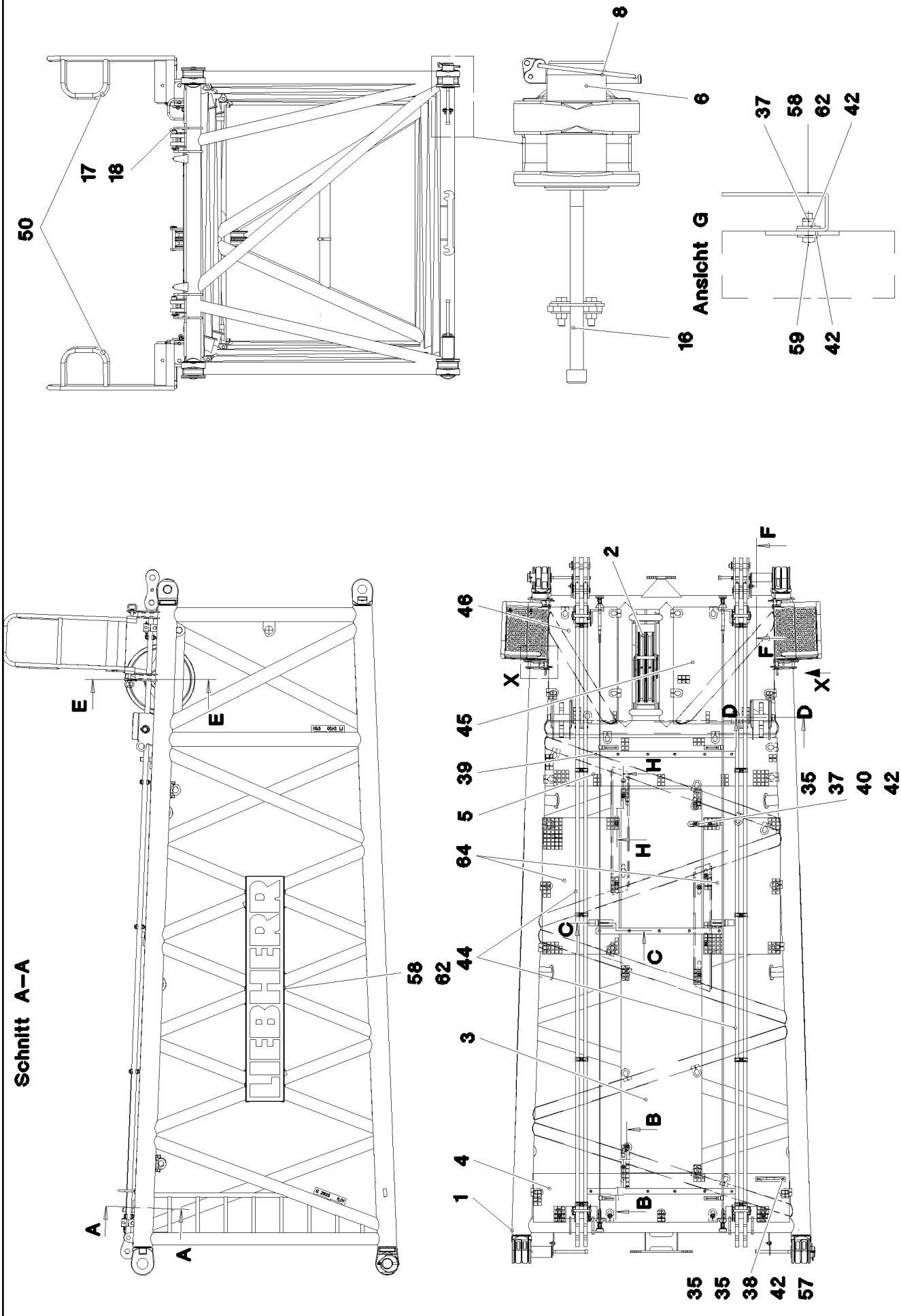

17.10.2014 056088 LIEBHERR	**etk_de_en_074676 _LR 1600 2** **SL-REDUZIERSTUECK** **SL REDUCING SECTION**	561 (1/4) ⇨ **3 225** **91 57 045 08**

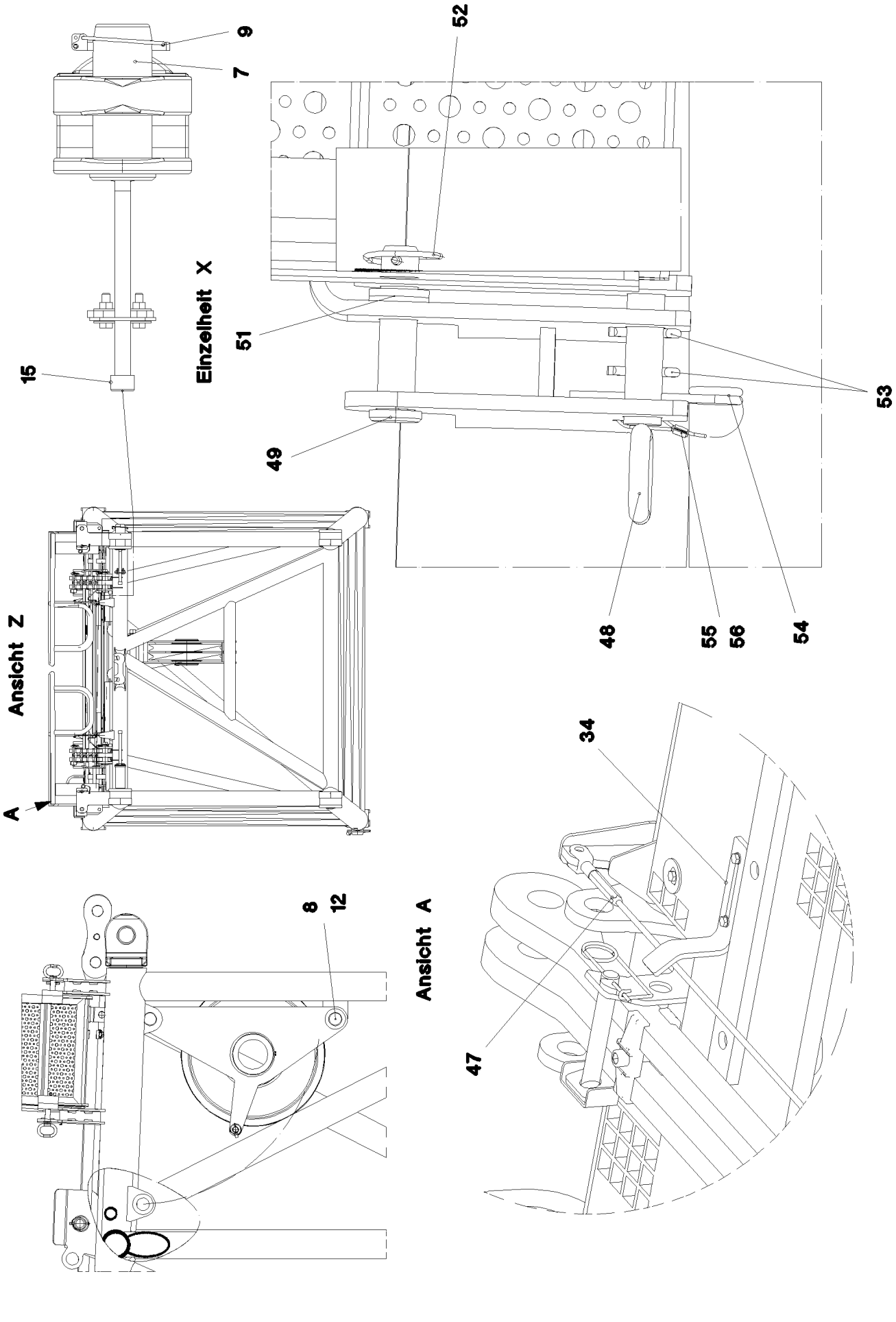

17.10.2014 056089	**etk_de_en_074676 _LR 1600 2**	562 (2/4)
LIEBHERR	**SL-REDUZIERSTUECK** **SL REDUCING SECTION**	⇨ **3 225** **91 57 045 08**

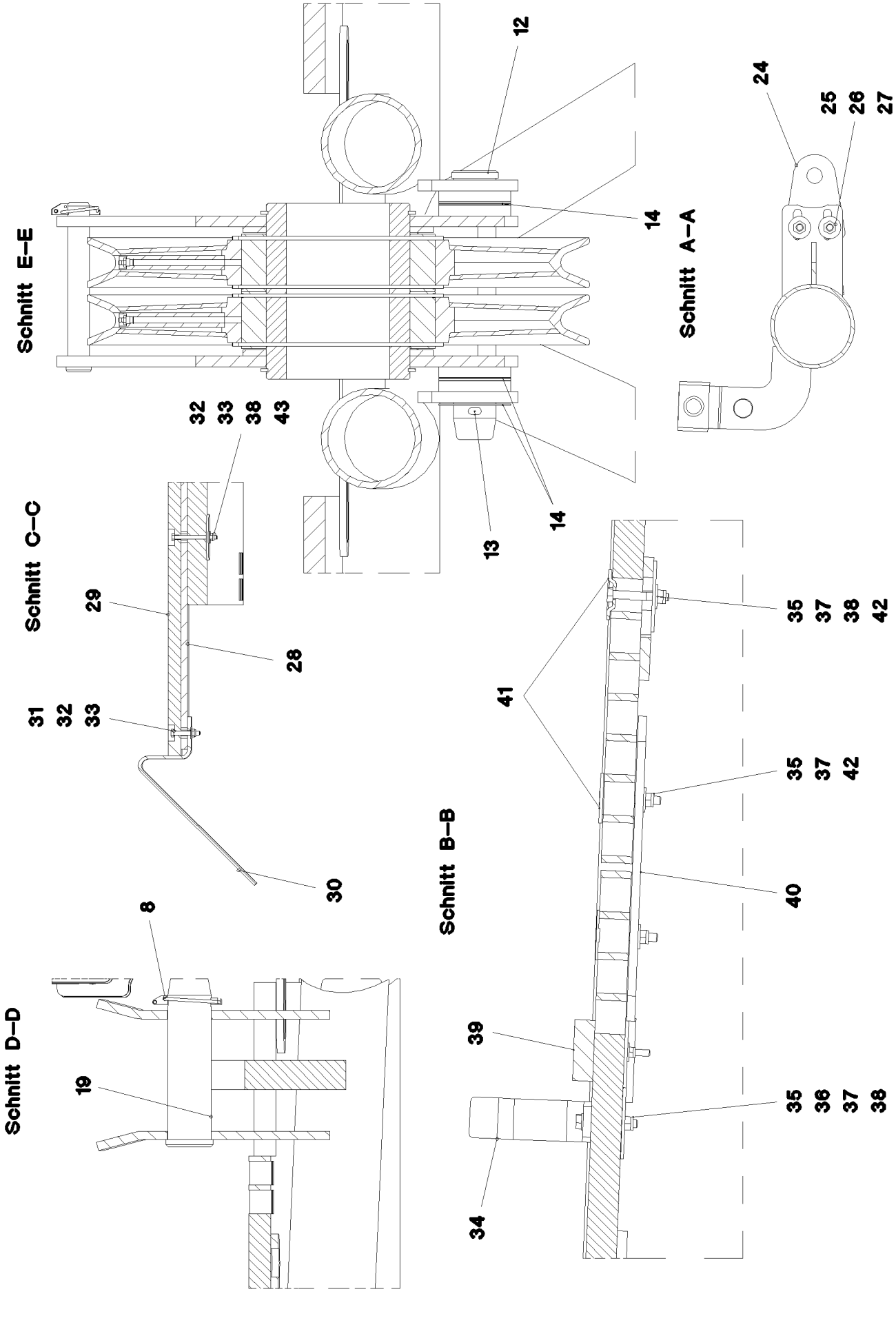

17.10.2014 056090	**etk_de_en_074676 _LR 1600 2**	563 (3/4)
LIEBHERR	**SL-REDUZIERSTUECK** **SL REDUCING SECTION**	⇨ **3 225** **91 57 045 08**

Pos.	Artikel	Menge	Bezeichnung	Description	Serie	K
1	96 71 607 08	1	SL-REDUZIERSTUECK SCHWK. 6.75 M	LI INTERMEDIATE SECTION		
2	96 48 582 08	1	LAGERUNG KPL.	BEARING CPL		
			⇨ 3 225 100 96 48 582 08			
3	97 74 743 08	1	GITTERROST 3847X807X30 GFK SPF	GRATING		
4	97 74 744 08	1	GITTERROST 2567X487X30 GFK SPF	GRATING		
5	97 74 745 08	1	GITTERROST 2327X487X30 GFK SPF	GRATING		
6	97 64 994 08	2	BOLZEN 120.0X237 35NICRMOV125 GASN.	PIN		
7	97 68 649 08	2	BOLZEN 100.0X237 35NICRMOV125 GASN.	PIN		
8	10 41 062 2	2	SICHERHEITSKLAPPSTECKER 20X175 A3C	SAFETY PLUG W HINGE-LID		
9	43 32 015 08	2	SICHERHEITSKLAPPSTECKER 17X125X16 V	SAFETY PLUG W HINGE-LID		
12	97 74 903 08	2	BOLZEN 65.0X375 35NICRMOV125 GASN.	PIN		
13	43 30 103 08	1	SPLINT ISO 1234 10X80 ST A3C	SPLIT PIN		
14	93 97 306 08	7	BLECH 1.5X100X100 DC01 FE//ZN20//C	PLATE		
15	46 30 212	2	ZYLINDERSCHRAUBE ISO 4762 M24X340 10.	SOCKET HEAD SCREW		
16	40 43 263 08	2	ZYLINDERSCHRAUBE DIN 912 M24X360 10.	SOCKET HEAD SCREW		
17	96 43 771 08	4	ABSTECKBOLZEN SCHWK. FE//ZN20//C	CONNECTING PIN WELDED		
18	43 31 009 08	4	SICHERUNGSFEDER 4,5X98 VERZ	RETAINING SPRING		
19	97 04 333 7	2	BOLZEN 65.0X225 35NICRMOV125 SPF	PIN		
20	43 32 005 08	3	SICHERHEITSKLAPPSTECKER 11,5X96 VER	SAFETY PLUG W HINGE-LID		
22	10 28 980 5	8	SCHEIBE ISO 7089 14 300HV FLZN SPF	WASHER		
24	95 50 518 08	4	BLECH 5X140X100 S700MC	PLATE		
25	46 00 158	8	SECHSKANTSCHRAUBE ISO 4017 M12X45	HEX SCREW		
26	41 15 143 08	8	SECHSKANTMUTTER ISO 4032 M12 8 A3C	HEX NUT		
27	42 18 011 08	16	SCHEIBE ISO 7093-1 A 13 ST A3C	WASHER		
29	97 41 439 08	1	AUFLAGE 60X1270 PA6G	SUPPORT		
30	97 01 849 5	2	BLECH 5X60X333 S355MC FE//ZN20//C	PLATE		
32	41 19 004 08	17	SECHSKANTMUTTER DIN 985 M6 8 A2C	HEX NUT		
33	42 18 007 08	17	SCHEIBE DIN 9021 A 6.4 A2C	WASHER		
34	97 08 336 08	4	BLECH 8x40x276 S700MC	PLATE		
35	40 61 024	51	SECHSKANTSCHRAUBE ISO 4014 M8X55 8.	HEX SCREW		
36	42 00 012 01	35	SCHEIBE ISO 7089 8 200HV A3C	WASHER		
37	41 19 005 08	63	SECHSKANTMUTTER DIN 985 M8 8 A2C	HEX NUT		
38	94 11 381 08	59	SCHEIBE 70X3 DC01 FE//ZN20//C	WASHER		
39	97 41 438 08	2	AUFLAGE 60X1520 PA6G	SUPPORT		
40	95 54 048 08	2	BLECH 8X300X50 S355MC FE//ZN20//C	PLATE		
41	10 10 062 1	37	TELLERBEFESTIGUNG	DISH MOUNTING		
42	42 18 009 08	67	SCHEIBE DIN 9021 A 8 ST A2C	WASHER		
43	46 00 356	17	SECHSKANTSCHRAUBE ISO 4014 M6X65 8.	HEX SCREW		
44	96 48 679 08	2	STANGE KPL. 6.75M	ROD CPL.		
			⇨ 3 225 200 96 48 679 08			
45	97 75 015 08	1	GITTERROST 1167X1007X30 GFK SPF	GRATING		
46	97 75 016 08	1	GITTERROST 1167X687X30 GFK SPF	GRATING		
47	10 65 281 6	2	RUNDLITZENSEIL 10X6,3M STAHL VERZ SP	ROUND STRAND ROPE		
48	96 54 983 08	4	GRIFFBOLZEN FE//ZN20//C	GRIP BOLT		
49	45 12 272 08	4	BOLZEN DIN 1435 25X110X100 42CRMO4	PIN		
50	96 54 984 08	2	PODEST	PEDESTAL		
51	42 11 022 08	8	SCHEIBE DIN 1440 26 ST VERZ	WASHER		
52	11 10 158 4	4	SICHERHEITSKLAPPSTECKER 6X42X5,5X32	SAFETY PLUG W HINGE-LID		
53	43 30 075 08	8	SPLINT ISO 1234 6,3X32 ST A3C	SPLIT PIN		
54	43 32 064 08	4	FEDERSTECKER 6 VERZ	SPRING PLUG		
55	11 16 043 1	1	SEIL 2 2,3KN EDELSTAHL	ROPE		
56	11 17 056 5	8	PRESSKLEMME 2 CU	FERRULE		
57	96 27 295 08	1	GRIFF SCHWK.	HANDLE WELD.CONST.		
58	97 32 004 08	2	BLECH 3X2260X511 ALMG3 H111	PLATE		
59	49 00 128	12	SECHSKANTSCHRAUBE ISO 4017 M8X25 8.	HEX SCREW		
62	97 31 793 08	2	SCHILD 375X2250 FOLIE	SIGN		
64	97 01 849 4	2	GITTERROST 1367X767X30 GFK SPF	GRATING		
700	96 62 281 08	1	BESCHILDERUNG	SIGNS		
			⇨ 3 225 300 96 62 281 08			

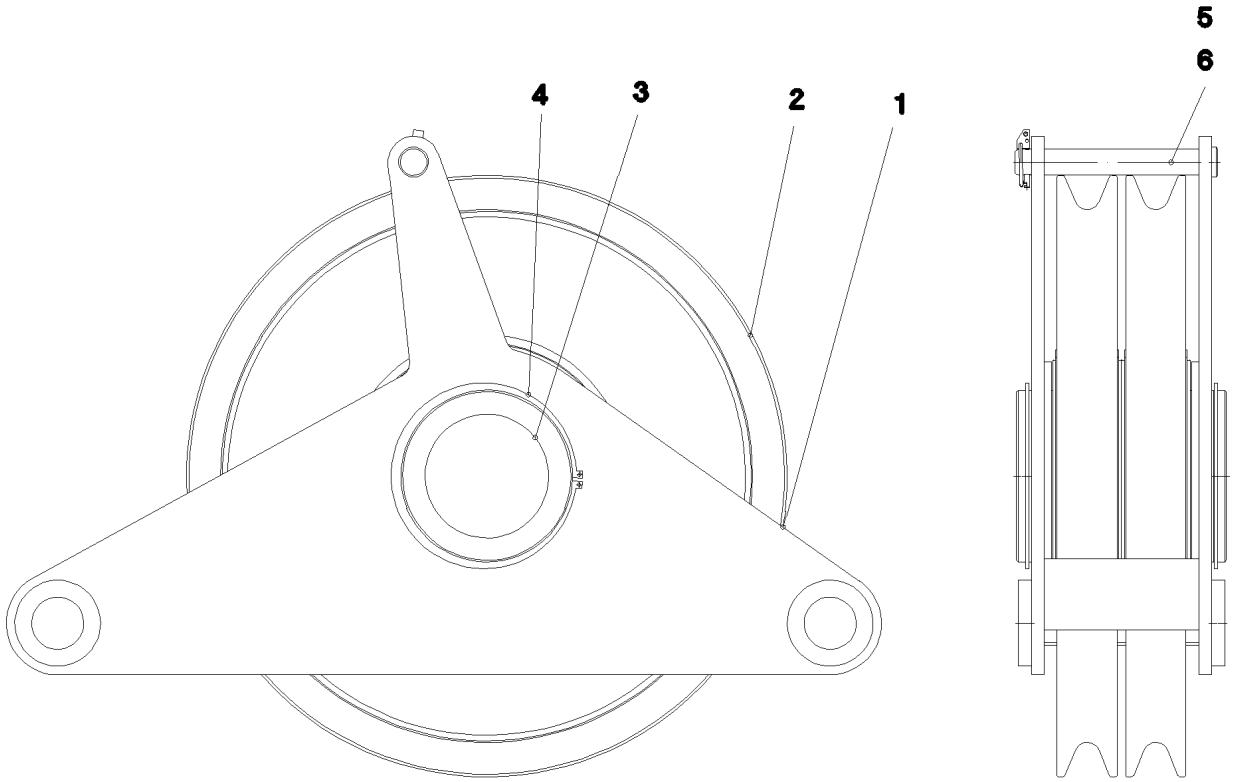

Pos.	Artikel	Menge	Bezeichnung	Description	Serie	K
1	96 48 584 08	1	LAGERUNG SCHWK.	BEARING WELDED		
2	96 46 246 08	2	SEILROLLE KPL. SPF ⇨ 2 550 003 96 46 246 08	ROPE PULLEY CPL.		
3	95 66 984 08	1	ACHSE 219,1X40X245 S770QL1 SPF	AXLE		
4	42 80 093 08	2	SICHERUNGSRING DIN 471 200X4	LOCKING RING		
5	97 83 727 08	1	BOLZEN 35.0X236 35NICRMOV125 GASN.	PIN		
6	43 32 014 08	1	SICHERHEITSKLAPPSTECKER 8X42 VERZ	SAFETY PLUG W HINGE-LID		

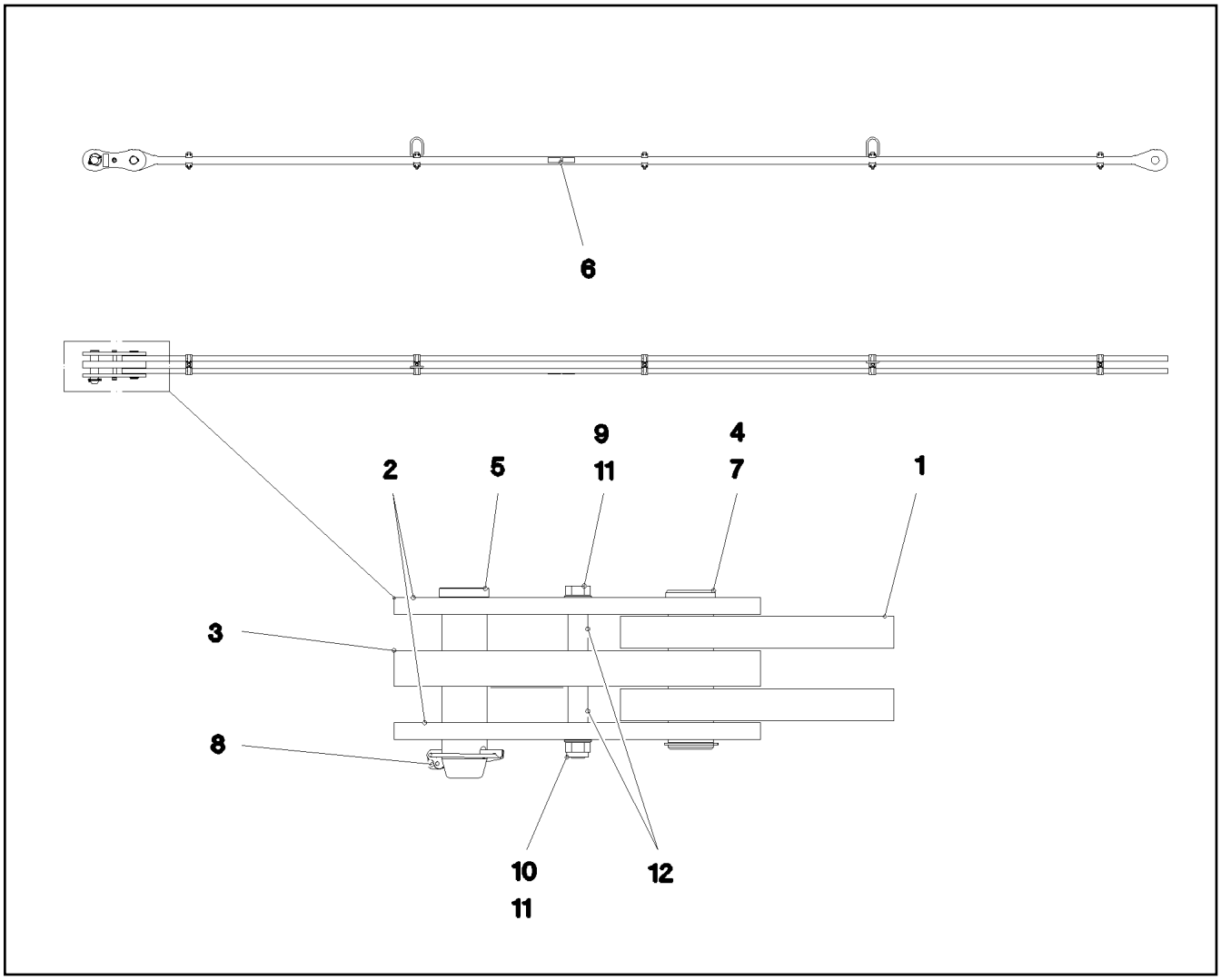

Pos.	Artikel	Menge	Bezeichnung	Description	Serie	K
1	96 48 680 08	1	STANGE VORM.	ROD		
2	96 45 231 08	2	LASCHE MIT SCHILD 0.25 M	BRACKET WITH BOARD		
3	96 45 232 08	1	LASCHE MIT SCHILD 0.25 M	BRACKET WITH BOARD		
4	97 67 727 08	1	BOLZEN 55.0X175 35NICRMOV125 GASN.	PIN		
5	95 28 920 08	1	BOLZEN 55.0X210 35NICRMOV125 GASN.	PIN		
6	97 35 919 08	1	SCHILD BAUGRUPPE BG-NR. PVC-SILBER	PLATE ASSEMBLY		
7	42 80 042 08	1	SICHERUNGSRING DIN 471 50X2	LOCKING RING		
8	43 32 005 08	1	SICHERHEITSKLAPPSTECKER 11,5X96 VER	SAFETY PLUG W HINGE-LID		
9	40 61 186 01	1	SECHSKANTSCHRAUBE ISO 4014 M16X180	HEX SCREW		
10	41 19 009 08	1	SECHSKANTMUTTER DIN 985 M16 8 A3C	HEX NUT		
11	10 28 980 6	2	SCHEIBE ISO 7089 16 300HV FLZN SPF	WASHER		
12	93 92 551 08	2	ROHR 22.0X40 E235+N VERZ	TUBE		
700	96 92 072 08	1	BESCHILDERUNG 6.75M	SIGNS		
(1)	97 05 404 7	1	SCHILD 80X32 KLEBEFOLIE SPF	SIGN		

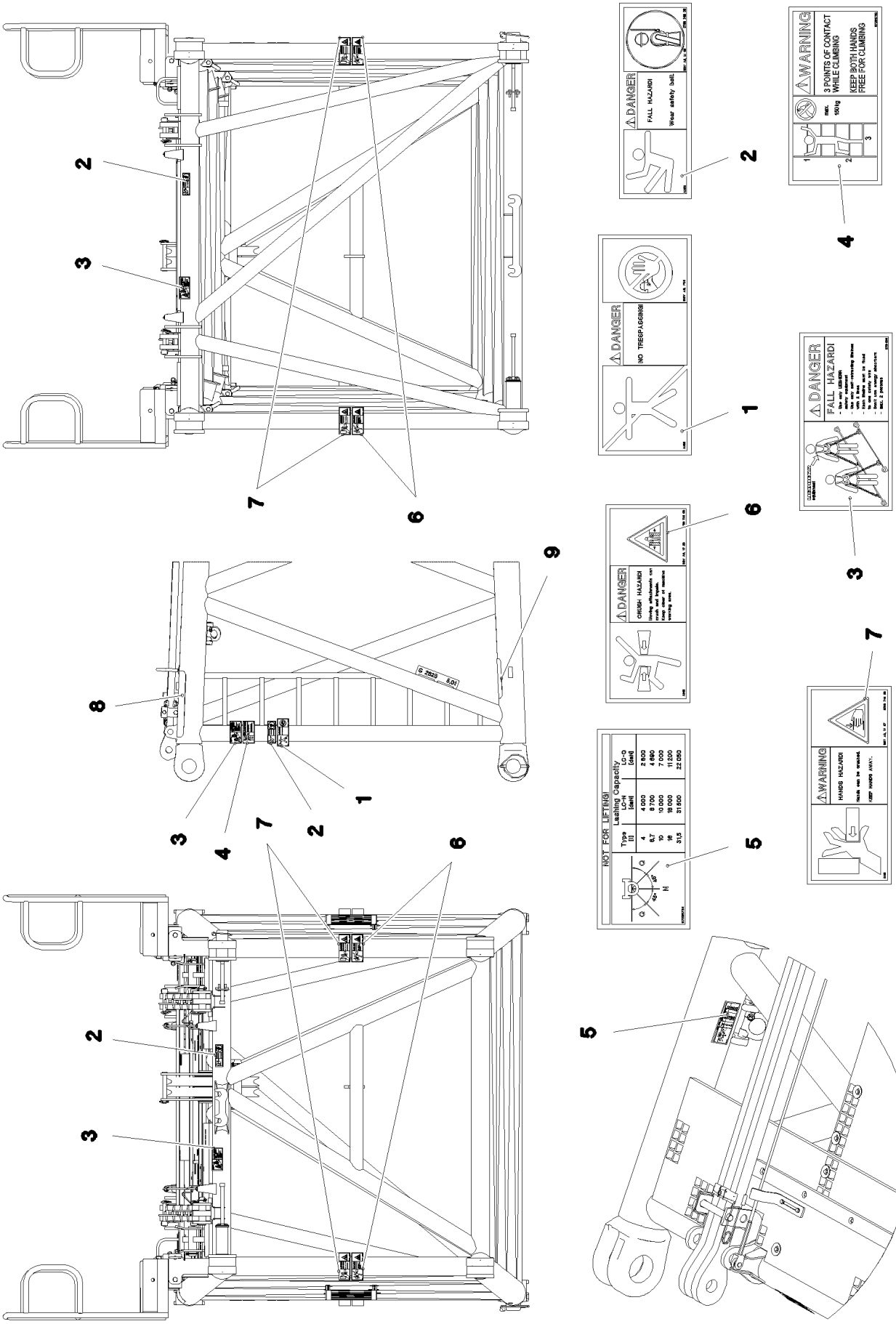

17.10.2014 064185	**etk_de_en_074676 _LR 1600 2**	567 (1/2)
LIEBHERR	**BESCHILDERUNG** **SIGNS**	⇨ **3 225 300** **96 62 281 08**

Pos.	Artikel	Menge	Bezeichnung	Description	Serie	K
1	97 86 740 08	1	SCHILD 208X88 KLEBEFOLIE SPF	SIGN		
2	97 86 748 08	3	SCHILD 168X62 KLEBEFOLIE SPF	SIGN		
3	97 00 404 6	3	SCHILD 168X88X1 KLEBEFOLIE SPF	SIGN		
4	97 03 673 2	1	SCHILD 168X88 KLEBEFOLIE SPF	SIGN		
5	97 03 673 4	4	SCHILD 188X78 KLEBEFOLIE SPF	SIGN		
6	97 86 741 08	4	SCHILD 208X88 KLEBEFOLIE SPF	SIGN		
7	97 86 746 08	4	SCHILD 208X88 KLEBEFOLIE SPF	SIGN		
8	97 08 794 08	1	ANTIRUTSCHBELAG 1.6X150X500 3M TYP4	ANTI-SLIP SURFACE		
9	97 28 594 08	1	ANTIRUTSCHBELAG 1.6X150X300 3M TYP4	ANTI-SLIP SURFACE		

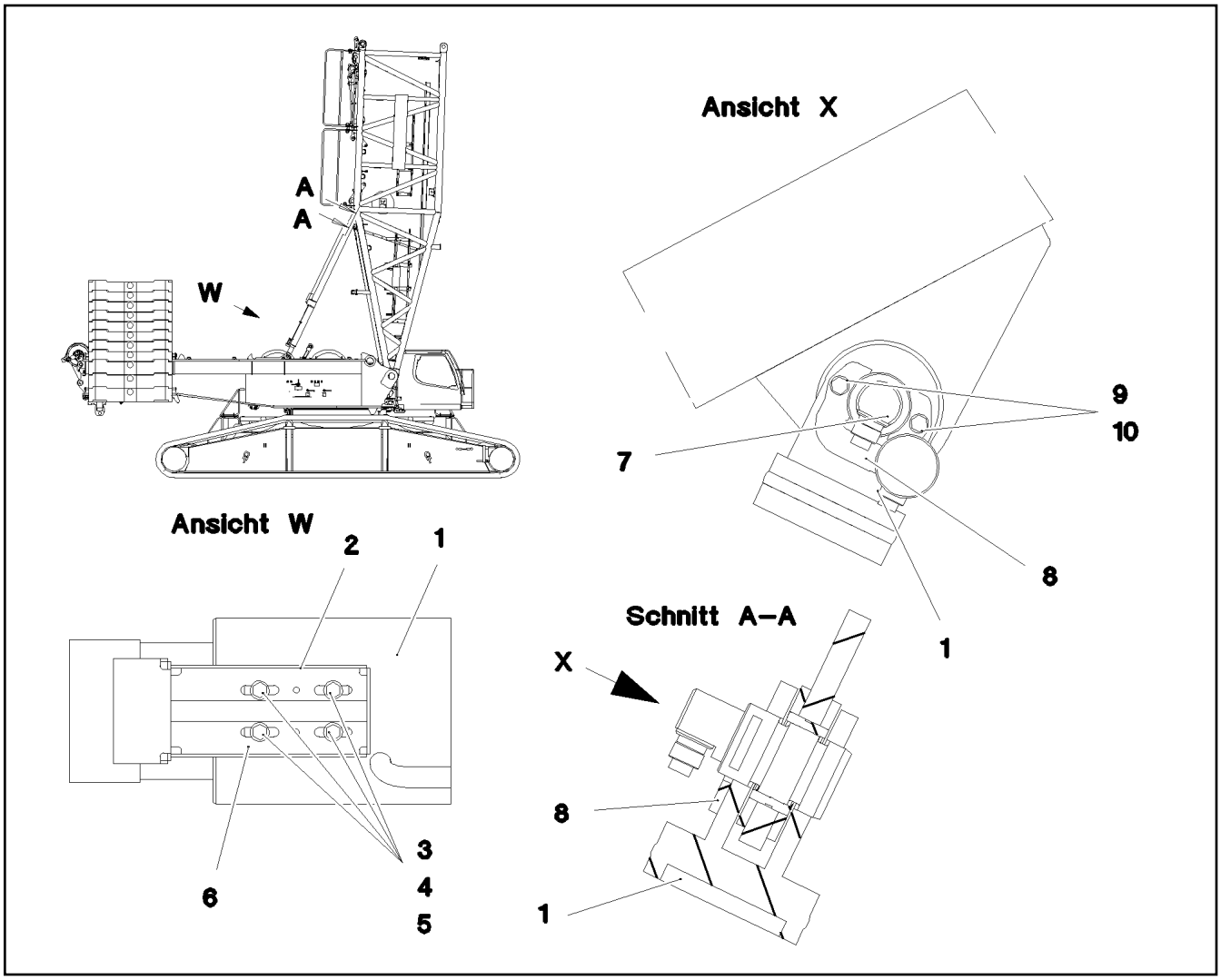

Pos.	Artikel	Menge	Bezeichnung	Description	Serie	K
1	10 41 101 5	2	RUECKFALLSTUETZE 150/130-1000 SPF ⇨ X10411015 10 41 101 5	TILT-BACK SUPPORT		
2	96 17 503 08	2	KONSOLE SCHWK. FE//ZN20//C	BRACKET WELDED CONST.		
3	49 00 128	8	SECHSKANTSCHRAUBE ISO 4017 M8X25 8.	HEX SCREW		
4	41 19 005 08	8	SECHSKANTMUTTER DIN 985 M8 8 A2C	HEX NUT		
5	42 18 007 08	16	SCHEIBE DIN 9021 A 6.4 A2C	WASHER		
6	43 11 037 08	4	PASSKERBSTIFT ISO 8745 6X10 ST	CLOSE TOLERANCE GROOVED		
8	97 88 099 08	2	ACHSHALTER 10X115X140 S700MC	AXLE HOLDER		
9	49 00 161	4	SECHSKANTSCHRAUBE ISO 4017 M12X30	HEX SCREW		
10	10 28 980 4	4	SCHEIBE ISO 7089 12 300HV FLZN SPF	WASHER		
12	97 86 100 08	2	BLECH 2X2400X356 DC01	PLATE		
13	10 41 285 7	12	LINSENFLACHKOPFSCHRAUBE AEHNL.ISO	OVAL HEAD FLAT SCREW		
500	96 67 816 08	1	ELEKTRIK S-RUECKHALTESICHERUNG ⇨ 3 930 713 96 67 816 08	EL.EQUIPMENT SAFETY RETAI		

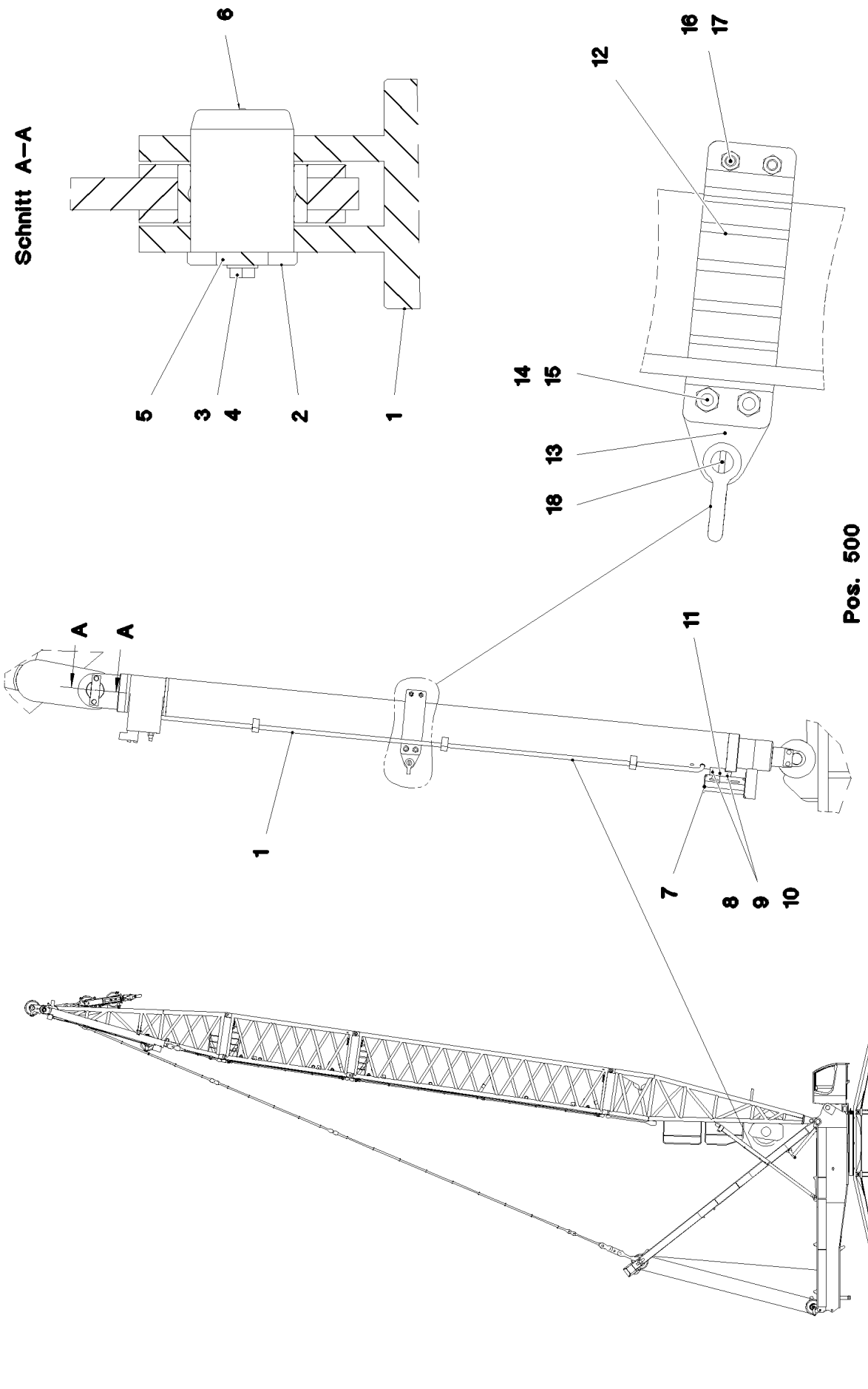
Schnitt A–A
6
5
3
4
2
1
16
17
12
14
15
13
18
Pos. 500
A
A
11
1
7
8
9
10

Pos.	Artikel	Menge	Bezeichnung	Description	Serie	K
1	10 41 101 8	2	RUECKFALLSTUETZE 150/140-2500 SPF ⇨ X10411018 10 41 101 8	TILT-BACK SUPPORT		
2	95 67 585 08	2	BOLZEN 85.0X120 35NICRMOV125 SPF	PIN		
3	49 00 161	4	SECHSKANTSCHRAUBE ISO 4017 M12X30	HEX SCREW		
4	10 28 980 4	4	SCHEIBE ISO 7089 12 300HV FLZN SPF	WASHER		
5	94 21 646 08	2	ACHSHALTER 10X140X40 S355MC FE//ZN20	AXLE HOLDER		
6	77 43 242	2	KEGELSCHMIERNIPPEL DIN 71412 A M10x1	HYDRAULIC-TYPE LUBRICAT.NI		
7	96 17 503 08	2	KONSOLE SCHWK. FE//ZN20//C	BRACKET WELDED CONST.		
8	49 00 128	8	SECHSKANTSCHRAUBE ISO 4017 M8X25 8.	HEX SCREW		
9	41 19 005 08	8	SECHSKANTMUTTER DIN 985 M8 8 A2C	HEX NUT		
10	42 18 007 08	8	SCHEIBE DIN 9021 A 6.4 A2C	WASHER		
11	43 11 037 08	4	PASSKERBSTIFT ISO 8745 6X10 ST	CLOSE TOLERANCE GROOVED		
12	97 91 624 08	4	BLECH 8X95X374 S700MC	PLATE		
13	97 91 625 08	2	BLECH 25X95X115 S355J2+N FE//ZN20//C	PLATE		
14	46 00 206	4	SECHSKANTSCHRAUBE ISO 4017 M16X60	HEX SCREW		
15	41 19 009 08	4	SECHSKANTMUTTER DIN 985 M16 8 A3C	HEX NUT		
16	49 00 204	4	SECHSKANTSCHRAUBE ISO 4017 M12X35	HEX SCREW		
17	41 19 007 08	4	SECHSKANTMUTTER DIN 985 M12 8 A3C	HEX NUT		
18	10 28 321 2	2	SCHAEKEL 3,25T SPF	SHACKLE		
500	96 67 652 08	1	ELEKTRIK D-RUECKHALTESICHERUNG ⇨ 3 930 501 96 67 652 08	EL.BACKING PROTECTION D		

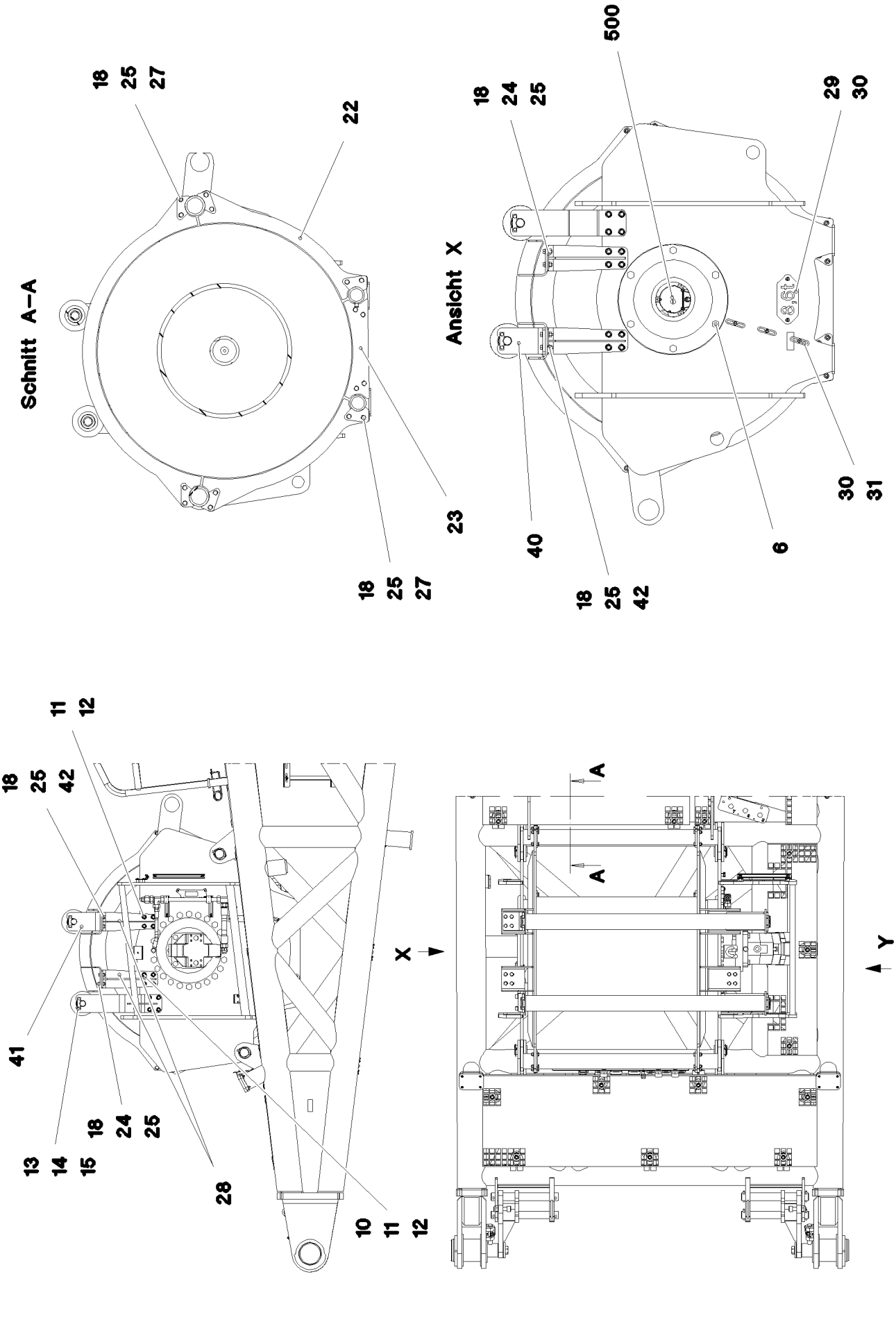
Schnitt A–A
18
25
27
22
23
18
25
27
Ansicht X
500
18
24
25
29
30
40
6
18
25
42
30
31
11
12
18
25
42
41
13
14
15
18
24
25
28
10
11
12
X
A
A
Y

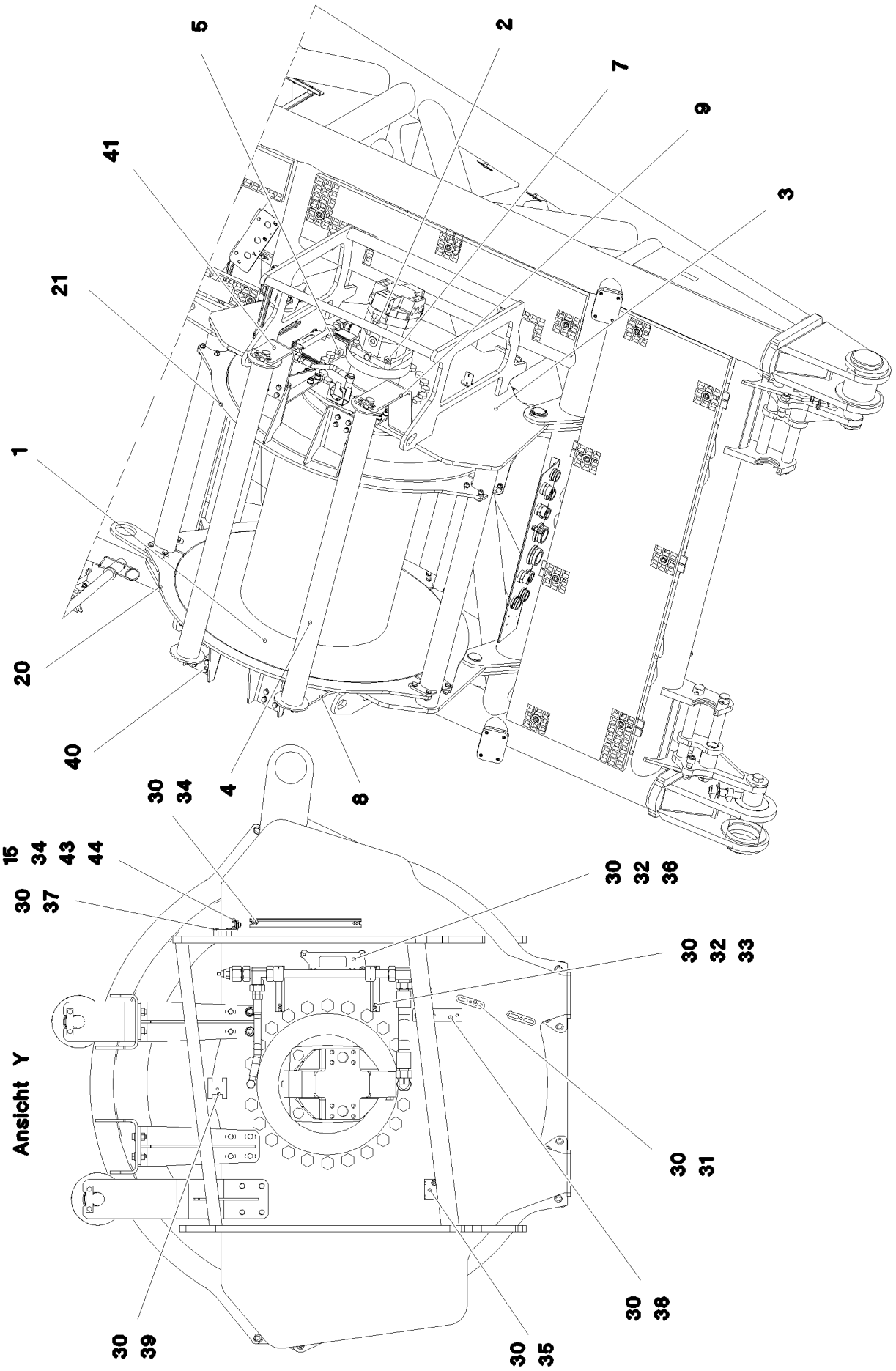
5
2
7
9
41
3
21
1
20
40
4
8
30
34
15
34
43
44
30
37
30
32
36
30
32
33
Ansicht Y
30
31
30
38
30
39
30
35

Pos.	Artikel	Menge	Bezeichnung	Description	Serie	K
1	10 80 245 1	1	SEILWINDE ZHP 4.29-EG SPF ⇨ X10802451 10 80 245 1	ROPE WINCH		
2	10 42 876 7	1	VERSTELLMOTOR A6VM 200CM³/U SPF ⇨ X10428767 10 42 876 7	VARIABLE DISPLACEMENT MO		
3	96 49 298 08	1	WINDENLAGERUNG SCHWK.	WINCH BEARING		
4	96 18 667 08	2	SCHUTZWALZE KPL. SPF	SAFETY ROLLER CPL.		
(1)	92 38 783 08	1	SCHUTZWALZE SCHWK.	SAFETY ROLLER WELDED		
(2)	95 63 347 08	1	ACHSE RD40X1650 S355J2C+C	AXLE		
(3)	74 51 488 08	2	RILLENKUGELLAGER DIN 625 6208-2RSR	DEEP GROOVE BALL BEARING		
5	40 66 057 08	22	SECHSKANTSCHRAUBE ISO 4017 M24X50 1	HEX SCREW		
6	46 00 020	6	SECHSKANTSCHRAUBE ISO 4017 M20X45	HEX SCREW		
7	40 65 211 01	4	SECHSKANTSCHRAUBE ISO 4017 M20X60	HEX SCREW		
8	97 75 895 08	1	BLECH 12X120X532 S355MC	PLATE		
9	96 49 299 08	1	HALTER SCHWK.	CLAMP WELDED CONST.		
10	97 03 987 08	2	BLECH 1x120x100 DC01 FE//ZN20//C	PLATE		
11	46 00 329	24	ZYLINDERSCHRAUBE ISO 4762 M16X35 8.8	SOCKET HEAD SCREW		
12	10 28 980 6	24	SCHEIBE ISO 7089 16 300HV FLZN SPF	WASHER		
13	94 13 244 08	4	ACHSHALTER 6X20X80 S235JR FE//ZN20//C	AXLE HOLDER		
14	49 00 188	8	SECHSKANTSCHRAUBE ISO 4017 M8X16 8.	HEX SCREW		
15	42 00 012 01	10	SCHEIBE ISO 7089 8 200HV A3C	WASHER		
18	41 15 143 08	48	SECHSKANTMUTTER ISO 4032 M12 8 A3C	HEX NUT		
20	96 54 012 08	1	SICHELBLECH SCHWK.	PLATE		
21	96 54 011 08	1	SICHELBLECH SCHWK.	PLATE		
22	97 85 057 08	4	BLECH 15X682X782 S690QL	PLATE		
23	97 84 978 08	2	BLECH 15X507X124 S690QL	PLATE		
24	49 00 204	8	SECHSKANTSCHRAUBE ISO 4017 M12X35	HEX SCREW		
25	10 28 980 4	96	SCHEIBE ISO 7089 12 300HV FLZN SPF	WASHER		
27	46 00 158	32	SECHSKANTSCHRAUBE ISO 4017 M12X45	HEX SCREW		
28	96 53 928 08	4	HALTER SCHWK.	CLAMP WELDED CONST.		
29	97 44 570 08	1	BLECH 2X228X100 DC01 FE//ZN20//C	PLATE		
30	10 41 285 4	33	LINSENFLACHKOPFSCHRAUBE AEHNL.ISO	OVAL HEAD FLAT SCREW		
31	95 36 500 08	13	KABELHALTER 2X22X90 DC01 FE//ZN20//C	CABLE CLAMP		
32	95 38 734 08	7	HUELSE 25X20 11SMN30+C	SLEEVE		
33	95 41 173 08	2	TRAGSCHIENE 140	CARRIER RAIL		
34	95 41 175 08	2	TRAGSCHIENE 340	CARRIER RAIL		
35	95 51 525 08	1	BLECH 4X60X103 S315MC FE//ZN20//C	PLATE		
36	95 56 681 08	1	BLECH 4X196X63 S315MC FE//ZN20//C	PLATE		
37	95 58 096 08	2	BLECH 4X40X105 S315MC FE/ZNNI8/T2+GL	PLATE		
38	97 55 008 08	1	BLECH 3X150X40 S355MC FE//ZN20//C	PLATE		
39	97 03 769 4	1	BLECH 2X192X126 DC01	PLATE		
40	97 88 636 08	1	BLECH 12X337X120 S355MC FE//ZN20//C	PLATE		
41	97 88 637 08	1	BLECH 12X474X120 S355MC FE//ZN20//C	PLATE		
42	46 00 156	8	SECHSKANTSCHRAUBE ISO 4017 M12X50	HEX SCREW		
43	10 41 285 7	2	LINSENFLACHKOPFSCHRAUBE AEHNL.ISO	OVAL HEAD FLAT SCREW		
44	41 15 141 08	2	SECHSKANTMUTTER ISO 4032 M8 8 A2C	HEX NUT		
500	96 67 808 08	1	ELEKTRIK WINDE 3	ELECTRIC FOR WINCH 3		
(5)	10 80 206 1	1	WINDENDREHGEBER 655360UM LSB PL:E ⇨ X10802061 10 80 206 1	WINCH REVOLUTION TRANSDU		
(6)	60 60 126 08	1	ANTRIEBSFLANSCH EDELSTAHL	DRIVE FLANGE		
(10)	40 65 099	3	SECHSKANTSCHRAUBE ISO 4017 M6X16 8.	HEX SCREW		
(12)	42 40 005 08	3	FEDERRING DIN 127 A 6 FST A2C	CIRCLIP		
(20)	96 73 320 08	1	KABELSTRANG W1063	WIRING HARNESS		

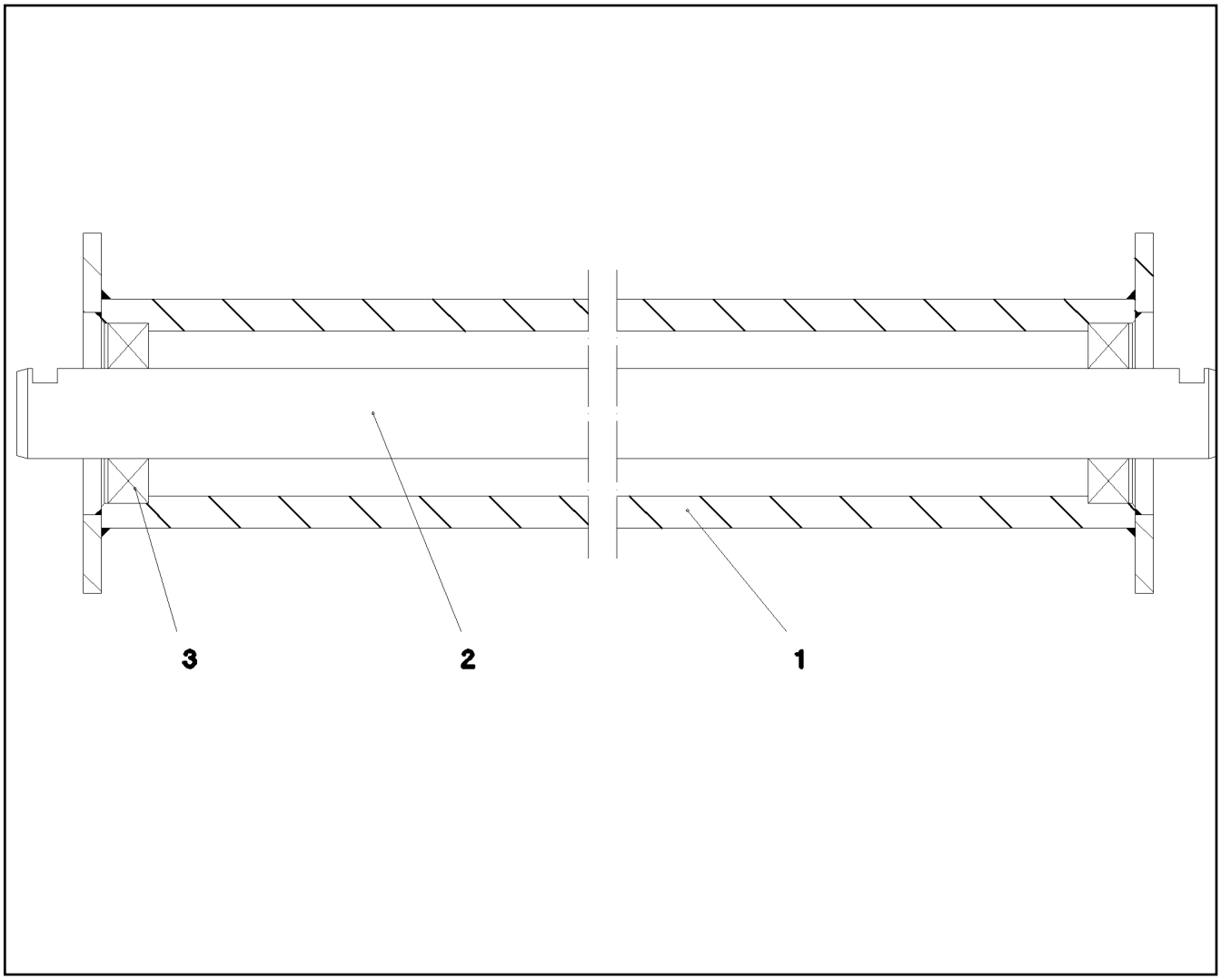

Pos.	Artikel	Menge	Bezeichnung	Description	Serie	K
1	92 70 643 08	1	ROLLE SCHWK.	ROLLER WELDED CONSTR.		
2	93 72 521 08	1	WELLE 45.0X1854 S355J2+AR	SHAFT		
3	74 51 488 08	2	RILLENKUGELLAGER DIN 625 6208-2RSR	DEEP GROOVE BALL BEARING		

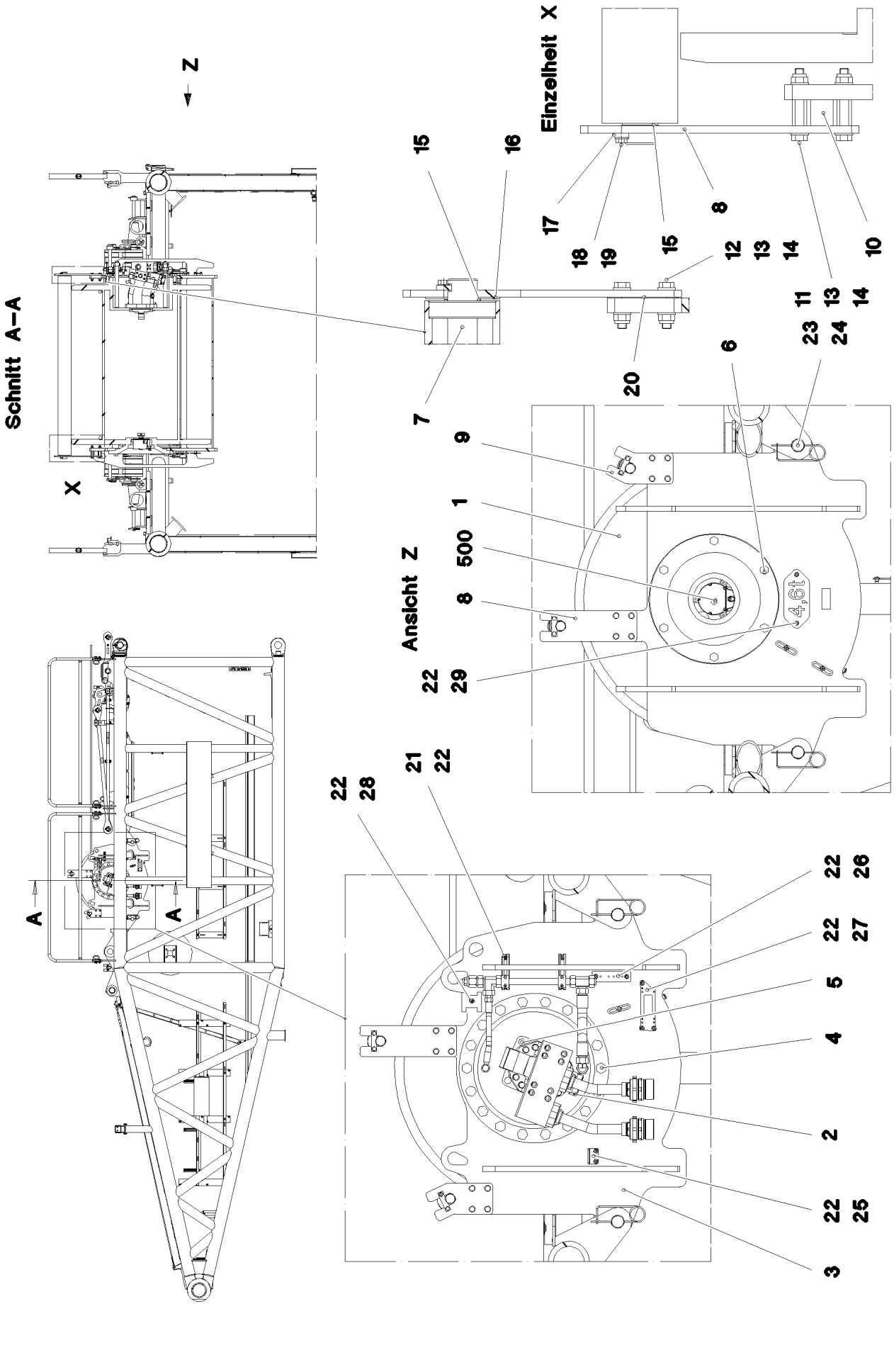

17.10.2014 074279	**etk_de_en_074676 _LR 1600 2**	576 (1/2)
LIEBHERR	**WINDE 6** **WINCH 6**	⇨ **3 370** **91 63 409 08**

Pos.	Artikel	Menge	Bezeichnung	Description	Serie	K
1	10 80 245 3	1	SEILWINDE ZHP 4.27-EG SPF ⇨ X10802453 10 80 245 3	ROPE WINCH		
2	51 02 408 08	1	VERSTELLMOTOR A6VM 140 SPF ⇨ 5 102 408 08 51 02 408 08	VARIABLE DISPLACEMENT MO		
3	96 46 910 08	1	WINDENLAGERUNG SCHWK.	WINCH BEARING		
4	46 00 266	18	SECHSKANTSCHRAUBE ISO 4017 M24X50	HEX SCREW		
5	46 00 189	4	SECHSKANTSCHRAUBE ISO 4017 M16X50	HEX SCREW		
6	46 00 020	6	SECHSKANTSCHRAUBE ISO 4017 M20X45	HEX SCREW		
7	96 46 978 08	2	SCHUTZWALZE KPL. ⇨ 3 211 008 96 46 978 08	SAFETY ROLLER CPL.		
8	97 76 336 08	2	HALTER 10X375X120 S355MC FE//ZN20//C	HOLDER		
9	97 76 337 08	2	HALTER 10X260X145 S355MC FE//ZN20//C	HOLDER		
10	97 76 338 08	2	DISTANZKLOTZ 35X100X80 S355J2+N	SPACER BLOCK		
11	40 61 071	8	SECHSKANTSCHRAUBE ISO 4014 M12X90	HEX SCREW		
12	46 00 047	8	SECHSKANTSCHRAUBE ISO 4014 M12X55	HEX SCREW		
13	41 19 007 08	16	SECHSKANTMUTTER DIN 985 M12 8 A3C	HEX NUT		
14	10 28 980 4	32	SCHEIBE ISO 7089 12 300HV FLZN SPF	WASHER		
15	95 00 775 08	4	DISTANZRING RD48X2 DC01 FE//ZN20//C	DISTANCE RING		
16	95 32 227 08	4	SCHEIBE RD100X2 ALMG3 H111	WASHER		
17	94 13 244 08	4	ACHSHALTER 6X20X80 S235JR FE//ZN20//C	AXLE HOLDER		
18	49 00 188	8	SECHSKANTSCHRAUBE ISO 4017 M8X16 8.	HEX SCREW		
19	42 00 012 01	8	SCHEIBE ISO 7089 8 200HV A3C	WASHER		
20	97 03 987 08	4	BLECH 1x120x100 DC01 FE//ZN20//C	PLATE		
21	95 41 173 08	2	TRAGSCHIENE 140	CARRIER RAIL		
22	10 41 285 4	14	LINSENFLACHKOPFSCHRAUBE AEHNL.ISO	OVAL HEAD FLAT SCREW		
23	45 25 505 08	4	BOLZEN ISO 2340 B50X120X96 35NICRMOV	PIN		
24	43 31 025 08	8	SICHERUNGSFEDER 5X122 A3C	RETAINING SPRING		
25	95 51 525 08	1	BLECH 4X60X103 S315MC FE//ZN20//C	PLATE		
26	97 55 008 08	1	BLECH 3X150X40 S355MC FE//ZN20//C	PLATE		
27	95 56 681 08	1	BLECH 4X196X63 S315MC FE//ZN20//C	PLATE		
28	97 03 769 4	1	BLECH 2X192X126 DC01	PLATE		
29	97 87 523 08	1	BLECH 2X228X100 DC01 FE//ZN20//C	PLATE		
500	96 67 811 08	1	ELEKTRIK WINDE 6	ELECTRIC FOR WINCH 6		
(5)	10 80 206 1	1	WINDENDREHGEBER 655360UM LSB PL:E ⇨ X10802061 10 80 206 1	WINCH REVOLUTION TRANSDU		
(6)	60 60 126 08	1	ANTRIEBSFLANSCH EDELSTAHL	DRIVE FLANGE		
(10)	40 65 099	3	SECHSKANTSCHRAUBE ISO 4017 M6X16 8.	HEX SCREW		
(12)	42 40 005 08	3	FEDERRING DIN 127 A 6 FST A2C	CIRCLIP		
(20)	96 73 323 08	1	KABELSTRANG W926	WIRING HARNESS		

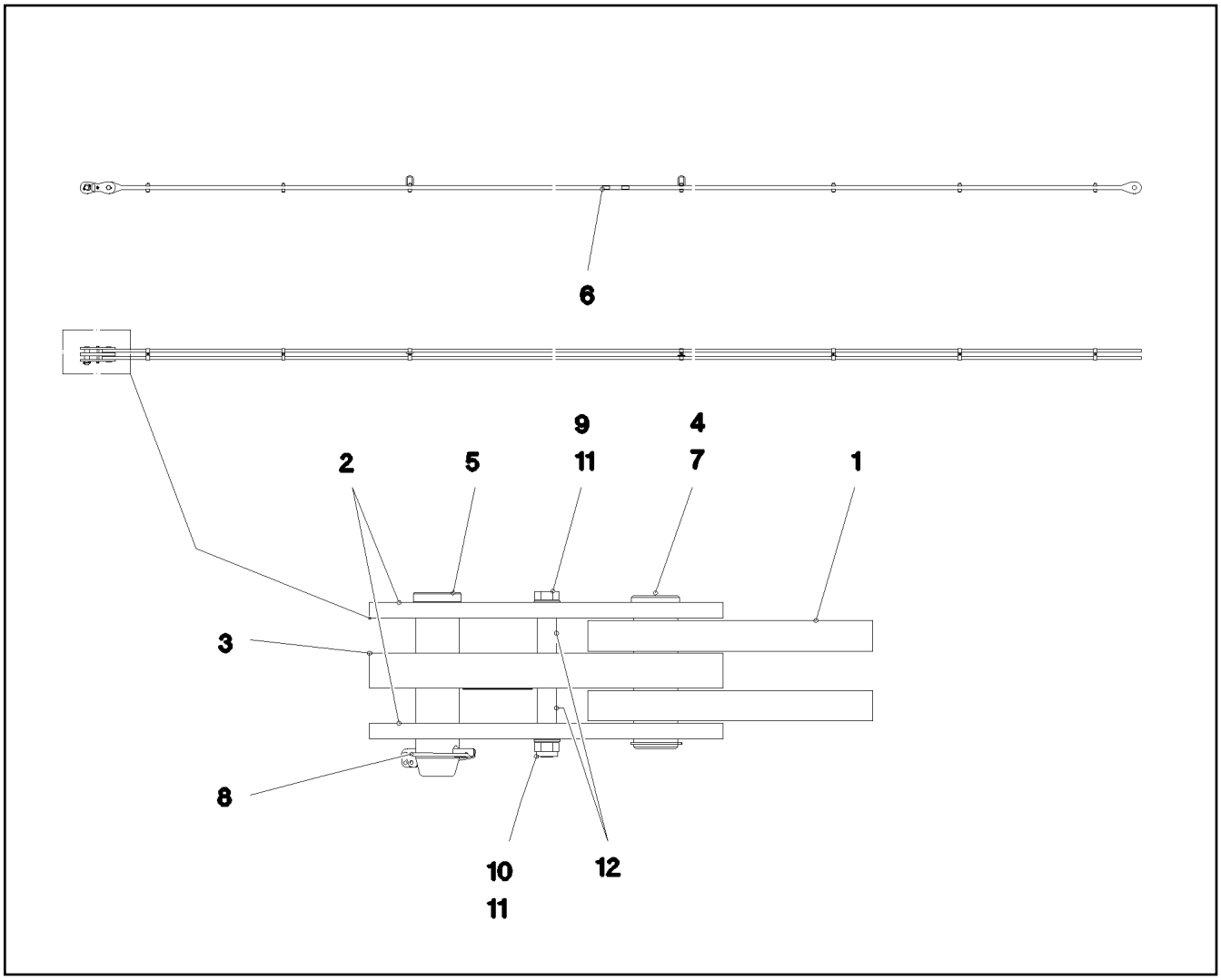

Pos.	Artikel	Menge	Bezeichnung	Description	Serie	K
1	96 45 230 08	1	STANGE VORM. 11.75M	ROD		
2	96 45 231 08	2	LASCHE MIT SCHILD 0.25 M	BRACKET WITH BOARD		
3	96 45 232 08	1	LASCHE MIT SCHILD 0.25 M	BRACKET WITH BOARD		
4	97 67 727 08	1	BOLZEN 55.0X175 35NICRMOV125 GASN.	PIN		
5	95 28 920 08	1	BOLZEN 55.0X210 35NICRMOV125 GASN.	PIN		
6	97 35 919 08	1	SCHILD BAUGRUPPE BG-NR. PVC-SILBER	PLATE ASSEMBLY		
7	42 80 042 08	1	SICHERUNGSRING DIN 471 50X2	LOCKING RING		
8	43 32 005 08	1	SICHERHEITSKLAPPSTECKER 11,5X96 VER	SAFETY PLUG W HINGE-LID		
9	40 61 186 01	1	SECHSKANTSCHRAUBE ISO 4014 M16X180	HEX SCREW		
10	41 19 009 08	1	SECHSKANTMUTTER DIN 985 M16 8 A3C	HEX NUT		
11	10 28 980 6	2	SCHEIBE ISO 7089 16 300HV FLZN SPF	WASHER		
12	93 92 551 08	2	ROHR 22.0X40 E235+N VERZ	TUBE		
700	96 91 965 08	1	BESCHILDERUNG 12 M	SIGNS		
(1)	97 05 389 3	1	SCHILD 80X32 KLEBEFOLIE SPF	SIGN		

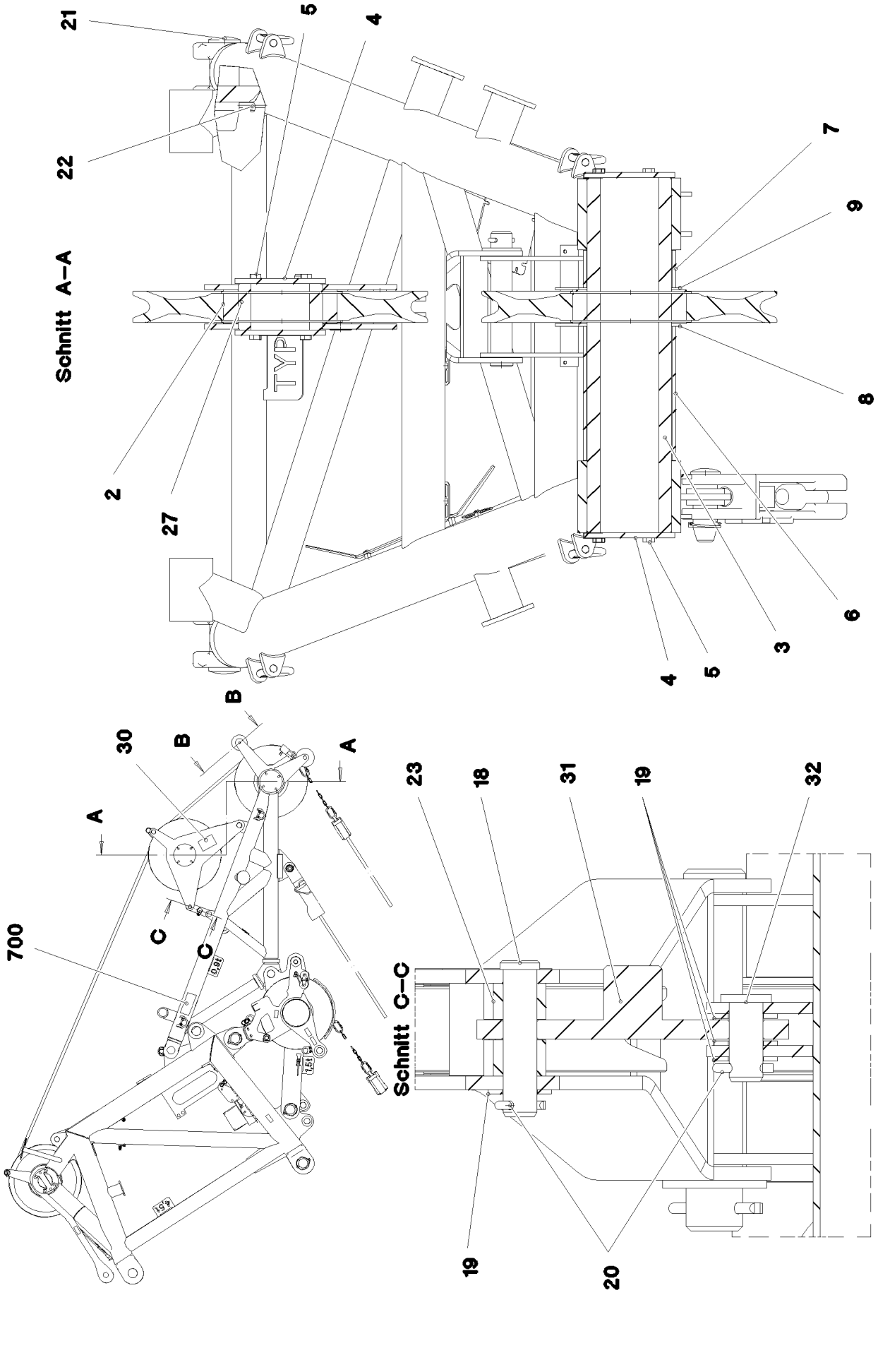

17.10.2014 074290 LIEBHERR	**etk_de_en_074676 _LR 1600 2** **MASTNASE** **BOOM NOSE**	579 (1/3) ⇨ **3 711** **91 68 435 08**

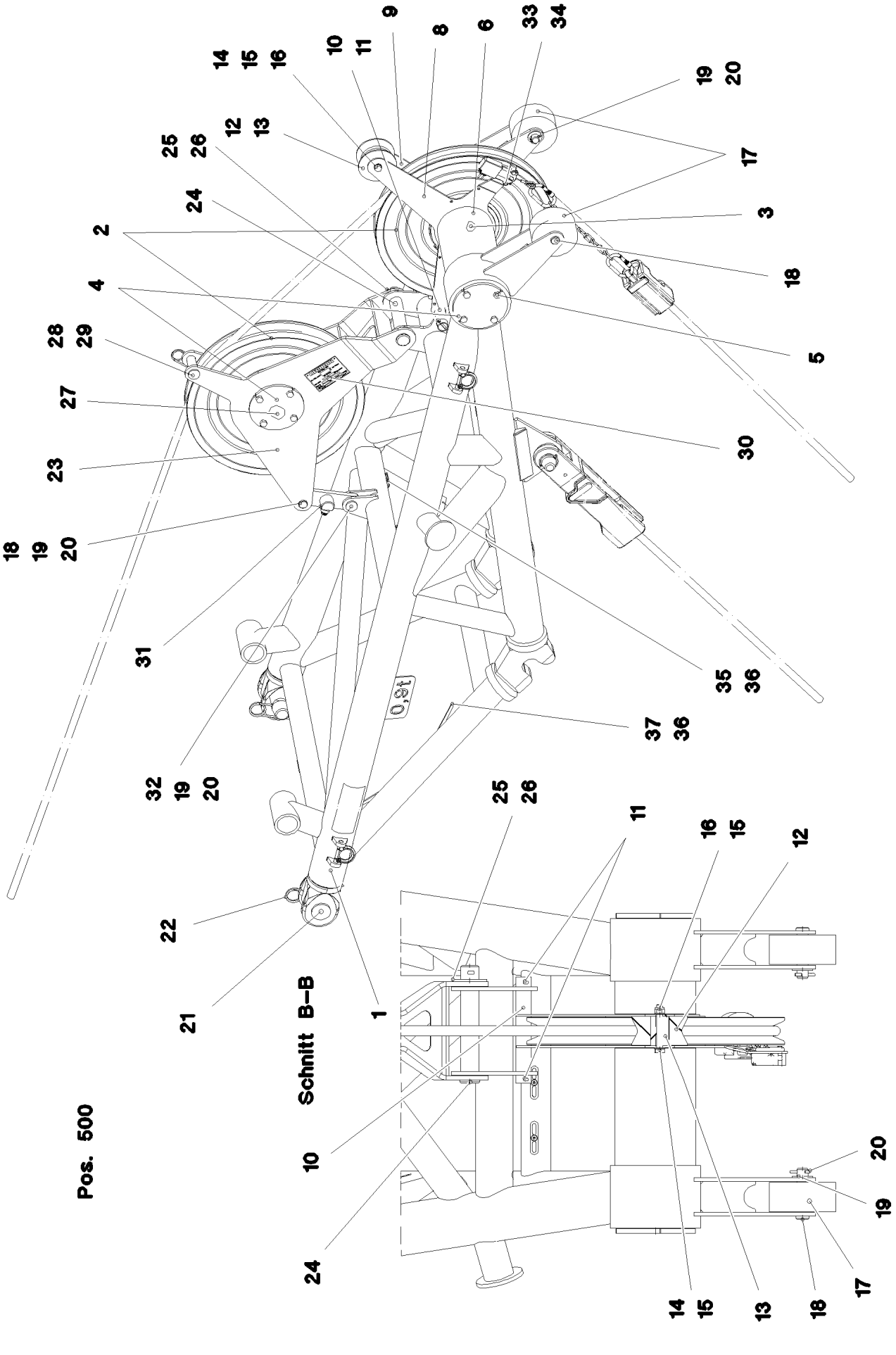
Pos. 500
Schnitt B–B
0,3t

Pos.	Artikel	Menge	Bezeichnung	Description	Serie	K
1	96 73 112 08	1	MASTNASE SCHWK.	BOOM NOSE WELDED CONST		
2	92 68 928 08	2	SEILROLLE KPL. SPF	ROPE PULLEY CPL.		
			⇨ 2 652 007 92 68 928 08			
3	97 74 913 08	1	ACHSE 219.1X842 S770QL1 SPF	AXLE		
4	94 23 101 08	4	SCHEIBE 12X215X215 S355MC FE//ZN20//C	WASHER		
5	49 00 153	16	SECHSKANTSCHRAUBE ISO 4017 M16X40	HEX SCREW		
6	97 74 916 08	1	ROHR 219.1X318 S355J2H	TUBE		
7	97 74 917 08	1	ROHR 219.1X89 S355J2H	TUBE		
8	97 74 923 08	1	BLECH 6X770X671 S960QL	PLATE		
9	97 74 924 08	1	BLECH 5X699X574 S960QL	PLATE		
10	97 52 618 08	1	ROHR 42.0X288 E235+N	TUBE		
11	43 30 090 08	2	SPLINT ISO 1234 8X63 ST A2K	SPLIT PIN		
12	28 81 694 08	1	ROLLE RD150X78 PA6G	ROLLER		
13	95 70 574 08	1	ACHSE 50x80 S355J2C+C FE//ZN20//C	AXLE		
14	46 00 527	1	SECHSKANTSCHRAUBE ISO 4014 M16X120	HEX SCREW		
15	10 28 980 6	2	SCHEIBE ISO 7089 16 300HV FLZN SPF	WASHER		
16	41 19 009 08	1	SECHSKANTMUTTER DIN 985 M16 8 A3C	HEX NUT		
17	28 81 351 08	2	ROLLE RD180X80 PA6G	ROLLER		
18	97 75 193 08	3	BOLZEN 35.0X138 35NICRMOV125 GASN.	PIN		
19	10 28 981 1	6	SCHEIBE ISO 7089 30 300HV FLZN SPF	WASHER		
20	43 30 088 08	4	SPLINT ISO 1234 8X50 ST A2K	SPLIT PIN		
21	93 99 048 08	2	BOLZEN 75.0X222 35NICRMOV125 GASN.	PIN		
22	43 31 050 08	2	SICHERUNGSFEDER DIN 2194 6 A3C	RETAINING SPRING		
23	96 48 644 08	1	ROLLENHALTER SCHWK.	ROLLER CLAMP WELDED		
24	95 28 924 08	1	BOLZEN RD50X300 35NICRMOV125 GASN.	PIN		
25	10 28 985 2	1	SCHEIBE ISO 7089 48 300HV FLZN SPF	WASHER		
26	43 30 101 08	1	SPLINT ISO 1234 10X71 ST A2K	SPLIT PIN		
27	94 77 782 08	1	ACHSE RD200X111 S770QL1	AXLE		
28	94 90 237 08	1	BOLZEN RD35X128 35NICRMOV125	PIN		
29	43 31 009 08	1	SICHERUNGSFEDER 4,5X98 VERZ	RETAINING SPRING		
30	77 32 912 08	1	SCHILD	SIGN		
31	11 48 555 5	1	KRAFTMESSLASCHE 0-50KN SPF	FORCE MEASURING STRAP		
32	94 00 689 08	1	BOLZEN ISO 2341 B30X70X58 35NICRMOV	PIN		
33	40 01 461	2	SECHSKANTSCHRAUBE ISO 4014 M8X50 8.	HEX SCREW		
34	41 19 005 08	2	SECHSKANTMUTTER DIN 985 M8 8 A2C	HEX NUT		
35	95 36 500 08	13	KABELHALTER 2X22X90 DC01 FE//ZN20//C	CABLE CLAMP		
36	10 41 285 4	15	LINSENFLACHKOPFSCHRAUBE AEHNL.ISO	OVAL HEAD FLAT SCREW		
37	95 37 411 08	1	BLECH 4X20X500 S315MC FE//ZN20//C	PLATE		
500	96 67 662 08	1	ELEKTRIK MASTNASE	UNDERCARR.ADDNL.ELEC.EQUI		
			⇨ 3 930 506 96 67 662 08			
700	96 90 461 08	1	BESCHILDERUNG MASTNASE36T	SIGNS		
(1)	97 86 746 08	4	SCHILD 208X88 KLEBEFOLIE SPF	SIGN		
(2)	97 86 741 08	2	SCHILD 208X88 KLEBEFOLIE SPF	SIGN		

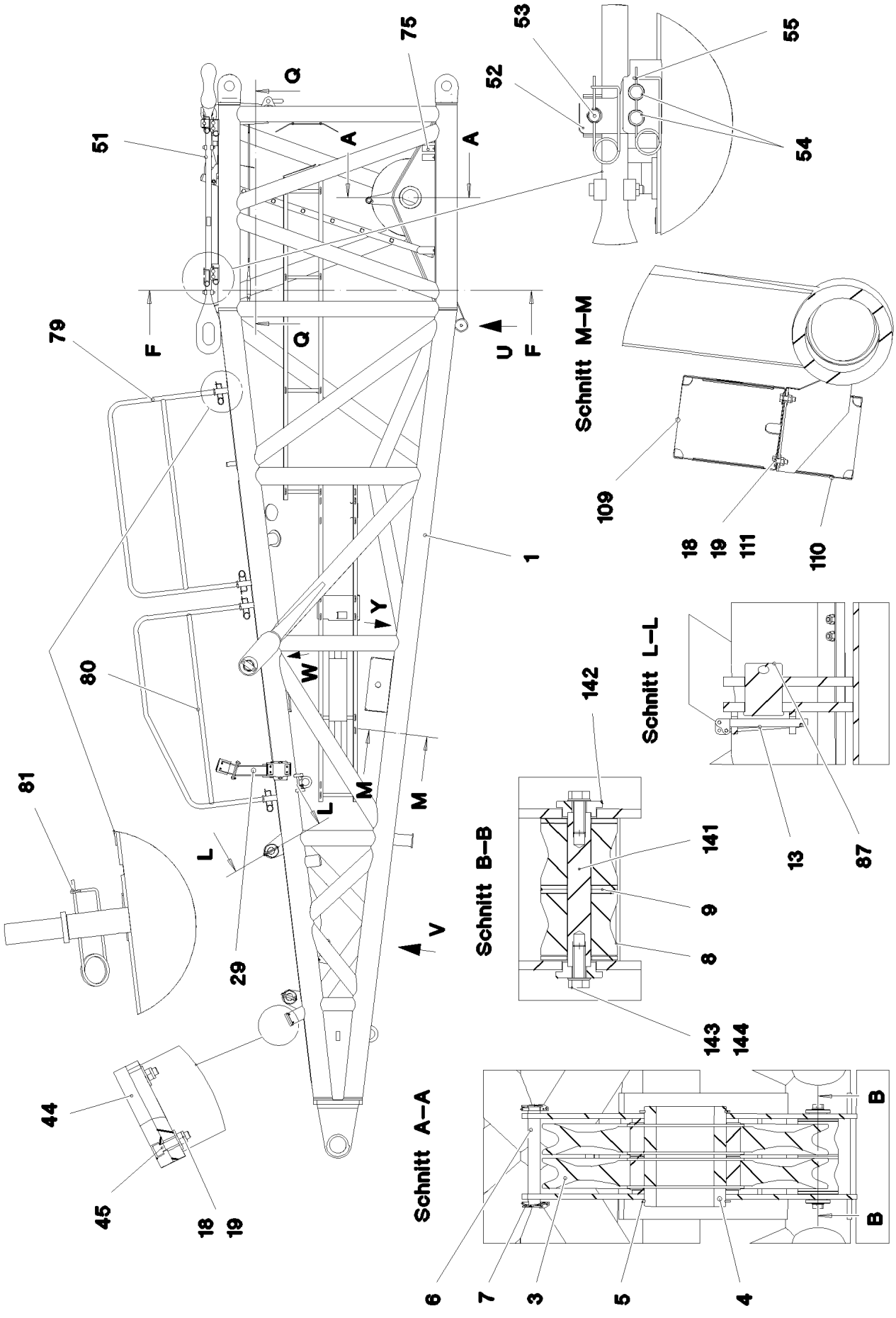

17.10.2014 077211	**etk_de_en_074676 _LR 1600 2**	582 (1/9)
LIEBHERR	**D-ANLENKSTUECK** **D PIVOT SECTION**	⇨ **3 713** **91 75 366 08**

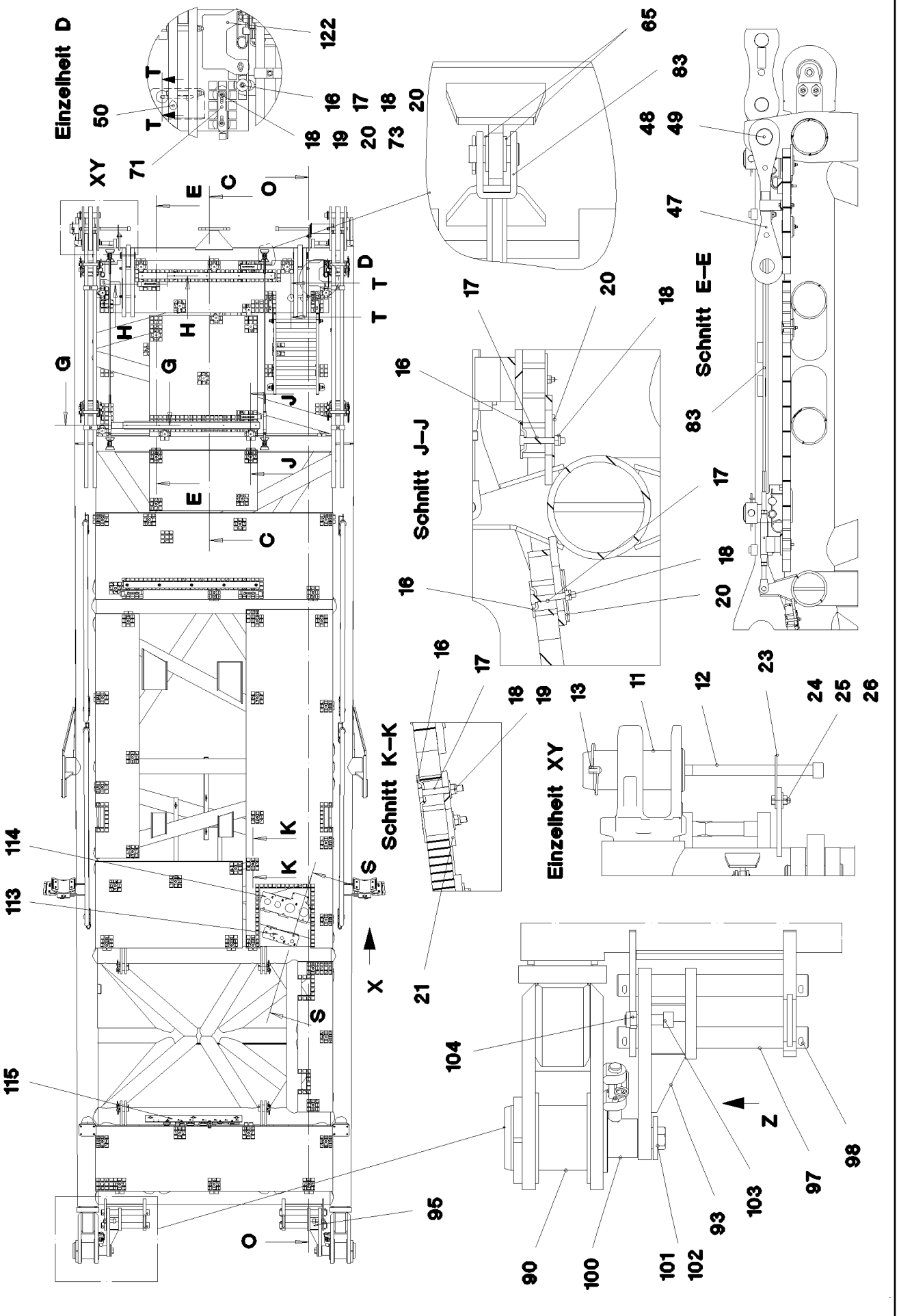

17.10.2014 077212	etk_de_en_074676 _LR 1600 2	583 (2/9)
LIEBHERR	D-ANLENKSTUECK D PIVOT SECTION	⇨ 3 713 91 75 366 08

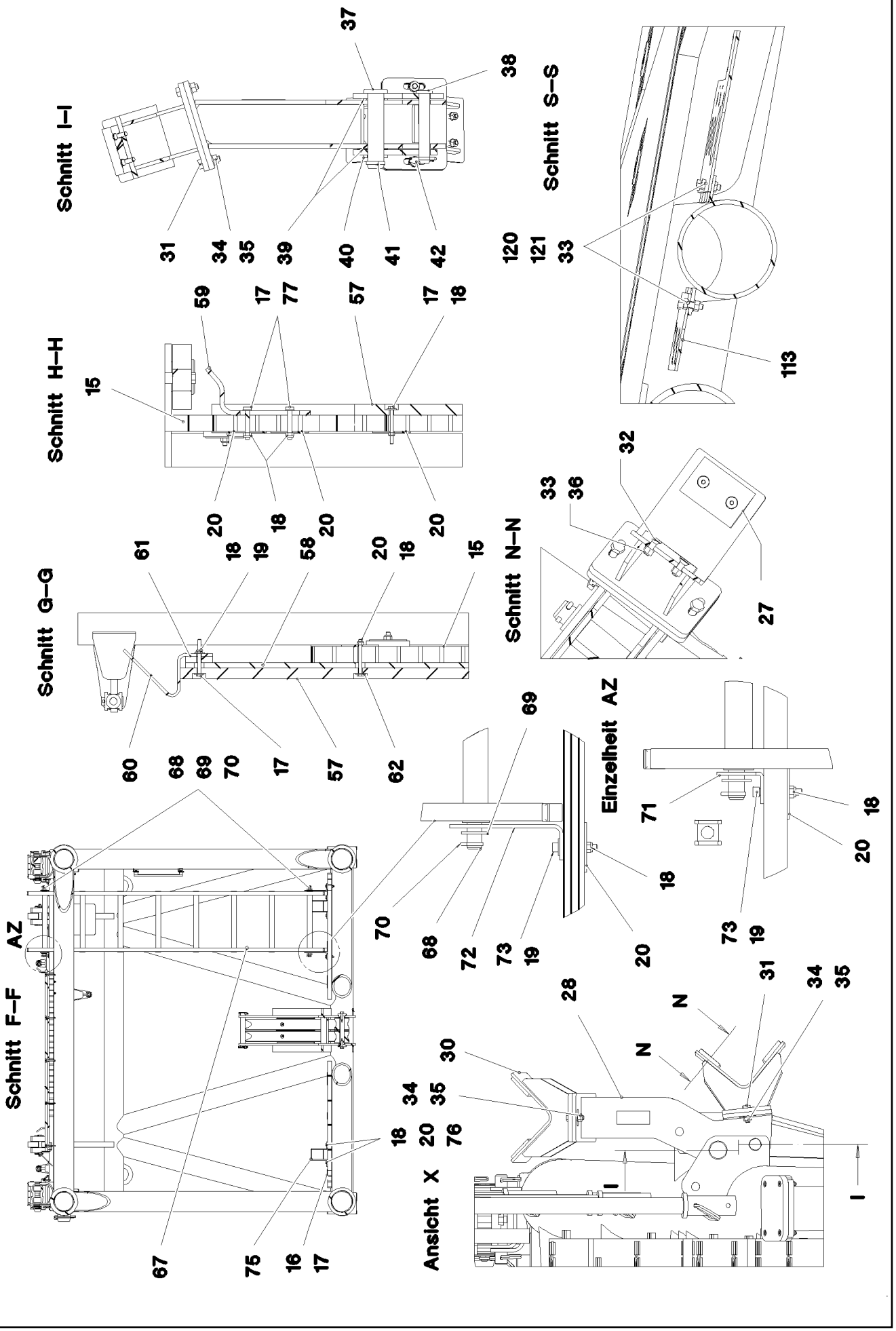

17.10.2014 077213 LIEBHERR	etk_de_en_074676 _LR 1600 2 D-ANLENKSTUECK D PIVOT SECTION	584 (3/9) ⇨ 3 713 91 75 366 08

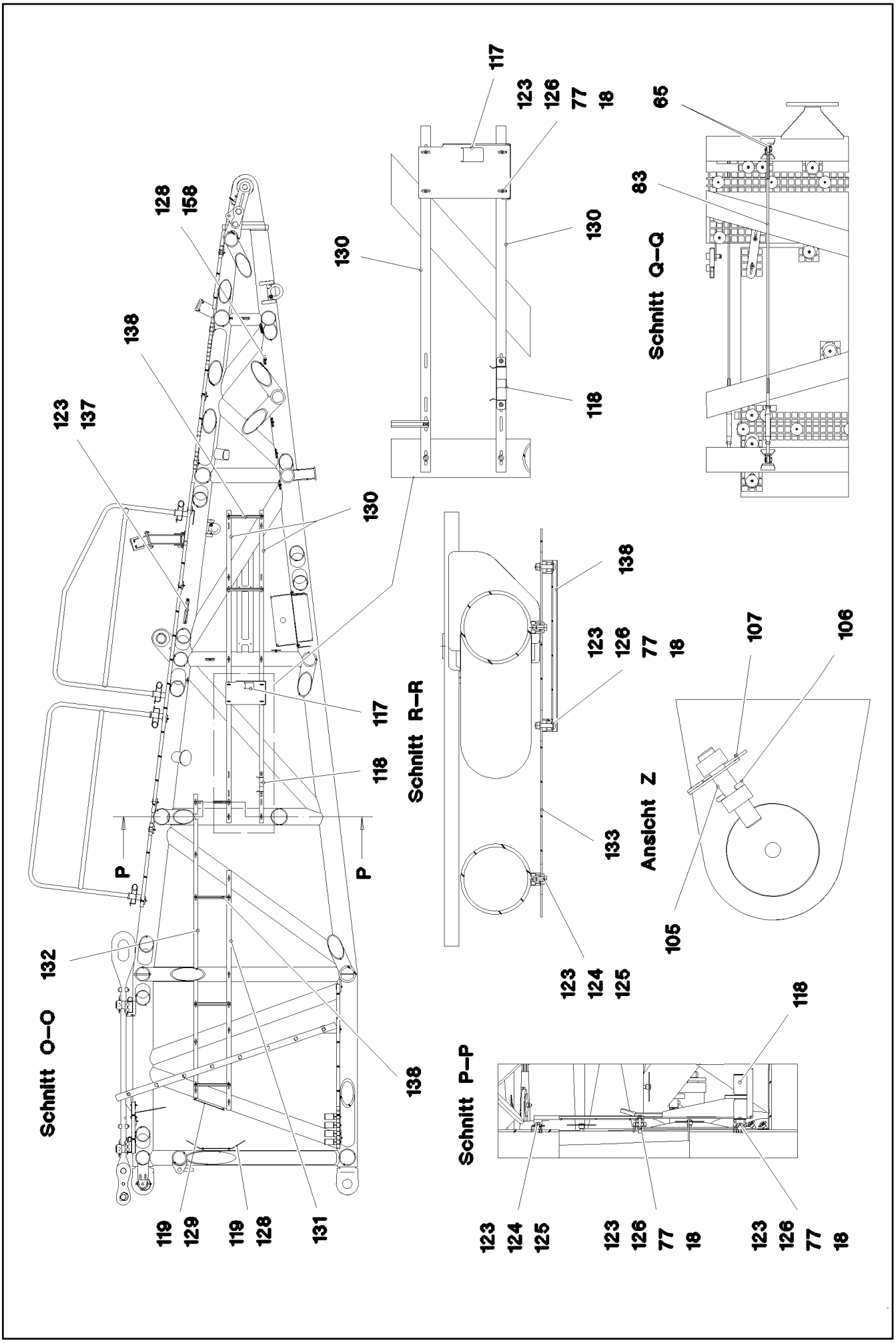

17.10.2014 077214 LIEBHERR	etk_de_en_074676 _LR 1600 2 D-ANLENKSTUECK D PIVOT SECTION	❑ 585 (4/9) ⇨ 3 713 91 75 366 08

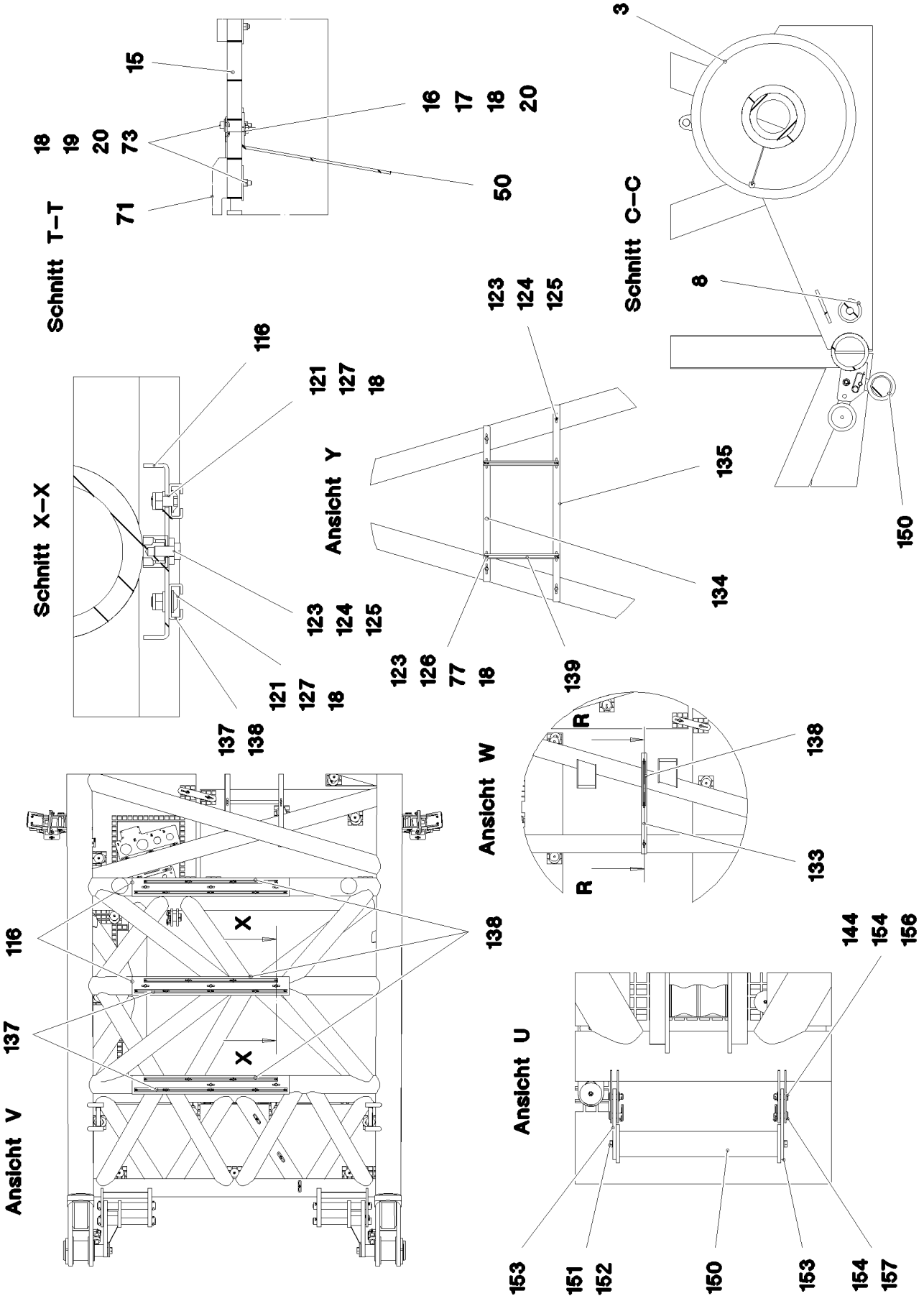
Schnitt T–T
15
16
17
18
20
18
19
20
73
71
50
Schnitt C–C
3
8
150
Schnitt X–X
116
121
127
18
123
124
125
121
127
18
137
138
Ansicht Y
123
124
125
135
134
123
126
77
18
139
Ansicht W
R
R
138
133
Ansicht V
116
137
X
X
138
Ansicht U
144
154
156
153
151
152
150
153
154
157

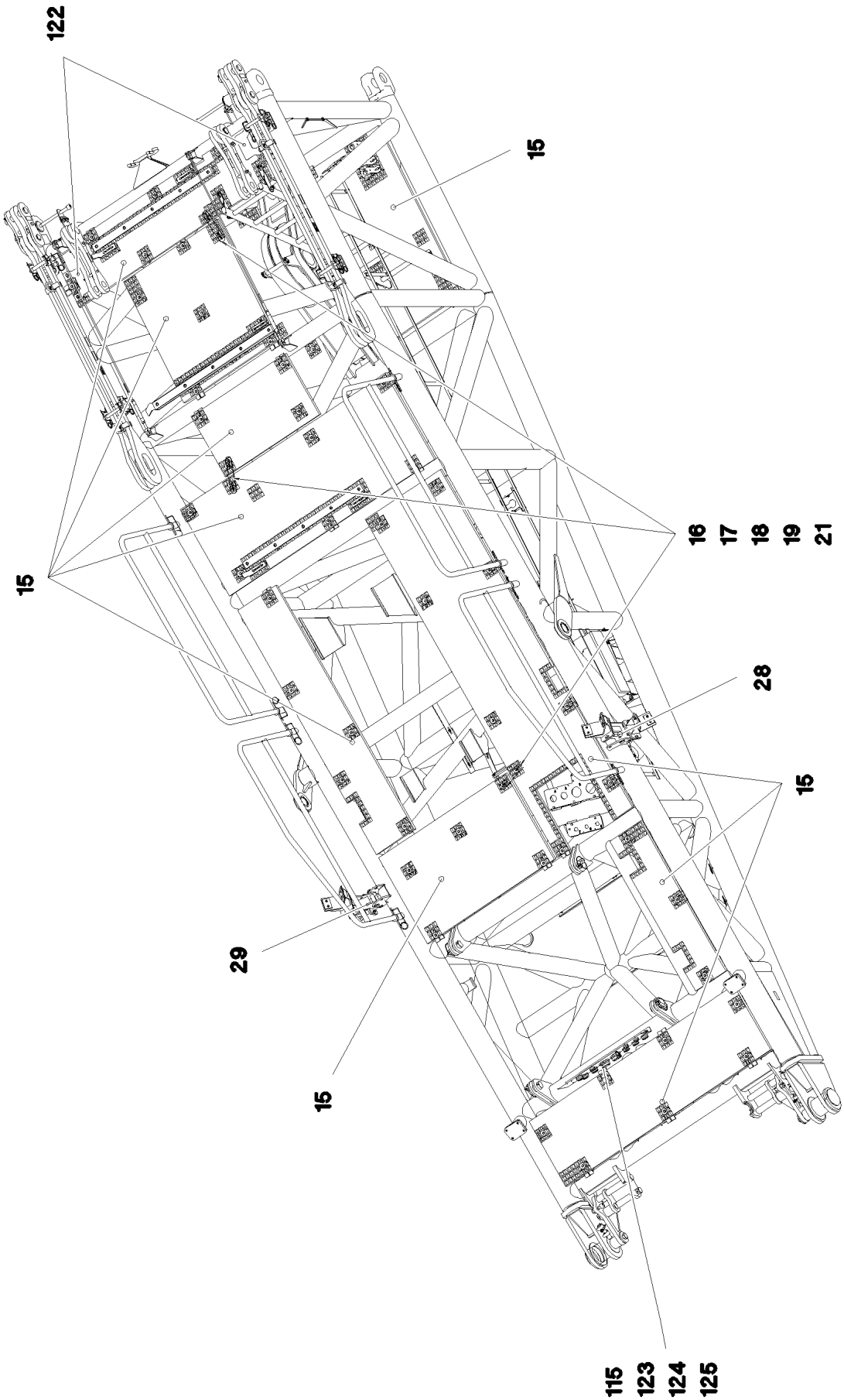
122
15
16
17
18
19
21
15
28
15
29
15
115
123
124
125

Pos.	Artikel	Menge	Bezeichnung	Description	Serie	K
1	96 72 780 08	1	D-ANLENKSTUECK SCHWK.	D PIVOT SECTION WELDED C		
3	92 68 928 08	2	SEILROLLE KPL. SPF	ROPE PULLEY CPL.		
			⇨ 2 652 007 92 68 928 08			
4	97 19 034 08	1	ACHSE 219.1X245 S770QL1	AXLE		
5	42 80 093 08	2	SICHERUNGSRING DIN 471 200X4	LOCKING RING		
6	45 25 413 08	1	BOLZEN ISO 2340 B30X250X234 ST FE//ZN	PIN		
7	43 32 014 08	2	SICHERHEITSKLAPPSTECKER 8X42 VERZ	SAFETY PLUG W HINGE-LID		
8	28 81 883 08	2	ROLLE RD100X80 PA6G	ROLLER		
9	93 30 481 08	4	SCHEIBE RD100X5 S355MC FE//ZN20//C	WASHER		
11	97 68 649 08	2	BOLZEN 100.0X237 35NICRMOV125 GASN.	PIN		
12	46 30 212	2	ZYLINDERSCHRAUBE ISO 4762 M24X340 10.	SOCKET HEAD SCREW		
13	43 32 015 08	6	SICHERHEITSKLAPPSTECKER 17X125X16 V	SAFETY PLUG W HINGE-LID		
15	96 50 099 08	1	GITTERROSTE	GRATINGS		
			⇨ 3 713 006 96 50 099 08			
16	10 10 062 1	65	TELLERBEFESTIGUNG	DISH MOUNTING		
17	40 61 024	90	SECHSKANTSCHRAUBE ISO 4014 M8X55 8.	HEX SCREW		
18	41 19 005 08	194	SECHSKANTMUTTER DIN 985 M8 8 A2C	HEX NUT		
19	42 06 003 01	35	SCHEIBE ISO 7094 8 ST VERZ	WASHER		
20	94 11 381 08	111	SCHEIBE 70X3 DC01 FE//ZN20//C	WASHER		
21	95 54 048 08	3	BLECH 8X300X50 S355MC FE//ZN20//C	PLATE		
23	95 47 547 08	2	BLECH 5X125X100 S700MC	PLATE		
24	49 00 204	4	SECHSKANTSCHRAUBE ISO 4017 M12X35	HEX SCREW		
25	42 18 011 08	4	SCHEIBE ISO 7093-1 A 13 ST A3C	WASHER		
26	41 15 143 08	4	SECHSKANTMUTTER ISO 4032 M12 8 A3C	HEX NUT		
27	93 22 470 08	8	LAGERPLATTE 10X60X90 PA6G	BEARING PLATE		
28	96 50 130 08	1	KLAPPKONSOLE SCHWK.	FOLDING BRACKET ST.CONST.		
29	96 50 131 08	1	KLAPPKONSOLE SCHWK.	FOLDING BRACKET ST.CONST.		
30	92 69 017 08	4	AUFLAGE SCHWK.	SUPPORT WELDED		
31	49 00 112	8	SECHSKANTSCHRAUBE ISO 4017 M10X35	HEX SCREW		
32	40 02 551	16	SENKSCHRAUBE DIN 7991 M8X25 8.8 A2C	COUNTERSUNK SCREW		
33	41 15 141 08	21	SECHSKANTMUTTER ISO 4032 M8 8 A2C	HEX NUT		
34	41 15 144 08	8	SECHSKANTMUTTER ISO 4032 M10 8 A3C	HEX NUT		
35	10 28 979 5	8	SCHEIBE ISO 7089 10 300HV- FLZN SPF	WASHER		
36	42 40 007 08	16	FEDERRING DIN 127 A 8 FST A2C	CIRCLIP		
37	45 14 304 08	2	BOLZEN DIN 1436 30X140X130 ST.50-2K V	PIN		
38	45 30 210 08	2	BOLZEN ISO 2341 B20X130X122 ST.50-2K V	PIN		
39	93 94 608 08	4	SCHEIBE RD44X2 DC01 FE//ZN20//C	WASHER		
40	42 12 019 08	2	SCHEIBE DIN 1441 31 ST VERZ	WASHER		
41	43 30 077 08	2	SPLINT ISO 1234 6,3X45 ST A2K	SPLIT PIN		
42	43 32 013 08	2	SICHERHEITSKLAPPSTECKER 5X32 VERZ	SAFETY PLUG W HINGE-LID		
44	97 77 650 08	2	ANSCHLAG 15X160X120 PA6 G	LIMIT STOP		
45	40 01 620	8	ZYLINDERSCHRAUBE ISO 4762 M8X35 8.8	SOCKET HEAD SCREW		
47	96 50 162 08	2	LASCHE KPL. 0.50M	BRACKET COMPL.		
48	97 09 178 08	2	BOLZEN 65X140 35NICRMOV125	PIN		
49	10 17 158 7	2	SICHERUNGSRING DIN 471 55X2 FLZNNC-1	LOCKING RING		
50	97 96 563 08	1	BLECH 4X220X364 S315MC FE//ZN20//C	PLATE		
51	96 50 197 08	2	STANGE KPL. 2.3M	ROD CPL.		
			⇨ 3 713 012 96 50 197 08			
52	97 74 758 08	4	BLECH 8X407X110 S355MC T ZN O	PLATE		
53	96 43 771 08	4	ABSTECKBOLZEN SCHWK. FE//ZN20//C	CONNECTING PIN WELDED		
54	97 74 759 08	8	BOLZEN 30.0X220 S355J2G3 T ZN O	PIN		
55	43 31 009 08	12	SICHERUNGSFEDER 4,5X98 VERZ	RETAINING SPRING		
57	97 41 439 08	3	AUFLAGE 60X1270 PA6G	SUPPORT		
58	97 41 440 08	1	BLECH 10X1250X80 S355MC	PLATE		
59	97 73 817 08	5	BLECH 8X40X246 S355MC FE//ZN20//C	PLATE		
60	97 79 283 08	1	BLECH 5X263X60 S355MC FE//ZN20//C	PLATE		
61	97 74 760 08	1	SCHEIBE 12X50X50 S355MC T ZN O	WASHER		
62	40 65 080 01	4	SECHSKANTSCHRAUBE ISO 4017 M8X65 8.	HEX SCREW		
65	10 28 980 5	12	SCHEIBE ISO 7089 14 300HV FLZN SPF	WASHER		
67	11 48 174 7	1	ANLEGELEITER EN 131 8-420X2,21M AL SP	SIMPLE LADDER		

Pos.	Artikel	Menge	Bezeichnung	Description	Serie	K
68	45 00 232 08	2	BOLZEN ISO 2340 B20X500X485 ST.50K FE//	PIN		
69	10 28 980 8	4	SCHEIBE ISO 7089 20 300HV FLZN SPF	WASHER		
70	43 30 065 08	4	SPLINT ISO 1234 5X40 ST A3C	SPLIT PIN		
71	97 46 733 08	2	BLECH 4X260X93 S315MC FE//ZN20//C	PLATE		
72	97 02 123 8	2	WINKEL 5X200X70 S355MC	ANGLE		
73	40 42 072 08	6	ZYLINDERSCHRAUBE DIN 912 M8X55 8.8 A2	SOCKET HEAD SCREW		
75	92 83 955 08	8	HALTERUNG	FASTENER		
76	40 01 461	16	SECHSKANTSCHRAUBE ISO 4014 M8X50 8.	HEX SCREW		
77	42 00 012 01	50	SCHEIBE ISO 7089 8 200HV A3C	WASHER		
79	96 56 362 08	2	GELAENDER ALMG3	GUARD RAILING		
80	96 56 363 08	2	GELAENDER ALMG3	GUARD RAILING		
81	43 31 025 08	8	SICHERUNGSFEDER 5X122 A3C	RETAINING SPRING		
83	10 65 281 4	3	RUNDLITZENSEIL 10X1,75M STAHL VERZ	ROUND STRAND ROPE		
85	70 43 378 08	2	BUCHSE RD100X45 GZ-CUZN25AL5	BUSHING		
87	95 71 127 08	4	BOLZEN 65.0X84 35NICRMOV125	PIN		
90	97 79 763 08	2	BOLZEN 160.0X240 35NICRMOV125 GASN.	PIN		
93	96 50 735 08	1	KONSOLE	CONSOLE		
95	96 50 968 08	1	KONSOLE	CONSOLE		
97	97 79 764 08	4	BOLZEN 55.0X445 35NICRMOV125 GASN.	PIN		
98	43 30 101 08	8	SPLINT ISO 1234 10X71 ST A2K	SPLIT PIN		
100	97 79 781 08	2	ROHR 90.0X106 S355J2+AR SPF	TUBE		
101	40 65 269 14	2	SECHSKANTSCHRAUBE ISO 4017 M30X150	HEX SCREW		
102	97 91 266 08	2	SCHEIBE 10X100X100 S700MC	WASHER		
103	40 43 246 08	2	ZYLINDERSCHRAUBE DIN 912 M24X90 10.9	SOCKET HEAD SCREW		
104	41 19 026 08	2	SECHSKANTMUTTER DIN 985 M24 10 A3C	HEX NUT		
105	97 80 472 08	2	BOLZEN 35.0X150 35NICRMOV125 GASN.	PIN		
106	43 30 088 08	2	SPLINT ISO 1234 8X50 ST A2K	SPLIT PIN		
107	43 31 012 08	2	SICHERUNGSFEDER 4X68 VERZ	RETAINING SPRING		
109	95 32 110 08	1	HAUBE 1.5X931X548 DC01	HOOD		
110	95 47 461 08	1	HAUBE 1.5X831X448 DC01	HOOD		
113	97 87 754 08	1	BLECH 4X330X110 S315MC FE//ZN20//C	PLATE		
114	97 87 755 08	1	BLECH 4X480X230 S315MC FE//ZN20//C	PLATE		
115	96 57 159 08	1	BLECH KPL.	SHEET CPL.		
			⇨ 3 713 013 96 57 159 08			
116	97 87 757 08	3	BLECH 3X1200X170 DC01 FE//ZN20//C	PLATE		
117	97 90 053 08	1	BLECH 4X405X527 S315MC	PLATE		
118	97 86 372 08	1	BLECH 2X274X212 DC01 FE//ZN20//C	PLATE		
119	95 37 411 08	1	BLECH 4X20X500 S315MC FE//ZN20//C	PLATE		
120	50 26 189 08	5	SECHSKANTSCHRAUBE ISO 4017 M8X22 8.	HEX SCREW		
121	42 11 006 08	5	SCHEIBE DIN 1440 8 ST VERZ	WASHER		
122	97 03 914 0	2	BLECH 3X185X260 DC01 FE//ZN20//C	PLATE		
123	95 38 734 08	61	HUELSE 25X20 11SMN30+C	SLEEVE		
124	49 00 188	33	SECHSKANTSCHRAUBE ISO 4017 M8X16 8.	HEX SCREW		
125	42 16 025	33	SCHEIBE DIN 7349 8,4 200HV A3C	WASHER		
126	40 97 059 08	20	FLACHKOPFSCHRAUBE AEHNL.ISO 7380 M	PAN-HEAD SCREW		
127	10 41 285 7	42	LINSENFLACHKOPFSCHRAUBE AEHNL.ISO	OVAL HEAD FLAT SCREW		
128	10 41 285 4	25	LINSENFLACHKOPFSCHRAUBE AEHNL.ISO	OVAL HEAD FLAT SCREW		
129	97 57 099 08	1	BLECH 4X310X120 S315MC	PLATE		
130	97 87 760 08	2	BLECH 3X3000X55 DC01	PLATE		
131	97 87 762 08	1	BLECH 3X2285X55 DC01	PLATE		
132	97 87 763 08	1	BLECH 3X2895X55 DC01	PLATE		
133	97 87 764 08	1	BLECH 3X770X55 DC01 FE//ZN20//C	PLATE		
134	97 87 765 08	1	BLECH 3X915X55 DC01 FE//ZN20//C	PLATE		
135	97 87 766 08	1	BLECH 3X1155X55 DC01 FE//ZN20//C	PLATE		
137	95 41 174 08	2	TRAGSCHIENE 240	CARRIER RAIL		
138	95 41 175 08	28	TRAGSCHIENE 340	CARRIER RAIL		
139	97 03 448 08	2	TRAGSCHIENE	CARRIER RAIL		
141	97 93 096 08	1	ACHSE 30.0X200 S355J2C+C FE//ZN20//C	AXLE		
142	97 93 097 08	2	HUELSE 60.0X20 S355J2G3 FE//ZN20//C	SLEEVE		
143	46 00 016	2	SECHSKANTSCHRAUBE ISO 4017 M16X45	HEX SCREW		

Pos.	Artikel	Menge	Bezeichnung	Description	Serie	K
144	10 28 980 6	4	SCHEIBE ISO 7089 16 300HV FLZN SPF	WASHER		
150	74 90 120 08	1	TRAGROLLE 80/5/20X510 GALV.VERZ SPF	CARRYING ROLLER		
151	49 00 204	2	SECHSKANTSCHRAUBE ISO 4017 M12X35	HEX SCREW		
152	42 40 009 08	2	FEDERRING DIN 127 A 12 FST A3C	CIRCLIP		
153	92 88 304 08	2	LASCHE KPL.	BRACKET COMPL.		
154	45 12 412 08	4	BOLZEN DIN 1435 16X40X35 ST.50K VERZ	PIN		
156	43 30 050 08	2	SPLINT ISO 1234 4X25 ST A3C	SPLIT PIN		
157	43 31 028 08	2	SICHERUNGSFEDER 3 VERZ	RETAINING SPRING		
158	95 36 500 08	19	KABELHALTER 2X22X90 DC01 FE//ZN20//C	CABLE CLAMP		
400	91 69 755 08	1	HYDR.SCHWEBEBALLAST-ANLENKST. ⇨ 3 978 100 91 69 755 08	HYDR. SUSPENDED BALLAST		
500	96 67 632 08	1	ELEKTRIK D-ANLENKSTUECK ⇨ 3 930 700 96 67 632 08	D PIVOT SECTION ELEC. EQUI		
700	96 60 944 08	1	BESCHILDERUNG D-ANLENK. LR1600 ⇨ 3 713 014 96 60 944 08	SIGNS		

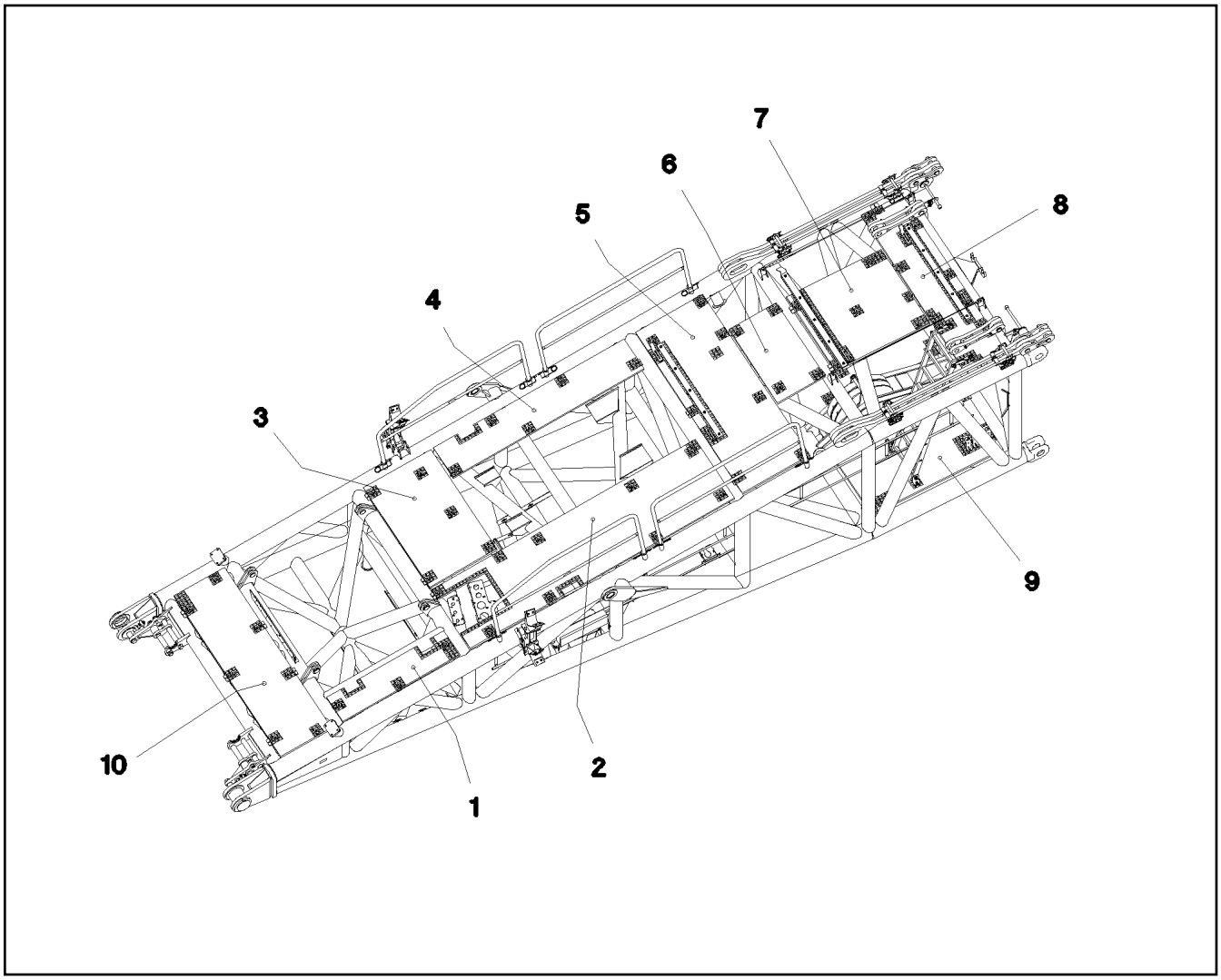

Pos.	Artikel	Menge	Bezeichnung	Description	Serie	K
1	97 77 561 08	1	GITTERROST 1407X327X30 GFK SPF	GRATING		
2	97 77 560 08	1	GITTERROST 3167X807X30 GFK SPF	GRATING		
3	97 73 275 08	1	GITTERROST 1367X807X30 GFK SPF	GRATING		
4	97 77 562 08	1	GITTERROST 2287X407X30 GFK SPF	GRATING		
5	97 71 971 08	1	GITTERROST 2207X807X30 GFK SPF	GRATING		
6	97 77 563 08	1	GITTERROST 1007X567X30 GFK SPF	GRATING		
7	97 77 558 08	1	GITTERROST 1127X1007X30 GFK SPF	GRATING		
8	97 77 559 08	1	GITTERROST 2127X487X30 GFK SPF	GRATING		
9	97 77 564 08	2	GITTERROST 1567X887X30 GFK SPF	GRATING		
10	97 77 787 08	1	GITTERROST 2207X607X30 GFK SPF	GRATING		

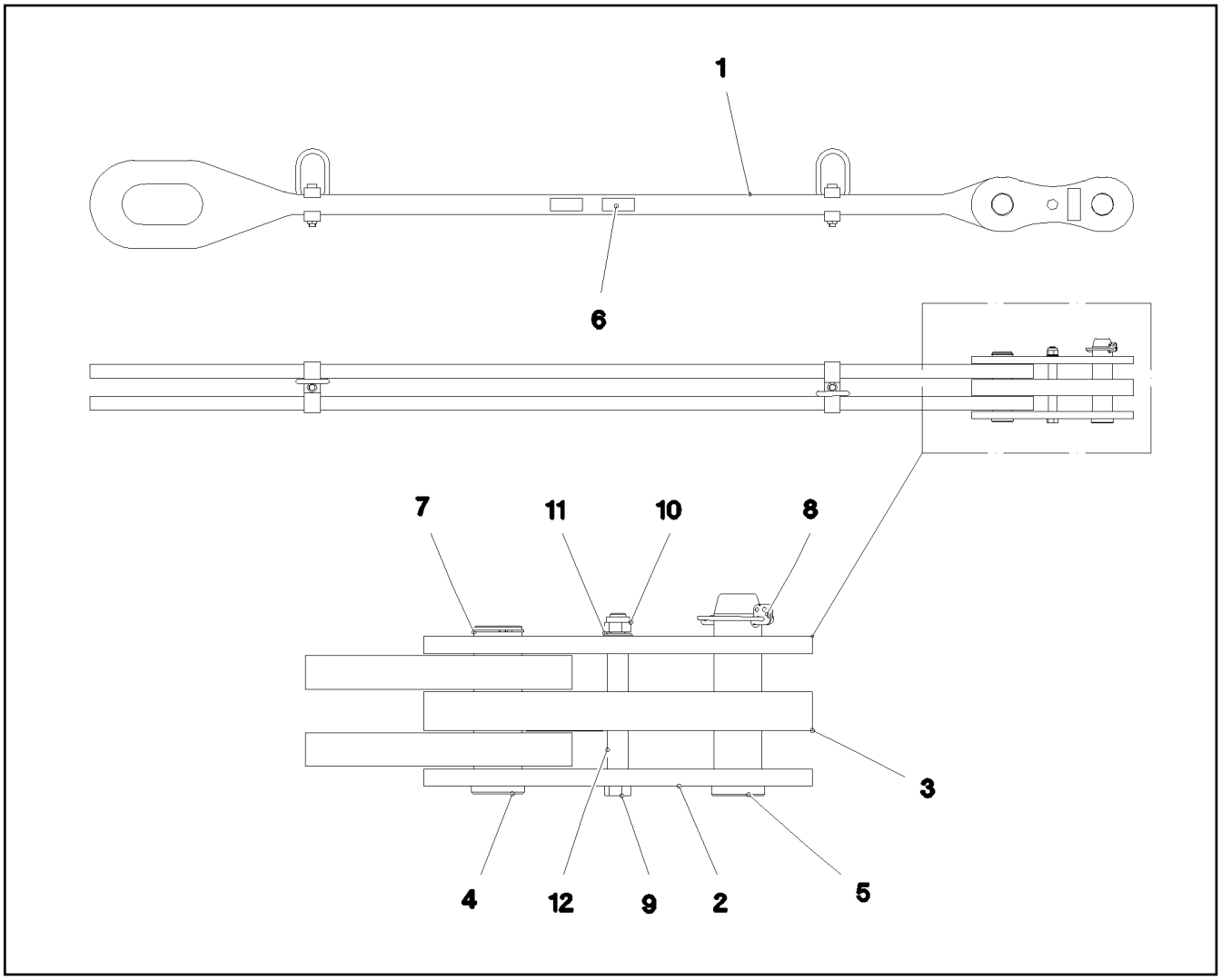

Pos.	Artikel	Menge	Bezeichnung	Description	Serie	K
1	96 50 198 08	1	STANGE VORM. 2.15M	ROD		
2	96 45 231 08	2	LASCHE MIT SCHILD 0.25 M	BRACKET WITH BOARD		
3	96 45 232 08	1	LASCHE MIT SCHILD 0.25 M	BRACKET WITH BOARD		
4	97 67 727 08	1	BOLZEN 55.0X175 35NICRMOV125 GASN.	PIN		
5	95 28 920 08	1	BOLZEN 55.0X210 35NICRMOV125 GASN.	PIN		
6	97 35 919 08	1	SCHILD BAUGRUPPE BG-NR. PVC-SILBER	PLATE ASSEMBLY		
7	42 80 042 08	1	SICHERUNGSRING DIN 471 50X2	LOCKING RING		
8	43 32 005 08	1	SICHERHEITSKLAPPSTECKER 11,5X96 VER	SAFETY PLUG W HINGE-LID		
9	40 61 186 01	1	SECHSKANTSCHRAUBE ISO 4014 M16X180	HEX SCREW		
10	41 19 009 08	1	SECHSKANTMUTTER DIN 985 M16 8 A3C	HEX NUT		
11	10 28 980 6	1	SCHEIBE ISO 7089 16 300HV FLZN SPF	WASHER		
12	93 92 551 08	2	ROHR 22.0X40 E235+N VERZ	TUBE		
700	96 92 179 08	1	BESCHILDERUNG 2.3M	SIGNS		
(1)	97 05 408 6	1	SCHILD 80X32 KLEBEFOLIE SPF	SIGN		

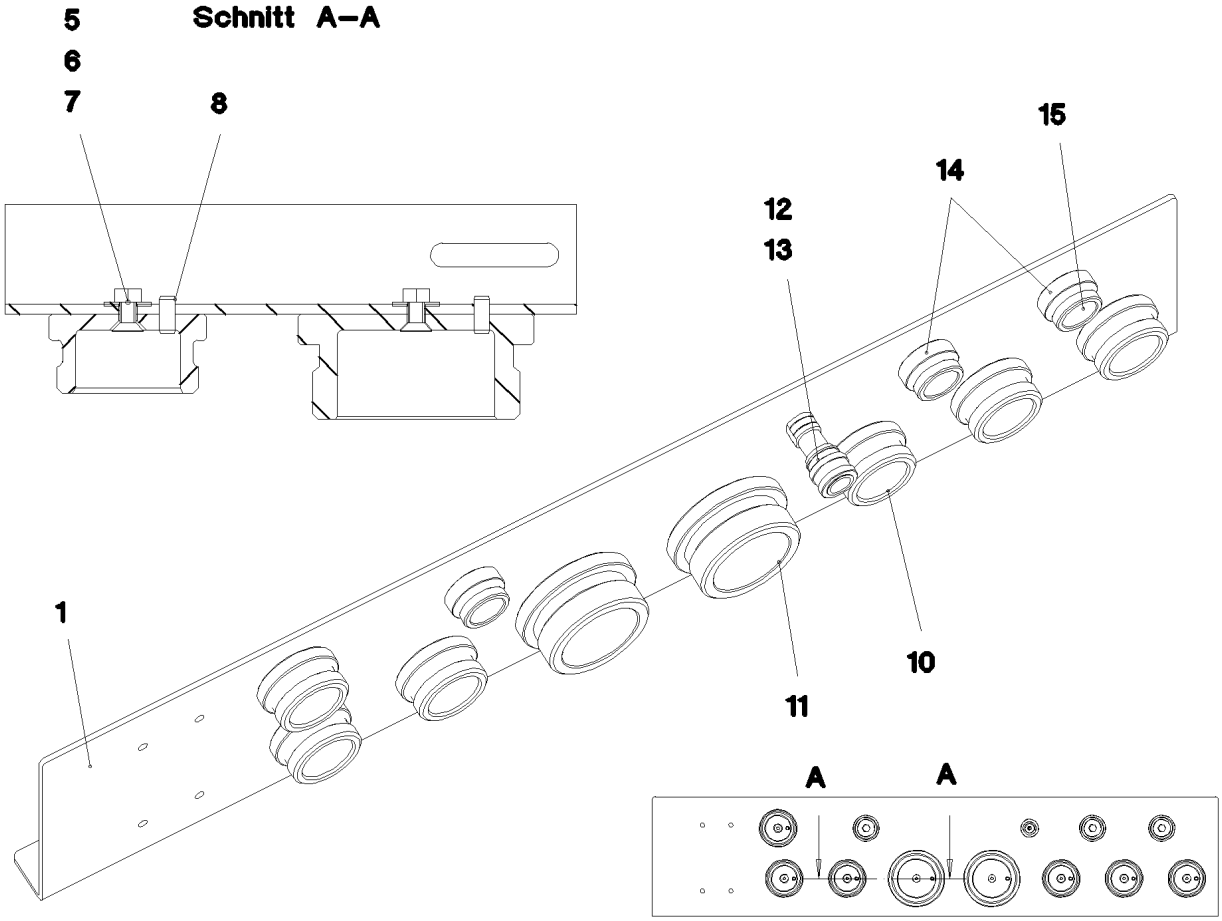

Pos.	Artikel	Menge	Bezeichnung	Description	Serie	K
1	97 87 756 08	1	BLECH 4X900X225 S315MC FE//ZN20//C	PLATE		
5	40 86 002 08	8	SENKSCHRAUBE DIN 7991 M6X16 8.8 A2C	COUNTERSUNK SCREW		
6	41 15 140 08	11	SECHSKANTMUTTER ISO 4032 M6 8 A2C	HEX NUT		
7	42 18 017 08	11	SCHEIBE ISO 7093-1 6 200HV-A2	WASHER		
8	43 20 053 08	8	SPANNSTIFT ISO 8752 6X14	DOWEL PIN		
10	10 46 690 8	6	VERSCHLUSSSCHRAUBE RD54X4 ALCUM	SCREW PLUG		
11	10 46 690 9	2	VERSCHLUSSSCHRAUBE RD79X4 SPF	SCREW PLUG		
12	47 77 040 08	1	BLINDSTOPFEN VSTI1/4"ED A3P	STOPPER PLUG		
13	77 43 726 08	1	KUPPLUNGSMUFFE	COUPLING SLEEVE		
14	10 46 690 7	3	VERSCHLUSSSCHRAUBE RD36X3 SPF	SCREW PLUG		
15	40 65 099	3	SECHSKANTSCHRAUBE ISO 4017 M6X16 8.	HEX SCREW		

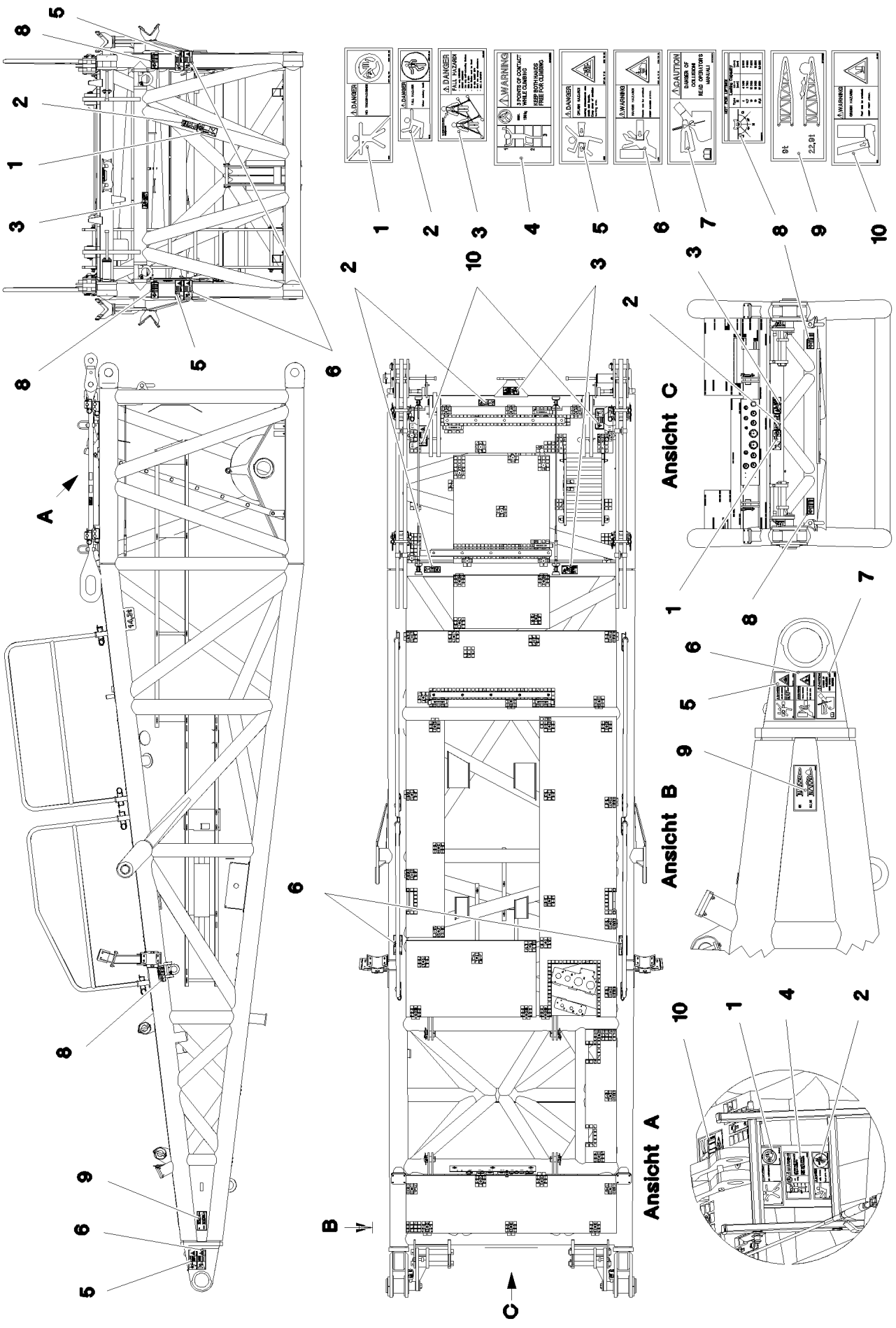

17.10.2014 064232	**etk_de_en_074676 _LR 1600 2**	594 (1/2)
LIEBHERR	**BESCHILDERUNG** **SIGNS**	⇨ **3 713 014** **96 60 944 08**

Pos.	Artikel	Menge	Bezeichnung	Description	Serie	K
1	97 86 740 08	3	SCHILD 208X88 KLEBEFOLIE SPF	SIGN		
2	97 86 748 08	5	SCHILD 168X62 KLEBEFOLIE SPF	SIGN		
3	97 00 404 6	4	SCHILD 168X88X1 KLEBEFOLIE SPF	SIGN		
4	97 03 673 2	1	SCHILD 168X88 KLEBEFOLIE SPF	SIGN		
5	97 86 741 08	4	SCHILD 208X88 KLEBEFOLIE SPF	SIGN		
6	97 86 746 08	6	SCHILD 208X88 KLEBEFOLIE SPF	SIGN		
7	97 03 398 2	1	SCHILD 208X88 KLEBEFOLIE SPF	SIGN		
8	97 03 673 4	6	SCHILD 188X78 KLEBEFOLIE SPF	SIGN		
9	97 05 933 9	2	SCHILD 200X100 KLEBEFOLIE SPF	SIGN		
10	97 01 639 2	2	SCHILD 208X88 KLEBEFOLIE SPF	SIGN		

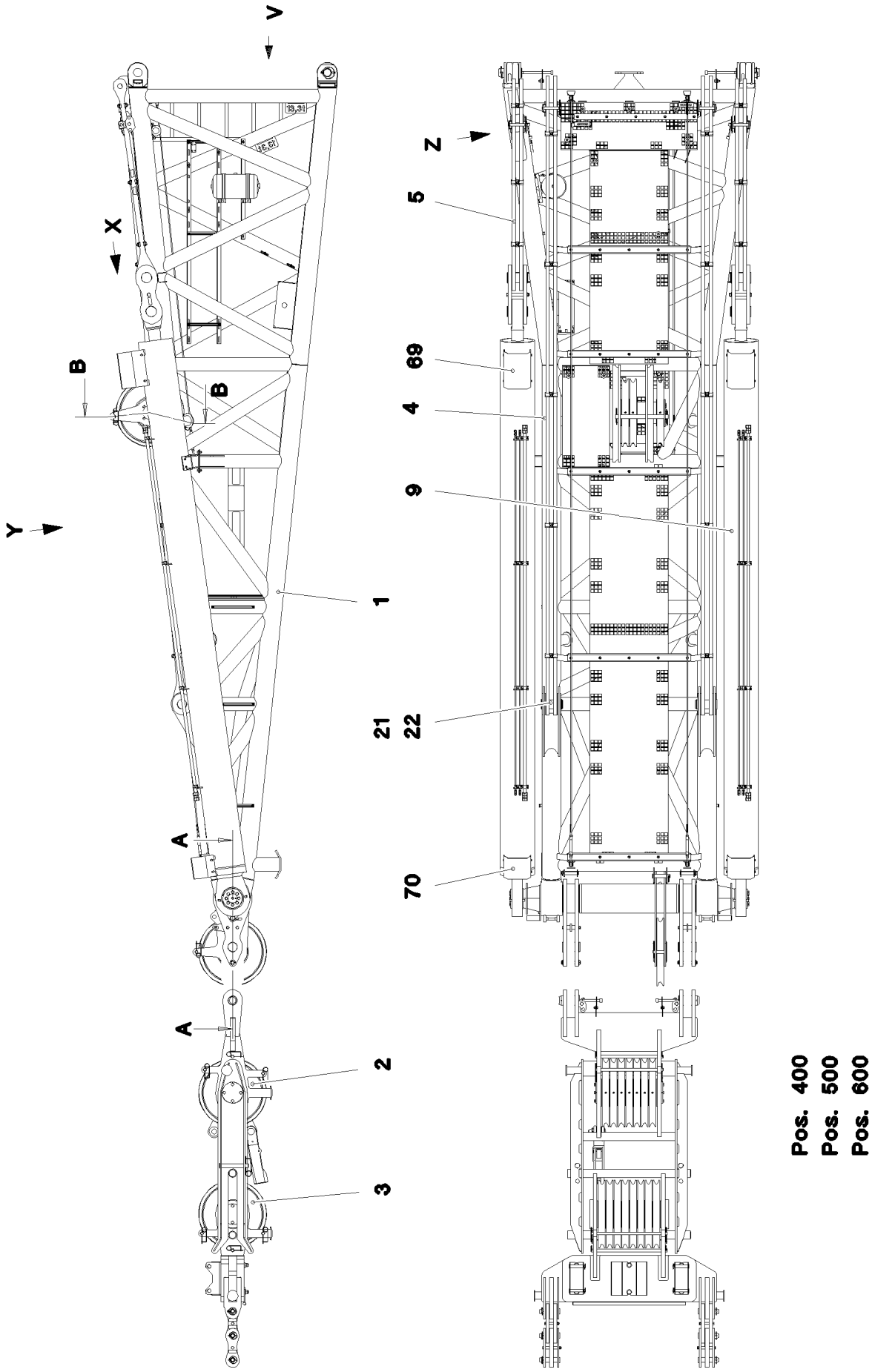
V
X
Y
Z
B
B
A
A
1
2
3
5
69
4
9
21
22
70
Pos. 400
Pos. 500
Pos. 600

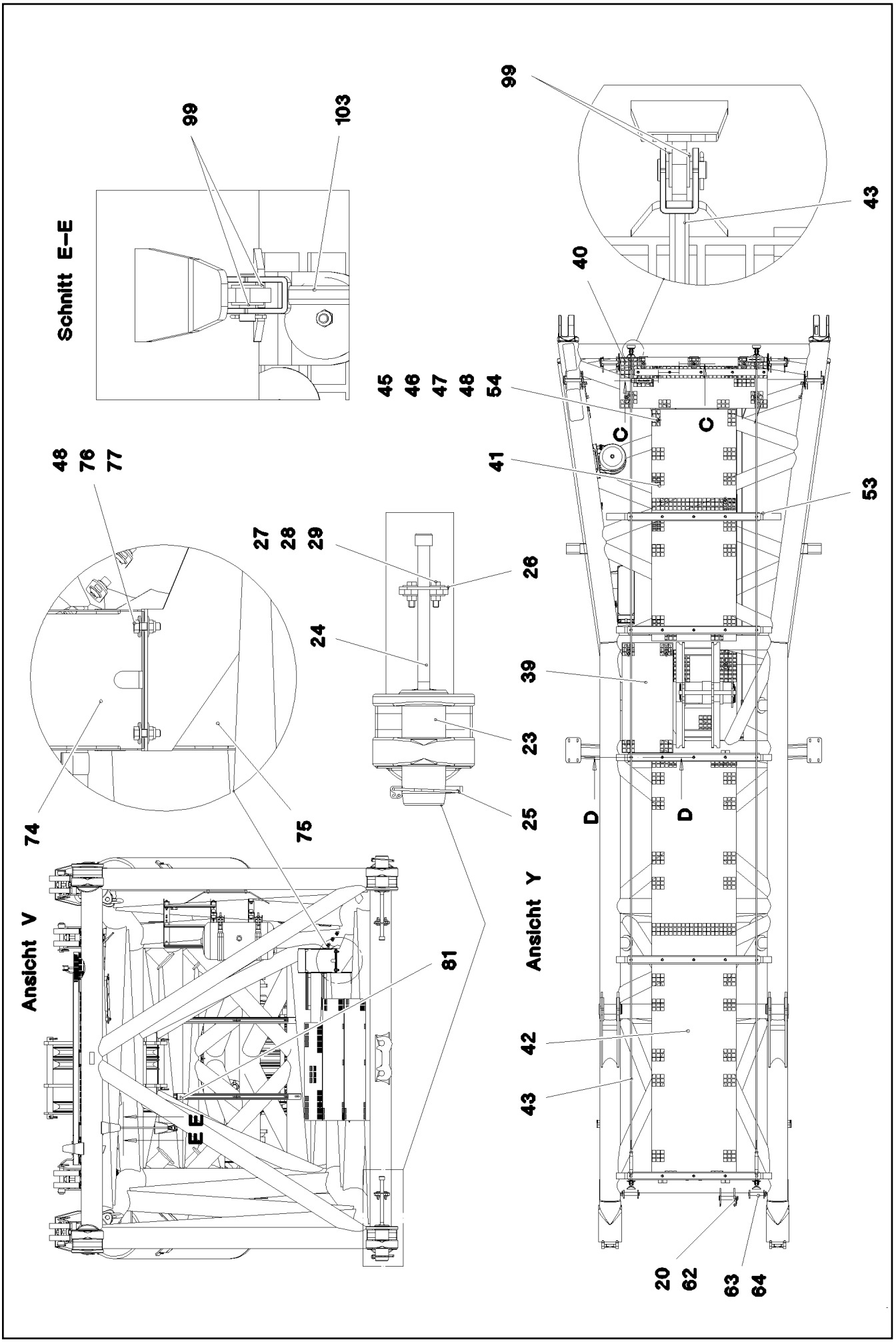

17.10.2014 074673 LIEBHERR	**etk_de_en_074676 _LR 1600 2** **D-KOPFSTUECK** **D HEAD SECTION**	❑ 597 (2/7) ⇨ **3 714** **91 63 428 08**

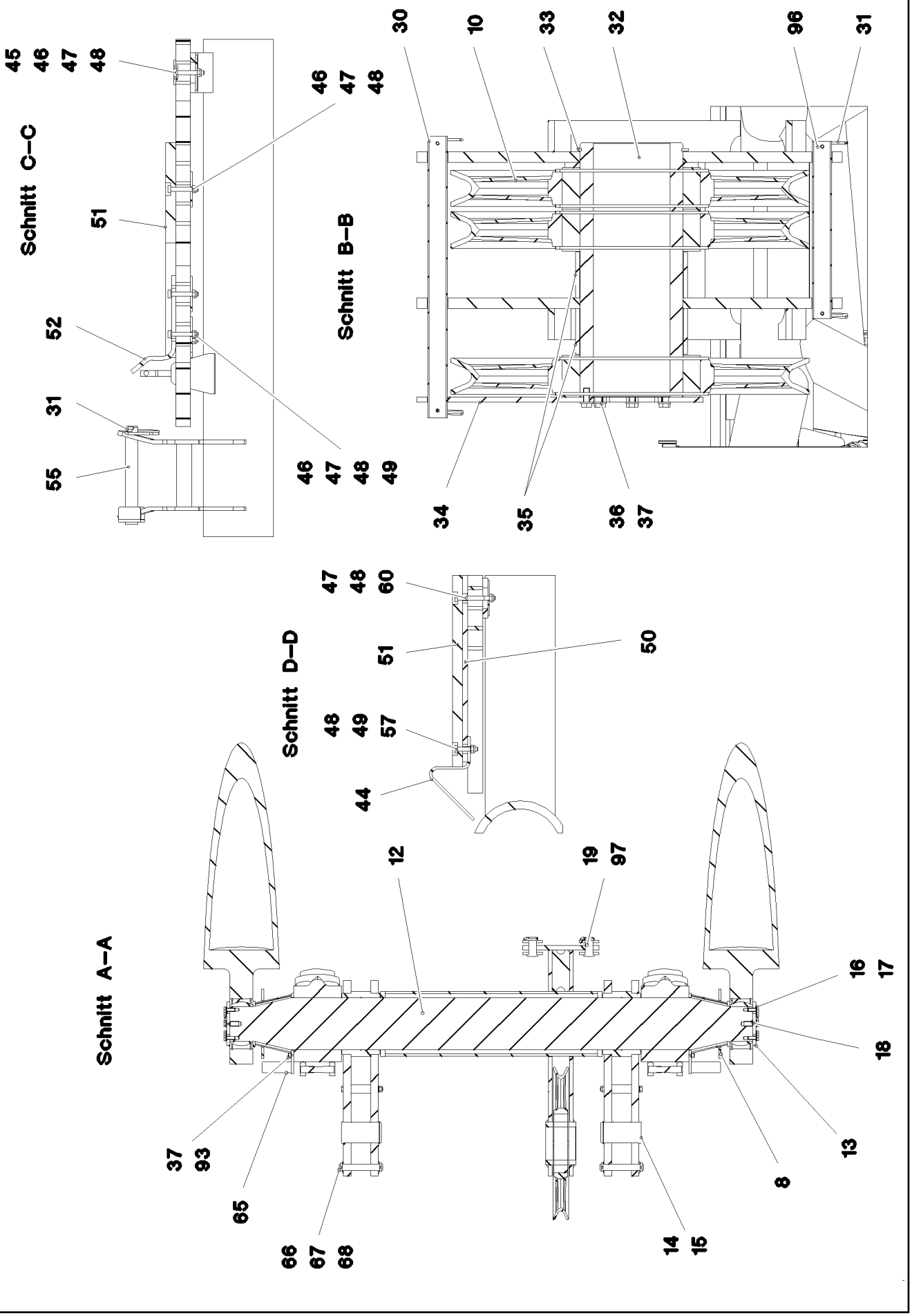
Schnitt C–C
45
46
47
48
51
52
31
55
Schnitt B–B
46
47
48
49
30
10
33
32
96
31
34
35
36
37
Schnitt D–D
47
48
60
51
50
48
49
57
44
Schnitt A–A
12
19
97
16
17
18
13
8
37
93
65
66
67
68
14
15

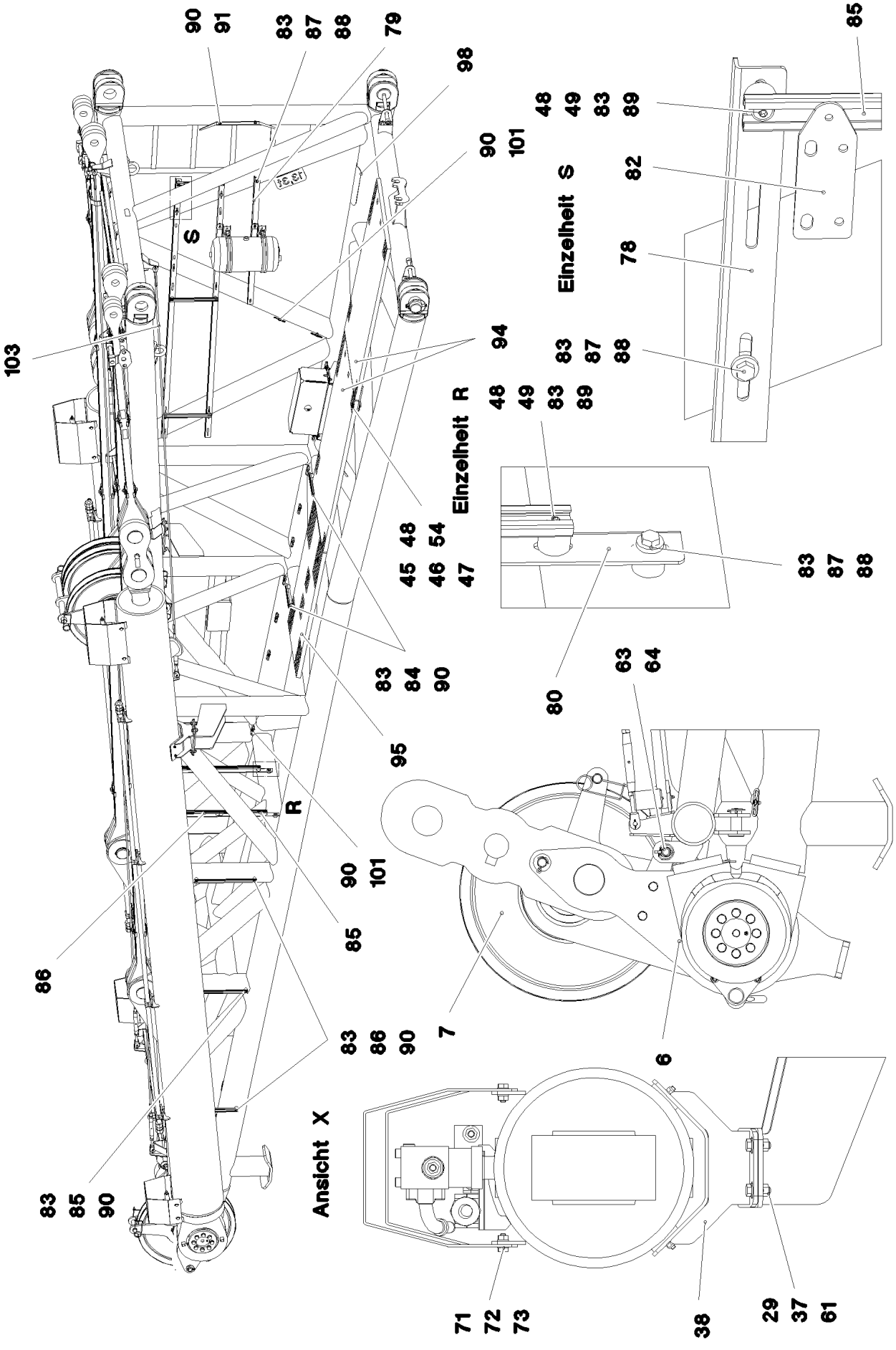

17.10.2014 074675 LIEBHERR	**etk_de_en_074676 _LR 1600 2** **D-KOPFSTUECK** **D HEAD SECTION**	599 (4/7) ⇨ **3 714** **91 63 428 08**

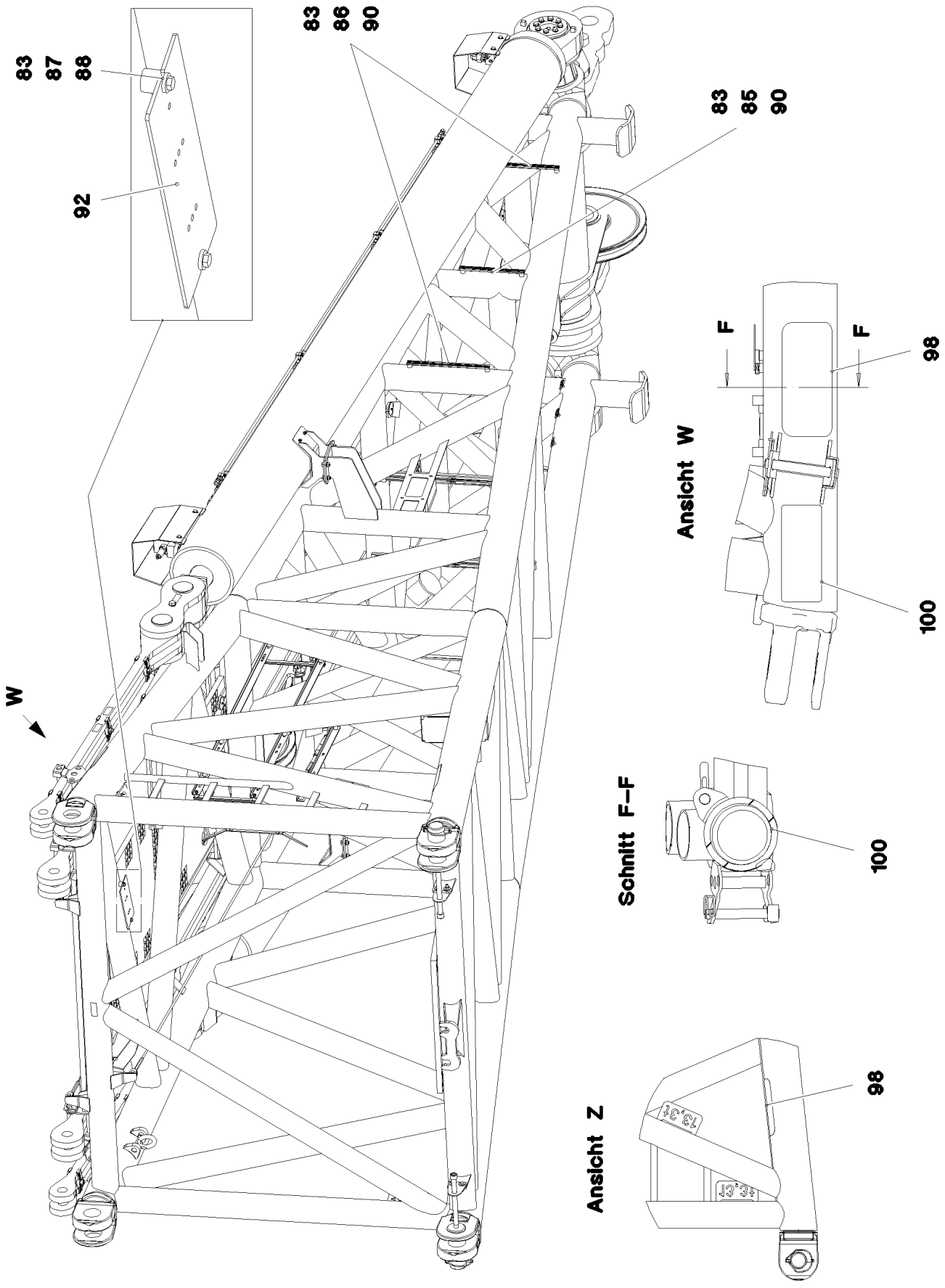

17.10.2014 074676	**etk_de_en_074676 _LR 1600 2**	600 (5/7)
LIEBHERR	**D-KOPFSTUECK** **D HEAD SECTION**	⇨ **3 714** **91 63 428 08**

Pos.	Artikel	Menge	Bezeichnung	Description	Serie	K
1	96 73 018 08	1	D-KOPFSTUECK SCHWK.	D HEAD SECTION WELDED CO		
2	96 49 266 08	1	VERSTELLFLASCHE KPL.	LUFFING PULLEY BLOCK COM		
			⇨ 3 714 008 96 49 266 08			
3	96 49 267 08	1	VERSTELLFLASCHE KPL. TZNO	LUFFING PULLEY BLOCK COM		
			⇨ 3 714 009 96 49 267 08			
4	96 49 268 08	2	STANGE KPL. 6.4 M	ROD CPL.		
(1)	97 76 332 08	2	BLECH 35X6626X214 S960QL+Z25 SPF	PLATE		
(2)	97 05 432 7	10	KLAMMER 40X132X24 S355J2+N FE//ZN20//	CLAMP		
(3)	40 42 181 01	5	ZYLINDERSCHRAUBE ISO 4762 M16X110 8.	SOCKET HEAD SCREW		
(4)	41 15 145 08	5	SECHSKANTMUTTER ISO 4032 M16 8 A3C	HEX NUT		
(5)	97 35 676 08	1	SCHILD IDENTNR. IDENT-NR SPF	PLATE IDENTIFICATION NUMBE		
(6)	10 87 156 8	2	OVALRING 11X60X120 GK 10 SPF	OVAL LOAD RING		
(700)	96 92 146 08	1	BESCHILDERUNG 6.4 M	SIGNS		
(1050)	11 11 111 08	-14.456	GEWICHTSZUSCHLAG	WEIGHT ALLOWANCE		
5	96 49 269 08	2	STANGE KPL. 2.34M	ROD CPL.		
			⇨ 3 714 025 96 49 269 08			
6	96 49 270 08	2	LASCHE KPL.	BRACKET COMPL.		
			⇨ 3 714 013 96 49 270 08			
7	96 49 271 08	1	ROLLENLAGERUNG KPL.	ROLLER SEATING COMPL.		
			⇨ 3 714 021 96 49 271 08			
8	96 49 272 08	2	DISTANZSTUECK SCHWK.	DISTANCE PIECE WELDED		
9	96 70 491 08	2	ZUGZYLINDER VORM.	TRACTION RAM PRE-ASS.		
			⇨ 3 714 999 96 70 491 08			
10	96 46 246 08	3	SEILROLLE KPL. SPF	ROPE PULLEY CPL.		
			⇨ 2 550 003 96 46 246 08			
12	97 76 838 08	1	ACHSE 260.0X2407 35NICRMOV125 SPF	AXLE		
13	97 76 839 08	2	BLECH 15X200X200 S690QL	PLATE		
14	97 76 840 08	2	BOLZEN 100.0X185 35NICRMOV125 SPF	PIN		
15	42 80 065 08	2	SICHERUNGSRING DIN 471 95X3	LOCKING RING		
16	40 66 030 08	16	SECHSKANTSCHRAUBE ISO 4017 M16X40	HEX SCREW		
17	10 28 980 6	16	SCHEIBE ISO 7089 16 300HV FLZN SPF	WASHER		
18	77 43 242	2	KEGELSCHMIERNIPPEL DIN 71412 A M10x1	HYDRAULIC-TYPE LUBRICAT.NI		
19	45 30 324 08	2	BOLZEN ISO 2341 B36X80X70 35NICRMOV	PIN		
20	43 31 025 08	1	SICHERUNGSFEDER 5X122 A3C	RETAINING SPRING		
21	95 66 686 08	2	BOLZEN 100.0X225 35NICRMOV125 SPF	PIN		
22	42 80 064 08	2	SICHERUNGSRING DIN 471 90X3	LOCKING RING		
23	97 68 649 08	2	BOLZEN 100.0X237 35NICRMOV125 GASN.	PIN		
24	46 30 212	2	ZYLINDERSCHRAUBE ISO 4762 M24X340 10.	SOCKET HEAD SCREW		
25	43 32 015 08	2	SICHERHEITSKLAPPSTECKER 17X125X16 V	SAFETY PLUG W HINGE-LID		
26	95 50 518 08	2	BLECH 5X140X100 S700MC	PLATE		
27	46 00 158	4	SECHSKANTSCHRAUBE ISO 4017 M12X45	HEX SCREW		
28	42 18 011 08	8	SCHEIBE ISO 7093-1 A 13 ST A3C	WASHER		
29	41 15 143 08	4	SECHSKANTMUTTER ISO 4032 M12 8 A3C	HEX NUT		
30	97 15 586 08	1	ROHR 38.0X540 S355J2H	TUBE		
31	43 31 009 08	8	SICHERUNGSFEDER 4,5X98 VERZ	RETAINING SPRING		
32	97 76 908 08	1	ACHSE 219.1X487 S770QL1 SPF	AXLE		
33	42 80 093 08	1	SICHERUNGSRING DIN 471 200X4	LOCKING RING		
34	97 76 909 08	1	BLECH 10X549X280 S700MC	PLATE		
35	97 76 910 08	2	ROHR 219.1X88 S355J2H FE//ZN20//C	TUBE		
36	49 00 161	8	SECHSKANTSCHRAUBE ISO 4017 M12X30	HEX SCREW		
37	10 28 980 4	28	SCHEIBE ISO 7089 12 300HV FLZN SPF	WASHER		
38	96 50 752 08	2	AUFLAGE KPL.	SUPPORT CPL.		
			⇨ 3 714 017 96 50 752 08			
39	97 79 282 08	1	GITTERROST 1047X487X30 GFK SPF	GRATING		
40	97 66 610 08	1	GITTERROST 1407X487X30 GFK SPF	GRATING		
41	97 71 971 08	1	GITTERROST 2207X807X30 GFK SPF	GRATING		
42	97 71 763 08	1	GITTERROST 4047X807X30 GFK SPF	GRATING		
43	10 65 281 8	2	RUNDLITZENSEIL 10X7,97M STAHL VERZ	ROUND STRAND ROPE		
44	97 79 283 08	8	BLECH 5X263X60 S355MC FE//ZN20//C	PLATE		
45	10 10 062 1	43	TELLERBEFESTIGUNG	DISH MOUNTING		

Pos.	Artikel	Menge	Bezeichnung	Description	Serie	K
46	40 61 024	53	SECHSKANTSCHRAUBE ISO 4014 M8X55 8.	HEX SCREW		
47	94 11 381 08	67	SCHEIBE 70X3 DC01 FE//ZN20//C	WASHER		
48	41 19 005 08	110	SECHSKANTMUTTER DIN 985 M8 8 A2C	HEX NUT		
49	42 00 012 01	40	SCHEIBE ISO 7089 8 200HV A3C	WASHER		
50	97 41 440 08	5	BLECH 10X1250X80 S355MC	PLATE		
51	97 41 439 08	6	AUFLAGE 60X1270 PA6G	SUPPORT		
52	97 73 817 08	2	BLECH 8X40X246 S355MC FE//ZN20//C	PLATE		
53	95 64 428 08	2	BLECH 5X393X60 S355MC FE//ZN20//C	PLATE		
54	95 54 048 08	2	BLECH 8X300X50 S355MC FE//ZN20//C	PLATE		
55	96 43 771 08	4	ABSTECKBOLZEN SCHWK. FE//ZN20//C	CONNECTING PIN WELDED		
57	40 61 062	10	SECHSKANTSCHRAUBE ISO 4014 M8X40 8.	HEX SCREW		
60	46 00 276	15	SECHSKANTSCHRAUBE ISO 4014 M8X75 8.	HEX SCREW		
61	49 00 204	8	SECHSKANTSCHRAUBE ISO 4017 M12X35	HEX SCREW		
62	95 59 982 08	1	BOLZEN 45X183 35NICRMOV125 GASN. SP	PIN		
63	97 04 625 08	2	BOLZEN 35x178 35NICRMOV125 GASN. SPF	PIN		
64	11 10 158 4	2	SICHERHEITSKLAPPSTECKER 6X42X5,5X32	SAFETY PLUG W HINGE-LID		
65	96 50 831 08	2	HALTER SCHWK.	CLAMP WELDED CONST.		
66	45 25 412 08	2	BOLZEN ISO 2340 B30X200X180 35NICRM	PIN		
67	10 28 981 1	4	SCHEIBE ISO 7089 30 300HV FLZN SPF	WASHER		
68	43 30 088 08	4	SPLINT ISO 1234 8X50 ST A2K	SPLIT PIN		
69	97 79 663 08	2	BLECH 4X747X370 S315MC FE//ZN20//C	PLATE		
70	97 79 664 08	2	BLECH 4X667X220 S315MC FE//ZN20//C	PLATE		
71	40 65 164	16	SECHSKANTSCHRAUBE ISO 4017 M10X25	HEX SCREW		
72	10 28 979 5	32	SCHEIBE ISO 7089 10 300HV- FLZN SPF	WASHER		
73	41 15 144 08	16	SECHSKANTMUTTER ISO 4032 M10 8 A3C	HEX NUT		
74	95 32 110 08	1	HAUBE 1.5X931X548 DC01	HOOD		
75	95 47 461 08	1	HAUBE 1.5X831X448 DC01	HOOD		
76	49 00 128	4	SECHSKANTSCHRAUBE ISO 4017 M8X25 8.	HEX SCREW		
77	42 18 009 08	8	SCHEIBE DIN 9021 A 8 ST A2C	WASHER		
78	97 86 361 08	2	BLECH 3X2120X55 DC01 FE//ZN20//C	PLATE		
79	97 86 362 08	1	BLECH 3X1040X55 DC01	PLATE		
80	97 86 363 08	2	BLECH 3X880X55 DC01 FE//ZN20//C	PLATE		
81	97 86 364 08	2	BLECH 3X40X95 DC01	PLATE		
82	95 37 609 08	1	BLECH 3X45X120 DC01 FE//ZN20//C	PLATE		
83	95 38 734 08	48	HUELSE 25X20 11SMN30+C	SLEEVE		
84	95 41 174 08	2	TRAGSCHIENE 240	CARRIER RAIL		
85	95 41 175 08	7	TRAGSCHIENE 340	CARRIER RAIL		
86	97 03 448 08	6	TRAGSCHIENE	CARRIER RAIL		
87	49 00 188	12	SECHSKANTSCHRAUBE ISO 4017 M8X16 8.	HEX SCREW		
88	42 16 025	12	SCHEIBE DIN 7349 8,4 200HV A3C	WASHER		
89	40 97 059 08	16	FLACHKOPFSCHRAUBE AEHNL.ISO 7380 M	PAN-HEAD SCREW		
90	10 41 285 4	18	LINSENFLACHKOPFSCHRAUBE AEHNL.ISO	OVAL HEAD FLAT SCREW		
91	95 37 411 08	1	BLECH 4X20X500 S315MC FE//ZN20//C	PLATE		
92	97 57 099 08	1	BLECH 4X310X120 S315MC	PLATE		
93	40 42 032	4	ZYLINDERSCHRAUBE ISO 4762 M12X30 8.8	SOCKET HEAD SCREW		
94	97 73 275 08	2	GITTERROST 1367X807X30 GFK SPF	GRATING		
95	97 79 207 08	1	GITTERROST 1127X647X30 GFK SPF	GRATING		
96	97 91 001 08	1	ROHR 38.0X340 S355J2H TZNO	TUBE		
97	43 32 014 08	2	SICHERHEITSKLAPPSTECKER 8X42 VERZ	SAFETY PLUG W HINGE-LID		
99	10 28 980 5	12	SCHEIBE ISO 7089 14 300HV FLZN SPF	WASHER		
101	95 36 500 08	19	KABELHALTER 2X22X90 DC01 FE//ZN20//C	CABLE CLAMP		
103	10 65 282 0	1	RUNDLITZENSEIL 10X3,7M STAHL VERZ SP	ROUND STRAND ROPE		
400	91 69 792 08	1	ZUSATZHYDRAULIK SB-KOPFSTUECK ⇨ 3 978 005 91 69 792 08	ADDL.HYDRAULIC SB-HEAD PI		
500	96 67 651 08	1	ELEKTRIK D-KOPFSTUECK ⇨ 3 930 421 96 67 651 08	ELECTR. FOR HEAD SECTION		
700	96 62 739 08	1	BESCHILDERUNG D-KOPFSTUECK ⇨ 3 714 026 96 62 739 08	SIGNS		

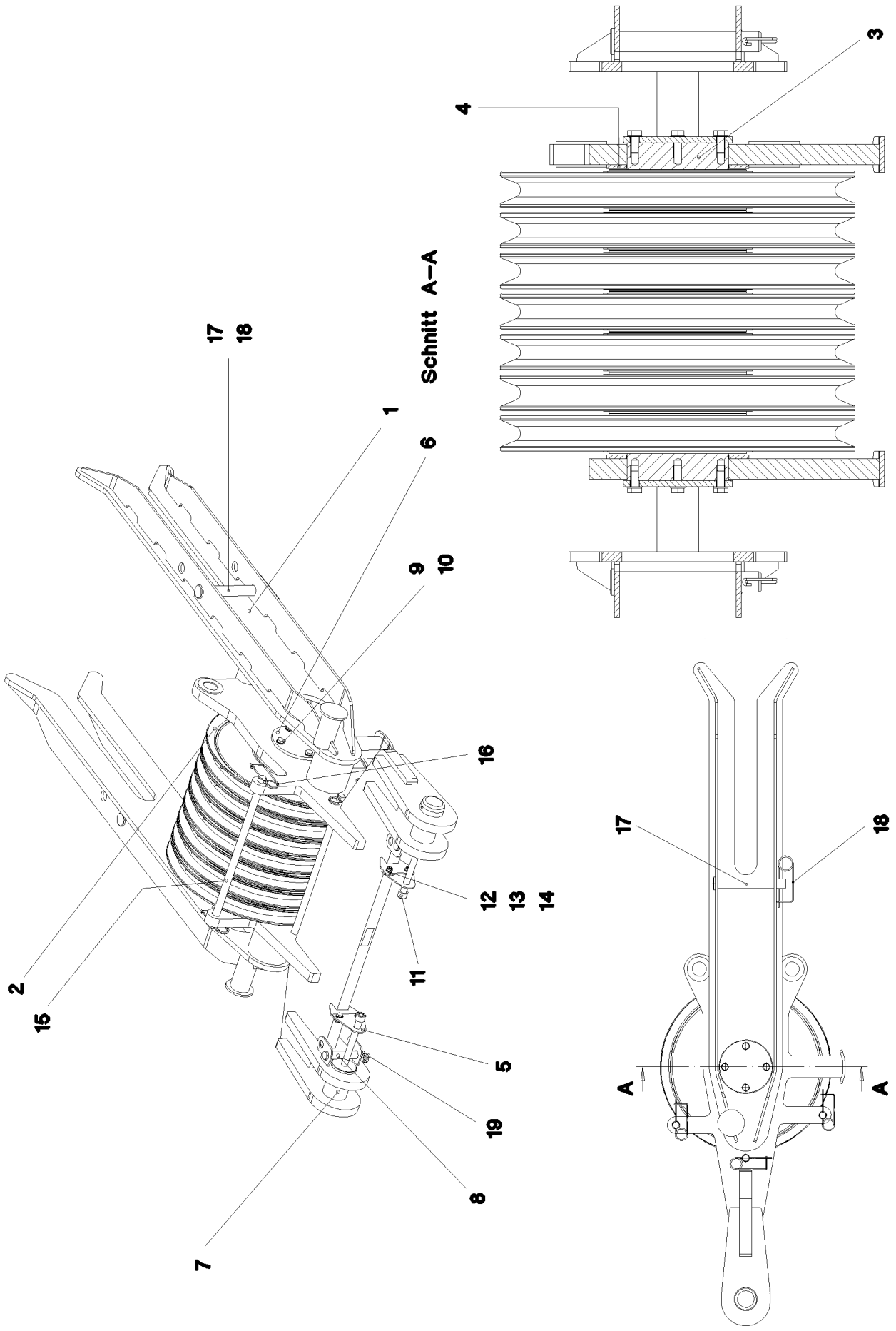

17.10.2014 055212	**etk_de_en_074676 _LR 1600 2**	603 (1/2)
LIEBHERR	**VERSTELLFLASCHE KPL.** **LUFFING PULLEY BLOCK COMPLETE**	⇨ **3 714 008** **96 49 266 08**

Pos.	Artikel	Menge	Bezeichnung	Description	Serie	K
1	96 49 290 08	1	VERSTELLFLASCHE SCHWK.	LUFFING PULLEY BLOCK WEL		
2	96 46 246 08	7	SEILROLLE KPL. SPF	ROPE PULLEY CPL.		
			⇨ 2 550 003 96 46 246 08			
3	97 75 885 08	1	ACHSE 220.0X665 35NICRMOV125 SPF	AXLE		
4	97 75 886 08	2	BLECH 8X280X280 S355MC FE//ZN20//C	PLATE		
5	97 75 887 08	2	BLECH 5X130X125 S355MC FE//ZN20//C	PLATE		
6	94 23 101 08	2	SCHEIBE 12X215X215 S355MC FE//ZN20//C	WASHER		
7	97 03 556 08	2	BOLZEN 100.0X210 35NICRMOV125 GASN.	PIN		
8	97 04 625 08	2	BOLZEN 35x178 35NICRMOV125 GASN. SPF	PIN		
9	49 00 123	8	SECHSKANTSCHRAUBE ISO 4017 M16X35	HEX SCREW		
10	10 28 980 6	8	SCHEIBE ISO 7089 16 300HV FLZN SPF	WASHER		
11	54 01 790 08	2	ZYLINDERSCHRAUBE DIN EN ISO 4762 M2	SOCKET HEAD SCREW		
12	49 00 161	4	SECHSKANTSCHRAUBE ISO 4017 M12X30	HEX SCREW		
13	10 28 980 4	8	SCHEIBE ISO 7089 12 300HV FLZN SPF	WASHER		
14	41 19 007 08	4	SECHSKANTMUTTER DIN 985 M12 8 A3C	HEX NUT		
15	45 00 312 08	3	BOLZEN ISO 2340 B30X700X680	PIN		
16	43 31 009 08	3	SICHERUNGSFEDER 4,5X98 VERZ	RETAINING SPRING		
17	45 12 370 08	2	BOLZEN DIN 1435 40X290X260 ST.52 VERZ	PIN		
18	43 31 025 08	2	SICHERUNGSFEDER 5X122 A3C	RETAINING SPRING		
19	43 32 064 08	2	FEDERSTECKER 6 VERZ	SPRING PLUG		

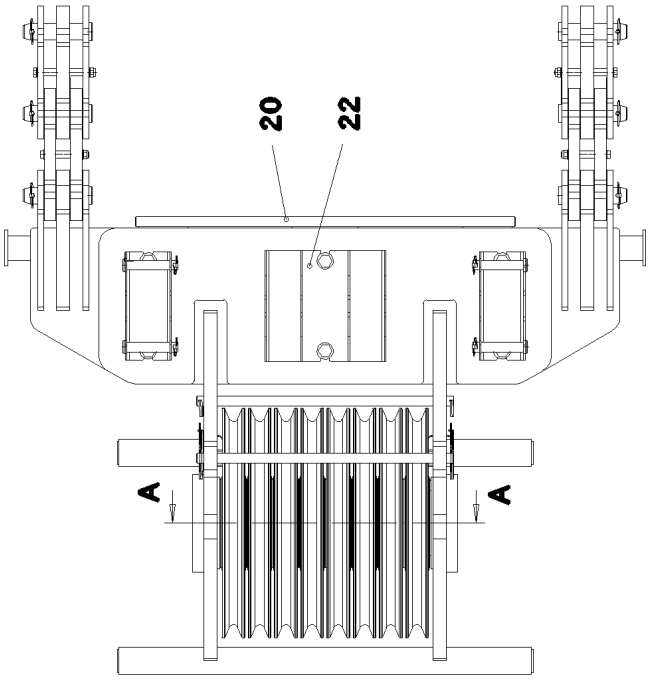

Schnitt A–A

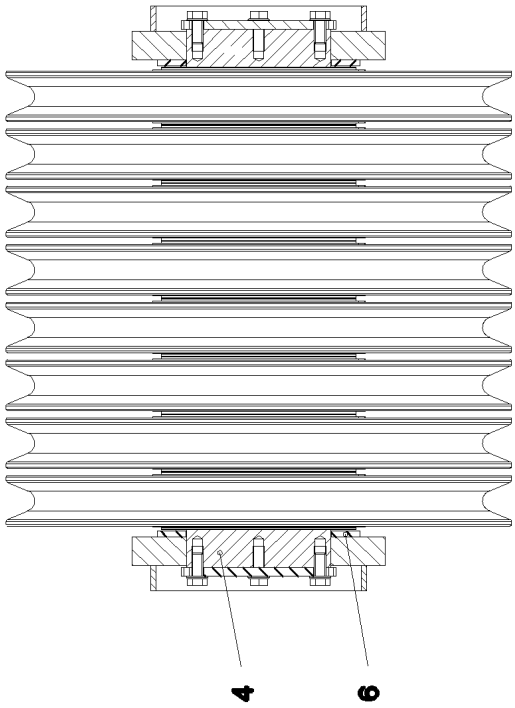

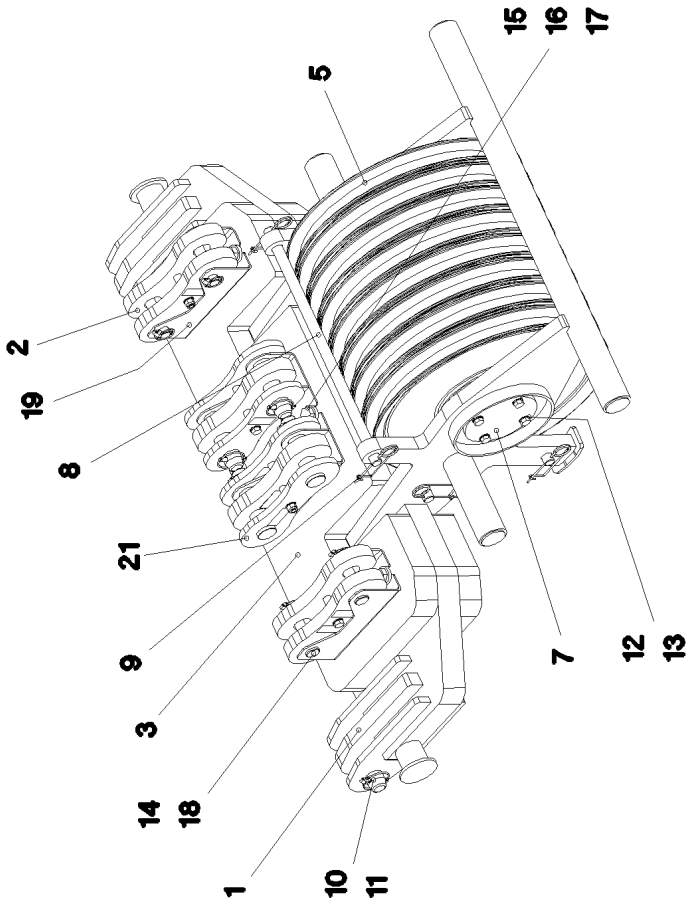

Pos.	Artikel	Menge	Bezeichnung	Description	Serie	K
1	96 49 455 08	1	VERSTELLFLASCHE SCHWK.	LUFFING PULLEY BLOCK WEL		
2	96 49 456 08	2	LASCHE KPL.	BRACKET COMPL.		
			⇨ 3 714 014 96 49 456 08			
3	97 76 224 08	2	BLECH 80X1380X475 S355J2+N	PLATE		
4	97 76 225 08	1	ACHSE 220.0X745 35NICRMOV125 SPF	AXLE		
5	96 46 246 08	8	SEILROLLE KPL. SPF	ROPE PULLEY CPL.		
			⇨ 2 550 003 96 46 246 08			
6	97 75 886 08	2	BLECH 8X280X280 S355MC FE//ZN20//C	PLATE		
7	94 23 101 08	2	SCHEIBE 12X215X215 S355MC FE//ZN20//C	WASHER		
8	93 88 891 08	3	ACHSE RD30X786 S355J2C+C FE//ZN20//C	AXLE		
9	43 31 009 08	6	SICHERUNGSFEDER 4,5X98 VERZ	RETAINING SPRING		
10	95 28 920 08	2	BOLZEN 55.0X210 35NICRMOV125 GASN.	PIN		
11	43 32 005 08	2	SICHERHEITSKLAPPSTECKER 11,5X96 VER	SAFETY PLUG W HINGE-LID		
12	49 00 123	8	SECHSKANTSCHRAUBE ISO 4017 M16X35	HEX SCREW		
13	10 28 980 6	8	SCHEIBE ISO 7089 16 300HV FLZN SPF	WASHER		
14	43 32 014 08	4	SICHERHEITSKLAPPSTECKER 8X42 VERZ	SAFETY PLUG W HINGE-LID		
15	40 61 291 08	6	SECHSKANTSCHRAUBE ISO 4014 M24X300	HEX SCREW		
16	42 16 013 08	12	SCHEIBE DIN 7349 25 ST VERZ	WASHER		
17	41 19 025 08	6	SECHSKANTMUTTER DIN 985 M24 8 A3C	HEX NUT		
18	97 03 523 08	4	BOLZEN 40x166 S355J2G3 FE//ZN20//C	PIN		
19	97 89 198 08	2	BLECH 5X330X429 S355MC FE//ZN20//C	PLATE		
20	96 58 269 08	1	SEILSCHUTZ SCHWK.	ROPE GUARD WELDED		
21	96 59 083 08	2	LASCHE KPL.	BRACKET COMPL.		
			⇨ 3 714 013 96 59 083 08			
22	96 59 096 08	1	ABLAGE SCHWK. FE//ZN20//C	REST WELDED		

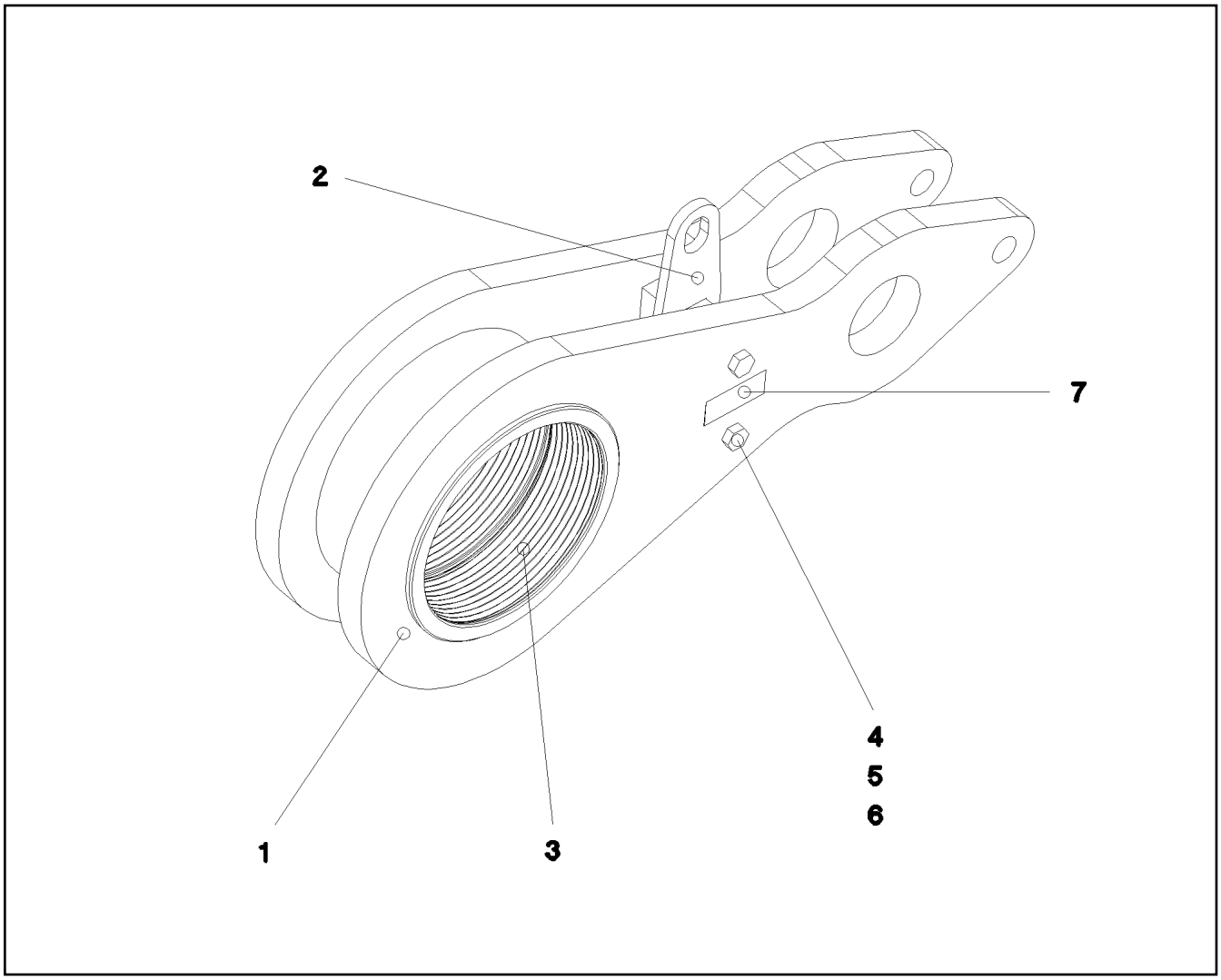

Pos.	Artikel	Menge	Bezeichnung	Description	Serie	K
1	97 76 390 08	2	BLECH 35X904X404 S960QL+Z25	PLATE		
2	96 50 800 08	1	DISTANZSTUECK SCHWK.	DISTANCE PIECE WELDED		
3	97 76 392 08	1	BUCHSE 240X280X175 GZ-ZUZN25AL5	BUSHING		
4	40 61 186 01	2	SECHSKANTSCHRAUBE ISO 4014 M16X180	HEX SCREW		
5	10 28 980 6	2	SCHEIBE ISO 7089 16 300HV FLZN SPF	WASHER		
6	41 19 009 08	2	SECHSKANTMUTTER DIN 985 M16 8 A3C	HEX NUT		
7	97 35 676 08	1	SCHILD IDENTNR. IDENT-NR SPF	PLATE IDENTIFICATION NUMBE		
1050	11 11 111 08	-10.224	GEWICHTSZUSCHLAG	WEIGHT ALLOWANCE		

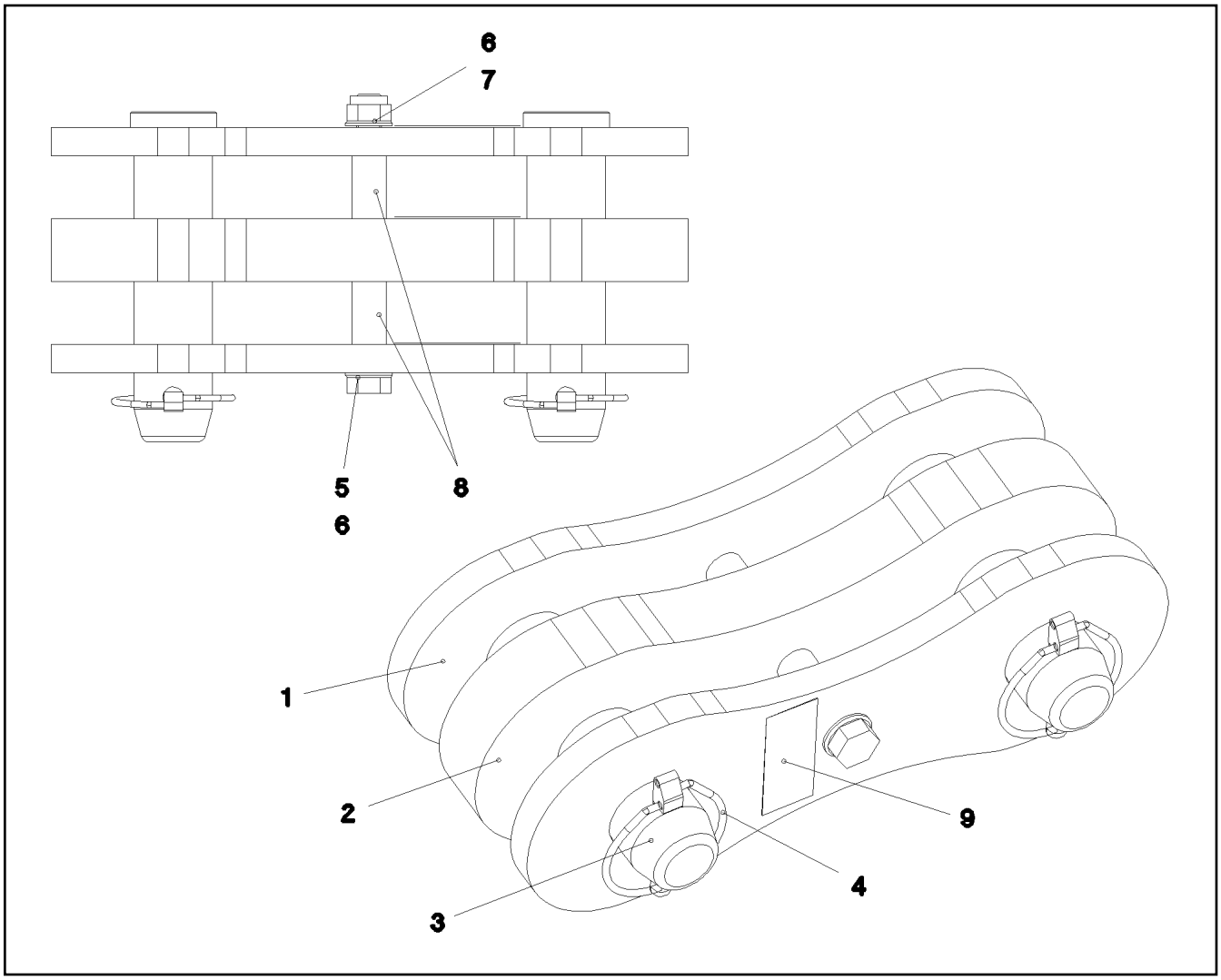

Pos.	Artikel	Menge	Bezeichnung	Description	Serie	K
1	96 45 231 08	2	LASCHE MIT SCHILD 0.25 M	BRACKET WITH BOARD		
2	96 45 232 08	1	LASCHE MIT SCHILD 0.25 M	BRACKET WITH BOARD		
3	95 28 920 08	2	BOLZEN 55.0X210 35NICRMOV125 GASN.	PIN		
4	43 32 005 08	2	SICHERHEITSKLAPPSTECKER 11,5X96 VER	SAFETY PLUG W HINGE-LID		
5	40 61 186 01	1	SECHSKANTSCHRAUBE ISO 4014 M16X180	HEX SCREW		
6	10 28 980 6	2	SCHEIBE ISO 7089 16 300HV FLZN SPF	WASHER		
7	41 19 009 08	1	SECHSKANTMUTTER DIN 985 M16 8 A3C	HEX NUT		
8	93 92 551 08	2	ROHR 22.0X40 E235+N VERZ	TUBE		
9	97 35 919 08	1	SCHILD BAUGRUPPE BG-NR. PVC-SILBER	PLATE ASSEMBLY		

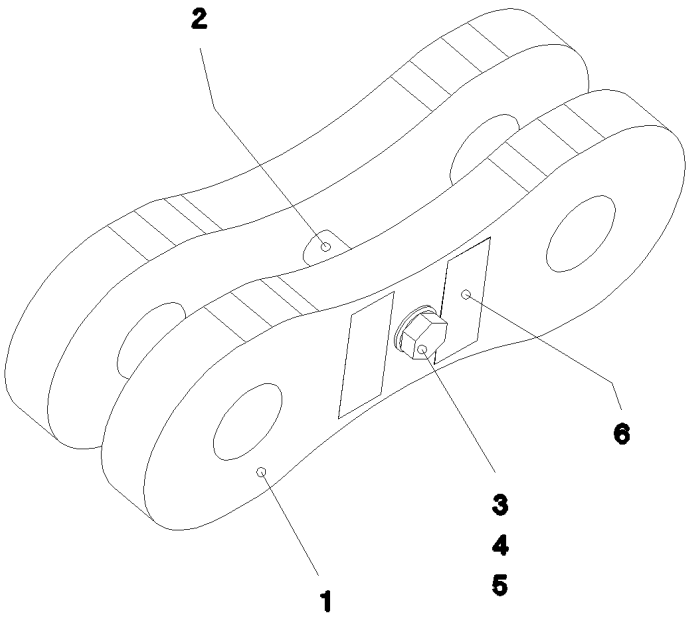

Pos.	Artikel	Menge	Bezeichnung	Description	Serie	K
1	96 49 464 08	2	LASCHE MIT SCHILD	BRACKET WITH BOARD		
2	94 36 973 08	1	ROHR 22X2,5X45 E235+N VERZ	TUBE		
3	40 61 180 01	1	SECHSKANTSCHRAUBE ISO 4014 M16X140	HEX SCREW		
4	10 28 980 6	2	SCHEIBE ISO 7089 16 300HV FLZN SPF	WASHER		
5	41 19 009 08	1	SECHSKANTMUTTER DIN 985 M16 8 A3C	HEX NUT		
6	97 35 919 08	1	SCHILD BAUGRUPPE BG-NR. PVC-SILBER	PLATE ASSEMBLY		

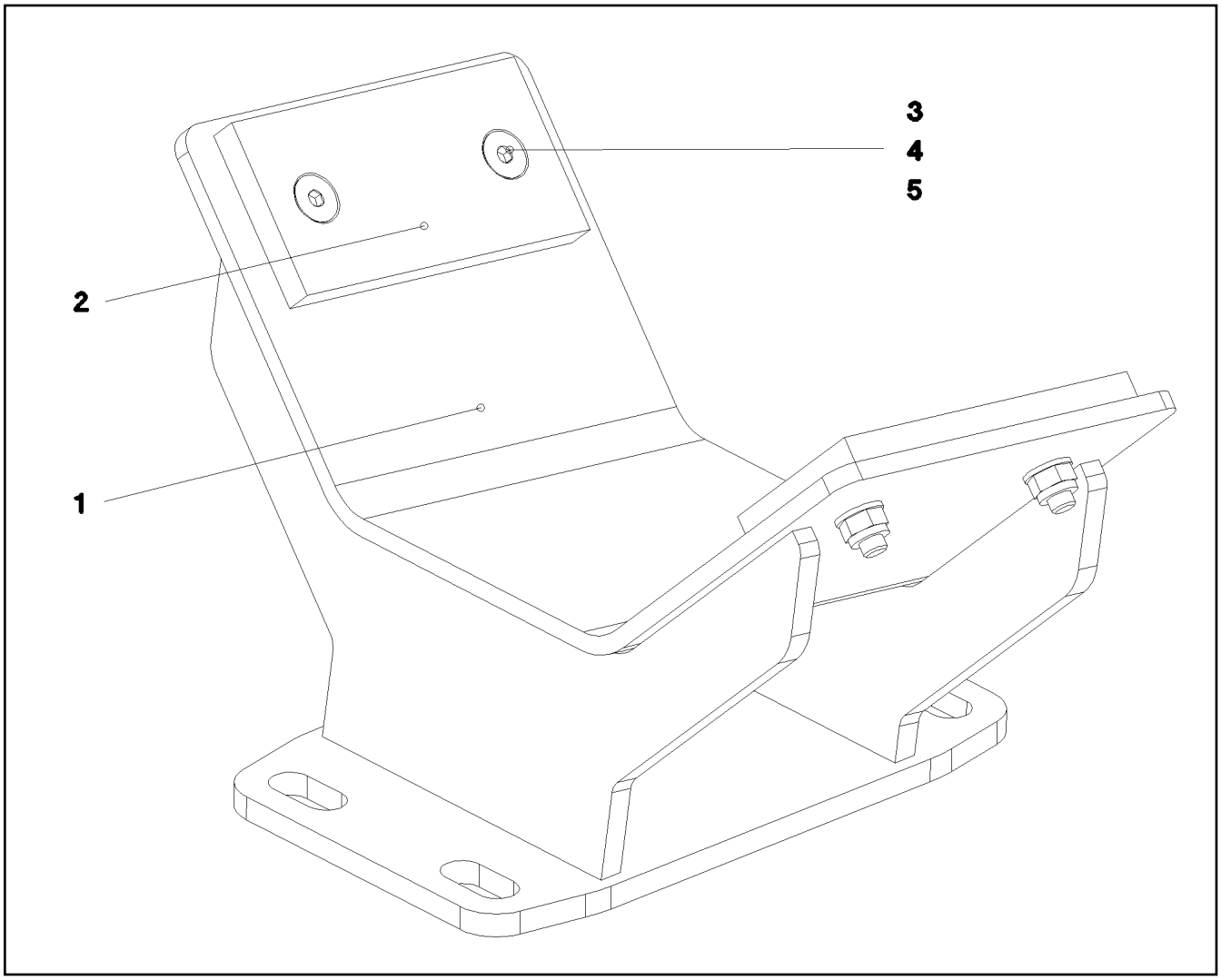

Pos.	Artikel	Menge	Bezeichnung	Description	Serie	K
1	96 50 763 08	1	AUFLAGE SCHWK.	SUPPORT WELDED		
2	93 54 692 08	2	LAGERPLATTE 10X60X120 PA6G	BEARING PLATE		
3	40 86 007 08	4	SENKSCHRAUBE DIN 7991 M8X30 8.8 A2C	COUNTERSUNK SCREW		
4	41 19 005 08	4	SECHSKANTMUTTER DIN 985 M8 8 A2C	HEX NUT		
5	42 00 012 01	4	SCHEIBE ISO 7089 8 200HV A3C	WASHER		

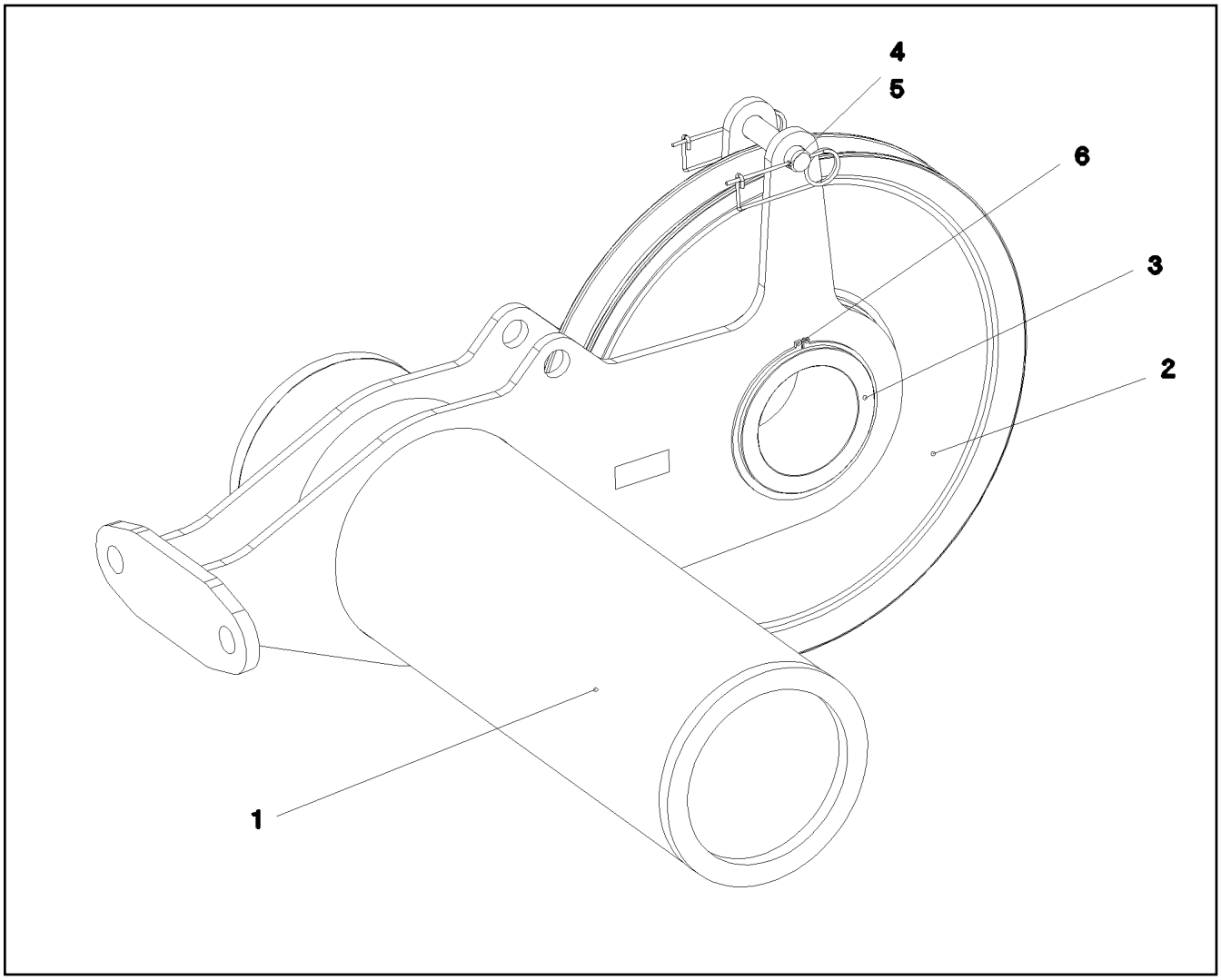

Pos.	Artikel	Menge	Bezeichnung	Description	Serie	K
1	96 49 761 08	1	ROLLENLAGERUNG SCHWK.	ROLLER BEARING WELDED		
2	96 46 246 08	1	SEILROLLE KPL. SPF	ROPE PULLEY CPL.		
			⇨ 2 550 003 96 46 246 08			
3	97 76 746 08	1	ACHSE 219.1X140 S770QL1 SPF	AXLE		
4	45 00 330 08	1	BOLZEN ISO 2340 B30X140X125 S355J2C+C	PIN		
5	43 31 009 08	2	SICHERUNGSFEDER 4,5X98 VERZ	RETAINING SPRING		
6	42 80 093 08	2	SICHERUNGSRING DIN 471 200X4	LOCKING RING		

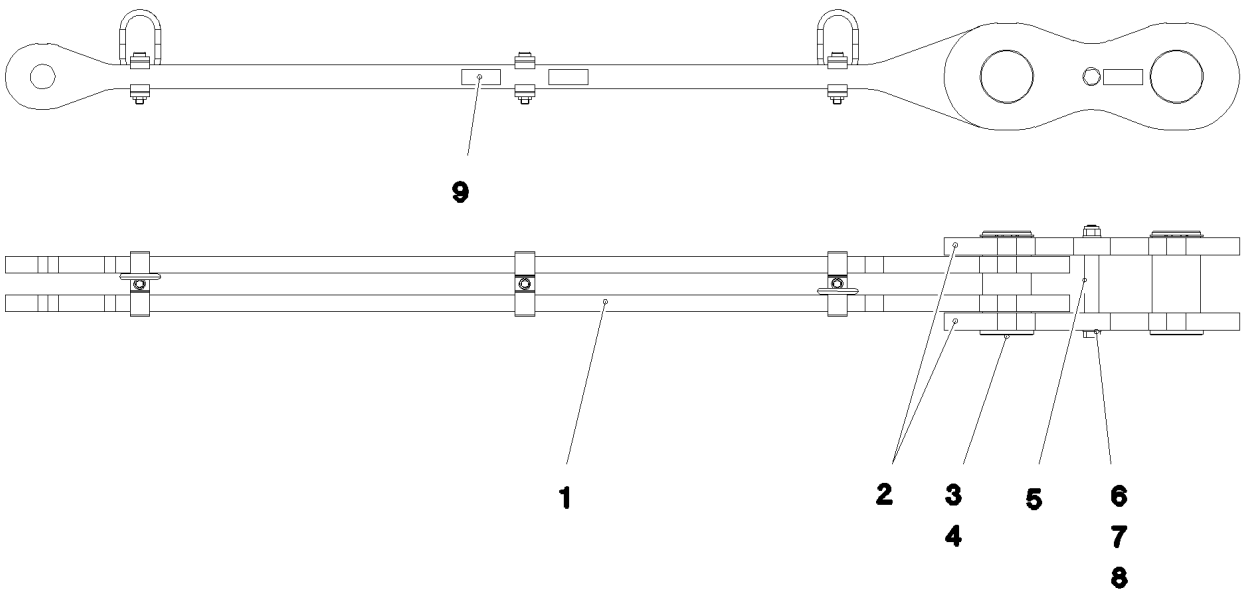

Pos.	Artikel	Menge	Bezeichnung	Description	Serie	K
1	96 49 610 08	1	STANGE VORM. 1.99M	ROD		
2	96 49 611 08	2	LASCHE MIT SCHILD 0.35M	BRACKET WITH BOARD		
3	97 68 580 08	2	BOLZEN 110.0X214 35NICRMOV125 GASN.	PIN		
4	42 80 067 08	2	SICHERUNGSRING DIN 471 100X3	LOCKING RING		
5	97 77 023 08	1	ROHR 30.0X120 S355J2H FE//ZN20//C	TUBE		
6	40 61 246 01	1	SECHSKANTSCHRAUBE ISO 4014 M20X220	HEX SCREW		
7	10 28 980 8	2	SCHEIBE ISO 7089 20 300HV FLZN SPF	WASHER		
8	41 18 806 08	1	SECHSKANTMUTTER ISO 7042 M20 10 A3C	HEX NUT		
9	97 35 919 08	1	SCHILD BAUGRUPPE BG-NR. PVC-SILBER	PLATE ASSEMBLY		
700	96 92 157 08	1	BESCHILDERUNG 2.34M	SIGNS		
(1)	97 05 414 7	1	SCHILD 80X32 KLEBEFOLIE SPF	SIGN		

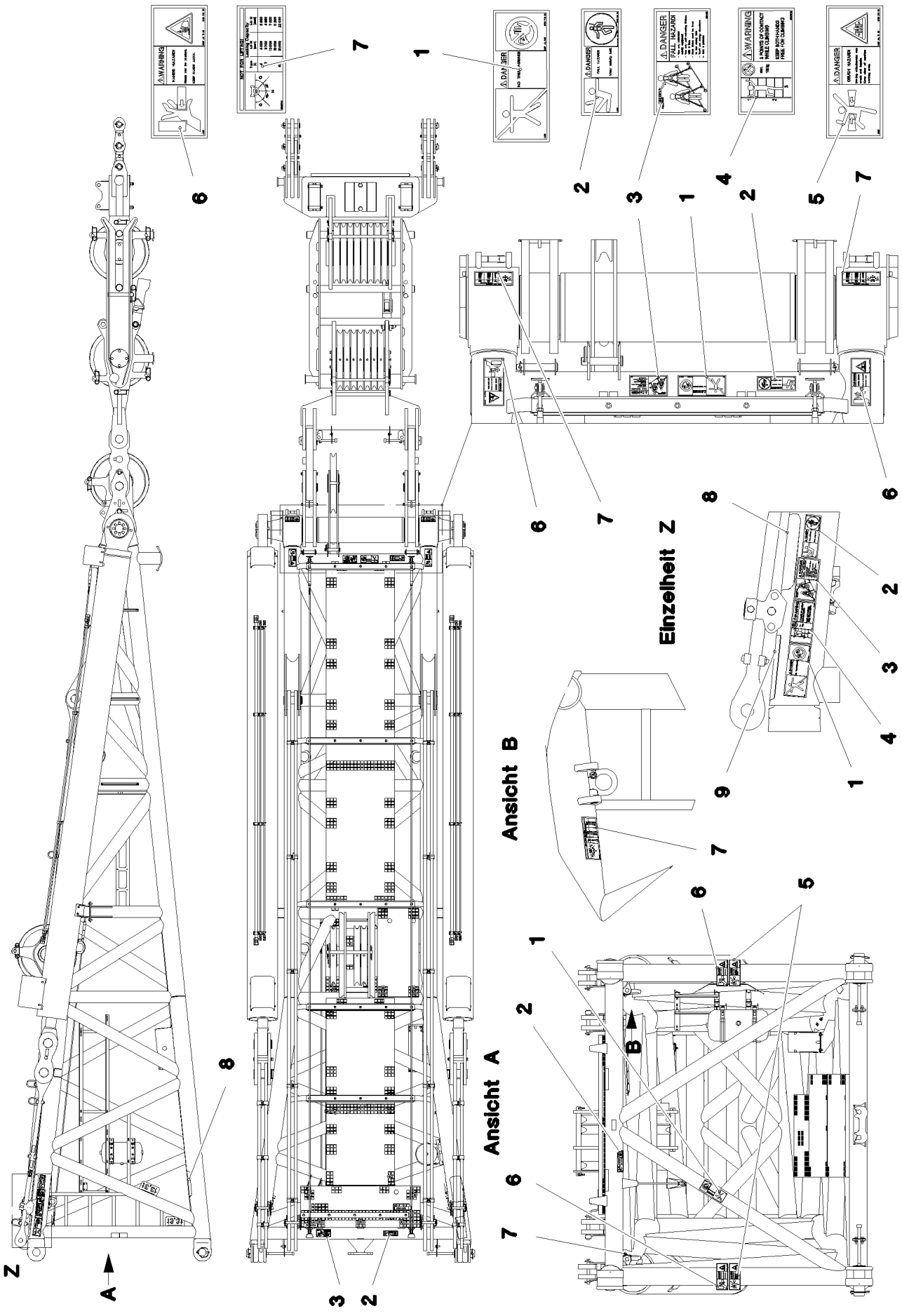

17.10.2014 058265	**etk_de_en_074676 _LR 1600 2**	613 (1/2)
LIEBHERR	**BESCHILDERUNG** **SIGNS**	⇨ **3 714 026** **96 62 739 08**

Pos.	Artikel	Menge	Bezeichnung	Description	Serie	K
1	97 86 740 08	3	SCHILD 208X88 KLEBEFOLIE SPF	SIGN		
2	97 86 748 08	4	SCHILD 168X62 KLEBEFOLIE SPF	SIGN		
3	97 00 404 6	3	SCHILD 168X88X1 KLEBEFOLIE SPF	SIGN		
4	97 03 673 2	1	SCHILD 168X88 KLEBEFOLIE SPF	SIGN		
5	97 86 741 08	2	SCHILD 208X88 KLEBEFOLIE SPF	SIGN		
6	97 86 746 08	4	SCHILD 208X88 KLEBEFOLIE SPF	SIGN		
7	97 03 673 4	4	SCHILD 188X78 KLEBEFOLIE SPF	SIGN		
8	97 28 594 08	2	ANTIRUTSCHBELAG 1.6X150X300 3M TYP4	ANTI-SLIP SURFACE		
9	97 34 244 08	1	ANTIRUTSCHBELAG 255X110 3M TYP 4	ANTI-SLIP SURFACE		

Pos.	Artikel	Menge	Bezeichnung	Description	Serie	K
1	10 42 959 8	1	ZUGZYLINDER 310/120-5000 SPF ⇨ X10429598 10 42 959 8	DRAW CYLINDER		
400	91 69 831 08	1	ZUSATZHYDRAULIK ZYLINDER SB-BW ⇨ 3 975 019 91 69 831 08	AUX.HYDR.CYLINDER SB-BW		

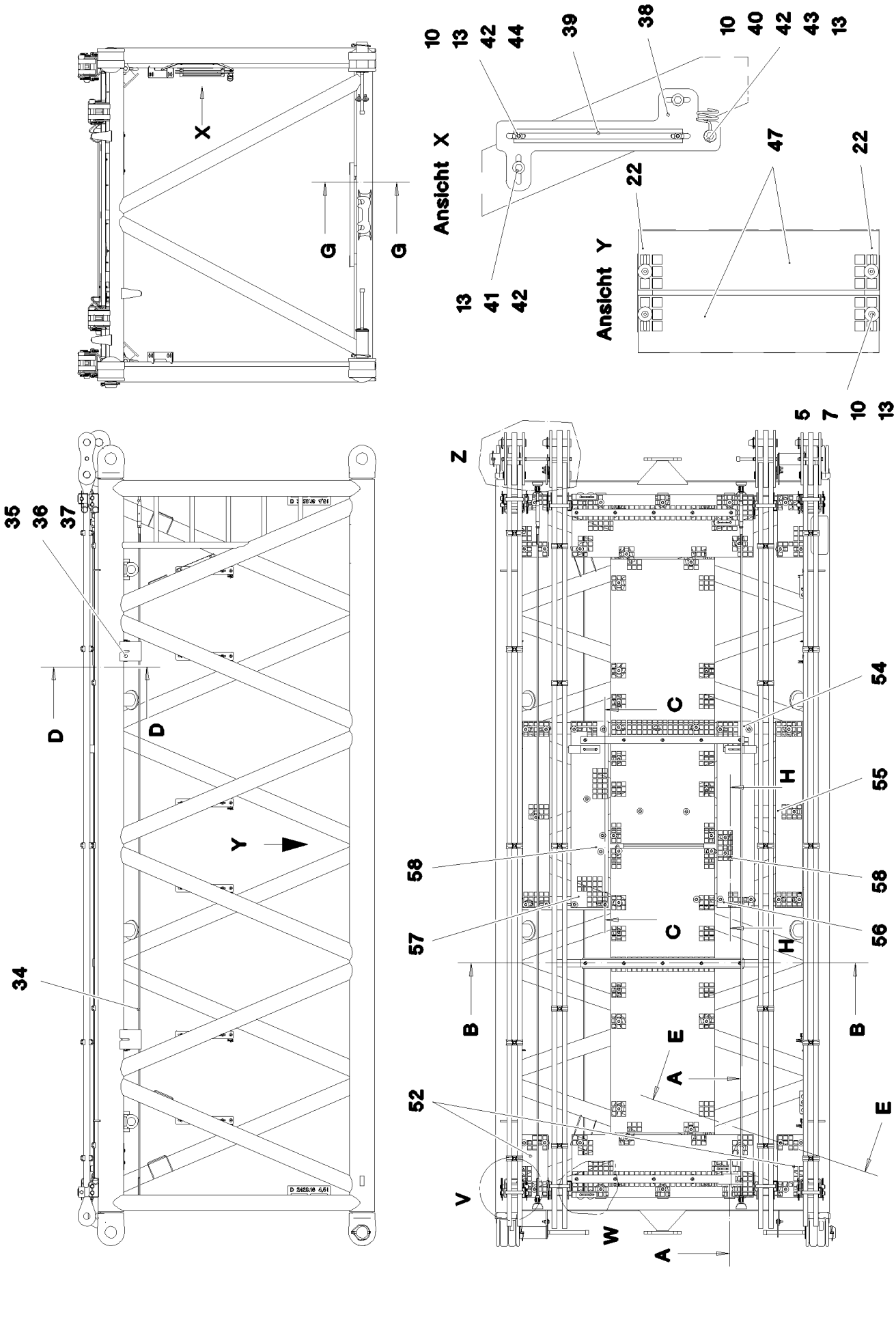

17.10.2014 075744 LIEBHERR	**etk_de_en_074676 _LR 1600 2** **D-ZWISCHENSTUECK** **D INTERMEDIATE SECTION**	616 (1/5) ⇨ **3 715** **91 69 506 08**

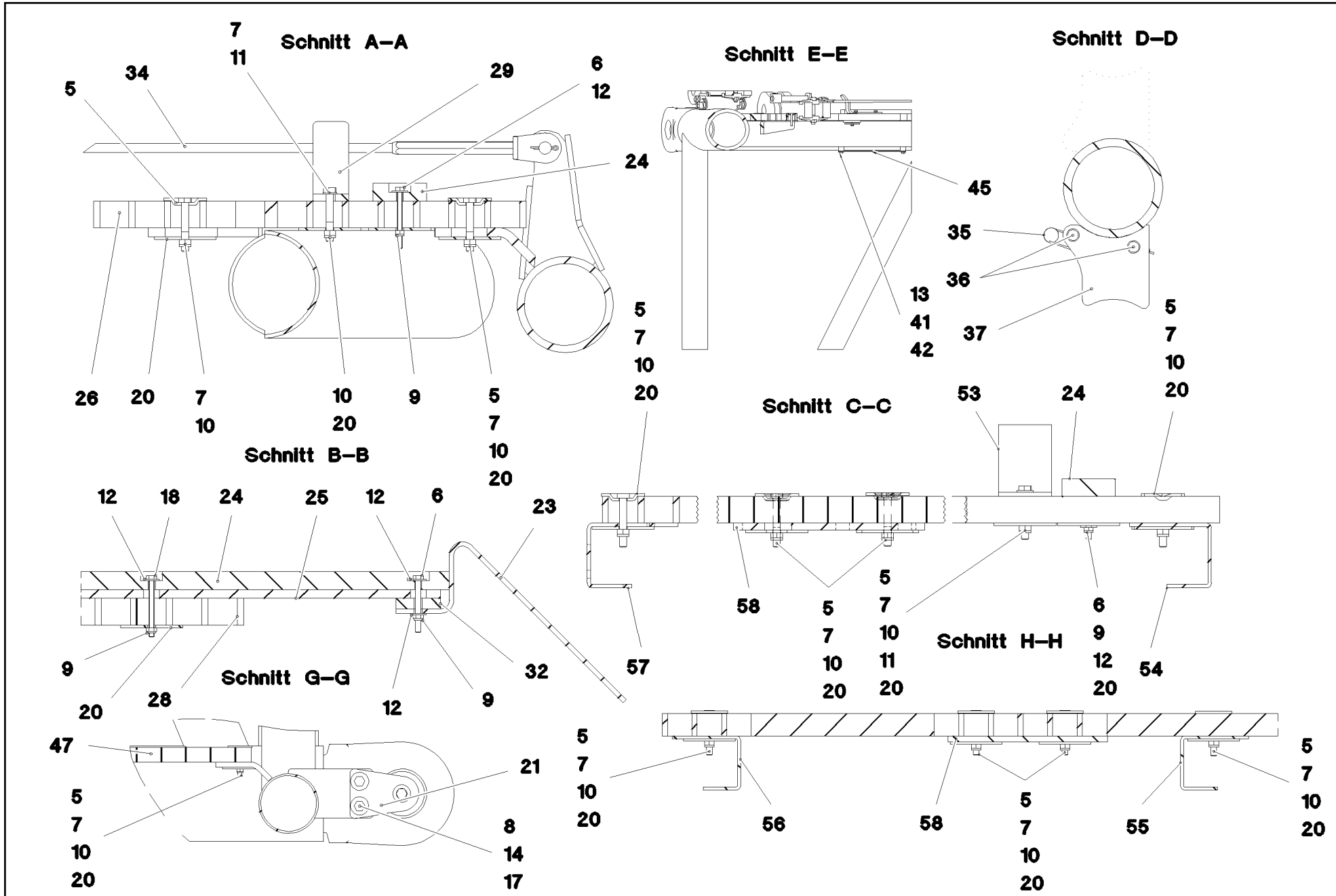
Schnitt A–A
7
11
34
5
29
6
12
24
26
20
7
10
10
20
9
5
7
10
20
Schnitt E–E
45
13
41
42
5
7
10
20
Schnitt D–D
35
36
37
5
7
10
20
Schnitt C–C
53
24
58
5
7
10
20
57
Schnitt B–B
12
18
24
25
12
6
23
9
20
28
12
9
32
Schnitt G–G
47
21
5
7
10
20
8
14
17
Schnitt H–H
5
7
10
11
20
6
9
12
20
54
56
58
55

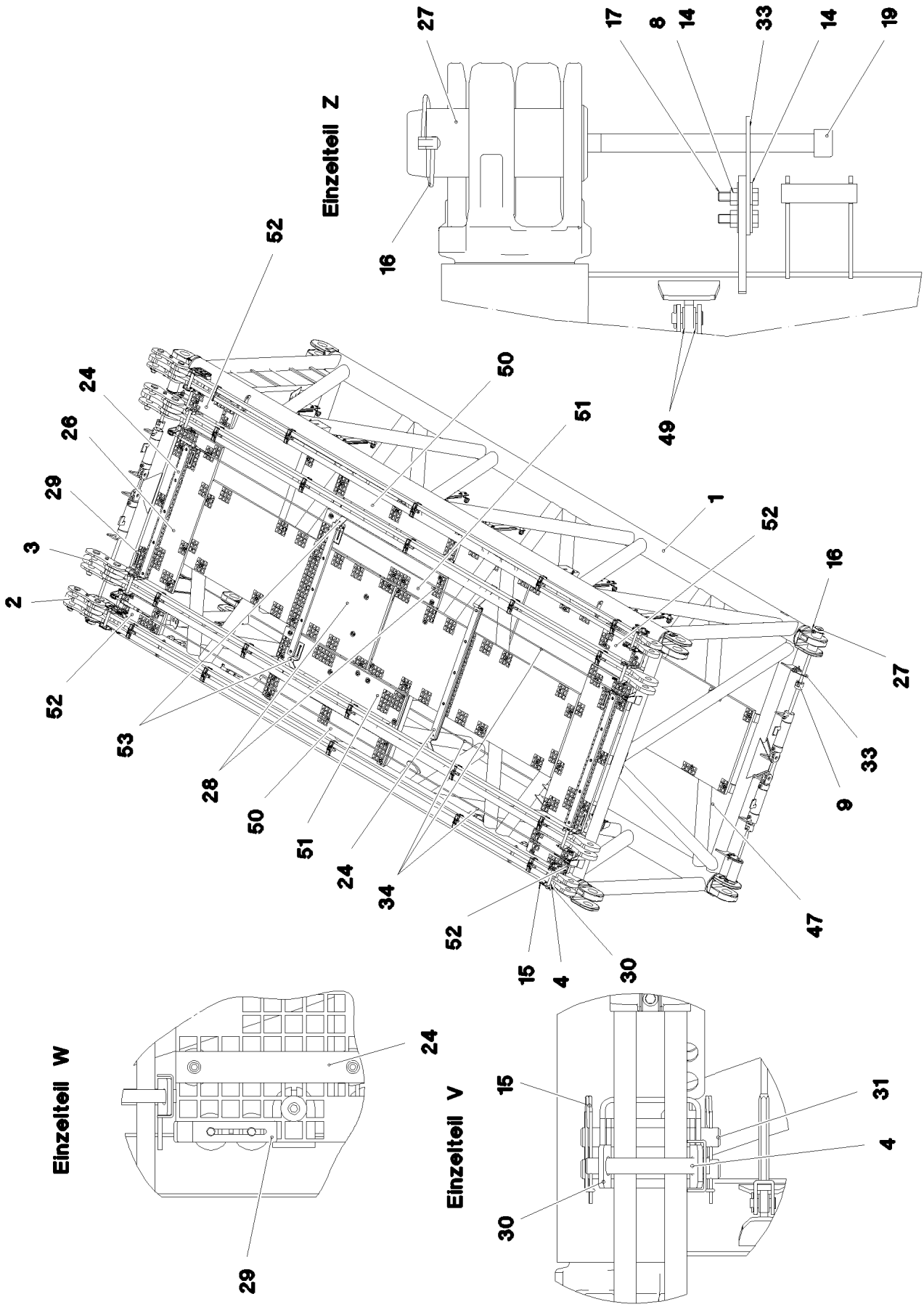

17.10.2014 075746	**etk_de_en_074676 _LR 1600 2**	618 (3/5)
LIEBHERR	**D-ZWISCHENSTUECK** **D INTERMEDIATE SECTION**	⇨ **3 715** **91 69 506 08**

Pos.	Artikel	Menge	Bezeichnung	Description	Serie	K
1	96 72 403 08	1	D-ZWISCHENSTUECK SCHWK.	D INTERMED. SECTION WELD.		
2	96 43 440 08	2	STANGE KPL. 6 M	ROD CPL.		
			⇨ 3 220 501 96 43 440 08			
3	96 48 593 08	2	STANGE KPL. 6 M	ROD CPL.		
(1)	96 48 594 08	1	STANGE VORM. 5.75 M	ROD		
(2)	96 48 595 08	2	LASCHE MIT SCHILD 0.25 M	BRACKET WITH BOARD		
(3)	96 48 596 08	1	LASCHE MIT SCHILD 0.25 M	BRACKET WITH BOARD		
(4)	97 74 799 08	1	BOLZEN 65.0X177 35NICRMOV125 GASN.	PIN		
(5)	97 74 800 08	1	BOLZEN 65.0X220 35NICRMOV125 GASN.	PIN		
(6)	97 35 919 08	1	SCHILD BAUGRUPPE BG-NR. PVC-SILBER	PLATE ASSEMBLY		
(7)	10 17 158 7	1	SICHERUNGSRING DIN 471 55X2 FLZNNC-1	LOCKING RING		
(8)	43 32 005 08	1	SICHERHEITSKLAPPSTECKER 11,5X96 VER	SAFETY PLUG W HINGE-LID		
(9)	40 61 186 01	1	SECHSKANTSCHRAUBE ISO 4014 M16X180	HEX SCREW		
(10)	41 19 009 08	1	SECHSKANTMUTTER DIN 985 M16 8 A3C	HEX NUT		
(11)	10 28 980 6	2	SCHEIBE ISO 7089 16 300HV FLZN SPF	WASHER		
(12)	93 92 551 08	2	ROHR 22.0X40 E235+N VERZ	TUBE		
(700)	96 92 139 08	1	BESCHILDERUNG 6 M	SIGNS		
4	96 43 771 08	8	ABSTECKBOLZEN SCHWK. FE//ZN20//C	CONNECTING PIN WELDED		
5	10 10 062 1	70	TELLERBEFESTIGUNG	DISH MOUNTING		
6	40 01 929	17	SECHSKANTSCHRAUBE ISO 4014 M6X60 8.	HEX SCREW		
7	40 61 024	92	SECHSKANTSCHRAUBE ISO 4014 M8X55 8.	HEX SCREW		
8	41 15 143 08	8	SECHSKANTMUTTER ISO 4032 M12 8 A3C	HEX NUT		
9	41 19 004 08	20	SECHSKANTMUTTER DIN 985 M6 8 A2C	HEX NUT		
10	41 19 005 08	104	SECHSKANTMUTTER DIN 985 M8 8 A2C	HEX NUT		
11	42 00 012 01	12	SCHEIBE ISO 7089 8 200HV A3C	WASHER		
12	42 18 007 08	40	SCHEIBE DIN 9021 A 6.4 A2C	WASHER		
13	42 18 009 08	42	SCHEIBE DIN 9021 A 8 ST A2C	WASHER		
14	42 18 011 08	16	SCHEIBE ISO 7093-1 A 13 ST A3C	WASHER		
15	43 31 009 08	16	SICHERUNGSFEDER 4,5X98 VERZ	RETAINING SPRING		
16	43 32 015 08	4	SICHERHEITSKLAPPSTECKER 17X125X16 V	SAFETY PLUG W HINGE-LID		
17	46 00 158	8	SECHSKANTSCHRAUBE ISO 4017 M12X45	HEX SCREW		
18	46 00 356	3	SECHSKANTSCHRAUBE ISO 4014 M6X65 8.	HEX SCREW		
19	46 30 212	4	ZYLINDERSCHRAUBE ISO 4762 M24X340 10.	SOCKET HEAD SCREW		
20	94 11 381 08	110	SCHEIBE 70X3 DC01 FE//ZN20//C	WASHER		
21	95 50 518 08	2	BLECH 5X140X100 S700MC	PLATE		
22	95 54 048 08	2	BLECH 8X300X50 S355MC FE//ZN20//C	PLATE		
23	95 64 428 08	2	BLECH 5X393X60 S355MC FE//ZN20//C	PLATE		
24	97 41 439 08	4	AUFLAGE 60X1270 PA6G	SUPPORT		
25	97 41 440 08	1	BLECH 10X1250X80 S355MC	PLATE		
26	97 66 610 08	2	GITTERROST 1407X487X30 GFK SPF	GRATING		
27	97 68 649 08	4	BOLZEN 100.0X237 35NICRMOV125 GASN.	PIN		
28	97 71 971 08	2	GITTERROST 2207X807X30 GFK SPF	GRATING		
29	97 73 817 08	4	BLECH 8X40X246 S355MC FE//ZN20//C	PLATE		
30	97 74 758 08	4	BLECH 8X407X110 S355MC T ZN O	PLATE		
31	97 74 759 08	8	BOLZEN 30.0X220 S355J2G3 T ZN O	PIN		
32	97 74 760 08	2	SCHEIBE 12X50X50 S355MC T ZN O	WASHER		
33	97 74 928 08	2	BLECH 5X150X101 S355MC	PLATE		
34	10 65 243 9	3	RUNDLITZENSEIL 10X5,54M STAHL VERZ	ROUND STRAND ROPE		
35	43 31 028 08	8	SICHERUNGSFEDER 3 VERZ	RETAINING SPRING		
36	45 30 083 08	8	BOLZEN ISO 2341 B16X162X157 30CRNIMO	PIN		
37	97 76 196 08	4	LAGERKLOTZ PA6G	BEARING BLOCK		
38	97 88 000 08	6	BLECH 4X450X205 S315MC FE//ZN20//C	PLATE		
39	95 41 175 08	6	TRAGSCHIENE 340	CARRIER RAIL		
40	72 00 144 08	6	KABELHALTER	CABLE CLAMP		
41	49 00 188	16	SECHSKANTSCHRAUBE ISO 4017 M8X16 8.	HEX SCREW		
42	95 38 734 08	34	HUELSE 25X20 11SMN30+C	SLEEVE		
43	40 61 062	6	SECHSKANTSCHRAUBE ISO 4014 M8X40 8.	HEX SCREW		
44	10 45 022 6	12	FLACHKOPFSCHRAUBE ISO 7380 M8X35 A2	PAN-HEAD SCREW		
45	97 57 099 08	2	BLECH 4X310X120 S315MC	PLATE		
47	97 88 638 08	2	GITTERROST 2687X807X30/7 GFK SPF	GRATING		

Pos.	Artikel	Menge	Bezeichnung	Description	Serie	K
49	10 28 980 5	8	SCHEIBE ISO 7089 14 300HV FLZN SPF	WASHER		
50	97 02 026 6	2	GITTERROST 1447X207X30 GFK SPF	GRATING		
51	97 02 026 7	2	GITTERROST 1447X287X30 GFK SPF	GRATING		
52	97 02 027 0	4	GITTERROST 487X207 X30 GFK SPF	GRATING		
53	97 01 849 5	2	BLECH 5X60X333 S355MC FE//ZN20//C	PLATE		
54	97 01 940 9	1	BLECH 4X2130X201 S315MC FE//ZN20//C	PLATE		
55	97 91 117 08	1	BLECH 4X1325X202 S315MC FE//ZN20//C	PLATE		
56	97 92 780 08	1	BLECH 4X891X202 S315MC FE//ZN20//C	PLATE		
57	97 01 940 2	1	BLECH 4X800X212 S315MC FE//ZN20//C	PLATE		
58	97 01 330 6	2	BLECH 8X215X215 S700MC	PLATE		
600	91 69 758 08	1	ZUSATZHYDRAULIK ZWISCHENSTUECK D 6	ADDITIONAL HYDRAULICS INTE		
			⇨ 3 978 021 91 69 758 08			
700	96 95 383 08	1	BESCHILDERUNG	SIGNS		
			⇨ 3 715 009 96 95 383 08			

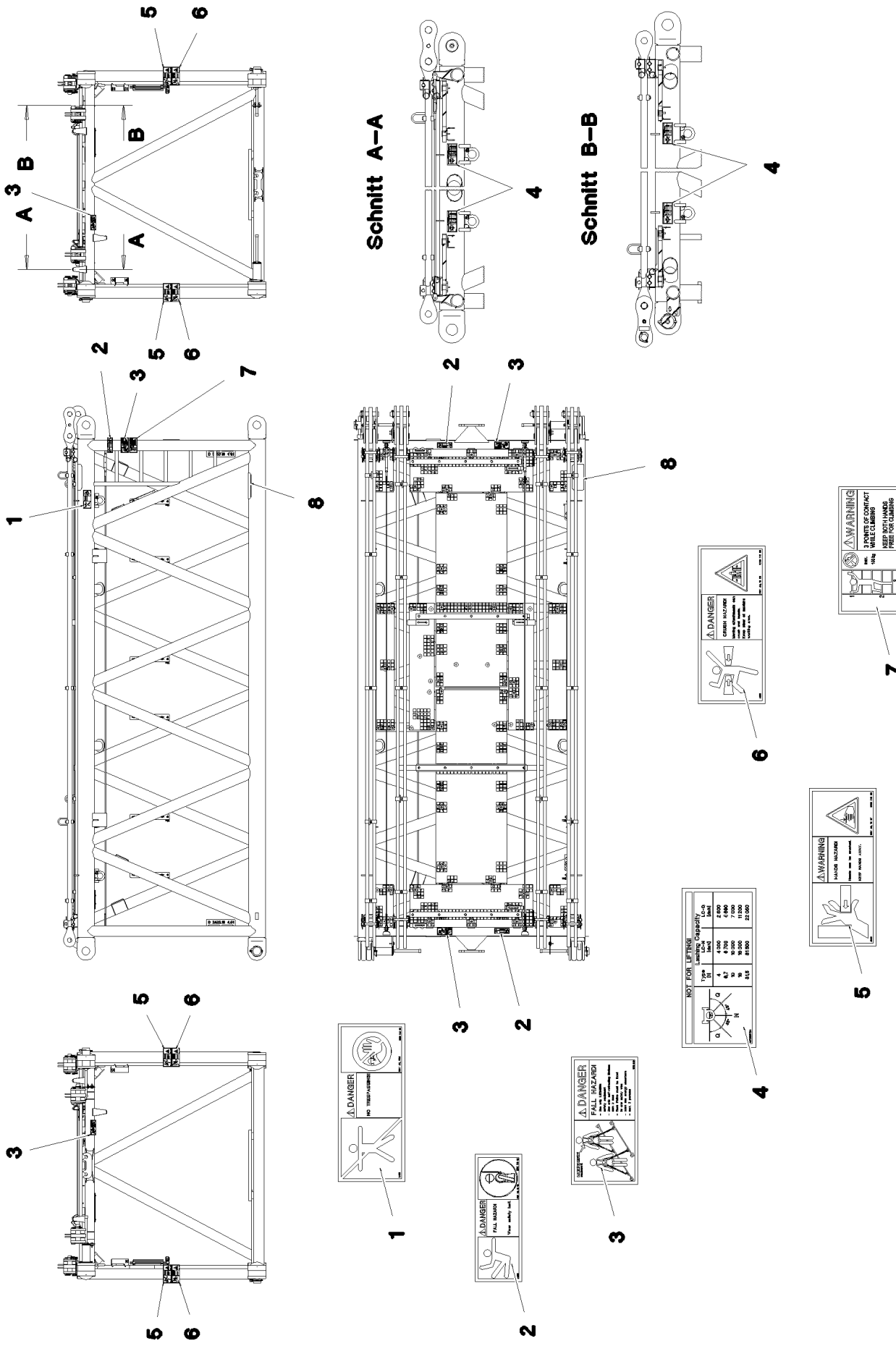

17.10.2014 081366	**etk_de_en_074676 _LR 1600 2**	621 (1/2)
LIEBHERR	**BESCHILDERUNG** **SIGNS**	⇨ **3 715 009** **96 95 383 08**

Pos.	Artikel	Menge	Bezeichnung	Description	Serie	K
1	97 86 740 08	1	SCHILD 208X88 KLEBEFOLIE SPF	SIGN		
2	97 86 748 08	3	SCHILD 168X62 KLEBEFOLIE SPF	SIGN		
3	97 00 404 6	5	SCHILD 168X88X1 KLEBEFOLIE SPF	SIGN		
4	97 03 673 4	4	SCHILD 188X78 KLEBEFOLIE SPF	SIGN		
5	97 86 741 08	4	SCHILD 208X88 KLEBEFOLIE SPF	SIGN		
6	97 86 746 08	4	SCHILD 208X88 KLEBEFOLIE SPF	SIGN		
7	97 03 673 2	1	SCHILD 168X88 KLEBEFOLIE SPF	SIGN		
8	97 28 594 08	2	ANTIRUTSCHBELAG 1.6X150X300 3M TYP4	ANTI-SLIP SURFACE		

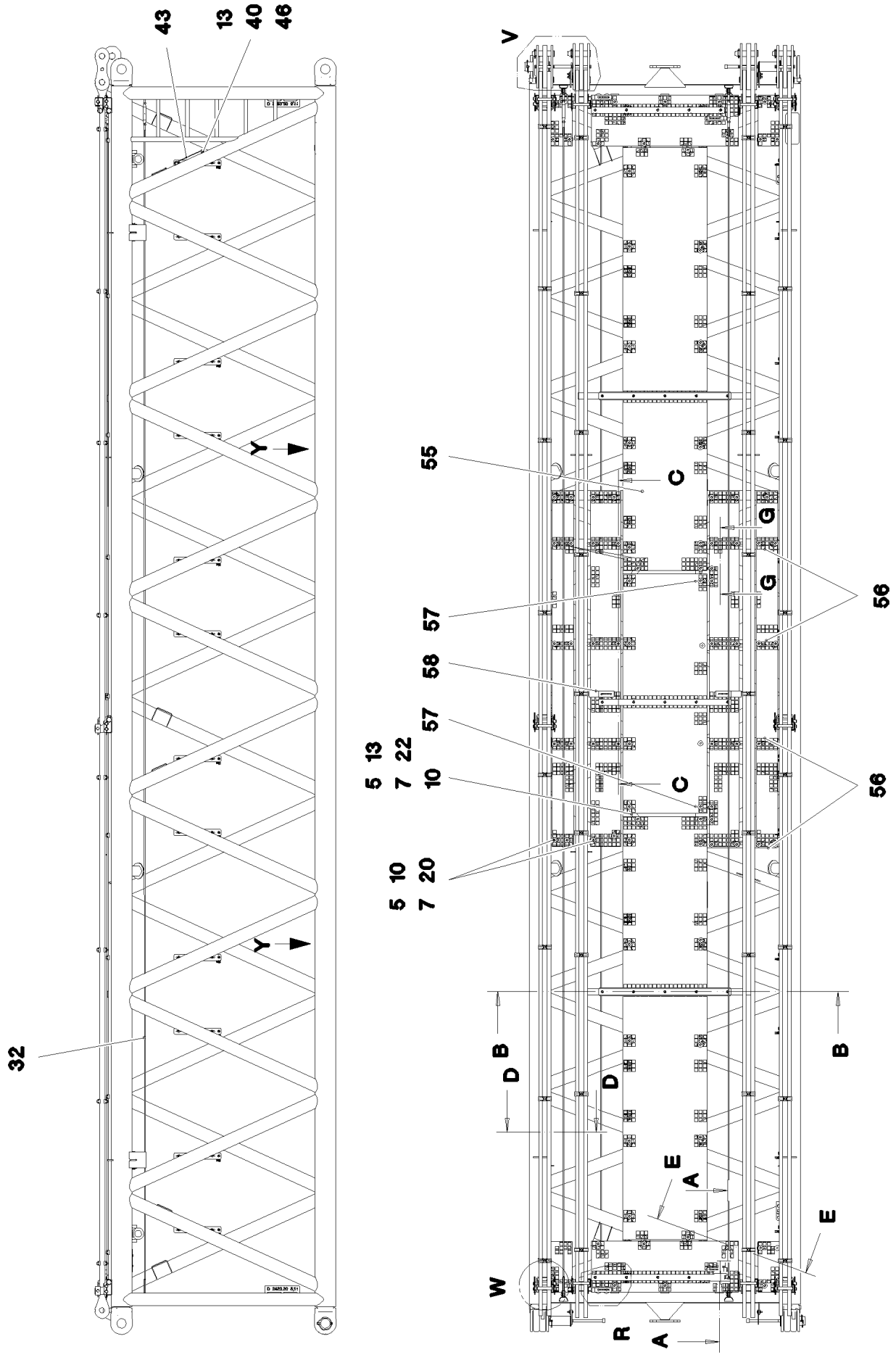

17.10.2014 075740 LIEBHERR	**etk_de_en_074676 _LR 1600 2** **D-ZWISCHENSTUECK** **D INTERMEDIATE SECTION**	623 (1/5) ⇨ **3 716** **91 69 507 08**

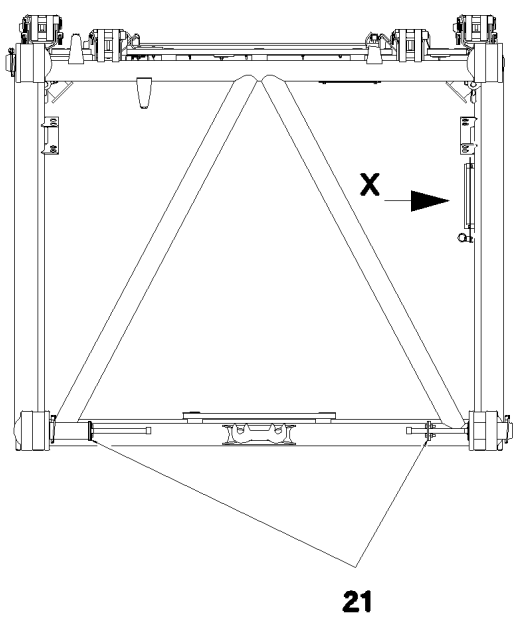

Schnitt E–E

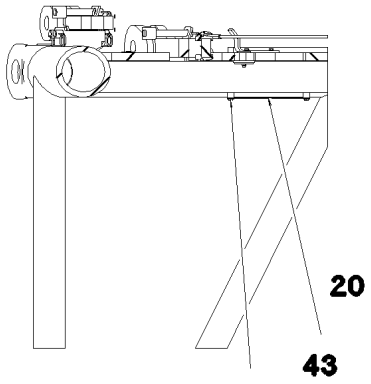

Schnitt A–A

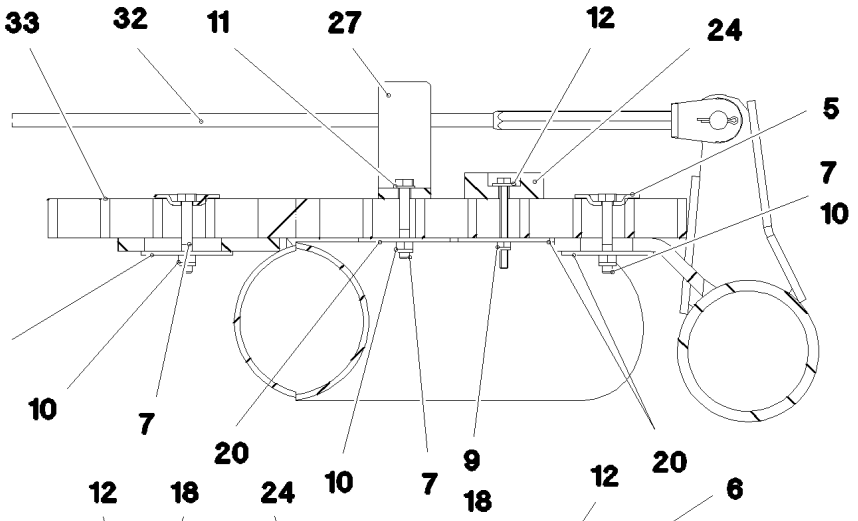

Schnitt G–G

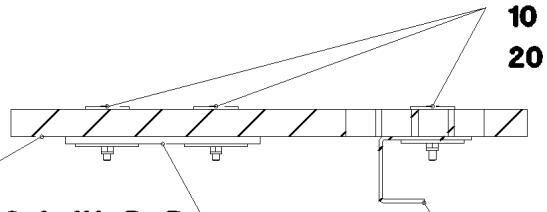

Schnitt D–D

Schnitt B–B

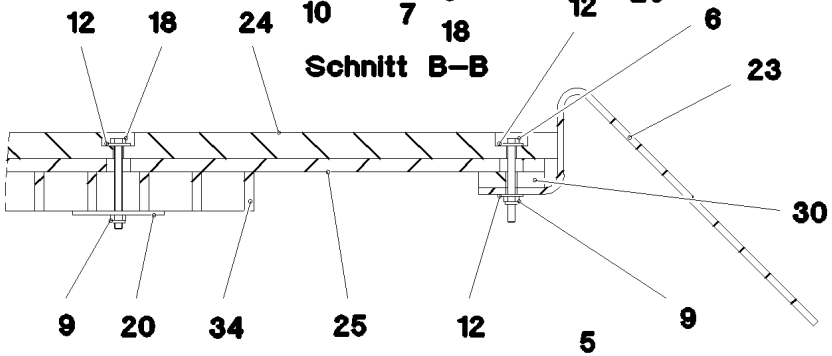

Ansicht X

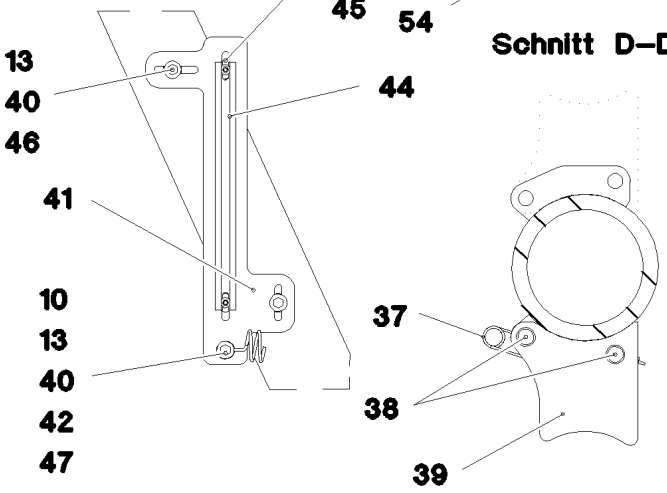

Schnitt C–C

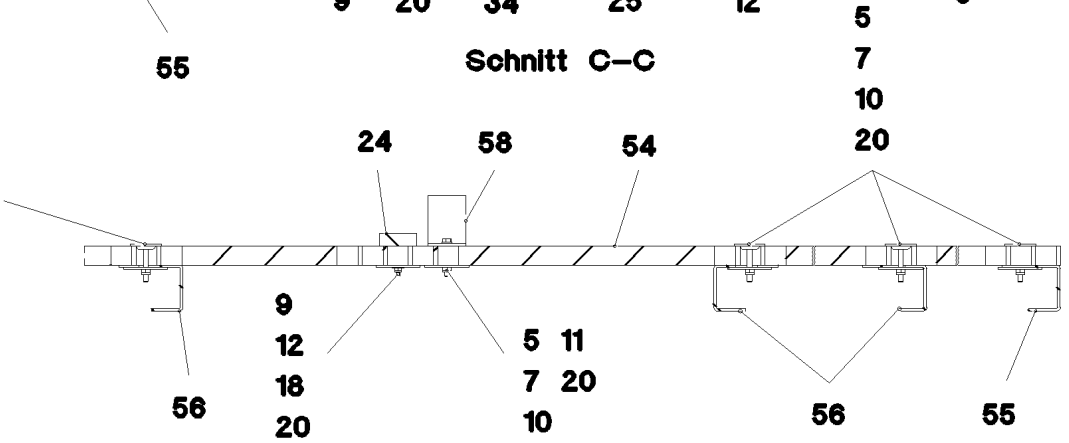

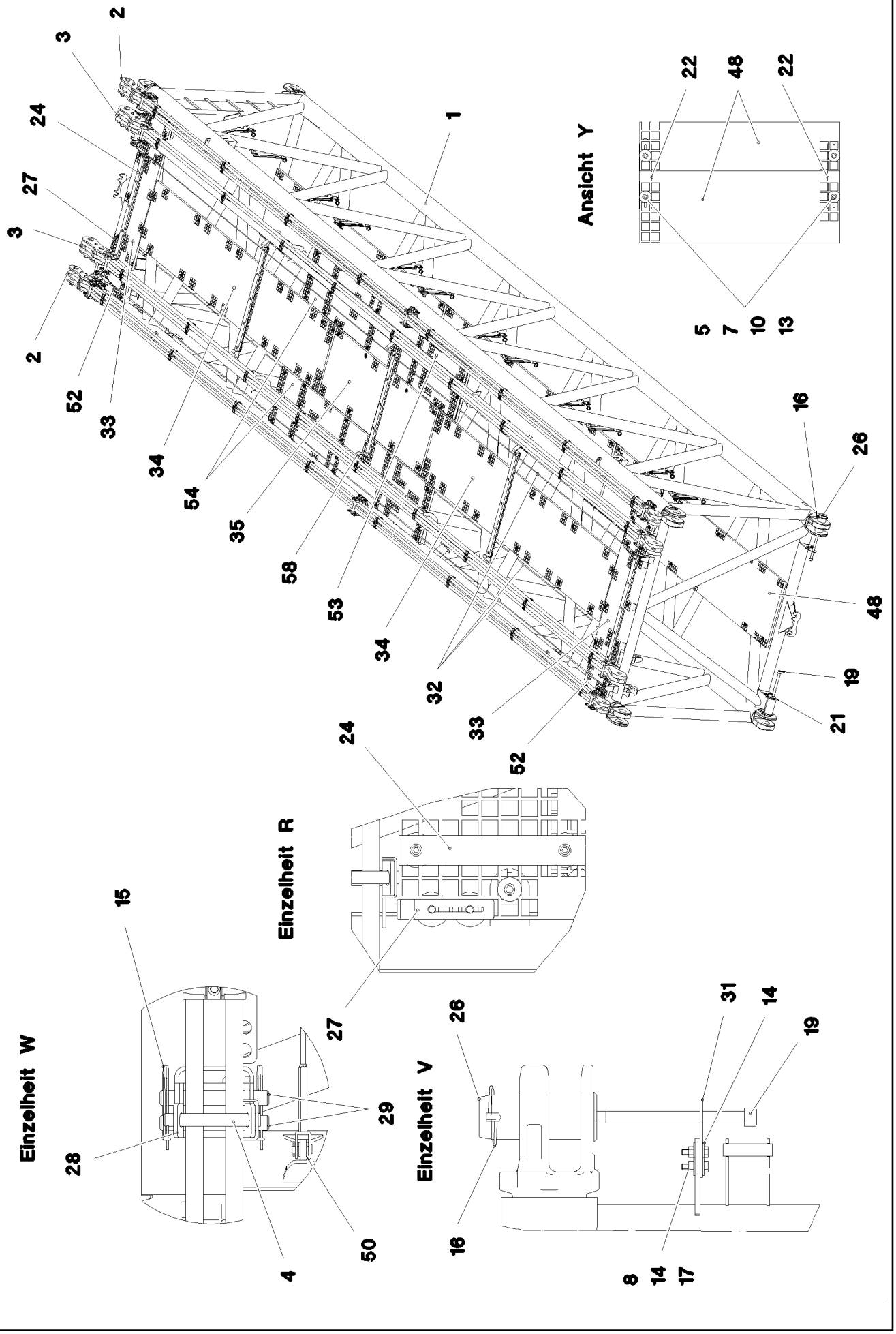

17.10.2014 075742	etk_de_en_074676 _LR 1600 2	625 (3/5)
LIEBHERR	D-ZWISCHENSTUECK D INTERMEDIATE SECTION	⇨ 3 716 91 69 507 08

Pos.	Artikel	Menge	Bezeichnung	Description	Serie	K
1	96 72 548 08	1	D-ZWISCHENSTUECK SCHWK.	D INTERMED. SECTION WELD.		
2	96 45 222 08	2	STANGE KPL. 12 M	ROD CPL.		
			⇨ 3 561 003 96 45 222 08			
3	96 49 159 08	2	STANGE KPL. 12 M	ROD CPL.		
			⇨ 3 716 001 96 49 159 08			
4	96 43 771 08	10	ABSTECKBOLZEN SCHWK. FE//ZN20//C	CONNECTING PIN WELDED		
5	10 10 062 1	151	TELLERBEFESTIGUNG	DISH MOUNTING		
6	40 01 929	4	SECHSKANTSCHRAUBE ISO 4014 M6X60 8.	HEX SCREW		
7	40 61 024	163	SECHSKANTSCHRAUBE ISO 4014 M8X55 8.	HEX SCREW		
8	41 15 143 08	8	SECHSKANTMUTTER ISO 4032 M12 8 A3C	HEX NUT		
9	41 19 004 08	25	SECHSKANTMUTTER DIN 985 M6 8 A2C	HEX NUT		
10	41 19 005 08	200	SECHSKANTMUTTER DIN 985 M8 8 A2C	HEX NUT		
11	42 00 012 01	12	SCHEIBE ISO 7089 8 200HV A3C	WASHER		
12	42 18 007 08	31	SCHEIBE DIN 9021 A 6.4 A2C	WASHER		
13	42 18 009 08	92	SCHEIBE DIN 9021 A 8 ST A2C	WASHER		
14	42 18 011 08	16	SCHEIBE ISO 7093-1 A 13 ST A3C	WASHER		
15	43 31 009 08	22	SICHERUNGSFEDER 4,5X98 VERZ	RETAINING SPRING		
16	43 32 015 08	4	SICHERHEITSKLAPPSTECKER 17X125X16 V	SAFETY PLUG W HINGE-LID		
17	46 00 158	8	SECHSKANTSCHRAUBE ISO 4017 M12X45	HEX SCREW		
18	46 00 356	19	SECHSKANTSCHRAUBE ISO 4014 M6X65 8.	HEX SCREW		
19	46 30 212	4	ZYLINDERSCHRAUBE ISO 4762 M24X340 10.	SOCKET HEAD SCREW		
20	94 11 381 08	151	SCHEIBE 70X3 DC01 FE//ZN20//C	WASHER		
21	95 50 518 08	2	BLECH 5X140X100 S700MC	PLATE		
22	95 54 048 08	8	BLECH 8X300X50 S355MC FE//ZN20//C	PLATE		
23	95 64 428 08	4	BLECH 5X393X60 S355MC FE//ZN20//C	PLATE		
24	97 41 439 08	5	AUFLAGE 60X1270 PA6G	SUPPORT		
25	97 41 440 08	2	BLECH 10X1250X80 S355MC	PLATE		
26	97 68 649 08	4	BOLZEN 100.0X237 35NICRMOV125 GASN.	PIN		
27	97 73 817 08	4	BLECH 8X40X246 S355MC FE//ZN20//C	PLATE		
28	97 74 758 08	6	BLECH 8X407X110 S355MC T ZN O	PLATE		
29	97 74 759 08	12	BOLZEN 30.0X220 S355J2G3 T ZN O	PIN		
30	97 74 760 08	4	SCHEIBE 12X50X50 S355MC T ZN O	WASHER		
31	97 74 928 08	2	BLECH 5X150X101 S355MC	PLATE		
32	10 65 244 0	3	RUNDLITZENSEIL 10X11,54M STAHL VERZ	ROUND STRAND ROPE		
33	97 66 610 08	2	GITTERROST 1407X487X30 GFK SPF	GRATING		
34	97 71 763 08	2	GITTERROST 4047X807X30 GFK SPF	GRATING		
35	97 71 942 08	1	GITTERROST 2287X807X30 GFK SPF	GRATING		
37	43 31 028 08	8	SICHERUNGSFEDER 3 VERZ	RETAINING SPRING		
38	45 30 083 08	8	BOLZEN ISO 2341 B16X162X157 30CRNIMO	PIN		
39	97 76 196 08	4	LAGERKLOTZ PA6G	BEARING BLOCK		
40	95 38 734 08	65	HUELSE 25X20 11SMN30+C	SLEEVE		
41	97 88 000 08	12	BLECH 4X450X205 S315MC FE//ZN20//C	PLATE		
42	72 00 144 08	12	KABELHALTER	CABLE CLAMP		
43	97 57 099 08	2	BLECH 4X310X120 S315MC	PLATE		
44	95 41 175 08	12	TRAGSCHIENE 340	CARRIER RAIL		
45	10 45 022 6	24	FLACHKOPFSCHRAUBE ISO 7380 M8X35 A2	PAN-HEAD SCREW		
46	49 00 188	28	SECHSKANTSCHRAUBE ISO 4017 M8X16 8.	HEX SCREW		
47	40 61 062	12	SECHSKANTSCHRAUBE ISO 4014 M8X40 8.	HEX SCREW		
48	97 72 745 08	3	GITTERROST 3807X807X30 GFK SPF	GRATING		
50	10 28 980 5	8	SCHEIBE ISO 7089 14 300HV FLZN SPF	WASHER		
52	97 02 027 0	4	GITTERROST 487X207 X30 GFK SPF	GRATING		
53	97 02 059 4	2	GITTERROST 3407X207X30 GFK SPF	GRATING		
54	97 02 059 5	2	GITTERROST 3407X287X30 GFK SPF	GRATING		
55	97 01 940 9	1	BLECH 4X2130X201 S315MC FE//ZN20//C	PLATE		
56	97 01 940 2	7	BLECH 4X800X212 S315MC FE//ZN20//C	PLATE		
57	97 01 330 6	2	BLECH 8X215X215 S700MC	PLATE		
58	97 01 849 5	2	BLECH 5X60X333 S355MC FE//ZN20//C	PLATE		
600	91 69 757 08	1	ZUSATZHYDRAULIK ZWISCHENSTUECK D	ADDITIONAL HYDRAULICS INTE		
			⇨ 3 978 023 91 69 757 08			

Pos.	Artikel	Menge	Bezeichnung	Description	Serie	K
700	96 95 383 08	1	BESCHILDERUNG ⇨ 3 715 009 96 95 383 08	SIGNS		

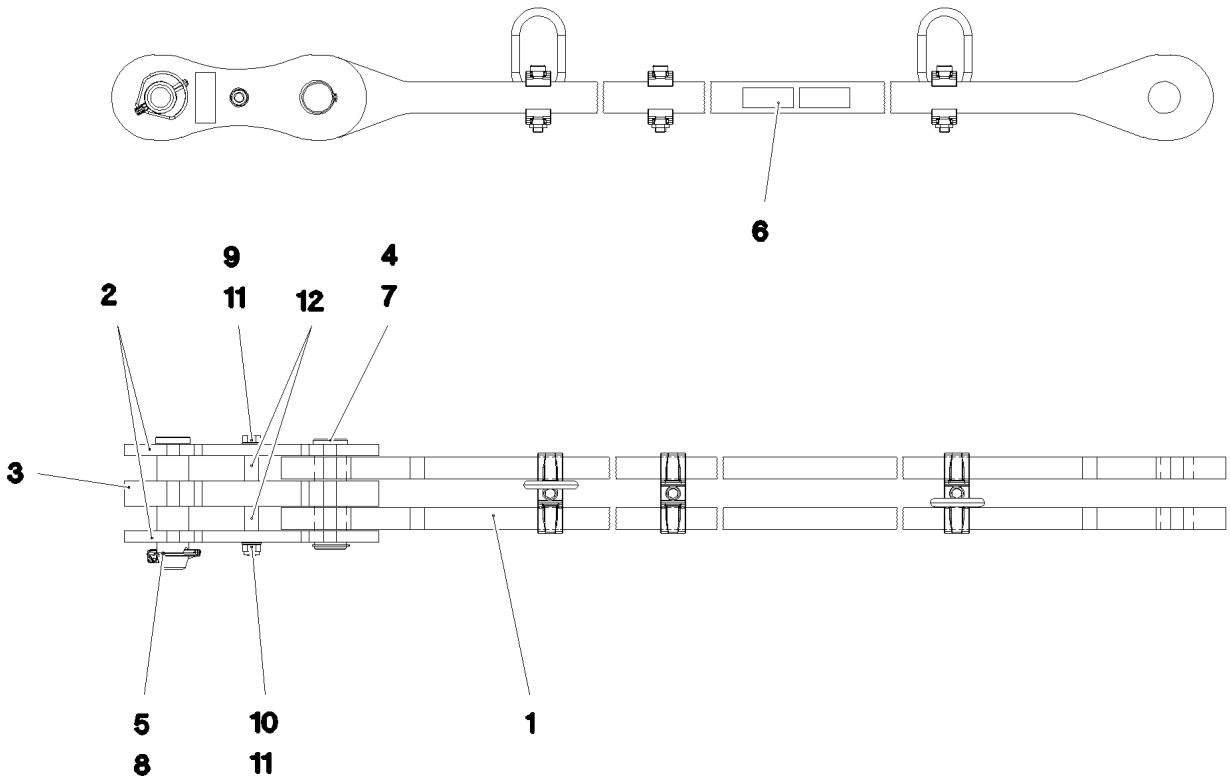

Pos.	Artikel	Menge	Bezeichnung	Description	Serie	K
1	96 49 158 08	1	STANGE VORM. 11.75 M	ROD		
2	96 48 595 08	2	LASCHE MIT SCHILD 0.25 M	BRACKET WITH BOARD		
3	96 48 596 08	1	LASCHE MIT SCHILD 0.25 M	BRACKET WITH BOARD		
4	97 74 799 08	1	BOLZEN 65.0X177 35NICRMOV125 GASN.	PIN		
5	97 74 800 08	1	BOLZEN 65.0X220 35NICRMOV125 GASN.	PIN		
6	97 35 919 08	1	SCHILD BAUGRUPPE BG-NR. PVC-SILBER	PLATE ASSEMBLY		
7	10 17 158 7	1	SICHERUNGSRING DIN 471 55X2 FLZNNC-1	LOCKING RING		
8	43 32 005 08	1	SICHERHEITSKLAPPSTECKER 11,5X96 VER	SAFETY PLUG W HINGE-LID		
9	40 61 186 01	1	SECHSKANTSCHRAUBE ISO 4014 M16X180	HEX SCREW		
10	41 19 009 08	1	SECHSKANTMUTTER DIN 985 M16 8 A3C	HEX NUT		
11	10 28 980 6	2	SCHEIBE ISO 7089 16 300HV FLZN SPF	WASHER		
12	93 92 551 08	2	ROHR 22.0X40 E235+N VERZ	TUBE		
700	96 92 118 08	1	BESCHILDERUNG 12 M	SIGNS		
(1)	97 05 409 8	1	SCHILD 80X32 KLEBEFOLIE SPF	SIGN		

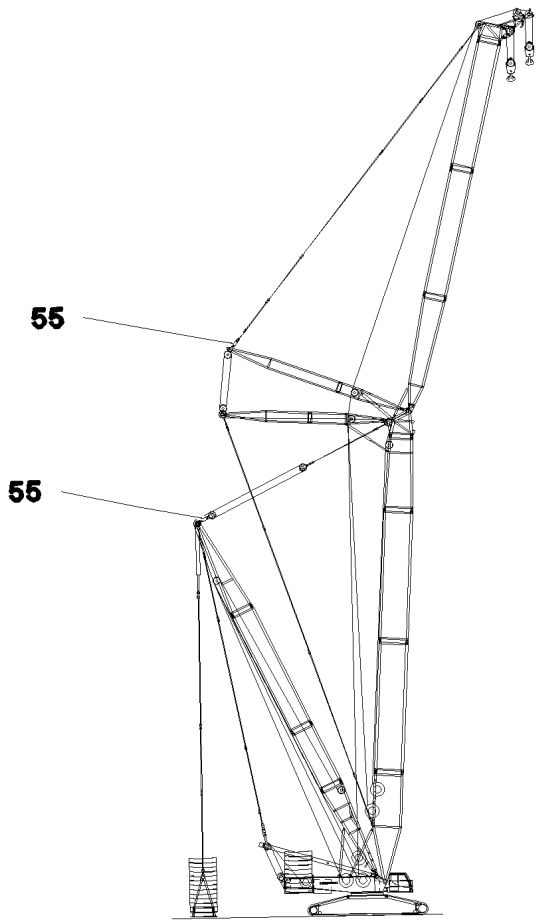

Pos.	Artikel	Menge	Bezeichnung	Description	Serie	K
55	11 00 620 2	1	ZUGMESSLASCHE 0-1650KN LSB PL:E SPF	TENSION DYNAMOMETER		

Pos.	Artikel	Menge	Bezeichnung	Description	Serie	K
1	11 48 555 2	1	KRAFTMESSACHSE 0-500KN SPF	FORCE MEASURING AXLE		

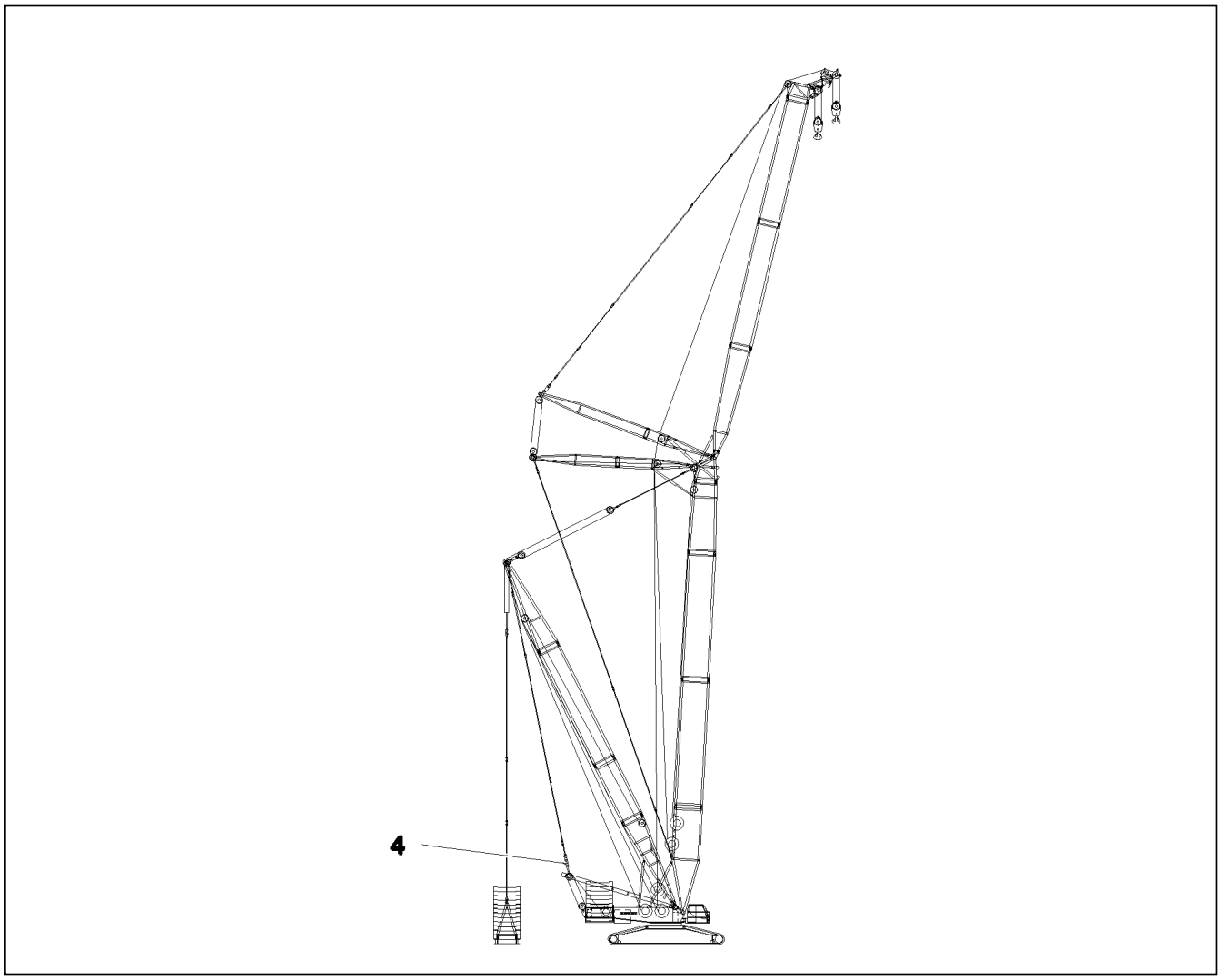

Pos.	Artikel	Menge	Bezeichnung	Description	Serie	K
4	11 21 105 7	1	ZUGMESSLASCHE 0-2400KN SPF	TENSION DYNAMOMETER		

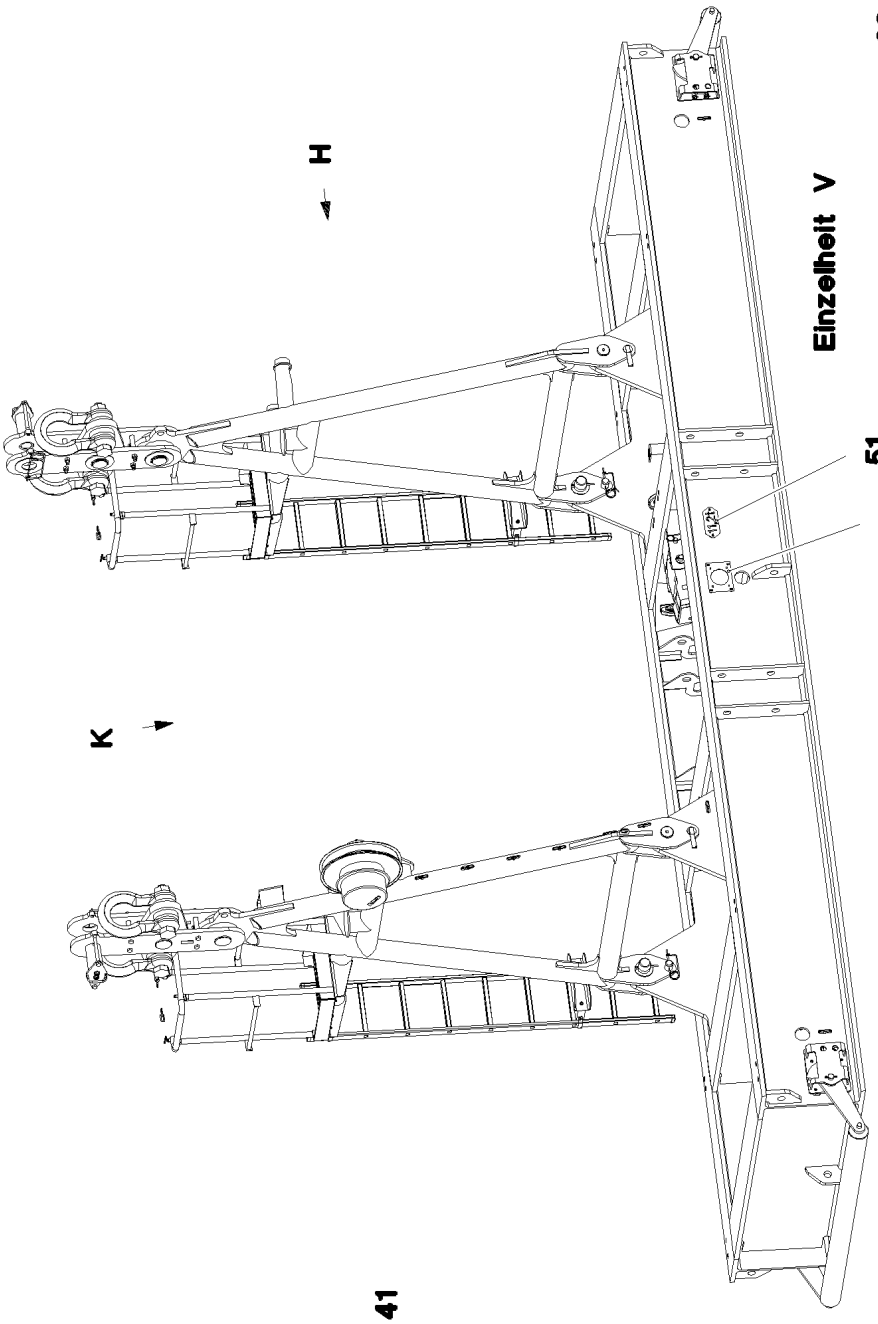
H
K

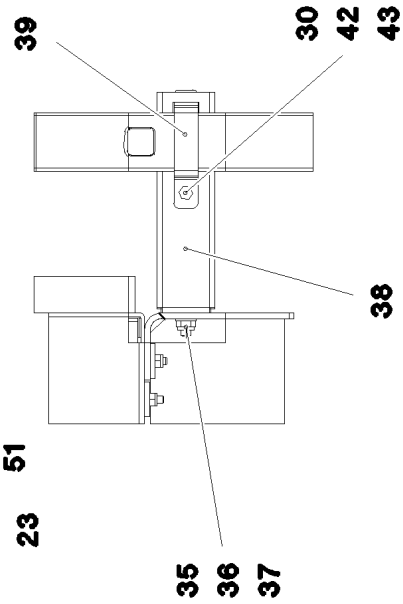
Einzelheit V
39
30
42
43
38
51
23
35
36
37

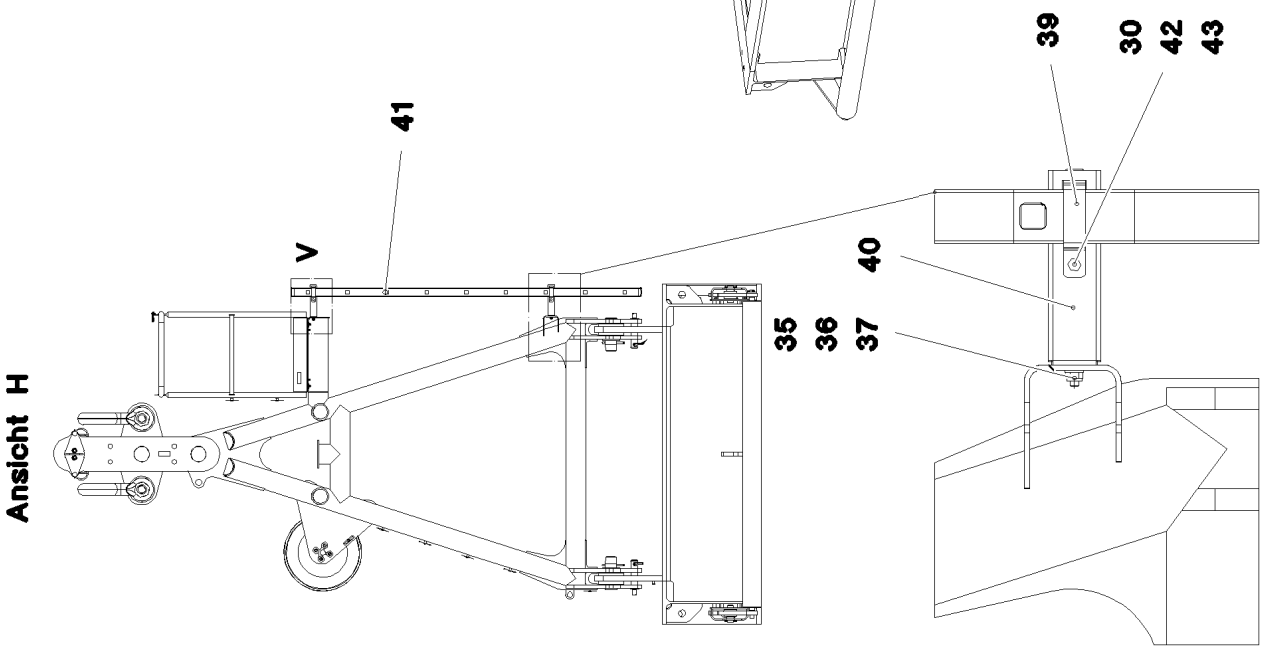
Ansicht H
V
41
35
36
37
39
30
42
43
40

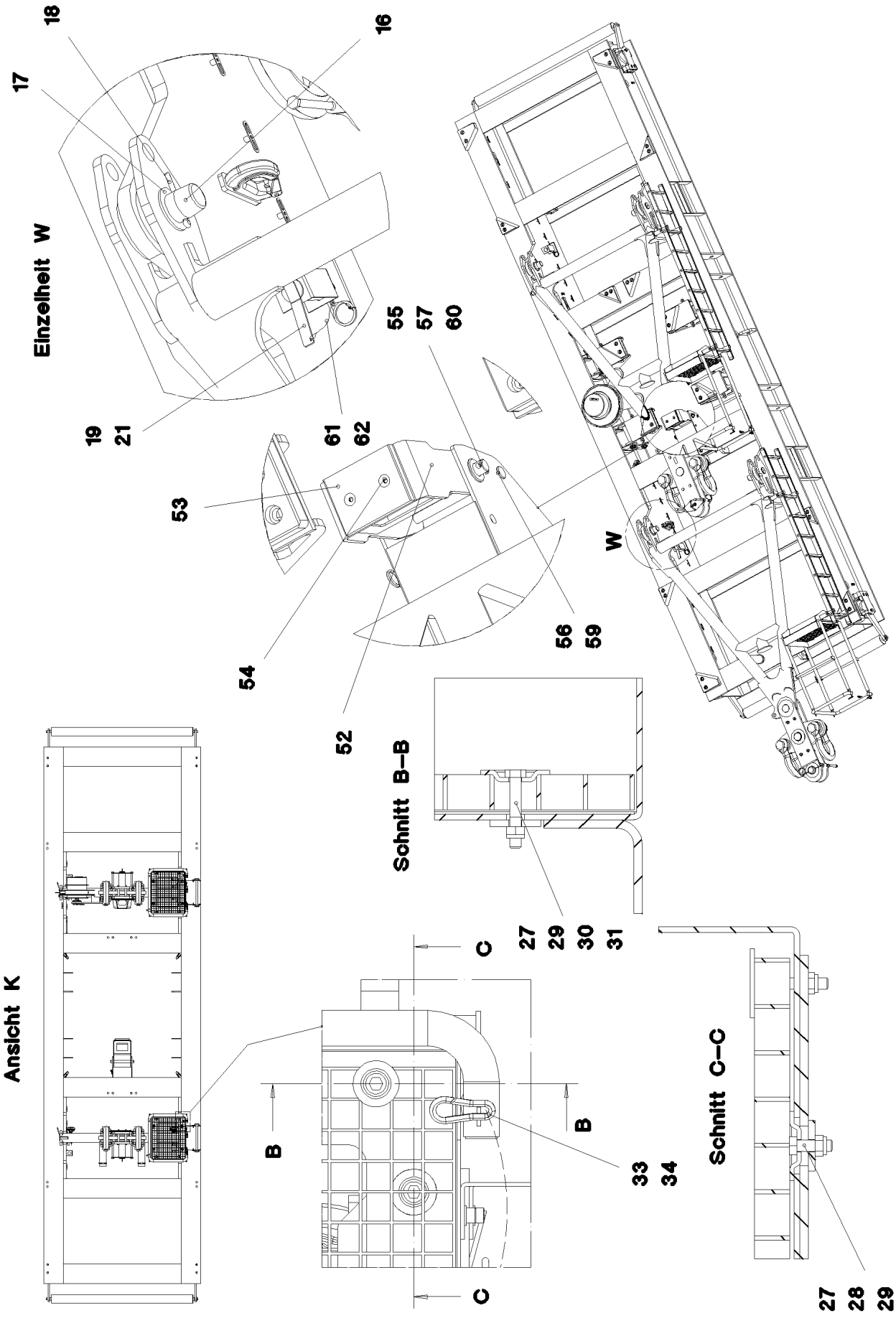
18
16
17
Einzelheit W
55
57
60
19
21
61
62
53
W
54
56
59
52
Schnitt B–B
27
29
30
31
Ansicht K
C
B
B
33
34
Schnitt C–C
C
27
28
29
30

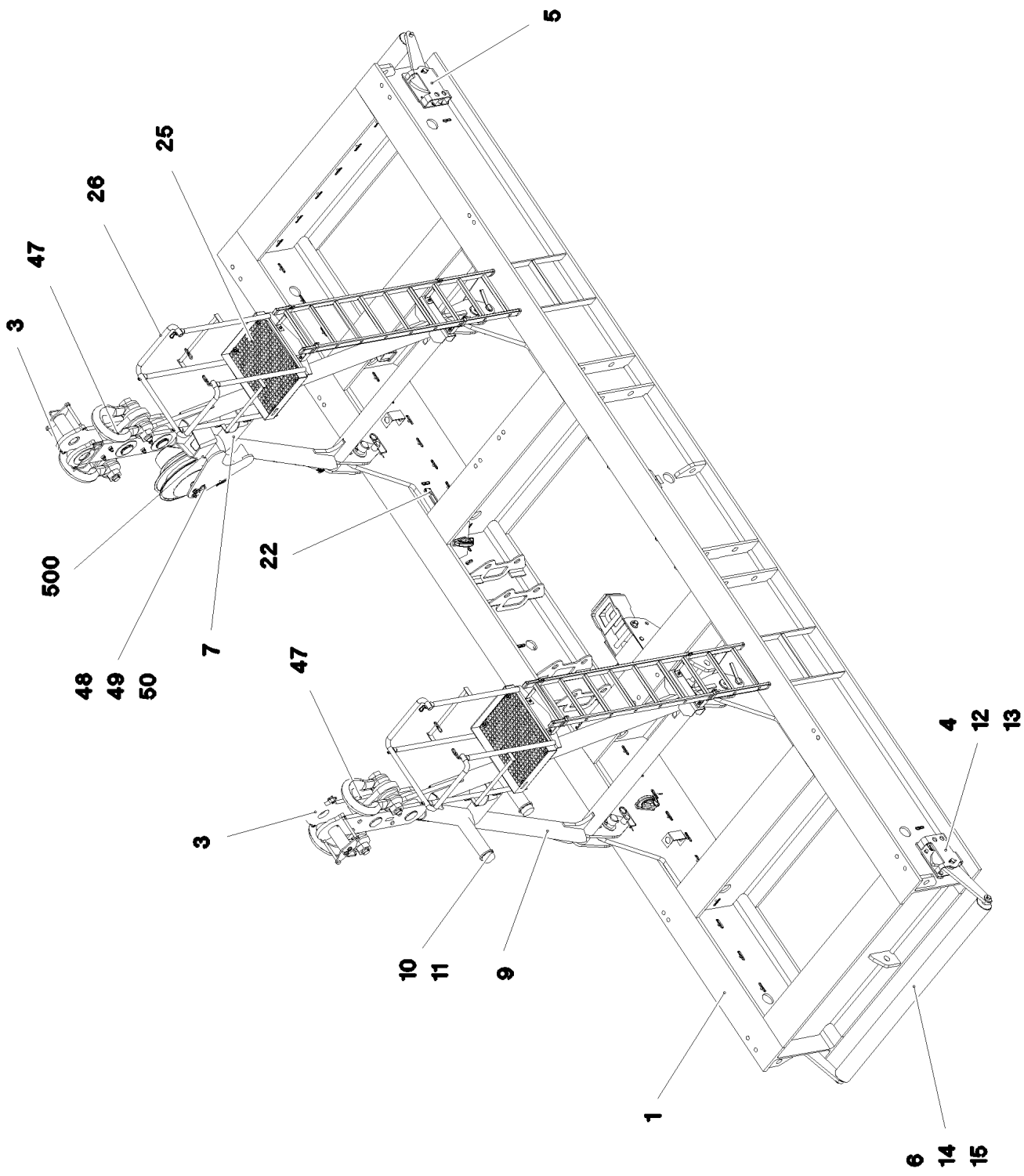
5
25
26
47
3
500
22
48
49
50
7
47
3
4
12
13
10
11
9
1
6
14
15

Pos.	Artikel	Menge	Bezeichnung	Description	Serie	K
1	96 49 614 08	1	BALLASTPALETTE SCHWK.	BALLAST PALLET WELDED		
3	96 49 677 08	2	LASCHE KPL.	BRACKET COMPL.		
			⇨ 3 745 011 96 49 677 08			
4	92 17 236 08	2	SCHALTEINHEIT	SWITCH UNIT		
			⇨ 3 745 002 92 17 236 08			
5	92 17 237 08	2	SCHALTEINHEIT	SWITCH UNIT		
			⇨ 3 745 003 92 17 237 08			
6	92 17 259 08	2	WALZE	ROLLER		
7	96 49 676 08	1	BOCK SCHWK.	STAND WELDED		
9	96 49 679 08	1	BOCK SCHWK.	STAND WELDED		
10	72 66 160 08	2	MEGIPUFFER 100X40-M16X44 NR 60SHOR	MEGI BUFFER		
11	41 15 145 08	2	SECHSKANTMUTTER ISO 4032 M16 8 A3C	HEX NUT		
12	49 00 123	16	SECHSKANTSCHRAUBE ISO 4017 M16X35	HEX SCREW		
13	10 28 980 6	16	SCHEIBE ISO 7089 16 300HV FLZN SPF	WASHER		
14	93 24 016 08	4	SCHEIBE RD65X8 S355MC FE//ZN20//C	WASHER		
15	43 30 077 08	4	SPLINT ISO 1234 6,3X45 ST A2K	SPLIT PIN		
16	95 20 313 08	4	BOLZEN 85x235 35NICRMOV125	PIN		
17	93 96 841 08	4	RING RD120X6 S700MC	RING		
18	43 30 112 08	4	SPLINT ISO 1234 13X125 ST A3C	SPLIT PIN		
19	96 36 836 08	4	BOLZEN KPL. FE//ZN20//C	PIN COMPL.		
21	43 31 050 08	4	SICHERUNGSFEDER DIN 2194 6 A3C	RETAINING SPRING		
22	95 56 681 08	1	BLECH 4X196X63 S315MC FE//ZN20//C	PLATE		
23	95 57 495 08	1	BLECH 4X165X225 S315MC FE//ZN20//C	PLATE		
25	72 58 469 08	2	GITTERROST-P T626X500X25/2 S235JR TZ	GRIDIRON		
26	92 36 315 08	2	PODEST SCHWK. T ZN O	PLATFORM ST.CONST.		
27	10 10 062 1	16	TELLERBEFESTIGUNG	DISH MOUNTING		
28	49 00 128	8	SECHSKANTSCHRAUBE ISO 4017 M8X25 8.	HEX SCREW		
29	94 10 542 08	16	SCHEIBE 5X36X36 S355MC FE//ZN20//C	WASHER		
30	41 19 005 08	24	SECHSKANTMUTTER DIN 985 M8 8 A2C	HEX NUT		
31	40 01 461	8	SECHSKANTSCHRAUBE ISO 4014 M8X50 8.	HEX SCREW		
33	10 66 397 0	1.2	KETTE DIN 763 7X49 0.3t ST35 VERZ	CHAIN		
34	74 40 100 08	2	KARABINERHAKEN DIN 5299 C 70X7-180KG	SNAP HOOK		
35	41 19 006 08	8	SECHSKANTMUTTER DIN 985 M10 8 A3C	HEX NUT		
36	10 28 979 5	16	SCHEIBE ISO 7089 10 300HV- FLZN SPF	WASHER		
37	49 00 537	8	ZYLINDERSCHRAUBE ISO 4762 M10X30 8.8	SOCKET HEAD SCREW		
38	97 78 520 08	4	BLECH 4X291X167 S315MC T ZN O	PLATE		
39	97 78 521 08	8	BLECH 4X167X25 S315MC T ZN O	PLATE		
40	97 78 522 08	4	BLECH 4X274X166 S315MC T ZN O	PLATE		
41	11 48 140 0	2	ANLEGELEITER EN 131 9-420X2,49M AL SP	SIMPLE LADDER		
42	49 00 111	8	SECHSKANTSCHRAUBE ISO 4017 M8X30 8.	HEX SCREW		
43	42 00 012 01	8	SCHEIBE ISO 7089 8 200HV A3C	WASHER		
47	10 02 211 1	4	SCHAEKEL 85T SPF	SHACKLE		
48	40 62 036 08	4	SECHSKANTSCHRAUBE ISO 4014 M14X60 1	HEX SCREW		
49	42 18 024 08	4	SCHEIBE DIN 9021 A 15 ST VERZ	WASHER		
50	41 19 013 08	4	SECHSKANTMUTTER DIN 985 M14 10 A3C	HEX NUT		
51	97 86 732 08	2	SCHILD 2X240X100 DC01 FE//ZN20//C	SIGN		
52	96 50 486 08	1	KLAPPKONSOLE	FOLDING BRACKET		
53	28 30 405 08	1	LAGERPLATTE 20X160X210 PA6G+OEL SP	BEARING PLATE		
54	40 86 027 08	2	SENKSCHRAUBE DIN 7991 M16X30 8.8 A3C	COUNTERSUNK SCREW		
55	95 09 923 08	1	ACHSE RD35X360 S355J2C+C FE//ZN20//C	AXLE		
56	97 06 477 08	1	BOLZEN 35.0x330 S355J2G3 FE//ZN20//C	PIN		
57	10 28 981 2	2	SCHEIBE ISO 7089 36 300HV FLZN SPF	WASHER		
59	43 31 009 08	1	SICHERUNGSFEDER 4,5X98 VERZ	RETAINING SPRING		
60	43 30 088 08	2	SPLINT ISO 1234 8X50 ST A2K	SPLIT PIN		
61	11 17 056 5	8	PRESSKLEMME 2 CU	FERRULE		
62	11 16 043 1	1.5	SEIL 2 2,3KN EDELSTAHL	ROPE		
500	91 68 878 08	1	ELEKTRIK SCHWEBEBALLAST	ELECTRICS F.SUSPENDED BALL		
			⇨ 2 780 100 91 68 878 08			
700	96 89 046 08	1	BESCHILDERUNG BALLASTPALETTE	SIGNS		
			⇨ 3 745 107 96 89 046 08			

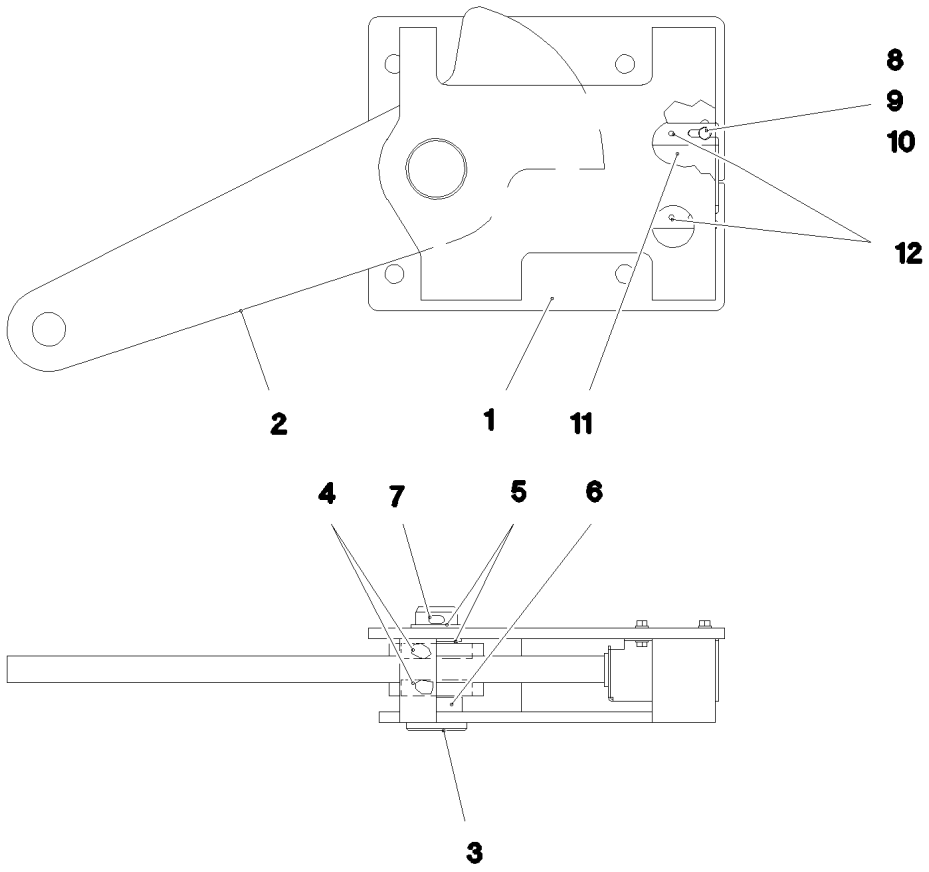

Pos.	Artikel	Menge	Bezeichnung	Description	Serie	K
1	92 17 245 08	1	KONSOLE	CONSOLE		
2	92 17 246 08	1	HEBEL	LEVER		
3	45 14 362 08	1	BOLZEN DIN 1436 40X110X98 ST.50	PIN		
4	74 51 288 08	2	RILLENKUGELLAGER DIN 625 6008-2RSR	DEEP GROOVE BALL BEARING		
5	94 15 400 08	2	DISTANZRING RD48X3 DC01 FE//ZN20//C	DISTANCE RING		
6	95 61 143 08	1	ROHR 48,3X3,2X14 S235JRH FE//ZN20//C	TUBE		
7	43 30 090 08	1	SPLINT ISO 1234 8X63 ST A2K	SPLIT PIN		
8	40 00 829	4	SECHSKANTSCHRAUBE ISO 4017 M6X20 8.	HEX SCREW		
9	41 15 140 08	4	SECHSKANTMUTTER ISO 4032 M6 8 A2C	HEX NUT		
10	42 00 009 01	8	SCHEIBE ISO 7089 6 200HV A3C	WASHER		
11	92 35 694 08	1	HALTER X12CrNiS188	HOLDER		
12	43 20 053 08	2	SPANNSTIFT ISO 8752 6X14	DOWEL PIN		

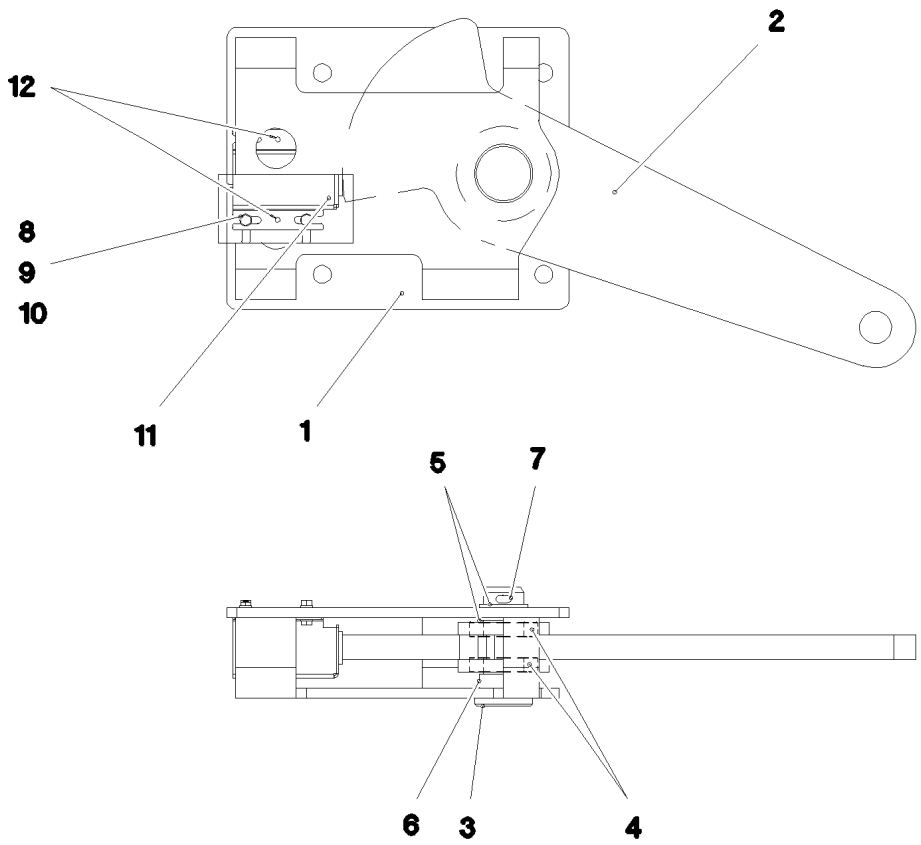

Pos.	Artikel	Menge	Bezeichnung	Description	Serie	K
1	92 17 251 08	1	KONSOLE	CONSOLE		
2	92 17 246 08	1	HEBEL	LEVER		
3	45 14 362 08	1	BOLZEN DIN 1436 40X110X98 ST.50	PIN		
4	74 51 288 08	2	RILLENKUGELLAGER DIN 625 6008-2RSR	DEEP GROOVE BALL BEARING		
5	94 15 400 08	2	DISTANZRING RD48X3 DC01 FE//ZN20//C	DISTANCE RING		
6	95 61 143 08	1	ROHR 48,3X3,2X14 S235JRH FE//ZN20//C	TUBE		
7	43 30 090 08	1	SPLINT ISO 1234 8X63 ST A2K	SPLIT PIN		
8	40 00 829	4	SECHSKANTSCHRAUBE ISO 4017 M6X20 8.	HEX SCREW		
9	41 15 140 08	4	SECHSKANTMUTTER ISO 4032 M6 8 A2C	HEX NUT		
10	42 00 009 01	8	SCHEIBE ISO 7089 6 200HV A3C	WASHER		
11	92 35 694 08	1	HALTER X12CrNiS188	HOLDER		
12	43 20 053 08	2	SPANNSTIFT ISO 8752 6X14	DOWEL PIN		

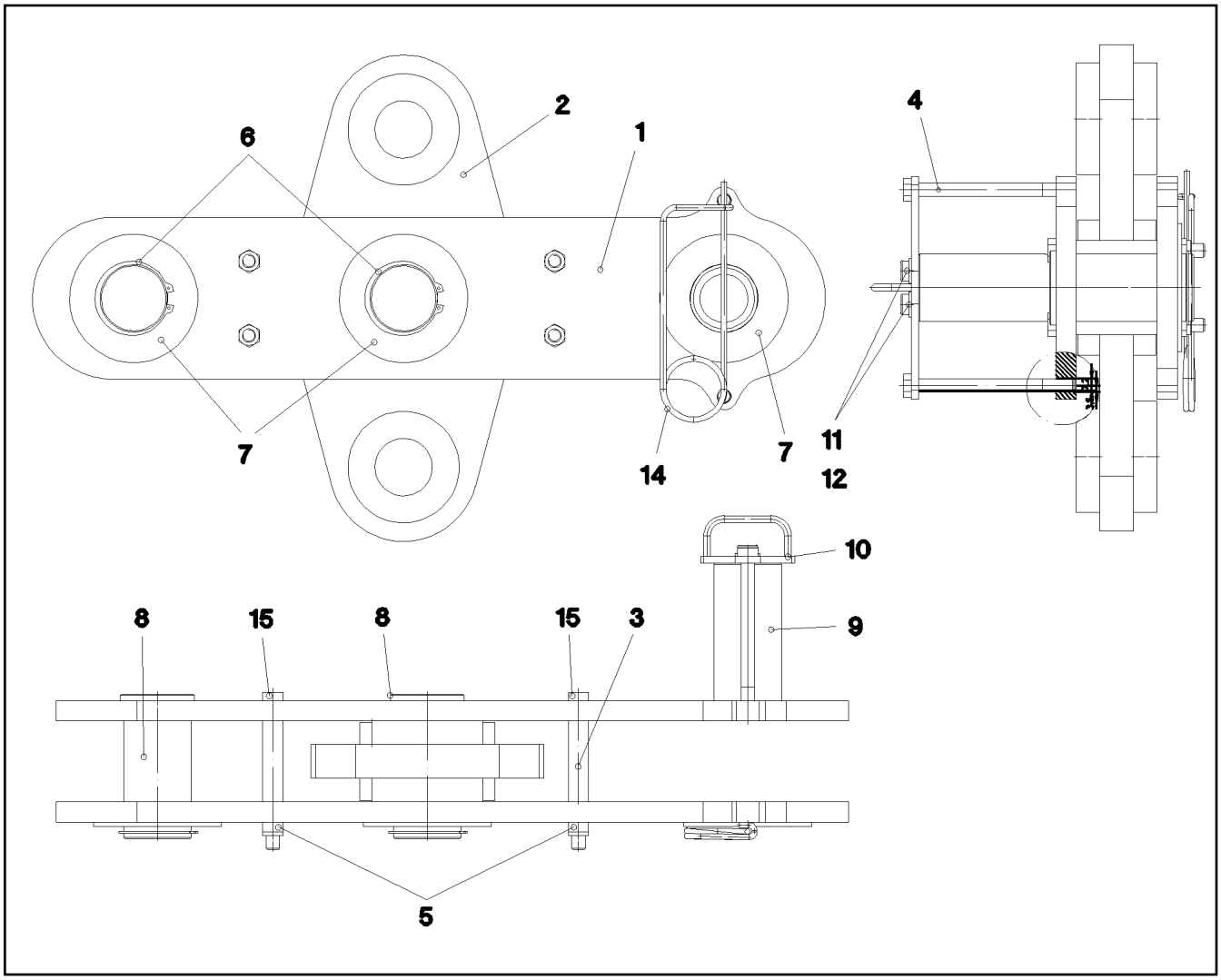

Pos.	Artikel	Menge	Bezeichnung	Description	Serie	K
1	96 49 847 08	2	LASCHE VORM.	CONNECTING LINK PRE-ASS.		
2	96 49 851 08	1	BLECH SCHWK.	PLATE WELDED		
3	97 77 023 08	4	ROHR 30.0X120 S355J2H FE//ZN20//C	TUBE		
4	40 61 248 14	2	SECHSKANTSCHRAUBE ISO 4014 M20X240	HEX SCREW		
5	41 19 024 08	4	SECHSKANTMUTTER DIN 985 M20 10 A3C	HEX NUT		
6	42 80 067 08	2	SICHERUNGSRING DIN 471 100X3	LOCKING RING		
7	93 55 088 08	3	DECKEL RD190X6 S355MC FE//ZN20//C	COVER		
8	97 68 580 08	2	BOLZEN 110.0X214 35NICRMOV125 GASN.	PIN		
9	97 78 406 08	1	BOLZEN 105.0X230 35NICRMOV125 SPF	PIN		
10	96 36 694 08	1	DECKEL SCHWK.	COVER WELDED		
11	40 72 086 08	2	ZYLINDERSCHRAUBE DIN 6912 M20X35 10.	SOCKET HEAD SCREW		
12	42 15 003 08	2	SCHEIBE EN 14399-6 20 ST A3B	WASHER		
14	43 31 052 08	1	SICHERUNGSFEDER 8 VERZ.	RETAINING SPRING		
15	46 35 436	4	SECHSKANTSCHRAUBE ISO 4014 M20X220	HEX SCREW		

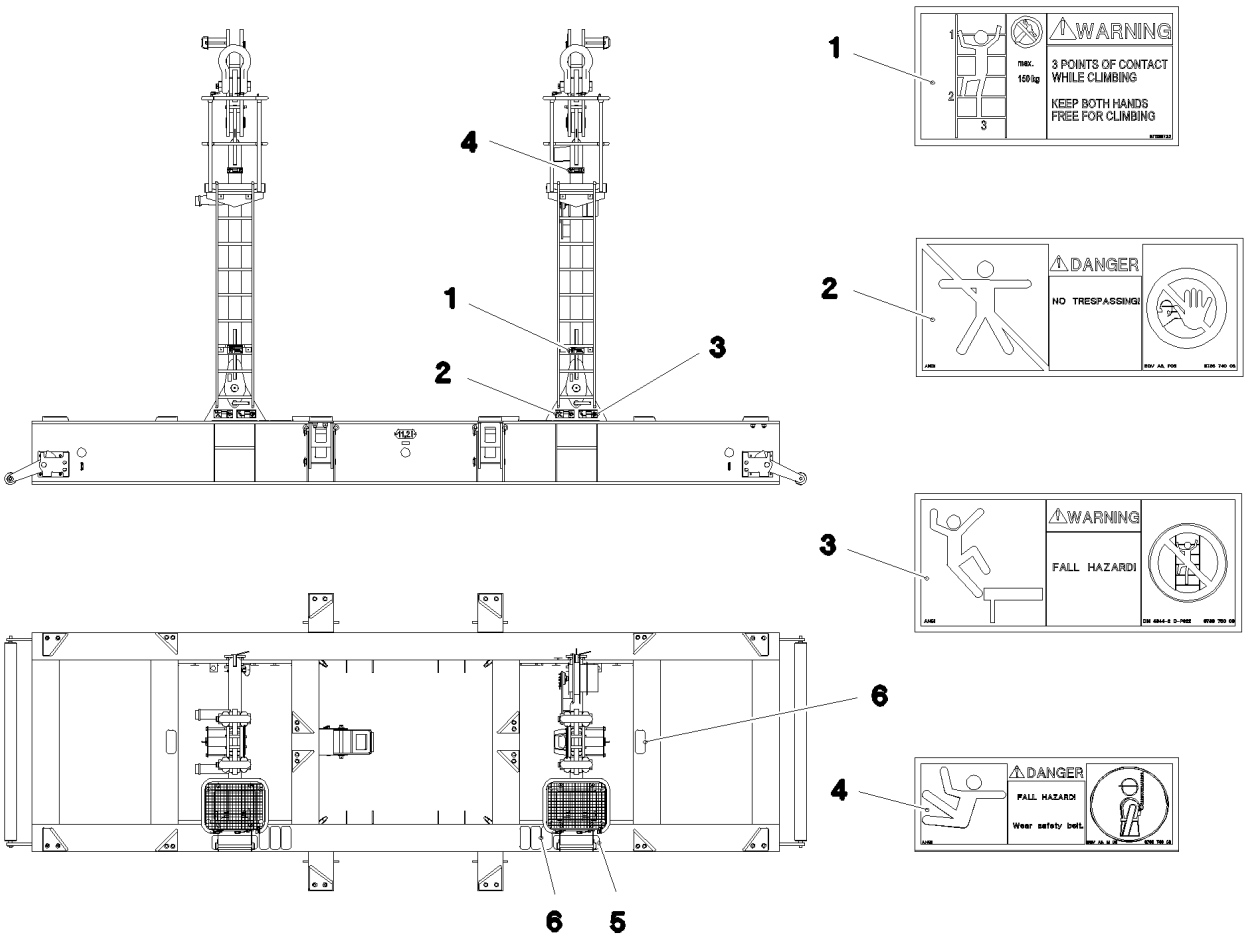

Pos.	Artikel	Menge	Bezeichnung	Description	Serie	K
1	97 03 673 2	2	SCHILD 168X88 KLEBEFOLIE SPF	SIGN		
2	97 86 740 08	2	SCHILD 208X88 KLEBEFOLIE SPF	SIGN		
3	97 86 750 08	2	SCHILD 208X88 KLEBEFOLIE SPF	SIGN		
4	97 86 748 08	2	SCHILD 168X62 KLEBEFOLIE SPF	SIGN		
5	97 08 794 08	2	ANTIRUTSCHBELAG 1.6X150X500 3M TYP4	ANTI-SLIP SURFACE		
6	97 34 244 08	8	ANTIRUTSCHBELAG 255X110 3M TYP 4	ANTI-SLIP SURFACE		

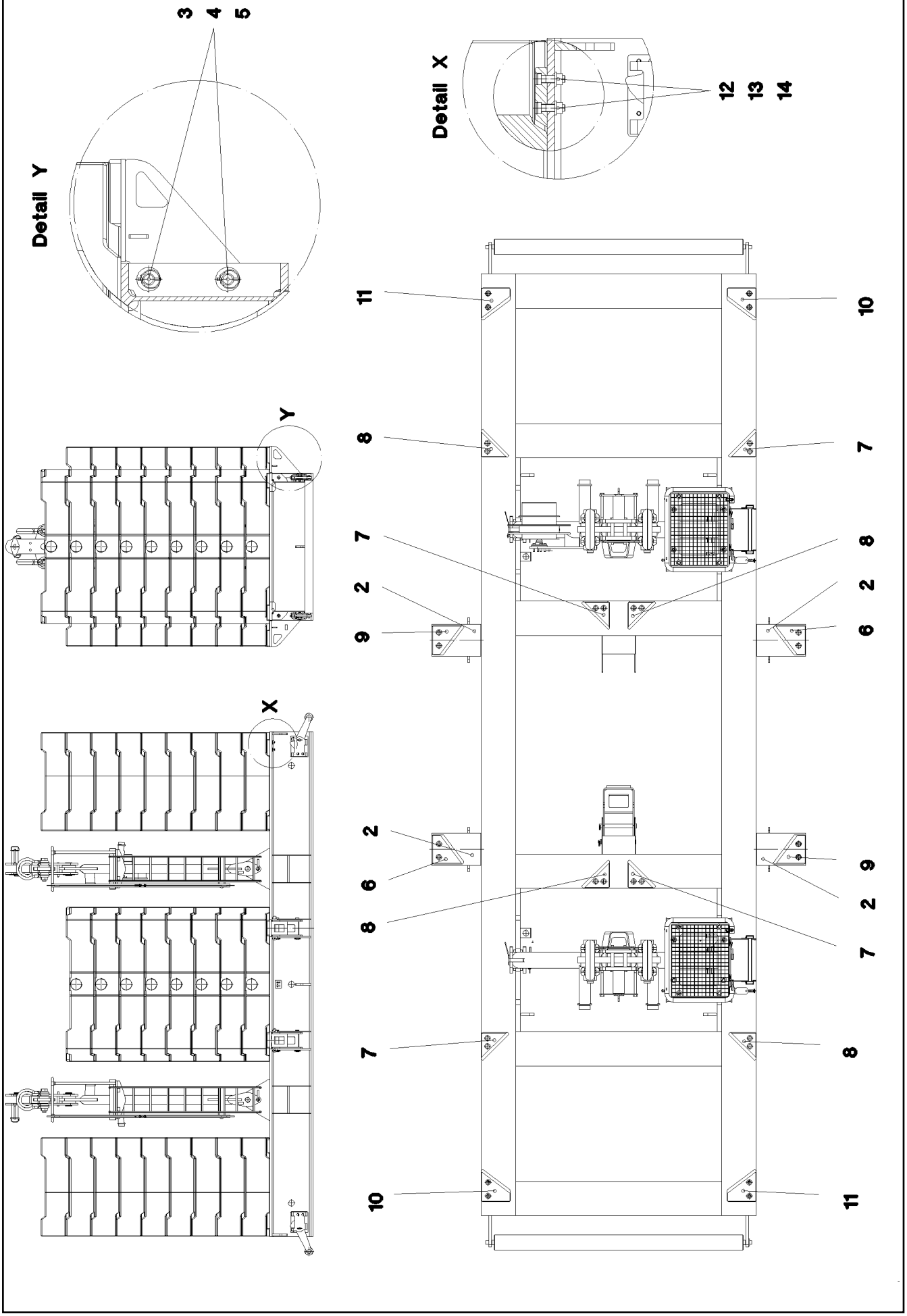

17.10.2014 055142	**etk_de_en_074676 _LR 1600 2**	640 (1/2)
LIEBHERR	**ZENTRIERUNG STANDARD** **CENTERING STANDARD**	⇨ **3 747** **91 52 950 08**

Pos.	Artikel	Menge	Bezeichnung	Description	Serie	K
2	96 49 689 08	4	KONSOLE SCHWK.	BRACKET WELDED CONST.		
3	97 78 361 08	8	BOLZEN 65.0X355 35NICRMOV125 GASN.	PIN		
4	42 11 033 08	8	SCHEIBE DIN 1440 50 ST VERZ	WASHER		
5	43 32 005 08	8	SICHERHEITSKLAPPSTECKER 11,5X96 VER	SAFETY PLUG W HINGE-LID		
6	97 43 187 08	2	KLOTZ 50X274X255 S355J2+N	BRICK		
7	97 43 188 08	4	KLOTZ 50X242X242 S355J2+N	BRICK		
8	97 43 189 08	4	KLOTZ 50X242X242 S355J2+N	BRICK		
9	97 43 190 08	2	KLOTZ 50X274X255 S355J2+N	BRICK		
10	97 76 956 08	2	KLOTZ 50X280X255 S355J2+N	BRICK		
11	97 76 964 08	2	KLOTZ 50X255X280 S355J2+N	BRICK		
12	40 72 101 14	32	ZYLINDERSCHRAUBE DIN 6912 M30X100 10.	SOCKET HEAD SCREW		
13	42 17 009 08	32	SCHEIBE DIN 7989 A 33 ST VERZ	WASHER		
14	41 15 152 08	32	SECHSKANTMUTTER ISO 4032 M30 8 A3C	HEX NUT		

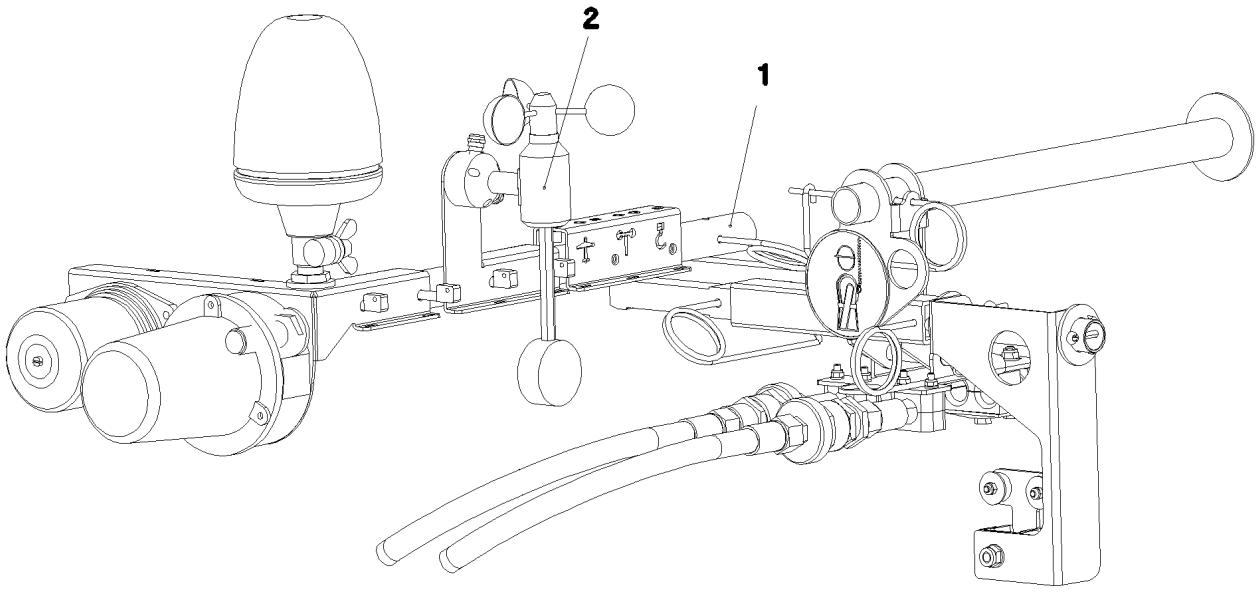

Pos. 9

Pos.	Artikel	Menge	Bezeichnung	Description	Serie	K
1	95 70 053 08	1	ROHR 35X2X665 X5CRNI1810	TUBE		
2	96 70 515 08	1	WINDWARNUNG VORM. MIT HEIZUNG ⇨ 3 780 265 96 70 515 08	WIND WARNING PREASSEMBLE		
9	96 52 600 08	1	LEITUNG W935Y	LEAD		

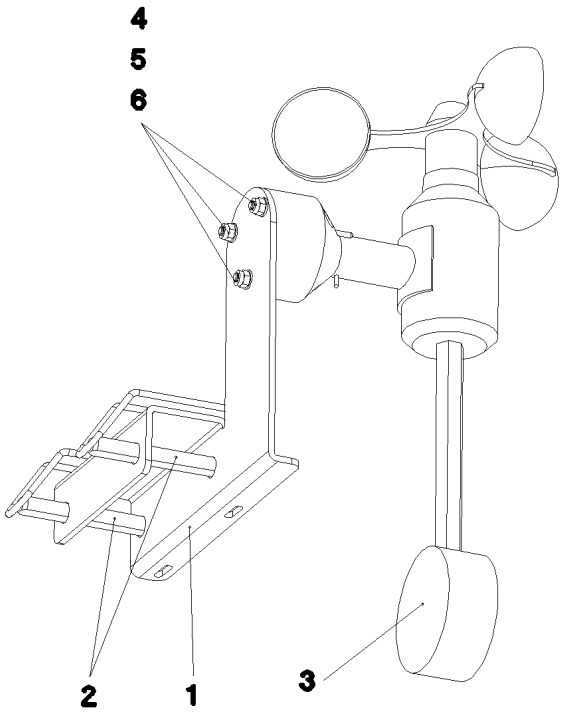

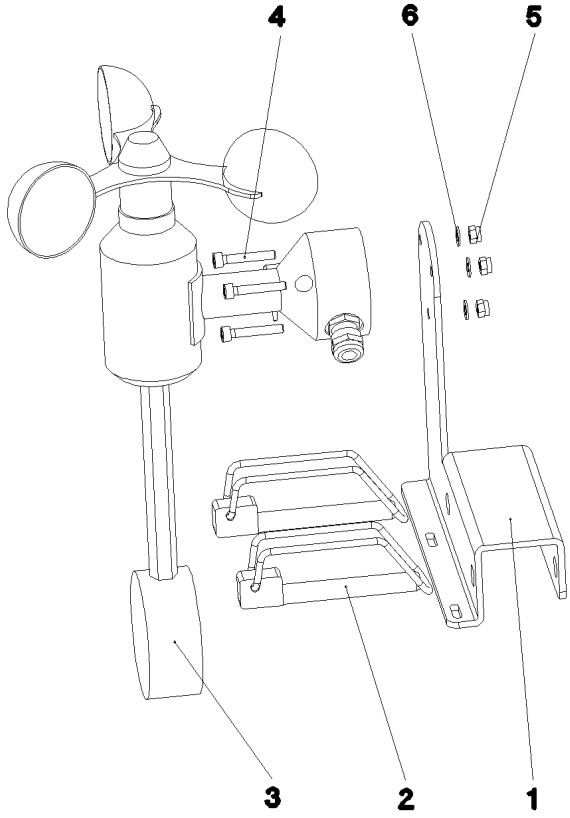

Pos.	Artikel	Menge	Bezeichnung	Description	Serie	K
1	95 70 054 08	1	BLECH 3X157X156 DC01 FE//ZN20//C	PLATE		
2	43 32 010 08	2	FORMCLIP AEHNL.DIN 11023 10X65 ST VER	FORMCLIP		
3	11 06 600 1	1	WINDGESCHWINDIGKEITSGEBER 0-50M/S ⇨ X11066001 11 06 600 1	WIND VELOCITY TRANSMITTER		
4	49 02 004	3	ZYLINDERSCHRAUBE ISO 4762 M4X25 8.8	SOCKET HEAD SCREW		
5	41 19 002 08	3	SECHSKANTMUTTER DIN 985 M4 8 A2C	HEX NUT		
6	40 01 645	3	SCHEIBE ISO 7089 4 200HV A3C	WASHER		

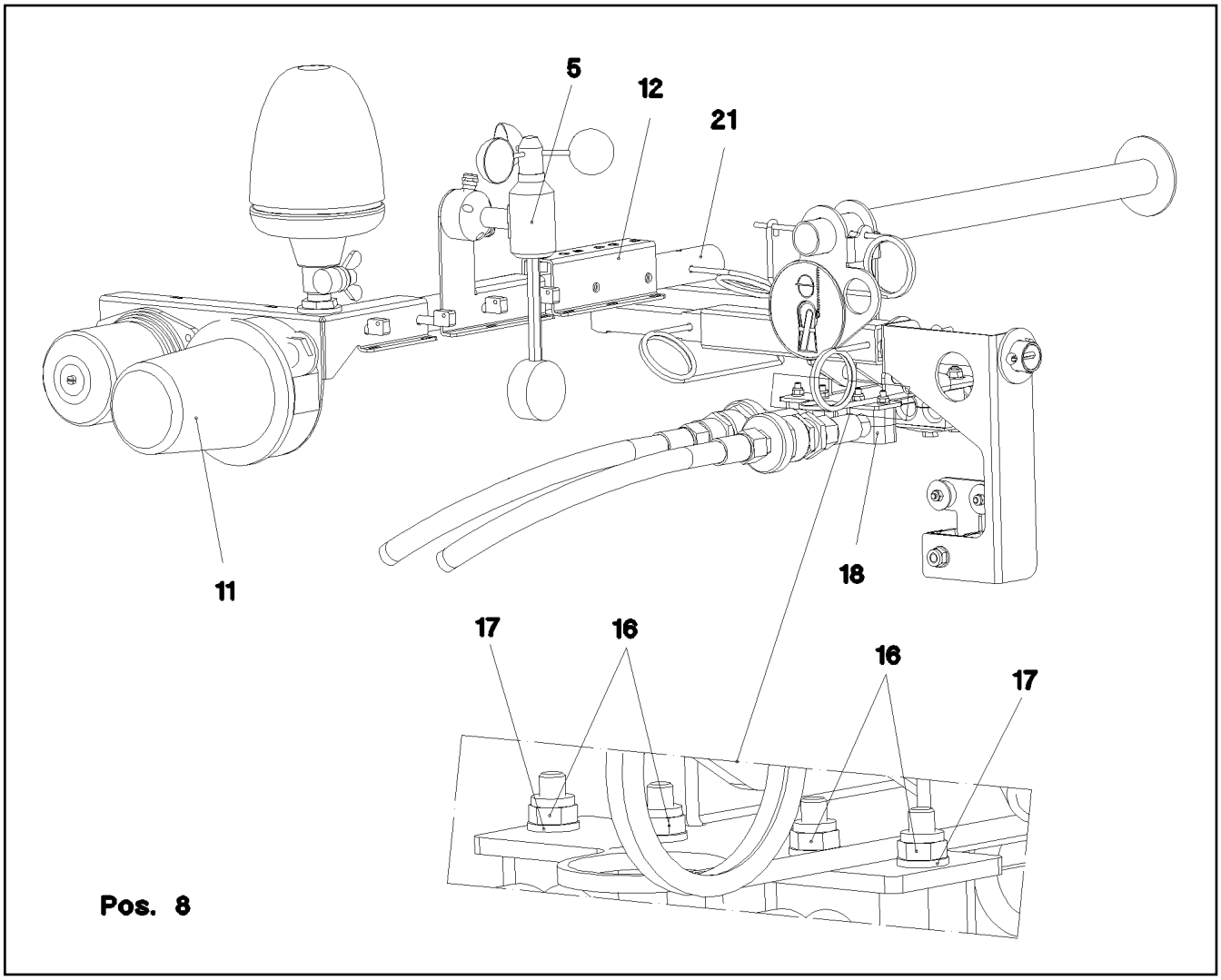

Pos.	Artikel	Menge	Bezeichnung	Description	Serie	K
5	96 70 515 08	1	WINDWARNUNG VORM. MIT HEIZUNG ⇨ 3 780 265 96 70 515 08	WIND WARNING PREASSEMBLE		
8	96 81 192 08	1	LEITUNG W985Y	LEAD		
11	96 66 100 08	1	HINDERNISFEUER VORM. VORBER. MESSE ⇨ 3 780 883 96 66 100 08	OBSTRUCTION LIGHTS PREAS		
12	96 48 533 08	1	BLECH VORM. FE//ZN20//C	PLATE PRE-ASS.		
15	46 00 532	2	SECHSKANTSCHRAUBE ISO 4017 M6X50 8.	HEX SCREW		
16	41 19 004 08	2	SECHSKANTMUTTER DIN 985 M6 8 A2C	HEX NUT		
17	42 00 009 01	6	SCHEIBE ISO 7089 6 200HV A3C	WASHER		
18	70 05 052	6	KLEMMHAELFTE DIN 3015-1 L 3 R 25 PP S	CLAMP-HALF		
20	46 00 384	6	ZYLINDERSCHRAUBE ISO 4762 M6X40 8.8	SOCKET HEAD SCREW		
21	95 70 053 08	1	ROHR 35X2X665 X5CRNI1810	TUBE		

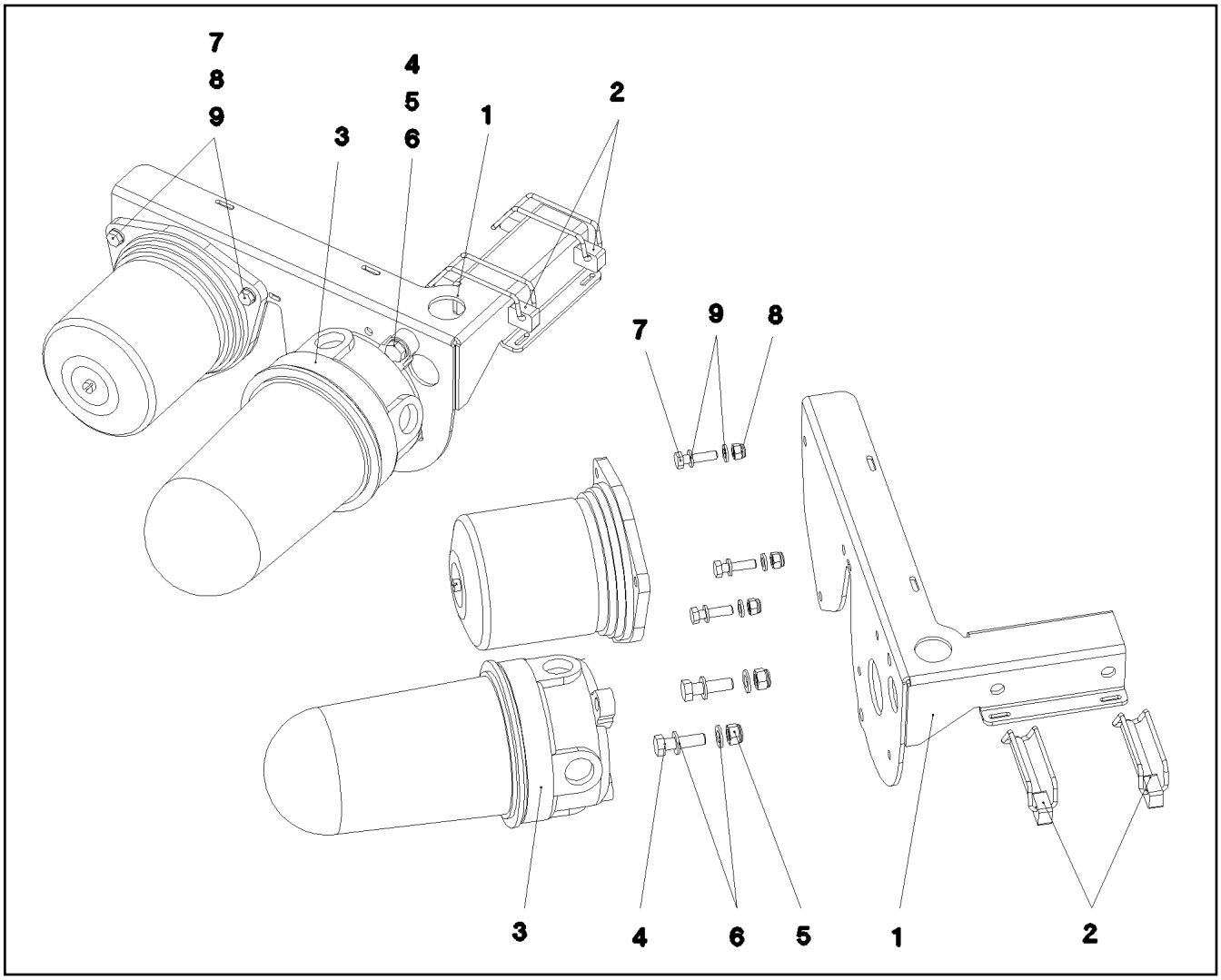

Pos.	Artikel	Menge	Bezeichnung	Description	Serie	K
1	97 44 917 08	1	BLECH 3X353X300 DC01 FE//ZN20//C	PLATE		
2	43 32 010 08	2	FORMCLIP AEHNL.DIN 11023 10X65 ST VER	FORMCLIP		
3	10 81 622 3	1	HINDERNISFEUER 7,2W 19,2-28,8V PBT RO	OBSTRUCTION LIGHT		
4	49 00 111	2	SECHSKANTSCHRAUBE ISO 4017 M8X30 8.	HEX SCREW		
5	41 34 126 01	2	SECHSKANTMUTTER ISO 7040 M8 8 A2C	HEX NUT		
6	42 00 012 01	4	SCHEIBE ISO 7089 8 200HV A3C	WASHER		
7	49 00 539	3	SECHSKANTSCHRAUBE ISO 4017 M6X25 8.	HEX SCREW		
8	41 19 003 05	3	SECHSKANTMUTTER ISO 7040 M6 8 A2C	HEX NUT		
9	49 01 878	6	SCHEIBE ISO 7089 6 A4-200HV	WASHER		

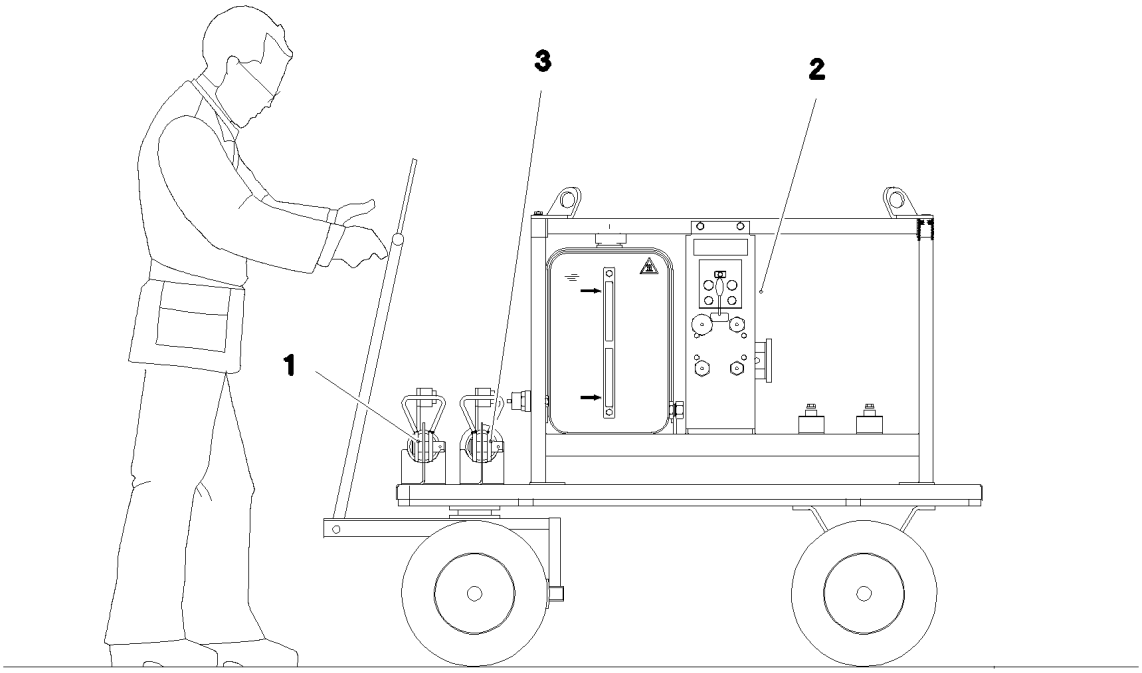

Pos.	Artikel	Menge	Bezeichnung	Description	Serie	K
1	96 89 294 08	1	BOLZENZIEHZYLINDER KPL. ⇨ 3 790 006 96 89 294 08	PIN PULLING CYLINDER CPL.		
2	11 64 392 0	1	HYDRAULIKAGGREGAT BZGF3.2 SPF ⇨ X11643920 11 64 392 0	HYDRAULIC AGGREGATE		
3	96 89 295 08	1	BOLZENZIEHZYLINDER KPL. ⇨ 3 790 007 96 89 295 08	PIN PULLING CYLINDER CPL.		
500	96 88 966 08	1	ZUS.HYDR.BOLZENZIEHEINRICHTUNG ⇨ 3 976 003 96 88 966 08	AUX.HYDR.PIN EXTRACTION DE		

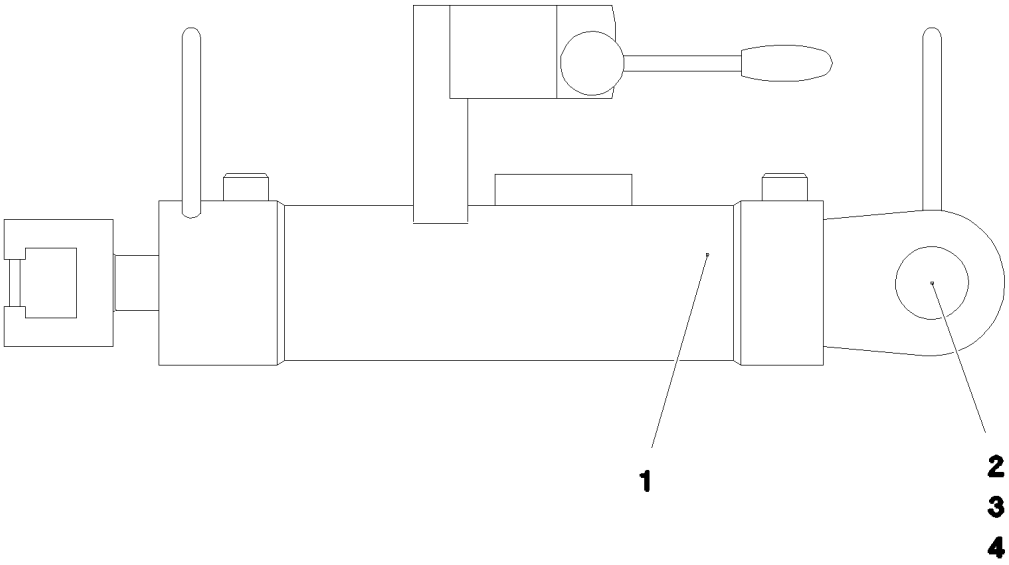

Pos. 500

Pos.	Artikel	Menge	Bezeichnung	Description	Serie	K
1	51 23 943 08	1	HYDROZYLINDER 75/30-260 -40°C SPF	HYDRO CYLINDER		
(999)	10 10 103 9	1	DS HYDROZYLINDER	DS HYDRO CYLINDER		
2	45 12 305 08	1	BOLZEN DIN 1435 30X85X70 35NICRMOV12	PIN		
3	42 12 019 08	1	SCHEIBE DIN 1441 31 ST VERZ	WASHER		
4	43 30 088 08	1	SPLINT ISO 1234 8X50 ST A2K	SPLIT PIN		
500	96 88 958 08	1	ZUSATZHYDR.BOLZENZIEHZYLINDER	ADDL.HYDR.F.PIN PULLING DE		
			⇨ 3 976 006 96 88 958 08			

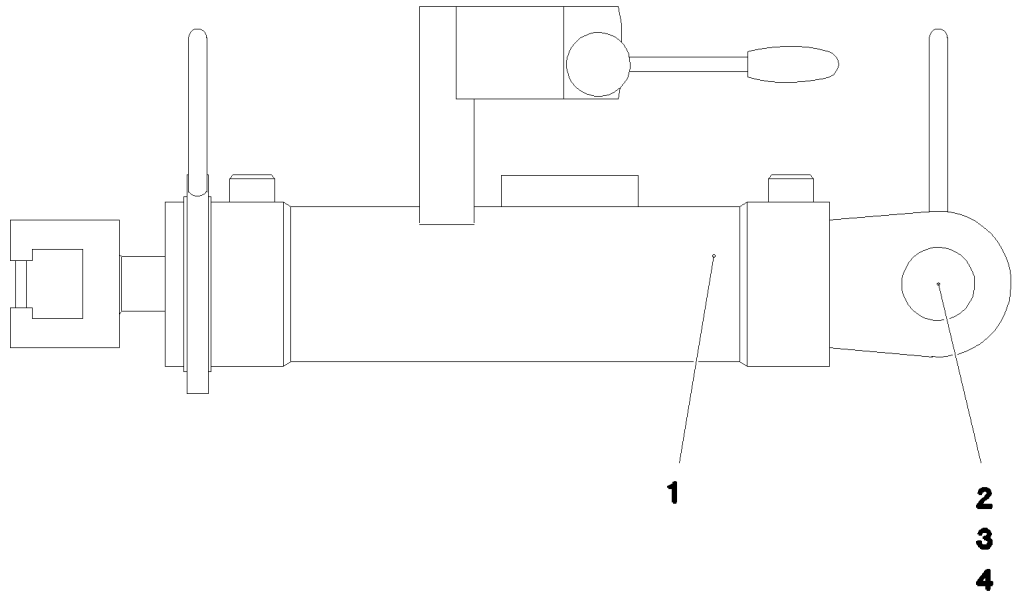

Pos. 500

Pos.	Artikel	Menge	Bezeichnung	Description	Serie	K
1	51 23 944 08	1	HYDROZYLINDER 75/30-260 -40°C SPF	HYDRO CYLINDER		
(999)	10 10 103 8	1	DS HYDROZYLINDER	DS HYDRO CYLINDER		
2	45 12 305 08	1	BOLZEN DIN 1435 30X85X70 35NICRMOV12	PIN		
3	42 12 019 08	1	SCHEIBE DIN 1441 31 ST VERZ	WASHER		
4	43 30 088 08	1	SPLINT ISO 1234 8X50 ST A2K	SPLIT PIN		
500	96 88 958 08	1	ZUSATZHYDR.BOLZENZIEHZYLINDER	ADDL.HYDR.F.PIN PULLING DE		
			⇨ 3 976 006 96 88 958 08			

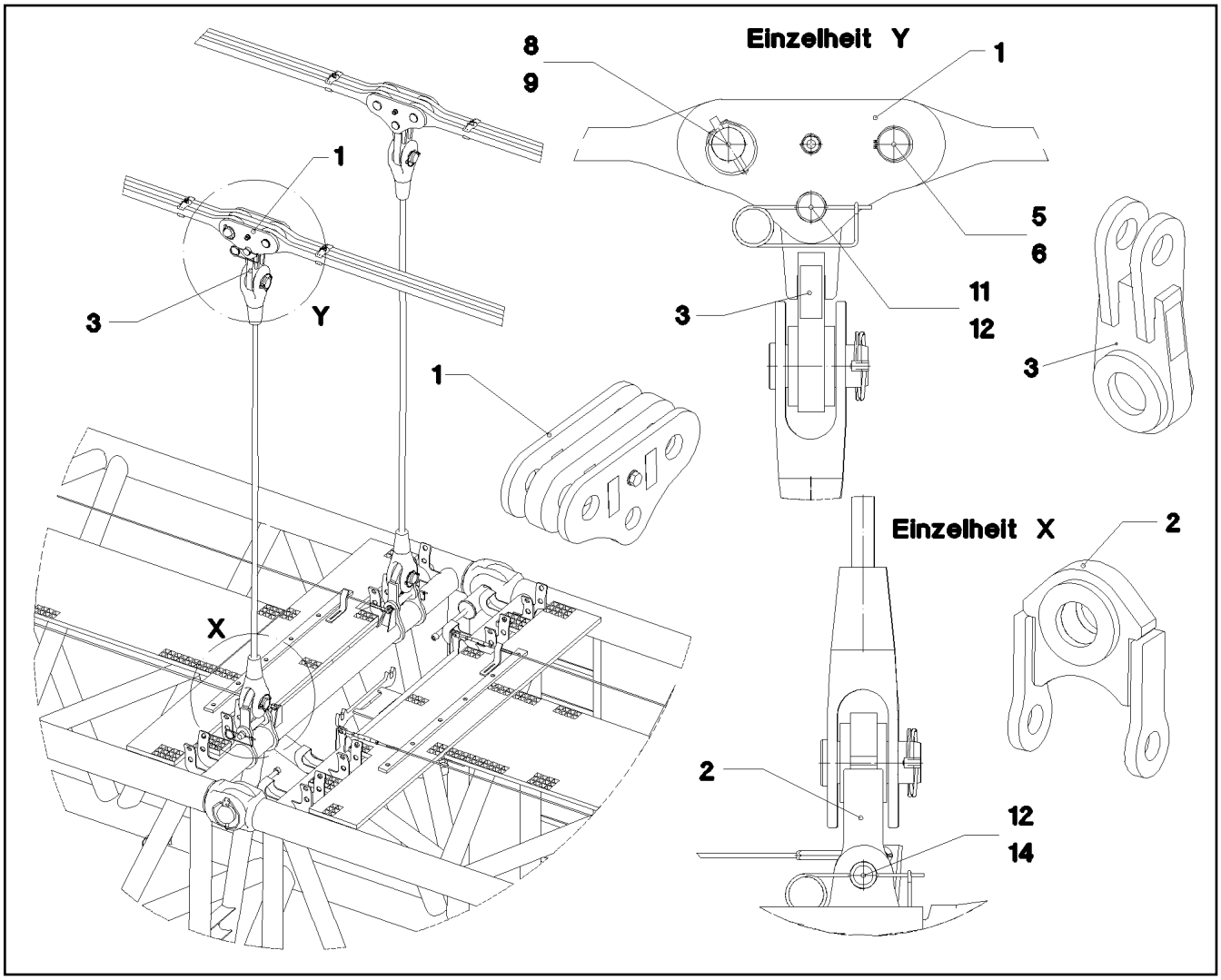

Pos.	Artikel	Menge	Bezeichnung	Description	Serie	K
1	96 48 638 08	2	LASCHE VORM. 0.25M	CONNECTING LINK PRE-ASS.		
2	96 48 640 08	2	KREUZLASCHE SCHWK.	CROSS CONNECTING LINK WEL		
3	96 48 639 08	2	KREUZLASCHE SCHWK.	CROSS CONNECTING LINK WEL		
5	97 67 727 08	2	BOLZEN 55.0X175 35NICRMOV125 GASN.	PIN		
6	42 80 042 08	2	SICHERUNGSRING DIN 471 50X2	LOCKING RING		
8	95 28 920 08	2	BOLZEN 55.0X210 35NICRMOV125 GASN.	PIN		
9	43 32 005 08	2	SICHERHEITSKLAPPSTECKER 11,5X96 VER	SAFETY PLUG W HINGE-LID		
11	94 99 163 08	2	BOLZEN RD45X177 35NICRMOV125 GASN.	PIN		
12	43 31 025 08	4	SICHERUNGSFEDER 5X122 A3C	RETAINING SPRING		
14	97 19 655 08	2	BOLZEN 45.0X290 35NICRMOV125 GASN.	PIN		

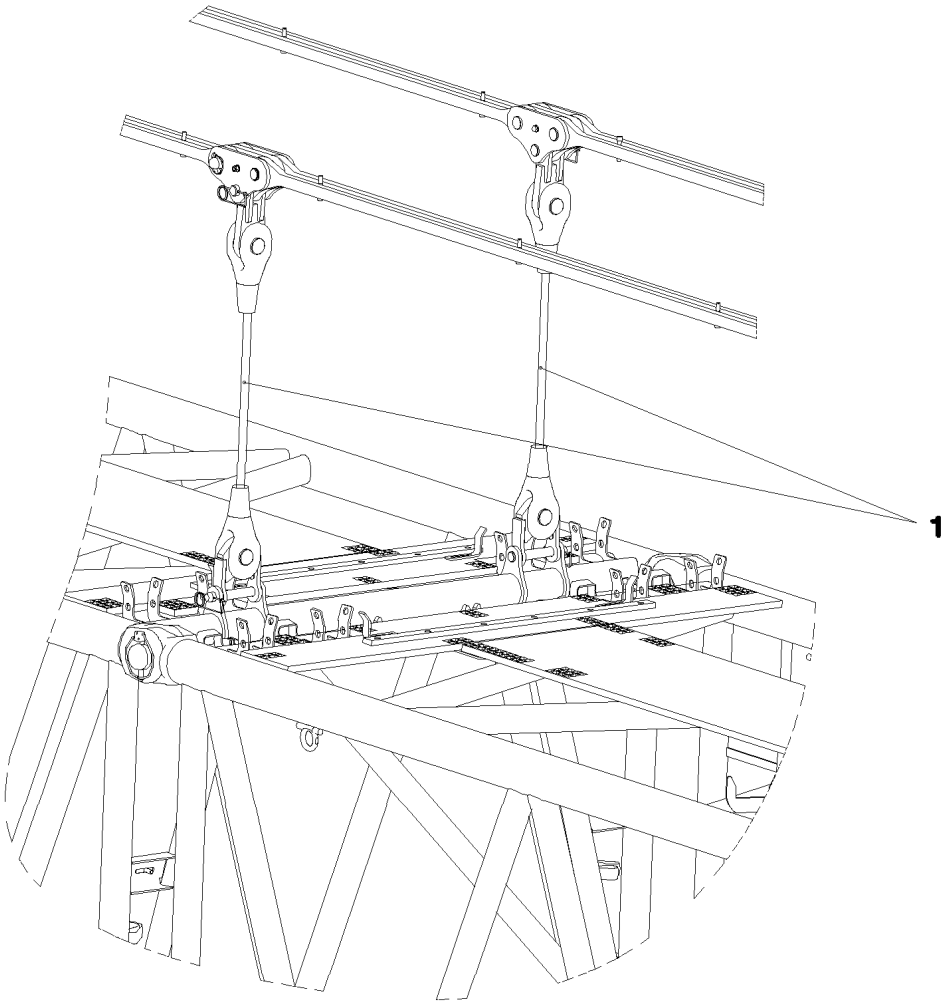

Pos.	Artikel	Menge	Bezeichnung	Description	Serie	K
1	97 75 537 08	2	ABSPANNSEIL 34MM 1.525M	TENSIONING ROPE		

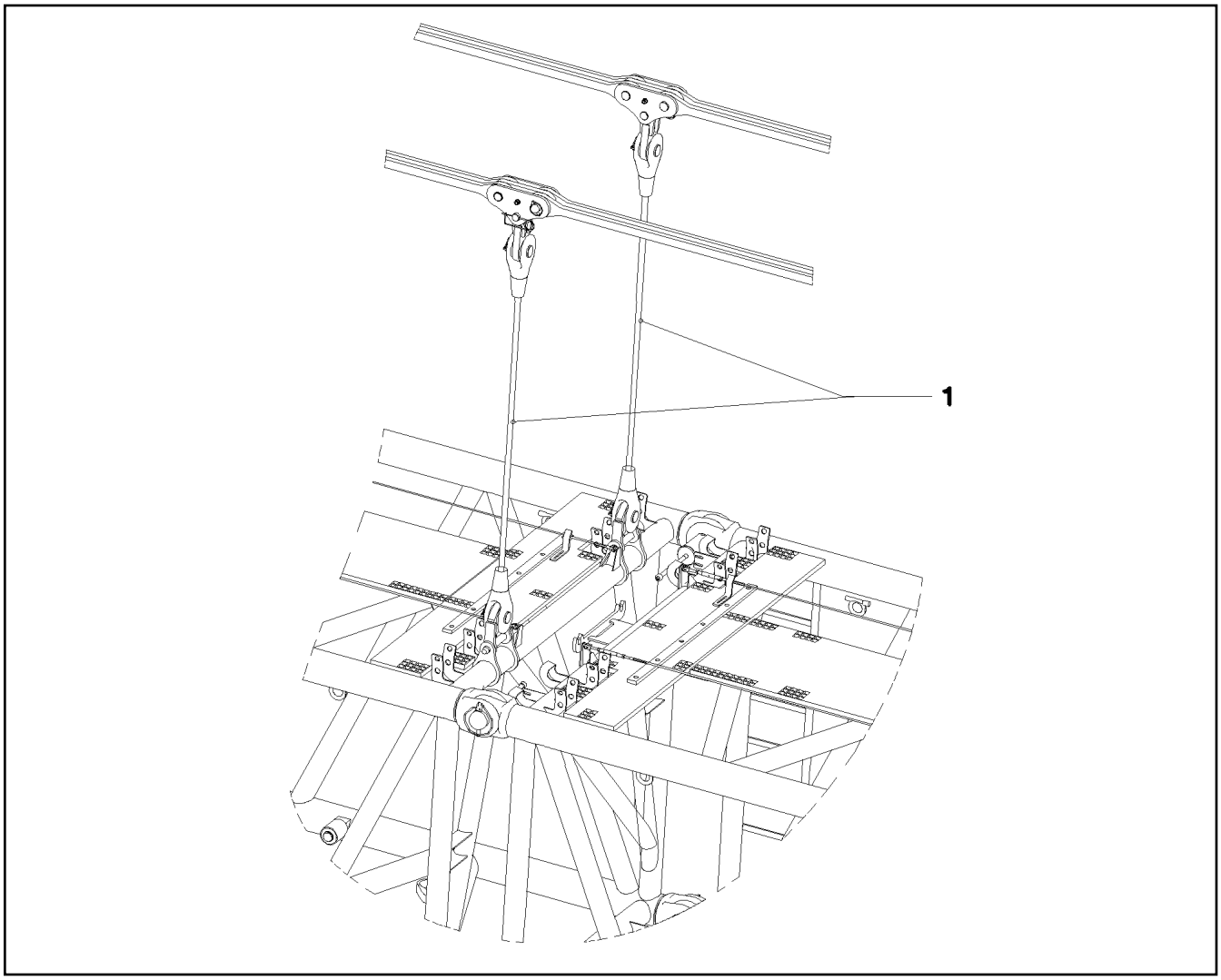

Pos.	Artikel	Menge	Bezeichnung	Description	Serie	K
1	97 75 541 08	2	ABSPANNSEIL 34X2,53M	TENSIONING ROPE		

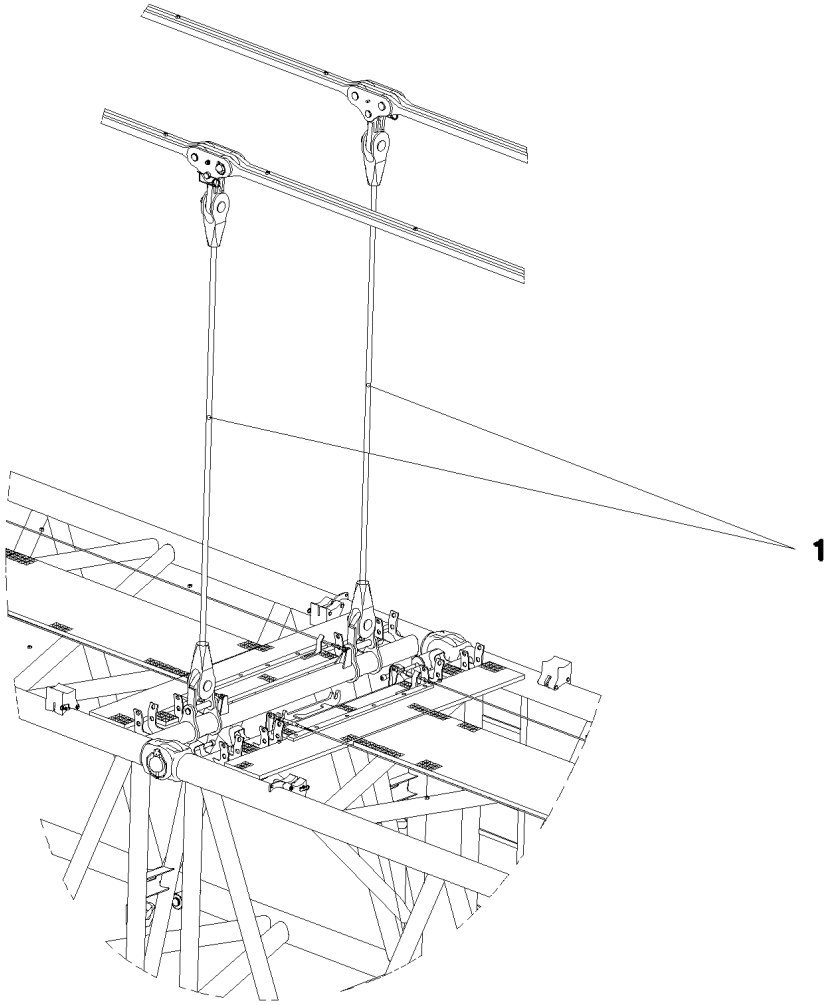

Pos.	Artikel	Menge	Bezeichnung	Description	Serie	K
1	97 75 548 08	2	ABSPANNSEIL 34X3,53M	TENSIONING ROPE		

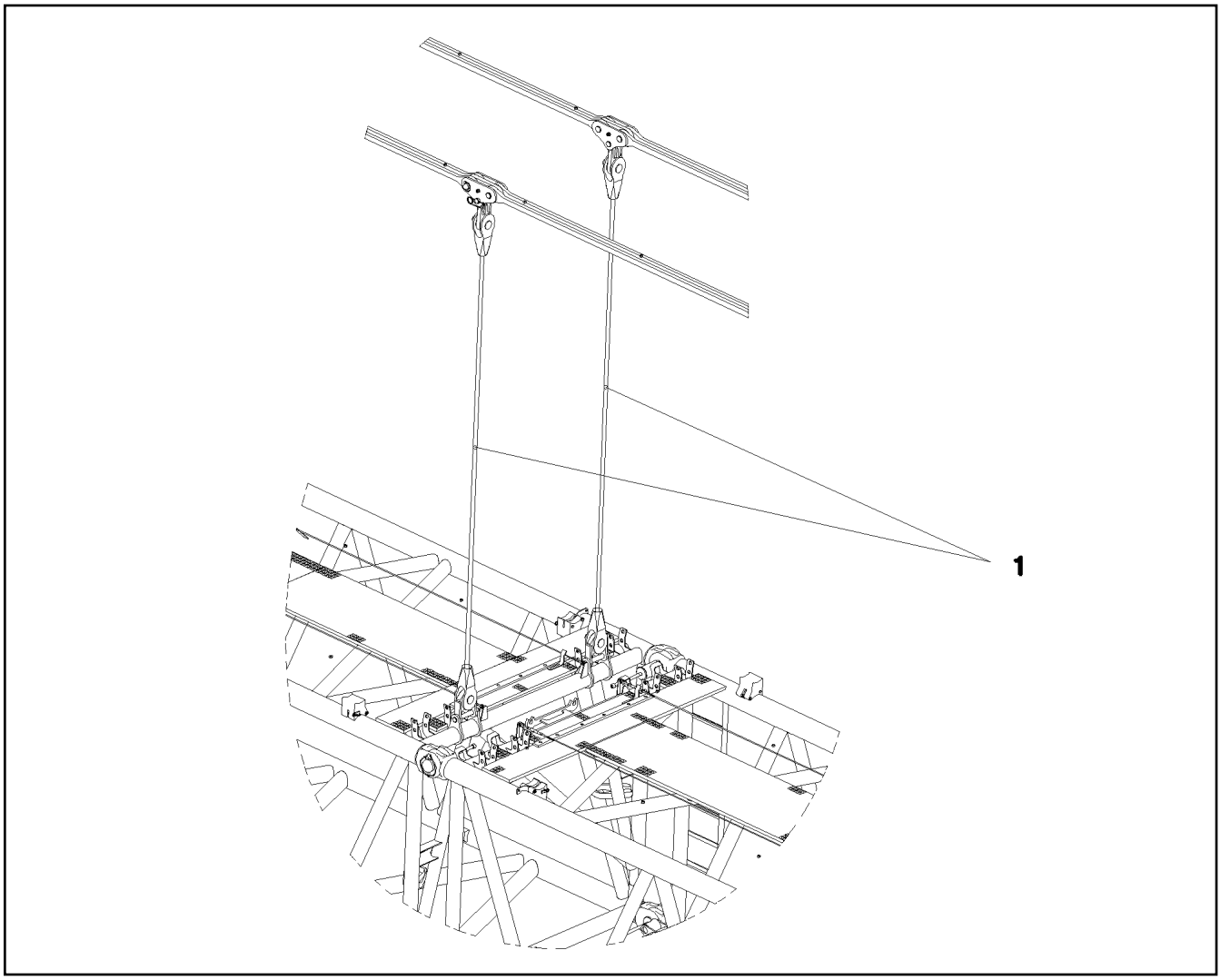

Pos.	Artikel	Menge	Bezeichnung	Description	Serie	K
1	97 74 938 08	2	ABSPANNSEIL 34X4,53M	TENSIONING ROPE		

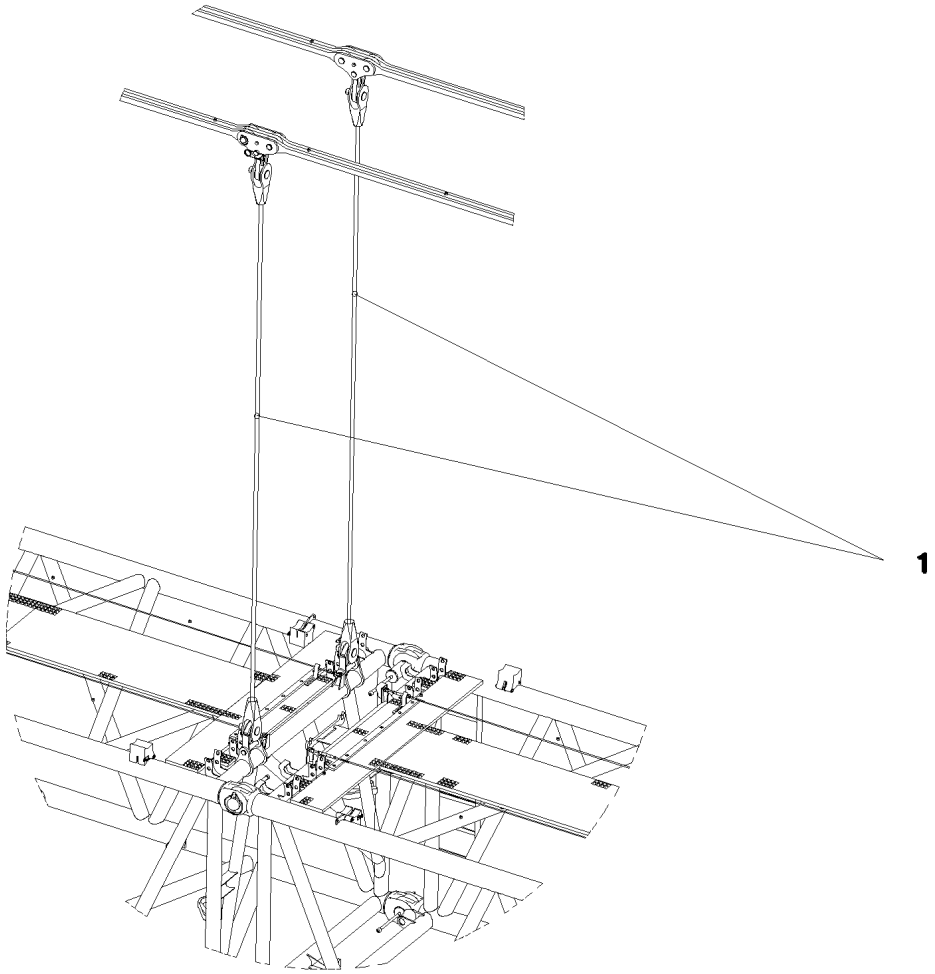

Pos.	Artikel	Menge	Bezeichnung	Description	Serie	K
1	97 74 939 08	2	ABSPANNSEIL 34X5,53M	TENSIONING ROPE		

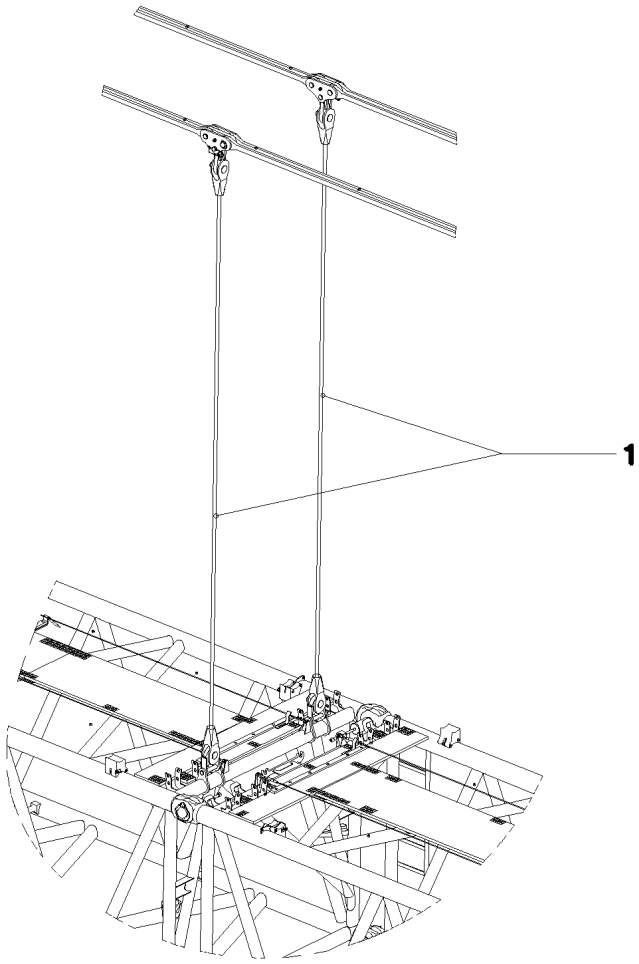

Pos.	Artikel	Menge	Bezeichnung	Description	Serie	K
1	97 74 940 08	2	ABSPANNSEIL 34MM 6.525M	TENSIONING ROPE		

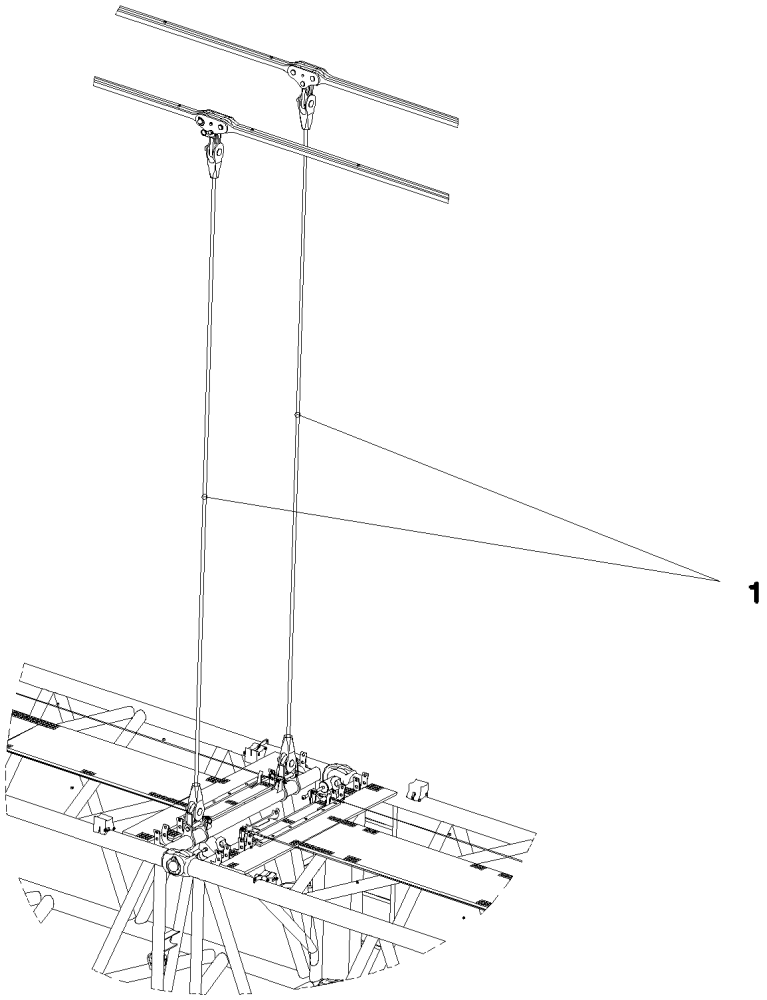

Pos.	Artikel	Menge	Bezeichnung	Description	Serie	K
1	97 74 941 08	2	ABSPANNSEIL 34X7,53M	TENSIONING ROPE		

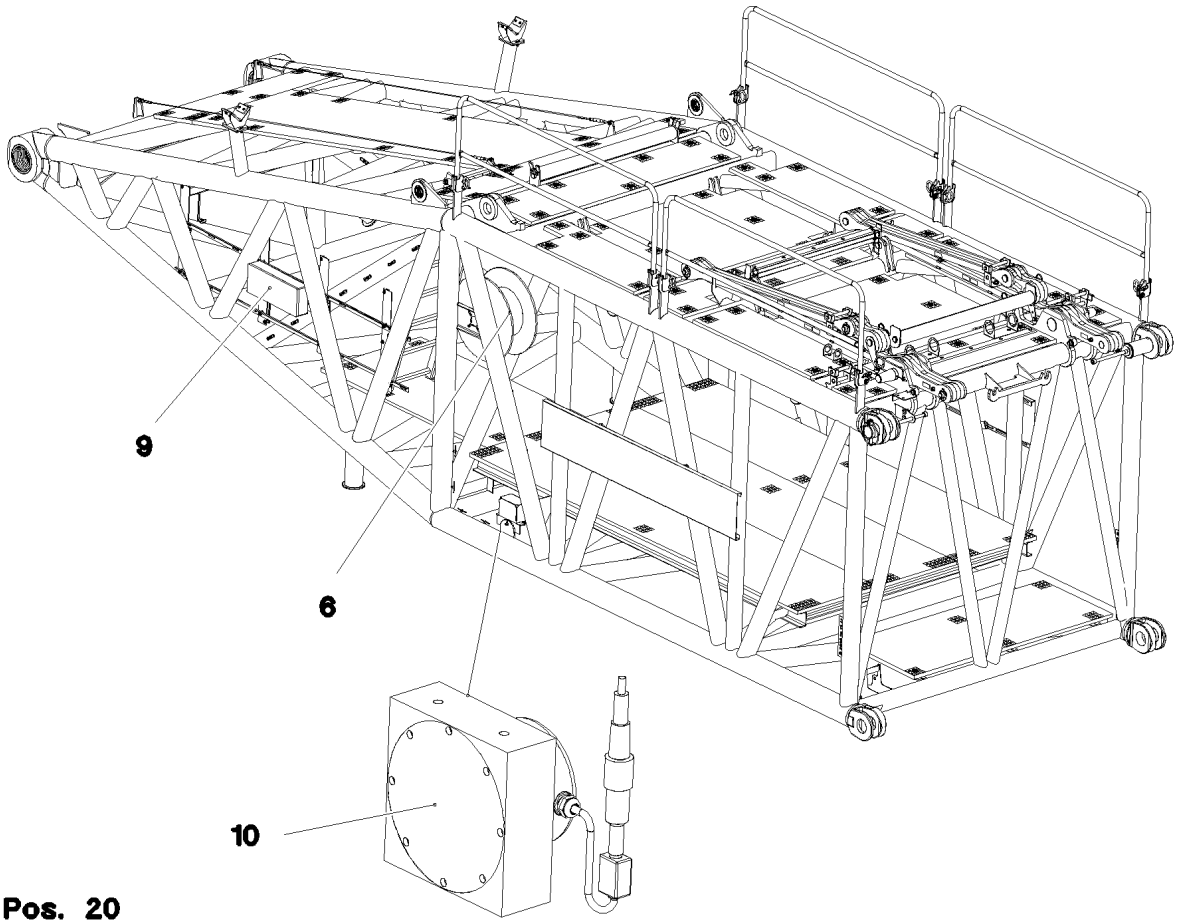

Pos. 20

Pos.	Artikel	Menge	Bezeichnung	Description	Serie	K
6	96 48 489 08	1	LEITUNGSTROMMEL KPL. ⇨ 3 930 153 96 48 489 08	CABLE DRUM COMPL.		
9	96 68 395 08	1	KLEMMKASTEN KPL. S910 ⇨ 3 930 730 96 68 395 08	TERMINAL BOX CPL.		
10	96 64 798 08	1	GEBER WINKELGEBER 360 GRAD	SENSOR ANGLE SENSOR		
(151)	10 80 205 7	1	WINKELGEBER 360° LSB PL:D SPF	ANGLE TRANSMITTER		
20	96 68 389 08	1	S-RUECKHALTESICHERUNG STECKBAR ⇨ 3 930 641 96 68 389 08	S OVERRUN PROTECTION		

Pos.	Artikel	Menge	Bezeichnung	Description	Serie	K
6	96 49 011 08	1	LEITUNG M.STECKER W911A	LINE WITH PLUG		
97	60 27 100 08	25	KABELTUELLE 3,0-7,0/3/0,6	CABLE SLEEVE		
151	61 60 249 08	1	KABELTROMMEL 165M SPF ⇨ 6 160 249 08 61 60 249 08	CABLE DRUM		
154	42 00 501 08	1	SCHEIBE ISO 7089 3 MS	WASHER		
155	42 52 207 08	1	FAECHERSCHEIBE DIN 6798 J 4,3 A3C	SERRATED LOCK WASHER		
170	10 44 365 9	1	WANDSTECKDOSE 24-POL A240 SPF	WALL OUTLET		
171	69 21 000 08	1	DICHTUNG	SEAL		
172	69 18 998 08	1	STAUBKAPPE METALL A240	DUST CAP		
265	87 00 028 08	0.01	DICHTMITTEL A80MR HYLOMAR	SEALANT		
266	41 15 157 08	4	SECHSKANTMUTTER ISO 4032 M3 8 A2C	HEX NUT		
267	42 51 005 08	4	ZAHNSCHEIBE DIN 6797 A 3,2	TOOTH LOCK WASHER		
268	40 01 701 08	4	ZYLINDERSCHRAUBE DIN 84 M3X15 MS	SOCKET HEAD SCREW		
269	60 24 243 08	1	KABELVERSCHRAUBUNG M25x1,5 MS	CABLE GLAND		

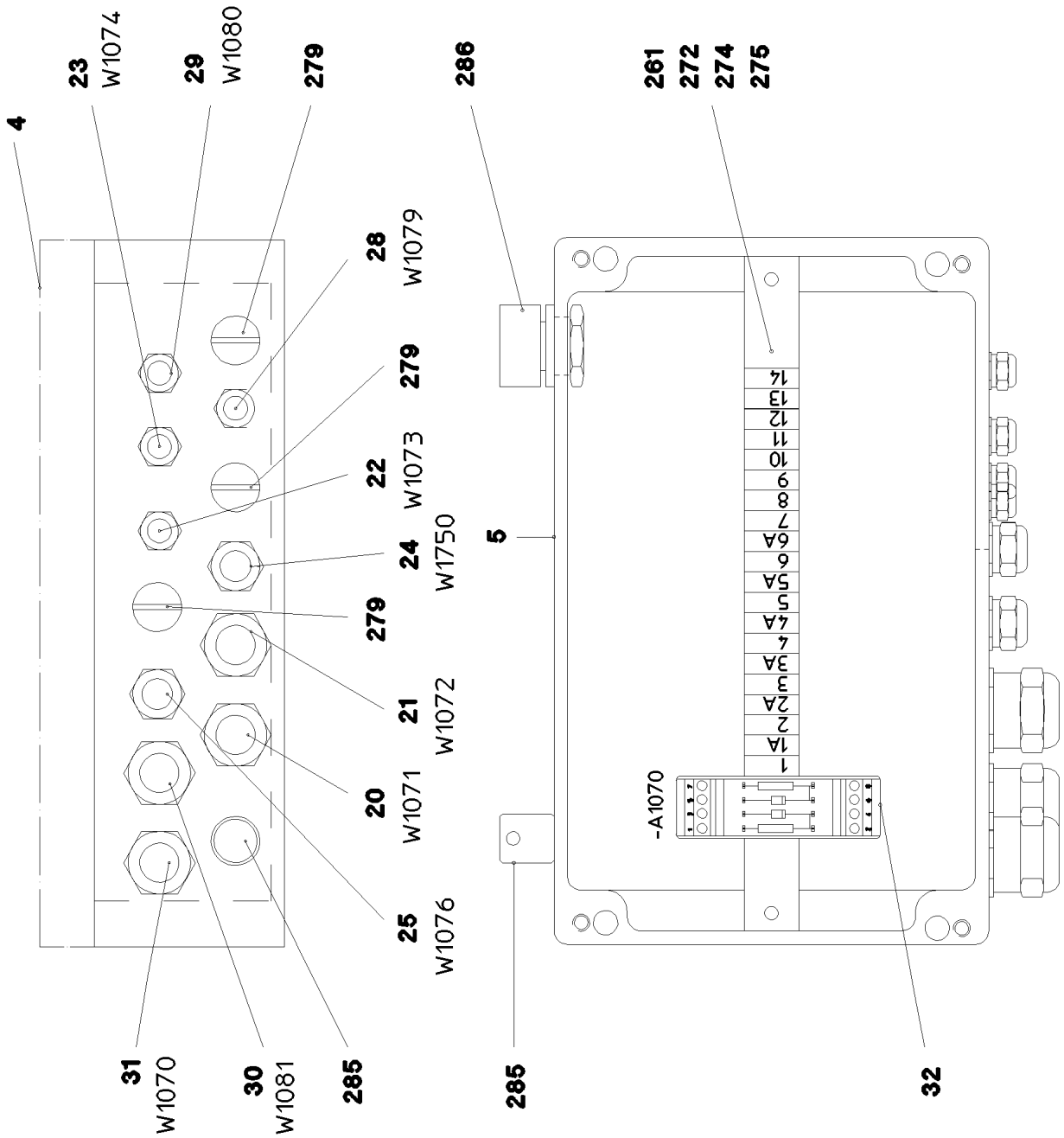

17.10.2014 054283	**etk_de_en_074676 _LR 1600 2**	659 (1/2)
LIEBHERR	**KLEMMKASTEN KPL.** **TERMINAL BOX CPL.**	⇨ **3 930 363** **96 52 979 08**

Pos.	Artikel	Menge	Bezeichnung	Description	Serie	K
4	97 83 741 08	1	SCHILD +S1070 LEXAN	SIGN		
5	97 54 075 08	1	LEERGEHAEUSE 160X260X90X0 AL	EMPTY CASING		
20	96 52 996 08	1	LEITUNG W1071	LEAD		
21	96 52 997 08	1	LEITUNG W1072	LEAD		
22	96 52 998 08	1	LEITUNG W1073	LEAD		
23	96 52 999 08	1	LEITUNG W1074	LEAD		
24	96 53 000 08	1	LEITUNG W1075	LEAD		
25	96 53 001 08	1	LEITUNG W1076	LEAD		
28	96 53 004 08	1	LEITUNG W1079	LEAD		
29	96 53 008 08	1	LEITUNG W1080	LEAD		
30	96 53 009 08	1	LEITUNG W1081	LEAD		
31	96 53 010 08	1	LEITUNG W1070	LEAD		
32	96 53 011 08	1	DRAEHTE KLEMMKASTEN KPL. S1070	WIRES TERMINAL BOX CPL.		
(2)	96 53 012 08	1	DRAEHTE VORM. S1070	WIRES PRE-ASS.		
(501)	10 28 635 4	20	KLEMME 6,3/2,8X0,8MM²	TERMINAL/CLAMP		
(502)	96 48 302 08	1	BESTUECKUNGSMODUL 2	CUSTOM CIRCUIT MODULE 2		
261	60 32 022 08	5	KABELBINDER 2,5X102	CABLE TIE		
272	60 21 067 08	0.245	HUTSCHIENE 35X27X7,3X1	TOP HAT RAIL		
274	60 27 946 08	2	ENDWINKEL	END ANGLE		
275	10 28 635 3	1	DECKEL	COVER		
279	60 24 249 08	3	VERSCHLUSSSCHRAUBE M16X1,5 MS	SCREW PLUG		
285	60 25 012 08	2	ENTWAESSERUNGSSTOPFEN M12 PA6G	WATER DRAIN PLUG		
286	10 48 866 2	1	ENTLUEFTUNGSSCHRAUBE M20X1,5 POL	VENTILATION SCREW		

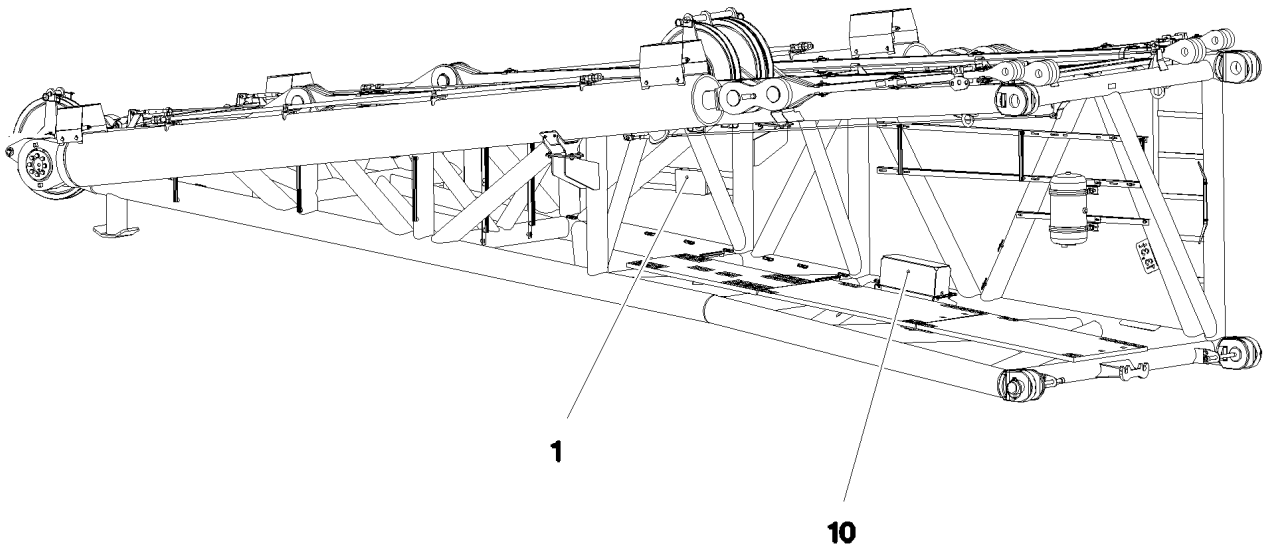

Pos.	Artikel	Menge	Bezeichnung	Description	Serie	K
1	96 52 979 08	1	KLEMMKASTEN KPL. S1070 ⇨ 3 930 363 96 52 979 08	TERMINAL BOX CPL.		
10	96 64 798 08	1	GEBER WINKELGEBER 360 GRAD	SENSOR ANGLE SENSOR		

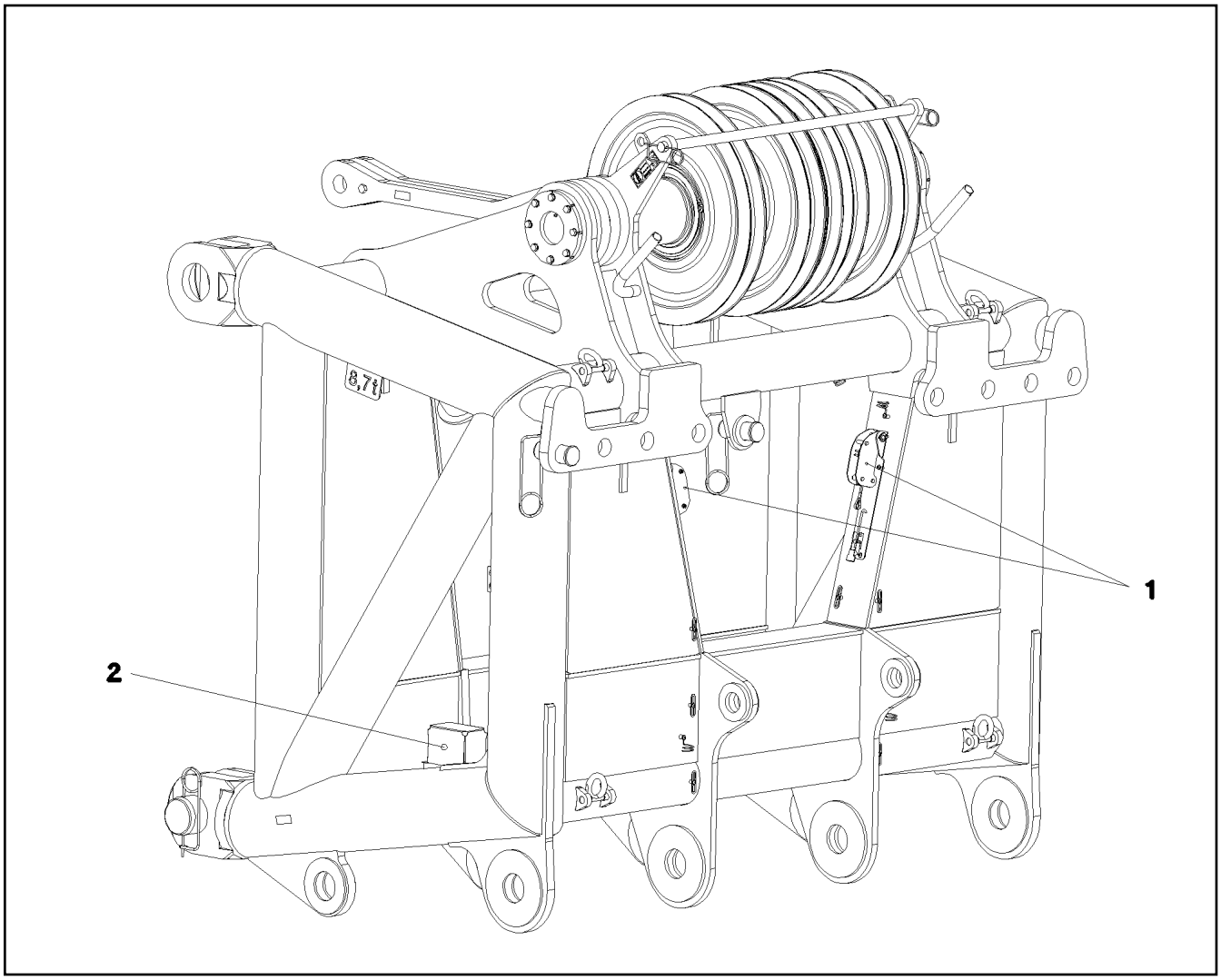

Pos.	Artikel	Menge	Bezeichnung	Description	Serie	K
1	10 67 839 5	2	ENDSCHALTER TQ200-RFID SPF	LIMIT SWITCH		
2	10 80 205 7	1	WINKELGEBER 360° LSB PL:D SPF	ANGLE TRANSMITTER		

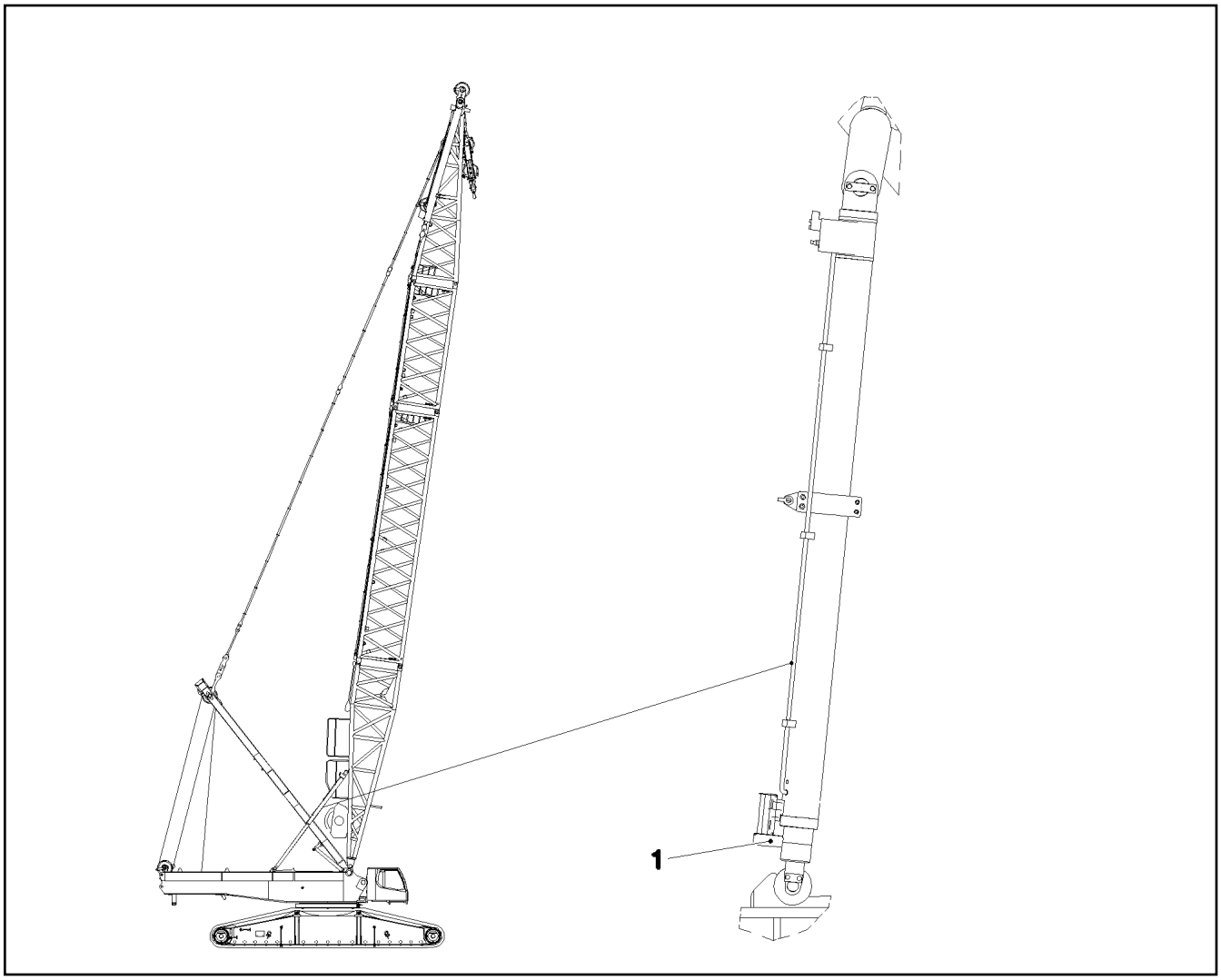

Pos.	Artikel	Menge	Bezeichnung	Description	Serie	K
1	96 72 330 08	1	ELEKTRIK S-RUECKHALTESICHERUNG	EL.EQUIPMENT SAFETY RETAI		
(151)	10 35 458 4	2	INDUKTIVSENSOR BERUEHRUNGSLOS SP	INDUCTIVE SENSOR		

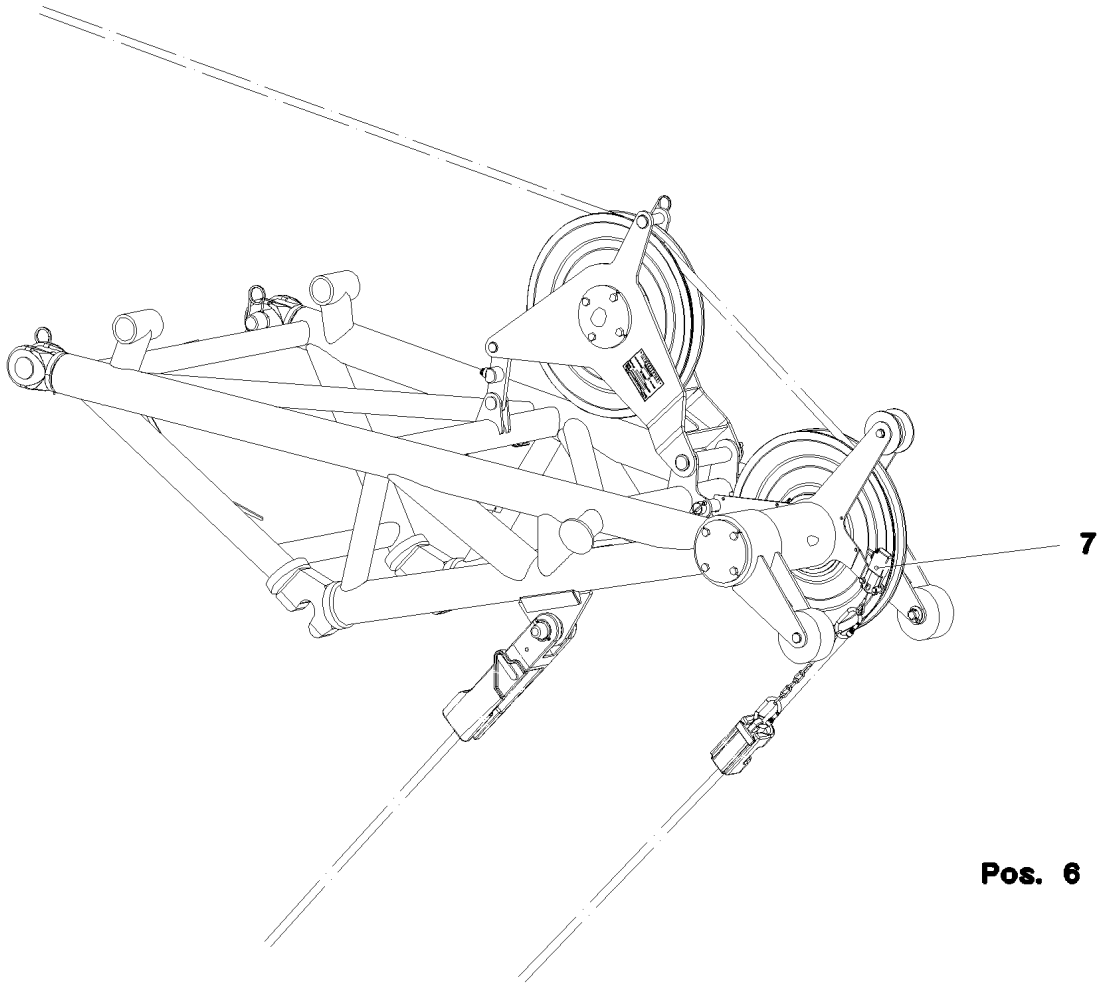

Pos.	Artikel	Menge	Bezeichnung	Description	Serie	K
6	96 51 769 08	1	KLEMMKASTEN KPL. +S1030 ⇨ 3 930 549 96 51 769 08	TERMINAL BOX CPL.		
7	96 64 793 08	1	GEBER HUB OBEN ENDSCHALTER MIT M12	SENSOR LIFT TOP LIMIT SWITC		
(7)	10 67 839 5	1	ENDSCHALTER TQ200-RFID SPF	LIMIT SWITCH		

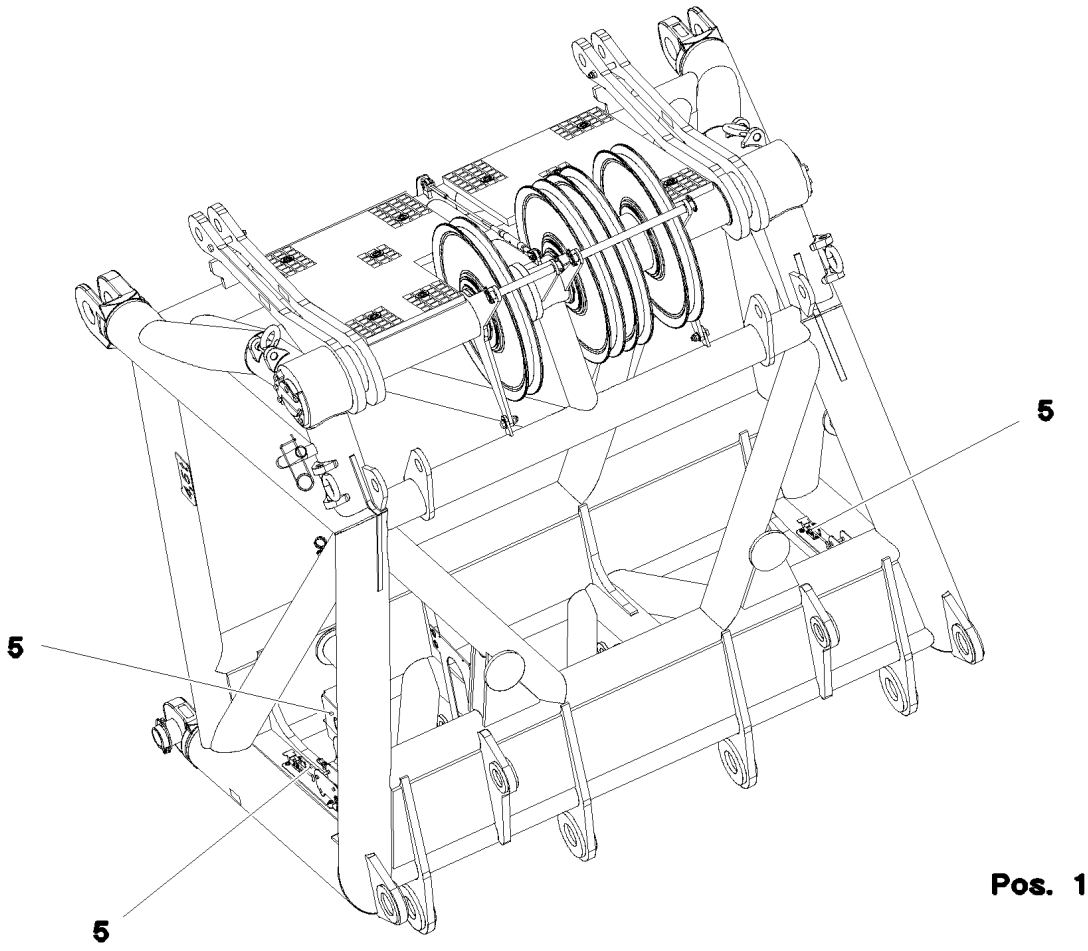

Pos.	Artikel	Menge	Bezeichnung	Description	Serie	K
1	96 74 840 08	1	KLEMMKASTEN S980	TERMINAL BOX		
			⇨ 3 930 638 96 74 840 08			
5	96 72 329 08	1	GEBERANBAU KOPFSTUECK -40	SENSOR ASSEMBLY HEAD PIEC		
			⇨ 3 930 483 96 72 329 08			

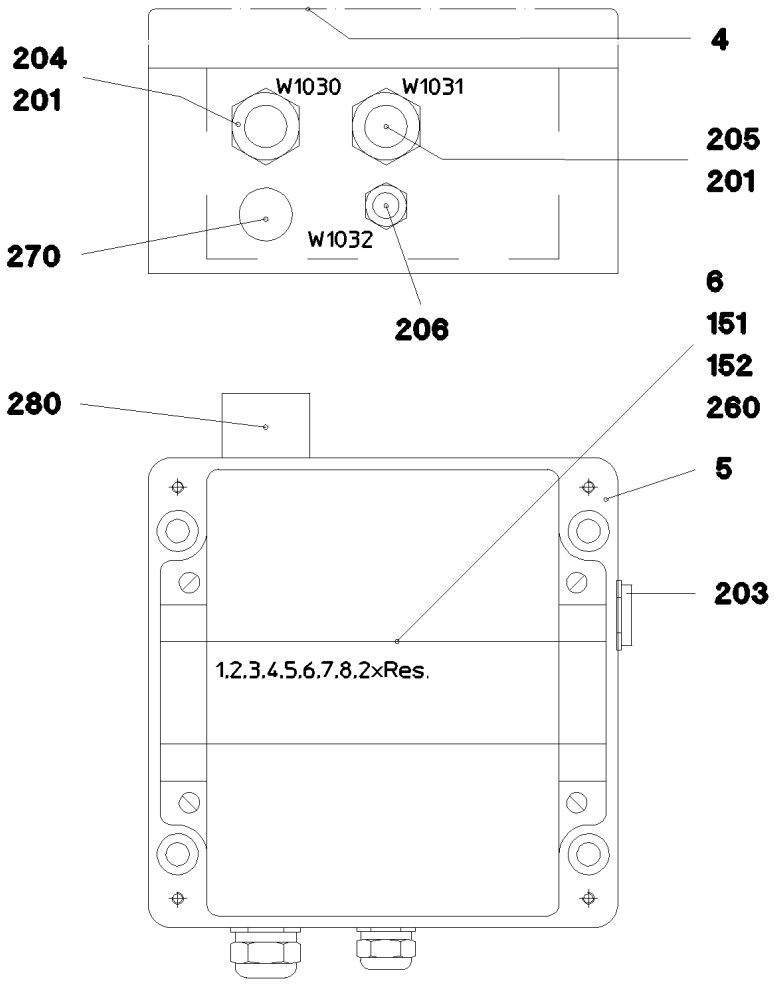

Pos.	Artikel	Menge	Bezeichnung	Description	Serie	K
4	97 80 826 08	1	SCHILD +S1030 ALU	SIGN		
5	97 55 091 08	1	LEERGEHAEUSE 160X160X90X0 AL	EMPTY CASING		
6	60 21 067 08	0.145	HUTSCHIENE 35X27X7,3X1	TOP HAT RAIL		
151	10 28 635 3	1	DECKEL	COVER		
152	60 27 946 08	2	ENDWINKEL	END ANGLE		
201	60 24 257 08	2	KABELVERSCHRAUBUNG M20X1,5 MS	CABLE GLAND		
203	60 24 250 08	1	VERSCHLUSSSCHRAUBE M20X1,5 MS	SCREW PLUG		
204	96 51 771 08	1	LEITUNG W1030	LEAD		
205	96 51 772 08	1	LEITUNG W1031	LEAD		
206	96 51 773 08	1	LEITUNG W1032	LEAD		
260	60 32 022 08	5	KABELBINDER 2,5X102	CABLE TIE		
270	60 25 012 08	1	ENTWAESSERUNGSSTOPFEN M12 PA6G	WATER DRAIN PLUG		
280	10 48 866 2	1	ENTLUEFTUNGSSCHRAUBE M20X1,5 POL	VENTILATION SCREW		

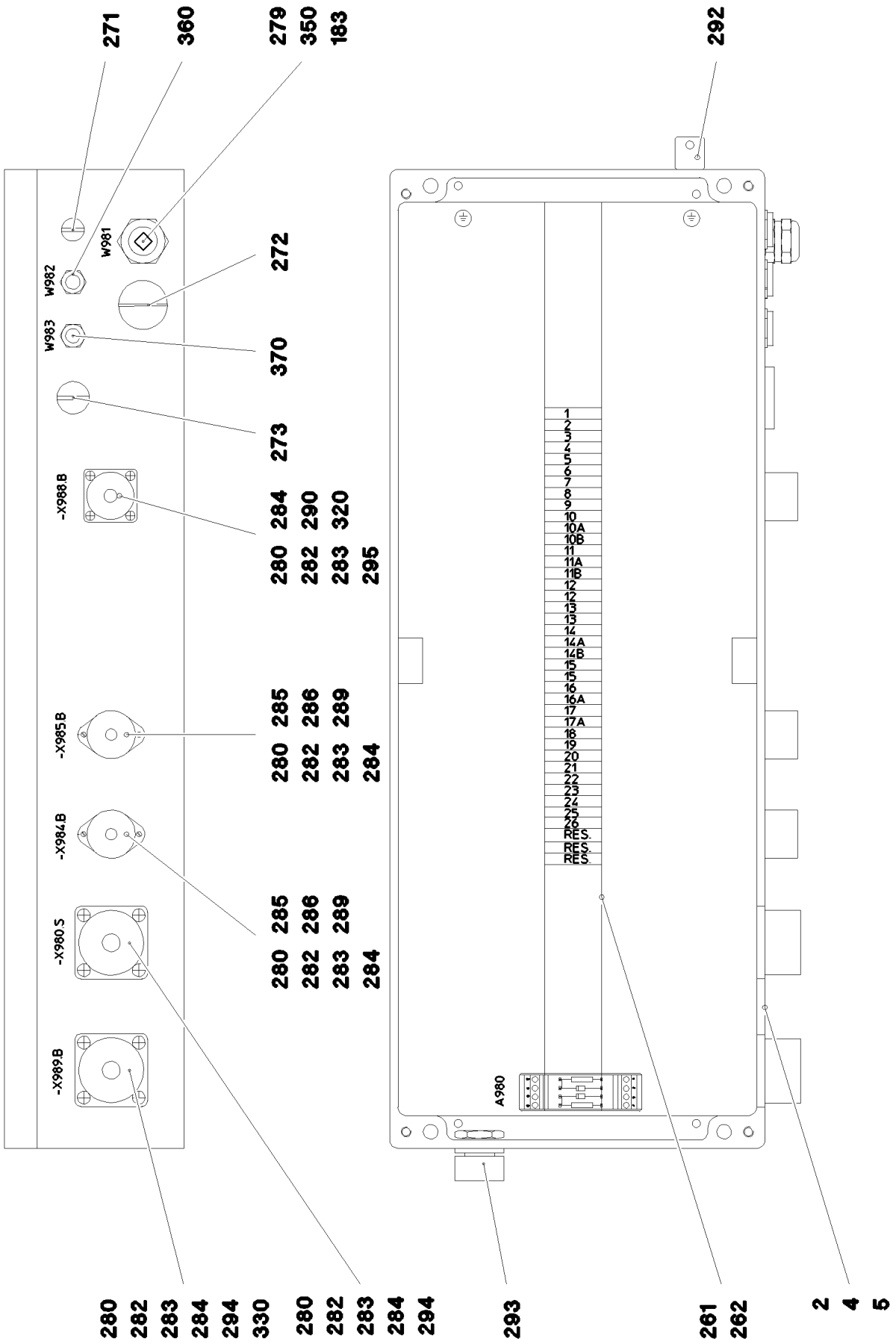

17.10.2014 073535	**etk_de_en_074676 _LR 1600 2**	667 (1/2)
LIEBHERR	**KLEMMKASTEN** **TERMINAL BOX**	⇨ **3 930 638** **96 74 840 08**

Pos.	Artikel	Menge	Bezeichnung	Description	Serie	K
2	96 74 842 08	1	DRAEHTE KPL. -S980	WIRES CPL.		
4	97 80 749 08	1	LEERGEHAEUSE 230X600X110X0 AL	EMPTY CASING		
5	97 80 757 08	1	SCHILD +S980 ALU	SIGN		
183	60 26 064 08	1	REDUKTION M25X1,5/M20X1,5 MS	REDUCTION		
261	60 21 067 08	0.58	HUTSCHIENE 35X27X7,3X1	TOP HAT RAIL		
262	10 28 635 3	1	DECKEL	COVER		
266	60 27 946 08	2	ENDWINKEL	END ANGLE		
271	60 24 255 08	1	VERSCHLUSSSCHRAUBE M12X1,5 MS	SCREW PLUG		
272	60 24 251 08	1	VERSCHLUSSSCHRAUBE M25X1,5 MS	SCREW PLUG		
273	60 24 249 08	1	VERSCHLUSSSCHRAUBE M16X1,5 MS	SCREW PLUG		
279	60 24 257 08	1	KABELVERSCHRAUBUNG M20X1,5 MS	CABLE GLAND		
280	40 84 007 01	16	FLACHKOPFSCHRAUBE ISO 7045 M3X16 4.	PAN-HEAD SCREW		
282	42 00 501 08	16	SCHEIBE ISO 7089 3 MS	WASHER		
283	42 51 005 08	16	ZAHNSCHEIBE DIN 6797 A 3,2	TOOTH LOCK WASHER		
284	41 15 157 08	16	SECHSKANTMUTTER ISO 4032 M3 8 A2C	HEX NUT		
285	60 45 081 08	2	DOSE M1	TIN		
286	60 45 121 08	2	VERSCHLUSSKAPPE M1-D	SEALING PLUG		
289	69 18 998 08	2	STAUBKAPPE METALL A240	DUST CAP		
290	69 18 129 08	1	SCHUTZKAPPE MS A240	PROTECTING CAP		
292	60 25 012 08	1	ENTWAESSERUNGSSTOPFEN M12 PA6G	WATER DRAIN PLUG		
293	10 48 866 2	1	ENTLUEFTUNGSSCHRAUBE M20X1,5 POL	VENTILATION SCREW		
294	69 21 000 08	2	DICHTUNG	SEAL		
295	69 18 222 08	1	DICHTUNG	SEAL		
320	96 52 267 08	1	BLINDSTECKER W988BS	DUMMY PLUG		
330	96 52 272 08	1	BLINDSTECKER W989BS	DUMMY PLUG		
350	96 50 233 08	1	LEITUNG W981	LEAD		
360	96 50 235 08	1	LEITUNG W982	LEAD		
370	96 50 237 08	1	LEITUNG W983	LEAD		

Pos.	Artikel	Menge	Bezeichnung	Description	Serie	K
1	96 68 337 08	1	LEITUNG W919	LEAD		
2	96 68 338 08	1	LEITUNG W920	LEAD		

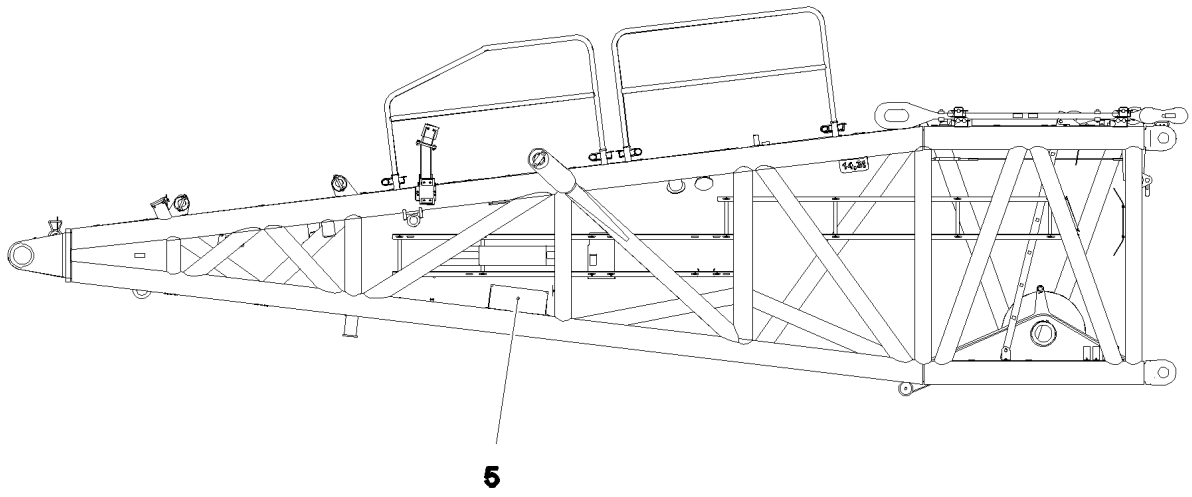

Pos. 1

Pos.	Artikel	Menge	Bezeichnung	Description	Serie	K
1	96 54 401 08	1	KLEMMKASTEN S1050 ⇨ 3 930 734 96 54 401 08	TERMINAL BOX		
5	96 64 798 08	1	GEBER WINKELGEBER 360 GRAD	SENSOR ANGLE SENSOR		

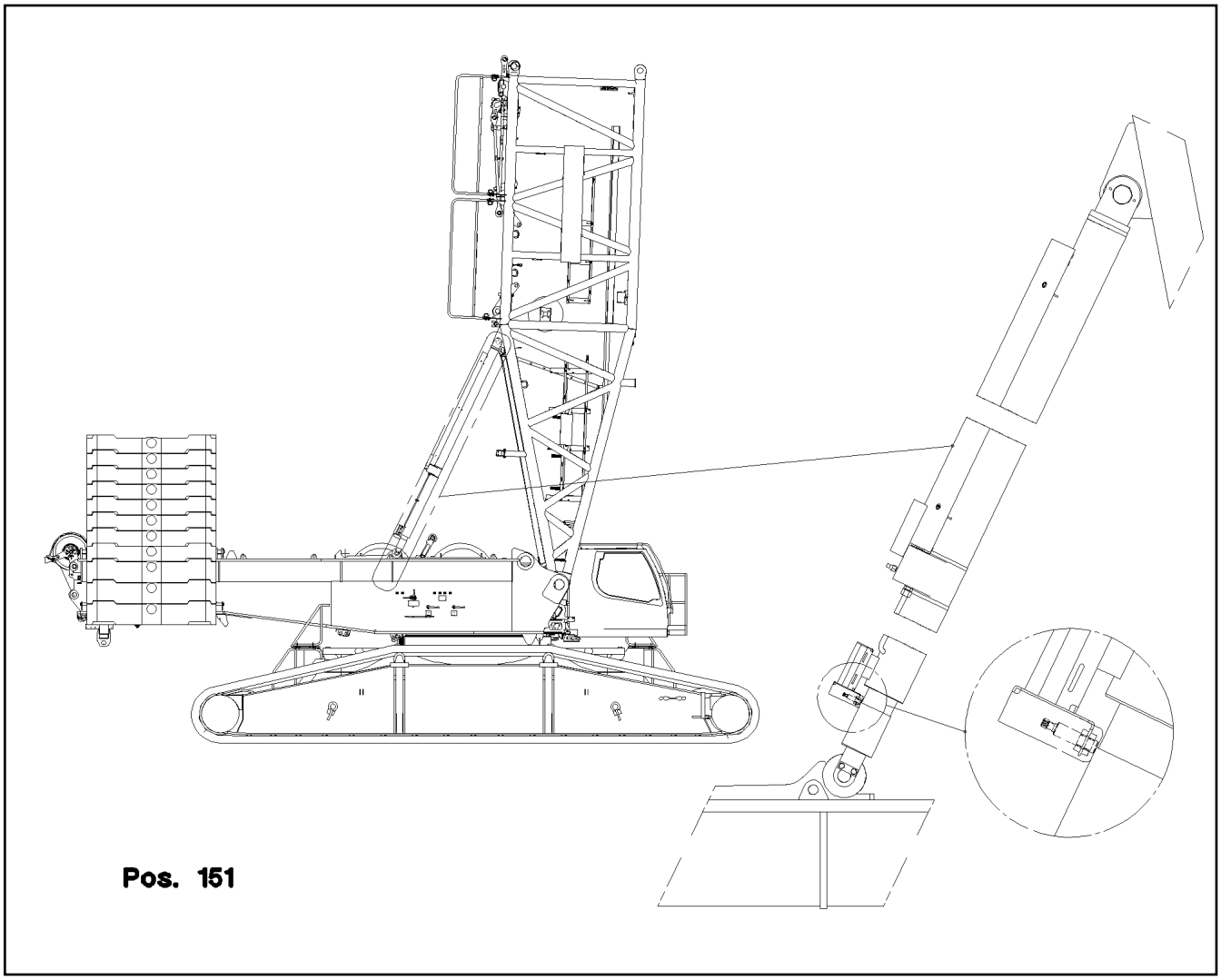

Pos.	Artikel	Menge	Bezeichnung	Description	Serie	K
151	10 35 458 4	2	INDUKTIVSENSOR BERUEHRUNGSLOS SP	INDUCTIVE SENSOR		

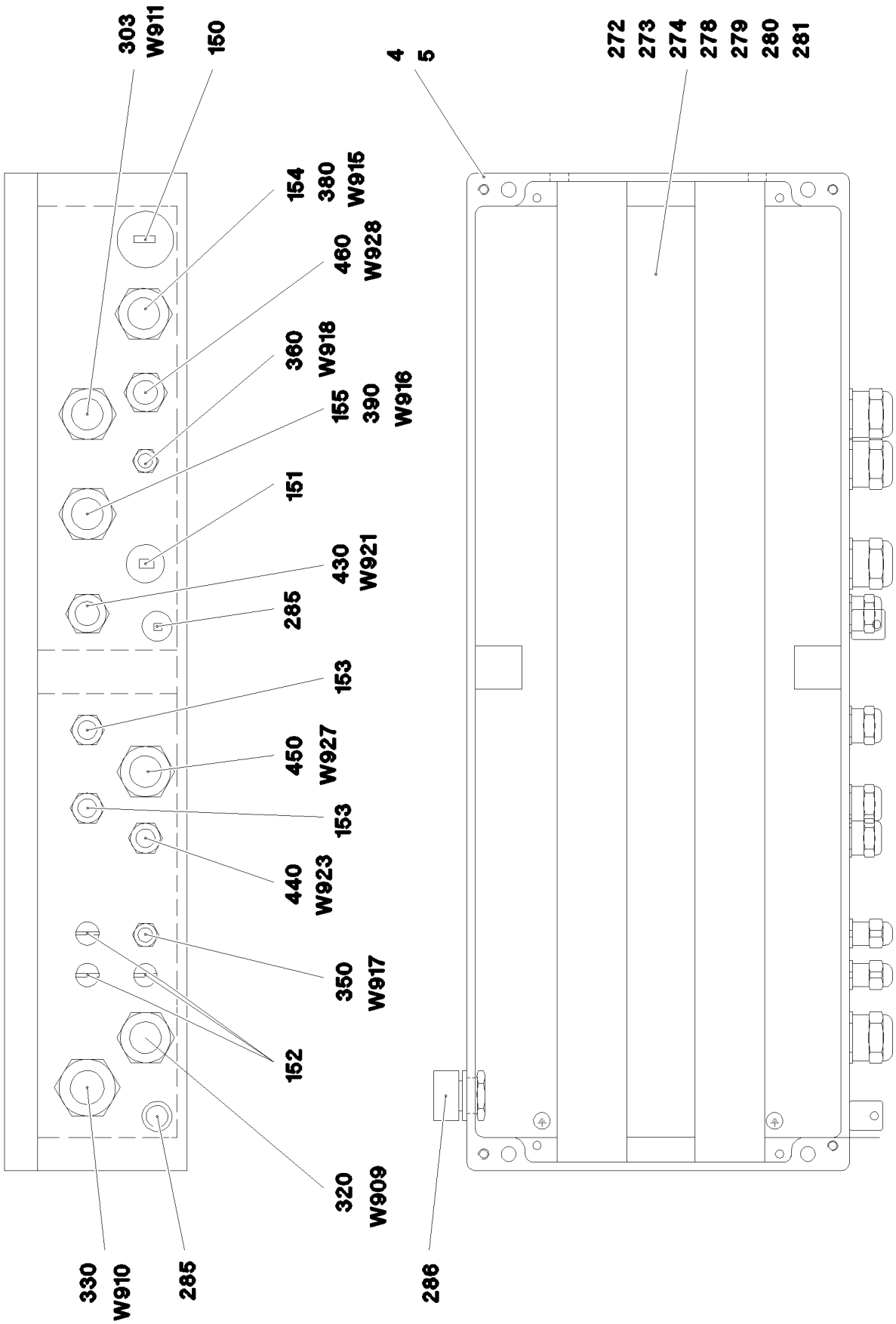
303
W911
150
154
380
W915
460
W928
360
W918
155
390
W916
151
430
W921
285
153
450
W927
153
440
W923
350
W917
152
320
W909
330
W910
285
286
4
5
272
273
274
278
279
280
281

Pos.	Artikel	Menge	Bezeichnung	Description	Serie	K
4	97 73 509 08	1	SCHILD S910 LEXAN-SCHILD	SIGN		
5	97 52 217 08	1	LEERGEHAEUSE 230X600X110X0 AL	EMPTY CASING		
150	60 24 252 08	1	VERSCHLUSSSCHRAUBE M32X1,5 MS	SCREW PLUG		
151	60 24 250 08	1	VERSCHLUSSSCHRAUBE M20X1,5 MS	SCREW PLUG		
152	60 24 255 08	3	VERSCHLUSSSCHRAUBE M12X1,5 MS	SCREW PLUG		
153	60 24 249 08	2	VERSCHLUSSSCHRAUBE M16X1,5 MS	SCREW PLUG		
154	60 26 065 08	1	REDUKTION M32X1,5/M20X1,5 MS	REDUCTION		
155	60 26 064 08	1	REDUKTION M25X1,5/M20X1,5 MS	REDUCTION		
272	46 00 305	2	SCHEIBE ISO 7089 5 200HV A3C	WASHER		
273	40 82 010 14	2	BLECHSCHRAUBE ISO 7049 ST4,8X19 A2C	SHEET-METAL SCREW		
274	60 27 360 08	2	AUFLAGEBOCK	SUPPORT TRESTLE		
278	60 21 067 08	0.58	HUTSCHIENE 35X27X7,3X1	TOP HAT RAIL		
279	10 28 635 4	89	KLEMME 6,3/2,8X0,8MM²	TERMINAL/CLAMP		
280	10 28 635 3	1	DECKEL	COVER		
281	60 27 946 08	2	ENDWINKEL	END ANGLE		
285	60 25 012 08	2	ENTWAESSERUNGSSTOPFEN M12 PA6G	WATER DRAIN PLUG		
286	10 48 866 2	1	ENTLUEFTUNGSSCHRAUBE M20X1,5 POL	VENTILATION SCREW		
303	96 49 064 08	1	LEITUNG W911	LEAD		
320	96 54 399 08	1	LEITUNG W909	LEAD		
330	96 54 400 08	1	LEITUNG W910	LEAD		
350	96 68 365 08	1	LEITUNG W917	LEAD		
360	96 68 367 08	1	LEITUNG W918	LEAD		
380	96 49 026 08	1	LEITUNG W915	LEAD		
390	96 49 027 08	1	LEITUNG W916	LEAD		
430	96 49 056 08	1	LEITUNG W921	LEAD		
440	96 50 211 08	1	LEITUNG W923	LEAD		
450	96 57 437 08	1	LEITUNG W927	LEAD		
460	96 57 438 08	1	LEITUNG W928	LEAD		

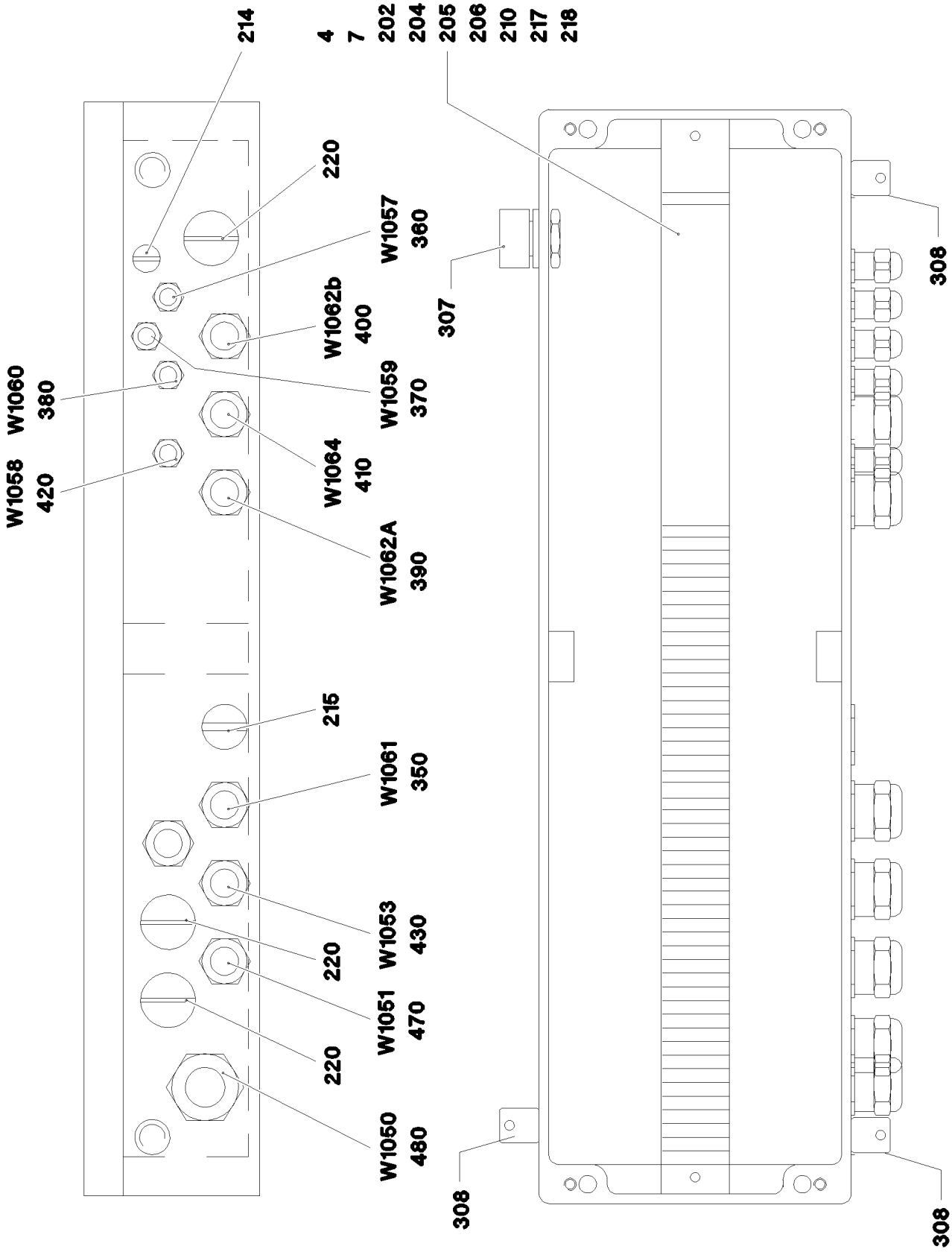

17.10.2014 056071	**etk_de_en_074676 _LR 1600 2**	674 (1/2)
LIEBHERR	**KLEMMKASTEN** **TERMINAL BOX**	⇨ **3 930 734** **96 54 401 08**

Pos.	Artikel	Menge	Bezeichnung	Description	Serie	K
2	96 54 484 08	1	DRAEHTE KLEMMKASTEN KPL. S1050	WIRES TERMINAL BOX CPL.		
(2)	96 54 485 08	1	DRAEHTE VORM. S1050	WIRES PRE-ASS.		
(501)	10 28 635 4	47	KLEMME 6,3/2,8X0,8MM²	TERMINAL/CLAMP		
4	97 82 166 08	1	SCHILD S1050 LEXAN	SIGN		
7	97 54 042 08	1	LEERGEHAEUSE 160X560X90X0 AL	EMPTY CASING		
202	60 21 067 08	0.55	HUTSCHIENE 35X27X7,3X1	TOP HAT RAIL		
204	60 27 946 08	2	ENDWINKEL	END ANGLE		
205	60 27 360 08	2	AUFLAGEBOCK	SUPPORT TRESTLE		
206	10 28 635 3	1	DECKEL	COVER		
210	40 82 010 14	2	BLECHSCHRAUBE ISO 7049 ST4,8X19 A2C	SHEET-METAL SCREW		
214	60 24 255 08	1	VERSCHLUSSSCHRAUBE M12X1,5 MS	SCREW PLUG		
215	60 24 250 08	1	VERSCHLUSSSCHRAUBE M20X1,5 MS	SCREW PLUG		
217	60 32 022 08	10	KABELBINDER 2,5X102	CABLE TIE		
218	42 18 006 08	2	SCHEIBE DIN 9021 A 5,3 ST VERZ	WASHER		
220	60 24 251 08	3	VERSCHLUSSSCHRAUBE M25X1,5 MS	SCREW PLUG		
307	10 48 866 2	1	ENTLUEFTUNGSSCHRAUBE M20X1,5 POL	VENTILATION SCREW		
308	60 25 012 08	3	ENTWAESSERUNGSSTOPFEN M12 PA6G	WATER DRAIN PLUG		
350	96 52 783 08	1	LEITUNG W1061	LEAD		
360	96 52 787 08	1	LEITUNG W1057	LEAD		
370	96 52 795 08	1	LEITUNG W1059	LEAD		
380	96 52 797 08	1	LEITUNG W1060	LEAD		
390	96 52 798 08	1	LEITUNG W1062A	LEAD		
400	96 52 800 08	1	LEITUNG W1062B	LEAD		
410	96 52 801 08	1	LEITUNG W1064	LEAD		
420	96 52 835 08	1	LEITUNG W1058	LEAD		
430	96 54 483 08	1	LEITUNG W1053	LEAD		
470	96 52 804 08	1	LEITUNG W1051	LEAD		
(5)	60 04 640 08	10.43	STEUERLEITUNG 19 X 0,5 SPF	CONTROL LEAD		
(63)	60 22 037 08	14	FLACHSTECKHUELSE 0,3-1,5MM2	RECEPTACLE FOR TABS		
(500)	92 35 122 08	1	KABELMARKER	CABLE MARKER		
(501)	10 44 366 5	1	WANDSTECKDOSE 19-POL A240 SPF	WALL OUTLET		
(502)	60 24 242 08	2	KABELVERSCHRAUBUNG M20X1,5 MS	CABLE GLAND		
(503)	60 26 065 08	1	REDUKTION M32X1,5/M20X1,5 MS	REDUCTION		
(504)	69 18 129 08	1	SCHUTZKAPPE MS A240	PROTECTING CAP		
(708)	10 47 304 8	14	KABELTUELLE 2,4-3,0/2,4/0,6 SILIKON	CABLE SLEEVE		
480	96 54 402 08	1	LEITUNG W1050	LEAD		

Pos.	Artikel	Menge	Bezeichnung	Description	Serie	K
4	96 69 856 08	1	ZUSATZHYDRAULIK ZYLINDER SB-BW ⇨ 3 978 020 96 69 856 08	AUX.HYDR.CYLINDER SB-BW		

ZUSATZHYDRAULIK
BOLZENZIEHEINRICHTUNG

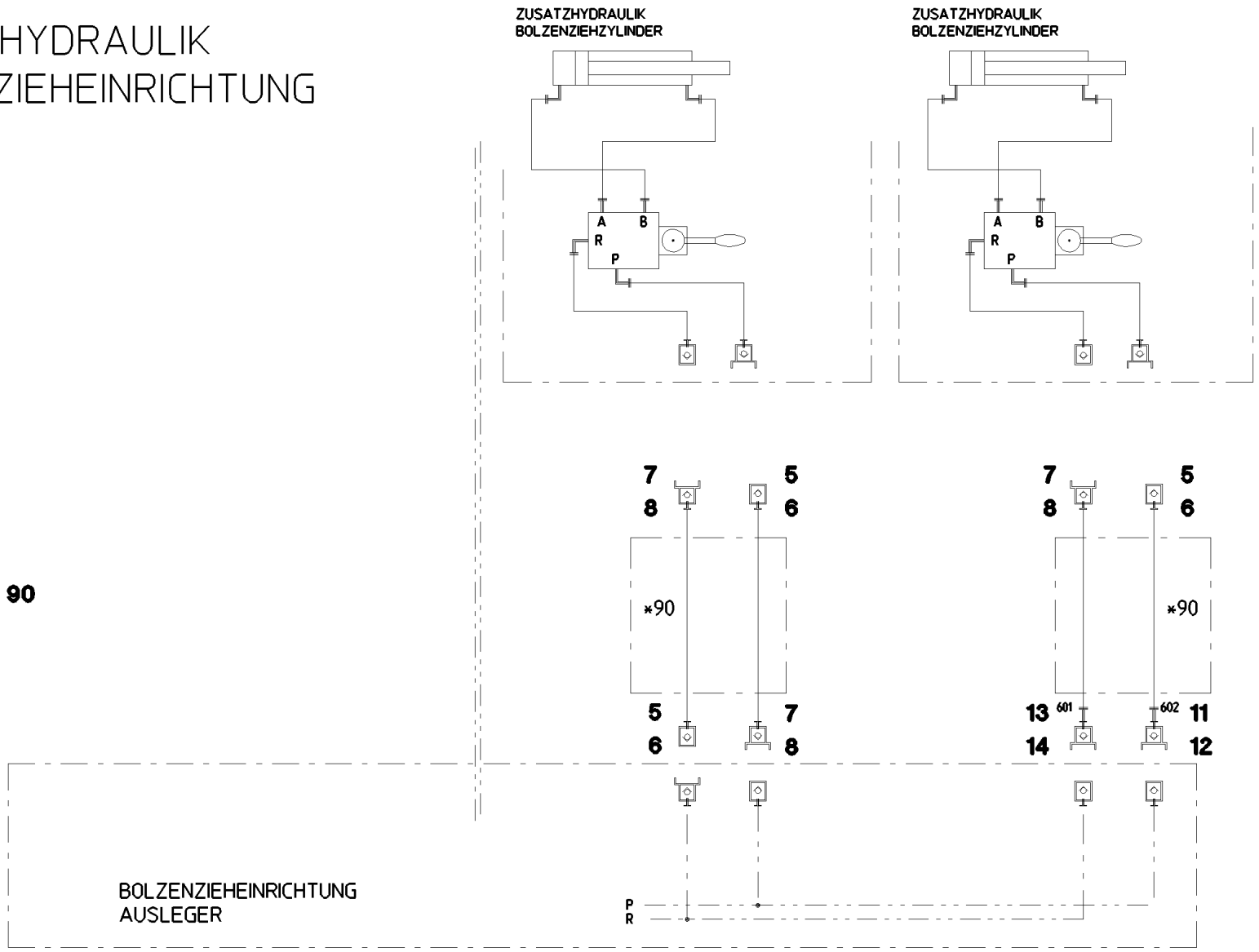

*** Pos. 90**

Pos.	Artikel	Menge	Bezeichnung	Description	Serie	K
5	51 15 058 08	3	KUPPLUNGSMUFFE B2 12-L	COUPLING SLEEVE		
6	10 46 691 4	3	VERSCHLUSSMUTTER RD32X3 SPF	HEX CAP NUT		
7	51 15 096 08	3	KUPPLUNGSSTECKER B2 12-L	COUPLING PLUG		
8	10 46 691 0	3	VERSCHLUSSSCHRAUBE RD32X3 SPF	SCREW PLUG		
11	51 15 004 08	1	KUPPLUNGSSTECKER B3 15-L	COUPLING PLUG		
12	10 46 691 1	1	VERSCHLUSSSCHRAUBE RD36X3 SPF	SCREW PLUG		
13	57 05 048 08	1	KUPPLUNGSSTECKER B6 18-L	COUPLING PLUG		
14	10 46 691 2	1	VERSCHLUSSSCHRAUBE RD54X4 SPF	SCREW PLUG		
90	96 89 075 08	1	SCHLAUCHLEITUNGEN BOLZENZIEH.	HOSE LINES BOLT EXTRACTIO		
(1)	60 27 603 08	4	BEZEICHNUNGSSCHILD 25,4X165,1	NAME PLATE		
(1090)	92 87 559 08	4	SCHLAUCH KPL. 2SN 15,0M	HOSE CPL.		
601	47 54 363 08	1	VERSCHRAUBUNG REDSD18/12-L A3P	FLANGE JOINT		
602	47 54 318 08	1	VERSCHRAUBUNG RED 15/12L CR6-FREI	FLANGE JOINT		

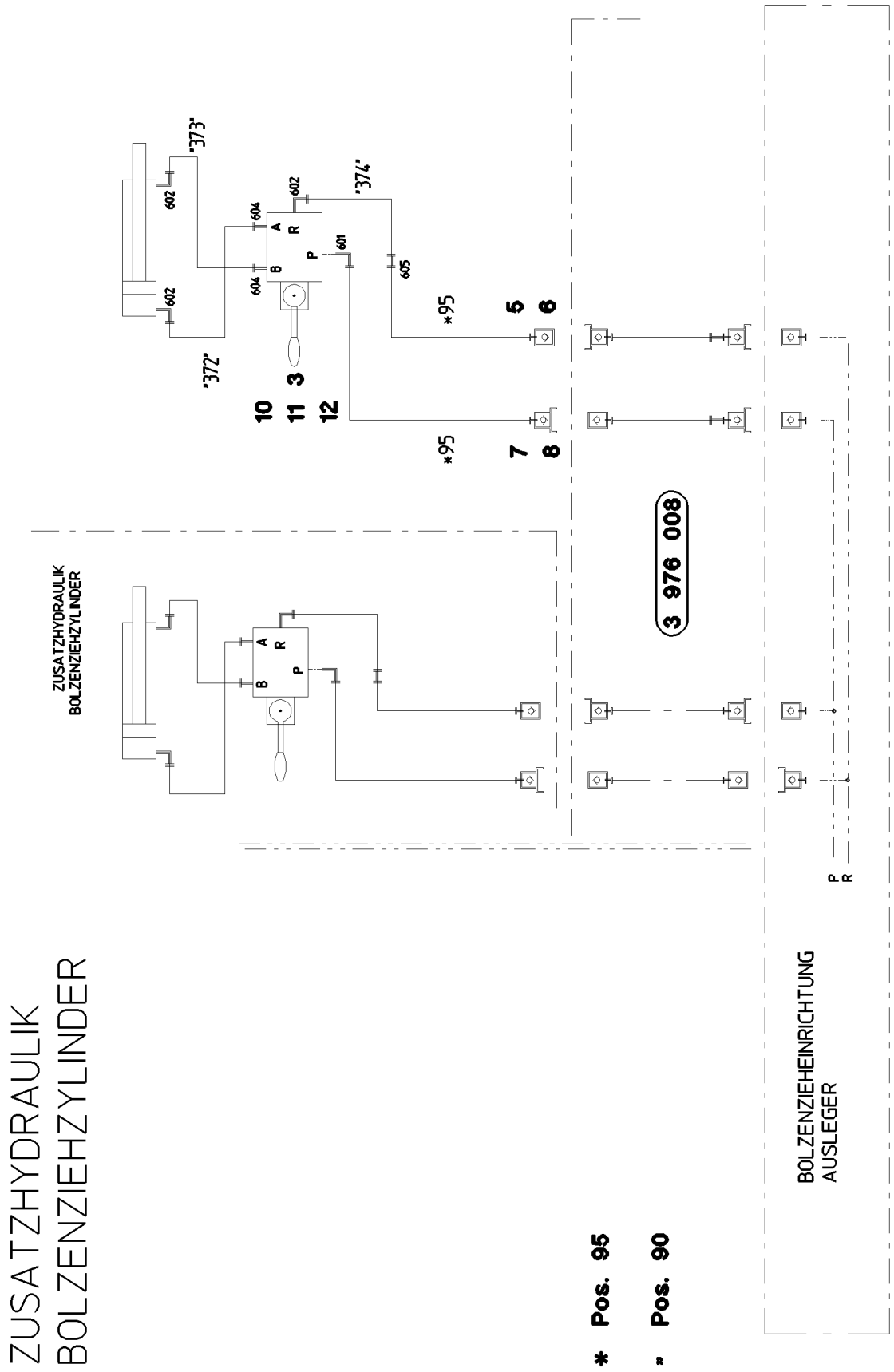
ZUSATZHYDRAULIK
BOLZENZIEHZYLINDER
BOLZENZIEHEINRICHTUNG
AUSLEGER
3 976 008
ZUSATZHYDRAULIK
BOLZENZIEHZYLINDER
"372"
"373"
"374"
*95
*95
P
R
* Pos. 95
" Pos. 90

Pos.	Artikel	Menge	Bezeichnung	Description	Serie	K
3	51 13 045 08	1	WEGESCHIEBER 4/3-400BAR	DIRECTIONAL CTRL. VALVE		
(1)	51 07 255 90	1	HEBELGEHAEUSE	LEVER HOUSING		
(11)	57 00 739 08	1	HEBELSTANGE	LEVER ARM		
(18)	51 07 113 08	1	O-RING 26X3 NBR90	O-RING		
5	51 15 058 08	1	KUPPLUNGSMUFFE B2 12-L	COUPLING SLEEVE		
6	10 46 691 4	1	VERSCHLUSSMUTTER RD32X3 SPF	HEX CAP NUT		
7	51 15 096 08	1	KUPPLUNGSSTECKER B2 12-L	COUPLING PLUG		
8	10 46 691 0	1	VERSCHLUSSSCHRAUBE RD32X3 SPF	SCREW PLUG		
10	46 00 023	2	SECHSKANTSCHRAUBE ISO 4014 M6X50 8.	HEX SCREW		
11	41 15 140 08	2	SECHSKANTMUTTER ISO 4032 M6 8 A2C	HEX NUT		
12	42 00 009 01	2	SCHEIBE ISO 7089 6 200HV A3C	WASHER		
90	96 88 959 08	1	ROHRLEITUNGEN BOLZENZIEHZYL.	PIPELINE PIN PULLING CYLINDE		
(372)	96 91 466 08	1	ROHR KPL. 10X1.5	PIPE COMPL.		
(373)	96 91 467 08	1	ROHR KPL. 10X1.5	PIPE COMPL.		
95	96 46 080 08	1	SCHLAUCHLEITUNGEN BOLZENZIEH.	HOSE LINES BOLT EXTRACTIO		
(1)	60 27 601 08	2	BEZEICHNUNGSSCHILD 25,4X101,6	NAME PLATE		
(95)	92 65 600 08	2	SCHLAUCH KPL. 2SN 0,7M	HOSE CPL.		
601	47 32 308 08	2	VERSCHRAUBUNG RSWS12-LR-WD A3P	FLANGE JOINT		
602	47 32 310 08	2	VERSCHRAUBUNG RSWS10-SR-WD A3P	FLANGE JOINT		
604	47 10 328 08	2	VERSCHRAUBUNG ISO 8434-1 GE 10S G3/	FLANGE JOINT		
605	24 71 177 02	1	VERSCHRAUBUNG EW 12L CR6-FREI	FLANGE JOINT		

Pos.	Artikel	Menge	Bezeichnung	Description	Serie	K
4	96 69 774 08	1	ZUSATZHYDRAULIK SB-KOPFSTUECK ⇨ 3 978 011 96 69 774 08	ADDL.HYDRAULIC SB-HEAD PI		

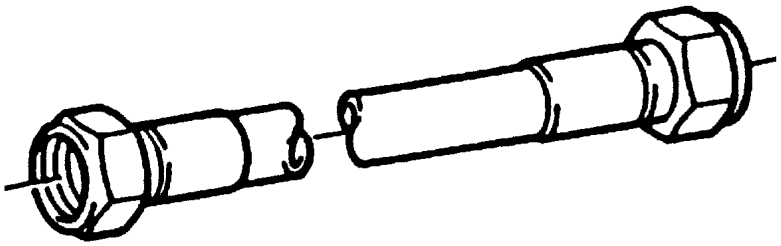

Die Positionsnummern der Rohre auf den Bildtafeln entsprechen den Positionen in der Rohrliste.

The pipe numbers from the illustrations are in accordance with the items in the pipe list.

Les numéros des tuyaux sur les illustrations correspondent aux repères de la nomenclature des tuyaux.

Los números de tubos en las ilustraciones corresponden a las posiciones de la lista de tubos.

Номера позиций труб на изображениях соответствуют позициям в перечне труб.

Pos.	Artikel	Menge	Bezeichnung	Description	Serie	K
460	96 54 143 08	1	ROHR KPL. 12X1,5X4400	PIPE COMPL.		
461	96 54 144 08	1	ROHR KPL. 38X4X4400	PIPE COMPL.		
462	96 54 145 08	1	ROHR KPL. 38X4X4400	PIPE COMPL.		

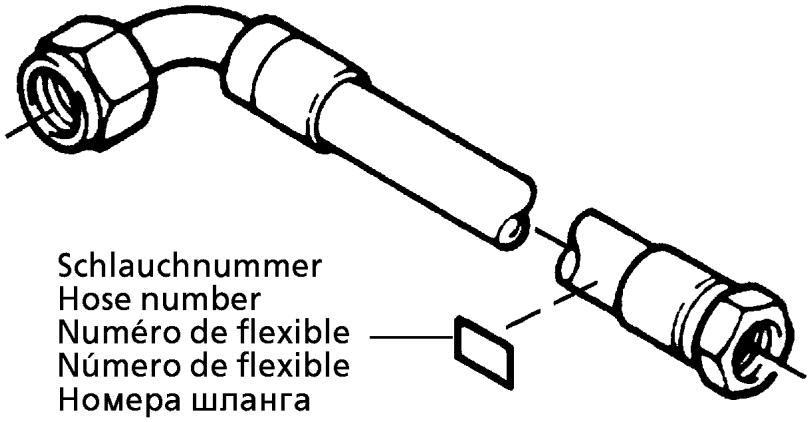

Die Schlauchnummern auf den Schläuchen entsprechen den Positionen in der Schlauchliste.

The hose numbers from the hoses are in accordance with the items in the hose list.

Les numéros indiqués sur les flexibles correspondent aux repères de la nomenclature des flexibles.

Los números indicados en los flexibles corresponden a las posiciones de la lista de flexibles.

Нанесенные на шлангах номера соответствуют позициям в перечне.

Pos.	Artikel	Menge	Bezeichnung	Description	Serie	K
1	60 27 601 08	6	BEZEICHNUNGSSCHILD 25,4X101,6	NAME PLATE		
2	60 27 603 08	6	BEZEICHNUNGSSCHILD 25,4X165,1	NAME PLATE		
1260	96 39 267 08	2	SCHLAUCH KPL. GH506 1,3M	HOSE CPL.		
1261	96 31 722 08	1	SCHLAUCH KPL. 2SN 1,5M	HOSE CPL.		
1262	96 47 681 08	2	SCHLAUCH KPL. 2SN 3,7M	HOSE CPL.		
1263	92 44 929 08	2	SCHLAUCH KPL. 2755 3,3M	HOSE CPL.		
1264	92 60 420 08	2	SCHLAUCH KPL. 2755 2,6M	HOSE CPL.		
1265	92 76 814 08	1	SCHLAUCH KPL. 2TE 0,9M	HOSE CPL.		
1266	96 54 309 08	1	SCHLAUCH KPL. 2TE 0,16M	HOSE CPL.		
1267	92 65 511 08	1	SCHLAUCH KPL. 2TE 0,6M	HOSE CPL.		

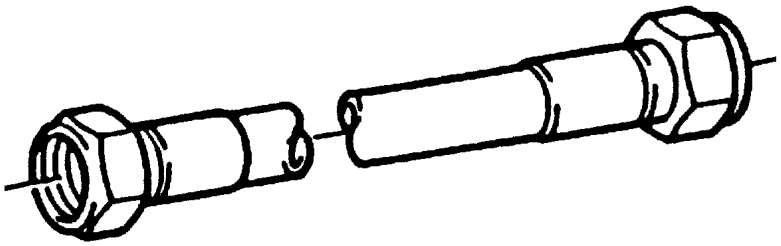

Die Positionsnummern der Rohre auf den Bildtafeln entsprechen den Positionen in der Rohrliste.

The pipe numbers from the illustrations are in accordance with the items in the pipe list.

Les numéros des tuyaux sur les illustrations correspondent aux repères de la nomenclature des tuyaux.

Los números de tubos en las ilustraciones corresponden a las posiciones de la lista de tubos.

Номера позиций труб на изображениях соответствуют позициям в перечне труб.

Pos.	Artikel	Menge	Bezeichnung	Description	Serie	K
209	96 54 146 08	1	ROHR KPL. 12X1,5X2027	PIPE COMPL.		
210	96 54 147 08	1	ROHR KPL. 38X4X2226	PIPE COMPL.		
211	96 54 148 08	1	ROHR KPL. 38X4X1698	PIPE COMPL.		
212	96 54 149 08	1	ROHR KPL. 38X4X2066	PIPE COMPL.		
213	96 54 150 08	1	ROHR KPL. 38X4X2133	PIPE COMPL.		
214	96 55 028 08	1	ROHR KPL. 38X4X1767	PIPE COMPL.		
215	96 55 029 08	1	ROHR KPL. 38X4X2195	PIPE COMPL.		
216	96 55 030 08	1	ROHR KPL. 12X1,5X2092	PIPE COMPL.		
217	96 55 031 08	1	ROHR KPL. 12X1,5X1979	PIPE COMPL.		
218	96 55 032 08	1	ROHR KPL. 12X1,5X1786	PIPE COMPL.		
219	96 55 033 08	1	ROHR KPL. 12X1,5X547	PIPE COMPL.		
220	96 55 034 08	1	ROHR KPL. 12X1,5X518	PIPE COMPL.		
221	96 55 035 08	1	ROHR KPL. 12X1,5X506	PIPE COMPL.		
222	96 55 036 08	1	ROHR KPL. 6X1X824	PIPE COMPL.		
223	96 55 037 08	1	ROHR KPL. 6X1X387	PIPE COMPL.		
224	96 55 038 08	1	ROHR KPL. 6X1X525	PIPE COMPL.		
225	96 55 039 08	1	ROHR KPL. 6X1X555	PIPE COMPL.		
226	96 55 040 08	1	ROHR KPL. 6X1X563	PIPE COMPL.		
227	96 55 041 08	1	ROHR KPL. 30X4X2154	PIPE COMPL.		
228	96 55 042 08	1	ROHR KPL. 30X4X2042	PIPE COMPL.		
229	96 55 043 08	1	ROHR KPL. 30X4X2172	PIPE COMPL.		
230	96 55 044 08	1	ROHR KPL. 30X4X2055	PIPE COMPL.		
231	96 55 045 08	1	ROHR KPL. 12X1,5X2045	PIPE COMPL.		

17.10.2014
074664

LIEBHERR

etk_de_en_074676_LR 1600 2

ZUSATZHYDRAULIK SB-KOPFSTUECK
ADDL.HYDRAULIC SB-HEAD PIECE

685 (1/2)

⇩ 3 978 011
96 69 774 08

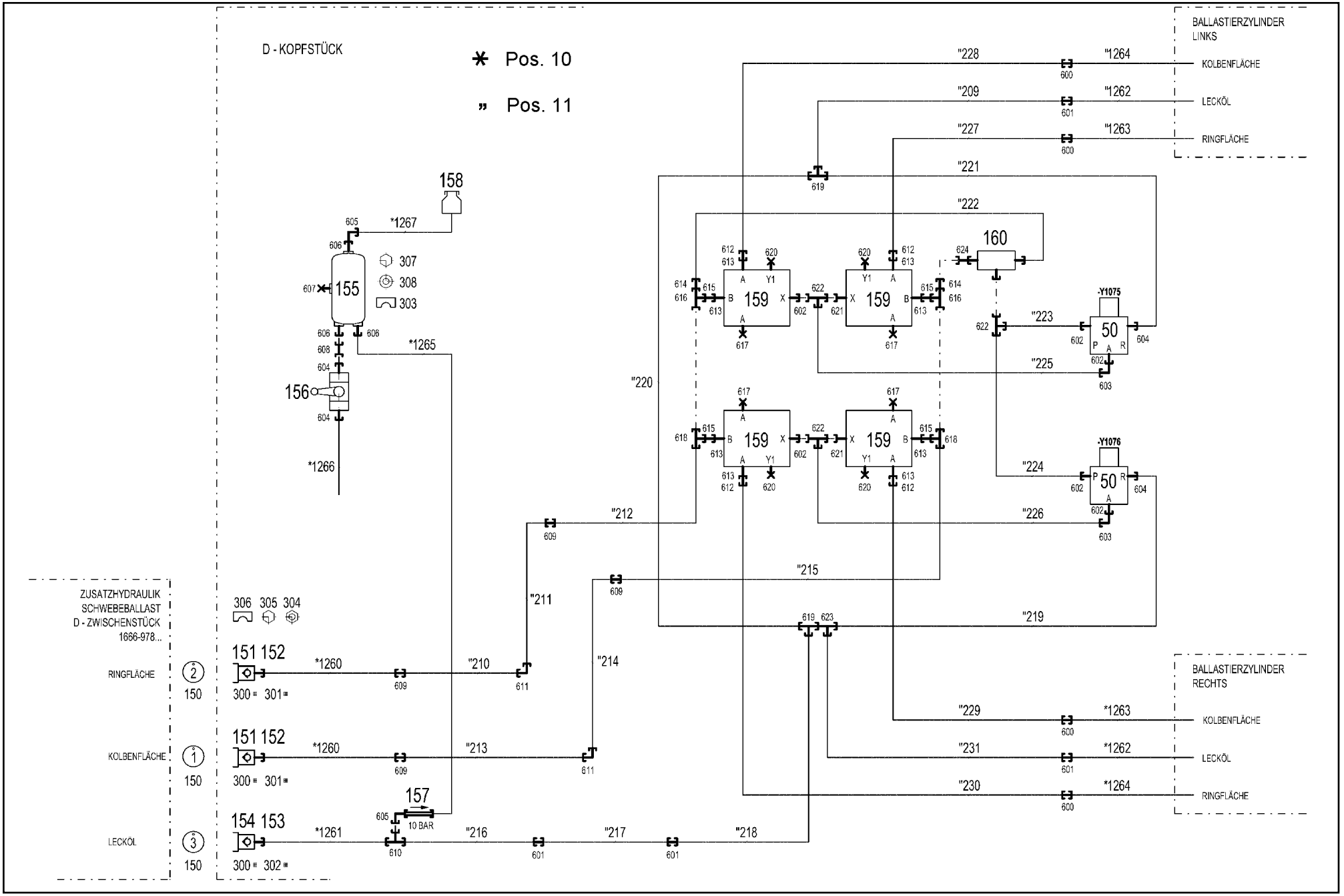

Pos.	Artikel	Menge	Bezeichnung	Description	Serie	K
10	96 50 881 08	1	SCHLAUCHLEITUNGEN D-KOPFSTUECK ⇨ 3 978 009 96 50 881 08	HOSE LINES D-HEAD SECTION		
11	96 50 882 08	1	ROHRLEITUNGEN DERR.KOPFSTUECK ⇨ 3 978 010 96 50 882 08	PIPELINES DERR. HEAD SECT.		
50	51 14 498 08	2	WEGEVENTIL 3/2 350BAR ⇨ 5 114 498 08 51 14 498 08	DIRECTIONAL CONTROL VALVE		
150	95 05 568 08	3	ANHAENGER 25X2 ALMG3 H111	TRAILER		
151	51 15 123 08	2	KUPPLUNGSSTECKER B8 38-S	COUPLING PLUG		
152	10 46 691 3	2	VERSCHLUSSSCHRAUBE RD79X4 SPF	SCREW PLUG		
153	10 46 691 0	1	VERSCHLUSSSCHRAUBE RD32X3 SPF	SCREW PLUG		
154	51 15 096 08	1	KUPPLUNGSSTECKER B2 12-L	COUPLING PLUG		
155	50 26 577 08	1	LUFTBEHAELTER DIN 74281 20L 15,5BAR AL	AIR TANK		
156	51 06 960 08	1	KUGELHAHN DN8-1/4" MS	BALL VALVE		
157	51 14 815 08	1	RUECKSCHLAGVENTIL pmax10BAR	NON-RETURN VALVE		
158	50 28 073 08	1	AUSGLEICHSBEHAELTER 0,2L POLYETHY	EQUALIZING RESERVOIR		
159	51 14 829 08	4	WEGESITZVENTIL	DIRECTIONAL SEAT VALVE		
(999)	10 42 478 6	1	DS WEGEVENTIL	SEAL KIT DIRECTIONAL VALVE		
160	51 14 493 08	1	WECHSELVENTIL	SHUTTLE VALVE		
300	70 42 141 08	3	SCHLUESSELRING 25 EDELSTAHL	KEY RING		
301	71 01 077 08	2	DICHTRING DIN 7603 A 52X60X2,5 CU	SEALING RING		
303	77 42 105 08	2	SPANNBAND ST	TIGTENING STRAP		
304	60 20 180 08	20	TRAGSCHIENENMUTTER DIN 3015 L TM M6	CARRIER RAIL NUT		
305	46 00 091	20	ZYLINDERSCHRAUBE ISO 4762 M6X50 8.8	SOCKET HEAD SCREW		
306	60 20 092 08	20	KLEMMHAELFTE DIN 3015-1 L 5 R 38 PP S	CLAMP-HALF		
307	49 00 188	4	SECHSKANTSCHRAUBE ISO 4017 M8X16 8.	HEX SCREW		
308	42 18 009 08	4	SCHEIBE DIN 9021 A 8 ST A2C	WASHER		
309	71 01 053 08	1	DICHTRING DIN 7603 A 24X30X2 CU	SEALING RING		
600	47 50 340 08	4	VERSCHRAUBUNG XGR30/20-S A3P	FLANGE JOINT		
601	47 00 304 08	4	VERSCHRAUBUNG XG12-L A3P	FLANGE JOINT		
602	47 10 321 08	6	VERSCHRAUBUNG XGE6-SR-ED A3P	FLANGE JOINT		
603	47 25 315 08	2	VERSCHRAUBUNG EW 6S CR6-FREI	FLANGE JOINT		
604	47 10 353 08	4	VERSCHRAUBUNG XGE12-LR-ED1/4" A3P	FLANGE JOINT		
605	24 71 177 02	2	VERSCHRAUBUNG EW 12L CR6-FREI	FLANGE JOINT		
606	47 10 399 08	3	VERSCHRAUBUNG GE 12L M22X1,5 CR6-F	FLANGE JOINT		
607	47 77 045 08	1	STOPFEN VSTIM22X1,5ED A3P	STOP PLUG		
608	47 00 113 08	1	VERSCHRAUBUNG SNV12-L A3P	FLANGE JOINT		
609	47 00 331 08	4	VERSCHRAUBUNG XG38-S A3P	FLANGE JOINT		
610	24 71 056 02	1	VERSCHRAUBUNG ET 12L CR6-FREI	FLANGE JOINT		
611	47 02 334 08	2	VERSCHRAUBUNG XW38-S A3P	FLANGE JOINT		
612	47 50 337 08	4	VERSCHRAUBUNG XGR30/16-S CFX	FLANGE JOINT		
613	47 19 006 08	8	VERSCHRAUBUNG EGESD16-SR-WD A3P	FLANGE JOINT		
614	47 54 081 08	2	VERSCHRAUBUNG REDSD38/6-S A3P	FLANGE JOINT		
615	47 54 342 08	4	VERSCHRAUBUNG REDSD38/16-S A3P	FLANGE JOINT		
616	47 23 319 08	2	VERSCHRAUBUNG ELSD38-S A3P	FLANGE JOINT		
617	47 77 042 08	4	STOPFEN VSTI1/2"ED A3P	STOP PLUG		
618	47 04 330 08	2	VERSCHRAUBUNG XT38-S A3P	FLANGE JOINT		
619	47 04 304 08	2	VERSCHRAUBUNG XT12-L A3P	FLANGE JOINT		
620	47 77 040 08	4	BLINDSTOPFEN VSTI1/4"ED A3P	STOPPER PLUG		
621	47 19 003 08	2	VERSCHRAUBUNG EGESD6-SR-WD A3P	FLANGE JOINT		
622	47 23 312 08	3	VERSCHRAUBUNG ELSD6-S A3P	FLANGE JOINT		
623	24 71 286 02	1	VERSCHRAUBUNG EL 12L CR6-FREI	FLANGE JOINT		
624	47 00 115 08	1	VERSCHRAUBUNG SNV6-S A3P	FLANGE JOINT		

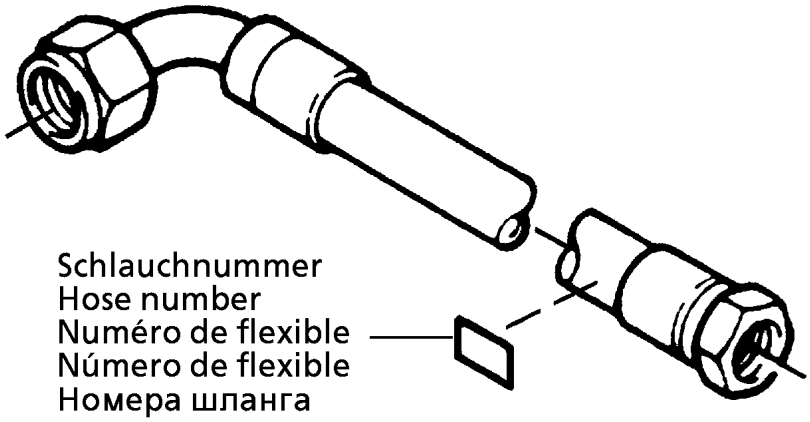

Die Schlauchnummern auf den Schläuchen entsprechen den Positionen in der Schlauchliste.

The hose numbers from the hoses are in accordance with the items in the hose list.

Les numéros indiqués sur les flexibles correspondent aux repères de la nomenclature des flexibles.

Los números indicados en los flexibles corresponden a las posiciones de la lista de flexibles.

Нанесенные на шлангах номера соответствуют позициям в перечне.

Pos.	Artikel	Menge	Bezeichnung	Description	Serie	K
1	60 27 601 08	1	BEZEICHNUNGSSCHILD 25,4X101,6	NAME PLATE		
2	60 27 603 08	2	BEZEICHNUNGSSCHILD 25,4X165,1	NAME PLATE		
1285	96 54 719 08	1	SCHLAUCH KPL. GH506 1,5M	HOSE CPL.		
1286	96 54 719 08	1	SCHLAUCH KPL. GH506 1,5M	HOSE CPL.		
1287	96 29 984 08	1	SCHLAUCH KPL. 2SN 1,75M	HOSE CPL.		

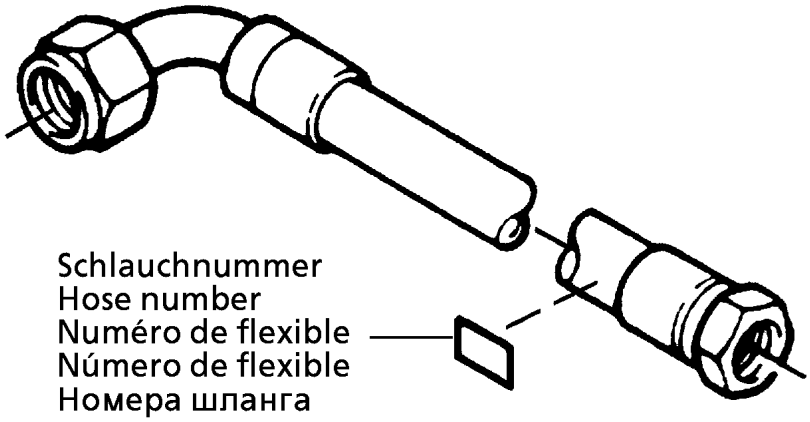

Die Schlauchnummern auf den Schläuchen entsprechen den Positionen in der Schlauchliste.

The hose numbers from the hoses are in accordance with the items in the hose list.

Les numéros indiqués sur les flexibles correspondent aux repères de la nomenclature des flexibles.

Los números indicados en los flexibles corresponden a las posiciones de la lista de flexibles.

Нанесенные на шлангах номера соответствуют позициям в перечне.

Pos.	Artikel	Menge	Bezeichnung	Description	Serie	K
1	60 27 601 08	3	BEZEICHNUNGSSCHILD 25,4X101,6	NAME PLATE		
2	60 27 603 08	1	BEZEICHNUNGSSCHILD 25,4X165,1	NAME PLATE		
1270	92 25 870 08	1	SCHLAUCH KPL. 2755 0,54M	HOSE CPL.		
1271	92 93 262 08	1	SCHLAUCH KPL. 2SN 0,58M	HOSE CPL.		
1272	96 54 718 08	1	SCHLAUCH KPL. 2SN 0,48M	HOSE CPL.		
1273	92 88 711 08	1	SCHLAUCH KPL. 2SN 0,76M	HOSE CPL.		

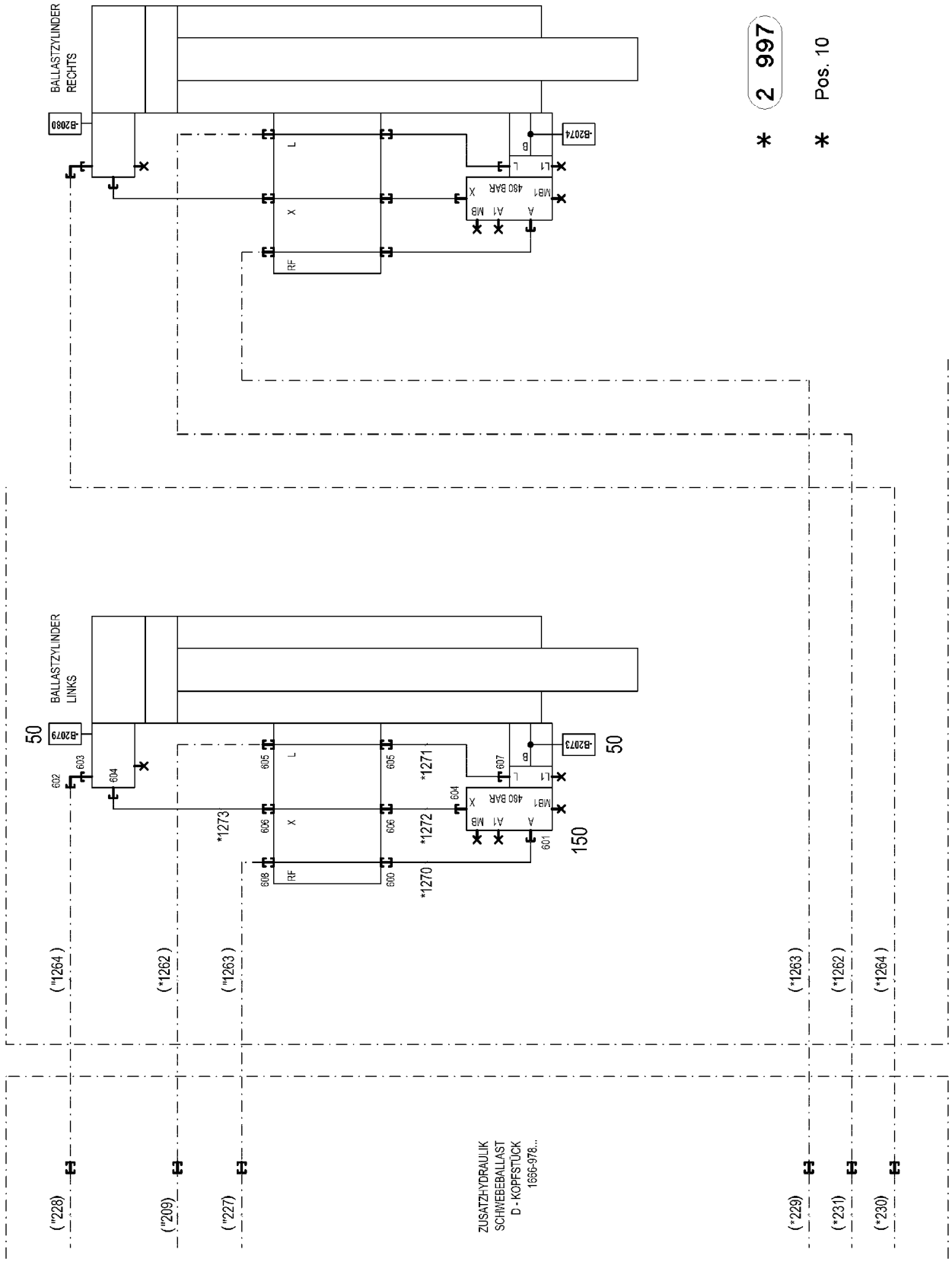

17.10.2014 076130 LIEBHERR	**etk_de_en_074676 _LR 1600 2** **ZUSATZHYDRAULIK ZYLINDER SB-BW** **AUX.HYDR.CYLINDER SB-BW**	689 (1/2) **3 978 020** **96 69 856 08**

Pos.	Artikel	Menge	Bezeichnung	Description	Serie	K
10	96 50 880 08	1	SCHLAUCHLEITUNGEN ZUGZYL.SWB ⇨ 3 978 018 96 50 880 08	HOSE LINES PULL CYL		
50	10 81 373 8	2	DRUCKAUFNEHMER 0-400/800 BAR LSB PL:	PRESSURE SENSOR		
150	10 46 565 9	1	SENKBREMSVENTIL 420BAR 100L/MIN SPF	LOWERING BRAKE VALVE		
(999)	11 11 420 9	1	DS SENKBREMSVENTIL	DS LOWERING BRAKE VALVE		
600	47 50 336 08	1	VERSCHRAUBUNG XGR20/16-S A3P	FLANGE JOINT		
601	47 10 332 08	1	VERSCHRAUBUNG XGE16-SR-ED A3P	FLANGE JOINT		
602	74 07 108	1	VERSCHRAUBUNG EW 20S CR6-FREI	FLANGE JOINT		
603	47 10 334 08	1	VERSCHRAUBUNG XGE20-SR-ED A3P	FLANGE JOINT		
604	47 10 045 14	2	VERSCHRAUBUNG GE 10S G1/4 A3C	FLANGE JOINT		
605	47 00 304 08	2	VERSCHRAUBUNG XG12-L A3P	FLANGE JOINT		
606	47 00 325 08	2	VERSCHRAUBUNG XG12-S A3P	FLANGE JOINT		
607	47 10 353 08	1	VERSCHRAUBUNG XGE12-LR-ED1/4" A3P	FLANGE JOINT		
608	47 00 328 08	1	VERSCHRAUBUNG XG20-S A3P	FLANGE JOINT		

Pos.	Artikel	Menge	Bezeichnung	Description	Serie	K
4	96 69 722 08	1	ZUSATZHYDRAULIK ZWISCHENSTUECK D 6	ADDITIONAL HYDRAULICS INTE		
			⇨ 3 978 022 96 69 722 08			

17.10.2014
074951

LIEBHERR

etk_de_en_074676_LR 1600 2

ZUSATZHYDRAULIK ZWISCHENSTUECK
ADDITIONAL HYDRAULICS INTERMED

692 (1/2)

⇩ 3 978 022
96 69 722 08

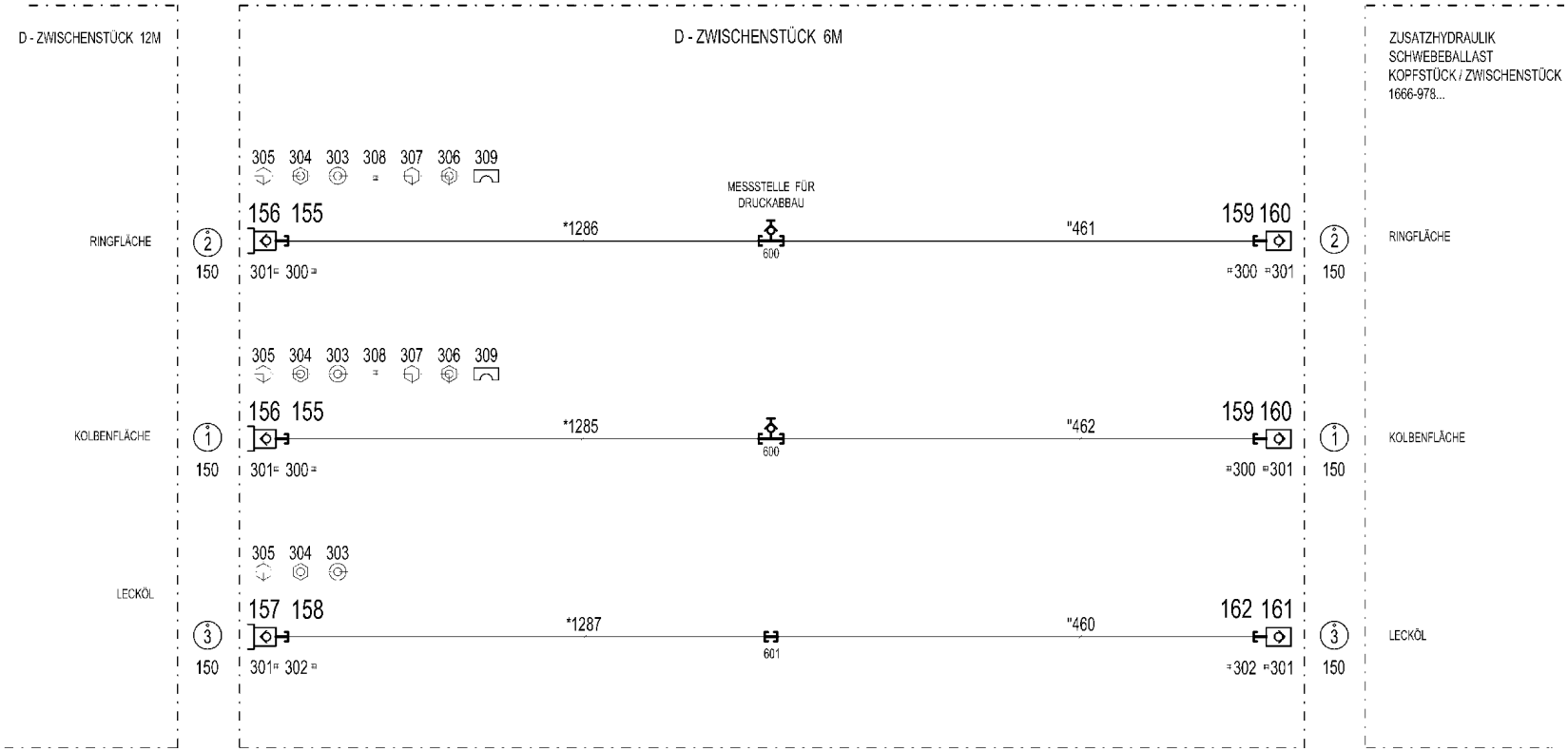

Pos.	Artikel	Menge	Bezeichnung	Description	Serie	K
10	96 50 878 08	1	SCHLAUCHLEITUNGEN ZWISCHENST. 6ME ⇨ 3 978 016 96 50 878 08	HOSE LINES INTERM. SECTION		
11	96 50 879 08	1	ROHRLEITUNGEN DERR.ZWISCHENST. 6 ⇨ 3 978 007 96 50 879 08	PIPELINES DERR. INT. SECT.		
150	95 05 568 08	6	ANHAENGER 25X2 ALMG3 H111	TRAILER		
155	10 46 690 9	2	VERSCHLUSSSCHRAUBE RD79X4 SPF	SCREW PLUG		
156	51 15 123 08	2	KUPPLUNGSSTECKER B8 38-S	COUPLING PLUG		
157	51 15 096 08	1	KUPPLUNGSSTECKER B2 12-L	COUPLING PLUG		
158	10 46 690 6	1	VERSCHLUSSSCHRAUBE RD32X3 SPF	SCREW PLUG		
159	10 46 691 7	2	VERSCHLUSSMUTTER RD79X4 SPF	HEX CAP NUT		
160	51 15 122 08	2	KUPPLUNGSMUFFE B8 38-S	COUPLING SLEEVE		
161	51 15 058 08	1	KUPPLUNGSMUFFE B2 12-L	COUPLING SLEEVE		
162	10 46 691 4	1	VERSCHLUSSMUTTER RD32X3 SPF	HEX CAP NUT		
300	71 01 077 08	4	DICHTRING DIN 7603 A 52X60X2,5 CU	SEALING RING		
301	70 42 141 08	6	SCHLUESSELRING 25 EDELSTAHL	KEY RING		
302	71 01 052 08	2	DICHTRING DIN 7603 A 24X29X2 CU	SEALING RING		
303	42 00 009 01	3	SCHEIBE ISO 7089 6 200HV A3C	WASHER		
304	41 19 004 08	3	SECHSKANTMUTTER DIN 985 M6 8 A2C	HEX NUT		
305	40 86 002 08	3	SENKSCHRAUBE DIN 7991 M6X16 8.8 A2C	COUNTERSUNK SCREW		
306	60 20 180 08	40	TRAGSCHIENENMUTTER DIN 3015 L TM M6	CARRIER RAIL NUT		
307	46 00 091	40	ZYLINDERSCHRAUBE ISO 4762 M6X50 8.8	SOCKET HEAD SCREW		
308	43 20 053 08	2	SPANNSTIFT ISO 8752 6X14	DOWEL PIN		
309	60 20 092 08	40	KLEMMHAELFTE DIN 3015-1 L 5 R 38 PP S	CLAMP-HALF		
600	47 56 034 08	2	MESSANSCHLUSS GMA3 38S CR6-FREI SP	TEST POINT FITTING		
601	47 00 304 08	1	VERSCHRAUBUNG XG12-L A3P	FLANGE JOINT		

Pos.	Artikel	Menge	Bezeichnung	Description	Serie	K
4	96 69 721 08	1	ZUSATZHYDRAULIK ZWISCHENSTUECK D ⇨ 3 978 024 96 69 721 08	ADDITIONAL HYDRAULICS INTE		

17.10.2014
074952

LIEBHERR

etk_de_en_074676_LR 1600 2

ZUSATZHYDRAULIK ZWISCHENSTUECK
ADDITIONAL HYDRAULICS INTERMED

695 (1/2)

⇩ 3 978 024
96 69 721 08

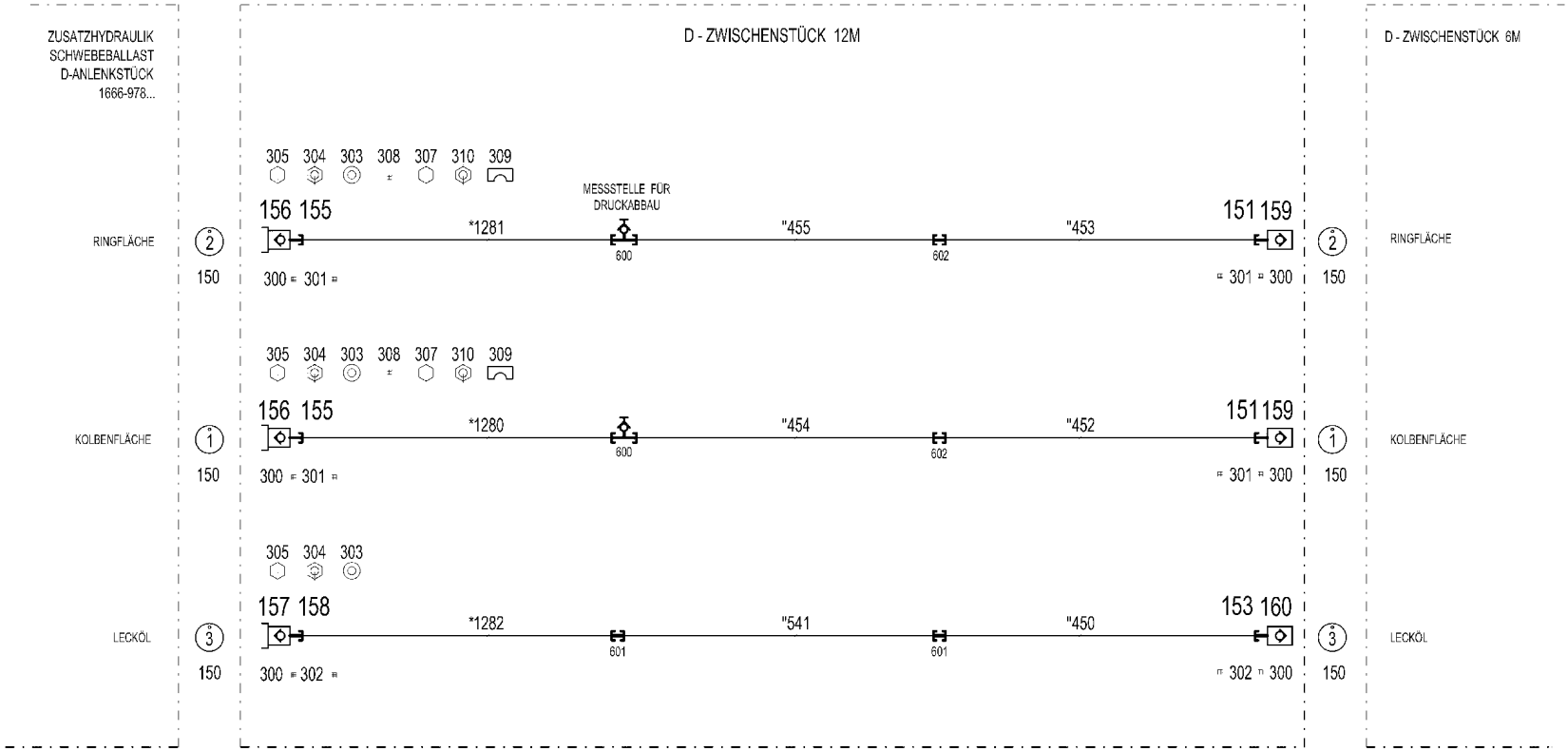

Pos.	Artikel	Menge	Bezeichnung	Description	Serie	K
10	96 50 883 08	1	SCHLAUCHLEITUNGEN ZWISCHENST. 12	HOSE LINES INTERM. SECTION		
(1)	60 27 601 08	1	BEZEICHNUNGSSCHILD 25,4X101,6	NAME PLATE		
(2)	60 27 603 08	2	BEZEICHNUNGSSCHILD 25,4X165,1	NAME PLATE		
(1280)	96 54 719 08	1	SCHLAUCH KPL. GH506 1,5M	HOSE CPL.		
(1281)	96 54 719 08	1	SCHLAUCH KPL. GH506 1,5M	HOSE CPL.		
(1282)	96 31 723 08	1	SCHLAUCH KPL. 2SN 1,7M	HOSE CPL.		
11	96 50 884 08	1	ROHRLEITUNGEN DERR.ZWISCHENST.	PIPELINES DERR. INT. SECT.		
(450)	96 55 088 08	1	ROHR KPL. 12X1,5X5190	PIPE COMPL.		
(451)	96 55 089 08	1	ROHR KPL. 12X1,5X5190	PIPE COMPL.		
(452)	96 55 090 08	1	ROHR KPL. 38X4X5190	PIPE COMPL.		
(453)	96 55 091 08	1	ROHR KPL. 38X4X5190	PIPE COMPL.		
(454)	96 55 092 08	1	ROHR KPL. 38X4X5190	PIPE COMPL.		
(455)	96 55 093 08	1	ROHR KPL. 38X4X5190	PIPE COMPL.		
150	95 05 568 08	6	ANHAENGER 25X2 ALMG3 H111	TRAILER		
151	10 46 691 7	2	VERSCHLUSSMUTTER RD79X4 SPF	HEX CAP NUT		
153	10 46 691 4	1	VERSCHLUSSMUTTER RD32X3 SPF	HEX CAP NUT		
155	10 46 690 9	2	VERSCHLUSSSCHRAUBE RD79X4 SPF	SCREW PLUG		
156	51 15 123 08	2	KUPPLUNGSSTECKER B8 38-S	COUPLING PLUG		
157	10 46 690 6	1	VERSCHLUSSSCHRAUBE RD32X3 SPF	SCREW PLUG		
158	51 15 096 08	1	KUPPLUNGSSTECKER B2 12-L	COUPLING PLUG		
159	51 15 122 08	2	KUPPLUNGSMUFFE B8 38-S	COUPLING SLEEVE		
160	51 15 058 08	1	KUPPLUNGSMUFFE B2 12-L	COUPLING SLEEVE		
300	70 42 141 08	6	SCHLUESSELRING 25 EDELSTAHL	KEY RING		
301	71 01 077 08	4	DICHTRING DIN 7603 A 52X60X2,5 CU	SEALING RING		
303	42 00 009 01	3	SCHEIBE ISO 7089 6 200HV A3C	WASHER		
304	41 19 004 08	3	SECHSKANTMUTTER DIN 985 M6 8 A2C	HEX NUT		
305	40 86 002 08	3	SENKSCHRAUBE DIN 7991 M6X16 8.8 A2C	COUNTERSUNK SCREW		
307	46 00 091	40	ZYLINDERSCHRAUBE ISO 4762 M6X50 8.8	SOCKET HEAD SCREW		
308	43 20 053 08	2	SPANNSTIFT ISO 8752 6X14	DOWEL PIN		
309	60 20 092 08	40	KLEMMHAELFTE DIN 3015-1 L 5 R 38 PP S	CLAMP-HALF		
310	60 20 180 08	40	TRAGSCHIENENMUTTER DIN 3015 L TM M6	CARRIER RAIL NUT		
311	71 01 053 08	2	DICHTRING DIN 7603 A 24X30X2 CU	SEALING RING		
600	47 56 034 08	2	MESSANSCHLUSS GMA3 38S CR6-FREI SP	TEST POINT FITTING		
601	47 00 304 08	2	VERSCHRAUBUNG XG12-L A3P	FLANGE JOINT		
602	47 00 331 08	2	VERSCHRAUBUNG XG38-S A3P	FLANGE JOINT		

Pos.	Artikel	Menge	Bezeichnung	Description	Serie	K
4	96 69 717 08	1	HYDR.SCHWEBEBALLAST-ANLENKST.	HYDR. SUSPENDED BALLAST		
			⇨ 3 978 101 96 69 717 08			

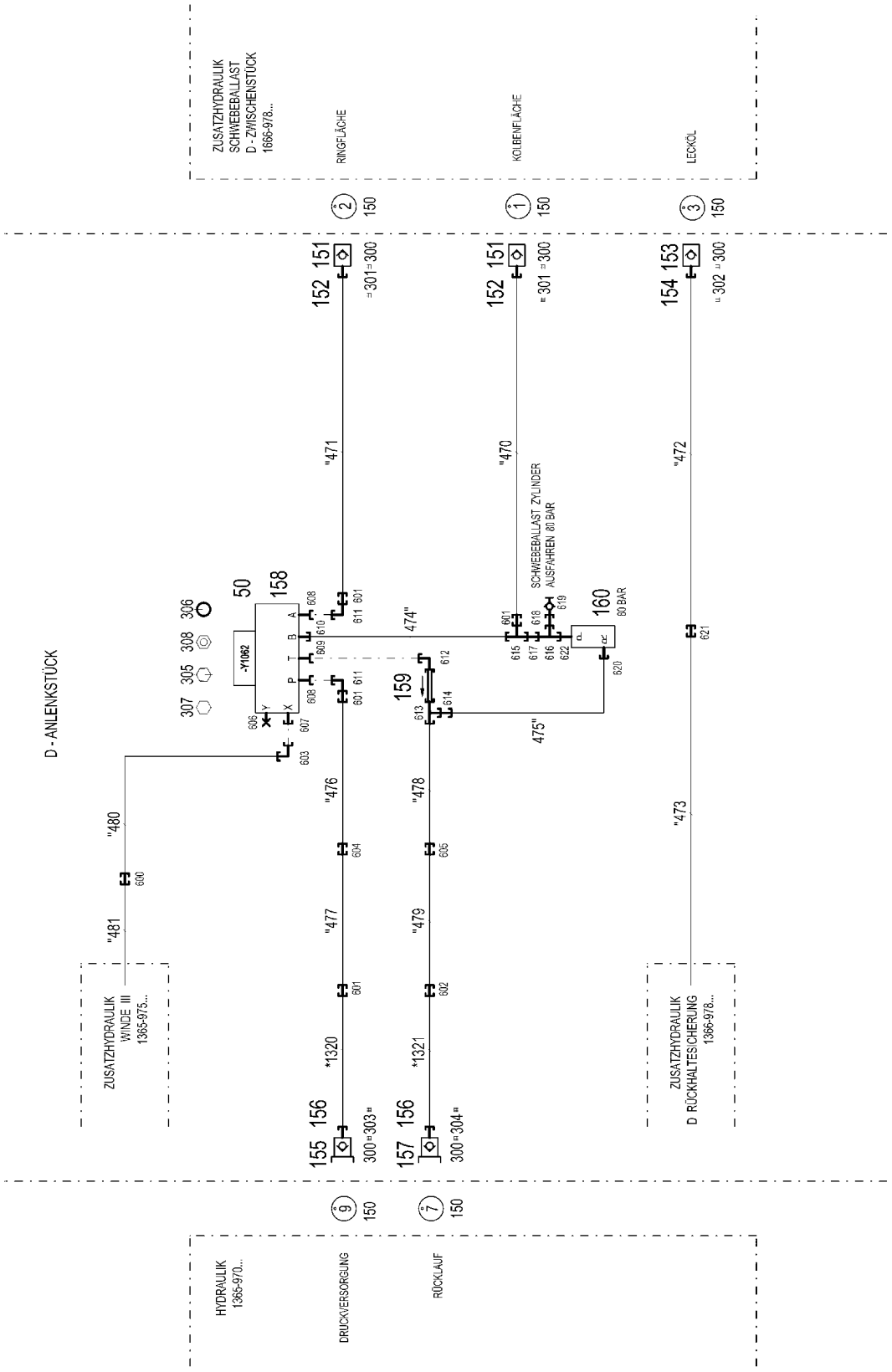
ZUSATZHYDRAULIK
SCHWEBEBALLAST
D - ZWISCHENSTÜCK
1666-978...
RINGFLÄCHE
KOLBENFLÄCHE
LECKÖL
D - ANLENKSTÜCK
-Y1062
SCHWEBEBALLAST ZYLINDER
AUSFAHREN 80 BAR
80 BAR
ZUSATZHYDRAULIK
WINDE III
1365-975...
ZUSATZHYDRAULIK
D RÜCKHALTESICHERUNG
1366-978...
HYDRAULIK
1365-970...
DRUCKVERSORGUNG
RÜCKLAUF

Pos.	Artikel	Menge	Bezeichnung	Description	Serie	K
10	96 56 946 08	1	SCHLAUCHLEITUNGEN SCHWEBEBALL.	HOSE LINES SUSPENDED BALL		
(1)	60 27 603 08	2	BEZEICHNUNGSSCHILD 25,4X165,1	NAME PLATE		
(1320)	92 80 473 08	1	SCHLAUCH KPL. 2755 2,3M	HOSE CPL.		
(1321)	92 96 157 08	1	SCHLAUCH KPL. 1SN 2,3M	HOSE CPL.		
11	96 50 885 08	1	ROHRLEITUNGEN SCHWEBEB.ANLENK.	PIPELINES SUSP. BALL. BASE S		
			⇨ 3 978 106 96 50 885 08			
50	57 10 349 08	1	WEGEVENTIL	DIRECTIONAL CONTROL VALVE		
			⇨ 5 710 349 08 57 10 349 08			
150	95 05 568 08	5	ANHAENGER 25X2 ALMG3 H111	TRAILER		
151	51 15 122 08	2	KUPPLUNGSMUFFE B8 38-S	COUPLING SLEEVE		
152	10 46 691 7	2	VERSCHLUSSMUTTER RD79X4 SPF	HEX CAP NUT		
153	51 15 058 08	1	KUPPLUNGSMUFFE B2 12-L	COUPLING SLEEVE		
154	10 46 691 4	1	VERSCHLUSSMUTTER RD32X3 SPF	HEX CAP NUT		
155	51 15 108 08	1	KUPPLUNGSSTECKER B6 30-S	COUPLING PLUG		
(1)	57 10 773 08	1	DICHTSCHEIBE	SHEET GASKET		
(2)	57 10 769 08	1	O-RING 32X3 FPM70	O-RING		
(3)	57 10 770 08	1	STUETZRING 32X37,2X1 PTFE	SUPPORTING RING		
(4)	57 10 774 08	1	O-RING 24X3 FPM70	O-RING		
156	10 46 690 8	2	VERSCHLUSSSCHRAUBE RD54X4 ALCUM	SCREW PLUG		
157	51 15 011 08	1	KUPPLUNGSSTECKER B6 28-L	COUPLING PLUG		
158	51 06 340 08	1	MONTAGEPLATTE	SUBPLATE		
159	51 14 982 08	1	RUECKSCHLAGVENTIL 100BAR	NON-RETURN VALVE		
160	51 14 562 08	1	DRUCKBEGRENZUNGSVENTIL pmax=400BA	PRESSURE LIMITING VALVE		
300	70 42 141 08	5	SCHLUESSELRING 25 EDELSTAHL	KEY RING		
301	71 01 077 08	2	DICHTRING DIN 7603 A 52X60X2,5 CU	SEALING RING		
303	71 01 075 08	1	DICHTRING DIN 7603 A 42X49X2 CU	SEALING RING		
304	71 01 072 08	1	DICHTRING DIN 7603 A 38X44X2 CU	SEALING RING		
305	40 00 784	6	ZYLINDERSCHRAUBE ISO 4762 M12X50 10.	SOCKET HEAD SCREW		
306	10 28 980 4	4	SCHEIBE ISO 7089 12 300HV FLZN SPF	WASHER		
307	24 00 551 02	4	ZYLINDERSCHRAUBE ISO 4762 M12X90 8.8	SOCKET HEAD SCREW		
308	41 15 143 08	4	SECHSKANTMUTTER ISO 4032 M12 8 A3C	HEX NUT		
309	71 01 053 08	1	DICHTRING DIN 7603 A 24X30X2 CU	SEALING RING		
600	47 00 303 08	1	VERSCHRAUBUNG XG10-L A3P	FLANGE JOINT		
601	47 50 339 08	4	VERSCHRAUBUNG XGR38/30-S CFX	FLANGE JOINT		
602	47 50 313 08	1	VERSCHRAUBUNG XGR35/28-L A3P	FLANGE JOINT		
603	74 03 569	1	VERSCHRAUBUNG EW 10L CR6-FREI	FLANGE JOINT		
604	47 00 331 08	1	VERSCHRAUBUNG XG38-S A3P	FLANGE JOINT		
605	47 00 332 08	1	VERSCHRAUBUNG XG35-L A3P	FLANGE JOINT		
606	47 77 040 08	1	BLINDSTOPFEN VSTI1/4"ED A3P	STOPPER PLUG		
607	47 10 306 08	1	VERSCHRAUBUNG XGE10-LR-ED A3P	FLANGE JOINT		
608	47 19 009 08	2	VERSCHRAUBUNG EGESD30-SR-WD CFX	FLANGE JOINT		
609	47 19 016 08	1	VERSCHRAUBUNG EGESD35-LR-WD A3P	FLANGE JOINT		
610	47 10 338 08	1	VERSCHRAUBUNG XGEV30-SR-WD A3P	FLANGE JOINT		
611	48 25 316 14	2	VERSCHRAUBUNG ISO 8434 EW 30S CR6-F	FLANGE JOINT		
612	48 25 309 14	1	VERSCHRAUBUNG ISO 8434 EW 35L CR6-F	FLANGE JOINT		
613	48 23 308 14	1	VERSCHRAUBUNG ISO 8434 EL 35L CR6-F	FLANGE JOINT		
614	47 54 304 08	1	VERSCHRAUBUNG REDSD35/28-L CFX	FLANGE JOINT		
615	47 24 318 08	1	VERSCHRAUBUNG ETSD30-S A3P	FLANGE JOINT		
616	74 07 118	1	VERSCHRAUBUNG EL 25S CR6-FREI	FLANGE JOINT		
617	47 54 327 08	1	VERSCHRAUBUNG REDSDN30/25-S A3P	FLANGE JOINT		
618	47 54 337 08	1	VERSCHRAUBUNG REDSDN25/6-S A3P	FLANGE JOINT		
619	47 56 015 08	1	MESSANSCHLUSS BMA3 6S	TEST POINT FITTING		
620	47 10 316 08	1	VERSCHRAUBUNG XGE28-LR-ED A3P	FLANGE JOINT		
621	47 00 304 08	1	VERSCHRAUBUNG XG12-L A3P	FLANGE JOINT		
622	47 19 008 08	1	VERSCHRAUBUNG EGESD25-SR-WD CFX	FLANGE JOINT		

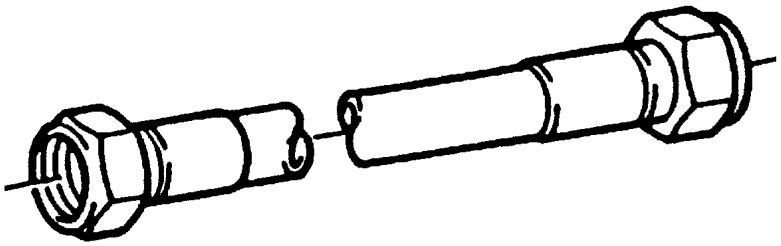

Die Positionsnummern der Rohre auf den Bildtafeln entsprechen den Positionen in der Rohrliste.

The pipe numbers from the illustrations are in accordance with the items in the pipe list.

Les numéros des tuyaux sur les illustrations correspondent aux repères de la nomenclature des tuyaux.

Los números de tubos en las ilustraciones corresponden a las posiciones de la lista de tubos.

Номера позиций труб на изображениях соответствуют позициям в перечне труб.

Pos.	Artikel	Menge	Bezeichnung	Description	Serie	K
470	96 55 046 08	1	ROHR KPL. 38X4X4015	PIPE COMPL.		
471	96 55 047 08	1	ROHR KPL. 38X4X3935	PIPE COMPL.		
472	96 55 048 08	1	ROHR KPL. 12X1,5X2600	PIPE COMPL.		
473	96 55 049 08	1	ROHR KPL. 12X1,5X1181	PIPE COMPL.		
474	96 55 050 08	1	ROHR KPL. 30X4X125	PIPE COMPL.		
475	96 55 051 08	1	ROHR KPL. 28X2X973	PIPE COMPL.		
476	96 55 052 08	1	ROHR KPL. 38X4X2041	PIPE COMPL.		
477	96 55 053 08	1	ROHR KPL. 38X4X2200	PIPE COMPL.		
478	96 55 054 08	1	ROHR KPL. 35X2X2265	PIPE COMPL.		
479	96 55 055 08	1	ROHR KPL. 35X2X2055	PIPE COMPL.		
480	96 55 056 08	1	ROHR KPL. 10X1,5X2394	PIPE COMPL.		
481	96 55 057 08	1	ROHR KPL. 10X1,5X746	PIPE COMPL.		

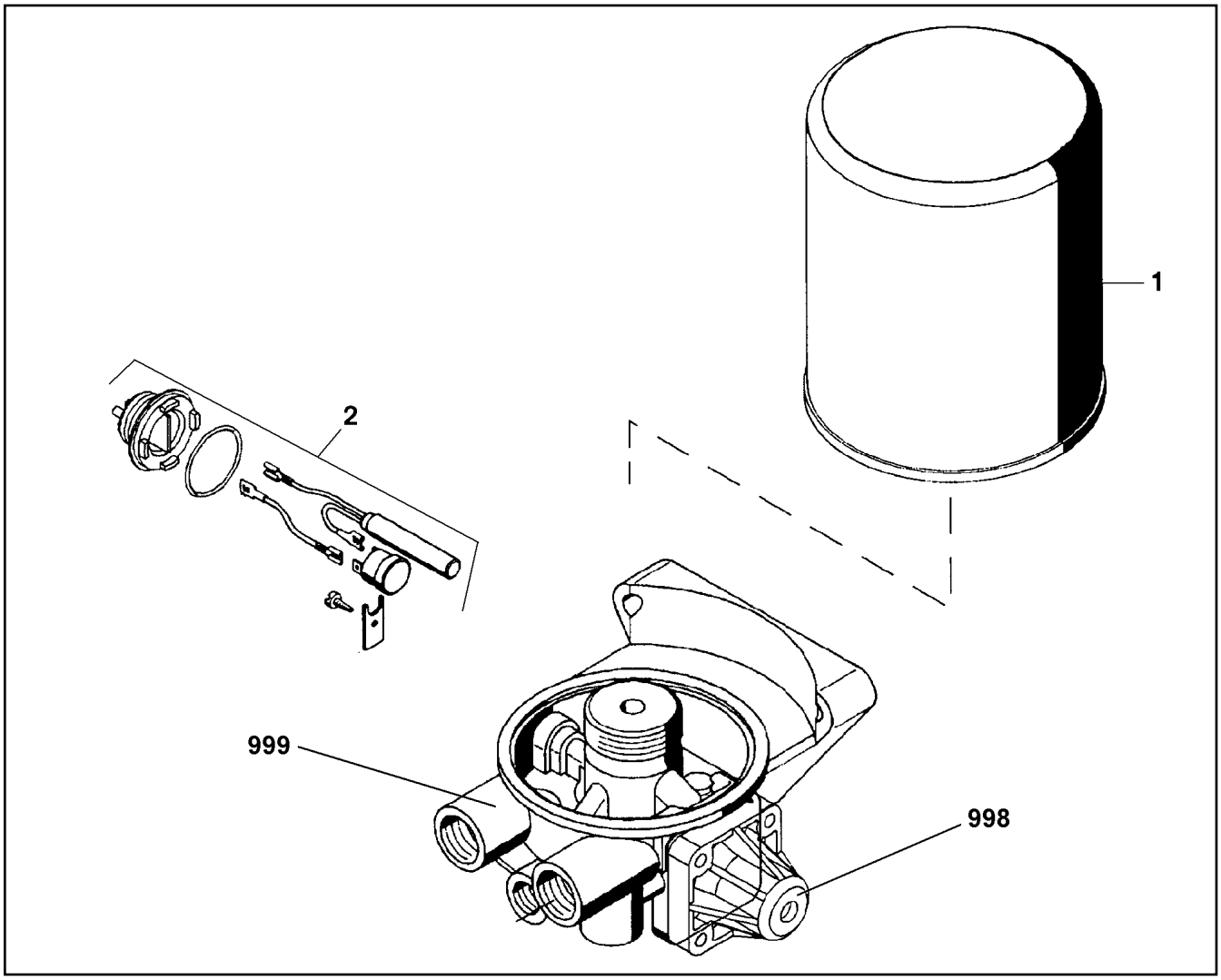

Pos.	Artikel	Menge	Bezeichnung	Description	Serie	K
1	57 13 523 08	1	KARTUSCHE	CARTOUCHE		
2	50 26 514 08	1	HEIZUNG	HEATING		
998	11 00 308 9	1	RS DRUCKREGLER	REPAIR SET PRESSURE GOVER		
999	11 00 309 4	1	REPARATURSATZ	REPAIR KIT		

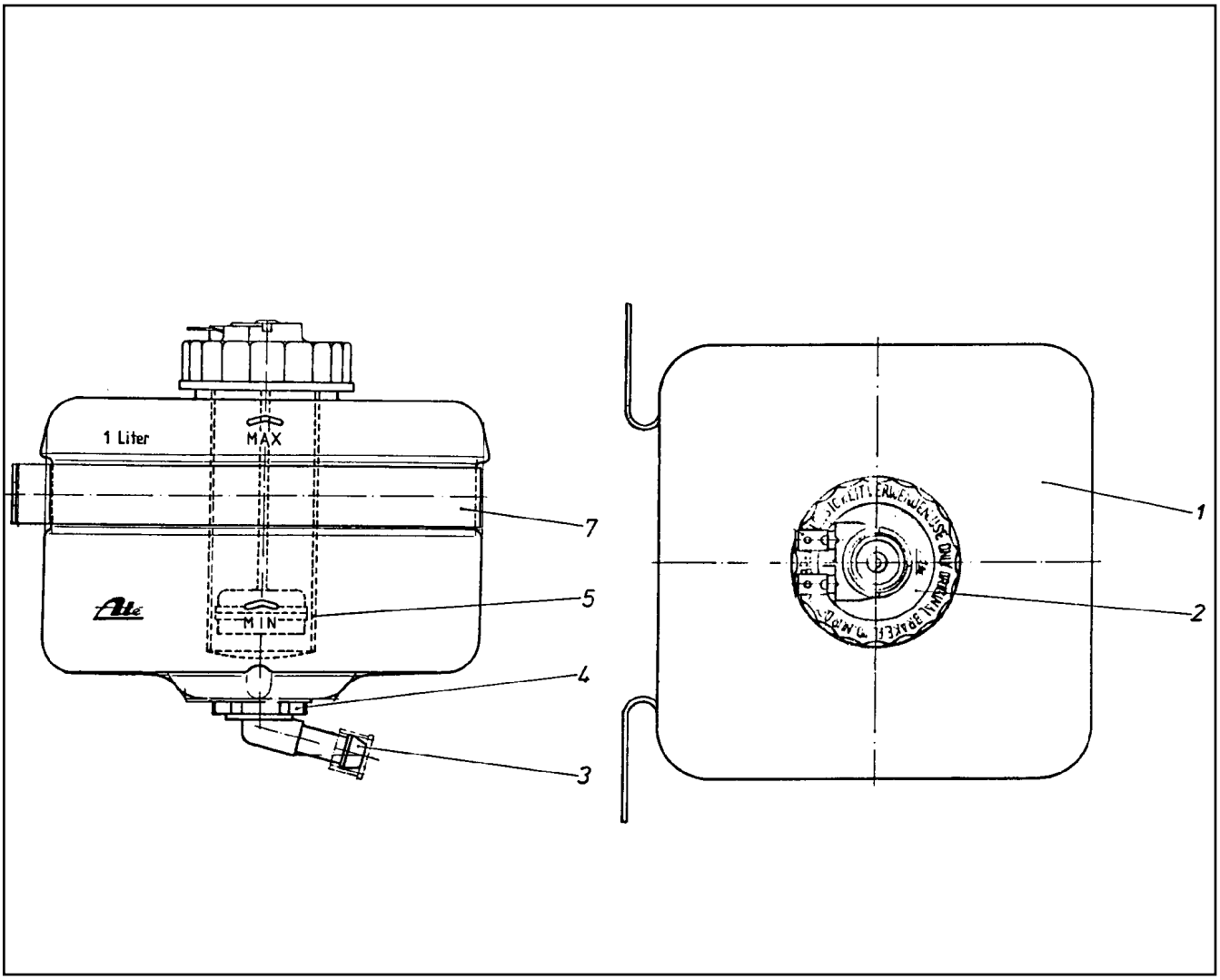

Pos.	Artikel	Menge	Bezeichnung	Description	Serie	K
1	57 00 659 08	1	AUSGLEICHSBEHAELTER	EQUALIZING RESERVOIR		
2	57 00 660 08	1	VERSCHRAUBUNG	FLANGE JOINT		
3	57 00 661 08	1	KNIESTUECK	PIPE ELBOW		
4	57 00 662 08	1	BEHAELTERSTOPFEN	CONTAINER PLUG		
5	57 00 663 08	1	SIEBHUELSE	SIEVE SLEEVE		
7	57 00 664 08	1	BEFESTIGUNGSSCHELLE	FASTENING CLAMP		

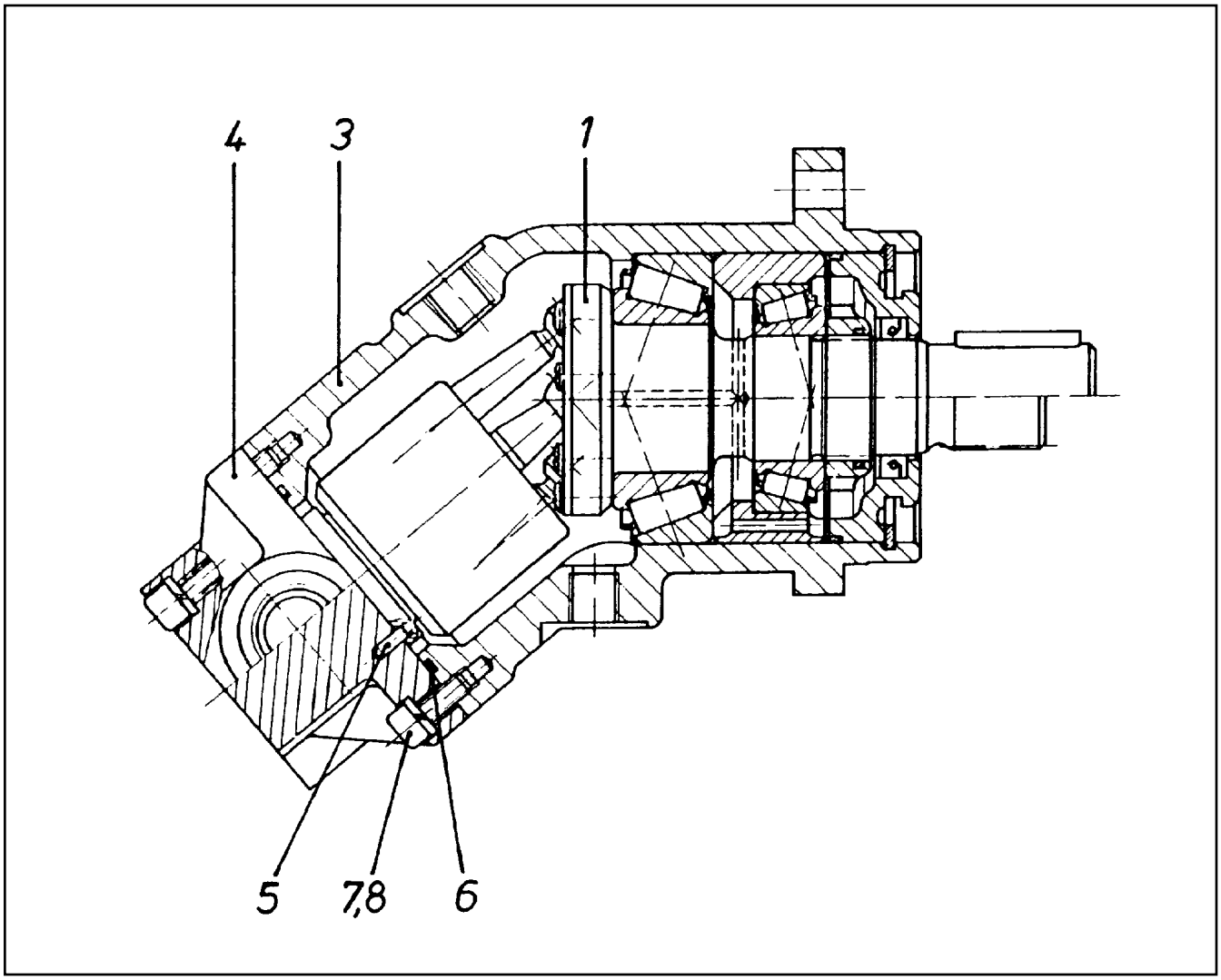

Pos.	Artikel	Menge	Bezeichnung	Description	Serie	K
1	57 01 129 08	1	TRIEBWERK ⇨ 5 701 129 08 57 01 129 08	DRIVING GEAR		
3	57 01 130 08	1	GEHAEUSE	HOUSING		
4	57 07 719 08	1	ANSCHLUSSPLATTE	CONNECTING PLATE		
5	57 01 132 08	1	ZYLINDERSTIFT DIN EN ISO 2338 3M6X10 S	PARALLEL PIN		
6	72 64 265 08	1	O-RING ARP 568 52,07X2,62 NBR90	O-RING		
7	46 00 048	6	ZYLINDERSCHRAUBE ISO 4762 M6X16 8.8	SOCKET HEAD SCREW		
8	42 41 006 08	6	FEDERRING DIN 7980 6 VERZ	CIRCLIP		

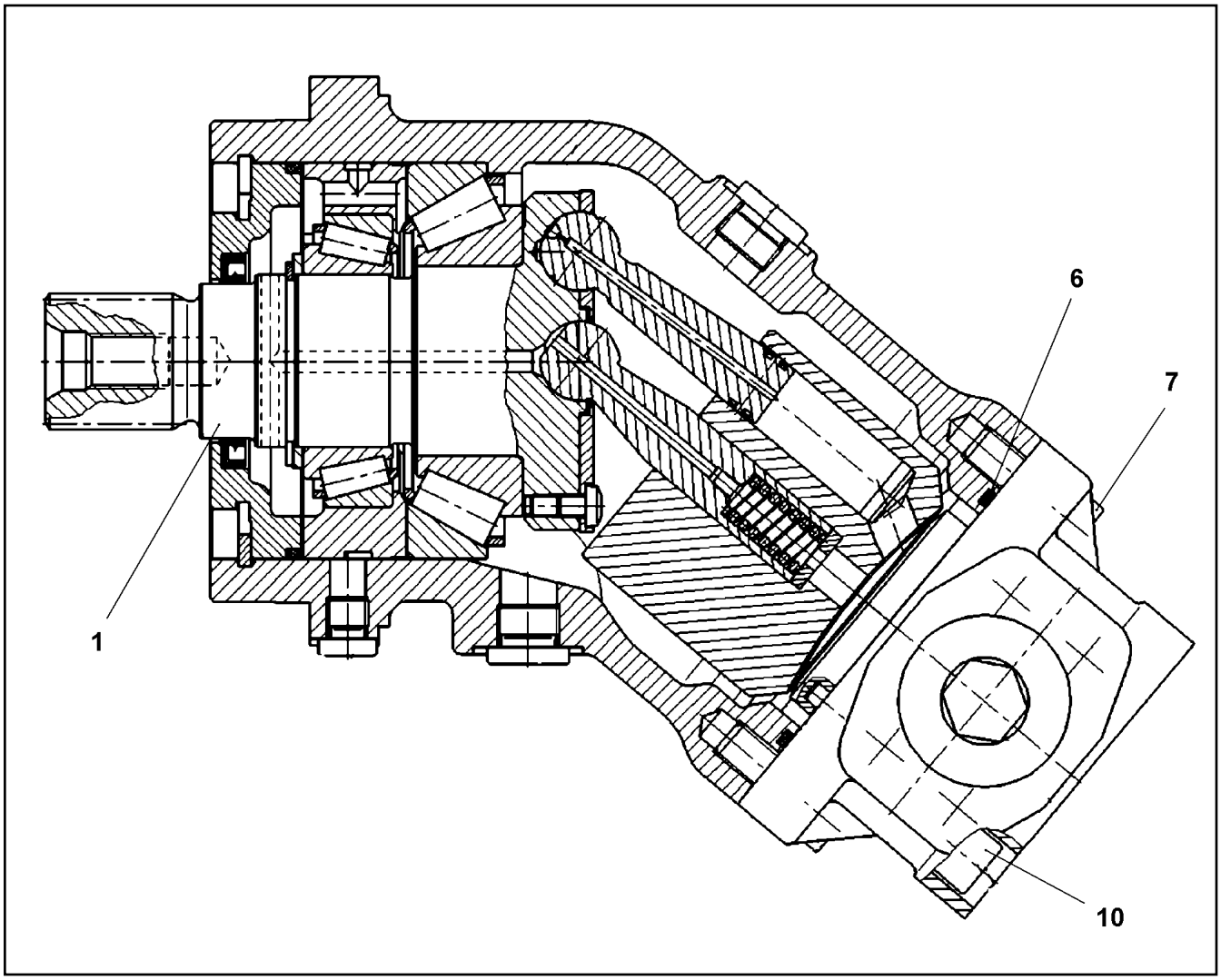

Pos.	Artikel	Menge	Bezeichnung	Description	Serie	K
1	10 65 006 5	1	TRIEBWERK	DRIVING GEAR		
(14)	57 07 018 08	1	RADIALWELLENDICHTRING DIN 3760 AS 40	ROTARY SHAFT LIP SEAL		
(15)	73 72 303	1	O-RING 98,02X3,53 S-FPM 75	O-RING		
6	10 22 070 7	1	O-RING 78,97X3,53 FKM 70	O-RING		
7	40 42 014	2	ZYLINDERSCHRAUBE ISO 4762 M10X25 8.8	SOCKET HEAD SCREW		
10	46 00 143	4	ZYLINDERSCHRAUBE ISO 4762 M10X60 8.8	SOCKET HEAD SCREW		

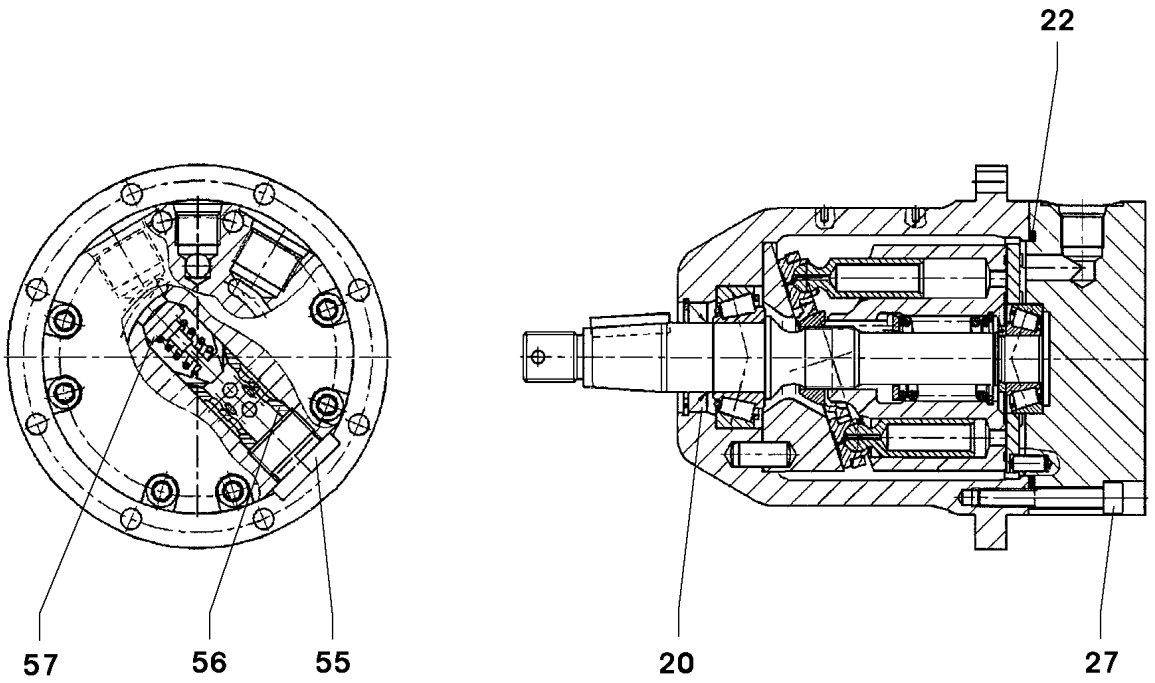

Pos.	Artikel	Menge	Bezeichnung	Description	Serie	K
20	57 15 168 08	1	WELLENDICHTRING 22X35X6	SHAFT SEAL		
22	52 12 028 08	1	O-RING 75X2,5 NBR70	O-RING		
27	46 00 340	8	ZYLINDERSCHRAUBE ISO 4762 M6X40 10.9	SOCKET HEAD SCREW		
55	57 17 778 08	1	VERSCHLUSSSCHRAUBE	SCREW PLUG		
56	57 17 779 08	1	VENTILSITZHUELSE	VALVE SEAT SLEEVE		
57	57 17 780 08	1	VENTILEINSATZ	VALVE INSERT		

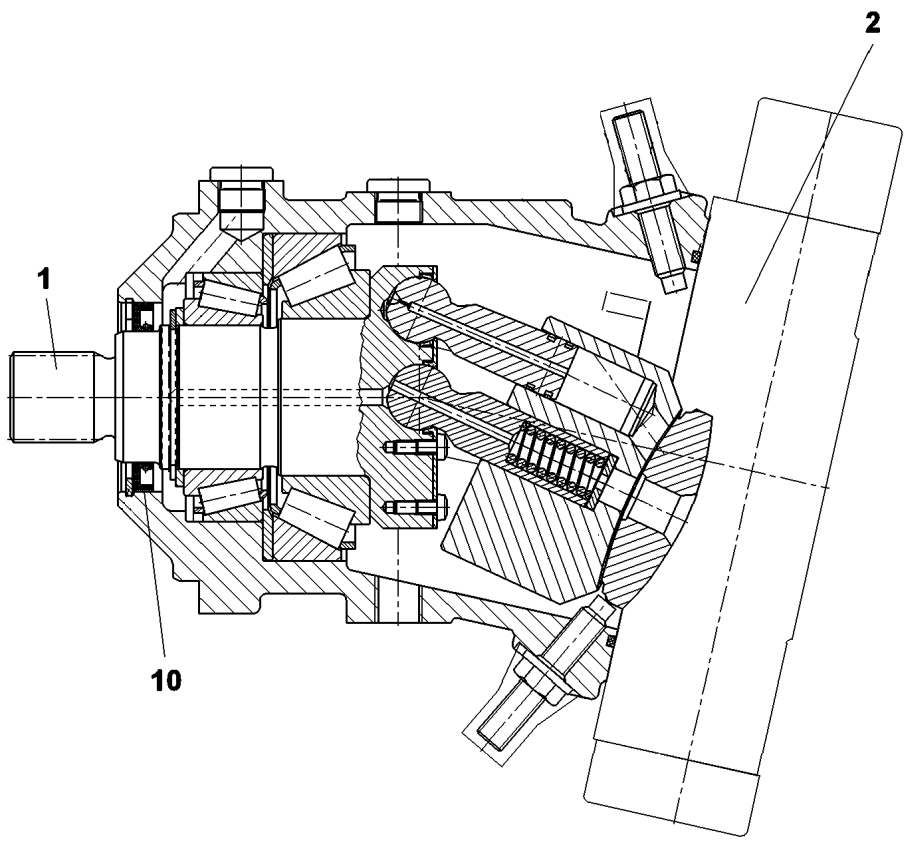

Pos. 98

Pos.	Artikel	Menge	Bezeichnung	Description	Serie	K
1	57 19 041 08	1	TRIEBWERK	DRIVING GEAR		
2	10 47 033 2	1	VERSTELLUNG	ADJUSTMENT		
			⇨ X10470332 10 47 033 2			
10	76 20 760	1	WELLENDICHTRING 60X80X7/5,5 FPM	SHAFT SEAL		
98	10 42 513 0	1	DS VERSTELLMOTOR	SEAL KIT VARIAB.DISPLAC.MO		

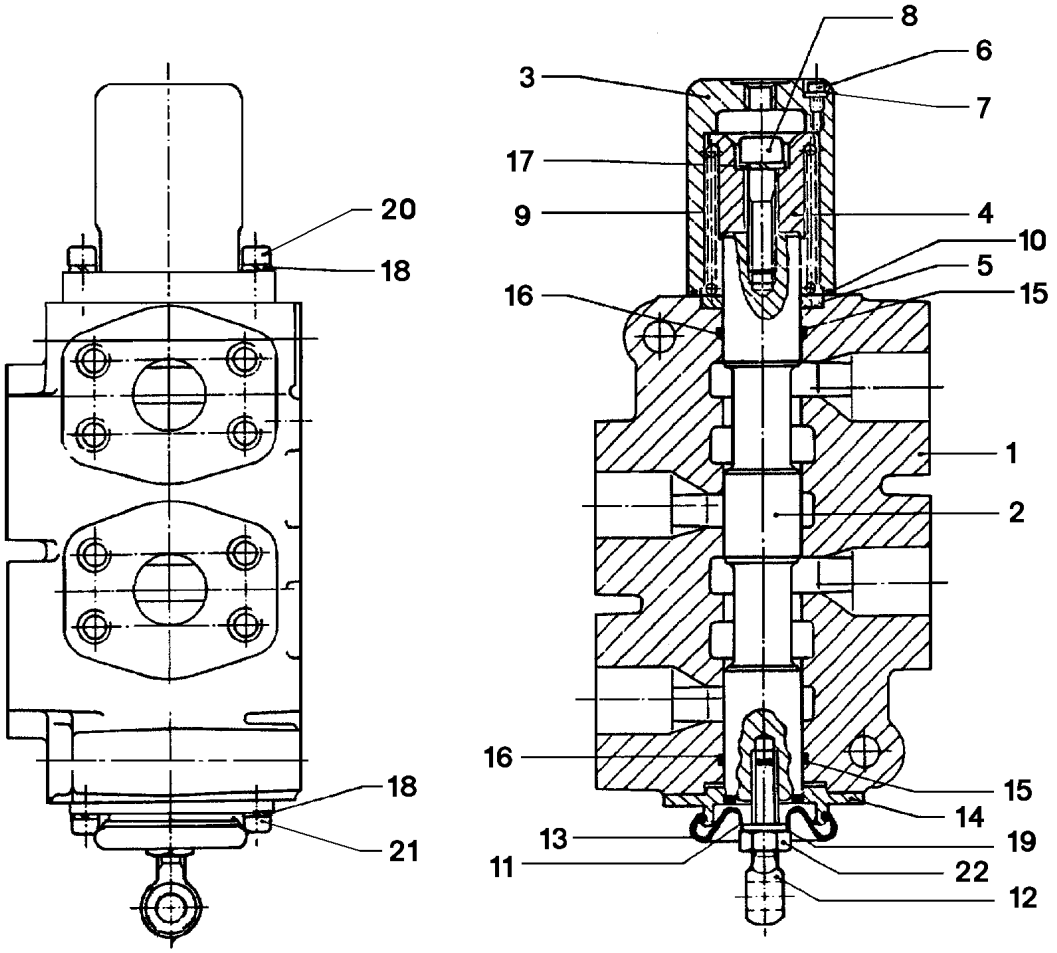

Pos.	Artikel	Menge	Bezeichnung	Description	Serie	K
1	51 10 512 08	1	GEHAEUSE	HOUSING		
2	51 10 513 08	1	KOLBEN	PISTON		
3	51 10 514 08	1	DECKEL	COVER		
4	51 10 515 08	1	HALTER	HOLDER		
5	51 10 516 08	1	DICHTRINGHALTER	PACKING RING RETAINER		
6	51 10 517 08	1	ZYLINDERSCHRAUBE	SOCKET HEAD SCREW		
7	51 10 518 08	1	DICHTRING	SEALING RING		
8	51 10 519 08	1	HUTSCHRAUBE	CAP BOLT		
9	51 10 520 08	1	FEDER	SPRING		
10	51 10 521 08	1	O-RING DIN 3771 55,25X2,62 NBR70	O-RING		
11	51 10 522 08	1	HUELSE	SLEEVE		
12	51 10 523 08	1	RINGSCHRAUBE	RING BOLT		
13	51 10 524 08	1	KAPPE GUMMI	CAP		
14	51 10 525 08	1	FLANSCH	FLANGE		
15	51 10 526 08	2	BACKUP-RING 109X220	BACK UP RING		
16	50 12 042 08	2	O-RING ARP 568 34,52X3,53 NBR70	O-RING		
17	51 07 318 08	1	SCHEIBE	WASHER		
18	51 07 332 08	4	SICHERUNGSSCHEIBE	LOCK WASHER		
19	51 10 528 08	1	SICHERUNGSSCHEIBE	LOCK WASHER		
20	51 10 529 08	2	SCHRAUBE	SCREW		
21	51 07 333 08	2	KOPFSCHRAUBE	CAPSCREW		
22	51 10 530 08	1	MUTTER	NUT		

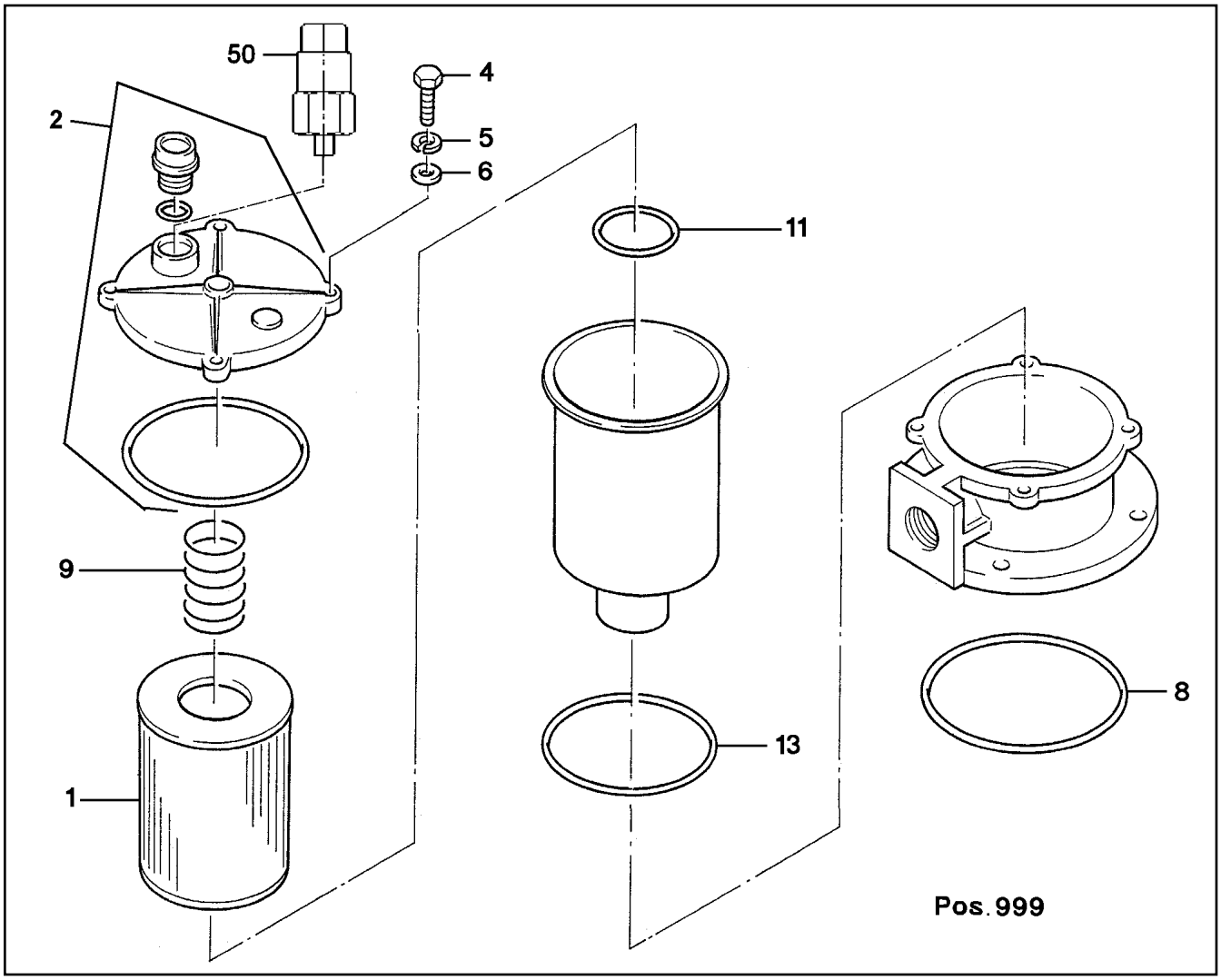

Pos.	Artikel	Menge	Bezeichnung	Description	Serie	K
1	51 06 692 08	1	FILTEREINSATZ OEL 10µm	FILTER INSERT		
2	57 08 320 08	1	FILTERDECKEL	FILTER COVER		
			⇨ 5 708 320 08 57 08 320 08			
4	49 00 111	4	SECHSKANTSCHRAUBE ISO 4017 M8X30 8.	HEX SCREW		
5	42 40 007 08	4	FEDERRING DIN 127 A 8 FST A2C	CIRCLIP		
6	42 00 012 01	4	SCHEIBE ISO 7089 8 200HV A3C	WASHER		
8	57 05 883 08	1	O-RING ARP 568 170,82X7 NBR70	O-RING		
9	57 08 310 08	1	FEDER	SPRING		
11	57 05 888 08	1	O-RING ARP 568 63,09X3,53 NBR70	O-RING		
13	51 45 275 08	1	O-RING ARP 568 148,49X5,33 NBR70	O-RING		
50	51 06 693 08	1	VERSCHMUTZUNGSANZEIGE A2D-CR3	CLOGGING INDICATOR		
999	57 05 881 08	1	DICHTSATZ	SEAL KIT		

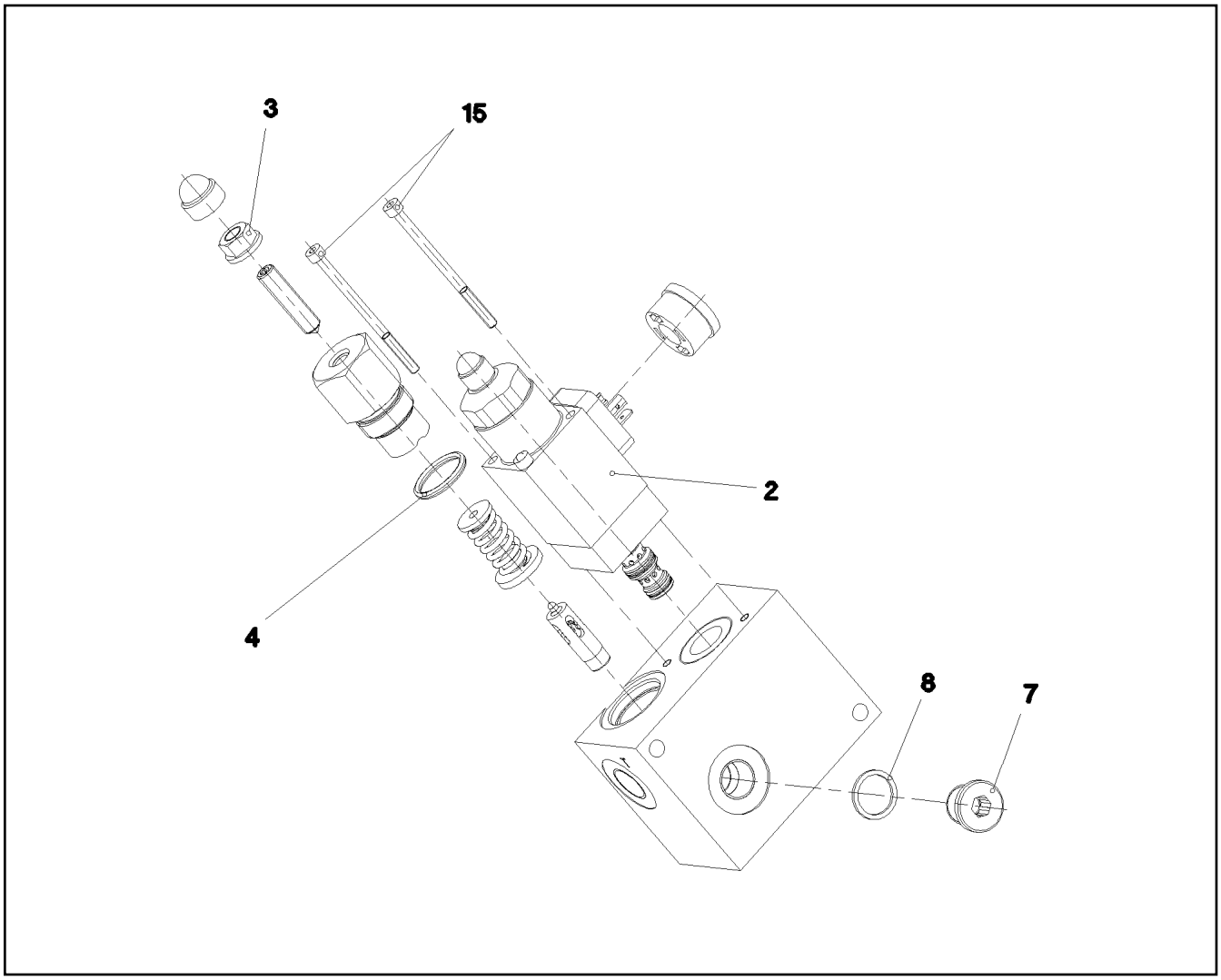

Pos.	Artikel	Menge	Bezeichnung	Description	Serie	K
2	10 48 973 4	1	DRUCKBEGRENZUNGSVENTIL ⇨ X10489734 10 48 973 4	PRESSURE LIMITING VALVE		
4	72 64 202 08	1	O-RING ARP 568 20,29X2,62 NBR70	O-RING		
7	40 41 001 08	1	VERSCHLUSSSCHRAUBE DIN 908 M16X1,5	SCREW PLUG		
8	71 01 034 08	1	DICHTRING DIN 7603 A 16X20X1,5 CU	SEALING RING		
15	46 00 338	2	ZYLINDERSCHRAUBE ISO 4762 M4X65 8.8	SOCKET HEAD SCREW		
25	57 06 523 08	1	O-RING ARP 568 23,52X1,78 N903890SHOR	O-RING		
26	51 07 190 08	1	O-RING ARP 568 9,25X1,78 NBR75	O-RING		
27	51 07 181 08	1	O-RING ARP 568 10,82X1,78 NBR75	O-RING		

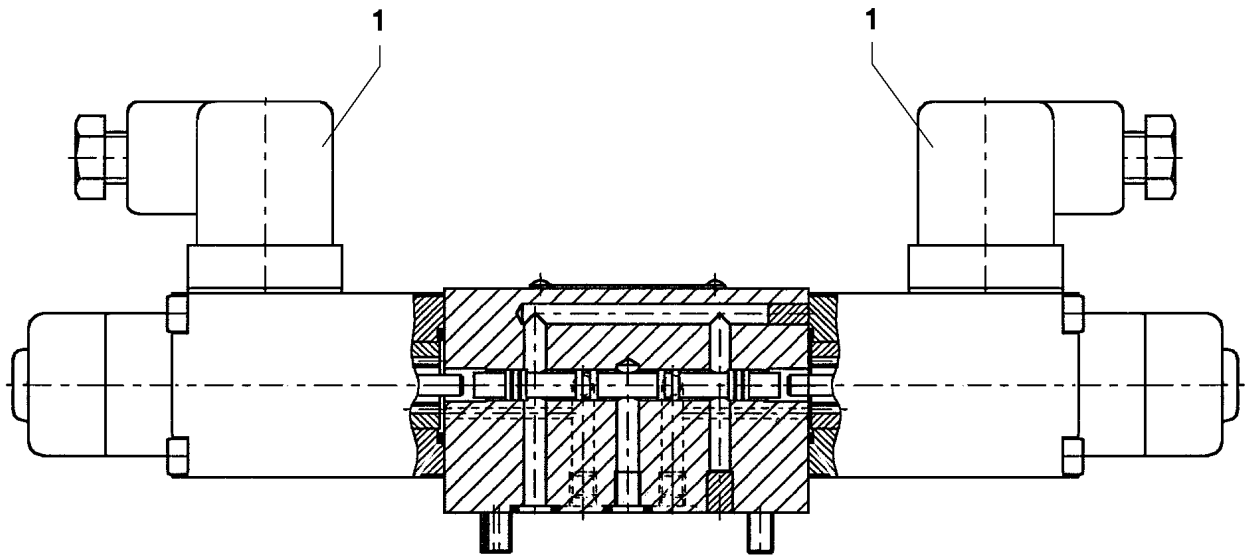

Pos.	Artikel	Menge	Bezeichnung	Description	Serie	K
1	57 17 127 08	2	MAGNETSPULE 24V	MAGNET COIL		
2	70 27 459	2	MUTTER	NUT		
999	74 11 445	1	DICHTUNGSSATZ	SEAL KIT		

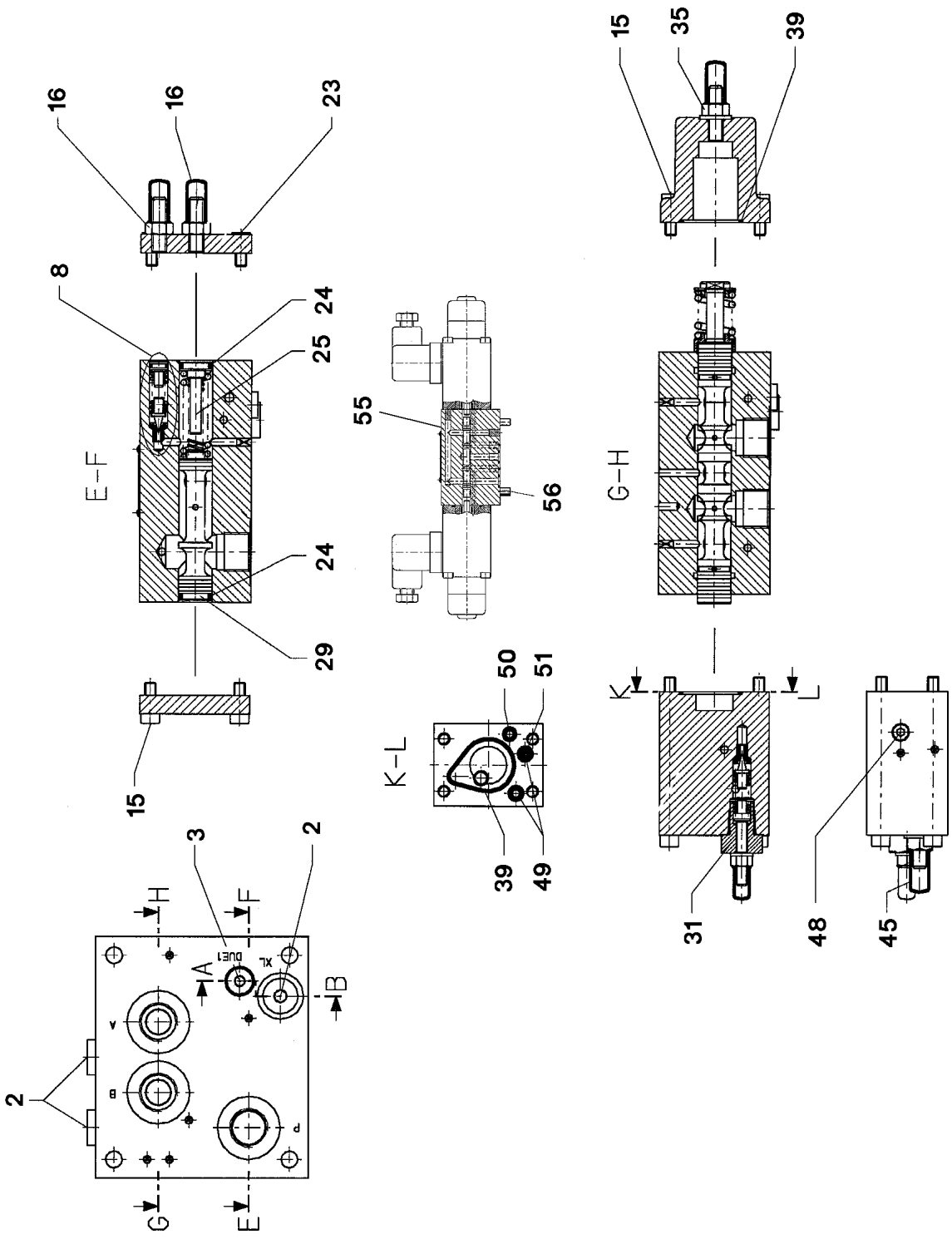
16
16
23
8
24
25
E-F
24
29
15
55
56
50
51
K-L
39
49
15
35
39
G-H
K
L
31
48
45
3
2
H
F
A
B
2
G
E

Pos.	Artikel	Menge	Bezeichnung	Description	Serie	K
2	47 77 040 08	3	BLINDSTOPFEN VSTI1/4"ED A3P	STOPPER PLUG		
3	51 07 415 08	1	STOPFEN VSTI1/8"ED ST A3C	STOP PLUG		
8	57 15 296 08	1	DRUCKVENTIL ⇨ 5 715 296 08 57 15 296 08	PRESSURE VALVE		
15	51 07 466 08	8	ZYLINDERSCHRAUBE DIN 912 M6X16 12.9	SOCKET HEAD SCREW		
16	57 15 610 08	2	STELLSCHRAUBE	CHECK SCREW		
23	40 02 601	4	ZYLINDERSCHRAUBE ISO 4762 M6X12 12.9	SOCKET HEAD SCREW		
24	51 07 461 08	2	O-RING ARP 568 12,37X2,62 NBR90	O-RING		
25	57 06 903 08	1	DISTANZSTUECK	SPACER PIECE		
29	51 07 457 08	1	ANSCHLAG	LIMIT STOP		
31	57 11 301 08	1	DRUCKBEGRENZUNGSVENTIL ⇨ 5 711 301 08 57 11 301 08	PRESSURE LIMITING VALVE		
35	57 18 141 08	1	STELLSCHRAUBE	CHECK SCREW		
39	51 07 478 08	2	O-RING ARP 568 29,87X1,78 NBR90	O-RING		
45	57 19 037 08	1	STELLSCHRAUBE	CHECK SCREW		
48	57 19 038 08	1	RUECKSCHLAGVENTIL	NON-RETURN VALVE		
49	72 64 266 08	2	O-RING ARP 568 5,28X1,78 NBR90	O-RING		
50	51 31 192 08	1	O-RING ARP 568 4,47X1,78 NBR90	O-RING		
51	57 19 039 08	1	DUESE D=1,2	NOZZLE		
55	57 13 626 08	1	VORSTEUERVENTIL ⇨ 5 713 626 08 57 13 626 08	PILOT VALVE		
56	40 43 612 08	4	ZYLINDERSCHRAUBE DIN 912 M5X45 12.9	SOCKET HEAD SCREW		

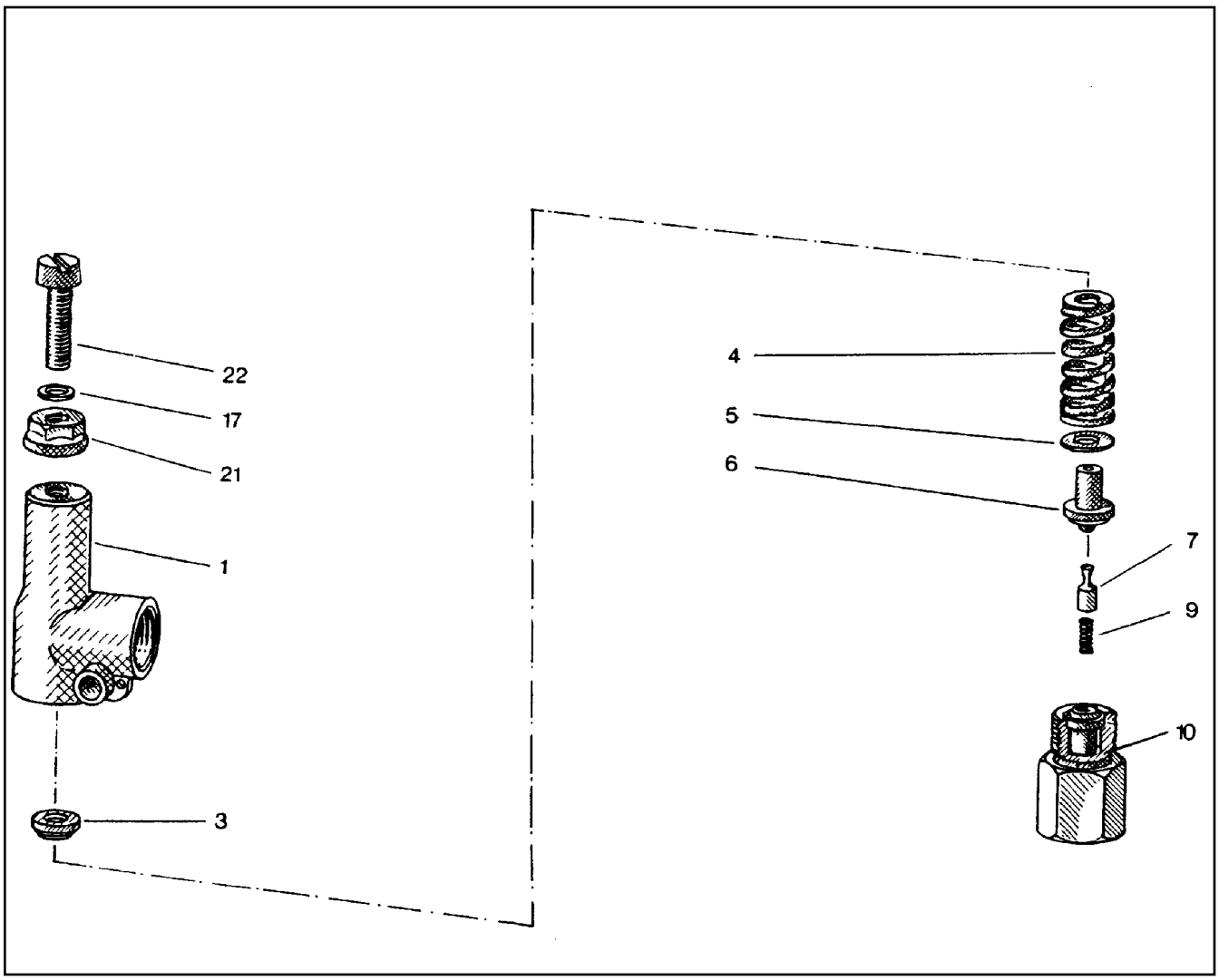

Pos.	Artikel	Menge	Bezeichnung	Description	Serie	K
1	51 07 969 08	1	GEHAEUSE	HOUSING		
3	51 07 970 08	1	FEDERTELLER	SPRING SUPPORT		
4	51 07 971 08	1	DRUCKFEDER	PRESSURE SPRING		
5	51 07 972 08	1	SCHEIBE	WASHER		
6	51 07 973 08	1	FEDERBOLZEN	SPRING-LOADED PIN		
7	51 07 974 08	1	DAEMPFUNGSKOLBEN	DAMPING PISTON		
9	51 07 975 08	1	DRUCKFEDER	PRESSURE SPRING		
10	51 07 976 08	1	VENTILSITZ	VALVE SEAT		
17	51 07 832 08	1	AUSGLEICHSCHEIBE	SHIM		
21	51 07 417 08	1	DICHTMUTTER M8	SEALING NUT		
22	51 07 977 08	1	ZYLINDERSCHRAUBE DIN 84 M8X35 5.8	SOCKET HEAD SCREW		

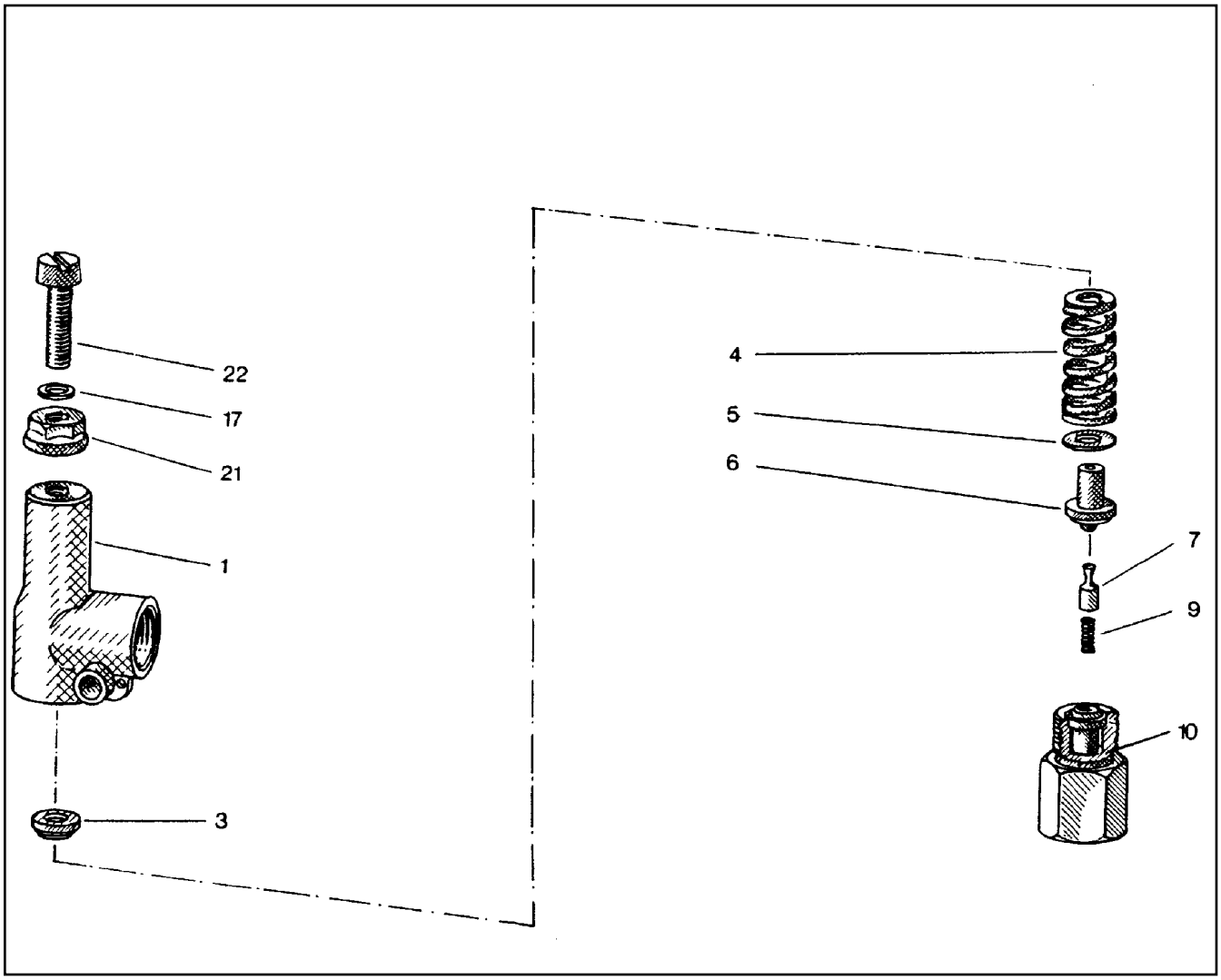

Pos.	Artikel	Menge	Bezeichnung	Description	Serie	K
1	51 07 969 08	1	GEHAEUSE	HOUSING		
3	51 07 970 08	1	FEDERTELLER	SPRING SUPPORT		
4	51 10 151 08	1	DRUCKFEDER	PRESSURE SPRING		
5	51 07 972 08	1	SCHEIBE	WASHER		
6	51 07 973 08	1	FEDERBOLZEN	SPRING-LOADED PIN		
7	51 07 974 08	1	DAEMPFUNGSKOLBEN	DAMPING PISTON		
9	51 07 975 08	1	DRUCKFEDER	PRESSURE SPRING		
10	51 07 976 08	1	VENTILSITZ	VALVE SEAT		
17	51 07 832 08	1	AUSGLEICHSCHEIBE	SHIM		
21	51 07 417 08	1	DICHTMUTTER M8	SEALING NUT		
22	51 07 977 08	1	ZYLINDERSCHRAUBE DIN 84 M8X35 5.8	SOCKET HEAD SCREW		

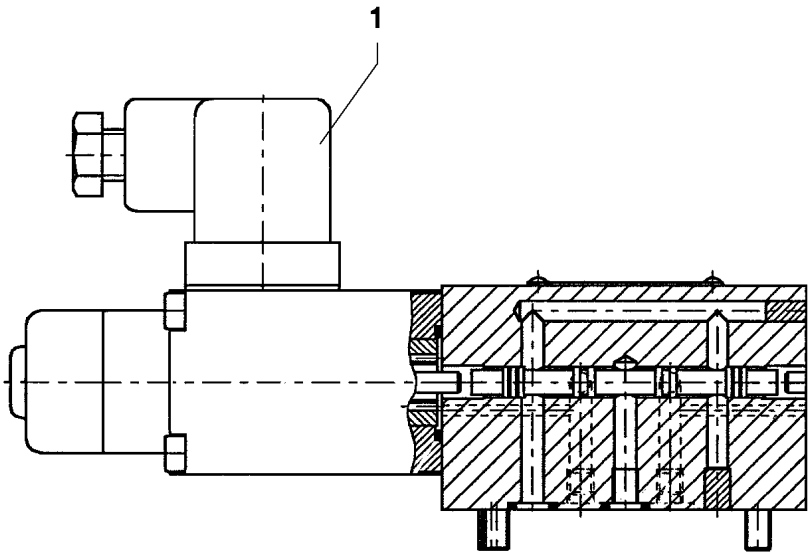

Pos.	Artikel	Menge	Bezeichnung	Description	Serie	K
1	57 08 278 08	1	MAGNET 24V	MAGNET		

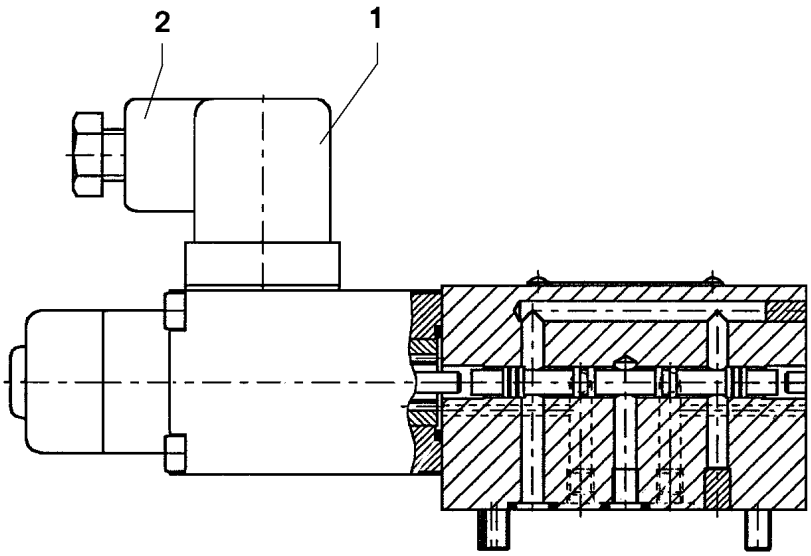

Pos.	Artikel	Menge	Bezeichnung	Description	Serie	K
1	57 06 338 08	1	MAGNET 24V	MAGNET		
2	60 50 066 08	1	GERAETESTECKER DIN 43650 4-POL	DEVICE PLUG		

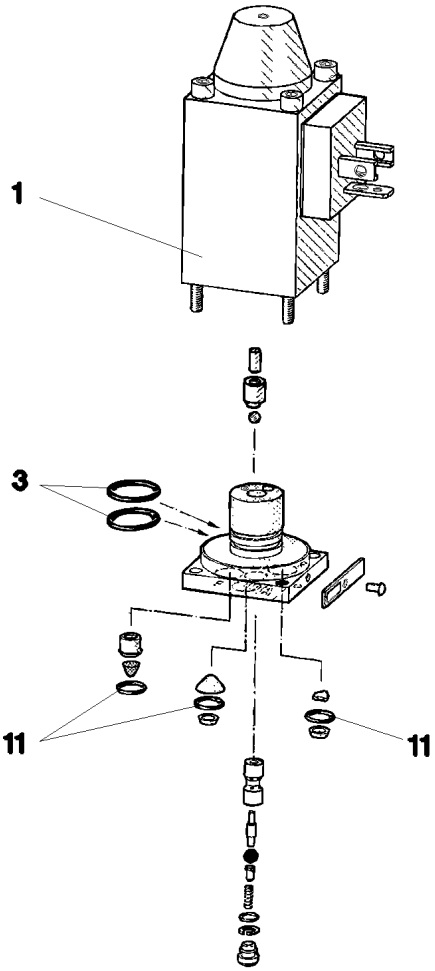

Pos.	Artikel	Menge	Bezeichnung	Description	Serie	K
1	57 06 338 08	1	MAGNET 24V	MAGNET		
(1)	57 06 810 08	1	O-RING 27,5X2,5 FPM70	O-RING		
3	57 00 101 08	2	O-RING 14X1,1 NBR70	O-RING		
11	51 07 129 08	3	O-RING 6X1,5 NBR90	O-RING		

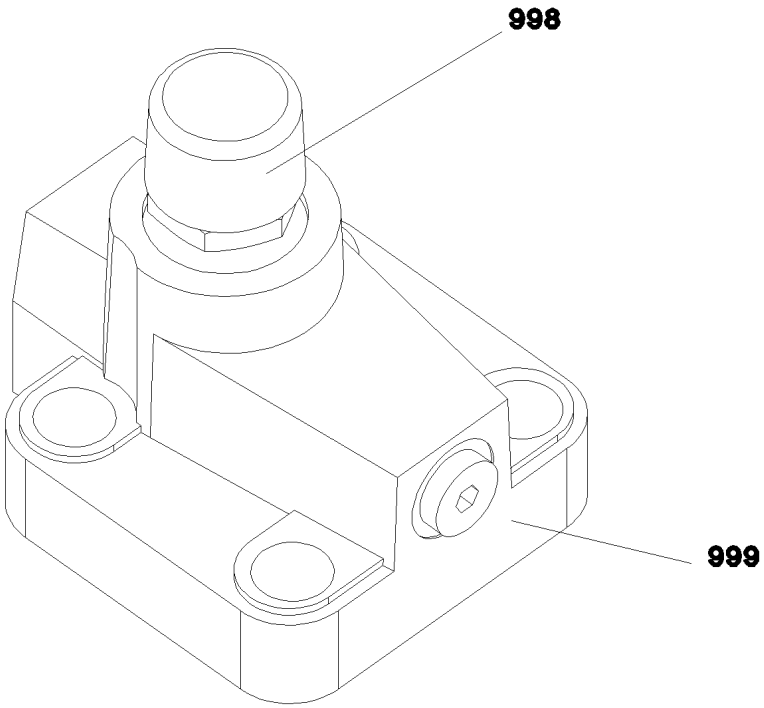

Pos.	Artikel	Menge	Bezeichnung	Description	Serie	K
998	10 67 551 5	1	DS DRUCKBEGRENZUNGSVENTIL	SEAL KIT LIMIT VALVE		
999	10 67 551 7	1	DS DRUCKBEGRENZUNGSVENTIL	SEAL KIT LIMIT VALVE		

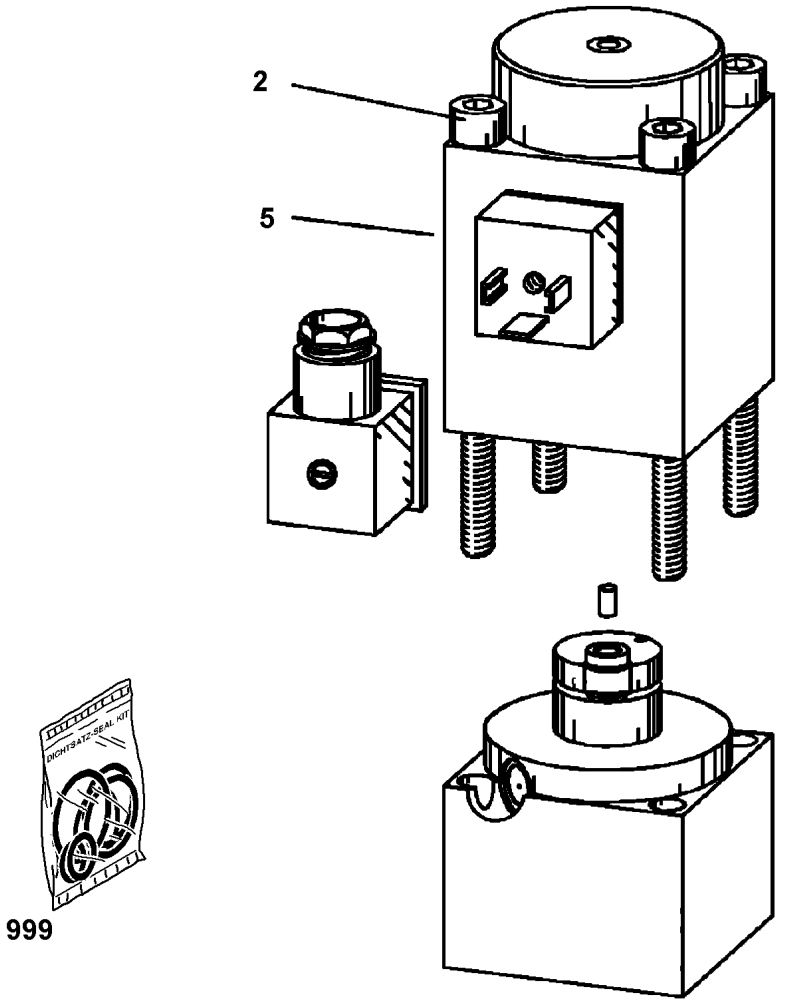

Pos.	Artikel	Menge	Bezeichnung	Description	Serie	K
2	10 66 372 5	4	ZYLINDERSCHRAUBE ISO 4762 M5X95 12.9	SOCKET HEAD SCREW		
5	10 42 953 2	1	MAGNET 24V	MAGNET		
999	10 66 373 0	1	DS VENTIL	SEALING SET VALVE		

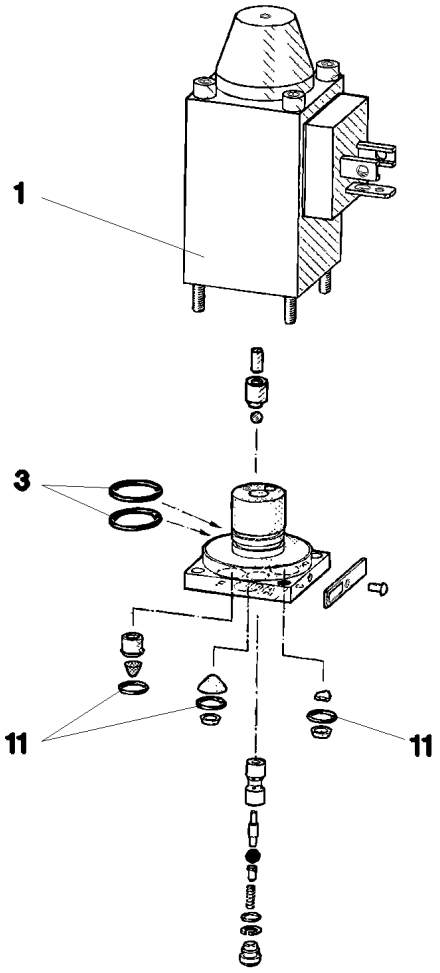

Pos.	Artikel	Menge	Bezeichnung	Description	Serie	K
1	57 06 338 08	1	MAGNET 24V	MAGNET		
3	57 00 101 08	2	O-RING 14X1,1 NBR70	O-RING		
11	51 07 129 08	3	O-RING 6X1,5 NBR90	O-RING		

Pos.	Artikel	Menge	Bezeichnung	Description	Serie	K
1	57 17 080 08	1	HANDPUMPE ZPH1A/5PN500	HAND PUMP		
2	57 17 120 08	1	SCHLAUCH DN6,3	HOSE		
3	57 17 230 08	1	ANSCHLUSSNIPPEL G 1/4" M14X1,5	CONNECTING NIPPLE		
4	57 17 231 08	1	STECKKUPPLUNGSMUFFE GERADE	QUICK COUPLING FEMALE		
5	57 19 135 08	1	ZYLINDER 50/25-165	CYLINDER		
(10)	57 19 136 08	1	DS MONTAGEZYLINDER	DS ASSEMBLY CYLINDER		

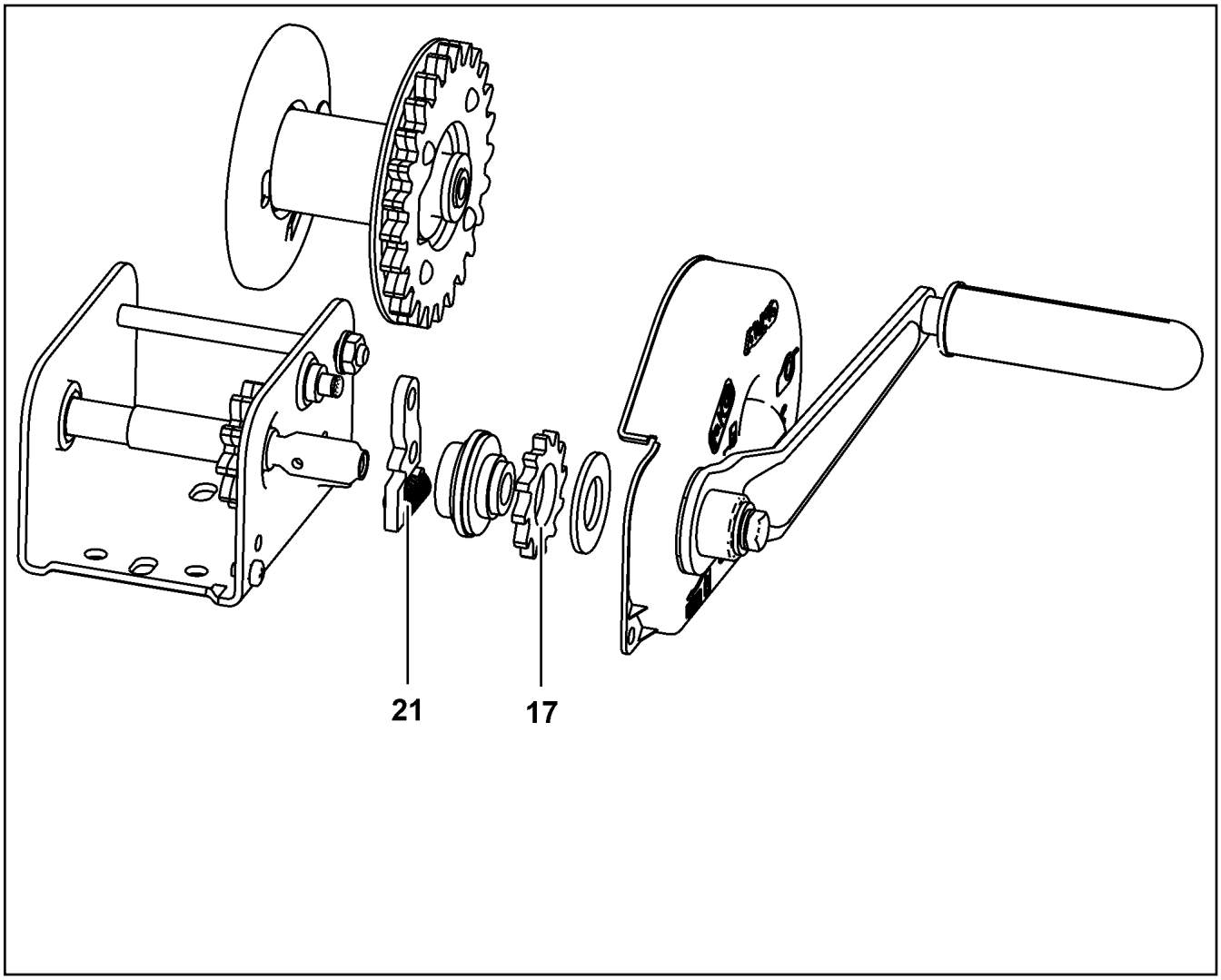

Pos.	Artikel	Menge	Bezeichnung	Description	Serie	K
17	10 80 236 2	1	SPERRRAD	BLOCKING WHEEL		
21	10 80 236 4	1	SPERRKLINKE	DETENT PAWL		

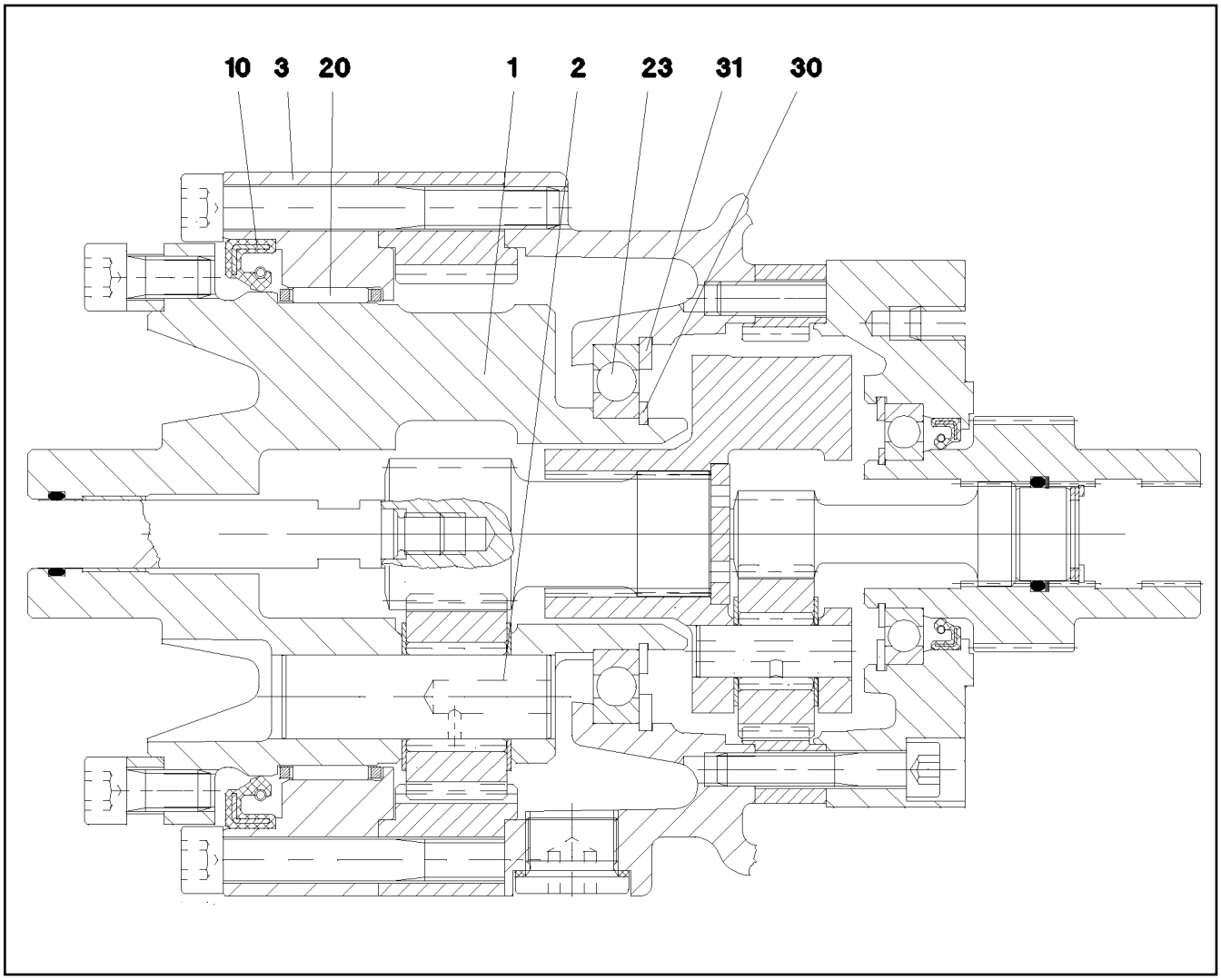

Pos.	Artikel	Menge	Bezeichnung	Description	Serie	K
1	57 07 959 08	1	PLANETENTRAEGER	PLANETARY CARRIER		
2	57 07 958 08	3	PLANETENACHSE	PLANETARY WHEEL AXLE		
3	57 07 960 08	1	LAGERRING	BEARING RING		
10	71 00 312 08	1	RADIALWELLENDICHTRING DIN 3760 A 115	ROTARY SHAFT LIP SEAL		
20	57 07 961 08	1	NADELKRANZ 110X117X24	NEEDLE GEAR RIM		
23	54 05 116 08	1	RILLENKUGELLAGER DIN 625 16011-A	DEEP GROOVE BALL BEARING		
30	10 17 158 7	1	SICHERUNGSRING DIN 471 55X2 FLZNNC-1	LOCKING RING		
31	42 81 028 08	1	SICHERUNGSRING DIN 472 90X3	LOCKING RING		

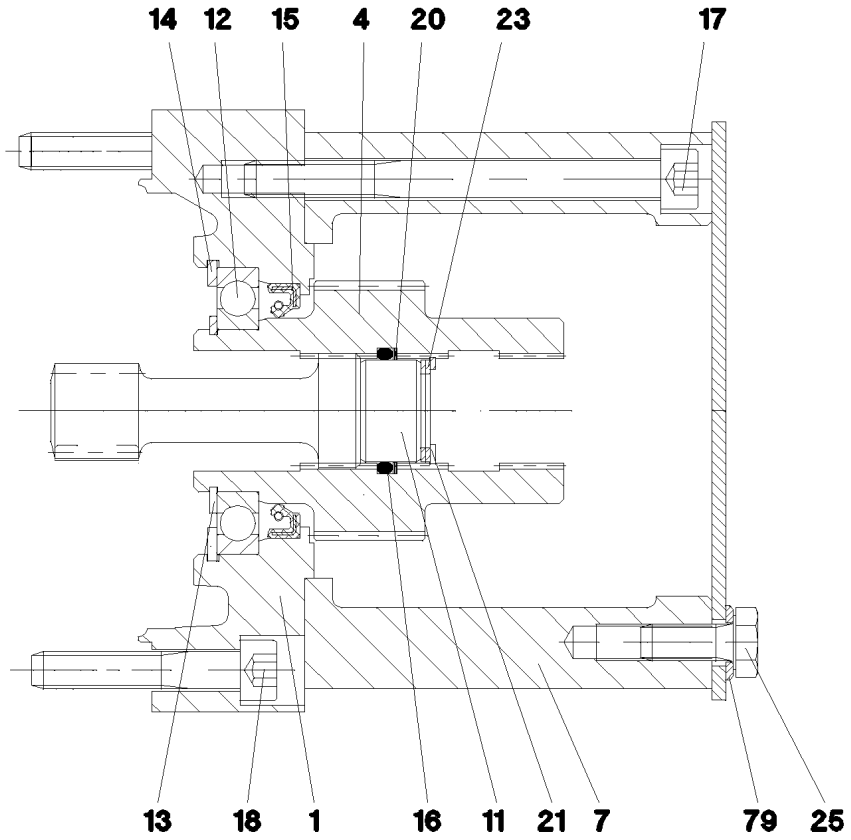

Pos.	Artikel	Menge	Bezeichnung	Description	Serie	K
1	57 07 962 08	1	BREMSFLANSCH	BRAKE FLANGE		
4	57 17 272 08	1	ANTRIEBSHUELSE	DRIVE SLEEVE		
7	54 01 840 08	1	MOTORFLANSCH	MOTOR FLANGE		
11	54 01 842 08	1	SCHEIBE	WASHER		
12	74 51 947 08	1	RILLENKUGELLAGER DIN 625 16007-NR	DEEP GROOVE BALL BEARING		
13	42 80 029 08	1	SICHERUNGSRING DIN 471 35X1,5	LOCKING RING		
14	42 81 017 08	1	SICHERUNGSRING DIN 472 62X2	LOCKING RING		
15	57 01 519 08	1	RADIALWELLENDICHTRING DIN 3760 A 40	ROTARY SHAFT LIP SEAL		
16	54 01 843 08	1	O-RING 22,2X3 NBR70	O-RING		
17	49 00 323	6	ZYLINDERSCHRAUBE ISO 4762 M8X90 8.8	SOCKET HEAD SCREW		
18	40 42 044 05	6	ZYLINDERSCHRAUBE ISO 4762 M8X45 8.8	SOCKET HEAD SCREW		
20	54 01 844 08	1	SPIRALBACKRING	SPIRAL BACK-UP RING		
21	42 81 003 08	1	SICHERUNGSRING DIN 472 23X1,2	LOCKING RING		
23	50 15 010 77	3	PASSSCHEIBE DIN 988 16X22X1	SHIM RING		
25	49 00 089	4	SECHSKANTSCHRAUBE ISO 4017 M8X20 8.	HEX SCREW		
79	42 00 010 14	4	SCHEIBE ISO 7089 8 200HV-A4	WASHER		

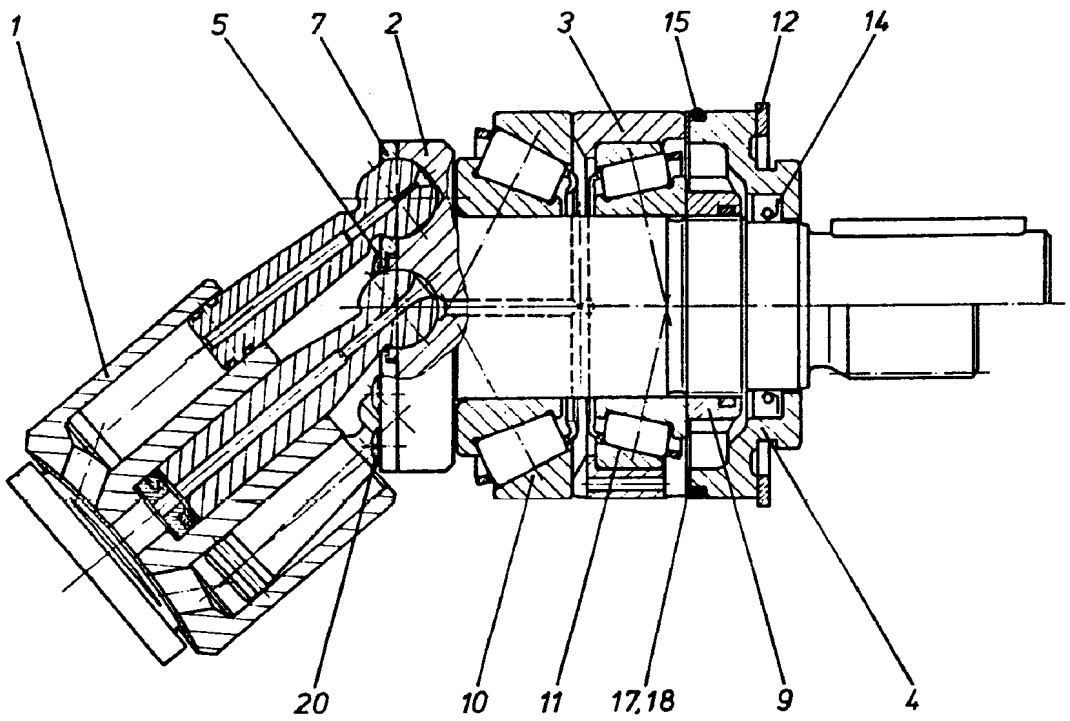

Pos.	Artikel	Menge	Bezeichnung	Description	Serie	K
1	57 01 133 08	1	TRIEBWERK ⇨ 5 701 133 08 57 01 133 08	DRIVING GEAR		
2	57 01 134 08	1	TRIEBWELLE	DRIVING SHAFT		
3	57 01 135 08	1	LAGERRING	BEARING RING		
4	70 24 263	1	VERSCHLUSSRING	CLOSING RING		
5	70 24 264	1	SCHEIBE	WASHER		
7	70 24 265	1	RUECKZUGPLATTE	PULL-BACK PLATE		
9	57 01 139 08	1	NUTMUTTER M30X1,5	SLOTTED NUT		
10	57 01 140 08	1	KEGELROLLENLAGER	TAPERED ROLLER BEARING		
11	74 62 216 08	1	KEGELROLLENLAGER DIN 720 32006-X	TAPERED ROLLER BEARING		
12	42 81 022 08	1	SICHERUNGSRING DIN 472 70X2,5	LOCKING RING		
14	57 01 141 08	1	WELLENDICHTRING 28X40X6 NBR	SHAFT SEAL		
15	51 57 051 08	1	O-RING ARP 568 64,77X2,62 NBR70	O-RING		
17	57 01 142 08	2	PASSSCHEIBE 58X70X0,1	SHIM RING		
18	57 01 143 08	1	PASSSCHEIBE 58X70X0,3	SHIM RING		
20	51 45 994 08	7	FLACHKOPFSCHRAUBE ISO 7045 M3X8 4.8	PAN-HEAD SCREW		

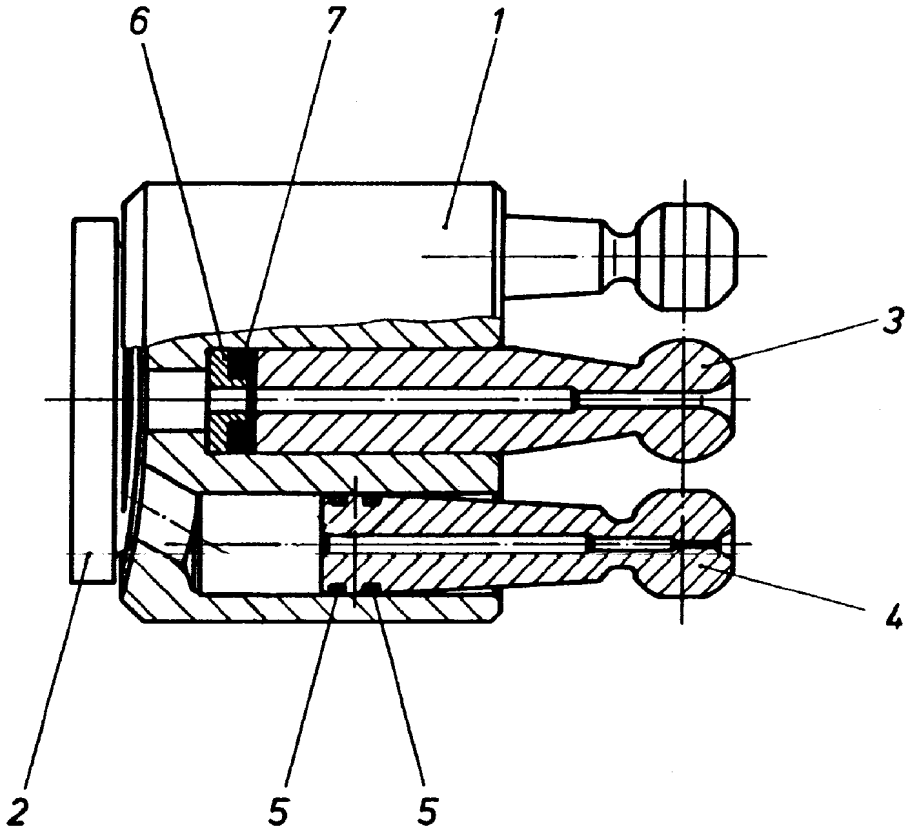

Pos.	Artikel	Menge	Bezeichnung	Description	Serie	K
1	70 24 273	1	ZYLINDER	CYLINDER		
2	57 01 145 08	1	STEUERPLATTE	GUIDE PLATE		
3	57 01 146 08	1	MITTELZAPFEN	CENTER STUD		
4	57 01 147 08	7	KOLBEN	PISTON		
5	57 01 148 08	14	RING	RING		
6	57 01 149 08	1	FEDERTELLER	SPRING SUPPORT		
7	70 24 282	4	TELLERFEDER	DISC SPRING		

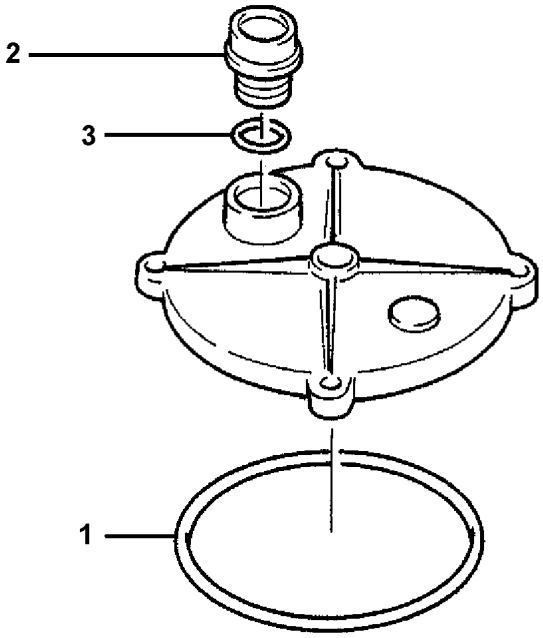

Pos.	Artikel	Menge	Bezeichnung	Description	Serie	K
1	57 05 883 08	1	O-RING ARP 568 170,82X7 NBR70	O-RING		
2	51 06 623 08	1	SCHRAUBKAPPE	SCREW CAP		
3	57 05 889 08	1	O-RING 39,7X3,5 NBR70	O-RING		

Pos.	Artikel	Menge	Bezeichnung	Description	Serie	K
1	57 08 179 08	2	MAGNETSPULE 28V	MAGNET COIL		
(1)	57 14 553 08	1	RAENDELMUTTER	NUT		
999	57 10 356 08	1	DICHTSATZ	SEAL KIT		

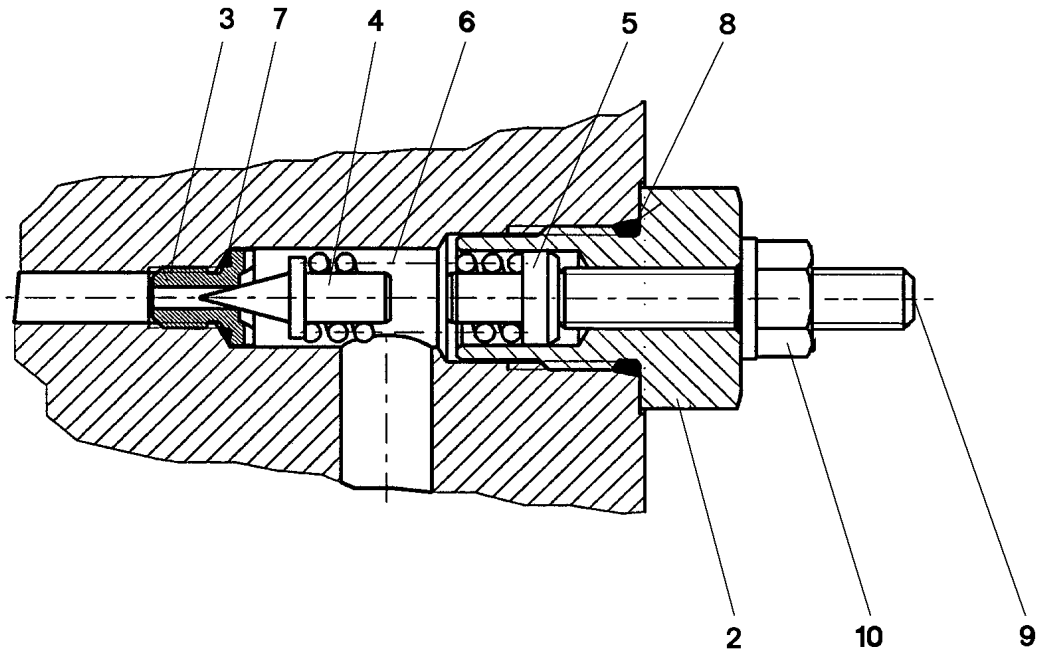

Pos.	Artikel	Menge	Bezeichnung	Description	Serie	K
2	57 11 303 08	1	HUELSE	SLEEVE		
3	57 06 475 08	1	VENTILSITZ	VALVE SEAT		
4	51 07 921 08	1	KEGEL	TAPER		
5	57 11 304 08	1	DISTANZSTUECK	SPACER PIECE		
6	51 07 359 08	1	DRUCKFEDER 1,9X6,9X21,5	PRESSURE SPRING		
7	57 06 906 08	1	O-RING 6X1 NBR90	O-RING		
8	57 11 305 08	1	O-RING ARP 568 11,89X1,98 N903890SHOR	O-RING		
9	51 07 533 08	1	GEWINDESTIFT DIN 913 M6X35 45H	GRUB SCREW		
10	51 07 534 08	1	DICHTMUTTER M6	SEALING NUT		

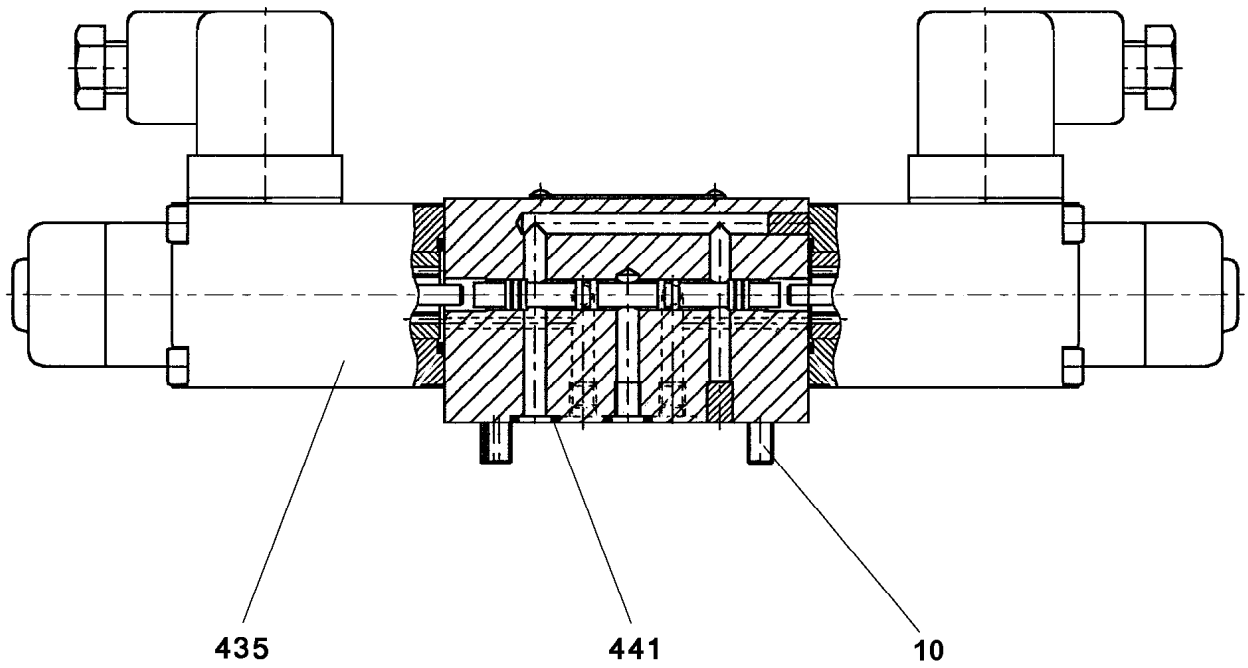

Pos.	Artikel	Menge	Bezeichnung	Description	Serie	K
10	40 43 612 08	4	ZYLINDERSCHRAUBE DIN 912 M5X45 12.9	SOCKET HEAD SCREW		
435	57 19 101 08	2	MAGNETSPULE 24V	MAGNET COIL		
441	51 07 384 08	4	O-RING ARP 568 6,07X1,78 NBR90	O-RING		

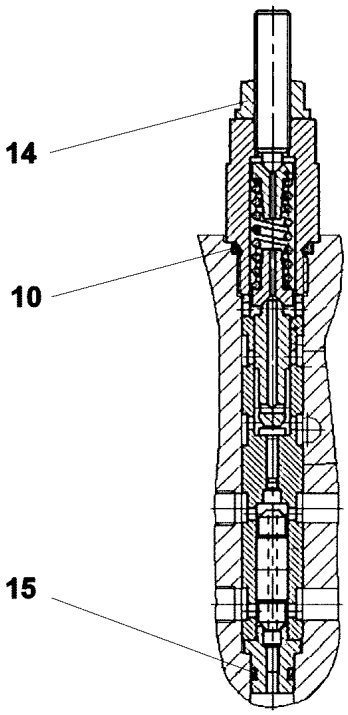

Pos.	Artikel	Menge	Bezeichnung	Description	Serie	K
10	51 07 461 08	1	O-RING ARP 568 12,37X2,62 NBR90	O-RING		
14	70 05 071	1	SEAL-LOCK-BUNDMUTTER M8	SEAL-LOCK-SHOULDER NUT		
15	51 07 384 08	1	O-RING ARP 568 6,07X1,78 NBR90	O-RING		

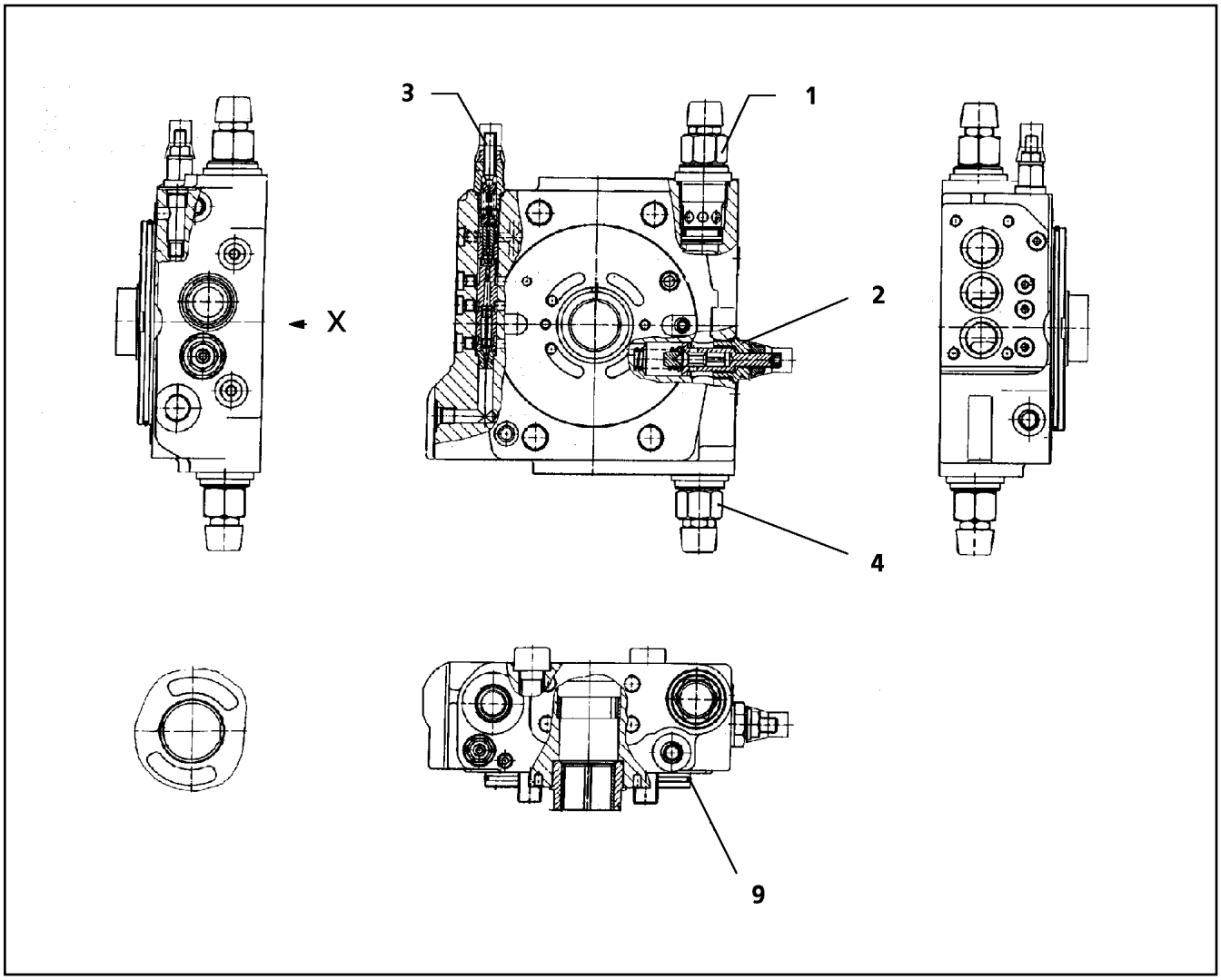

Pos.	Artikel	Menge	Bezeichnung	Description	Serie	K
1	57 15 145 08	1	DRUCKBEGRENZUNGSVENTIL	PRESSURE LIMITING VALVE		
(999)	10 41 065 9	1	DICHTSATZ	SEAL KIT		
2	57 15 963	1	DRUCKBEGRENZUNGSVENTIL	PRESSURE LIMITING VALVE		
3	57 15 146 08	1	ABSCHALTVENTIL ⇨ 5 715 146 08 57 15 146 08	SHUTDOWN VALVE		
4	57 15 147 08	1	DRUCKBEGRENZUNGSVENTIL	PRESSURE LIMITING VALVE		
9	57 07 108 08	1	O-RING ARP 568 133,02X2,62 NBR90	O-RING		
26	51 45 915 08	2	O-RING ARP 568 12,42X1,78 NBR90	O-RING		

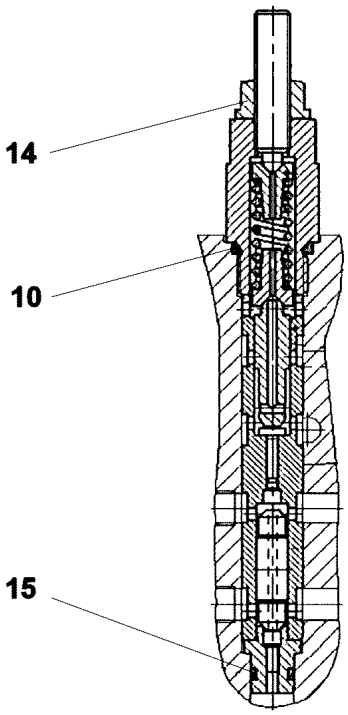

Pos.	Artikel	Menge	Bezeichnung	Description	Serie	K
10	51 07 461 08	1	O-RING ARP 568 12,37X2,62 NBR90	O-RING		
14	70 05 071	1	SEAL-LOCK-BUNDMUTTER M8	SEAL-LOCK-SHOULDER NUT		
15	51 07 384 08	1	O-RING ARP 568 6,07X1,78 NBR90	O-RING		

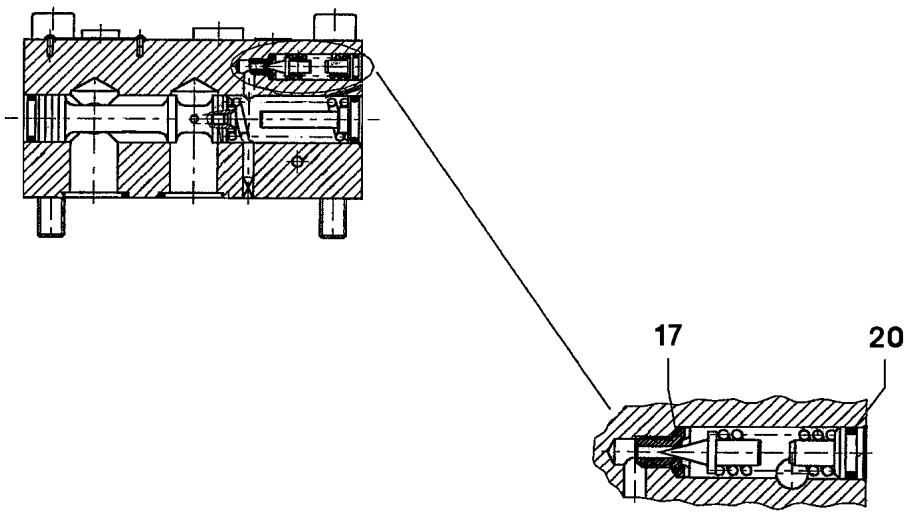

Pos.	Artikel	Menge	Bezeichnung	Description	Serie	K
17	57 06 906 08	1	O-RING 6X1 NBR90	O-RING		
20	72 64 196 08	1	O-RING ARP 568 6,07X1,78 NBR70	O-RING		

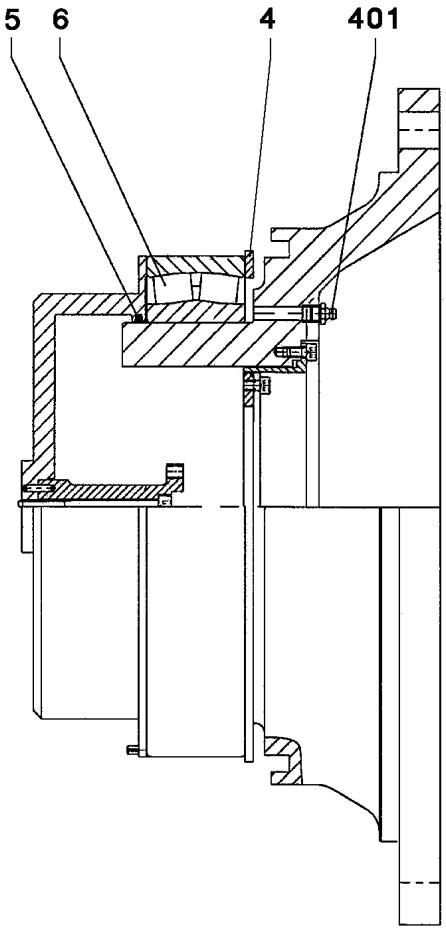

Pos.	Artikel	Menge	Bezeichnung	Description	Serie	K
4	50 15 497 08	1	SICHERUNGSRING DIN 472 300X5	LOCKING RING		
5	26 11 007 08	0.3	FILZSTREIFEN DIN 5419 5X4	FELT STRIP		
6	74 61 600 08	1	PENDELROLLENLAGER DIN 635 23944	SELF-ALIGNING ROLLER BEAR		
9	59 20 399 14	1	MITNEHMER	DRIVER		
10	10 41 302 8	1	ZYLINDERSCHRAUBE ISO 4762 M8X85 A2-7	SOCKET HEAD SCREW		
12	43 20 019 08	1	SPANNSTIFT ISO 8752 4X16	DOWEL PIN		
13	43 20 034 08	1	SPANNSTIFT ISO 8752 5X12	DOWEL PIN		
106	46 00 049	4	ZYLINDERSCHRAUBE ISO 4762 M6X12 8.8	SOCKET HEAD SCREW		
401	57 15 786 08	1	KEGELSCHMIERNIPPEL DIN 71412 A M10x	HYDRAULIC-TYPE LUBRICAT.NI		
422	46 00 049	3	ZYLINDERSCHRAUBE ISO 4762 M6X12 8.8	SOCKET HEAD SCREW		

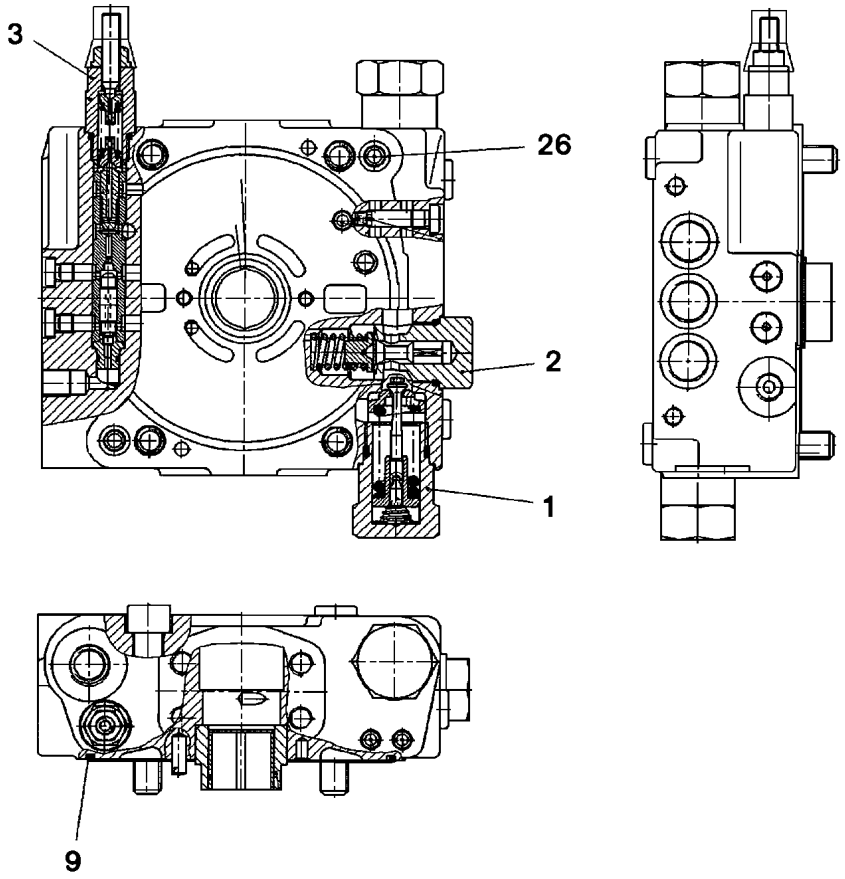

Pos.	Artikel	Menge	Bezeichnung	Description	Serie	K
1	57 18 994 08	2	DRUCKBEGRENZUNGSVENTIL	PRESSURE LIMITING VALVE		
2	57 12 325 08	1	DRUCKBEGRENZUNGSVENTIL	PRESSURE LIMITING VALVE		
3	57 18 995 08	1	ABSCHALTVENTIL ⇨ 5 718 995 08 57 18 995 08	SHUTDOWN VALVE		
9	57 06 662 08	1	O-RING ARP 568 139,37X2,62 NBR70	O-RING		
26	51 07 386 08	2	O-RING ARP 568 9,25X1,78 NBR90	O-RING		

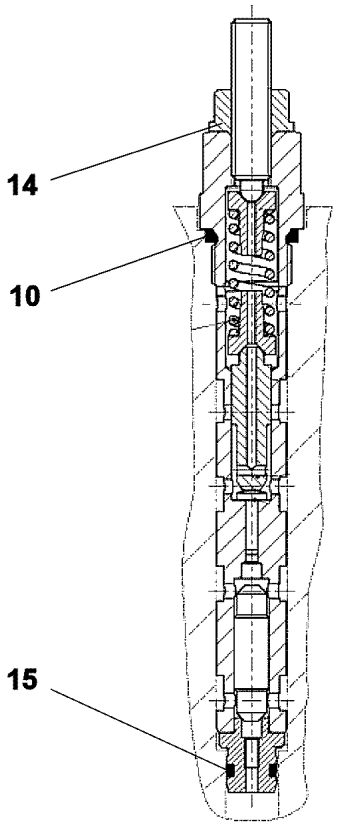

Pos.	Artikel	Menge	Bezeichnung	Description	Serie	K
10	51 07 461 08	1	O-RING ARP 568 12,37X2,62 NBR90	O-RING		
14	70 05 071	1	SEAL-LOCK-BUNDMUTTER M8	SEAL-LOCK-SHOULDER NUT		
15	51 07 384 08	1	O-RING ARP 568 6,07X1,78 NBR90	O-RING		

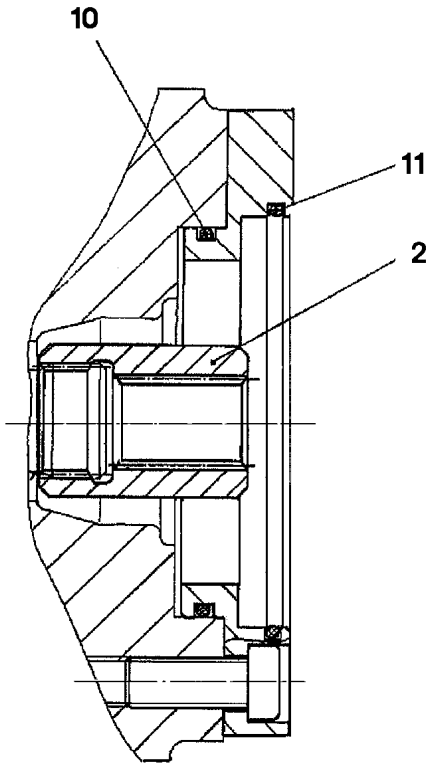

Pos.	Artikel	Menge	Bezeichnung	Description	Serie	K
2	57 19 010 08	1	NABE	HUB		
10	51 45 304 08	1	O-RING ARP 568 75,87X2,62 NBR90	O-RING		
11	51 31 150 08	1	O-RING ARP 568 101,19X3,53 NBR90	O-RING		

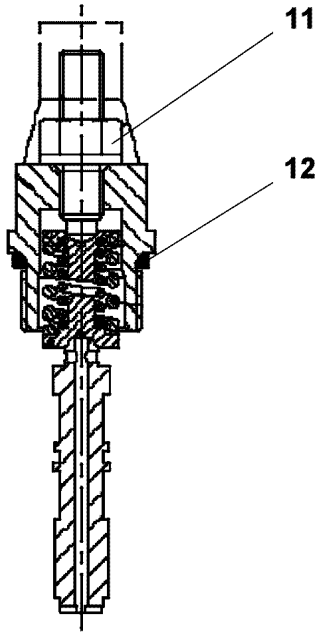

Pos.	Artikel	Menge	Bezeichnung	Description	Serie	K
11	70 05 071	1	SEAL-LOCK-BUNDMUTTER M8	SEAL-LOCK-SHOULDER NUT		
12	51 07 383 08	1	O-RING ARP 568 18,72X2,62 NBR90	O-RING		

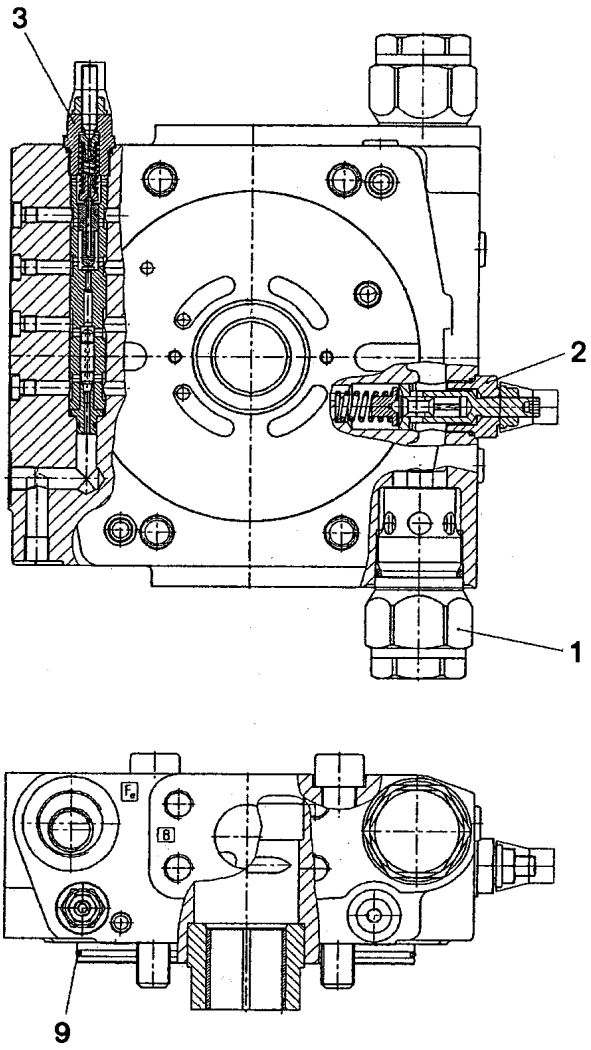

Pos.	Artikel	Menge	Bezeichnung	Description	Serie	K
1	57 19 033 08	2	DRUCKBEGRENZUNGSVENTIL	PRESSURE LIMITING VALVE		
2	57 15 963	1	DRUCKBEGRENZUNGSVENTIL	PRESSURE LIMITING VALVE		
3	76 22 338	1	ABSCHALTVENTIL	SHUTDOWN VALVE		
9	57 12 398 08	1	O-RING ARP 568 158,42X2,62 NBR90	O-RING		

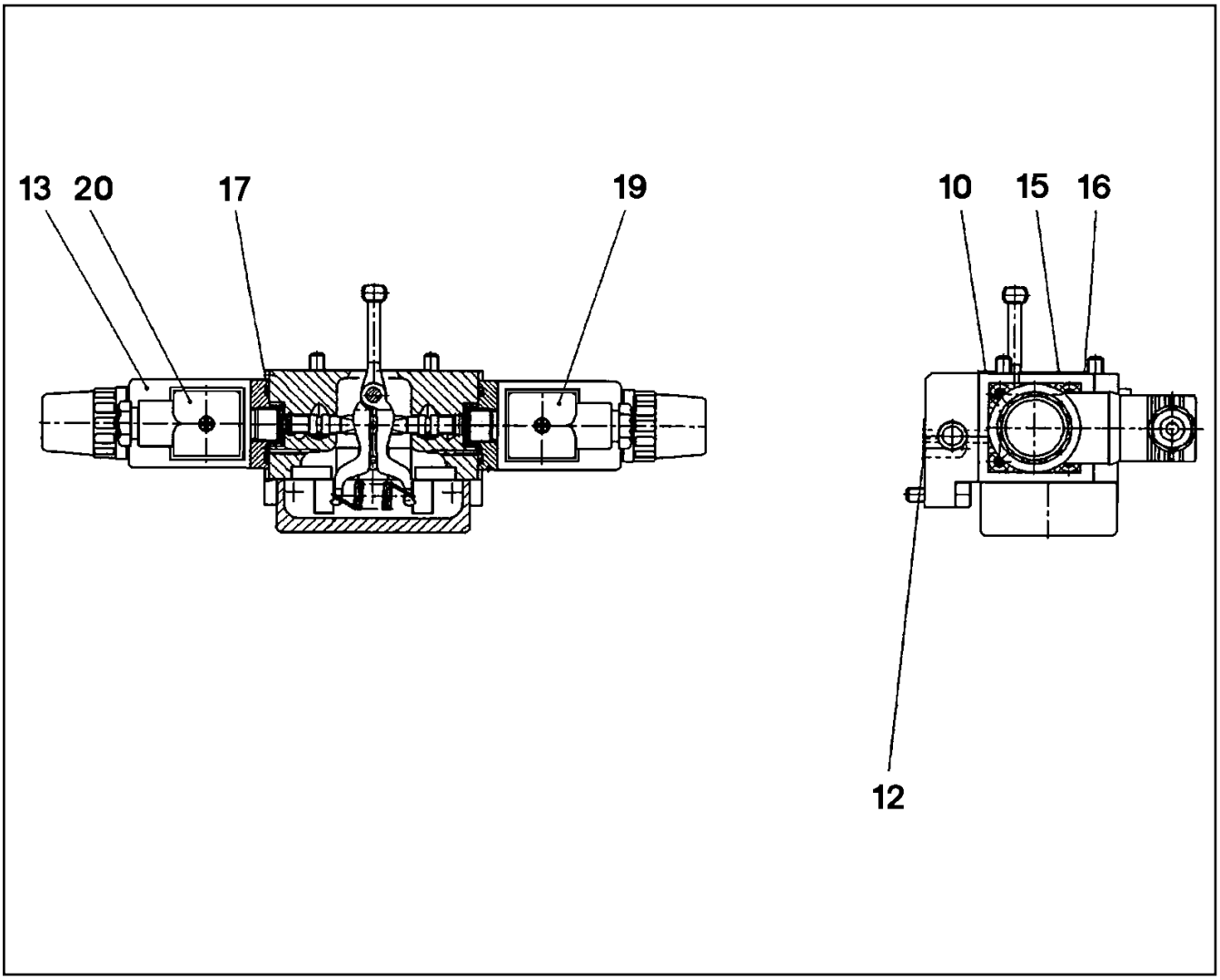

Pos.	Artikel	Menge	Bezeichnung	Description	Serie	K
10	51 07 478 08	1	O-RING ARP 568 29,87X1,78 NBR90	O-RING		
12	51 07 181 08	3	O-RING ARP 568 10,82X1,78 NBR75	O-RING		
13	57 19 117 08	2	PROPORTIONALMAGNET 24V	PROPORTIONAL MAGNET		
(1)	10 66 382 5	2	BEFESTIGUNGSMUTTER	RETAINING NUT		
15	51 45 915 08	2	O-RING ARP 568 12,42X1,78 NBR90	O-RING		
16	51 07 384 08	1	O-RING ARP 568 6,07X1,78 NBR90	O-RING		
17	57 00 488 08	2	O-RING ARP 568 26,64X2,62 NBR90	O-RING		
19	51 45 948 08	1	STECKDOSE	SOCKET		
20	11 45 002 9	1	LEITUNGSDOSE	DIE PLUG		

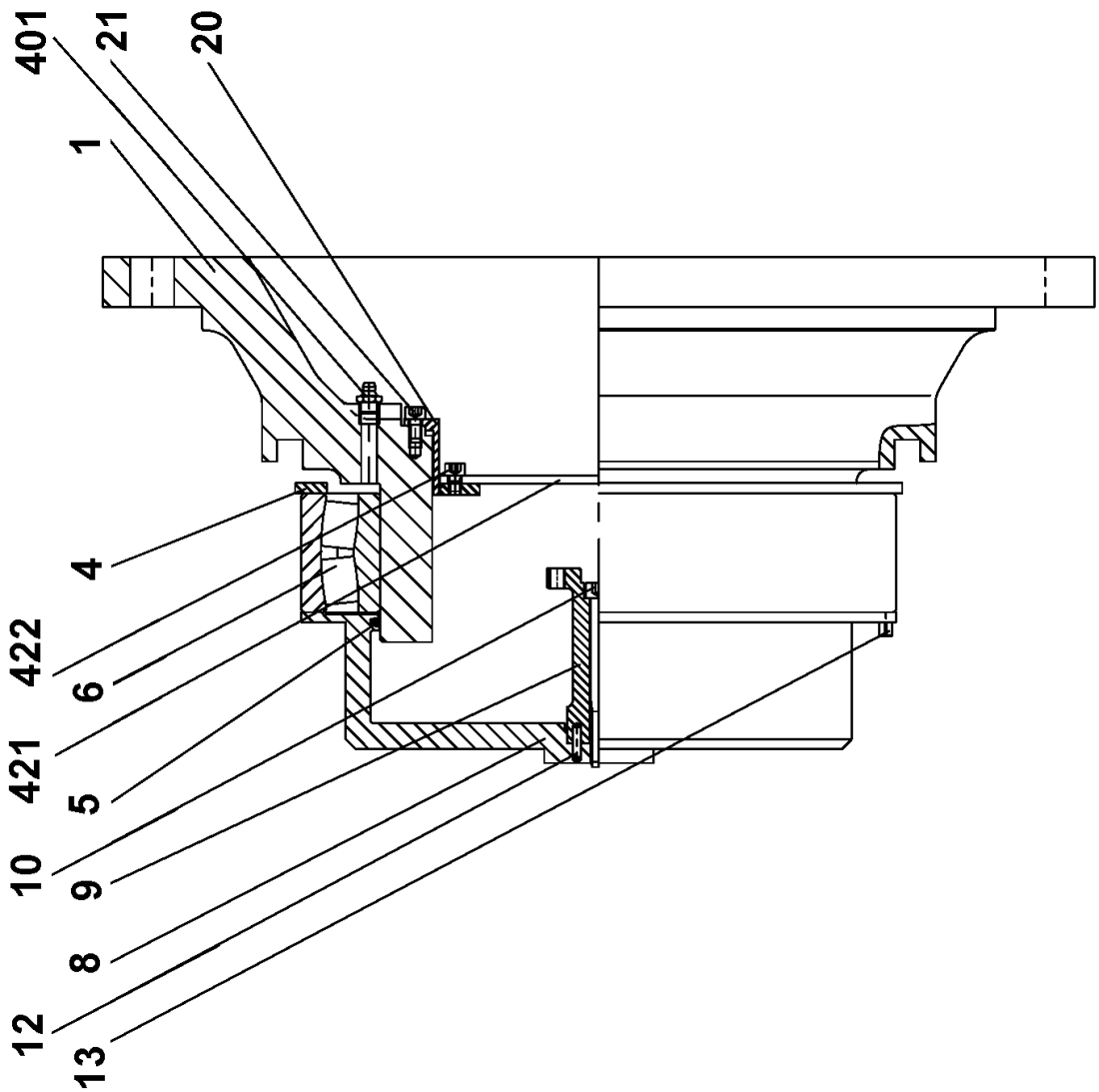
401
21
20
1
4
422
6
421
5
10
9
8
12
13

Pos.	Artikel	Menge	Bezeichnung	Description	Serie	K
4	50 15 497 08	1	SICHERUNGSRING DIN 472 300X5	LOCKING RING		
5	26 11 007 08	0.3	FILZSTREIFEN DIN 5419 5X4	FELT STRIP		
6	74 61 600 08	1	PENDELROLLENLAGER DIN 635 23944	SELF-ALIGNING ROLLER BEAR		
10	10 41 302 8	1	ZYLINDERSCHRAUBE ISO 4762 M8X85 A2-7	SOCKET HEAD SCREW		
12	43 20 019 08	1	SPANNSTIFT ISO 8752 4X16	DOWEL PIN		
13	43 20 034 08	1	SPANNSTIFT ISO 8752 5X12	DOWEL PIN		
21	46 00 049	4	ZYLINDERSCHRAUBE ISO 4762 M6X12 8.8	SOCKET HEAD SCREW		
401	77 43 242	1	KEGELSCHMIERNIPPEL DIN 71412 A M10x1	HYDRAULIC-TYPE LUBRICAT.NI		
422	46 00 049	3	ZYLINDERSCHRAUBE ISO 4762 M6X12 8.8	SOCKET HEAD SCREW		

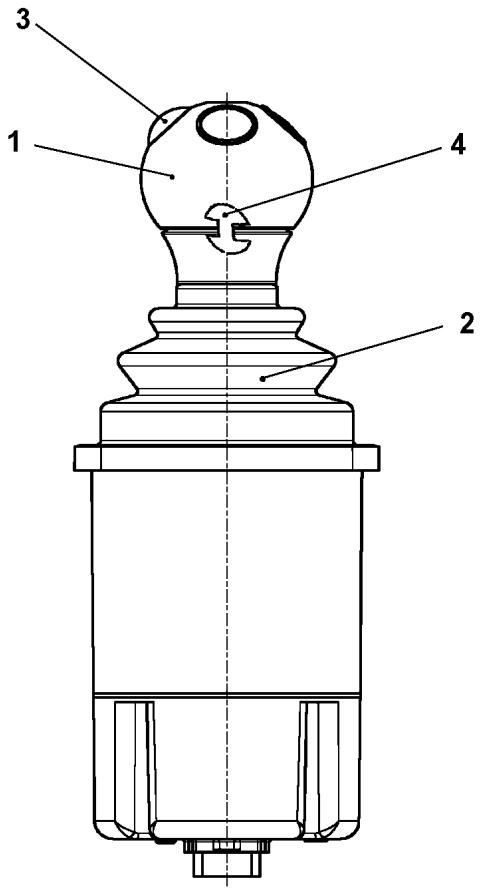

Pos.	Artikel	Menge	Bezeichnung	Description	Serie	K
1	57 18 247 08	1	GRIFFKAPPE	HANDLE CAP		
2	57 19 123 08	1	FALTENBALG	RUBBER BELLOWS		
3	10 33 559 6	4	MIKROSCHALTER	MICRO SWITCH		
4	10 67 884 8	2	SICHERUNGSCLIP FUER GRIFFKAPPE	CIRCLIP		

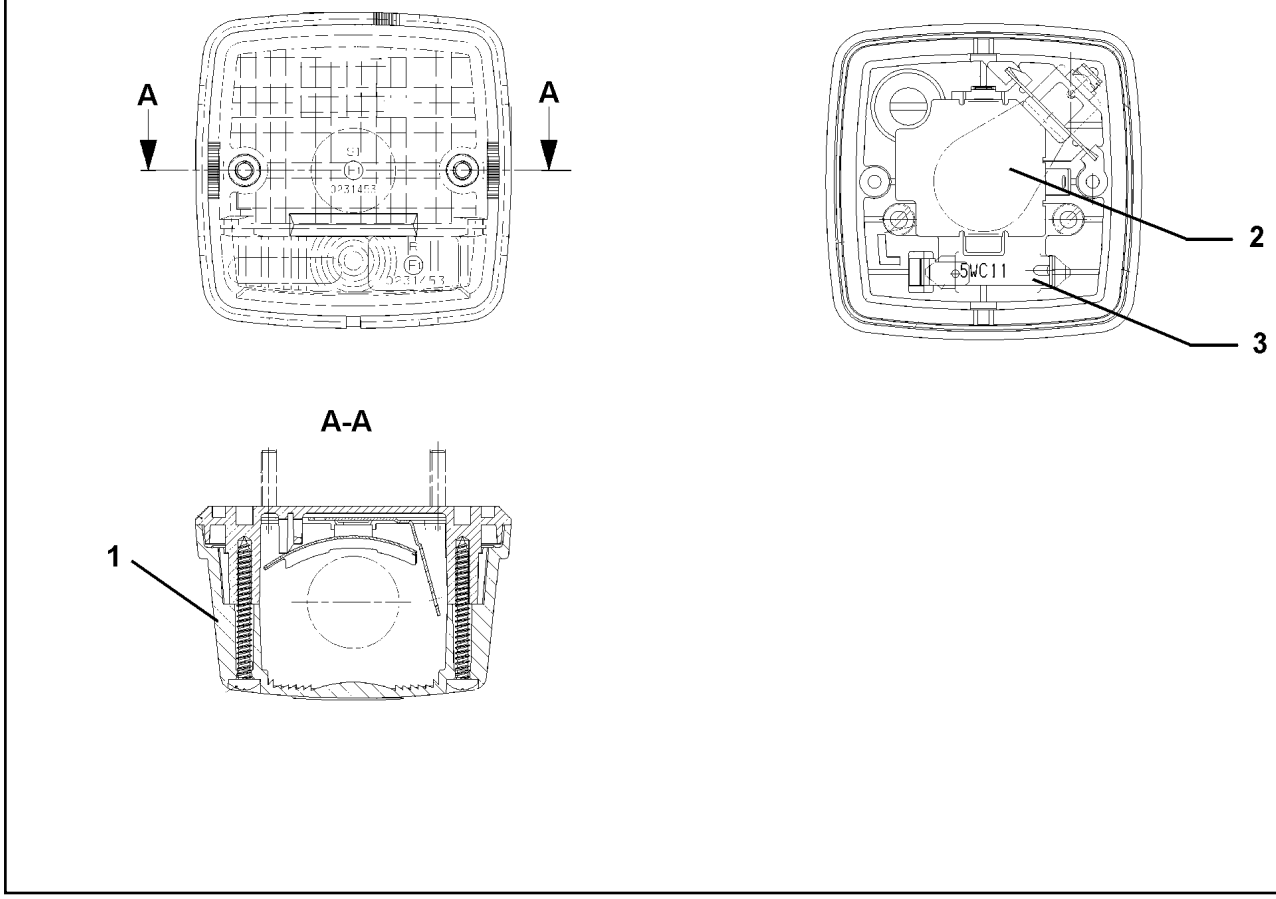

Pos.	Artikel	Menge	Bezeichnung	Description	Serie	K
1	60 72 126 08	1	LICHTSCHEIBE	LENS		
2	60 70 217 08	1	GLUEHLAMPE DIN 72601 21W 24V	LIGHT BULB		
3	60 70 201 08	1	GLUEHLAMPE DIN 72601 5W 24V	LIGHT BULB		

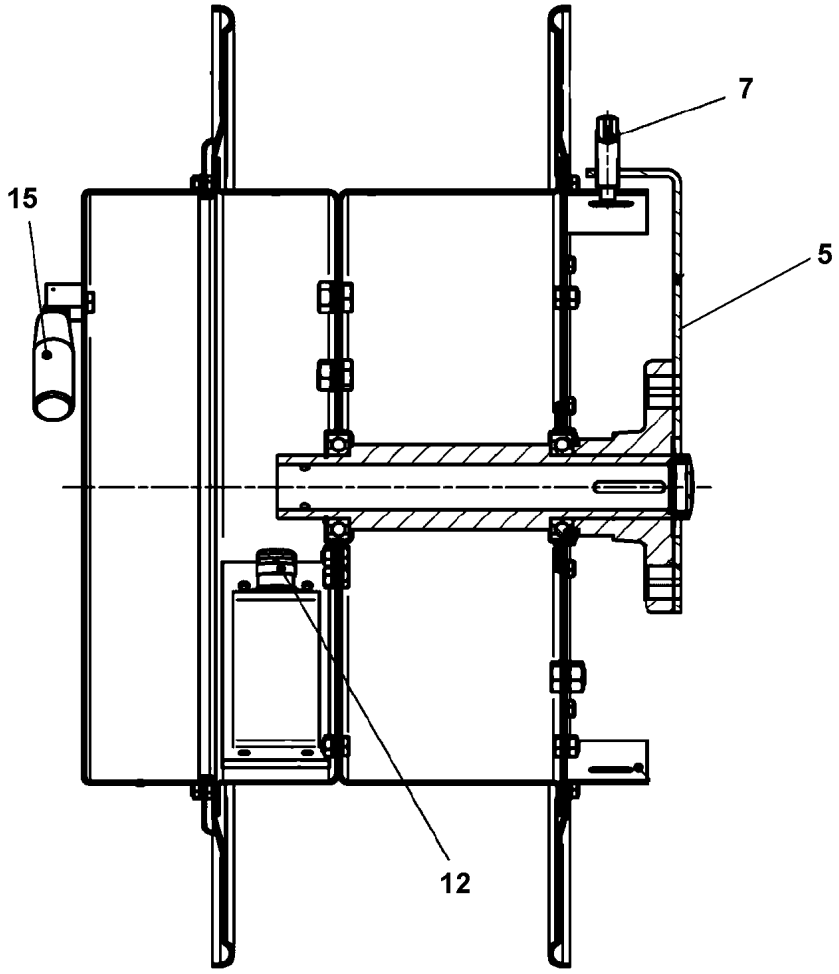

Pos.	Artikel	Menge	Bezeichnung	Description	Serie	K
5	11 00 235 2	1	ARM	ARM		
7	10 46 739 2	1	SPERRE	STRAIN		
12	60 24 258 08	1	KABELVERSCHRAUBUNG M25X1,5 MS	CABLE GLAND		
15	10 04 694 1	1	HANDGRIFF	HANDLE		

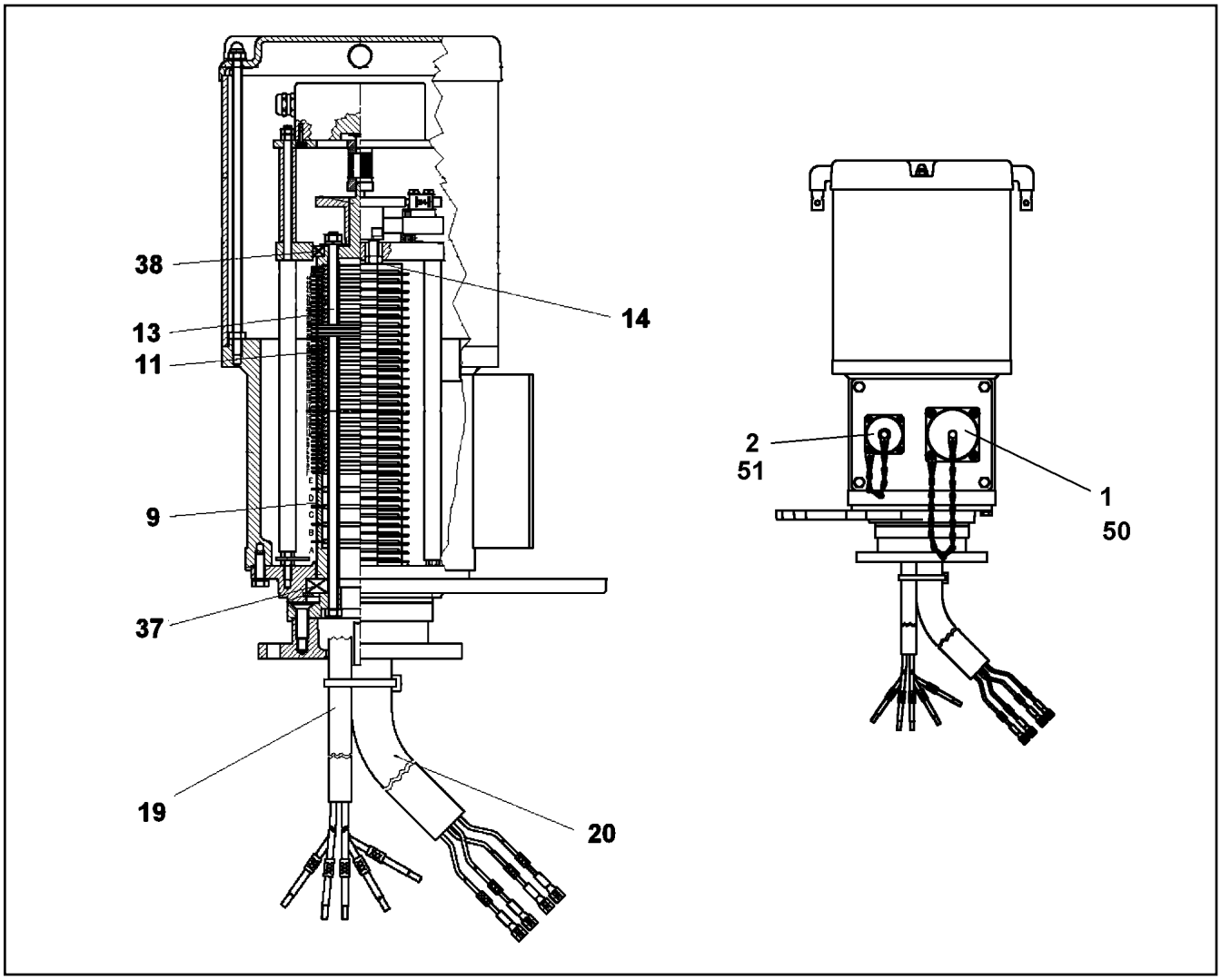

Pos.	Artikel	Menge	Bezeichnung	Description	Serie	K
1	69 24 046 08	1	SCHUTZKAPPE A240	PROTECTING CAP		
2	69 18 129 08	1	SCHUTZKAPPE MS A240	PROTECTING CAP		
9	57 14 224 08	4	SCHLEIFRING	SLIP RING		
11	10 11 484 3	46	SCHLEIFRING 60X2 2,5²	SLIP RING		
13	69 10 417 08	52	ISOLIERRING	INSULATING RING		
14	69 10 431 08	68	SCHLEIFBUEGELHALTER	CONTACT BOW HOLDER		
19	10 46 727 4	1	LEITUNG	LEAD		
20	10 46 727 5	1	LEITUNG	LEAD		
37	54 05 073 08	1	RILLENKUGELLAGER DIN 625 16009	DEEP GROOVE BALL BEARING		
38	10 11 483 8	1	RILLENKUGELLAGER 50X65X7	DEEP GROOVE BALL BEARING		
50	57 07 873 08	1	GERAETESTECKDOSE	APPLIANCE SOCKET		
51	11 00 548 5	1	GERAETEDOSE	PLUG BOX		

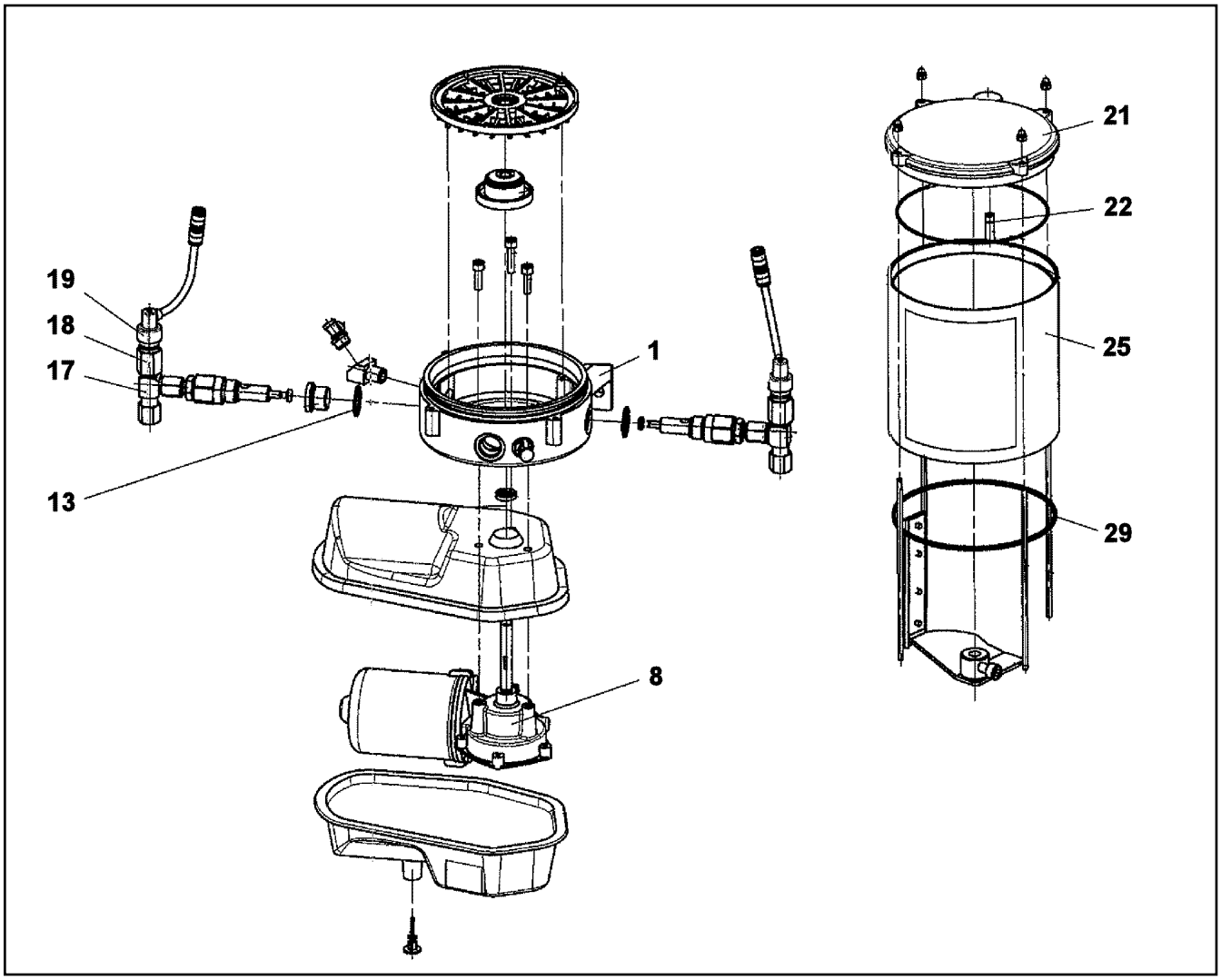

Pos.	Artikel	Menge	Bezeichnung	Description	Serie	K
1	10 01 469 3	1	PUMPENGEHAEUSE	PUMP HOUSING		
8	10 01 469 1	1	GLEICHSTROMMOTOR 24V	DIRECT-CURRENT MOTOR		
13	71 01 044 08	3	DICHTRING DIN 7603 A 21X26X1,5 CU	SEALING RING		
17	10 03 827 2	2	PUMPENELEMENT	PUMP ELEMENT		
18	10 03 827 4	2	UEBERDRUCKVENTIL 280BAR	OVERPRESSURE VALVE		
(1)	10 04 058 1	1	UEBERDRUCKVENTIL	OVERPRESSURE VALVE		
19	10 42 995 2	2	STOERANZEIGE	FAULT INDICATOR		
21	10 40 981 7	1	BEHAELTERABDECKKAPPE	CONTAINER COVER		
22	57 06 906 08	1	O-RING 6X1 NBR90	O-RING		
25	10 03 827 1	1	BEHAELTER 2,5 KG	CONTAINER		
27	96 74 218 08	1	AUFKLEBER BEHAELTER 2,5KG	STICKER		
(1)	10 66 390 9	1	AUFKLEBER	STICKER		
(2)	11 49 443 2	1	SCHILD	SIGN		
(3)	11 49 458 1	1	SCHILD	SIGN		
29	72 64 528 01	1	O-RING 135X3 NBR 70	O-RING		

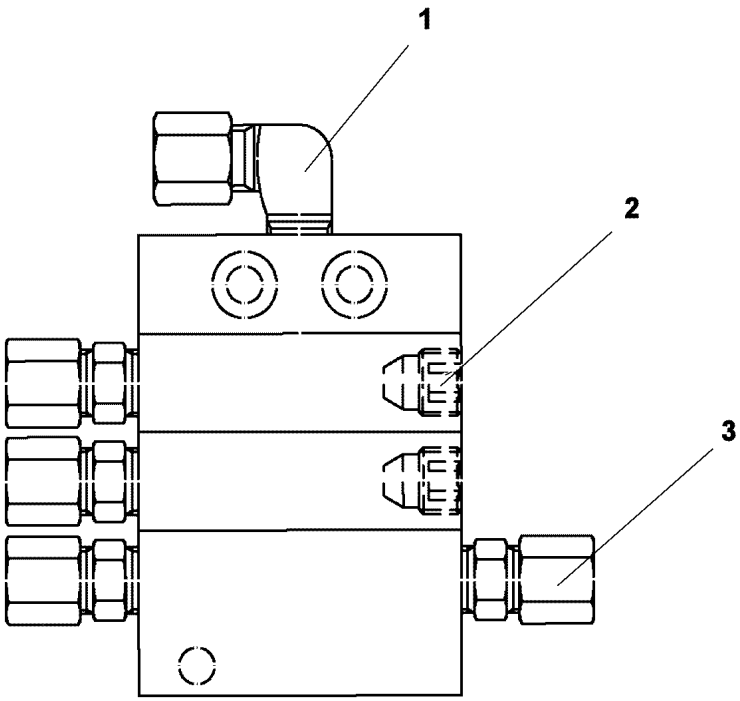

Pos.	Artikel	Menge	Bezeichnung	Description	Serie	K
1	77 43 738 08	1	VERSCHRAUBUNG WE6-M10X1R	FLANGE JOINT		
2	77 43 782 08	2	VERSCHLUSSSCHRAUBE	SCREW PLUG		
3	76 22 803	4	RUECKSCHLAGVENTIL	NON-RETURN VALVE		

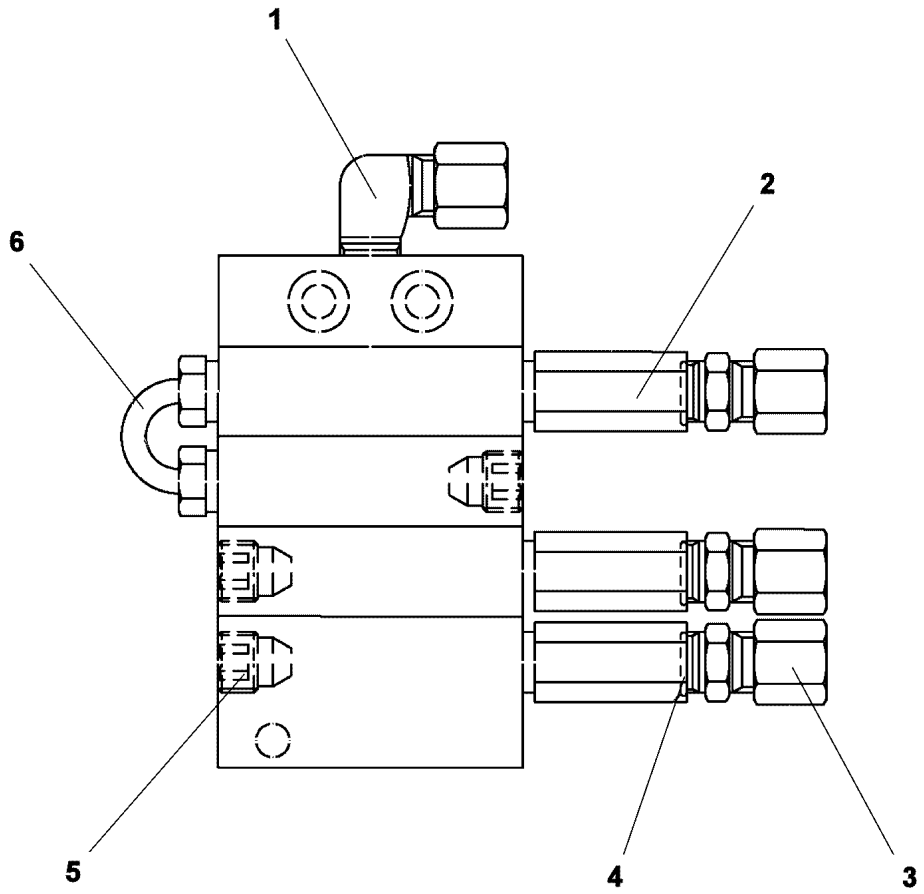

Pos.	Artikel	Menge	Bezeichnung	Description	Serie	K
1	77 43 738 08	1	VERSCHRAUBUNG WE6-M10X1R	FLANGE JOINT		
2	77 43 781 08	3	RUECKSCHLAGVENTIL	NON-RETURN VALVE		
3	52 11 977 08	3	O-RING 7,5X1,5 NBR90	O-RING		
4	77 43 765 08	3	VERSCHRAUBUNG GEM10X1K	FLANGE JOINT		
5	77 43 782 08	3	VERSCHLUSSSCHRAUBE	SCREW PLUG		
6	77 43 780 08	1	ROHRLEITUNG	PIPELINE		

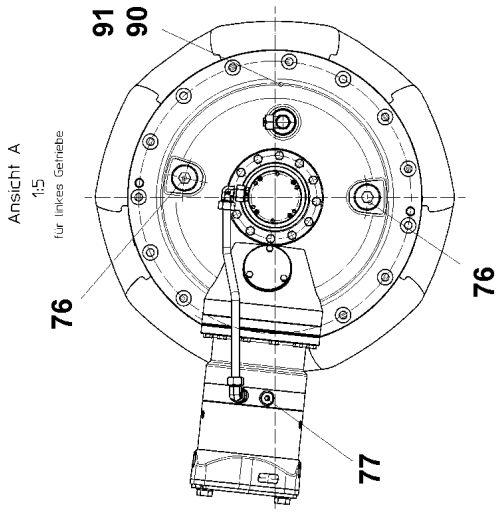
Ansicht A
1:5
für linkes Getriebe
91
90
76
76
77

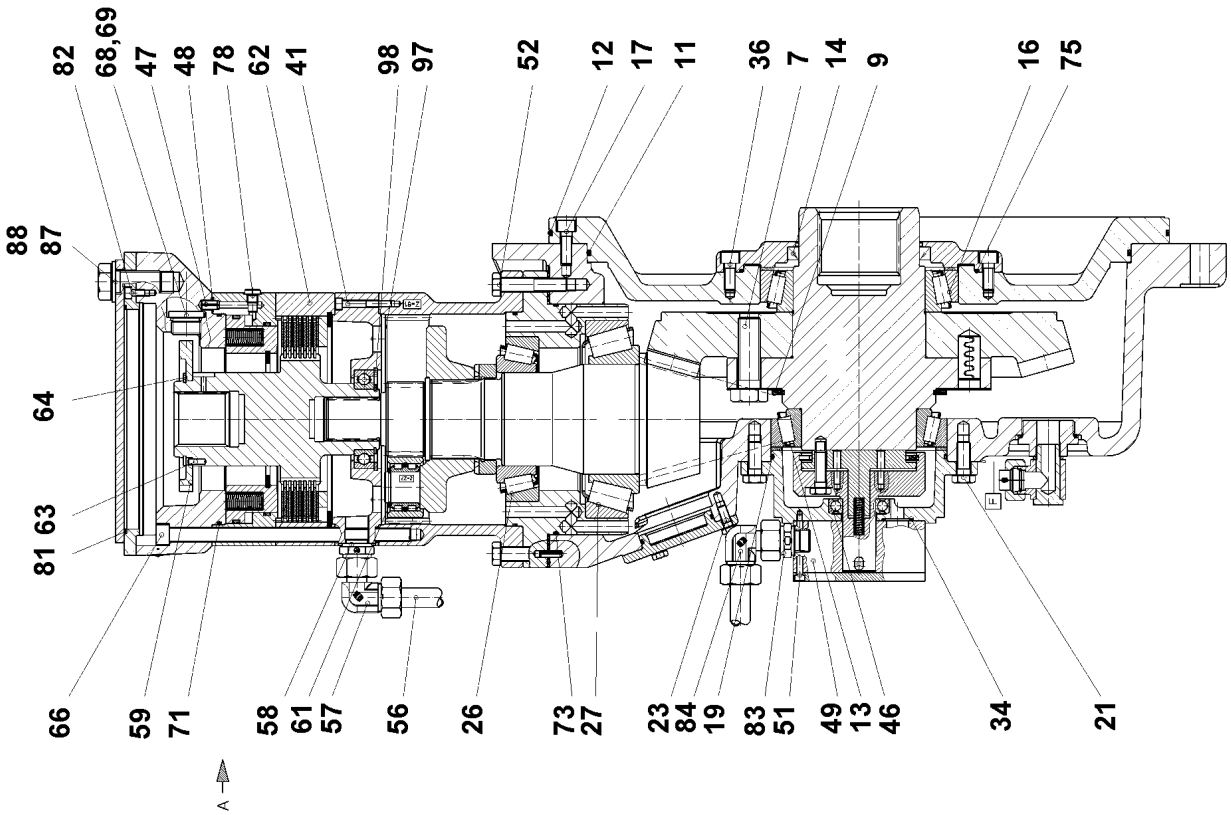
82
68,69
47
48
78
62
41
98
97
52
12
17
11
36
7
14
9
16
75
88
87
64
81 63
66
59
71
58
61
57
56
26
73
27
23
84
19
83
51
49
13
46
34
21
A

Pos.	Artikel	Menge	Bezeichnung	Description	Serie	K
3	72 64 274 08	1	O-RING 64X3 NBR70	O-RING		
7	40 66 042 01	8	SECHSKANTSCHRAUBE ISO 4017 M20X65 1	HEX SCREW		
9	10 17 160 5	1	SICHERUNGSRING DIN 471 140X4 FLZNNC	LOCKING RING		
11	76 10 323 03	1	O-RING 480X4 NBR 70	O-RING		
12	76 10 333 03	1	O-RING 550X4 NBR 70	O-RING		
13	74 62 221 01	1	KEGELROLLENLAGER DIN 720 320 21-X	TAPERED ROLLER BEARING		
14	71 00 302 01	1	RADIALWELLENDICHTRING DIN 3760 A 11	ROTARY SHAFT LIP SEAL		
16	74 62 228 08	1	KEGELROLLENLAGER DIN 720 32024-X	TAPERED ROLLER BEARING		
17	40 43 000	12	ZYLINDERSCHRAUBE ISO 4762 M10X30 10.	SOCKET HEAD SCREW		
19	51 85 781 08	1	O-RING 150X3 NBR70	O-RING		
21	40 66 124	12	SECHSKANTSCHRAUBE ISO 4017 M12X30 1	HEX SCREW		
23	49 00 089	3	SECHSKANTSCHRAUBE ISO 4017 M8X20 8.	HEX SCREW		
26	74 62 311 08	1	KEGELROLLENLAGER DIN 720 32217	TAPERED ROLLER BEARING		
27	10 10 197 4	1	KEGELROLLENLAGER DIN 720 32220	TAPERED ROLLER BEARING		
34	72 64 546 01	1	O-RING 23,0X2,5 NBR 70	O-RING		
36	40 43 124	12	ZYLINDERSCHRAUBE ISO 4762 M10X25 10.	SOCKET HEAD SCREW		
41	40 42 109	4	ZYLINDERSCHRAUBE ISO 4762 M6X45 8.8	SOCKET HEAD SCREW		
42	47 66 104 08	1	VERSCHRAUBUNG RSWS15-LM-WD A3P	FLANGE JOINT		
43	74 10 839	1	VERSCHLUSSKEGEL VKA 18L A3C	TAPER COLLET		
46	74 51 206 08	1	RILLENKUGELLAGER DIN 625 6006	DEEP GROOVE BALL BEARING		
47	43 20 079 77	2	SPANNSTIFT ISO 8752 8X16	DOWEL PIN		
48	52 11 965 08	2	O-RING 9X1,5 NBR90	O-RING		
49	10 17 191 7	1	PUMPE KSW-1-30/120	PUMP		
51	40 42 029 01	4	ZYLINDERSCHRAUBE ISO 4762 M5X55 8.8	SOCKET HEAD SCREW		
52	40 62 020 08	12	SECHSKANTSCHRAUBE ISO 4014 M12X60	HEX SCREW		
56	90 00 486 5	1	ROHR	TUBE		
57	47 22 010 08	1	VERSCHRAUBUNG EVW18-LM	FLANGE JOINT		
58	47 10 311 08	1	VERSCHRAUBUNG GE 18L M22X1,5 CR6-F	FLANGE JOINT		
(1)	72 64 079 08	1	O-RING 16X2 NBR70	O-RING		
61	46 30 001 03	5	SICHERUNGSRING DIN 471 28X2	LOCKING RING		
62	93 29 163 01	1	BREMSE	BRAKE		
(1)	92 77 467 01	1	BREMSLAMELLENSATZ	BRAKE MULTI-DISC SET		
(2)	92 77 468 01	1	BREMSE-DICHTUNGSSATZ	BRAKE PACKING SET		
(3)	50 28 169 01	1	BREMSBETAETIGUNGSEINHEIT	BRAKE ACTUATING UNIT		
63	43 12 039 08	2	KERBSTIFT DIN 1473 5H11X16 A2	CORE PIN		
64	42 80 056 08	1	SICHERUNGSRING DIN 471 70X2,5	LOCKING RING		
66	10 03 225 8	12	ZYLINDERSCHRAUBE ISO 4762 M12X220 10.	SOCKET HEAD SCREW		
68	54 01 843 08	4	O-RING 22,2X3 NBR70	O-RING		
69	47 77 056 08	4	STOPFEN VSTIM27X2ED A3P	STOP PLUG		
71	76 10 359 03	2	O-RING 185X3 FKM 70	O-RING		
73	72 64 215 01	1	O-RING 200X3 NBR 70	O-RING		
75	51 85 561 08	1	O-RING 210X3 NBR70	O-RING		
76	47 77 057 08	2	STOPFEN VSTIM48X2ED A3P	STOP PLUG		
77	47 75 104 01	1	VERSCHLUSSSCHRAUBE VSTI M22X1,5 CF	SCREW PLUG		
78	47 75 105 01	5	VERSCHLUSSSCHRAUBE VSTI M10X1 CR6	SCREW PLUG		
81	76 10 217 03	1	O-RING 195X3 NBR70	O-RING		
82	46 00 049	4	ZYLINDERSCHRAUBE ISO 4762 M6X12 8.8	SOCKET HEAD SCREW		
83	47 10 012 08	1	VERSCHRAUBUNG GE18-LR	FLANGE JOINT		
84	47 22 010 08	1	VERSCHRAUBUNG EVW18-LM	FLANGE JOINT		
87	46 00 020	2	SECHSKANTSCHRAUBE ISO 4017 M20X45	HEX SCREW		
88	10 28 980 8	2	SCHEIBE ISO 7089 20 300HV FLZN SPF	WASHER		
97	10 17 158 7	1	SICHERUNGSRING DIN 471 55X2 FLZNNC-1	LOCKING RING		
98	10 17 163 2	1	SICHERUNGSRING DIN 472 90X3 FLZNNC-1	LOCKING RING		

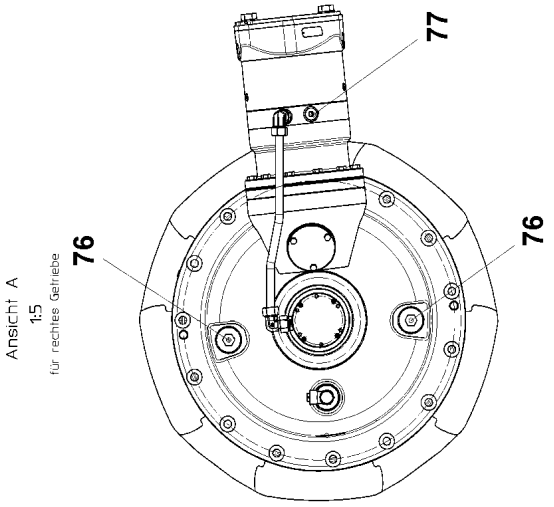
77
76
76
Ansicht A
1:5
für rechtes Getriebe

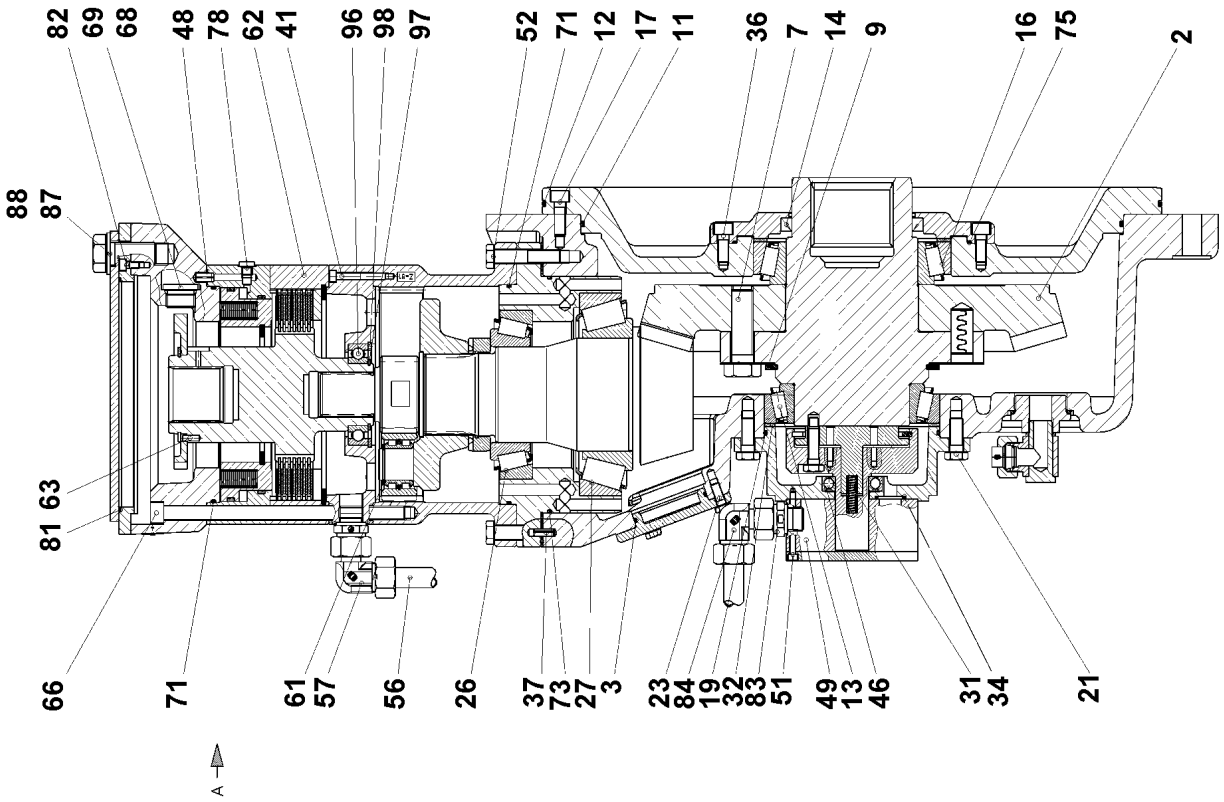
82
69
68
48
78
62
41
96
98
97
52
71
12
17
11
36
7
14
9
16
75
2
88
87
81
63
66
71
61
57
56
26
37
73
27
3
23
84
19
32
83
51
49
13
46
31
34
21
A

Pos.	Artikel	Menge	Bezeichnung	Description	Serie	K
2	93 97 664 01	1	KEGELRADSATZ M=5,96 Z=13RE/46	BEVEL WHEEL SET		
3	72 64 274 08	1	O-RING 64X3 NBR70	O-RING		
7	40 66 042 01	8	SECHSKANTSCHRAUBE ISO 4017 M20X65 1	HEX SCREW		
9	10 17 160 5	1	SICHERUNGSRING DIN 471 140X4 FLZNNC	LOCKING RING		
11	76 10 323 03	1	O-RING 480X4 NBR 70	O-RING		
12	76 10 333 03	1	O-RING 550X4 NBR 70	O-RING		
13	74 62 221 01	1	KEGELROLLENLAGER DIN 720 320 21-X	TAPERED ROLLER BEARING		
14	71 00 302 01	1	RADIALWELLENDICHTRING DIN 3760 A 11	ROTARY SHAFT LIP SEAL		
16	74 62 228 77	1	KEGELROLLENLAGER DIN 720 32024	TAPERED ROLLER BEARING		
17	40 43 000	12	ZYLINDERSCHRAUBE ISO 4762 M10X30 10.	SOCKET HEAD SCREW		
19	51 85 781 08	1	O-RING 150X3 NBR70	O-RING		
21	40 66 124	12	SECHSKANTSCHRAUBE ISO 4017 M12X30 1	HEX SCREW		
23	49 00 089	3	SECHSKANTSCHRAUBE ISO 4017 M8X20 8.	HEX SCREW		
26	74 62 311 08	1	KEGELROLLENLAGER DIN 720 32217	TAPERED ROLLER BEARING		
27	10 10 197 4	1	KEGELROLLENLAGER DIN 720 32220	TAPERED ROLLER BEARING		
31	72 00 295 01	1	DRUCKFEDER 1,8X7,4X44	PRESSURE SPRING		
32	93 80 498 01	1	PASSSCHEIBE 140,1X159,9X3,5 ST	SHIM RING		
34	72 64 546 01	1	O-RING 23,0X2,5 NBR 70	O-RING		
36	40 43 124	12	ZYLINDERSCHRAUBE ISO 4762 M10X25 10.	SOCKET HEAD SCREW		
37	43 20 057 08	1	SPANNSTIFT ISO 8752 6X20	DOWEL PIN		
41	40 42 109	4	ZYLINDERSCHRAUBE ISO 4762 M6X45 8.8	SOCKET HEAD SCREW		
46	74 51 206 08	1	RILLENKUGELLAGER DIN 625 6006	DEEP GROOVE BALL BEARING		
48	52 11 965 08	2	O-RING 9X1,5 NBR90	O-RING		
49	10 17 191 7	1	PUMPE KSW-1-30/120	PUMP		
51	40 42 029 01	4	ZYLINDERSCHRAUBE ISO 4762 M5X55 8.8	SOCKET HEAD SCREW		
52	40 62 020 08	12	SECHSKANTSCHRAUBE ISO 4014 M12X60	HEX SCREW		
56	90 00 486 5	1	ROHR	TUBE		
57	47 22 010 08	1	VERSCHRAUBUNG EVW18-LM	FLANGE JOINT		
61	46 30 001 03	5	SICHERUNGSRING DIN 471 28X2	LOCKING RING		
62	93 29 163 01	1	BREMSE	BRAKE		
63	43 12 039 08	2	KERBSTIFT DIN 1473 5H11X16 A2	CORE PIN		
66	10 03 225 8	12	ZYLINDERSCHRAUBE ISO 4762 M12X220 10.	SOCKET HEAD SCREW		
68	54 01 843 08	4	O-RING 22,2X3 NBR70	O-RING		
69	47 77 056 08	4	STOPFEN VSTIM27X2ED A3P	STOP PLUG		
71	76 10 359 03	2	O-RING 185X3 FKM 70	O-RING		
73	72 64 215 01	1	O-RING 200X3 NBR 70	O-RING		
75	51 85 561 08	1	O-RING 210X3 NBR70	O-RING		
76	47 77 057 08	2	STOPFEN VSTIM48X2ED A3P	STOP PLUG		
77	47 77 045 08	1	STOPFEN VSTIM22X1,5ED A3P	STOP PLUG		
78	47 75 105 01	5	VERSCHLUSSSCHRAUBE VSTI M10X1 CR6	SCREW PLUG		
81	76 10 217 03	1	O-RING 195X3 NBR70	O-RING		
82	46 00 049	4	ZYLINDERSCHRAUBE ISO 4762 M6X12 8.8	SOCKET HEAD SCREW		
83	47 10 012 08	1	VERSCHRAUBUNG GE18-LR	FLANGE JOINT		
84	47 22 010 08	1	VERSCHRAUBUNG EVW18-LM	FLANGE JOINT		
87	46 00 020	2	SECHSKANTSCHRAUBE ISO 4017 M20X45	HEX SCREW		
88	10 28 980 8	2	SCHEIBE ISO 7089 20 300HV FLZN SPF	WASHER		
96	74 51 392 01	1	RILLENKUGELLAGER DIN 625 6011-C4	DEEP GROOVE BALL BEARING		
97	10 17 158 7	1	SICHERUNGSRING DIN 471 55X2 FLZNNC-1	LOCKING RING		
98	10 17 163 2	1	SICHERUNGSRING DIN 472 90X3 FLZNNC-1	LOCKING RING		

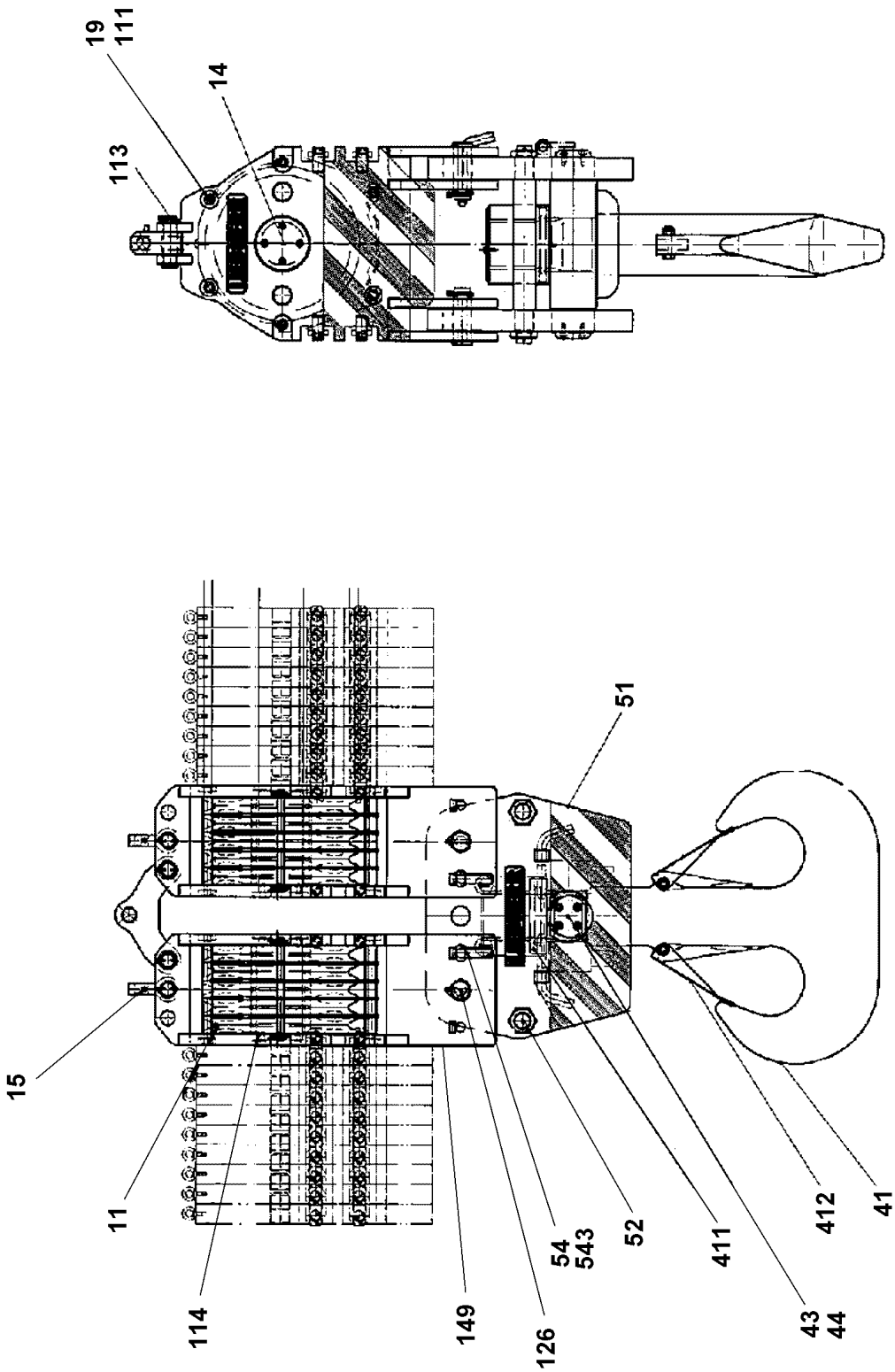
19
111
14
113
51
15
11
114
149
126
54
543
52
411
412
41
43
44

Pos.	Artikel	Menge	Bezeichnung	Description	Serie	K
11	92 68 928 08	10	SEILROLLE KPL. SPF ⇨ 2 652 007 92 68 928 08	ROPE PULLEY CPL.		
14	11 21 381 6	2	SCHEIBENBOLZEN	DISK PIN		
19	11 17 112 5	8	DISTANZBOLZEN	SPACER BOLT		
41	11 21 382 9	1	DOPPELHAKEN	TWIN HOOK		
43	11 21 383 2	2	DECKEL	COVER		
44	40 42 206 08	8	ZYLINDERSCHRAUBE DIN 912 M20X35 8.8	SOCKET HEAD SCREW		
51	11 21 383 4	2	SEITENBLECH	SIDE PLATE		
52	11 21 383 5	2	DISTANZBOLZEN	SPACER BOLT		
54	11 11 109 8	2	ABSTECKBOLZEN	LOCKING PIN		
111	41 15 152 08	16	SECHSKANTMUTTER ISO 4032 M30 8 A3C	HEX NUT		
112	10 45 021 3	4	SEILSCHUTZSTANGE	ROPE PROTECTION ROD		
113	11 11 009 8	4	GABELBOLZEN	FORKED BOLT		
114	11 21 381 8	4	ABDECKBLECH	COVER PLATE		
126	11 21 382 2	4	GABELBOLZEN	FORKED BOLT		
149	11 21 382 8	2	GEHAEUSE KPL.	HOUSING CPL.		
411	11 21 383 3	1	WAELZLAGER	ROLLER BEARING		
412	10 22 073 1	2	SICHERUNGSFALLE	SAFETY TRAP		
543	11 21 383 8	2	FEDERSTECKER	SPRING PLUG		

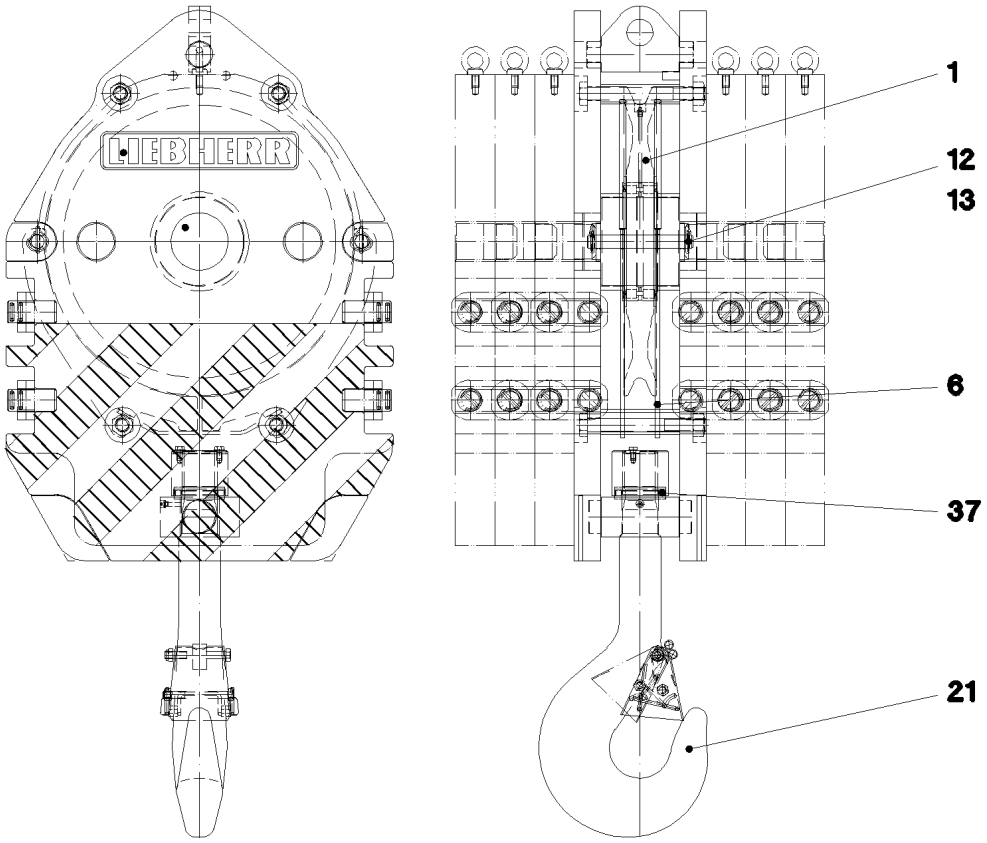

Pos.	Artikel	Menge	Bezeichnung	Description	Serie	K
1	92 68 928 08	1	SEILROLLE KPL. SPF ⇨ 2 652 007 92 68 928 08	ROPE PULLEY CPL.		
6	10 81 518 4	1	SEILSCHUTZ	ROPE GUARD		
12	10 81 491 2	2	SEILSCHUTZSTANGE	ROPE PROTECTION ROD		
13	43 32 014 08	4	SICHERHEITSKLAPPSTECKER 8X42 VERZ	SAFETY PLUG W HINGE-LID		
22	10 45 022 0	2	SICHERUNGSFALLE	SAFETY TRAP		
37	74 66 071 08	1	AXIALZYLINDERROLLENLAGER DIN 722 81	CYLINDRICAL ROLLER BEARIN		

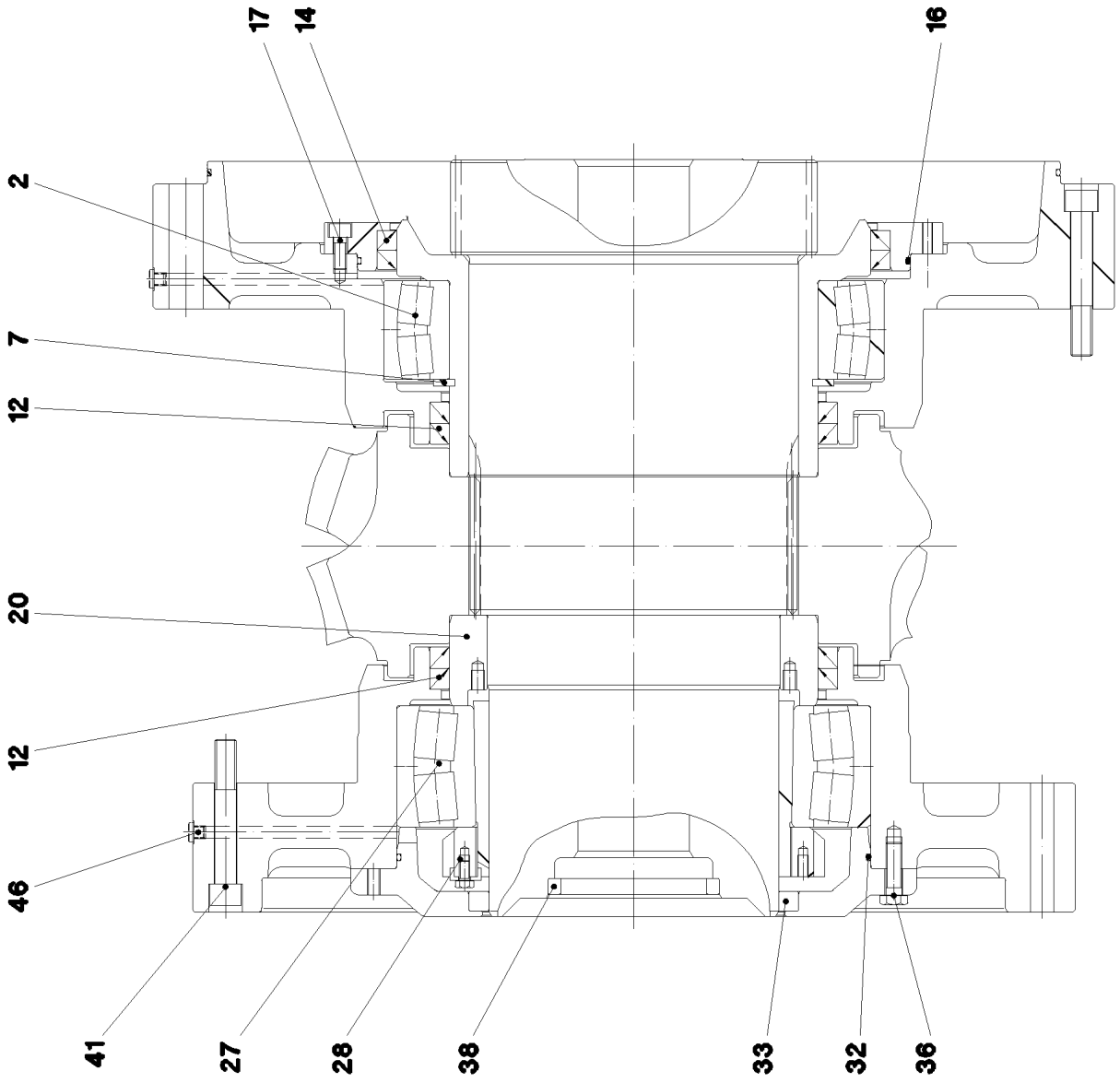
17
14
16
2
7
12
20
12
46
41
27
28
38
33
32
36

Pos.	Artikel	Menge	Bezeichnung	Description	Serie	K
2	74 61 603 01	1	PENDELROLLENLAGER DIN 635 23956-CC/	SELF-ALIGNING ROLLER BEAR		
7	42 80 099 08	1	SICHERUNGSRING DIN 471 280X5	LOCKING RING		
12	71 00 694 01	4	RADIALWELLENDICHTRING DIN 3760 B2 28	ROTARY SHAFT LIP SEAL		
14	71 00 590 01	2	RADIALWELLENDICHTRING DIN 3760 AS 36	ROTARY SHAFT LIP SEAL		
16	76 10 339 03	1	O-RING 400X4 NBR 70	O-RING		
17	40 42 014	8	ZYLINDERSCHRAUBE ISO 4762 M10X25 8.8	SOCKET HEAD SCREW		
20	93 97 691 01	1	STUETZRING	SUPPORTING RING		
27	74 61 377 01	1	PENDELROLLENLAGER DIN 635 230 48-K	SELF-ALIGNING ROLLER BEAR		
28	74 71 027 01	1	SPANNHUELSE DIN 5415 220X240X133 ST	CLAMPING SLEEVE		
32	76 10 341 03	1	O-RING 340X4 NBR 72	O-RING		
33	71 00 345 01	1	RADIALWELLENDICHTRING DIN 3760 A 220	ROTARY SHAFT LIP SEAL		
36	46 00 366	24	SECHSKANTSCHRAUBE ISO 4017 M12X40 1	HEX SCREW		
38	71 00 302 01	1	RADIALWELLENDICHTRING DIN 3760 A 11	ROTARY SHAFT LIP SEAL		
41	40 42 181 01	21	ZYLINDERSCHRAUBE ISO 4762 M16X110 8.	SOCKET HEAD SCREW		
46	47 75 105 01	2	VERSCHLUSSSCHRAUBE VSTI M10X1 CR6	SCREW PLUG		

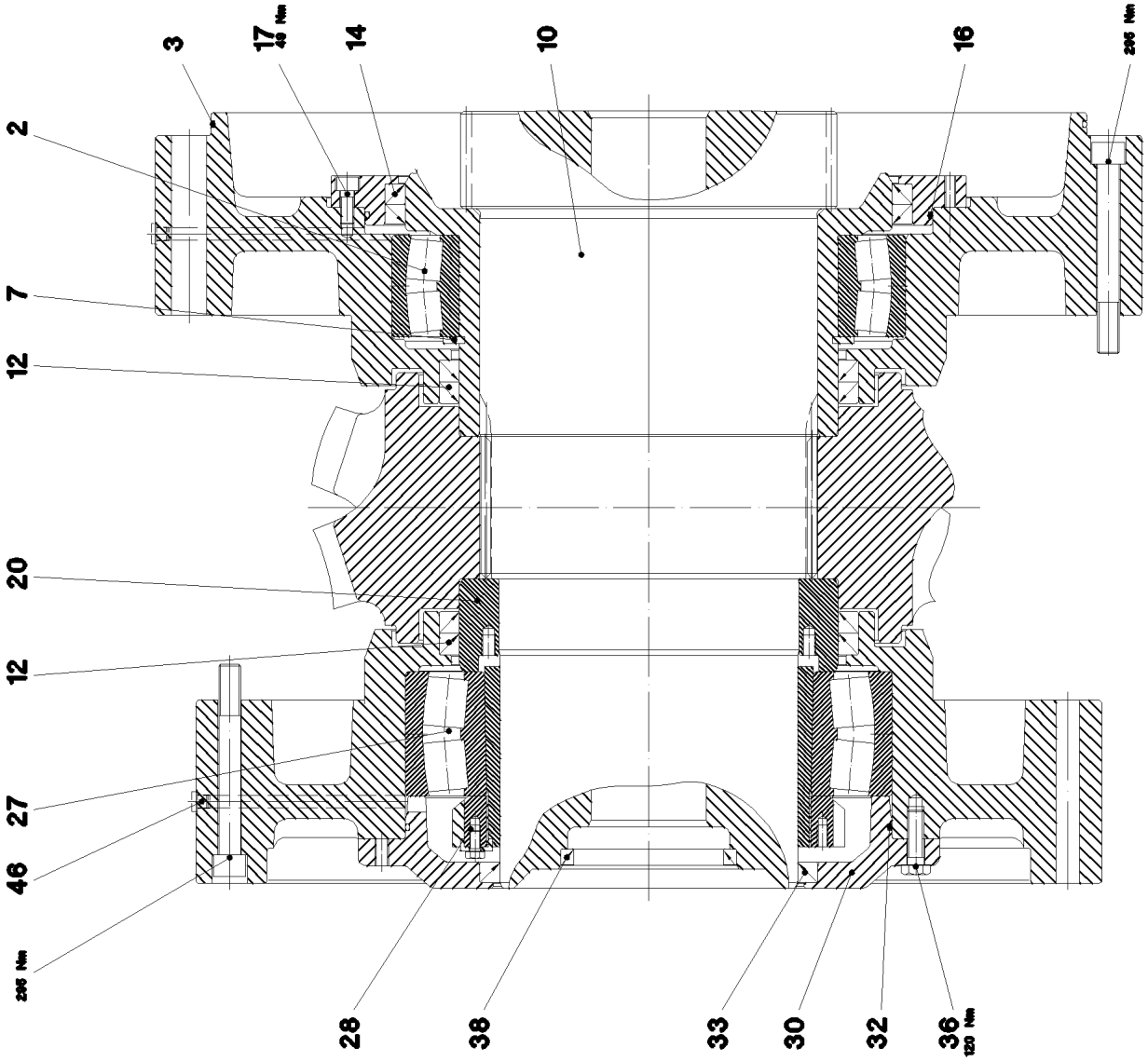
3
17
45 Nm
14
10
16
295 Nm
2
7
12
20
12
27
46
295 Nm
28
38
33
30
32
36
120 Nm

Pos.	Artikel	Menge	Bezeichnung	Description	Serie	K
1	74 61 603 01	1	PENDELROLLENLAGER DIN 635 23956-CC/	SELF-ALIGNING ROLLER BEAR		
3	76 10 208 03	1	O-RING 600X4 NBR 70	O-RING		
7	42 80 099 08	1	SICHERUNGSRING DIN 471 280X5	LOCKING RING		
10	93 97 689 01	1	ABTRIEBSWELLE	OUTPUT SHAFT		
12	71 00 694 01	4	RADIALWELLENDICHTRING DIN 3760 B2 28	ROTARY SHAFT LIP SEAL		
14	71 00 590 01	2	RADIALWELLENDICHTRING DIN 3760 AS 36	ROTARY SHAFT LIP SEAL		
16	76 10 339 03	1	O-RING 400X4 NBR 70	O-RING		
17	40 42 014	8	ZYLINDERSCHRAUBE ISO 4762 M10X25 8.8	SOCKET HEAD SCREW		
20	93 97 691 01	1	STUETZRING	SUPPORTING RING		
27	74 61 377 01	1	PENDELROLLENLAGER DIN 635 230 48-K	SELF-ALIGNING ROLLER BEAR		
28	74 71 027 01	1	SPANNHUELSE DIN 5415 220X240X133 ST	CLAMPING SLEEVE		
32	76 10 341 03	1	O-RING 340X4 NBR 72	O-RING		
33	71 00 345 01	1	RADIALWELLENDICHTRING DIN 3760 A 220	ROTARY SHAFT LIP SEAL		
36	46 00 366	24	SECHSKANTSCHRAUBE ISO 4017 M12X40 1	HEX SCREW		
38	71 00 302 01	1	RADIALWELLENDICHTRING DIN 3760 A 11	ROTARY SHAFT LIP SEAL		
46	77 90 183 01	2	VERSCHLUSSSTOPFEN 13.0MM	BLANKING PLUG		

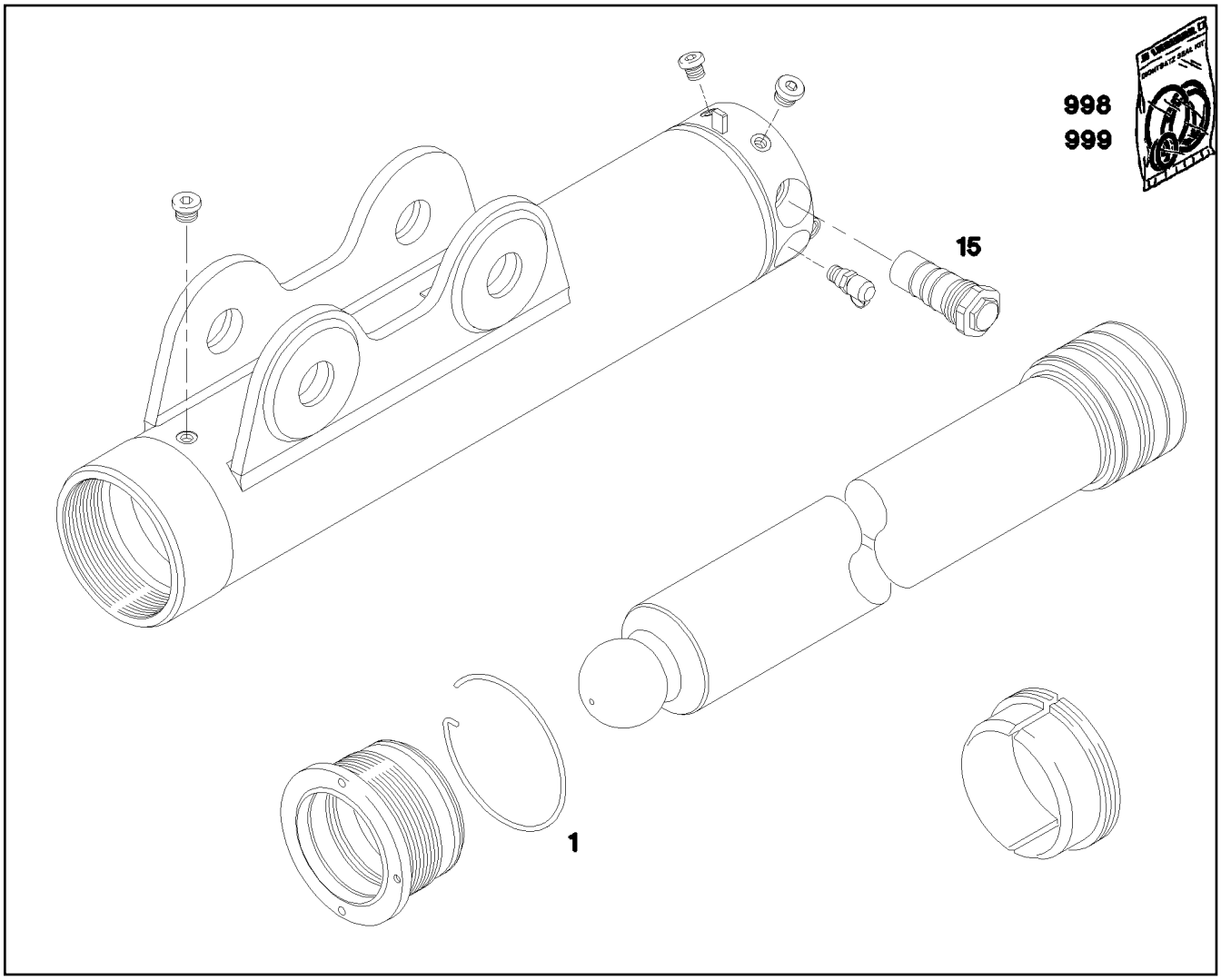

Pos.	Artikel	Menge	Bezeichnung	Description	Serie	K
1	99 69 279	1	RING	RING		
15	10 10 128 2	1	BREMSVENTILPATRONE 420BAR	CARTRIDGE FOR BRAKE VALVE		
998	94 00 975 8	1	DS KOLBEN 190	SEALING SET FOR PISTON		
999	99 69 282	1	DS KOLBENSTANGENLAGER 160/190T	SEAL KIT F.PISTON ROD BEAR		

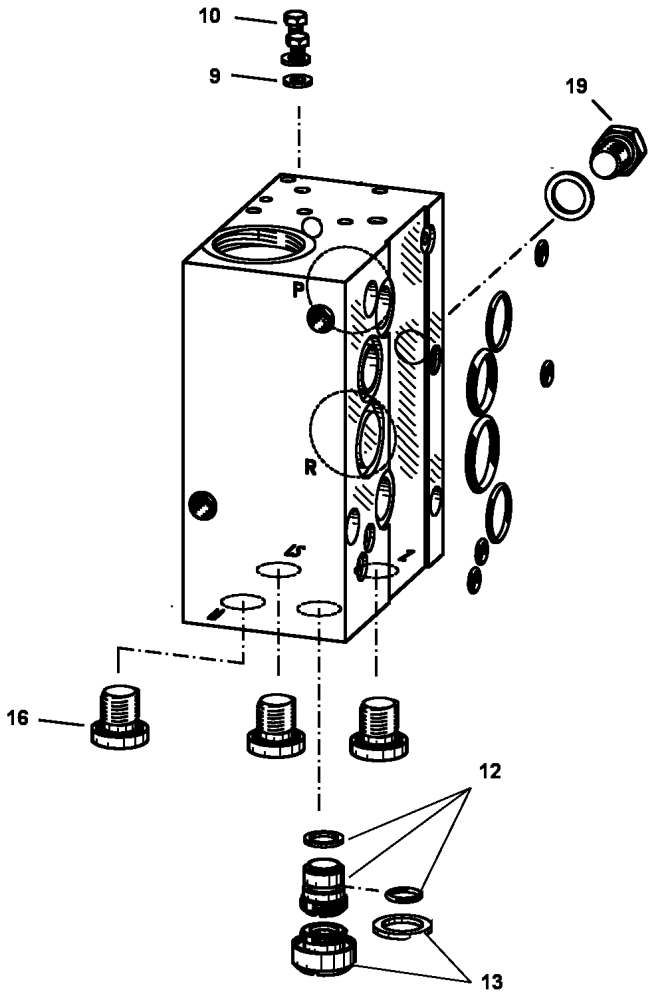

Pos. 999

Pos.	Artikel	Menge	Bezeichnung	Description	Serie	K
9	51 10 089 08	2	DICHTRING DIN 7603 A 4X8X1 CU	SEALING RING		
10	40 65 002 01	2	SECHSKANTSCHRAUBE ISO 4017 M4X6 8.8	HEX SCREW		
12	10 41 274 0	1	HUELSE KPL.	SLEEVE CPL		
13	10 41 274 6	1	SCHRAUBE	SCREW		
16	47 77 054 08	3	STOPFEN VSTI11/4"ED A3P	STOP PLUG		
19	10 41 274 8	1	VERSCHLUSSSCHRAUBE	SCREW PLUG		
999	10 41 275 1	1	DS ANSCHLUSSBLOCK	SEAL KIT CONNECTING BLOCK		

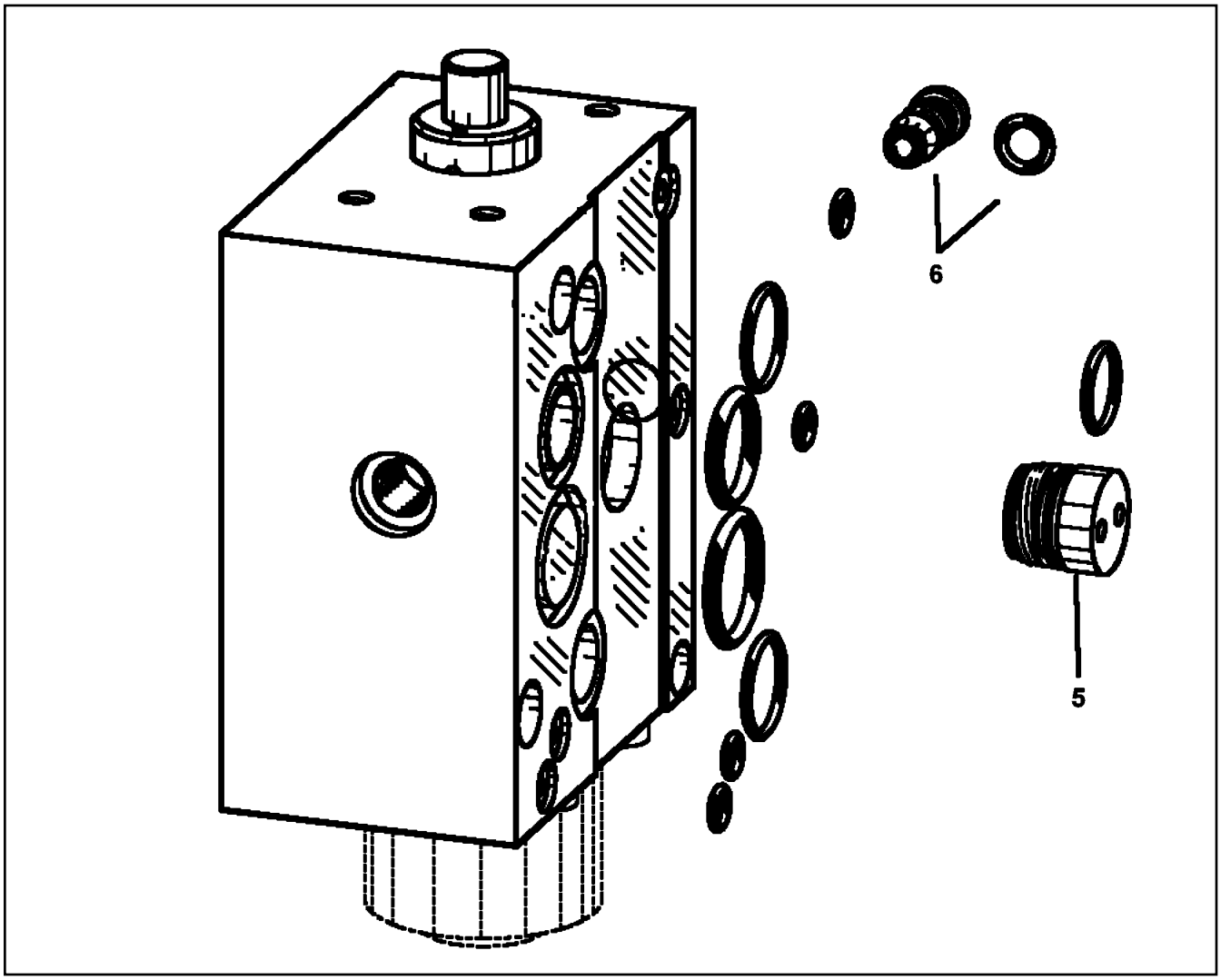

Pos.	Artikel	Menge	Bezeichnung	Description	Serie	K
5	10 41 275 3	1	SCHRAUBSTOPFEN	SCREW STOPPER		
6	10 41 276 3	1	WECHSELVENTIL	SHUTTLE VALVE		
999	10 41 278 1	1	DICHTSATZ	SEAL KIT		

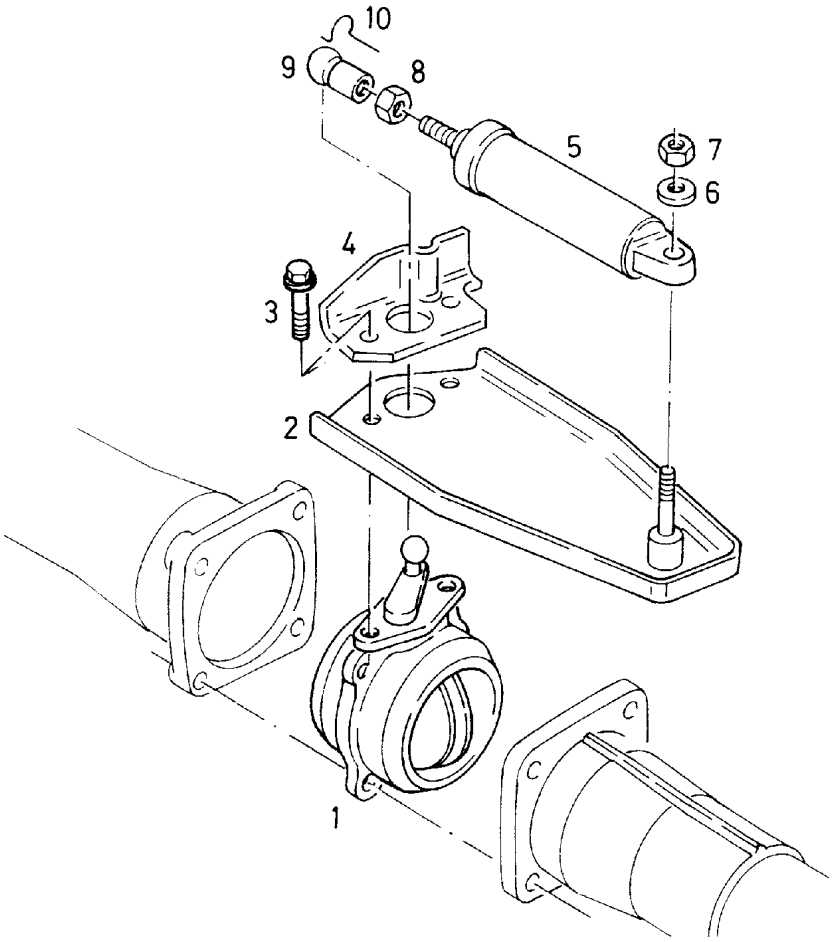

Pos.	Artikel	Menge	Bezeichnung	Description	Serie	K
1	10 01 754 4	1	DROSSELKLAPPE	RESTRICTOR CAP		
2	10 01 749 3	1	KONSOLE	CONSOLE		
3	10 01 752 6	2	SICHERUNGSSCHRAUBE M8X20 SP 10.9 M	LOCKING SCREW		
4	10 01 752 9	1	ANSCHLAGWINKEL	TRY SQUARE		
5	10 01 752 1	1	DRUCKLUFTZYLINDER	COMPRESSED-AIR CYLINDER		
6	10 01 165 4	1	SCHEIBE A 8,4X16X1,6 200HV-St MAN183-B	WASHER		
7	10 01 751 7	1	SICHERUNGSMUTTER AM8 10 MAN183-B1	LOCK NUT		
8	10 01 427 8	1	SECHSKANTMUTTER M10 8 A3C	HEX NUT		
9	10 01 186 3	1	KUGELPFANNE	BALL SOCKET		
10	10 01 751 3	1	SICHERUNGSBUEGEL A3C	SAFETY STIRRUP		

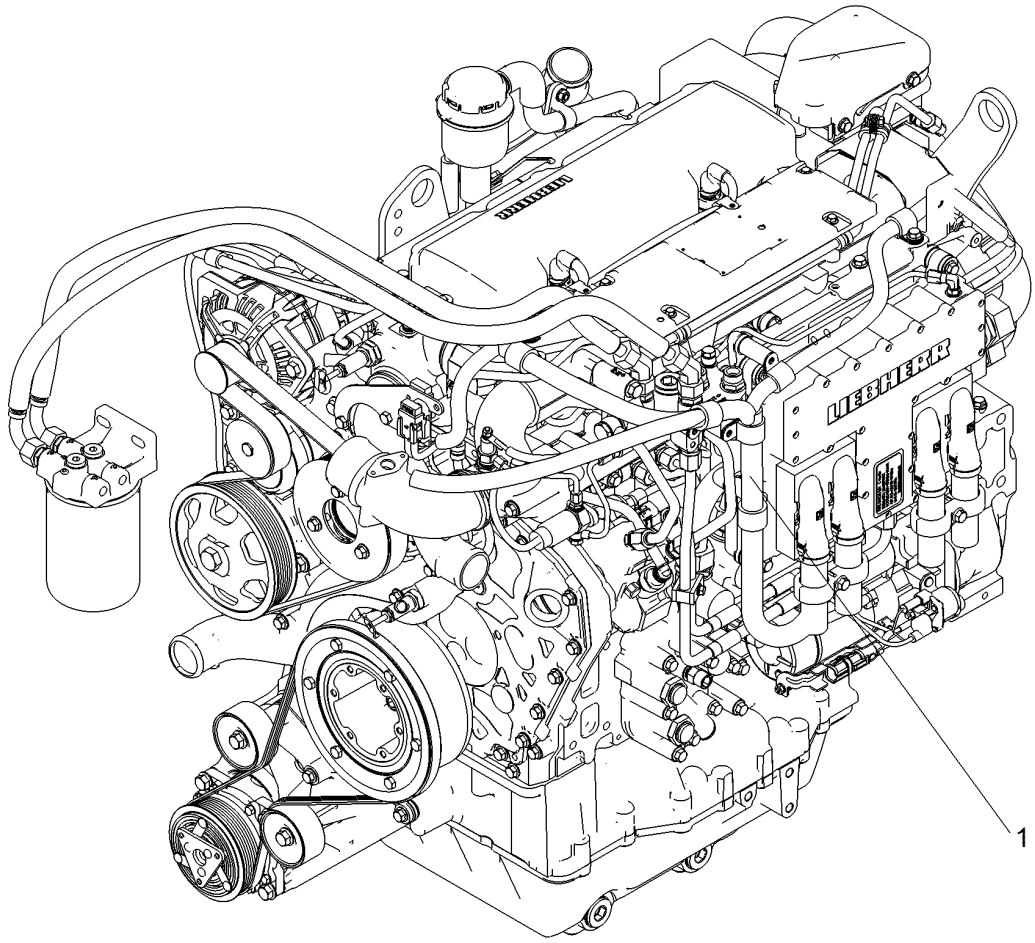

Pos.	Artikel	Menge	Bezeichnung	Description	Serie	K
1	97 39 999	1	KABELBAUM W700 D856 A7	CABLE HARNESS		
8	10 14 329 2	1	HALTER S235JR	HOLDER		
9	11 00 721 5	1	HALTER PA 66 HB SCH	HOLDER		
10	10 13 467 6	1	HALTER S235JR	HOLDER		
11	10 11 694 9	4	BLECH S235JR	PLATE		
15	10 04 187 6	2	HALTER DT/DTM HALTER	HOLDER		
45	10 29 053 7	2	SECHSKANTSCHRAUBE DIN 6921 M6X30 8.	HEX SCREW		
47	40 73 502 08	1	SECHSKANTSCHRAUBE DIN 6921 M6X16 8.	HEX SCREW		
52	10 00 507 8	6	SECHSKANTSCHRAUBE DIN 6921 M8X16 8.	HEX SCREW		
55	10 00 778 2	1	SECHSKANTSCHRAUBE EN 1665 M8X30 8.8	HEX SCREW		
60	10 03 051 8	2	SECHSKANTSCHRAUBE DIN 6921 M10X20	HEX SCREW		
64	40 00 381	3	SECHSKANTMUTTER ISO 4032 M8 10 A2C	HEX NUT		
71	42 00 012 01	4	SCHEIBE ISO 7089 8 200HV A3C	WASHER		
80	92 67 266	1	HALTER	HOLDER		
86	60 32 023 08	30	KABELBINDER 4,6X300	CABLE TIE		
93	91 32 577	2	DISTANZHUELSE 8,5X18X10 St Rm>500N/m	DISTANCE SLEEVE		
100	10 12 387 6	2	GUMMIRING D=16MM	RUBBER RING		

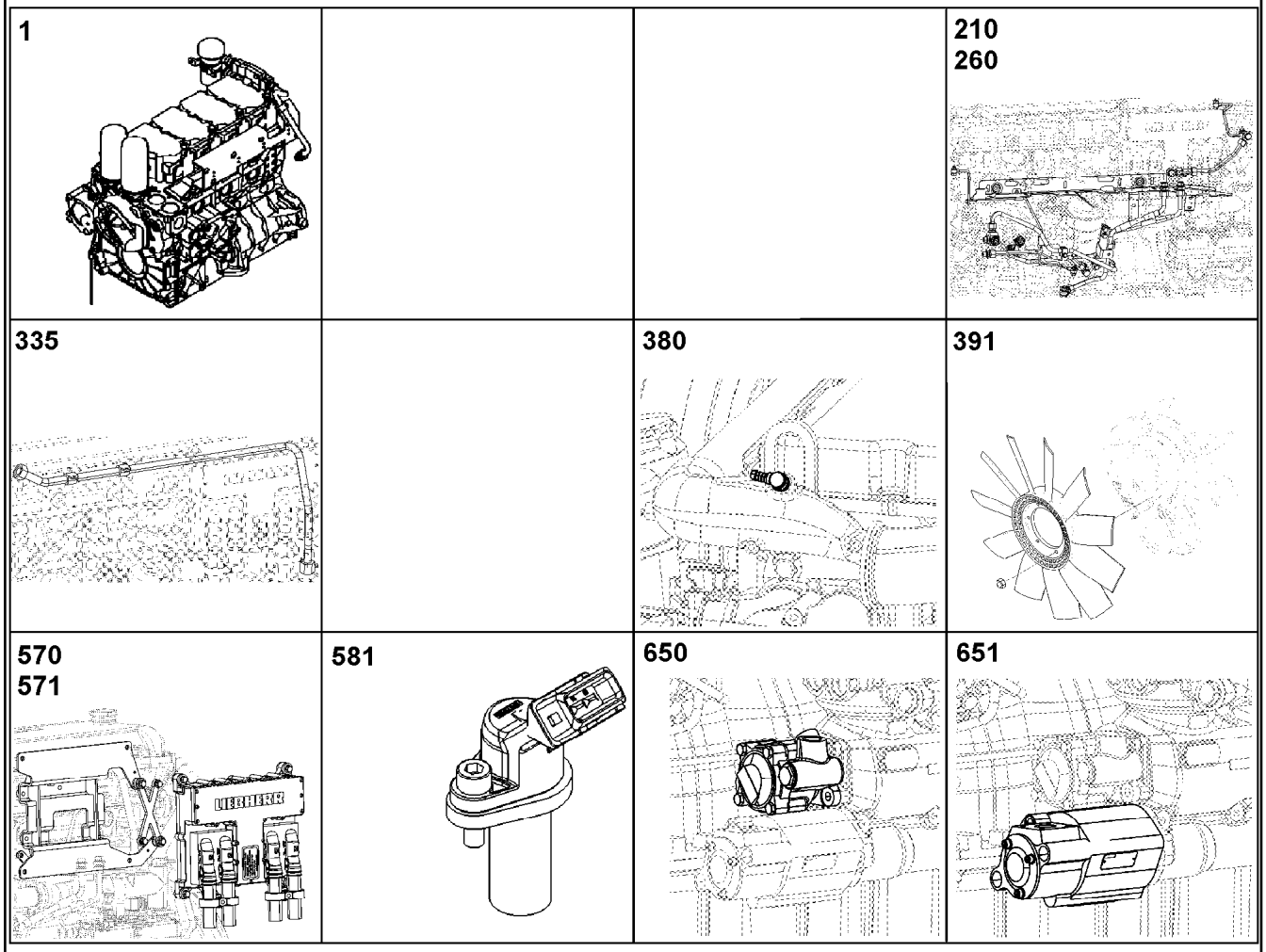

Pos.	Artikel	Menge	Bezeichnung	Description	Serie	K
1	11 00 933 6	1	DIESELMOTOR MAN D2676 ⇨ X11009336 11 00 933 6	DIESEL ENGINE		
210	10 13 350 6	1	KRAFTSTOFFLEITUNGEN ⇨ X10133506 10 13 350 6	FUEL LINES		
260	10 13 509 0	1	KRAFTSTOFFLEITUNG ANBAU 6X1 ⇨ X10135090 10 13 509 0	FUEL LINE ASSEMBLY		
335	10 13 346 2	1	HALTER KPL. ⇨ X10133462 10 13 346 2	RETAINER CPL.		
380	10 13 319 1	1	KUEHLWASSERENTLUEFTUNG ⇨ X10133191 10 13 319 1	COOLING WATER AIR BLEEDIN		
570	10 13 829 2	1	MOTORSTEUERGERAET LIDEC1	MOTOR CONTROL DEVICE		
571	10 13 170 7	1	STEUERGERAET ANBAU ⇨ X10131707 10 13 170 7	CONTROL BOX ANNEXE		
580	97 39 613	1	KABELBAUM ANBAU D856 A7 ⇨ 9 739 613 97 39 613	CABLE HARNESS MOUNTING		
581	97 39 554	1	MOTORREGELUNGSENSORIK D856 A7 ⇨ 9 939 554 97 39 554	ENGINE CONTROL SENSORS		
700	97 39 186	1	MOTORBREMSE KPL. ⇨ 9 739 186 97 39 186	ENGINE BRAKE CPL.		

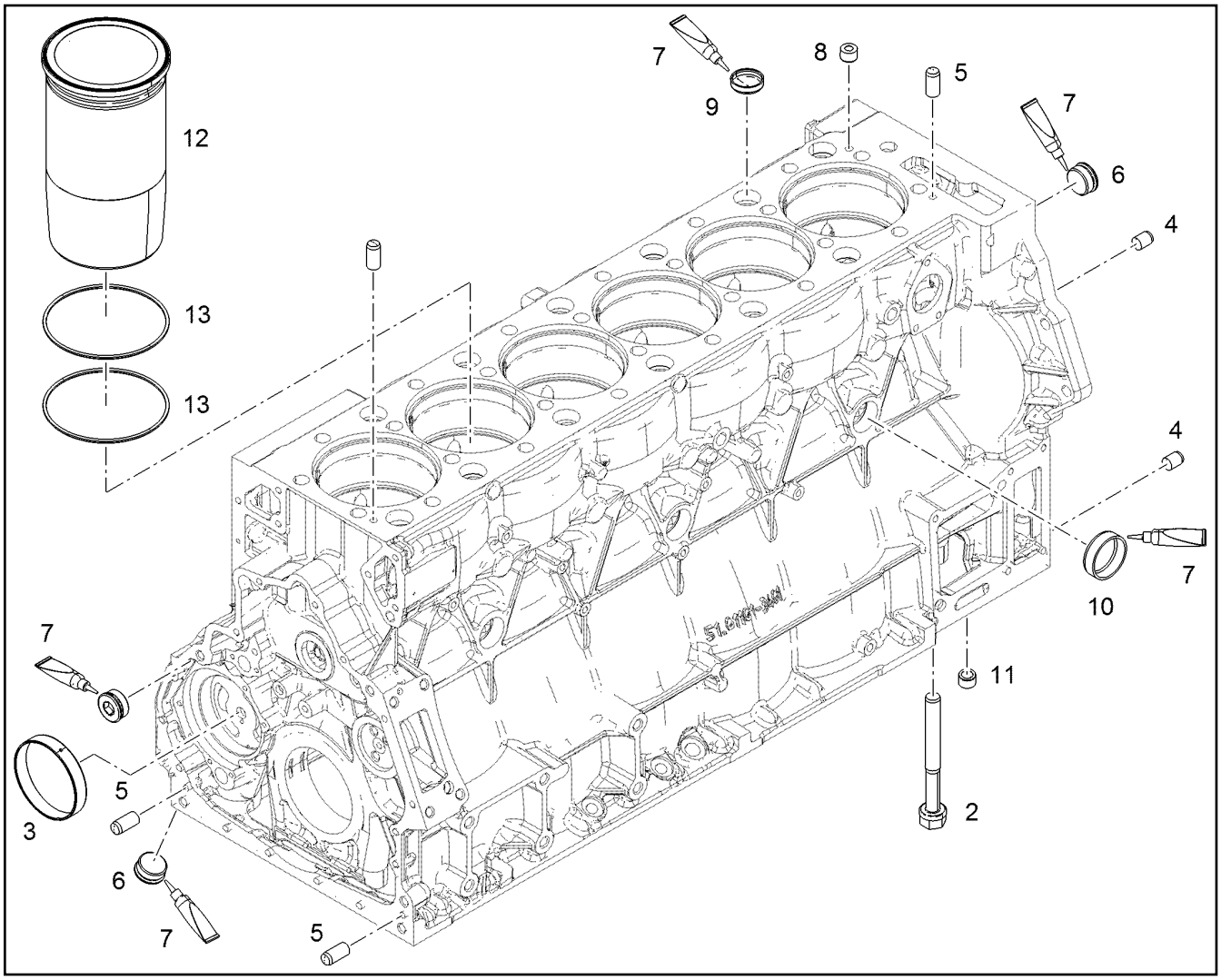

Pos.	Artikel	Menge	Bezeichnung	Description	Serie	K
2	11 11 059 2	14	SECHSKANTSCHRAUBE M18X2X160,5	HEX SCREW		
3	11 11 061 6	1	LAGERBUECHSE	BEARING BUSHING		
4	10 01 177 8	2	ZYLINDERSTIFT 16h8X24 St 50-2 K	PARALLEL PIN		
5	11 11 033 5	4	ZYLINDERSTIFT 8m6X18	PARALLEL PIN		
6	10 01 252 0	3	VERSCHLUSSSCHRAUBE M22X1,5 St	SCREW PLUG		
7	81 12 017 08	1	KLEBER 50ML	ADHESIVE		
8	11 11 033 1	1	DICHTSTOPFEN C15PB/9SMNPB	SEALING PLUG		
9	10 01 260 5	12	VERSCHLUSSDECKEL X5CrNi18-10+	END COVER		
10	10 22 231 1	6	VERSCHLUSSDECKEL	END COVER		
11	11 11 033 1	1	DICHTSTOPFEN C15PB/9SMNPB	SEALING PLUG		
12	11 11 036 6	6	ZYLINDERLAUFBUCHSE R-MOTORXD856	CYLINDER BUSHING		
13	11 11 062 5	12	PROFILDICHTRING FPM2-70	PROFILE PACKING		

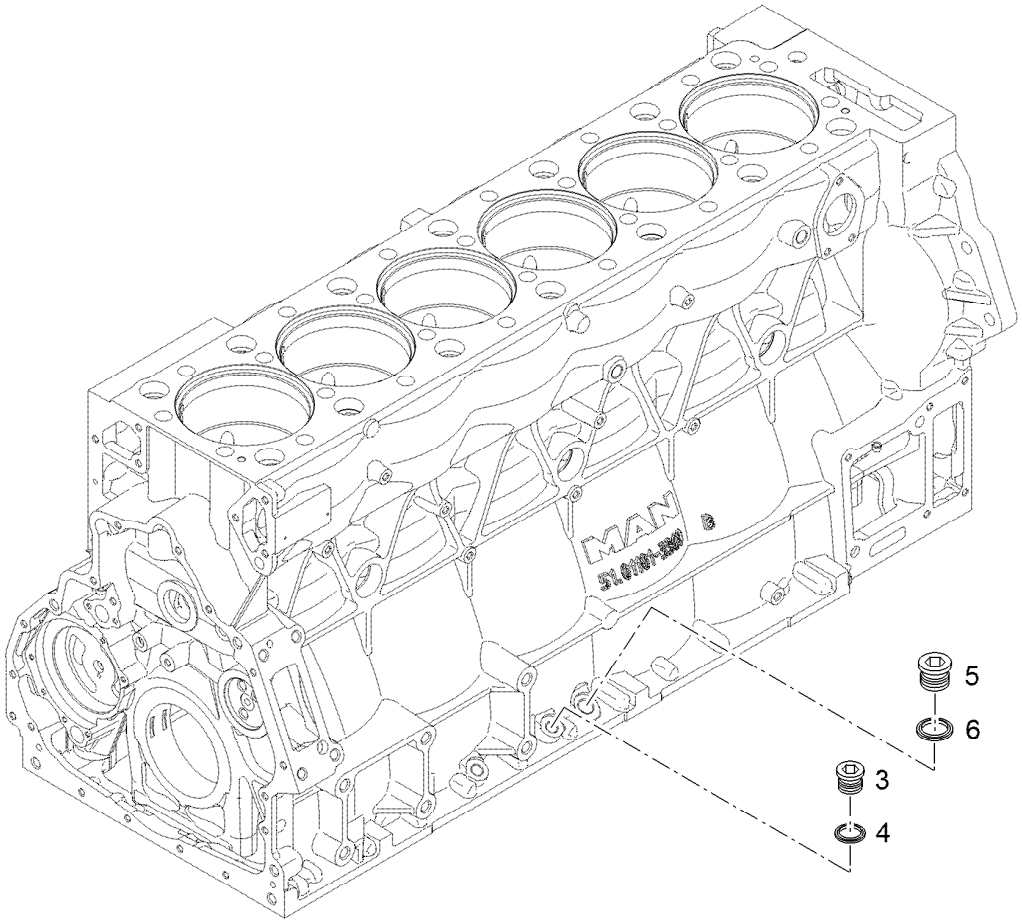

Pos.	Artikel	Menge	Bezeichnung	Description	Serie	K
3	10 01 161 2	1	VERSCHLUSSSCHRAUBE M14X1,5 St A3C	SCREW PLUG		
4	11 10 030 4	1	DICHTRING 14,7X22X1,5 St/FPM1-80	SEALING RING		
5	10 01 161 5	1	VERSCHLUSSSCHRAUBE M18X1,5 St A3C	SCREW PLUG		
6	10 01 186 8	1	DICHTRING 18,7X26,00X1,5 St/FPM1-80	SEALING RING		

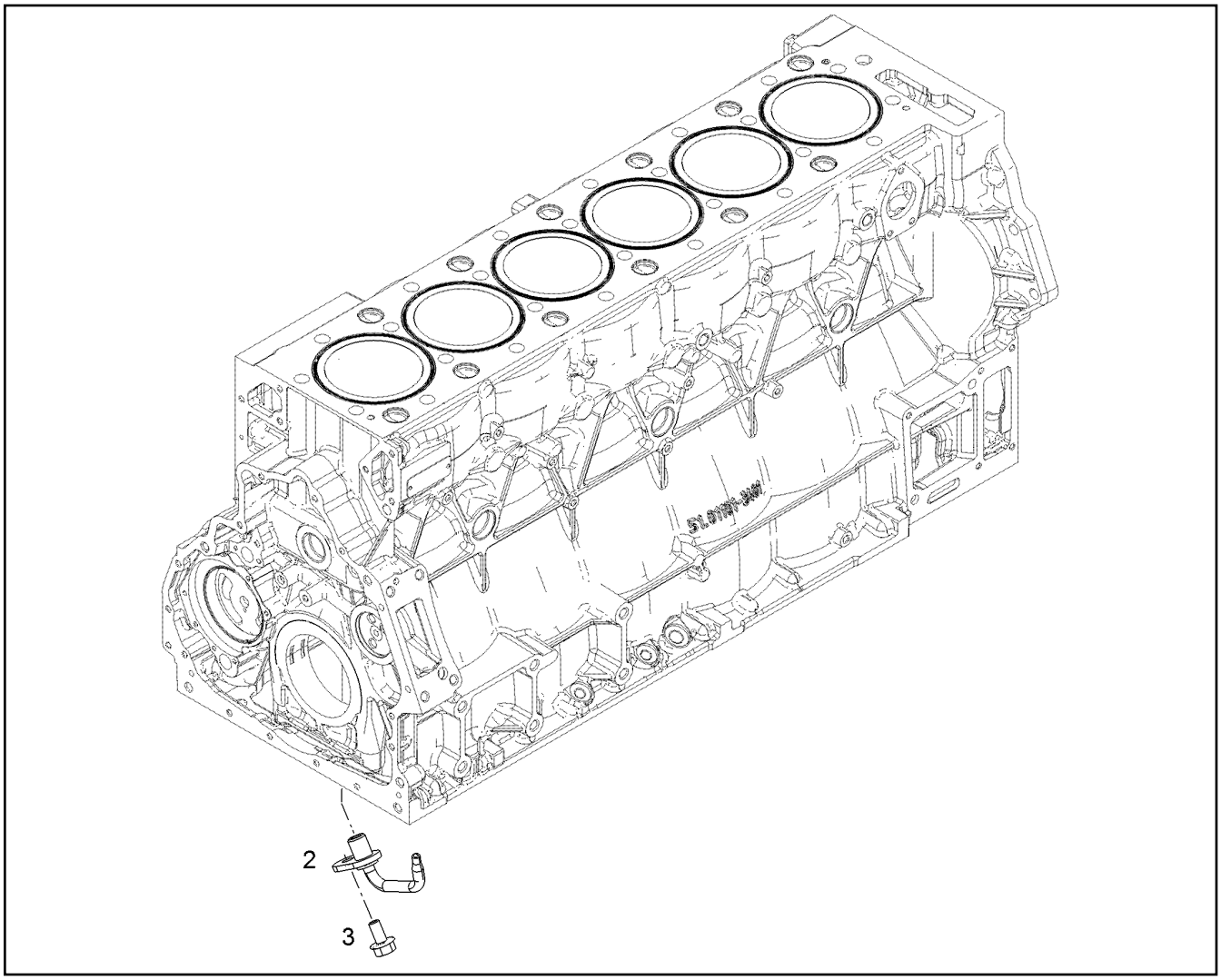

Pos.	Artikel	Menge	Bezeichnung	Description	Serie	K
2	11 11 037 3	6	OELSPRITZDUESE	NOZZLE		
3	11 12 353 4	6	SCHRAUBE M6 10.9 MAN183-	SCREW		

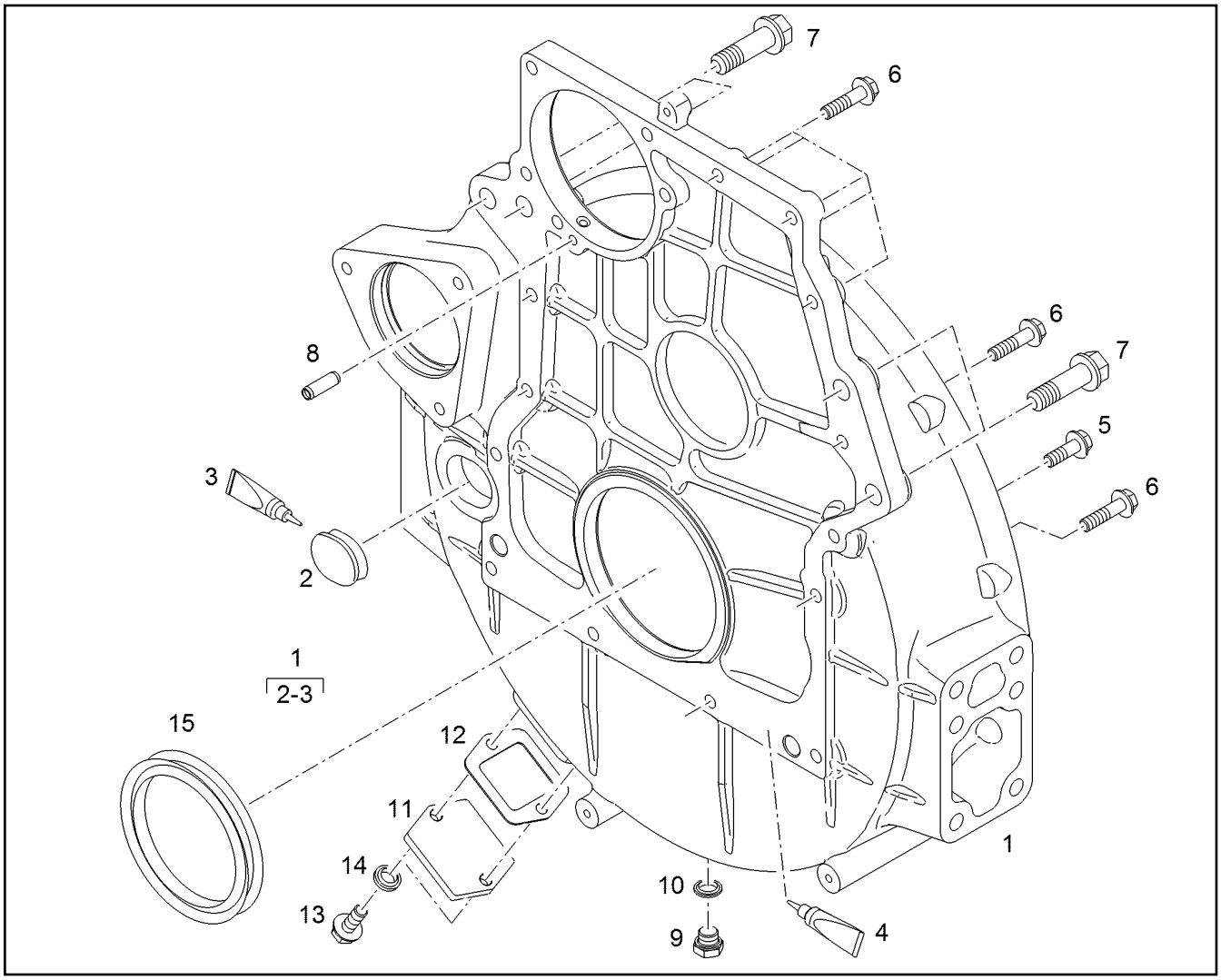

Pos.	Artikel	Menge	Bezeichnung	Description	Serie	K
1	11 11 036 7	1	STEUERGEHAEUSE	STEERING BOX		
2	10 01 263 0	1	STOPFEN CR2-70	STOP PLUG		
3	11 11 029 9	1	DICHTMITTEL DK150ML-TR	SEALANT		
4	10 01 213 8	1	DICHTUNGSMITTEL 50ML TUBE	SEALANT		
5	10 33 556 8	6	SECHSKANTSCHRAUBE M10X30 10.9 MAN1	HEX SCREW		
6	10 33 556 9	7	SECHSKANTSCHRAUBE M10X40 10.9 MAN1	HEX SCREW		
7	11 11 030 7	1	SECHSKANTSCHRAUBE M16X1,5X55 MAN1	HEX SCREW		
8	10 44 294 1	1	SPIRALSPANNSTIFT 8X24 St	SPIRAL DOWEL PIN		
9	10 34 227 4	1	VERSCHLUSSSCHRAUBE M14X1,5 St A3C	SCREW PLUG		
10	11 10 030 4	1	DICHTRING 14,7X22X1,5 St/FPM1-80	SEALING RING		
11	11 11 065 2	1	FLANSCH	FLANGE		
12	11 11 064 2	1	DICHTUNG	SEAL		
13	10 44 335 2	2	SECHSKANTSCHRAUBE MIT FLANSCH M8X	HEX HEAD SCREW WITH FLANG		
14	10 01 187 1	2	DICHTRING 8,7X14X1 St/FPM1-80	SEALING RING		
15	11 11 037 2	1	RADIALWELLENDICHTRING 115X140X12 LD	ROTARY SHAFT LIP SEAL		

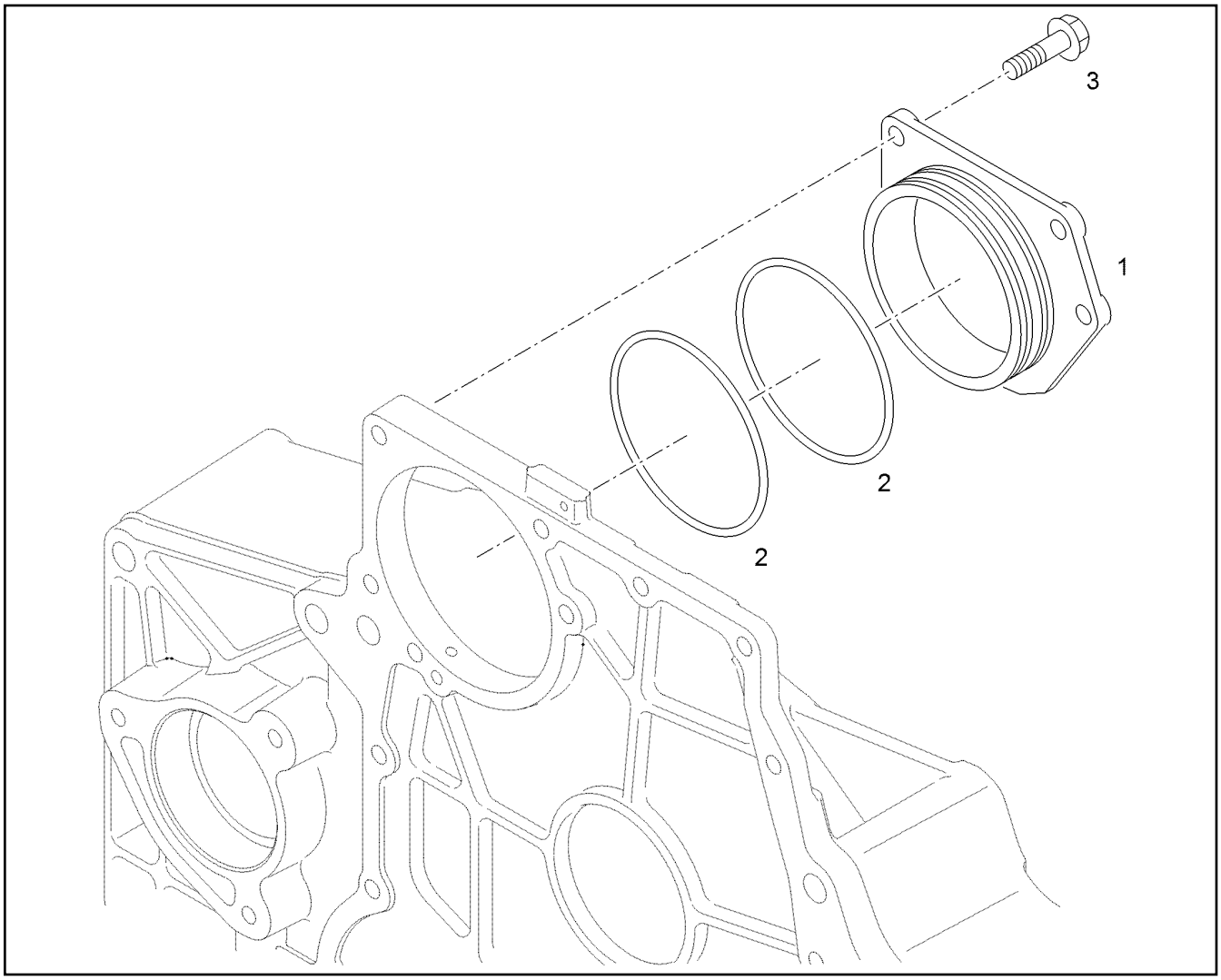

Pos.	Artikel	Menge	Bezeichnung	Description	Serie	K
1	11 11 036 8	1	VERSCHLUSSDECKEL	END COVER		
2	11 11 063 1	2	RUNDDICHTRING 126X3 FPM1-70	O RING		
3	10 44 337 2	5	SECHSKANTSCHRAUBE M10X50 10.9 MAN1	HEX SCREW		

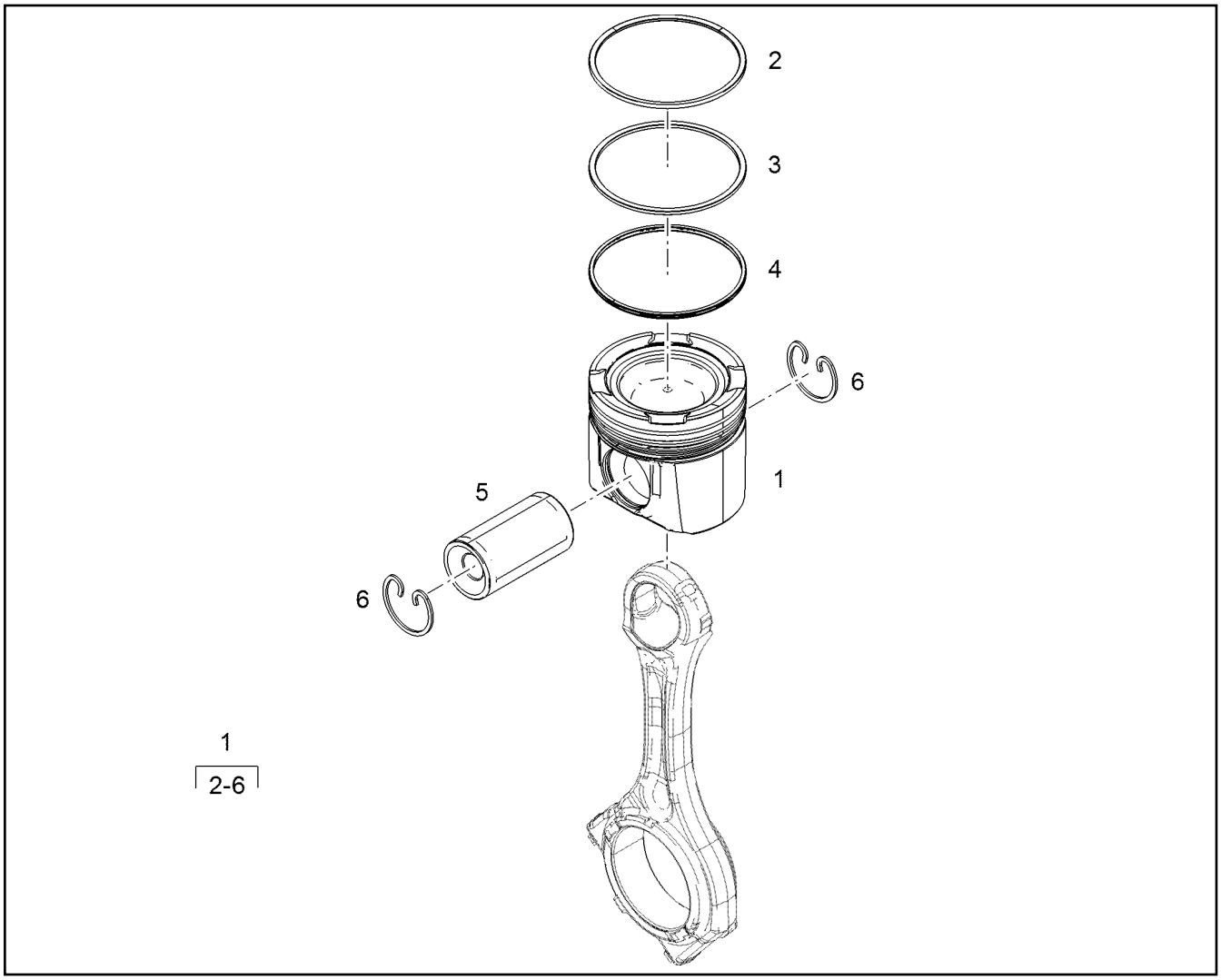

Pos.	Artikel	Menge	Bezeichnung	Description	Serie	K
1	11 11 038 9	6	KOLBEN KPL. R-MOTORX126	PISTON CPL.		
2	11 11 039 1	6	TRAPEZRING	TRAPEZOIDAL RING		
3	11 11 039 2	6	MINUTENRING	MINUTE RING		
4	11 11 039 0	6	DACHFASENRING	CHAMFERED RING		
5	10 22 233 5	6	KOLBENBOLZEN	PISTON BOLT		
6	10 22 233 6	12	SPRENGRING FSt	SNAP RING		

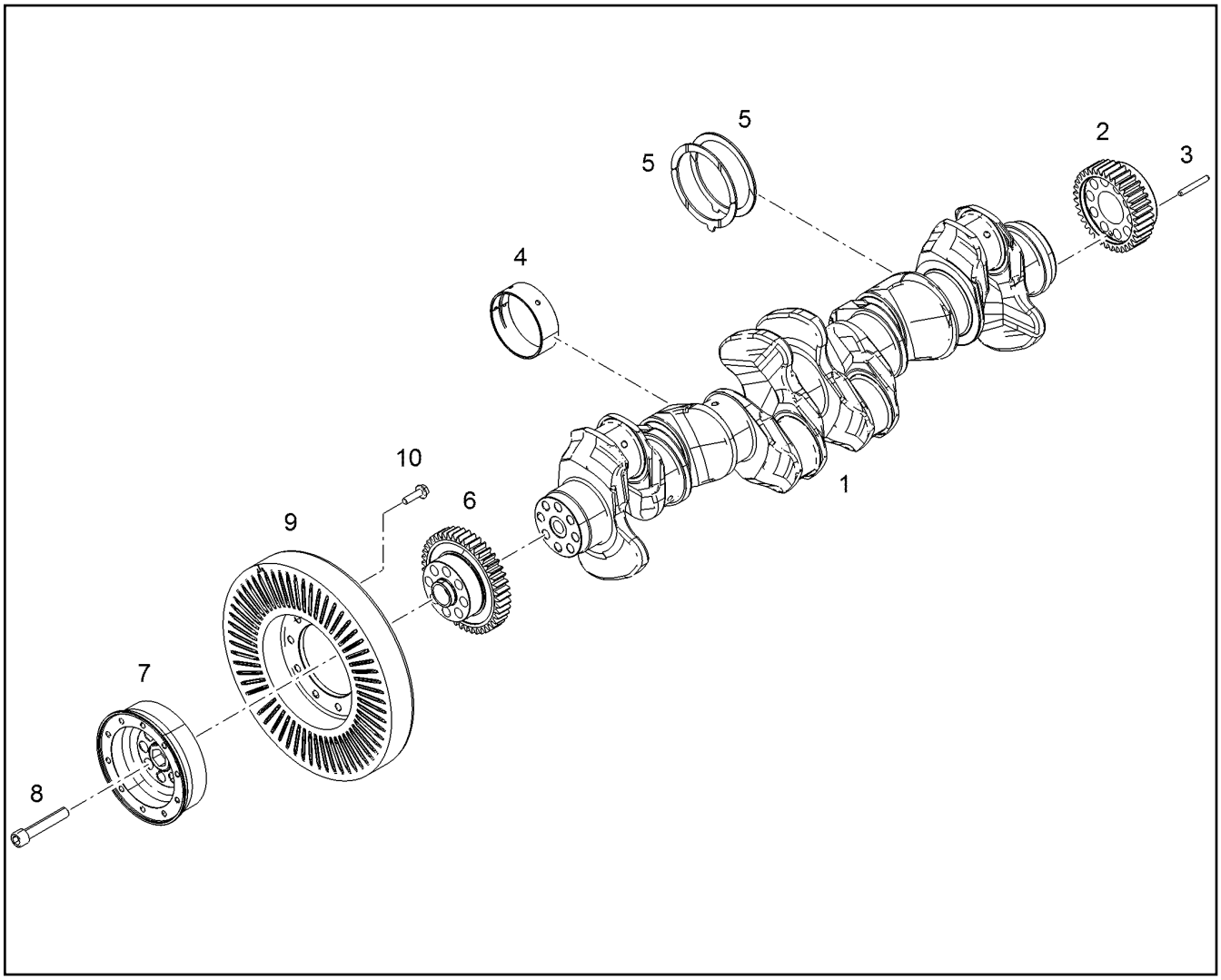

Pos.	Artikel	Menge	Bezeichnung	Description	Serie	K
1	11 11 037 9	1	KURBELWELLE R-MOTORXD856	CRANKSHAFT		
2	11 11 038 1	1	KURBELWELLENRAD	CRANKSHAFT WHEEL		
3	11 11 033 6	1	SPIRALSPANNSTIFT 8X60 St	SPIRAL DOWEL PIN		
4	11 11 036 2	1	HAUPTLAGER	MAIN BEARING		
5	10 01 211 7	2	ANLAUFSCHEIBE	THRUST WASHER		
6	11 11 038 0	1	KURBELWELLENRAD	CRANKSHAFT WHEEL		
7	11 12 331 2	1	NABE	HUB		
8	11 11 030 4	1	ZYLINDERSCHRAUBE M16X1,5X90 10.9 MA	SOCKET HEAD SCREW		
9	11 11 038 2	1	SCHWINGUNGSDAEMPFER	VIBRATION DAMPER		
10	11 10 027 3	1	SECHSKANTSCHRAUBE M10X35 8.8 MAN1	HEX SCREW		

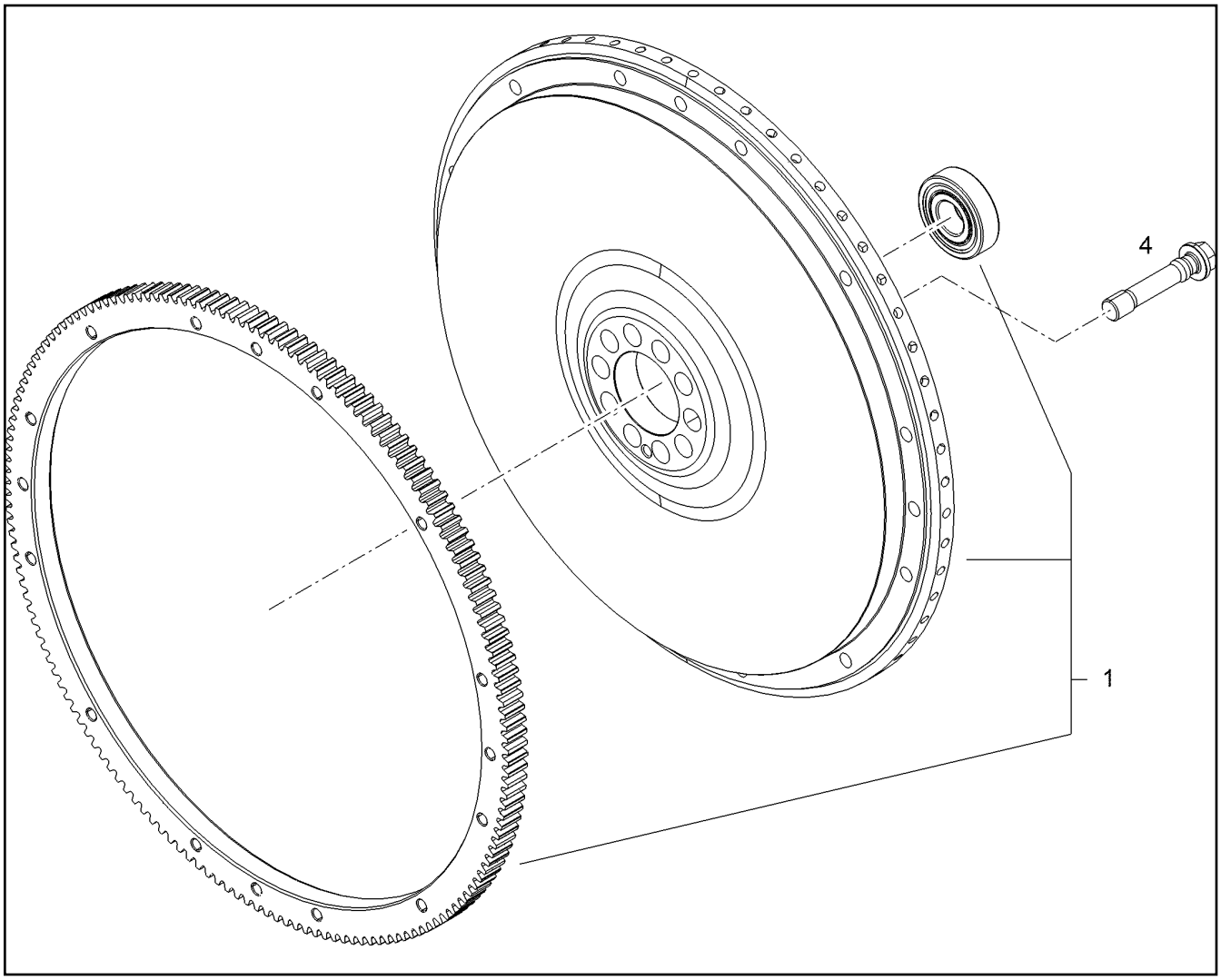

Pos.	Artikel	Menge	Bezeichnung	Description	Serie	K
1	11 11 038 3	1	SCHWUNGRAD	FLYWHEEL		
4	11 11 059 3	10	SECHSKANTSCHRAUBE M16X1,5X80	HEX SCREW		

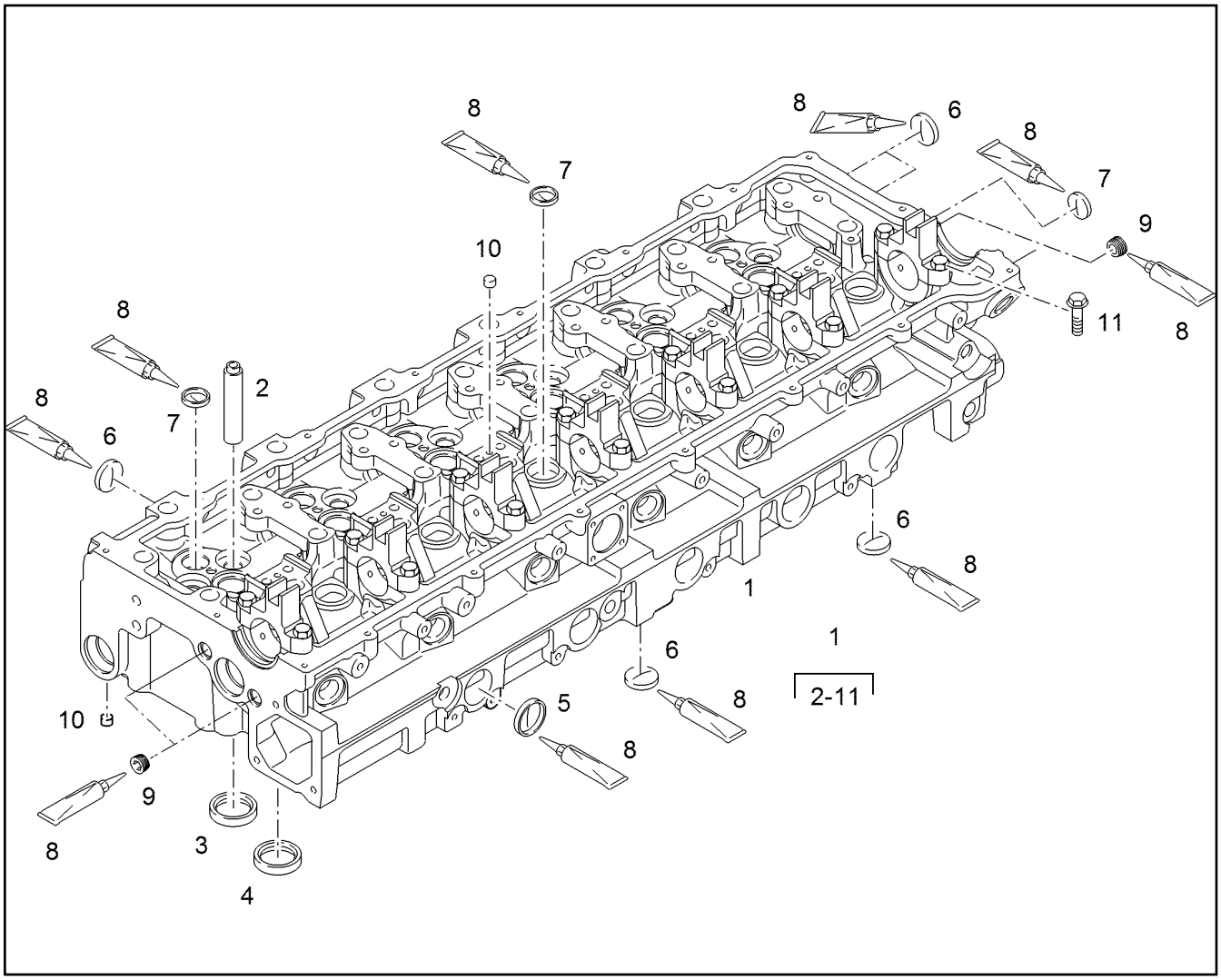

Pos.	Artikel	Menge	Bezeichnung	Description	Serie	K
1	11 12 331 3	1	ZYLINDERKOPF R-MOTOR ⇨ X11123313 11 12 331 3	CYLINDER HEAD		
5	10 44 306 2	3	VERSCHLUSSDECKEL X5CrNi18-10+	END COVER		
6	10 01 260 5	38	VERSCHLUSSDECKEL X5CrNi18-10+	END COVER		
7	10 01 260 7	15	VERSCHLUSSDECKEL X5CrNi18-10+	END COVER		
8	81 12 073 01	1	KLEBSTOFF 10 ml	GLUE		
9	11 11 059 6	4	VERSCHLUSSSCHRAUBE M16X1,5 St-M336	SCREW PLUG		
10	10 44 315 8	2	DICHTSTOPFEN C15PB/9SMNPB	SEALING PLUG		
11	10 01 125 2	14	SECHSKANTSCHRAUBE M8X35 8.8 MAN183	HEX SCREW		

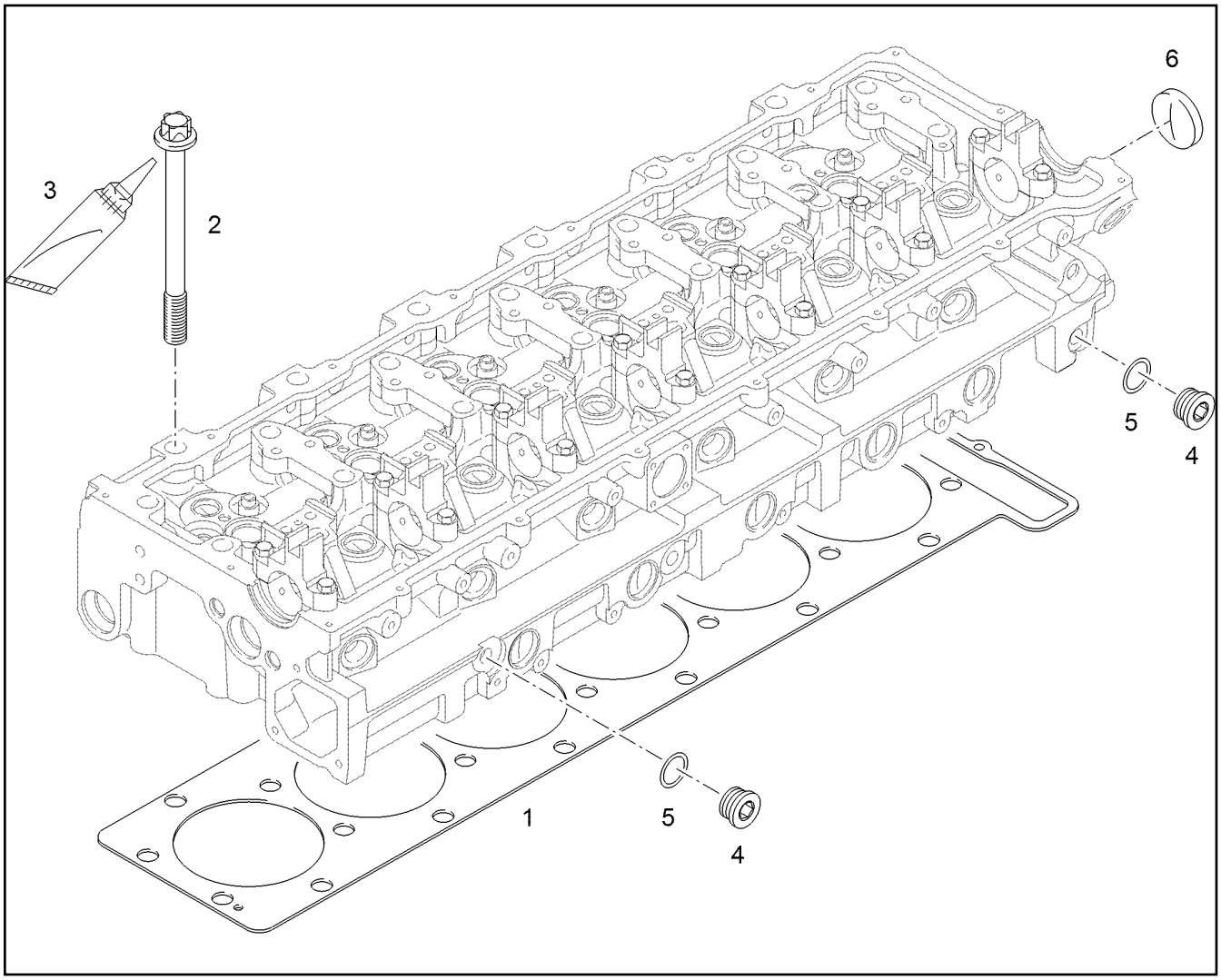

Pos.	Artikel	Menge	Bezeichnung	Description	Serie	K
1	11 11 039 7	1	ZYLINDERKOPFDICHTUNG	CYLINDER HEAD GASKET		
2	90 78 525	26	ZYLINDERKOPFSCHRAUBE M18X2X245 10.	CYLINDER SCREW		
3	10 53 877 9	1	PASTE	PASTE		
4	11 11 032 4	3	VERSCHLUSSSCHRAUBE M16X1,5 St-M336	SCREW PLUG		
5	10 01 186 7	3	DICHTRING 16,7X24,00X1,5 St/FPM1-80	SEALING RING		
6	10 44 309 1	1	VERSCHLUSSDECKEL X5CrNi18-10	END COVER		

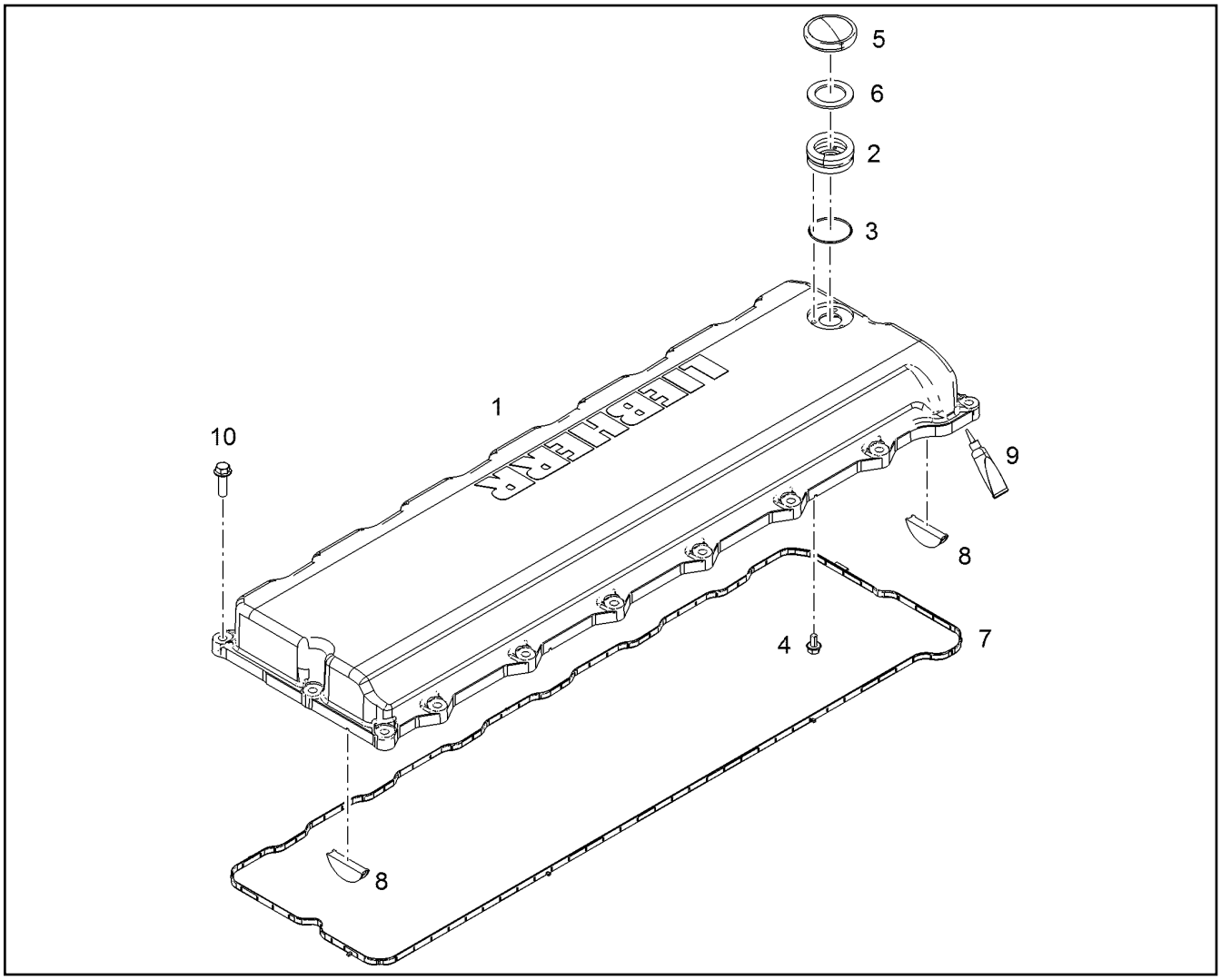

Pos.	Artikel	Menge	Bezeichnung	Description	Serie	K
1	11 12 331 4	1	ZYLINDERKOPFHAUBE	CYLINDER FAIRING		
2	11 11 037 7	1	OELEINFUELLSTUTZEN	OIL FILLER NECK		
3	11 11 034 7	1	RUNDDICHTRING 50X2 FPM1-70-GN	O RING		
4	10 44 334 8	3	SECHSKANTSCHRAUBE M6X12 10.9 MAN1	HEX SCREW		
5	10 01 333 6	1	VERSCHLUSSDECKEL	END COVER		
6	10 01 333 7	1	DICHTUNG	SEAL		
7	11 11 039 9	1	DICHTUNG	SEAL		
8	11 12 331 5	2	SEGMENT	SEGMENT		
9	10 01 213 8	1	DICHTUNGSMITTEL 50ML TUBE	SEALANT		
10	10 44 345 9	18	SECHSKANTSCHRAUBE M10X35 10.9 MAN1	HEX SCREW		

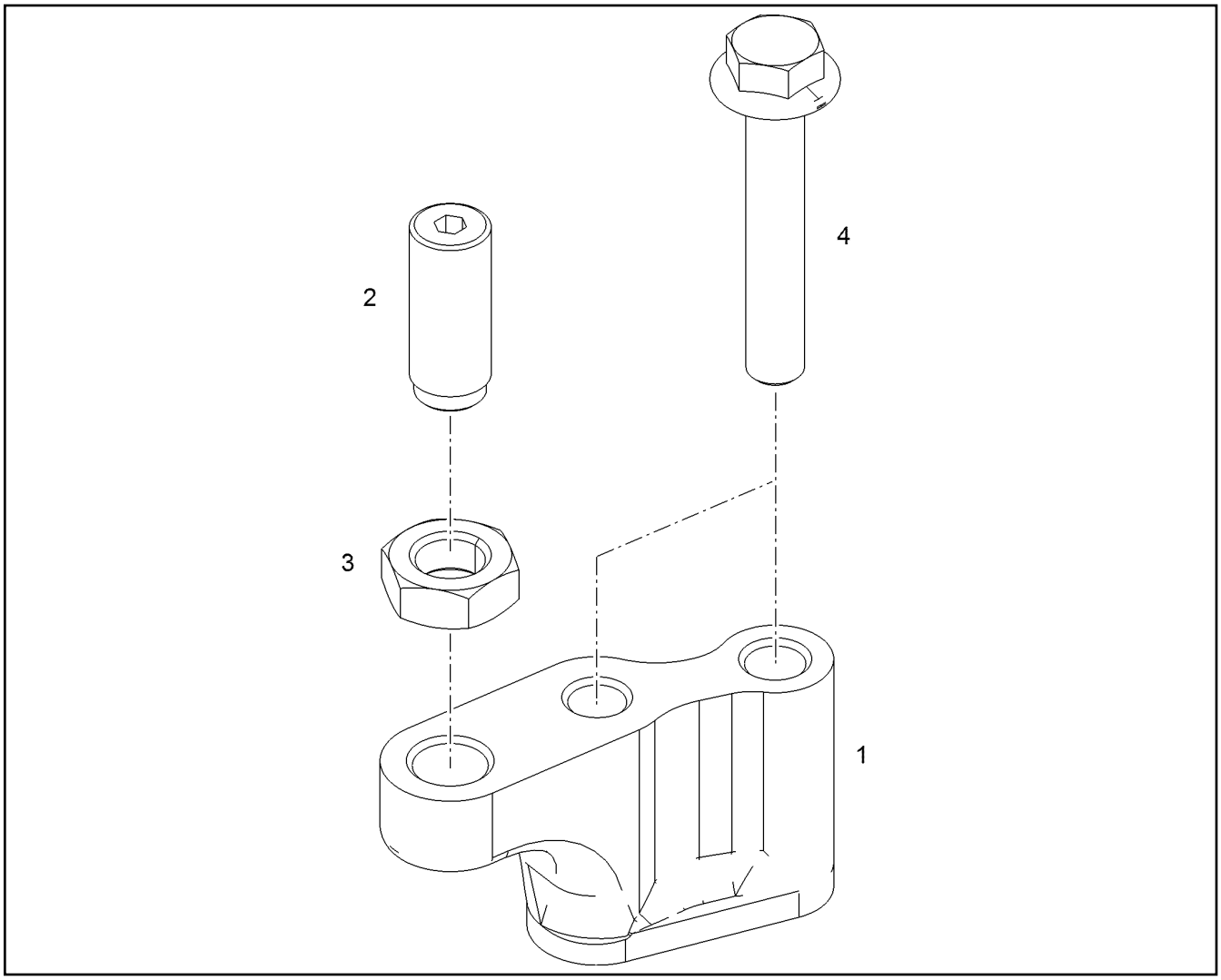

Pos.	Artikel	Menge	Bezeichnung	Description	Serie	K
1	11 11 040 8	6	GEGENHALTER	COUNTER BRACKET		
2	10 01 222 0	6	EINSTELLSCHRAUBE M14X1X31,5	ADJUSTING SCREW		
3	10 01 256 0	6	SECHSKANTMUTTER M14X1	HEX NUT		
4	11 11 031 6	12	SECHSKANTSCHRAUBE M10X60 10.9 MAN1	HEX SCREW		

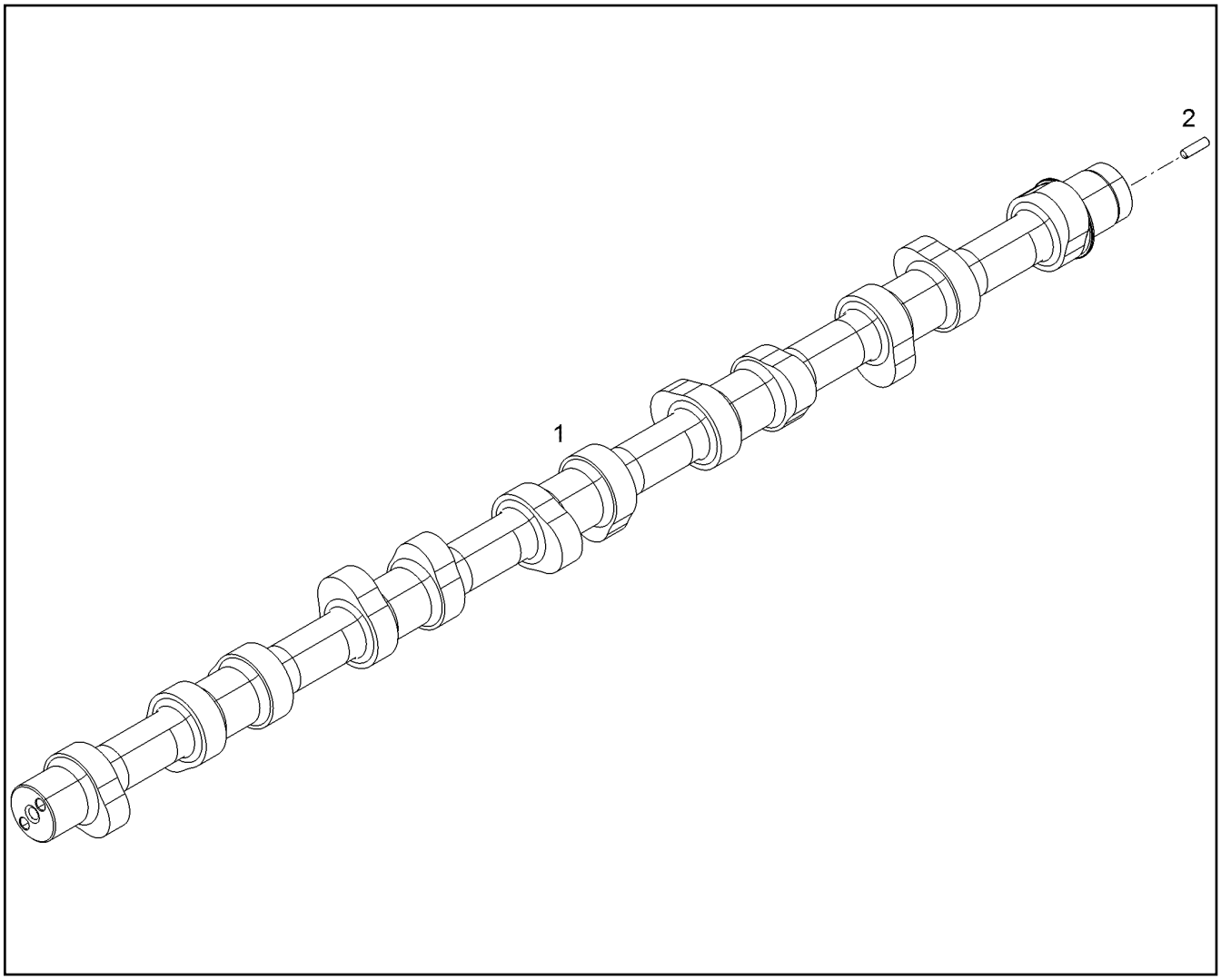

Pos.	Artikel	Menge	Bezeichnung	Description	Serie	K
1	11 11 040 9	1	NOCKENWELLE R-MOTORXD856	CAMSHAFT		
2	11 11 033 2	1	ZYLINDERSTIFT 6m6X20 St 50-2 K	PARALLEL PIN		

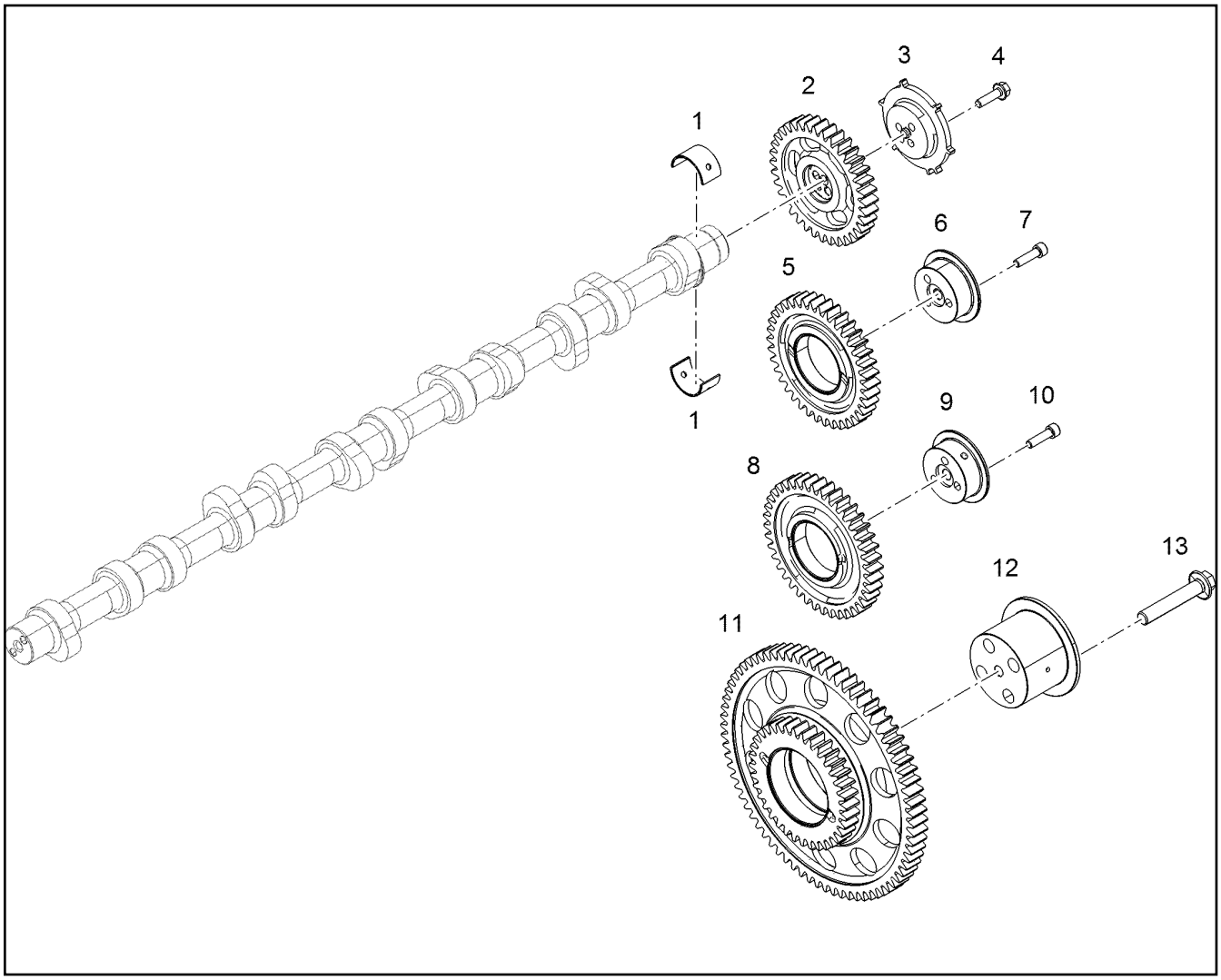

Pos.	Artikel	Menge	Bezeichnung	Description	Serie	K
1	11 11 041 0	14	NOCKENWELLENBUCHSE	CAMS SHAFT BUSHING		
2	11 11 041 2	1	NOCKENWELLENRAD R-MOTORXD856	CAMSHAFT GEAR		
3	11 11 041 1	1	SCHEIBE -	WASHER		
4	10 44 335 4	3	SECHSKANTSCHRAUBE M8X30 10.9 MAN1	HEX SCREW		
5	11 11 041 5	1	ZWISCHENRAD	INTERMEDIATE WHEEL		
6	11 11 041 7	1	ZWISCHENRADACHSE	INTERMEDIATE WHEEL AXLE		
7	11 11 030 5	6	ZYLINDERSCHRAUBE M8X30 10.9 MAN183-	SOCKET HEAD SCREW		
8	11 11 041 4	1	ZWISCHENRAD	INTERMEDIATE WHEEL		
9	11 11 041 7	1	ZWISCHENRADACHSE	INTERMEDIATE WHEEL AXLE		
11	11 11 041 3	1	ZWISCHENRAD	INTERMEDIATE WHEEL		
12	11 11 041 8	1	ZWISCHENRADACHSE	INTERMEDIATE WHEEL AXLE		
13	11 11 032 1	4	SECHSKANTSCHRAUBE M14X80 10.9 MAN1	HEX SCREW		

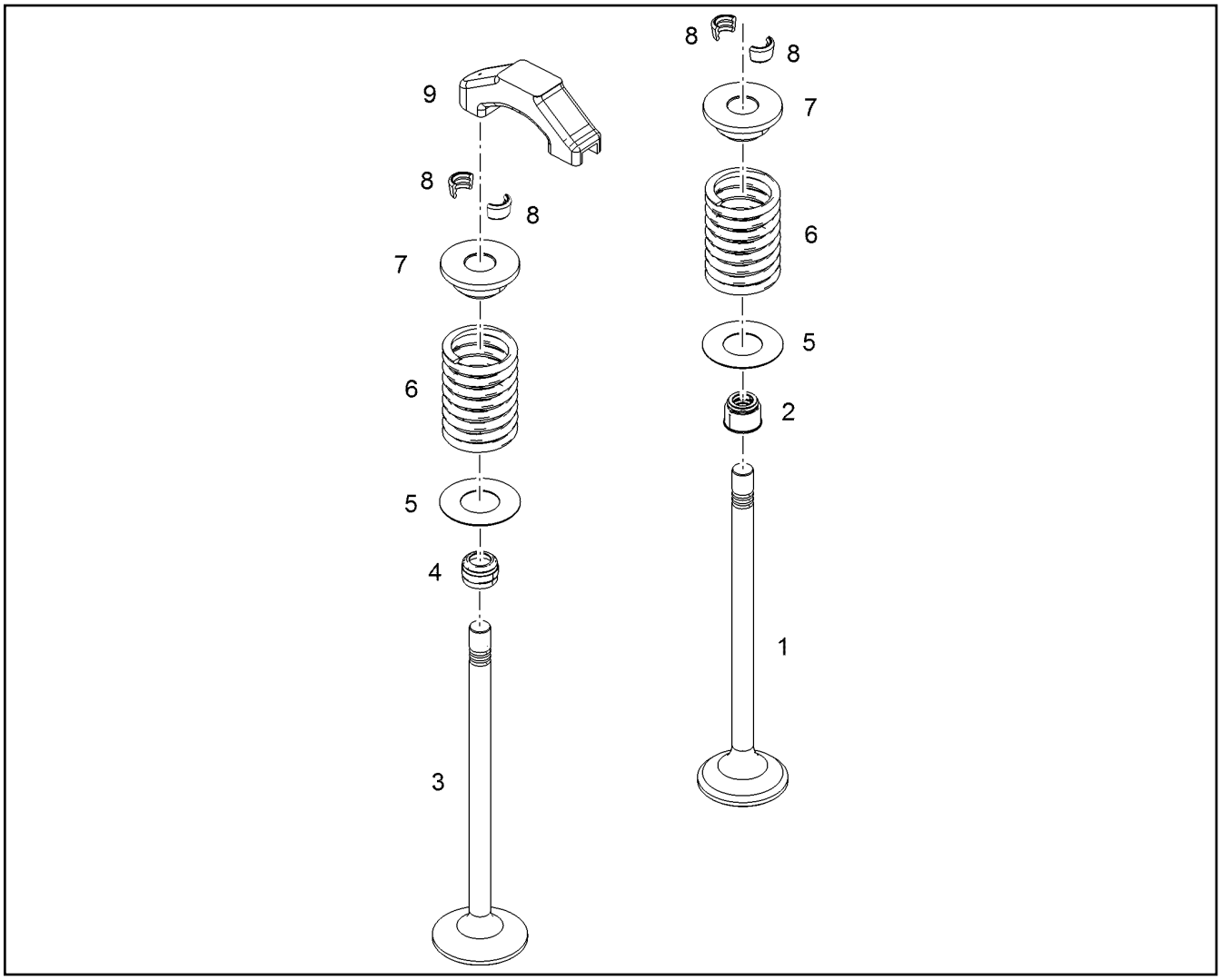

Pos.	Artikel	Menge	Bezeichnung	Description	Serie	K
1	11 11 040 0	12	AUSLASSVENTIL	OUTLET VALVE		
2	11 11 041 9	12	VENTILSCHAFTDICHTRING	VALVE STEM SEAL RING		
3	11 11 040 1	12	EINLASSVENTIL	INLET VALVE		
4	10 01 224 7	12	VENTILSCHAFTDICHTUNG	VALVE STEM SEAL		
5	11 11 060 3	24	SCHEIBE -	WASHER		
6	11 11 040 2	24	VENTILFEDER	VALVE SPRING		
7	90 78 515	24	FEDERTELLER 16MnCr5	SPRING SUPPORT		
8	11 11 040 3	48	VENTILKEGELSTUECK	VALVE COLLET		
9	10 01 706 4	12	VENTILBRUECKE VORM.	VALVE BRIDGE PRE-ASS.		

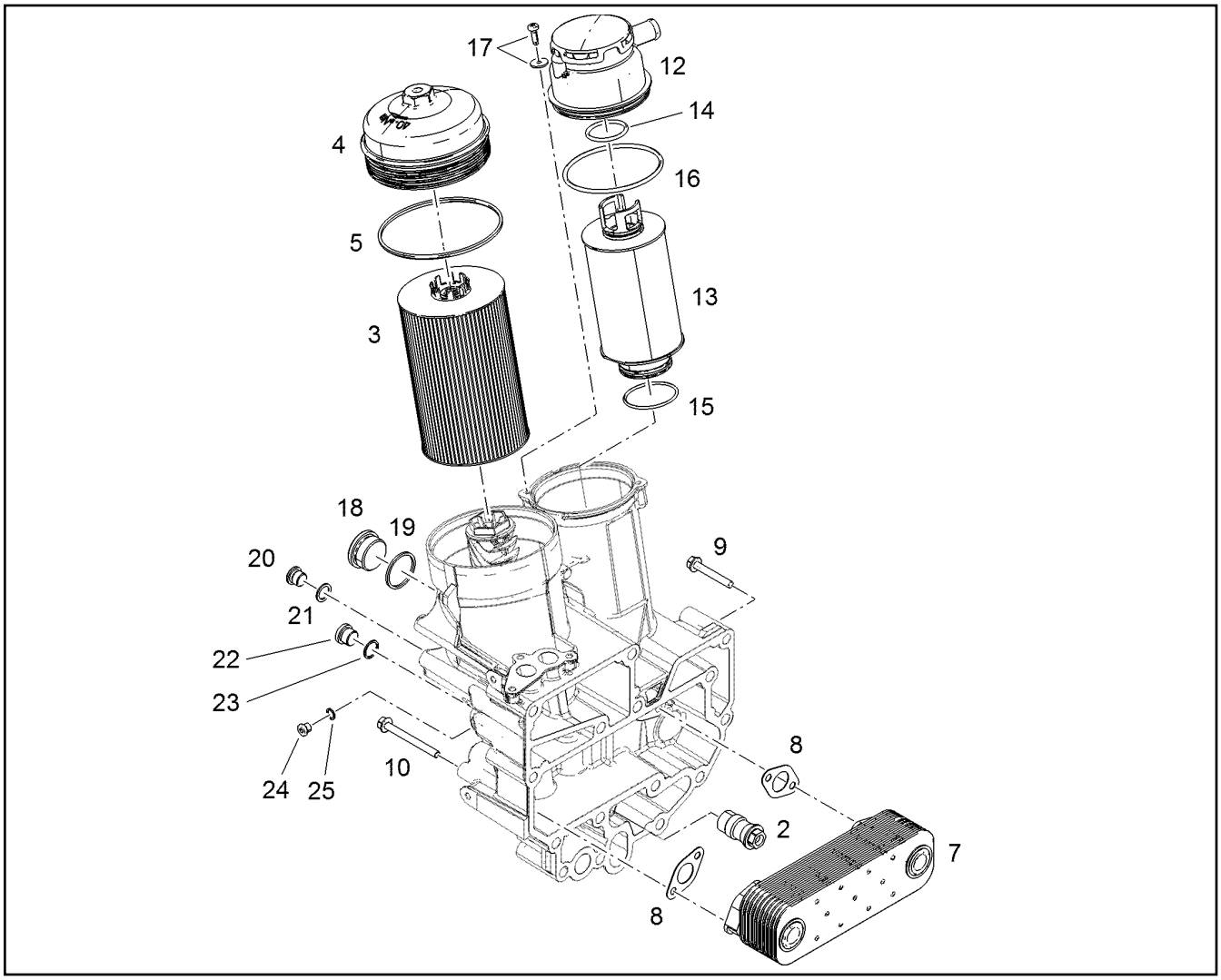

Pos.	Artikel	Menge	Bezeichnung	Description	Serie	K
1	11 11 042 0	1	OELMODUL	OIL MODULE		
2	11 11 042 5	1	UEBERDRUCKVENTIL	OVERPRESSURE VALVE		
3	11 11 042 7	1	OELFILTEREINSATZ OEL	OIL FILTER INSERT		
4	11 11 042 8	1	DECKEL	COVER		
5	11 11 062 7	1	RUNDDICHTRING	O RING		
6	11 12 331 7	1	OELKUEHLER	OIL COOLER		
7	11 11 042 9	1	OELKUEHLER	OIL COOLER		
8	10 01 184 5	2	DICHTUNG	SEAL		
9	11 11 031 1	2	SECHSKANTSCHRAUBE M8X55 8.8 MAN183	HEX SCREW		
10	11 11 031 2	2	SECHSKANTSCHRAUBE M8X80 8.8 MAN183	HEX SCREW		
11	11 65 917 6	1	TEILESATZ	SET OF PARTS		
13	11 11 037 4	1	OELFILTEREINSATZ OEL	OIL FILTER INSERT		
14	11 12 331 8	1	DICHTRING	SEALING RING		
15	11 11 063 6	1	DICHTRING 55X3 AEM 70	SEALING RING		
16	11 11 063 5	1	DICHTRING 100X4 AEM 70	SEALING RING		
17	11 11 060 1	2	SCHRAUBE M6X16 Z1-ST-T30	SCREW		
18	11 10 028 8	1	VERSCHLUSSSCHRAUBE M38X1,5 St A3C	SCREW PLUG		
19	11 10 030 2	1	DICHTRING A38X44 Cu	SEALING RING		
20	10 01 161 3	1	VERSCHLUSSSCHRAUBE M16X1,5 St A3C	SCREW PLUG		
21	11 69 314 1	1	DICHTRING A16X20 Cu	SEALING RING		
22	10 01 161 5	1	VERSCHLUSSSCHRAUBE M18X1,5 St A3C	SCREW PLUG		
23	11 10 029 9	1	DICHTRING A18X22 Cu	SEALING RING		
24	11 10 028 6	1	VERSCHLUSSSCHRAUBE M10X1 St A3C	SCREW PLUG		
25	11 10 029 7	1	DICHTRING A10X13,5 Cu	SEALING RING		

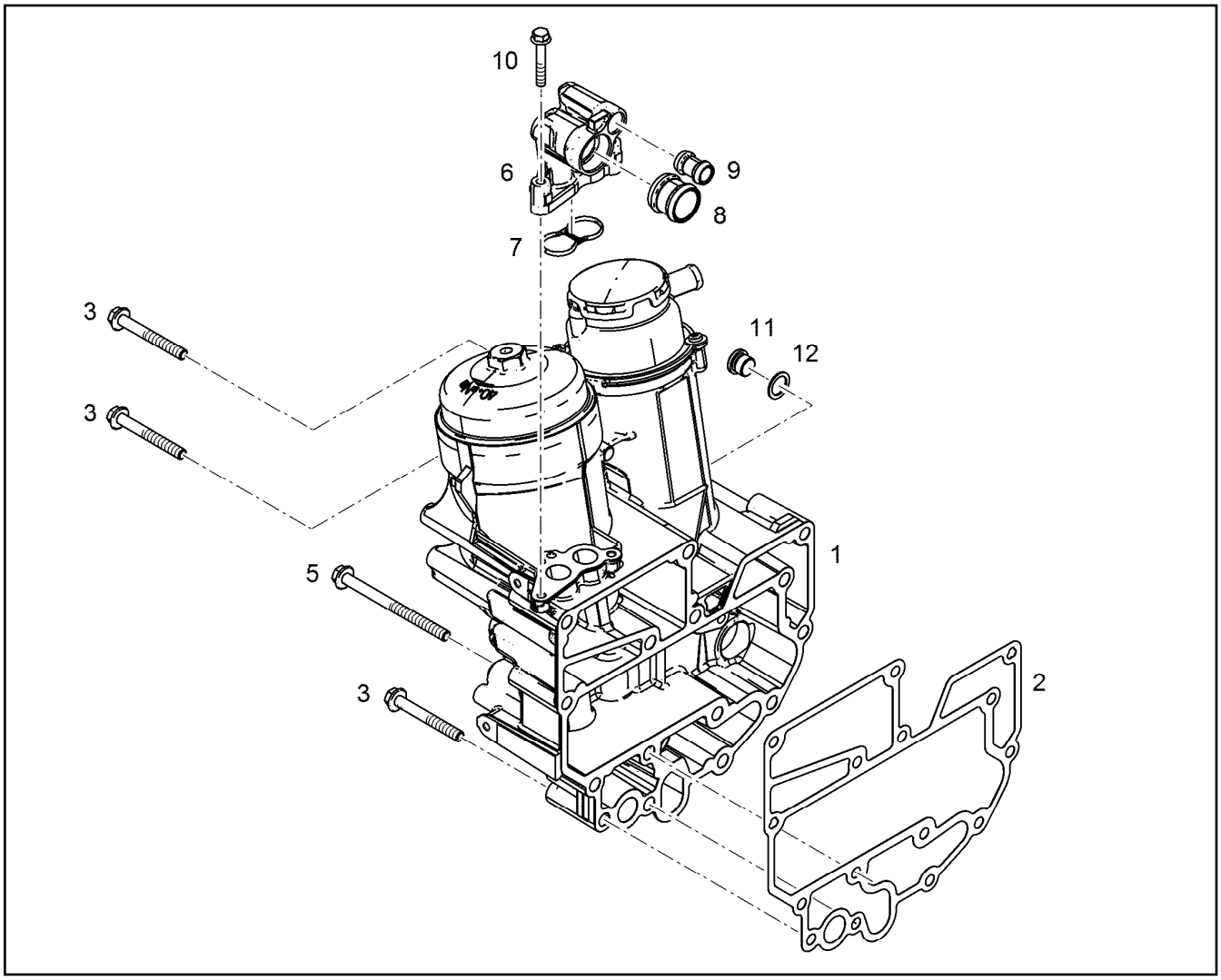

Pos.	Artikel	Menge	Bezeichnung	Description	Serie	K
1	11 12 354 9	1	OELMODUL	OIL MODULE		
2	11 12 355 0	1	DICHTUNG	SEAL		
3	11 11 031 7	10	SECHSKANTSCHRAUBE M10X80 10.9 MAN1	HEX SCREW		
5	11 10 027 9	4	SECHSKANTSCHRAUBE M10X130 10.9 MAN	HEX SCREW		
6	11 12 331 9	1	FLANSCH	FLANGE		
7	11 11 044 5	1	DICHTUNG	SEAL		
8	11 11 066 4	1	STECKROHR	PLUG-IN PIPE		
9	11 11 066 3	1	STECKROHR	PLUG-IN PIPE		
10	10 22 236 1	3	BUNDSCHRAUBE	FLANGED BOLT		
11	10 01 161 5	1	VERSCHLUSSSCHRAUBE M18X1,5 St A3C	SCREW PLUG		
12	10 01 186 8	1	DICHTRING 18,7X26,00X1,5 St/FPM1-80	SEALING RING		

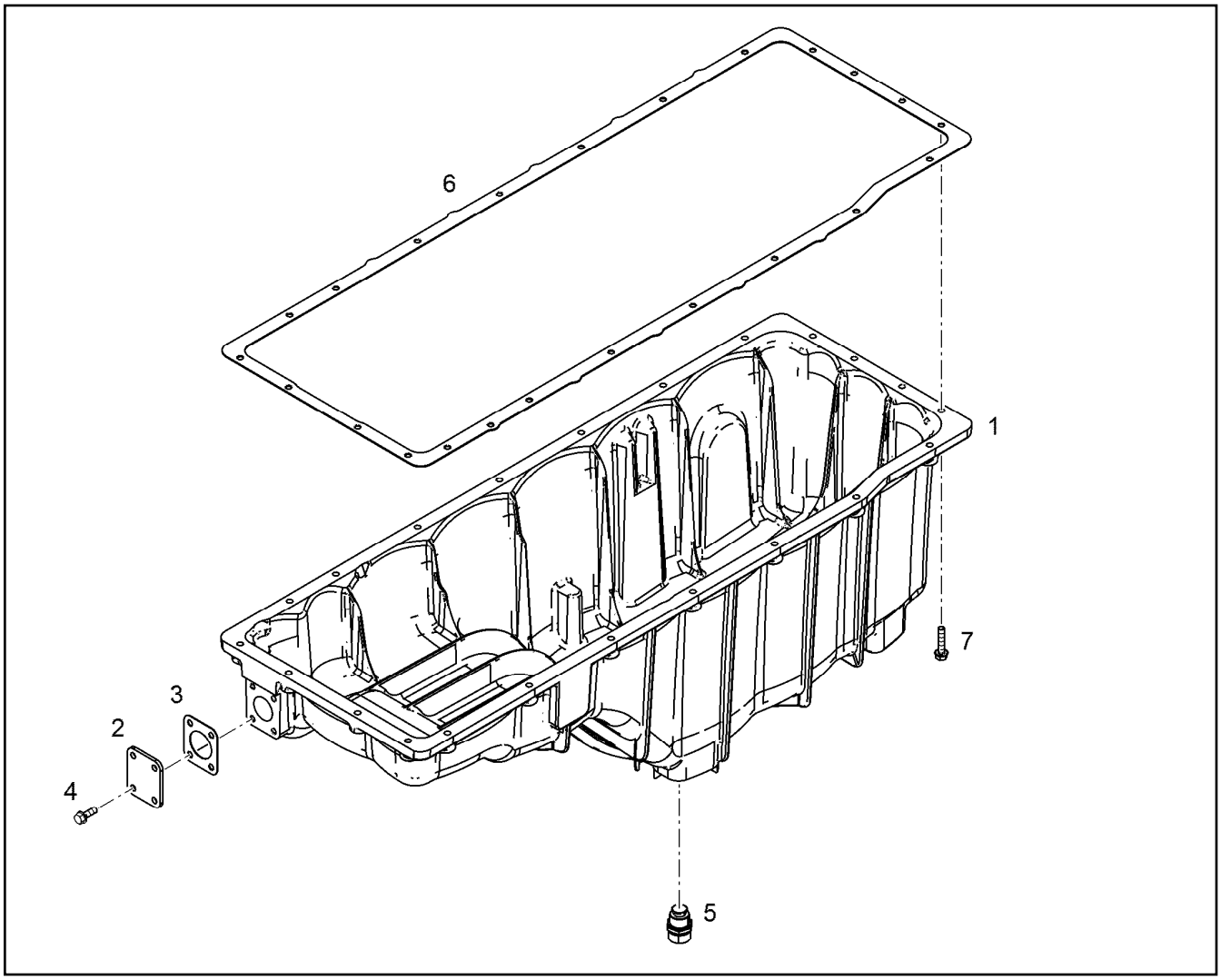

Pos.	Artikel	Menge	Bezeichnung	Description	Serie	K
1	11 12 355 3	1	OELWANNE	OIL SUMP		
2	10 01 271 4	1	FLANSCH	FLANGE		
3	10 01 214 0	1	DICHTUNG ASBESTFREI	SEAL		
4	10 44 335 3	4	SECHSKANTSCHRAUBE M8X25 10.9 MAN1	HEX SCREW		
5	10 03 290 6	1	ABLASSVENTIL	DRAIN VALVE		
6	11 11 044 7	1	DICHTUNG	SEAL		
7	10 44 335 5	22	SECHSKANTSCHRAUBE M8X40 10.9 MAN1	HEX SCREW		

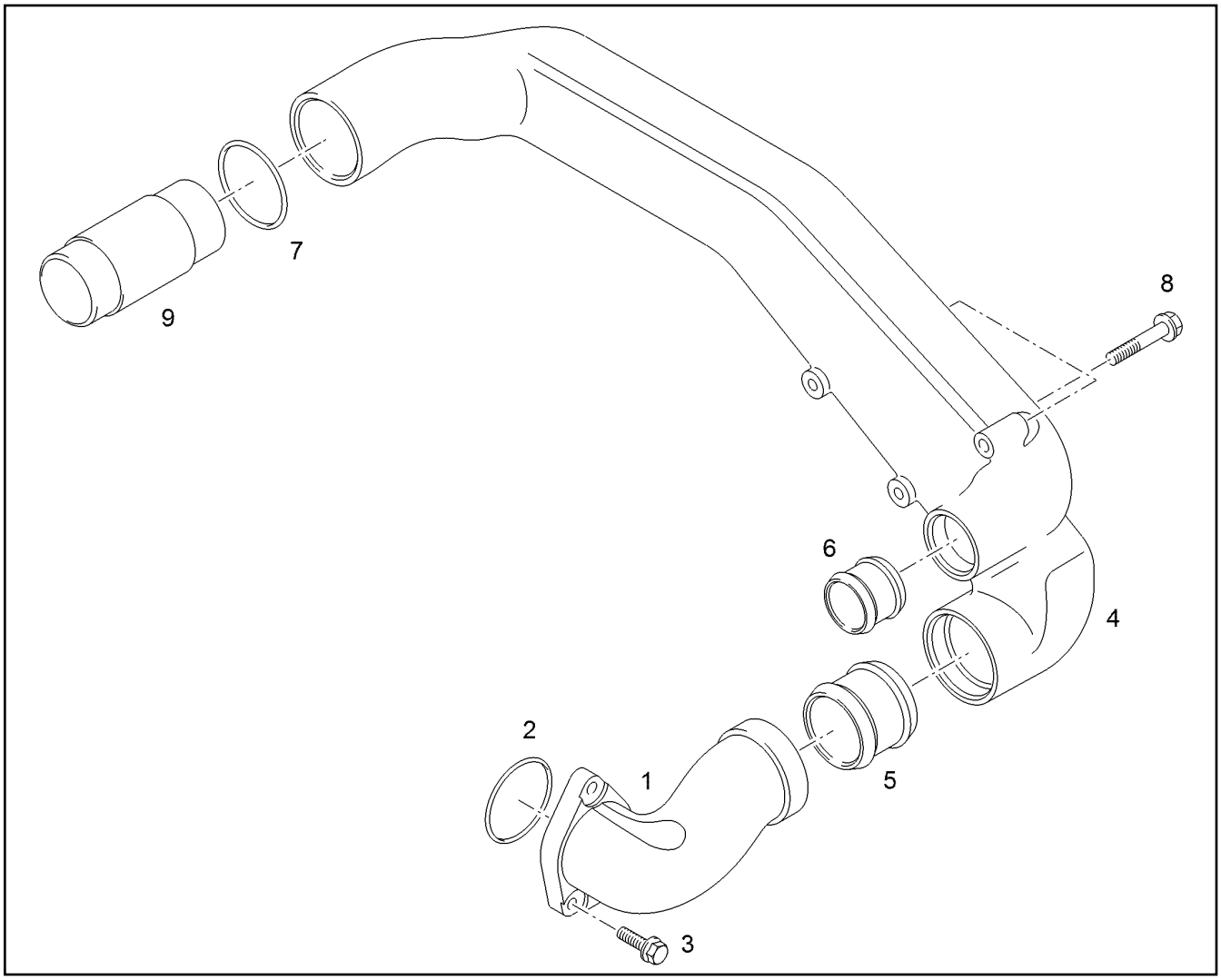

Pos.	Artikel	Menge	Bezeichnung	Description	Serie	K
1	11 11 045 1	1	KUEHLMITTELKRUEMMER	COOLANT PIPE BEND		
2	11 11 034 8	1	RUNDDICHTRING 60X3 FPM1-70-GN	O RING		
3	10 44 335 3	3	SECHSKANTSCHRAUBE M8X25 10.9 MAN1	HEX SCREW		
4	11 11 045 2	1	KUEHLMITTELKRUEMMER	COOLANT PIPE BEND		
5	11 11 066 0	1	STECKROHR	PLUG-IN PIPE		
6	11 11 066 1	1	STECKROHR	PLUG-IN PIPE		
7	11 11 035 2	1	RUNDDICHTRING 57X4,5 EPDM9-70	O RING		
8	10 22 236 1	3	BUNDSCHRAUBE	FLANGED BOLT		
9	11 11 066 2	1	STECKROHR	PLUG-IN PIPE		

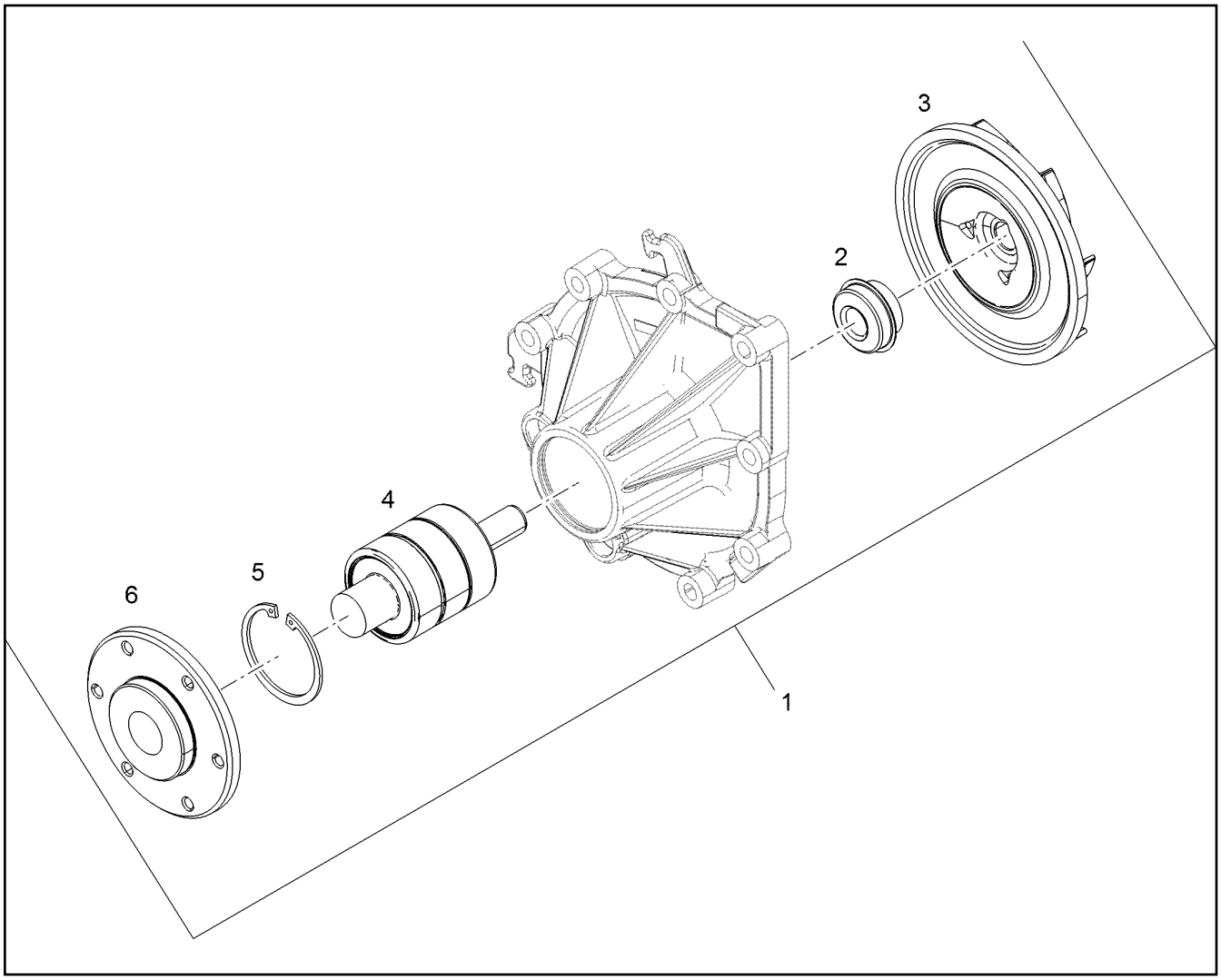

Pos.	Artikel	Menge	Bezeichnung	Description	Serie	K
1	11 11 046 0	1	KUEHLMITTELPUMPE R-MOTOR	COOLANT PUMP		
2	10 34 287 6	1	GLEITRINGDICHTUNG	AXIAL FACE SEAL		
3	11 10 036 5	1	FLUEGELRAD	IMPELLER		
4	10 34 330 7	1	WASSERPUMPENLAGER	WATER PUMP BEARING		
5	10 34 228 4	1	SICHERUNGSRING 55X2 ZNPHR5F	LOCKING RING		
6	10 44 348 1	1	NABE	HUB		

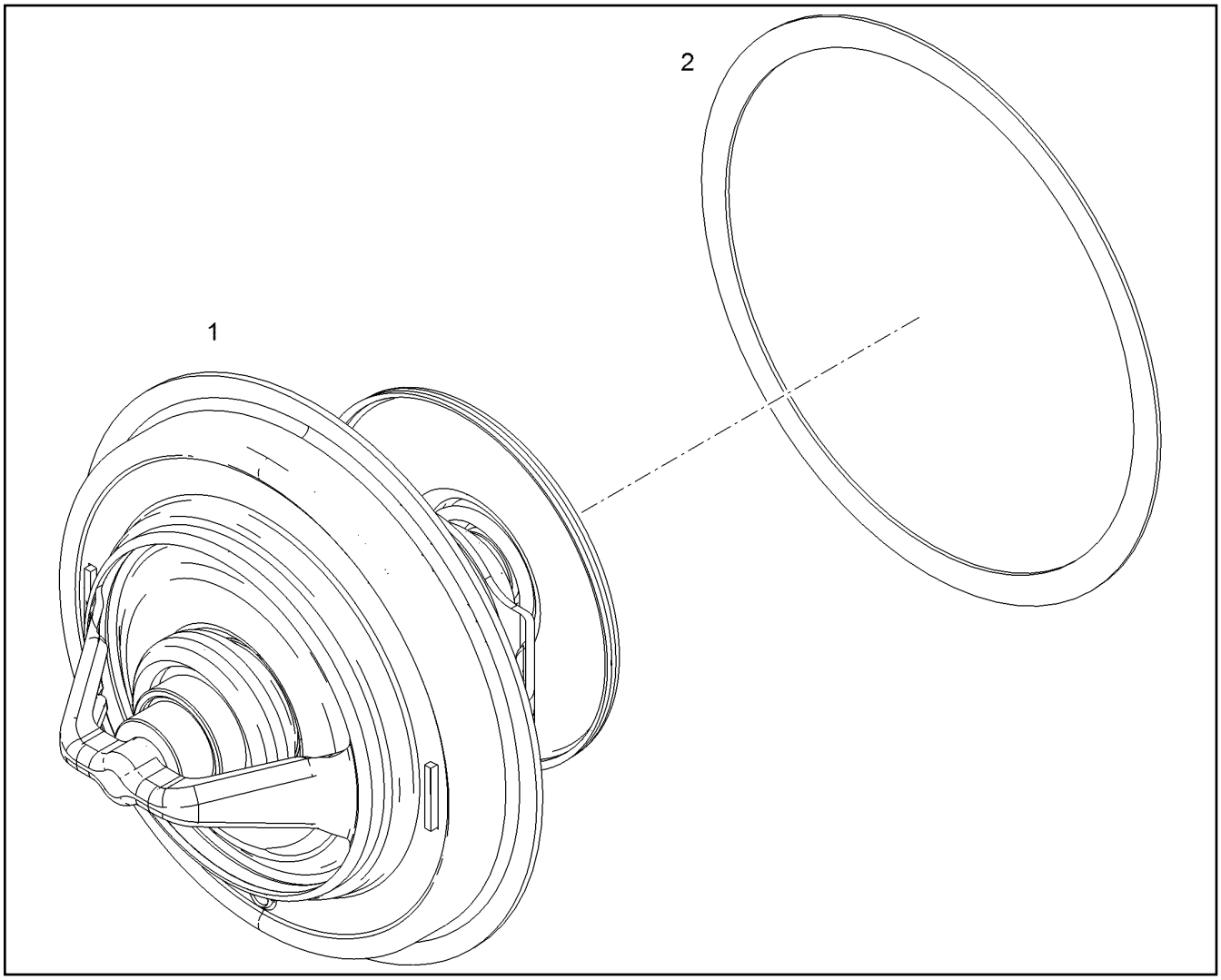

Pos.	Artikel	Menge	Bezeichnung	Description	Serie	K
1	10 44 305 4	1	THERMOSTAT	THERMOSTAT		
2	10 01 234 5	1	DICHTUNG ASBESTFREI	SEAL		

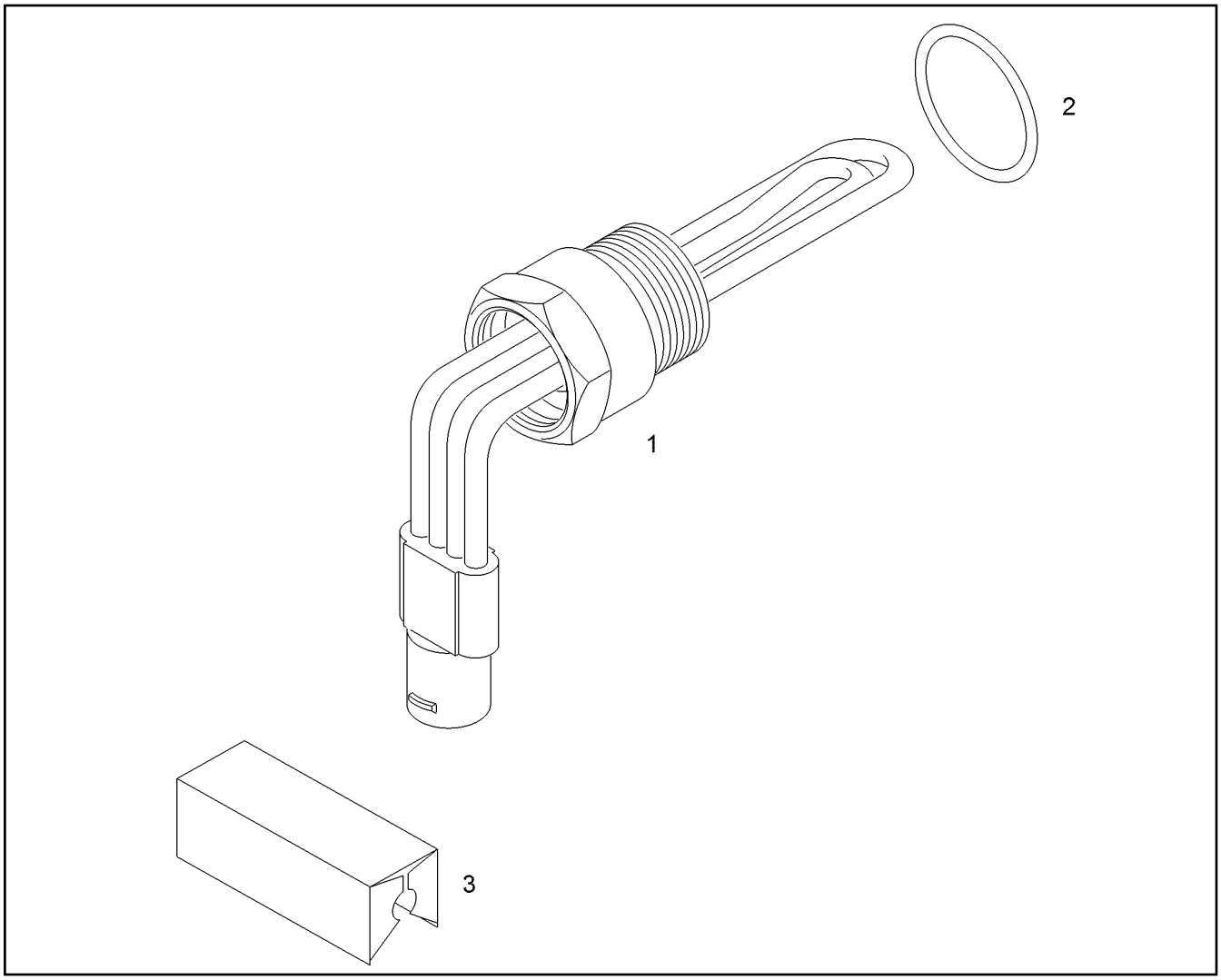

Pos.	Artikel	Menge	Bezeichnung	Description	Serie	K
1	10 12 124 9	1	TAUCHHEIZER 230V	IMMERSION HEATER		
2	11 10 030 2	1	DICHTRING A38X44 Cu	SEALING RING		
3	11 11 046 5	1	WAERMESCHUTZBLECH	HEAT INSULATION PLATE		

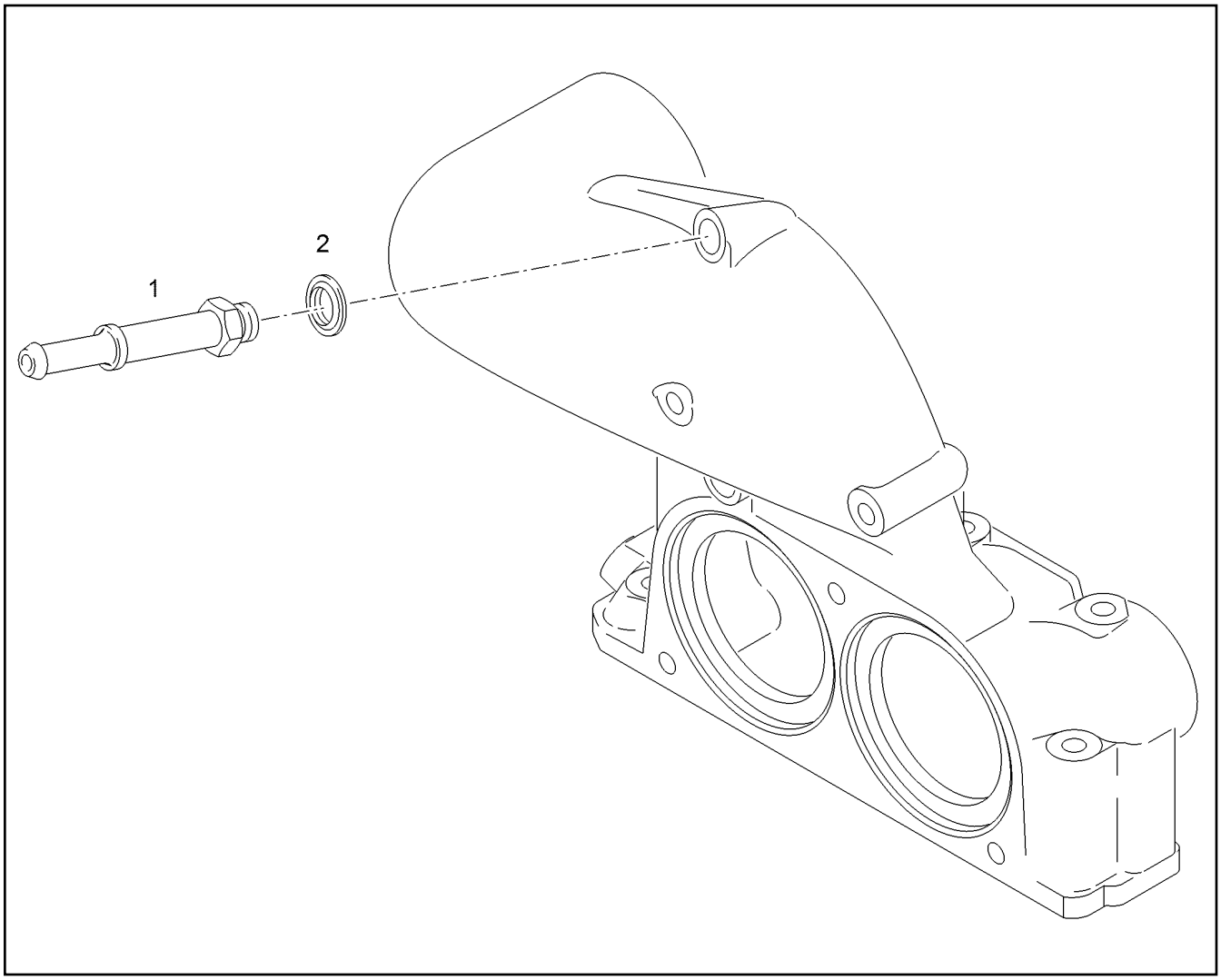

Pos.	Artikel	Menge	Bezeichnung	Description	Serie	K
1	11 11 065 7	1	SCHLAUCHSTUTZEN	HOSE UNION		
2	10 01 186 5	1	DICHTRING 12,7X18,00X1,5 St/FPM1-80	SEALING RING		

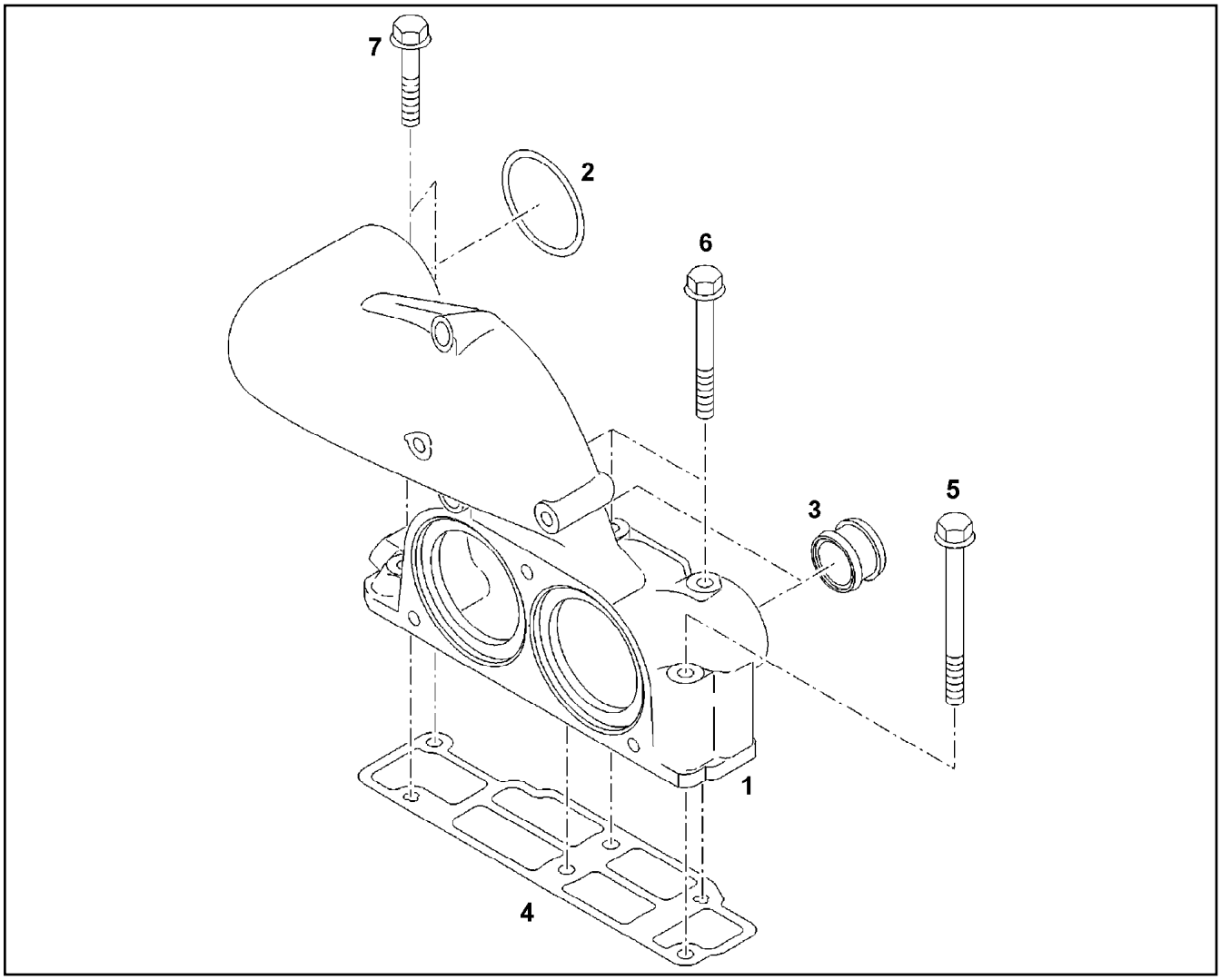

Pos.	Artikel	Menge	Bezeichnung	Description	Serie	K
1	11 12 355 9	1	THERMOSTATGEHAEUSE	THERMOSTAT HOUSING		
2	11 11 035 2	1	RUNDDICHTRING 57X4,5 EPDM9-70	O RING		
3	11 11 065 9	2	STECKROHR	PLUG-IN PIPE		
4	11 11 046 9	1	DICHTUNG	SEAL		
5	10 44 336 0	1	SECHSKANTSCHRAUBE M8X130 10.9 MAN1	HEX SCREW		
6	10 34 226 8	3	SECHSKANTSCHRAUBE MIT FLANSCH M8X	HEX HEAD SCREW WITH FLANG		
7	10 44 353 9	2	SECHSKANTSCHRAUBE M8X65 10.9 MAN1	HEX SCREW		

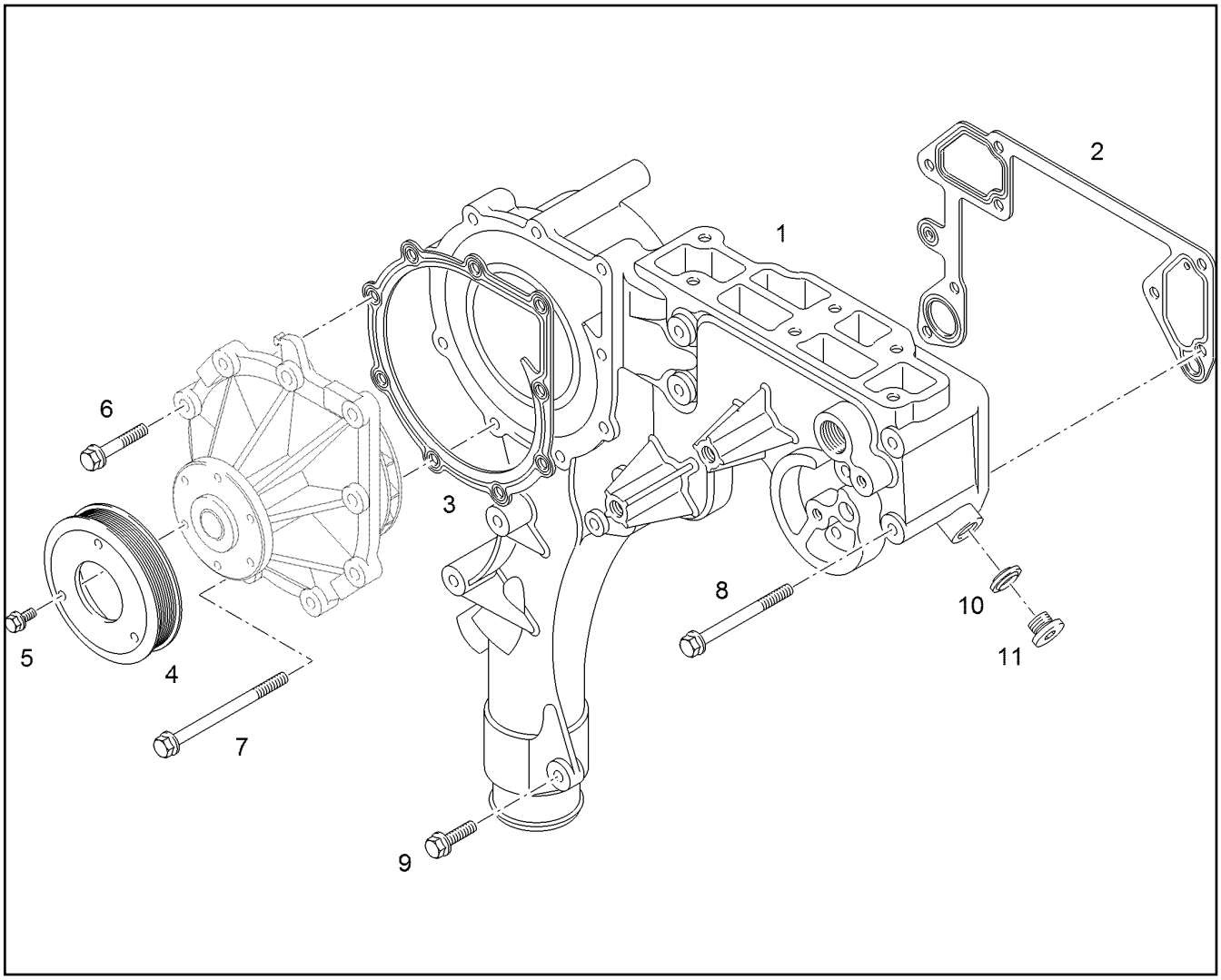

Pos.	Artikel	Menge	Bezeichnung	Description	Serie	K
1	11 11 045 8	1	GEHAEUSE	HOUSING		
2	11 11 046 7	1	DICHTUNG	SEAL		
3	11 11 046 6	1	DICHTUNG	SEAL		
4	11 10 036 4	1	KEILRIEMENSCHEIBE	V-BELT PULLEY		
5	11 10 027 1	3	SECHSKANTSCHRAUBE M8X12 8.8 MAN183	HEX SCREW		
6	10 44 335 5	6	SECHSKANTSCHRAUBE M8X40 10.9 MAN1	HEX SCREW		
7	10 44 336 0	3	SECHSKANTSCHRAUBE M8X130 10.9 MAN1	HEX SCREW		
8	10 44 335 8	7	SECHSKANTSCHRAUBE M8X100 10.9 MAN1	HEX SCREW		
9	10 44 335 3	1	SECHSKANTSCHRAUBE M8X25 10.9 MAN1	HEX SCREW		
10	11 10 030 4	1	DICHTRING 14,7X22X1,5 St/FPM1-80	SEALING RING		
11	11 11 032 3	1	VERSCHLUSSSCHRAUBE M14X1,5 St-M336	SCREW PLUG		

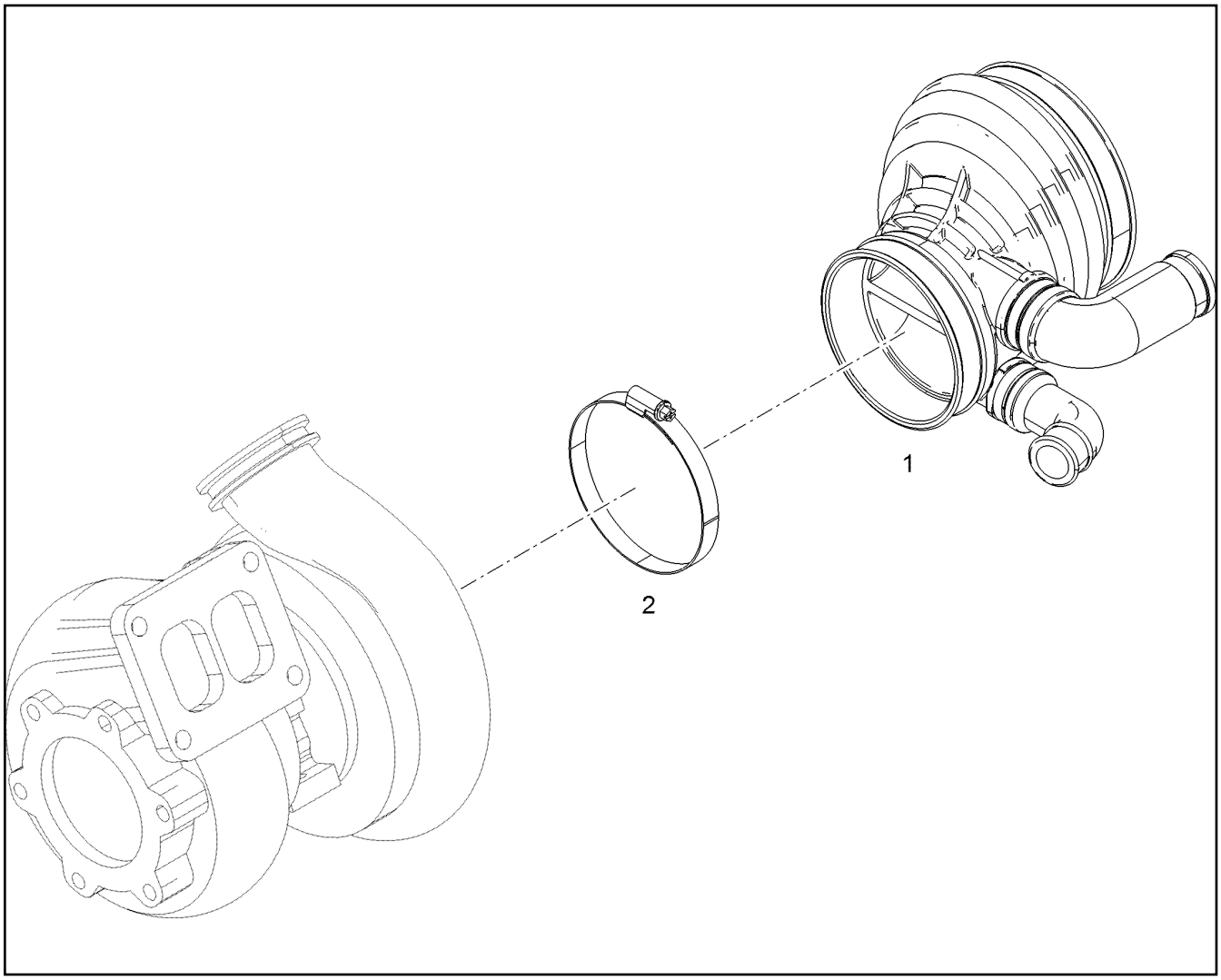

Pos.	Artikel	Menge	Bezeichnung	Description	Serie	K
1	11 11 048 2	1	ANSAUGSTUTZEN R-MOTORXD856	INTAKE NOZZLE		
2	10 03 717 1	1	SCHLAUCHSCHELLE 100X120 W2-2	HOSE CLAMP		

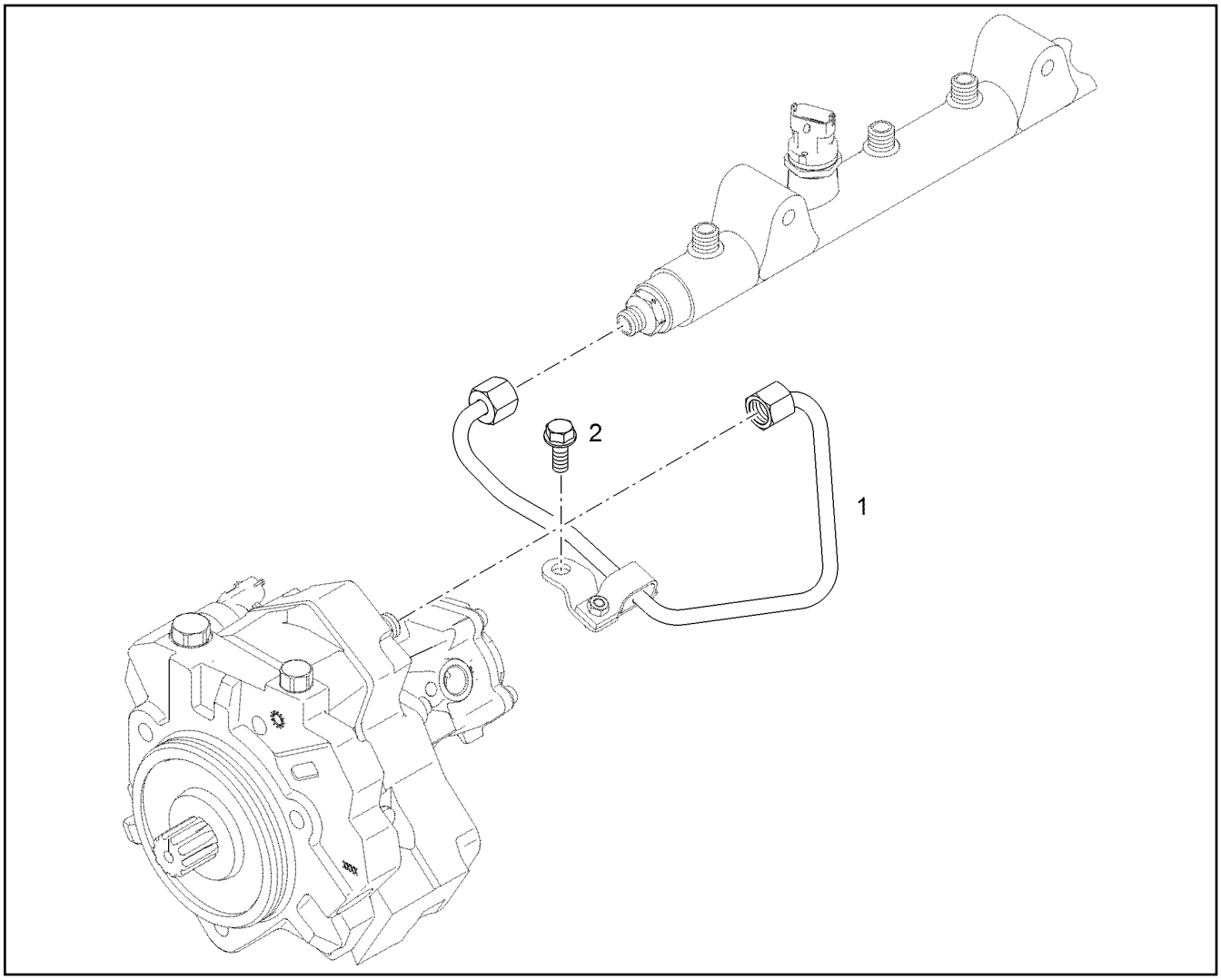

Pos.	Artikel	Menge	Bezeichnung	Description	Serie	K
1	11 11 048 8	1	DRUCKLEITUNG	PRESSURE LINE		
2	10 44 335 1	1	SECHSKANTSCHRAUBE M8X16 10.9 MAN1	HEX SCREW		

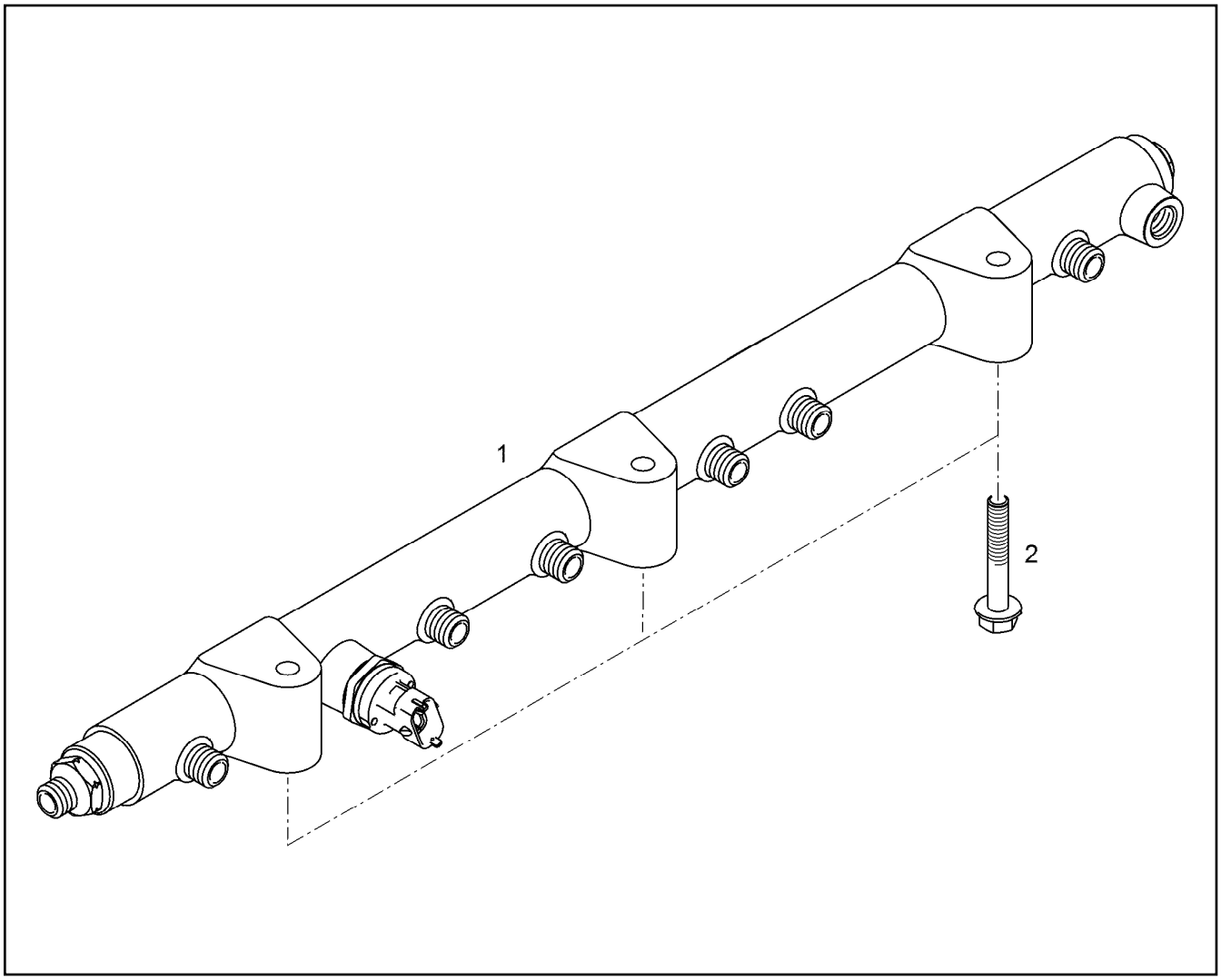

Pos.	Artikel	Menge	Bezeichnung	Description	Serie	K
1	11 11 049 6	1	DRUCKROHR ⇨ X11110496 11 11 049 6	PRESSURE PIPE		
2	10 22 236 1	1	BUNDSCHRAUBE	FLANGED BOLT		

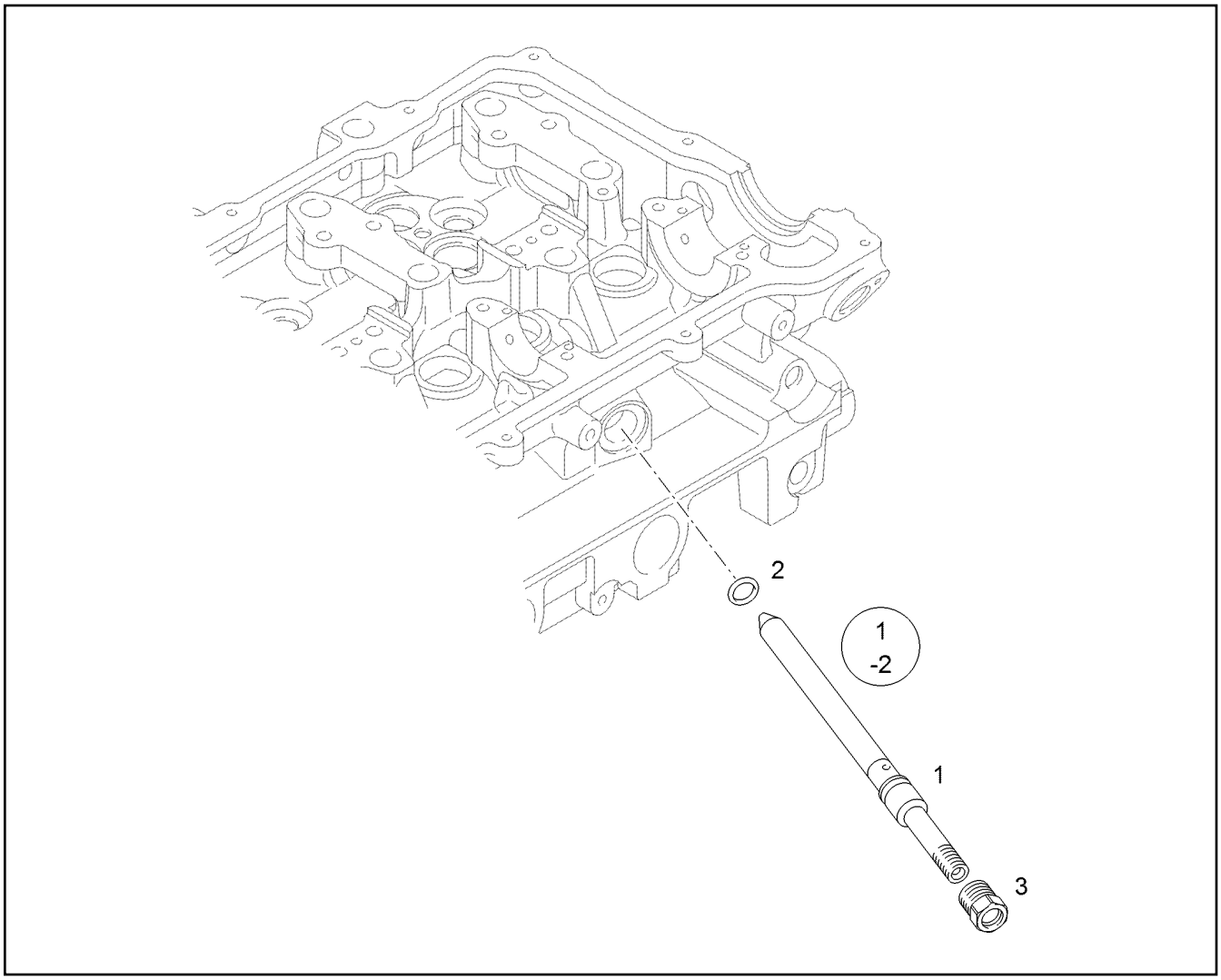

Pos.	Artikel	Menge	Bezeichnung	Description	Serie	K
1	11 11 048 7	6	DRUCKROHRSTUTZEN	PRESSURE ADAPTER		
2	11 11 062 4	6	RUNDDICHTRING 13,5X3 FPM 70 SW PT	O RING		
3	11 11 048 9	6	DRUCKSCHRAUBE	PRESSURE SCREW		

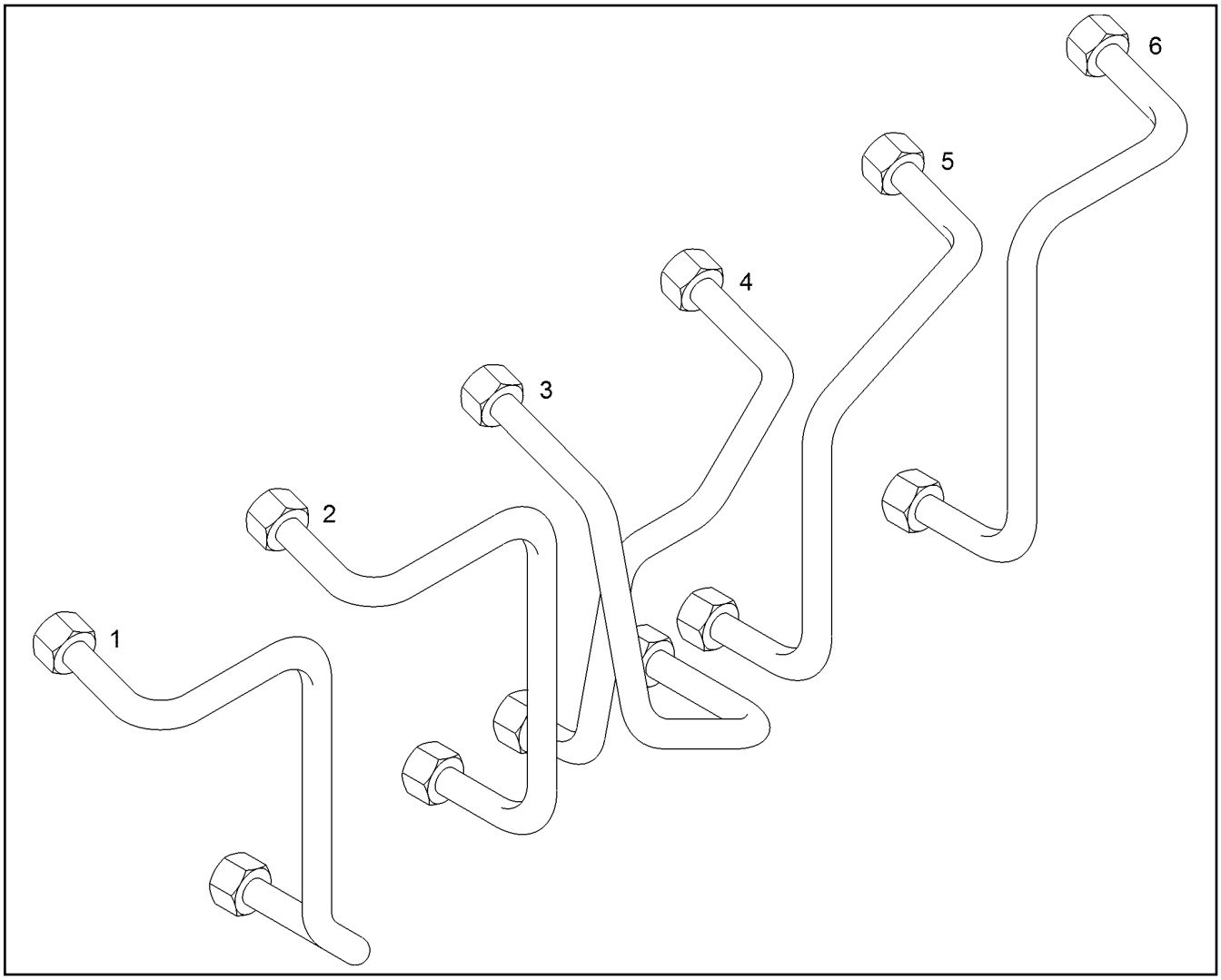

Pos.	Artikel	Menge	Bezeichnung	Description	Serie	K
1	11 11 049 0	1	EINSPRITZLEITUNG R-MOTORXD856	INJECTION LINE		
2	11 11 049 1	1	EINSPRITZLEITUNG R-MOTORXD856	INJECTION LINE		
3	11 11 049 2	1	EINSPRITZLEITUNG R-MOTORXD856	INJECTION LINE		
4	11 11 049 3	1	EINSPRITZLEITUNG R-MOTORXD856	INJECTION LINE		
5	11 11 049 4	1	EINSPRITZLEITUNG R-MOTORXD856	INJECTION LINE		
6	11 11 049 5	1	EINSPRITZLEITUNG R-MOTORXD856	INJECTION LINE		

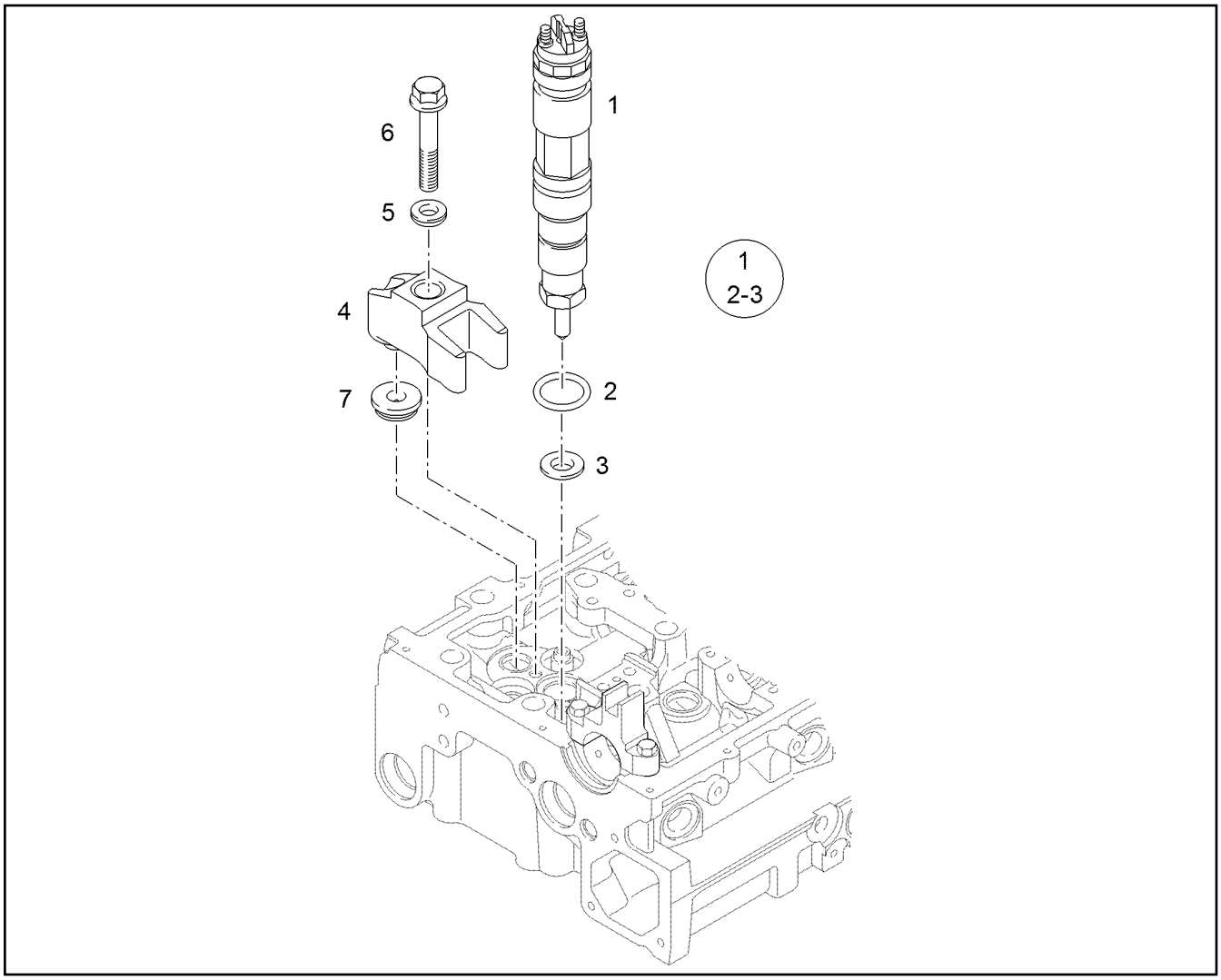

Pos.	Artikel	Menge	Bezeichnung	Description	Serie	K
1	11 11 048 5	6	INJEKTOR	INJECTOR ASSY		
2	11 11 062 3	6	RUNDDICHTRING 20,9X3 FPM 70	O RING		
3	10 22 273 6	6	DICHTRING	SEALING RING		
4	11 11 048 6	6	DRUCKFLANSCH	PRESSURE FLANGE		
5	10 01 173 8	6	KUGELSCHEIBE DIN 6319 C 8,4X17X3,2 -St	SPHERICAL WASHER		
6	10 22 236 1	6	BUNDSCHRAUBE	FLANGED BOLT		
7	11 11 060 9	6	SCHEIBE	WASHER		

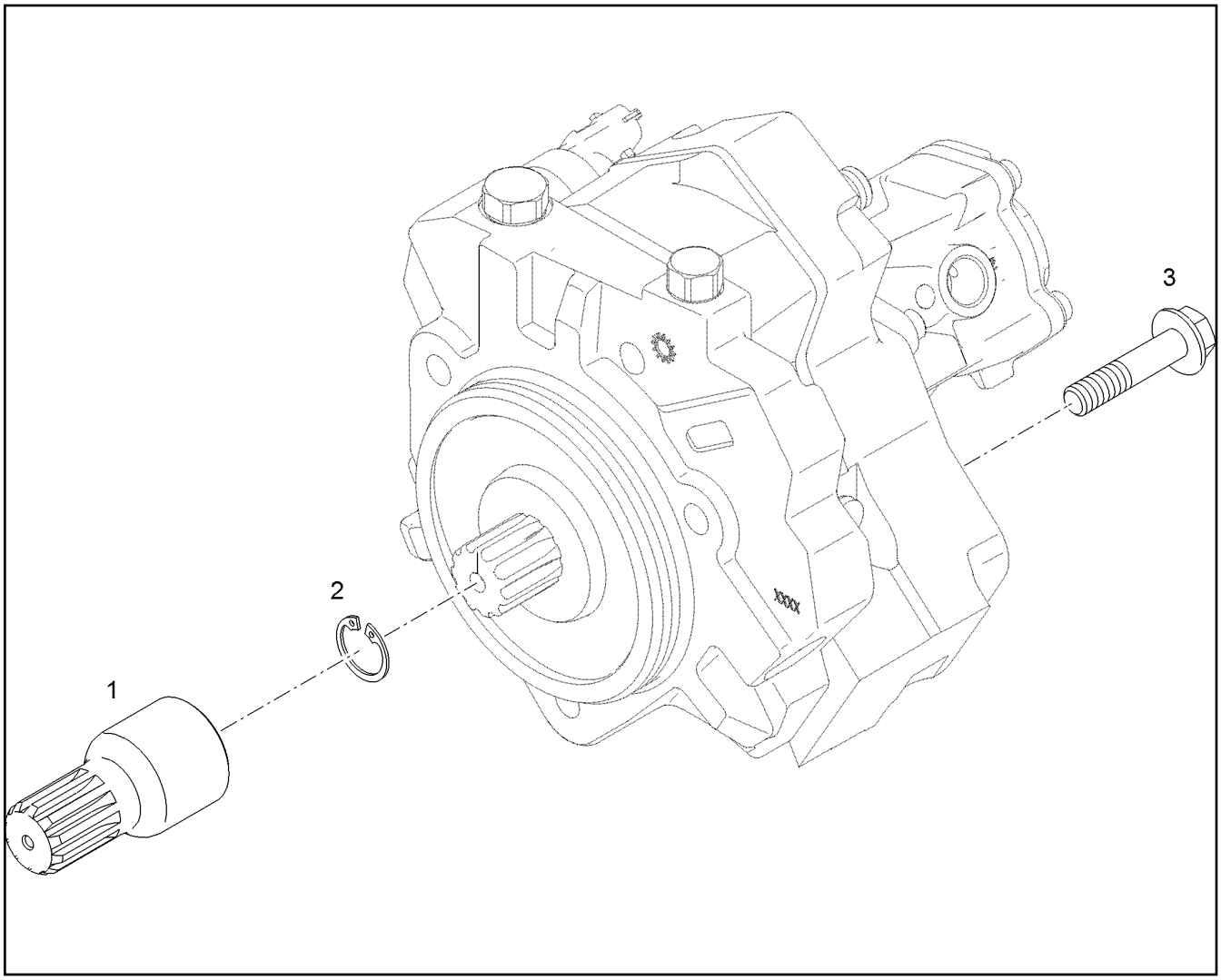

Pos.	Artikel	Menge	Bezeichnung	Description	Serie	K
1	11 11 050 2	1	MITNEHMER	DRIVER		
2	11 11 033 8	1	SICHERUNGSRING 21X1 MAN183-B1	LOCKING RING		
3	11 10 027 6	1	SECHSKANTSCHRAUBE 10.9 MAN183-A3C	HEX SCREW		

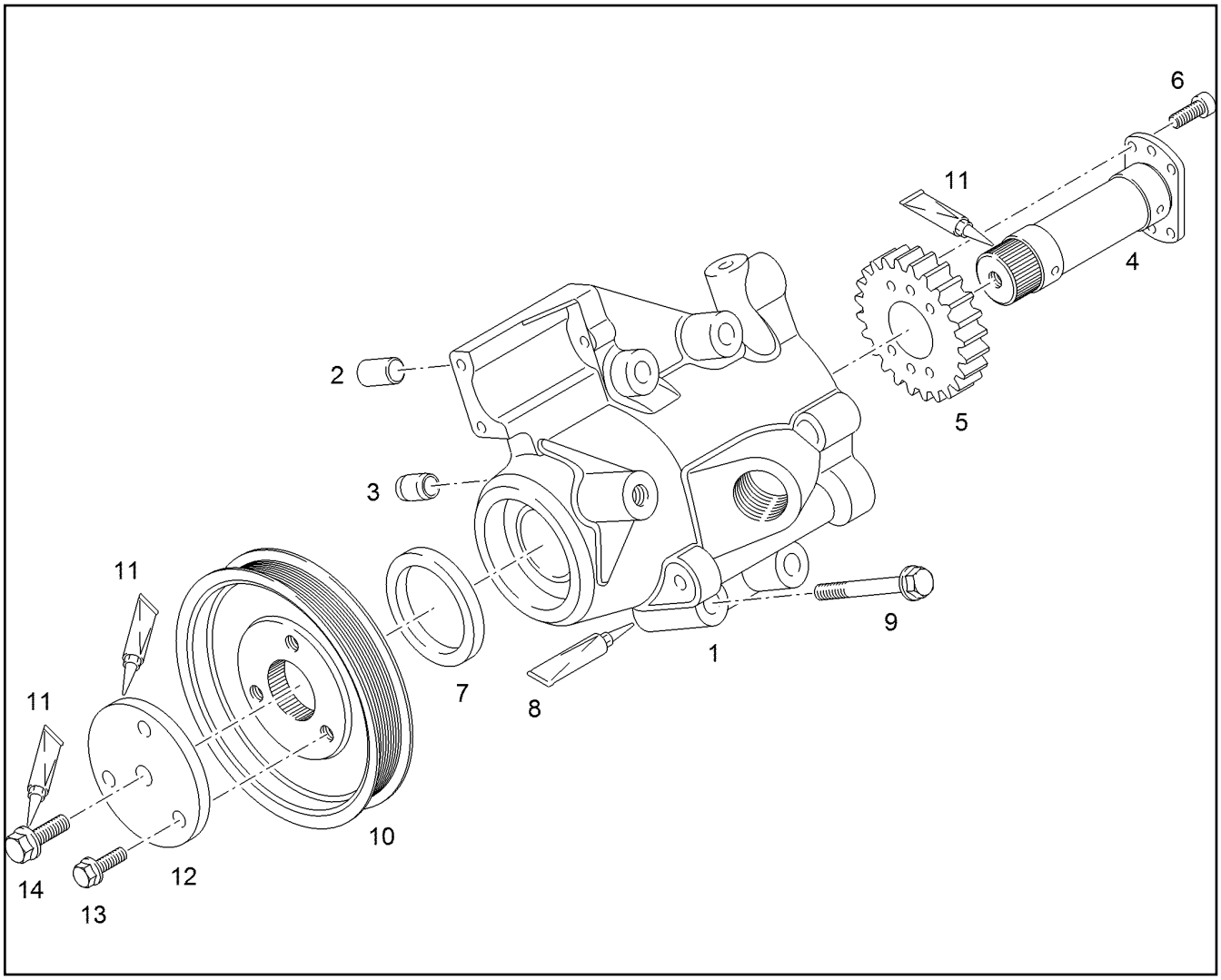

Pos.	Artikel	Menge	Bezeichnung	Description	Serie	K
1	11 11 056 5	1	GEHAEUSE	HOUSING		
2	11 11 033 3	1	ZYLINDERSTIFT 8h8X18 St 50-2 K ZNPHR3F	PARALLEL PIN		
3	11 11 061 2	1	HUELSE	SLEEVE		
4	11 11 056 6	1	ANTRIEBSWELLE	DRIVE SHAFT		
5	11 11 049 9	1	ANTRIEBSRAD	DRIVE WHEEL		
6	10 22 272 5	6	ZYLINDERSCHRAUBE M8X25 10.9	SOCKET HEAD SCREW		
7	11 11 064 0	1	RADIALWELLENDICHTRING	ROTARY SHAFT LIP SEAL		
8	10 01 213 8	1	DICHTUNGSMITTEL 50ML TUBE	SEALANT		
9	10 44 336 4	4	SECHSKANTSCHRAUBE M12X90 10.9 MAN1	HEX SCREW		
10	11 11 061 8	1	RIEMENSCHEIBE	BELT PULLEY		
12	11 11 060 4	1	SCHEIBE -	WASHER		
13	10 44 335 2	3	SECHSKANTSCHRAUBE MIT FLANSCH M8X	HEX HEAD SCREW WITH FLANG		
14	11 10 028 0	1	SECHSKANTSCHRAUBE M12X30 10.9 MAN1	HEX SCREW		
15	11 10 028 8	1	VERSCHLUSSSCHRAUBE M38X1,5 St A3C	SCREW PLUG		
16	11 11 034 3	1	DICHTRING 38,7X46X2,5 St/FPM1-80	SEALING RING		

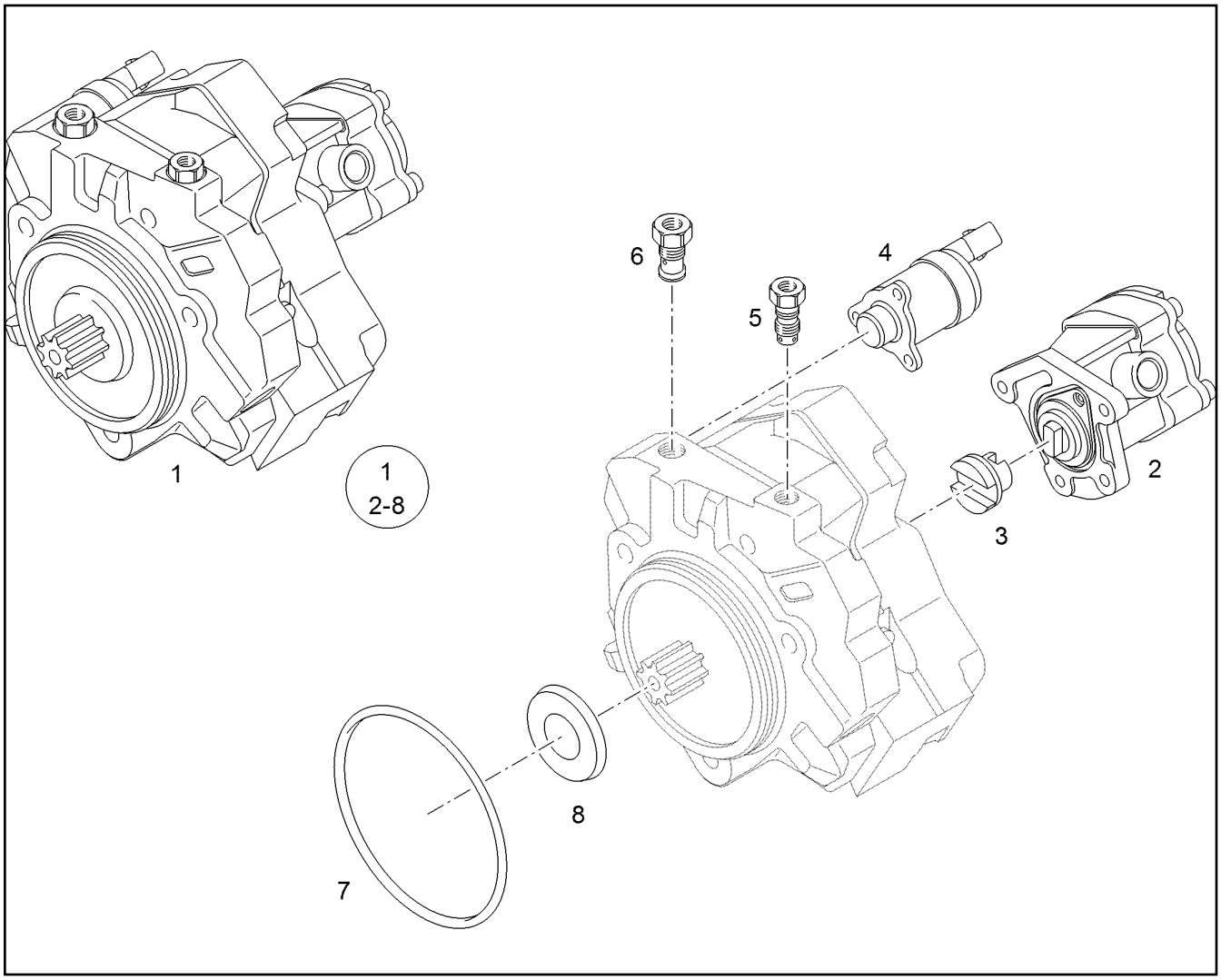

Pos.	Artikel	Menge	Bezeichnung	Description	Serie	K
1	11 11 049 7	1	HOCHDRUCKPUMPE R-MOTORXD856 ⇨ X11110497 11 11 049 7	HIGH PRESSURE PUMP		
2	11 11 050 3	1	ZAHNRADPUMPE	GEAR PUMP		
3	11 11 050 4	1	MITNEHMER	DRIVER		
4	11 11 052 4	1	ZUMESSVENTIL	DOSING VALVE		
5	11 11 049 8	1	UEBERSTROEMVENTIL	OVERFLOW VALVE		
6	11 11 052 3	1	REGELVENTIL	REGULATING VALVE		
7	10 33 210 8	1	RUNDDICHTRING 100X3 FPM 80 SW	O RING		
8	11 11 063 9	1	RADIALWELLENDICHTRING	ROTARY SHAFT LIP SEAL		

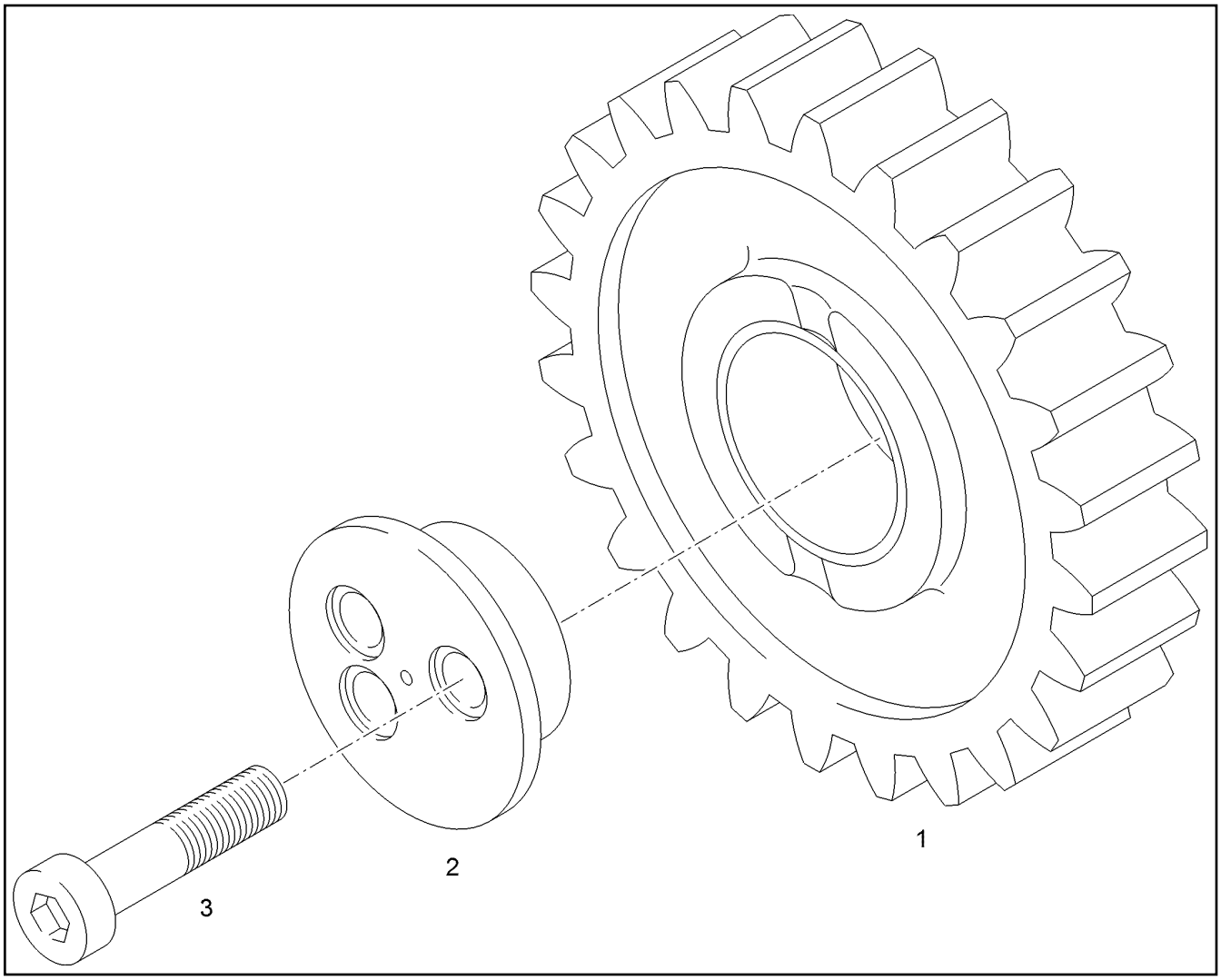

Pos.	Artikel	Menge	Bezeichnung	Description	Serie	K
1	11 11 050 1	1	ZWISCHENRAD	INTERMEDIATE WHEEL		
2	11 11 050 0	1	ZWISCHENRADACHSE	INTERMEDIATE WHEEL AXLE		
3	10 44 291 2	3	ZYLINDERSCHRAUBE M12X50 10.9 MAN183-	SOCKET HEAD SCREW		

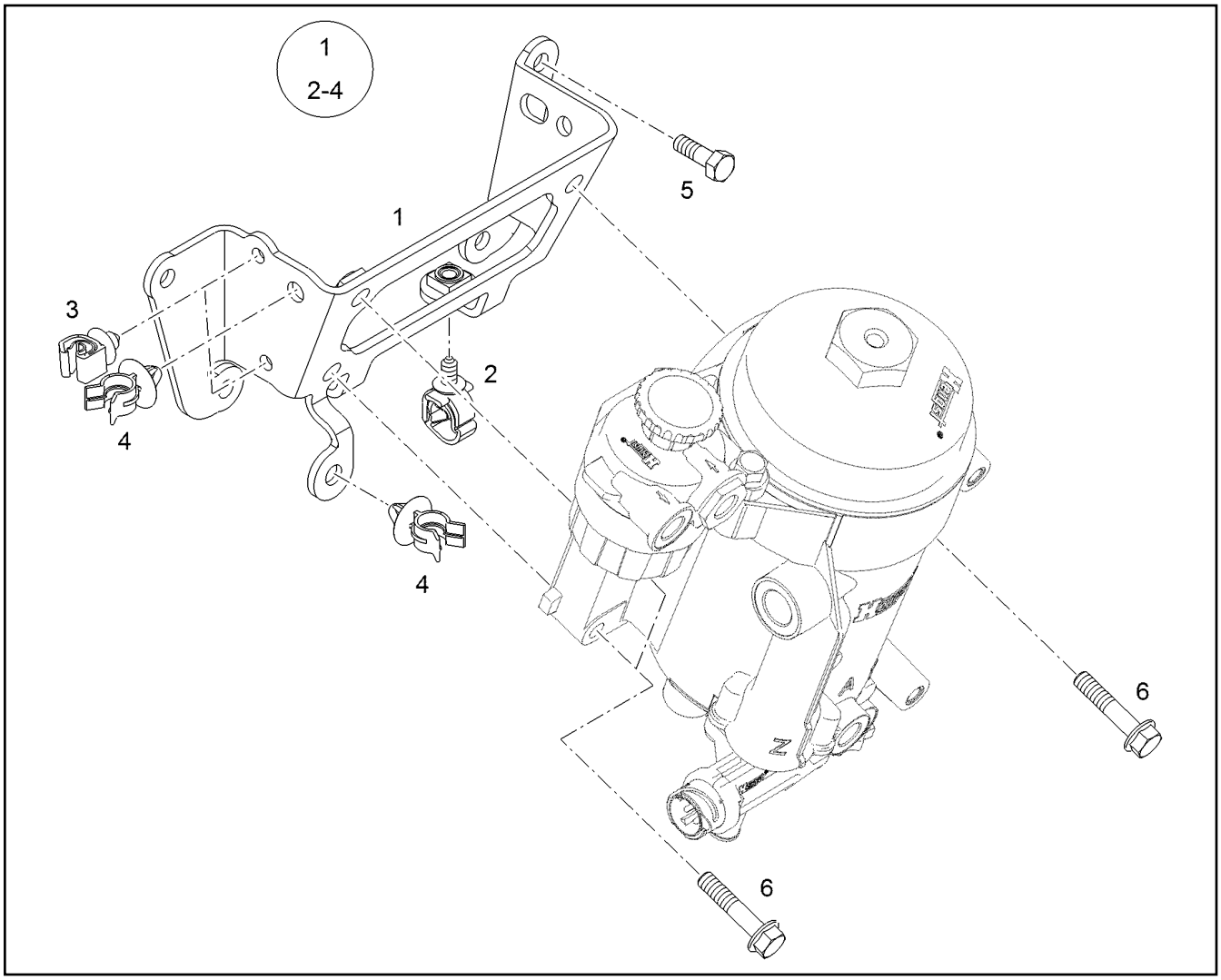

Pos.	Artikel	Menge	Bezeichnung	Description	Serie	K
1	11 12 332 5	1	HALTER	HOLDER		
2	11 11 064 7	2	HALTER	HOLDER		
3	10 44 333 6	2	HALTER	HOLDER		
4	11 11 065 0	2	ROHRHALTER	PIPE HOLDER		
5	10 44 335 1	4	SECHSKANTSCHRAUBE M8X16 10.9 MAN1	HEX SCREW		
6	10 44 335 5	3	SECHSKANTSCHRAUBE M8X40 10.9 MAN1	HEX SCREW		

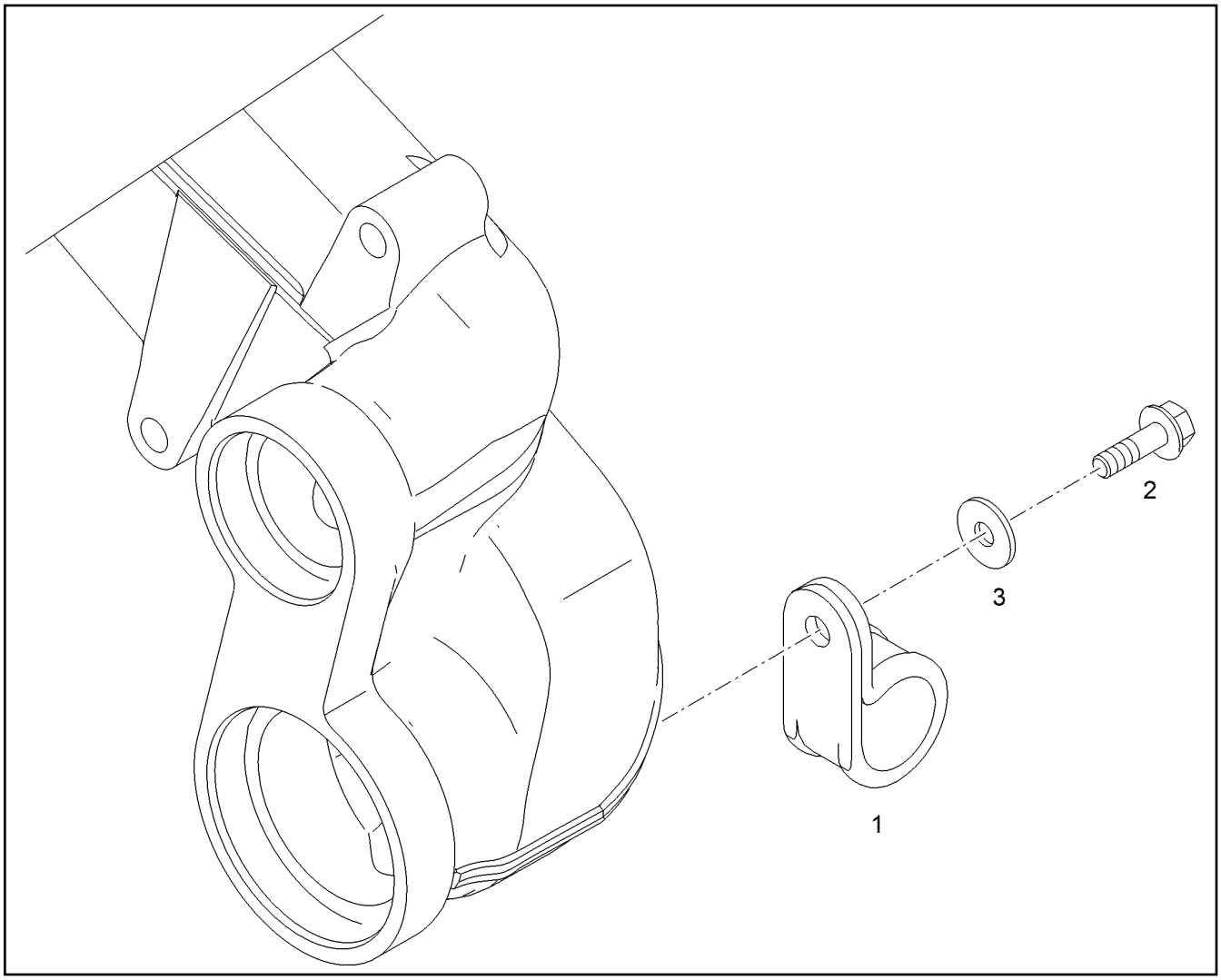

Pos.	Artikel	Menge	Bezeichnung	Description	Serie	K
1	11 12 330 8	1	SCHELLE POM-SW	CLAMP		
2	10 44 332 6	1	SECHSKANTSCHRAUBE M6X20 10.9 MAN1	HEX SCREW		
3	11 11 033 0	1	SCHEIBE 6X18X1,6 -200HV MAN183-B1	WASHER		

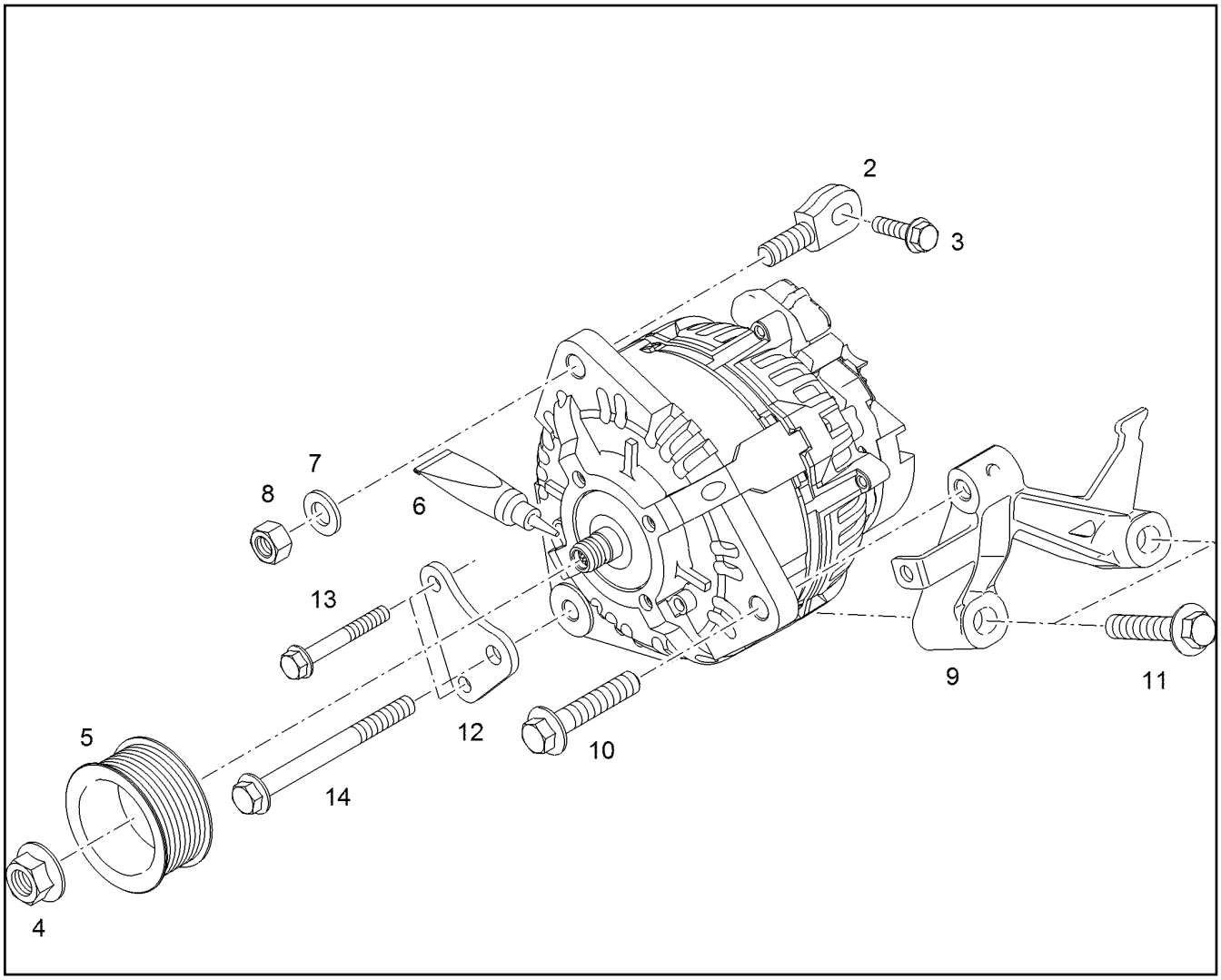

Pos.	Artikel	Menge	Bezeichnung	Description	Serie	K
2	11 11 053 2	1	HALTER	HOLDER		
3	10 44 336 5	1	SECHSKANTSCHRAUBE M8X35 10.9 MAN1	HEX SCREW		
5	11 11 053 9	1	RIEMENSCHEIBE	BELT PULLEY		
6	11 10 026 3	1	KLEBSTOFF 50ML	GLUE		
7	10 01 165 9	1	SCHEIBE A 13X24X2,5 200HV-St MAN183-B1	WASHER		
8	10 02 092 2	1	SECHSKANTMUTTER M12 8 MAN183-B1	HEX NUT		
9	11 11 052 8	1	HALTER	HOLDER		
9	11 12 358 0	1	HALTER	HOLDER		
10	10 44 336 9	1	SECHSKANTSCHRAUBE M12X40 10.9 MAN1	HEX SCREW		
11	11 11 031 9	2	SECHSKANTSCHRAUBE M12X60 10.9 MAN1	HEX SCREW		
12	11 11 053 0	1	HALTER	HOLDER		
13	10 44 336 6	2	SECHSKANTSCHRAUBE M8X60 10.9 MAN1	HEX SCREW		
14	10 44 336 8	1	SECHSKANTSCHRAUBE M10X110 10.9 MA	HEX SCREW		

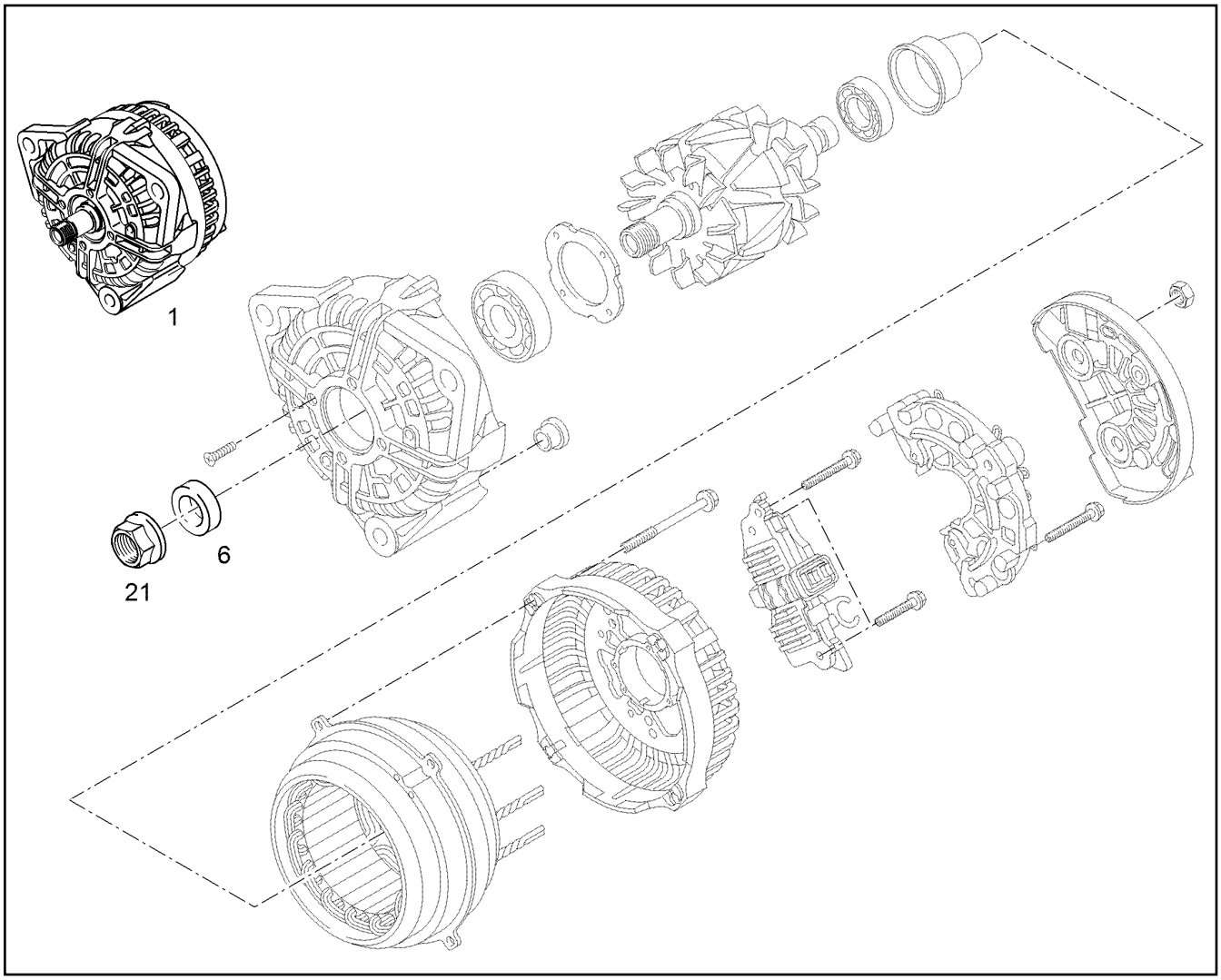

Pos.	Artikel	Menge	Bezeichnung	Description	Serie	K
1	10 33 197 4	1	DREHSTROMGENERATOR 3080W 28V	THREE PHASE CURRENT GENE		
(1)	10 47 599 4	1	REGLER	REGULATOR		
6	11 16 092 0	1	DISTANZRING -	DISTANCE RING		
21	11 16 092 2	1	SECHSKANTBUNDMUTTER M16X1,5 St A3C	HEX COLLAR NUT		

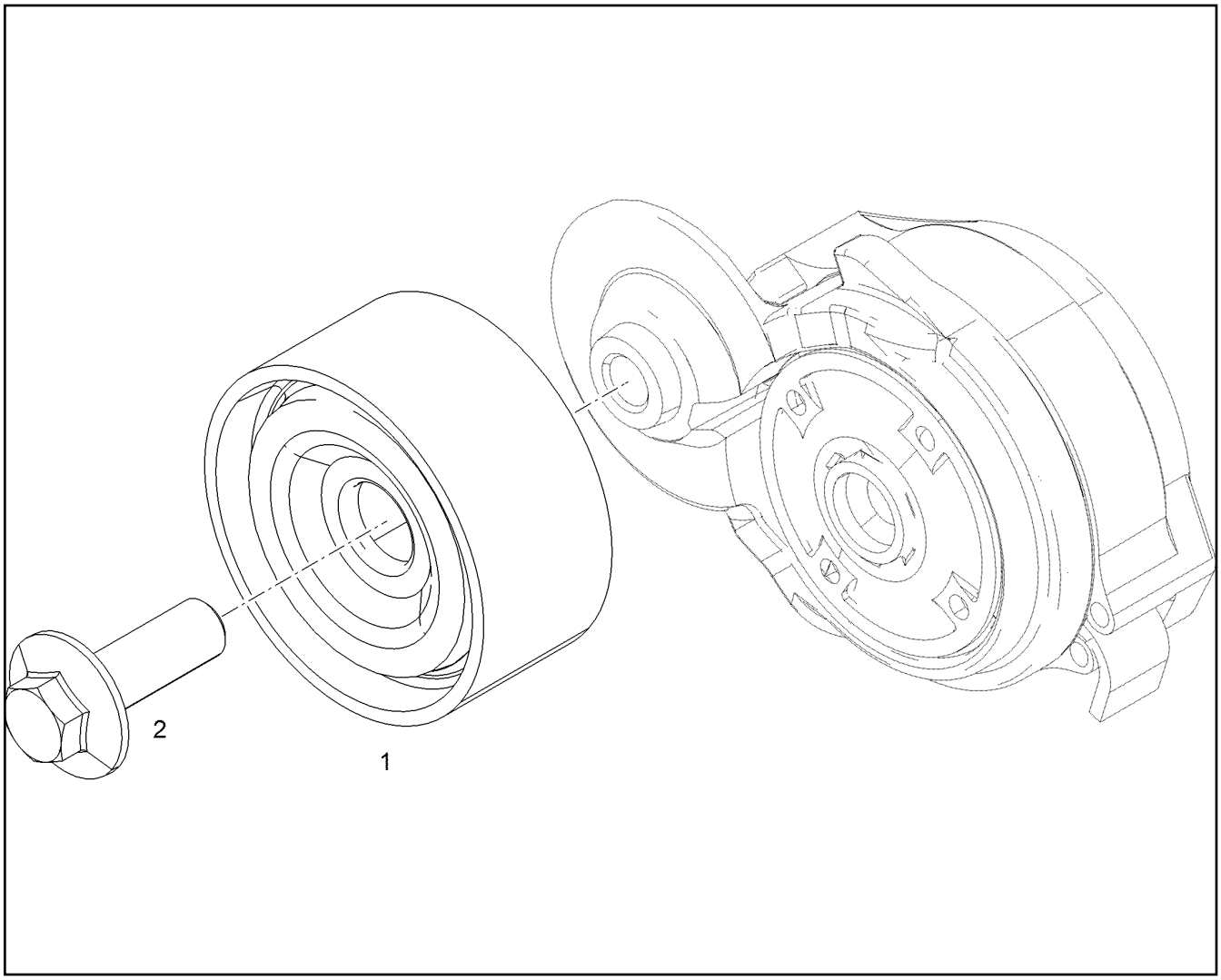

Pos.	Artikel	Menge	Bezeichnung	Description	Serie	K
1	10 33 554 6	1	UMLENKROLLE	DEFLECTION PULLEY		
2	11 11 059 5	1	SECHSKANTSCHRAUBE M12X1,75X35 10.9	HEX SCREW		

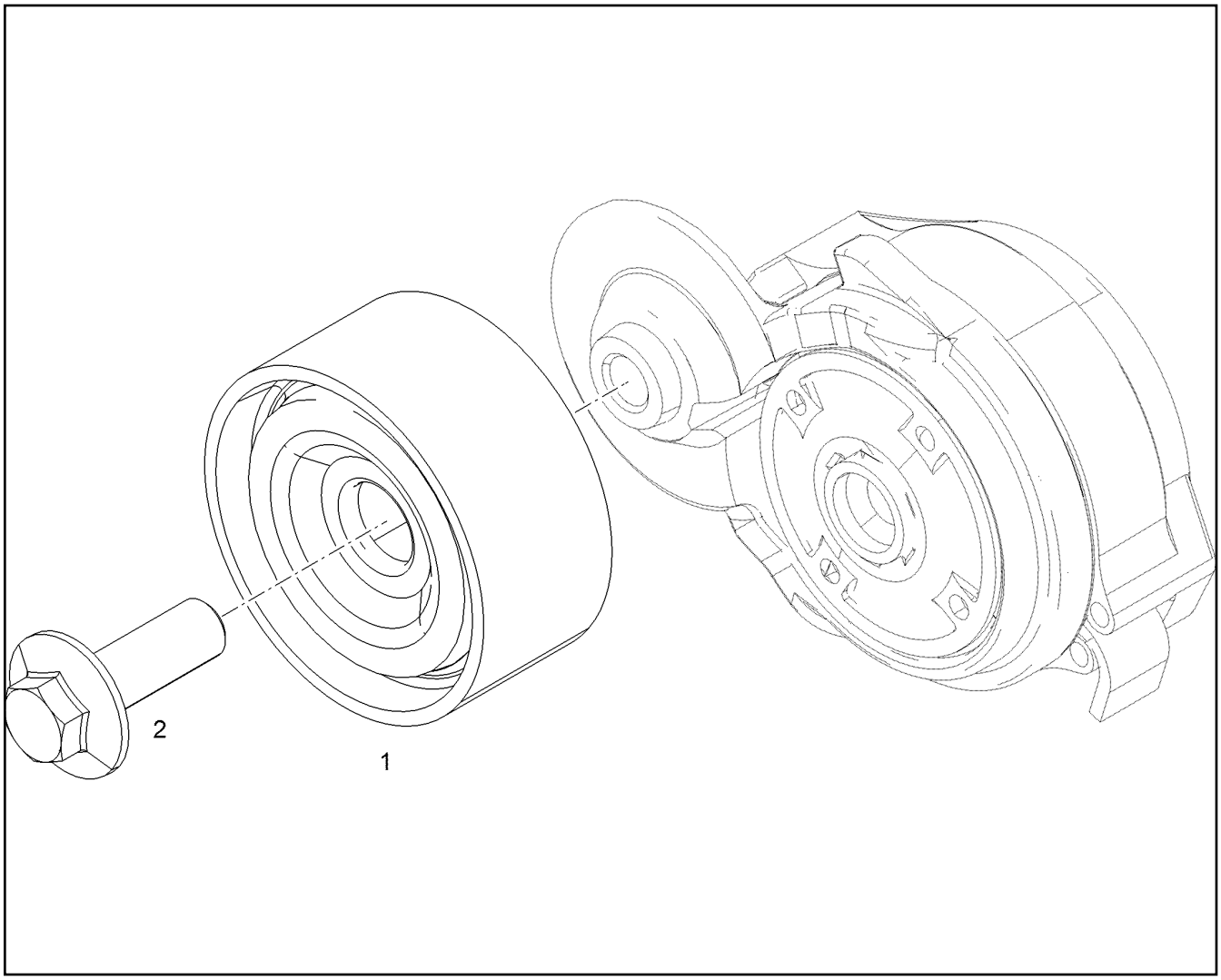

Pos.	Artikel	Menge	Bezeichnung	Description	Serie	K
1	10 44 307 0	1	ROHRHALTER PA 66, GF30-	PIPE HOLDER		
2	11 11 032 6	1	SCHEIBE 10X20X2 -200HV-A4	WASHER		
3	11 11 032 5	1	SECHSKANTMUTTER M10 A2-70	HEX NUT		

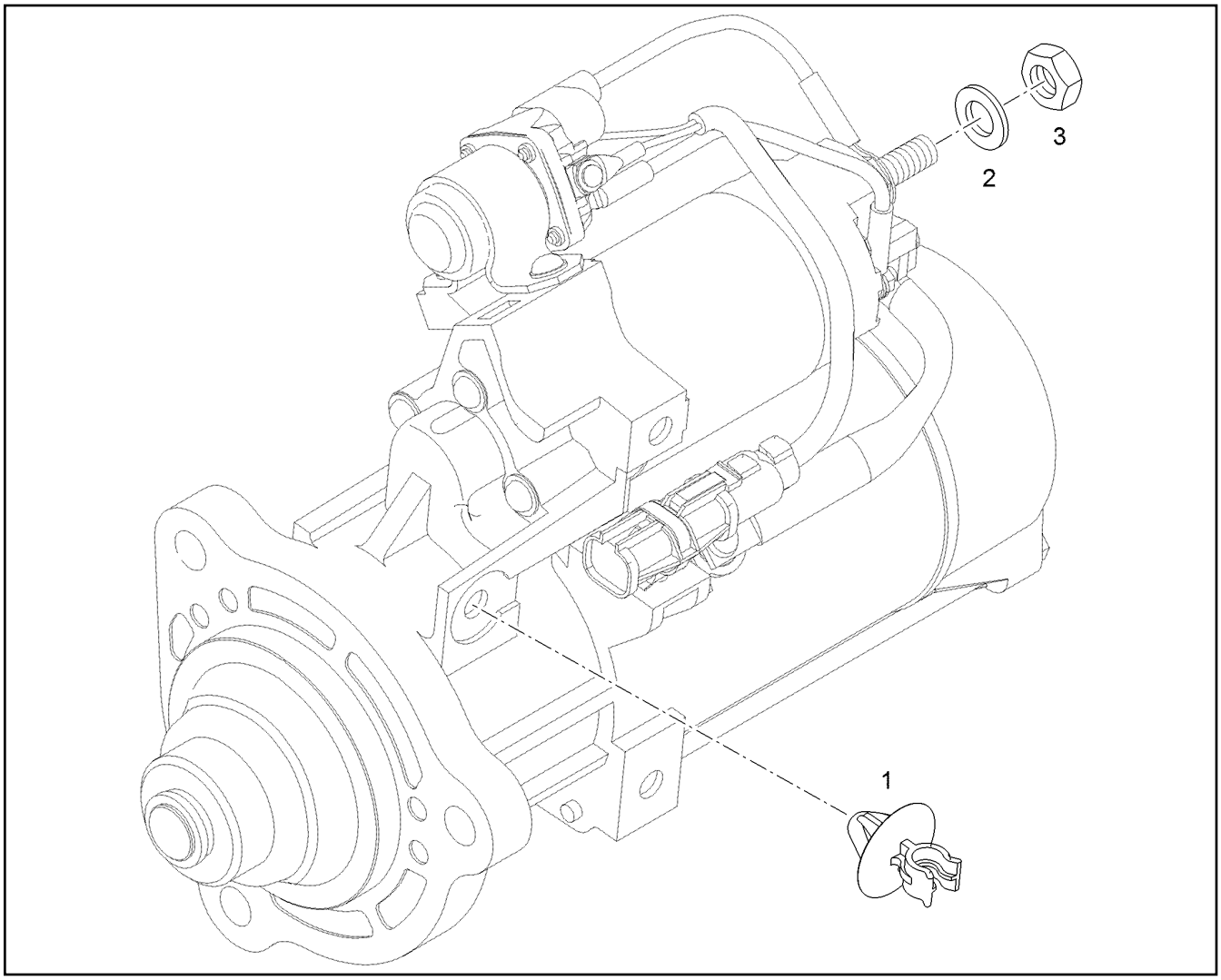

Pos.	Artikel	Menge	Bezeichnung	Description	Serie	K
1	11 11 055 0	1	LAGER	BEARING		
11	11 11 054 4	1	MAGNETSCHALTER	MAGNET SWITCH		
23	11 11 055 8	1	TEILESATZ	SET OF PARTS		
25	11 11 054 5	1	RELAIS	RELAY		

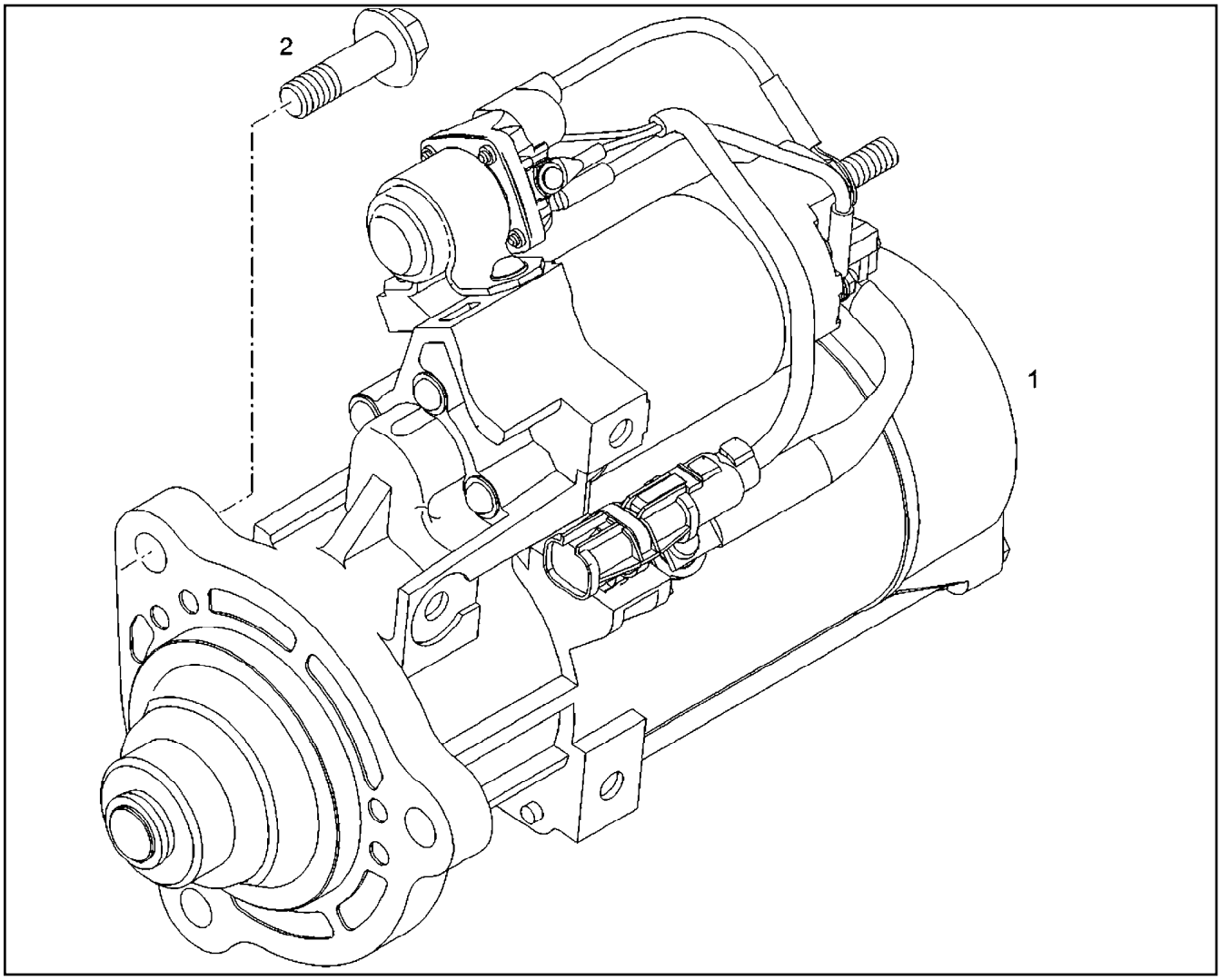

Pos.	Artikel	Menge	Bezeichnung	Description	Serie	K
1	11 11 054 0	1	STARTER 7KW 24V	STARTER		
2	10 44 336 9	3	SECHSKANTSCHRAUBE M12X40 10.9 MAN1	HEX SCREW		

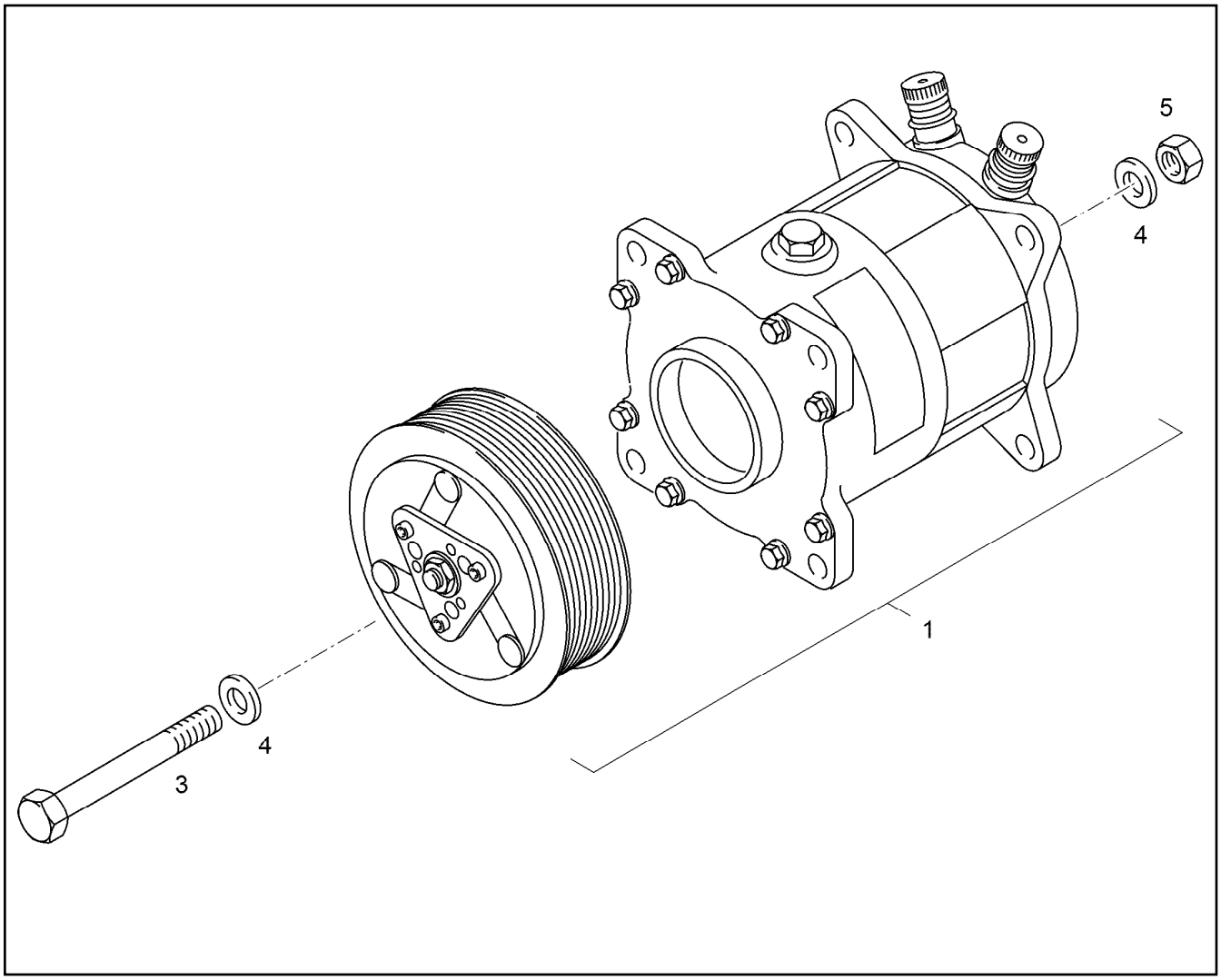

Pos.	Artikel	Menge	Bezeichnung	Description	Serie	K
1	11 08 029 3	1	KLIMAKOMPRESSOR	AIR CONDITIONING COMPRES		
3	11 10 027 9	2	SECHSKANTSCHRAUBE M10X130 10.9 MAN	HEX SCREW		
4	10 01 165 8	2	SCHEIBE A 10,5X20X2 200HV-St MAN183-B1	WASHER		
5	10 01 427 8	2	SECHSKANTMUTTER M10 8 A3C	HEX NUT		

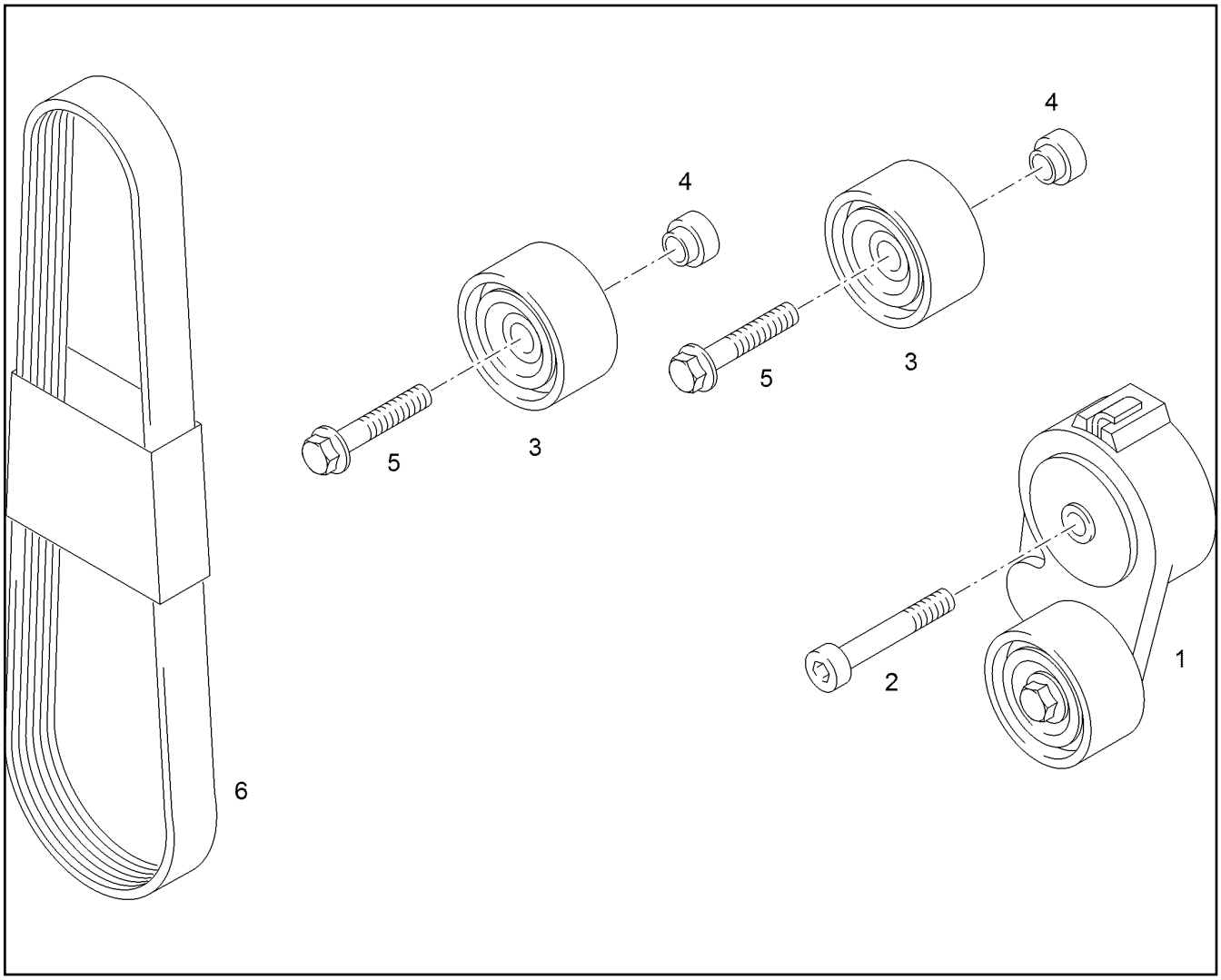

Pos.	Artikel	Menge	Bezeichnung	Description	Serie	K
1	11 11 061 7	1	RIEMENSPANNER	BELT TIGHTENER		
2	90 79 596	1	SENKSCHRAUBE M10X70 10.9	COUNTERSUNK SCREW		
3	10 33 554 6	2	UMLENKROLLE	DEFLECTION PULLEY		
4	90 79 595	2	ABSTANDSHUELSE 9SMnPb28K	SPACER SLEEVE		
5	11 11 059 4	2	SECHSKANTSCHRAUBE M12X55	HEX SCREW		
6	11 08 029 2	1	KEILRIPPENRIEMEN 8XPKX1920	V-RIPPED BELT		

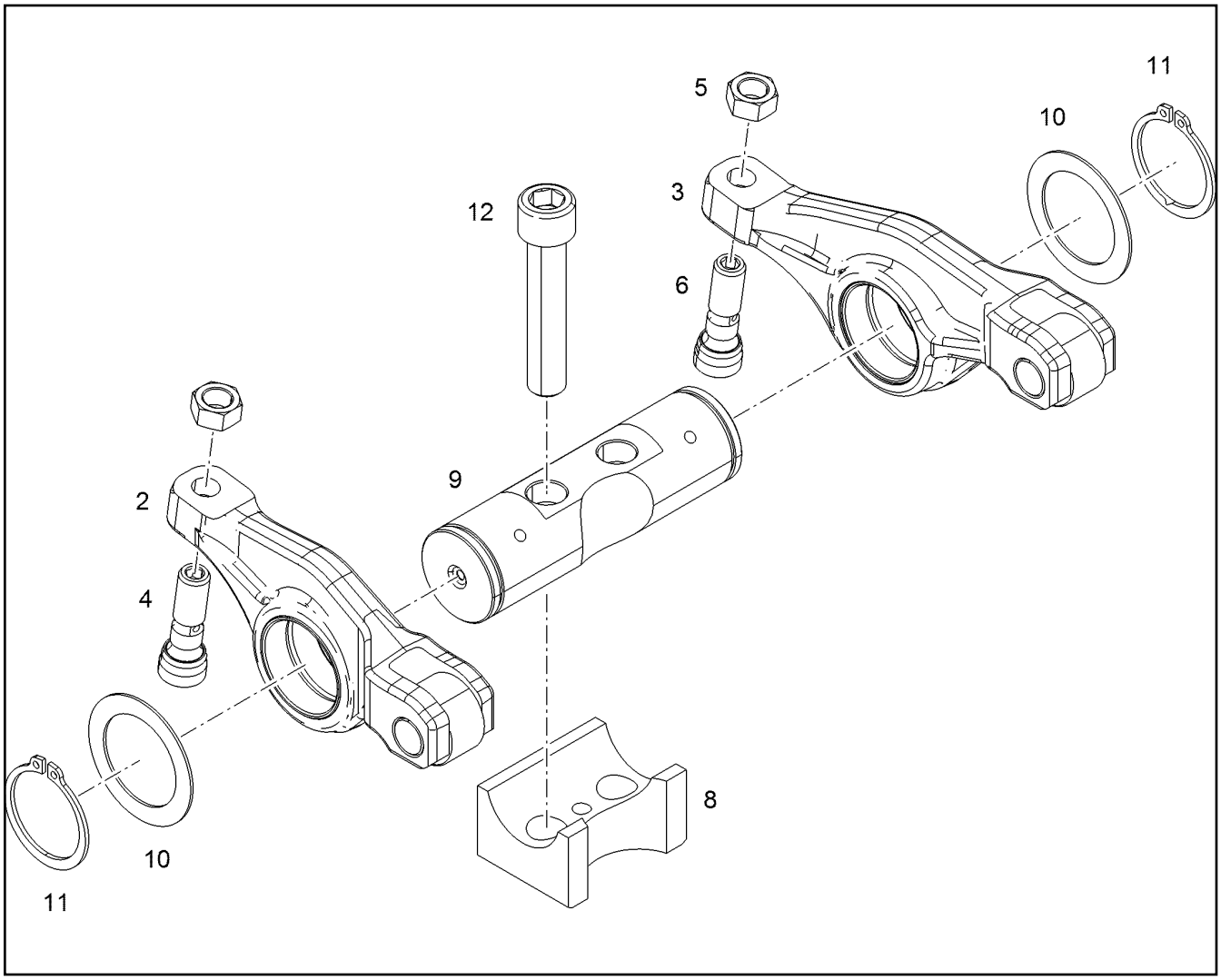

Pos.	Artikel	Menge	Bezeichnung	Description	Serie	K
1	11 12 331 6	1	KIPPHEBELWERK KPL.	ROCKER ARMS DEVICE CPL.		
2	11 11 040 4	1	KIPPHEBEL	ROCKER LEVER		
3	11 11 040 5	1	KIPPHEBEL	ROCKER LEVER		
4	11 10 033 9	1	EINSTELLSCHRAUBE M10X1X41,1	ADJUSTING SCREW		
5	10 01 255 7	6	SECHSKANTMUTTER M10X1 8	HEX NUT		
6	10 01 222 1	6	EINSTELLSCHRAUBE M10X1	ADJUSTING SCREW		
8	11 11 040 6	1	LAGERBOCK	BEARING BLOCK		
9	11 11 040 7	1	KIPPHEBELACHSE	ROCKER AXLE		
10	11 11 060 2	1	SCHEIBE -	WASHER		
11	11 11 033 7	1	SICHERUNGSRING 32X1,5 ZNPHR5F	LOCKING RING		
12	11 11 030 6	1	ZYLINDERSCHRAUBE M12X60 10.9 MAN183-	SOCKET HEAD SCREW		

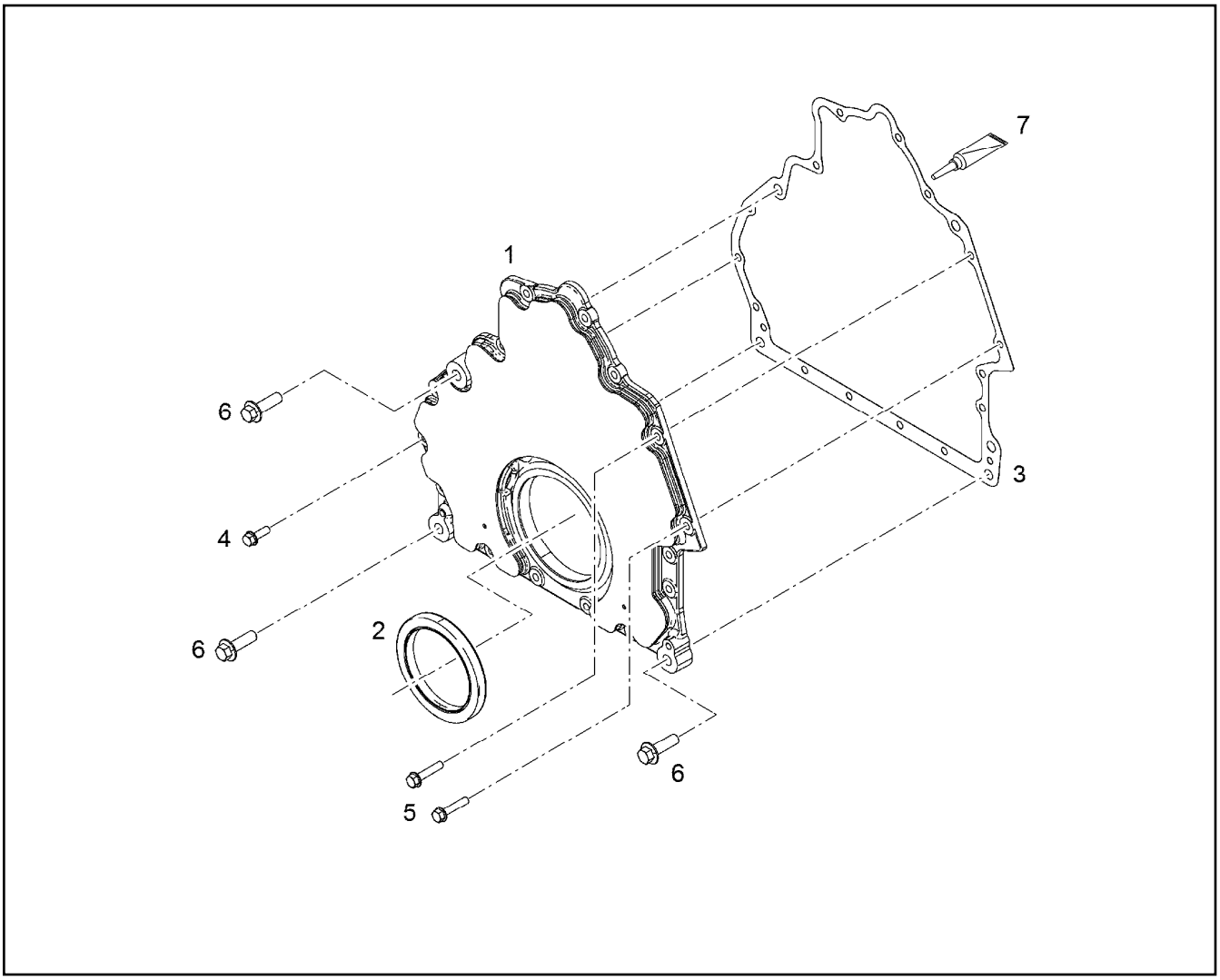

Pos.	Artikel	Menge	Bezeichnung	Description	Serie	K
1	11 11 037 0	1	DECKEL	COVER		
2	11 11 037 1	1	RADIALWELLENDICHTRING 100X130X12	ROTARY SHAFT LIP SEAL		
3	11 11 037 8	1	DICHTUNG	SEAL		
4	10 44 335 3	13	SECHSKANTSCHRAUBE M8X25 10.9 MAN1	HEX SCREW		
5	10 44 335 5	2	SECHSKANTSCHRAUBE M8X40 10.9 MAN1	HEX SCREW		
6	10 44 336 9	3	SECHSKANTSCHRAUBE M12X40 10.9 MAN1	HEX SCREW		
7	10 35 459 5	1	FLAECHENDICHTUNG 300ML BIS 200°C	SURFACE SEALING		

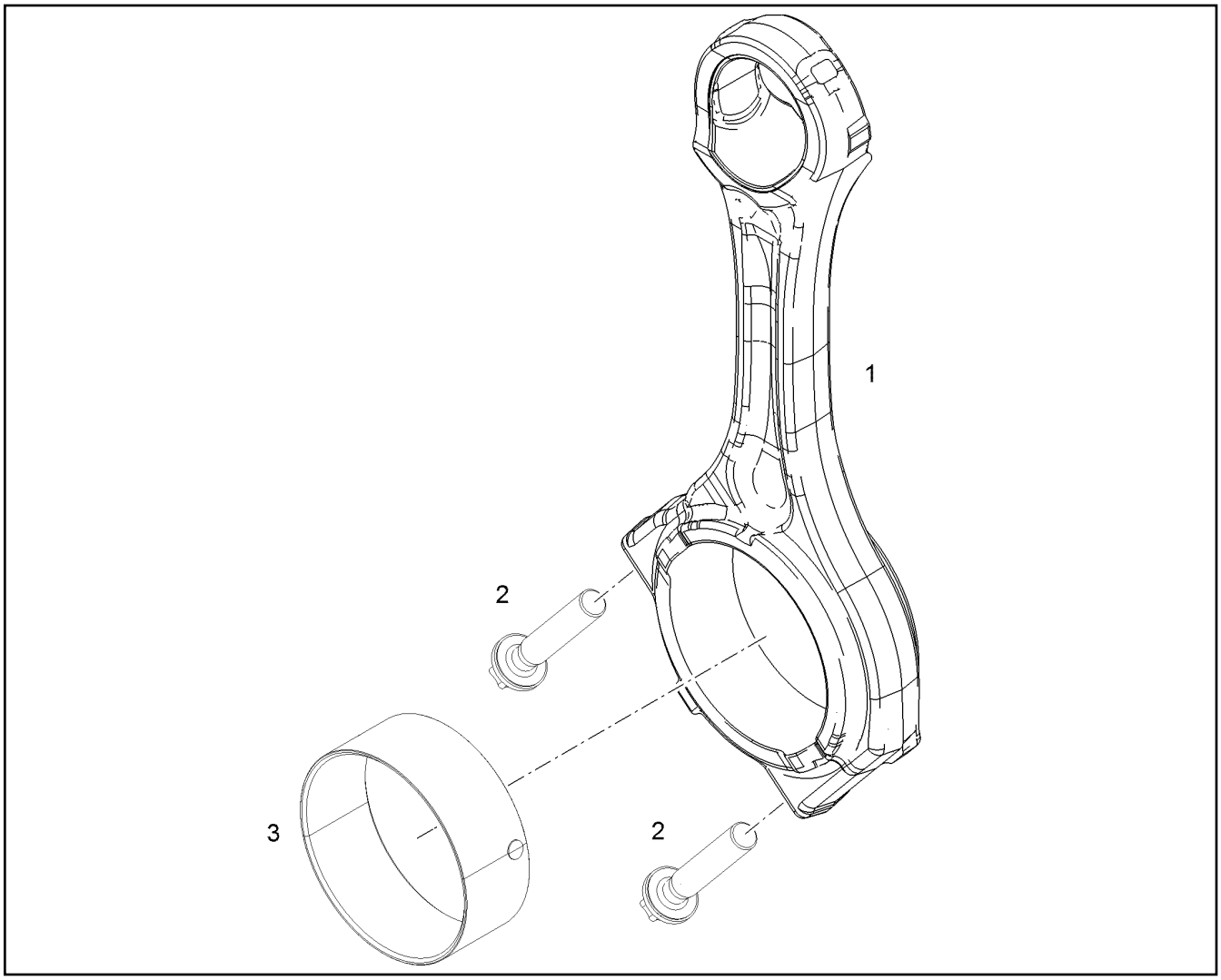

Pos.	Artikel	Menge	Bezeichnung	Description	Serie	K
1	11 11 038 4	6	PLEUELSTANGE R-MOTOR	MAIN ROD		
2	11 11 060 0	12	SECHSRUNDSCHRAUBE M13X1,5X66 11.9	HEXALOBULAR HEAD SCREW		
3	11 11 038 5	6	PLEUELLAGER	CONNECTING ROD BEARING		
3	11 11 038 6	6	PLEUELLAGER	CONNECTING ROD BEARING		
3	11 11 038 7	6	PLEUELLAGER	CONNECTING ROD BEARING		
3	11 11 038 8	6	PLEUELLAGER	CONNECTING ROD BEARING		

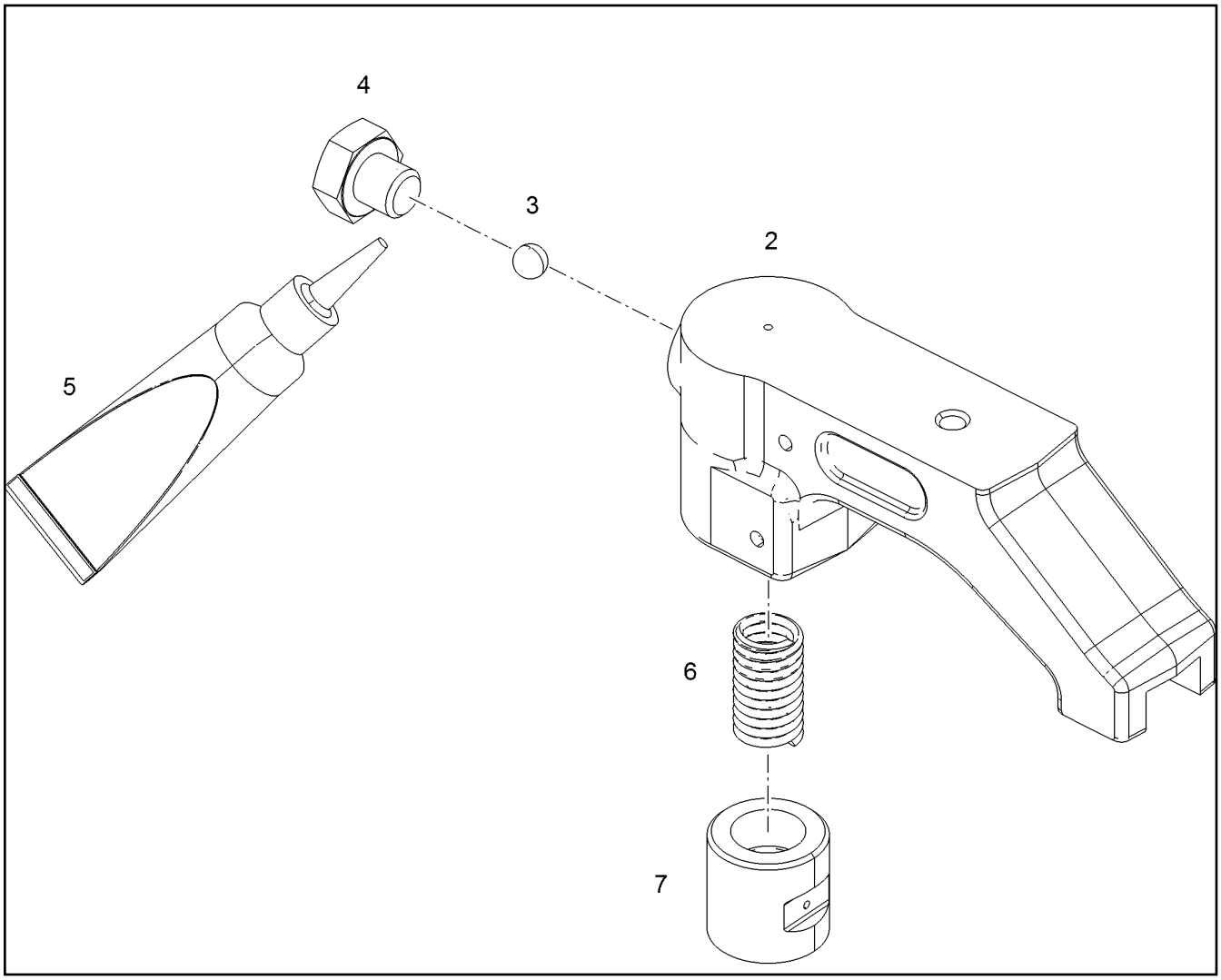

Pos.	Artikel	Menge	Bezeichnung	Description	Serie	K
1	10 01 706 2	6	VENTILBRUECKE VORM. ⇨ X10017062 10 01 706 2	VALVE BRIDGE PRE-ASS.		
2	10 22 235 3	6	VENTILBRUECKE	VALVE BRIDGE		
3	10 22 235 4	6	KUGEL 4G20	BALL		
4	10 22 235 5	6	SECHSKANTSCHRAUBE M6X0,75X5,5 8.8	HEX SCREW		
5	81 12 073 01	1	KLEBSTOFF 10 ml	GLUE		
6	10 22 235 6	6	DRUCKFEDER	PRESSURE SPRING		
7	10 22 235 7	6	KOLBEN	PISTON		

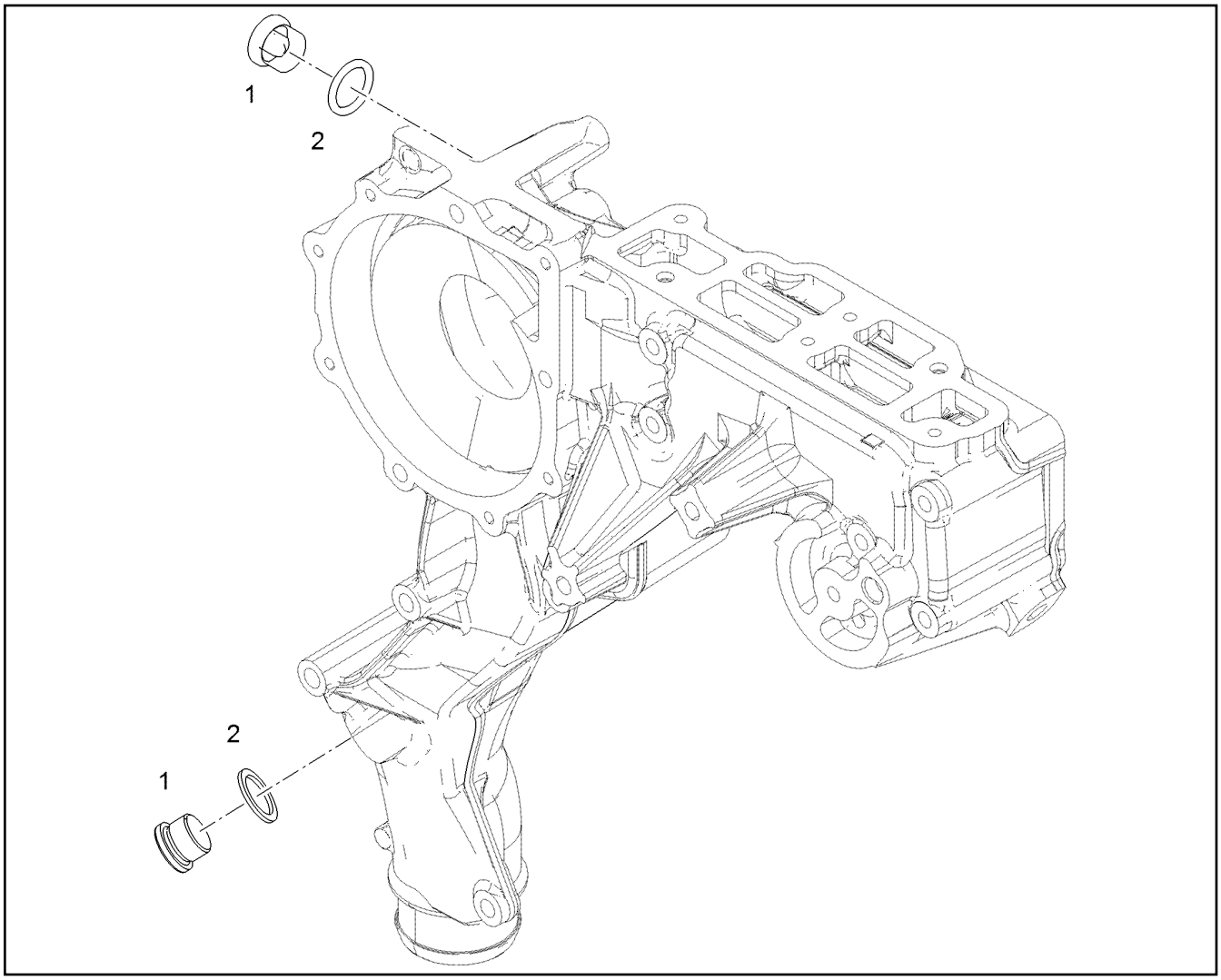

Pos.	Artikel	Menge	Bezeichnung	Description	Serie	K
1	40 41 016 08	2	VERSCHLUSSSCHRAUBE DIN 908 M22X1,5	SCREW PLUG		
2	10 01 186 9	2	DICHTRING 22,7X30X2 St/FPM1-80	SEALING RING		

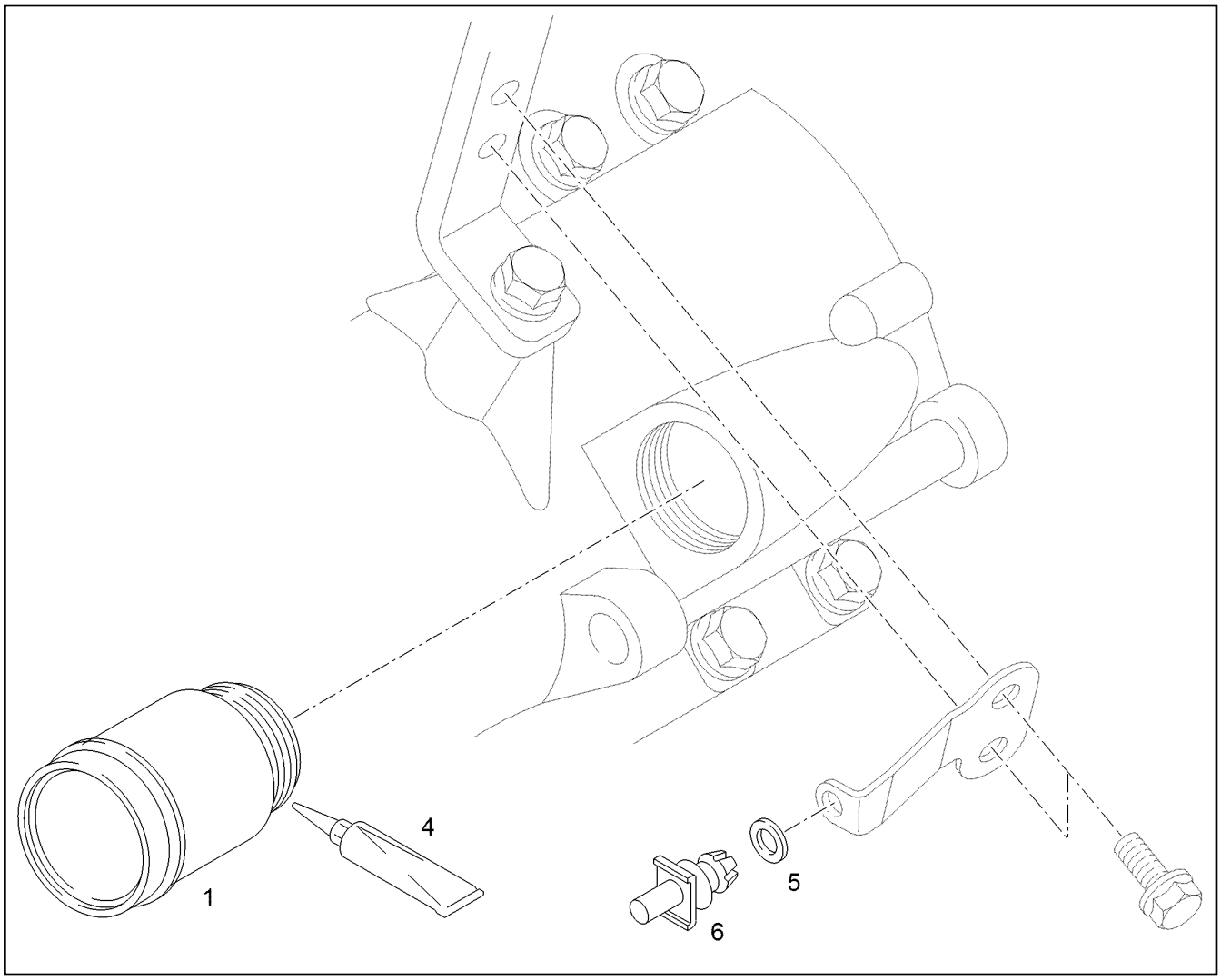

Pos.	Artikel	Menge	Bezeichnung	Description	Serie	K
1	11 11 037 6	1	OELEINFUELLSTUTZEN	OIL FILLER NECK		
4	10 01 117 6	1	DICHTUNGSMITTEL 75ML -40°C/+250°C	SEALANT		
5	10 01 165 9	1	SCHEIBE A 13X24X2,5 200HV-St MAN183-B1	WASHER		
6	11 12 330 9	1	DISTANZSTUECK PA12.2-SW	SPACER PIECE		

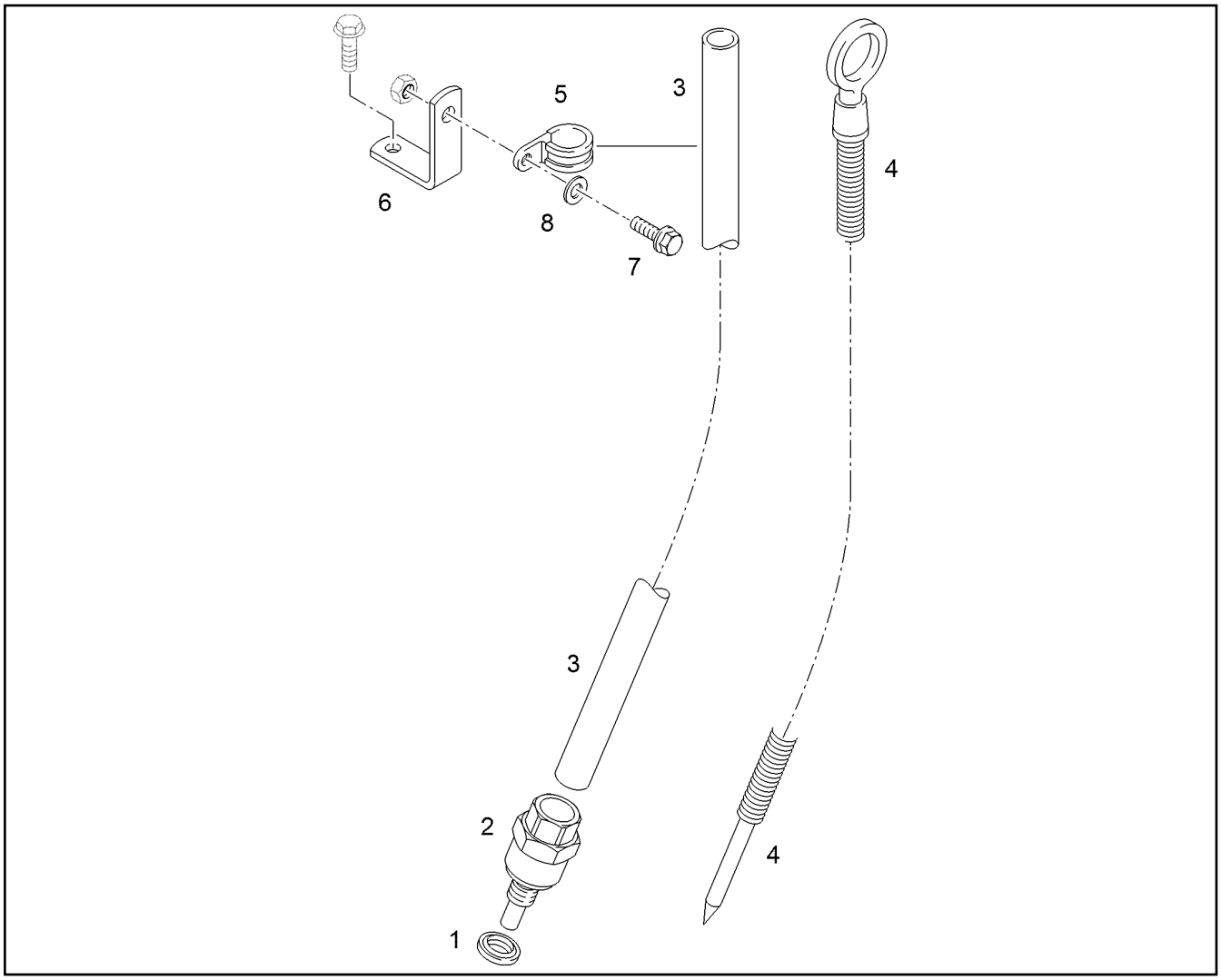

Pos.	Artikel	Menge	Bezeichnung	Description	Serie	K
1	11 10 030 4	1	DICHTRING 14,7X22X1,5 St/FPM1-80	SEALING RING		
2	10 44 316 4	1	EINSCHRAUBSTUTZEN	SCREW-ON CONNECTION		
3	11 11 044 3	1	FUEHRUNGSROHR	GUIDING PIPE		
4	11 11 044 1	1	OELMESSSTAB	OIL-LEVEL GAUGE		
5	11 10 030 9	1	SCHELLE 12X20XD1	CLAMP		
6	10 44 335 1	1	SECHSKANTSCHRAUBE M8X16 10.9 MAN1	HEX SCREW		
7	10 44 316 6	1	HALTER	HOLDER		
8	10 01 165 4	1	SCHEIBE A 8,4X16X1,6 200HV-St MAN183-B	WASHER		

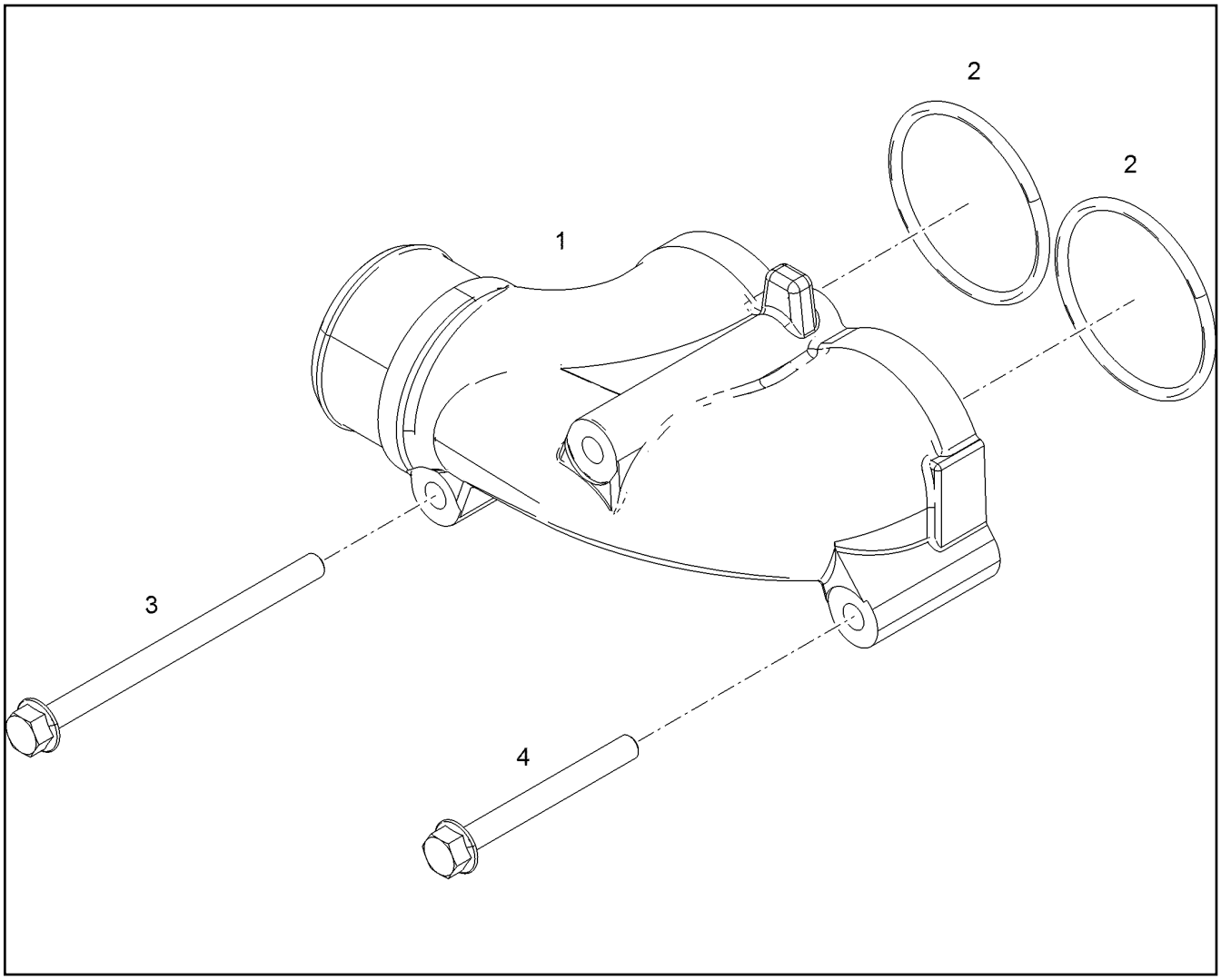

Pos.	Artikel	Menge	Bezeichnung	Description	Serie	K
2	11 11 035 3	2	RUNDDICHTRING 60X4 EPDM9-60	O RING		
3	10 44 335 9	2	SECHSKANTSCHRAUBE M8X120 10.9 MAN1	HEX SCREW		
4	10 34 343 0	1	SECHSKANTSCHRAUBE MIT FLANSCH M8X	HEX HEAD SCREW WITH FLANG		

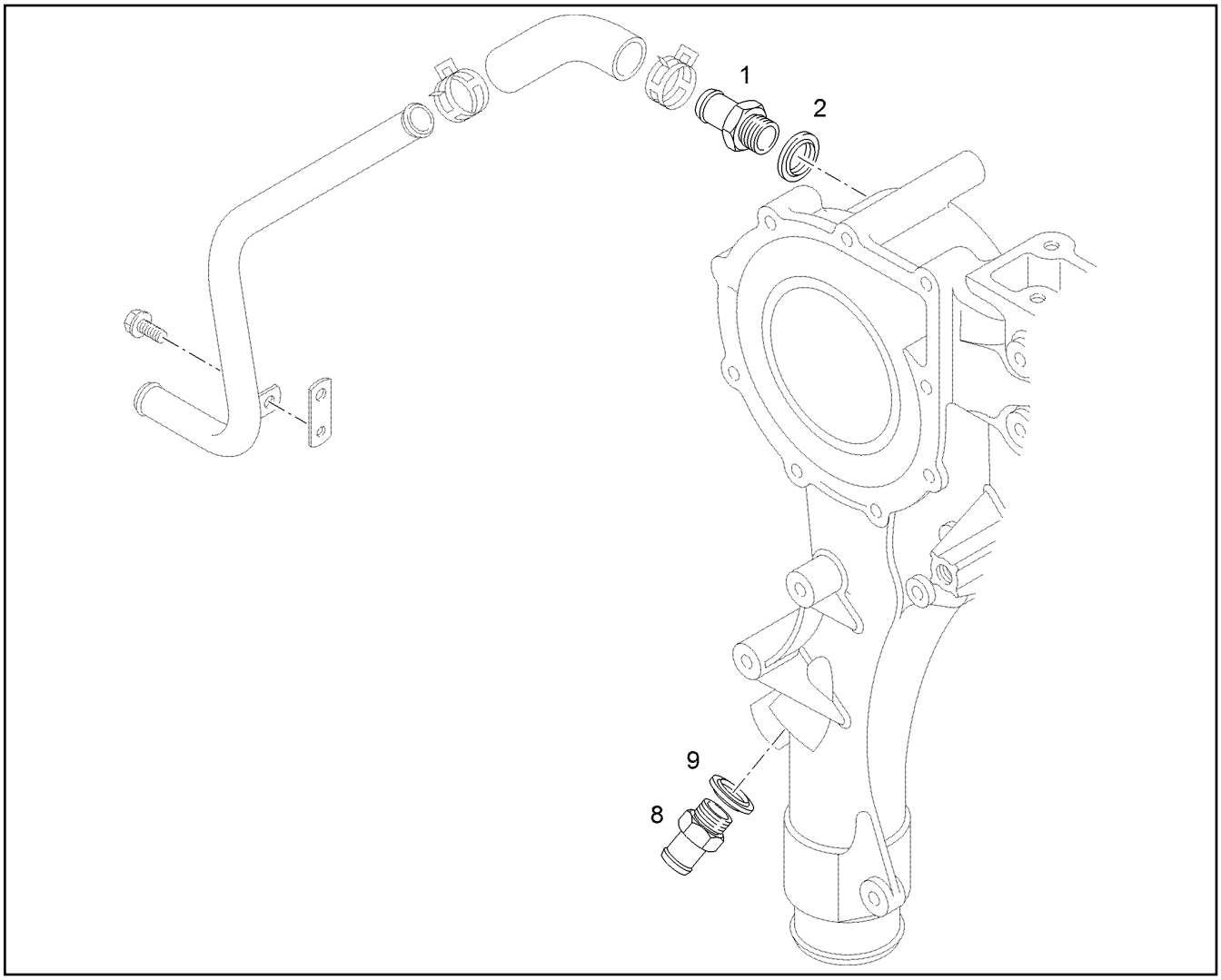

Pos.	Artikel	Menge	Bezeichnung	Description	Serie	K
1	11 10 047 3	2	SCHLAUCHSTUTZEN 18 M22x1,5	HOSE UNION		
2	10 01 186 9	1	DICHTRING 22,7X30X2 St/FPM1-80	SEALING RING		
9	10 01 186 9	1	DICHTRING 22,7X30X2 St/FPM1-80	SEALING RING		

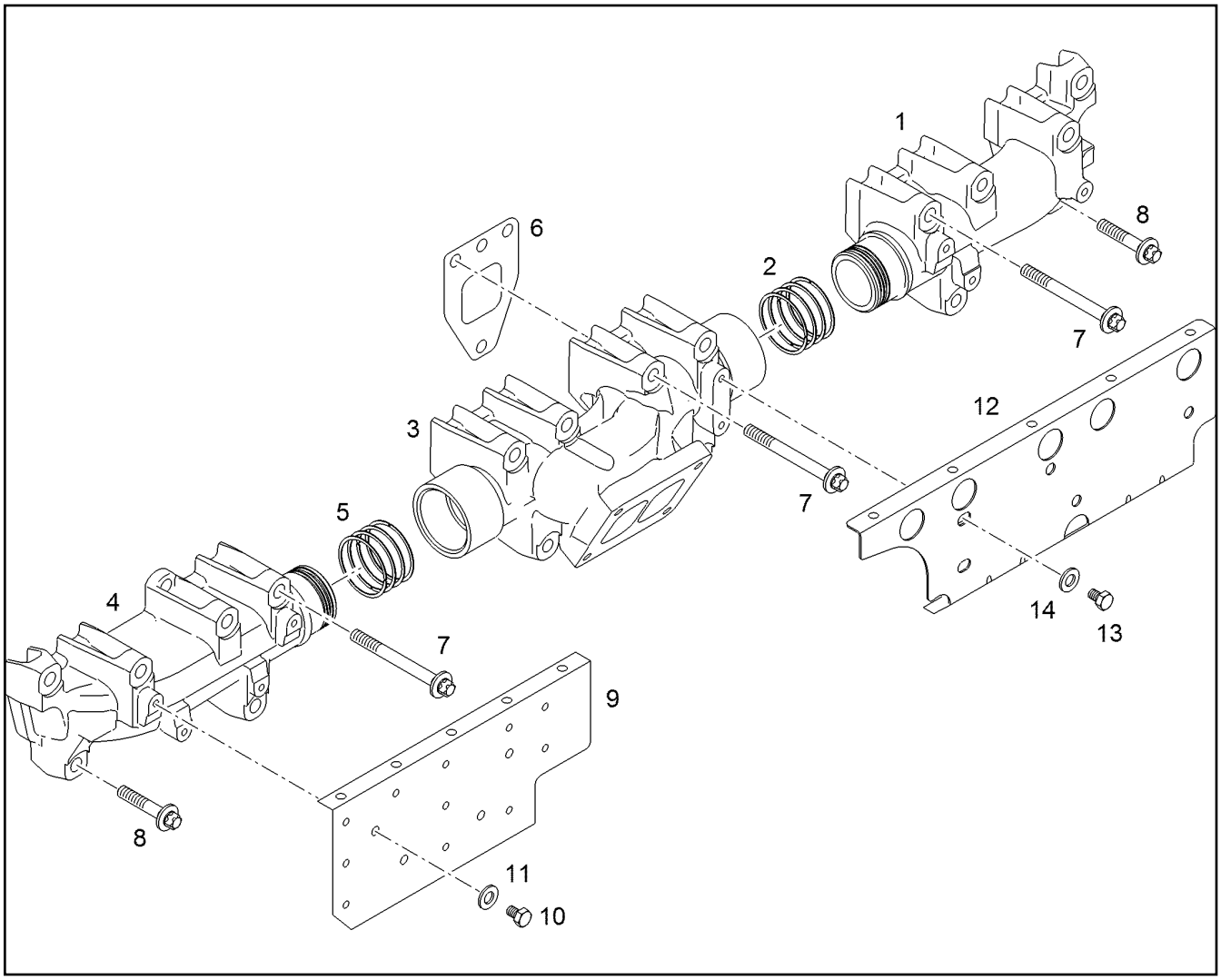

Pos.	Artikel	Menge	Bezeichnung	Description	Serie	K
1	11 11 047 0	1	ABGASROHR	EXHAUST PIPE		
2	10 03 074 1	4	LAMELLENRINGSATZ 52,0/46,7X2,9 X5NiCrT	LAMELLAR DISK KIT		
3	11 11 047 2	1	ABGASKRUEMMER	OUTLET MANIFOLD		
4	11 11 047 1	1	ABGASKRUEMMER	OUTLET MANIFOLD		
6	11 11 048 0	6	DICHTUNG	SEAL		
7	10 01 255 0	14	SECHSRUNDSCHRAUBE M10X95 X5NiCrTi2	HEXALOBULAR HEAD SCREW		
8	11 11 059 8	4	SECHSRUNDSCHRAUBE M10X50	HEXALOBULAR HEAD SCREW		
9	11 11 047 5	1	WAERMESCHUTZBLECH	HEAT INSULATION PLATE		
10	10 01 135 1	3	SECHSKANTSCHRAUBE M8X12 8.8 C3J	HEX SCREW		
11	10 01 165 4	8	SCHEIBE A 8,4X16X1,6 200HV-St MAN183-B	WASHER		
12	11 11 047 4	1	WAERMESCHUTZBLECH	HEAT INSULATION PLATE		
13	10 01 135 1	5	SECHSKANTSCHRAUBE M8X12 8.8 C3J	HEX SCREW		

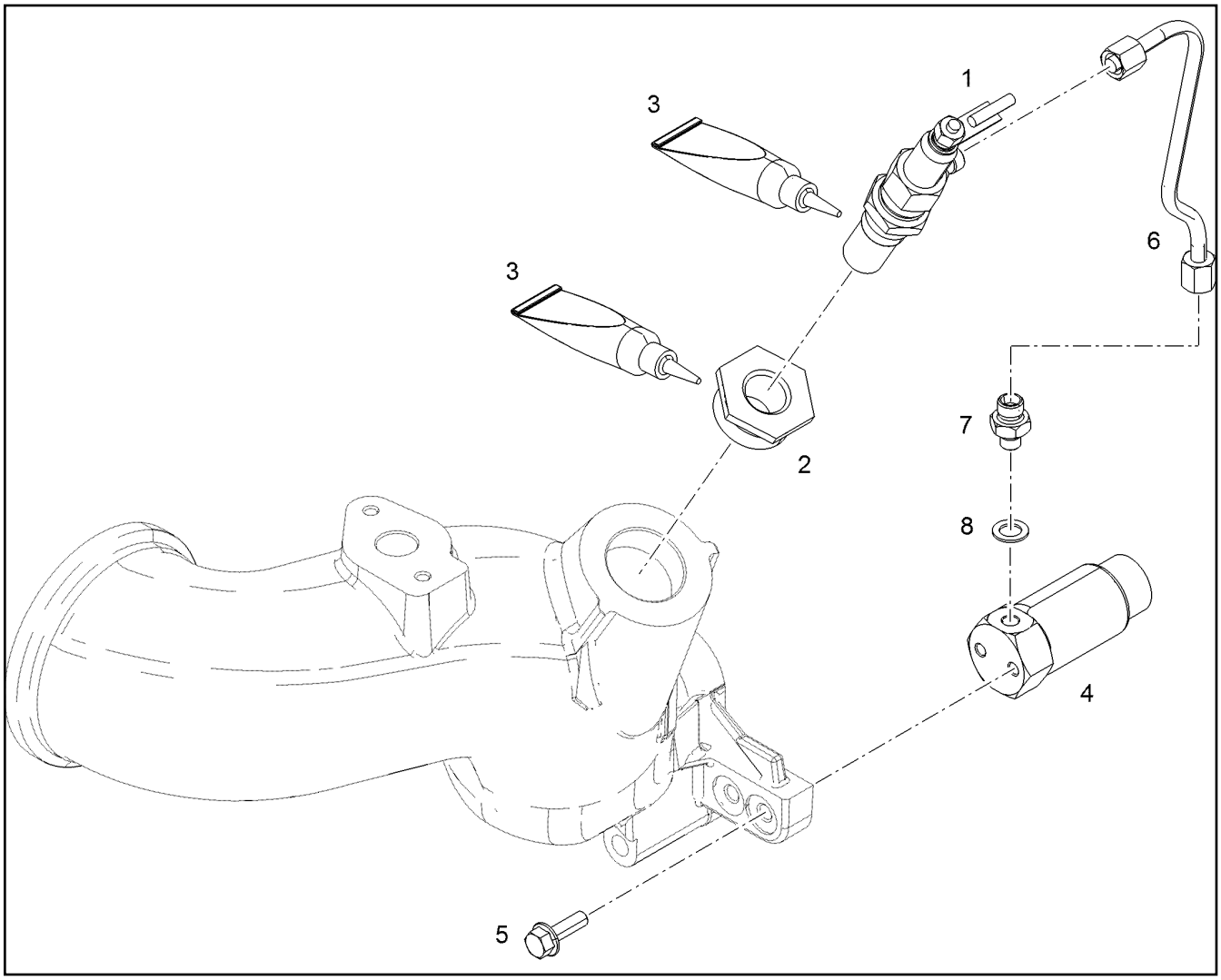

Pos.	Artikel	Menge	Bezeichnung	Description	Serie	K
1	10 33 198 6	1	FLAMMGLUEHKERZE	FLAME GLOW PLUG		
2	11 11 065 4	1	STUTZEN	FITTINGS		
3	10 01 117 6	1	DICHTUNGSMITTEL 75ML -40°C/+250°C	SEALANT		
4	10 01 245 8	1	MAGNETVENTIL 24V	SOLENOID VALVE		
5	10 44 332 6	2	SECHSKANTSCHRAUBE M6X20 10.9 MAN1	HEX SCREW		
6	11 11 051 5	1	KRAFTSTOFFLEITUNG	FUEL LINE		
7	10 02 919 4	1	STUTZEN	FITTINGS		
8	10 01 187 1	1	DICHTRING 8,7X14X1 St/FPM1-80	SEALING RING		

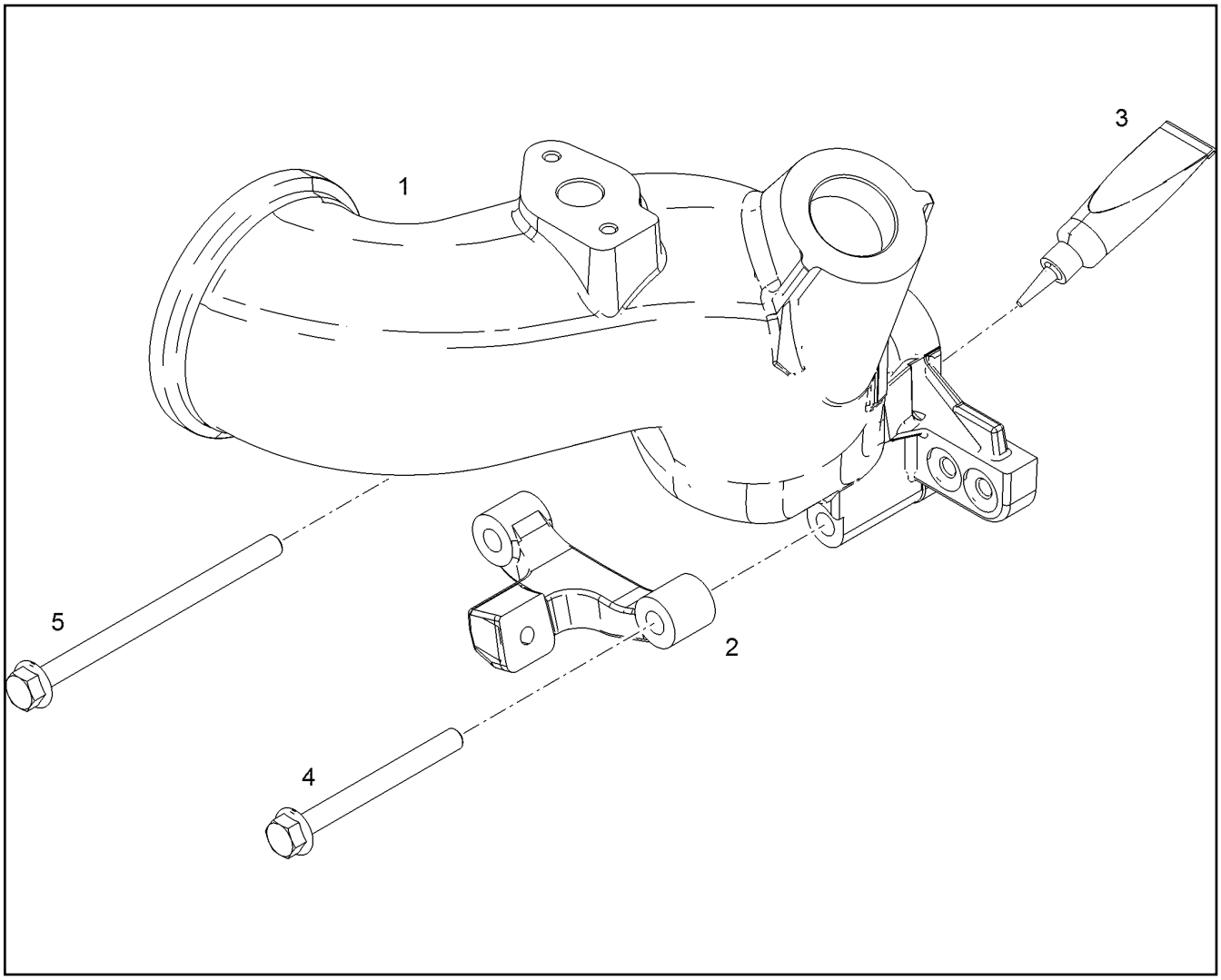

Pos.	Artikel	Menge	Bezeichnung	Description	Serie	K
2	11 11 053 1	1	HALTER	HOLDER		
3	10 01 213 8	1	DICHTUNGSMITTEL 50ML TUBE	SEALANT		
4	10 44 335 7	2	SECHSKANTSCHRAUBE M8X80 10.9 MAN1	HEX SCREW		
5	10 44 335 9	1	SECHSKANTSCHRAUBE M8X120 10.9 MAN1	HEX SCREW		

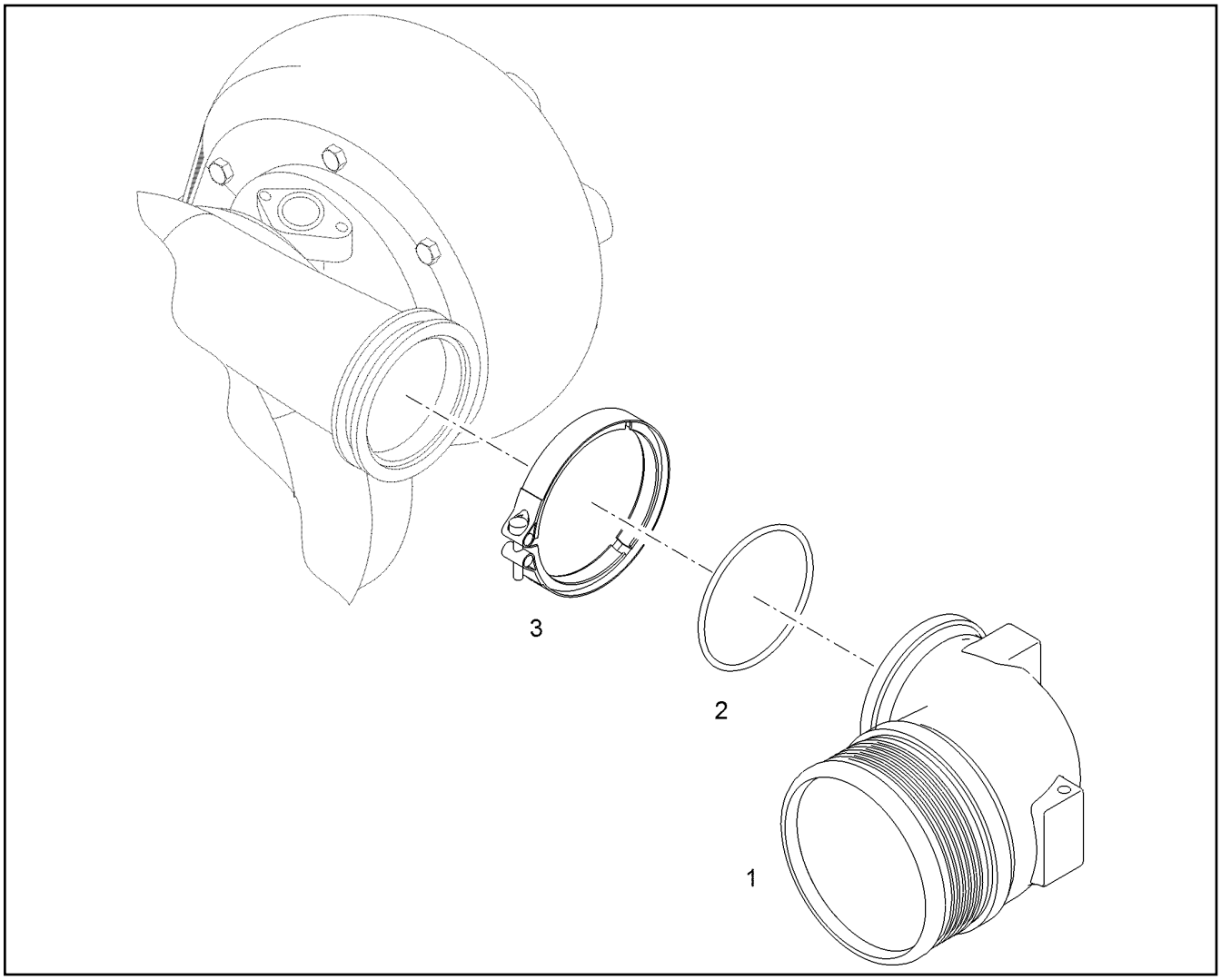

Pos.	Artikel	Menge	Bezeichnung	Description	Serie	K
1	11 11 048 3	1	LADELUFTKRUEMMER	AIR ELBOW		
2	10 01 192 1	1	RUNDDICHTRING 63X2,5 FPM1-70-GN	O RING		
3	10 44 343 0	1	PROFILSCHELLE 77/ W1	PROFIL CLAMP		

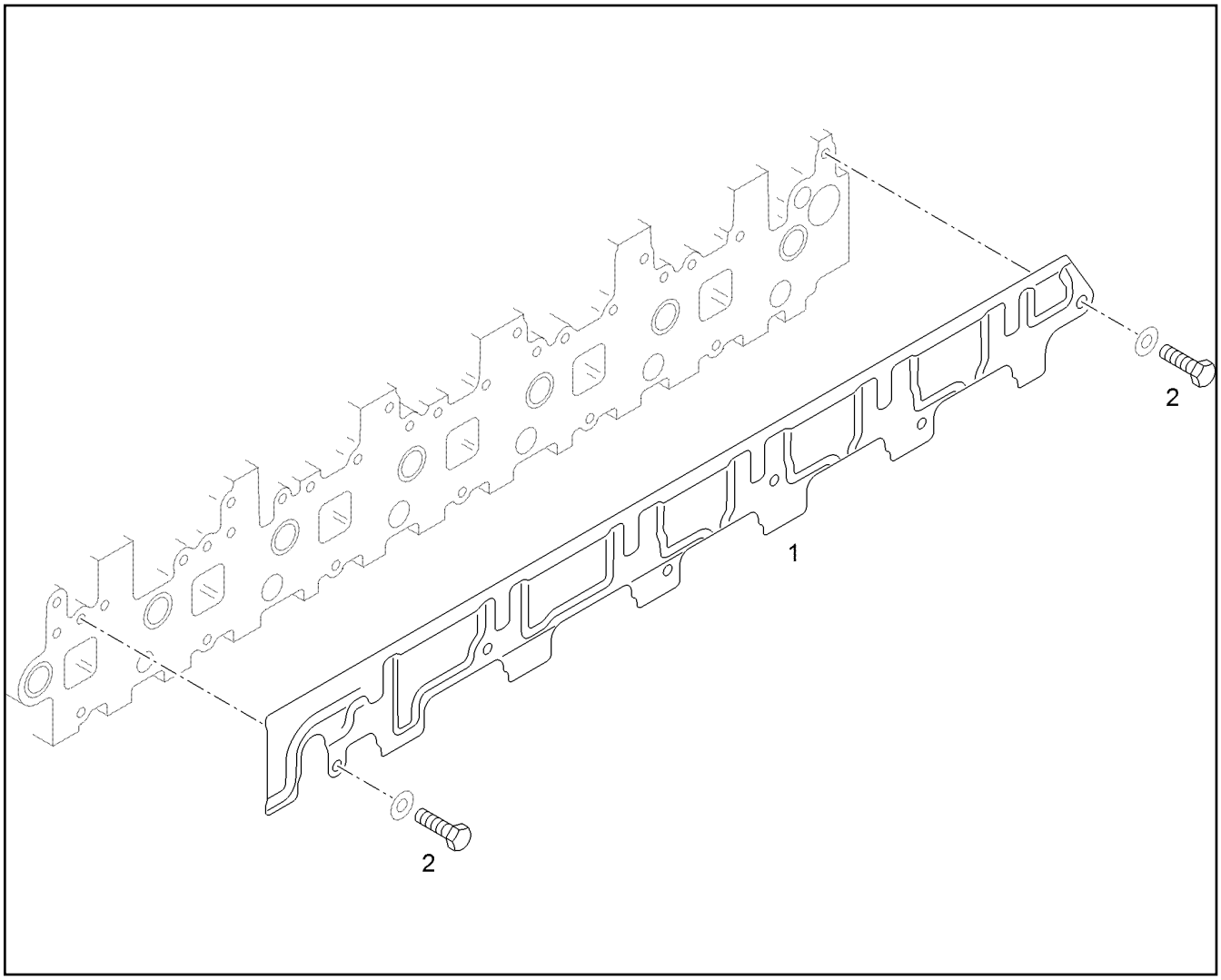

Pos.	Artikel	Menge	Bezeichnung	Description	Serie	K
1	11 11 047 3	1	WAERMESCHUTZBLECH	HEAT INSULATION PLATE		
2	11 11 031 3	6	SECHSKANTSCHRAUBE M10X16 8.8 MAN1	HEX SCREW		

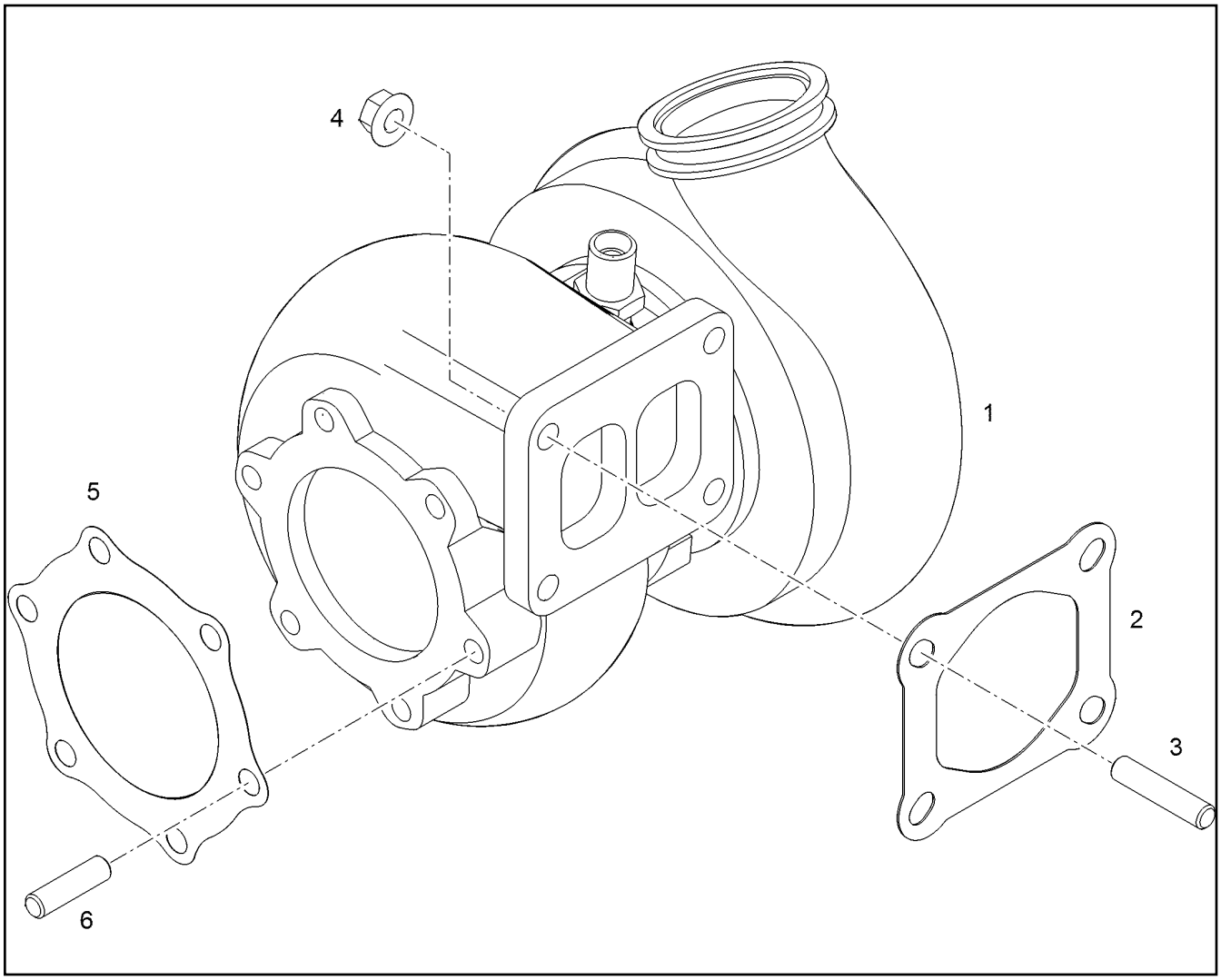

Pos.	Artikel	Menge	Bezeichnung	Description	Serie	K
1	11 11 048 1	1	ABGASTURBOLADER	EXHAUST GAS TURBOCHARGE		
2	10 03 729 7	1	DICHTUNG	SEAL		
3	10 28 710 4	4	STIFTSCHRAUBE M10X35	DOUBLE-ENDED STUD		
4	10 22 273 2	4	SECHSKANTBUNDMUTTER	HEX COLLAR NUT		
5	10 22 081 4	1	DICHTUNG	SEAL		
6	10 03 729 8	6	STIFTSCHRAUBE M10X25	DOUBLE-ENDED STUD		

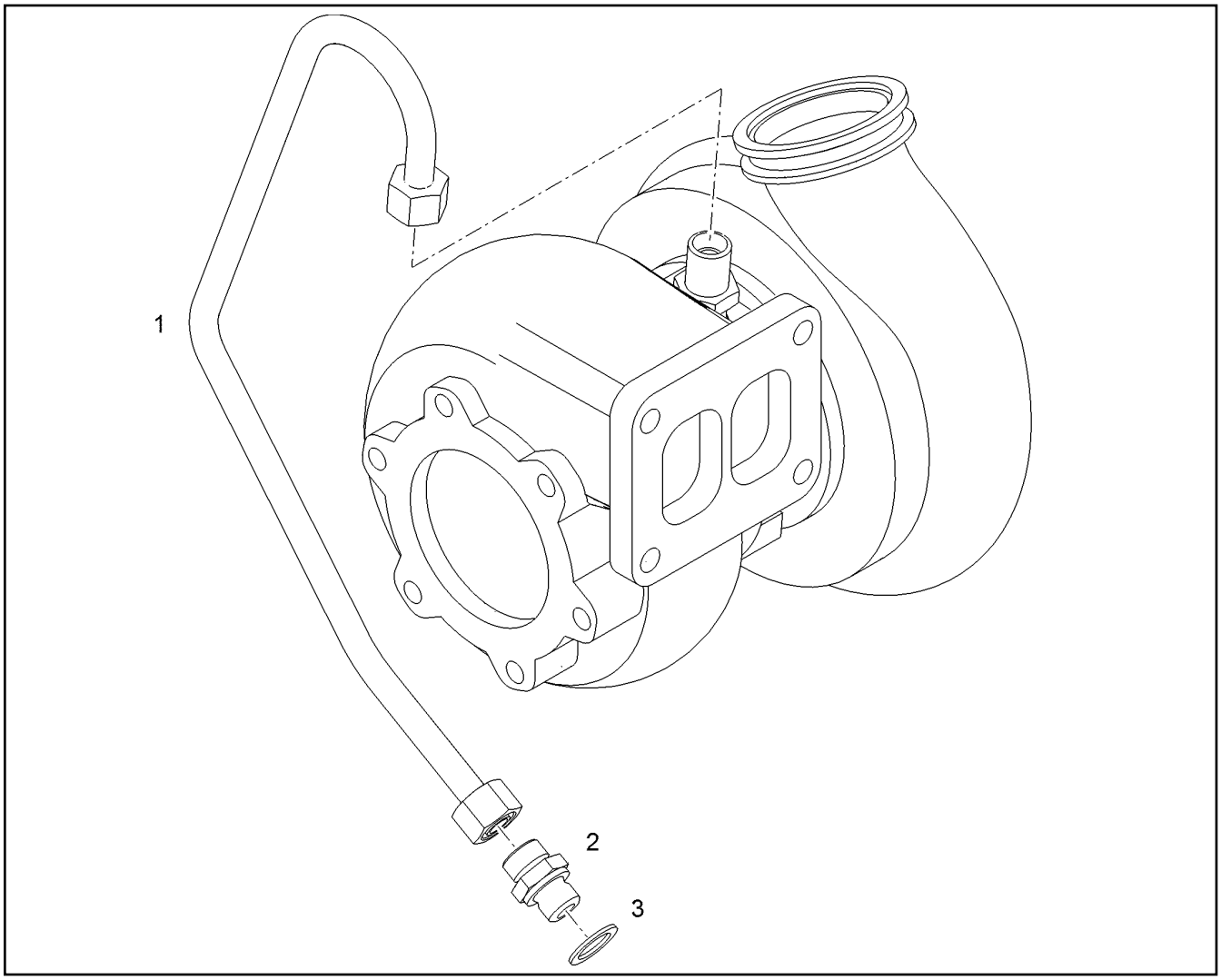

Pos.	Artikel	Menge	Bezeichnung	Description	Serie	K
1	11 11 043 0	1	OELLEITUNG	OIL LINE		
2	10 01 199 9	3	EINSCHRAUBSTUTZEN L12 A-M A4C	SCREW-ON CONNECTION		
3	10 01 186 7	8	DICHTRING 16,7X24,00X1,5 St/FPM1-80	SEALING RING		

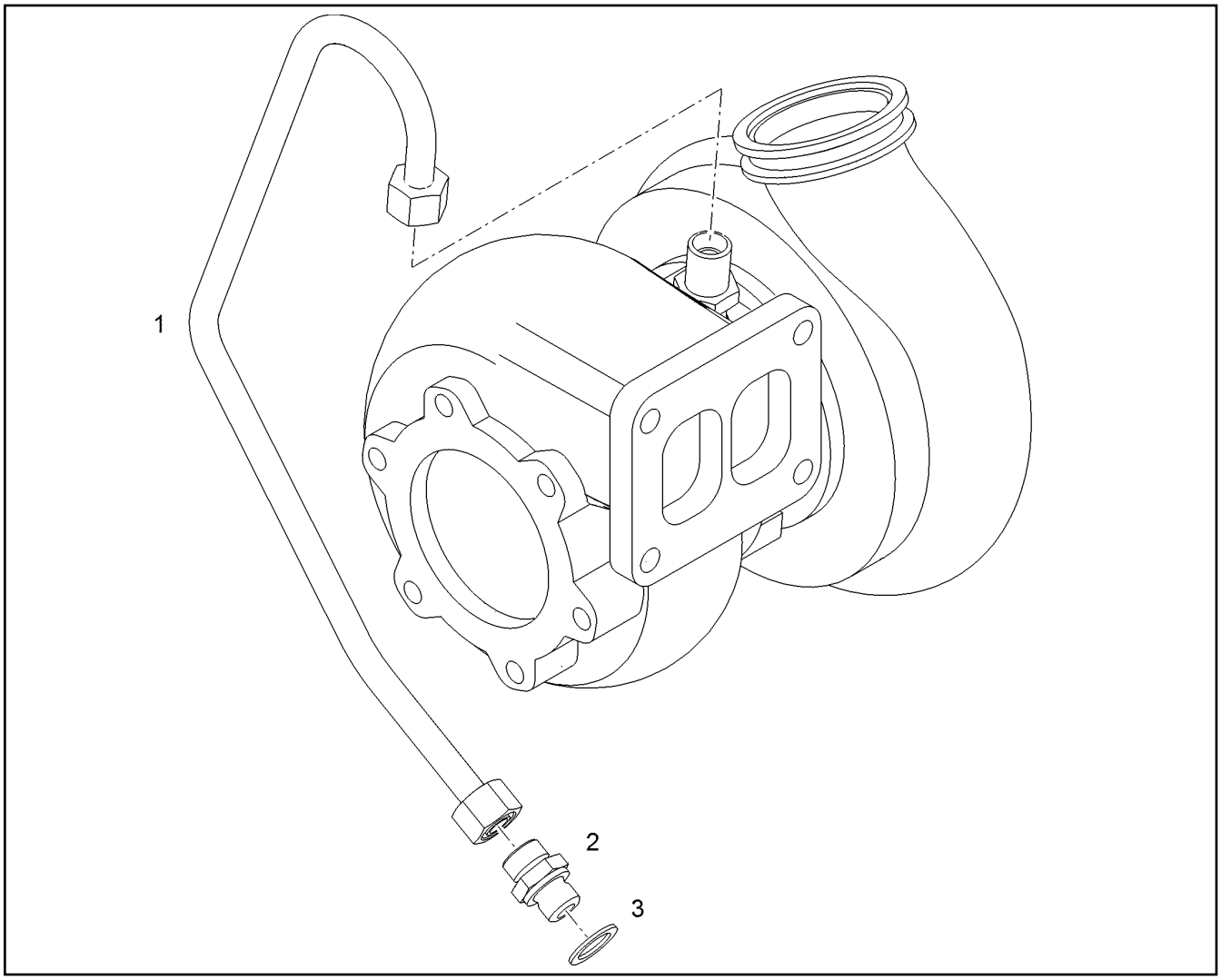

Pos.	Artikel	Menge	Bezeichnung	Description	Serie	K
1	11 11 043 1	1	OELRUECKLAUFLEITUNG	HYDT.TUBE		
2	10 44 306 7	1	DICHTUNG	SEAL		
3	10 44 335 2	2	SECHSKANTSCHRAUBE MIT FLANSCH M8X	HEX HEAD SCREW WITH FLANG		
4	10 01 184 2	1	DICHTRING 24,7X32X2 St/FPM1-80	SEALING RING		

Pos.	Artikel	Menge	Bezeichnung	Description	Serie	K
1	10 01 246 6	1	TEMPERATURFUEHLER	TEMPERATURE SENSOR		
2	10 01 186 7	1	DICHTRING 16,7X24,00X1,5 St/FPM1-80	SEALING RING		
5	10 33 196 5	1	DRUCKSENSOR	PRESSURE SENSOR		
6	10 44 335 0	2	SECHSKANTSCHRAUBE M6X16 10.9 MAN1	HEX SCREW		
11	11 10 042 7	1	DRUCKGEBER 6 BAR	PRESSURE TRANSMITTER		
12	10 01 186 8	1	DICHTRING 18,7X26,00X1,5 St/FPM1-80	SEALING RING		
13	11 11 056 1	1	DRUCKGEBER 15 BAR	PRESSURE TRANSMITTER		
14	10 01 186 8	1	DICHTRING 18,7X26,00X1,5 St/FPM1-80	SEALING RING		

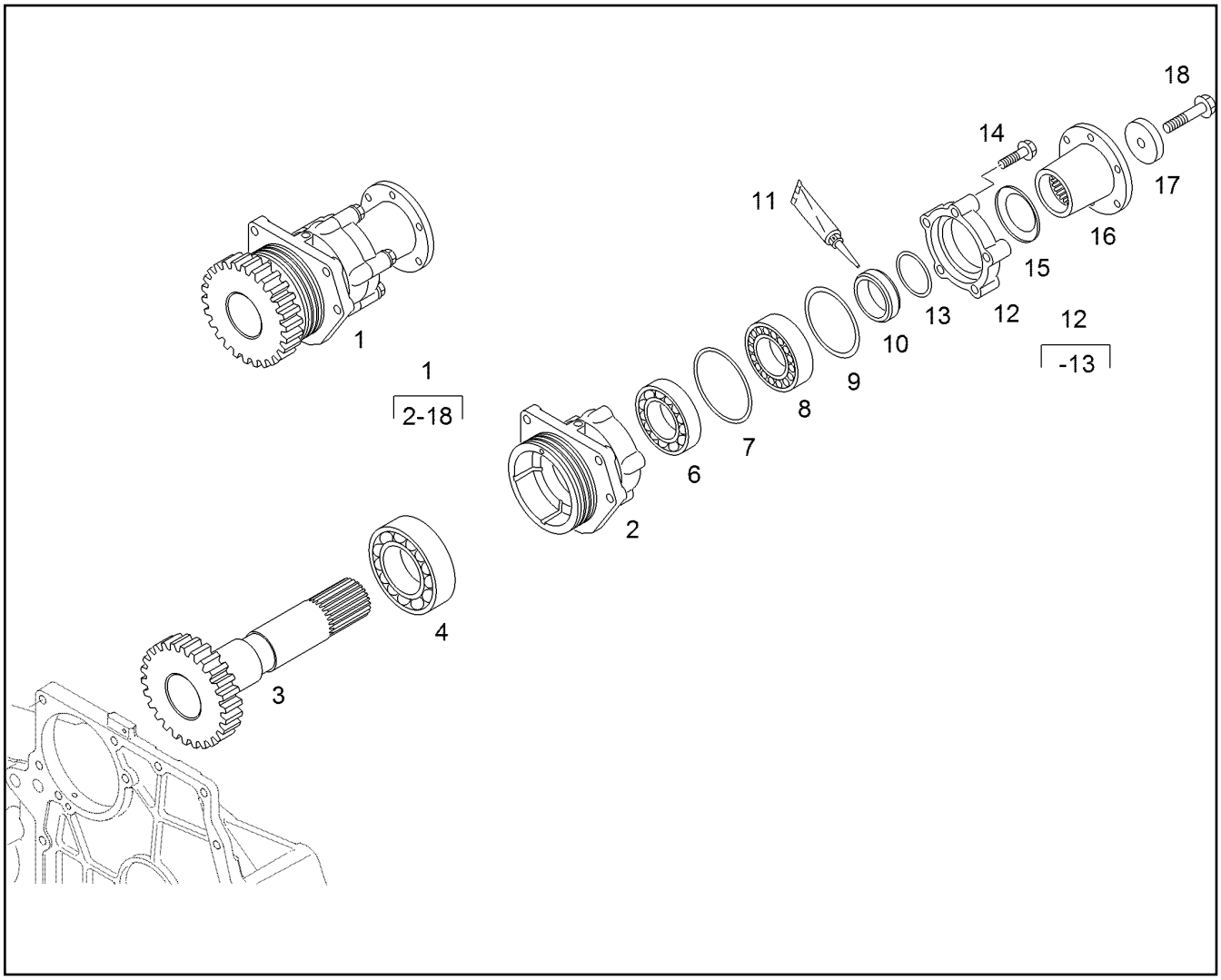

Pos.	Artikel	Menge	Bezeichnung	Description	Serie	K
1	10 28 030 8	1	FLANSCH	FLANGE		
2	10 28 030 9	1	DICHTUNG	SEAL		
3	10 33 556 9	2	SECHSKANTSCHRAUBE M10X40 10.9 MAN1	HEX SCREW		

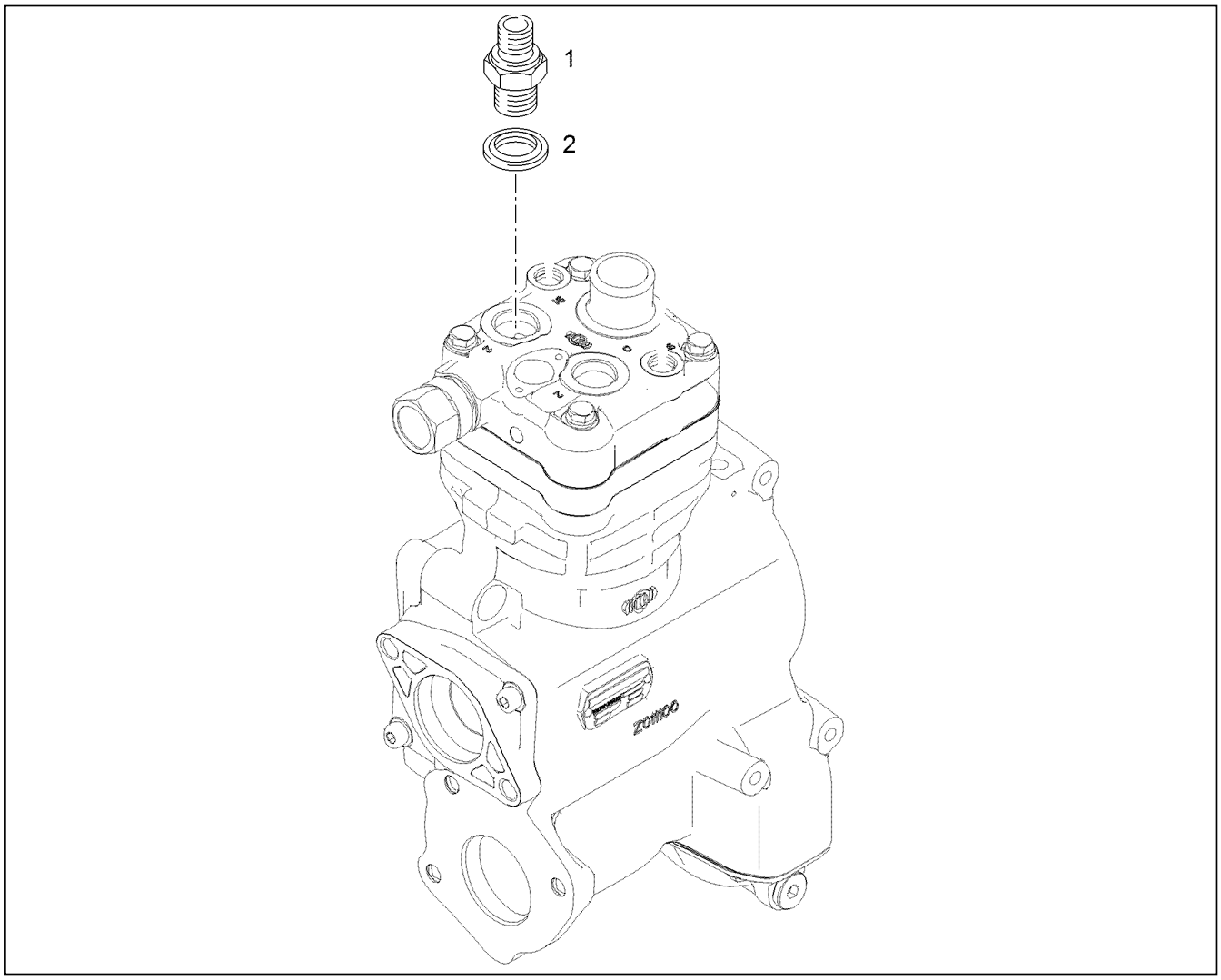

Pos.	Artikel	Menge	Bezeichnung	Description	Serie	K
1	10 22 280 4	1	STUTZEN GE LL 16M26X1,5 A4C	FITTINGS		
2	10 01 187 0	1	DICHTRING 26,7X34,93X2 St/FPM1-80	SEALING RING		

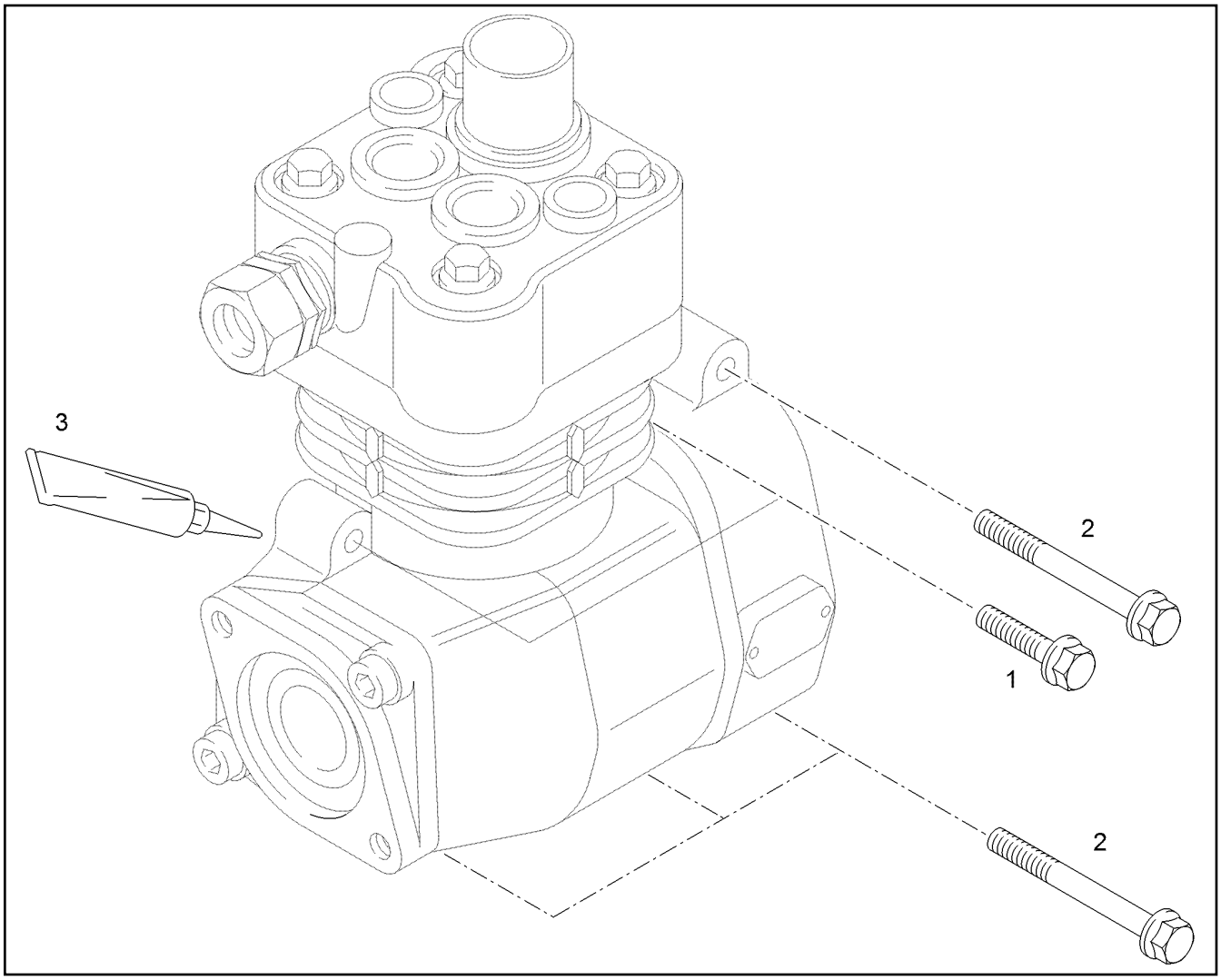

Pos.	Artikel	Menge	Bezeichnung	Description	Serie	K
1	10 44 335 5	2	SECHSKANTSCHRAUBE M8X40 10.9 MAN1	HEX SCREW		
2	10 47 128 7	4	SECHSKANTSCHRAUBE M8X110 10.9 MAN1	HEX SCREW		
3	10 01 213 8	1	DICHTUNGSMITTEL 50ML TUBE	SEALANT		

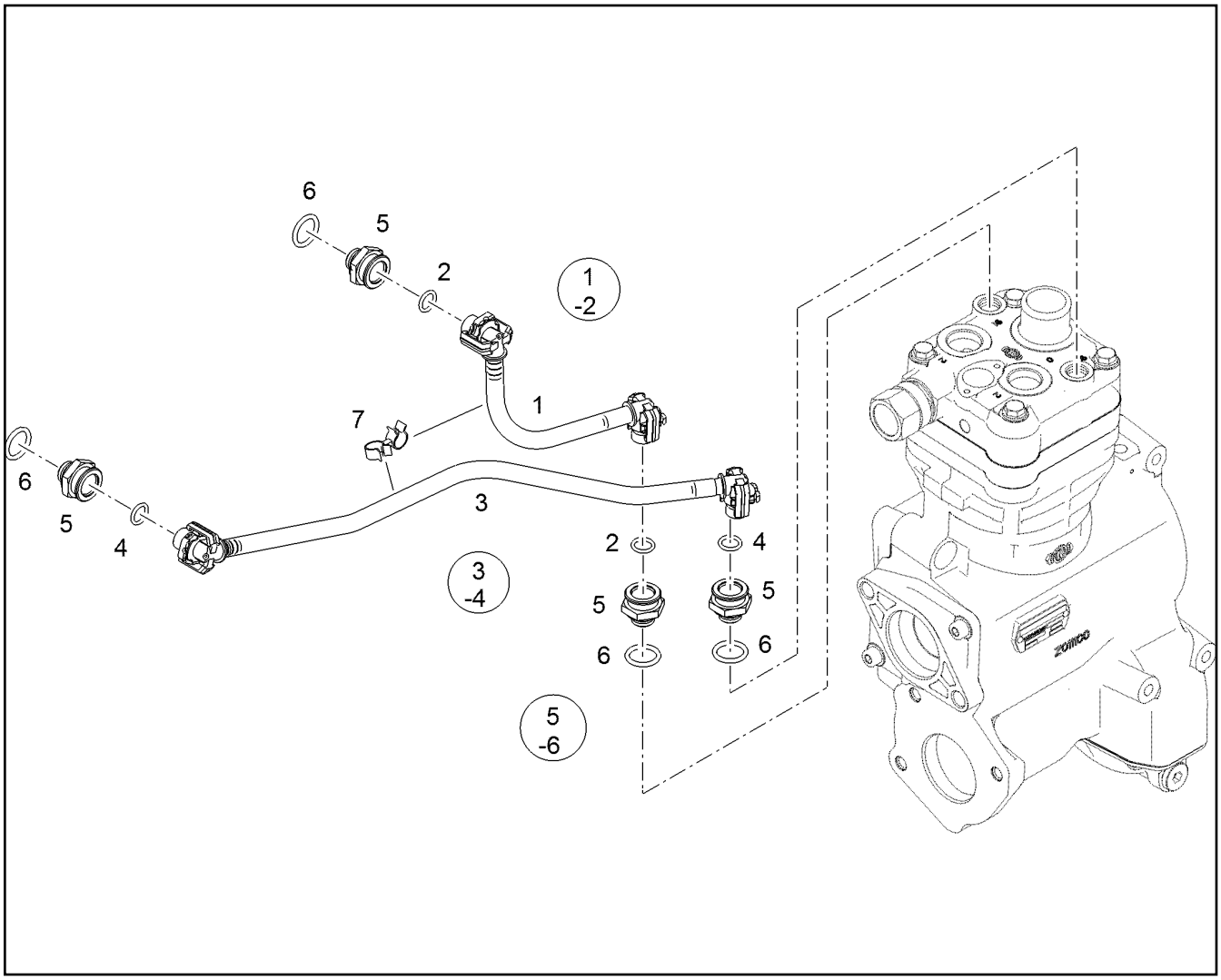

Pos.	Artikel	Menge	Bezeichnung	Description	Serie	K
1	11 11 045 7	1	KUEHLMITTELKRUEMMER	COOLANT PIPE BEND		
2	11 11 062 9	2	RUNDDICHTRING 11X2,5 FPM1-60	O RING		
3	11 11 045 4	1	KUEHLMITTELKRUEMMER	COOLANT PIPE BEND		
4	11 11 062 9	2	RUNDDICHTRING 11X2,5 FPM1-60	O RING		
5	10 44 339 9	4	SCHOTTVERSCHRAUBUNG	BULKHEAD CONNECTOR		
(5)	10 44 339 8	1	RUNDDICHTRING 15X2 FPM1-70	O RING		
6	10 44 339 8	4	RUNDDICHTRING 15X2 FPM1-70	O RING		
7	10 44 316 6	1	HALTER	HOLDER		

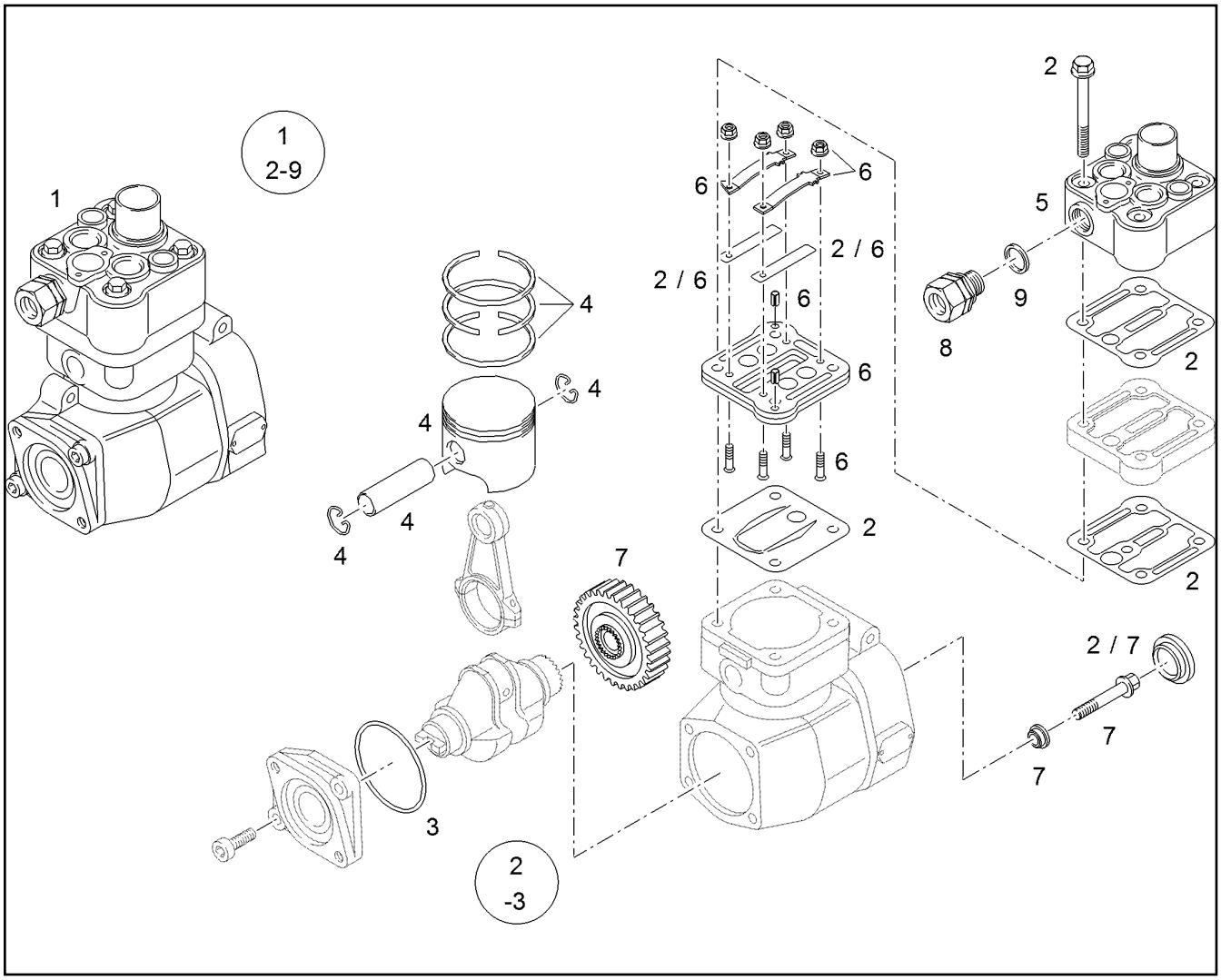

Pos.	Artikel	Menge	Bezeichnung	Description	Serie	K
1	11 11 057 8	1	LUFTPRESSER	AIR COMPRESSOR		
2	11 11 057 4	1	TEILESATZ	SET OF PARTS		
3	11 11 058 0	1	KOLBEN	PISTON		
4	11 11 057 9	1	ZYLINDERKOPF	CYLINDER HEAD		
5	11 11 058 4	1	GEGENLAMELLE	COUNTER PLATE		
6	11 11 058 9	1	ANBAUSATZ	ADD-ON KIT		
7	10 01 248 1	1	SICHERHEITSVENTIL 17BAR	SAFETY VALVE		
8	10 01 184 3	1	DICHTRING A26X31 Cu	SEALING RING		

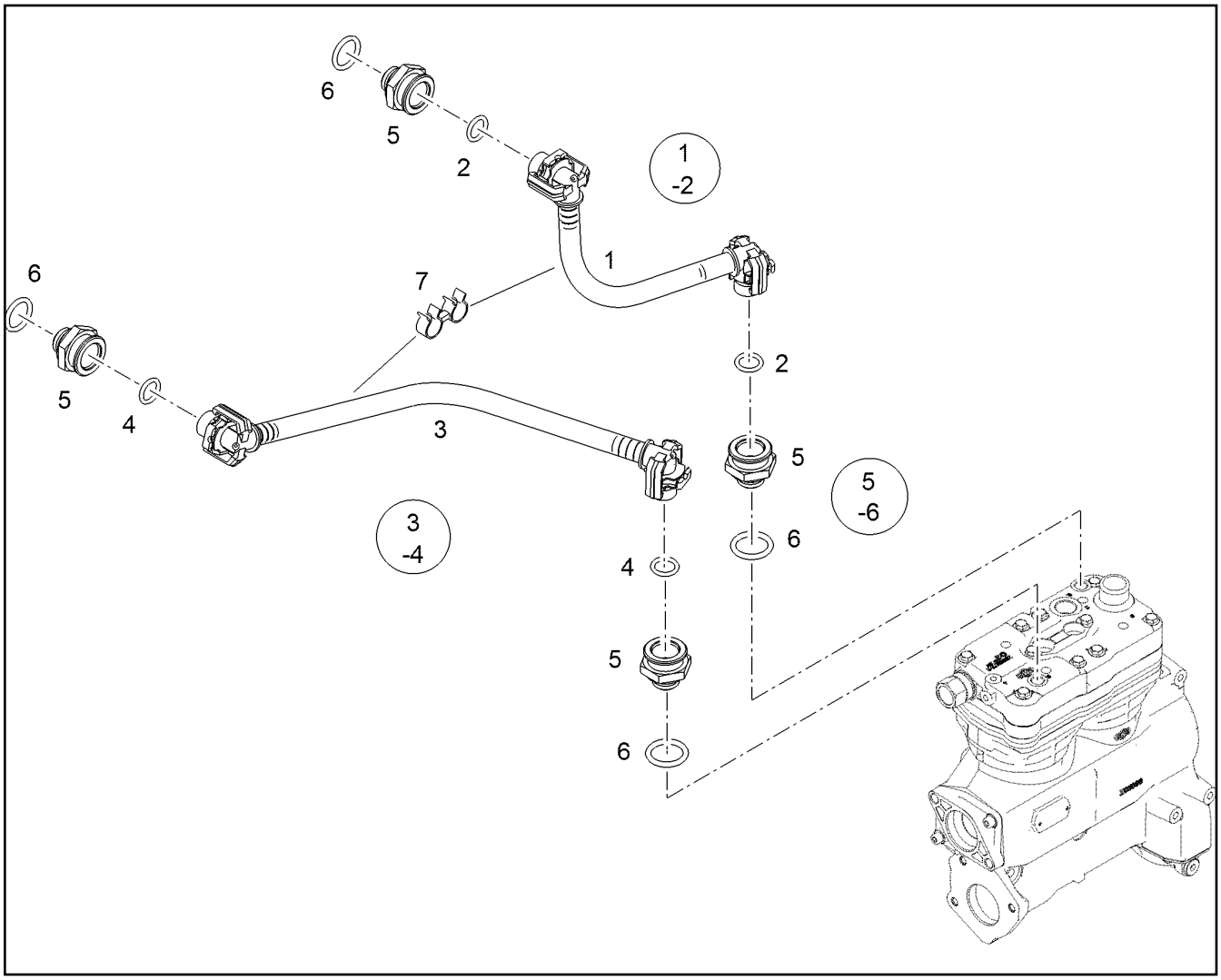

Pos.	Artikel	Menge	Bezeichnung	Description	Serie	K
1	11 11 061 1	1	BOLZEN	PIN		

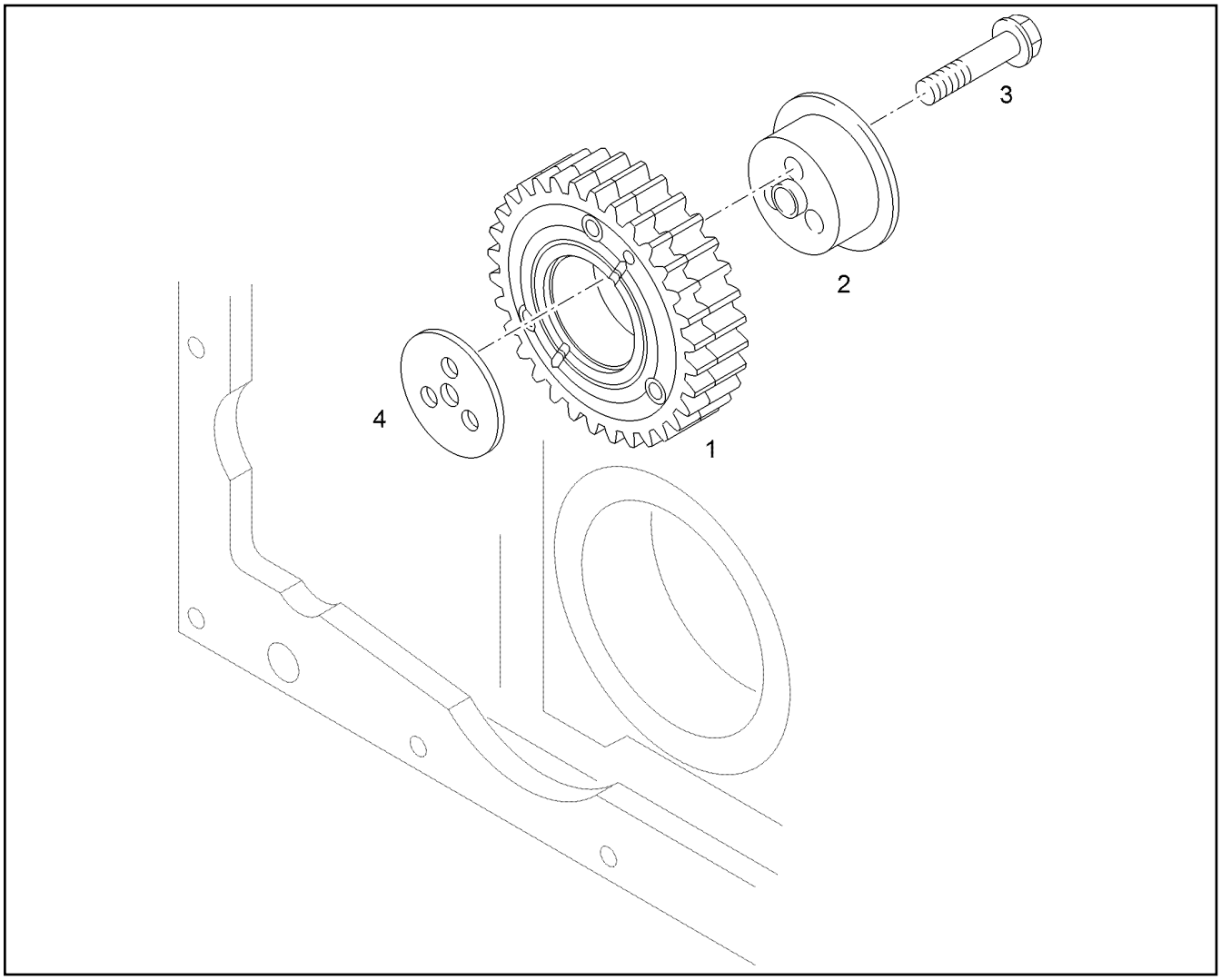

Pos.	Artikel	Menge	Bezeichnung	Description	Serie	K
1	11 11 058 8	1	ZWISCHENRAD	INTERMEDIATE WHEEL		
2	11 11 058 6	1	BOLZEN	PIN		
3	11 11 031 8	3	SECHSKANTSCHRAUBE M12X55 10.9 MAN1	HEX SCREW		
4	11 11 060 8	1	ANLAUFSCHEIBE -	THRUST WASHER		

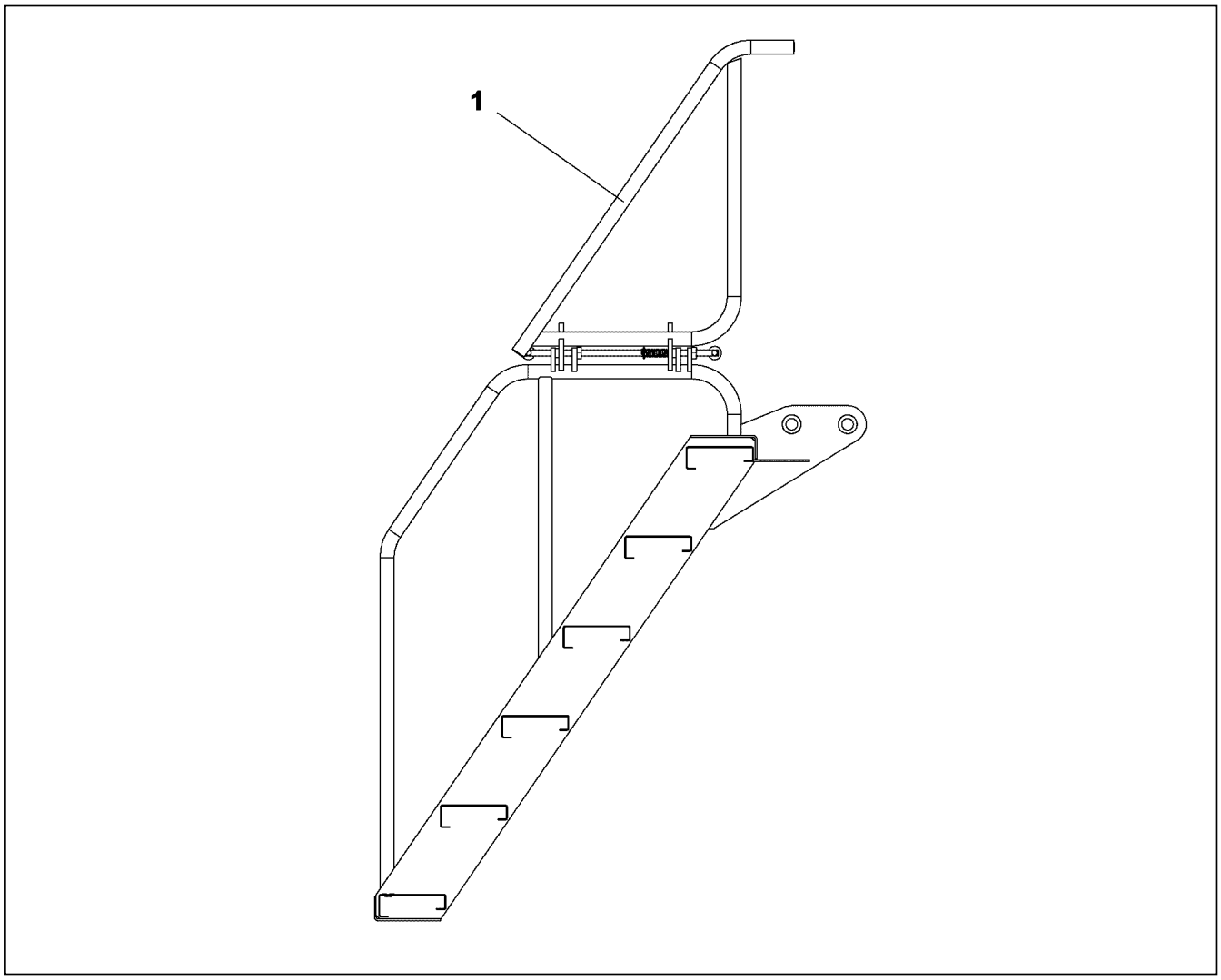

Pos.	Artikel	Menge	Bezeichnung	Description	Serie	K
1	11 65 858 3	1	REPARATURSATZ	REPAIR KIT		

Pos.	Artikel	Menge	Bezeichnung	Description	Serie	K
20	10 13 360 5	2	DREHZAHLGEBER KPL. 10-10000HZ	ROTATIONAL SPEED SENSOR C		
40	10 13 040 7	1	NIVEAUGEBER L=230 24V	LEVEL SENSOR		
(1)	10 81 694 4	1	NIVEAUGEBER L=230 24V	LEVEL SENSOR		
(2)	71 01 040 08	1	DICHTRING DIN 7603 A 18X22X1,5 CU	SEALING RING		

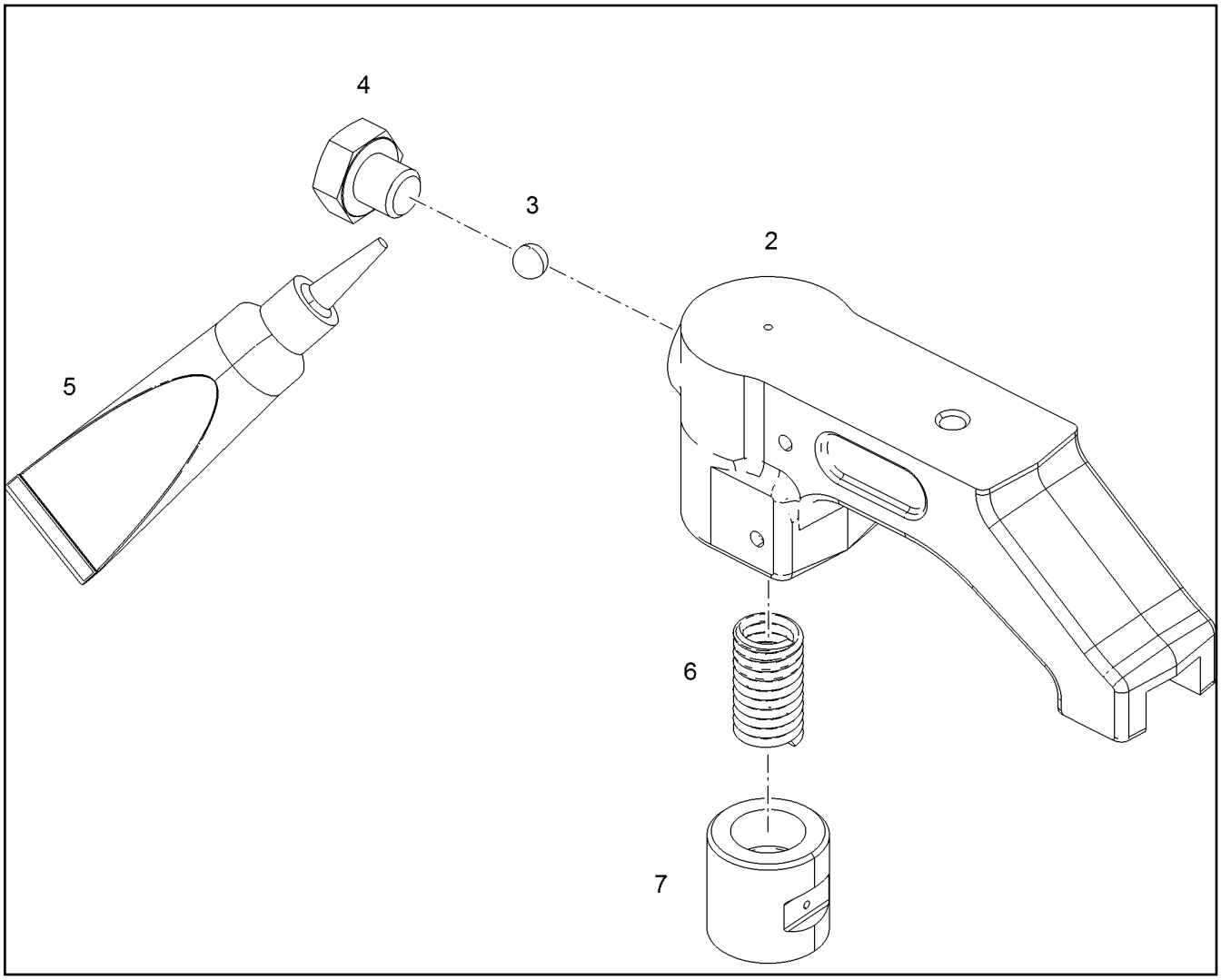

Pos.	Artikel	Menge	Bezeichnung	Description	Serie	K
2	10 22 235 3	1	VENTILBRUECKE	VALVE BRIDGE		
3	10 22 235 4	1	KUGEL 4G20	BALL		
4	10 22 235 5	1	SECHSKANTSCHRAUBE M6X0,75X5,5 8.8	HEX SCREW		
5	81 12 073 01	1	KLEBSTOFF 10 ml	GLUE		
6	10 22 235 6	1	DRUCKFEDER	PRESSURE SPRING		
7	10 22 235 7	1	KOLBEN	PISTON		

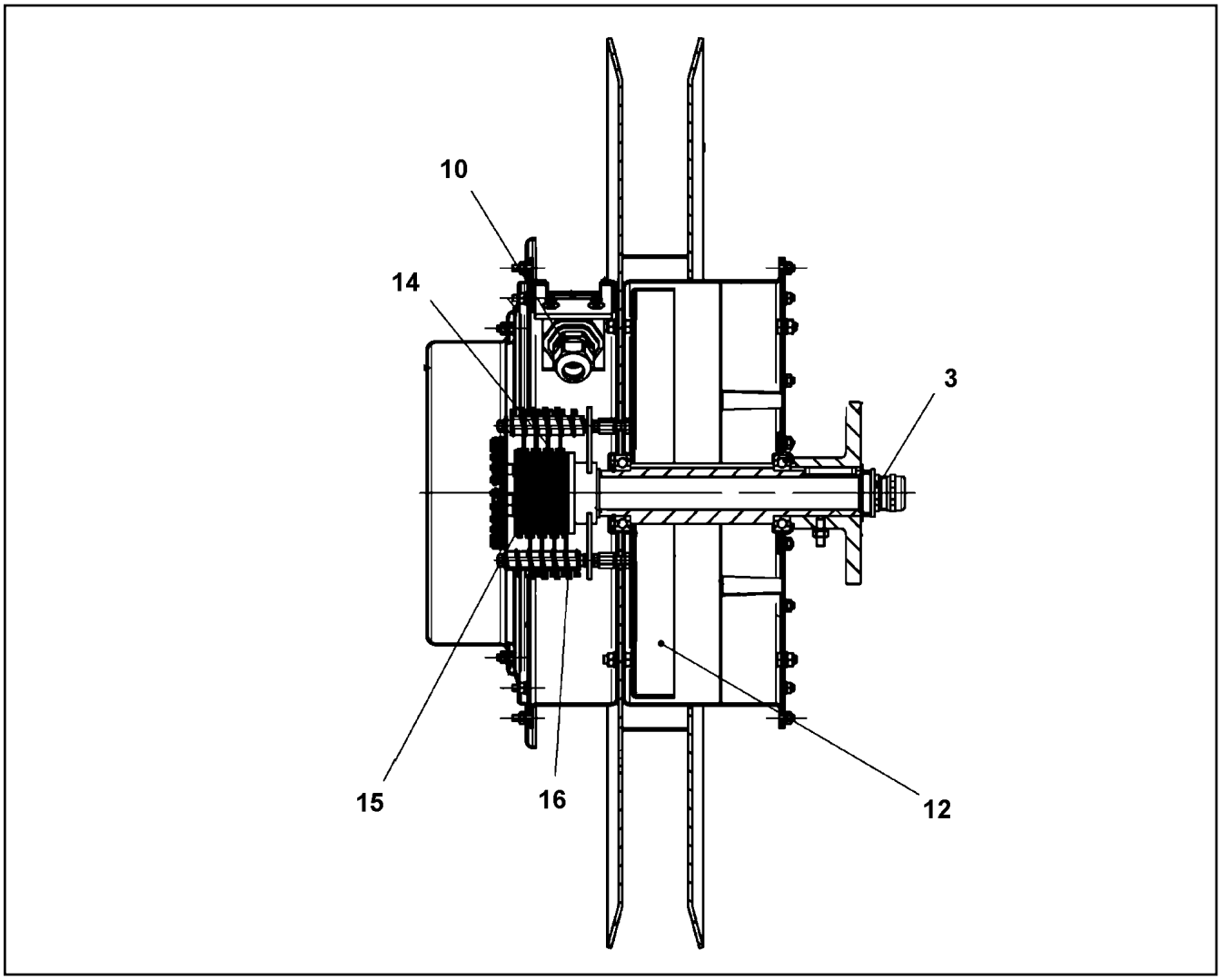

Pos.	Artikel	Menge	Bezeichnung	Description	Serie	K
3	60 24 242 08	1	KABELVERSCHRAUBUNG M20X1,5 MS	CABLE GLAND		
10	60 24 241 08	1	KABELVERSCHRAUBUNG M16X1,5 MS	CABLE GLAND		
12	57 01 989 08	2	SPIRALFEDER	SPIRAL SPRING		
14	10 41 178 0	1	SCHLEIFRING	SLIP RING		
15	10 41 178 1	7	SCHLEIFRING	SLIP RING		
16	10 41 178 6	8	BUERSTENHALTER	BRUSH SUPPORT		
18	10 65 300 5	1	ABDECKHAUBE	COVER HOOD		

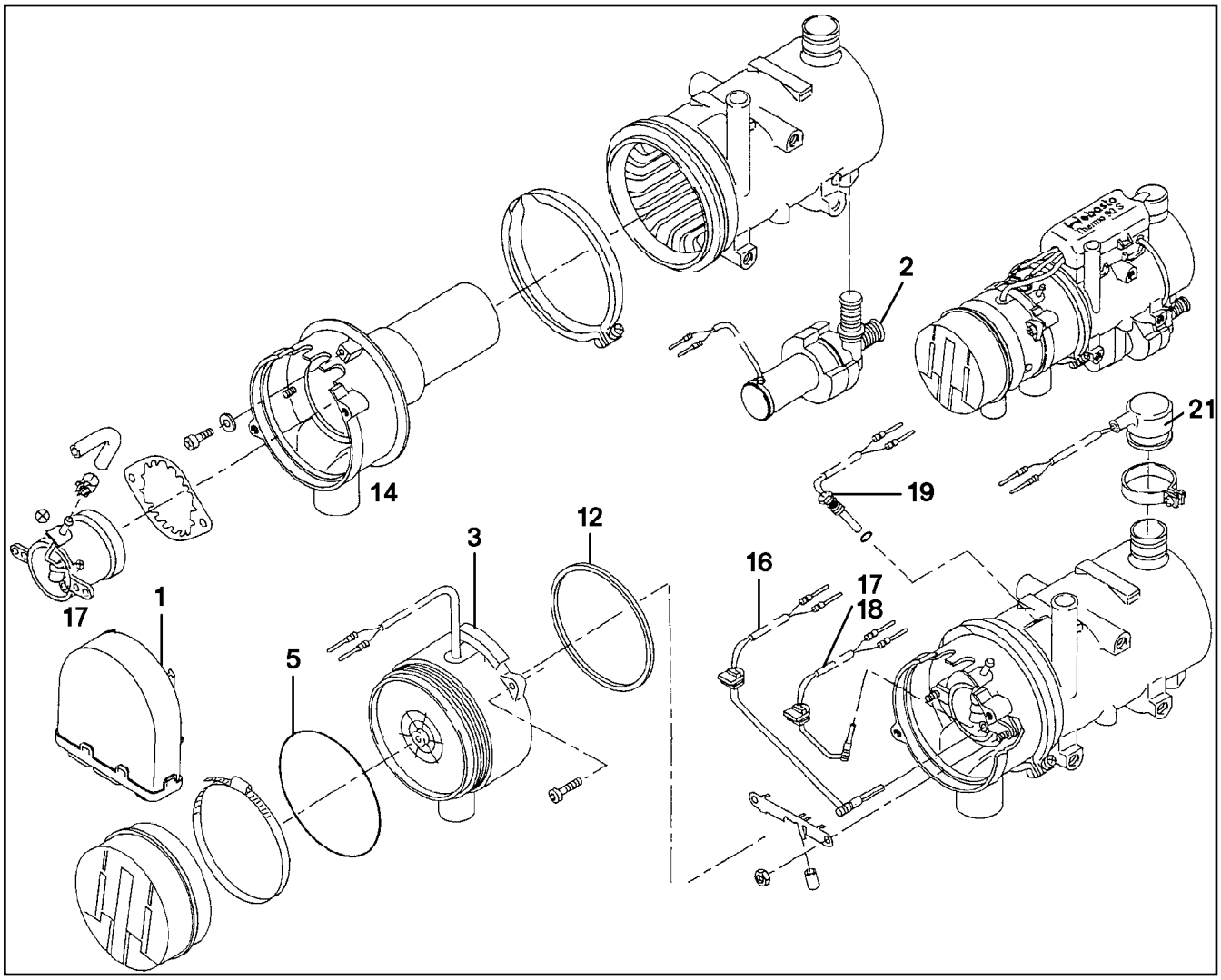

Pos.	Artikel	Menge	Bezeichnung	Description	Serie	K
1	10 27 869 8	1	STEUERGERAET 24V	CONTROL GEAR		
2	10 29 012 1	1	UMWAELZPUMPE	CIRCULATING PUMP		
3	10 29 012 2	1	GEBLAESE 24V	BLOWER		
5	72 64 234 01	1	O-RING DIN 3771 110X2 NBR 70	O-RING		
12	10 02 119 1	1	DICHTRING 109X113X3	SEALING RING		
14	10 66 526 3	1	BRENNKAMMER	COMBUSTION CHAMER		
16	10 29 012 3	1	FLAMMWAECHTER	FLAME DETECTOR		
17	10 29 012 4	1	BRENNER 24V 9,1KW	BURNER		
18	10 29 012 5	1	GLUEHSTIFT	PENCIL-TYPE GLOW PLUG		
19	10 29 012 6	1	TEMPERATURFUEHLER	TEMPERATURE SENSOR		
21	10 29 012 7	1	UEBERHITZUNGSSCHUTZ	OVERHEAT PROTECTION		

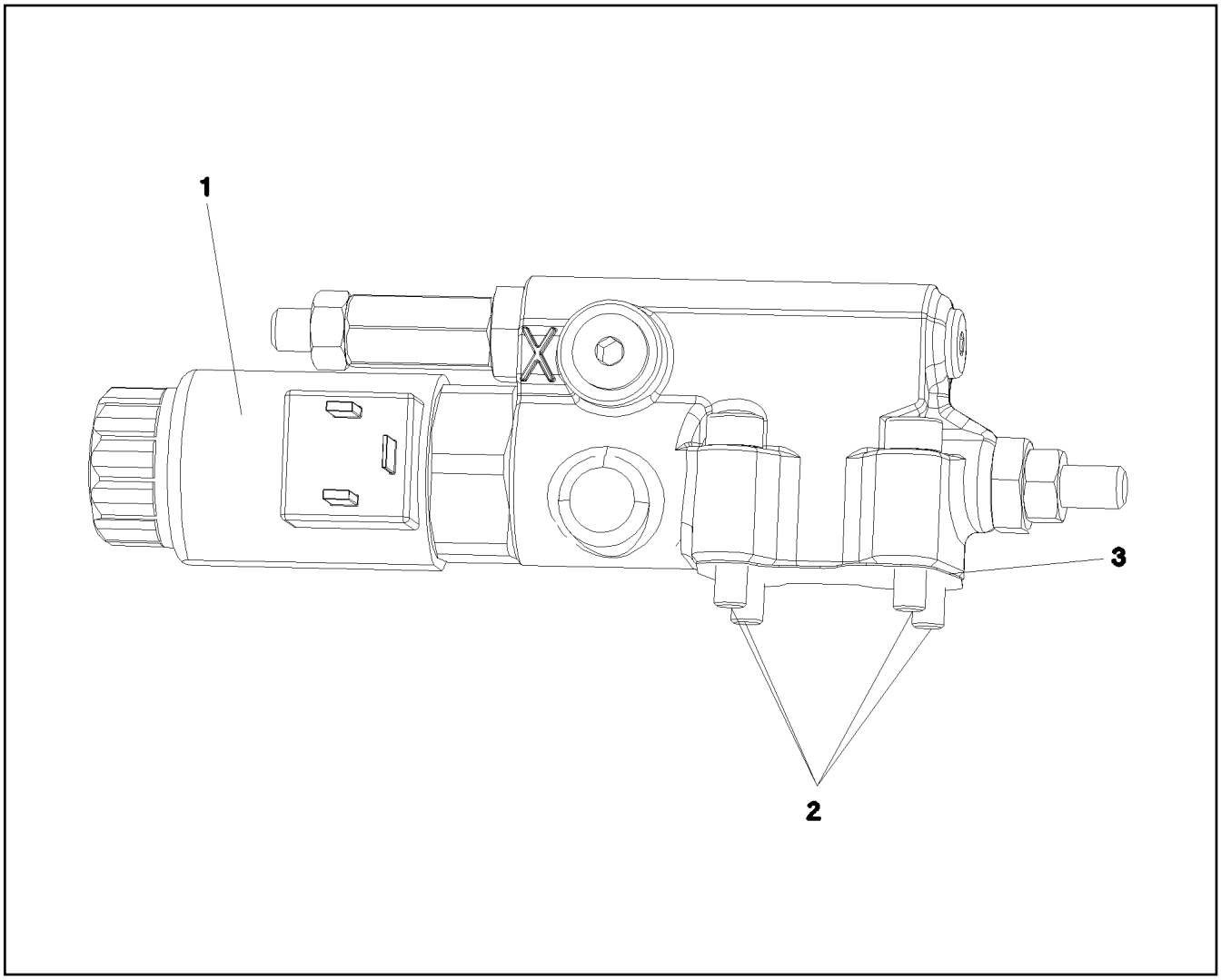

Pos.	Artikel	Menge	Bezeichnung	Description	Serie	K
1	11 16 191 9	1	PROPORTIONALMAGNET	PROPORTIONAL MAGNET		
2	10 29 787 6	1	DICHTUNG	SEAL		
3	49 01 159	4	ZYLINDERSCHRAUBE ISO 4762 M6X30 10.9	SOCKET HEAD SCREW		

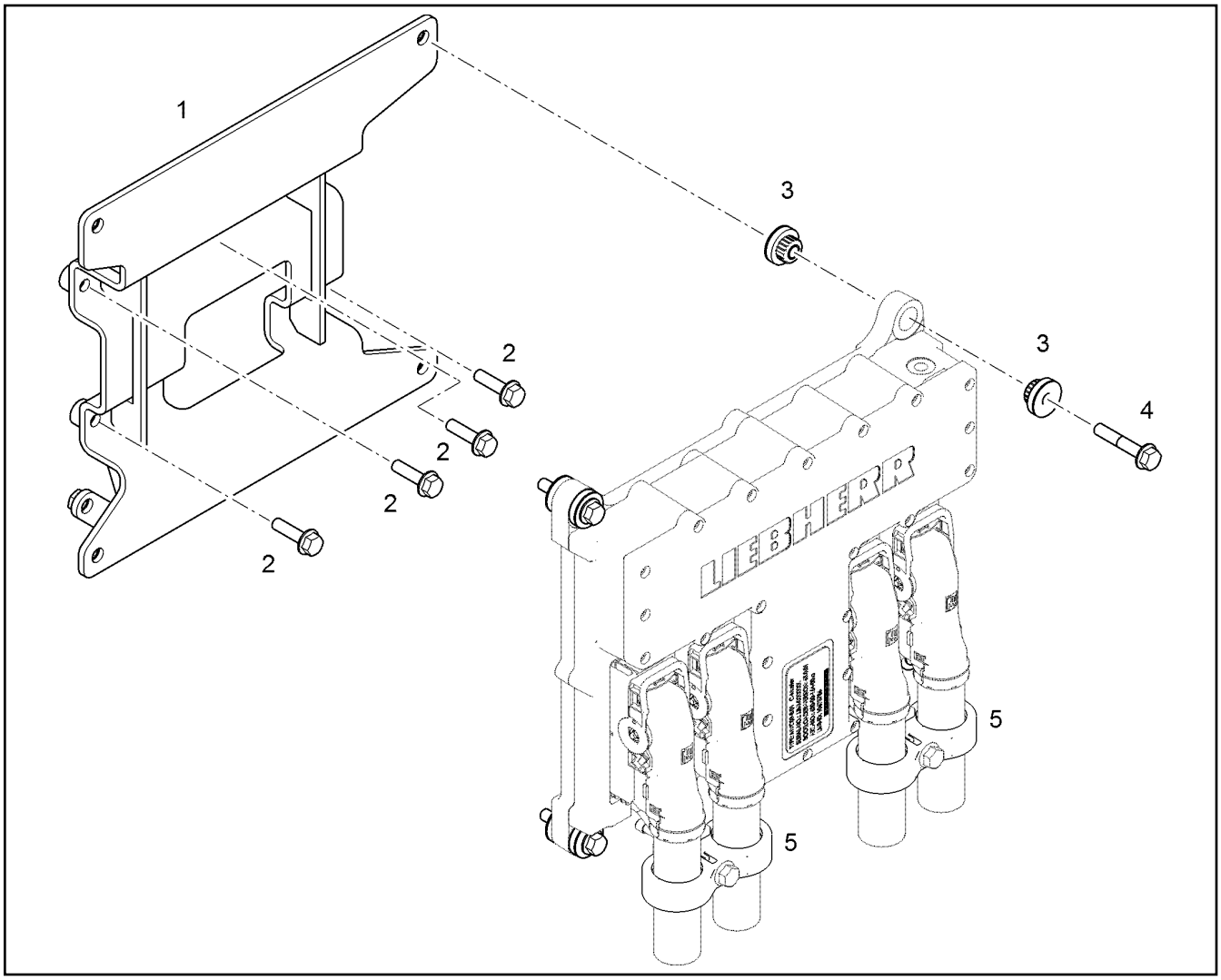

Pos.	Artikel	Menge	Bezeichnung	Description	Serie	K
1	10 13 881 6	1	HALTER KPL.	RETAINER CPL.		
2	10 00 778 2	4	SECHSKANTSCHRAUBE EN 1665 M8X30 8.8	HEX SCREW		
3	10 11 627 4	8	GUMMIPUFFER 8,3/26X7,2 30 VMQ 21577	RUBBER BUFFER		
4	10 01 690 7	4	SECHSKANTSCHRAUBE EN 1665 M8X45 8.8	HEX SCREW		
5	10 12 838 9	1	ZUGENTLASTUNG MSG KABELHALTERU	STRAIN RELIEF		
109	81 12 057 08	1	SCHRAUBENSICHERUNG 50ML	SCREW LOCKING		

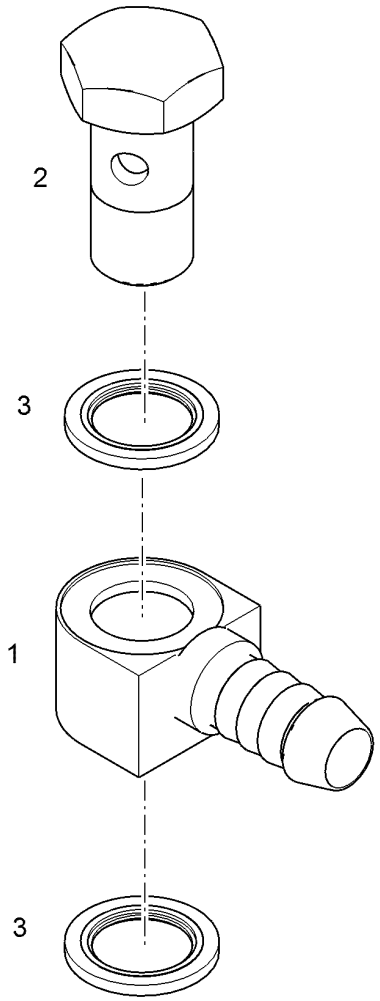

Pos.	Artikel	Menge	Bezeichnung	Description	Serie	K
1	10 13 319 3	1	RINGSCHLAUCHNIPPEL 11SMnPb30+C	RING HOSE NIPPLE		
2	49 80 664	1	HOHLSCHRAUBE DIN 7643 8X3 A3C	HOLLOW SCREW		
3	10 01 186 5	2	DICHTRING 12,7X18,00X1,5 St/FPM1-80	SEALING RING		

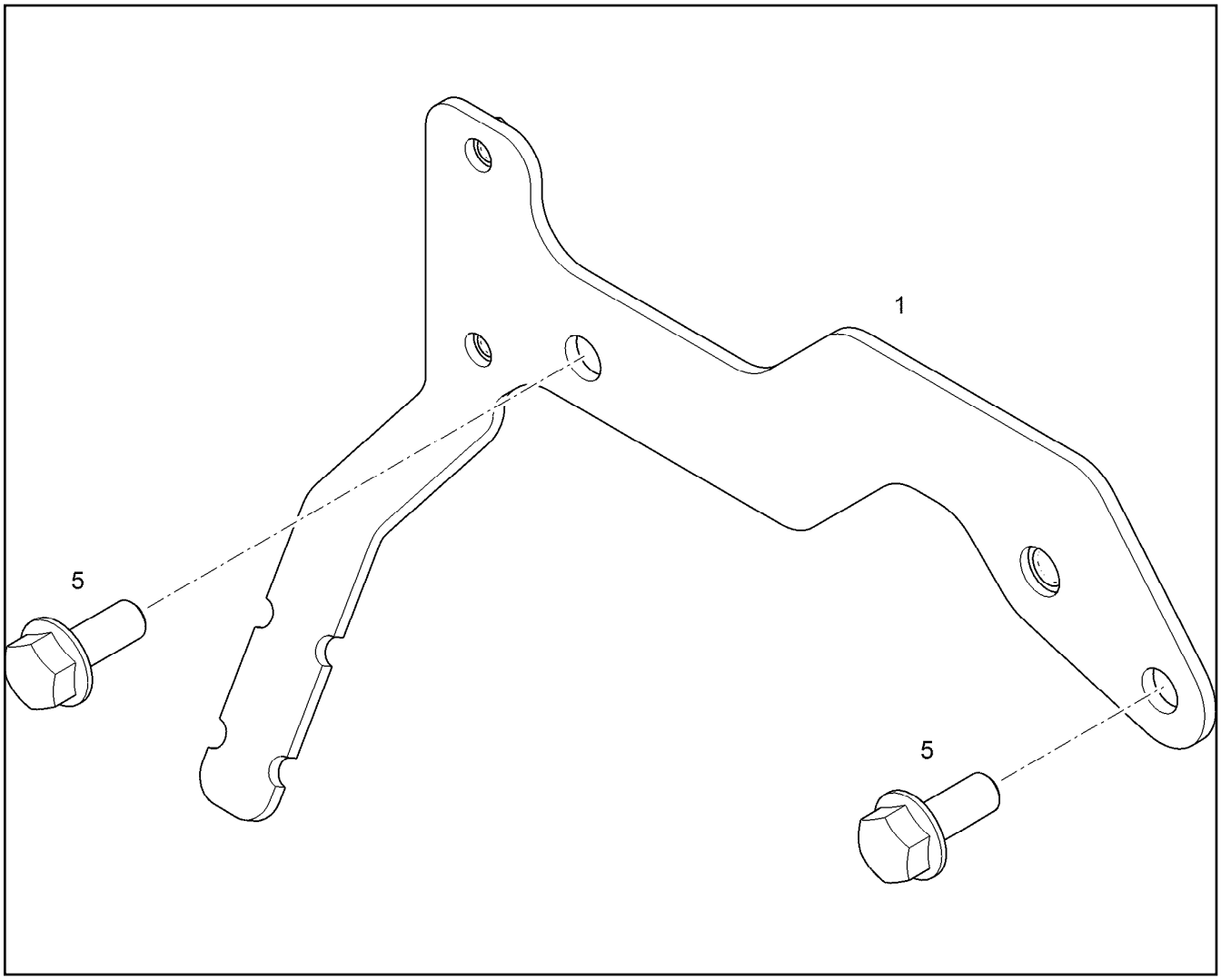

Pos.	Artikel	Menge	Bezeichnung	Description	Serie	K
1	10 13 285 4	1	HALTER S235JR	HOLDER		
5	10 01 690 6	4	SECHSKANTSCHRAUBE DIN 6921 M8X20 8.	HEX SCREW		
6	10 00 507 8	1	SECHSKANTSCHRAUBE DIN 6921 M8X16 8.	HEX SCREW		

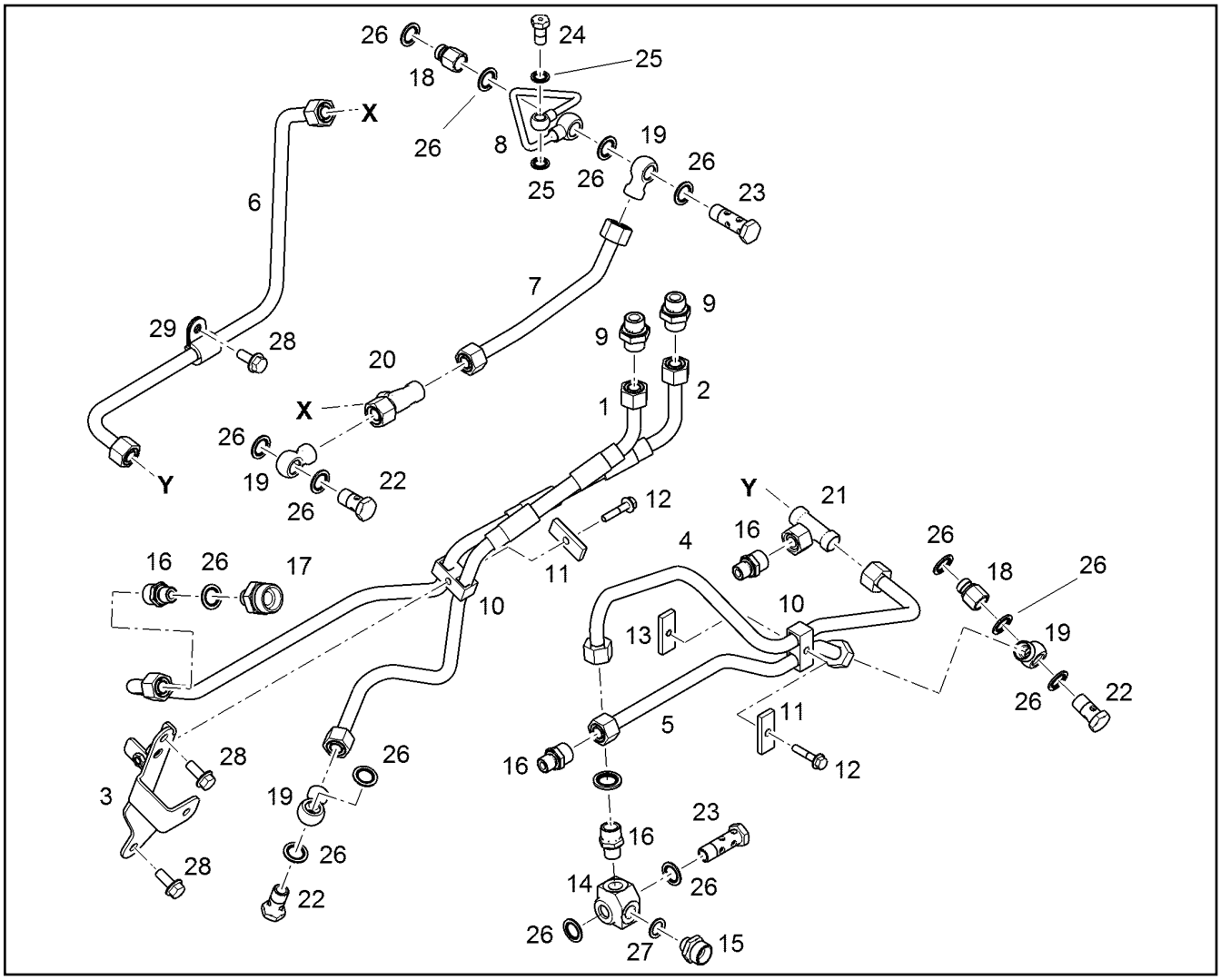

Pos.	Artikel	Menge	Bezeichnung	Description	Serie	K
1	10 13 490 7	1	KRAFTSTOFFLEITUNG 12X1	FUEL LINE		
2	10 13 494 2	1	KRAFTSTOFFLEITUNG 12X1	FUEL LINE		
3	10 13 500 4	1	HALTER S235JR	HOLDER		
4	10 13 498 1	1	KRAFTSTOFFLEITUNG 12X1	FUEL LINE		
5	10 13 433 1	1	KRAFTSTOFFLEITUNG 12X1	FUEL LINE		
6	10 13 498 2	1	KRAFTSTOFFLEITUNG 12X1	FUEL LINE		
7	10 13 500 2	1	KRAFTSTOFFLEITUNG 12X1	FUEL LINE		
8	10 13 835 3	1	KRAFTSTOFFLEITUNG 6X0,5	FUEL LINE		
9	11 00 834 3	2	VERSCHRAUBUNG ISO 8434-1 GE 12L M18	FLANGE JOINT		
10	73 82 216	2	ROHRSCHELLE 12X2 PP	PIPE CLAMP		
11	90 73 190	2	STUETZBLECH S235JR	SUPPORT PLATE		
12	10 29 053 7	2	SECHSKANTSCHRAUBE DIN 6921 M6X30 8.	HEX SCREW		
13	90 73 189	1	STUETZBLECH S235JR	SUPPORT PLATE		
14	10 13 524 7	1	ANSCHLUSSSTUECK S235JR	CONNECTION PIECE		
15	92 74 536	1	STUTZEN M22X1,5/M14X1,5 11SMnPb30+C	FITTINGS		
16	11 00 618 8	4	VERSCHRAUBUNG ISO 8434-1 GE 12L M14	FLANGE JOINT		
17	10 13 510 2	1	STUTZEN M14X1,5/L18 11SMnPb30+C	FITTINGS		
18	10 13 794 3	1	REDUZIERSTUTZEN RI 8 M14X1,5/M14 A3C	REDUCING STUD		
19	10 13 497 6	4	RINGSTUECK L12/M18X1,5/M14 9SMnPb28K	RING ELEMENT		
20	24 71 286 02	1	VERSCHRAUBUNG EL 12L CR6-FREI	FLANGE JOINT		
21	24 71 056 02	1	VERSCHRAUBUNG ET 12L CR6-FREI	FLANGE JOINT		
22	40 79 240	3	HOHLSCHRAUBE DIN 7643 10X3 A3C	HOLLOW SCREW		
23	73 81 797	2	DOPPELHOHLSCHRAUBE 10X6XM 14X1,5X4	DOUBLE BANJO BOLT		
24	10 12 828 3	1	HOHLSCHRAUBE 10X2X9 St Rm>500N/m	HOLLOW SCREW		
25	10 01 186 4	2	DICHTRING 10,7X16,00X1,5 St/FPM1-80	SEALING RING		
26	10 01 186 6	15	DICHTRING 14,7X22,00X1,5 St/FPM1-80	SEALING RING		

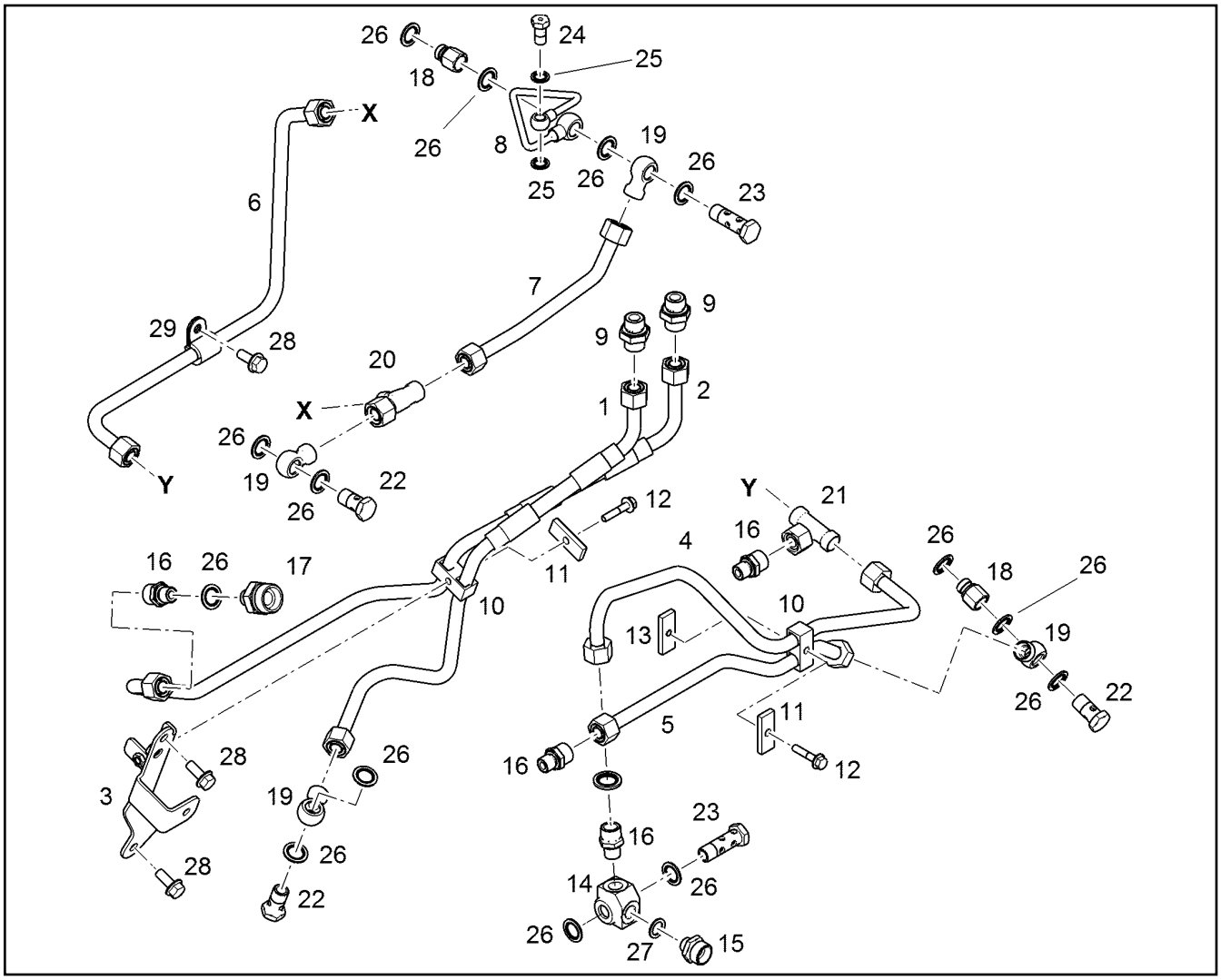

Pos.	Artikel	Menge	Bezeichnung	Description	Serie	K
27	49 00 262	1	DICHTRING DIN 7603 A14X20 CU	SEALING RING		
28	10 01 690 6	3	SECHSKANTSCHRAUBE DIN 6921 M8X20 8.	HEX SCREW		
29	73 81 629	1	SCHELLE DIN 3016-1 12X20XD1 W1-2-MVQ	CLAMP		

Pos.	Artikel	Menge	Bezeichnung	Description	Serie	K
1	10 13 976 1	1	KRAFTSTOFFLEITUNG 6X1	FUEL LINE		
2	40 79 160	1	HOHLSCHRAUBE DIN 7643 6X3 A3C	HOLLOW SCREW		
3	10 01 186 4	2	DICHTRING 10,7X16,00X1,5 St/FPM1-80	SEALING RING		
4	49 80 664	1	HOHLSCHRAUBE DIN 7643 8X3 A3C	HOLLOW SCREW		
5	10 01 186 5	2	DICHTRING 12,7X18,00X1,5 St/FPM1-80	SEALING RING		
6	73 82 088	2	SCHELLE DIN 3016-1 6X20XD1 W1-2-MVQ	CLAMP		
7	10 00 507 8	2	SECHSKANTSCHRAUBE DIN 6921 M8X16 8.	HEX SCREW		
8	40 00 379	1	SECHSKANTMUTTER ISO 4032 M6 10 A2C	HEX NUT		

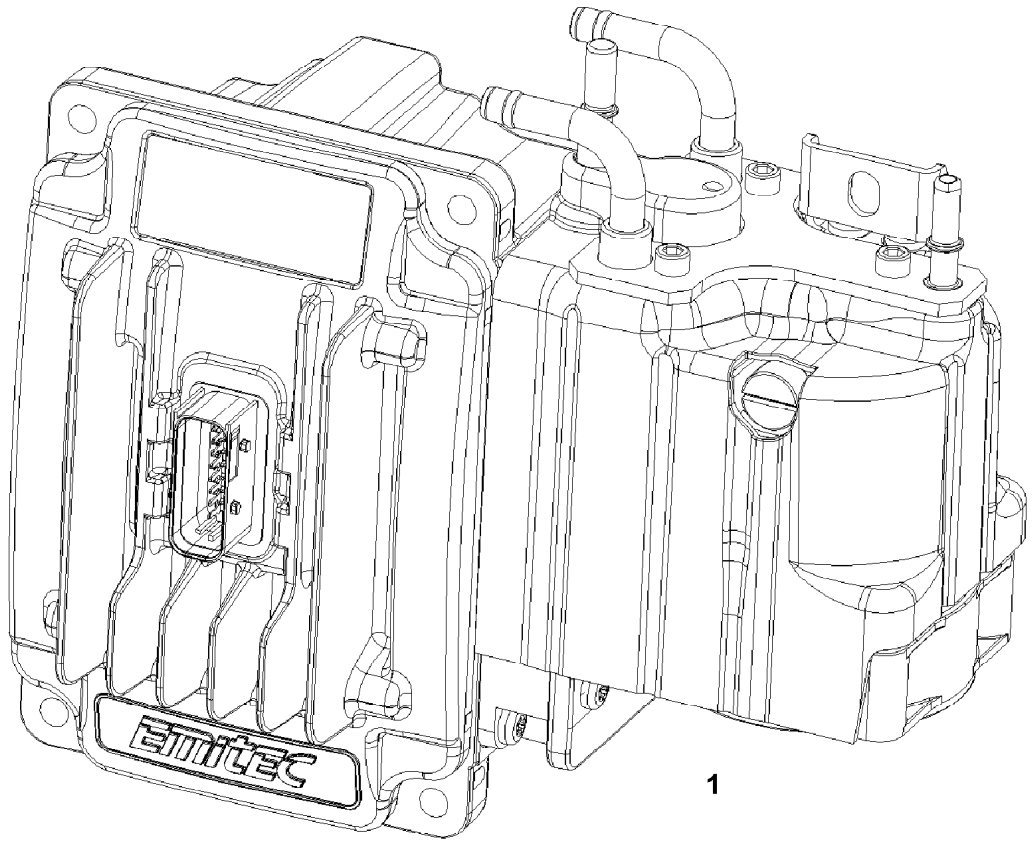

1

Pos.	Artikel	Menge	Bezeichnung	Description	Serie	K
1	11 06 722 6	1	PUMPE SCR-UNPROGR. 3B	PUMP		
(1)	11 17 056 3	1	FILTERKIT	FILTER KIT		
(2)	11 17 056 7	1	ABLASSSCHRAUBE	DRAIN SCREW		
(3)	11 17 056 8	1	ENTLUEFTUNGSSCHRAUBE	VENTILATION SCREW		

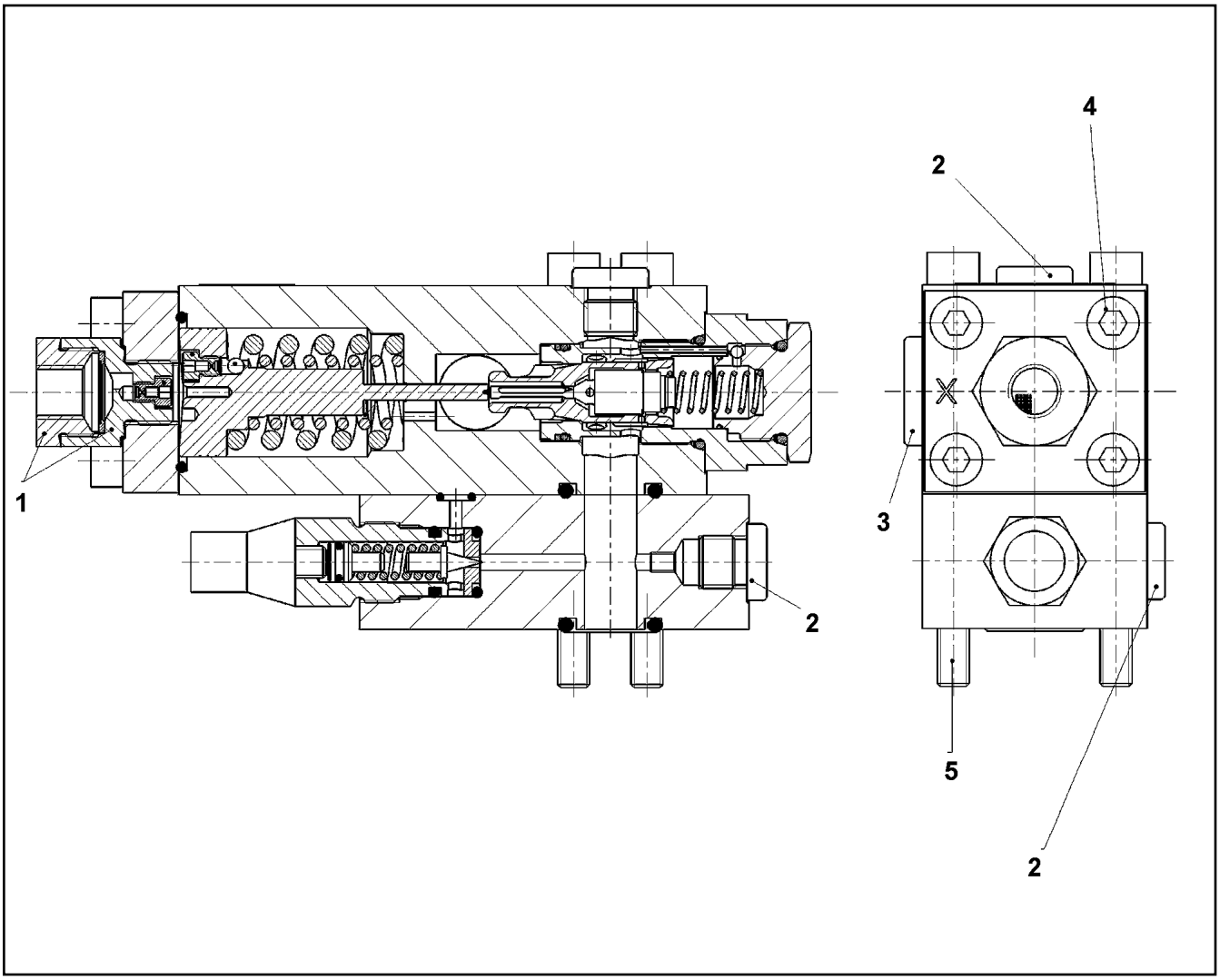

Pos.	Artikel	Menge	Bezeichnung	Description	Serie	K
1	10 34 659 9	1	SIEBFILTER	STRAINER FILTER		
2	47 77 040 08	2	BLINDSTOPFEN VSTI1/4"ED A3P	STOPPER PLUG		
3	47 77 042 08	1	STOPFEN VSTI1/2"ED A3P	STOP PLUG		
4	49 01 217	4	ZYLINDERSCHRAUBE ISO 4762 M8X25 10.9	SOCKET HEAD SCREW		
5	49 00 953	4	ZYLINDERSCHRAUBE ISO 4762 M8X100 8.8	SOCKET HEAD SCREW		
99	10 65 006 8	1	DS SENKBREMSVENTIL	DS LOWERING BRAKE VALVE		

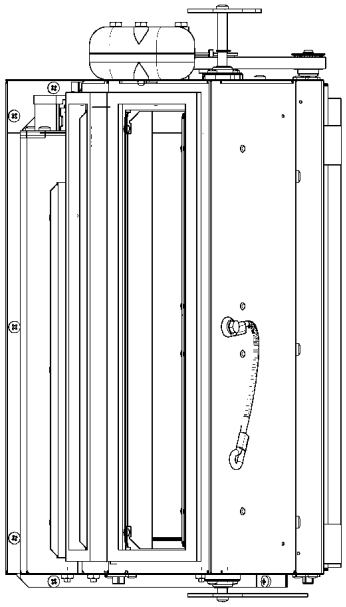

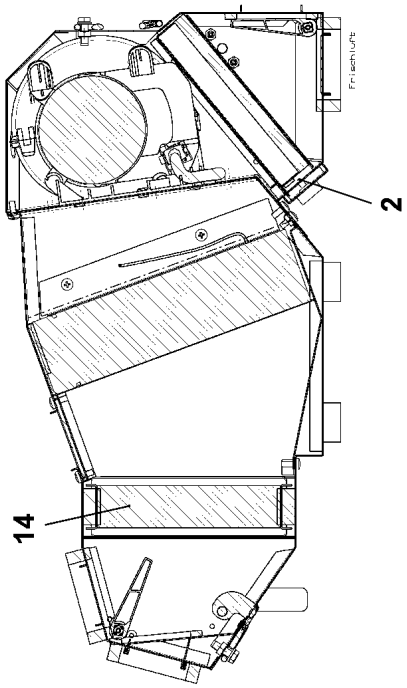
2
14

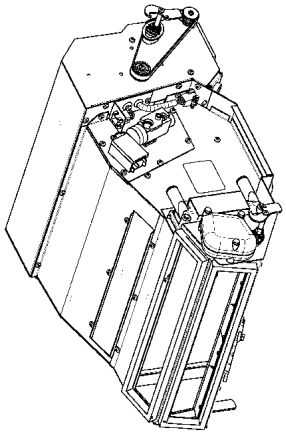

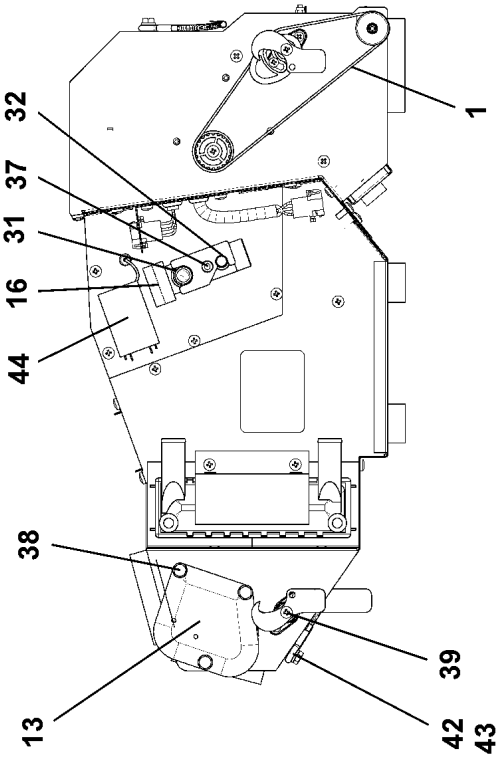
1
32
37
31
16
44
38
39
13
42
43

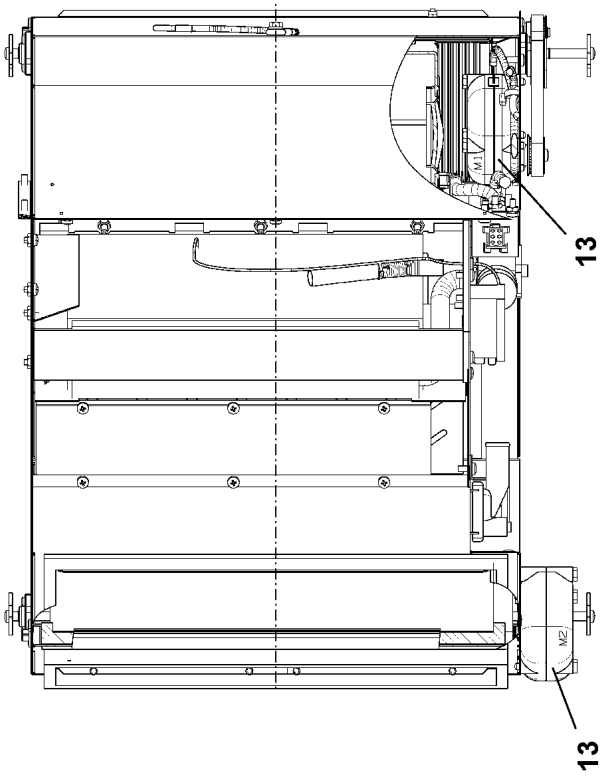
13
13

Pos.	Artikel	Menge	Bezeichnung	Description	Serie	K
1	11 21 148 0	1	ZAHNRIEMEN 12T5X445	TOOTHED BELT		
2	11 00 808 3	1	FILTER	FILTER		
13	10 28 730 1	2	STELLMOTOR 2.4W 24V	SERVOMOTOR		
14	10 80 185 8	1	WAERMETAUSCHER ALU	HEAT EXCHANGER		
16	76 22 478	1	VENTIL	VALVE		
31	51 57 106 08	1	O-RING ARP 568 14X1,78 NBR90	O-RING		
32	51 07 604 08	1	O-RING ARP 568 10,82X1,78 NBR90	O-RING		
37	40 42 026 01	2	ZYLINDERSCHRAUBE ISO 4762 M5X40 8.8	SOCKET HEAD SCREW		
38	46 00 091	3	ZYLINDERSCHRAUBE ISO 4762 M6X50 8.8	SOCKET HEAD SCREW		
39	55 31 699 08	4	FLACHKOPFSCHRAUBE DIN 7985 M4X10 4.8	PAN-HEAD SCREW		
42	40 00 829	1	SECHSKANTSCHRAUBE ISO 4017 M6X20 8.	HEX SCREW		
43	42 00 009 01	2	SCHEIBE ISO 7089 6 200HV A3C	WASHER		
44	57 18 677 08	1	THERMOSTAT	THERMOSTAT		

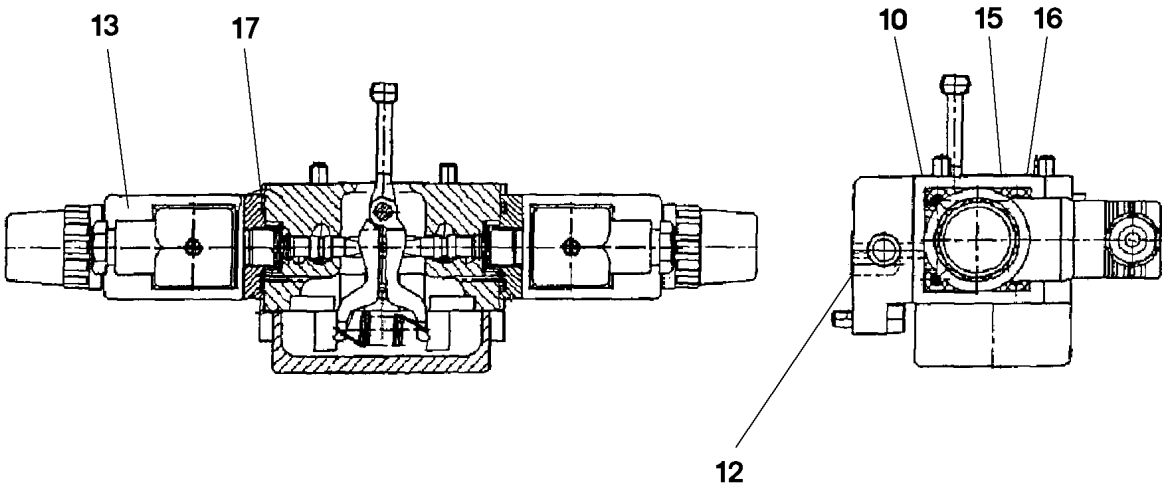

Pos.	Artikel	Menge	Bezeichnung	Description	Serie	K
10	51 07 478 08	1	O-RING ARP 568 29,87X1,78 NBR90	O-RING		
12	51 07 181 08	3	O-RING ARP 568 10,82X1,78 NBR75	O-RING		
13	57 19 117 08	2	PROPORTIONALMAGNET 24V	PROPORTIONAL MAGNET		
15	51 45 915 08	2	O-RING ARP 568 12,42X1,78 NBR90	O-RING		
16	51 07 384 08	1	O-RING ARP 568 6,07X1,78 NBR90	O-RING		
17	57 00 488 08	2	O-RING ARP 568 26,64X2,62 NBR90	O-RING		

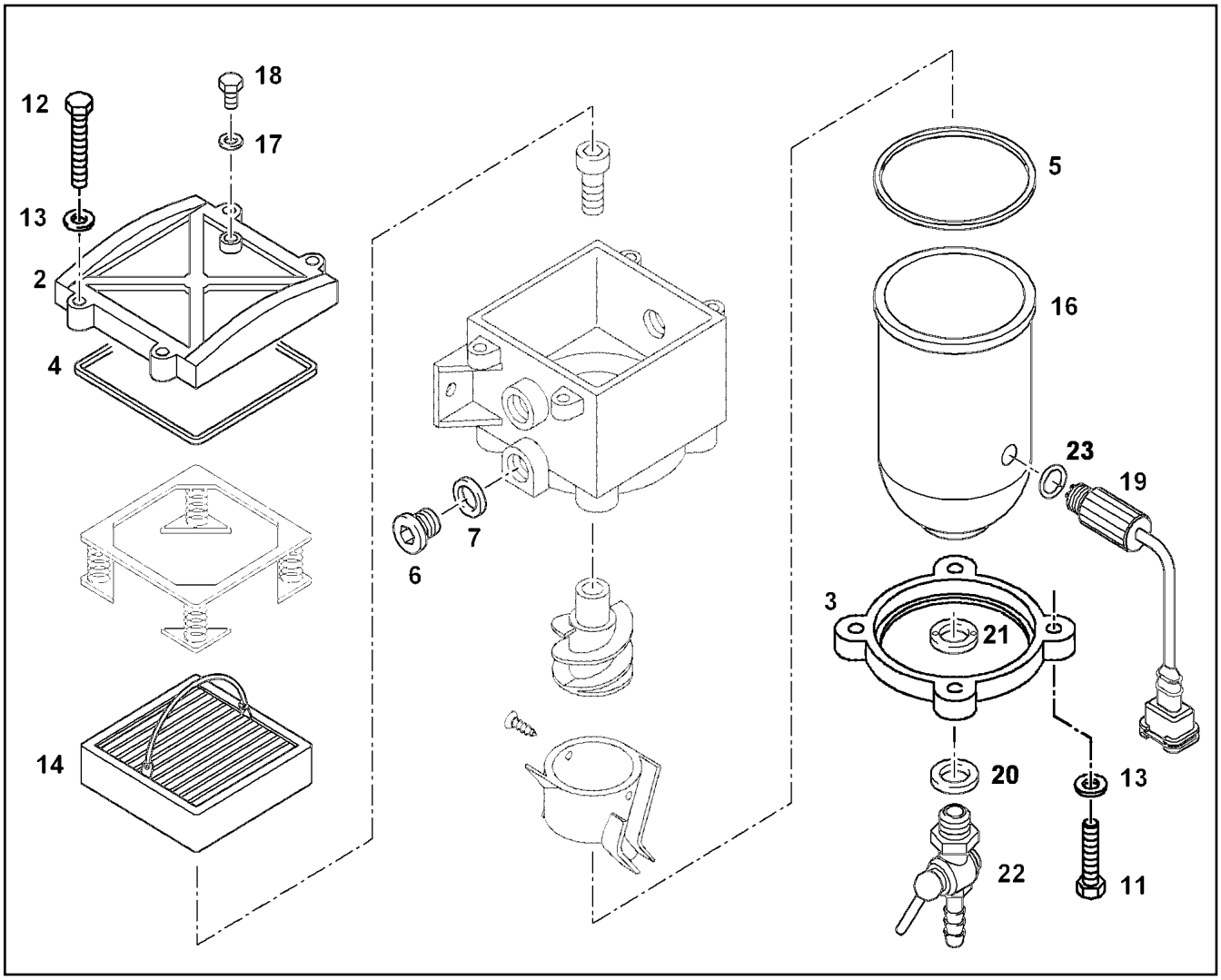

Pos.	Artikel	Menge	Bezeichnung	Description	Serie	K
2	70 27 755	1	DECKEL	COVER		
3	10 21 999 1	1	HALTERING GK-ALSI12CU	HOLDING RING		
4	10 29 417 1	1	DECKELDICHTUNG HNBR	LID SEAL		
5	10 29 417 0	1	BOWLENDICHTUNG HNBR	BOWLEN SEALING		
6	10 34 023 6	2	VERSCHLUSSSCHRAUBE M22X1,5	SCREW PLUG		
7	10 34 022 6	2	O-RING 19,4X2,5 HNBR	O-RING		
11	49 00 539	4	SECHSKANTSCHRAUBE ISO 4017 M6X25 8.	HEX SCREW		
12	46 00 102	4	SECHSKANTSCHRAUBE ISO 4017 M6X30 8.	HEX SCREW		
13	42 00 009 01	8	SCHEIBE ISO 7089 6 200HV A3C	WASHER		
14	55 31 837 08	1	FILTERELEMENT	FILTER ELEMENT		
16	10 33 139 5	1	BOWLE	BOWL		
17	51 45 080 08	1	USIT-RING U 6,7X10X1	USIT RING		
18	74 12 942	1	ENTLUEFTUNGSSCHRAUBE	VENTILATION SCREW		
19	10 33 133 5	1	WASSERSONDE 5V	WATER SENSOR		
20	10 29 417 2	1	O-RING 13X2,5 HNBR	O-RING		
21	11 00 555 4	1	ZWEILOCHMUTTER AL	TWO-HOLE NUT		
22	74 12 936	1	ABLASSHAHN	DRAIN TAP		
23	74 12 937	1	O-RING 12X2,5 HNBR	O-RING		

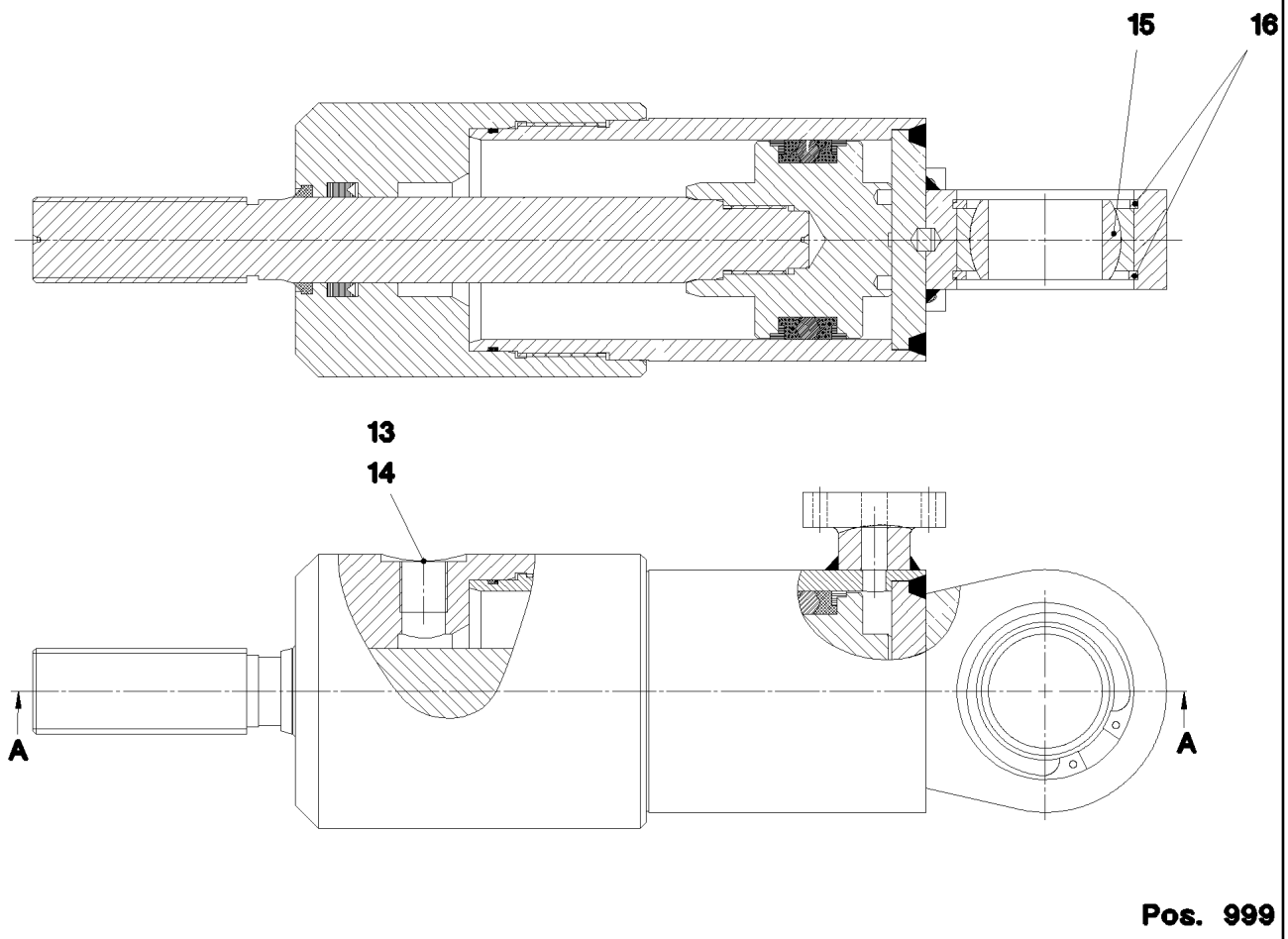

Pos. 999

Pos.	Artikel	Menge	Bezeichnung	Description	Serie	K
13	40 41 402 08	1	VERSCHLUSSSCHRAUBE DIN 910 R3/8" ST	SCREW PLUG		
14	71 01 038 08	1	DICHTRING DIN 7603 A 17X21X1,5 CU	SEALING RING		
15	74 69 116 08	1	GELENKLAGER GE40-UK-2RS-A	SPHERICAL BEARING		
16	42 81 017 08	2	SICHERUNGSRING DIN 472 62X2	LOCKING RING		
999	10 81 516 2	1	DS HYDROZYLINDER	DS HYDRO CYLINDER		

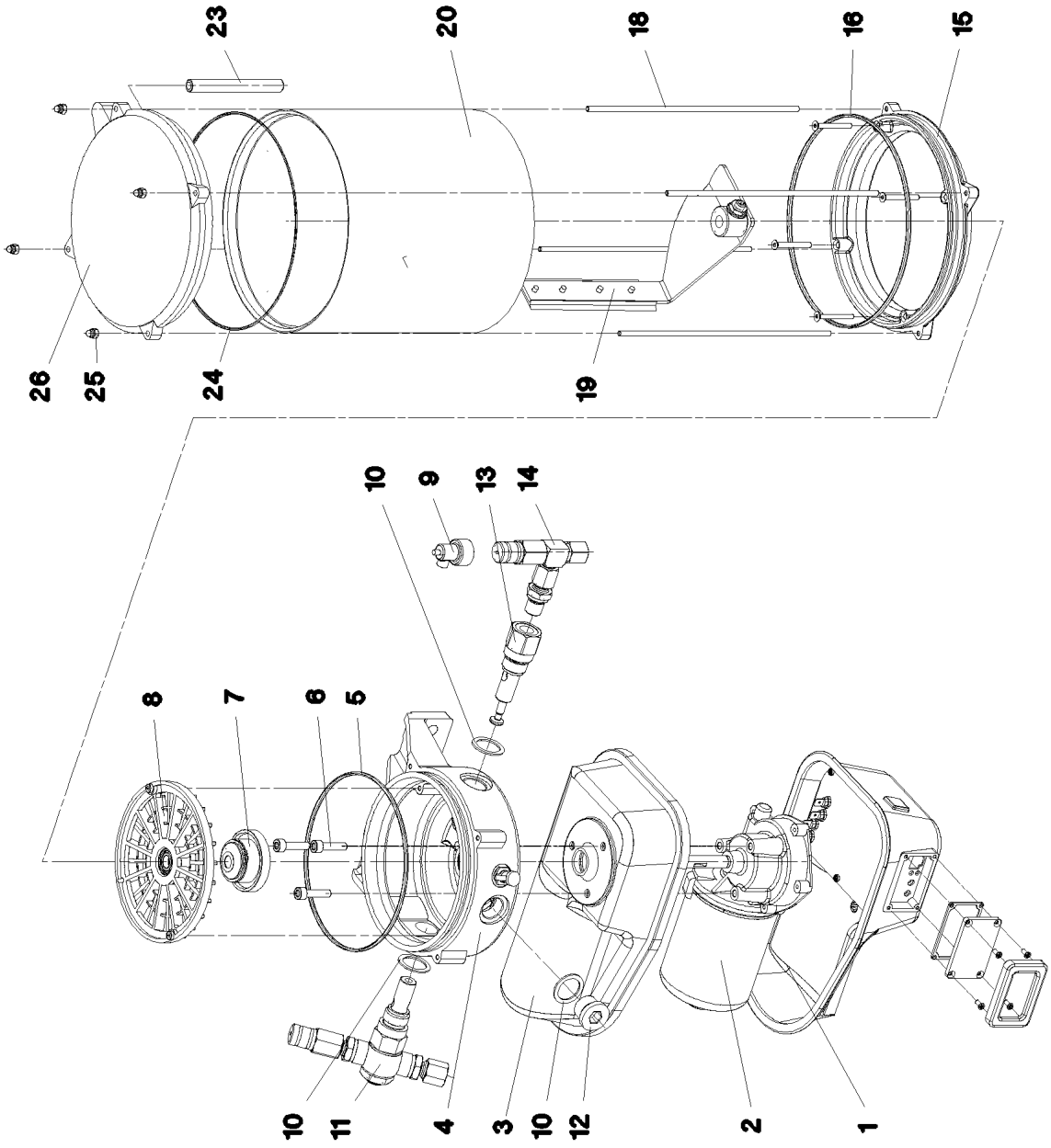
23
20
18
16
15
26
25
24
19
10
9
13
14
8
7
6
5
10
11
4
3
10
12
2
1

Pos.	Artikel	Menge	Bezeichnung	Description	Serie	K
1	10 49 392 0	1	MOTORGEHAEUSE	MOTOR HOUSING		
2	10 01 469 1	1	GLEICHSTROMMOTOR 24V	DIRECT-CURRENT MOTOR		
3	10 01 469 2	1	MOTORGEHAEUSE	MOTOR HOUSING		
4	10 01 469 3	1	PUMPENGEHAEUSE	PUMP HOUSING		
5	57 01 637 08	1	O-RING 140X3 NBR70	O-RING		
6	40 42 003	3	ZYLINDERSCHRAUBE ISO 4762 M6X25 8.8	SOCKET HEAD SCREW		
7	10 01 472 9	1	MITNEHMER	DRIVER		
8	10 01 473 0	1	ZWISCHENRING	INTERMEDIATE RING		
9	10 42 995 2	1	STOERANZEIGE	FAULT INDICATOR		
10	10 01 469 7	3	DICHTRING 27X20X1,5 CU	SEALING RING		
11	77 43 875 08	1	PUMPENELEMENT	PUMP ELEMENT		
12	40 41 003 08	1	VERSCHLUSSSCHRAUBE DIN 908 M20X1,5	SCREW PLUG		
13	10 03 827 2	1	PUMPENELEMENT	PUMP ELEMENT		
14	57 13 284 08	1	UEBERDRUCKVENTIL	OVERPRESSURE VALVE		
15	10 01 470 7	1	ZWISCHENFLANSCH	INTERMEDIATE FLANGE		
16	72 64 400 01	1	O-RING 165X3 FKM 70	O-RING		
18	10 01 471 5	4	ZUGSTANGE	PULL ROD		
19	10 01 471 2	1	RUEHRFLUEGEL	AGITATOR PADDLE		
20	57 15 393 08	1	BEHAELTER	CONTAINER		
23	10 01 471 8	1	ENTLUEFTUNGSROHR	VENTILATION TUBE		
24	76 24 285	1	O-RING 160X2,5	O-RING		
25	40 02 886	4	HUTMUTTER DIN 986 M4 A2-70	CAP NUT		
26	10 01 471 7	1	BEHAELTERABDECKKAPPE	CONTAINER COVER		

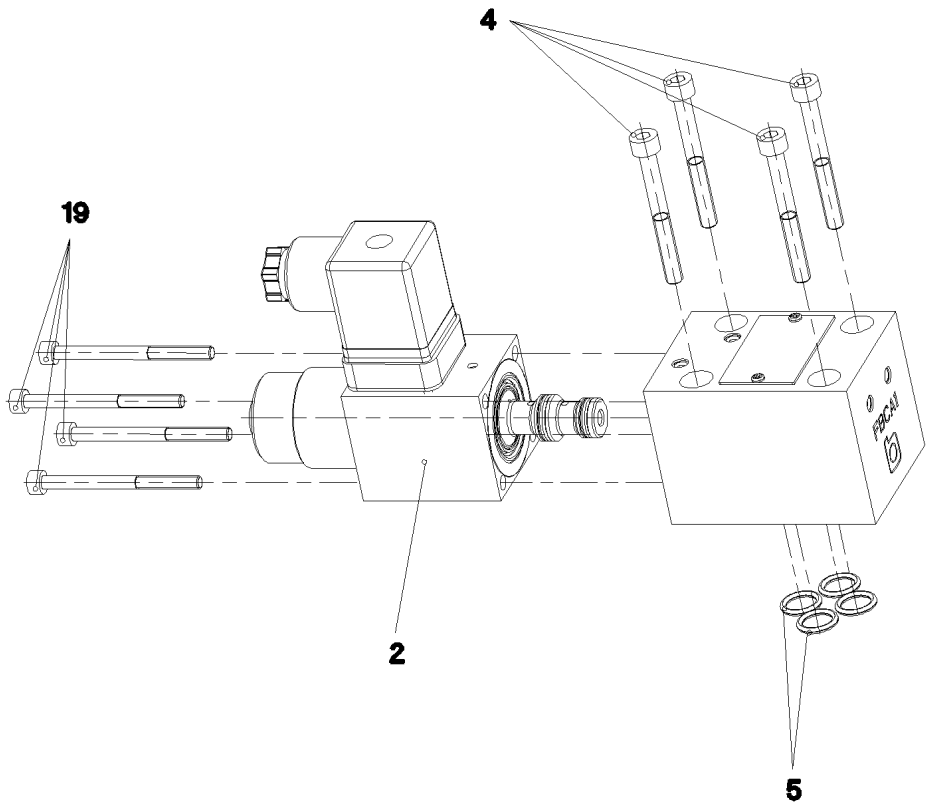

Pos.	Artikel	Menge	Bezeichnung	Description	Serie	K
2	10 65 009 2	1	MAGNET 24V	MAGNET		
4	40 43 612 08	4	ZYLINDERSCHRAUBE DIN 912 M5X45 12.9	SOCKET HEAD SCREW		
5	73 80 574	4	O-RING ISO 3601-1 9,25X1,78 FKM 90 A,GN	O-RING		
19	49 01 531	4	ZYLINDERSCHRAUBE ISO 4762 M4X50 8.8	SOCKET HEAD SCREW		

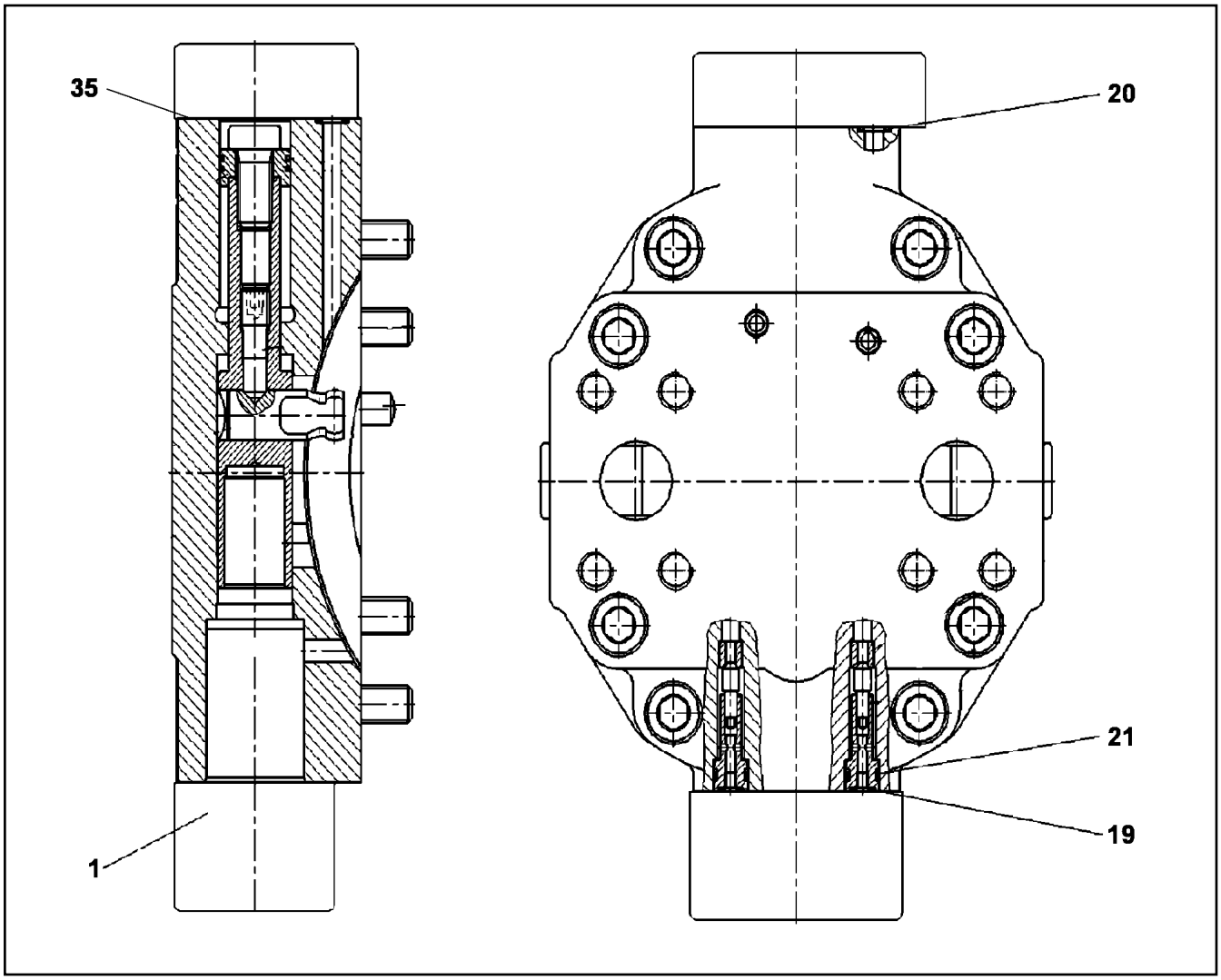

Pos.	Artikel	Menge	Bezeichnung	Description	Serie	K
1	10 35 465 9	1	STEUERTEIL ⇨ X10354659 10 35 465 9	CONTROL ELEMENT		
19	70 22 117	2	O-RING 5,28X1,78 FKM 90	O-RING		
20	70 22 118	6	O-RING 7,65X1,78 FKM 90	O-RING		
21	70 09 366	2	O-RING 9,25X1,78 FKM 90	O-RING		
35	51 05 867 08	1	O-RING ARP 568 37,69X3,53 NBR90	O-RING		

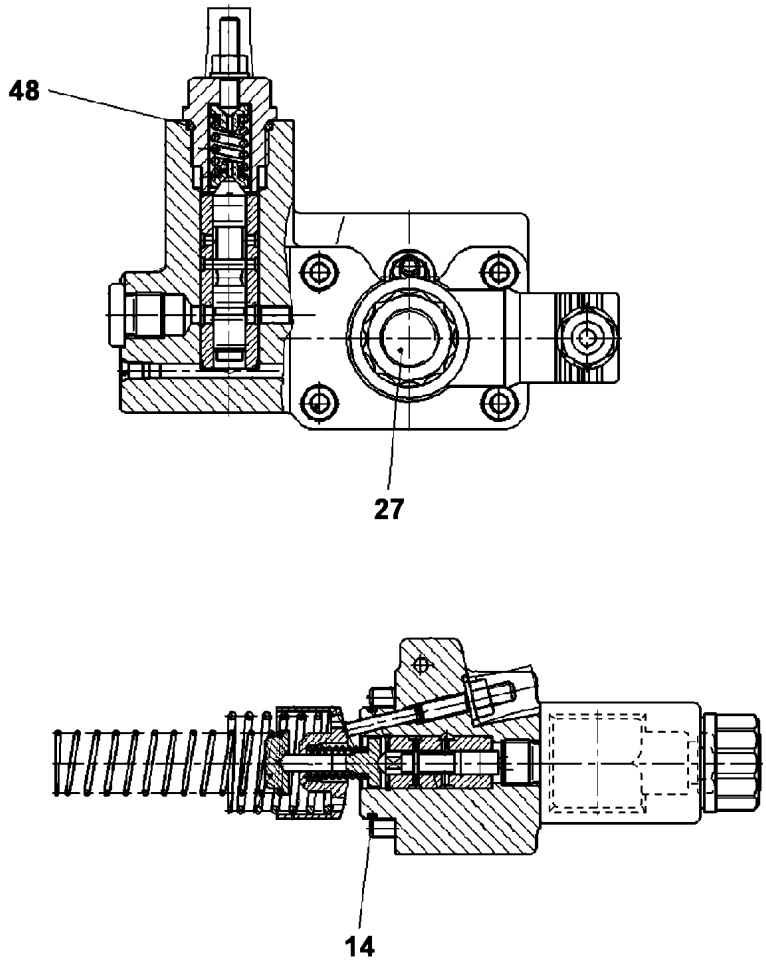

Pos.	Artikel	Menge	Bezeichnung	Description	Serie	K
14	10 09 796 0	1	O-RING 39,34X2,62 FKM 70	O-RING		
27	10 02 369 3	1	MAGNET 24V	MAGNET		
48	10 33 217 2	1	O-RING	O-RING		

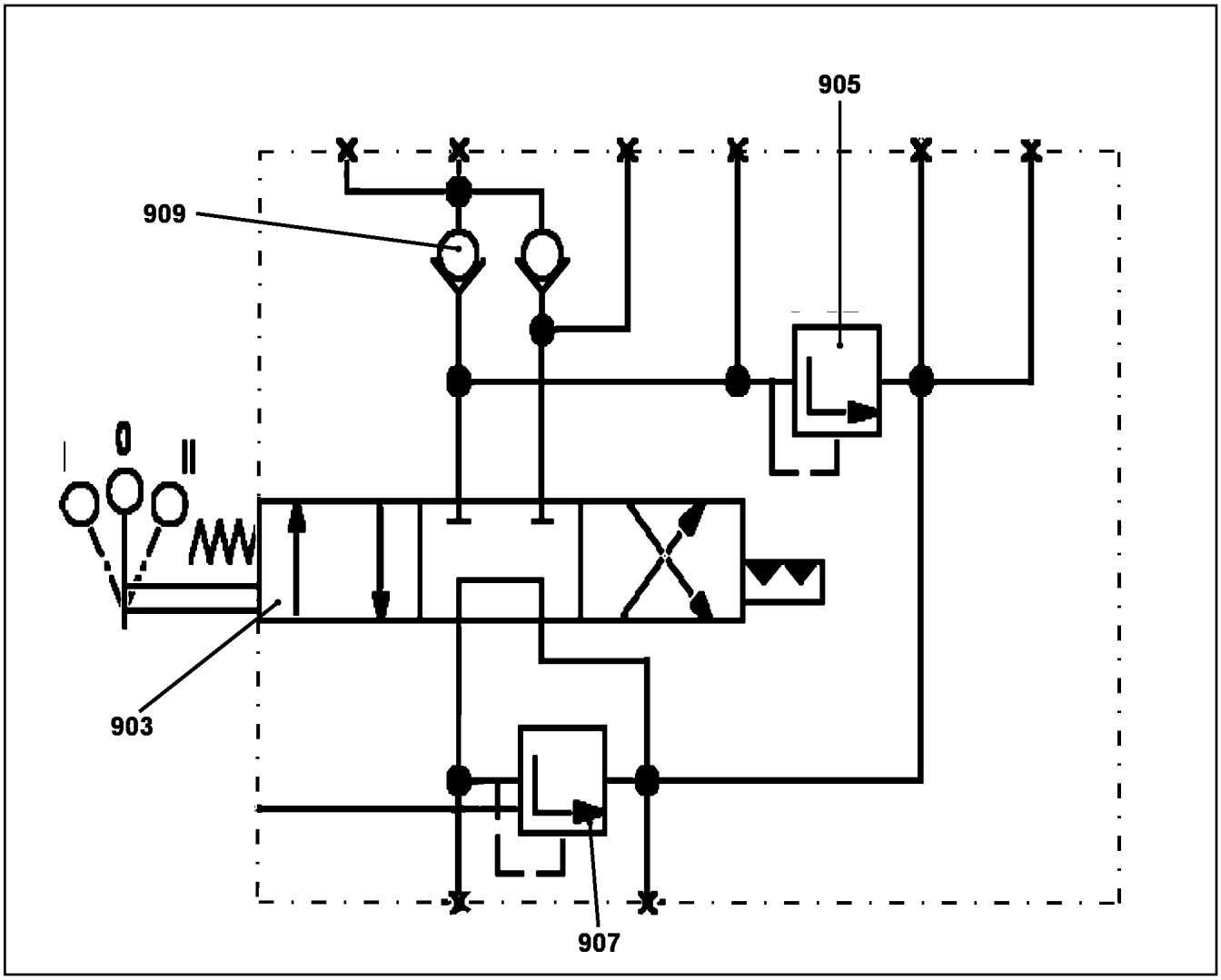

Pos.	Artikel	Menge	Bezeichnung	Description	Serie	K
903	10 35 363 1	1	WEGEVENTIL	DIRECTIONAL CONTROL VALVE		
904	10 35 363 3	1	DRUCKBEGRENZUNGSVENTIL 30BAR	PRESSURE LIMITING VALVE		
907	10 35 363 4	1	DRUCKBEGRENZUNGSVENTIL 240BAR	PRESSURE LIMITING VALVE		
909	10 35 363 5	1	RUECKSCHLAGVENTIL	NON-RETURN VALVE		

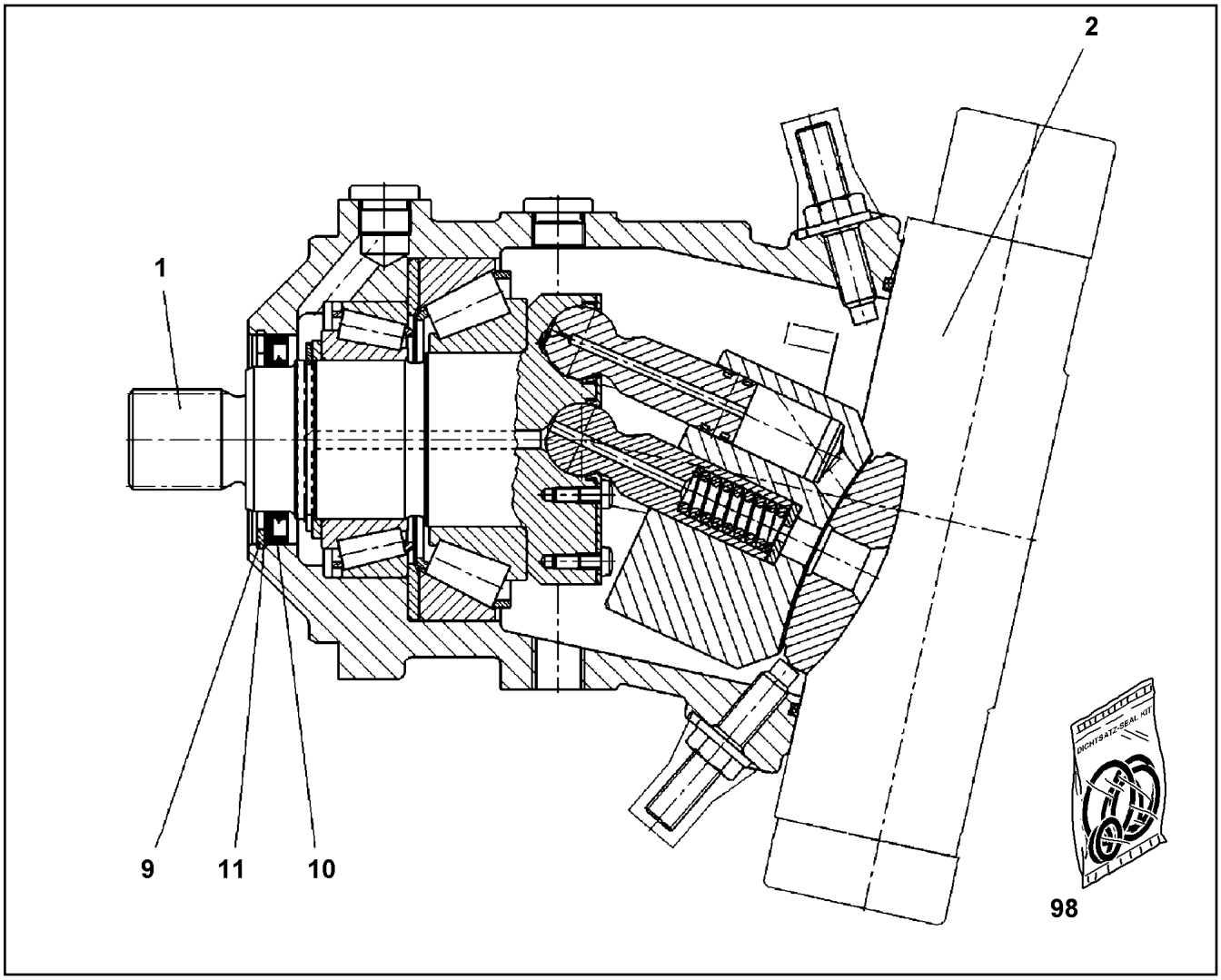

Pos.	Artikel	Menge	Bezeichnung	Description	Serie	K
1	57 19 351 08	1	TRIEBWERK	DRIVING GEAR		
2	10 67 840 7	1	VERSTELLUNG	ADJUSTMENT		
			⇨ X10678407 10 67 840 7			
9	10 17 163 2	1	SICHERUNGSRING DIN 472 90X3 FLZNNC-1	LOCKING RING		
10	71 00 250 08	1	WELLENDICHTRING 70X90X7 FPM	SHAFT SEAL		
11	57 15 133 08	1	STUETZSCHEIBE DIN 988 S 75X90X3	SUPPORTING WASHER		
98	10 44 173 8	1	DS VERSTELLMOTOR	SEAL KIT VARIAB.DISPLAC.MO		

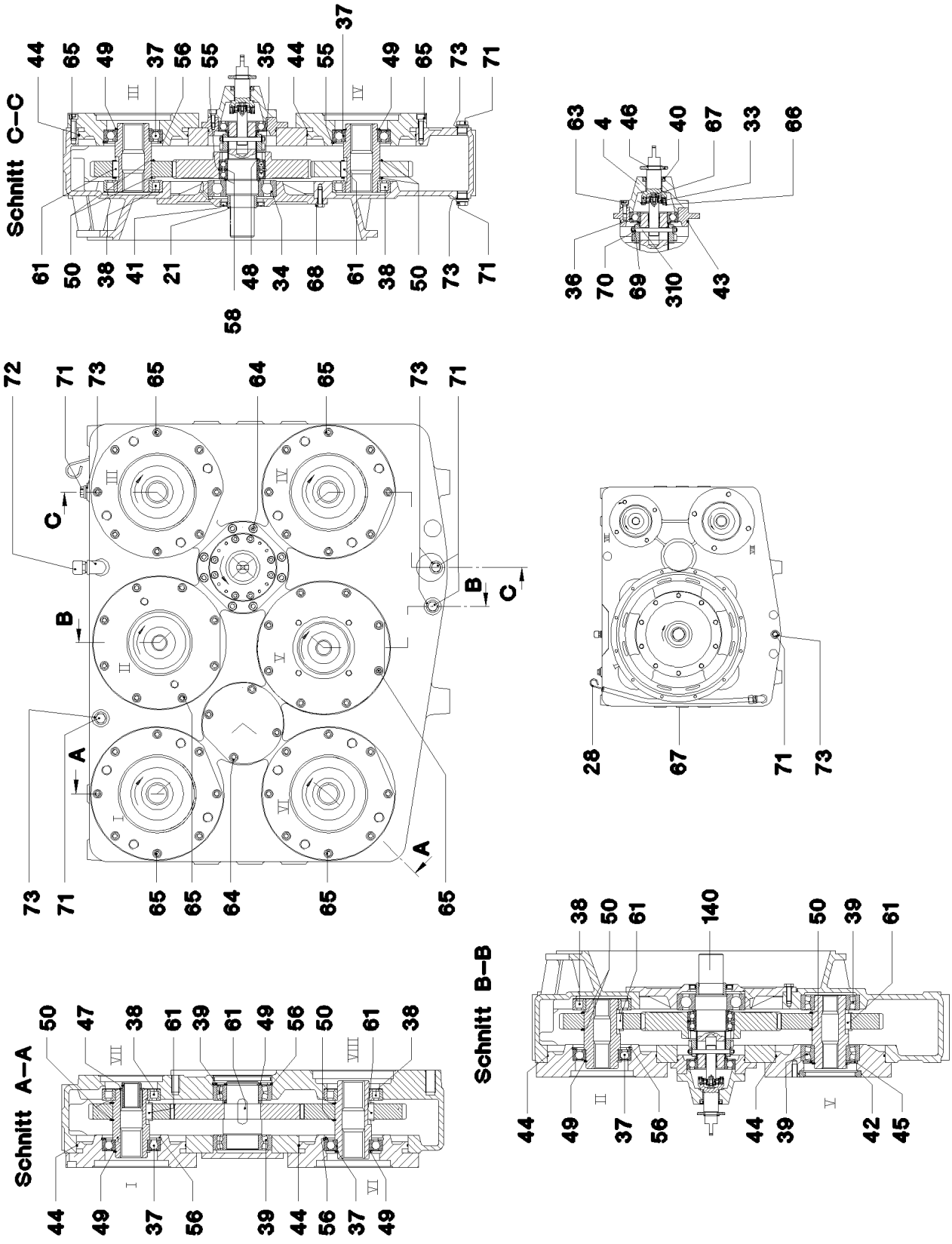
Schnitt C–C
Schnitt A–A
Schnitt B–B
A
B
C

Pos.	Artikel	Menge	Bezeichnung	Description	Serie	K
4	11 69 017 4	1	DICHTRINGDECKEL D140/34X72	SEALING RING COVER		
21	10 35 914 6	1	LAUFRING 50X60X25	SLEEVE		
28	10 80 223 5	1	OELMESSSTAB	OIL-LEVEL GAUGE		
33	10 16 923 6	1	RILLENKUGELLAGER DIN 625 6202-J	DEEP GROOVE BALL BEARING		
34	74 51 792 08	1	RILLENKUGELLAGER DIN 625 6313-NC3	DEEP GROOVE BALL BEARING		
35	74 51 295 08	2	RILLENKUGELLAGER DIN 625 6012-2RSR	DEEP GROOVE BALL BEARING		
36	74 51 411 08	1	RILLENKUGELLAGER DIN 625 6211	DEEP GROOVE BALL BEARING		
37	74 51 453 08	5	RILLENKUGELLAGER DIN 625 6213-RS	DEEP GROOVE BALL BEARING		
38	50 09 262 08	5	ZYLINDERROLLENLAGER DIN 5412 NJ 213-	CYLINDRICAL ROLLER BEARIN		
39	74 61 108 08	4	PENDELROLLENLAGER DIN 635 22213-E1	SELF-ALIGNING ROLLER BEAR		
40	71 00 350 01	1	RADIALWELLENDICHTRING DIN 3760 AS 3	ROTARY SHAFT LIP SEAL		
41	10 35 914 2	1	RADIALWELLENDICHTRING DIN 3760 A 60X	ROTARY SHAFT LIP SEAL		
42	57 16 865 08	1	O-RING 125X2 FPM70	O-RING		
43	50 26 150 08	1	O-RING 132X3 NBR70	O-RING		
44	10 80 223 6	6	O-RING DIN 3770 217X3 NBR	O-RING		
45	74 72 042 05	1	NILOSRING	NILOS RING		
46	42 80 021 08	1	SICHERUNGSRING DIN 471 25X1,2	LOCKING RING		
47	53 12 024 08	1	SICHERUNGSRING DIN 471 42X2,5	LOCKING RING		
48	42 80 049 08	1	SICHERUNGSRING DIN 471 60X2	LOCKING RING		
49	42 80 052 08	6	SICHERUNGSRING DIN 471 65X2,5	LOCKING RING		
50	42 80 058 08	12	SICHERUNGSRING DIN 471 75X2,5	LOCKING RING		
55	42 81 030 08	1	SICHERUNGSRING DIN 472 95X3	LOCKING RING		
56	42 81 037 08	6	SICHERUNGSRING DIN 472 120X4	LOCKING RING		
58	53 00 631 08	2	STUETZSCHEIBE DIN 988 S 60	SUPPORTING WASHER		
61	50 40 056 08	13	PASSFEDER DIN 6885 B 20X12X32	FITTING KEY		
63	46 00 079	8	ZYLINDERSCHRAUBE ISO 4762 M8X20 8.8	SOCKET HEAD SCREW		
64	49 00 537	12	ZYLINDERSCHRAUBE ISO 4762 M10X30 8.8	SOCKET HEAD SCREW		
65	40 42 187	48	ZYLINDERSCHRAUBE ISO 4762 M10X40 8.8	SOCKET HEAD SCREW		
66	40 65 029	4	SECHSKANTSCHRAUBE ISO 4017 M4X10 8.	HEX SCREW		
67	49 00 605	3	SECHSKANTSCHRAUBE ISO 4017 M6X12 8.	HEX SCREW		
68	40 00 828	10	SECHSKANTSCHRAUBE ISO 4017 M10X30	HEX SCREW		
69	42 00 009 01	2	SCHEIBE ISO 7089 6 200HV A3C	WASHER		
70	56 03 306 08	2	SECHSKANTMUTTER ISO 7042 M6 8 A2C	HEX NUT		
71	40 41 403 08	6	VERSCHLUSSSCHRAUBE DIN 910 R1/2" ST	SCREW PLUG		
72	69 31 138 14	1	ENTLUEFTUNGSFILTER	VENTILATION FILTER		
73	71 01 044 08	6	DICHTRING DIN 7603 A 21X26X1,5 CU	SEALING RING		
140	11 69 017 5	1	ZAHNWELLE D65X236	SPLINE SHAFT		
310	11 21 422 6	1	BOLZEN	PIN		

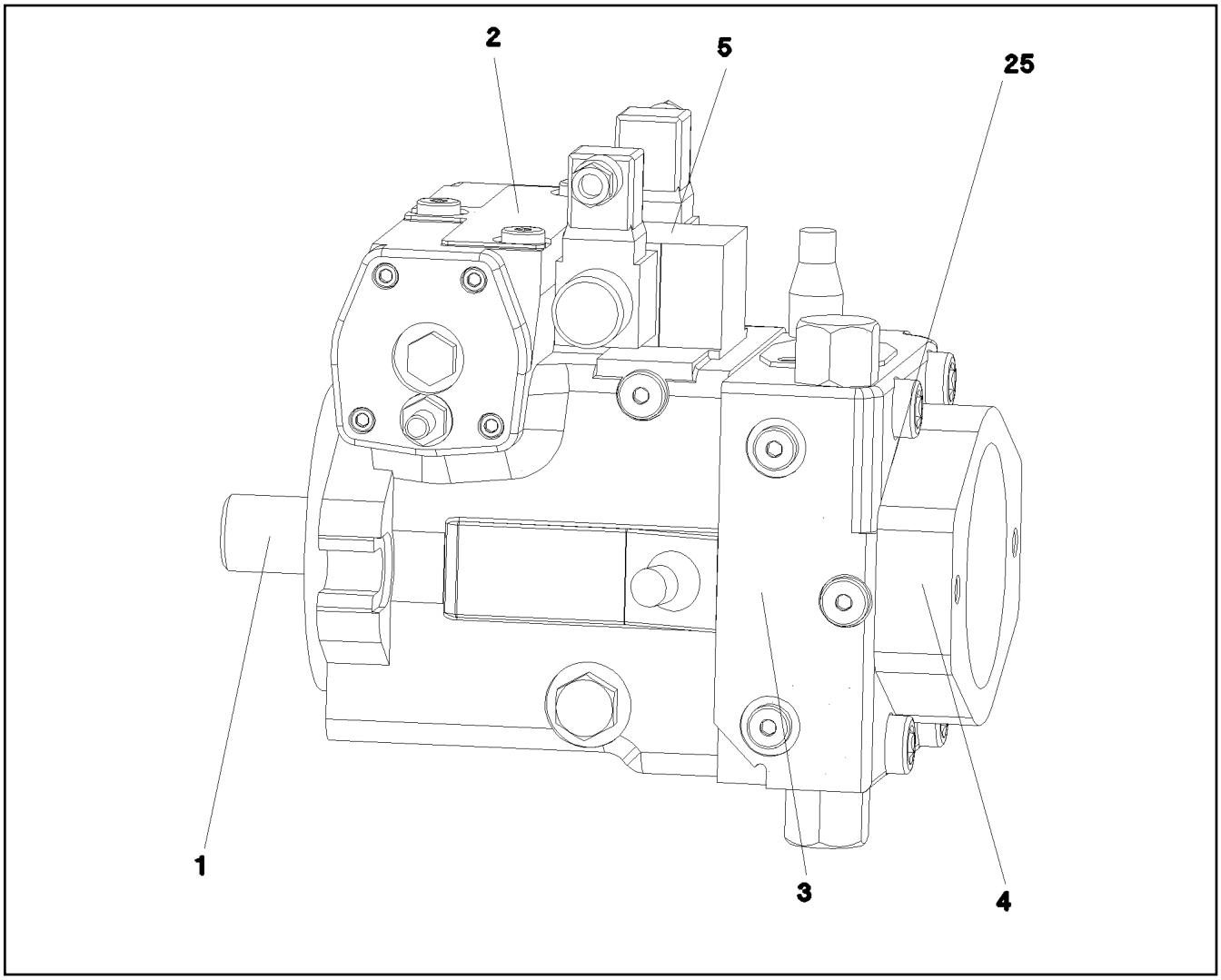

Pos.	Artikel	Menge	Bezeichnung	Description	Serie	K
1	10 33 104 7	1	TRIEBWERK	DRIVING GEAR		
(98)	10 33 111 6	1	DS TRIEBWELLE	RADIAL PACKING SET DRIVE S		
2	10 33 104 8	1	VERSTELLUNG	ADJUSTMENT		
(98)	10 33 111 7	1	DS VERSTELLUNG	SEAL KIT ADJUSTMENT		
3	57 15 142 08	1	ANSCHLUSSPLATTE ⇨ 5 715 142 08 57 15 142 08	CONNECTING PLATE		
5	57 19 113 08	1	ANSTEUERGERAET ⇨ 5 719 113 08 57 19 113 08	CONTROL UNIT		
25	51 86 135 08	1	O-RING ARP 568 29,82X2,62 NBR90	O-RING		

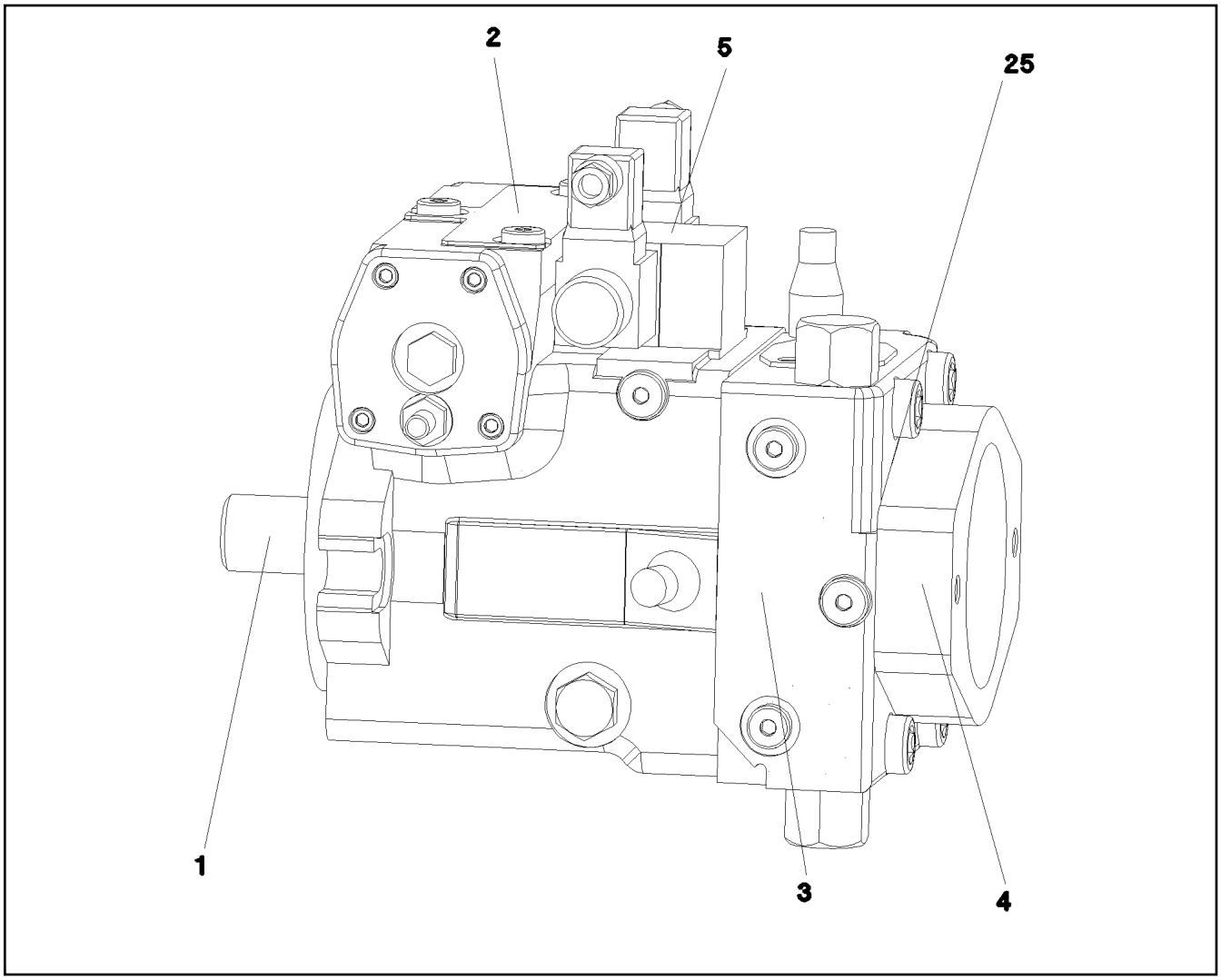

Pos.	Artikel	Menge	Bezeichnung	Description	Serie	K
1	10 33 104 7	1	TRIEBWERK	DRIVING GEAR		
2	10 33 104 8	1	VERSTELLUNG	ADJUSTMENT		
3	57 15 142 08	1	ANSCHLUSSPLATTE ⇨ 5 715 142 08 57 15 142 08	CONNECTING PLATE		
5	57 19 113 08	1	ANSTEUERGERAET ⇨ 5 719 113 08 57 19 113 08	CONTROL UNIT		
25	51 86 135 08	1	O-RING ARP 568 29,82X2,62 NBR90	O-RING		

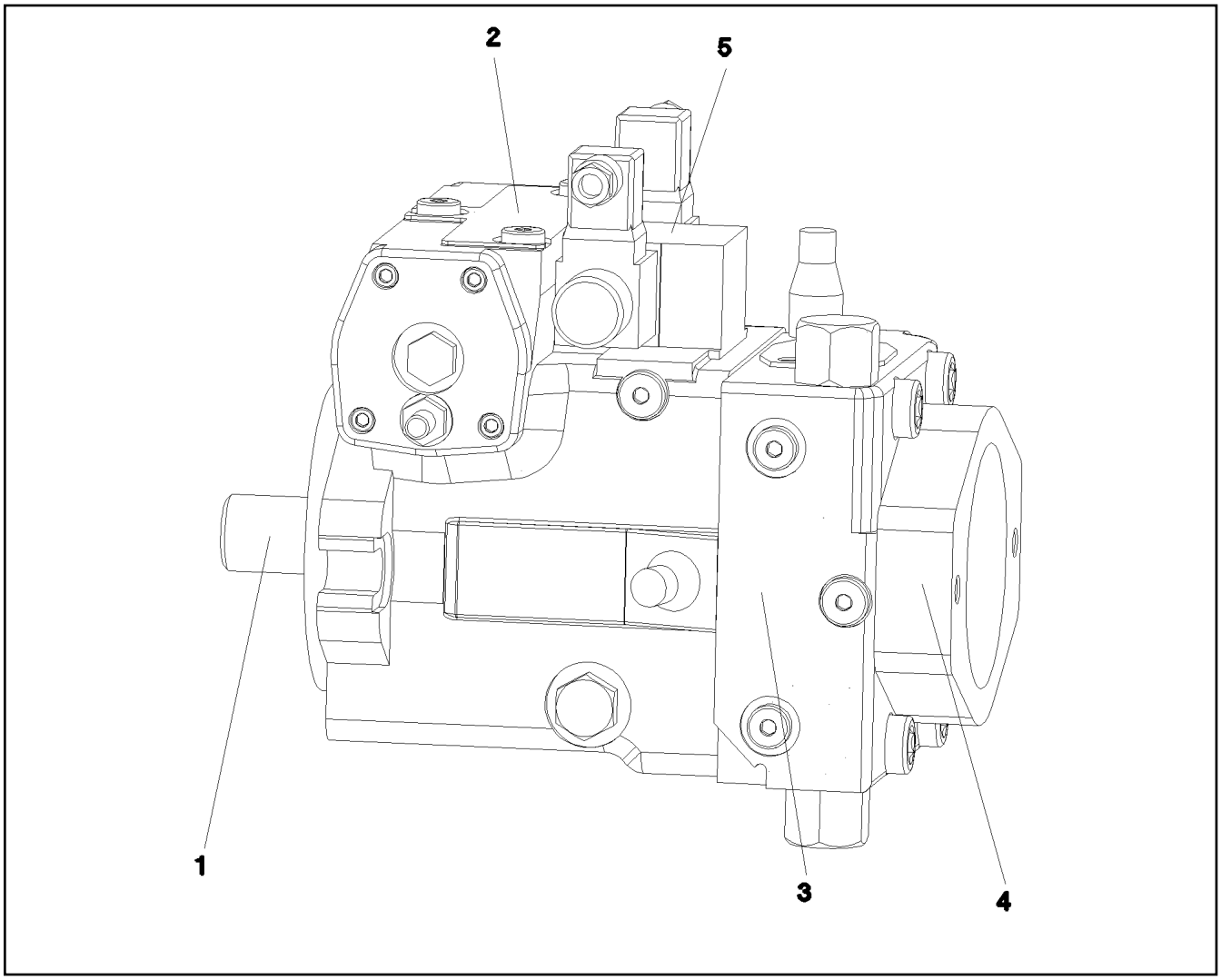

Pos.	Artikel	Menge	Bezeichnung	Description	Serie	K
1	10 47 137 0	1	TRIEBWERK	DRIVING GEAR		
2	10 47 137 1	1	VERSTELLUNG	ADJUSTMENT		
(999)	10 30 092 5	1	DICHTSATZ	SEAL KIT		
3	57 19 030 08	1	ANSCHLUSSPLATTE ⇨ 5 719 030 08 57 19 030 08	CONNECTING PLATE		
5	10 29 184 0	1	ANSTEUERGERAET ⇨ X10291840 10 29 184 0	CONTROL UNIT		
25	72 64 191 08	1	O-RING ARP 568 39,34X2,62 NBR90	O-RING		

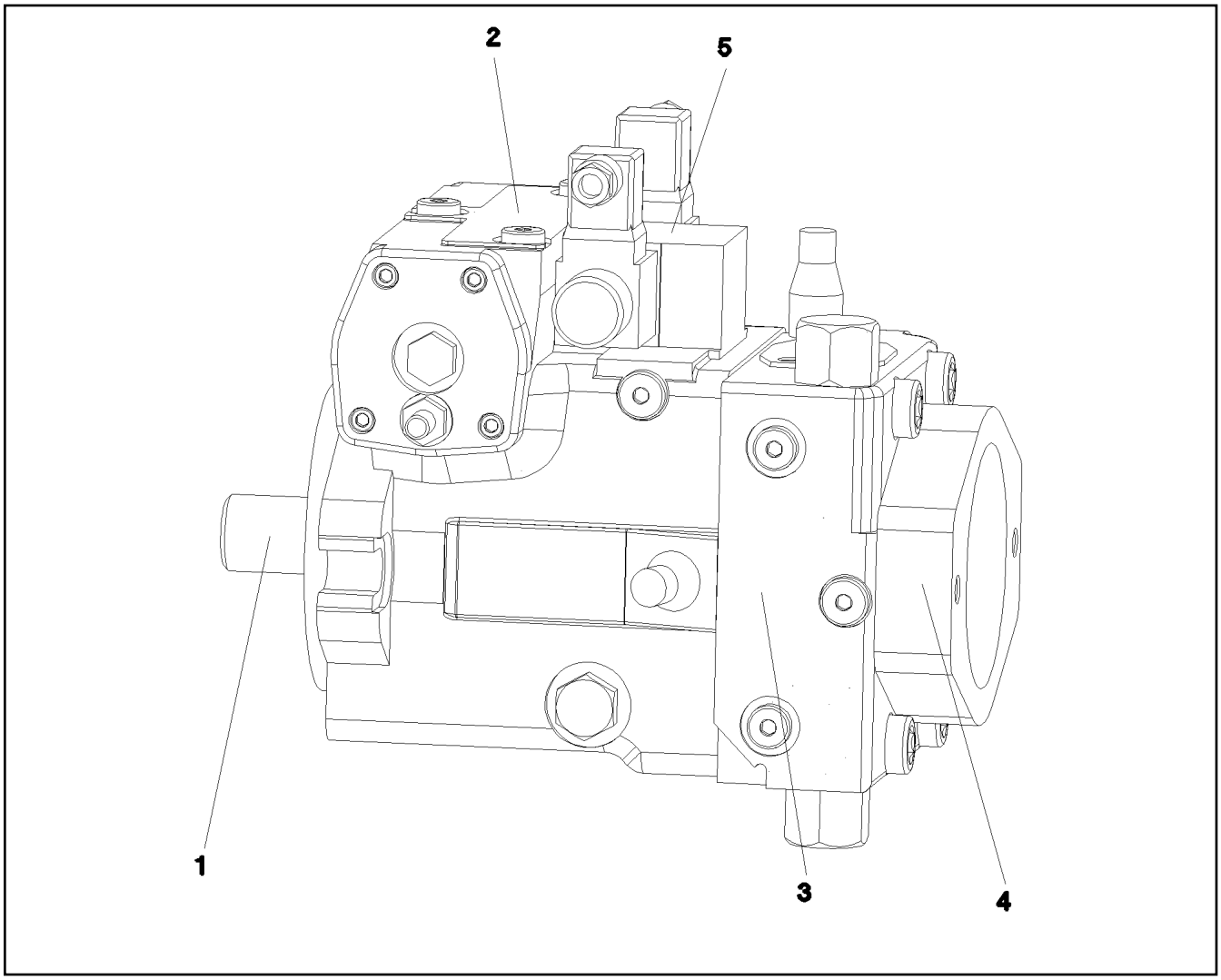

Pos.	Artikel	Menge	Bezeichnung	Description	Serie	K
1	10 47 138 0	1	TRIEBWERK	DRIVING GEAR		
2	10 47 137 1	1	VERSTELLUNG	ADJUSTMENT		
3	57 19 030 08	1	ANSCHLUSSPLATTE ⇨ 5 719 030 08 57 19 030 08	CONNECTING PLATE		
5	10 29 184 0	1	ANSTEUERGERAET ⇨ X10291840 10 29 184 0	CONTROL UNIT		
25	72 64 191 08	1	O-RING ARP 568 39,34X2,62 NBR90	O-RING		

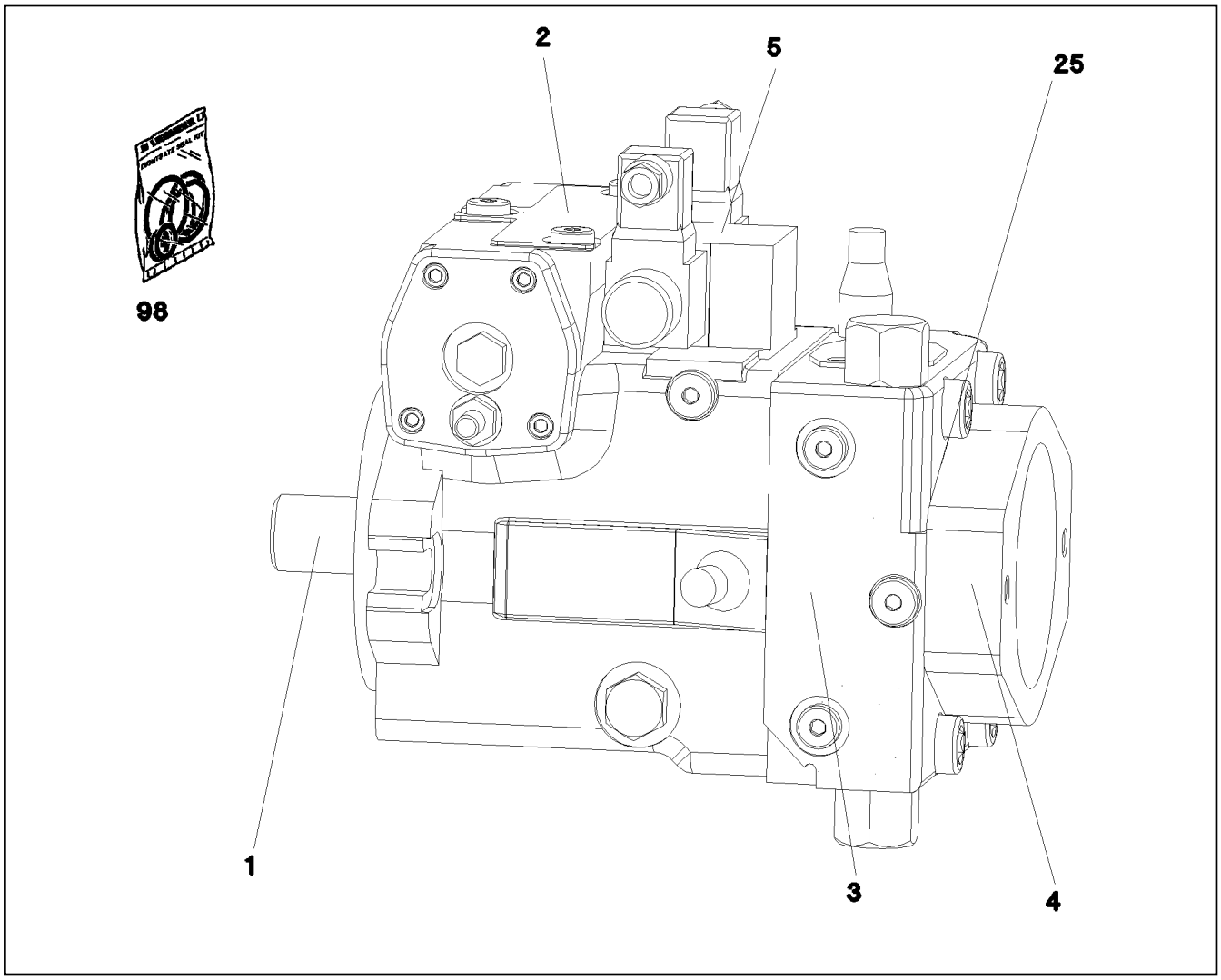

Pos.	Artikel	Menge	Bezeichnung	Description	Serie	K
1	11 31 496 5	1	TRIEBWERK ⇨ X11314965 11 31 496 5	DRIVING GEAR		
2	10 33 104 8	1	VERSTELLUNG	ADJUSTMENT		
3	57 15 142 08	1	ANSCHLUSSPLATTE ⇨ 5 715 142 08 57 15 142 08	CONNECTING PLATE		
4	11 17 100 3	1	PUMPENTRAEGER ⇨ X11171003 11 17 100 3	PUMP SUPPORT		
5	10 80 231 4	1	ANSTEUERGERAET	CONTROL UNIT		
(2)	10 47 143 7	2	PROPORTIONALMAGNET 24V	PROPORTIONAL MAGNET		
(98)	79 05 638 14	1	DS ANSTEUERGERAET	SEALING SET CONTROL UNITS		
25	51 86 135 08	1	O-RING ARP 568 29,82X2,62 NBR90	O-RING		
98	10 41 315 7	1	DS VERSTELLPUMPE	SEAL KIT REGULATING VALVE		

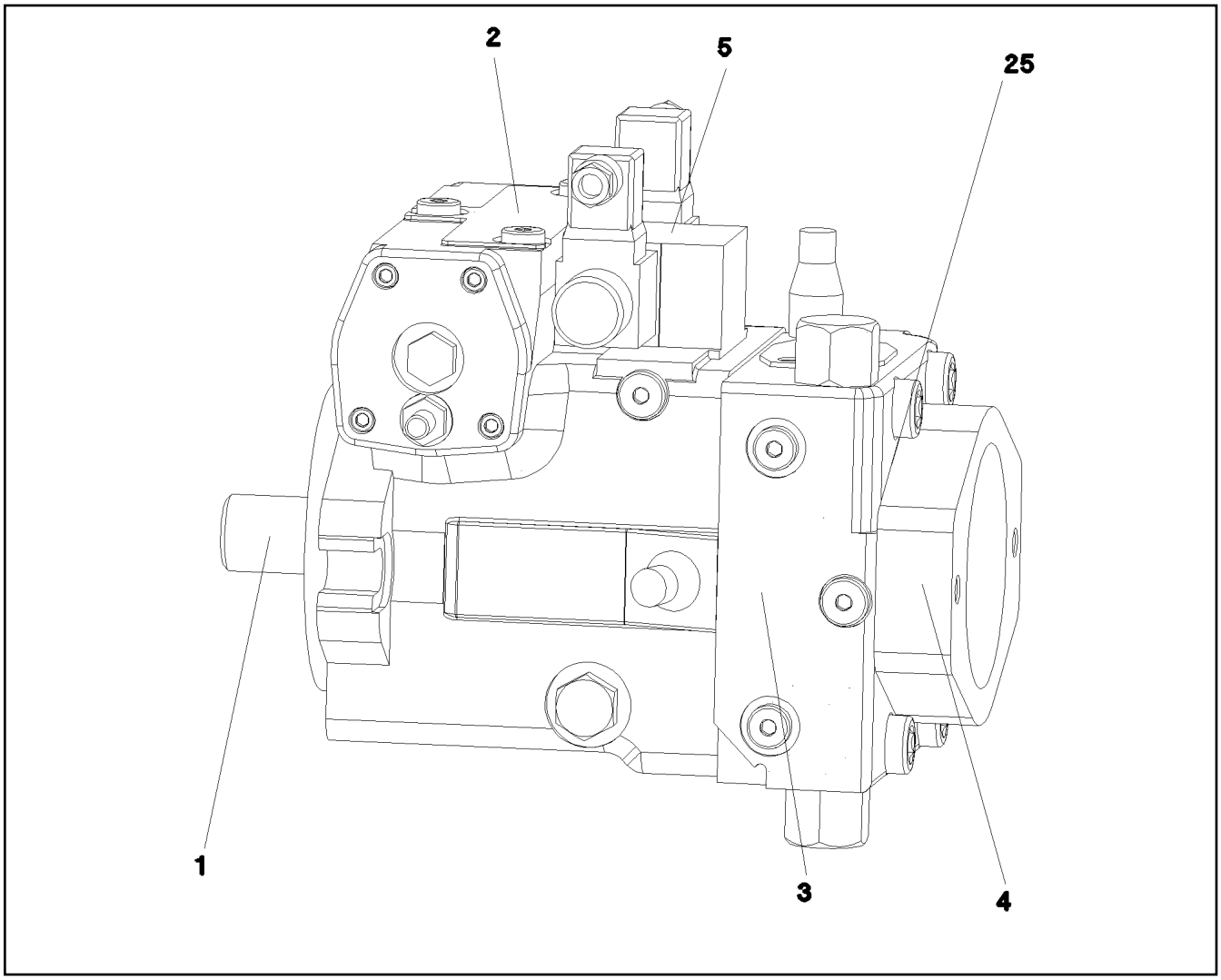

Pos.	Artikel	Menge	Bezeichnung	Description	Serie	K
1	10 32 692 4	1	TRIEBWERK	DRIVING GEAR		
2	10 32 692 5	1	VERSTELLUNG	ADJUSTMENT		
(98)	11 49 433 7	1	DICHTSATZ	SEAL KIT		
3	57 18 989 08	1	ANSCHLUSSPLATTE	CONNECTING PLATE		
			⇨ 5 718 989 08 57 18 989 08			
4	10 32 692 6	1	PUMPENTRAEGER	PUMP SUPPORT		
5	10 47 138 4	1	ANSTEUERGERAET	CONTROL UNIT		
(2)	10 47 143 7	2	PROPORTIONALMAGNET 24V	PROPORTIONAL MAGNET		
(98)	10 47 143 9	1	DS ANSTEUERGERAET	SEALING SET CONTROL UNITS		
25	51 86 135 08	1	O-RING ARP 568 29,82X2,62 NBR90	O-RING		

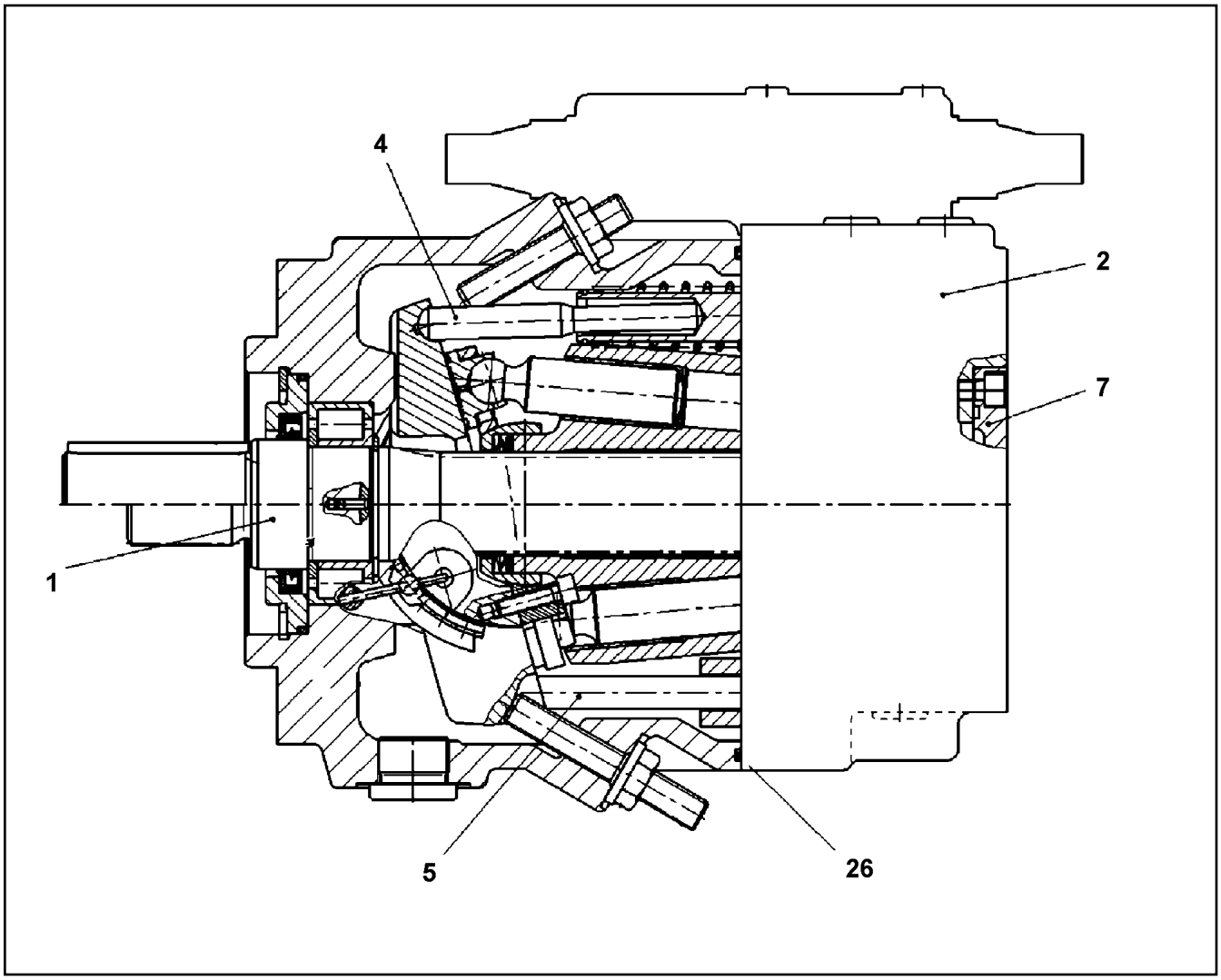

Pos.	Artikel	Menge	Bezeichnung	Description	Serie	K
1	10 47 218 5	1	TRIEBWERK	DRIVING GEAR		
2	57 19 004 08	1	ANSCHLUSSPLATTE	CONNECTING PLATE		
3	10 47 219 6	1	REGLER ⇨ X10472196 10 47 219 6	REGULATOR		
4	10 33 323 8	1	HYDRAULIKVERSTELLUNG	HYDRAULIC ADJUSTMENT		
5	10 47 220 0	1	VERSTELLUNG	ADJUSTMENT		
7	57 19 006 08	1	PUMPENTRAEGER ⇨ 5 719 006 08 57 19 006 08	PUMP SUPPORT		
26	51 85 009 08	1	O-RING ARP 568 145,72X2,62 NBR70	O-RING		

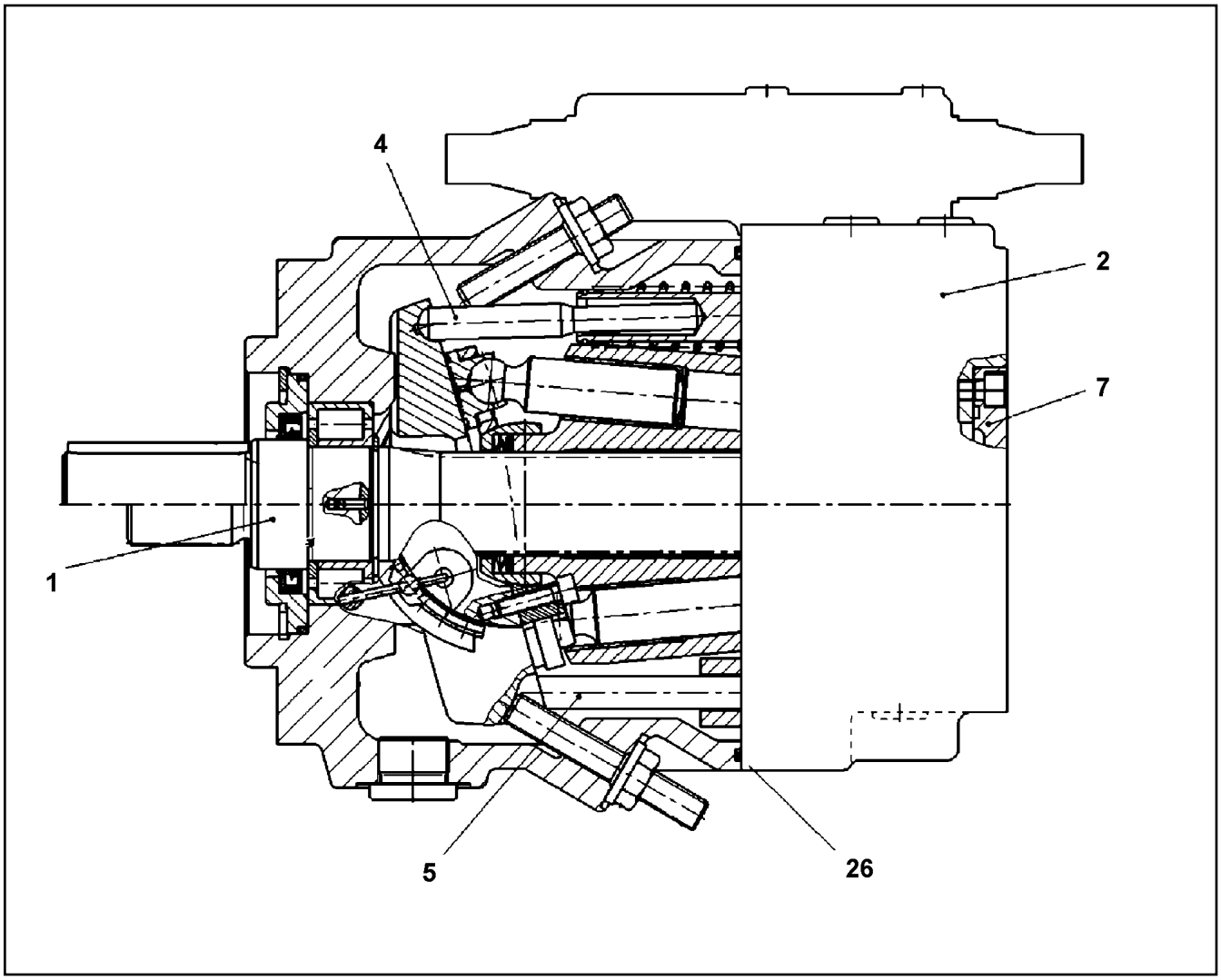

Pos.	Artikel	Menge	Bezeichnung	Description	Serie	K
1	10 47 220 4	1	TRIEBWERK	DRIVING GEAR		
2	70 23 640	1	ANSCHLUSSPLATTE	CONNECTING PLATE		
(98)	10 47 221 9	1	DS ANSCHLUSSPLATTE	GASKET KIT INT.FLANGE		
3	10 47 219 6	1	REGLER	REGULATOR		
			⇨ X10472196 10 47 219 6			
4	10 47 220 8	1	VERSTELLUNG	ADJUSTMENT		
5	70 23 643	1	VERSTELLUNG HYDRAULISCH	REGULATION HYDRAULIC		
7	70 23 645	1	DECKEL	COVER		
(5)	51 45 042 08	1	O-RING ARP 568 66,34X2,62 NBR70	O-RING		
26	57 12 398 08	1	O-RING ARP 568 158,42X2,62 NBR90	O-RING		

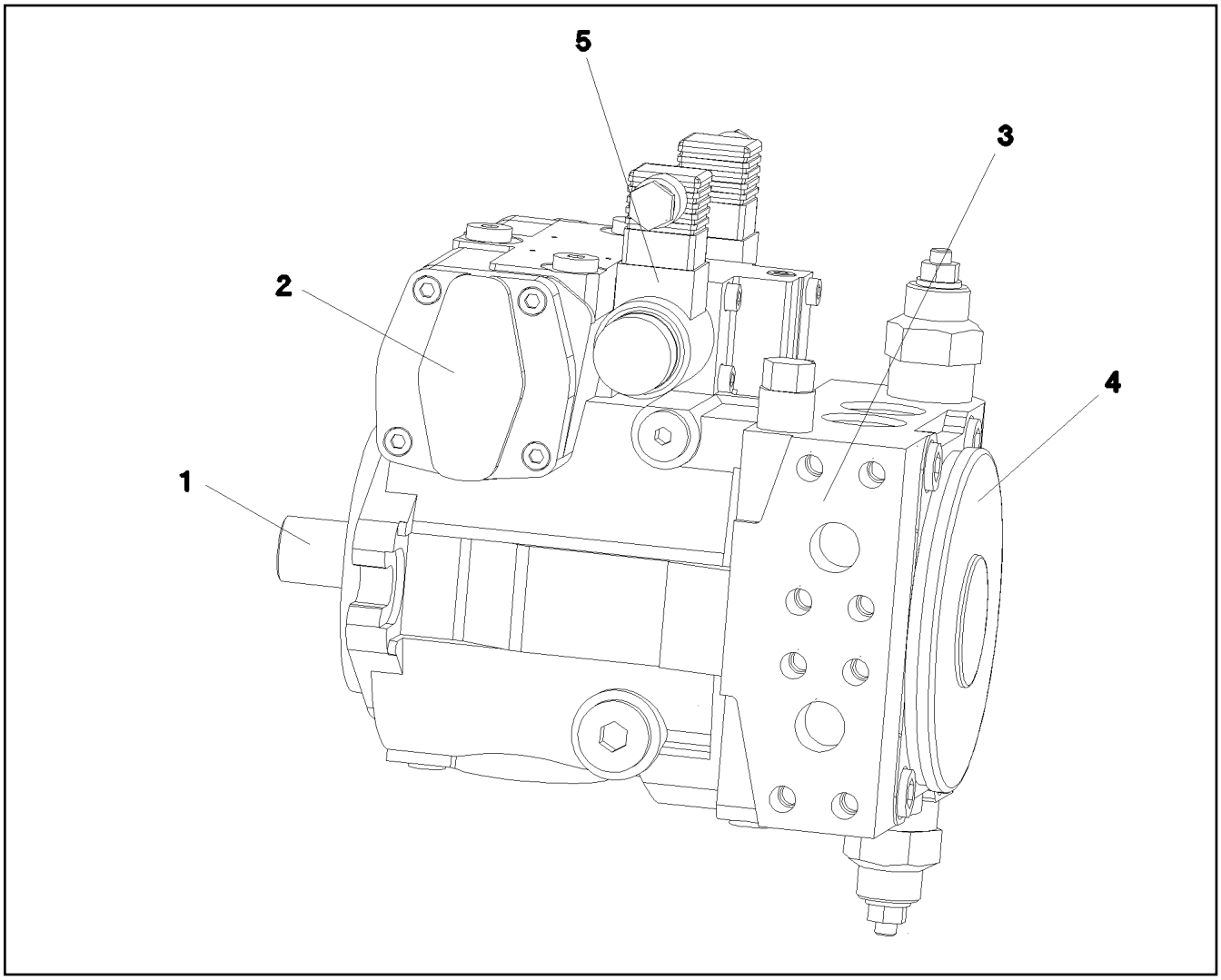

Pos.	Artikel	Menge	Bezeichnung	Description	Serie	K
1	10 65 068 5	1	TRIEBWERK	DRIVING GEAR		
(37)	10 00 942 4	2	SICHERUNGSRING DIN 984 54X2	LOCKING RING		
(38)	10 65 070 1	1	WELLENDICHTRING BA 35X54X6	SHAFT SEAL		
2	10 65 068 6	1	VERSTELLUNG	ADJUSTMENT		
(98)	10 65 070 7	1	DS VERSTELLUNG	SEAL KIT ADJUSTMENT		
3	10 65 068 8	1	ANSCHLUSSPLATTE ⇨ X10650688 10 65 068 8	CONNECTING PLATE		
4	10 65 068 9	1	PUMPENDECKEL	PUMP COVER		
(98)	10 65 071 7	1	DS PUMPE	SEAL KIT F.PUMP		
5	10 65 069 2	1	STEUERTEIL	CONTROL ELEMENT		
(1)	10 47 143 7	2	PROPORTIONALMAGNET 24V	PROPORTIONAL MAGNET		
(98)	10 47 143 9	1	DS ANSTEUERGERAET	SEALING SET CONTROL UNITS		

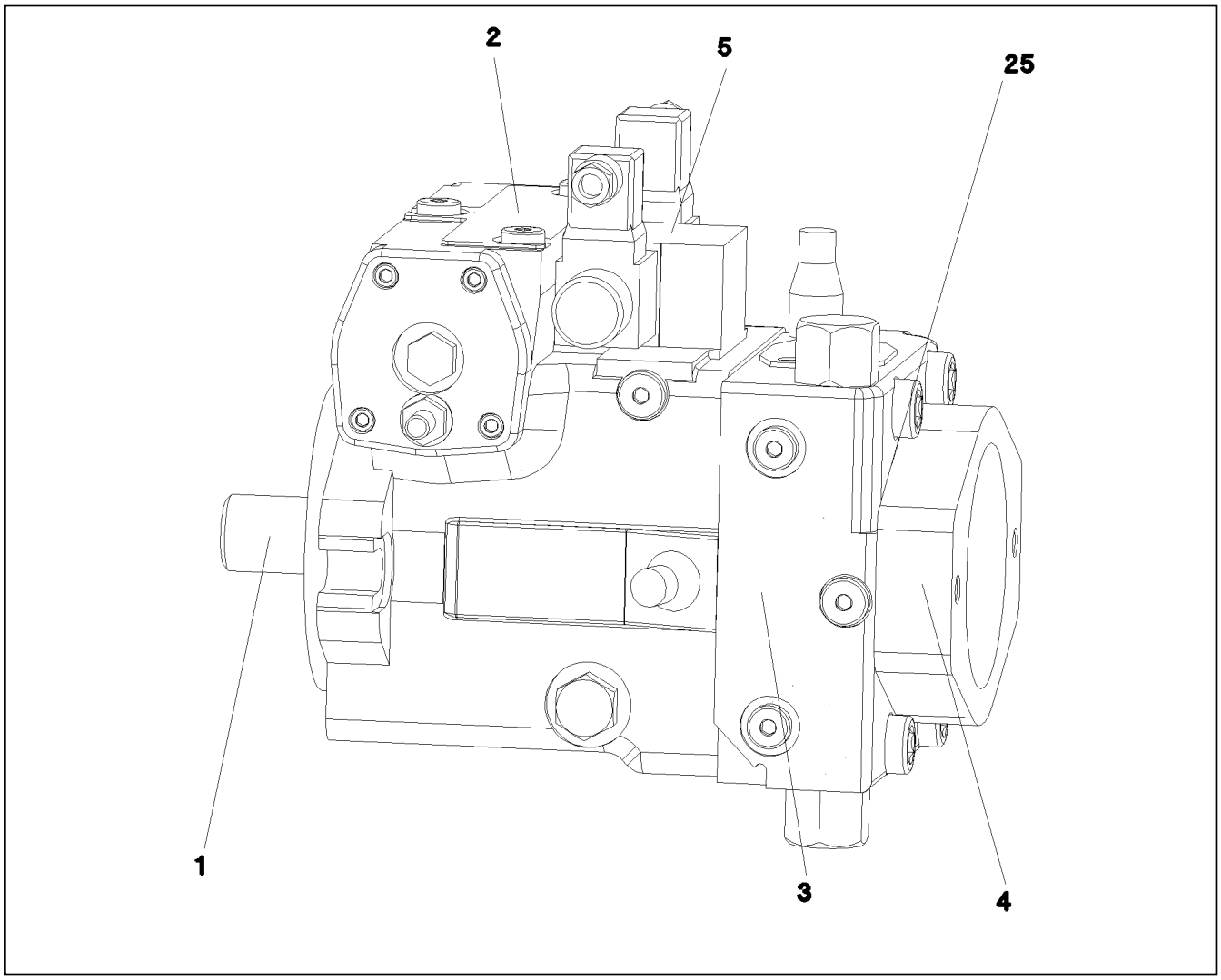

Pos.	Artikel	Menge	Bezeichnung	Description	Serie	K
1	10 33 104 7	1	TRIEBWERK	DRIVING GEAR		
2	10 33 104 8	1	VERSTELLUNG	ADJUSTMENT		
3	57 15 142 08	1	ANSCHLUSSPLATTE ⇨ 5 715 142 08 57 15 142 08	CONNECTING PLATE		
5	57 19 113 08	1	ANSTEUERGERAET ⇨ 5 719 113 08 57 19 113 08	CONTROL UNIT		
25	51 86 135 08	1	O-RING ARP 568 29,82X2,62 NBR90	O-RING		

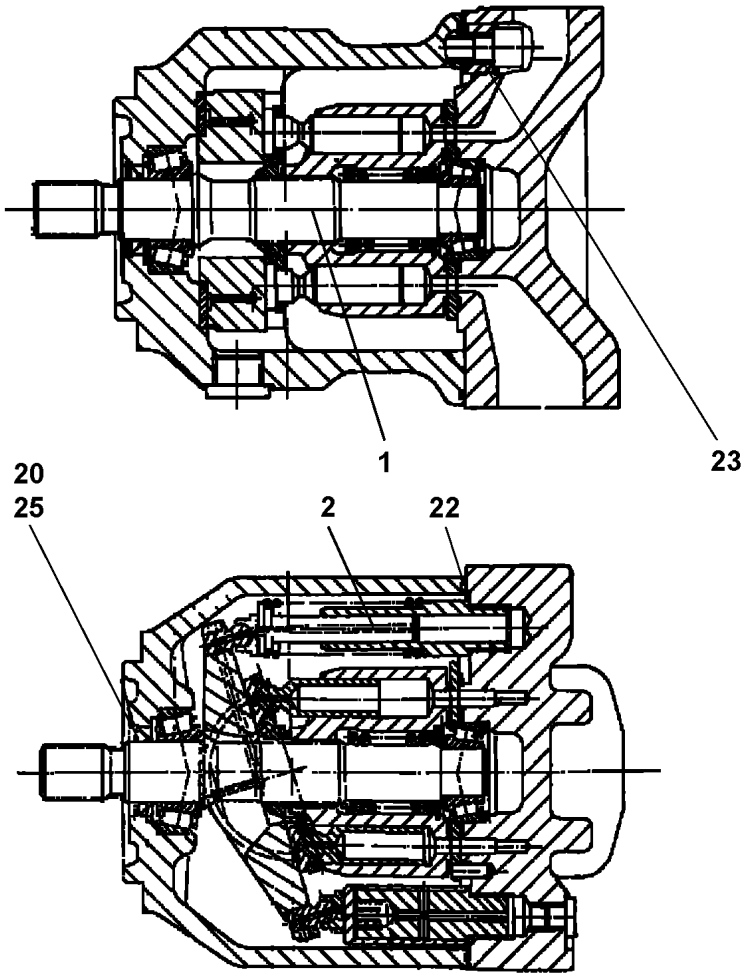

Pos. 40

Pos.	Artikel	Menge	Bezeichnung	Description	Serie	K
1	10 21 996 8	1	TRIEBWERK	DRIVING GEAR		
2	10 41 120 7	1	VERSTELLEINRICHTUNG	SEAT ADJUSTMENT		
20	10 22 035 9	1	WELLENDICHTRING 28X40X6.5/5.5 75V	SHAFT SEAL		
22	57 15 165 08	1	O-RING 167X2,5 NBR80	O-RING		
23	57 12 342 08	4	O-RING 15X2 FPM80	O-RING		
25	10 22 093 7	1	SICHERUNGSRING AEHNL.DIN 984 40X1,75	LOCKING RING		
40	10 11 497 5	1	STEUERVENTIL	CONTROL VALVE		
			⇨ X10114975 10 11 497 5			

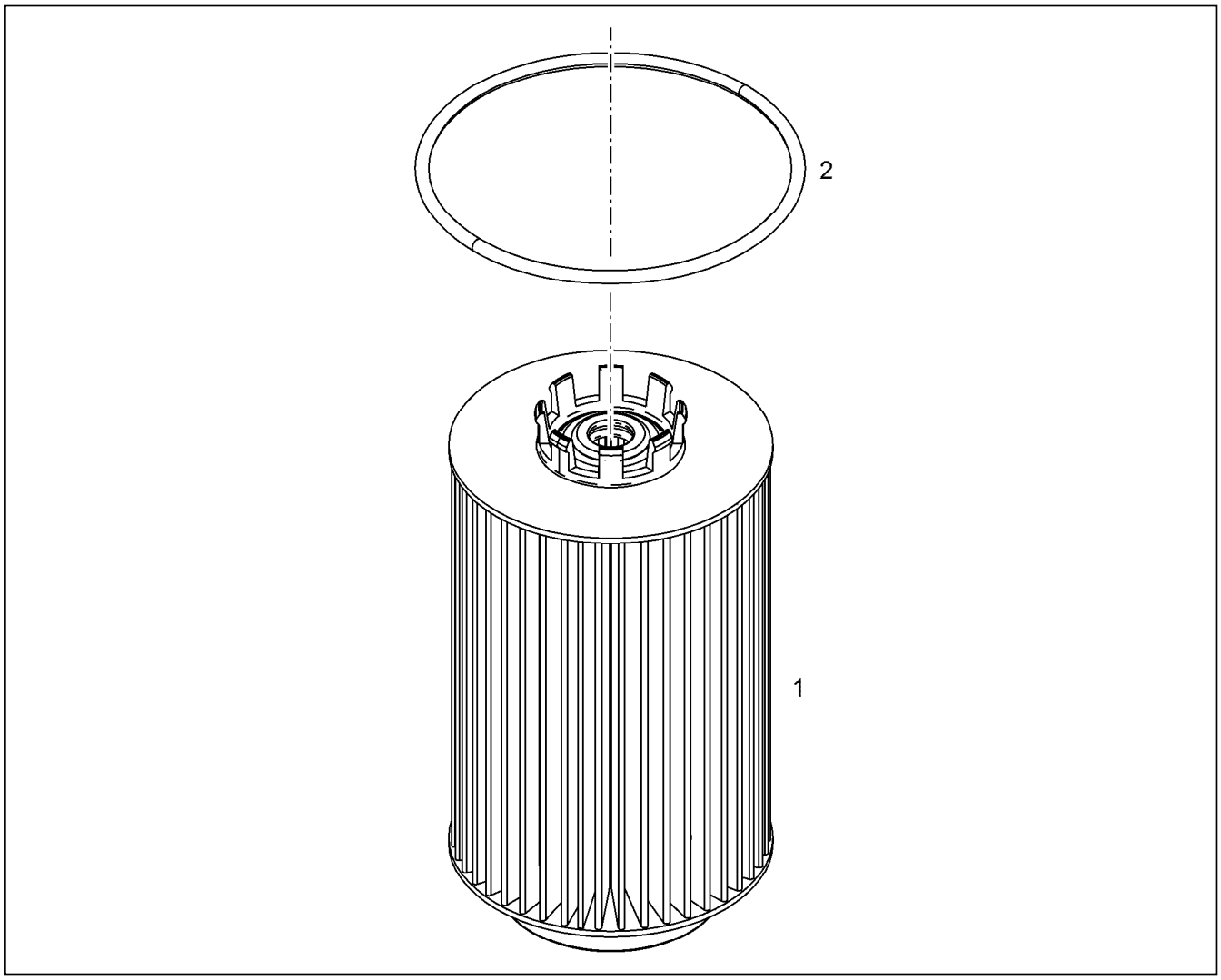

Pos.	Artikel	Menge	Bezeichnung	Description	Serie	K
1	10 03 930 8	1	KRAFTSTOFFFILTEREINSATZ KRAFTSTOF	FUEL FILTER ELEMENT		
2	11 11 063 0	1	RUNDDICHTRING 100X4 HNBR 60	O RING		

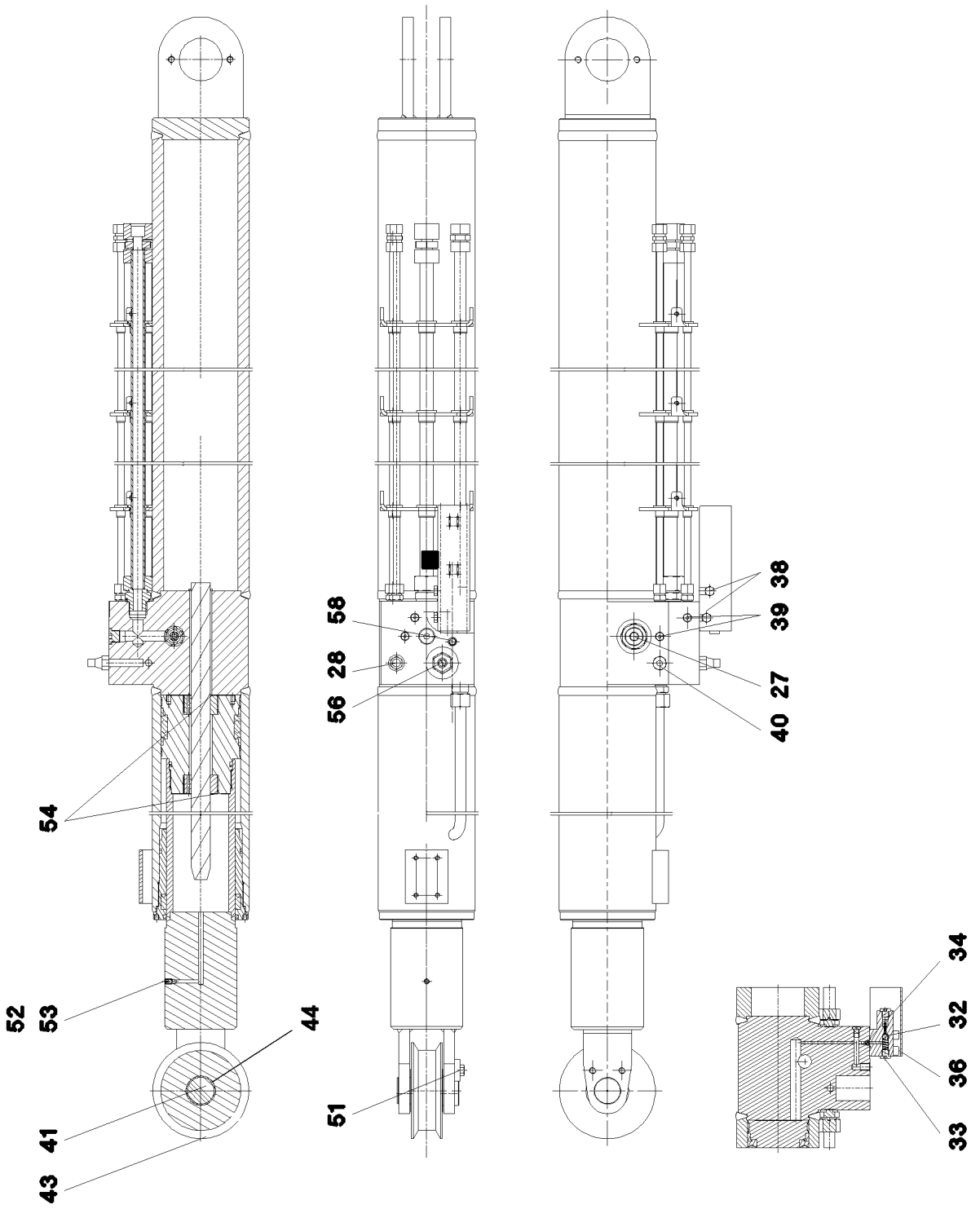
54
52
53
44
41
43
58
28
56
51
38
39
27
40
34
32
36
33

Pos.	Artikel	Menge	Bezeichnung	Description	Serie	K
27	10 66 432 1	1	RUECKSCHLAGVENTIL 350BAR 300L/MIN	NON-RETURN VALVE		
28	57 17 286 08	1	UEBERDRUCKVENTIL	OVERPRESSURE VALVE		
32	74 70 006 08	1	KUGEL DIN 5401 10	BALL		
33	47 77 040 08	2	BLINDSTOPFEN VSTI1/4"ED A3P	STOPPER PLUG		
34	72 64 056 08	1	O-RING 14X3 NBR70	O-RING		
36	24 01 971 02	4	ZYLINDERSCHRAUBE ISO 4762 M10X60 12.	SOCKET HEAD SCREW		
38	46 00 711	1	SECHSKANTSCHRAUBE ISO 4017 M10X10	HEX SCREW		
39	47 77 055 08	6	BLINDSTOPFEN VSTIM10X1ED A3P	STOPPER PLUG		
40	47 77 051 08	1	STOPFEN VSTIM18X1,5ED A3P	STOP PLUG		
41	10 04 243 0	1	BOLZEN	PIN		
43	10 66 425 0	1	ROLLE	ROLLER		
44	70 80 023 08	1	DU-BUCHSE 50X55X60	DU BUSHING		
51	49 00 094	2	SECHSKANTSCHRAUBE ISO 4017 M12X25	HEX SCREW		
52	74 70 004 08	1	KUGEL DIN 5401 8	BALL		
53	40 44 022 08	1	GEWINDESTIFT DIN 913 M10X12 45H VERZ	GRUB SCREW		
54	40 46 013 08	4	GEWINDESTIFT DIN 914 M8X10 45H VERZ	GRUB SCREW		
56	10 66 433 3	1	DRUCKBEGRENZUNGSVENTIL 290BAR	PRESSURE LIMITING VALVE		
58	47 77 045 08	1	STOPFEN VSTIM22X1,5ED A3P	STOP PLUG		
999	10 66 433 4	1	DS RUECKFALLSTUETZE	DS RELAPSE SUPPORT		

Pos. 999

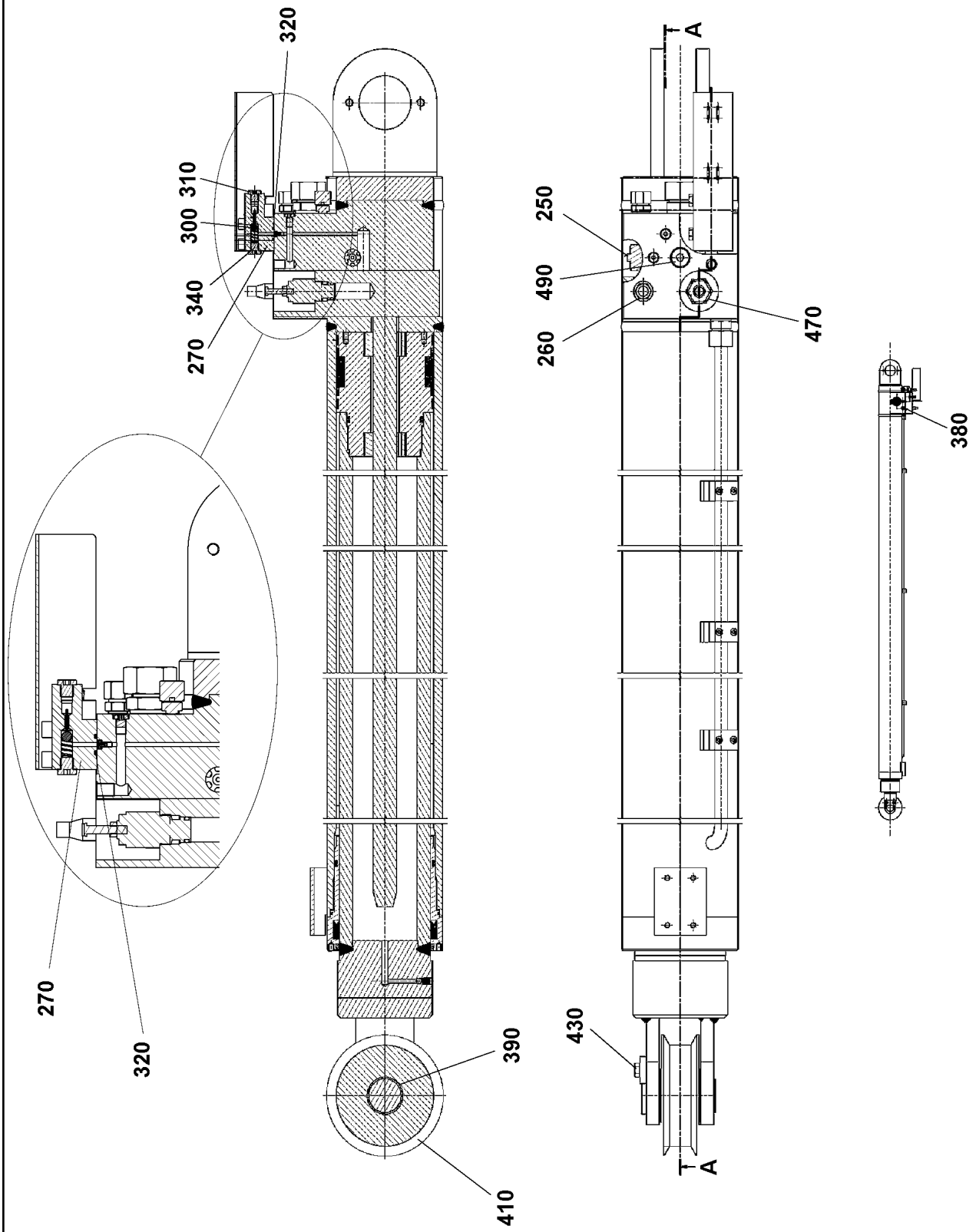

17.10.2014 059801	etk_de_en_074676 _LR 1600 2	880 (1/2)
LIEBHERR	RUECKFALLSTUETZE TILT-BACK SUPPORT	⇨ X10411018 10 41 101 8

Pos.	Artikel	Menge	Bezeichnung	Description	Serie	K
250	10 66 432 1	1	RUECKSCHLAGVENTIL 350BAR 300L/MIN	NON-RETURN VALVE		
260	57 17 286 08	1	UEBERDRUCKVENTIL	OVERPRESSURE VALVE		
270	11 06 010 6	1	ANSCHLUSSKLOTZ 50X45X85	CONNECTING BLOCK		
300	74 70 006 08	1	KUGEL DIN 5401 10	BALL		
310	47 77 040 77	2	STOPFEN VSTI1/4"ED A3P	STOP PLUG		
320	51 07 118 08	1	O-RING 14X3 NBR90	O-RING		
340	40 43 097 08	4	ZYLINDERSCHRAUBE DIN 912 M10X60 10.9	SOCKET HEAD SCREW		
380	47 77 051 08	1	STOPFEN VSTIM18X1,5ED A3P	STOP PLUG		
390	10 04 243 0	1	BOLZEN	PIN		
410	10 66 425 0	1	ROLLE	ROLLER		
430	40 66 087 08	2	SECHSKANTSCHRAUBE ISO 4017 M12X25	HEX SCREW		
440	74 70 004 08	1	KUGEL DIN 5401 8	BALL		
450	40 44 022 08	1	GEWINDESTIFT DIN 913 M10X12 45H VERZ	GRUB SCREW		
460	40 46 013 08	4	GEWINDESTIFT DIN 914 M8X10 45H VERZ	GRUB SCREW		
470	10 66 433 3	1	DRUCKBEGRENZUNGSVENTIL 290BAR	PRESSURE LIMITING VALVE		
490	47 77 045 08	1	STOPFEN VSTIM22X1,5ED A3P	STOP PLUG		
999	10 66 444 9	1	DS RUECKFALLSTUETZE	DS RELAPSE SUPPORT		

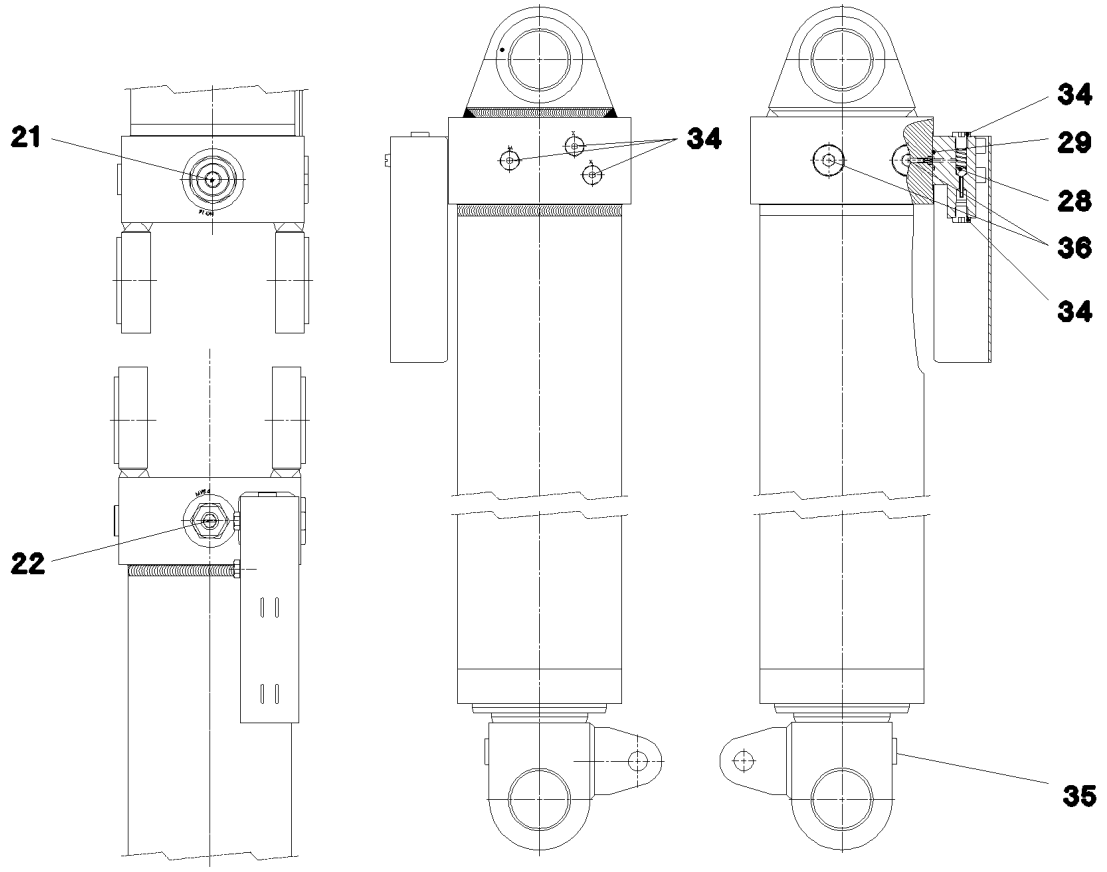

Pos.	Artikel	Menge	Bezeichnung	Description	Serie	K
21	10 66 432 1	1	RUECKSCHLAGVENTIL 350BAR 300L/MIN	NON-RETURN VALVE		
22	10 81 528 9	1	DRUCKBEGRENZUNGSVENTIL 380BAR	PRESSURE LIMITING VALVE		
28	10 28 962 6	1	KUGEL DIN 5401 10	BALL		
29	72 64 056 08	1	O-RING 14X3 NBR70	O-RING		
34	47 77 040 08	5	BLINDSTOPFEN VSTI1/4"ED A3P	STOPPER PLUG		
35	47 77 042 08	1	STOPFEN VSTI1/2"ED A3P	STOP PLUG		
36	47 77 047 08	2	STOPFEN VSTI3/4"ED A3P	STOP PLUG		
37	46 00 143	4	ZYLINDERSCHRAUBE ISO 4762 M10X60 8.8	SOCKET HEAD SCREW		
999	10 81 516 5	1	DS HYDROZYLINDER	DS HYDRO CYLINDER		

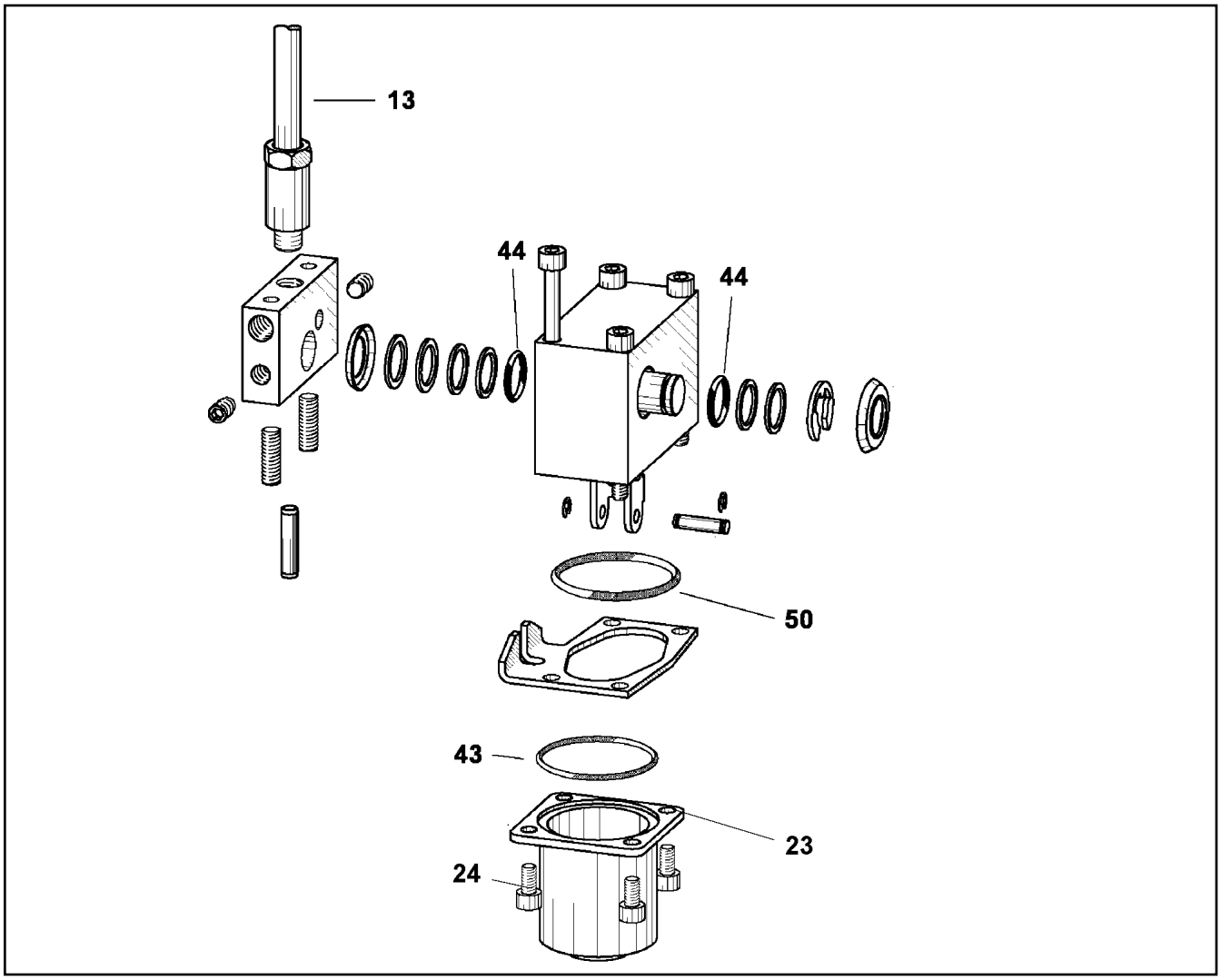

Pos.	Artikel	Menge	Bezeichnung	Description	Serie	K
13	10 41 278 8	1	HEBELSTANGE	LEVER ARM		
23	11 06 798 2	1	FEDERHAUBE	SPRING CAP		
24	49 80 031	4	ZYLINDERSCHRAUBE ISO 4762 M5X8 8.8 A2	SOCKET HEAD SCREW		
43	51 07 399 08	1	O-RING ARP 568 34,65X1,78 NBR90	O-RING		
44	51 45 915 08	1	O-RING ARP 568 12,42X1,78 NBR90	O-RING		
50	72 64 252 08	1	O-RING ARP 568 36,17X2,62 NBR90	O-RING		

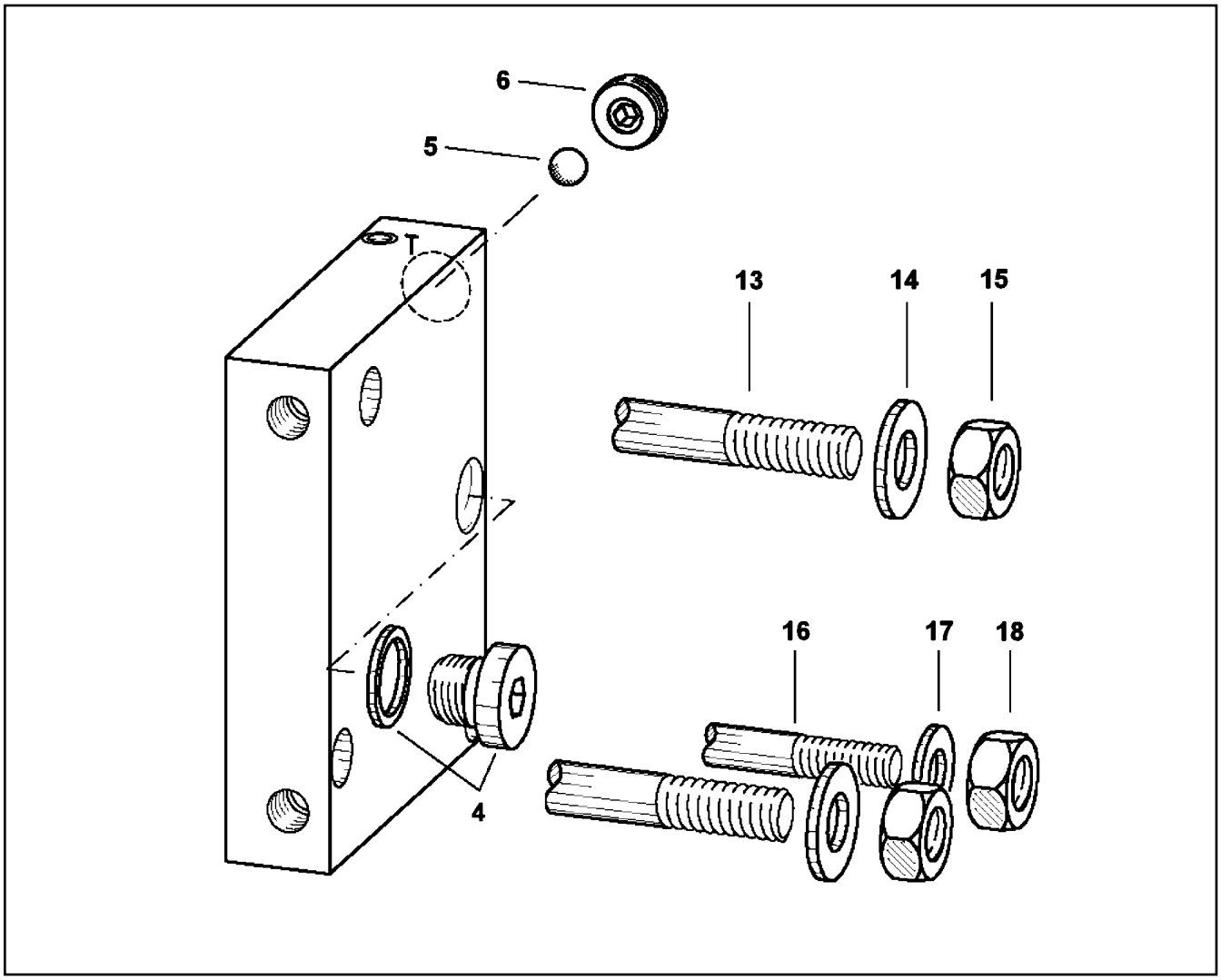

Pos.	Artikel	Menge	Bezeichnung	Description	Serie	K
4	47 77 054 08	1	STOPFEN VSTI11/4"ED A3P	STOP PLUG		
5	57 08 621 08	1	KUGEL DIN 5401 7	BALL		
6	10 41 278 9	1	GEWINDESCHEIBE	THREADED DISK		
13	10 35 370 5	2	ZYLINDERSCHRAUBE ISO 4762 M10X80 A2	SOCKET HEAD SCREW		
14	10 28 979 5	2	SCHEIBE ISO 7089 10 300HV- FLZN SPF	WASHER		
15	41 15 031 03	2	SECHSKANTMUTTER ISO 4032 M10 8 A2E	HEX NUT		
16	46 00 179	1	ZYLINDERSCHRAUBE ISO 4762 M8X80 8.8	SOCKET HEAD SCREW		
17	42 00 012 01	1	SCHEIBE ISO 7089 8 200HV A3C	WASHER		
18	51 07 374 08	1	SECHSKANTMUTTER ISO 4032 M8 A2-70	HEX NUT		

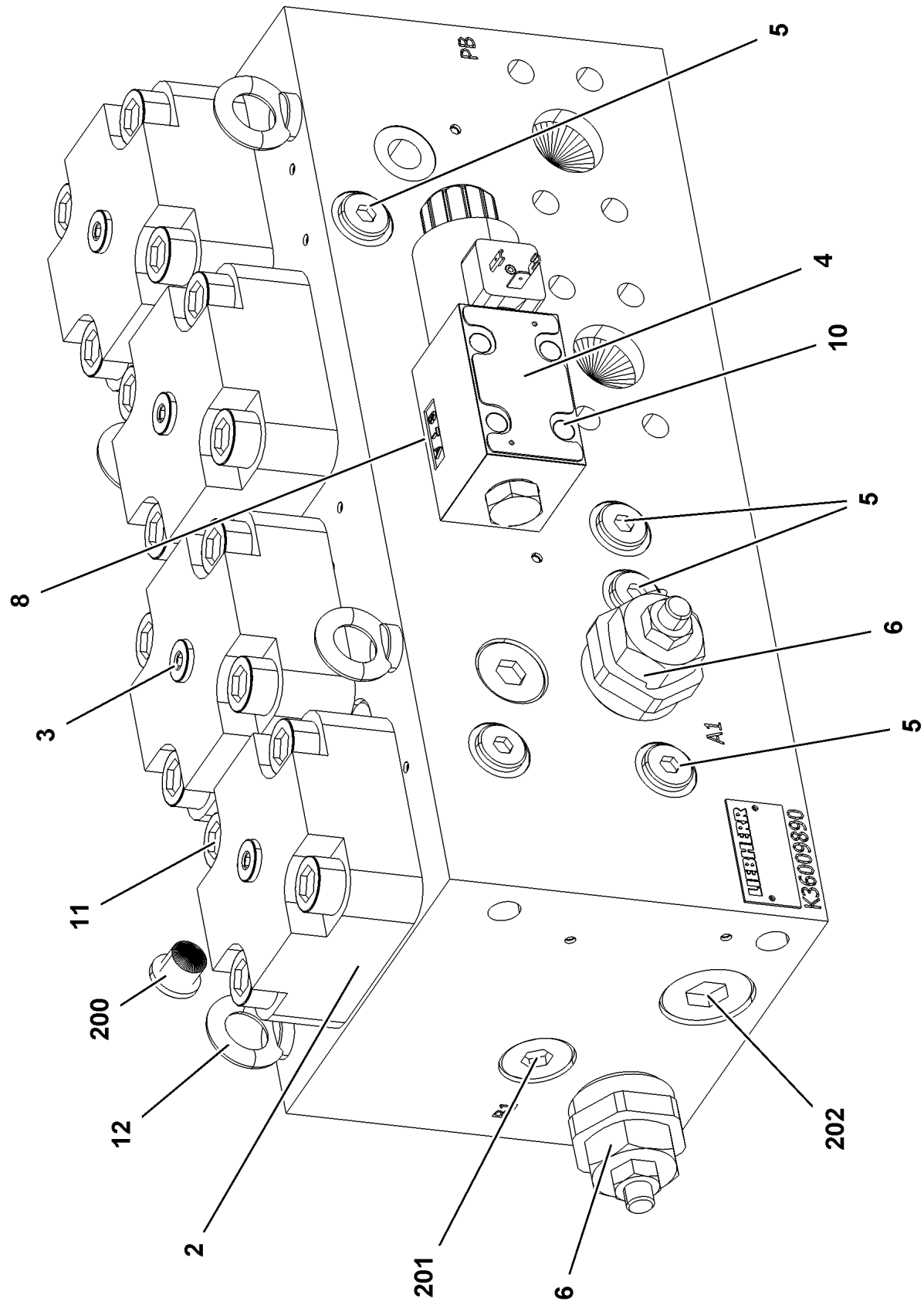

17.10.2014 079021	**etk_de_en_074676 _LR 1600 2**	885 (1/2)
LIEBHERR	**UMSCHALTBLOCK** **CHANGE-OVER BLOCK**	⇨ **X10413255** **10 41 325 5**

Pos.	Artikel	Menge	Bezeichnung	Description	Serie	K
2	10 81 373 1	4	EINBAUVENTIL 350BAR 900L/MIN	BUILT-IN VALVE		
3	11 11 012 4	4	DECKEL	COVER		
4	11 11 012 5	1	WEGEVENTIL	DIRECTIONAL CONTROL VALVE		
(1)	10 29 130 6	1	MAGNET 28V	MAGNET		
5	57 09 649 08	6	RUECKSCHLAGVENTIL	NON-RETURN VALVE		
6	11 11 012 6	2	DRUCKBEGRENZUNGSVENTILPATRONE	PRESSURELIMITINGVALVECAR		
8	10 81 535 0	2	EINSTECKDUESE 1,5	PLUG-IN NOZZLE		
10	40 02 299	4	ZYLINDERSCHRAUBE ISO 4762 M5X30 10.9	SOCKET HEAD SCREW		
11	40 43 172 08	16	ZYLINDERSCHRAUBE DIN 912 M16X55 10.9	SOCKET HEAD SCREW		
12	40 26 001 08	4	RINGSCHRAUBE DIN 580 M8 C15E A2K	RING BOLT		
200	47 77 040 08	4	BLINDSTOPFEN VSTI1/4"ED A3P	STOPPER PLUG		
201	47 77 047 08	2	STOPFEN VSTI3/4"ED A3P	STOP PLUG		
202	47 77 046 08	2	STOPFEN VSTI1"ED A3P	STOP PLUG		

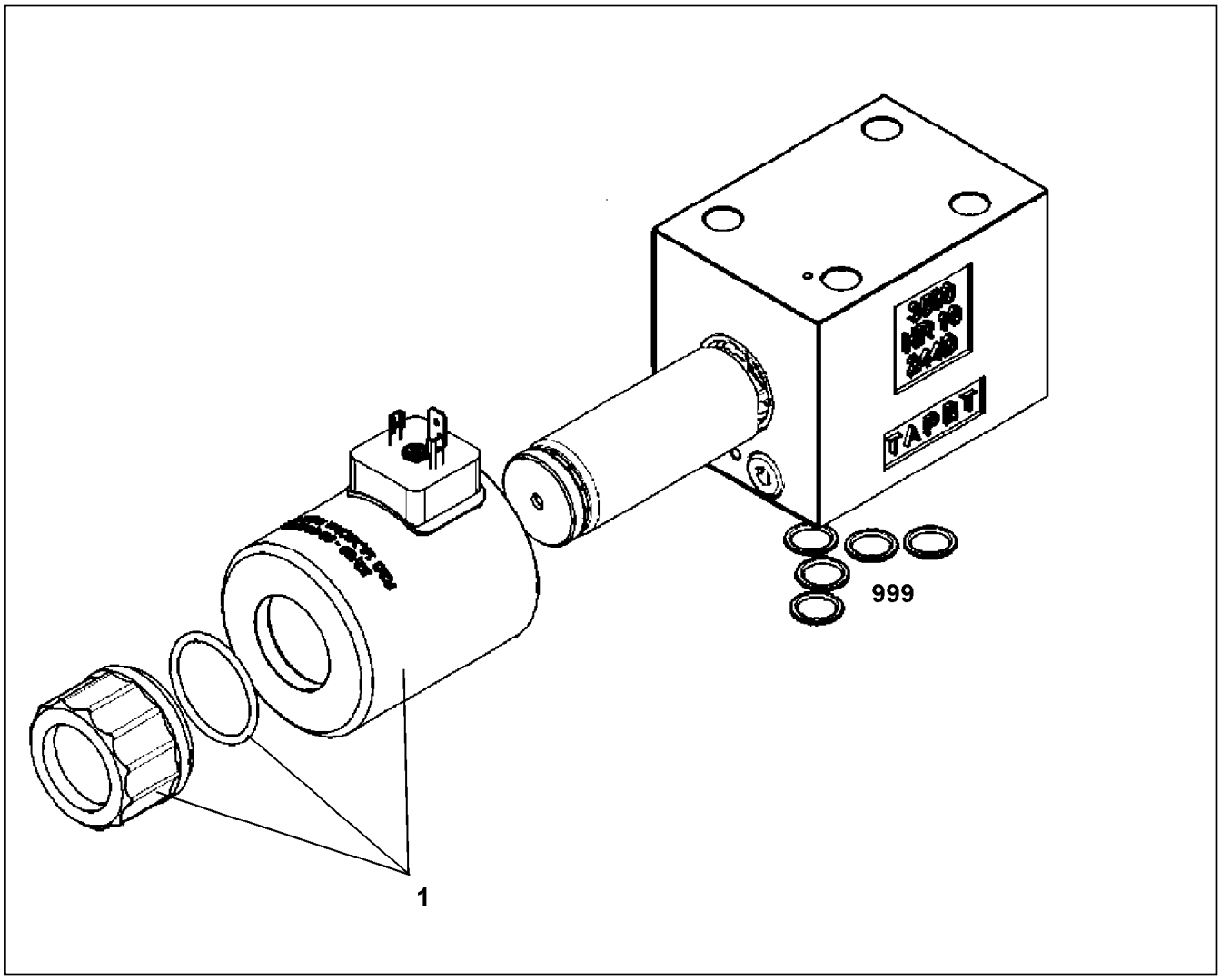

Pos.	Artikel	Menge	Bezeichnung	Description	Serie	K
1	11 00 524 4	1	MAGNETSPULE	MAGNET COIL		
999	10 49 112 9	1	DS STEUERBLOCK	SEAL KIT CONTROL BLOCK		

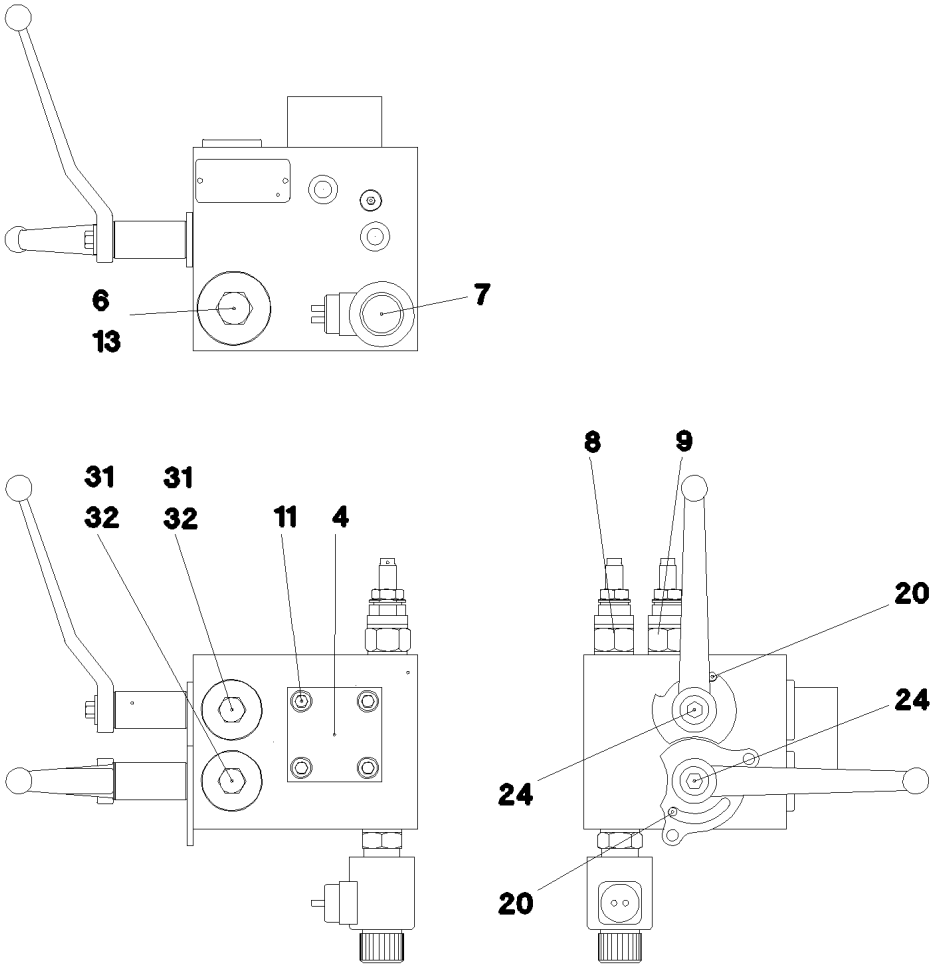

Pos.	Artikel	Menge	Bezeichnung	Description	Serie	K
4	10 47 082 9	1	WEGEVENTIL 2/2	DIRECTIONAL CONTROL VALVE		
6	10 45 104 8	1	RUECKSCHLAGVENTIL	NON-RETURN VALVE		
7	10 45 104 9	1	WEGEVENTIL 2/2 ⇨ X10451049 10 45 104 9	DIRECTIONAL CONTROL VALVE		
8	57 16 910 08	1	DRUCKBEGRENZUNGSVENTIL	PRESSURE LIMITING VALVE		
(21)	72 64 241 08	2	O-RING 19X2,5 NBR70	O-RING		
(22)	72 64 065 08	1	O-RING 10X2 NBR70	O-RING		
9	10 45 106 0	1	DRUCKBEGRENZUNGSVENTIL 100BAR	PRESSURE LIMITING VALVE		
11	24 01 920 02	4	ZYLINDERSCHRAUBE ISO 4762 M8X35 12.9	SOCKET HEAD SCREW		
13	47 77 048 08	1	STOPFEN VSTIM42X2ED A3P	STOP PLUG		
15	47 77 049 08	1	STOPFEN VSTIM14X1,5ED A3P	STOP PLUG		
20	51 45 349 08	2	ZYLINDERSTIFT DIN 7 6M6X16 ST	PARALLEL PIN		
24	40 65 055 08	2	SECHSKANTSCHRAUBE ISO 4017 M6X60 8.	HEX SCREW		
31	53 00 732 08	2	O-RING 29X3 NBR70	O-RING		
32	72 64 306 08	2	O-RING 24X2 NBR70	O-RING		

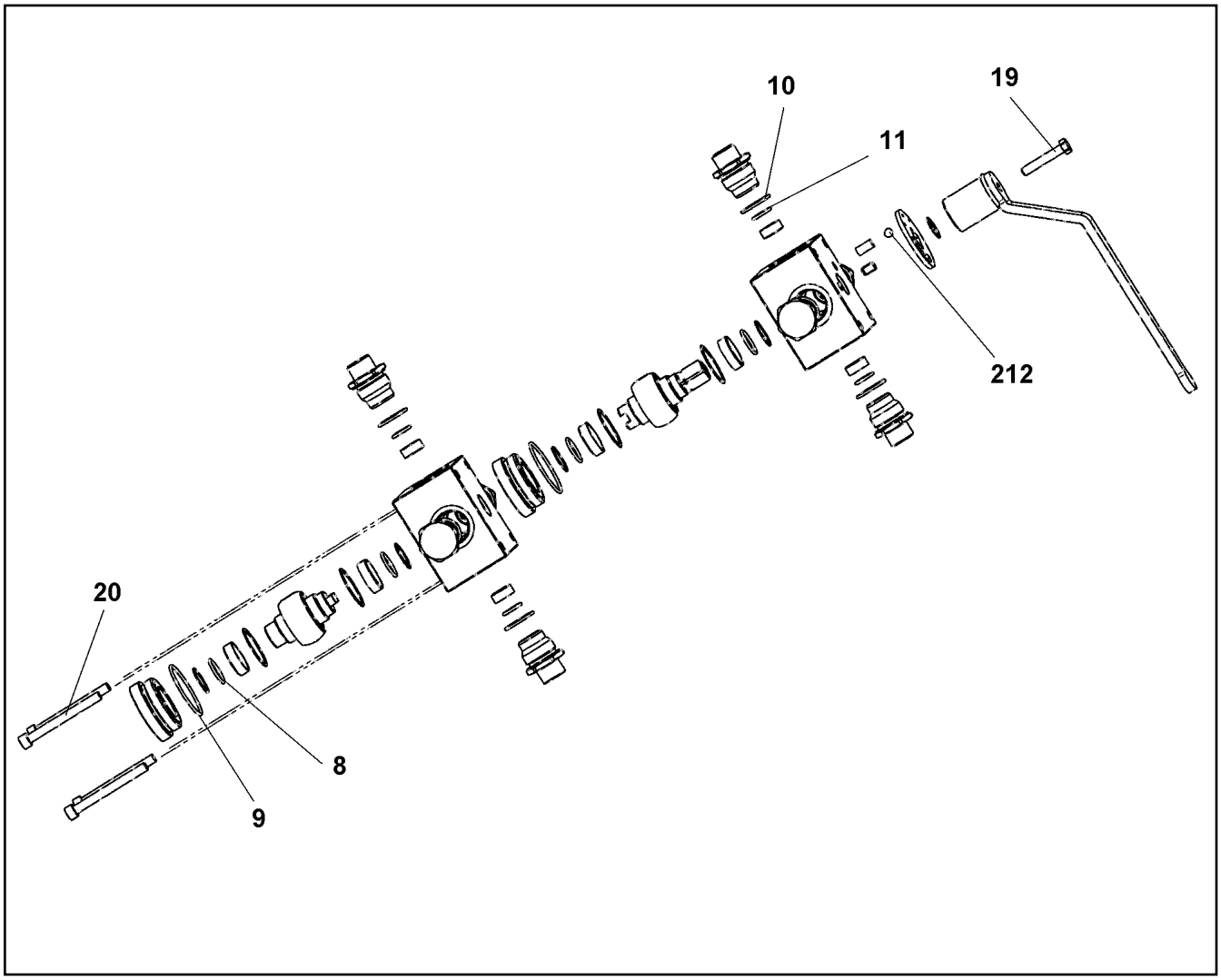

Pos.	Artikel	Menge	Bezeichnung	Description	Serie	K
8	57 04 702 77	4	O-RING ARP 568 21,89X2,62 NBR90	O-RING		
9	70 25 208	2	O-RING 51X2,5 NBR 90	O-RING		
10	11 49 143 8	8	O-RING 27,3X2,4	O-RING		
11	51 57 104 08	8	O-RING ARP 568 15,54X2,62 NBR90	O-RING		
19	40 65 083 77	1	SECHSKANTSCHRAUBE ISO 4017 M8X45 8.	HEX SCREW		
20	24 00 508 02	4	ZYLINDERSCHRAUBE ISO 4762 M8X80 8.8	SOCKET HEAD SCREW		
212	74 70 004 08	1	KUGEL DIN 5401 8	BALL		

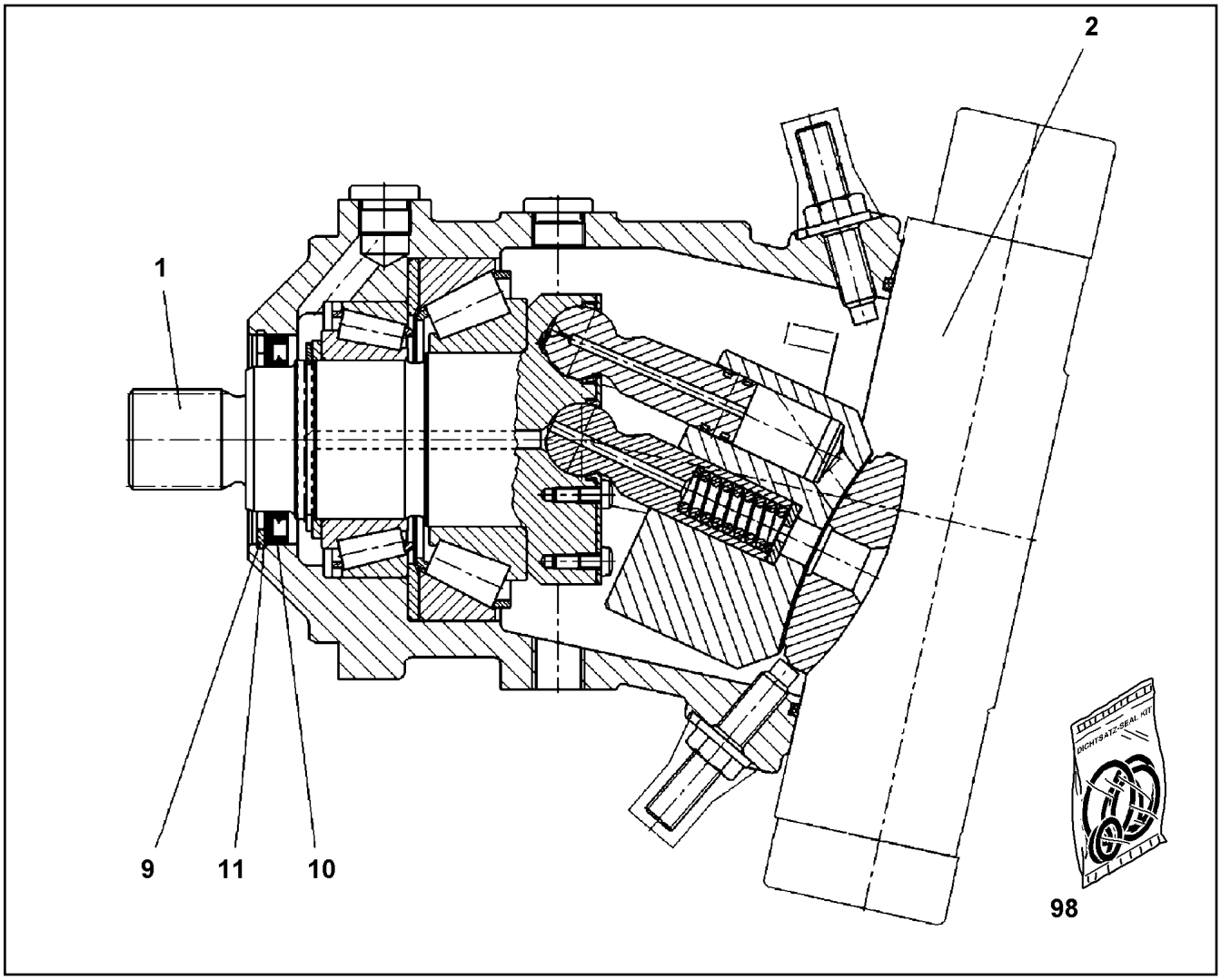

Pos.	Artikel	Menge	Bezeichnung	Description	Serie	K
1	10 28 951 6	1	TRIEBWERK	DRIVING GEAR		
2	10 67 839 7	1	VERSTELLUNG	ADJUSTMENT		
9	10 17 163 2	1	SICHERUNGSRING DIN 472 90X3 FLZNNC-1	LOCKING RING		
10	71 00 250 08	1	WELLENDICHTRING 70X90X7 FPM	SHAFT SEAL		
11	57 15 133 08	1	STUETZSCHEIBE DIN 988 S 75X90X3	SUPPORTING WASHER		
98	10 33 105 1	1	DICHTSATZ	SEAL KIT		

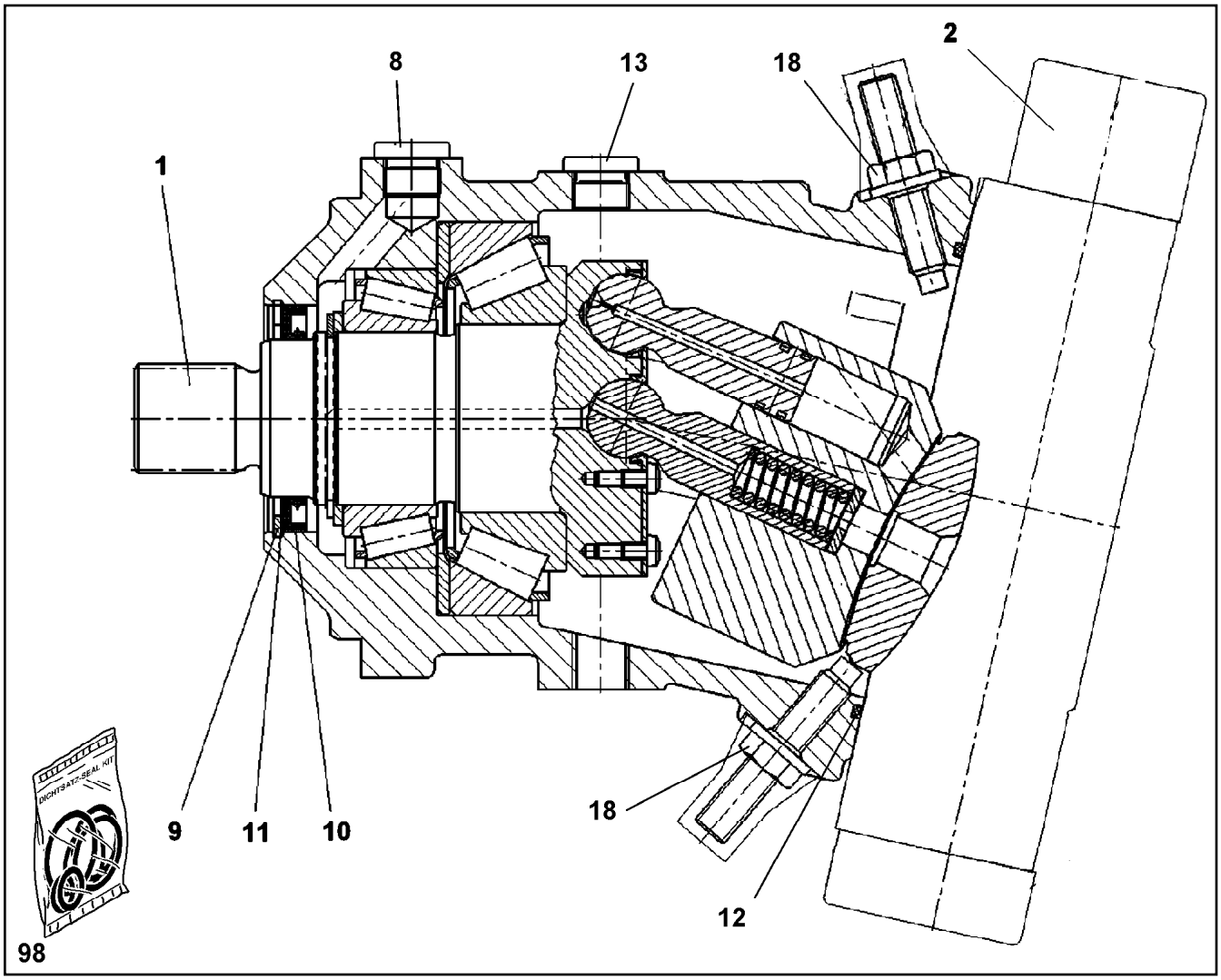

Pos.	Artikel	Menge	Bezeichnung	Description	Serie	K
1	57 19 351 08	1	TRIEBWERK	DRIVING GEAR		
2	10 35 465 8	1	VERSTELLUNG	ADJUSTMENT		
			⇨ X10354658 10 35 465 8			
8	10 11 523 8	1	VERSCHLUSSSCHRAUBE M22X1,5	SCREW PLUG		
9	10 17 163 2	1	SICHERUNGSRING DIN 472 90X3 FLZNNC-1	LOCKING RING		
10	71 00 250 08	1	WELLENDICHTRING 70X90X7 FPM	SHAFT SEAL		
11	57 15 133 08	1	STUETZSCHEIBE DIN 988 S 75X90X3	SUPPORTING WASHER		
12	57 13 077 08	1	O-RING ARP 568 202,79X3,53 NBR70	O-RING		
13	46 00 232	1	VERSCHLUSSSCHRAUBE DIN 908 M26X1,5	SCREW PLUG		
18	70 05 072	1	SEAL-LOCK-BUNDMUTTER M12X1,75	SEAL-LOCK-SHOULDER NUT		
98	10 44 173 8	1	DS VERSTELLMOTOR	SEAL KIT VARIAB.DISPLAC.MO		

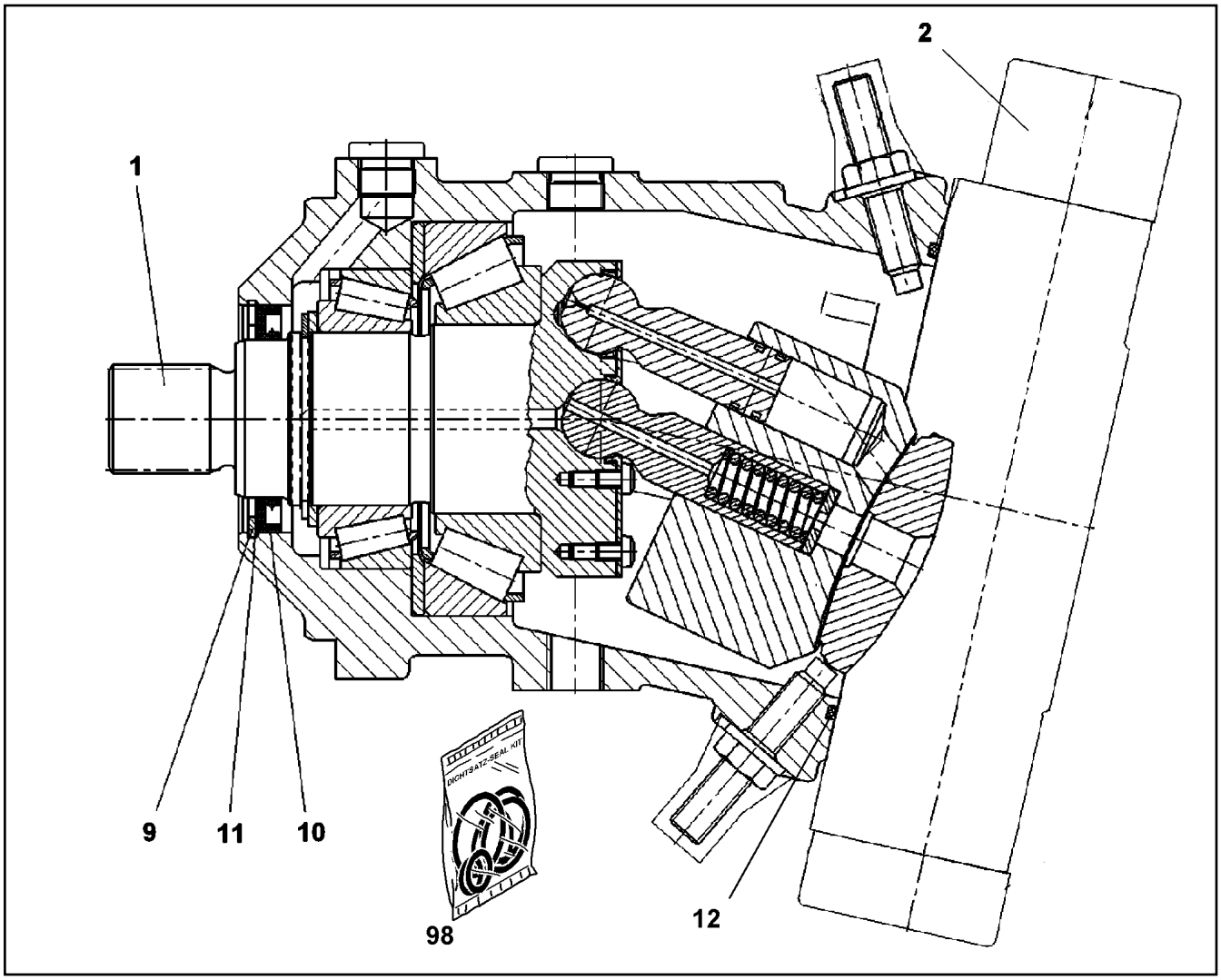

Pos.	Artikel	Menge	Bezeichnung	Description	Serie	K
1	57 19 351 08	1	TRIEBWERK	DRIVING GEAR		
2	10 65 300 6	1	VERSTELLUNG	ADJUSTMENT		
			⇨ X10653006 10 65 300 6			
9	10 17 163 2	1	SICHERUNGSRING DIN 472 90X3 FLZNNC-1	LOCKING RING		
10	71 00 250 08	1	WELLENDICHTRING 70X90X7 FPM	SHAFT SEAL		
11	57 15 133 08	1	STUETZSCHEIBE DIN 988 S 75X90X3	SUPPORTING WASHER		
12	57 13 077 08	1	O-RING ARP 568 202,79X3,53 NBR70	O-RING		
98	10 44 173 8	1	DS VERSTELLMOTOR	SEAL KIT VARIAB.DISPLAC.MO		

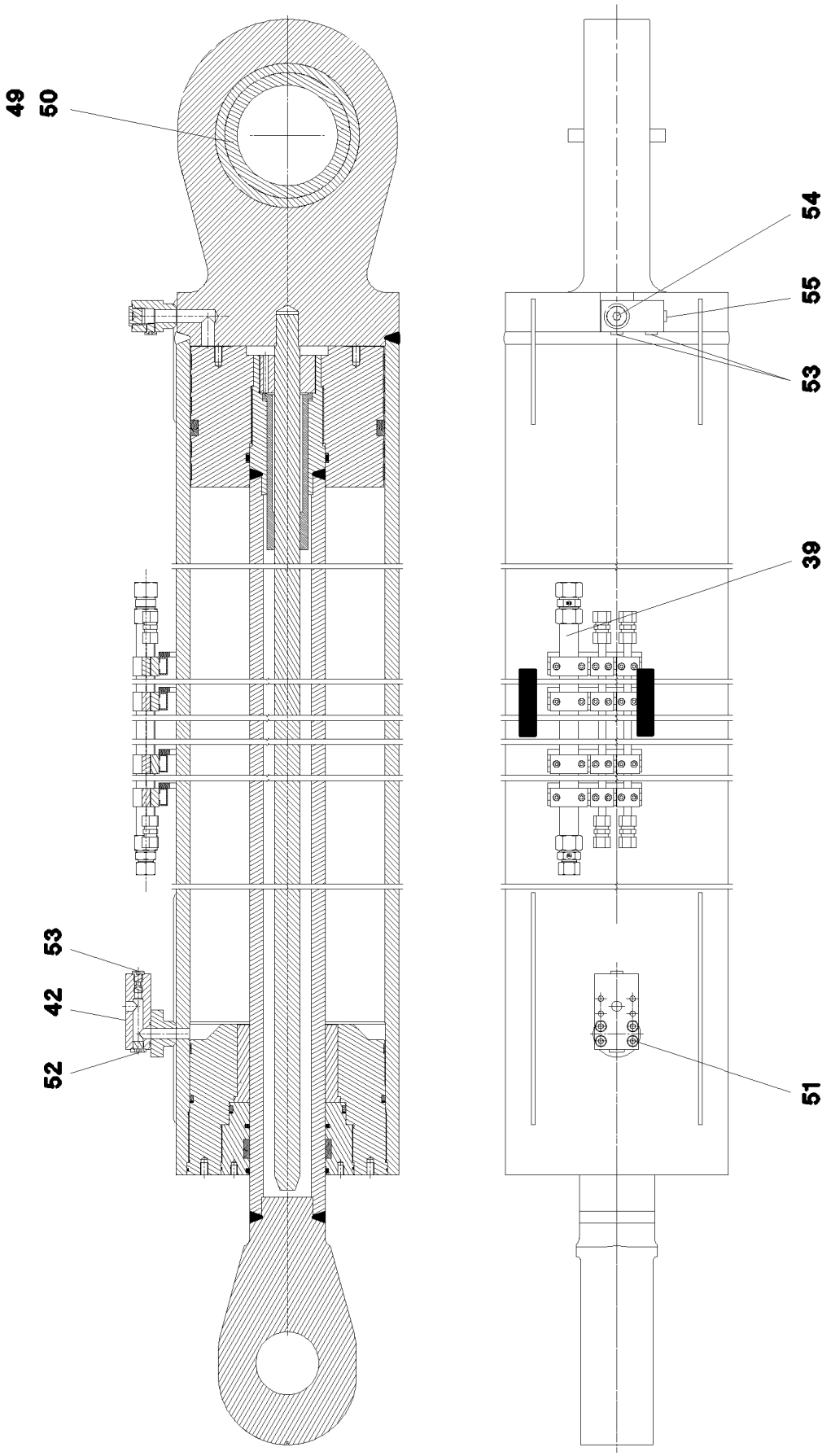
49
50
54
55
53
39
53
42
52
51
999

Pos.	Artikel	Menge	Bezeichnung	Description	Serie	K
39	11 64 328 3	1	ROHR	TUBE		
42	51 16 313 14	1	LEITUNGSBRUCHSICHERUNG 25L/MIN pma	CABLE BREAK PREVENTION		
49	74 69 164 08	1	GELENKLAGER GE160-UK-2RS-B	SPHERICAL BEARING		
50	42 81 058 08	2	SICHERUNGSRING DIN 472 230X5	LOCKING RING		
51	49 00 195	4	ZYLINDERSCHRAUBE ISO 4762 M10X45 8.8	SOCKET HEAD SCREW		
52	73 80 019	1	VERSCHLUSSSCHRAUBE VSTI M18X1,5 C	SCREW PLUG		
53	47 75 110 01	3	VERSCHLUSSSCHRAUBE VSTI G1/4 CF	SCREW PLUG		
54	47 77 047 08	1	STOPFEN VSTI3/4"ED A3P	STOP PLUG		
55	40 41 002 01	1	VERSCHLUSSSCHRAUBE DIN 908 M12X1,5	SCREW PLUG		
999	11 18 254 7	1	DS ZYLINDER	SEAL KIT CYLINDER		

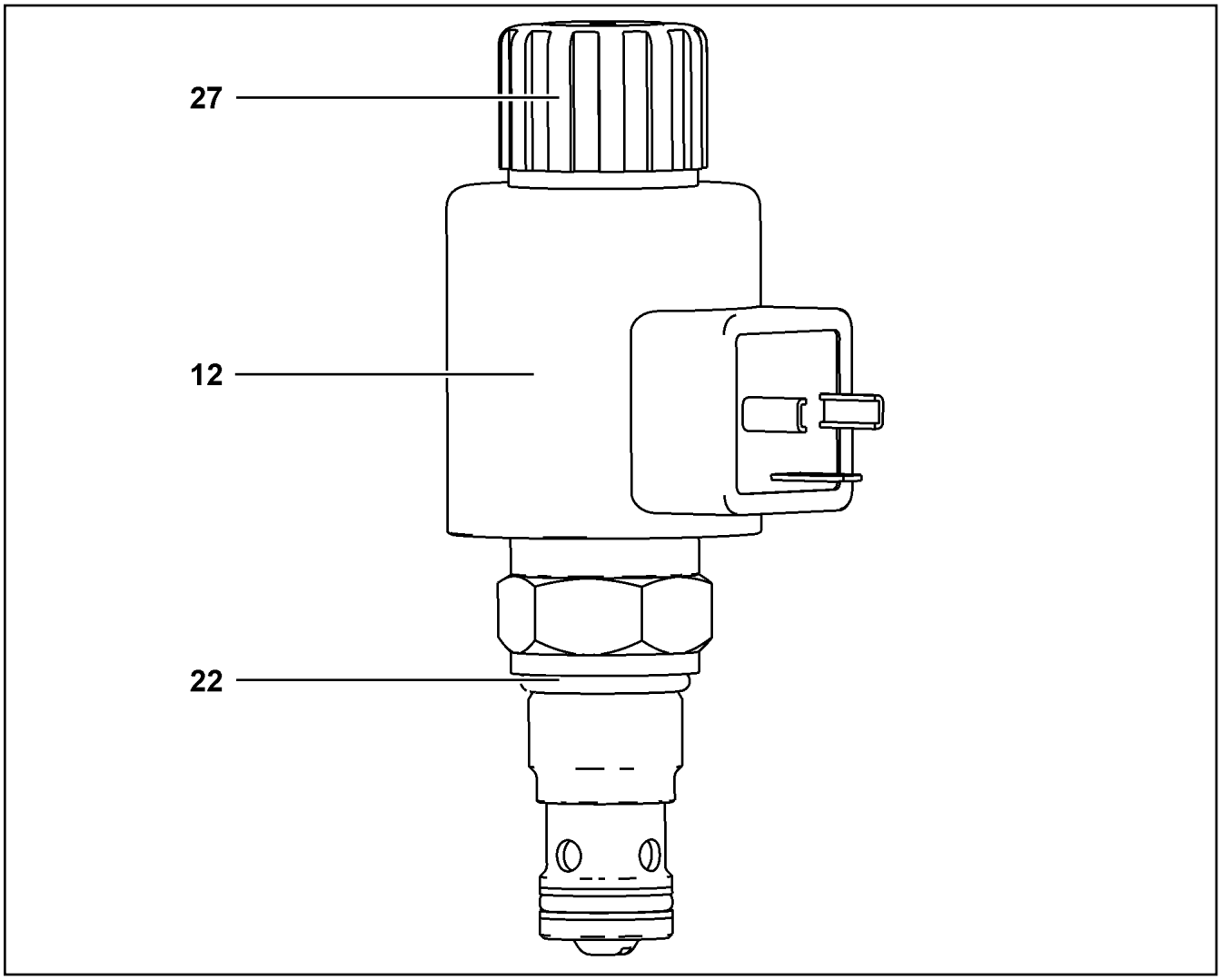

Pos.	Artikel	Menge	Bezeichnung	Description	Serie	K
12	11 00 432 1	1	MAGNETSPULE 24V	MAGNET COIL		
22	73 80 196	1	O-RING DIN 3771 19,30X2,40 NBR 90 A,BK	O-RING		
27	11 00 444 3	1	UEBERWURFMUTTER	BOX NUT		

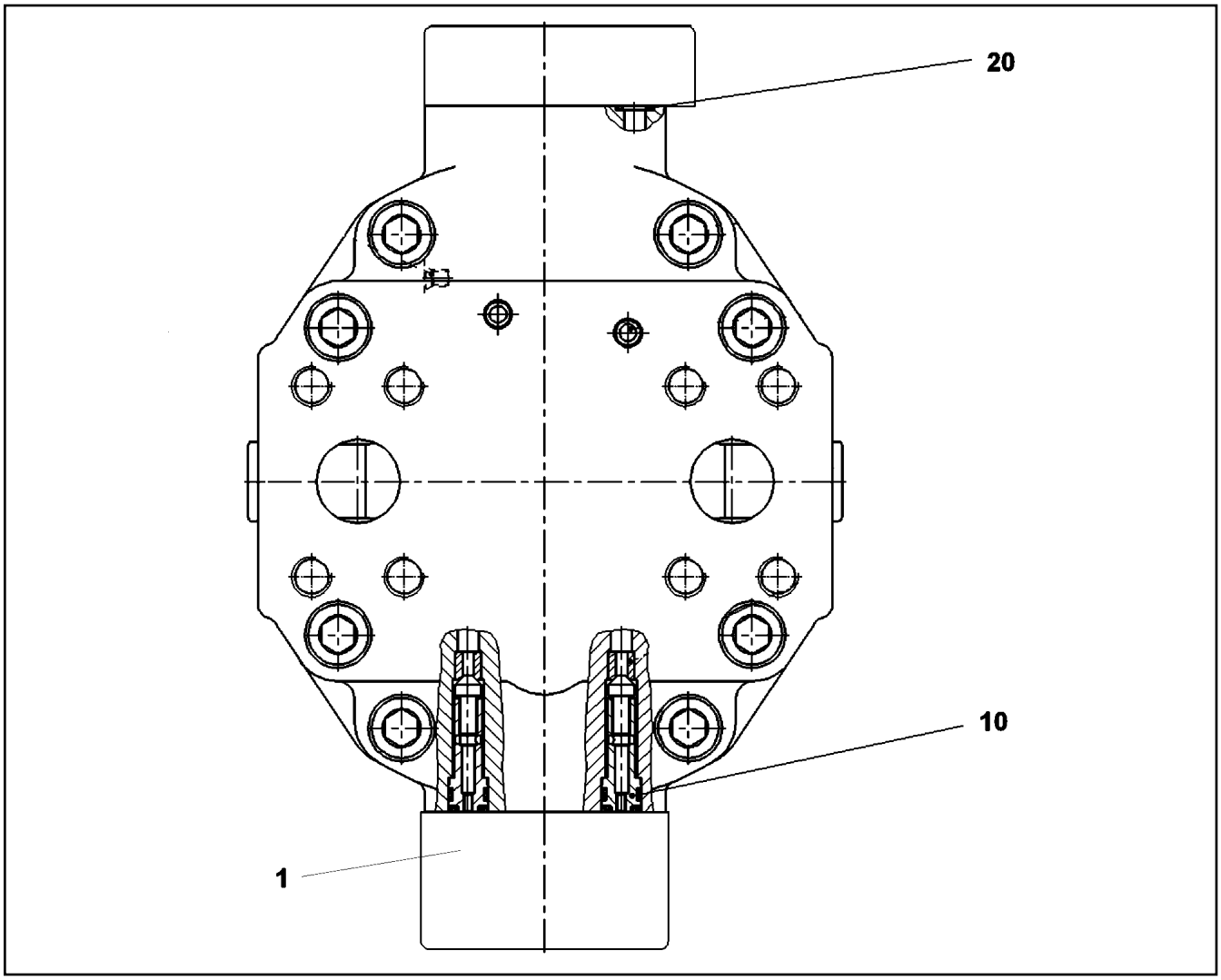

Pos.	Artikel	Menge	Bezeichnung	Description	Serie	K
1	10 42 512 9	1	STEUERTEIL	CONTROL ELEMENT		
(1)	10 02 369 3	1	MAGNET 24V	MAGNET		
10	10 29 451 6	2	RUECKSCHLAGVENTIL	NON-RETURN VALVE		
20	70 22 118	6	O-RING 7,65X1,78 FKM 90	O-RING		

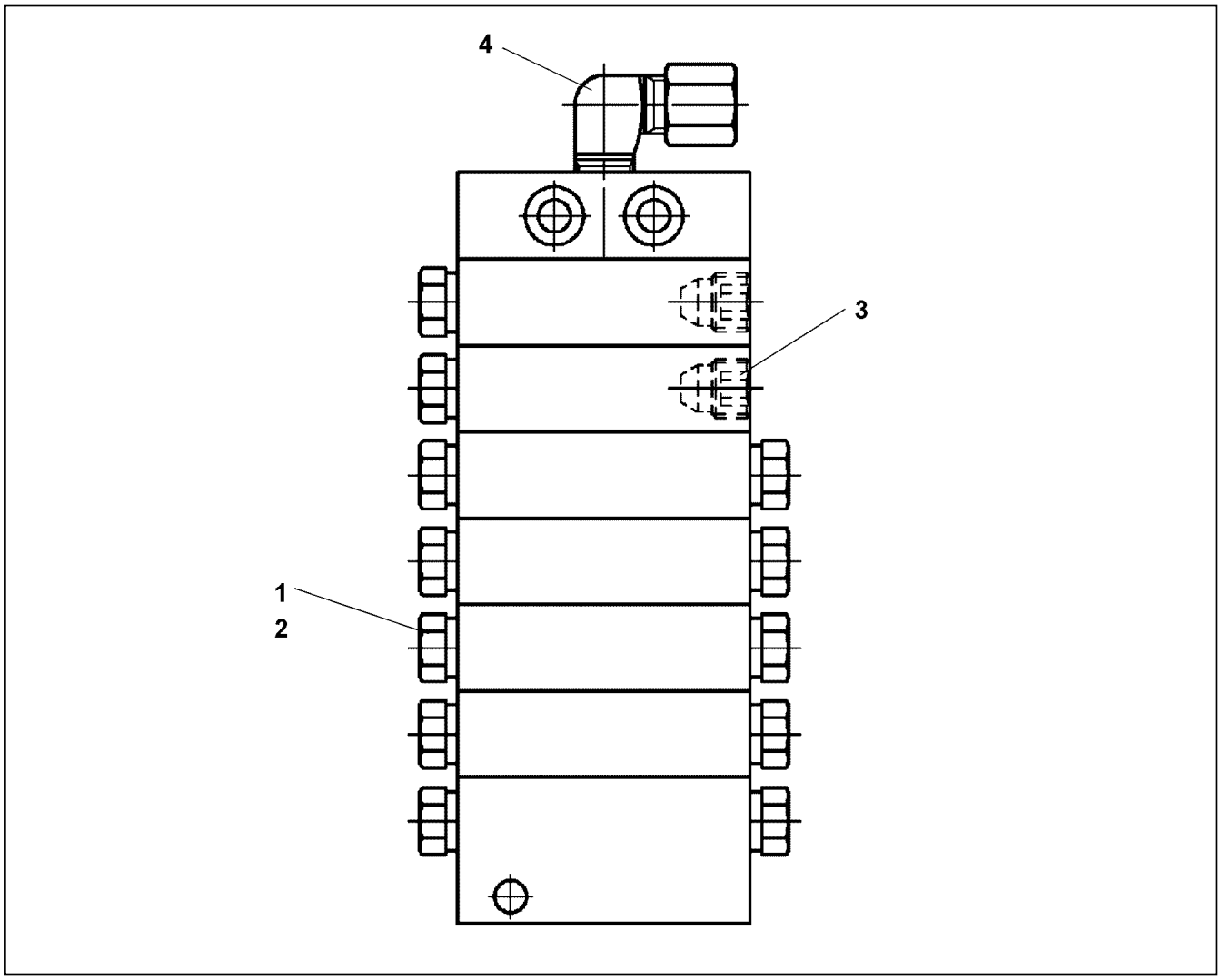

Pos.	Artikel	Menge	Bezeichnung	Description	Serie	K
3	77 43 782 08	3	VERSCHLUSSSCHRAUBE	SCREW PLUG		
4	77 43 738 08	1	VERSCHRAUBUNG WE6-M10X1R	FLANGE JOINT		

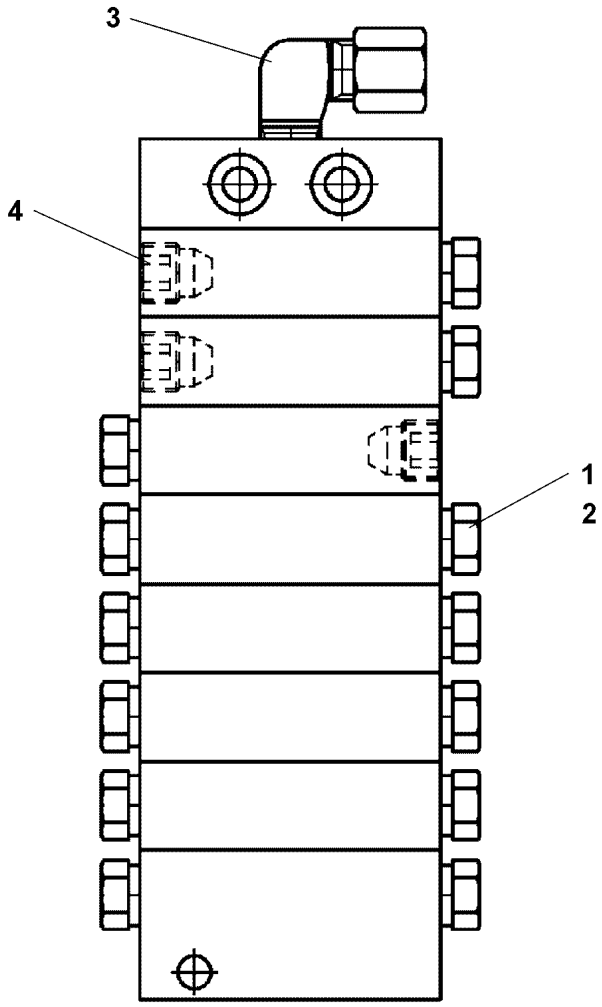

Pos.	Artikel	Menge	Bezeichnung	Description	Serie	K
3	77 43 738 08	1	VERSCHRAUBUNG WE6-M10X1R	FLANGE JOINT		
4	77 43 782 08	3	VERSCHLUSSSCHRAUBE	SCREW PLUG		

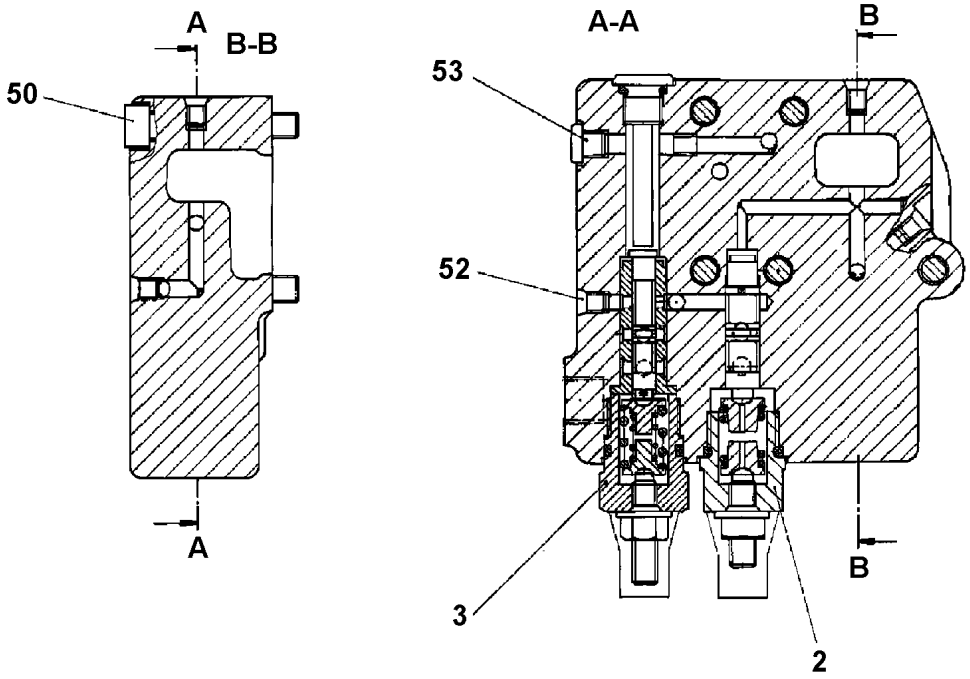

Pos. 999

Pos.	Artikel	Menge	Bezeichnung	Description	Serie	K
2	57 19 008 08	1	REGLERELEMENT ⇨ 5 719 008 08 57 19 008 08	REGULATOR ELEMENT		
3	10 47 220 2	1	REGLERELEMENT ⇨ X10472202 10 47 220 2	REGULATOR ELEMENT		
50	40 42 044 05	5	ZYLINDERSCHRAUBE ISO 4762 M8X45 8.8	SOCKET HEAD SCREW		
52	70 22 127	7	DOPPELABREISSSTOPFEN	DOUBLE PLUG		
53	70 27 497	1	VERSCHLUSSSCHRAUBE M8X1	SCREW PLUG		
999	10 44 097 6	1	DS REGLER	SEAL KIT F.REGULATOR		

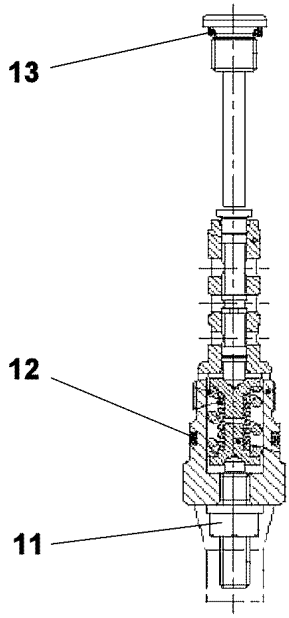

Pos.	Artikel	Menge	Bezeichnung	Description	Serie	K
11	70 05 071	1	SEAL-LOCK-BUNDMUTTER M8	SEAL-LOCK-SHOULDER NUT		
12	51 07 383 08	1	O-RING ARP 568 18,72X2,62 NBR90	O-RING		
13	51 45 891 08	1	O-RING ARP 568 9,19X2,62 NBR90	O-RING		

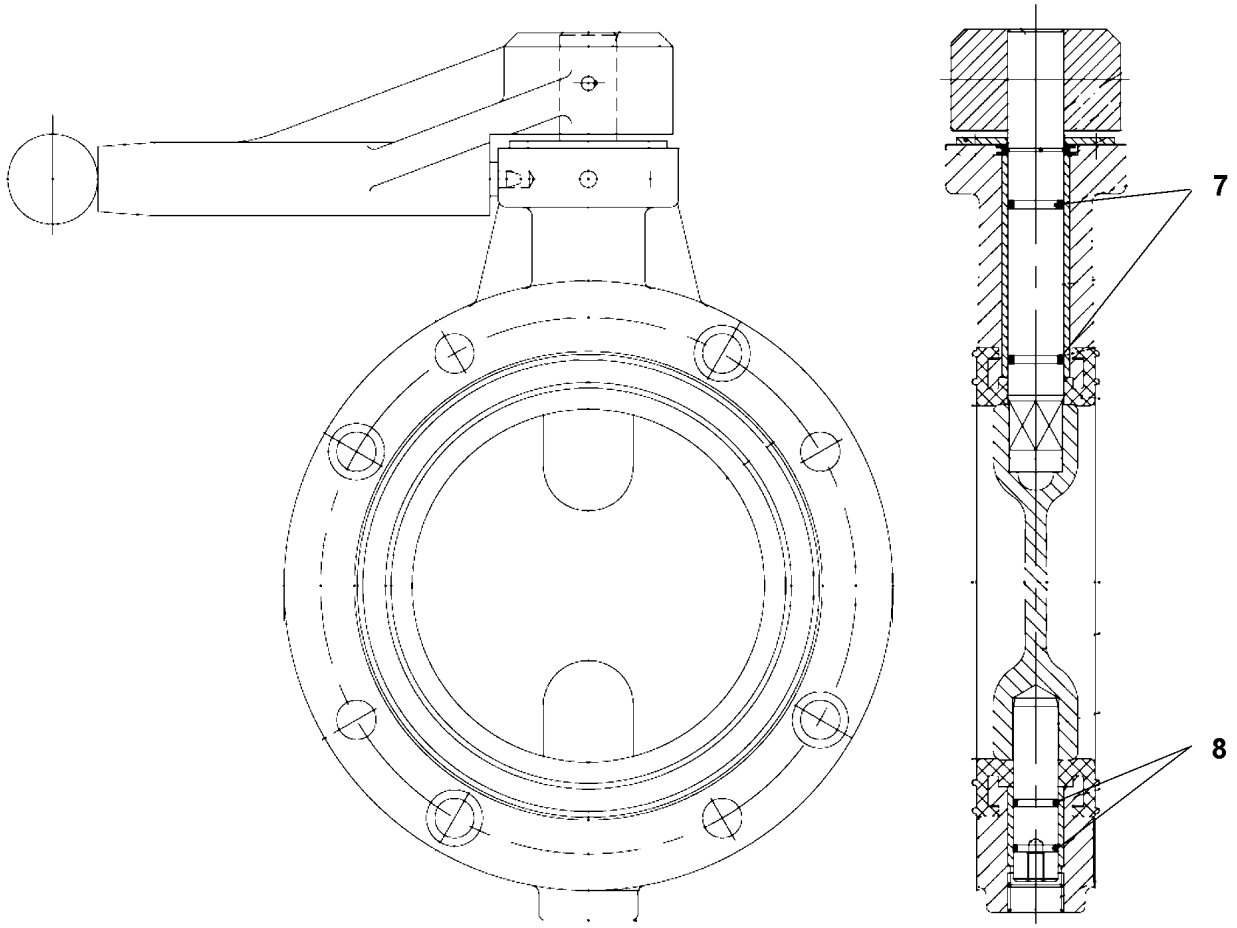

Pos.	Artikel	Menge	Bezeichnung	Description	Serie	K
7	72 64 079 08	2	O-RING 16X2 NBR70	O-RING		
8	70 42 748 08	2	O-RING 12X2 NBR70	O-RING		

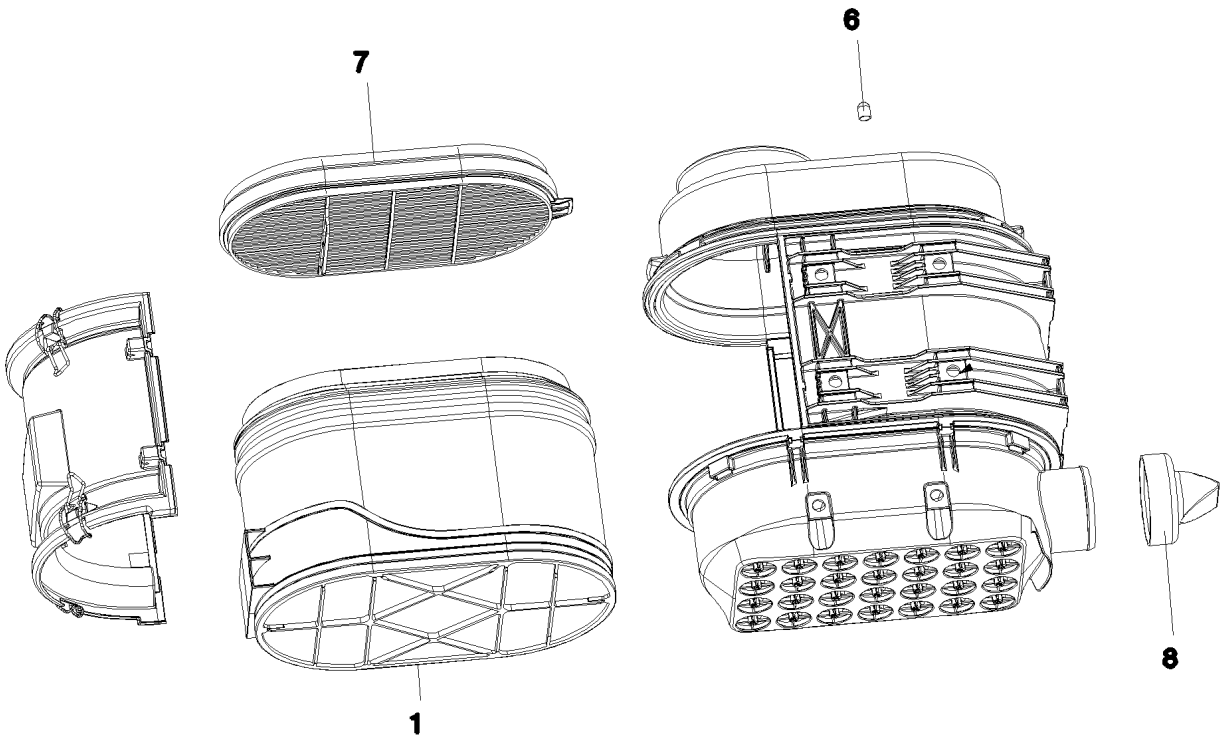

Pos.	Artikel	Menge	Bezeichnung	Description	Serie	K
6	76 19 068	1	VERSCHLUSSKAPPE	SEALING PLUG		
7	10 29 493 9	1	SICHERHEITSELEMENT	SAFETY ELEMENT		
8	10 29 724 4	1	ADAPTER	ADAPTER		

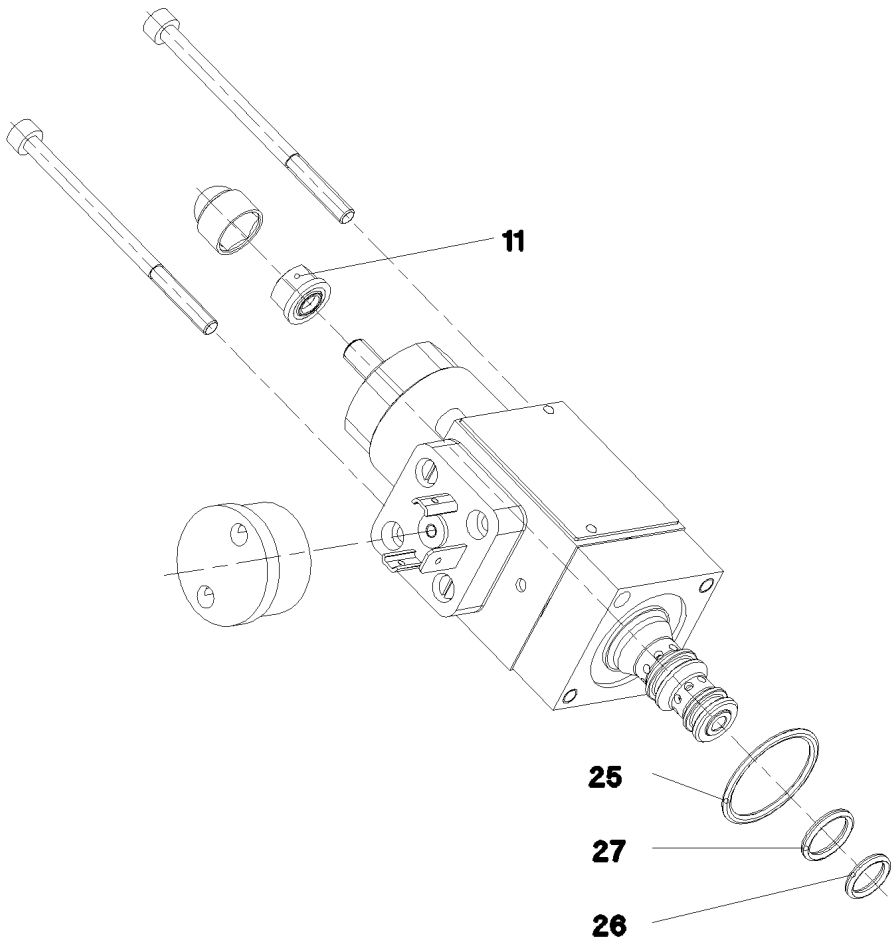

Pos.	Artikel	Menge	Bezeichnung	Description	Serie	K
11	51 07 534 08	1	DICHTMUTTER M6	SEALING NUT		
25	57 06 523 08	1	O-RING ARP 568 23,52X1,78 N903890SHOR	O-RING		
26	51 07 190 08	1	O-RING ARP 568 9,25X1,78 NBR75	O-RING		
27	51 07 181 08	1	O-RING ARP 568 10,82X1,78 NBR75	O-RING		

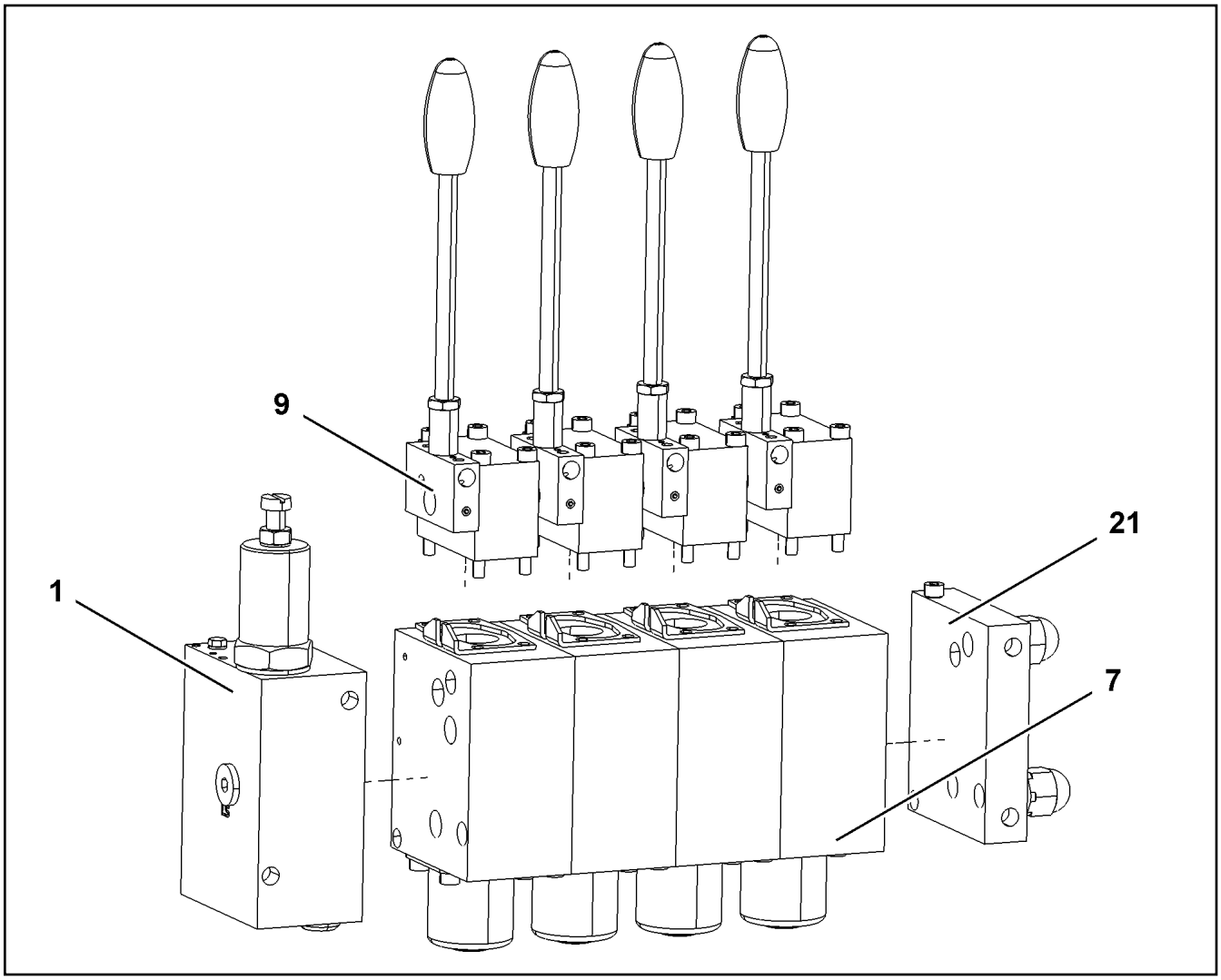

Pos.	Artikel	Menge	Bezeichnung	Description	Serie	K
1	96 40 276 08	1	ANSCHLUSSBLOCK PSV4 ⇨ 9 640 276 08 96 40 276 08	CONNECTION BLOCK		
7	96 40 277 08	4	WEGESCHIEBER SL3-41 ⇨ 9 640 277 08 96 40 277 08	DIRECTIONAL CTRL. VALVE		
9	10 41 267 7	4	HANDBETAETIGUNG ⇨ X10412677 10 41 267 7	MANUAL ACTUATION		
21	10 41 267 8	1	ENDPLATTE ⇨ X10412678 10 41 267 8	END PLATE		

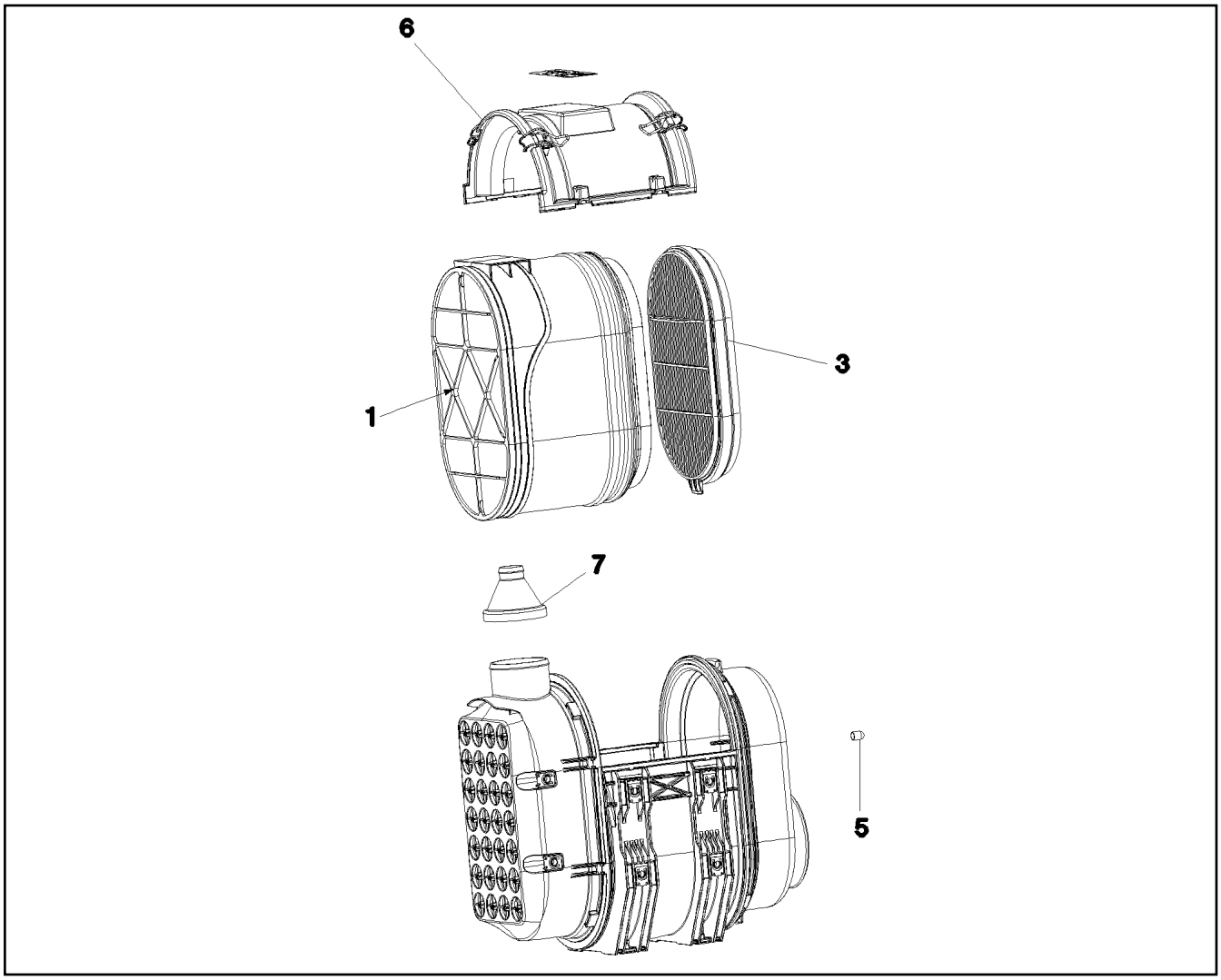

Pos.	Artikel	Menge	Bezeichnung	Description	Serie	K
3	10 49 189 1	1	FILTERELEMENT	FILTER ELEMENT		
5	76 19 068	1	VERSCHLUSSKAPPE	SEALING PLUG		
6	11 18 270 0	1	DECKEL	COVER		
7	10 29 724 4	1	ADAPTER	ADAPTER		

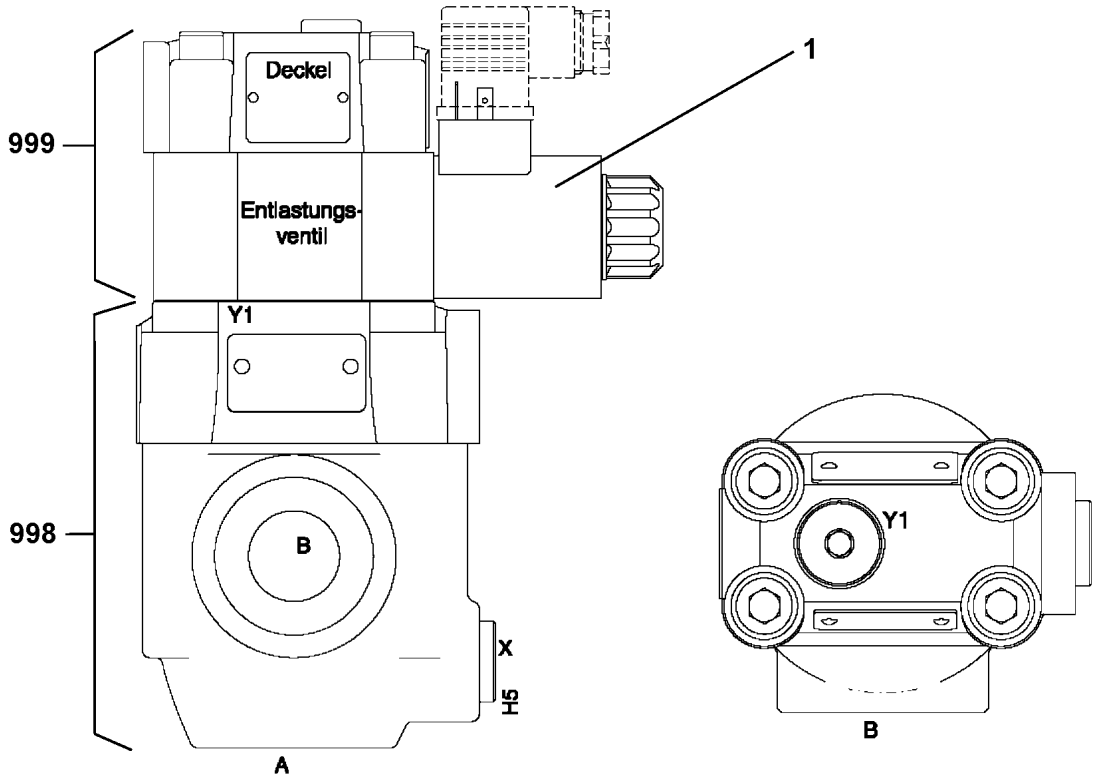

Pos.	Artikel	Menge	Bezeichnung	Description	Serie	K
1	10 66 309 4	1	MAGNET 24V	MAGNET		
998	11 00 353 5	1	DICHTSATZ	SEAL KIT		
999	11 00 353 6	1	DS VENTIL	SEALING SET VALVE		

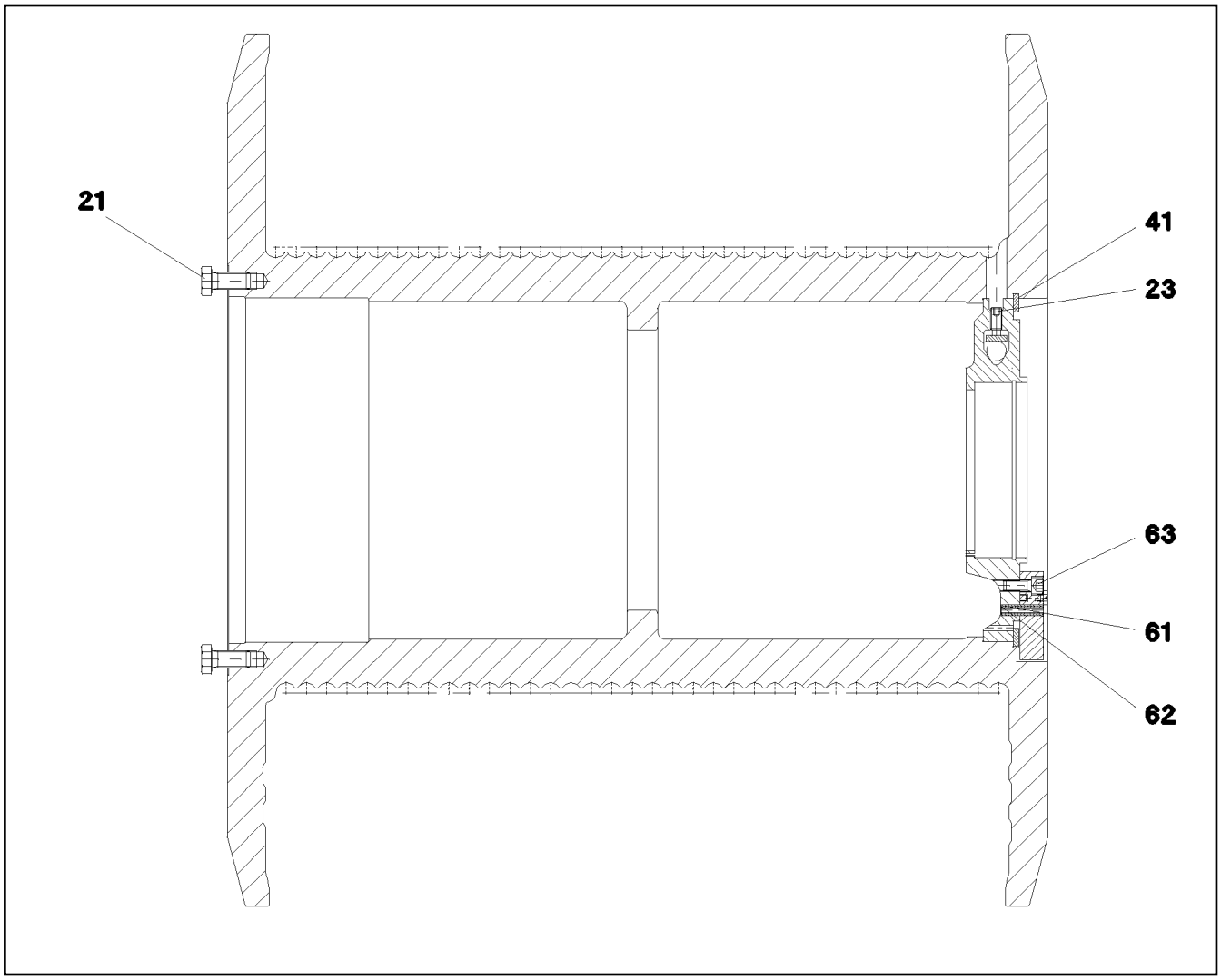

Pos.	Artikel	Menge	Bezeichnung	Description	Serie	K
21	40 65 232 01	24	SECHSKANTSCHRAUBE ISO 4017 M24X55	HEX SCREW		
23	40 48 046 08	5	GEWINDESTIFT DIN 915 M16X40 45H VERZ	GRUB SCREW		
41	10 65 017 7	1	SICHERUNGSRING DIN 472 540X8	LOCKING RING		
61	53 06 131 08	2	SPANNSTIFT ISO 8752 16X60	DOWEL PIN		
62	43 20 111 08	2	SPANNSTIFT ISO 8752 10X60	DOWEL PIN		
63	40 43 169 01	10	ZYLINDERSCHRAUBE ISO 4762 M16X40 10.	SOCKET HEAD SCREW		

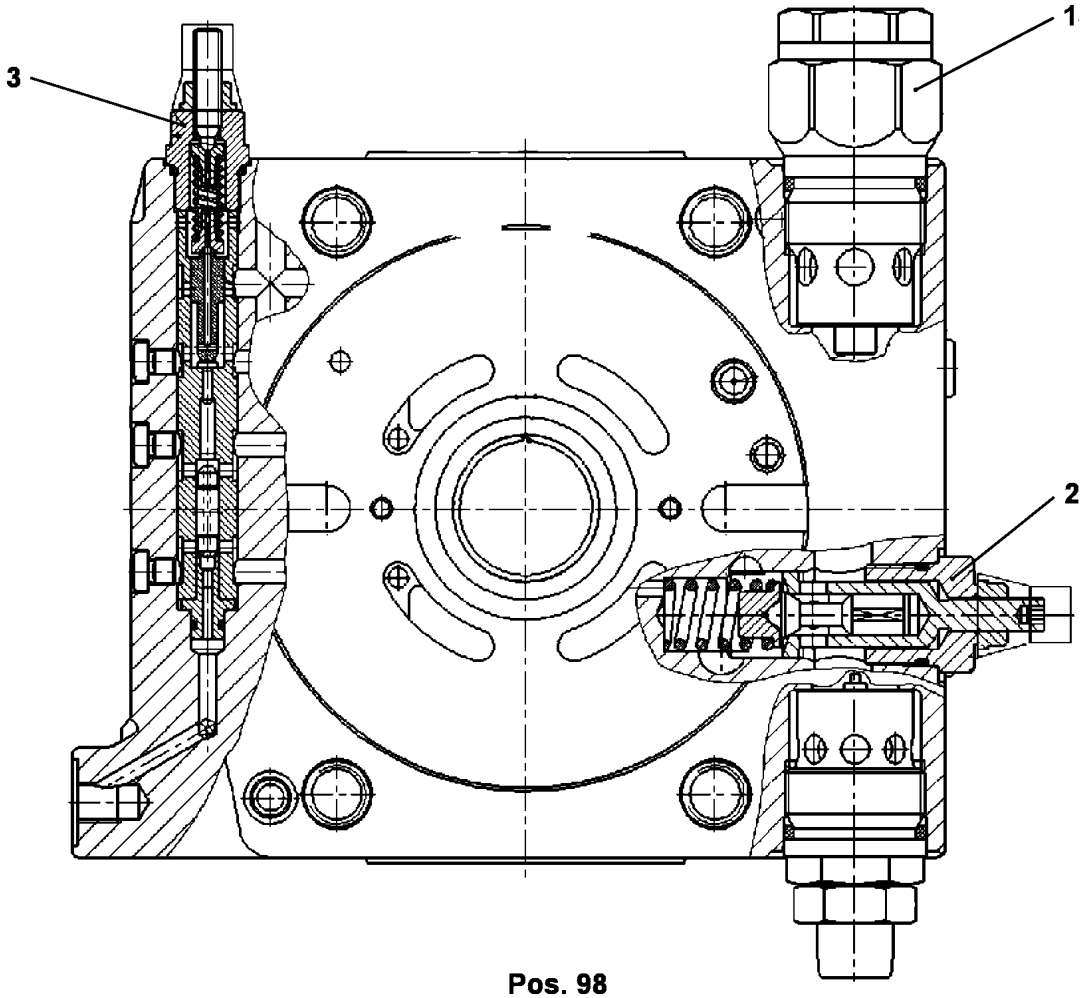

Pos. 98

Pos.	Artikel	Menge	Bezeichnung	Description	Serie	K
1	57 15 139 08	2	DRUCKBEGRENZUNGSVENTIL	PRESSURE LIMITING VALVE		
2	70 28 133	1	DRUCKBEGRENZUNGSVENTIL	PRESSURE LIMITING VALVE		
3	57 15 140 08	1	ABSCHALTVENTIL ⇨ 5 715 140 08 57 15 140 08	SHUTDOWN VALVE		
98	10 65 071 0	1	DS ANSCHLUSSPLATTE M.VENTIL	SEAL KIT		

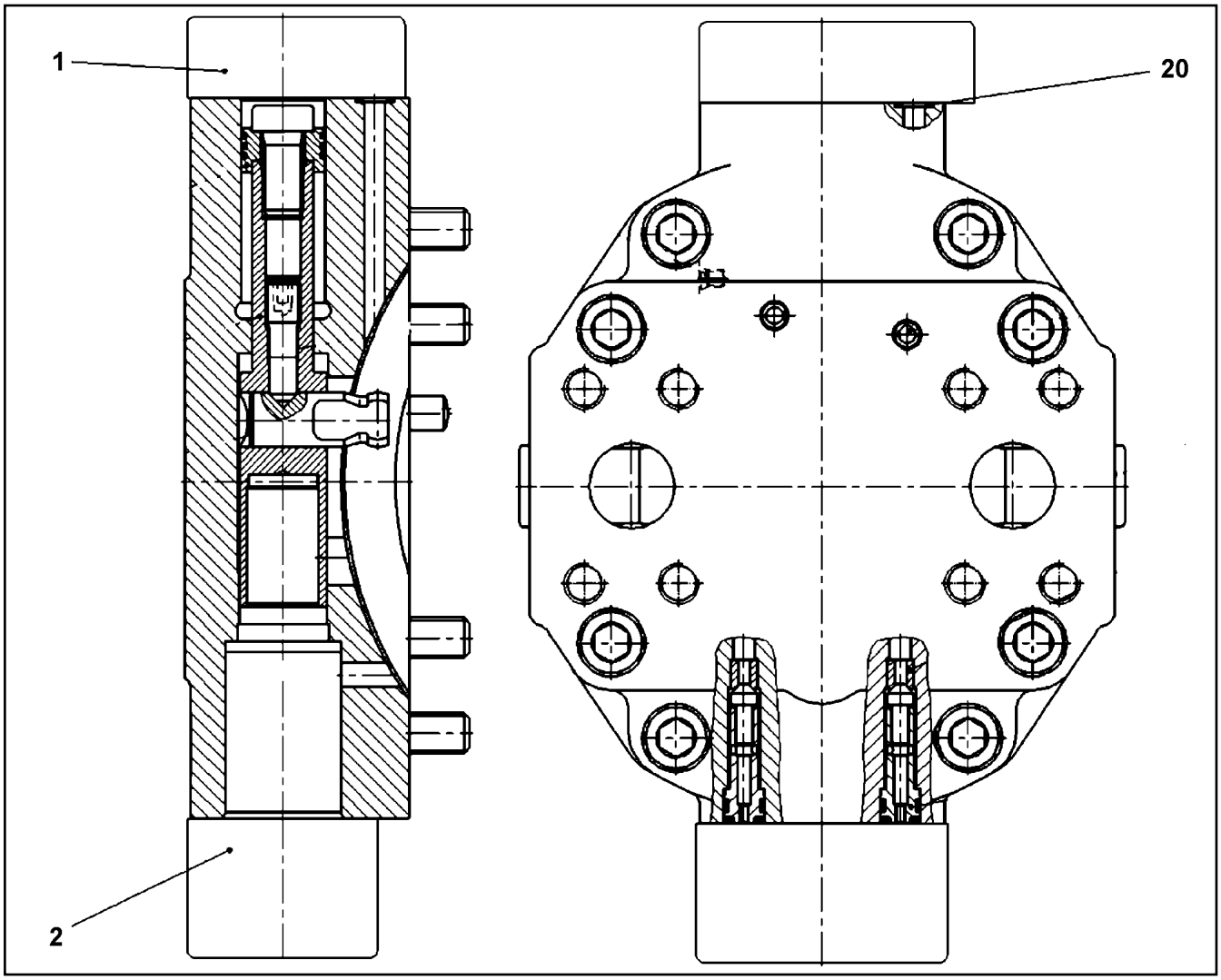

Pos.	Artikel	Menge	Bezeichnung	Description	Serie	K
1	10 65 300 9	1	STEUERTEIL ⇨ X10653009 10 65 300 9	CONTROL ELEMENT		
2	57 19 278 08	1	SPUELVENTIL	FLUSH VALVE		
20	73 80 573	1	O-RING ISO 3601-1 7,65X1,78 FKM 90 A,GN	O-RING		

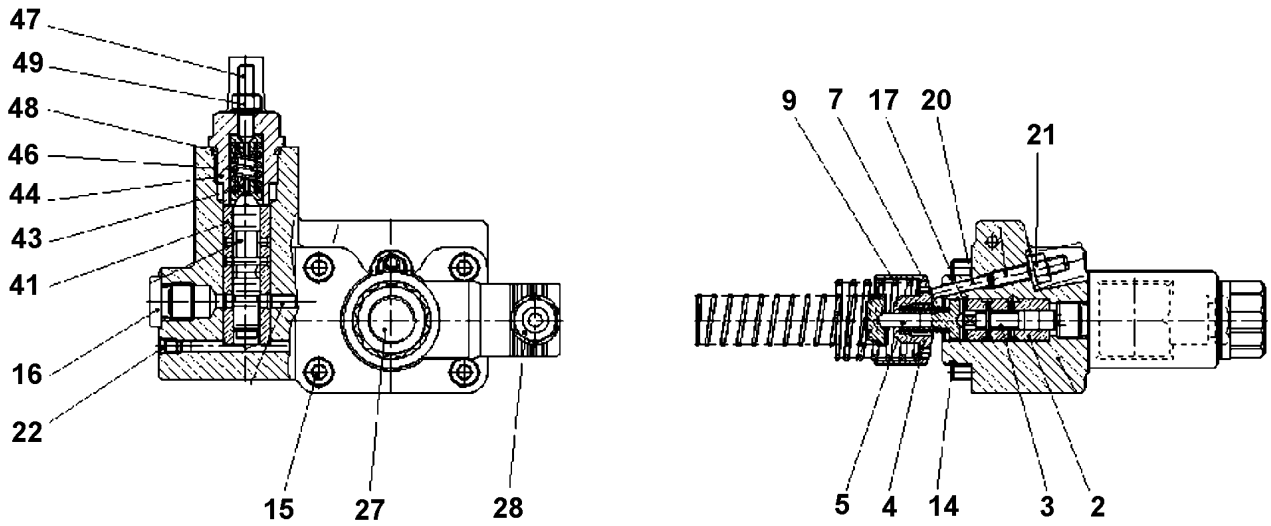

Pos.	Artikel	Menge	Bezeichnung	Description	Serie	K
2	57 07 699 08	1	STEUERBUCHSE	CONTROL BUSHING		
3	10 04 430 9	1	STEUERKOLBEN	SPOOL		
4	70 22 128	1	EINSTELLBUCHSE	ADJUSTING BUSHING		
5	74 14 494	1	FEDERTELLER	SPRING SUPPORT		
7	10 21 753 2	1	DRUCKFEDER	PRESSURE SPRING		
9	70 22 131	1	DRUCKFEDER	PRESSURE SPRING		
14	10 09 796 0	1	O-RING 39,34X2,62 FKM 70	O-RING		
15	10 42 477 7	4	ZYLINDERSCHRAUBE	SOCKET HEAD SCREW		
16	74 14 500	1	VERSCHLUSSSCHRAUBE M14X1,5 FKM	SCREW PLUG		
17	55 08 480 08	1	SICHERUNGSRING DIN 472 16X1	LOCKING RING		
20	46 01 499	1	ZYLINDERSTIFT DIN 6325 4m6X20	PARALLEL PIN		
21	73 61 600	1	SEAL-LOCK-BUNDMUTTER M6	SEAL-LOCK-SHOULDER NUT		
22	56 16 114	5	DOPPELABREISSSTOPFEN	DOUBLE PLUG		
27	10 02 369 3	1	MAGNET 24V	MAGNET		
28	51 45 948 08	1	STECKDOSE	SOCKET		
41	50 09 648	1	STEUERBUCHSE	CONTROL BUSHING		
43	70 27 055	2	FEDERTELLER	SPRING SUPPORT		
44	70 27 056	1	VERSCHLUSSSCHRAUBE	SCREW PLUG		
46	70 27 053	1	DRUCKFEDER	PRESSURE SPRING		
47	10 48 803 5	1	GEWINDESTIFT	GRUB SCREW		
48	10 33 217 2	1	O-RING	O-RING		
49	70 27 052	1	SEAL-LOCK-BUNDMUTTER M6X0,5	SEAL-LOCK-SHOULDER NUT		

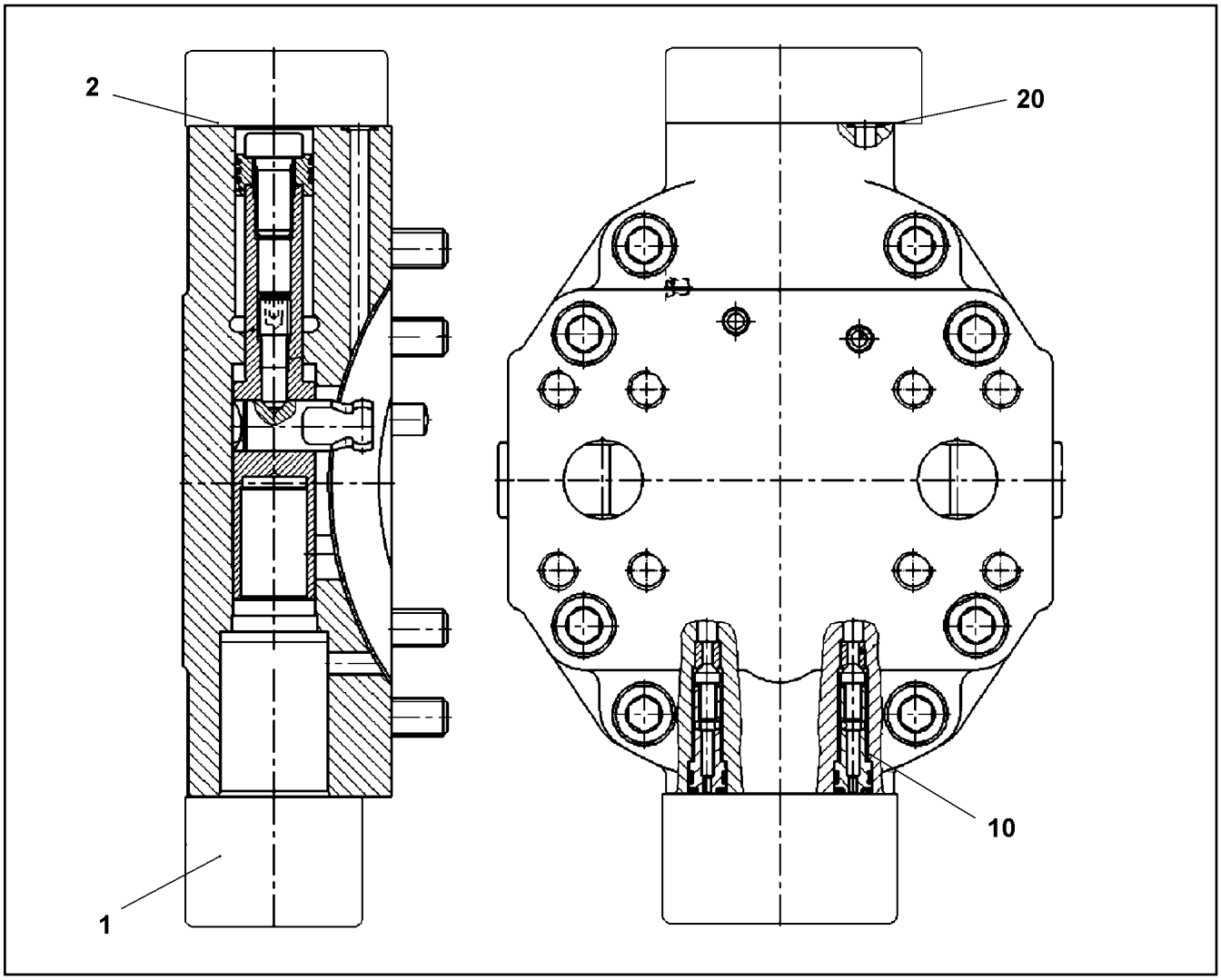

Pos.	Artikel	Menge	Bezeichnung	Description	Serie	K
1	10 35 465 9	1	STEUERTEIL ⇨ X10354659 10 35 465 9	CONTROL ELEMENT		
2	51 05 867 08	1	O-RING ARP 568 37,69X3,53 NBR90	O-RING		
10	10 29 451 6	1	RUECKSCHLAGVENTIL	NON-RETURN VALVE		
20	70 22 118	1	O-RING 7,65X1,78 FKM 90	O-RING		

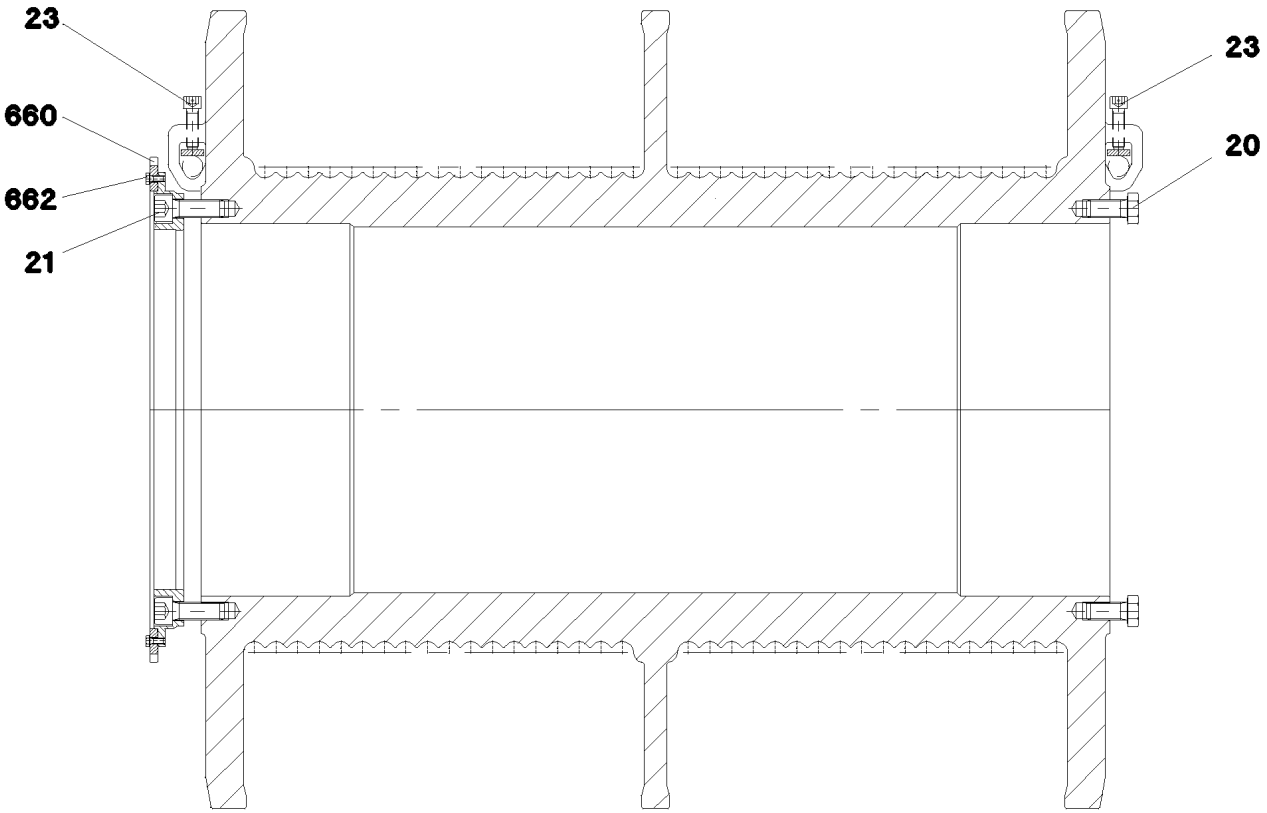

Pos.	Artikel	Menge	Bezeichnung	Description	Serie	K
20	40 65 232 08	24	SECHSKANTSCHRAUBE ISO 4017 M24X50	HEX SCREW		
21	10 29 353 7	24	ZYLINDERSCHRAUBE ISO 4762 M24X70 10.9	SOCKET HEAD SCREW		
23	10 80 163 6	12	ZYLINDERSCHRAUBE M16X55	SOCKET HEAD SCREW		
660	10 80 164 1	1	ZAHNRAD	GEAR WHEEL		
662	49 00 089	12	SECHSKANTSCHRAUBE ISO 4017 M8X20 8.	HEX SCREW		

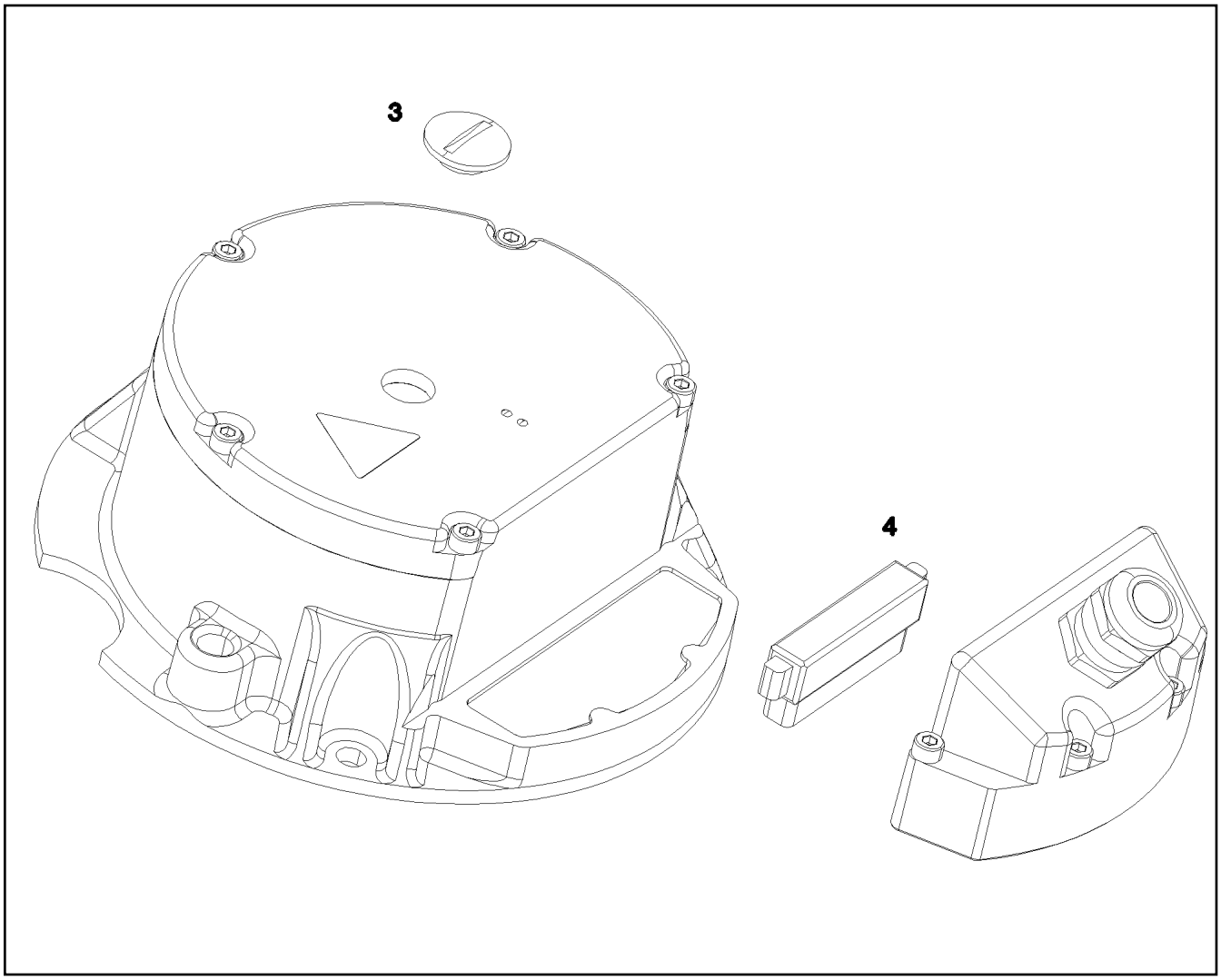

Pos.	Artikel	Menge	Bezeichnung	Description	Serie	K
3	11 69 005 7	1	VERSCHLUSSSCHRAUBE	SCREW PLUG		
4	11 69 005 6	1	STECKER 10-POLIG	PLUG		

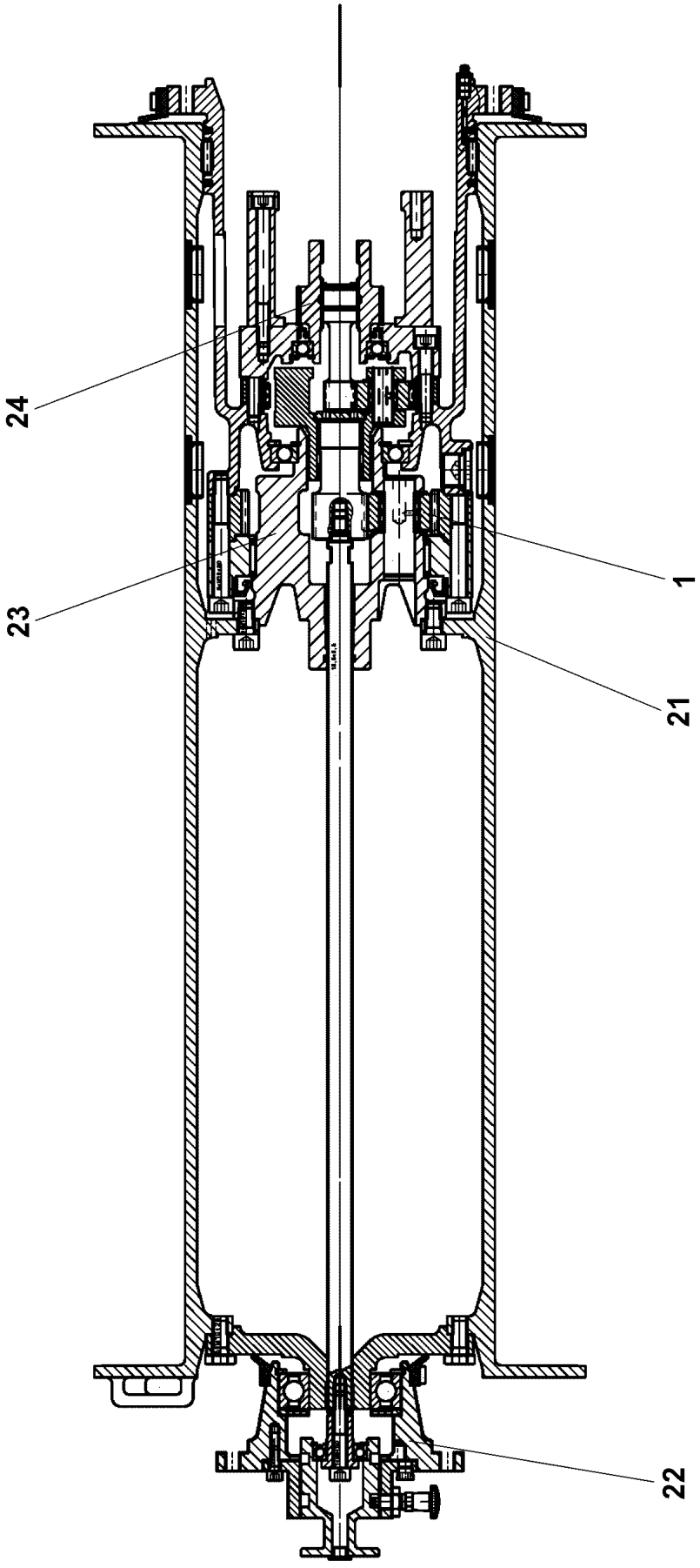
24
23
1
21
22

Pos.	Artikel	Menge	Bezeichnung	Description	Serie	K
1	11 00 530 8	1	PLANETENGETRIEBE	PLANETARY GEARBOX		
			⇨ X11005308 11 00 530 8			
21	11 34 739 6	1	SEILTROMMEL	ROPE DRUM		
			⇨ X11347396 11 34 739 6			
22	11 34 739 9	1	FLANSCHLAGER	FLANGE BEARING		
			⇨ X11347399 11 34 739 9			
23	54 02 704 14	1	ABTRIEB KPL	POWER TAKE-OFF CPL		
			⇨ 5 402 704 14 54 02 704 14			
24	54 02 705 14	1	ANTRIEB KPL	DRIVE UNIT CPL		
			⇨ 5 402 705 14 54 02 705 14			

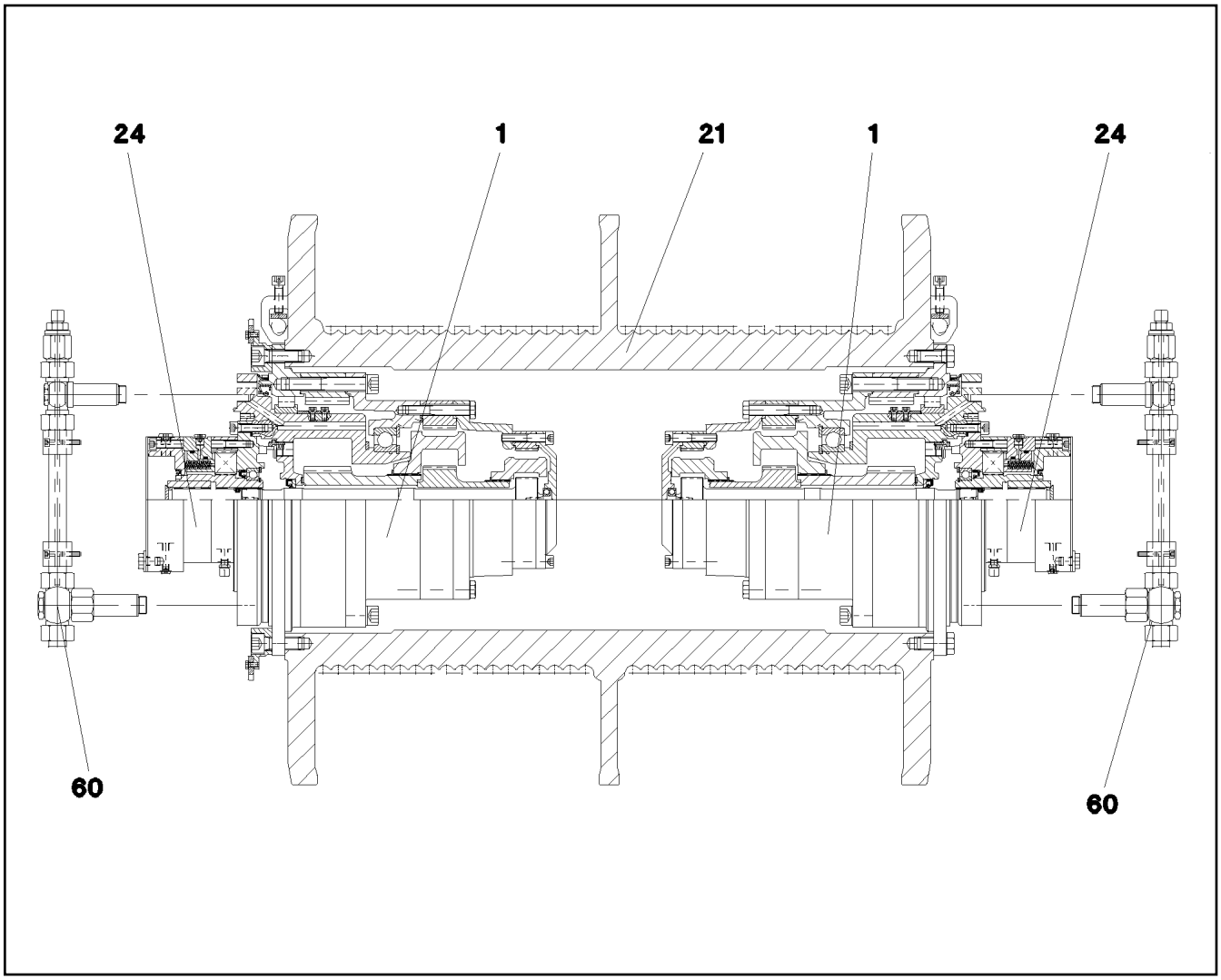

Pos.	Artikel	Menge	Bezeichnung		Description	Serie	K
1	11 10 024 7	1	GETRIEBE		GEARBOX		
			⇨ X111000247	11 10 024 7			
21	10 80 159 1	1	SEILTROMMEL		ROPE DRUM		
			⇨ X10801591	10 80 159 1			
24	11 10 024 8	1	ANTRIEB		DRIVE		
			⇨ X111000248	11 10 024 8			
60	10 65 015 9	1	OELLEITUNG		OIL LINE		

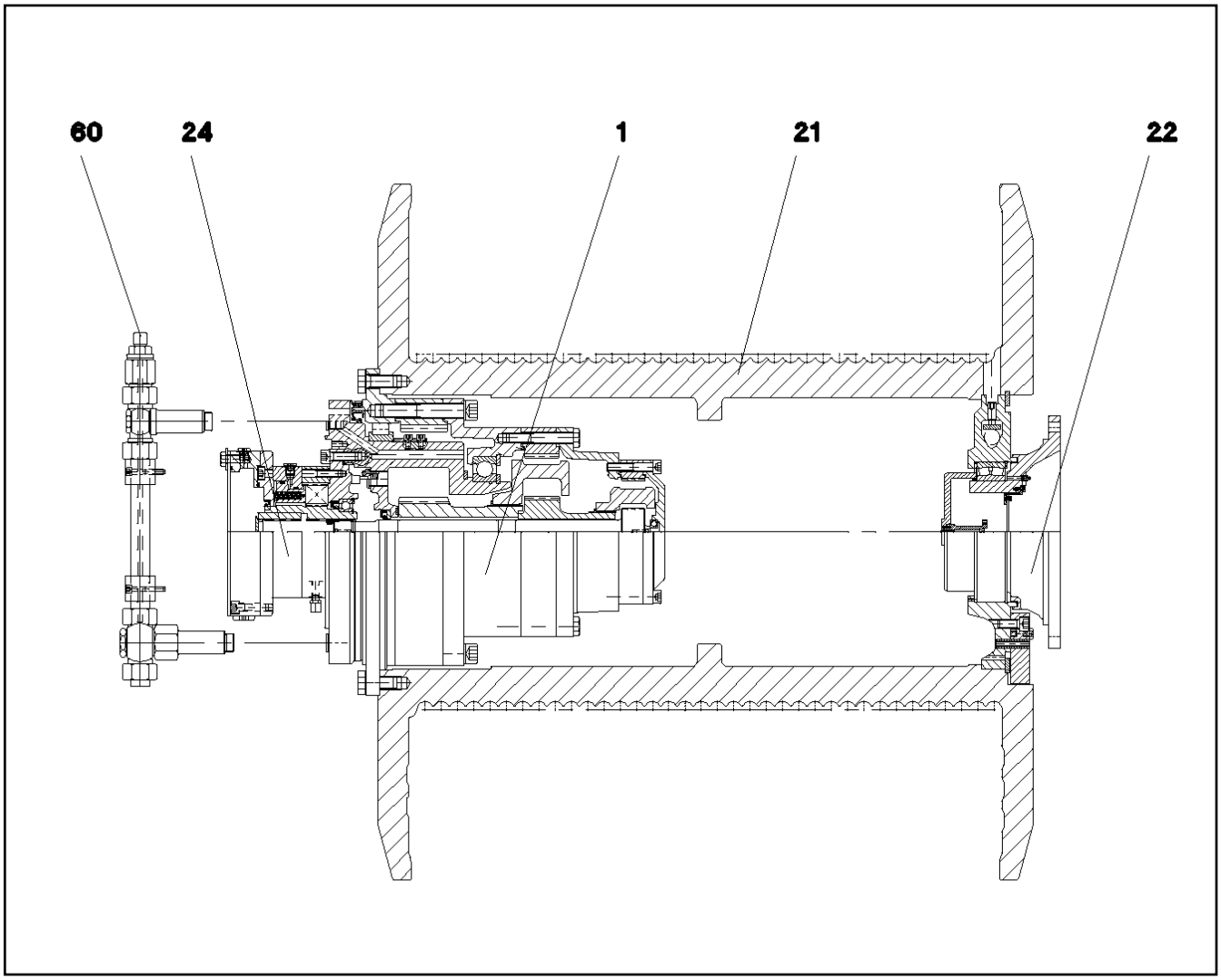

Pos.	Artikel	Menge	Bezeichnung		Description	Serie	K
1	11 08 091 1	1	GETRIEBE		GEARBOX		
			⇨ X11080911	11 08 091 1			
21	10 65 015 6	1	SEILTROMMEL		ROPE DRUM		
			⇨ X10650156	10 65 015 6			
22	57 18 420 08	1	FLANSCH		FLANGE		
			⇨ 5 718 420 08	57 18 420 08			
24	11 08 091 2	1	ANTRIEB		DRIVE		
			⇨ X11080912	11 08 091 2			
60	10 65 015 9	1	OELLEITUNG		OIL LINE		

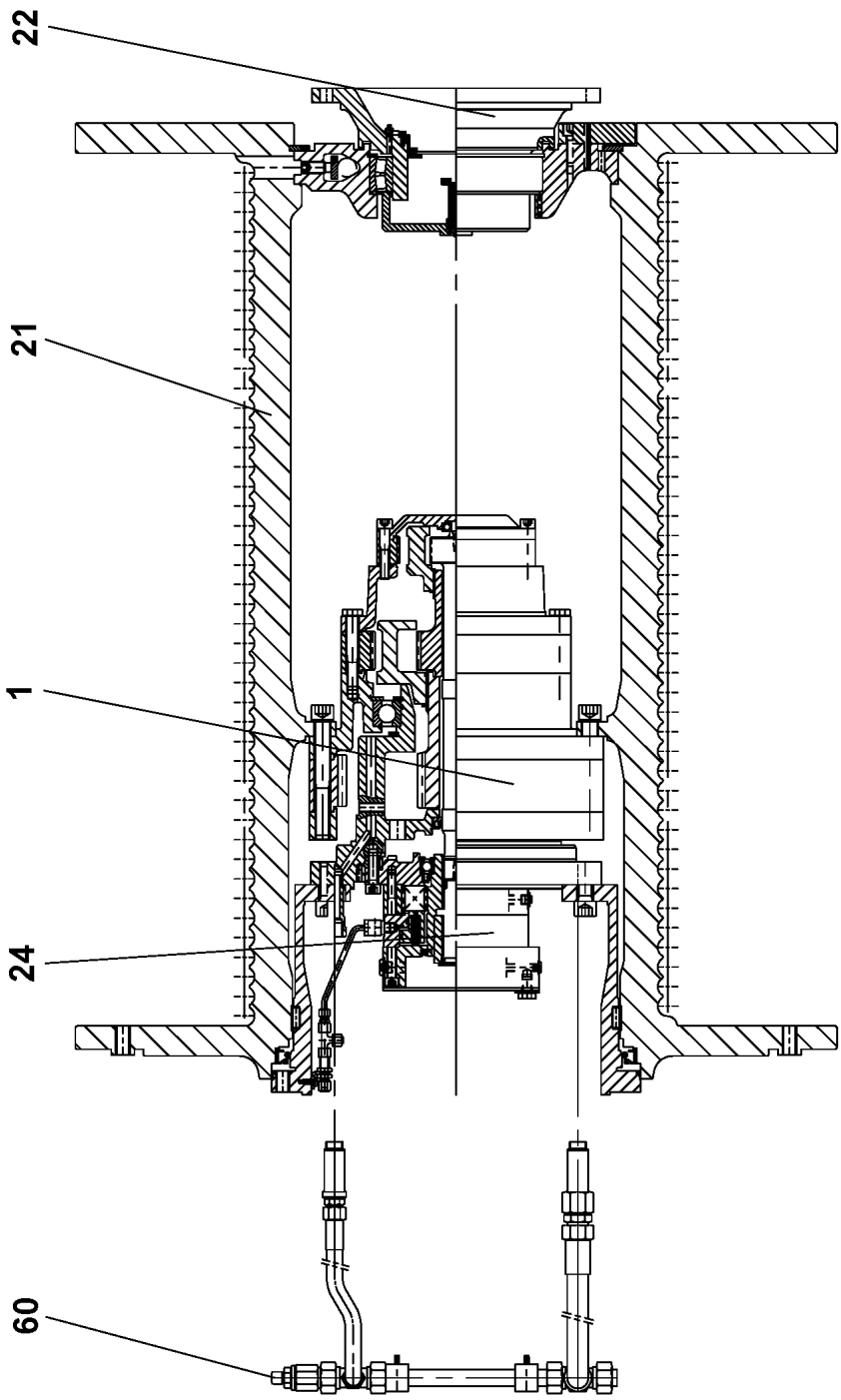
22
21
1
24
60

Pos.	Artikel	Menge	Bezeichnung		Description	Serie	K
1	11 11 402 3	1	GETRIEBE		GEARBOX		
			⇨ X11114023	11 11 402 3			
21	11 34 224 7	1	SEILTROMMEL		ROPE DRUM		
			⇨ X11342247	11 34 224 7			
22	57 19 164 08	1	FLANSCH		FLANGE		
			⇨ 5 719 164 08	57 19 164 08			
24	11 11 402 6	1	ANTRIEB		DRIVE		
			⇨ X11114026	11 11 402 6			
60	11 11 402 7	1	OELLEITUNG		OIL LINE		

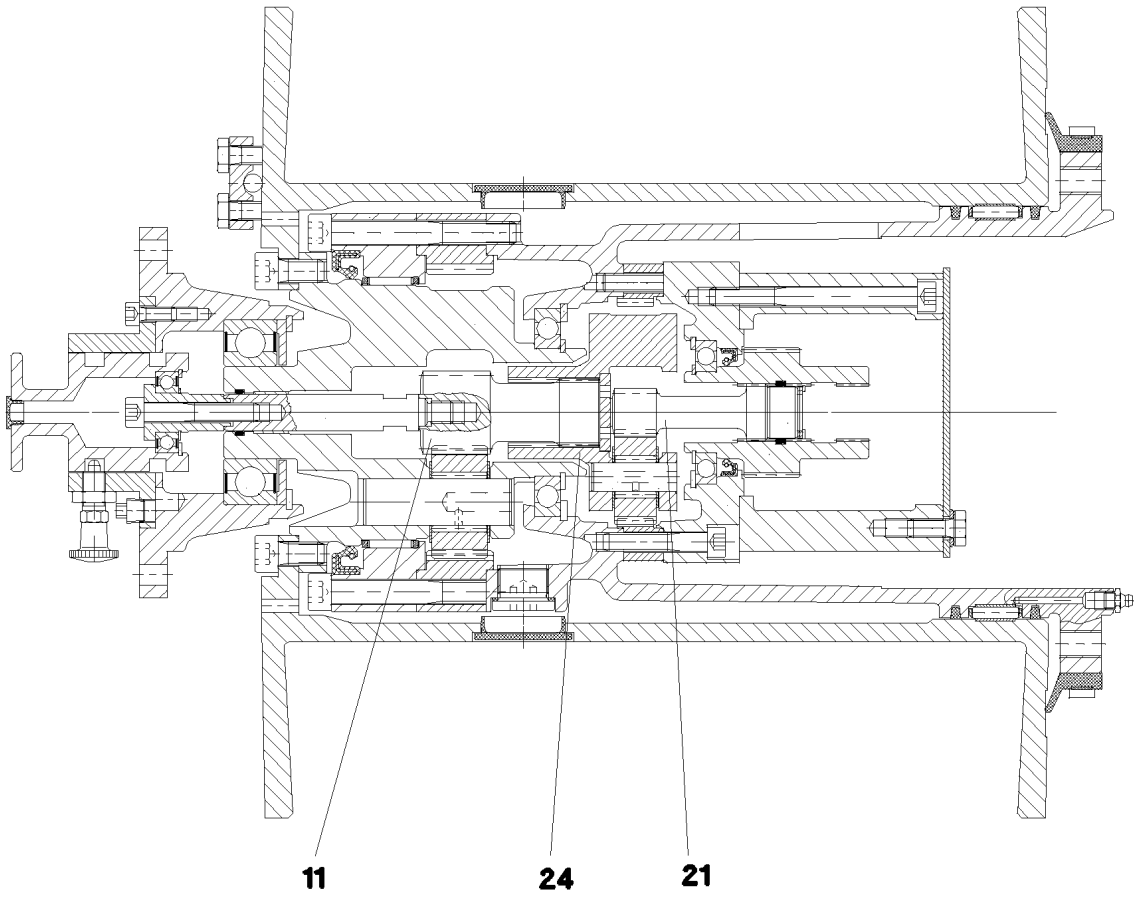

Pos.	Artikel	Menge	Bezeichnung	Description	Serie	K
11	11 00 531 3	1	PLANETENSTUFE	PLANETARY STAGE		
21	11 00 531 4	1	PLANETENSTUFE	PLANETARY STAGE		
24	11 00 531 6	1	PLANETENTRAEGER	PLANETARY CARRIER		

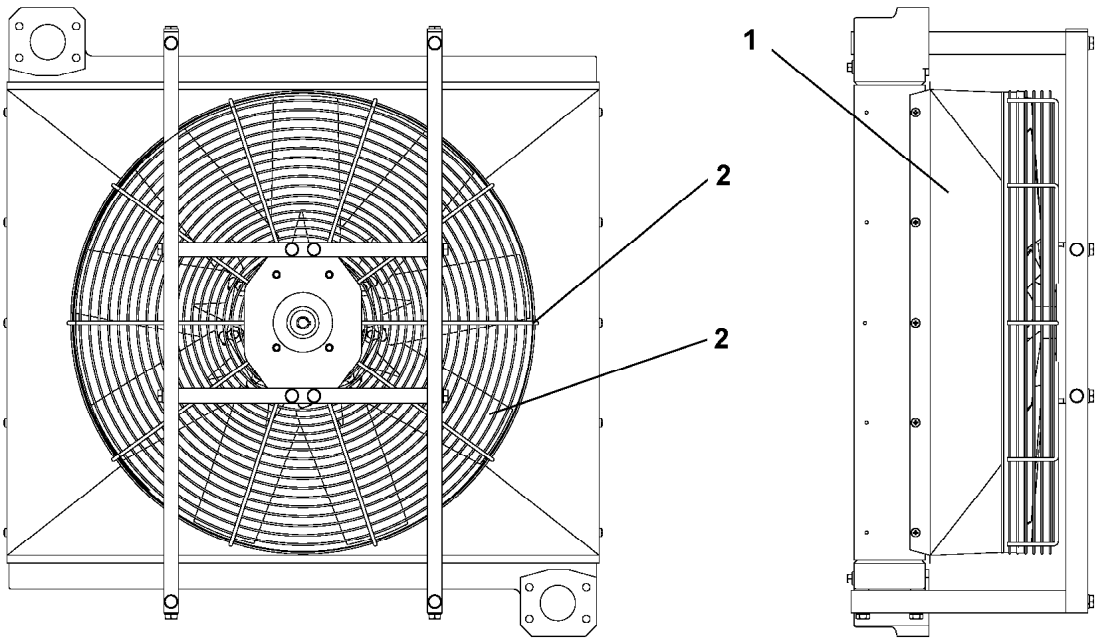

Pos.	Artikel	Menge	Bezeichnung	Description	Serie	K
1	10 65 066 9	1	OELKUEHLER	OIL COOLER		
100	11 06 792 1	1	MONTAGESATZ	ASSEMBLY SET		

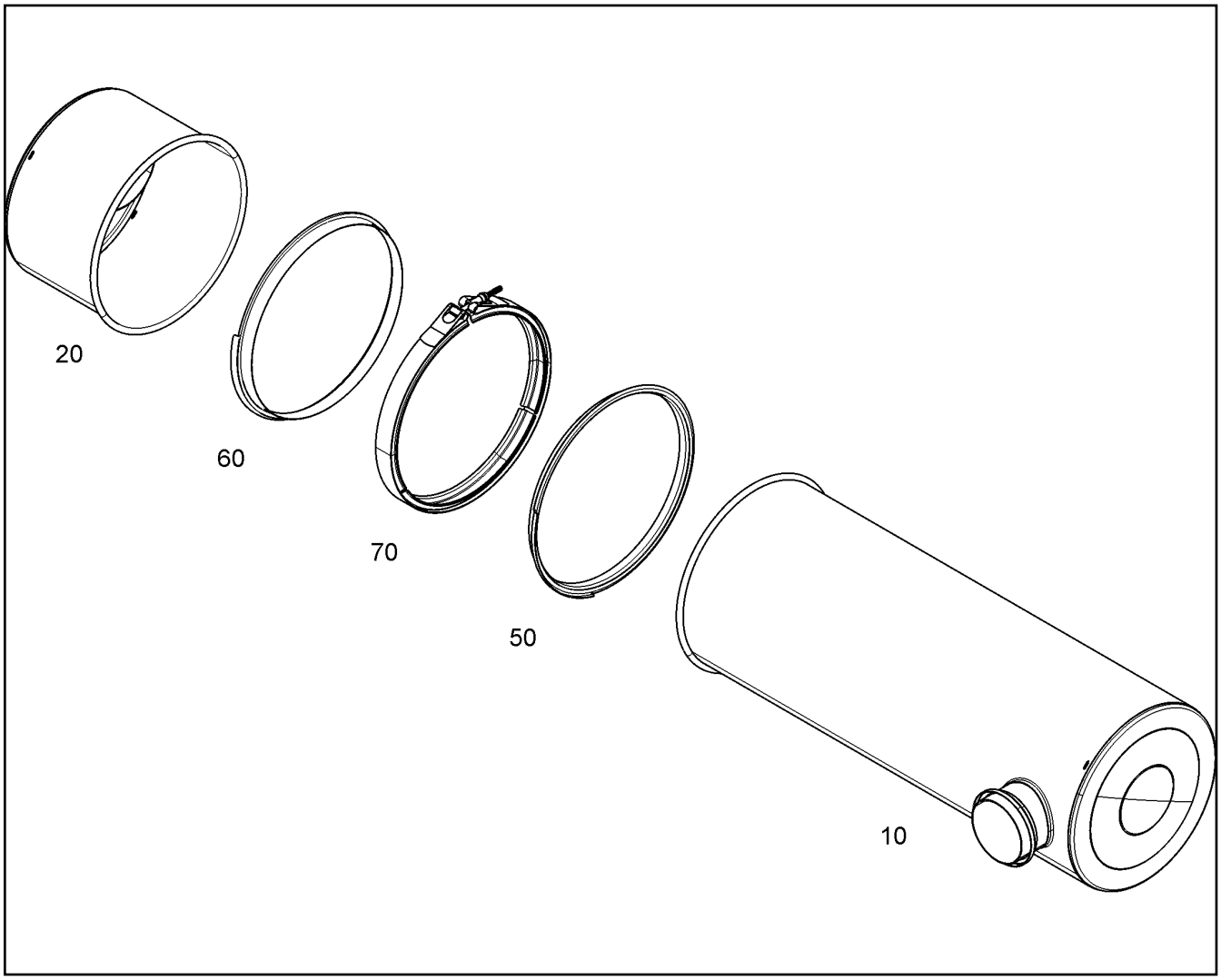

Pos.	Artikel	Menge	Bezeichnung	Description	Serie	K
10	11 08 873 7	1	EINGANGSMODUL 381	INPUT MODULE		
20	11 08 874 1	1	AUSGANGSMODUL 381	OUTPUT MODULE		
50	10 13 058 6	1	ZENTRIERRING FILTERGR. 15"	CENTERING RING		
60	10 13 058 5	1	DICHTUNG FILTERGR. 15"	SEAL		
70	10 13 058 7	1	PROFILSCHELLE 435/K1 X5CrNi18-10	PROFIL CLAMP		

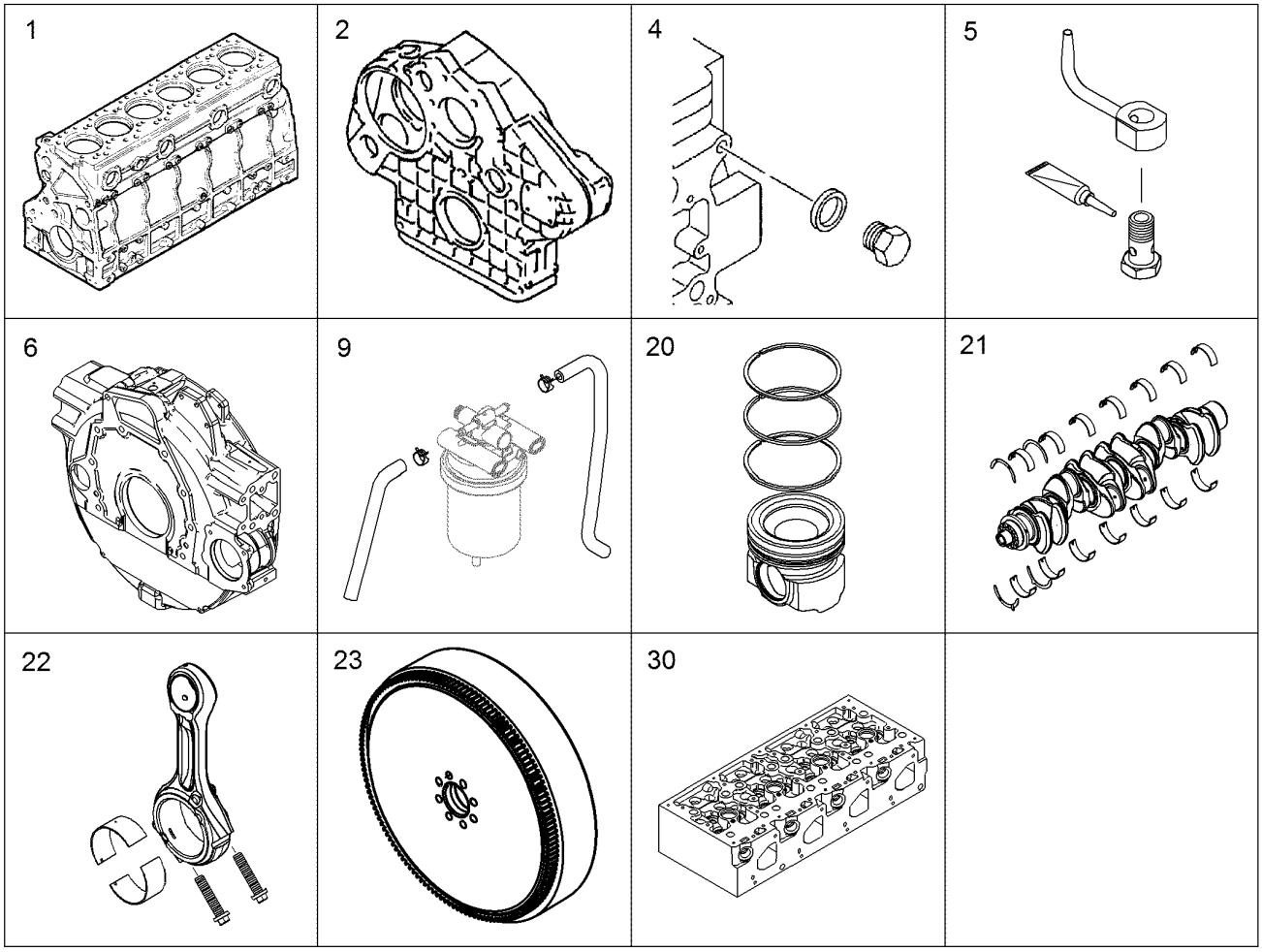

Pos.	Artikel	Menge	Bezeichnung	Description	Serie	K
1	97 39 785	1	KURBELGEHAEUSE R-MOTORXD856 ⇨ 9 739 785 97 39 785	CRANKCASE		
3	97 39 857	1	DECKEL ⇨ 9 739 857 97 39 857	COVER		
4	97 39 788	1	VERSCHLUSSTEILE ⇨ 9 739 788 97 39 788	LOCKING PIECES		
5	97 39 789	1	OELSPRITZDUESE ⇨ 9 739 789 97 39 789	NOZZLE		
6	97 39 790	1	STEUERGEHAEUSE ⇨ 9 739 790 97 39 790	STEERING BOX		
7	97 39 791	1	VERSCHLUSSDECKEL ⇨ 9 739 791 97 39 791	END COVER		
20	97 39 793	1	KOLBEN KPL. R-MOTORX126 ⇨ 9 739 793 97 39 793	PISTON CPL.		
21	97 39 794	1	KURBELWELLE R-MOTORXD856 ⇨ 9 739 794 97 39 794	CRANKSHAFT		
22	97 39 860	1	PLEUELSTANGE R-MOTOR ⇨ 9 739 860 97 39 860	MAIN ROD		
23	97 39 796	1	SCHWUNGRAD ⇨ 9 739 796 97 39 796	FLYWHEEL		
30	97 39 797	1	ZYLINDERKOPF R-MOTOR ⇨ 9 739 797 97 39 797	CYLINDER HEAD		
31	97 39 798	1	ZYLINDERKOPFDICHTUNG ⇨ 9 739 798 97 39 798	CYLINDER HEAD GASKET		
32	97 39 799	1	ZYLINDERKOPFHAUBE ⇨ 9 739 799 97 39 799	CYLINDER FAIRING		

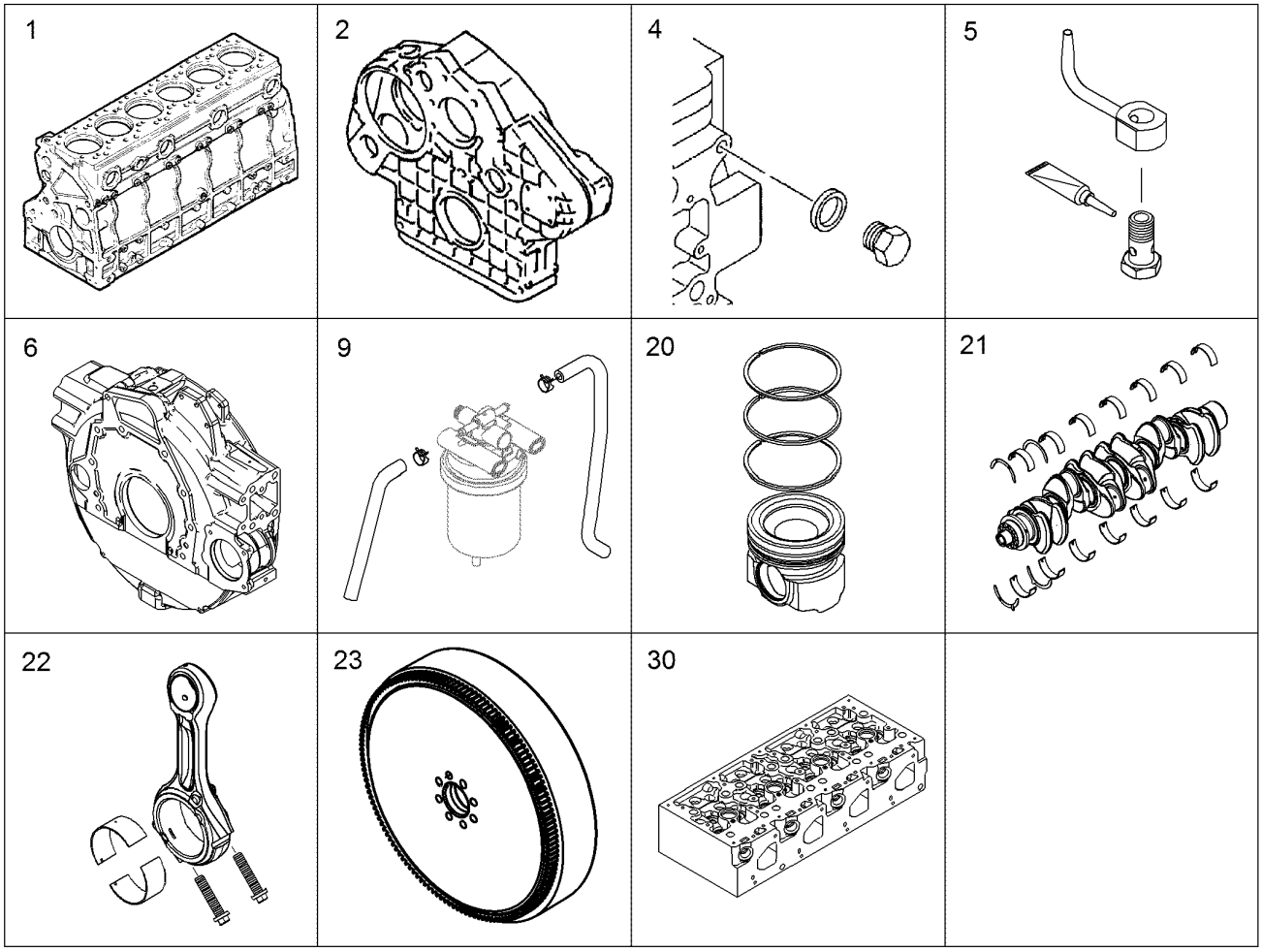

Pos.	Artikel	Menge	Bezeichnung	Description	Serie	K
40	97 39 800	1	GEGENHALTER ⇨ 9 739 800 97 39 800	COUNTER BRACKET		
41	97 39 856	1	KIPPHEBELWERK KPL. ⇨ 9 739 856 97 39 856	ROCKER ARMS DEVICE CPL.		
42	97 39 801	1	NOCKENWELLE R-MOTORXD856 ⇨ 9 739 801 97 39 801	CAMSHAFT		
43	97 39 802	1	ANBAUTEILE ⇨ 9 739 802 97 39 802	ADD-ON PARTS		
44	97 39 861	1	VENTILBRUECKE ⇨ 9 739 861 97 39 861	VALVE BRIDGE		
45	97 39 804	1	VENTIL ⇨ 9 739 804 97 39 804	VALVE		
50	97 39 865	1	OELEINFUELLSTUTZEN ⇨ 9 739 865 97 39 865	OIL FILLER NECK		
51	97 39 866	1	OELMESSSTAB MIT ROHR ⇨ 9 739 866 97 39 866	OIL DIPSTICK WITH PIPE		
52	97 39 806	1	OELMODUL ⇨ 9 739 806 97 39 806	OIL MODULE		
55	97 39 807	1	ANBAUTEILE ⇨ 9 739 807 97 39 807	ADD-ON PARTS		
57	97 39 811	1	OELWANNE R-MOTOR/D856 ⇨ 9 739 811 97 39 811	OIL SUMP		
60	97 39 867	1	KUEHLMITTELKRUEMMER ⇨ 9 739 867 97 39 867	COOLANT PIPE BEND		
61	97 39 813	1	KUEHLMITTELLEITUNG ⇨ 9 739 813 97 39 813	LIQUID COOLING PIPELINE		

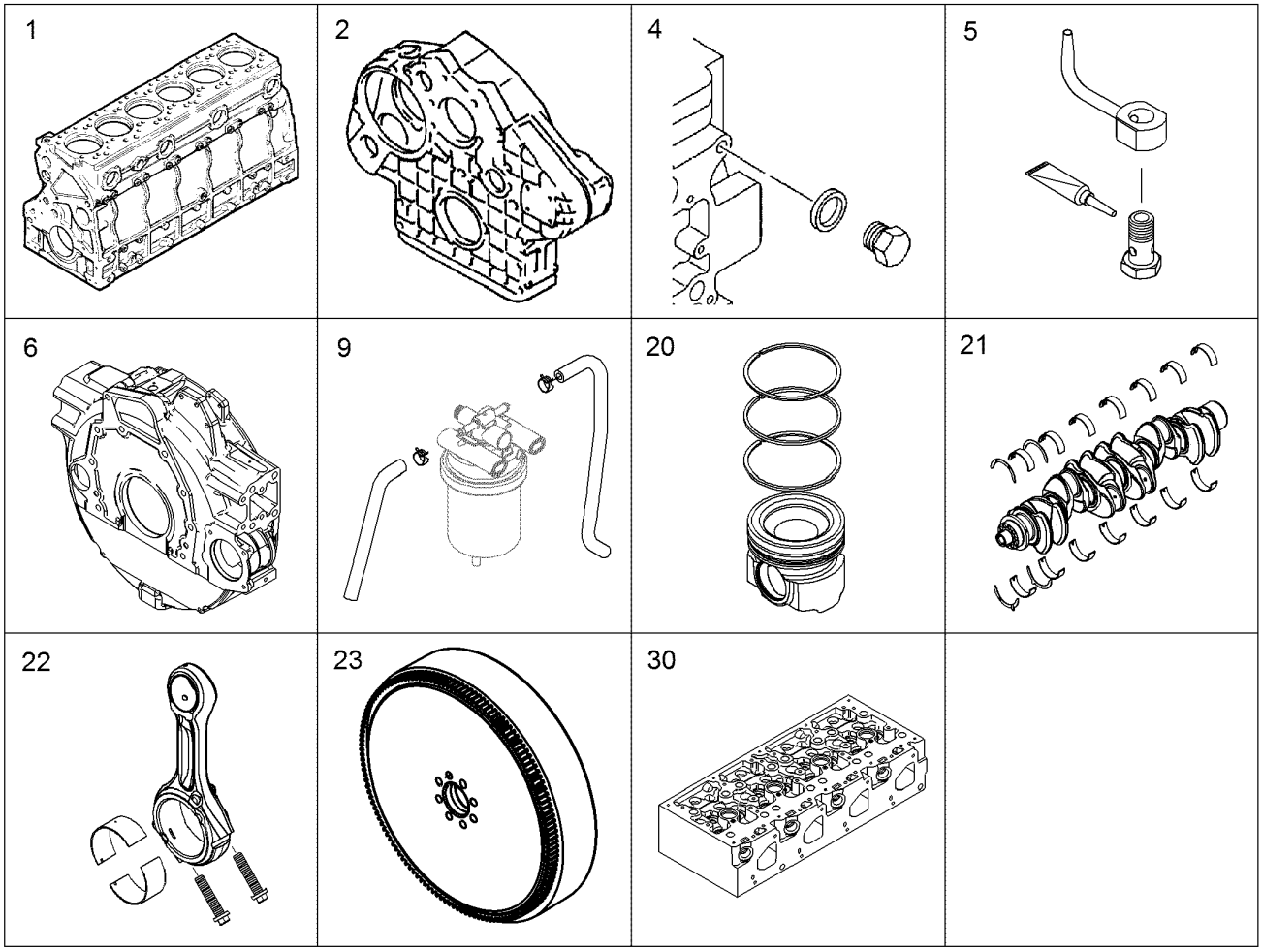

Pos.	Artikel	Menge	Bezeichnung	Description	Serie	K
62	97 39 814	1	WASSERPUMPE R-MOTOR ⇨ 9 739 814 97 39 814	WATER PUMP		
64	97 39 816	1	THERMOSTAT ⇨ 9 739 816 97 39 816	THERMOSTAT		
65	97 39 817	1	KUEHLMITTELVORWAERMUNG ⇨ 9 739 817 97 39 817	COOLANT PREHEATING		
66	97 39 868	1	SCHLAUCHSTUTZEN ⇨ 9 739 868 97 39 868	HOSE UNION		
67	97 39 819	1	SCHLAUCHSTUTZEN ⇨ 9 739 819 97 39 819	HOSE UNION		
68	97 39 820	1	THERMOSTATGEHAEUSE ⇨ 9 739 820 97 39 820	THERMOSTAT HOUSING		
69	97 39 821	1	GEHAEUSE ⇨ 9 739 821 97 39 821	HOUSING		
70	97 39 862	1	VERSCHLUSSSCHRAUBE ⇨ 9 739 862 97 39 862	SCREW PLUG		
80	97 39 869	1	ABGASKRUEMMER ⇨ 9 739 869 97 39 869	OUTLET MANIFOLD		
81	97 39 870	1	FLAMMSTARTANLAGE ⇨ 9 739 870 97 39 870	FLAME STARTING SYSTEM		
82	97 39 871	1	LADELUFTKRUEMMER ⇨ 9 739 871 97 39 871	AIR ELBOW		
83	97 39 872	1	LADELUFTKRUEMMER ⇨ 9 739 872 97 39 872	AIR ELBOW		
90	97 39 874	1	ATL-ANBAU ⇨ 9 739 874 97 39 874	EXHAUST TC MOUNTING		

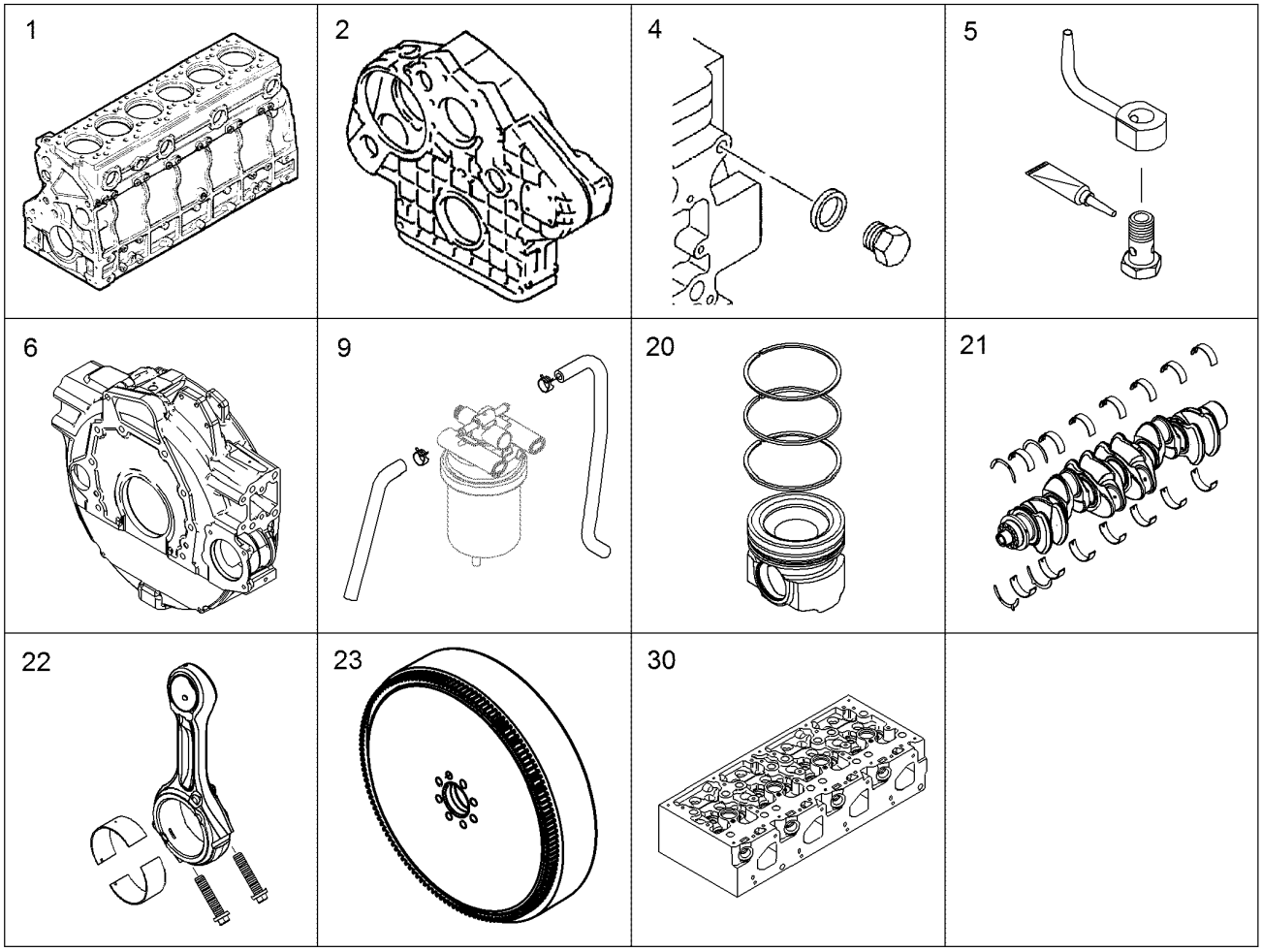

Pos.	Artikel	Menge	Bezeichnung	Description	Serie	K
91	97 39 875	1	OELLEITUNG ⇨ 9 739 875 97 39 875	OIL LINE		
92	97 39 876	1	OELRUECKLAUFLEITUNG ⇨ 9 739 876 97 39 876	HYDT.TUBE		
93	97 39 827	1	ANSAUGSTUTZEN R-MOTORXD856 ⇨ 9 739 827 97 39 827	INTAKE NOZZLE		
94	97 39 873	1	WAERMESCHUTZBLECH ⇨ 9 739 873 97 39 873	HEAT INSULATION PLATE		
100	97 39 828	1	DRUCKLEITUNG ⇨ 9 739 828 97 39 828	PRESSURE LINE		
101	97 39 829	1	DRUCKROHR ⇨ 9 739 829 97 39 829	PRESSURE PIPE		
102	97 39 830	1	DRUCKROHRSTUTZEN ANBAU ⇨ 9 739 830 97 39 830	PRESSURE ADAPTER ASS.		
103	97 39 831	1	EINSPRITZLEITUNGEN R-MOTORXD856 ⇨ 9 739 831 97 39 831	INJECTION LINES		
104	97 39 832	1	INJEKTOR ⇨ 9 739 832 97 39 832	INJECTOR ASSY		
110	97 39 833	1	ANBAUTEILE ⇨ 9 739 833 97 39 833	ADD-ON PARTS		
111	97 39 834	1	ANBAUTEILE ⇨ 9 739 834 97 39 834	ADD-ON PARTS		
112	97 39 835	1	HOCHDRUCKPUMPE R-MOTORXD856 ⇨ 9 739 835 97 39 835	HIGH PRESSURE PUMP		
113	97 39 836	1	ZWISCHENRAD ⇨ 9 739 836 97 39 836	INTERMEDIATE WHEEL		

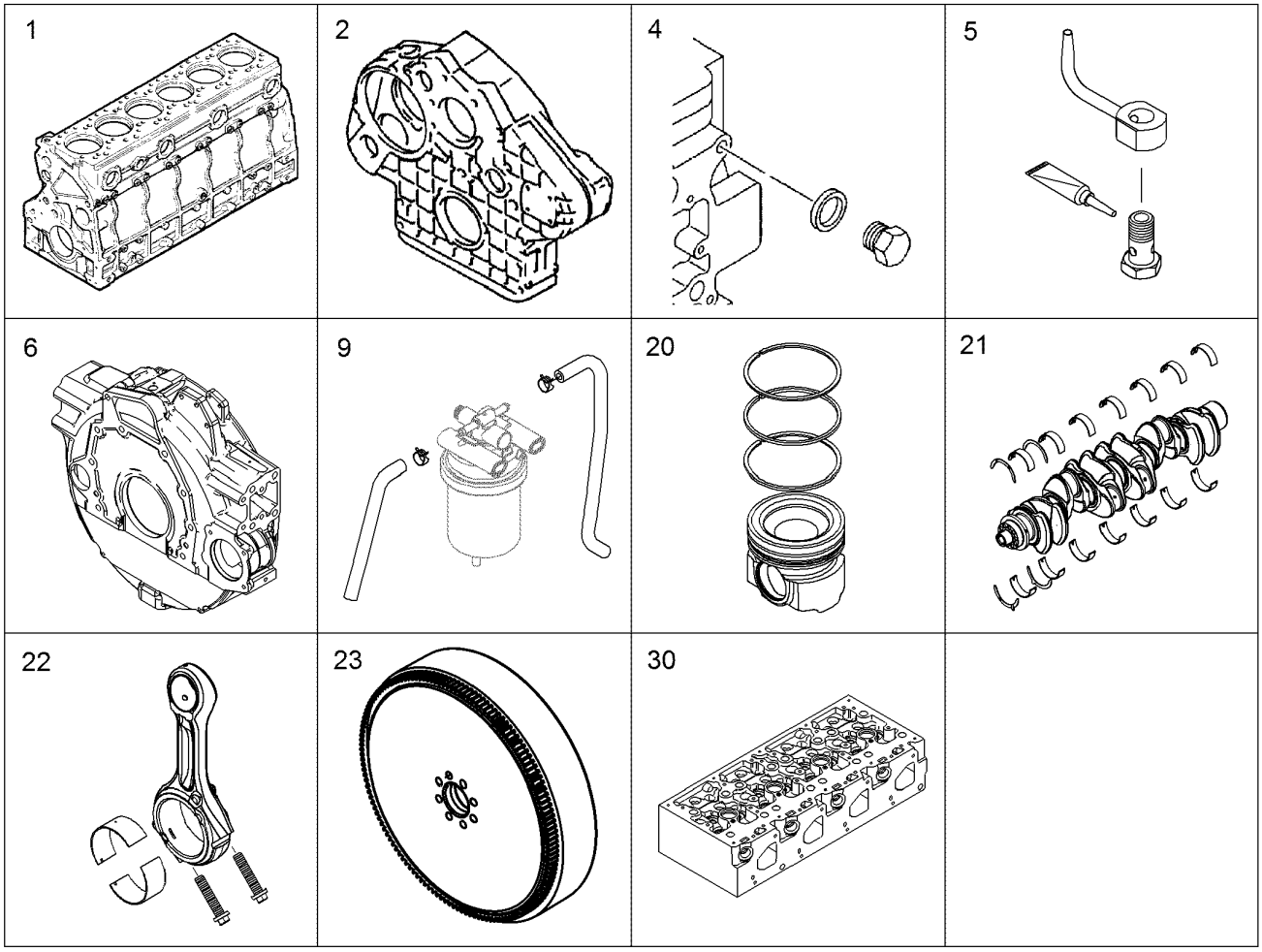

Pos.	Artikel	Menge	Bezeichnung	Description	Serie	K
120	97 39 837	1	ANBAUTEILE ⇨ 9 739 837 97 39 837	ADD-ON PARTS		
121	11 11 051 9	1	KRAFTSTOFFFILTER ⇨ X11110519 11 11 051 9	FUEL FILTER		
250	97 39 842	1	BEFESTIGUNGSSCHELLE ⇨ 9 739 842 97 39 842	FASTENING CLAMP		
260	97 39 843	1	ANBAUTEILE ⇨ 9 739 843 97 39 843	ADD-ON PARTS		
261	97 39 844	1	DREHSTROMGENERATOR ⇨ 9 739 844 97 39 844	THREE PHASE CURRENT GENE		
262	97 39 845	1	RIEMENSPANNER ⇨ 9 739 845 97 39 845	BELT TIGHTENER		
263	97 39 846	1	ANBAUTEILE ⇨ 9 739 846 97 39 846	ADD-ON PARTS		
264	97 39 847	1	STARTER 7KW 24V ⇨ 9 739 847 97 39 847	STARTER		
266	97 39 848	1	STARTER ANBAU ⇨ 9 739 848 97 39 848	STARTER INSTALLATION		
270	97 39 878	1	SENSORIK ⇨ 9 739 878 97 39 878	SENSOR ELEMENT		
470	97 39 879	1	FLANSCH ⇨ 9 739 879 97 39 879	FLANGE		
540	97 39 880	1	STUTZEN ⇨ 9 739 880 97 39 880	FITTINGS		
541	97 39 881	1	BEFESTIGUNG ⇨ 9 739 881 97 39 881	FASTENING		

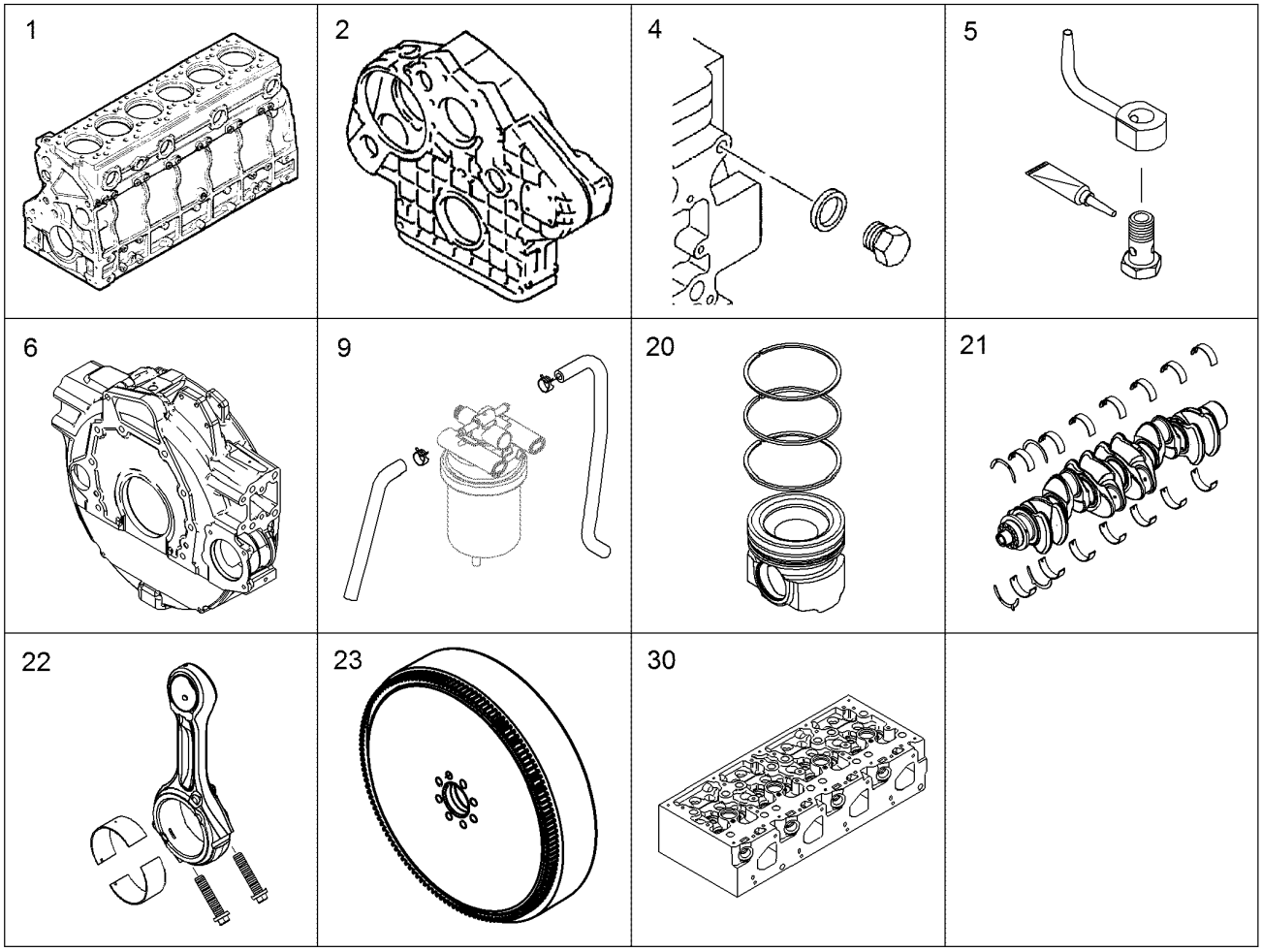

Pos.	Artikel	Menge	Bezeichnung	Description	Serie	K
542	97 39 882	1	KUEHLMITTELLEITUNGEN ⇨ 9 739 882 97 39 882	LIQUID COOLING PIPELINES		
543	97 39 883	1	LUFTPRESSER ⇨ 9 739 883 97 39 883	AIR COMPRESSOR		
544	97 39 884	1	ANBAUTEILE ⇨ 9 739 884 97 39 884	ADD-ON PARTS		
545	97 39 885	1	ZWISCHENRAD ANBAU ⇨ 9 739 885 97 39 885	INTERMEDIATE GEAR ASSEMBL		
770	97 39 852	1	KAELTEMITTELVERDICHTER ⇨ 9 739 852 97 39 852	REFRIGERANT COMPRESSOR		
771	97 39 853	1	RIEMENSPANNER ⇨ 9 739 853 97 39 853	BELT TIGHTENER		
990	97 39 854	1	DICHTSATZ	SEAL KIT		
(1)	11 11 035 8	1	DICHTSATZ	SEAL KIT		
991	97 39 855	1	DS ZYLINDERKOPF	SEAL KIT CYLINDER HEAD		
(1)	11 11 035 9	1	DICHTSATZ	SEAL KIT		

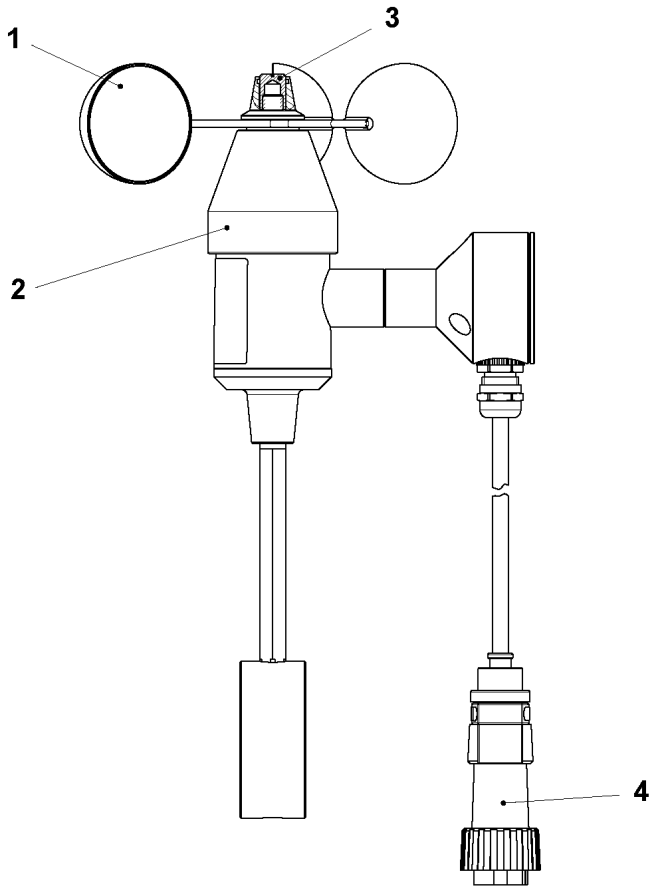

Pos.	Artikel	Menge	Bezeichnung	Description	Serie	K
1	11 17 131 1	1	ROTOR	ROTOR		
2	11 17 130 6	1	ABDECKKAPPE	COVER LID		
3	57 13 475 08	1	SCHLITZMUTTER	SLOTTED NUT		
4	11 17 130 8	1	STECKER	PLUG		

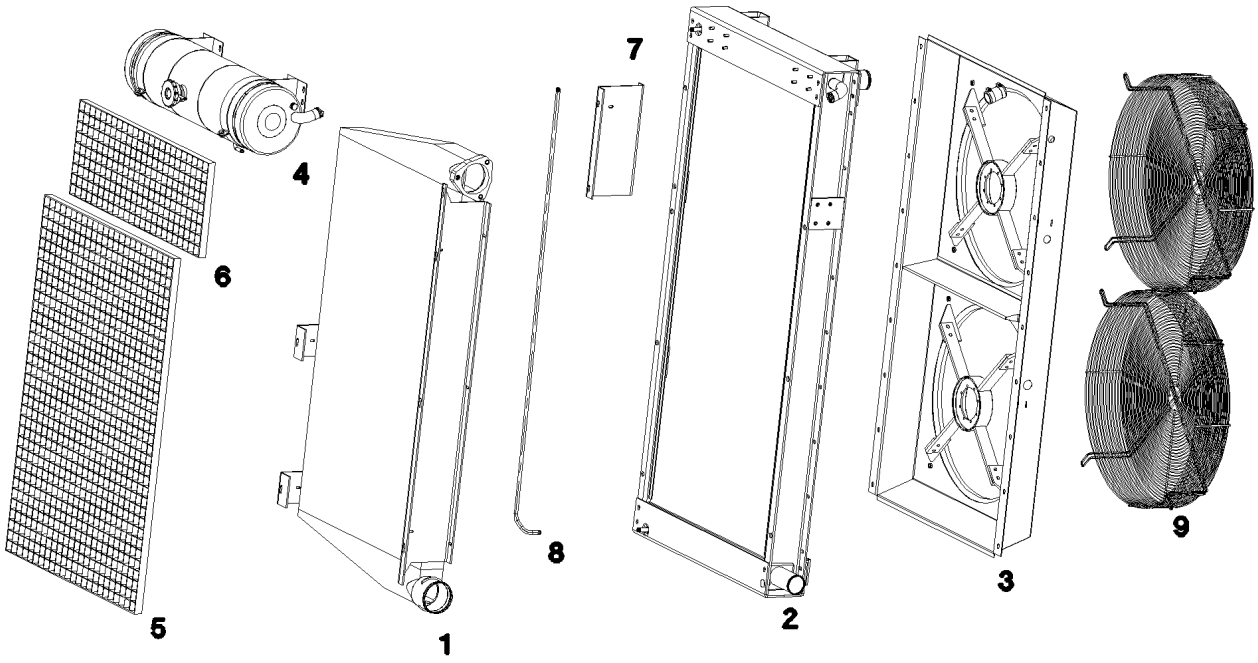

Pos.	Artikel	Menge	Bezeichnung	Description	Serie	K
1	11 10 143 8	1	LADELUFTKUEHLER	CHARGE AIR COOLER		
2	11 10 144 0	1	WASSERKUEHLER	WATER COOLER		
3	11 17 099 1	1	BELUEFTUNGSEINRICHTUNG	AERATOR		
(2)	11 10 164 1	2	MOTORAUFNAHME	MOTOR SEAT		
4	11 10 144 3	1	AUSGLEICHSBEHAELTER	EQUALIZING RESERVOIR		
(1)	55 06 277 08	1	VENTILDECKEL 60	VALVE COVER		
5	11 10 144 5	1	GITTERROST ALU	GRATING		
6	11 10 144 6	1	GITTERROST ALU	GRATING		
7	11 10 144 8	1	HALTER ALU	HOLDER		
8	11 10 144 9	1	ENTLUEFTUNGSLEITUNG D12	VENTILATION LINE		
9	11 10 096 3	2	SCHUTZGITTER	GUARD		

Pos.	Artikel	Menge	Bezeichnung	Description	Serie	K
1	11 08 029 3	1	KLIMAKOMPRESSOR	AIR CONDITIONING COMPRES		
2	10 04 535 7	2	SECHSKANTSCHRAUBE DIN 6921 M10X130	HEX SCREW		
3	11 08 028 6	1	SECHSKANTMUTTER M10 10 MAN183-B1	HEX NUT		
4	10 01 165 8	2	SCHEIBE A 10,5X20X2 200HV-St MAN183-B1	WASHER		
20	11 08 029 2	1	KEILRIPPENRIEMEN 8XPKX1920	V-RIPPED BELT		

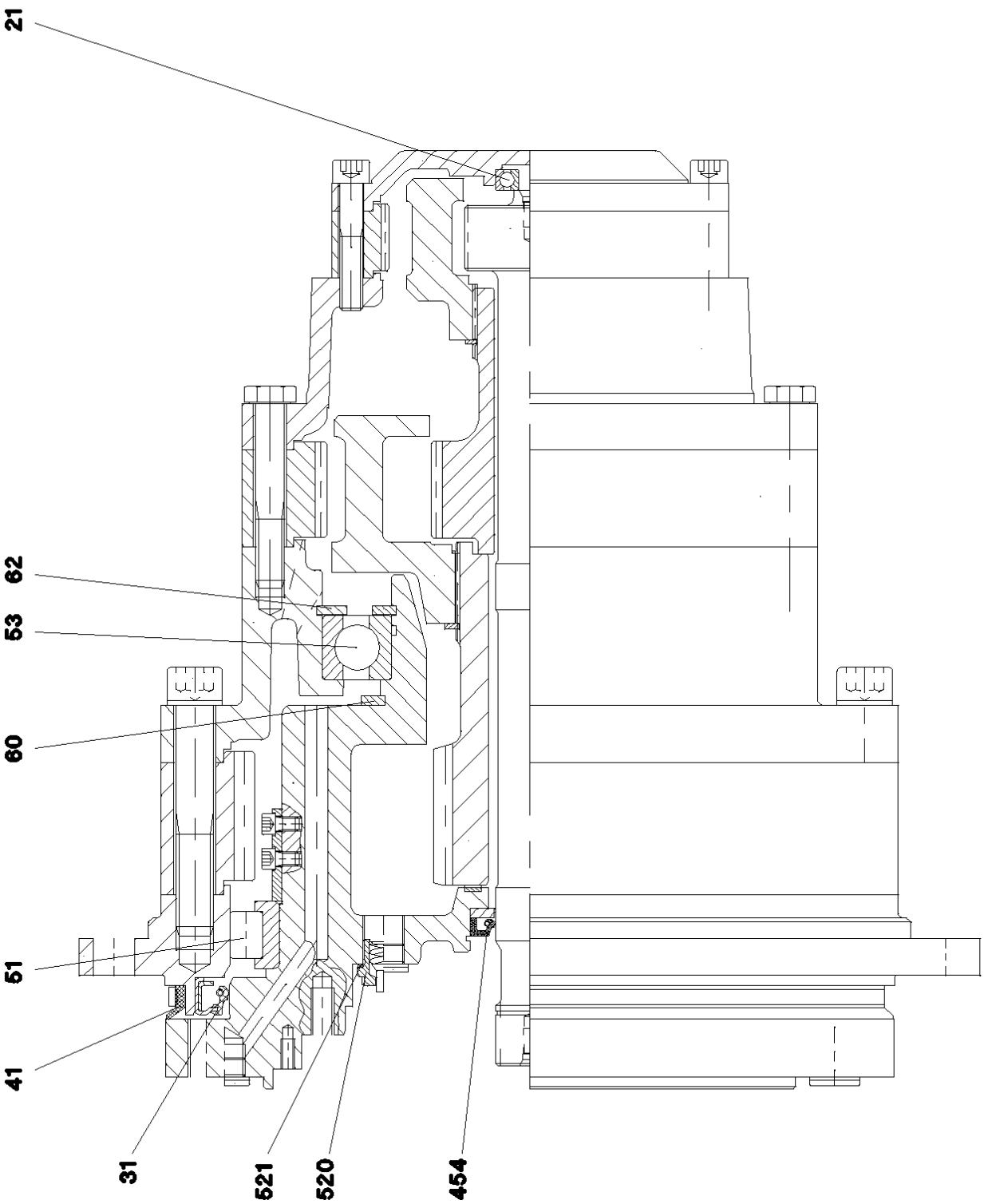
21
62
53
60
51
41
31
521
520
454

Pos.	Artikel	Menge	Bezeichnung	Description	Serie	K
31	57 15 521 08	1	RADIALWELLENDICHTRING DIN 3760 440X4	ROTARY SHAFT LIP SEAL		
41	57 00 081 08	1.6	ABDICHTGUMMI 643	SEALING RUBBER		
51	57 18 448 08	1	ZYLINDERROLLENLAGER 375X444,82X48	CYLINDRICAL ROLLER BEARIN		
53	74 51 960 08	1	RILLENKUGELLAGER DIN 625 6044	DEEP GROOVE BALL BEARING		
60	42 80 101 08	1	SICHERUNGSRING DIN 471 260X5	LOCKING RING		
62	42 81 061 08	1	SICHERUNGSRING DIN 472 340X6	LOCKING RING		
454	79 04 950 14	1	WELLENDICHTRING DIN 3760 BA 50X75X10	SHAFT SEAL		
520	57 16 435 08	2	RUECKSCHLAGVENTIL	NON-RETURN VALVE		
521	51 45 171 08	2	DICHTRING DIN 7603 A 18X22X1,5 ST	SEALING RING		
3921	74 51 604 08	1	RILLENKUGELLAGER DIN 625 6304	DEEP GROOVE BALL BEARING		

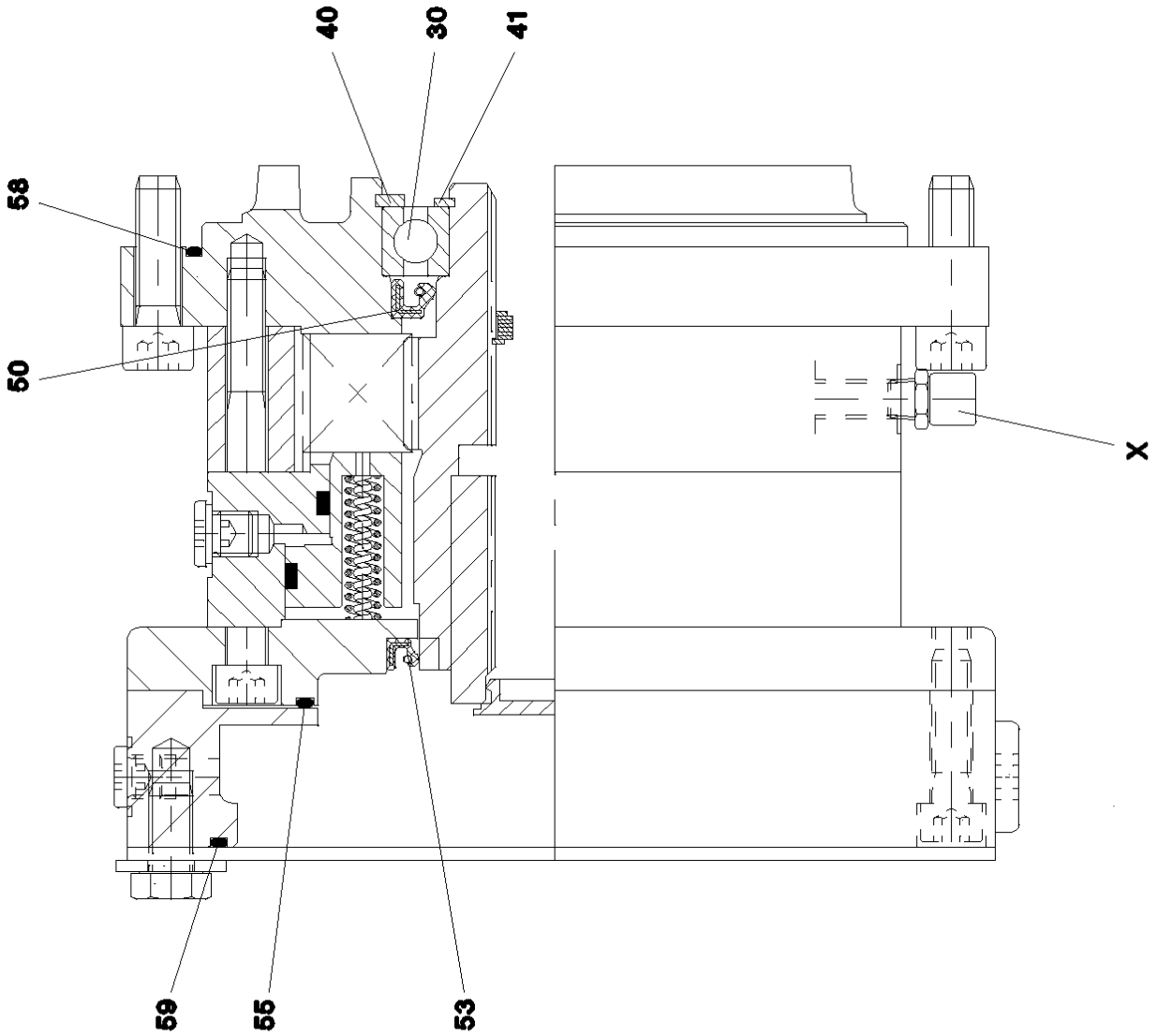
40
30
41
58
50
X
59
55
53

Pos.	Artikel	Menge	Bezeichnung	Description	Serie	K
30	50 07 488 08	1	RILLENKUGELLAGER DIN 625 6018 C3	DEEP GROOVE BALL BEARING		
40	42 81 041 08	1	SICHERUNGSRING DIN 472 140X4	LOCKING RING		
41	42 80 064 08	1	SICHERUNGSRING DIN 471 90X3	LOCKING RING		
50	54 01 943 08	1	RADIALWELLENDICHTRING DIN 3760 A 100	ROTARY SHAFT LIP SEAL		
53	57 15 512 08	1	RADIALWELLENDICHTRING DIN 3760 110X	ROTARY SHAFT LIP SEAL		
55	57 18 445 08	1	O-RING 174X4 NBR70	O-RING		
58	57 15 514 08	1	O-RING 285X3 NBR70	O-RING		
59	72 64 215 01	1	O-RING 200X3 NBR 70	O-RING		
69	57 18 446 08	1	ENTLUEFTUNGSVENTIL M10X1	VENTILATION VALVE		
95	57 17 267 08	1	BETAETIGUNGSEINHEIT	ACTUATING UNIT		

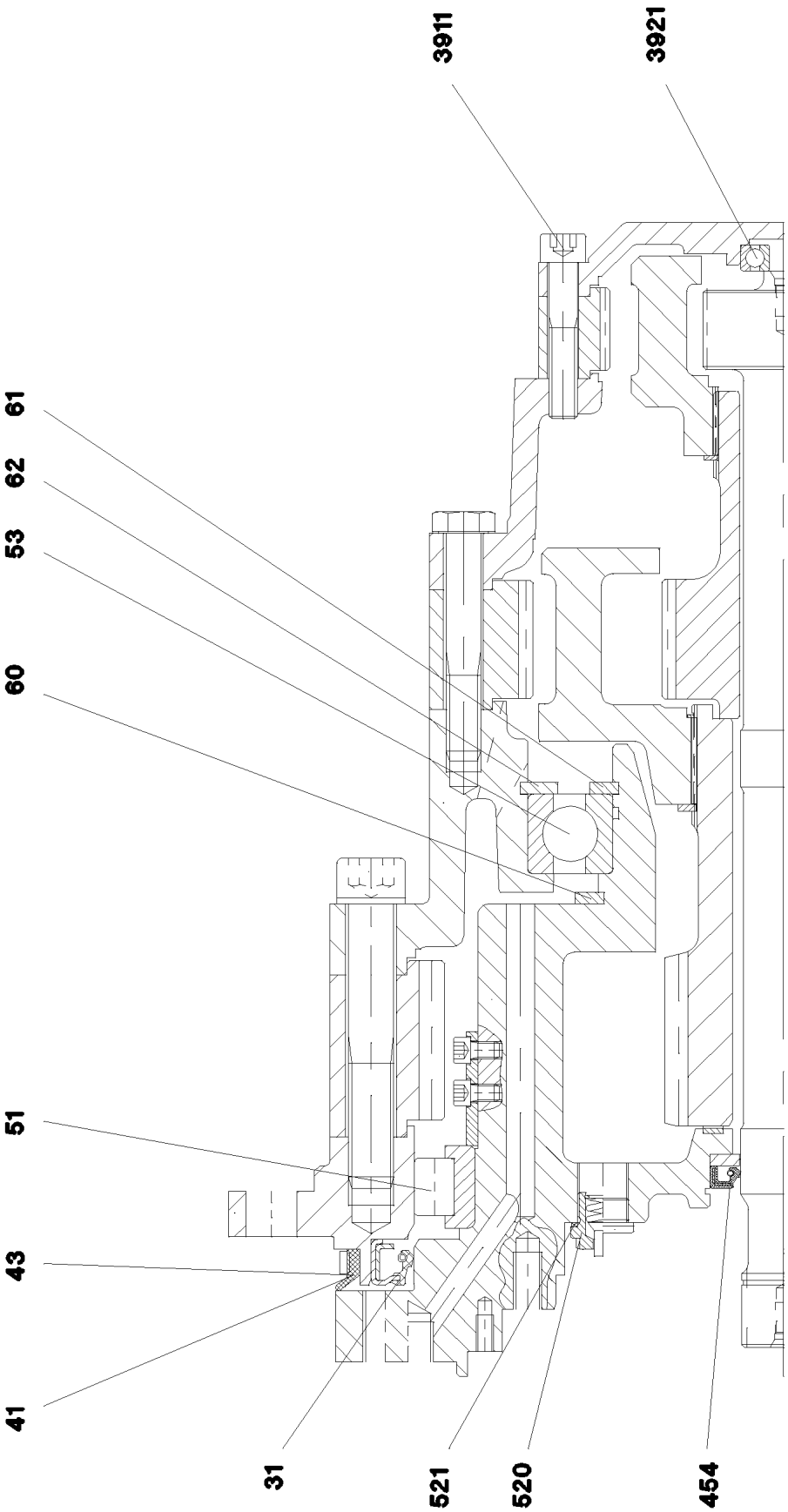
3911
3921
61
62
53
60
51
43
41
31
521
520
454

Pos.	Artikel	Menge	Bezeichnung	Description	Serie	K
41	57 00 081 08	3.2	ABDICHTGUMMI 643	SEALING RUBBER		
43	54 01 629 08	2	SPANNHUELSE	CLAMPING SLEEVE		
51	57 18 448 08	2	ZYLINDERROLLENLAGER 375X444,82X48	CYLINDRICAL ROLLER BEARIN		
53	74 51 960 08	2	RILLENKUGELLAGER DIN 625 6044	DEEP GROOVE BALL BEARING		
60	42 80 101 08	2	SICHERUNGSRING DIN 471 260X5	LOCKING RING		
61	42 80 105 08	2	SICHERUNGSRING DIN 471 220X5	LOCKING RING		
62	42 81 061 08	2	SICHERUNGSRING DIN 472 340X6	LOCKING RING		
454	79 04 950 14	2	WELLENDICHTRING DIN 3760 BA 50X75X10	SHAFT SEAL		
520	57 16 435 08	4	RUECKSCHLAGVENTIL	NON-RETURN VALVE		
521	51 45 171 08	4	DICHTRING DIN 7603 A 18X22X1,5 ST	SEALING RING		
3911	40 42 182 01	36	ZYLINDERSCHRAUBE ISO 4762 M16X120 8.	SOCKET HEAD SCREW		
3921	74 51 604 08	2	RILLENKUGELLAGER DIN 625 6304	DEEP GROOVE BALL BEARING		

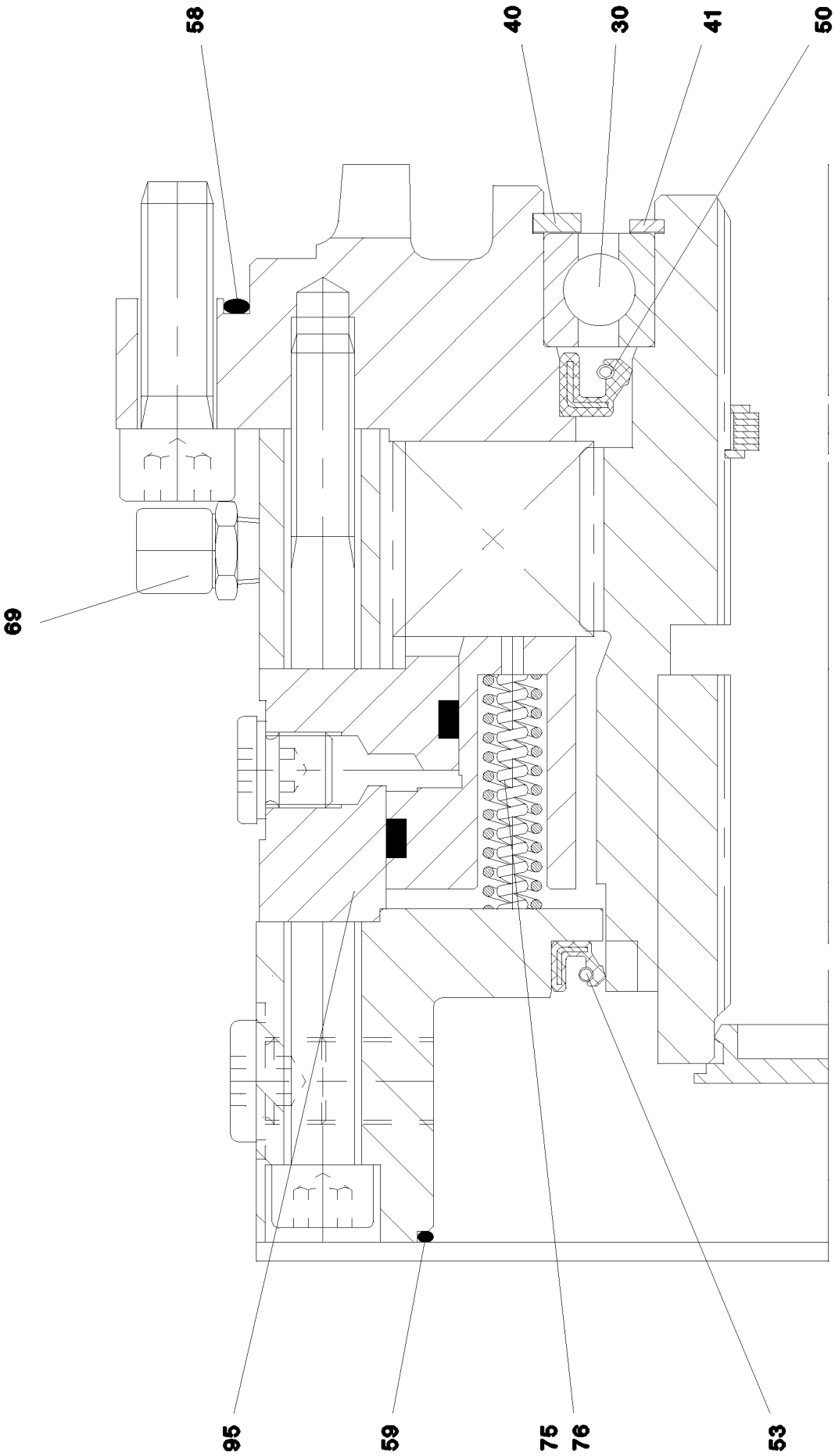
58
40
30
41
50
69
95
59
75
76
53

Pos.	Artikel	Menge	Bezeichnung	Description	Serie	K
30	57 17 255 08	2	RILLENKUGELLAGER	DEEP GROOVE BALL BEARING		
40	42 81 041 08	2	SICHERUNGSRING DIN 472 140X4	LOCKING RING		
41	42 80 064 08	2	SICHERUNGSRING DIN 471 90X3	LOCKING RING		
50	54 01 943 08	2	RADIALWELLENDICHTRING DIN 3760 A 100	ROTARY SHAFT LIP SEAL		
53	57 15 512 08	2	RADIALWELLENDICHTRING DIN 3760 110X	ROTARY SHAFT LIP SEAL		
58	57 15 514 08	2	O-RING 285X3 NBR70	O-RING		
59	72 64 132 08	2	O-RING 180X3 NBR70	O-RING		
69	50 15 616 08	2	ENTLUEFTUNGSVENTIL	VENTILATION VALVE		
75	50 15 241 08	32	DRUCKFEDER	PRESSURE SPRING		
76	50 15 240 08	32	DRUCKFEDER	PRESSURE SPRING		
95	57 17 267 08	2	BETAETIGUNGSEINHEIT	ACTUATING UNIT		

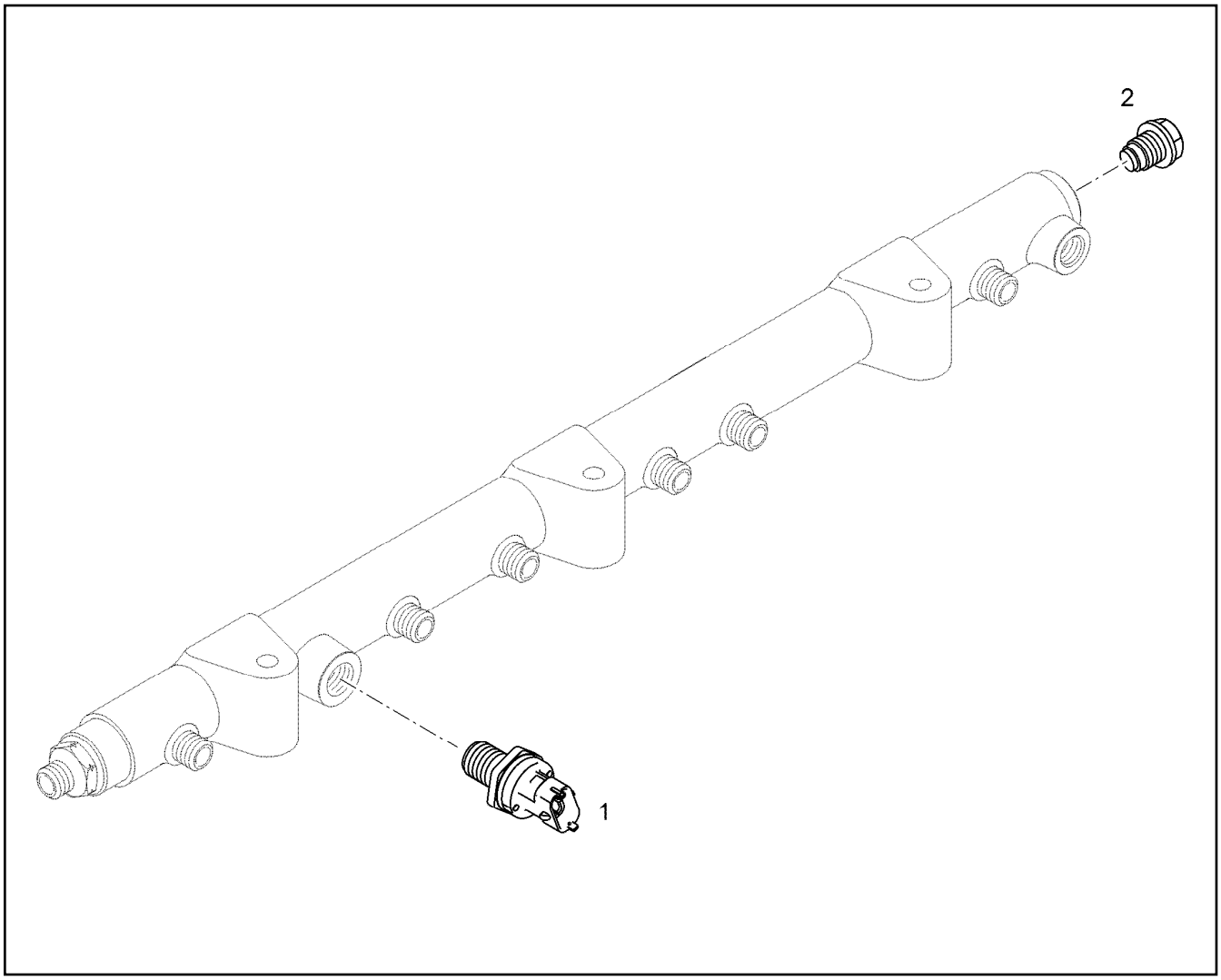

Pos.	Artikel	Menge	Bezeichnung	Description	Serie	K
1	10 22 274 1	1	DRUCKGEBER	PRESSURE TRANSMITTER		
2	10 44 349 1	1	DRUCKBEGRENZUNGSVENTIL	PRESSURE LIMITING VALVE		

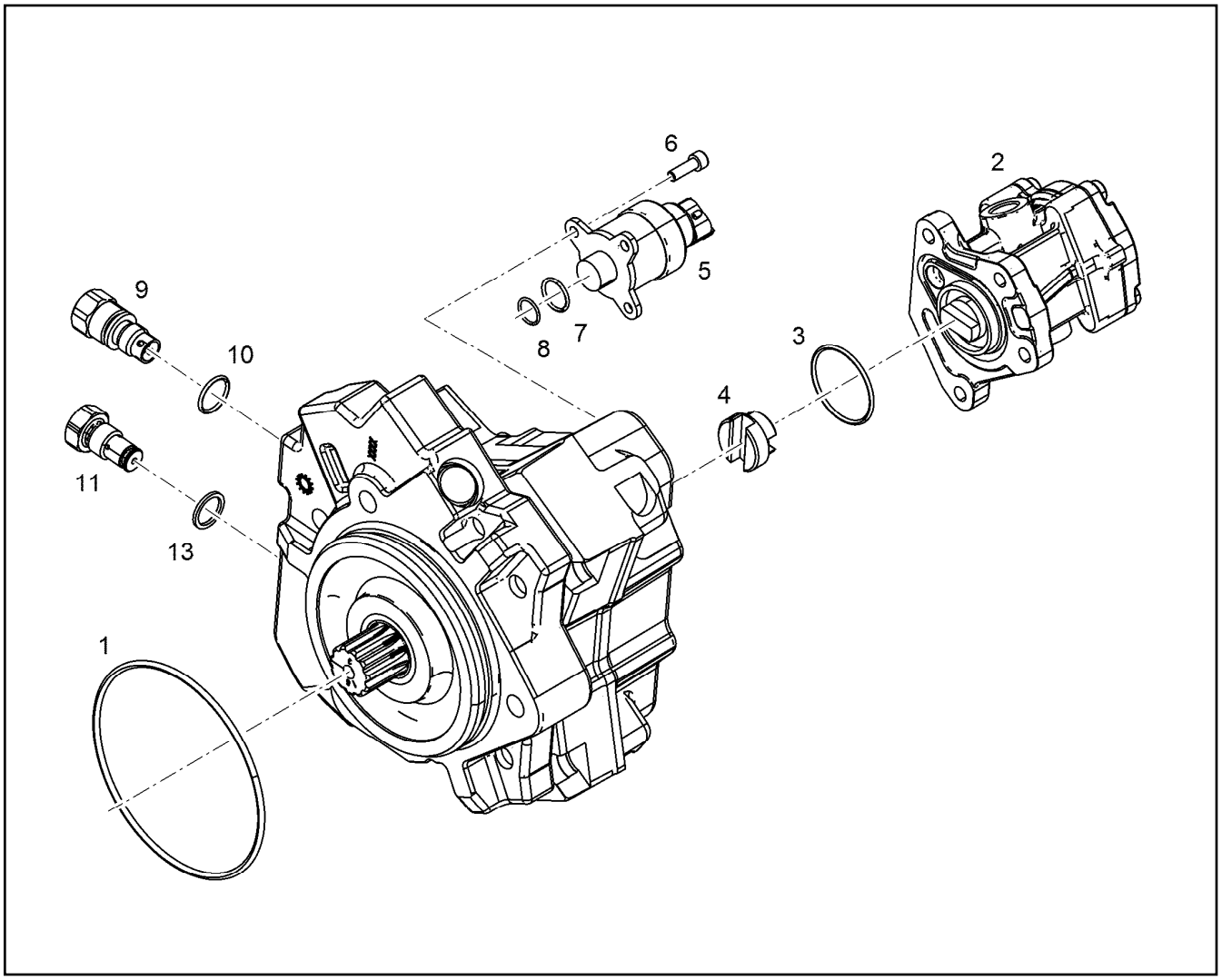

Pos.	Artikel	Menge	Bezeichnung	Description	Serie	K
1	11 12 357 1	1	RUNDDICHTRING 100X3 FPM 80, SW	O RING		
2	11 12 357 2	1	FOERDERPUMPE	FEED PUMP		
3	11 12 357 3	1	RUNDDICHTRING 44X2,5 FPM 70	O RING		
4	11 11 050 4	1	MITNEHMER	DRIVER		
5	11 11 052 4	1	ZUMESSVENTIL	DOSING VALVE		
6	11 12 338 5	3	ZYLINDERSCHRAUBE 10.9 A2C	SOCKET HEAD SCREW		
7	11 11 063 8	3	RUNDDICHTRING 11X2	O RING		
8	11 11 063 7	1	RUNDDICHTRING 9X2	O RING		
9	11 11 049 8	1	UEBERSTROEMVENTIL	OVERFLOW VALVE		
10	11 12 336 6	1	RUNDDICHTRING	O RING		
11	11 11 052 3	1	REGELVENTIL	REGULATING VALVE		
13	10 52 929 4	1	DICHTRING CU	SEALING RING		

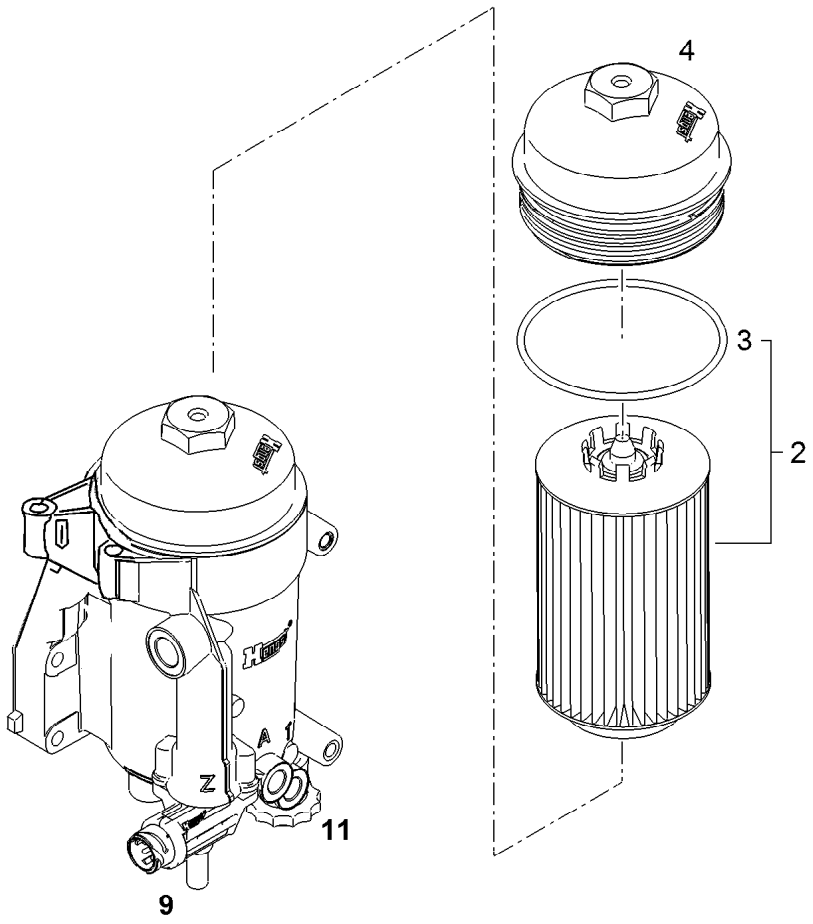

Pos.	Artikel	Menge	Bezeichnung	Description	Serie	K
2	10 41 060 1	1	KRAFTSTOFFFILTEREINSATZ KRAFTSTOF ⇨ X10410601 10 41 060 1	FUEL FILTER ELEMENT		
3	11 11 063 0	1	RUNDDICHTRING 100X4 HNBR 60	O RING		
4	11 11 052 2	1	DECKEL	COVER		
9	11 11 052 5	1	KRAFTSTOFFHEIZER	FUEL HEATER		
11	11 11 059 7	1	ABLASSSCHRAUBE	DRAIN SCREW		

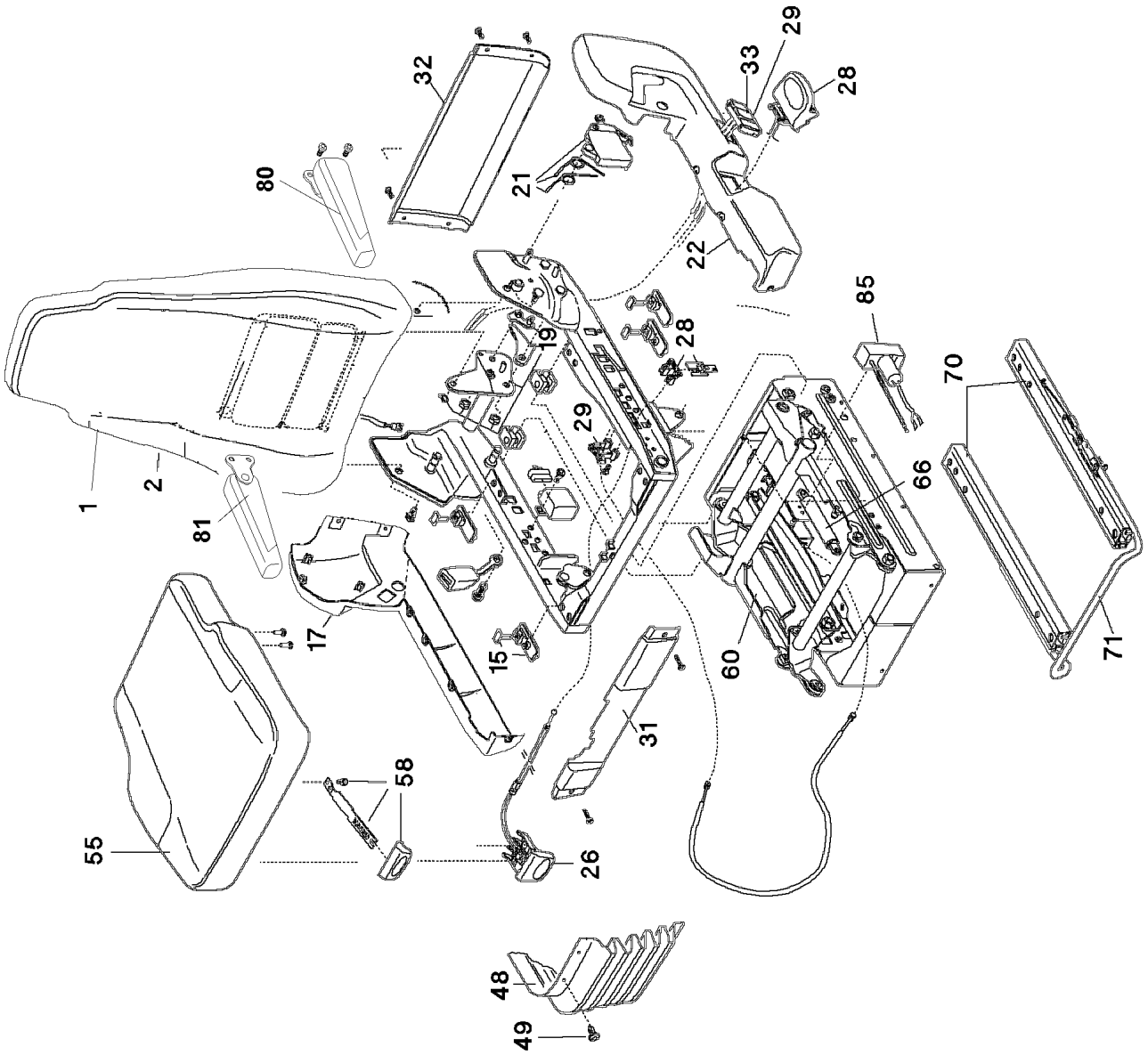
32
29
33
28
80
21
22
85
19
28
70
29
66
1
2
81
17
15
60
71
31
58
55
26
48
49

Pos.	Artikel	Menge	Bezeichnung	Description	Serie	K
1	10 49 234 5	1	RUECKENTEIL	BACK PART		
2	11 17 126 8	1	RUECKENLEHNENBEZUG	BACK COVERING		
15	10 45 514 4	1	GLEITKLOTZ KPL.	SLIDE BLOCK CPL.		
17	11 00 517 0	1	ABDECKUNG	COVER		
19	10 49 234 7	1	RASTE	LOCKING PIECE		
21	10 49 234 8	1	RUECKENLEHNENGRIFF	REAR REST HANDLE		
22	11 00 299 0	1	ABDECKUNG	COVER		
26	10 65 039 3	1	VERSTELLUNG	ADJUSTMENT		
28	10 65 048 3	1	HOEHENVERSTELLUNG	FIXED BOOM RAISING DEVICE		
29	10 65 048 4	1	BETAETIGUNG	OPERATION		
31	11 17 126 9	1	FRONTABDECKUNG	FRONT COVER		
32	11 17 127 0	1	ABDECKUNG	COVER		
33	11 17 127 1	1	VENTIL	VALVE		
48	10 65 048 5	1	FALTENBALG	RUBBER BELLOWS		
49	10 65 040 3	1	BEFESTIGUNGSMATERIAL	MOUNTING PARTS		
55	11 69 043 4	1	SITZKISSEN	SEAT CUSHION		
58	11 17 127 2	1	GRIFF	GRIP		
60	11 17 127 4	1	UNTERBAU	SUBSTRUCTURE		
65	11 17 127 5	1	BEFESTIGUNGSMATERIAL	MOUNTING PARTS		
66	10 65 048 8	1	DAEMPFER	ABSORBER		
70	10 65 048 9	1	SCHIENENPAAR	RAIL PAIR		
71	11 17 127 6	1	BUEGEL	BRACKET		
80	11 65 965 3	1	ARMLEHNE LINKS	ARM REST LEFT		
81	11 65 965 2	1	ARMLEHNE RECHTS	ARM REST RIGHT		
85	10 65 049 0	1	LUFTPRESSER	AIR COMPRESSOR		

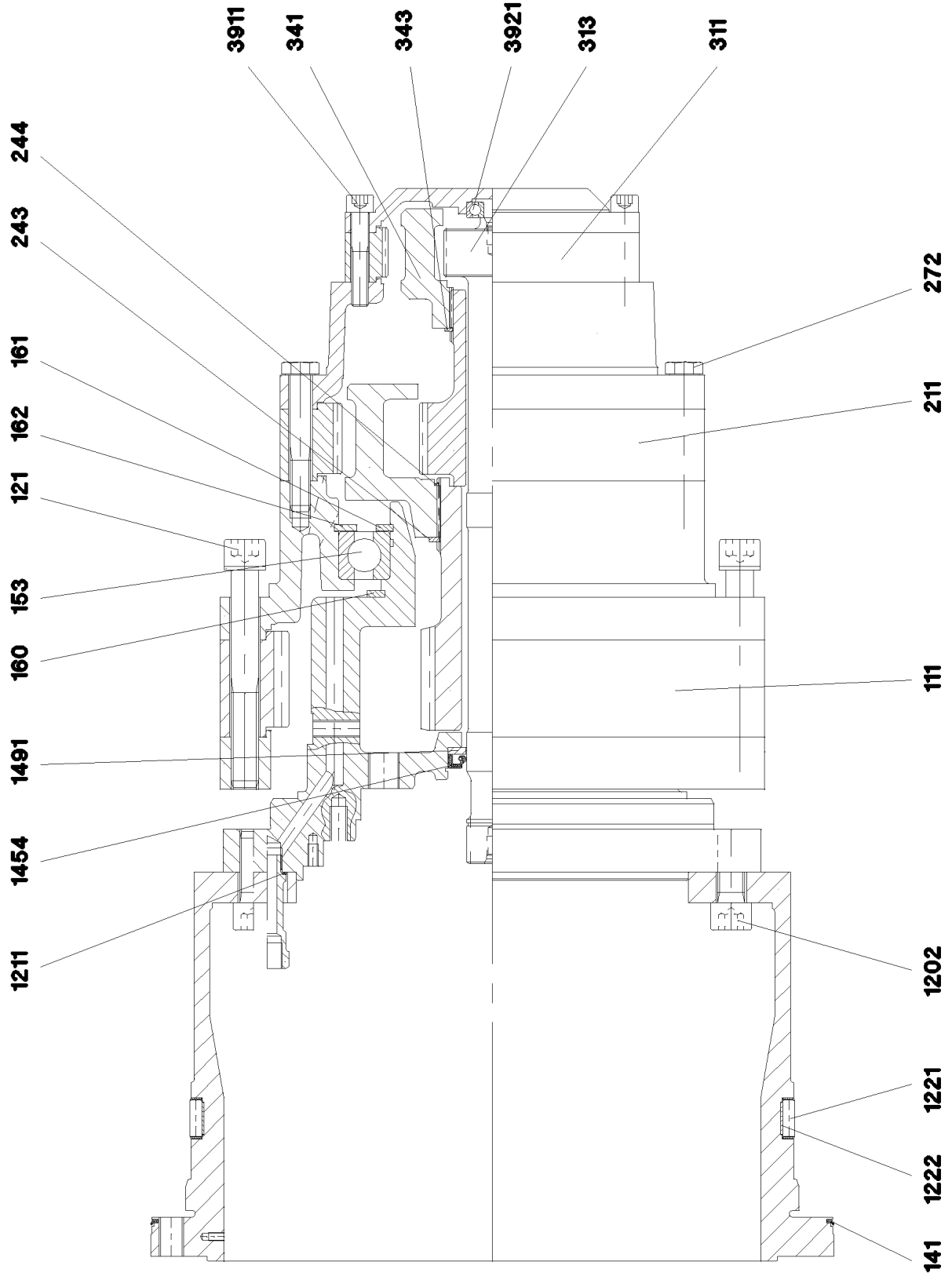
3911
341
343
3921
313
311
244
243
161
162
121
153
160
1491
1454
1211
272
211
111
1202
1221
1222
141

Pos.	Artikel	Menge	Bezeichnung	Description	Serie	K
121	46 01 422	18	ZYLINDERSCHRAUBE ISO 4762 M20X180 10.	SOCKET HEAD SCREW		
141	54 01 369 14	1.4	PROFILSCHNUR	PROFILE CORD		
153	57 19 173 08	1	RILLENKUGELLAGER DIN 625 6034	DEEP GROOVE BALL BEARING		
160	42 80 093 08	1	SICHERUNGSRING DIN 471 200X4	LOCKING RING		
161	42 80 087 08	1	SICHERUNGSRING DIN 471 170X4	LOCKING RING		
162	42 81 054 08	1	SICHERUNGSRING DIN 472 260X5	LOCKING RING		
211	50 15 263 08	1	INNENRAD	INNER WHEEL		
243	10 17 160 0	1	SICHERUNGSRING DIN 471 100X3 FLZNNC	LOCKING RING		
244	50 15 422 14	1	SPRENGRING	SNAP RING		
272	40 65 175 14	18	SECHSKANTSCHRAUBE ISO 4017 M16X110	HEX SCREW		
311	57 06 075 08	1	INNENRAD	INNER WHEEL		
341	51 22 783 14	1	PLANETENTRAEGER	PLANETARY CARRIER		
343	42 80 056 08	1	SICHERUNGSRING DIN 471 70X2,5	LOCKING RING		
1111	50 15 616 14	1	INNENRAD	INNER WHEEL		
1202	10 29 353 7	22	ZYLINDERSCHRAUBE ISO 4762 M24X70 10.9	SOCKET HEAD SCREW		
1211	71 01 045 08	2	DICHTRING DIN 7603 A 22X27X1,5 CU	SEALING RING		
1221	54 01 894 08	1	FLACHKAEFIG	FLAT CAGE BEARING		
1222	57 19 174 08	1.5	FLACHBAND 31,9X2,0	FLAT BELT		
1454	57 19 175 08	1	RADIALWELLENDICHTRING DIN 3760 BA 4	ROTARY SHAFT LIP SEAL		
1491	54 02 558 14	1	SCHEIBE	WASHER		
3911	49 02 244	18	ZYLINDERSCHRAUBE ISO 4762 M12X75 10.	SOCKET HEAD SCREW		
3921	74 51 604 08	1	RILLENKUGELLAGER DIN 625 6304	DEEP GROOVE BALL BEARING		

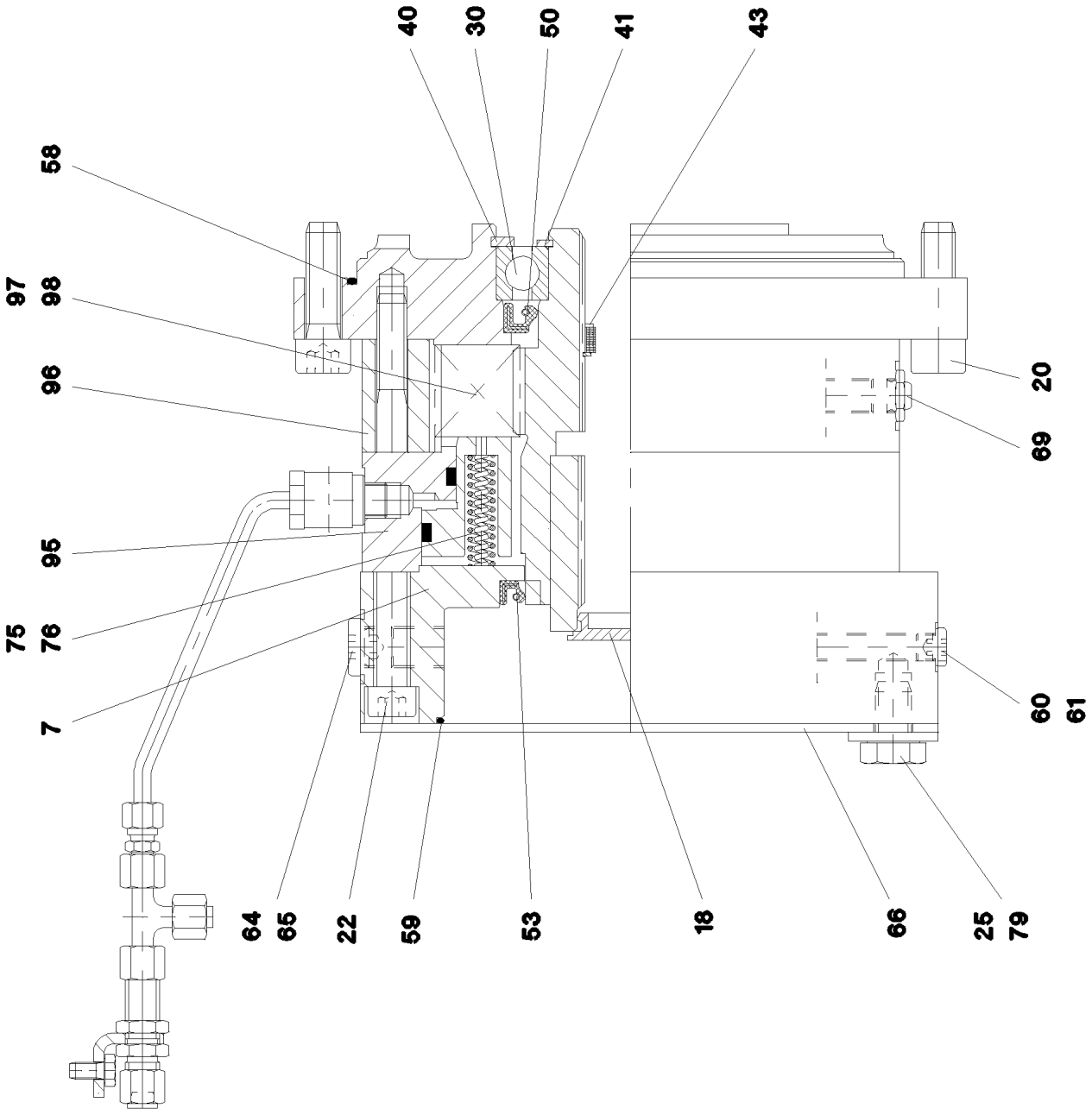
40
30
50
41
43
58
97
98
96
20
69
95
75
78
7
60
61
64
65
22
59
53
18
66
25
79

Pos.	Artikel	Menge	Bezeichnung	Description	Serie	K
7	54 02 853 14	1	MOTORFLANSCH 983593114 LH-GRAU	MOTOR FLANGE		
18	54 02 476 14	1	DECKEL	COVER		
20	40 43 003	8	ZYLINDERSCHRAUBE ISO 4762 M12X40 10.	SOCKET HEAD SCREW		
22	46 00 848	12	ZYLINDERSCHRAUBE ISO 4762 M12X160 8.	SOCKET HEAD SCREW		
25	40 65 158 01	4	SECHSKANTSCHRAUBE ISO 4017 M16X25	HEX SCREW		
30	74 51 216 08	1	RILLENKUGELLAGER DIN 625 6016	DEEP GROOVE BALL BEARING		
40	42 81 038 08	1	SICHERUNGSRING DIN 472 125X4	LOCKING RING		
41	10 44 121 6	1	SICHERUNGSRING DIN 471 80X2,5 X39CRM	LOCKING RING		
43	50 40 055 08	2	SICHERUNGSRING DIN 472 36X1,5	LOCKING RING		
50	57 13 600 08	1	RADIALWELLENDICHTRING DIN 3760 A 90	ROTARY SHAFT LIP SEAL		
53	57 15 512 08	1	RADIALWELLENDICHTRING DIN 3760 110X	ROTARY SHAFT LIP SEAL		
58	10 01 413 6	1	O-RING 235X3 FKM 70	O-RING		
59	50 03 230 08	1	O-RING 180X3 FPM70	O-RING		
60	46 00 319	3	VERSCHLUSSSCHRAUBE DIN 908 M10X1 S	SCREW PLUG		
61	71 01 013 08	3	DICHTRING DIN 7603 A 10X13,5X1 CU	SEALING RING		
64	46 00 320	1	VERSCHLUSSSCHRAUBE DIN 908 M18X1,5	SCREW PLUG		
65	71 01 040 08	1	DICHTRING DIN 7603 A 18X22X1,5 CU	SEALING RING		
66	54 02 477 14	1	DECKEL	COVER		
69	59 20 898 14	1	ENTLUEFTUNGSVENTIL	VENTILATION VALVE		
75	57 13 074 08	16	DRUCKFEDER	PRESSURE SPRING		
76	50 15 240 08	16	DRUCKFEDER	PRESSURE SPRING		
79	42 00 511 08	4	SCHEIBE ISO 7089 16 -MS	WASHER		
95	57 17 267 08	1	BETAETIGUNGSEINHEIT	ACTUATING UNIT		
96	50 15 594 14	1	LAMELLENTRAEGER	MULTI-DISC CARRIER		
97	11 11 402 9	8	AUSSENLAMELLE	OUTER MULTI-DISC		
98	11 11 403 1	7	INNENLAMELLE	INTERNAL MULTI-DISC		

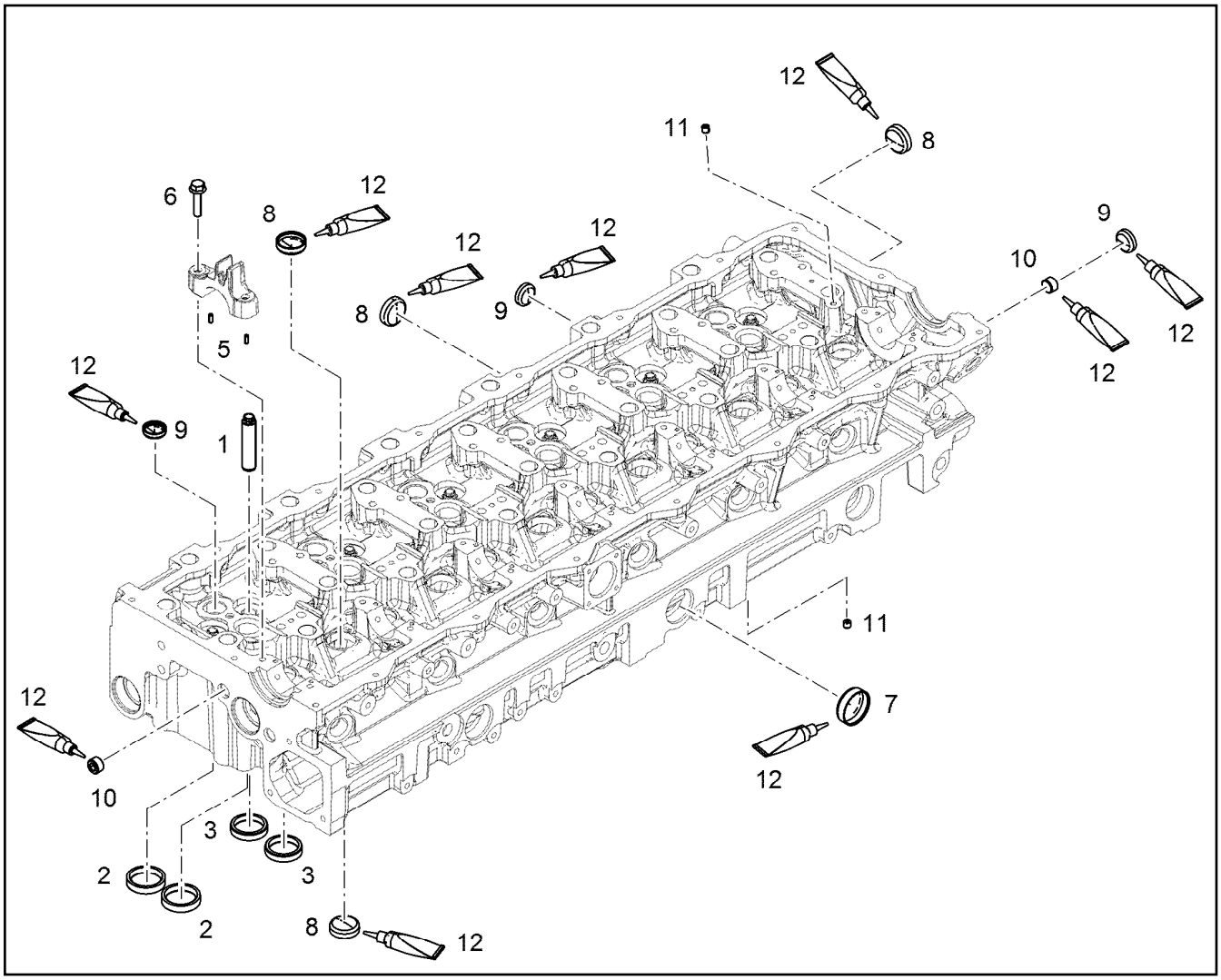

Pos.	Artikel	Menge	Bezeichnung	Description	Serie	K
1	11 11 039 4	24	VENTILFUEHRUNG	VALVE STEM GUIDE		
2	11 11 039 5	12	VENTILSITZRING	VALVE SEAT RING		
3	11 11 039 6	12	VENTILSITZRING	VALVE SEAT RING		
5	11 12 354 1	14	ZYLINDERSTIFT 4H11X10 ST50-2K	PARALLEL PIN		
6	11 11 030 9	14	SECHSKANTSCHRAUBE M8X35 8.8 MAN18	HEX SCREW		
7	10 44 306 2	3	VERSCHLUSSDECKEL X5CrNi18-10+	END COVER		
8	10 01 260 5	38	VERSCHLUSSDECKEL X5CrNi18-10+	END COVER		
9	10 01 260 7	15	VERSCHLUSSDECKEL X5CrNi18-10+	END COVER		
10	11 11 059 6	4	VERSCHLUSSSCHRAUBE M16X1,5 St-M336	SCREW PLUG		
11	10 44 315 8	2	DICHTSTOPFEN C15PB/9SMNPB	SEALING PLUG		
12	81 12 073 01	1	KLEBSTOFF 10 ml	GLUE		

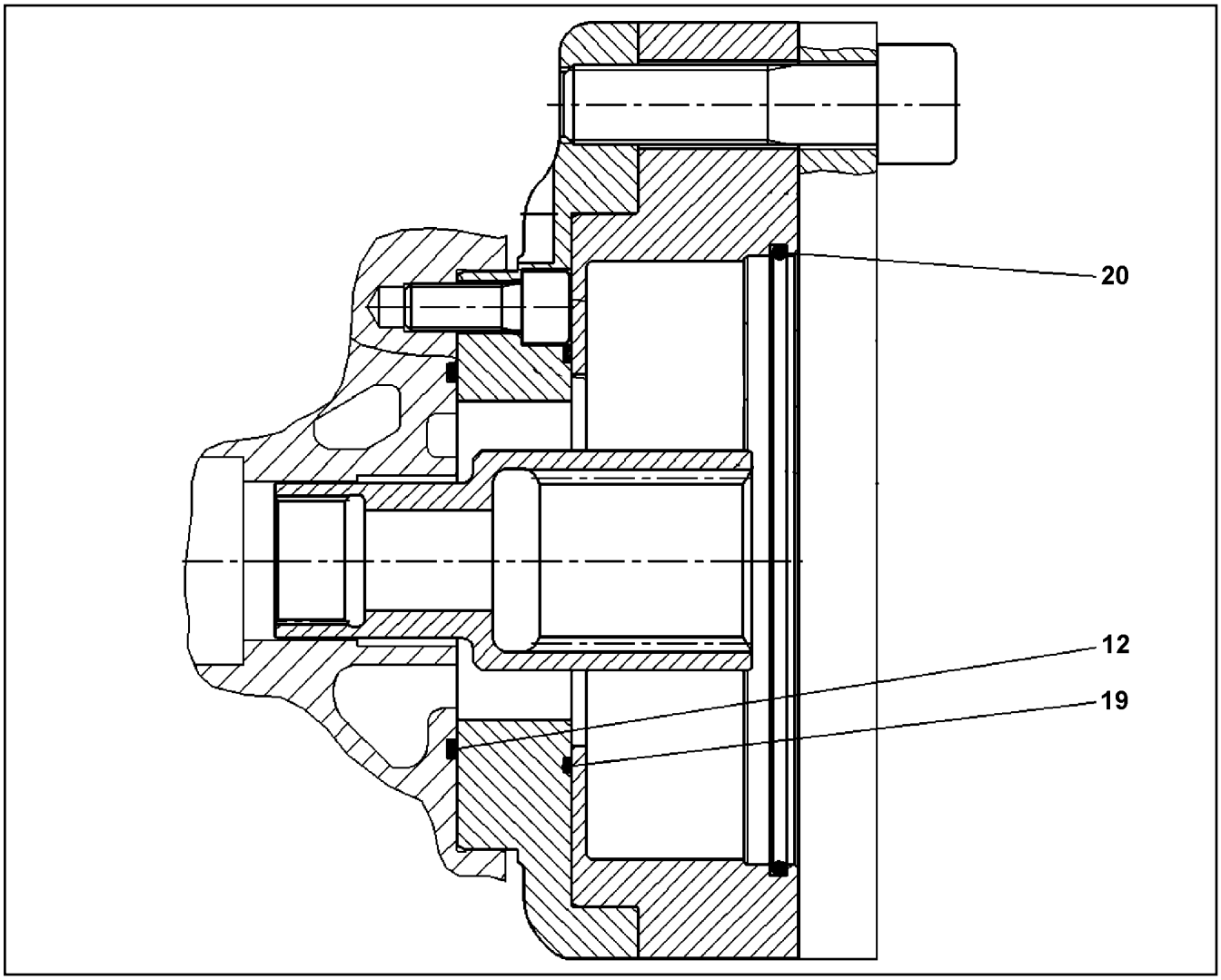

Pos.	Artikel	Menge	Bezeichnung	Description	Serie	K
12	51 45 234 08	1	O-RING ARP 568 91,67X3,53 NBR70	O-RING		
19	10 29 387 9	1	O-RING	O-RING		
20	10 29 388 0	1	O-RING	O-RING		

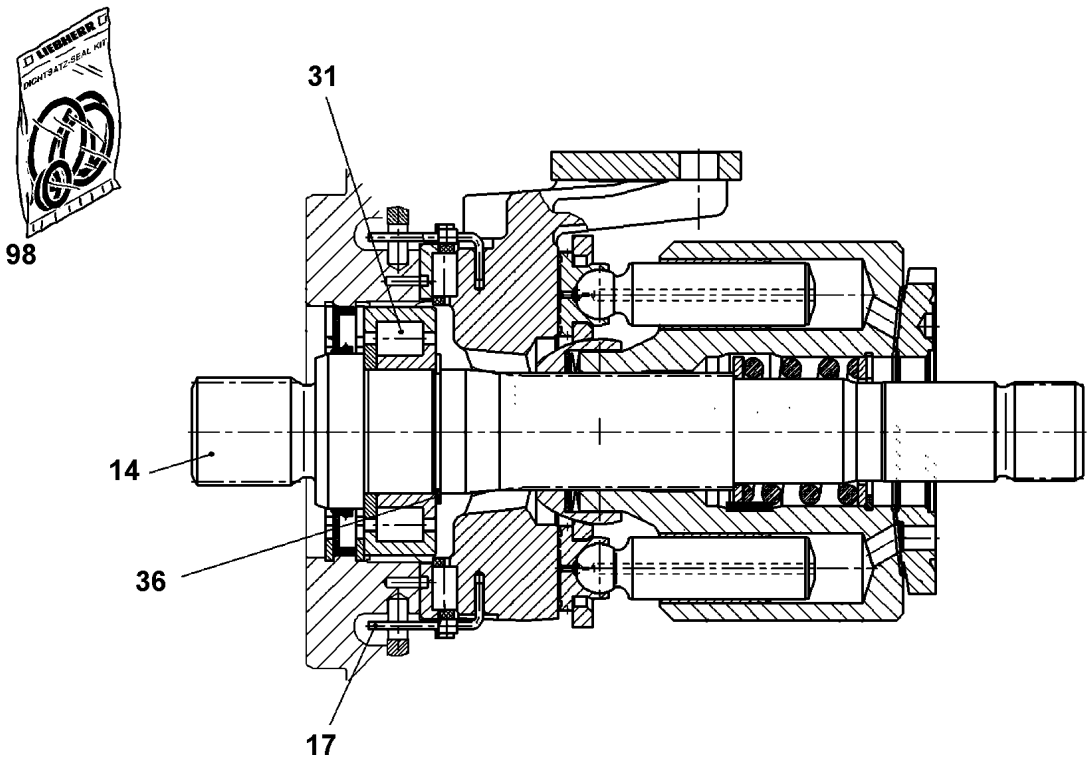

Pos.	Artikel	Menge	Bezeichnung	Description	Serie	K
14	57 19 000 08	1	TRIEBWELLE	DRIVING SHAFT		
31	57 19 001 08	1	ZYLINDERROLLENLAGER	CYLINDRICAL ROLLER BEARIN		
36	10 17 158 1	1	SICHERUNGSRING DIN 471 40X1,75 FLZN	LOCKING RING		
98	10 33 111 6	1	DS TRIEBWELLE	RADIAL PACKING SET DRIVE S		

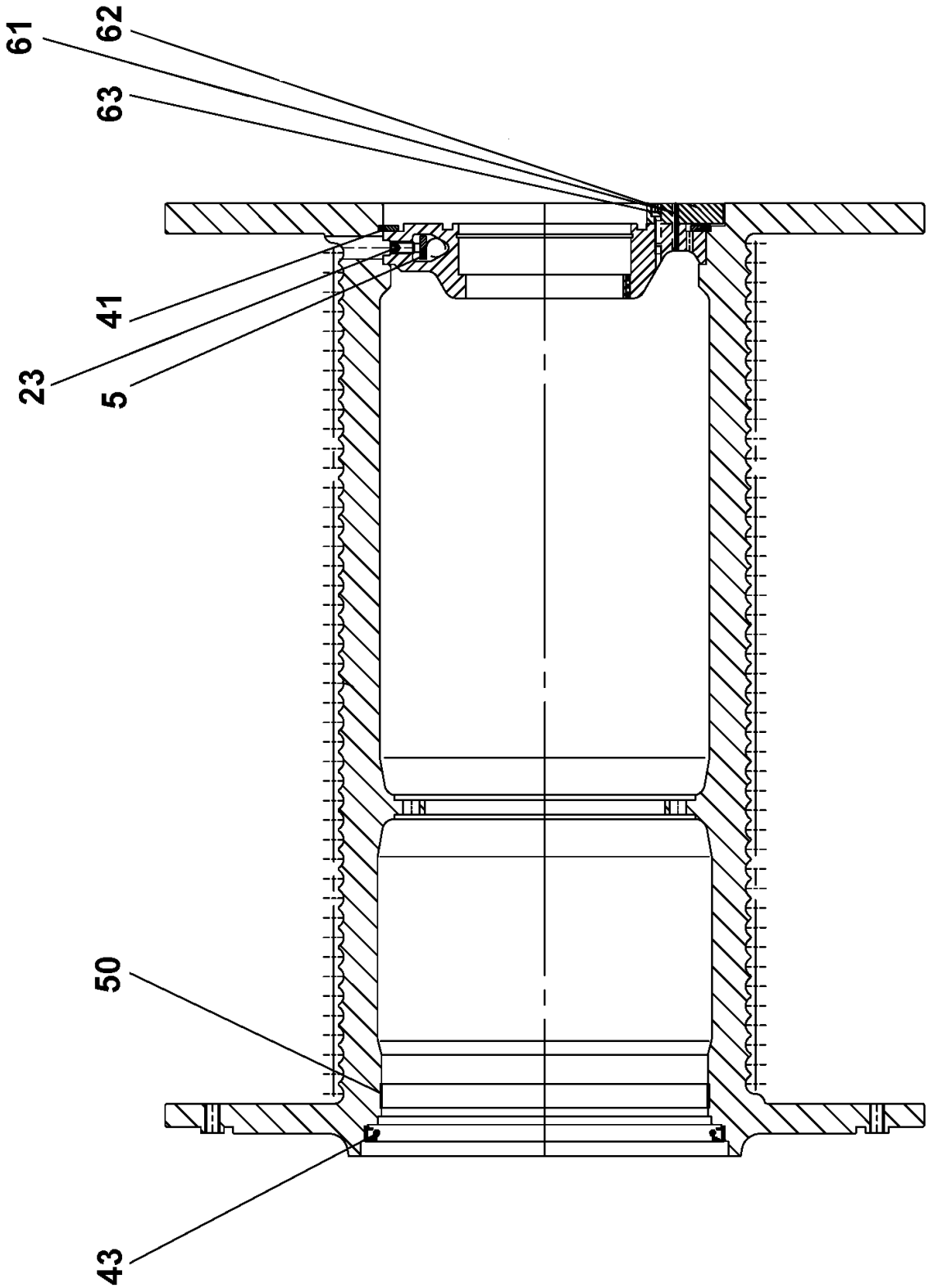
61
62
63
41
23
5
50
43

Pos.	Artikel	Menge	Bezeichnung	Description	Serie	K
5	10 66 371 1	1	SEILBLECH	ROPE PLATE		
23	40 48 046 08	5	GEWINDESTIFT DIN 915 M16X40 45H VERZ	GRUB SCREW		
41	11 34 224 8	1	SICHERUNGSRING	LOCKING RING		
43	10 16 865 9	1	RADIALWELLENDICHTRING DIN 3760 B 510	ROTARY SHAFT LIP SEAL		
50	57 19 174 08	1.7	FLACHBAND 31,9X2,0	FLAT BELT		
61	53 06 131 08	2	SPANNSTIFT ISO 8752 16X60	DOWEL PIN		
62	43 20 111 08	2	SPANNSTIFT ISO 8752 10X60	DOWEL PIN		
63	40 42 169 01	7	ZYLINDERSCHRAUBE ISO 4762 M16X40 8.8	SOCKET HEAD SCREW		

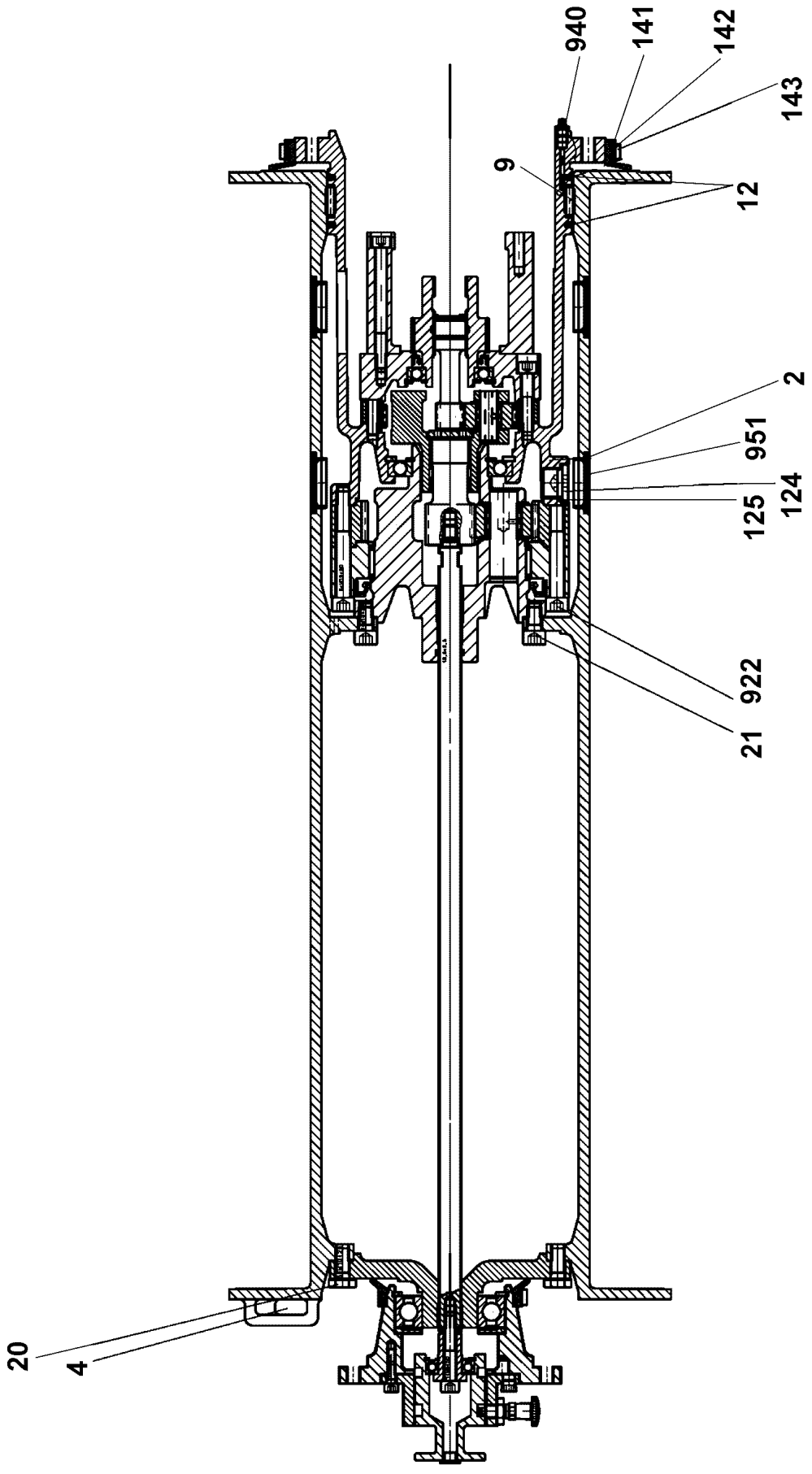
940
141
142
143
9
12
2
951
124
125
922
21
20
4

Pos.	Artikel	Menge	Bezeichnung	Description	Serie	K
2	54 02 716 14	1	ENDGEHAEUSE	TERMINAL HOUSING		
4	11 45 034 3	1	SEILKEIL	ROPE WEDGE		
9	50 15 320 14	1	FLACHKAEFIG	FLAT CAGE BEARING		
12	26 11 007 08	0.6	FILZSTREIFEN DIN 5419 5X4	FELT STRIP		
20	40 65 164	6	SECHSKANTSCHRAUBE ISO 4017 M10X25	HEX SCREW		
21	46 00 182	8	ZYLINDERSCHRAUBE ISO 4762 M10X20 8.8	SOCKET HEAD SCREW		
124	40 41 016 08	2	VERSCHLUSSSCHRAUBE DIN 908 M22X1,5	SCREW PLUG		
125	54 01 452 08	2	DICHTRING DIN 7603 A22X27X1,5 ST	SEALING RING		
141	50 15 070 14	0.7	PROFILSCHNUR	PROFILE CORD		
143	50 15 073 14	1	HUELSE 8X94	SLEEVE		
922	40 42 195	6	ZYLINDERSCHRAUBE ISO 4762 M10X80 8.8	SOCKET HEAD SCREW		
940	51 07 481 08	1	SCHMIERNIPPEL DIN 71412 C M8X1	GREASE NIPPLE		

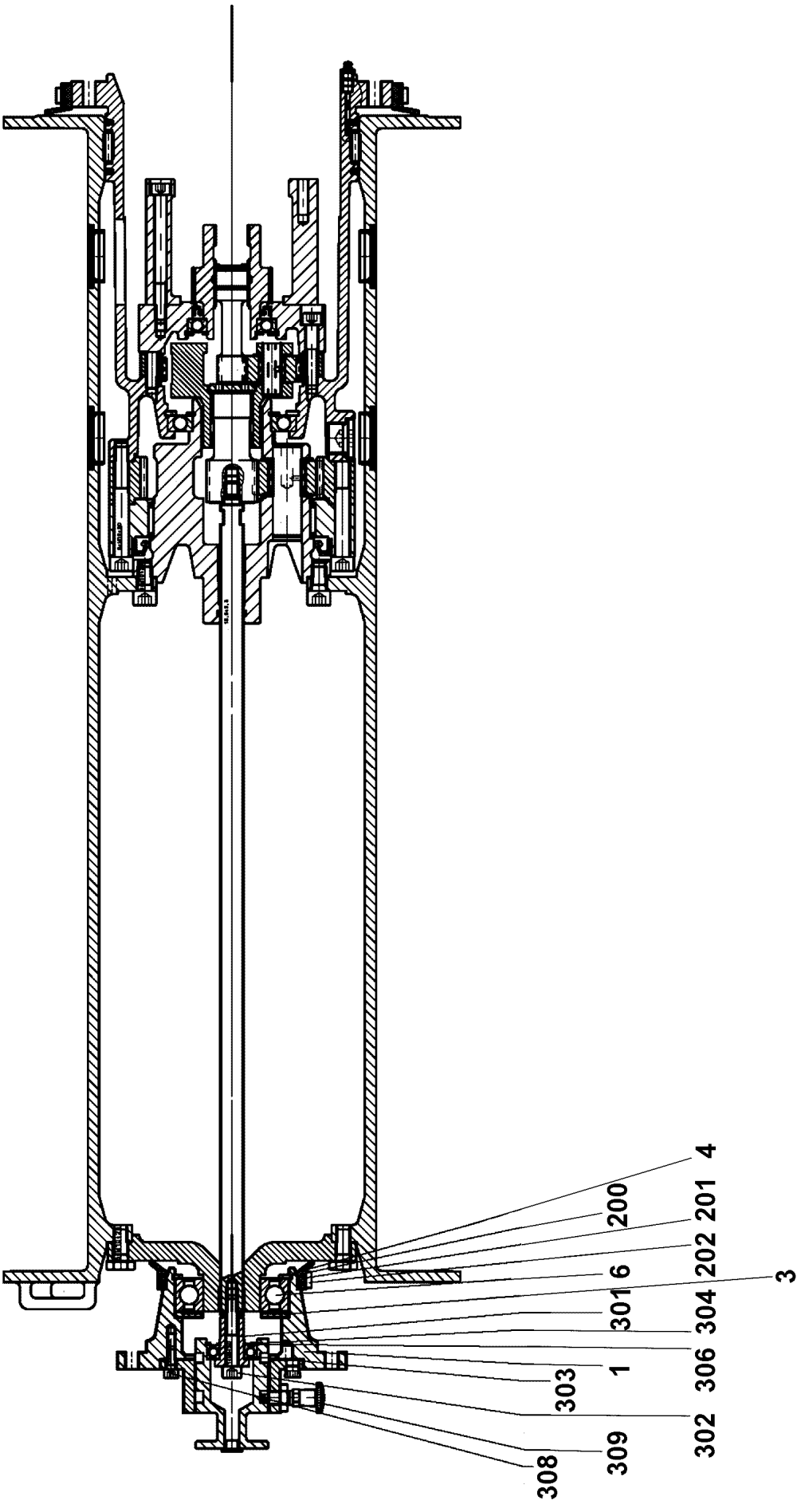
4
200
201
202
3
6
301
304
306
1
303
302
309
308

Pos.	Artikel	Menge	Bezeichnung	Description	Serie	K
1	54 02 718 14	1	FLANSCH	FLANGE		
3	54 02 719 14	1	SCHEIBE	WASHER		
4	42 81 025 08	1	SICHERUNGSRING DIN 472 80X2,5	LOCKING RING		
6	74 61 708 01	1	RILLENKUGELLAGER DIN 625 62208-2RSR	DEEP GROOVE BALL BEARING		
200	50 15 070 14	0.3	PROFILSCHNUR	PROFILE CORD		
202	50 15 073 14	1	HUELSE 8X94	SLEEVE		
301	54 02 721 14	1	ZUGSTANGE	PULL ROD		
302	40 01 610	1	ZYLINDERSCHRAUBE ISO 4762 M8X50 8.8	SOCKET HEAD SCREW		
303	51 45 073 08	1	RILLENKUGELLAGER DIN 625 6003	DEEP GROOVE BALL BEARING		
304	10 17 156 8	1	SICHERUNGSRING DIN 471 17X1 FLZNNC-1	LOCKING RING		
306	55 02 967 08	1	SICHERUNGSRING DIN 472 35X1,5	LOCKING RING		
308	46 00 048	3	ZYLINDERSCHRAUBE ISO 4762 M6X16 8.8	SOCKET HEAD SCREW		
309	54 02 724 14	1	RASTBOLZEN	STOP BOLT		

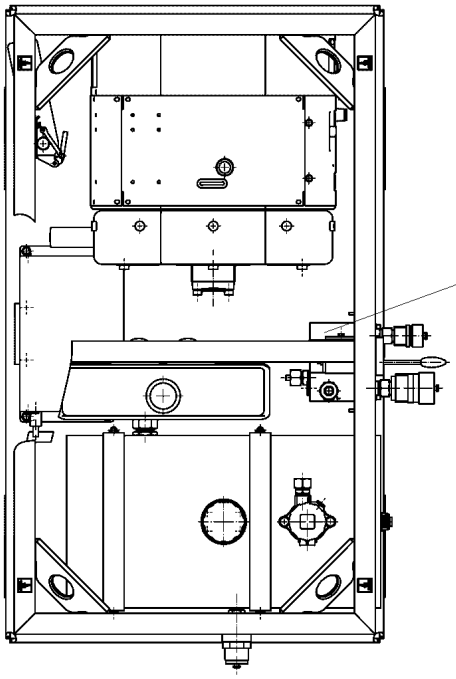

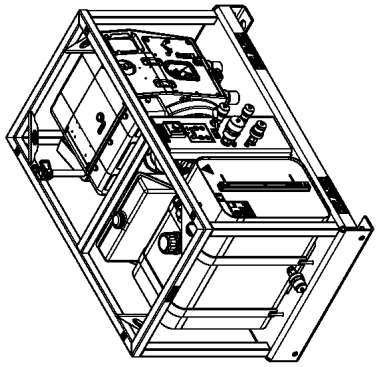

Pos. 901
Pos. 333

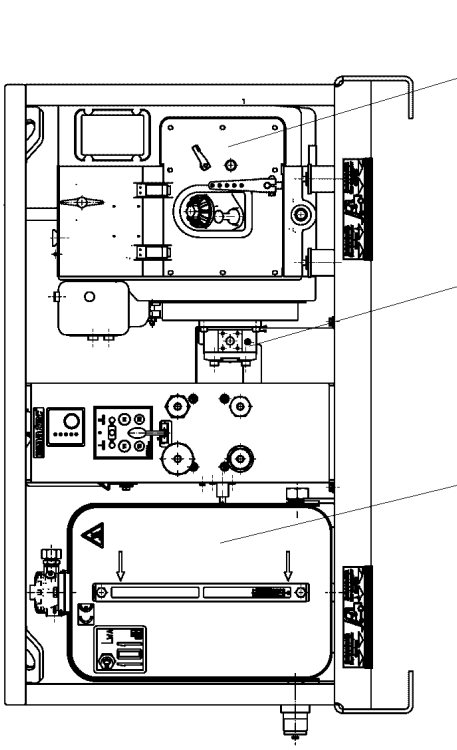

Pos.	Artikel	Menge	Bezeichnung	Description	Serie	K
305	11 69 042 5	1	HYDRAULIKTANK KPL. 80L ⇨ X11690425 11 69 042 5	HYDRAULIC TANK		
307	10 35 469 8	1	STEUERBLOCK ⇨ X10354698 10 35 469 8	CONTROL BLOCK		
333	10 65 014 0	1	HANDKURBEL	CRANK HANDLE		
341	10 65 014 1	1	MOTOR	MOTOR		
(997)	10 49 189 7	1	WARTUNGSSATZ	SERVICE-SET		
(998)	11 00 233 6	1	DS ZYLINDERKOPF	SEAL KIT CYLINDER HEAD		
(999)	11 00 233 8	1	DS KURBELGEHAEUSE	SEAL KIT F. CRANKCASE		
343	10 35 470 0	1	HYDRAULIKPUMPE	HYDRAULIC PUMP		
901	11 11 495 8	1	BATTERIE 12V 70AH	BATTERY		

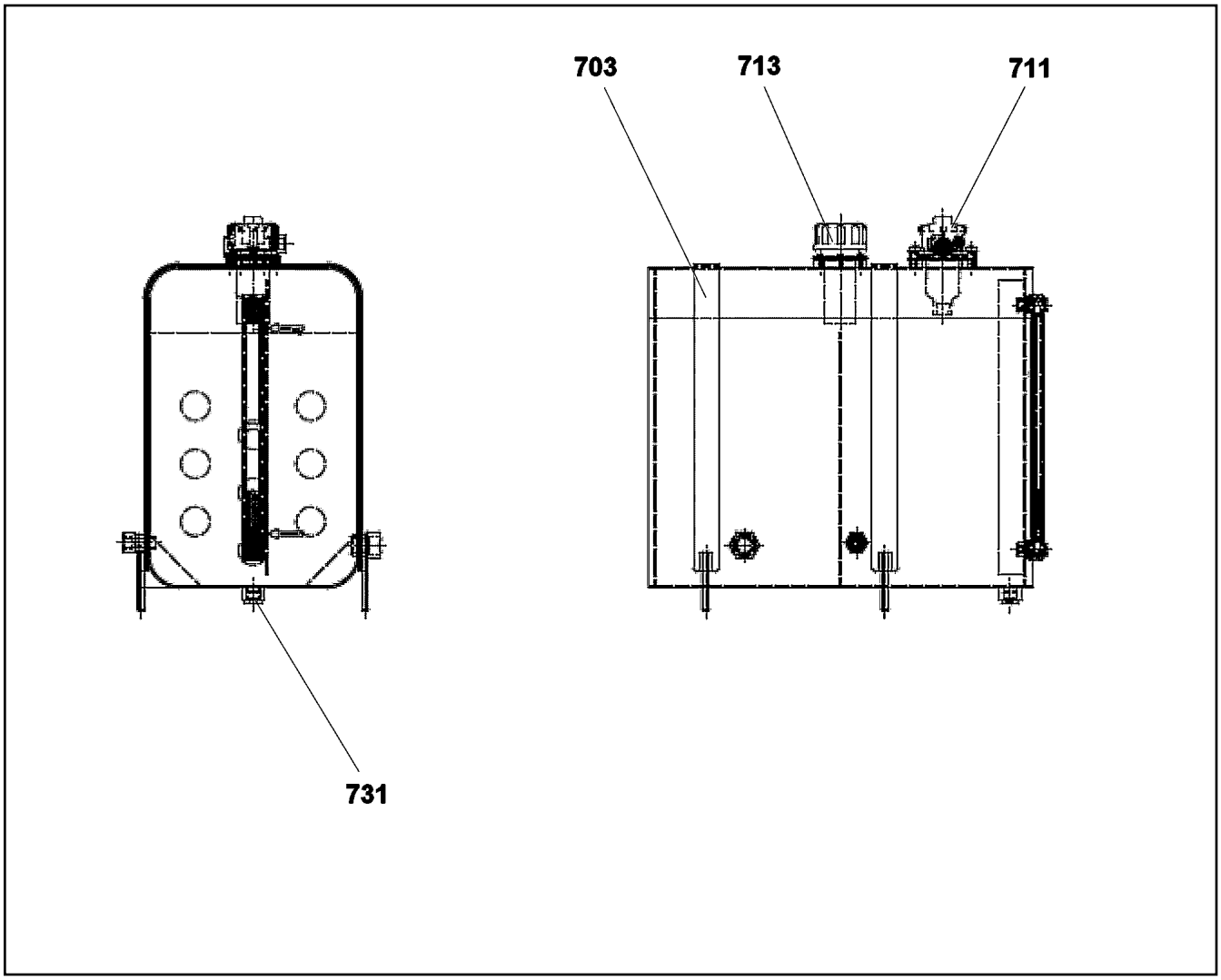

Pos.	Artikel	Menge	Bezeichnung	Description	Serie	K
703	11 08 082 5	2	SPANNGURT	TENSIONING BELT+D9730		
711	11 69 074 7	1	RUECKLAUFFILTER 60µm	RETURN FILTER		
713	10 81 347 6	1	BELUEFTUNGSFILTER	AERATION FILTER		
(1)	10 81 347 5	1	FILTERSIEB	FILTER SCREEN		
731	47 77 042 08	1	STOPFEN VSTI1/2"ED A3P	STOP PLUG		

Artikel	Seite	Baugruppe	Pos.	Menge
10 00 507 8	9 739 613	97 39 613	52	6
10 00 507 8	X1013346	10 13 346 2	6	1
10 00 507 8	X1013509	10 13 509 0	7	2
10 00 720 5	2 520	91 72 029 08	73	24
10 00 778 2	9 739 613	97 39 613	55	1
10 00 778 2	X1013170	10 13 170 7	2	4
10 00 812 5	2 913 005	96 28 696 08	13	1
10 00 924 4	2 913 005	96 28 696 08	11	2
10 00 924 4	2 913 006	96 20 732 08	5	2
10 00 942 4	X1035924	10 35 924 9	(37)	2
10 01 117 6	9 739 865	97 39 865	4	1
10 01 117 6	9 739 870	97 39 870	3	1
10 01 125 2	9 739 797	97 39 797	11	14
10 01 135 1	9 739 869	97 39 869	10	3
10 01 135 1	9 739 869	97 39 869	13	5
10 01 161 2	9 739 788	97 39 788	3	1
10 01 161 3	9 739 806	97 39 806	20	1
10 01 161 5	9 739 788	97 39 788	5	1
10 01 161 5	9 739 806	97 39 806	22	1
10 01 161 5	9 739 807	97 39 807	11	1
10 01 165 4	9 739 186	97 39 186	6	1
10 01 165 4	9 739 866	97 39 866	8	1
10 01 165 4	9 739 869	97 39 869	11	8
10 01 165 8	9 739 852	97 39 852	4	2
10 01 165 8	X1106638	11 06 638 1	4	2
10 01 165 9	9 739 843	97 39 843	7	1
10 01 165 9	9 739 865	97 39 865	5	1
10 01 173 8	9 739 832	97 39 832	5	6
10 01 177 8	9 739 785	97 39 785	4	2
10 01 184 2	9 739 876	97 39 876	4	1
10 01 184 3	9 739 883	97 39 883	8	1
10 01 184 5	9 739 806	97 39 806	8	2
10 01 186 3	9 739 186	97 39 186	9	1
10 01 186 4	X1013350	10 13 350 6	25	2
10 01 186 4	X1013509	10 13 509 0	3	2
10 01 186 5	9 739 819	97 39 819	2	1
10 01 186 5	X1013319	10 13 319 1	3	2
10 01 186 5	X1013509	10 13 509 0	5	2
10 01 186 6	X1013350	10 13 350 6	26	15
10 01 186 7	9 739 798	97 39 798	5	3
10 01 186 7	9 739 875	97 39 875	3	8
10 01 186 7	9 739 878	97 39 878	2	1
10 01 186 8	9 739 788	97 39 788	6	1
10 01 186 8	9 739 807	97 39 807	12	1
10 01 186 8	9 739 878	97 39 878	12	1
10 01 186 8	9 739 878	97 39 878	14	1
10 01 186 9	9 739 862	97 39 862	2	2
10 01 186 9	9 739 868	97 39 868	2	1
10 01 186 9	9 739 868	97 39 868	9	1
10 01 187 0	9 739 880	97 39 880	2	1
10 01 187 1	9 739 790	97 39 790	14	2
10 01 187 1	9 739 870	97 39 870	8	1
10 01 192 1	9 739 872	97 39 872	2	1
10 01 199 9	9 739 875	97 39 875	2	3
10 01 211 7	9 739 794	97 39 794	5	2
10 01 213 8	9 739 790	97 39 790	4	1
10 01 213 8	9 739 799	97 39 799	9	1
10 01 213 8	9 739 834	97 39 834	8	1
10 01 213 8	9 739 871	97 39 871	3	1
10 01 213 8	9 739 881	97 39 881	3	1
10 01 214 0	9 739 811	97 39 811	3	1
10 01 222 0	9 739 800	97 39 800	2	6
10 01 222 1	9 739 856	97 39 856	6	6
10 01 224 7	9 739 804	97 39 804	4	12
10 01 234 5	9 739 816	97 39 816	2	1
10 01 245 8	9 739 870	97 39 870	4	1
10 01 246 6	9 739 878	97 39 878	1	1
10 01 248 1	9 739 883	97 39 883	7	1
10 01 252 0	9 739 785	97 39 785	6	3
10 01 255 0	9 739 869	97 39 869	7	14
10 01 255 7	9 739 856	97 39 856	5	6
10 01 256 0	9 739 800	97 39 800	3	6
10 01 260 5	9 739 785	97 39 785	9	12
10 01 260 5	9 739 797	97 39 797	6	38
10 01 260 5	X1112331	11 12 331 3	8	38
10 01 260 7	9 739 797	97 39 797	7	15
10 01 260 7	X1112331	11 12 331 3	9	15
10 01 263 0	9 739 790	97 39 790	2	1
10 01 271 4	9 739 811	97 39 811	2	1
10 01 333 6	9 739 799	97 39 799	5	1
10 01 333 7	9 739 799	97 39 799	6	1
10 01 413 6	X1111402	11 11 402 6	58	1
10 01 427 8	9 739 186	97 39 186	8	1
10 01 427 8	9 739 852	97 39 852	5	2
10 01 469 1	7 743 566	77 43 566 08	8	1
10 01 469 1	X1032716	10 32 716 7	2	1
10 01 469 2	X1032716	10 32 716 7	3	1
10 01 469 3	7 743 566	77 43 566 08	1	1
10 01 469 3	X1032716	10 32 716 7	4	1
10 01 469 7	X1032716	10 32 716 7	10	3
10 01 470 7	X1032716	10 32 716 7	15	1
10 01 471 2	X1032716	10 32 716 7	19	1
10 01 471 5	X1032716	10 32 716 7	18	4
10 01 471 7	X1032716	10 32 716 7	26	1
10 01 471 8	X1032716	10 32 716 7	23	1
10 01 472 9	X1032716	10 32 716 7	7	1
10 01 473 0	X1032716	10 32 716 7	8	1
10 01 690 6	X1013346	10 13 346 2	5	4
10 01 690 6	X1013350	10 13 350 6	28	3
10 01 690 7	X1013170	10 13 170 7	4	4
10 01 706 2	9 739 861	97 39 861	1	6
10 01 706 4	9 739 804	97 39 804	9	12
10 01 737 4	2 920 812	96 58 447 08	13	1
10 01 749 3	9 739 186	97 39 186	2	1
10 01 751 3	9 739 186	97 39 186	10	1
10 01 751 7	9 739 186	97 39 186	7	1
10 01 752 1	9 739 186	97 39 186	5	1
10 01 752 6	9 739 186	97 39 186	3	2
10 01 752 9	9 739 186	97 39 186	4	1
10 01 754 4	9 739 186	97 39 186	1	1
10 01 904 0	2 502	91 72 033 08	29	8
10 01 904 0	2 832	91 72 008 08	5	4
10 02 092 2	9 739 843	97 39 843	8	1
10 02 119 1	X1004204	10 04 204 3	12	1
10 02 156 7	2 920 369	96 54 235 08	(153)	1
10 02 156 8	2 920 369	96 54 235 08	(153)	1
10 02 211 1	3 745	91 68 438 08	47	4
10 02 326 6	2 393 003	96 69 938 08	180	1
10 02 369 3	X1035465	10 35 465 9	27	1
10 02 369 3	X1047033	10 47 033 2	(1)	1

Artikel	Seite	Baugruppe	Pos.	Menge
10 02 369 3	X1065300	10 65 300 9	27	1
10 02 474 4	2 533 095	96 71 987 08	503	1
10 02 475 1	2 533 095	96 71 987 08	511	1
10 02 485 7	2 932 082	96 93 013 08	23	1
10 02 527 8	2 925 018	96 64 860 08	(1)	1
10 02 800 2	2 780 524	96 52 968 08	5	1
10 02 810 7	2 913 004	96 20 460 08	9	0.16
10 02 823 7	2 391 001	96 69 507 08	300	8
10 02 919 4	9 739 870	97 39 870	7	1
10 03 021 0	2 913 005	96 28 696 08	12	2
10 03 051 8	9 739 613	97 39 613	60	2
10 03 074 1	9 739 869	97 39 869	2	4
10 03 225 8	9 000 510	90 00 510 6	66	12
10 03 225 8	9 000 521	90 00 521 4	66	12
10 03 229 7	1 750	91 52 395 08	41	1
10 03 290 6	9 739 811	97 39 811	5	1
10 03 531 4	2 391 001	96 69 507 08	452	1
10 03 605 1	2 392	91 69 336 08	122	2
10 03 689 6	2 970 000	96 67 119 08	671	2
10 03 697 4	2 520 032	96 45 980 08	11	1
10 03 697 7	2 520 032	96 45 980 08	10	1
10 03 717 1	9 739 827	97 39 827	2	1
10 03 726 1	2 502	91 72 033 08	28	6
10 03 726 1	2 520 034	96 45 984 08	44	46
10 03 726 1	2 522	91 74 320 08	5	27
10 03 726 1	2 533 020	96 71 980 08	3	7
10 03 729 7	9 739 874	97 39 874	2	1
10 03 729 8	9 739 874	97 39 874	6	6
10 03 762 3	2 970 000	96 67 119 08	(1)	1
10 03 825 9	2 372	91 33 648 08	1	1
10 03 827 1	7 743 566	77 43 566 08	25	1
10 03 827 2	7 743 566	77 43 566 08	17	2
10 03 827 2	X1032716	10 32 716 7	13	1
10 03 827 4	7 743 566	77 43 566 08	18	2
10 03 930 8	X1041060	10 41 060 1	1	1
10 04 048 6	2 533 020	96 71 980 08	40	1
10 04 050 2	2 925 402	96 58 855 08	33	1
10 04 058 1	7 743 566	77 43 566 08	(1)	1
10 04 105 3	2 925 018	96 64 860 08	19	2
10 04 126 0	2 670	91 71 399 08	12	2
10 04 167 5	2 997	91 69 341 08	266	1.1
10 04 167 5	2 997	91 69 341 08	267	1.2
10 04 187 6	9 739 613	97 39 613	15	2
10 04 204 3	2 541 001	96 72 762 08	1	1
10 04 243 0	X1041101	10 41 101 5	41	1
10 04 243 0	X1041101	10 41 101 8	390	1
10 04 259 2	2 520	91 72 029 08	31	29
10 04 259 2	2 522	91 74 320 08	4	23
10 04 259 2	2 533 020	96 71 980 08	36	8
10 04 259 2	2 932 082	96 93 013 08	86	6
10 04 259 3	2 520	91 72 029 08	32	80
10 04 259 3	2 520 030	96 45 609 08	5	6
10 04 259 3	2 533 003	96 73 437 08	14	1
10 04 259 3	2 810 037	96 47 204 08	3	5
10 04 262 0	1 130 032	91 68 958 08	1	1
10 04 269 6	2 780 915	96 48 377 08	20	2
10 04 375 9	2 913 005	96 28 696 08	20	1
10 04 430 9	X1065300	10 65 300 9	3	1
10 04 464 8	2 780 915	96 48 377 08	15	2
10 04 535 7	X1106638	11 06 638 1	2	2
10 04 694 1	6 160 249	61 60 249 08	15	1
10 09 749 6	2 391 023	96 69 509 08	120	4
10 09 761 3	2 711	91 52 800 08	(2)	1
10 09 791 0	2 670 002	96 72 303 08	12	1
10 09 796 0	X1035465	10 35 465 9	14	1
10 09 796 0	X1065300	10 65 300 9	14	1
10 09 986 4	2 533 096	96 74 683 08	510	3
10 10 006 3	2 533 096	96 74 683 08	670	4
10 10 062 1	1 130 008	91 58 624 08	13	4
10 10 062 1	1 631 100	91 61 483 08	9	40
10 10 062 1	3 211	91 75 365 08	31	118
10 10 062 1	3 214	91 63 420 08	37	9
10 10 062 1	3 220	91 70 738 08	24	50
10 10 062 1	3 223	91 60 904 08	24	72
10 10 062 1	3 223	91 70 741 08	24	72
10 10 062 1	3 223 011	91 77 456 08	24	72
10 10 062 1	3 223 100	91 70 743 08	24	71
10 10 062 1	3 225	91 57 045 08	41	37
10 10 062 1	3 713	91 75 366 08	16	65
10 10 062 1	3 714	91 63 428 08	45	43
10 10 062 1	3 715	91 69 506 08	5	70
10 10 062 1	3 716	91 69 507 08	5	151
10 10 062 1	3 745	91 68 438 08	27	16
10 10 103 8	3 790 007	96 89 295 08	(999)	1
10 10 103 9	3 790 006	96 89 294 08	(999)	1
10 10 128 2	9 400 879	94 00 879 4	15	1
10 10 138 4	2 970 000	96 67 119 08	(3)	1
10 10 197 4	9 000 510	90 00 510 6	27	1
10 10 197 4	9 000 521	90 00 521 4	27	1
10 11 282 4	2 975 041	96 68 924 08	153	1
10 11 371 2	2 831	91 73 139 08	2	1
10 11 373 5	2 920 369	96 54 235 08	(723)	4
10 11 373 5	2 920 369	96 54 235 08	(723)	4
10 11 474 4	2 393 003	96 69 938 08	252	1
10 11 483 8	6 909 010	69 09 010 08	38	1
10 11 484 3	6 909 010	69 09 010 08	11	46
10 11 497 5	X1035925	10 35 925 1	40	1
10 11 523 8	X1042876	10 42 876 7	8	1
10 11 627 4	X1013170	10 13 170 7	3	8
10 11 694 9	9 739 613	97 39 613	11	4
10 12 124 9	9 739 817	97 39 817	1	1
10 12 387 6	2 920 228	96 72 021 08	11	1
10 12 387 6	9 739 613	97 39 613	100	2
10 12 387 7	2 920 228	96 72 021 08	12	1
10 12 828 3	X1013350	10 13 350 6	24	1
10 12 838 9	X1013170	10 13 170 7	5	1
10 12 921 8	2 391 046	96 76 386 08	11	1
10 13 040 7	9 939 554	97 39 554	40	1
10 13 058 5	X1100889	11 00 889 4	60	1
10 13 058 6	X1100889	11 00 889 4	50	1
10 13 058 7	X1100889	11 00 889 4	70	1
10 13 170 7	9 739 659	97 39 659	571	1
10 13 285 4	X1013346	10 13 346 2	1	1
10 13 319 1	9 739 659	97 39 659	380	1
10 13 319 3	X1013319	10 13 319 1	1	1
10 13 346 2	9 739 659	97 39 659	335	1
10 13 350 6	9 739 659	97 39 659	210	1
10 13 360 5	9 939 554	97 39 554	20	2
10 13 433 1	X1013350	10 13 350 6	5	1
10 13 467 6	9 739 613	97 39 613	10	1

Artikel	Seite	Baugruppe	Pos.	Menge
10 13 490 7	X1013350	10 13 350 6	1	1
10 13 494 2	X1013350	10 13 350 6	2	1
10 13 497 6	X1013350	10 13 350 6	19	4
10 13 498 1	X1013350	10 13 350 6	4	1
10 13 498 2	X1013350	10 13 350 6	6	1
10 13 500 2	X1013350	10 13 350 6	7	1
10 13 500 4	X1013350	10 13 350 6	3	1
10 13 509 0	9 739 659	97 39 659	260	1
10 13 510 2	X1013350	10 13 350 6	17	1
10 13 524 7	X1013350	10 13 350 6	14	1
10 13 794 3	X1013350	10 13 350 6	18	1
10 13 829 2	9 739 659	97 39 659	570	1
10 13 835 3	X1013350	10 13 350 6	8	1
10 13 881 6	X1013170	10 13 170 7	1	1
10 13 928 4	2 650	91 76 853 08	100	1
10 13 976 1	X1013509	10 13 509 0	1	1
10 14 329 2	9 739 613	97 39 613	8	1
10 14 885 0	2 392	91 69 336 08	110	2
10 16 865 9	X1134224	11 34 224 7	43	1
10 16 923 6	X1035659	10 35 659 9	33	1
10 17 156 8	X1134739	11 34 739 9	304	1
10 17 158 1	X1131496	11 31 496 5	36	1
10 17 158 7	3 713	91 75 366 08	49	2
10 17 158 7	3 715	91 69 506 08	(7)	1
10 17 158 7	3 716 001	96 49 159 08	7	1
10 17 158 7	5 402 704	54 02 704 14	30	1
10 17 158 7	9 000 510	90 00 510 6	97	1
10 17 158 7	9 000 521	90 00 521 4	97	1
10 17 160 0	X1111402	11 11 402 3	243	1
10 17 160 5	9 000 510	90 00 510 6	9	1
10 17 160 5	9 000 521	90 00 521 4	9	1
10 17 163 2	9 000 510	90 00 510 6	98	1
10 17 163 2	9 000 521	90 00 521 4	98	1
10 17 163 2	X1035482	10 35 482 8	9	1
10 17 163 2	X1042876	10 42 876 6	9	1
10 17 163 2	X1042876	10 42 876 7	9	1
10 17 163 2	X1042876	10 42 876 8	9	1
10 17 191 7	9 000 510	90 00 510 6	49	1
10 17 191 7	9 000 521	90 00 521 4	49	1
10 17 372 2	1 750	91 52 395 08	(1)	1
10 21 632 3	2 391 046	96 76 386 08	20	0.1
10 21 652 9	2 831	91 73 139 08	60	1
10 21 653 4	2 831	91 73 139 08	61	2
10 21 753 2	X1065300	10 65 300 9	7	1
10 21 769 5	2 978 007	96 68 931 08	156	1
10 21 831 0	2 970 000	96 67 119 08	209	2
10 21 947 7	2 533 067	96 50 385 08	4	1
10 21 994 6	2 650	91 76 853 08	203	0.5
10 21 996 8	X1035925	10 35 925 1	1	1
10 21 999 1	X1030300	10 30 300 7	3	1
10 22 035 9	X1035925	10 35 925 1	20	1
10 22 070 7	5 102 354	51 02 354 08	6	1
10 22 073 1	9 154 348	91 54 348 08	412	2
10 22 081 4	9 739 874	97 39 874	5	1
10 22 093 3	2 970 000	96 67 119 08	61	1
10 22 093 3	2 975 114	96 67 649 08	51	1
10 22 093 3	2 975 153	96 67 814 08	50	1
10 22 093 3	2 975 407	96 68 091 08	51	1
10 22 093 3	2 975 706	96 67 784 08	51	1
10 22 093 7	X1035925	10 35 925 1	25	1
10 22 231 1	9 739 785	97 39 785	10	6
10 22 233 5	9 739 793	97 39 793	5	6
10 22 233 6	9 739 793	97 39 793	6	12
10 22 235 3	9 739 861	97 39 861	2	6
10 22 235 3	X1001706	10 01 706 2	2	1
10 22 235 4	9 739 861	97 39 861	3	6
10 22 235 4	X1001706	10 01 706 2	3	1
10 22 235 5	9 739 861	97 39 861	4	6
10 22 235 5	X1001706	10 01 706 2	4	1
10 22 235 6	9 739 861	97 39 861	6	6
10 22 235 6	X1001706	10 01 706 2	6	1
10 22 235 7	9 739 861	97 39 861	7	6
10 22 235 7	X1001706	10 01 706 2	7	1
10 22 236 1	9 739 807	97 39 807	10	3
10 22 236 1	9 739 813	97 39 813	8	3
10 22 236 1	9 739 829	97 39 829	2	1
10 22 236 1	9 739 832	97 39 832	6	6
10 22 272 5	9 739 834	97 39 834	6	6
10 22 273 2	9 739 874	97 39 874	4	4
10 22 273 6	9 739 832	97 39 832	3	6
10 22 274 1	X1111049	11 11 049 6	1	1
10 22 280 4	9 739 880	97 39 880	1	1
10 22 811 2	2 832	91 72 008 08	1	1
10 22 814 3	2 391 023	96 69 509 08	110	1
10 27 869 8	X1004204	10 04 204 3	1	1
10 28 030 8	9 739 879	97 39 879	1	1
10 28 030 9	9 739 879	97 39 879	2	1
10 28 321 2	3 292	91 63 429 08	18	2
10 28 444 4	2 932 082	96 93 013 08	120	1
10 28 562 6	3 220	91 70 738 08	41	2
10 28 562 6	3 223	91 60 904 08	41	2
10 28 562 6	3 223	91 70 741 08	41	2
10 28 562 6	3 223 011	91 77 456 08	41	2
10 28 562 6	3 223 100	91 70 743 08	41	2
10 28 570 1	2 520	91 72 029 08	48	2
10 28 570 1	2 533 003	96 73 437 08	4	2
10 28 635 3	1 920 418	96 48 687 08	11	1
10 28 635 3	2 780 748	96 52 969 08	274	1
10 28 635 3	2 920 581	96 54 405 08	266	1
10 28 635 3	3 930 363	96 52 979 08	275	1
10 28 635 3	3 930 549	96 51 769 08	151	1
10 28 635 3	3 930 638	96 74 840 08	262	1
10 28 635 3	3 930 730	96 68 395 08	280	1
10 28 635 3	3 930 734	96 54 401 08	206	1
10 28 635 4	1 920 403	96 48 707 08	274	12
10 28 635 4	1 920 417	96 48 703 08	274	12
10 28 635 4	1 920 418	96 48 687 08	(501)	47
10 28 635 4	2 780 748	96 52 969 08	(501)	13
10 28 635 4	2 920 581	96 54 405 08	260	21
10 28 635 4	2 932 082	96 93 013 08	63	2
10 28 635 4	3 930 363	96 52 979 08	(501)	20
10 28 635 4	3 930 730	96 68 395 08	279	89
10 28 635 4	3 930 734	96 54 401 08	(501)	47
10 28 684 0	2 790	91 60 975 08	(1)	1
10 28 710 4	9 739 874	97 39 874	3	4
10 28 730 1	X1022811	10 22 811 2	13	2
10 28 812 1	2 533 020	96 71 980 08	(980)	1
10 28 812 1	2 913 200	96 47 216 08	980	1
10 28 951 6	X1042876	10 42 876 6	1	1
10 28 953 6	2 970 000	96 67 119 08	57	2

Artikel	Seite	Baugruppe	Pos.	Menge
10 28 953 6	2 975 114	96 67 649 08	52	1
10 28 953 6	2 975 153	96 67 814 08	52	1
10 28 953 6	2 975 407	96 68 091 08	52	1
10 28 953 6	2 975 706	96 67 784 08	52	1
10 28 962 6	X1041101	10 41 101 9	28	1
10 28 979 5	1 130 008	91 58 624 08	11	16
10 28 979 5	2 391 040	96 75 829 08	27	2
10 28 979 5	2 391 041	96 69 508 08	375	8
10 28 979 5	2 550 001	96 85 596 08	99	9
10 28 979 5	2 631	91 73 333 08	20	4
10 28 979 5	2 652	91 61 110 08	32	12
10 28 979 5	2 671 004	96 46 305 08	7	4
10 28 979 5	2 925 203	96 52 153 08	18	4
10 28 979 5	2 925 204	92 16 990 08	18	4
10 28 979 5	3 211	91 75 365 08	50	8
10 28 979 5	3 713	91 75 366 08	35	8
10 28 979 5	3 714	91 63 428 08	72	32
10 28 979 5	3 745	91 68 438 08	36	16
10 28 979 5	X1041267	10 41 267 8	14	2
10 28 980 4	1 630 004	91 61 213 08	34	8
10 28 980 4	2 310	91 63 405 08	21	8
10 28 980 4	2 320	91 63 406 08	21	8
10 28 980 4	2 340	91 63 407 08	13	4
10 28 980 4	2 392	91 69 336 08	386	4
10 28 980 4	2 671	91 52 798 08	10	4
10 28 980 4	2 810	91 72 335 08	55	1
10 28 980 4	2 932 160	96 90 849 08	25	1
10 28 980 4	3 211	91 75 365 08	71	8
10 28 980 4	3 214	91 63 420 08	31	12
10 28 980 4	3 215 005	91 52 846 08	23	4
10 28 980 4	3 215 006	91 52 847 08	23	4
10 28 980 4	3 291	91 76 915 08	10	4
10 28 980 4	3 292	91 63 429 08	4	4
10 28 980 4	3 350	91 63 410 08	25	96
10 28 980 4	3 370	91 63 409 08	14	32
10 28 980 4	3 714	91 63 428 08	37	28
10 28 980 4	3 714 008	96 49 266 08	13	8
10 28 980 4	3 978 101	96 69 717 08	306	4
10 28 980 5	2 631	91 73 333 08	51	4
10 28 980 5	2 976 000	96 69 452 08	300	4
10 28 980 5	3 211	91 75 365 08	107	8
10 28 980 5	3 214	91 63 420 08	52	4
10 28 980 5	3 220	91 70 738 08	50	8
10 28 980 5	3 223	91 60 904 08	51	8
10 28 980 5	3 223	91 70 741 08	51	8
10 28 980 5	3 223 011	91 77 456 08	51	8
10 28 980 5	3 223 100	91 70 743 08	54	8
10 28 980 5	3 225	91 57 045 08	22	8
10 28 980 5	3 713	91 75 366 08	65	12
10 28 980 5	3 714	91 63 428 08	99	12
10 28 980 5	3 715	91 69 506 08	49	8
10 28 980 5	3 716	91 69 507 08	50	8
10 28 980 6	1 130 032	91 68 958 08	12	6
10 28 980 6	1 641 014	92 53 053 08	5	4
10 28 980 6	2 125	91 69 505 08	9	24
10 28 980 6	2 391 040	96 75 829 08	29	2
10 28 980 6	2 550 001	96 85 596 08	6	42
10 28 980 6	2 631	91 73 333 08	22	6
10 28 980 6	2 652	91 61 110 08	11	29
10 28 980 6	2 657	91 61 109 08	14	2
10 28 980 6	2 810	91 72 335 08	51	8
10 28 980 6	3 211	91 75 365 08	42	6
10 28 980 6	3 211 003	96 46 986 08	10	2
10 28 980 6	3 214	91 63 420 08	13	4
10 28 980 6	3 220	91 70 738 08	10	2
10 28 980 6	3 220 501	96 43 440 08	11	2
10 28 980 6	3 223	91 60 904 08	10	2
10 28 980 6	3 223	91 70 741 08	10	2
10 28 980 6	3 223 011	91 77 456 08	10	2
10 28 980 6	3 223 100	91 70 743 08	10	4
10 28 980 6	3 225 200	96 48 679 08	11	2
10 28 980 6	3 350	91 63 410 08	12	24
10 28 980 6	3 561 003	96 45 222 08	11	2
10 28 980 6	3 711	91 68 435 08	15	2
10 28 980 6	3 713	91 75 366 08	144	4
10 28 980 6	3 713 012	96 50 197 08	11	1
10 28 980 6	3 714	91 63 428 08	17	16
10 28 980 6	3 714 008	96 49 266 08	10	8
10 28 980 6	3 714 009	96 49 267 08	13	8
10 28 980 6	3 714 013	96 49 270 08	5	2
10 28 980 6	3 714 013	96 59 083 08	6	2
10 28 980 6	3 714 014	96 49 456 08	4	2
10 28 980 6	3 715	91 69 506 08	(11)	2
10 28 980 6	3 716 001	96 49 159 08	11	2
10 28 980 6	3 745	91 68 438 08	13	16
10 28 980 7	1 631 100	91 61 483 08	8	60
10 28 980 7	2 652	91 61 110 08	24	6
10 28 980 8	1 130 032	91 68 958 08	14	8
10 28 980 8	1 401	91 58 478 08	(69)	1
10 28 980 8	1 401	91 58 478 08	41	4
10 28 980 8	1 411	91 69 968 08	41	4
10 28 980 8	2 550 005	96 45 680 08	10	4
10 28 980 8	2 621	91 72 719 08	9	1
10 28 980 8	2 631	91 73 333 08	27	12
10 28 980 8	2 730 002	96 55 752 08	12	1
10 28 980 8	2 925 402	96 58 855 08	30	1
10 28 980 8	3 211	91 75 365 08	38	14
10 28 980 8	3 713	91 75 366 08	69	4
10 28 980 8	3 714 025	96 49 269 08	7	2
10 28 980 8	9 000 510	90 00 510 6	88	2
10 28 980 8	9 000 521	90 00 521 4	88	2
10 28 981 0	1 401	91 58 478 08	40	34
10 28 981 0	1 411	91 69 968 08	40	34
10 28 981 0	2 631	91 73 333 08	32	13
10 28 981 0	2 730	91 61 966 08	14	4
10 28 981 1	2 810	91 72 335 08	22	10
10 28 981 1	3 711	91 68 435 08	19	6
10 28 981 1	3 714	91 63 428 08	67	4
10 28 981 2	3 745	91 68 438 08	57	2
10 28 985 2	3 711	91 68 435 08	25	1
10 29 012 1	X1004204	10 04 204 3	2	1
10 29 012 2	X1004204	10 04 204 3	3	1
10 29 012 3	X1004204	10 04 204 3	16	1
10 29 012 4	X1004204	10 04 204 3	17	1
10 29 012 5	X1004204	10 04 204 3	18	1
10 29 012 6	X1004204	10 04 204 3	19	1
10 29 012 7	X1004204	10 04 204 3	21	1
10 29 053 7	9 739 613	97 39 613	45	2
10 29 053 7	X1013350	10 13 350 6	12	2
10 29 130 6	X1041325	10 41 325 5	(1)	1

Artikel	Seite	Baugruppe	Pos.	Menge
10 29 184 0	X1035924	10 35 924 3	5	1
10 29 184 0	X1035924	10 35 924 4	5	1
10 29 193 3	2 393	91 69 337 08	100	2
10 29 198 8	2 810	91 72 335 08	8	4
10 29 198 9	2 810	91 72 335 08	6	4
10 29 199 7	2 520 034	96 45 984 08	33	1
10 29 200 0	2 520	91 72 029 08	19	2
10 29 201 3	2 520 034	96 45 984 08	35	10
10 29 201 4	2 520 032	96 45 980 08	8	1
10 29 201 6	2 520 032	96 45 980 08	9	1
10 29 201 7	2 520 032	96 45 980 08	6	1
10 29 202 1	2 520 032	96 45 980 08	1	2
10 29 202 3	2 520 031	96 45 610 08	2	1
10 29 353 7	X1080159	10 80 159 1	21	24
10 29 353 7	X1111402	11 11 402 3	1202	22
10 29 387 9	X1117100	11 17 100 3	19	1
10 29 388 0	X1117100	11 17 100 3	20	1
10 29 417 0	X1030300	10 30 300 7	5	1
10 29 417 1	X1030300	10 30 300 7	4	1
10 29 417 2	X1030300	10 30 300 7	20	1
10 29 451 6	X1047033	10 47 033 2	10	2
10 29 451 6	X1067840	10 67 840 7	10	1
10 29 493 9	X1048802	10 48 802 4	7	1
10 29 669 1	2 533 020	96 71 980 08	(2)	1
10 29 724 4	X1048802	10 48 802 4	8	1
10 29 724 4	X1049189	10 49 189 9	7	1
10 29 724 5	2 393 003	96 69 938 08	352	10
10 29 730 9	2 533 050	96 48 359 08	10	2
10 29 731 0	2 533 050	96 48 359 08	11	2
10 29 787 6	X1011497	10 11 497 5	2	1
10 30 060 0	2 522	91 74 320 08	13	4.5
10 30 092 5	X1035924	10 35 924 3	(999)	1
10 30 131 9	2 810	91 72 335 08	66	12
10 30 300 7	2 391 046	96 76 386 08	10	1
10 32 483 4	2 631	91 73 333 08	37	5
10 32 632 3	2 810	91 72 335 08	16	2
10 32 683 8	2 533 020	96 71 980 08	27	1
10 32 684 4	2 533 020	96 71 980 08	28	1
10 32 692 4	X1035924	10 35 924 6	1	1
10 32 692 5	X1035924	10 35 924 6	2	1
10 32 692 6	X1035924	10 35 924 6	4	1
10 32 716 7	2 711	91 52 800 08	1	1
10 33 104 7	X1035924	10 35 924 1	1	1
10 33 104 7	X1035924	10 35 924 2	1	1
10 33 104 7	X1035925	10 35 925 0	1	1
10 33 104 8	X1035924	10 35 924 1	2	1
10 33 104 8	X1035924	10 35 924 2	2	1
10 33 104 8	X1035924	10 35 924 5	2	1
10 33 104 8	X1035925	10 35 925 0	2	1
10 33 105 1	X1042876	10 42 876 6	98	1
10 33 111 6	X1035924	10 35 924 1	(98)	1
10 33 111 6	X1131496	11 31 496 5	98	1
10 33 111 7	X1035924	10 35 924 1	(98)	1
10 33 133 5	X1030300	10 30 300 7	19	1
10 33 139 5	X1030300	10 30 300 7	16	1
10 33 196 5	9 739 878	97 39 878	5	1
10 33 197 4	9 739 844	97 39 844	1	1
10 33 198 6	9 739 870	97 39 870	1	1
10 33 210 8	9 739 835	97 39 835	7	1
10 33 216 1	2 372	91 33 648 08	2	2
10 33 217 2	X1035465	10 35 465 9	48	1
10 33 217 2	X1065300	10 65 300 9	48	1
10 33 264 0	2 925 018	96 64 860 08	10	1
10 33 323 8	X1035924	10 35 924 7	4	1
10 33 554 6	9 739 845	97 39 845	1	1
10 33 554 6	9 739 853	97 39 853	3	2
10 33 555 7	2 533 020	96 71 980 08	4	1
10 33 556 8	9 739 790	97 39 790	5	6
10 33 556 9	9 739 790	97 39 790	6	7
10 33 556 9	9 739 879	97 39 879	3	2
10 33 559 6	6 060 950	60 60 950 08	3	4
10 33 581 9	2 533 096	96 74 683 08	689	4
10 33 582 0	2 533 096	96 74 683 08	690	3
10 33 594 7	2 783	91 58 945 08	4	2
10 33 615 7	2 391 040	96 75 829 08	20	6
10 34 010 5	2 533 003	96 73 437 08	5	1
10 34 022 6	X1030300	10 30 300 7	7	2
10 34 023 6	X1030300	10 30 300 7	6	2
10 34 043 8	2 932 082	96 93 013 08	112	1
10 34 226 8	9 739 820	97 39 820	6	3
10 34 227 4	9 739 790	97 39 790	9	1
10 34 228 4	9 739 814	97 39 814	5	1
10 34 282 3	2 970 000	96 67 119 08	60	1
10 34 285 4	2 533 003	96 73 437 08	8	2
10 34 287 6	9 739 814	97 39 814	2	1
10 34 300 3	2 541	91 71 506 08	3	1
10 34 300 3	2 832	91 72 008 08	4	1
10 34 330 7	9 739 814	97 39 814	4	1
10 34 343 0	9 739 867	97 39 867	4	1
10 34 353 0	2 391 001	96 69 507 08	252	1
10 34 353 0	2 997	91 69 341 08	268	2.4
10 34 353 0	2 997	91 69 341 08	269	1.63
10 34 353 0	2 997	91 69 341 08	270	0.22
10 34 659 9	X1021769	10 21 769 5	1	1
10 34 693 8	2 920 814	96 45 717 08	(5)	1
10 35 363 1	X1035469	10 35 469 8	903	1
10 35 363 3	X1035469	10 35 469 8	904	1
10 35 363 4	X1035469	10 35 469 8	907	1
10 35 363 5	X1035469	10 35 469 8	909	1
10 35 370 5	X1041267	10 41 267 8	13	2
10 35 393 0	2 970 000	96 67 119 08	(2)	4
10 35 458 4	2 780 113	96 67 817 08	14	4
10 35 458 4	2 920 559	96 72 019 08	(1)	2
10 35 458 4	2 930 000	96 72 029 08	15	2
10 35 458 4	2 932 160	96 90 849 08	34	1
10 35 458 4	3 930 501	96 67 652 08	(151)	2
10 35 458 4	3 930 713	96 67 816 08	151	2
10 35 459 5	9 739 857	97 39 857	7	1
10 35 465 8	X1042876	10 42 876 7	2	1
10 35 465 9	X1035465	10 35 465 8	1	1
10 35 465 9	X1067840	10 67 840 7	1	1
10 35 469 8	X1164392	11 64 392 0	307	1
10 35 470 0	X1164392	11 64 392 0	343	1
10 35 482 8	2 310	91 63 405 08	3	1
10 35 482 8	2 320	91 63 406 08	3	1
10 35 500 7	2 392	91 69 336 08	120	2
10 35 526 6	2 520 034	96 45 984 08	43	1
10 35 542 1	2 650	91 76 853 08	120	2
10 35 542 2	2 650	91 76 853 08	122	2
10 35 646 4	2 932 082	96 93 013 08	114	1

Artikel	Seite	Baugruppe	Pos.	Menge
10 35 659 9	2 391 001	96 69 507 08	101	1
10 35 914 2	X1035659	10 35 659 9	41	1
10 35 914 6	X1035659	10 35 659 9	21	1
10 35 924 1	2 391 001	96 69 507 08	110	1
10 35 924 2	2 391 001	96 69 507 08	111	1
10 35 924 3	2 391 001	96 69 507 08	112	1
10 35 924 4	2 391 001	96 69 507 08	113	1
10 35 924 5	2 211	91 52 822 08	1	1
10 35 924 6	2 391 001	96 69 507 08	114	1
10 35 924 7	2 391 001	96 69 507 08	115	1
10 35 924 8	2 391 001	96 69 507 08	116	1
10 35 924 9	2 212	91 54 561 08	1	1
10 35 925 0	2 391 001	96 69 507 08	117	1
10 35 925 1	2 391 001	96 69 507 08	118	1
10 40 981 7	7 743 566	77 43 566 08	21	1
10 41 017 8	2 391 001	96 69 507 08	383	5
10 41 060 1	X1111051	11 11 051 9	2	1
10 41 062 2	3 211	91 75 365 08	5	2
10 41 062 2	3 220	91 70 738 08	3	4
10 41 062 2	3 223	91 60 904 08	3	4
10 41 062 2	3 223	91 70 741 08	3	4
10 41 062 2	3 223 011	91 77 456 08	3	4
10 41 062 2	3 223 100	91 70 743 08	3	4
10 41 062 2	3 225	91 57 045 08	8	2
10 41 065 9	5 715 142	57 15 142 08	(999)	1
10 41 077 0	2 970 000	96 67 119 08	813	1
10 41 077 2	2 970 000	96 67 119 08	827	1
10 41 101 5	3 291	91 76 915 08	1	2
10 41 101 8	3 292	91 63 429 08	1	2
10 41 101 9	2 550	91 71 350 08	2	2
10 41 102 2	2 125	91 69 505 08	1	1
10 41 120 7	X1035925	10 35 925 1	2	1
10 41 178 0	X1002800	10 02 800 2	14	1
10 41 178 1	X1002800	10 02 800 2	15	7
10 41 178 6	X1002800	10 02 800 2	16	8
10 41 267 7	X1049047	10 49 047 0	9	4
10 41 267 8	X1049047	10 49 047 0	21	1
10 41 274 0	9 640 276	96 40 276 08	12	1
10 41 274 6	9 640 276	96 40 276 08	13	1
10 41 274 8	9 640 276	96 40 276 08	19	1
10 41 275 1	9 640 276	96 40 276 08	999	1
10 41 275 3	9 640 277	96 40 277 08	5	1
10 41 276 3	9 640 277	96 40 277 08	6	1
10 41 277 7	2 533 020	96 71 980 08	32	1
10 41 278 1	9 640 277	96 40 277 08	999	1
10 41 278 8	X1041267	10 41 267 7	13	1
10 41 278 9	X1041267	10 41 267 8	6	1
10 41 285 1	2 260	91 74 253 08	27	5
10 41 285 1	2 391 036	96 23 055 08	4	5
10 41 285 1	2 810	91 72 335 08	73	6
10 41 285 1	2 925 402	96 58 855 08	21	8
10 41 285 2	2 522 013	96 45 883 08	15	10
10 41 285 2	2 711	91 52 800 08	39	4
10 41 285 3	2 522 011	96 80 809 08	12	1
10 41 285 4	1 130 008	91 58 624 08	18	4
10 41 285 4	1 972 252	96 67 665 08	305	4
10 41 285 4	1 972 253	96 67 664 08	305	4
10 41 285 4	2 310	91 63 405 08	13	31
10 41 285 4	2 320	91 63 406 08	13	31
10 41 285 4	2 340	91 63 407 08	20	46
10 41 285 4	2 391 040	96 75 829 08	44	4
10 41 285 4	2 393 003	96 69 938 08	305	2
10 41 285 4	2 550 001	96 85 596 08	(6)	5
10 41 285 4	2 550 001	96 85 596 08	23	63
10 41 285 4	2 550 008	96 47 628 08	12	2
10 41 285 4	2 550 009	96 47 645 08	12	2
10 41 285 4	2 631	91 73 333 08	68	4
10 41 285 4	2 652	91 61 110 08	39	2
10 41 285 4	2 657	91 61 109 08	16	4
10 41 285 4	2 670	91 71 399 08	7	4
10 41 285 4	2 671	91 52 798 08	18	2
10 41 285 4	2 671 004	96 46 305 08	24	2
10 41 285 4	2 790 455	91 57 005 08	8	4
10 41 285 4	2 810	91 72 335 08	60	7
10 41 285 4	2 832	91 72 008 08	3	4
10 41 285 4	2 920	91 68 453 08	(5)	28
10 41 285 4	2 978 007	96 68 931 08	302	8
10 41 285 4	3 211	91 75 365 08	95	51
10 41 285 4	3 215 005	91 52 846 08	30	4
10 41 285 4	3 215 006	91 52 847 08	30	4
10 41 285 4	3 350	91 63 410 08	30	33
10 41 285 4	3 370	91 63 409 08	22	14
10 41 285 4	3 711	91 68 435 08	36	15
10 41 285 4	3 713	91 75 366 08	128	25
10 41 285 4	3 714	91 63 428 08	90	18
10 41 285 7	2 260 006	96 58 435 08	20	2
10 41 285 7	2 520	91 72 029 08	85	2
10 41 285 7	2 541	91 71 506 08	19	4
10 41 285 7	2 541 001	96 72 762 08	11	1
10 41 285 7	2 631	91 73 333 08	53	6
10 41 285 7	2 859	91 69 351 08	320	16
10 41 285 7	2 859 005	96 70 695 08	310	24
10 41 285 7	2 978 109	96 69 155 08	304	2
10 41 285 7	2 978 206	96 69 083 08	304	2
10 41 285 7	3 291	91 76 915 08	13	12
10 41 285 7	3 350	91 63 410 08	43	2
10 41 285 7	3 713	91 75 366 08	127	42
10 41 286 1	2 520	91 72 029 08	79	2
10 41 286 1	2 520 034	96 45 984 08	51	2
10 41 286 1	2 541	91 71 506 08	25	8
10 41 286 1	2 541 001	96 72 762 08	10	1
10 41 286 1	2 650	91 76 853 08	304	4
10 41 286 1	2 859	91 69 351 08	322	23
10 41 287 1	2 520 030	96 45 609 08	6	2
10 41 287 9	2 520 032	96 45 980 08	7	1
10 41 288 0	2 520 032	96 45 980 08	2	1
10 41 288 1	2 520 032	96 45 980 08	5	1
10 41 302 8	5 718 420	57 18 420 08	10	1
10 41 302 8	5 719 164	57 19 164 08	10	1
10 41 310 3	2 970 000	96 67 119 08	59	1
10 41 315 7	X1035924	10 35 924 5	98	1
10 41 325 5	2 970 000	96 67 119 08	54	2
10 42 393 8	2 975 041	96 68 924 08	50	1
10 42 402 5	2 670	91 71 399 08	(1)	0.14
10 42 427 6	2 920	91 68 453 08	41	1
10 42 440 2	2 970 000	96 67 119 08	21	1
10 42 448 9	2 522 013	96 45 883 08	7	4
10 42 458 1	2 522 011	96 80 809 08	18	1
10 42 471 6	2 970 000	96 67 119 08	219	2
10 42 477 0	2 970 000	96 67 119 08	794	2

Artikel	Seite	Baugruppe	Pos.	Menge
10 42 477 7	X1065300	10 65 300 9	15	4
10 42 478 5	2 520 034	96 45 984 08	37	2
10 42 478 6	2 970 000	96 67 119 08	(997)	1
10 42 478 6	3 978 011	96 69 774 08	(999)	1
10 42 512 9	X1047033	10 47 033 2	1	1
10 42 513 0	5 102 408	51 02 408 08	98	1
10 42 527 1	2 533 003	96 73 437 08	6	2
10 42 540 9	2 859	91 69 351 08	204	1
10 42 558 8	2 520	91 72 029 08	55	0.12
10 42 558 8	2 520	91 72 029 08	56	0.18
10 42 558 8	2 520 034	96 45 984 08	41	0.4
10 42 823 9	2 391 001	96 69 507 08	102	1
10 42 876 6	2 340	91 63 407 08	2	2
10 42 876 7	3 350	91 63 410 08	2	1
10 42 876 8	1 401	91 58 478 08	8	2
10 42 876 8	1 411	91 69 968 08	8	2
10 42 894 6	2 541	91 71 506 08	23	1
10 42 894 6	2 832	91 72 008 08	17	1
10 42 905 7	2 533 067	96 50 385 08	5	1
10 42 905 7	2 533 068	96 49 314 08	2	1
10 42 905 8	2 533 050	96 48 359 08	20	1
10 42 953 2	5 114 651	51 14 651 08	5	1
10 42 959 8	3 714 999	96 70 491 08	1	1
10 42 965 1	2 533 095	96 71 987 08	287	0.6
10 42 965 2	2 533 095	96 71 987 08	288	0.4
10 42 995 2	7 743 566	77 43 566 08	19	2
10 42 995 2	X1032716	10 32 716 7	9	1
10 43 030 5	2 925 405	96 48 397 08	20	1
10 44 054 2	2 392	91 69 336 08	6	1
10 44 097 6	X1047219	10 47 219 6	999	1
10 44 099 0	2 520	91 72 029 08	49	1
10 44 116 7	2 533 095	96 71 987 08	291	0.1
10 44 121 6	X1111402	11 11 402 6	41	1
10 44 129 6	2 533 003	96 73 437 08	17	4
10 44 130 5	2 533 020	96 71 980 08	26	4
10 44 173 8	X1035482	10 35 482 8	98	1
10 44 173 8	X1042876	10 42 876 7	98	1
10 44 173 8	X1042876	10 42 876 8	98	1
10 44 291 2	9 739 836	97 39 836	3	3
10 44 294 1	9 739 790	97 39 790	8	1
10 44 305 4	9 739 816	97 39 816	1	1
10 44 306 2	9 739 797	97 39 797	5	3
10 44 306 2	X1112331	11 12 331 3	7	3
10 44 306 7	9 739 876	97 39 876	2	1
10 44 307 0	9 739 846	97 39 846	1	1
10 44 309 1	9 739 798	97 39 798	6	1
10 44 315 8	9 739 797	97 39 797	10	2
10 44 315 8	X1112331	11 12 331 3	11	2
10 44 316 4	9 739 866	97 39 866	2	1
10 44 316 6	9 739 866	97 39 866	7	1
10 44 316 6	9 739 882	97 39 882	7	1
10 44 330 9	2 522	91 74 320 08	19	1
10 44 332 6	9 739 842	97 39 842	2	1
10 44 332 6	9 739 870	97 39 870	5	2
10 44 333 6	9 739 837	97 39 837	3	2
10 44 334 8	9 739 799	97 39 799	4	3
10 44 335 0	9 739 878	97 39 878	6	2
10 44 335 1	9 739 828	97 39 828	2	1
10 44 335 1	9 739 837	97 39 837	5	4
10 44 335 1	9 739 866	97 39 866	6	1
10 44 335 2	9 739 790	97 39 790	13	2
10 44 335 2	9 739 834	97 39 834	13	3
10 44 335 2	9 739 876	97 39 876	3	2
10 44 335 3	9 739 811	97 39 811	4	4
10 44 335 3	9 739 813	97 39 813	3	3
10 44 335 3	9 739 821	97 39 821	9	1
10 44 335 3	9 739 857	97 39 857	4	13
10 44 335 4	9 739 802	97 39 802	4	3
10 44 335 5	9 739 811	97 39 811	7	22
10 44 335 5	9 739 821	97 39 821	6	6
10 44 335 5	9 739 837	97 39 837	6	3
10 44 335 5	9 739 857	97 39 857	5	2
10 44 335 5	9 739 881	97 39 881	1	2
10 44 335 7	9 739 871	97 39 871	4	2
10 44 335 8	9 739 821	97 39 821	8	7
10 44 335 9	9 739 867	97 39 867	3	2
10 44 335 9	9 739 871	97 39 871	5	1
10 44 336 0	9 739 820	97 39 820	5	1
10 44 336 0	9 739 821	97 39 821	7	3
10 44 336 4	9 739 834	97 39 834	9	4
10 44 336 5	9 739 843	97 39 843	3	1
10 44 336 6	9 739 843	97 39 843	13	2
10 44 336 8	9 739 843	97 39 843	14	1
10 44 336 9	9 739 843	97 39 843	10	1
10 44 336 9	9 739 848	97 39 848	2	3
10 44 336 9	9 739 857	97 39 857	6	3
10 44 337 2	9 739 791	97 39 791	3	5
10 44 339 8	9 739 882	97 39 882	(5)	1
10 44 339 8	9 739 882	97 39 882	6	4
10 44 339 9	9 739 882	97 39 882	5	4
10 44 343 0	9 739 872	97 39 872	3	1
10 44 345 9	9 739 799	97 39 799	10	18
10 44 348 1	9 739 814	97 39 814	6	1
10 44 349 1	X1111049	11 11 049 6	2	1
10 44 353 9	9 739 820	97 39 820	7	2
10 44 362 5	2 502	91 72 033 08	24	2
10 44 365 9	3 930 153	96 48 489 08	170	1
10 44 366 0	2 920 369	96 54 235 08	(151)	1
10 44 366 4	2 920 581	96 54 405 08	(501)	1
10 44 366 5	3 930 734	96 54 401 08	(501)	1
10 44 376 9	2 522 011	96 80 809 08	24	2
10 44 951 6	2 533 003	96 73 437 08	2	3
10 44 966 4	2 925 026	91 55 259 08	(33)	4
10 44 966 4	2 925 405	96 48 397 08	33	4
10 44 966 4	2 932 082	96 93 013 08	16	4
10 45 021 3	9 154 348	91 54 348 08	112	4
10 45 022 0	9 155 533	91 55 533 08	22	2
10 45 022 6	3 715	91 69 506 08	44	12
10 45 022 6	3 716	91 69 507 08	45	24
10 45 067 1	1 630 004	91 61 213 08	23	4
10 45 069 3	2 520	91 72 029 08	80	6
10 45 069 3	2 520 033	96 50 633 08	3	11
10 45 069 3	2 520 034	96 45 984 08	25	4
10 45 069 3	2 810 001	96 74 933 08	10	3
10 45 104 8	X1042440	10 42 440 2	6	1
10 45 104 9	X1042440	10 42 440 2	7	1
10 45 106 0	X1042440	10 42 440 2	9	1
10 45 120 6	2 391 001	96 69 507 08	191	1
10 45 478 2	2 925 026	91 55 259 08	(10)	1
10 45 478 2	2 925 405	96 48 397 08	10	1

Artikel	Seite	Baugruppe	Pos.	Menge
10 45 478 3	2 925 026	91 55 259 08	(11)	1
10 45 478 3	2 925 405	96 48 397 08	11	1
10 45 514 4	X1111334	11 11 334 3	15	1
10 45 519 1	2 652	91 61 110 08	37	8
10 45 528 1	2 502	91 72 033 08	27	6
10 45 537 2	2 970 000	96 67 119 08	203	4
10 45 542 1	2 925 018	96 64 860 08	15	1
10 46 565 9	3 978 020	96 69 856 08	150	1
10 46 690 6	2 970 000	96 67 119 08	181	1
10 46 690 6	3 978 022	96 69 722 08	158	1
10 46 690 6	3 978 024	96 69 721 08	157	1
10 46 690 7	2 975 153	96 67 814 08	164	2
10 46 690 7	2 978 109	96 69 155 08	155	1
10 46 690 7	3 713 013	96 57 159 08	14	3
10 46 690 8	2 975 153	96 67 814 08	160	2
10 46 690 8	2 978 109	96 69 155 08	152	2
10 46 690 8	3 713 013	96 57 159 08	10	6
10 46 690 8	3 978 101	96 69 717 08	156	2
10 46 690 9	2 975 153	96 67 814 08	162	2
10 46 690 9	3 713 013	96 57 159 08	11	2
10 46 690 9	3 978 022	96 69 722 08	155	2
10 46 690 9	3 978 024	96 69 721 08	155	2
10 46 691 0	1 970 101	96 67 647 08	160	1
10 46 691 0	2 970 000	96 67 119 08	180	2
10 46 691 0	2 970 801	96 69 966 08	157	1
10 46 691 0	2 975 114	96 67 649 08	156	1
10 46 691 0	2 975 153	96 67 814 08	173	3
10 46 691 0	2 975 407	96 68 091 08	179	3
10 46 691 0	2 975 706	96 67 784 08	156	1
10 46 691 0	3 976 003	96 88 966 08	8	3
10 46 691 0	3 976 006	96 88 958 08	8	1
10 46 691 0	3 978 011	96 69 774 08	153	1
10 46 691 1	1 972 252	96 67 665 08	150	1
10 46 691 1	1 972 253	96 67 664 08	155	1
10 46 691 1	2 970 000	96 67 119 08	176	6
10 46 691 1	2 970 801	96 69 966 08	153	1
10 46 691 1	2 977	96 70 221 08	157	1
10 46 691 1	2 977 203	96 67 999 08	169	2
10 46 691 1	3 976 003	96 88 966 08	12	1
10 46 691 2	1 972 252	96 67 665 08	152	1
10 46 691 2	1 972 253	96 67 664 08	154	1
10 46 691 2	2 970 000	96 67 119 08	174	9
10 46 691 2	2 975 153	96 67 814 08	169	2
10 46 691 2	2 975 407	96 68 091 08	173	2
10 46 691 2	2 977	96 70 221 08	155	2
10 46 691 2	2 977 203	96 67 999 08	167	1
10 46 691 2	2 978 007	96 68 931 08	154	2
10 46 691 2	3 976 003	96 88 966 08	14	1
10 46 691 3	1 972 252	96 67 665 08	155	2
10 46 691 3	1 972 253	96 67 664 08	151	2
10 46 691 3	2 970 000	96 67 119 08	171	6
10 46 691 3	2 975 153	96 67 814 08	170	2
10 46 691 3	2 975 407	96 68 091 08	175	2
10 46 691 3	2 977	96 70 221 08	150	5
10 46 691 3	2 977 203	96 67 999 08	165	4
10 46 691 3	3 978 011	96 69 774 08	152	2
10 46 691 4	1 970 101	96 67 647 08	161	1
10 46 691 4	2 970 000	96 67 119 08	172	6
10 46 691 4	2 970 801	96 69 966 08	154	2
10 46 691 4	2 975 114	96 67 649 08	165	1
10 46 691 4	2 975 153	96 67 814 08	156	4
10 46 691 4	2 975 173	96 68 161 08	166	8
10 46 691 4	2 975 706	96 67 784 08	165	1
10 46 691 4	3 976 003	96 88 966 08	6	3
10 46 691 4	3 976 006	96 88 958 08	6	1
10 46 691 4	3 978 022	96 69 722 08	162	1
10 46 691 4	3 978 024	96 69 721 08	153	1
10 46 691 4	3 978 101	96 69 717 08	154	1
10 46 691 5	1 970 101	96 67 647 08	151	3
10 46 691 5	2 970 000	96 67 119 08	185	5
10 46 691 5	2 970 801	96 69 966 08	150	2
10 46 691 5	2 975 114	96 67 649 08	162	1
10 46 691 5	2 975 173	96 68 161 08	168	2
10 46 691 5	2 975 706	96 67 784 08	162	1
10 46 691 5	2 978 206	96 69 083 08	152	1
10 46 691 6	1 970 101	96 67 647 08	152	4
10 46 691 6	2 970 000	96 67 119 08	150	14
10 46 691 6	2 975 114	96 67 649 08	159	2
10 46 691 6	2 975 153	96 67 814 08	150	2
10 46 691 6	2 975 173	96 68 161 08	164	5
10 46 691 6	2 975 706	96 67 784 08	159	2
10 46 691 6	2 978 206	96 69 083 08	153	3
10 46 691 7	1 970 101	96 67 647 08	153	9
10 46 691 7	2 970 000	96 67 119 08	153	6
10 46 691 7	2 975 114	96 67 649 08	158	2
10 46 691 7	2 975 153	96 67 814 08	152	2
10 46 691 7	2 975 173	96 68 161 08	169	8
10 46 691 7	2 975 706	96 67 784 08	158	2
10 46 691 7	3 978 022	96 69 722 08	159	2
10 46 691 7	3 978 024	96 69 721 08	151	2
10 46 691 7	3 978 101	96 69 717 08	152	2
10 46 727 4	6 909 010	69 09 010 08	19	1
10 46 727 5	6 909 010	69 09 010 08	20	1
10 46 739 2	6 160 249	61 60 249 08	7	1
10 46 740 3	2 533 050	96 48 359 08	5	1
10 46 788 6	1 975 006	96 69 551 08	150	4
10 47 033 2	5 102 408	51 02 408 08	2	1
10 47 036 6	2 711	91 52 800 08	6	1
10 47 036 7	2 711	91 52 800 08	4	1
10 47 036 8	1 402	91 58 480 08	3	1
10 47 037 0	1 402	91 58 480 08	2	1
10 47 082 9	X1042440	10 42 440 2	4	1
10 47 128 7	9 739 881	97 39 881	2	4
10 47 137 0	X1035924	10 35 924 3	1	1
10 47 137 1	X1035924	10 35 924 3	2	1
10 47 137 1	X1035924	10 35 924 4	2	1
10 47 138 0	X1035924	10 35 924 4	1	1
10 47 138 4	X1035924	10 35 924 6	5	1
10 47 143 7	X1035924	10 35 924 5	(2)	2
10 47 143 7	X1035924	10 35 924 6	(2)	2
10 47 143 7	X1035924	10 35 924 9	(1)	2
10 47 143 9	X1035924	10 35 924 6	(98)	1
10 47 143 9	X1035924	10 35 924 9	(98)	1
10 47 202 8	2 932 160	96 90 849 08	3	2
10 47 218 5	X1035924	10 35 924 7	1	1
10 47 219 6	X1035924	10 35 924 7	3	1
10 47 219 6	X1035924	10 35 924 8	3	1
10 47 220 0	X1035924	10 35 924 7	5	1
10 47 220 2	X1047219	10 47 219 6	3	1
10 47 220 4	X1035924	10 35 924 8	1	1

Artikel	Seite	Baugruppe	Pos.	Menge
10 47 220 8	X1035924	10 35 924 8	4	1
10 47 221 9	X1035924	10 35 924 8	(98)	1
10 47 289 0	2 520	91 72 029 08	84	2
10 47 304 0	2 311 001	96 25 639 08	3	2
10 47 304 7	2 920 454	96 73 321 08	707	1
10 47 304 7	2 920 462	96 73 318 08	707	1
10 47 304 7	2 920 596	96 64 597 08	707	8
10 47 304 8	2 533 095	96 71 987 08	708	1
10 47 304 8	2 920 369	96 54 235 08	(708)	7
10 47 304 8	2 920 369	96 54 235 08	(708)	24
10 47 304 8	2 920 369	96 54 235 08	(708)	16
10 47 304 8	2 920 581	96 54 405 08	(708)	19
10 47 304 8	3 930 734	96 54 401 08	(708)	14
10 47 515 0	2 932 082	96 93 013 08	55	1
10 47 526 2	2 671 004	96 46 305 08	19	1
10 47 561 7	2 780 244	91 52 951 08	2	1
10 47 561 9	2 780 244	91 52 951 08	3	1
10 47 566 6	2 932 160	96 90 849 08	28	1
10 47 599 4	9 739 844	97 39 844	(1)	1
10 47 603 1	2 810	91 72 335 08	71	1
10 47 609 8	2 550	91 71 350 08	8	2
10 47 639 1	2 391 001	96 69 507 08	(999)	1
10 47 688 0	1 401	91 58 478 08	56	35
10 47 688 0	1 411	91 69 968 08	56	35
10 48 798 6	1 401	91 58 478 08	55	35
10 48 798 6	1 411	91 69 968 08	55	35
10 48 802 4	2 393 003	96 69 938 08	100	1
10 48 803 5	X1065300	10 65 300 9	47	1
10 48 866 2	2 920 581	96 54 405 08	293	1
10 48 866 2	3 930 363	96 52 979 08	286	1
10 48 866 2	3 930 549	96 51 769 08	280	1
10 48 866 2	3 930 638	96 74 840 08	293	1
10 48 866 2	3 930 730	96 68 395 08	286	1
10 48 866 2	3 930 734	96 54 401 08	307	1
10 48 901 1	2 533 003	96 73 437 08	10	2
10 48 973 4	5 113 005	51 13 005 08	2	1
10 48 992 9	2 932 122	96 90 850 08	(80)	1
10 49 047 0	1 970 101	96 67 647 08	166	1
10 49 112 9	X1042393	10 42 393 8	999	1
10 49 189 1	X1049189	10 49 189 9	3	1
10 49 189 7	X1164392	11 64 392 0	(997)	1
10 49 189 9	2 393 003	96 69 938 08	101	1
10 49 234 5	X1111334	11 11 334 3	1	1
10 49 234 7	X1111334	11 11 334 3	19	1
10 49 234 8	X1111334	11 11 334 3	21	1
10 49 288 8	2 990 000	96 70 680 08	301	4
10 49 301 4	2 970 000	96 67 119 08	(999)	1
10 49 304 5	2 990 000	96 70 680 08	154	1
10 49 306 5	2 990 000	96 70 680 08	319	2
10 49 315 9	2 970 000	96 67 119 08	66	2
10 49 389 0	2 391 041	96 69 508 08	(99)	1
10 49 392 0	X1032716	10 32 716 7	1	1
10 49 411 6	2 392	91 69 336 08	131	2
10 49 411 7	2 392	91 69 336 08	130	1
10 52 929 4	X1111049	11 11 049 7	13	1
10 53 877 9	9 739 798	97 39 798	3	1
10 65 006 5	5 102 354	51 02 354 08	1	1
10 65 006 8	X1021769	10 21 769 5	99	1
10 65 009 2	X1034282	10 34 282 3	2	1
10 65 014 0	X1164392	11 64 392 0	333	1
10 65 014 1	X1164392	11 64 392 0	341	1
10 65 015 6	X1080245	10 80 245 1	21	1
10 65 015 9	X1080245	10 80 245 0	60	1
10 65 015 9	X1080245	10 80 245 1	60	1
10 65 017 7	X1065015	10 65 015 6	41	1
10 65 039 3	X1111334	11 11 334 3	26	1
10 65 040 3	X1111334	11 11 334 3	49	1
10 65 048 3	X1111334	11 11 334 3	28	1
10 65 048 4	X1111334	11 11 334 3	29	1
10 65 048 5	X1111334	11 11 334 3	48	1
10 65 048 8	X1111334	11 11 334 3	66	1
10 65 048 9	X1111334	11 11 334 3	70	1
10 65 049 0	X1111334	11 11 334 3	85	1
10 65 050 7	2 790	91 60 975 08	(2)	1
10 65 066 9	X1100700	11 00 700 3	1	1
10 65 068 5	X1035924	10 35 924 9	1	1
10 65 068 6	X1035924	10 35 924 9	2	1
10 65 068 8	X1035924	10 35 924 9	3	1
10 65 068 9	X1035924	10 35 924 9	4	1
10 65 069 2	X1035924	10 35 924 9	5	1
10 65 070 1	X1035924	10 35 924 9	(38)	1
10 65 070 7	X1035924	10 35 924 9	(98)	1
10 65 071 0	X1065068	10 65 068 8	98	1
10 65 071 7	X1035924	10 35 924 9	(98)	1
10 65 243 9	3 220	91 70 738 08	43	2
10 65 243 9	3 715	91 69 506 08	34	3
10 65 244 0	3 223	91 60 904 08	43	2
10 65 244 0	3 223	91 70 741 08	43	2
10 65 244 0	3 223 011	91 77 456 08	43	2
10 65 244 0	3 223 100	91 70 743 08	43	2
10 65 244 0	3 716	91 69 507 08	32	3
10 65 265 7	2 391 001	96 69 507 08	173	8
10 65 269 9	2 932 082	96 93 013 08	(10)	1
10 65 280 6	3 211	91 75 365 08	82	2
10 65 281 3	3 214	91 63 420 08	39	1
10 65 281 4	3 713	91 75 366 08	83	3
10 65 281 6	3 225	91 57 045 08	47	2
10 65 281 8	3 714	91 63 428 08	43	2
10 65 282 0	3 714	91 63 428 08	103	1
10 65 300 5	X1002800	10 02 800 2	18	1
10 65 300 6	X1042876	10 42 876 8	2	1
10 65 300 9	X1065300	10 65 300 6	1	1
10 66 309 4	2 970 000	96 67 119 08	(1)	1
10 66 309 4	X1049315	10 49 315 9	1	1
10 66 343 9	2 810	91 72 335 08	(999)	1
10 66 371 1	X1134224	11 34 224 7	5	1
10 66 372 5	5 114 651	51 14 651 08	2	4
10 66 373 0	5 114 651	51 14 651 08	999	1
10 66 382 5	5 719 113	57 19 113 08	(1)	2
10 66 390 9	7 743 566	77 43 566 08	(1)	1
10 66 397 0	2 311 001	96 25 639 08	4	2
10 66 397 0	3 745	91 68 438 08	33	1.2
10 66 425 0	X1041101	10 41 101 5	43	1
10 66 425 0	X1041101	10 41 101 8	410	1
10 66 432 1	X1041101	10 41 101 5	27	1
10 66 432 1	X1041101	10 41 101 8	250	1
10 66 432 1	X1041101	10 41 101 9	21	1
10 66 433 3	X1041101	10 41 101 5	56	1
10 66 433 3	X1041101	10 41 101 8	470	1
10 66 433 4	X1041101	10 41 101 5	999	1

Artikel	Seite	Baugruppe	Pos.	Menge
10 66 441 6	2 990 000	96 70 680 08	51	1
10 66 444 9	X1041101	10 41 101 8	999	1
10 66 526 3	X1004204	10 04 204 3	14	1
10 67 551 5	5 114 572	51 14 572 08	998	1
10 67 551 7	5 114 572	51 14 572 08	999	1
10 67 815 7	2 975 041	96 68 924 08	(999)	1
10 67 837 5	2 520	91 72 029 08	43	2
10 67 837 7	2 520	91 72 029 08	45	2
10 67 839 5	3 930 483	96 72 329 08	1	2
10 67 839 5	3 930 506	96 67 662 08	(7)	1
10 67 839 7	X1042876	10 42 876 6	2	1
10 67 840 7	X1035482	10 35 482 8	2	1
10 67 849 1	2 920 581	96 54 405 08	(5)	1
10 67 849 1	2 920 581	96 54 405 08	(5)	1
10 67 849 4	2 920 581	96 54 405 08	(5)	1
10 67 875 2	2 650	91 76 853 08	130	2
10 67 884 8	6 060 950	60 60 950 08	4	2
10 80 158 8	1 130 032	91 68 958 08	(999)	1
10 80 159 1	X1080245	10 80 245 0	21	1
10 80 163 6	X1080159	10 80 159 1	23	12
10 80 164 1	X1080159	10 80 159 1	660	1
10 80 175 6	2 313	91 61 580 08	1	1
10 80 185 8	X1022811	10 22 811 2	14	1
10 80 205 7	2 930 000	96 72 029 08	20	1
10 80 205 7	3 930 138	96 67 633 08	(151)	1
10 80 205 7	3 930 483	96 72 329 08	2	1
10 80 206 0	1 920 305	96 72 042 08	11	1
10 80 206 1	2 320	91 63 406 08	(5)	1
10 80 206 1	2 920 457	96 67 806 08	5	1
10 80 206 1	2 920 460	96 67 809 08	5	1
10 80 206 1	3 350	91 63 410 08	(5)	1
10 80 206 1	3 370	91 63 409 08	(5)	1
10 80 206 2	2 780 113	96 67 817 08	12	1
10 80 223 5	X1035659	10 35 659 9	28	1
10 80 223 6	X1035659	10 35 659 9	44	6
10 80 228 0	2 370	91 61 617 08	1	1
10 80 231 4	X1035924	10 35 924 5	5	1
10 80 236 2	5 400 018	54 00 018 08	17	1
10 80 236 4	5 400 018	54 00 018 08	21	1
10 80 245 0	2 340	91 63 407 08	1	1
10 80 245 1	2 310	91 63 405 08	2	1
10 80 245 1	2 320	91 63 406 08	2	1
10 80 245 1	3 350	91 63 410 08	1	1
10 80 245 3	3 370	91 63 409 08	1	1
10 80 268 2	2 392	91 69 336 08	140	1
10 81 347 5	X1169042	11 69 042 5	(1)	1
10 81 347 6	X1169042	11 69 042 5	713	1
10 81 361 2	2 314	91 62 040 08	1	1
10 81 373 1	X1041325	10 41 325 5	2	4
10 81 373 8	2 970 000	96 67 119 08	53	5
10 81 373 8	2 977 203	96 67 999 08	50	1
10 81 373 8	2 978 007	96 68 931 08	50	2
10 81 373 8	3 978 020	96 69 856 08	50	2
10 81 376 7	2 925 018	96 64 860 08	20	4
10 81 376 7	2 925 201	96 64 867 08	20	1
10 81 376 7	2 925 222	96 64 861 08	20	1
10 81 449 2	2 970 000	96 67 119 08	(998)	1
10 81 449 3	2 970 000	96 67 119 08	(999)	1
10 81 491 2	9 155 533	91 55 533 08	12	2
10 81 516 2	X1032632	10 32 632 3	999	1
10 81 516 3	2 125	91 69 505 08	(999)	1
10 81 516 5	X1041101	10 41 101 9	999	1
10 81 518 4	9 155 533	91 55 533 08	6	1
10 81 528 9	X1041101	10 41 101 9	22	1
10 81 535 0	X1041325	10 41 325 5	8	2
10 81 566 4	2 391 001	96 69 507 08	447	1
10 81 577 7	2 541	91 71 506 08	17	2
10 81 618 5	2 970 000	96 67 119 08	62	2
10 81 618 5	2 978 109	96 69 155 08	50	2
10 81 618 5	2 978 206	96 69 083 08	51	2
10 81 619 6	2 533 051	96 74 752 08	2	1
10 81 622 3	3 780 883	96 66 100 08	3	1
10 81 694 4	9 939 554	97 39 554	(1)	1
10 87 048 7	2 970 000	96 67 119 08	224	1
10 87 051 1	2 541	91 71 506 08	49	2
10 87 051 1	2 650	91 76 853 08	190	3
10 87 051 1	2 670 002	96 72 303 08	15	3
10 87 053 8	2 533 095	96 71 987 08	344	141.82
10 87 053 8	2 533 096	96 74 683 08	344	13.4
10 87 053 8	2 920 369	96 54 235 08	(344)	0.96
10 87 053 9	2 920 369	96 54 235 08	(345)	0.32
10 87 053 9	2 920 369	96 54 235 08	(345)	0.32
10 87 053 9	2 920 454	96 73 321 08	345	5.4
10 87 053 9	2 920 462	96 73 318 08	345	6.4
10 87 054 0	2 533 095	96 71 987 08	305	336.81
10 87 054 0	2 533 096	96 74 683 08	305	359.3
10 87 054 0	2 920 369	96 54 235 08	(305)	3.84
10 87 054 0	2 920 369	96 54 235 08	(305)	2.56
10 87 054 0	2 920 454	96 73 321 08	305	19.92
10 87 054 0	2 920 462	96 73 318 08	305	20.12
10 87 054 0	2 920 581	96 54 405 08	(305)	0.9
10 87 054 0	2 920 596	96 64 597 08	305	0.2
10 87 054 2	2 533 096	96 74 683 08	309	25.2
10 87 054 2	2 920 369	96 54 235 08	310	0.3
10 87 054 2	2 920 448	96 76 055 08	310	0.3
10 87 067 7	2 932 160	96 90 849 08	(1)	1
10 87 114 6	2 932 082	96 93 013 08	60	1
10 87 114 7	2 932 082	96 93 013 08	59	1
10 87 115 0	2 932 082	96 93 013 08	61	1
10 87 117 7	2 520 030	96 45 609 08	4	3
10 87 117 7	2 520 031	96 45 610 08	3	2
10 87 117 7	2 932 160	96 90 849 08	8	4
10 87 117 8	2 932 082	96 93 013 08	56	1
10 87 122 4	2 920 815	96 58 903 08	(656)	2
10 87 128 8	2 920 369	96 54 235 08	(509)	2
10 87 128 8	2 920 369	96 54 235 08	(509)	2
10 87 128 8	2 920 369	96 54 235 08	27	6
10 87 128 8	2 920 448	96 76 055 08	23	10
10 87 128 8	2 920 454	96 73 321 08	507	2
10 87 128 8	2 920 462	96 73 318 08	507	3
10 87 128 8	2 932 160	96 90 849 08	52	21
10 87 128 9	2 920 369	96 54 235 08	(508)	2
10 87 128 9	2 920 369	96 54 235 08	(508)	2
10 87 128 9	2 920 369	96 54 235 08	26	6
10 87 128 9	2 920 448	96 76 055 08	22	10
10 87 128 9	2 920 454	96 73 321 08	508	2
10 87 128 9	2 920 462	96 73 318 08	508	1
10 87 128 9	2 932 160	96 90 849 08	51	19
10 87 155 9	2 533 095	96 71 987 08	5	2.98
10 87 155 9	2 533 095	96 71 987 08	6	2.98

Artikel	Seite	Baugruppe	Pos.	Menge
10 87 156 8	2 550 010	96 45 685 08	6	2
10 87 156 8	3 714	91 63 428 08	(6)	2
10 87 203 7	2 920 027	96 64 620 08	712	2
10 87 203 7	2 920 815	96 58 903 08	(712)	2
10 87 203 7	2 920 815	96 58 903 08	(712)	2
10 87 203 7	2 920 815	96 58 903 08	(712)	2
10 87 203 7	2 920 815	96 58 903 08	(712)	2
10 87 203 7	2 920 815	96 58 903 08	(712)	4
10 87 203 7	2 920 815	96 58 903 08	(712)	2
10 87 237 7	2 932 001	96 81 042 08	4	2
10 87 269 9	2 652 007	92 68 928 08	3	2
11 00 013 5	2 650	91 76 853 08	121	2
11 00 119 4	1 921 100	91 72 880 08	(10)	1
11 00 221 8	2 810 001	96 74 933 08	11	0.426
11 00 233 6	X1164392	11 64 392 0	(998)	1
11 00 233 8	X1164392	11 64 392 0	(999)	1
11 00 235 2	6 160 249	61 60 249 08	5	1
11 00 299 0	X1111334	11 11 334 3	22	1
11 00 308 9	5 026 573	50 26 573 08	998	1
11 00 309 4	5 026 573	50 26 573 08	999	1
11 00 319 3	1 920 308	96 68 385 08	5	2
11 00 319 3	1 920 309	96 68 384 08	5	2
11 00 319 3	2 350	91 79 269 08	(1)	2
11 00 353 5	X1049315	10 49 315 9	998	1
11 00 353 6	X1049315	10 49 315 9	999	1
11 00 432 1	X1045104	10 45 104 9	12	1
11 00 444 3	X1045104	10 45 104 9	27	1
11 00 517 0	X1111334	11 11 334 3	17	1
11 00 524 4	X1042393	10 42 393 8	1	1
11 00 530 8	X1080228	10 80 228 0	1	1
11 00 531 3	X1100530	11 00 530 8	11	1
11 00 531 4	X1100530	11 00 530 8	21	1
11 00 531 6	X1100530	11 00 530 8	24	1
11 00 548 5	6 909 010	69 09 010 08	51	1
11 00 555 4	X1030300	10 30 300 7	21	1
11 00 598 8	2 522 011	96 80 809 08	4	1
11 00 618 8	X1013350	10 13 350 6	16	4
11 00 620 2	3 725	91 73 675 08	55	1
11 00 639 2	2 522 011	96 80 809 08	1	1
11 00 700 3	2 391 041	96 69 508 08	100	1
11 00 721 5	9 739 613	97 39 613	9	1
11 00 727 2	2 522 011	96 80 809 08	2	1
11 00 730 5	1 793 010	91 69 599 08	1	2
11 00 731 0	1 793 010	91 69 599 08	2	2
11 00 731 2	1 793 010	91 69 599 08	3	1
11 00 784 7	2 520	91 72 029 08	38	1
11 00 784 8	2 520	91 72 029 08	39	1
11 00 784 9	2 520	91 72 029 08	37	1
11 00 785 3	2 533 020	96 71 980 08	(981)	1
11 00 808 3	X1022811	10 22 811 2	2	1
11 00 834 3	X1013350	10 13 350 6	9	2
11 00 878 7	2 392	91 69 336 08	111	2
11 00 889 4	2 392	91 69 336 08	100	1
11 00 891 9	2 650	91 76 853 08	105	1
11 00 933 6	9 739 659	97 39 659	1	1
11 06 010 6	X1041101	10 41 101 8	270	1
11 06 017 9	2 391 023	96 69 509 08	261	1
11 06 600 1	3 780 265	96 70 515 08	3	1
11 06 606 1	2 391 023	96 69 509 08	100	1
11 06 638 1	2 831	91 73 139 08	1	1
11 06 722 6	X1013928	10 13 928 4	1	1
11 06 792 1	X1100700	11 00 700 3	100	1
11 06 798 2	X1041267	10 41 267 7	23	1
11 06 815 9	2 541	91 71 506 08	4	4
11 08 008 8	2 533 003	96 73 437 08	20	1
11 08 028 6	X1106638	11 06 638 1	3	1
11 08 029 2	9 739 853	97 39 853	6	1
11 08 029 2	X1106638	11 06 638 1	20	1
11 08 029 3	9 739 852	97 39 852	1	1
11 08 029 3	X1106638	11 06 638 1	1	1
11 08 082 5	X1169042	11 69 042 5	703	2
11 08 088 1	2 533 096	96 74 683 08	758	13
11 08 091 1	X1080245	10 80 245 1	1	1
11 08 091 2	X1080245	10 80 245 1	24	1
11 08 210 5	2 932 082	96 93 013 08	28	1
11 08 215 8	2 650	91 76 853 08	101	1
11 08 245 4	2 650	91 76 853 08	131	2
11 08 260 2	2 533 096	96 74 683 08	202	8.37
11 08 260 2	2 780 300	91 72 336 08	(13)	0.15
11 08 260 2	2 780 320	91 72 337 08	(13)	0.15
11 08 260 2	2 920 454	96 73 321 08	202	2.12
11 08 260 2	2 920 462	96 73 318 08	202	2.82
11 08 260 3	2 533 096	96 74 683 08	203	3.64
11 08 260 3	2 932 116	96 93 014 08	201	4
11 08 260 4	2 533 096	96 74 683 08	204	2.03
11 08 260 8	2 920 462	96 73 318 08	208	2.23
11 08 260 9	2 920 454	96 73 321 08	209	3.13
11 08 260 9	2 920 462	96 73 318 08	209	0.3
11 08 873 7	X1100889	11 00 889 4	10	1
11 08 874 1	X1100889	11 00 889 4	20	1
11 08 876 4	2 650	91 76 853 08	123	2
11 08 879 3	2 650 001	96 73 053 08	1	1
11 10 019 7	2 533 051	96 74 752 08	(3)	1
11 10 024 7	X1080245	10 80 245 0	1	1
11 10 024 8	X1080245	10 80 245 0	24	1
11 10 026 3	9 739 843	97 39 843	6	1
11 10 027 1	9 739 821	97 39 821	5	3
11 10 027 3	9 739 794	97 39 794	10	1
11 10 027 6	9 739 833	97 39 833	3	1
11 10 027 9	9 739 807	97 39 807	5	4
11 10 027 9	9 739 852	97 39 852	3	2
11 10 028 0	9 739 834	97 39 834	14	1
11 10 028 6	9 739 806	97 39 806	24	1
11 10 028 8	9 739 806	97 39 806	18	1
11 10 028 8	9 739 834	97 39 834	15	1
11 10 029 7	9 739 806	97 39 806	25	1
11 10 029 9	9 739 806	97 39 806	23	1
11 10 030 2	9 739 806	97 39 806	19	1
11 10 030 2	9 739 817	97 39 817	2	1
11 10 030 4	9 739 788	97 39 788	4	1
11 10 030 4	9 739 790	97 39 790	10	1
11 10 030 4	9 739 821	97 39 821	10	1
11 10 030 4	9 739 866	97 39 866	1	1
11 10 030 9	9 739 866	97 39 866	5	1
11 10 033 9	9 739 856	97 39 856	4	1
11 10 036 4	9 739 821	97 39 821	4	1
11 10 036 5	9 739 814	97 39 814	3	1
11 10 042 7	9 739 878	97 39 878	11	1
11 10 047 3	9 739 868	97 39 868	1	2
11 10 096 3	X1106606	11 06 606 1	9	2

Artikel	Seite	Baugruppe	Pos.	Menge
11 10 101 7	2 393 003	96 69 938 08	130	1
11 10 135 1	2 650 001	96 73 053 08	2	1
11 10 135 2	2 650 001	96 73 053 08	3	1
11 10 135 3	2 650 001	96 73 053 08	4	1
11 10 135 4	2 650 001	96 73 053 08	5	1
11 10 143 8	X1106606	11 06 606 1	1	1
11 10 144 0	X1106606	11 06 606 1	2	1
11 10 144 3	X1106606	11 06 606 1	4	1
11 10 144 5	X1106606	11 06 606 1	5	1
11 10 144 6	X1106606	11 06 606 1	6	1
11 10 144 8	X1106606	11 06 606 1	7	1
11 10 144 9	X1106606	11 06 606 1	8	1
11 10 158 4	1 631 100	91 61 483 08	5	20
11 10 158 4	2 125	91 69 505 08	12	4
11 10 158 4	2 550 001	96 85 596 08	93	1
11 10 158 4	3 225	91 57 045 08	52	4
11 10 158 4	3 714	91 63 428 08	64	2
11 10 158 6	3 215 005	91 52 846 08	14	2
11 10 158 6	3 215 006	91 52 847 08	14	2
11 10 164 1	X1106606	11 06 606 1	(2)	2
11 11 009 8	9 154 348	91 54 348 08	113	4
11 11 012 4	X1041325	10 41 325 5	3	4
11 11 012 5	X1041325	10 41 325 5	4	1
11 11 012 6	X1041325	10 41 325 5	6	2
11 11 029 9	9 739 790	97 39 790	3	1
11 11 030 4	9 739 794	97 39 794	8	1
11 11 030 5	9 739 802	97 39 802	7	6
11 11 030 6	9 739 856	97 39 856	12	1
11 11 030 7	9 739 790	97 39 790	7	1
11 11 030 9	X1112331	11 12 331 3	6	14
11 11 031 1	9 739 806	97 39 806	9	2
11 11 031 2	9 739 806	97 39 806	10	2
11 11 031 3	9 739 873	97 39 873	2	6
11 11 031 6	9 739 800	97 39 800	4	12
11 11 031 7	9 739 807	97 39 807	3	10
11 11 031 8	9 739 885	97 39 885	3	3
11 11 031 9	9 739 843	97 39 843	11	2
11 11 032 1	9 739 802	97 39 802	13	4
11 11 032 3	9 739 821	97 39 821	11	1
11 11 032 4	9 739 798	97 39 798	4	3
11 11 032 5	9 739 846	97 39 846	3	1
11 11 032 6	9 739 846	97 39 846	2	1
11 11 033 0	9 739 842	97 39 842	3	1
11 11 033 1	9 739 785	97 39 785	8	1
11 11 033 1	9 739 785	97 39 785	11	1
11 11 033 2	9 739 801	97 39 801	2	1
11 11 033 3	9 739 834	97 39 834	2	1
11 11 033 5	9 739 785	97 39 785	5	4
11 11 033 6	9 739 794	97 39 794	3	1
11 11 033 7	9 739 856	97 39 856	11	1
11 11 033 8	9 739 833	97 39 833	2	1
11 11 034 3	9 739 834	97 39 834	16	1
11 11 034 7	9 739 799	97 39 799	3	1
11 11 034 8	9 739 813	97 39 813	2	1
11 11 035 2	9 739 813	97 39 813	7	1
11 11 035 2	9 739 820	97 39 820	2	1
11 11 035 3	9 739 867	97 39 867	2	2
11 11 035 8	X1100933	11 00 933 6	(1)	1
11 11 035 9	X1100933	11 00 933 6	(1)	1
11 11 036 2	9 739 794	97 39 794	4	1
11 11 036 6	9 739 785	97 39 785	12	6
11 11 036 7	9 739 790	97 39 790	1	1
11 11 036 8	9 739 791	97 39 791	1	1
11 11 037 0	9 739 857	97 39 857	1	1
11 11 037 1	9 739 857	97 39 857	2	1
11 11 037 2	9 739 790	97 39 790	15	1
11 11 037 3	9 739 789	97 39 789	2	6
11 11 037 4	9 739 806	97 39 806	13	1
11 11 037 6	9 739 865	97 39 865	1	1
11 11 037 7	9 739 799	97 39 799	2	1
11 11 037 8	9 739 857	97 39 857	3	1
11 11 037 9	9 739 794	97 39 794	1	1
11 11 038 0	9 739 794	97 39 794	6	1
11 11 038 1	9 739 794	97 39 794	2	1
11 11 038 2	9 739 794	97 39 794	9	1
11 11 038 3	9 739 796	97 39 796	1	1
11 11 038 4	9 739 860	97 39 860	1	6
11 11 038 5	9 739 860	97 39 860	3	6
11 11 038 6	9 739 860	97 39 860	3	6
11 11 038 7	9 739 860	97 39 860	3	6
11 11 038 8	9 739 860	97 39 860	3	6
11 11 038 9	9 739 793	97 39 793	1	6
11 11 039 0	9 739 793	97 39 793	4	6
11 11 039 1	9 739 793	97 39 793	2	6
11 11 039 2	9 739 793	97 39 793	3	6
11 11 039 4	X1112331	11 12 331 3	1	24
11 11 039 5	X1112331	11 12 331 3	2	12
11 11 039 6	X1112331	11 12 331 3	3	12
11 11 039 7	9 739 798	97 39 798	1	1
11 11 039 9	9 739 799	97 39 799	7	1
11 11 040 0	9 739 804	97 39 804	1	12
11 11 040 1	9 739 804	97 39 804	3	12
11 11 040 2	9 739 804	97 39 804	6	24
11 11 040 3	9 739 804	97 39 804	8	48
11 11 040 4	9 739 856	97 39 856	2	1
11 11 040 5	9 739 856	97 39 856	3	1
11 11 040 6	9 739 856	97 39 856	8	1
11 11 040 7	9 739 856	97 39 856	9	1
11 11 040 8	9 739 800	97 39 800	1	6
11 11 040 9	9 739 801	97 39 801	1	1
11 11 041 0	9 739 802	97 39 802	1	14
11 11 041 1	9 739 802	97 39 802	3	1
11 11 041 2	9 739 802	97 39 802	2	1
11 11 041 3	9 739 802	97 39 802	11	1
11 11 041 4	9 739 802	97 39 802	8	1
11 11 041 5	9 739 802	97 39 802	5	1
11 11 041 7	9 739 802	97 39 802	6	1
11 11 041 7	9 739 802	97 39 802	9	1
11 11 041 8	9 739 802	97 39 802	12	1
11 11 041 9	9 739 804	97 39 804	2	12
11 11 042 0	9 739 806	97 39 806	1	1
11 11 042 5	9 739 806	97 39 806	2	1
11 11 042 7	9 739 806	97 39 806	3	1
11 11 042 8	9 739 806	97 39 806	4	1
11 11 042 9	9 739 806	97 39 806	7	1
11 11 043 0	9 739 875	97 39 875	1	1
11 11 043 1	9 739 876	97 39 876	1	1
11 11 044 1	9 739 866	97 39 866	4	1
11 11 044 3	9 739 866	97 39 866	3	1
11 11 044 5	9 739 807	97 39 807	7	1

Artikel	Seite	Baugruppe	Pos.	Menge
11 11 044 7	9 739 811	97 39 811	6	1
11 11 045 1	9 739 813	97 39 813	1	1
11 11 045 2	9 739 813	97 39 813	4	1
11 11 045 4	9 739 882	97 39 882	3	1
11 11 045 7	9 739 882	97 39 882	1	1
11 11 045 8	9 739 821	97 39 821	1	1
11 11 046 0	9 739 814	97 39 814	1	1
11 11 046 5	9 739 817	97 39 817	3	1
11 11 046 6	9 739 821	97 39 821	3	1
11 11 046 7	9 739 821	97 39 821	2	1
11 11 046 9	9 739 820	97 39 820	4	1
11 11 047 0	9 739 869	97 39 869	1	1
11 11 047 1	9 739 869	97 39 869	4	1
11 11 047 2	9 739 869	97 39 869	3	1
11 11 047 3	9 739 873	97 39 873	1	1
11 11 047 4	9 739 869	97 39 869	12	1
11 11 047 5	9 739 869	97 39 869	9	1
11 11 048 0	9 739 869	97 39 869	6	6
11 11 048 1	9 739 874	97 39 874	1	1
11 11 048 2	9 739 827	97 39 827	1	1
11 11 048 3	9 739 872	97 39 872	1	1
11 11 048 5	9 739 832	97 39 832	1	6
11 11 048 6	9 739 832	97 39 832	4	6
11 11 048 7	9 739 830	97 39 830	1	6
11 11 048 8	9 739 828	97 39 828	1	1
11 11 048 9	9 739 830	97 39 830	3	6
11 11 049 0	9 739 831	97 39 831	1	1
11 11 049 1	9 739 831	97 39 831	2	1
11 11 049 2	9 739 831	97 39 831	3	1
11 11 049 3	9 739 831	97 39 831	4	1
11 11 049 4	9 739 831	97 39 831	5	1
11 11 049 5	9 739 831	97 39 831	6	1
11 11 049 6	9 739 829	97 39 829	1	1
11 11 049 7	9 739 835	97 39 835	1	1
11 11 049 8	9 739 835	97 39 835	5	1
11 11 049 8	X1111049	11 11 049 7	9	1
11 11 049 9	9 739 834	97 39 834	5	1
11 11 050 0	9 739 836	97 39 836	2	1
11 11 050 1	9 739 836	97 39 836	1	1
11 11 050 2	9 739 833	97 39 833	1	1
11 11 050 3	9 739 835	97 39 835	2	1
11 11 050 4	9 739 835	97 39 835	3	1
11 11 050 4	X1111049	11 11 049 7	4	1
11 11 051 5	9 739 870	97 39 870	6	1
11 11 051 9	X1100933	11 00 933 6	121	1
11 11 052 2	X1111051	11 11 051 9	4	1
11 11 052 3	9 739 835	97 39 835	6	1
11 11 052 3	X1111049	11 11 049 7	11	1
11 11 052 4	9 739 835	97 39 835	4	1
11 11 052 4	X1111049	11 11 049 7	5	1
11 11 052 5	X1111051	11 11 051 9	9	1
11 11 052 8	9 739 843	97 39 843	9	1
11 11 053 0	9 739 843	97 39 843	12	1
11 11 053 1	9 739 871	97 39 871	2	1
11 11 053 2	9 739 843	97 39 843	2	1
11 11 053 9	9 739 843	97 39 843	5	1
11 11 054 0	9 739 848	97 39 848	1	1
11 11 054 4	9 739 847	97 39 847	11	1
11 11 054 5	9 739 847	97 39 847	25	1
11 11 055 0	9 739 847	97 39 847	1	1
11 11 055 8	9 739 847	97 39 847	23	1
11 11 056 1	9 739 878	97 39 878	13	1
11 11 056 5	9 739 834	97 39 834	1	1
11 11 056 6	9 739 834	97 39 834	4	1
11 11 057 4	9 739 883	97 39 883	2	1
11 11 057 8	9 739 883	97 39 883	1	1
11 11 057 9	9 739 883	97 39 883	4	1
11 11 058 0	9 739 883	97 39 883	3	1
11 11 058 4	9 739 883	97 39 883	5	1
11 11 058 6	9 739 885	97 39 885	2	1
11 11 058 8	9 739 885	97 39 885	1	1
11 11 058 9	9 739 883	97 39 883	6	1
11 11 059 2	9 739 785	97 39 785	2	14
11 11 059 3	9 739 796	97 39 796	4	10
11 11 059 4	9 739 853	97 39 853	5	2
11 11 059 5	9 739 845	97 39 845	2	1
11 11 059 6	9 739 797	97 39 797	9	4
11 11 059 6	X1112331	11 12 331 3	10	4
11 11 059 7	X1111051	11 11 051 9	11	1
11 11 059 8	9 739 869	97 39 869	8	4
11 11 060 0	9 739 860	97 39 860	2	12
11 11 060 1	9 739 806	97 39 806	17	2
11 11 060 2	9 739 856	97 39 856	10	1
11 11 060 3	9 739 804	97 39 804	5	24
11 11 060 4	9 739 834	97 39 834	12	1
11 11 060 8	9 739 885	97 39 885	4	1
11 11 060 9	9 739 832	97 39 832	7	6
11 11 061 1	9 739 884	97 39 884	1	1
11 11 061 2	9 739 834	97 39 834	3	1
11 11 061 6	9 739 785	97 39 785	3	1
11 11 061 7	9 739 853	97 39 853	1	1
11 11 061 8	9 739 834	97 39 834	10	1
11 11 062 3	9 739 832	97 39 832	2	6
11 11 062 4	9 739 830	97 39 830	2	6
11 11 062 5	9 739 785	97 39 785	13	12
11 11 062 7	9 739 806	97 39 806	5	1
11 11 062 9	9 739 882	97 39 882	2	2
11 11 062 9	9 739 882	97 39 882	4	2
11 11 063 0	X1041060	10 41 060 1	2	1
11 11 063 0	X1111051	11 11 051 9	3	1
11 11 063 1	9 739 791	97 39 791	2	2
11 11 063 5	9 739 806	97 39 806	16	1
11 11 063 6	9 739 806	97 39 806	15	1
11 11 063 7	X1111049	11 11 049 7	8	1
11 11 063 8	X1111049	11 11 049 7	7	3
11 11 063 9	9 739 835	97 39 835	8	1
11 11 064 0	9 739 834	97 39 834	7	1
11 11 064 2	9 739 790	97 39 790	12	1
11 11 064 7	9 739 837	97 39 837	2	2
11 11 065 0	9 739 837	97 39 837	4	2
11 11 065 2	9 739 790	97 39 790	11	1
11 11 065 4	9 739 870	97 39 870	2	1
11 11 065 7	9 739 819	97 39 819	1	1
11 11 065 9	9 739 820	97 39 820	3	2
11 11 066 0	9 739 813	97 39 813	5	1
11 11 066 1	9 739 813	97 39 813	6	1
11 11 066 2	9 739 813	97 39 813	9	1
11 11 066 3	9 739 807	97 39 807	9	1
11 11 066 4	9 739 807	97 39 807	8	1
11 11 109 8	9 154 348	91 54 348 08	54	2

Artikel	Seite	Baugruppe	Pos.	Menge
11 11 111 08	3 714	91 63 428 08	(1050)	-14.456
11 11 111 08	3 714 013	96 49 270 08	1050	-10.224
11 11 334 3	2 502	91 72 033 08	1	1
11 11 402 3	X1080245	10 80 245 3	1	1
11 11 402 6	X1080245	10 80 245 3	24	1
11 11 402 7	X1080245	10 80 245 3	60	1
11 11 402 9	X1111402	11 11 402 6	97	8
11 11 403 1	X1111402	11 11 402 6	98	7
11 11 420 9	3 978 020	96 69 856 08	(999)	1
11 11 456 8	2 810	91 72 335 08	80	1
11 11 457 0	2 810	91 72 335 08	5	1
11 11 495 8	X1164392	11 64 392 0	901	1
11 11 497 1	2 533 003	96 73 437 08	25	1
11 11 497 5	2 533 003	96 73 437 08	26	1
11 11 497 7	2 533 003	96 73 437 08	11	1
11 11 824 2	2 533 096	96 74 683 08	502	1
11 12 316 8	2 920 581	96 54 405 08	(294)	0.15
11 12 330 8	9 739 842	97 39 842	1	1
11 12 330 9	9 739 865	97 39 865	6	1
11 12 331 2	9 739 794	97 39 794	7	1
11 12 331 3	9 739 797	97 39 797	1	1
11 12 331 4	9 739 799	97 39 799	1	1
11 12 331 5	9 739 799	97 39 799	8	2
11 12 331 6	9 739 856	97 39 856	1	1
11 12 331 7	9 739 806	97 39 806	6	1
11 12 331 8	9 739 806	97 39 806	14	1
11 12 331 9	9 739 807	97 39 807	6	1
11 12 332 5	9 739 837	97 39 837	1	1
11 12 336 6	X1111049	11 11 049 7	10	1
11 12 338 5	X1111049	11 11 049 7	6	3
11 12 353 4	9 739 789	97 39 789	3	6
11 12 354 1	X1112331	11 12 331 3	5	14
11 12 354 9	9 739 807	97 39 807	1	1
11 12 355 0	9 739 807	97 39 807	2	1
11 12 355 3	9 739 811	97 39 811	1	1
11 12 355 9	9 739 820	97 39 820	1	1
11 12 357 1	X1111049	11 11 049 7	1	1
11 12 357 2	X1111049	11 11 049 7	2	1
11 12 357 3	X1111049	11 11 049 7	3	1
11 12 358 0	9 739 843	97 39 843	9	1
11 12 420 8	2 533 095	96 71 987 08	225	0.15
11 12 420 9	2 533 095	96 71 987 08	226	0.5
11 12 420 9	2 533 096	96 74 683 08	226	0.96
11 12 421 0	2 533 095	96 71 987 08	227	2.4
11 12 421 0	2 533 096	96 74 683 08	227	2.3
11 16 043 1	2 631	91 73 333 08	64	0.5
11 16 043 1	2 730	91 61 966 08	24	2
11 16 043 1	2 730 002	96 55 752 08	8	0.3
11 16 043 1	3 225	91 57 045 08	55	1
11 16 043 1	3 745	91 68 438 08	62	1.5
11 16 069 9	2 650	91 76 853 08	(1)	1
11 16 070 0	2 650	91 76 853 08	(2)	1
11 16 072 3	2 932 082	96 93 013 08	54	1
11 16 092 0	9 739 844	97 39 844	6	1
11 16 092 2	9 739 844	97 39 844	21	1
11 16 191 9	X1011497	10 11 497 5	1	1
11 17 047 9	2 311	91 73 236 08	1	1
11 17 047 9	2 312	91 73 237 08	1	1
11 17 056 3	X1013928	10 13 928 4	(1)	1
11 17 056 5	2 631	91 73 333 08	63	2
11 17 056 5	2 730	91 61 966 08	25	8
11 17 056 5	2 730 002	96 55 752 08	9	2
11 17 056 5	3 225	91 57 045 08	56	8
11 17 056 5	3 745	91 68 438 08	61	8
11 17 056 7	X1013928	10 13 928 4	(2)	1
11 17 056 8	X1013928	10 13 928 4	(3)	1
11 17 099 1	X1106606	11 06 606 1	3	1
11 17 100 3	X1035924	10 35 924 5	4	1
11 17 112 5	9 154 348	91 54 348 08	19	8
11 17 120 8	2 631	91 73 333 08	3	1
11 17 120 9	2 631	91 73 333 08	4	1
11 17 121 0	2 631	91 73 333 08	24	1
11 17 126 8	X1111334	11 11 334 3	2	1
11 17 126 9	X1111334	11 11 334 3	31	1
11 17 127 0	X1111334	11 11 334 3	32	1
11 17 127 1	X1111334	11 11 334 3	33	1
11 17 127 2	X1111334	11 11 334 3	58	1
11 17 127 4	X1111334	11 11 334 3	60	1
11 17 127 5	X1111334	11 11 334 3	65	1
11 17 127 6	X1111334	11 11 334 3	71	1
11 17 130 6	X1106600	11 06 600 1	2	1
11 17 130 8	X1106600	11 06 600 1	4	1
11 17 131 1	X1106600	11 06 600 1	1	1
11 18 174 2	3 211	91 75 365 08	127	2
11 18 254 7	X1042959	10 42 959 8	999	1
11 18 270 0	X1049189	10 49 189 9	6	1
11 21 105 7	3 725 001	91 76 846 08	4	1
11 21 141 1	2 650	91 76 853 08	110	1
11 21 148 0	X1022811	10 22 811 2	1	1
11 21 159 2	2 978 109	96 69 155 08	162	1
11 21 159 2	2 978 206	96 69 083 08	163	1
11 21 176 9	2 650	91 76 853 08	111	1
11 21 180 3	2 831	91 73 139 08	101	0.09
11 21 361 9	2 533 095	96 71 987 08	772	1
11 21 368 6	2 260	91 74 253 08	7	2
11 21 381 6	9 154 348	91 54 348 08	14	2
11 21 381 8	9 154 348	91 54 348 08	114	4
11 21 382 2	9 154 348	91 54 348 08	126	4
11 21 382 8	9 154 348	91 54 348 08	149	2
11 21 382 9	9 154 348	91 54 348 08	41	1
11 21 383 2	9 154 348	91 54 348 08	43	2
11 21 383 3	9 154 348	91 54 348 08	411	1
11 21 383 4	9 154 348	91 54 348 08	51	2
11 21 383 5	9 154 348	91 54 348 08	52	2
11 21 383 8	9 154 348	91 54 348 08	543	2
11 21 422 6	X1035659	10 35 659 9	310	1
11 31 496 5	X1035924	10 35 924 5	1	1
11 32 019 4	2 340	91 63 407 08	38	4
11 32 072 0	1 793 010	91 69 599 08	(1)	1
11 34 224 7	X1080245	10 80 245 3	21	1
11 34 224 8	X1134224	11 34 224 7	41	1
11 34 241 1	2 350	91 79 269 08	3	72
11 34 739 6	X1080228	10 80 228 0	21	1
11 34 739 9	X1080228	10 80 228 0	22	1
11 45 002 9	5 719 113	57 19 113 08	20	1
11 45 034 3	X1134739	11 34 739 6	4	1
11 45 042 0	2 510 059	96 49 184 08	5	2
11 45 042 0	2 520	91 72 029 08	41	1
11 48 140 0	3 745	91 68 438 08	41	2
11 48 174 7	3 211	91 75 365 08	29	1

Artikel	Seite	Baugruppe	Pos.	Menge
11 48 174 7	3 713	91 75 366 08	67	1
11 48 178 8	2 520 031	96 45 610 08	10	2
11 48 555 2	3 725	91 76 916 08	1	1
11 48 555 5	3 711	91 68 435 08	31	1
11 49 143 8	X1042471	10 42 471 6	10	8
11 49 191 0	1 793 010	91 69 599 08	4	1
11 49 231 5	2 520 033	96 50 633 08	6	7
11 49 231 5	2 932 082	96 93 013 08	47	8
11 49 433 7	X1035924	10 35 924 6	(98)	1
11 49 443 2	7 743 566	77 43 566 08	(2)	1
11 49 458 1	7 743 566	77 43 566 08	(3)	1
11 63 212 5	1 972 252	96 67 665 08	(1)	1
11 64 250 8	2 925 402	96 58 855 08	5	4
11 64 328 3	X1042959	10 42 959 8	39	1
11 64 392 0	3 790 000	91 77 906 08	2	1
11 64 485 3	2 392	91 69 336 08	123	3
11 64 625 3	2 750 100	91 57 283 08	1	2
11 65 858 3	9 798 208	97 98 208 08	1	1
11 65 917 6	9 739 806	97 39 806	11	1
11 65 965 2	X1111334	11 11 334 3	81	1
11 65 965 3	X1111334	11 11 334 3	80	1
11 69 005 6	X1080206	10 80 206 1	4	1
11 69 005 7	X1080206	10 80 206 1	3	1
11 69 017 4	X1035659	10 35 659 9	4	1
11 69 017 5	X1035659	10 35 659 9	140	1
11 69 042 5	X1164392	11 64 392 0	305	1
11 69 043 4	X1111334	11 11 334 3	55	1
11 69 074 7	X1169042	11 69 042 5	711	1
11 69 314 1	9 739 806	97 39 806	21	1
24 00 465 02	2 520 032	96 45 980 08	23	4
24 00 508 02	X1042471	10 42 471 6	20	4
24 00 551 02	3 978 101	96 69 717 08	307	4
24 01 915 02	2 391 040	96 75 829 08	15	1
24 01 920 02	X1042440	10 42 440 2	11	4
24 01 971 02	X1041101	10 41 101 5	36	4
24 71 056 02	2 970 000	96 67 119 08	628	3
24 71 056 02	2 975 153	96 67 814 08	623	1
24 71 056 02	2 975 407	96 68 091 08	614	1
24 71 056 02	2 978 007	96 68 931 08	602	1
24 71 056 02	2 978 206	96 69 083 08	620	1
24 71 056 02	3 978 011	96 69 774 08	610	1
24 71 056 02	X1013350	10 13 350 6	21	1
24 71 083 02	1 970 101	96 67 647 08	616	1
24 71 083 02	2 391 001	96 69 507 08	443	3
24 71 083 02	2 391 046	96 76 386 08	61	3
24 71 083 02	2 670 002	96 72 303 08	11	1
24 71 083 02	2 970 000	96 67 119 08	661	3
24 71 083 02	2 975 041	96 68 924 08	610	1
24 71 083 02	2 978 206	96 69 083 08	629	1
24 71 083 02	2 990 000	96 70 680 08	613	6
24 71 084 02	2 970 000	96 67 119 08	642	1
24 71 177 02	2 970 000	96 67 119 08	600	20
24 71 177 02	2 975 114	96 67 649 08	612	1
24 71 177 02	2 975 153	96 67 814 08	625	2
24 71 177 02	2 975 173	96 68 161 08	612	2
24 71 177 02	2 975 407	96 68 091 08	616	1
24 71 177 02	2 975 706	96 67 784 08	612	1
24 71 177 02	2 978 109	96 69 155 08	627	1
24 71 177 02	2 978 206	96 69 083 08	618	4
24 71 177 02	2 990 000	96 70 680 08	642	1
24 71 177 02	3 976 006	96 88 958 08	605	1
24 71 177 02	3 978 011	96 69 774 08	605	2
24 71 285 02	1 970 101	96 67 647 08	614	1
24 71 285 02	2 391 001	96 69 507 08	451	1
24 71 285 02	2 970 000	96 67 119 08	662	1
24 71 285 02	2 975 041	96 68 924 08	609	1
24 71 285 02	2 976 000	96 69 452 08	603	2
24 71 285 02	2 978 206	96 69 083 08	630	1
24 71 285 02	2 990 000	96 70 680 08	635	1
24 71 286 02	2 970 000	96 67 119 08	692	13
24 71 286 02	2 975 114	96 67 649 08	602	2
24 71 286 02	2 975 153	96 67 814 08	618	1
24 71 286 02	2 975 407	96 68 091 08	608	1
24 71 286 02	2 975 706	96 67 784 08	602	2
24 71 286 02	2 978 109	96 69 155 08	617	2
24 71 286 02	2 978 206	96 69 083 08	611	3
24 71 286 02	3 978 011	96 69 774 08	623	1
24 71 286 02	X1013350	10 13 350 6	20	1
24 71 386 02	1 970 101	96 67 647 08	635	1
24 71 386 02	2 970 000	96 67 119 08	655	6
26 04 077 02	2 932 160	96 90 849 08	42	1
26 11 007 08	5 718 420	57 18 420 08	5	0.3
26 11 007 08	5 719 164	57 19 164 08	5	0.3
26 11 007 08	X1134739	11 34 739 6	12	0.6
26 20 013 08	2 783	91 58 945 08	5	0.2
26 21 010 08	2 932 082	96 93 013 08	115	0.36
26 21 031 08	2 502	91 72 033 08	30	0.064
26 21 039 08	2 260 006	96 58 435 08	10	3.6
26 21 039 08	2 520 034	96 45 984 08	42	0.6
26 21 039 08	2 932 001	96 81 042 08	45	0.33
26 21 039 08	2 932 082	96 93 013 08	43	2
26 21 039 08	2 932 166	92 68 911 08	7	0.16
26 21 040 08	2 260 009	96 46 972 08	10	0.05
26 21 040 08	2 631	91 73 333 08	44	0.8
26 21 040 08	2 670	91 71 399 08	19	0.205
26 21 040 08	2 810	91 72 335 08	48	0.8
26 21 040 08	2 859	91 69 351 08	252	1.6
26 21 040 08	2 859 007	96 70 603 08	52	3
26 21 043 08	2 932 160	96 90 849 08	12	4.6
26 21 051 08	2 510	91 52 788 08	11	0.78
26 21 053 08	2 859	91 69 351 08	251	9.6
26 21 053 08	2 859 029	96 46 779 08	9	0.16
26 21 065 08	2 393 003	96 69 938 08	260	1
26 21 065 08	2 510	91 52 788 08	12	4
26 21 067 08	2 510	91 52 788 08	13	4.46
26 21 078 14	2 520	91 72 029 08	52	3
26 21 089 08	2 913 006	96 20 732 08	7	0.18
26 21 091 08	2 520 030	96 45 609 08	9	3.7
26 22 016 08	2 393	91 69 337 08	260	0.79
28 30 209 08	2 550 001	96 85 596 08	52	1
28 30 405 08	3 745	91 68 438 08	53	1
28 30 931 08	2 392	91 69 336 08	382	2
28 39 057 08	2 859	91 69 351 08	205	1
28 81 351 08	3 711	91 68 435 08	17	2
28 81 537 08	3 211	91 75 365 08	55	1
28 81 548 08	1 750 023	92 65 732 08	(1)	1
28 81 694 08	3 711	91 68 435 08	12	1
28 81 762 08	1 920 305	96 72 042 08	12	1
28 81 766 08	3 211	91 75 365 08	64	1
28 81 799 08	2 913 100	91 23 538 08	15	1

Artikel	Seite	Baugruppe	Pos.	Menge
28 81 825 08	2 541	91 71 506 08	30	1
28 81 831 08	2 520 031	96 45 610 08	6	6
28 81 883 08	3 713	91 75 366 08	8	2
28 81 951 08	2 550 001	96 85 596 08	71	2
28 81 999 08	2 652 007	92 68 928 08	1	1
38 00 459 08	1 300 011	96 52 137 08	1	81
38 82 831 08	2 311 001	96 25 639 08	2	1
38 82 832 08	2 311 001	96 25 639 08	1	1
40 00 379	X1013509	10 13 509 0	8	1
40 00 381	9 739 613	97 39 613	64	3
40 00 417	2 502	91 72 033 08	37	8
40 00 417	2 859	91 69 351 08	300	16
40 00 417	2 859 005	96 70 695 08	300	8
40 00 472	2 391 041	96 69 508 08	306	8
40 00 505	2 391 023	96 69 509 08	385	3
40 00 505	2 391 041	96 69 508 08	377	4
40 00 505	2 631	91 73 333 08	36	24
40 00 648	2 260	91 74 253 08	32	5
40 00 648	2 391 036	96 23 055 08	6	5
40 00 648	2 925 402	96 58 855 08	13	12
40 00 784	3 978 101	96 69 717 08	305	6
40 00 828	1 401	91 58 478 08	67	12
40 00 828	1 411	91 69 968 08	67	12
40 00 828	2 391 001	96 69 507 08	316	2
40 00 828	2 631	91 73 333 08	35	24
40 00 828	2 925 203	96 52 153 08	16	4
40 00 828	X1035659	10 35 659 9	68	10
40 00 829	2 260	91 74 253 08	20	8
40 00 829	2 260 006	96 58 435 08	28	4
40 00 829	2 370	91 61 617 08	22	8
40 00 829	2 391 023	96 69 509 08	300	2
40 00 829	2 391 040	96 75 829 08	32	1
40 00 829	2 510	91 52 788 08	7	4
40 00 829	2 522	91 74 320 08	15	8
40 00 829	2 550	91 71 350 08	21	8
40 00 829	2 550 001	96 85 596 08	57	6
40 00 829	2 925 203	96 52 153 08	8	4
40 00 829	2 925 203	96 52 153 08	15	1
40 00 829	2 925 204	92 16 990 08	8	4
40 00 829	2 925 204	92 16 990 08	15	1
40 00 829	2 925 402	96 58 855 08	11	12
40 00 829	2 932 082	96 93 013 08	37	1
40 00 829	3 211	91 75 365 08	69	5
40 00 829	3 745 002	92 17 236 08	8	4
40 00 829	3 745 003	92 17 237 08	8	4
40 00 829	X1022811	10 22 811 2	42	1
40 00 878	2 631	91 73 333 08	38	10
40 00 899	2 520	91 72 029 08	34	6
40 00 973	2 650	91 76 853 08	320	2
40 00 996	2 502	91 72 033 08	36	8
40 01 308	2 502	91 72 033 08	34	24
40 01 308	2 832	91 72 008 08	18	2
40 01 405 08	2 920 369	96 54 235 08	(153)	1
40 01 405 08	2 920 581	96 54 405 08	(505)	1
40 01 447	1 401	91 58 478 08	(32)	3
40 01 461	1 130 008	91 58 624 08	14	4
40 01 461	2 391 023	96 69 509 08	315	8
40 01 461	3 211	91 75 365 08	75	44
40 01 461	3 711	91 68 435 08	33	2
40 01 461	3 713	91 75 366 08	76	16
40 01 461	3 745	91 68 438 08	31	8
40 01 466	3 211	91 75 365 08	100	14
40 01 521	2 522	91 74 320 08	23	1
40 01 521	2 975 114	96 67 649 08	309	4
40 01 521	2 975 153	96 67 814 08	304	4
40 01 521	2 975 706	96 67 784 08	309	4
40 01 610	2 790	91 60 975 08	4	1
40 01 610	X1134739	11 34 739 9	302	1
40 01 620	3 713	91 75 366 08	45	8
40 01 645	2 391 040	96 75 829 08	43	8
40 01 645	2 533 020	96 71 980 08	43	1
40 01 645	2 913 004	96 20 460 08	4	4
40 01 645	2 913 100	91 23 538 08	13	4
40 01 645	2 913 102	92 32 870 08	5	8
40 01 645	2 920 369	96 54 235 08	(506)	4
40 01 645	2 920 369	96 54 235 08	(506)	4
40 01 645	2 920 369	96 54 235 08	279	16
40 01 645	2 920 448	96 76 055 08	279	28
40 01 645	2 932 001	96 81 042 08	39	8
40 01 645	2 932 082	96 93 013 08	92	8
40 01 645	2 932 160	96 90 849 08	47	60
40 01 645	3 780 265	96 70 515 08	6	3
40 01 655	2 990 000	96 70 680 08	312	2
40 01 696	1 401	91 58 478 08	(56)	8
40 01 696	2 810	91 72 335 08	9	16
40 01 701 08	2 920 596	96 64 597 08	4	4
40 01 701 08	3 930 153	96 48 489 08	268	4
40 01 928	3 223	91 60 904 08	33	4
40 01 928	3 223	91 70 741 08	33	4
40 01 928	3 223 011	91 77 456 08	33	4
40 01 928	3 223 100	91 70 743 08	33	4
40 01 929	3 715	91 69 506 08	6	17
40 01 929	3 716	91 69 507 08	6	4
40 02 299	X1041325	10 41 325 5	10	4
40 02 307	2 932 082	96 93 013 08	29	2
40 02 312	2 671 004	96 46 305 08	21	6
40 02 486	2 920 369	96 54 235 08	(504)	1
40 02 486	2 920 369	96 54 235 08	(504)	1
40 02 486	2 920 369	96 54 235 08	280	12
40 02 486	2 920 448	96 76 055 08	280	24
40 02 551	3 211	91 75 365 08	51	8
40 02 551	3 713	91 75 366 08	32	16
40 02 601	5 113 086	51 13 086 08	23	4
40 02 886	X1032716	10 32 716 7	25	4
40 06 035 08	2 920 638	96 51 138 08	268	2
40 26 001 08	X1041325	10 41 325 5	12	4
40 26 002 08	2 790 451	91 57 016 08	2	3
40 26 003 08	2 670 002	96 72 303 08	5	2
40 26 003 08	2 671 004	96 46 305 08	17	2
40 28 026 14	2 925 402	96 58 855 08	7	8
40 41 001 08	5 113 005	51 13 005 08	7	1
40 41 002 01	X1042959	10 42 959 8	55	1
40 41 003 08	X1032716	10 32 716 7	12	1
40 41 016 08	9 739 862	97 39 862	1	2
40 41 016 08	X1134739	11 34 739 6	124	2
40 41 402 08	X1032632	10 32 632 3	13	1
40 41 403 08	X1035659	10 35 659 9	71	6
40 42 002	2 502	91 72 033 08	41	4
40 42 002	2 978 007	96 68 931 08	310	2
40 42 002 08	2 932 082	96 93 013 08	121	2

Artikel	Seite	Baugruppe	Pos.	Menge
40 42 003	2 533 003	96 73 437 08	(1)	2
40 42 003	2 550 008	96 47 628 08	11	6
40 42 003	2 550 009	96 47 645 08	11	6
40 42 003	2 978 007	96 68 931 08	311	6
40 42 003	X1032716	10 32 716 7	6	3
40 42 014	5 102 354	51 02 354 08	7	2
40 42 014	9 395 668	93 95 668 01	17	8
40 42 014	9 395 675	93 95 675 01	17	8
40 42 022 01	2 520	91 72 029 08	35	2
40 42 025 08	1 402	91 58 480 08	5	4
40 42 025 08	2 711	91 52 800 08	7	10
40 42 026 01	2 970 000	96 67 119 08	311	4
40 42 026 01	X1022811	10 22 811 2	37	2
40 42 029 01	9 000 510	90 00 510 6	51	4
40 42 029 01	9 000 521	90 00 521 4	51	4
40 42 032	3 714	91 63 428 08	93	4
40 42 035	2 391 041	96 69 508 08	310	8
40 42 035	2 671 004	96 46 305 08	20	4
40 42 044 05	2 650	91 76 853 08	300	1
40 42 044 05	5 402 705	54 02 705 14	18	6
40 42 044 05	X1047219	10 47 219 6	50	5
40 42 050 08	2 391 001	96 69 507 08	306	4
40 42 050 08	2 391 046	96 76 386 08	30	2
40 42 052 08	2 391 001	96 69 507 08	307	2
40 42 053 08	2 391 001	96 69 507 08	305	12
40 42 072 08	2 522	91 74 320 08	21	2
40 42 072 08	3 211	91 75 365 08	32	118
40 42 072 08	3 220	91 70 738 08	54	8
40 42 072 08	3 713	91 75 366 08	73	6
40 42 107	2 391 001	96 69 507 08	303	1
40 42 107	2 978 007	96 68 931 08	313	40
40 42 109	2 391 001	96 69 507 08	304	6
40 42 109	2 393 003	96 69 938 08	310	4
40 42 109	2 520	91 72 029 08	66	2
40 42 109	9 000 510	90 00 510 6	41	4
40 42 109	9 000 521	90 00 521 4	41	4
40 42 111	2 520 034	96 45 984 08	55	4
40 42 118 01	2 970 000	96 67 119 08	559	16
40 42 118 01	2 977 203	96 67 999 08	553	4
40 42 120 08	2 350	91 79 269 08	7	12
40 42 120 08	2 391 001	96 69 507 08	324	12
40 42 130 01	2 391 044	96 70 357 08	320	4
40 42 143 05	2 125	91 69 505 08	7	4
40 42 151 01	2 975 407	96 68 091 08	552	8
40 42 152 08	1 970 101	96 67 647 08	551	28
40 42 152 08	1 972 252	96 67 665 08	551	4
40 42 152 08	1 972 253	96 67 664 08	551	4
40 42 152 08	1 972 303	96 67 667 08	551	4
40 42 152 08	1 972 308	96 67 666 08	551	4
40 42 152 08	2 970 000	96 67 119 08	562	60
40 42 152 08	2 975 153	96 67 814 08	552	4
40 42 152 08	2 975 407	96 68 091 08	551	4
40 42 152 08	2 976 000	96 69 452 08	554	16
40 42 153 01	2 970 000	96 67 119 08	564	12
40 42 153 01	2 975 114	96 67 649 08	551	4
40 42 153 01	2 975 706	96 67 784 08	551	4
40 42 156 08	2 975 153	96 67 814 08	308	4
40 42 156 08	2 975 407	96 68 091 08	310	4
40 42 159 08	2 975 153	96 67 814 08	309	4
40 42 159 08	2 975 407	96 68 091 08	309	4

Artikel	Seite	Baugruppe	Pos.	Menge
40 42 169 01	X1134224	11 34 224 7	63	7
40 42 175 01	2 652	91 61 110 08	22	6
40 42 181 01	2 550 010	96 45 685 08	3	2
40 42 181 01	3 714	91 63 428 08	(3)	5
40 42 181 01	9 395 668	93 95 668 01	41	21
40 42 182 01	X1110002	11 10 024 7	3911	36
40 42 187	2 391 001	96 69 507 08	318	12
40 42 187	X1035659	10 35 659 9	65	48
40 42 195	X1134739	11 34 739 6	922	6
40 42 206 08	9 154 348	91 54 348 08	44	8
40 42 242 08	1 401	91 58 478 08	46	2
40 42 242 08	1 411	91 69 968 08	46	2
40 42 242 08	2 652	91 61 110 08	8	2
40 43 000	9 000 510	90 00 510 6	17	12
40 43 000	9 000 521	90 00 521 4	17	12
40 43 003	X1111402	11 11 402 6	20	8
40 43 097 08	X1041101	10 41 101 8	340	4
40 43 124	9 000 510	90 00 510 6	36	12
40 43 124	9 000 521	90 00 521 4	36	12
40 43 161 01	2 975 114	96 67 649 08	552	4
40 43 161 01	2 975 706	96 67 784 08	552	4
40 43 162 08	2 976 000	96 69 452 08	302	2
40 43 169 01	X1065015	10 65 015 6	63	10
40 43 172 08	X1041325	10 41 325 5	11	16
40 43 246 08	3 713	91 75 366 08	103	2
40 43 263 08	3 211	91 75 365 08	6	2
40 43 263 08	3 220	91 70 738 08	4	4
40 43 263 08	3 223	91 60 904 08	4	4
40 43 263 08	3 223	91 70 741 08	4	4
40 43 263 08	3 223 011	91 77 456 08	4	4
40 43 263 08	3 223 100	91 70 743 08	4	4
40 43 263 08	3 225	91 57 045 08	16	2
40 43 601 08	2 975 041	96 68 924 08	301	4
40 43 612 08	5 113 086	51 13 086 08	56	4
40 43 612 08	5 713 626	57 13 626 08	10	4
40 43 612 08	X1034282	10 34 282 3	4	4
40 44 005 08	2 522	91 74 320 08	27	2
40 44 022 08	X1041101	10 41 101 5	53	1
40 44 022 08	X1041101	10 41 101 8	450	1
40 44 031 08	2 502 007	96 22 822 08	4	1
40 44 031 08	2 502 008	96 22 823 08	4	1
40 46 013 08	X1041101	10 41 101 5	54	4
40 46 013 08	X1041101	10 41 101 8	460	4
40 48 003 08	2 550 001	96 85 596 08	(4)	8
40 48 003 08	2 550 001	96 85 596 08	(5)	6
40 48 046 08	X1065015	10 65 015 6	23	5
40 48 046 08	X1134224	11 34 224 7	23	5
40 61 024	1 631 100	91 61 483 08	10	40
40 61 024	2 650	91 76 853 08	307	1
40 61 024	3 214	91 63 420 08	36	9
40 61 024	3 220	91 70 738 08	25	62
40 61 024	3 223	91 60 904 08	25	72
40 61 024	3 223	91 70 741 08	25	72
40 61 024	3 223 011	91 77 456 08	25	72
40 61 024	3 223 100	91 70 743 08	25	79
40 61 024	3 225	91 57 045 08	35	51
40 61 024	3 713	91 75 366 08	17	90
40 61 024	3 714	91 63 428 08	46	53
40 61 024	3 715	91 69 506 08	7	92
40 61 024	3 716	91 69 507 08	7	163

Artikel	Seite	Baugruppe	Pos.	Menge
40 61 056	2 975 041	96 68 924 08	302	2
40 61 062	3 714	91 63 428 08	57	10
40 61 062	3 715	91 69 506 08	43	6
40 61 062	3 716	91 69 507 08	47	12
40 61 065	3 215 005	91 52 846 08	22	4
40 61 065	3 215 006	91 52 847 08	22	4
40 61 071	3 370	91 63 409 08	11	8
40 61 076	3 211	91 75 365 08	81	2
40 61 145 08	2 391 001	96 69 507 08	330	8
40 61 180 01	3 214	91 63 420 08	(3)	1
40 61 180 01	3 714 014	96 49 456 08	3	1
40 61 184 01	2 657	91 61 109 08	11	1
40 61 186 01	3 211 003	96 46 986 08	8	1
40 61 186 01	3 220 501	96 43 440 08	9	1
40 61 186 01	3 225 200	96 48 679 08	9	1
40 61 186 01	3 561 003	96 45 222 08	9	1
40 61 186 01	3 713 012	96 50 197 08	9	1
40 61 186 01	3 714 013	96 49 270 08	4	2
40 61 186 01	3 714 013	96 59 083 08	5	1
40 61 186 01	3 715	91 69 506 08	(9)	1
40 61 186 01	3 716 001	96 49 159 08	9	1
40 61 244 01	2 550 005	96 45 680 08	16	1
40 61 246 01	2 550 005	96 45 680 08	8	2
40 61 246 01	3 714 025	96 49 269 08	6	1
40 61 248 14	3 745 011	96 49 677 08	4	2
40 61 291 08	3 714 009	96 49 267 08	15	6
40 62 020 08	9 000 510	90 00 510 6	52	12
40 62 020 08	9 000 521	90 00 521 4	52	12
40 62 036 08	3 745	91 68 438 08	48	4
40 62 049 08	2 391 001	96 69 507 08	340	2
40 62 051 08	1 401	91 58 478 08	49	13
40 62 051 08	1 411	91 69 968 08	49	13
40 62 181 08	1 401	91 58 478 08	45	13
40 62 181 08	1 411	91 69 968 08	45	13
40 65 000 08	2 913	91 32 850 08	11	4
40 65 000 08	2 913 009	91 04 705 08	11	4
40 65 002 01	9 640 276	96 40 276 08	10	2
40 65 002 14	2 533 020	96 71 980 08	35	4
40 65 002 14	2 925 026	91 55 259 08	(31)	4
40 65 002 14	2 925 405	96 48 397 08	31	4
40 65 025 08	2 520 031	96 45 610 08	11	2
40 65 029	X1035659	10 35 659 9	66	4
40 65 055 08	X1042440	10 42 440 2	24	2
40 65 060	2 975 407	96 68 091 08	302	4
40 65 060	2 976 000	96 69 452 08	306	2
40 65 063 08	2 520 032	96 45 980 08	20	6
40 65 080 01	2 650	91 76 853 08	308	3
40 65 080 01	3 713	91 75 366 08	62	4
40 65 083 77	X1042471	10 42 471 6	19	1
40 65 086 05	2 631	91 73 333 08	49	2
40 65 093 08	2 670	91 71 399 08	6	8
40 65 099	2 260 006	96 58 435 08	14	2
40 65 099	2 320	91 63 406 08	(10)	3
40 65 099	2 392	91 69 336 08	300	2
40 65 099	2 533 003	96 73 437 08	16	1
40 65 099	2 832	91 72 008 08	7	4
40 65 099	2 913 004	96 20 460 08	5	1
40 65 099	2 920 457	96 67 806 08	10	3
40 65 099	2 920 460	96 67 809 08	10	3
40 65 099	3 214	91 63 420 08	42	4
40 65 099	3 350	91 63 410 08	(10)	3
40 65 099	3 370	91 63 409 08	(10)	3
40 65 099	3 713 013	96 57 159 08	15	3
40 65 103	2 978 109	96 69 155 08	308	4
40 65 103	2 978 206	96 69 083 08	307	4
40 65 132	2 391 001	96 69 507 08	309	1
40 65 136	1 970 101	96 67 647 08	300	6
40 65 136	2 391 001	96 69 507 08	310	12
40 65 136	2 391 045	96 76 602 08	30	2
40 65 136	2 392	91 69 336 08	304	2
40 65 136	2 650	91 76 853 08	305	4
40 65 136	2 859	91 69 351 08	309	2
40 65 140 05	2 340	91 63 407 08	15	2
40 65 145 01	1 970 101	96 67 647 08	552	4
40 65 145 01	1 972 252	96 67 665 08	550	4
40 65 145 01	1 972 253	96 67 664 08	550	4
40 65 145 01	1 972 303	96 67 667 08	552	4
40 65 145 01	1 972 308	96 67 666 08	550	4
40 65 145 01	2 970 000	96 67 119 08	563	20
40 65 145 01	2 975 153	96 67 814 08	551	4
40 65 147 08	2 391 001	96 69 507 08	331	1
40 65 158 01	2 391 001	96 69 507 08	334	2
40 65 158 01	X1111402	11 11 402 6	25	4
40 65 164	2 350	91 79 269 08	5	9
40 65 164	2 370	91 61 617 08	7	12
40 65 164	2 391 001	96 69 507 08	315	5
40 65 164	2 631	91 73 333 08	19	4
40 65 164	2 652	91 61 110 08	31	6
40 65 164	2 671 004	96 46 305 08	8	4
40 65 164	2 810	91 72 335 08	14	12
40 65 164	2 925 204	92 16 990 08	16	4
40 65 164	3 714	91 63 428 08	71	16
40 65 164	X1134739	11 34 739 6	20	6
40 65 166	2 671	91 52 798 08	7	4
40 65 166	2 730	91 61 966 08	12	8
40 65 175 14	X1111402	11 11 402 3	272	18
40 65 211 01	2 310	91 63 405 08	11	4
40 65 211 01	2 320	91 63 406 08	11	4
40 65 211 01	3 350	91 63 410 08	7	4
40 65 232 01	X1065015	10 65 015 6	21	24
40 65 232 08	X1080159	10 80 159 1	20	24
40 65 269 14	3 713	91 75 366 08	101	2
40 65 304 08	2 550 001	96 85 596 08	42	12
40 66 005 08	2 391 041	96 69 508 08	300	3
40 66 030 08	1 401	91 58 478 08	47	8
40 66 030 08	1 411	91 69 968 08	47	8
40 66 030 08	2 652	91 61 110 08	7	26
40 66 030 08	3 714	91 63 428 08	16	16
40 66 042	2 350	91 79 269 08	16	4
40 66 042 01	9 000 510	90 00 510 6	7	8
40 66 042 01	9 000 521	90 00 521 4	7	8
40 66 043 08	1 401	91 58 478 08	48	8
40 66 043 08	1 411	91 69 968 08	48	8
40 66 056 08	2 340	91 63 407 08	9	44
40 66 057 08	2 310	91 63 405 08	9	22
40 66 057 08	2 320	91 63 406 08	9	22
40 66 057 08	3 350	91 63 410 08	5	22
40 66 087 08	X1041101	10 41 101 8	430	2
40 66 124	9 000 510	90 00 510 6	21	12
40 66 124	9 000 521	90 00 521 4	21	12

Artikel	Seite	Baugruppe	Pos.	Menge
40 70 039 08	2 990 000	96 70 680 08	310	3
40 70 317 08	2 550 001	96 85 596 08	81	2
40 71 113 01	2 260 006	96 58 435 08	22	8
40 72 086 08	3 745 011	96 49 677 08	11	2
40 72 101 14	3 747	91 52 950 08	12	32
40 73 500 08	2 932 001	96 81 042 08	7	8
40 73 500 08	2 932 082	96 93 013 08	36	22
40 73 501 08	2 533 020	96 71 980 08	37	4
40 73 501 08	2 835 002	96 48 379 08	31	1
40 73 501 08	2 932 082	96 93 013 08	84	34
40 73 501 08	2 932 160	96 90 849 08	5	13
40 73 502 08	2 520	91 72 029 08	40	2
40 73 502 08	2 932 168	96 48 167 08	9	2
40 73 502 08	9 739 613	97 39 613	47	1
40 79 160	X1013509	10 13 509 0	2	1
40 79 240	X1013350	10 13 350 6	22	3
40 82 010 14	3 930 730	96 68 395 08	273	2
40 82 010 14	3 930 734	96 54 401 08	210	2
40 82 507 08	2 831	91 73 139 08	22	2
40 83 110 08	2 520 034	96 45 984 08	60	8
40 83 112 08	2 913 003	96 20 599 08	4	4
40 83 114 08	2 913 006	96 20 732 08	3	4
40 84 005 01	2 913 005	96 28 696 08	3	8
40 84 006 01	2 932 001	96 81 042 08	15	28
40 84 007 01	2 913 005	96 28 696 08	4	2
40 84 007 01	2 920 369	96 54 235 08	41	8
40 84 007 01	3 930 638	96 74 840 08	280	16
40 84 021 01	2 260	91 74 253 08	28	4
40 84 021 01	2 260 009	96 46 972 08	4	4
40 84 021 01	2 920 812	96 58 447 08	31	2
40 84 023 01	2 780 915	96 48 377 08	4	4
40 84 023 01	2 920 812	96 58 447 08	30	5
40 86 002 08	2 510	91 52 788 08	5	8
40 86 002 08	2 510 040	96 49 183 08	4	4
40 86 002 08	2 510 059	96 49 184 08	4	4
40 86 002 08	2 522 011	96 80 809 08	25	4
40 86 002 08	2 932 160	96 90 849 08	10	16
40 86 002 08	3 713 013	96 57 159 08	5	8
40 86 002 08	3 978 022	96 69 722 08	305	3
40 86 002 08	3 978 024	96 69 721 08	305	3
40 86 007 08	2 810	91 72 335 08	65	12
40 86 007 08	3 714 017	96 50 752 08	3	4
40 86 010 08	2 502	91 72 033 08	20	4
40 86 013 08	2 550 001	96 85 596 08	98	9
40 86 027 08	3 745	91 68 438 08	54	2
40 86 035 08	2 502	91 72 033 08	33	4
40 86 035 08	2 520	91 72 029 08	30	2
40 86 035 08	2 533 020	96 71 980 08	34	2
40 86 036 08	2 522	91 74 320 08	25	1
40 86 040 08	2 550 001	96 85 596 08	106	4
40 86 040 08	2 631	91 73 333 08	57	2
40 86 041 08	2 502	91 72 033 08	45	4
40 86 041 08	2 520	91 72 029 08	29	10
40 86 041 08	2 520 030	96 45 609 08	8	6
40 86 041 08	2 520 031	96 45 610 08	5	4
40 86 049 08	2 350	91 79 269 08	28	8
40 86 049 08	2 370	91 61 617 08	20	4
40 86 064 08	2 913 102	92 32 870 08	4	8
40 86 506 08	2 711	91 52 800 08	38	11
40 93 609 08	2 520 030	96 45 609 08	7	2
40 97 041 08	2 260	91 74 253 08	26	8
40 97 041 08	2 391 001	96 69 507 08	308	6
40 97 041 08	2 859	91 69 351 08	321	44
40 97 041 08	3 211	91 75 365 08	97	12
40 97 043 08	2 520	91 72 029 08	76	10
40 97 043 08	2 520 032	96 45 980 08	21	6
40 97 043 08	2 520 034	96 45 984 08	45	93
40 97 043 08	2 533 051	96 74 752 08	5	4
40 97 043 08	2 533 068	96 49 314 08	3	4
40 97 043 08	2 832	91 72 008 08	22	5
40 97 043 08	2 925 026	91 55 259 08	(7)	2
40 97 043 08	2 925 405	96 48 397 08	7	2
40 97 053 08	2 502	91 72 033 08	43	4
40 97 053 08	2 520	91 72 029 08	78	2
40 97 053 08	2 520 034	96 45 984 08	46	6
40 97 059 08	2 391 040	96 75 829 08	19	2
40 97 059 08	3 211	91 75 365 08	96	28
40 97 059 08	3 713	91 75 366 08	126	20
40 97 059 08	3 714	91 63 428 08	89	16
40 97 069 08	2 503 100	91 55 873 08	2	4
40 97 513 08	2 970 000	96 67 119 08	550	8
40 97 516 08	2 391 001	96 69 507 08	349	8
40 98 296 08	1 620 000	91 58 503 08	1	72
40 98 297 08	2 621	91 72 719 08	2	72
40 98 312 08	2 631 003	96 54 406 08	3	4
41 01 203 08	2 522 011	96 80 809 08	17	2
41 01 500 08	2 932 160	96 90 849 08	23	1
41 15 031 03	X1041267	10 41 267 8	15	2
41 15 046 08	2 350	91 79 269 08	23	3
41 15 046 08	2 932 166	92 68 911 08	10	4
41 15 047 08	2 350	91 79 269 08	22	3
41 15 050 08	2 652	91 61 110 08	34	2
41 15 050 08	3 220	91 70 738 08	11	2
41 15 050 08	3 223	91 60 904 08	11	2
41 15 050 08	3 223	91 70 741 08	11	2
41 15 050 08	3 223 011	91 77 456 08	11	2
41 15 050 08	3 223 100	91 70 743 08	11	4
41 15 083 08	1 630 004	91 61 213 08	29	16
41 15 083 08	2 631	91 73 333 08	50	2
41 15 140 08	1 130 032	91 68 958 08	18	2
41 15 140 08	1 830 102	92 26 483 08	5	12
41 15 140 08	1 972 252	96 67 665 08	302	2
41 15 140 08	1 972 253	96 67 664 08	304	2
41 15 140 08	2 370	91 61 617 08	24	8
41 15 140 08	2 391 046	96 76 386 08	40	2
41 15 140 08	2 510	91 52 788 08	9	12
41 15 140 08	2 711	91 52 800 08	40	4
41 15 140 08	2 810	91 72 335 08	75	4
41 15 140 08	2 832	91 72 008 08	25	2
41 15 140 08	2 835 002	96 48 379 08	22	8
41 15 140 08	2 913 004	96 20 460 08	6	2
41 15 140 08	2 925 203	96 52 153 08	9	7
41 15 140 08	2 925 204	92 16 990 08	9	7
41 15 140 08	2 925 402	96 58 855 08	14	12
41 15 140 08	2 932 082	96 93 013 08	38	1
41 15 140 08	2 932 166	92 68 911 08	6	4
41 15 140 08	2 975 153	96 67 814 08	312	2
41 15 140 08	2 978 109	96 69 155 08	306	4
41 15 140 08	2 978 206	96 69 083 08	306	4
41 15 140 08	3 713 013	96 57 159 08	6	11

Artikel	Seite	Baugruppe	Pos.	Menge
41 15 140 08	3 745 002	92 17 236 08	9	4
41 15 140 08	3 745 003	92 17 237 08	9	4
41 15 140 08	3 976 006	96 88 958 08	11	2
41 15 141 08	1 630 004	91 61 213 08	26	12
41 15 141 08	2 260	91 74 253 08	19	33
41 15 141 08	2 260 006	96 58 435 08	8	2
41 15 141 08	2 350	91 79 269 08	18	16
41 15 141 08	2 370	91 61 617 08	18	8
41 15 141 08	2 391 040	96 75 829 08	26	2
41 15 141 08	2 391 046	96 76 386 08	41	2
41 15 141 08	2 631	91 73 333 08	48	11
41 15 141 08	2 657	91 61 109 08	18	8
41 15 141 08	2 670	91 71 399 08	11	4
41 15 141 08	2 810	91 72 335 08	69	16
41 15 141 08	2 859	91 69 351 08	355	16
41 15 141 08	2 925 204	92 16 990 08	5	2
41 15 141 08	2 925 402	96 58 855 08	6	17
41 15 141 08	2 978 007	96 68 931 08	305	8
41 15 141 08	2 978 109	96 69 155 08	305	2
41 15 141 08	2 978 206	96 69 083 08	303	2
41 15 141 08	2 990 000	96 70 680 08	313	4
41 15 141 08	3 350	91 63 410 08	44	2
41 15 141 08	3 713	91 75 366 08	33	21
41 15 142 08	2 391 040	96 75 829 08	42	8
41 15 142 08	2 522 011	96 80 809 08	26	2
41 15 142 08	2 920 369	96 54 235 08	(505)	2
41 15 142 08	2 920 369	96 54 235 08	(505)	2
41 15 142 08	2 920 369	96 54 235 08	281	14
41 15 142 08	2 920 448	96 76 055 08	281	26
41 15 143 08	1 130 032	91 68 958 08	16	1
41 15 143 08	2 310	91 63 405 08	22	4
41 15 143 08	2 320	91 63 406 08	22	4
41 15 143 08	2 391	91 69 334 08	351	2
41 15 143 08	2 550 008	96 47 628 08	13	1
41 15 143 08	2 550 009	96 47 645 08	13	1
41 15 143 08	2 810	91 72 335 08	56	1
41 15 143 08	3 214	91 63 420 08	30	4
41 15 143 08	3 220	91 70 738 08	8	8
41 15 143 08	3 223	91 60 904 08	8	8
41 15 143 08	3 223	91 70 741 08	8	8
41 15 143 08	3 223 011	91 77 456 08	8	8
41 15 143 08	3 223 100	91 70 743 08	8	8
41 15 143 08	3 225	91 57 045 08	26	8
41 15 143 08	3 350	91 63 410 08	18	48
41 15 143 08	3 713	91 75 366 08	26	4
41 15 143 08	3 714	91 63 428 08	29	4
41 15 143 08	3 715	91 69 506 08	8	8
41 15 143 08	3 716	91 69 507 08	8	8
41 15 143 08	3 978 101	96 69 717 08	308	4
41 15 144 08	2 391 001	96 69 507 08	352	6
41 15 144 08	2 391 040	96 75 829 08	24	2
41 15 144 08	2 391 041	96 69 508 08	351	12
41 15 144 08	2 502	91 72 033 08	32	2
41 15 144 08	2 711	91 52 800 08	36	2
41 15 144 08	2 925 204	92 16 990 08	17	4
41 15 144 08	2 975 041	96 68 924 08	300	2
41 15 144 08	3 713	91 75 366 08	34	8
41 15 144 08	3 714	91 63 428 08	73	16
41 15 145 08	1 130 032	91 68 958 08	11	6
41 15 145 08	1 631 100	91 61 483 08	7	12
41 15 145 08	2 550 010	96 45 685 08	4	2
41 15 145 08	2 652	91 61 110 08	23	6
41 15 145 08	2 810	91 72 335 08	52	4
41 15 145 08	3 714	91 63 428 08	(4)	5
41 15 145 08	3 745	91 68 438 08	11	2
41 15 148 08	1 130 008	91 58 624 08	8	9
41 15 148 08	1 402	91 58 480 08	15	4
41 15 148 08	2 260 006	96 58 435 08	24	8
41 15 148 08	2 711	91 52 800 08	8	10
41 15 148 08	2 780 915	96 48 377 08	8	4
41 15 148 08	2 835 002	96 48 379 08	34	2
41 15 148 08	2 913 100	91 23 538 08	10	2
41 15 148 08	2 920 638	96 51 138 08	270	2
41 15 148 08	2 920 812	96 58 447 08	32	7
41 15 148 08	2 922 001	92 84 311 08	18	1
41 15 148 08	2 932 082	96 93 013 08	85	4
41 15 149 08	2 340	91 63 407 08	16	2
41 15 152 08	3 747	91 52 950 08	14	32
41 15 152 08	9 154 348	91 54 348 08	111	16
41 15 157 08	2 920 596	96 64 597 08	5	4
41 15 157 08	2 922 001	92 84 311 08	15	10
41 15 157 08	2 932 001	96 81 042 08	18	28
41 15 157 08	3 930 153	96 48 489 08	266	4
41 15 157 08	3 930 638	96 74 840 08	284	16
41 15 197 08	2 932 160	96 90 849 08	37	1
41 17 003 08	2 652	91 61 110 08	33	6
41 17 010 08	2 391 040	96 75 829 08	23	1
41 17 011 08	2 810	91 72 335 08	18	2
41 17 023 08	2 650	91 76 853 08	353	1
41 17 034 08	2 671 009	96 87 721 08	5	1
41 17 209 08	1 630 004	91 61 213 08	33	4
41 18 806 08	3 714 025	96 49 269 08	8	1
41 19 001 08	2 533 020	96 71 980 08	29	4
41 19 001 08	2 913	91 32 850 08	12	10
41 19 001 08	2 913 005	96 28 696 08	6	2
41 19 001 08	2 913 006	96 20 732 08	4	6
41 19 001 08	2 913 009	91 04 705 08	12	10
41 19 001 08	2 920 369	96 54 235 08	44	8
41 19 002 08	2 631	91 73 333 08	40	10
41 19 002 08	2 650 001	96 73 053 08	350	1
41 19 002 08	2 913 102	92 32 870 08	7	8
41 19 002 08	2 932 160	96 90 849 08	45	60
41 19 002 08	3 780 265	96 70 515 08	5	3
41 19 003 05	3 780 883	96 66 100 08	8	3
41 19 003 08	2 260	91 74 253 08	29	4
41 19 003 08	2 260 009	96 46 972 08	5	4
41 19 003 08	2 533 020	96 71 980 08	33	2
41 19 003 08	2 631	91 73 333 08	58	2
41 19 003 08	2 859	91 69 351 08	350	16
41 19 003 08	2 859 005	96 70 695 08	350	8
41 19 004 08	2 260	91 74 253 08	22	13
41 19 004 08	2 260 006	96 58 435 08	13	6
41 19 004 08	2 391 023	96 69 509 08	350	16
41 19 004 08	2 391 036	96 23 055 08	5	5
41 19 004 08	2 391 040	96 75 829 08	33	1
41 19 004 08	2 392	91 69 336 08	350	4
41 19 004 08	2 550	91 71 350 08	23	8
41 19 004 08	2 550 001	96 85 596 08	59	6
41 19 004 08	2 932 166	92 68 911 08	14	6
41 19 004 08	3 211	91 75 365 08	57	10

Artikel	Seite	Baugruppe	Pos.	Menge
41 19 004 08	3 214	91 63 420 08	44	4
41 19 004 08	3 220	91 70 738 08	34	17
41 19 004 08	3 223	91 60 904 08	34	22
41 19 004 08	3 223	91 70 741 08	34	22
41 19 004 08	3 223 011	91 77 456 08	34	22
41 19 004 08	3 223 100	91 70 743 08	34	22
41 19 004 08	3 225	91 57 045 08	32	17
41 19 004 08	3 715	91 69 506 08	9	20
41 19 004 08	3 716	91 69 507 08	9	25
41 19 004 08	3 780 870	91 69 146 08	16	2
41 19 004 08	3 978 022	96 69 722 08	304	3
41 19 004 08	3 978 024	96 69 721 08	304	3
41 19 005 08	1 130 008	91 58 624 08	15	4
41 19 005 08	1 401	91 58 478 08	62	2
41 19 005 08	1 411	91 69 968 08	62	2
41 19 005 08	1 631 100	91 61 483 08	12	40
41 19 005 08	2 260 006	96 58 435 08	6	3
41 19 005 08	2 391 001	96 69 507 08	351	42
41 19 005 08	2 391 023	96 69 509 08	351	16
41 19 005 08	2 391 040	96 75 829 08	46	2
41 19 005 08	2 391 041	96 69 508 08	350	9
41 19 005 08	2 391 044	96 70 357 08	350	9
41 19 005 08	2 392	91 69 336 08	351	6
41 19 005 08	2 393 003	96 69 938 08	350	15
41 19 005 08	2 503 100	91 55 873 08	3	4
41 19 005 08	2 522 013	96 45 883 08	10	2
41 19 005 08	2 541	91 71 506 08	26	8
41 19 005 08	2 541 001	96 72 762 08	13	1
41 19 005 08	2 550 001	96 85 596 08	21	4
41 19 005 08	2 631 003	96 54 406 08	4	4
41 19 005 08	2 650	91 76 853 08	350	25
41 19 005 08	2 671	91 52 798 08	17	2
41 19 005 08	2 790	91 60 975 08	5	1
41 19 005 08	2 810 001	96 74 933 08	6	6
41 19 005 08	2 859	91 69 351 08	356	70
41 19 005 08	2 925 203	96 52 153 08	5	3
41 19 005 08	2 932 160	96 90 849 08	7	4
41 19 005 08	3 211	91 75 365 08	33	190
41 19 005 08	3 214	91 63 420 08	23	17
41 19 005 08	3 220	91 70 738 08	35	70
41 19 005 08	3 223	91 60 904 08	35	82
41 19 005 08	3 223	91 70 741 08	35	82
41 19 005 08	3 223 011	91 77 456 08	35	82
41 19 005 08	3 223 100	91 70 743 08	35	81
41 19 005 08	3 225	91 57 045 08	37	63
41 19 005 08	3 291	91 76 915 08	4	8
41 19 005 08	3 292	91 63 429 08	9	8
41 19 005 08	3 711	91 68 435 08	34	2
41 19 005 08	3 713	91 75 366 08	18	194
41 19 005 08	3 714	91 63 428 08	48	110
41 19 005 08	3 714 017	96 50 752 08	4	4
41 19 005 08	3 715	91 69 506 08	10	104
41 19 005 08	3 716	91 69 507 08	10	200
41 19 005 08	3 745	91 68 438 08	30	24
41 19 006 08	1 401	91 58 478 08	69	12
41 19 006 08	1 411	91 69 968 08	69	12
41 19 006 08	2 550 001	96 85 596 08	100	9
41 19 006 08	2 925 203	96 52 153 08	17	4
41 19 006 08	3 211	91 75 365 08	49	4
41 19 006 08	3 745	91 68 438 08	35	8
41 19 007 08	2 340	91 63 407 08	14	2
41 19 007 08	2 391 001	96 69 507 08	353	6
41 19 007 08	2 391 023	96 69 509 08	353	2
41 19 007 08	2 392	91 69 336 08	353	2
41 19 007 08	2 650	91 76 853 08	352	2
41 19 007 08	3 211	91 75 365 08	73	8
41 19 007 08	3 215 005	91 52 846 08	32	4
41 19 007 08	3 215 006	91 52 847 08	32	4
41 19 007 08	3 292	91 63 429 08	17	4
41 19 007 08	3 370	91 63 409 08	13	16
41 19 007 08	3 714 008	96 49 266 08	14	4
41 19 009 08	1 300 011	96 52 137 08	4	162
41 19 009 08	2 391 040	96 75 829 08	25	1
41 19 009 08	2 657	91 61 109 08	13	1
41 19 009 08	3 211 003	96 46 986 08	9	1
41 19 009 08	3 214	91 63 420 08	(5)	2
41 19 009 08	3 214	91 63 420 08	19	2
41 19 009 08	3 220 501	96 43 440 08	10	1
41 19 009 08	3 225 200	96 48 679 08	10	1
41 19 009 08	3 292	91 63 429 08	15	4
41 19 009 08	3 561 003	96 45 222 08	10	1
41 19 009 08	3 711	91 68 435 08	16	1
41 19 009 08	3 713 012	96 50 197 08	10	1
41 19 009 08	3 714 013	96 49 270 08	6	2
41 19 009 08	3 714 013	96 59 083 08	7	1
41 19 009 08	3 714 014	96 49 456 08	5	1
41 19 009 08	3 715	91 69 506 08	(10)	1
41 19 009 08	3 716 001	96 49 159 08	10	1
41 19 010 08	2 260	91 74 253 08	30	8
41 19 011 08	2 730	91 61 966 08	11	4
41 19 011 08	2 810	91 72 335 08	10	8
41 19 012 08	2 391 044	96 70 357 08	352	4
41 19 013 08	2 976 000	96 69 452 08	304	2
41 19 013 08	3 745	91 68 438 08	50	4
41 19 014 08	2 391 001	96 69 507 08	354	4
41 19 024 08	2 550 005	96 45 680 08	11	2
41 19 024 08	3 745 011	96 49 677 08	5	4
41 19 025 08	3 714 009	96 49 267 08	17	6
41 19 026 08	3 713	91 75 366 08	104	2
41 19 030 08	2 925 402	96 58 855 08	22	8
41 19 031 08	2 520	91 72 029 08	74	13
41 21 001 08	2 520 031	96 45 610 08	8	6
41 30 026 08	2 932 082	96 93 013 08	87	8
41 30 027 08	2 502	91 72 033 08	44	4
41 30 028 08	2 520 034	96 45 984 08	57	1
41 30 029 08	2 391 001	96 69 507 08	360	16
41 30 031 08	2 520 033	96 50 633 08	4	1
41 30 032 08	1 401	91 58 478 08	61	12
41 30 032 08	1 411	91 69 968 08	61	12
41 30 032 08	2 859	91 69 351 08	358	27
41 30 038 08	2 932 001	96 81 042 08	6	8
41 30 038 08	2 932 160	96 90 849 08	19	13
41 30 065 08	2 520	91 72 029 08	24	5
41 30 065 08	2 522	91 74 320 08	18	2
41 30 065 08	2 810 037	96 47 204 08	2	12
41 30 070 08	2 831	91 73 139 08	33	4
41 30 070 08	2 859	91 69 351 08	357	20
41 34 126 01	3 780 883	96 66 100 08	5	2
42 00 009 01	1 130 032	91 68 958 08	19	2
42 00 009 01	1 830 102	92 26 483 08	3	6

Artikel	Seite	Baugruppe	Pos.	Menge
42 00 009 01	1 972 252	96 67 665 08	304	2
42 00 009 01	1 972 253	96 67 664 08	303	2
42 00 009 01	2 260	91 74 253 08	21	24
42 00 009 01	2 260 006	96 58 435 08	15	6
42 00 009 01	2 260 009	96 46 972 08	6	8
42 00 009 01	2 370	91 61 617 08	23	16
42 00 009 01	2 391 046	96 76 386 08	50	2
42 00 009 01	2 392	91 69 336 08	375	8
42 00 009 01	2 502	91 72 033 08	42	4
42 00 009 01	2 520 034	96 45 984 08	56	4
42 00 009 01	2 522	91 74 320 08	9	3
42 00 009 01	2 522 011	96 80 809 08	16	3
42 00 009 01	2 711	91 52 800 08	41	4
42 00 009 01	2 832	91 72 008 08	9	2
42 00 009 01	2 835 002	96 48 379 08	23	12
42 00 009 01	2 925 203	96 52 153 08	10	14
42 00 009 01	2 925 204	92 16 990 08	10	14
42 00 009 01	2 925 402	96 58 855 08	12	12
42 00 009 01	2 932 166	92 68 911 08	4	4
42 00 009 01	2 932 168	96 48 167 08	8	4
42 00 009 01	3 214	91 63 420 08	43	8
42 00 009 01	3 745 002	92 17 236 08	10	8
42 00 009 01	3 745 003	92 17 237 08	10	8
42 00 009 01	3 780 870	91 69 146 08	17	6
42 00 009 01	3 976 006	96 88 958 08	12	2
42 00 009 01	3 978 022	96 69 722 08	303	3
42 00 009 01	3 978 024	96 69 721 08	303	3
42 00 009 01	X1022811	10 22 811 2	43	2
42 00 009 01	X1030300	10 30 300 7	13	8
42 00 009 01	X1035659	10 35 659 9	69	2
42 00 010 14	5 402 705	54 02 705 14	79	4
42 00 012 01	1 130 032	91 68 958 08	22	4
42 00 012 01	1 401	91 58 478 08	39	18
42 00 012 01	1 411	91 69 968 08	39	18
42 00 012 01	1 630 004	91 61 213 08	25	24
42 00 012 01	1 970 101	96 67 647 08	302	4
42 00 012 01	2 260	91 74 253 08	18	85
42 00 012 01	2 260 006	96 58 435 08	7	5
42 00 012 01	2 350	91 79 269 08	17	30
42 00 012 01	2 370	91 61 617 08	17	12
42 00 012 01	2 391 001	96 69 507 08	376	15
42 00 012 01	2 391 041	96 69 508 08	370	4
42 00 012 01	2 391 046	96 76 386 08	52	4
42 00 012 01	2 503 100	91 55 873 08	4	4
42 00 012 01	2 522	91 74 320 08	20	2
42 00 012 01	2 522 012	96 45 884 08	8	4
42 00 012 01	2 522 013	96 45 883 08	9	2
42 00 012 01	2 541	91 71 506 08	27	9
42 00 012 01	2 541 001	96 72 762 08	14	1
42 00 012 01	2 550 001	96 85 596 08	20	6
42 00 012 01	2 631	91 73 333 08	43	36
42 00 012 01	2 631 003	96 54 406 08	5	4
42 00 012 01	2 650	91 76 853 08	375	34
42 00 012 01	2 657	91 61 109 08	19	4
42 00 012 01	2 670	91 71 399 08	10	4
42 00 012 01	2 783	91 58 945 08	7	4
42 00 012 01	2 810	91 72 335 08	67	32
42 00 012 01	2 810 001	96 74 933 08	5	18
42 00 012 01	2 831	91 73 139 08	32	4
42 00 012 01	2 859	91 69 351 08	380	112
42 00 012 01	2 925 204	92 16 990 08	6	2
42 00 012 01	2 925 402	96 58 855 08	10	17
42 00 012 01	2 932 160	96 90 849 08	6	12
42 00 012 01	2 932 166	92 68 911 08	13	4
42 00 012 01	3 211	91 75 365 08	28	12
42 00 012 01	3 214	91 63 420 08	22	10
42 00 012 01	3 220	91 70 738 08	39	8
42 00 012 01	3 223	91 60 904 08	39	8
42 00 012 01	3 223	91 70 741 08	39	8
42 00 012 01	3 223 011	91 77 456 08	39	8
42 00 012 01	3 223 100	91 70 743 08	39	8
42 00 012 01	3 225	91 57 045 08	36	35
42 00 012 01	3 350	91 63 410 08	15	10
42 00 012 01	3 370	91 63 409 08	19	8
42 00 012 01	3 713	91 75 366 08	77	50
42 00 012 01	3 714	91 63 428 08	49	40
42 00 012 01	3 714 017	96 50 752 08	5	4
42 00 012 01	3 715	91 69 506 08	11	12
42 00 012 01	3 716	91 69 507 08	11	12
42 00 012 01	3 745	91 68 438 08	43	8
42 00 012 01	3 780 883	96 66 100 08	6	4
42 00 012 01	5 106 691	51 06 691 08	6	4
42 00 012 01	9 739 613	97 39 613	71	4
42 00 012 01	X1041267	10 41 267 8	17	1
42 00 501 08	3 930 153	96 48 489 08	154	1
42 00 501 08	3 930 638	96 74 840 08	282	16
42 00 506 08	2 711	91 52 800 08	37	4
42 00 511 08	X1111402	11 11 402 6	79	4
42 00 607 05	2 671	91 52 798 08	16	4
42 06 003 01	3 713	91 75 366 08	19	35
42 06 012 08	2 391 023	96 69 509 08	395	2
42 06 042 08	2 260	91 74 253 08	31	8
42 11 006 08	3 713	91 75 366 08	121	5
42 11 013 08	2 932 160	96 90 849 08	24	1
42 11 015	2 320	91 63 406 08	8	2
42 11 022 08	3 225	91 57 045 08	51	8
42 11 026 08	2 810	91 72 335 08	29	4
42 11 027 08	2 652	91 61 110 08	19	3
42 11 032 08	2 550 001	96 85 596 08	8	2
42 11 032 08	2 652	91 61 110 08	12	2
42 11 033 08	3 747	91 52 950 08	4	8
42 12 013 08	2 631	91 73 333 08	30	2
42 12 013 08	2 652	91 61 110 08	29	16
42 12 013 08	2 925 203	96 52 153 08	12	1
42 12 013 08	2 925 204	92 16 990 08	12	1
42 12 016 08	2 550	91 71 350 08	15	4
42 12 016 08	2 671	91 52 798 08	19	6
42 12 019 08	3 211	91 75 365 08	24	4
42 12 019 08	3 713	91 75 366 08	40	2
42 12 019 08	3 790 006	96 89 294 08	3	1
42 12 019 08	3 790 007	96 89 295 08	3	1
42 12 024 08	2 310 008	96 61 008 08	4	4
42 12 024 08	2 550 001	96 85 596 08	66	7
42 12 024 08	2 810	91 72 335 08	20	2
42 12 024 08	3 211 009	96 46 979 08	5	2
42 13 002 08	2 350	91 79 269 08	21	6
42 15 000 08	2 391 001	96 69 507 08	384	6
42 15 001 08	2 391 001	96 69 507 08	387	8
42 15 002 08	1 401	91 58 478 08	42	26
42 15 002 08	1 411	91 69 968 08	42	26

Artikel	Seite	Baugruppe	Pos.	Menge
42 15 002 08	2 391 001	96 69 507 08	390	16
42 15 003 08	2 211	91 52 822 08	6	4
42 15 003 08	2 391 001	96 69 507 08	393	21
42 15 003 08	3 745 011	96 49 677 08	12	2
42 15 004 08	1 401	91 58 478 08	43	70
42 15 004 08	1 411	91 69 968 08	43	70
42 16 007 01	2 212	91 54 561 08	3	2
42 16 007 01	2 391 001	96 69 507 08	386	15
42 16 007 01	2 392	91 69 336 08	385	4
42 16 007 01	2 650	91 76 853 08	380	4
42 16 007 01	3 215 005	91 52 846 08	25	8
42 16 007 01	3 215 006	91 52 847 08	25	8
42 16 009 01	2 391 001	96 69 507 08	391	5
42 16 009 01	2 391 040	96 75 829 08	36	1
42 16 009 01	2 550 001	96 85 596 08	43	12
42 16 013 08	3 714 009	96 49 267 08	16	12
42 16 025	2 260	91 74 253 08	33	12
42 16 025	2 391 001	96 69 507 08	378	4
42 16 025	2 391 044	96 70 357 08	376	2
42 16 025	2 392	91 69 336 08	380	30
42 16 025	2 510	91 52 788 08	15	8
42 16 025	2 650 001	96 73 053 08	376	2
42 16 025	2 859	91 69 351 08	381	29
42 16 025	2 925 203	96 52 153 08	6	5
42 16 025	2 925 402	96 58 855 08	16	12
42 16 025	3 211	91 75 365 08	99	51
42 16 025	3 713	91 75 366 08	125	33
42 16 025	3 714	91 63 428 08	88	12
42 17 005 08	2 541 001	96 72 762 08	12	4
42 17 006 08	2 621	91 72 719 08	6	1
42 17 009 08	3 747	91 52 950 08	13	32
42 18 005 08	2 631	91 73 333 08	39	10
42 18 005 08	2 650 001	96 73 053 08	375	2
42 18 005 08	2 925 026	91 55 259 08	(32)	4
42 18 005 08	2 925 405	96 48 397 08	32	4
42 18 006 08	2 391 001	96 69 507 08	375	10
42 18 006 08	2 522 011	96 80 809 08	11	1
42 18 006 08	2 550 001	96 85 596 08	107	4
42 18 006 08	2 631	91 73 333 08	59	2
42 18 006 08	2 975 114	96 67 649 08	308	4
42 18 006 08	2 975 153	96 67 814 08	303	4
42 18 006 08	2 975 706	96 67 784 08	308	4
42 18 006 08	2 976 000	96 69 452 08	305	2
42 18 006 08	3 930 734	96 54 401 08	218	2
42 18 007 08	2 391 040	96 75 829 08	34	2
42 18 007 08	2 391 046	96 76 386 08	51	2
42 18 007 08	2 510	91 52 788 08	8	8
42 18 007 08	2 520 031	96 45 610 08	7	6
42 18 007 08	2 522	91 74 320 08	16	8
42 18 007 08	2 533 003	96 73 437 08	15	1
42 18 007 08	2 550	91 71 350 08	22	16
42 18 007 08	2 550 001	96 85 596 08	58	12
42 18 007 08	2 832	91 72 008 08	8	4
42 18 007 08	2 925 402	96 58 855 08	23	8
42 18 007 08	3 211	91 75 365 08	58	20
42 18 007 08	3 220	91 70 738 08	37	17
42 18 007 08	3 223	91 60 904 08	37	22
42 18 007 08	3 223	91 70 741 08	37	22
42 18 007 08	3 223 011	91 77 456 08	37	22
42 18 007 08	3 223 100	91 70 743 08	37	22
42 18 007 08	3 225	91 57 045 08	33	17
42 18 007 08	3 291	91 76 915 08	5	16
42 18 007 08	3 292	91 63 429 08	10	8
42 18 007 08	3 715	91 69 506 08	12	40
42 18 007 08	3 716	91 69 507 08	12	31
42 18 009 08	1 401	91 58 478 08	63	2
42 18 009 08	1 411	91 69 968 08	63	2
42 18 009 08	2 350	91 79 269 08	24	4
42 18 009 08	2 391	91 69 334 08	375	4
42 18 009 08	2 391 001	96 69 507 08	377	97
42 18 009 08	2 391 023	96 69 509 08	380	12
42 18 009 08	2 391 040	96 75 829 08	28	4
42 18 009 08	2 391 041	96 69 508 08	371	21
42 18 009 08	2 391 044	96 70 357 08	375	5
42 18 009 08	2 392	91 69 336 08	381	4
42 18 009 08	2 393	91 69 337 08	375	4
42 18 009 08	2 393 003	96 69 938 08	375	40
42 18 009 08	2 520	91 72 029 08	75	7
42 18 009 08	2 631	91 73 333 08	54	4
42 18 009 08	2 657	91 61 109 08	23	12
42 18 009 08	2 831	91 73 139 08	35	2
42 18 009 08	2 859	91 69 351 08	382	10
42 18 009 08	2 990 000	96 70 680 08	314	4
42 18 009 08	3 211	91 75 365 08	54	48
42 18 009 08	3 220	91 70 738 08	38	6
42 18 009 08	3 223	91 60 904 08	38	44
42 18 009 08	3 223	91 70 741 08	38	44
42 18 009 08	3 223 011	91 77 456 08	38	44
42 18 009 08	3 223 100	91 70 743 08	38	44
42 18 009 08	3 225	91 57 045 08	42	67
42 18 009 08	3 714	91 63 428 08	77	8
42 18 009 08	3 715	91 69 506 08	13	42
42 18 009 08	3 716	91 69 507 08	13	92
42 18 009 08	3 978 011	96 69 774 08	308	4
42 18 010 08	2 391 001	96 69 507 08	380	12
42 18 010 08	2 391 041	96 69 508 08	376	12
42 18 011 08	2 310	91 63 405 08	23	8
42 18 011 08	2 320	91 63 406 08	23	8
42 18 011 08	2 391	91 69 334 08	376	4
42 18 011 08	2 391 023	96 69 509 08	390	10
42 18 011 08	3 211	91 75 365 08	74	8
42 18 011 08	3 214	91 63 420 08	29	8
42 18 011 08	3 220	91 70 738 08	7	16
42 18 011 08	3 223	91 60 904 08	7	16
42 18 011 08	3 223	91 70 741 08	7	16
42 18 011 08	3 223 011	91 77 456 08	7	16
42 18 011 08	3 223 100	91 70 743 08	7	16
42 18 011 08	3 225	91 57 045 08	27	16
42 18 011 08	3 713	91 75 366 08	25	4
42 18 011 08	3 714	91 63 428 08	28	8
42 18 011 08	3 715	91 69 506 08	14	16
42 18 011 08	3 716	91 69 507 08	14	16
42 18 013 08	1 401	91 58 478 08	64	4
42 18 013 08	1 411	91 69 968 08	64	4
42 18 013 08	3 223 100	91 70 743 08	52	2
42 18 015 08	2 391 023	96 69 509 08	396	2
42 18 015 08	2 730 002	96 55 752 08	11	2
42 18 017 08	2 550 008	96 47 628 08	14	6
42 18 017 08	2 550 009	96 47 645 08	14	6
42 18 017 08	2 670	91 71 399 08	23	4

Artikel	Seite	Baugruppe	Pos.	Menge
42 18 017 08	2 810	91 72 335 08	74	3
42 18 017 08	2 978 109	96 69 155 08	307	4
42 18 017 08	2 978 206	96 69 083 08	305	4
42 18 017 08	3 713 013	96 57 159 08	7	11
42 18 017 14	2 391 045	96 76 602 08	50	2
42 18 017 14	2 650	91 76 853 08	376	24
42 18 019 08	2 391 044	96 70 357 08	377	4
42 18 024 08	3 745	91 68 438 08	49	4
42 20 075 08	1 401	91 58 478 08	(28)	3
42 39 110 01	1 401	91 58 478 08	(57)	8
42 40 004 08	2 920 638	96 51 138 08	269	2
42 40 004 08	2 920 812	96 58 447 08	33	7
42 40 005 08	2 320	91 63 406 08	(12)	3
42 40 005 08	2 920 457	96 67 806 08	12	3
42 40 005 08	2 920 460	96 67 809 08	12	3
42 40 005 08	2 975 114	96 67 649 08	300	4
42 40 005 08	2 975 153	96 67 814 08	311	4
42 40 005 08	2 975 407	96 68 091 08	300	4
42 40 005 08	2 975 706	96 67 784 08	300	4
42 40 005 08	3 350	91 63 410 08	(12)	3
42 40 005 08	3 370	91 63 409 08	(12)	3
42 40 007 08	1 970 101	96 67 647 08	301	2
42 40 007 08	3 713	91 75 366 08	36	16
42 40 007 08	5 106 691	51 06 691 08	5	4
42 40 008 08	2 550 001	96 85 596 08	70	4
42 40 009 08	3 211 002	92 88 302 08	4	2
42 40 009 08	3 713	91 75 366 08	152	2
42 41 006 08	5 102 306	51 02 306 08	8	6
42 42 017	2 810	91 72 335 08	(6)	2
42 50 518 08	2 810	91 72 335 08	33	5
42 51 004 08	2 913 003	96 20 599 08	3	4
42 51 005 08	2 913 100	91 23 538 08	6	12
42 51 005 08	2 920 369	96 54 235 08	42	8
42 51 005 08	2 922 001	92 84 311 08	17	10
42 51 005 08	3 930 153	96 48 489 08	267	4
42 51 005 08	3 930 638	96 74 840 08	283	16
42 51 007 08	2 913 100	91 23 538 08	14	4
42 51 007 08	2 920 369	96 54 235 08	282	12
42 51 007 08	2 920 448	96 76 055 08	282	24
42 51 007 08	2 932 160	96 90 849 08	46	60
42 52 205 08	2 913	91 32 850 08	13	4
42 52 205 08	2 913 005	96 28 696 08	7	12
42 52 205 08	2 913 009	91 04 705 08	13	4
42 52 205 08	2 920 596	96 64 597 08	7	4
42 52 205 08	2 932 001	96 81 042 08	17	28
42 52 207 08	2 920 369	96 54 235 08	(507)	1
42 52 207 08	2 920 369	96 54 235 08	(507)	1
42 52 207 08	2 932 082	96 93 013 08	88	50
42 52 207 08	3 930 153	96 48 489 08	155	1
42 52 208 08	2 780 915	96 48 377 08	3	4
42 52 208 08	2 835 002	96 48 379 08	32	1
42 52 208 08	2 932 082	96 93 013 08	40	4
42 52 210 08	1 830 102	92 26 483 08	4	12
42 52 210 08	2 835 002	96 48 379 08	21	4
42 52 210 08	2 913 004	96 20 460 08	7	2
42 52 210 08	2 932 082	96 93 013 08	39	1
42 80 002 08	2 391 040	96 75 829 08	14	2
42 80 002 08	2 522 012	96 45 884 08	6	2
42 80 002 08	2 522 013	96 45 883 08	8	8
42 80 021 08	2 550	91 71 350 08	16	4
42 80 021 08	2 550 005	96 45 680 08	13	2
42 80 021 08	X1035659	10 35 659 9	46	1
42 80 029 08	5 402 705	54 02 705 14	13	1
42 80 042 08	2 550	91 71 350 08	19	2
42 80 042 08	3 220 501	96 43 440 08	7	1
42 80 042 08	3 225 200	96 48 679 08	7	1
42 80 042 08	3 561 003	96 45 222 08	7	1
42 80 042 08	3 713 012	96 50 197 08	7	1
42 80 042 08	3 830	91 55 535 08	6	2
42 80 049 08	2 550	91 71 350 08	7	6
42 80 049 08	2 657	91 61 109 08	4	2
42 80 049 08	X1035659	10 35 659 9	48	1
42 80 052 08	X1035659	10 35 659 9	49	6
42 80 056 08	3 215 005	91 52 846 08	16	2
42 80 056 08	3 215 006	91 52 847 08	16	2
42 80 056 08	9 000 510	90 00 510 6	64	1
42 80 056 08	X1111402	11 11 402 3	343	1
42 80 058 08	X1035659	10 35 659 9	50	12
42 80 064 08	3 714	91 63 428 08	22	2
42 80 064 08	X1108091	11 08 091 2	41	1
42 80 064 08	X1110002	11 10 024 8	41	2
42 80 065 08	3 714	91 63 428 08	15	2
42 80 067 08	2 550 001	96 85 596 08	14	4
42 80 067 08	2 550 005	96 45 680 08	7	1
42 80 067 08	3 714 025	96 49 269 08	4	2
42 80 067 08	3 745 011	96 49 677 08	6	2
42 80 076 08	3 211 003	96 46 986 08	5	2
42 80 085 08	1 401	91 58 478 08	59	2
42 80 085 08	1 411	91 69 968 08	59	2
42 80 087 08	X1111402	11 11 402 3	161	1
42 80 093 08	3 214	91 63 420 08	9	5
42 80 093 08	3 225 100	96 48 582 08	4	2
42 80 093 08	3 713	91 75 366 08	5	2
42 80 093 08	3 714	91 63 428 08	33	1
42 80 093 08	3 714 021	96 49 271 08	6	2
42 80 093 08	X1111402	11 11 402 3	160	1
42 80 099 08	9 395 668	93 95 668 01	7	1
42 80 099 08	9 395 675	93 95 675 01	7	1
42 80 101 08	X1108091	11 08 091 1	60	1
42 80 101 08	X1110002	11 10 024 7	60	2
42 80 103 08	2 550 003	96 46 246 08	3	2
42 80 105 08	X1110002	11 10 024 7	61	2
42 80 119 01	1 401	91 58 478 08	(18)	5
42 81 003 08	5 402 705	54 02 705 14	21	1
42 81 006 08	2 522 013	96 45 883 08	17	4
42 81 017 08	5 402 705	54 02 705 14	14	1
42 81 017 08	X1032632	10 32 632 3	16	2
42 81 022 08	5 701 129	57 01 129 08	12	1
42 81 025 08	X1134739	11 34 739 9	4	1
42 81 028 08	5 402 704	54 02 704 14	31	1
42 81 030 08	X1035659	10 35 659 9	55	1
42 81 037 08	X1035659	10 35 659 9	56	6
42 81 038 08	X1111402	11 11 402 6	40	1
42 81 041 08	X1108091	11 08 091 2	40	1
42 81 041 08	X1110002	11 10 024 8	40	2
42 81 054 08	X1111402	11 11 402 3	162	1
42 81 058 08	X1042959	10 42 959 8	50	2
42 81 061 08	X1108091	11 08 091 1	62	1
42 81 061 08	X1110002	11 10 024 7	62	2
43 06 047 08	2 522 011	96 80 809 08	7	1

Artikel	Seite	Baugruppe	Pos.	Menge
43 11 037 08	3 291	91 76 915 08	6	4
43 11 037 08	3 292	91 63 429 08	11	4
43 12 039 08	9 000 510	90 00 510 6	63	2
43 12 039 08	9 000 521	90 00 521 4	63	2
43 20 019 08	5 718 420	57 18 420 08	12	1
43 20 019 08	5 719 164	57 19 164 08	12	1
43 20 025 08	1 641 014	92 53 053 08	4	4
43 20 034 08	2 520	91 72 029 08	36	2
43 20 034 08	2 522 011	96 80 809 08	28	1
43 20 034 08	5 718 420	57 18 420 08	13	1
43 20 034 08	5 719 164	57 19 164 08	13	1
43 20 045 08	2 522 013	96 45 883 08	14	2
43 20 048 08	2 550 008	96 47 628 08	5	1
43 20 048 08	2 550 009	96 47 645 08	5	1
43 20 053 08	2 391 040	96 75 829 08	13	2
43 20 053 08	2 550	91 71 350 08	24	4
43 20 053 08	3 713 013	96 57 159 08	8	8
43 20 053 08	3 745 002	92 17 236 08	12	2
43 20 053 08	3 745 003	92 17 237 08	12	2
43 20 053 08	3 978 022	96 69 722 08	308	2
43 20 053 08	3 978 024	96 69 721 08	308	2
43 20 057 08	9 000 521	90 00 521 4	37	1
43 20 067 08	2 925 402	96 58 855 08	8	2
43 20 079 77	9 000 510	90 00 510 6	47	2
43 20 089 01	2 550	91 71 350 08	10	2
43 20 111 08	X1065015	10 65 015 6	62	2
43 20 111 08	X1134224	11 34 224 7	62	2
43 20 131 08	2 730 002	96 55 752 08	6	1
43 30 050 08	1 630 004	91 61 213 08	27	8
43 30 050 08	2 631	91 73 333 08	23	2
43 30 050 08	3 211	91 75 365 08	43	6
43 30 050 08	3 713	91 75 366 08	156	2
43 30 052 08	2 370	91 61 617 08	5	4
43 30 052 08	2 550 001	96 85 596 08	62	2
43 30 063 08	2 631	91 73 333 08	28	12
43 30 065 08	2 730 002	96 55 752 08	13	1
43 30 065 08	2 925 203	96 52 153 08	13	1
43 30 065 08	2 925 204	92 16 990 08	13	1
43 30 065 08	3 211	91 75 365 08	39	14
43 30 065 08	3 713	91 75 366 08	70	4
43 30 075 08	2 631	91 73 333 08	33	4
43 30 075 08	2 652	91 61 110 08	30	16
43 30 075 08	2 730	91 61 966 08	15	4
43 30 075 08	3 225	91 57 045 08	53	8
43 30 076 08	2 621	91 72 719 08	7	1
43 30 077 08	2 670	91 71 399 08	14	4
43 30 077 08	3 713	91 75 366 08	41	2
43 30 077 08	3 745	91 68 438 08	15	4
43 30 078 08	2 810	91 72 335 08	30	2
43 30 078 08	3 211	91 75 365 08	25	4
43 30 078 08	3 220	91 70 738 08	14	2
43 30 078 08	3 223	91 60 904 08	14	2
43 30 078 08	3 223	91 70 741 08	14	2
43 30 078 08	3 223 011	91 77 456 08	14	2
43 30 078 08	3 223 100	91 70 743 08	14	2
43 30 082 08	2 320	91 63 406 08	12	2
43 30 088 08	1 630 004	91 61 213 08	17	8
43 30 088 08	2 810	91 72 335 08	34	2
43 30 088 08	3 711	91 68 435 08	20	4
43 30 088 08	3 713	91 75 366 08	106	2
43 30 088 08	3 714	91 63 428 08	68	4
43 30 088 08	3 745	91 68 438 08	60	2
43 30 088 08	3 790 006	96 89 294 08	4	1
43 30 088 08	3 790 007	96 89 295 08	4	1
43 30 090 08	1 130 032	91 68 958 08	8	4
43 30 090 08	2 550 001	96 85 596 08	47	4
43 30 090 08	2 550 011	96 61 231 08	4	1
43 30 090 08	2 652	91 61 110 08	20	2
43 30 090 08	2 810	91 72 335 08	21	2
43 30 090 08	3 215 005	91 52 846 08	18	2
43 30 090 08	3 215 006	91 52 847 08	18	2
43 30 090 08	3 711	91 68 435 08	11	2
43 30 090 08	3 745 002	92 17 236 08	7	1
43 30 090 08	3 745 003	92 17 237 08	7	1
43 30 097 08	1 630 004	91 61 213 08	16	4
43 30 097 08	2 657	91 61 109 08	8	1
43 30 101 08	2 550 001	96 85 596 08	90	1
43 30 101 08	2 652	91 61 110 08	10	2
43 30 101 08	3 711	91 68 435 08	26	1
43 30 101 08	3 713	91 75 366 08	98	8
43 30 103 08	2 810	91 72 335 08	13	2
43 30 103 08	3 225	91 57 045 08	13	1
43 30 106 08	1 401	91 58 478 08	78	2
43 30 106 08	1 411	91 69 968 08	78	2
43 30 112 08	3 745	91 68 438 08	18	4
43 31 009 08	1 630 004	91 61 213 08	13	4
43 31 009 08	2 550 001	96 85 596 08	9	4
43 31 009 08	2 550 011	96 61 231 08	3	1
43 31 009 08	3 211	91 75 365 08	22	2
43 31 009 08	3 211 003	96 46 986 08	13	1
43 31 009 08	3 220	91 70 738 08	21	8
43 31 009 08	3 223	91 60 904 08	21	8
43 31 009 08	3 223	91 70 741 08	21	8
43 31 009 08	3 223 011	91 77 456 08	21	8
43 31 009 08	3 223 100	91 70 743 08	21	8
43 31 009 08	3 225	91 57 045 08	18	4
43 31 009 08	3 711	91 68 435 08	29	1
43 31 009 08	3 713	91 75 366 08	55	12
43 31 009 08	3 714	91 63 428 08	31	8
43 31 009 08	3 714 008	96 49 266 08	16	3
43 31 009 08	3 714 009	96 49 267 08	9	6
43 31 009 08	3 714 021	96 49 271 08	5	2
43 31 009 08	3 715	91 69 506 08	15	16
43 31 009 08	3 716	91 69 507 08	15	22
43 31 009 08	3 745	91 68 438 08	59	1
43 31 012 08	1 130 032	91 68 958 08	9	1
43 31 012 08	1 401	91 58 478 08	60	12
43 31 012 08	1 411	91 69 968 08	60	12
43 31 012 08	2 730	91 61 966 08	19	2
43 31 012 08	3 713	91 75 366 08	107	2
43 31 025 08	2 391	91 69 334 08	110	4
43 31 025 08	3 211	91 75 365 08	61	6
43 31 025 08	3 214	91 63 420 08	33	1
43 31 025 08	3 370	91 63 409 08	24	8
43 31 025 08	3 713	91 75 366 08	81	8
43 31 025 08	3 714	91 63 428 08	20	1
43 31 025 08	3 714 008	96 49 266 08	18	2
43 31 025 08	3 830	91 55 535 08	12	4
43 31 028 08	1 630 004	91 61 213 08	19	8
43 31 028 08	2 550 001	96 85 596 08	64	2

Artikel	Seite	Baugruppe	Pos.	Menge	Artikel	Seite	Baugruppe	Pos.	Menge
43 31 028 08	2 810	91 72 335 08	38	1	43 32 015 08	3 714	91 63 428 08	25	2
43 31 028 08	3 211	91 75 365 08	44	14	43 32 015 08	3 715	91 69 506 08	16	4
43 31 028 08	3 713	91 75 366 08	157	2	43 32 015 08	3 716	91 69 507 08	16	4
43 31 028 08	3 715	91 69 506 08	35	8	43 32 060 08	3 215 005	91 52 846 08	31	2
43 31 028 08	3 716	91 69 507 08	37	8	43 32 060 08	3 215 006	91 52 847 08	31	2
43 31 050 08	1 750 023	92 65 732 08	4	2	43 32 063 08	2 550	91 71 350 08	12	2
43 31 050 08	3 711	91 68 435 08	22	2	43 32 063 08	2 621	91 72 719 08	10	1
43 31 050 08	3 745	91 68 438 08	21	4	43 32 063 08	2 810	91 72 335 08	41	4
43 31 052 08	2 790 455	91 57 005 08	5	4	43 32 064 08	2 730	91 61 966 08	22	4
43 31 052 08	3 211	91 75 365 08	20	2	43 32 064 08	2 730 002	96 55 752 08	7	1
43 31 052 08	3 216 005	96 50 697 08	3	1	43 32 064 08	3 225	91 57 045 08	54	4
43 31 052 08	3 745 011	96 49 677 08	14	1	43 32 064 08	3 714 008	96 49 266 08	19	2
43 32 004 08	1 742	91 53 021 08	3	4	44 33 003 08	2 922 001	92 84 311 08	19	14
43 32 004 08	2 631	91 73 333 08	18	4	45 00 191 08	1 641 014	92 53 053 08	3	2
43 32 005 08	1 401	91 58 478 08	58	6	45 00 232 08	3 211	91 75 365 08	37	2
43 32 005 08	1 411	91 69 968 08	58	6	45 00 232 08	3 713	91 75 366 08	68	2
43 32 005 08	1 630 004	91 61 213 08	30	4	45 00 312 08	3 714 008	96 49 266 08	15	3
43 32 005 08	2 550 005	96 45 680 08	19	1	45 00 330 08	3 714 021	96 49 271 08	4	1
43 32 005 08	2 657	91 61 109 08	10	2	45 00 333 08	3 211	91 75 365 08	23	2
43 32 005 08	3 211	91 75 365 08	17	4	45 00 463 08	1 750 023	92 65 732 08	3	1
43 32 005 08	3 211 003	96 46 986 08	7	1	45 10 012 08	3 211	91 75 365 08	67	8
43 32 005 08	3 220 501	96 43 440 08	8	1	45 12 144 08	2 550 001	96 85 596 08	61	4
43 32 005 08	3 225	91 57 045 08	20	3	45 12 222 08	2 370	91 61 617 08	4	4
43 32 005 08	3 225 200	96 48 679 08	8	1	45 12 222 08	2 631	91 73 333 08	29	12
43 32 005 08	3 561 003	96 45 222 08	8	1	45 12 222 08	2 730 002	96 55 752 08	10	1
43 32 005 08	3 713 012	96 50 197 08	8	1	45 12 225 08	2 550	91 71 350 08	11	2
43 32 005 08	3 714 009	96 49 267 08	11	2	45 12 225 08	2 925 203	96 52 153 08	11	1
43 32 005 08	3 714 013	96 59 083 08	4	2	45 12 225 08	2 925 204	92 16 990 08	11	1
43 32 005 08	3 715	91 69 506 08	(8)	1	45 12 225 08	2 925 402	96 58 855 08	29	1
43 32 005 08	3 716 001	96 49 159 08	8	1	45 12 225 08	3 214	91 63 420 08	49	4
43 32 005 08	3 747	91 52 950 08	5	8	45 12 264 08	2 670	91 71 399 08	13	2
43 32 005 08	3 830	91 55 535 08	9	2	45 12 269 08	2 671	91 52 798 08	2	4
43 32 010 08	3 780 265	96 70 515 08	2	2	45 12 272 08	2 810	91 72 335 08	39	4
43 32 010 08	3 780 883	96 66 100 08	2	2	45 12 272 08	3 225	91 57 045 08	49	4
43 32 013 08	2 631	91 73 333 08	16	8	45 12 305 08	3 790 006	96 89 294 08	2	1
43 32 013 08	2 671	91 52 798 08	3	4	45 12 305 08	3 790 007	96 89 295 08	2	1
43 32 013 08	2 730	91 61 966 08	16	4	45 12 370 08	3 714 008	96 49 266 08	17	2
43 32 013 08	2 925 402	96 58 855 08	31	1	45 12 372 08	1 130 032	91 68 958 08	6	4
43 32 013 08	3 211	91 75 365 08	63	2	45 12 375 08	1 130 032	91 68 958 08	7	1
43 32 013 08	3 214	91 63 420 08	50	4	45 12 412 08	3 211	91 75 365 08	45	4
43 32 013 08	3 220	91 70 738 08	13	2	45 12 412 08	3 713	91 75 366 08	154	4
43 32 013 08	3 223	91 60 904 08	13	2	45 14 223 08	3 220	91 70 738 08	12	4
43 32 013 08	3 223	91 70 741 08	13	2	45 14 223 08	3 223	91 60 904 08	12	4
43 32 013 08	3 223 011	91 77 456 08	13	2	45 14 223 08	3 223	91 70 741 08	12	4
43 32 013 08	3 223 100	91 70 743 08	13	2	45 14 223 08	3 223 011	91 77 456 08	12	4
43 32 013 08	3 713	91 75 366 08	42	2	45 14 223 08	3 223 100	91 70 743 08	12	4
43 32 014 08	1 401	91 58 478 08	79	2	45 14 269 08	2 621	91 72 719 08	5	1
43 32 014 08	1 411	91 69 968 08	79	2	45 14 304 08	3 713	91 75 366 08	37	2
43 32 014 08	2 652	91 61 110 08	15	3	45 14 308 08	1 631 100	91 61 483 08	4	20
43 32 014 08	3 214	91 63 420 08	17	4	45 14 362 08	3 745 002	92 17 236 08	3	1
43 32 014 08	3 225 100	96 48 582 08	6	1	45 14 362 08	3 745 003	92 17 237 08	3	1
43 32 014 08	3 713	91 75 366 08	7	2	45 25 412 08	3 714	91 63 428 08	66	2
43 32 014 08	3 714	91 63 428 08	97	2	45 25 413 08	3 713	91 75 366 08	6	1
43 32 014 08	3 714 009	96 49 267 08	14	4	45 25 485 08	3 215 005	91 52 846 08	11	2
43 32 014 08	9 155 533	91 55 533 08	13	4	45 25 505 08	3 370	91 63 409 08	23	4
43 32 015 08	3 214	91 63 420 08	25	2	45 30 083 08	3 715	91 69 506 08	36	8
43 32 015 08	3 215 005	91 52 846 08	15	4	45 30 083 08	3 716	91 69 507 08	38	8
43 32 015 08	3 215 006	91 52 847 08	15	4	45 30 093 08	3 211	91 75 365 08	41	8
43 32 015 08	3 225	91 57 045 08	9	2	45 30 209 08	2 631	91 73 333 08	26	6
43 32 015 08	3 713	91 75 366 08	13	6	45 30 209 08	3 211	91 75 365 08	62	4

Artikel	Seite	Baugruppe	Pos.	Menge
45 30 210 08	3 713	91 75 366 08	38	2
45 30 220 08	2 631	91 73 333 08	31	2
45 30 220 08	2 730	91 61 966 08	13	4
45 30 223 08	2 631	91 73 333 08	34	2
45 30 300 08	1 401	91 58 478 08	76	2
45 30 300 08	1 411	91 69 968 08	76	2
45 30 300 08	2 652	91 61 110 08	9	2
45 30 318 08	1 630 004	91 61 213 08	9	8
45 30 320 08	2 810	91 72 335 08	32	2
45 30 324 08	3 714	91 63 428 08	19	2
45 30 327 08	2 652	91 61 110 08	17	2
46 00 016	1 130 032	91 68 958 08	10	6
46 00 016	2 391 001	96 69 507 08	336	4
46 00 016	3 713	91 75 366 08	143	2
46 00 017	1 401	91 58 478 08	(37)	4
46 00 017	2 970 000	96 67 119 08	310	4
46 00 020	1 130 032	91 68 958 08	13	8
46 00 020	2 310	91 63 405 08	10	6
46 00 020	2 320	91 63 406 08	10	6
46 00 020	3 350	91 63 410 08	6	6
46 00 020	3 370	91 63 409 08	6	6
46 00 020	9 000 510	90 00 510 6	87	2
46 00 020	9 000 521	90 00 521 4	87	2
46 00 023	3 211	91 75 365 08	56	5
46 00 023	3 976 006	96 88 958 08	10	2
46 00 038	2 391 001	96 69 507 08	338	8
46 00 044	2 550 001	96 85 596 08	101	16
46 00 044	3 214	91 63 420 08	18	2
46 00 047	3 215 005	91 52 846 08	26	4
46 00 047	3 215 006	91 52 847 08	26	4
46 00 047	3 370	91 63 409 08	12	8
46 00 048	2 391 040	96 75 829 08	30	8
46 00 048	5 102 306	51 02 306 08	7	6
46 00 048	X1134739	11 34 739 9	308	3
46 00 049	2 522	91 74 320 08	8	2
46 00 049	2 522 011	96 80 809 08	15	3
46 00 049	5 718 420	57 18 420 08	106	4
46 00 049	5 718 420	57 18 420 08	422	3
46 00 049	5 719 164	57 19 164 08	21	4
46 00 049	5 719 164	57 19 164 08	422	3
46 00 049	9 000 510	90 00 510 6	82	4
46 00 049	9 000 521	90 00 521 4	82	4
46 00 051	2 502	91 72 033 08	38	6
46 00 051	2 657	91 61 109 08	17	4
46 00 052	2 990 000	96 70 680 08	318	2
46 00 056	2 391 040	96 75 829 08	21	1
46 00 078	2 391 001	96 69 507 08	345	20
46 00 079	2 670	91 71 399 08	9	4
46 00 079	X1035659	10 35 659 9	63	8
46 00 091	2 671 004	96 46 305 08	27	2
46 00 091	3 978 011	96 69 774 08	305	20
46 00 091	3 978 022	96 69 722 08	307	40
46 00 091	3 978 024	96 69 721 08	307	40
46 00 091	X1022811	10 22 811 2	38	3
46 00 095	2 211	91 52 822 08	5	4
46 00 097	1 401	91 58 478 08	50	6
46 00 097	1 411	91 69 968 08	50	6
46 00 102	X1030300	10 30 300 7	12	4
46 00 122	3 211	91 75 365 08	48	4
46 00 132	2 970 000	96 67 119 08	(2)	4
46 00 132	2 970 000	96 67 119 08	557	12
46 00 132	2 976 000	96 69 452 08	551	20
46 00 132	2 976 002	96 70 210 08	551	6
46 00 143	5 102 354	51 02 354 08	10	4
46 00 143	X1041101	10 41 101 9	37	4
46 00 156	2 391	91 69 334 08	311	2
46 00 156	3 350	91 63 410 08	42	8
46 00 158	1 130 032	91 68 958 08	15	1
46 00 158	2 340	91 63 407 08	12	2
46 00 158	2 391 001	96 69 507 08	325	7
46 00 158	3 214	91 63 420 08	28	4
46 00 158	3 220	91 70 738 08	6	8
46 00 158	3 223	91 60 904 08	6	8
46 00 158	3 223	91 70 741 08	6	8
46 00 158	3 223 011	91 77 456 08	6	8
46 00 158	3 223 100	91 70 743 08	6	8
46 00 158	3 225	91 57 045 08	25	8
46 00 158	3 350	91 63 410 08	27	32
46 00 158	3 714	91 63 428 08	27	4
46 00 158	3 715	91 69 506 08	17	8
46 00 158	3 716	91 69 507 08	17	8
46 00 179	X1041267	10 41 267 8	16	1
46 00 182	X1134739	11 34 739 6	21	8
46 00 189	1 631 100	91 61 483 08	6	12
46 00 189	2 391 001	96 69 507 08	337	4
46 00 189	2 810	91 72 335 08	50	4
46 00 189	3 370	91 63 409 08	5	4
46 00 206	2 125	91 69 505 08	10	8
46 00 206	3 292	91 63 429 08	14	4
46 00 232	X1042876	10 42 876 7	13	1
46 00 236	2 650	91 76 853 08	301	4
46 00 237	2 340	91 63 407 08	10	8
46 00 245	2 671	91 52 798 08	11	4
46 00 247	2 392	91 69 336 08	313	4
46 00 253	2 920 369	96 54 235 08	43	8
46 00 253	2 920 596	96 64 597 08	6	8
46 00 253	2 922 001	92 84 311 08	16	10
46 00 253	2 932 001	96 81 042 08	30	20
46 00 257	3 211 009	96 46 979 08	11	4
46 00 266	3 370	91 63 409 08	4	18
46 00 276	3 714	91 63 428 08	60	15
46 00 296	2 810	91 72 335 08	36	4
46 00 305	1 402	91 58 480 08	16	4
46 00 305	2 260 006	96 58 435 08	23	8
46 00 305	2 502	91 72 033 08	35	8
46 00 305	2 522	91 74 320 08	24	1
46 00 305	2 711	91 52 800 08	9	10
46 00 305	2 780 915	96 48 377 08	2	4
46 00 305	2 835 002	96 48 379 08	33	2
46 00 305	2 913 100	91 23 538 08	9	3
46 00 305	2 920 812	96 58 447 08	34	7
46 00 305	2 920 814	96 45 717 08	15	5
46 00 305	2 975 407	96 68 091 08	303	4
46 00 305	3 930 730	96 68 395 08	272	2
46 00 309	3 214	91 63 420 08	(4)	1
46 00 310	2 391 001	96 69 507 08	314	2
46 00 319	X1111402	11 11 402 6	60	3
46 00 320	2 810	91 72 335 08	(4)	2
46 00 320	X1111402	11 11 402 6	64	1
46 00 329	3 350	91 63 410 08	11	24

Artikel	Seite	Baugruppe	Pos.	Menge
46 00 334	2 260	91 74 253 08	17	24
46 00 334	2 783	91 58 945 08	6	4
46 00 337	2 391 040	96 75 829 08	41	8
46 00 338	5 113 005	51 13 005 08	15	2
46 00 340	5 102 380	51 02 380 08	27	8
46 00 355	2 502	91 72 033 08	31	2
46 00 356	3 220	91 70 738 08	36	15
46 00 356	3 223	91 60 904 08	36	18
46 00 356	3 223	91 70 741 08	36	18
46 00 356	3 223 011	91 77 456 08	36	18
46 00 356	3 223 100	91 70 743 08	36	18
46 00 356	3 225	91 57 045 08	43	17
46 00 356	3 715	91 69 506 08	18	3
46 00 356	3 716	91 69 507 08	18	19
46 00 366	3 214	91 63 420 08	12	12
46 00 366	9 395 668	93 95 668 01	36	24
46 00 366	9 395 675	93 95 675 01	36	24
46 00 384	2 502	91 72 033 08	50	2
46 00 384	3 780 870	91 69 146 08	20	6
46 00 386	3 214	91 63 420 08	46	6
46 00 386	3 220	91 70 738 08	64	2
46 00 386	3 223	91 60 904 08	60	2
46 00 386	3 223	91 70 741 08	60	2
46 00 386	3 223 011	91 77 456 08	60	2
46 00 386	3 223 100	91 70 743 08	63	2
46 00 387	2 932 082	96 93 013 08	89	54
46 00 527	2 391 001	96 69 507 08	339	2
46 00 527	3 711	91 68 435 08	14	1
46 00 532	1 130 032	91 68 958 08	17	2
46 00 532	3 780 870	91 69 146 08	15	2
46 00 620	1 401	91 58 478 08	51	34
46 00 620	1 411	91 69 968 08	51	34
46 00 711	X1041101	10 41 101 5	38	1
46 00 814	2 913 100	91 23 538 08	5	12
46 00 835	3 215 005	91 52 846 08	24	16
46 00 835	3 215 006	91 52 847 08	24	16
46 00 848	X1111402	11 11 402 6	22	12
46 00 887	2 550 008	96 47 628 08	10	1
46 00 887	2 550 009	96 47 645 08	10	1
46 01 213	2 920 814	96 45 717 08	10	5
46 01 292	1 401	91 58 478 08	(68)	1
46 01 349	1 630 004	91 61 213 08	28	8
46 01 360	1 130 008	91 58 624 08	7	3
46 01 361	2 932 082	96 93 013 08	12	12
46 01 422	X1111402	11 11 402 3	121	18
46 01 499	X1065300	10 65 300 9	20	1
46 30 001 03	9 000 510	90 00 510 6	61	5
46 30 001 03	9 000 521	90 00 521 4	61	5
46 30 212	3 214	91 63 420 08	26	2
46 30 212	3 225	91 57 045 08	15	2
46 30 212	3 713	91 75 366 08	12	2
46 30 212	3 714	91 63 428 08	24	2
46 30 212	3 715	91 69 506 08	19	4
46 30 212	3 716	91 69 507 08	19	4
46 35 044	2 670 002	96 72 303 08	14	1
46 35 338	2 650 001	96 73 053 08	301	1
46 35 338	2 932 160	96 90 849 08	48	60
46 35 436	3 745 011	96 49 677 08	15	4
47 00 003 08	2 970 000	96 67 119 08	773	3
47 00 101 08	2 970 000	96 67 119 08	626	3
47 00 101 08	2 975 407	96 68 091 08	618	1
47 00 103 08	1 970 101	96 67 647 08	633	1
47 00 104 08	2 391 001	96 69 507 08	441	1
47 00 104 08	2 391 046	96 76 386 08	62	1
47 00 104 08	2 670 002	96 72 303 08	16	1
47 00 104 08	2 970 000	96 67 119 08	820	1
47 00 104 08	2 975 041	96 68 924 08	611	1
47 00 105 08	2 970 000	96 67 119 08	631	1
47 00 106 08	2 970 000	96 67 119 08	823	1
47 00 106 08	2 975 173	96 68 161 08	609	2
47 00 107 08	1 970 101	96 67 647 08	624	2
47 00 107 08	2 970 000	96 67 119 08	825	1
47 00 107 08	2 975 114	96 67 649 08	609	1
47 00 107 08	2 975 706	96 67 784 08	609	1
47 00 108 08	1 970 101	96 67 647 08	642	2
47 00 108 08	2 970 000	96 67 119 08	753	8
47 00 109 08	2 970 000	96 67 119 08	819	2
47 00 110 08	2 970 000	96 67 119 08	679	1
47 00 110 08	2 975 114	96 67 649 08	606	1
47 00 110 08	2 975 706	96 67 784 08	606	1
47 00 111 08	2 970 000	96 67 119 08	702	2
47 00 112 08	2 970 000	96 67 119 08	647	1
47 00 113 08	1 972 252	96 67 665 08	617	1
47 00 113 08	1 972 253	96 67 664 08	619	1
47 00 113 08	2 970 000	96 67 119 08	778	1
47 00 113 08	2 975 114	96 67 649 08	601	2
47 00 113 08	2 975 153	96 67 814 08	624	3
47 00 113 08	2 975 173	96 68 161 08	608	4
47 00 113 08	2 975 407	96 68 091 08	615	1
47 00 113 08	2 975 706	96 67 784 08	601	2
47 00 113 08	3 978 011	96 69 774 08	608	1
47 00 114 08	2 970 000	96 67 119 08	604	5
47 00 115 08	2 970 000	96 67 119 08	713	4
47 00 115 08	3 978 011	96 69 774 08	624	1
47 00 303 08	2 970 000	96 67 119 08	776	4
47 00 303 08	2 978 007	96 68 931 08	615	1
47 00 303 08	2 978 109	96 69 155 08	600	1
47 00 303 08	3 978 101	96 69 717 08	600	1
47 00 304 08	2 970 000	96 67 119 08	737	3
47 00 304 08	2 978 109	96 69 155 08	601	1
47 00 304 08	2 978 206	96 69 083 08	601	2
47 00 304 08	3 978 011	96 69 774 08	601	4
47 00 304 08	3 978 020	96 69 856 08	605	2
47 00 304 08	3 978 022	96 69 722 08	601	1
47 00 304 08	3 978 024	96 69 721 08	601	2
47 00 304 08	3 978 101	96 69 717 08	621	1
47 00 305 08	2 970 000	96 67 119 08	651	4
47 00 305 08	2 975 153	96 67 814 08	606	2
47 00 306 08	2 970 000	96 67 119 08	718	4
47 00 307 08	2 970 000	96 67 119 08	781	1
47 00 307 08	2 978 109	96 69 155 08	609	1
47 00 308 08	1 970 101	96 67 647 08	622	4
47 00 308 08	1 972 252	96 67 665 08	615	1
47 00 308 08	1 972 253	96 67 664 08	616	1
47 00 308 08	2 970 000	96 67 119 08	716	5
47 00 308 08	2 975 153	96 67 814 08	604	1
47 00 308 08	2 978 206	96 69 083 08	602	2
47 00 309 08	2 970 000	96 67 119 08	659	5
47 00 310 08	1 970 101	96 67 647 08	644	1
47 00 325 08	3 978 020	96 69 856 08	606	2

Artikel	Seite	Baugruppe	Pos.	Menge
47 00 327 08	1 970 101	96 67 647 08	604	6
47 00 327 08	1 972 252	96 67 665 08	609	2
47 00 327 08	1 972 253	96 67 664 08	607	2
47 00 327 08	2 970 000	96 67 119 08	783	1
47 00 327 08	2 978 109	96 69 155 08	608	1
47 00 328 08	1 970 101	96 67 647 08	623	1
47 00 328 08	2 970 000	96 67 119 08	618	3
47 00 328 08	3 978 020	96 69 856 08	608	1
47 00 329 08	2 970 000	96 67 119 08	676	11
47 00 329 08	2 978 109	96 69 155 08	610	1
47 00 329 08	2 978 206	96 69 083 08	600	1
47 00 330 08	2 970 000	96 67 119 08	684	1
47 00 330 08	2 978 007	96 68 931 08	607	4
47 00 331 08	1 970 101	96 67 647 08	605	4
47 00 331 08	1 972 252	96 67 665 08	614	4
47 00 331 08	1 972 253	96 67 664 08	614	4
47 00 331 08	2 970 000	96 67 119 08	736	36
47 00 331 08	2 975 153	96 67 814 08	605	2
47 00 331 08	3 978 011	96 69 774 08	609	4
47 00 331 08	3 978 024	96 69 721 08	602	2
47 00 331 08	3 978 101	96 69 717 08	604	1
47 00 332 08	2 970 000	96 67 119 08	608	8
47 00 332 08	3 978 101	96 69 717 08	605	1
47 02 303 08	2 978 109	96 69 155 08	640	1
47 02 304 08	2 975 173	96 68 161 08	603	2
47 02 304 08	2 978 109	96 69 155 08	638	1
47 02 304 08	2 978 206	96 69 083 08	641	4
47 02 305 08	2 975 173	96 68 161 08	602	2
47 02 306 08	2 391 001	96 69 507 08	448	2
47 02 307 08	1 970 101	96 67 647 08	634	1
47 02 307 08	2 978 109	96 69 155 08	606	3
47 02 308 08	2 970 000	96 67 119 08	725	2
47 02 308 08	2 975 173	96 68 161 08	601	1
47 02 311 08	2 970 000	96 67 119 08	614	3
47 02 314 08	2 970 000	96 67 119 08	603	6
47 02 326 08	1 970 101	96 67 647 08	641	2
47 02 326 08	2 970 000	96 67 119 08	786	1
47 02 326 08	2 978 007	96 68 931 08	608	1
47 02 326 08	2 978 109	96 69 155 08	607	1
47 02 328 08	2 978 109	96 69 155 08	631	3
47 02 328 08	2 978 206	96 69 083 08	640	3
47 02 330 08	2 970 000	96 67 119 08	744	1
47 02 334 08	1 970 101	96 67 647 08	625	2
47 02 334 08	2 970 000	96 67 119 08	743	4
47 02 334 08	2 975 173	96 68 161 08	613	4
47 02 334 08	3 978 011	96 69 774 08	611	2
47 04 022 08	2 970 000	96 67 119 08	826	1
47 04 300 08	2 970 000	96 67 119 08	787	3
47 04 303 08	2 970 000	96 67 119 08	777	2
47 04 303 08	2 978 109	96 69 155 08	642	1
47 04 304 08	2 970 000	96 67 119 08	779	2
47 04 304 08	2 976 000	96 69 452 08	615	1
47 04 304 08	2 978 109	96 69 155 08	639	1
47 04 304 08	2 978 206	96 69 083 08	637	3
47 04 304 08	3 978 011	96 69 774 08	619	2
47 04 305 08	2 975 173	96 68 161 08	605	2
47 04 305 08	2 978 109	96 69 155 08	625	1
47 04 306 08	2 391 001	96 69 507 08	442	1
47 04 307 08	2 970 000	96 67 119 08	726	4
47 04 307 08	2 975 153	96 67 814 08	607	1
47 04 307 08	2 978 109	96 69 155 08	635	3
47 04 308 08	1 972 252	96 67 665 08	620	1
47 04 308 08	1 972 253	96 67 664 08	621	1
47 04 308 08	2 970 000	96 67 119 08	727	5
47 04 308 08	2 975 173	96 68 161 08	606	2
47 04 308 08	2 978 206	96 69 083 08	612	3
47 04 314 08	2 970 000	96 67 119 08	609	9
47 04 315 08	2 970 000	96 67 119 08	650	13
47 04 325 08	1 972 252	96 67 665 08	606	1
47 04 325 08	1 972 253	96 67 664 08	606	1
47 04 325 08	2 970 000	96 67 119 08	785	1
47 04 325 08	2 978 007	96 68 931 08	617	1
47 04 327 08	2 970 000	96 67 119 08	795	1
47 04 327 08	2 978 109	96 69 155 08	641	1
47 04 327 08	2 978 206	96 69 083 08	638	1
47 04 329 08	2 978 007	96 68 931 08	606	1
47 04 330 08	1 972 252	96 67 665 08	621	2
47 04 330 08	1 972 253	96 67 664 08	622	2
47 04 330 08	2 970 000	96 67 119 08	760	3
47 04 330 08	3 978 011	96 69 774 08	618	2
47 07 002 08	2 970 000	96 67 119 08	729	8
47 07 002 08	2 977 203	96 67 999 08	600	1
47 07 014 08	2 391 001	96 69 507 08	453	1
47 08 305 08	2 671 009	96 87 721 08	9	1
47 09 005 08	2 978 007	96 68 931 08	614	1
47 09 008 08	1 750	91 52 395 08	32	3
47 09 018 08	1 750	91 52 395 08	33	3
47 09 019 08	1 750	91 52 395 08	34	2
47 10 012 08	9 000 510	90 00 510 6	83	1
47 10 012 08	9 000 521	90 00 521 4	83	1
47 10 045 14	2 970 000	96 67 119 08	809	1
47 10 045 14	3 978 020	96 69 856 08	604	2
47 10 300 08	2 711	91 52 800 08	19	31
47 10 300 08	2 970 000	96 67 119 08	766	2
47 10 301 08	2 990 000	96 70 680 08	630	1
47 10 302 08	2 970 000	96 67 119 08	683	9
47 10 302 08	2 976 002	96 70 210 08	602	1
47 10 302 08	2 977 203	96 67 999 08	602	1
47 10 305 08	2 970 000	96 67 119 08	617	5
47 10 305 08	2 975 153	96 67 814 08	615	1
47 10 305 08	2 975 407	96 68 091 08	607	1
47 10 306 08	2 970 000	96 67 119 08	705	17
47 10 306 08	2 975 114	96 67 649 08	617	3
47 10 306 08	2 975 153	96 67 814 08	609	2
47 10 306 08	2 975 407	96 68 091 08	600	2
47 10 306 08	2 975 706	96 67 784 08	617	3
47 10 306 08	2 976 000	96 69 452 08	611	3
47 10 306 08	2 978 007	96 68 931 08	601	4
47 10 306 08	2 978 109	96 69 155 08	604	2
47 10 306 08	2 978 206	96 69 083 08	622	1
47 10 306 08	3 978 101	96 69 717 08	607	1
47 10 307 08	2 970 000	96 67 119 08	757	1
47 10 307 08	2 976 000	96 69 452 08	616	2
47 10 307 08	2 976 002	96 70 210 08	603	1
47 10 308 08	2 970 000	96 67 119 08	758	10
47 10 308 08	2 975 114	96 67 649 08	600	1
47 10 308 08	2 975 153	96 67 814 08	617	1
47 10 308 08	2 975 706	96 67 784 08	600	1
47 10 308 08	2 978 109	96 69 155 08	603	3
47 10 309 08	2 670 002	96 72 303 08	6	1

Artikel	Seite	Baugruppe	Pos.	Menge
47 10 309 08	2 970 000	96 67 119 08	616	3
47 10 310 08	1 750	91 52 395 08	27	1
47 10 310 08	2 978 109	96 69 155 08	630	1
47 10 311 08	2 391 001	96 69 507 08	440	2
47 10 311 08	2 970 000	96 67 119 08	623	11
47 10 311 08	2 977 203	96 67 999 08	606	1
47 10 311 08	2 990 000	96 70 680 08	612	6
47 10 311 08	9 000 510	90 00 510 6	58	1
47 10 312 08	1 970 101	96 67 647 08	626	1
47 10 312 08	2 978 206	96 69 083 08	628	1
47 10 313 08	1 972 252	96 67 665 08	601	1
47 10 313 08	1 972 253	96 67 664 08	601	1
47 10 313 08	1 972 303	96 67 667 08	601	1
47 10 313 08	1 972 308	96 67 666 08	601	1
47 10 313 08	2 970 000	96 67 119 08	730	5
47 10 313 08	2 975 114	96 67 649 08	614	1
47 10 313 08	2 975 153	96 67 814 08	621	1
47 10 313 08	2 975 407	96 68 091 08	612	1
47 10 313 08	2 975 706	96 67 784 08	614	1
47 10 313 08	2 976 002	96 70 210 08	601	1
47 10 313 08	2 977 203	96 67 999 08	601	1
47 10 314 08	2 970 000	96 67 119 08	817	2
47 10 314 08	2 978 109	96 69 155 08	602	2
47 10 315 08	2 970 000	96 67 119 08	741	3
47 10 316 08	1 970 101	96 67 647 08	620	2
47 10 316 08	2 970 000	96 67 119 08	792	2
47 10 316 08	3 978 101	96 69 717 08	620	1
47 10 318 08	2 970 000	96 67 119 08	670	2
47 10 319 08	2 970 000	96 67 119 08	660	1
47 10 321 08	1 970 101	96 67 647 08	640	1
47 10 321 08	2 932 160	96 90 849 08	21	1
47 10 321 08	2 970 000	96 67 119 08	714	2
47 10 321 08	2 990 000	96 70 680 08	638	1
47 10 321 08	3 978 011	96 69 774 08	602	6
47 10 322 08	2 970 000	96 67 119 08	681	6
47 10 326 08	1 975 006	96 69 551 08	606	4
47 10 326 08	2 970 000	96 67 119 08	798	2
47 10 328 08	2 970 000	96 67 119 08	805	1
47 10 328 08	3 976 006	96 88 958 08	604	2
47 10 331 08	1 970 101	96 67 647 08	643	6
47 10 331 08	2 975 041	96 68 924 08	606	3
47 10 332 08	1 970 101	96 67 647 08	600	4
47 10 332 08	2 970 000	96 67 119 08	696	4
47 10 332 08	2 975 041	96 68 924 08	604	2
47 10 332 08	2 978 007	96 68 931 08	612	1
47 10 332 08	3 978 020	96 69 856 08	601	1
47 10 334 08	1 970 101	96 67 647 08	630	3
47 10 334 08	3 978 020	96 69 856 08	603	1
47 10 336 08	2 970 000	96 67 119 08	698	9
47 10 336 08	2 976 000	96 69 452 08	609	4
47 10 336 08	2 978 109	96 69 155 08	605	2
47 10 338 08	2 970 000	96 67 119 08	699	2
47 10 338 08	3 978 101	96 69 717 08	610	1
47 10 343 08	2 970 000	96 67 119 08	739	1
47 10 347 08	1 970 101	96 67 647 08	609	2
47 10 347 08	2 671 004	96 46 305 08	2	5
47 10 347 08	2 970 000	96 67 119 08	605	7
47 10 348 08	2 970 000	96 67 119 08	690	4
47 10 348 08	2 978 007	96 68 931 08	603	1
47 10 353 08	2 970 000	96 67 119 08	686	14
47 10 353 08	2 978 109	96 69 155 08	628	1
47 10 353 08	2 978 206	96 69 083 08	621	3
47 10 353 08	3 978 011	96 69 774 08	604	4
47 10 353 08	3 978 020	96 69 856 08	607	1
47 10 370 08	2 670 002	96 72 303 08	10	1
47 10 370 08	2 970 000	96 67 119 08	615	3
47 10 370 08	2 976 000	96 69 452 08	601	3
47 10 370 08	2 976 002	96 70 210 08	600	1
47 10 375 08	2 975 041	96 68 924 08	605	1
47 10 393 08	2 541	91 71 506 08	31	1
47 10 394 08	2 970 000	96 67 119 08	732	4
47 10 394 08	2 975 114	96 67 649 08	613	1
47 10 394 08	2 975 153	96 67 814 08	622	1
47 10 394 08	2 975 407	96 68 091 08	613	1
47 10 394 08	2 975 706	96 67 784 08	613	1
47 10 394 08	2 977 203	96 67 999 08	607	1
47 10 396 08	2 970 000	96 67 119 08	762	5
47 10 397 08	2 970 000	96 67 119 08	780	2
47 10 397 08	2 975 041	96 68 924 08	613	1
47 10 397 08	2 975 114	96 67 649 08	621	1
47 10 397 08	2 975 153	96 67 814 08	627	1
47 10 397 08	2 975 706	96 67 784 08	621	1
47 10 397 08	2 976 000	96 69 452 08	600	2
47 10 397 08	2 990 000	96 70 680 08	621	2
47 10 398 08	2 990 000	96 70 680 08	614	1
47 10 399 08	2 970 000	96 67 119 08	738	2
47 10 399 08	2 990 000	96 70 680 08	643	1
47 10 399 08	3 978 011	96 69 774 08	606	3
47 10 503 08	2 391 046	96 76 386 08	60	4
47 19 003 08	2 711	91 52 800 08	22	2
47 19 003 08	2 711	91 52 800 08	42	1
47 19 003 08	2 970 000	96 67 119 08	801	1
47 19 003 08	3 978 011	96 69 774 08	621	2
47 19 004 08	2 970 000	96 67 119 08	806	1
47 19 005 08	2 978 109	96 69 155 08	623	1
47 19 005 08	2 978 206	96 69 083 08	613	1
47 19 006 08	2 970 000	96 67 119 08	634	8
47 19 006 08	2 975 041	96 68 924 08	603	4
47 19 006 08	3 978 011	96 69 774 08	613	8
47 19 007 08	1 970 101	96 67 647 08	621	1
47 19 007 08	2 970 000	96 67 119 08	703	2
47 19 008 08	2 970 000	96 67 119 08	709	3
47 19 008 08	3 978 101	96 69 717 08	622	1
47 19 009 08	3 978 101	96 69 717 08	608	2
47 19 011 08	2 970 000	96 67 119 08	763	3
47 19 011 08	2 975 153	96 67 814 08	612	1
47 19 011 08	2 975 407	96 68 091 08	603	1
47 19 011 08	2 976 000	96 69 452 08	614	1
47 19 011 08	2 978 109	96 69 155 08	620	1
47 19 012 08	2 970 000	96 67 119 08	761	1
47 19 012 08	2 975 407	96 68 091 08	617	1
47 19 012 08	2 978 109	96 69 155 08	622	2
47 19 012 08	2 978 206	96 69 083 08	619	3
47 19 013 08	2 970 000	96 67 119 08	797	1
47 19 015 08	2 970 000	96 67 119 08	803	1
47 19 016 08	2 970 000	96 67 119 08	694	2
47 19 016 08	3 978 101	96 69 717 08	609	1
47 19 018 08	1 975 006	96 69 551 08	607	4
47 19 018 08	2 978 007	96 68 931 08	604	1
47 19 019 08	1 970 101	96 67 647 08	645	2

Artikel	Seite	Baugruppe	Pos.	Menge
47 19 020 08	1 972 252	96 67 665 08	605	1
47 19 020 08	1 972 253	96 67 664 08	602	1
47 19 020 08	1 972 303	96 67 667 08	602	1
47 19 020 08	1 972 308	96 67 666 08	602	1
47 19 023 08	2 391 001	96 69 507 08	450	1
47 19 023 08	2 990 000	96 70 680 08	636	1
47 19 035 08	2 978 109	96 69 155 08	629	1
47 19 036 08	2 970 000	96 67 119 08	630	2
47 19 038 08	2 970 000	96 67 119 08	691	3
47 19 038 08	2 978 206	96 69 083 08	627	1
47 19 043 08	2 970 000	96 67 119 08	765	4
47 19 043 08	2 975 114	96 67 649 08	604	1
47 19 043 08	2 975 153	96 67 814 08	626	1
47 19 043 08	2 975 706	96 67 784 08	626	1
47 19 043 08	2 978 109	96 69 155 08	626	1
47 19 043 08	2 978 206	96 69 083 08	614	1
47 20 323 08	1 972 252	96 67 665 08	602	1
47 20 323 08	1 972 253	96 67 664 08	603	1
47 22 010 08	9 000 510	90 00 510 6	57	1
47 22 010 08	9 000 510	90 00 510 6	84	1
47 22 010 08	9 000 521	90 00 521 4	57	1
47 22 010 08	9 000 521	90 00 521 4	84	1
47 23 004 14	2 978 109	96 69 155 08	632	1
47 23 302 08	2 970 000	96 67 119 08	742	21
47 23 302 08	2 975 114	96 67 649 08	618	4
47 23 302 08	2 975 153	96 67 814 08	610	4
47 23 302 08	2 975 407	96 68 091 08	601	4
47 23 302 08	2 975 706	96 67 784 08	618	4
47 23 302 08	2 978 007	96 68 931 08	600	2
47 23 302 08	2 978 109	96 69 155 08	616	2
47 23 302 08	2 978 206	96 69 083 08	616	1
47 23 302 08	2 990 000	96 70 680 08	640	1
47 23 312 08	2 711	91 52 800 08	34	1
47 23 312 08	2 970 000	96 67 119 08	751	1
47 23 312 08	3 978 011	96 69 774 08	622	3
47 23 319 08	3 978 011	96 69 774 08	616	2
47 24 304 08	2 970 000	96 67 119 08	643	2
47 24 304 08	2 978 109	96 69 155 08	624	1
47 24 312 08	2 711	91 52 800 08	33	1
47 24 318 08	2 970 000	96 67 119 08	622	4
47 24 318 08	3 978 101	96 69 717 08	615	1
47 25 300 08	1 972 303	96 67 667 08	603	1
47 25 300 08	1 972 308	96 67 666 08	603	1
47 25 300 08	2 970 000	96 67 119 08	682	1
47 25 300 08	2 990 000	96 70 680 08	606	8
47 25 306 08	2 970 000	96 67 119 08	818	3
47 25 306 08	2 975 153	96 67 814 08	602	1
47 25 306 08	2 978 206	96 69 083 08	642	2
47 25 315 08	2 711	91 52 800 08	31	5
47 25 315 08	2 932 160	96 90 849 08	22	1
47 25 315 08	2 970 000	96 67 119 08	635	14
47 25 315 08	2 976 002	96 70 210 08	606	1
47 25 315 08	2 977 203	96 67 999 08	603	1
47 25 315 08	2 990 000	96 70 680 08	632	2
47 25 315 08	3 978 011	96 69 774 08	603	2
47 25 318 08	1 970 101	96 67 647 08	606	5
47 25 318 08	1 972 252	96 67 665 08	622	2
47 25 318 08	1 972 253	96 67 664 08	623	2
47 25 318 08	2 970 000	96 67 119 08	717	14
47 25 318 08	2 975 114	96 67 649 08	608	2
47 25 318 08	2 975 706	96 67 784 08	608	2
47 32 303 08	2 970 000	96 67 119 08	733	4
47 32 305 08	1 970 101	96 67 647 08	646	1
47 32 305 08	2 970 000	96 67 119 08	625	8
47 32 306 08	1 975 006	96 69 551 08	603	4
47 32 306 08	2 810	91 72 335 08	23	2
47 32 306 08	2 970 000	96 67 119 08	715	3
47 32 308 08	2 975 407	96 68 091 08	609	2
47 32 308 08	3 976 006	96 88 958 08	601	2
47 32 310 08	2 970 801	96 69 966 08	600	2
47 32 310 08	3 976 006	96 88 958 08	602	2
47 32 312 08	2 978 007	96 68 931 08	618	1
47 32 314 08	1 970 101	96 67 647 08	607	1
47 33 002 08	1 970 101	96 67 647 08	639	1
47 40 004 08	2 970 000	96 67 119 08	641	1
47 40 305 08	2 970 000	96 67 119 08	644	1
47 40 307 08	2 970 000	96 67 119 08	645	1
47 40 326 08	1 970 101	96 67 647 08	628	4
47 40 326 08	1 975 006	96 69 551 08	608	4
47 42 021 08	2 711	91 52 800 08	32	1
47 49 014 08	2 970 000	96 67 119 08	500	1
47 49 019 08	2 970 000	96 67 119 08	504	1
47 49 069 08	2 970 000	96 67 119 08	503	4
47 49 069 08	2 977 203	96 67 999 08	500	2
47 49 071 08	2 970 000	96 67 119 08	501	2
47 49 075 08	2 970 000	96 67 119 08	502	2
47 50 302 08	2 970 000	96 67 119 08	648	1
47 50 303 08	1 972 252	96 67 665 08	603	1
47 50 303 08	1 972 253	96 67 664 08	605	1
47 50 303 08	1 972 303	96 67 667 08	600	1
47 50 303 08	1 972 308	96 67 666 08	600	1
47 50 306 08	2 978 206	96 69 083 08	646	1
47 50 310 08	2 970 000	96 67 119 08	723	1
47 50 311 08	2 970 000	96 67 119 08	796	1
47 50 312 08	2 970 000	96 67 119 08	675	1
47 50 313 08	3 978 101	96 69 717 08	602	1
47 50 315 08	2 970 000	96 67 119 08	627	1
47 50 317 08	2 975 153	96 67 814 08	628	2
47 50 317 08	2 975 173	96 68 161 08	607	2
47 50 318 08	1 970 101	96 67 647 08	636	1
47 50 318 08	1 972 252	96 67 665 08	611	1
47 50 318 08	1 972 253	96 67 664 08	612	1
47 50 318 08	2 970 000	96 67 119 08	657	2
47 50 318 08	2 975 153	96 67 814 08	603	1
47 50 318 08	2 978 206	96 69 083 08	643	2
47 50 319 08	2 970 000	96 67 119 08	611	5
47 50 325 08	1 975 006	96 69 551 08	602	8
47 50 325 08	2 978 109	96 69 155 08	614	1
47 50 325 08	2 978 206	96 69 083 08	609	1
47 50 328 08	2 970 000	96 67 119 08	789	7
47 50 329 08	2 970 000	96 67 119 08	638	2
47 50 329 08	2 978 007	96 68 931 08	610	2
47 50 330 08	2 978 206	96 69 083 08	639	2
47 50 336 08	2 970 000	96 67 119 08	636	4
47 50 336 08	3 978 020	96 69 856 08	600	1
47 50 337 08	2 978 007	96 68 931 08	609	2
47 50 337 08	3 978 011	96 69 774 08	612	4
47 50 339 08	2 970 000	96 67 119 08	734	10
47 50 339 08	3 978 101	96 69 717 08	601	4
47 50 340 08	3 978 011	96 69 774 08	600	4

Artikel	Seite	Baugruppe	Pos.	Menge
47 51 059 08	2 970 000	96 67 119 08	689	1
47 51 334 08	2 970 000	96 67 119 08	770	1
47 51 349 08	2 970 000	96 67 119 08	808	1
47 54 072 08	2 970 000	96 67 119 08	821	1
47 54 081 08	3 978 011	96 69 774 08	614	2
47 54 301 08	2 970 000	96 67 119 08	814	1
47 54 301 08	2 970 801	96 69 966 08	601	3
47 54 301 08	2 978 109	96 69 155 08	633	1
47 54 303 08	1 970 101	96 67 647 08	612	1
47 54 303 08	2 970 000	96 67 119 08	664	2
47 54 303 08	2 978 206	96 69 083 08	625	1
47 54 303 08	2 990 000	96 70 680 08	634	1
47 54 304 08	2 970 000	96 67 119 08	672	9
47 54 304 08	3 978 101	96 69 717 08	614	1
47 54 305 08	1 972 252	96 67 665 08	618	1
47 54 305 08	1 972 253	96 67 664 08	617	1
47 54 305 08	2 970 000	96 67 119 08	824	1
47 54 305 08	2 975 153	96 67 814 08	601	1
47 54 308 08	2 970 000	96 67 119 08	755	1
47 54 308 08	2 975 153	96 67 814 08	608	1
47 54 308 08	2 975 407	96 68 091 08	619	1
47 54 309 08	2 970 000	96 67 119 08	724	2
47 54 309 08	2 978 206	96 69 083 08	631	1
47 54 310 08	2 970 000	96 67 119 08	767	1
47 54 310 08	2 990 000	96 70 680 08	639	1
47 54 312 08	2 970 000	96 67 119 08	649	6
47 54 313 08	1 970 101	96 67 647 08	618	2
47 54 313 08	2 970 000	96 67 119 08	602	6
47 54 314 08	2 970 000	96 67 119 08	756	2
47 54 314 08	2 978 007	96 68 931 08	619	1
47 54 315 08	2 970 000	96 67 119 08	667	4
47 54 316 08	2 970 000	96 67 119 08	722	2
47 54 317 08	1 970 101	96 67 647 08	615	1
47 54 317 08	2 970 000	96 67 119 08	721	1
47 54 318 08	2 970 000	96 67 119 08	728	4
47 54 318 08	2 975 114	96 67 649 08	605	1
47 54 318 08	2 975 173	96 68 161 08	611	2
47 54 318 08	2 975 706	96 67 784 08	628	1
47 54 318 08	2 978 109	96 69 155 08	621	2
47 54 318 08	3 976 003	96 88 966 08	602	1
47 54 320 08	2 970 000	96 67 119 08	800	2
47 54 323 08	2 970 000	96 67 119 08	632	1
47 54 324 08	2 970 000	96 67 119 08	637	1
47 54 325 08	2 970 000	96 67 119 08	752	5
47 54 326 08	2 970 000	96 67 119 08	822	1
47 54 327 08	2 970 000	96 67 119 08	707	3
47 54 327 08	3 978 101	96 69 717 08	617	1
47 54 328 08	2 970 000	96 67 119 08	633	1
47 54 329 08	1 975 006	96 69 551 08	604	4
47 54 329 08	2 978 109	96 69 155 08	611	1
47 54 329 08	2 978 206	96 69 083 08	606	1
47 54 331 08	1 970 101	96 67 647 08	602	1
47 54 331 08	2 970 000	96 67 119 08	695	5
47 54 331 08	2 975 041	96 68 924 08	601	1
47 54 335 08	2 976 000	96 69 452 08	613	1
47 54 335 08	2 978 007	96 68 931 08	616	1
47 54 337 08	2 970 000	96 67 119 08	788	1
47 54 337 08	3 978 101	96 69 717 08	618	1
47 54 340 08	2 978 007	96 68 931 08	605	1
47 54 341 08	2 970 000	96 67 119 08	621	1
47 54 342 08	3 978 011	96 69 774 08	615	4
47 54 343 08	2 970 000	96 67 119 08	759	4
47 54 345 08	2 970 000	96 67 119 08	791	2
47 54 348 08	1 970 101	96 67 647 08	632	1
47 54 354 08	2 970 000	96 67 119 08	771	2
47 54 355 08	2 970 000	96 67 119 08	673	5
47 54 355 08	2 978 109	96 69 155 08	636	2
47 54 356 08	2 970 000	96 67 119 08	775	1
47 54 356 08	2 975 041	96 68 924 08	608	1
47 54 357 08	1 972 252	96 67 665 08	616	1
47 54 357 08	1 972 253	96 67 664 08	618	1
47 54 357 08	2 978 206	96 69 083 08	610	1
47 54 361 08	1 970 101	96 67 647 08	629	1
47 54 361 08	2 970 000	96 67 119 08	720	7
47 54 361 08	2 975 114	96 67 649 08	616	1
47 54 361 08	2 975 153	96 67 814 08	619	1
47 54 361 08	2 975 706	96 67 784 08	616	1
47 54 361 08	2 978 109	96 69 155 08	637	1
47 54 363 08	2 391 001	96 69 507 08	444	1
47 54 363 08	2 970 000	96 67 119 08	754	1
47 54 363 08	2 976 000	96 69 452 08	604	2
47 54 363 08	3 976 003	96 88 966 08	601	1
47 54 367 08	1 970 101	96 67 647 08	610	1
47 54 367 08	2 970 000	96 67 119 08	619	5
47 55 004 08	2 970 000	96 67 119 08	812	2
47 55 014 08	2 970 000	96 67 119 08	701	2
47 55 018 08	2 970 000	96 67 119 08	710	2
47 55 020 08	2 970 000	96 67 119 08	807	2
47 55 035 08	2 970 000	96 67 119 08	693	2
47 56 009 08	2 990 000	96 70 680 08	641	1
47 56 014 08	1 972 252	96 67 665 08	604	1
47 56 014 08	1 972 253	96 67 664 08	604	1
47 56 015 08	1 970 101	96 67 647 08	601	2
47 56 015 08	2 970 000	96 67 119 08	620	18
47 56 015 08	2 975 041	96 68 924 08	600	1
47 56 015 08	2 976 002	96 70 210 08	605	1
47 56 015 08	2 978 109	96 69 155 08	612	1
47 56 015 08	2 978 206	96 69 083 08	607	1
47 56 015 08	3 978 101	96 69 717 08	619	1
47 56 026 08	2 970 000	96 67 119 08	668	12
47 56 032 08	2 970 000	96 67 119 08	680	7
47 56 032 08	2 976 002	96 70 210 08	604	2
47 56 032 08	2 977 203	96 67 999 08	608	2
47 56 034 08	1 970 101	96 67 647 08	611	4
47 56 034 08	2 975 173	96 68 161 08	600	4
47 56 034 08	3 978 022	96 69 722 08	600	2
47 56 034 08	3 978 024	96 69 721 08	600	2
47 66 066 08	2 391 001	96 69 507 08	445	1
47 66 076 08	2 391 001	96 69 507 08	449	1
47 66 077 08	2 990 000	96 70 680 08	610	5
47 66 078 08	2 970 000	96 67 119 08	731	2
47 66 094 08	2 990 000	96 70 680 08	554	1
47 66 102 08	2 975 114	96 67 649 08	610	1
47 66 102 08	2 975 706	96 67 784 08	610	1
47 66 104 08	9 000 510	90 00 510 6	42	1
47 66 114 08	2 975 041	96 68 924 08	612	2
47 66 115 08	1 975 006	96 69 551 08	600	8
47 66 303 08	2 970 000	96 67 119 08	815	2
47 71 014 08	2 990 000	96 70 680 08	550	2
47 71 026 08	2 391 001	96 69 507 08	(2)	1

Artikel	Seite	Baugruppe	Pos.	Menge
47 71 031 08	2 970 000	96 67 119 08	554	6
47 74 001 08	2 990 000	96 70 680 08	633	2
47 74 006 08	1 972 252	96 67 665 08	607	1
47 74 006 08	1 972 253	96 67 664 08	608	1
47 74 010 08	1 972 253	96 67 664 08	615	2
47 74 010 08	2 970 000	96 67 119 08	735	48
47 74 012 08	2 970 000	96 67 119 08	748	3
47 74 014 08	2 541	91 71 506 08	32	1
47 74 015 08	2 970 000	96 67 119 08	828	2
47 74 017 08	2 970 000	96 67 119 08	750	1
47 74 018 08	2 970 000	96 67 119 08	674	6
47 74 019 08	2 970 000	96 67 119 08	629	1
47 74 024 08	2 391 001	96 69 507 08	(3)	1
47 74 026 08	1 972 252	96 67 665 08	612	3
47 74 026 08	1 972 253	96 67 664 08	610	1
47 75 104 01	9 000 510	90 00 510 6	77	1
47 75 105 01	9 000 510	90 00 510 6	78	5
47 75 105 01	9 000 521	90 00 521 4	78	5
47 75 105 01	9 395 668	93 95 668 01	46	2
47 75 110 01	X1042959	10 42 959 8	53	3
47 77 002 08	1 972 252	96 67 665 08	610	1
47 77 002 08	1 972 253	96 67 664 08	611	1
47 77 004 08	2 970 000	96 67 119 08	829	2
47 77 006 08	2 970 000	96 67 119 08	747	3
47 77 007 08	2 970 000	96 67 119 08	719	1
47 77 008 08	2 970 000	96 67 119 08	749	1
47 77 011 08	1 972 252	96 67 665 08	608	1
47 77 011 08	1 972 253	96 67 664 08	609	1
47 77 016 08	2 970 000	96 67 119 08	746	4
47 77 018 08	1 972 252	96 67 665 08	613	2
47 77 018 08	1 972 253	96 67 664 08	613	2
47 77 018 08	2 970 000	96 67 119 08	745	4
47 77 040 08	1 970 101	96 67 647 08	637	3
47 77 040 08	2 970 000	96 67 119 08	711	5
47 77 040 08	3 713 013	96 57 159 08	12	1
47 77 040 08	3 978 011	96 69 774 08	620	4
47 77 040 08	3 978 101	96 69 717 08	606	1
47 77 040 08	5 113 086	51 13 086 08	2	3
47 77 040 08	X1021769	10 21 769 5	2	2
47 77 040 08	X1041101	10 41 101 5	33	2
47 77 040 08	X1041101	10 41 101 9	34	5
47 77 040 08	X1041325	10 41 325 5	200	4
47 77 040 77	X1041101	10 41 101 8	310	2
47 77 041 08	2 125	91 69 505 08	(18)	2
47 77 041 08	2 970 000	96 67 119 08	782	2
47 77 042 08	2 970 000	96 67 119 08	768	1
47 77 042 08	3 978 011	96 69 774 08	617	4
47 77 042 08	X1021769	10 21 769 5	3	1
47 77 042 08	X1041101	10 41 101 9	35	1
47 77 042 08	X1169042	11 69 042 5	731	1
47 77 043 08	2 990 000	96 70 680 08	622	3
47 77 045 08	2 970 000	96 67 119 08	669	2
47 77 045 08	2 990 000	96 70 680 08	611	2
47 77 045 08	3 978 011	96 69 774 08	607	1
47 77 045 08	9 000 521	90 00 521 4	77	1
47 77 045 08	X1041101	10 41 101 5	58	1
47 77 045 08	X1041101	10 41 101 8	490	1
47 77 046 08	2 970 000	96 67 119 08	712	2
47 77 046 08	2 976 000	96 69 452 08	608	1
47 77 046 08	X1041325	10 41 325 5	202	2
47 77 047 08	X1041101	10 41 101 9	36	2
47 77 047 08	X1041325	10 41 325 5	201	2
47 77 047 08	X1042959	10 42 959 8	54	1
47 77 048 08	1 401	91 58 478 08	(62)	3
47 77 048 08	X1042440	10 42 440 2	13	1
47 77 049 08	2 975 153	96 67 814 08	613	1
47 77 049 08	X1042440	10 42 440 2	15	1
47 77 051 08	1 783 001	96 20 590 08	200	1
47 77 051 08	1 972 252	96 67 665 08	600	1
47 77 051 08	1 972 253	96 67 664 08	600	1
47 77 051 08	1 972 303	96 67 667 08	604	1
47 77 051 08	1 972 308	96 67 666 08	604	1
47 77 051 08	2 670 002	96 72 303 08	4	2
47 77 051 08	X1041101	10 41 101 5	40	1
47 77 051 08	X1041101	10 41 101 8	380	1
47 77 052 08	1 130 032	91 68 958 08	(11)	8
47 77 052 08	2 970 000	96 67 119 08	740	3
47 77 052 08	2 975 153	96 67 814 08	614	1
47 77 052 08	2 975 407	96 68 091 08	606	1
47 77 054 08	9 640 276	96 40 276 08	16	3
47 77 054 08	X1041267	10 41 267 8	4	1
47 77 055 08	2 990 000	96 70 680 08	629	3
47 77 055 08	X1041101	10 41 101 5	39	6
47 77 056 08	2 970 000	96 67 119 08	663	1
47 77 056 08	9 000 510	90 00 510 6	69	4
47 77 056 08	9 000 521	90 00 521 4	69	4
47 77 057 08	9 000 510	90 00 510 6	76	2
47 77 057 08	9 000 521	90 00 521 4	76	2
48 23 308 14	2 970 000	96 67 119 08	610	3
48 23 308 14	3 978 101	96 69 717 08	613	1
48 23 318 14	2 970 000	96 67 119 08	706	3
48 24 303 14	2 970 000	96 67 119 08	764	4
48 24 303 14	2 978 109	96 69 155 08	634	1
48 24 303 14	2 978 206	96 69 083 08	617	1
48 24 306 14	2 970 000	96 67 119 08	653	3
48 24 306 14	2 975 114	96 67 649 08	615	1
48 24 306 14	2 975 153	96 67 814 08	620	1
48 24 306 14	2 975 407	96 68 091 08	611	1
48 24 306 14	2 975 706	96 67 784 08	615	1
48 24 311 14	1 970 101	96 67 647 08	617	1
48 24 311 14	2 970 000	96 67 119 08	606	4
48 24 313 14	2 970 000	96 67 119 08	810	1
48 24 314 14	2 978 109	96 69 155 08	613	1
48 24 314 14	2 978 206	96 69 083 08	644	1
48 24 315 14	1 970 101	96 67 647 08	603	2
48 24 315 14	2 970 000	96 67 119 08	793	5
48 24 315 14	2 975 041	96 68 924 08	602	1
48 25 308 14	2 970 000	96 67 119 08	601	13
48 25 309 14	1 970 101	96 67 647 08	608	1
48 25 309 14	2 970 000	96 67 119 08	612	14
48 25 309 14	3 978 101	96 69 717 08	612	1
48 25 316 14	2 970 000	96 67 119 08	700	5
48 25 316 14	2 977 203	96 67 999 08	609	1
48 25 316 14	3 978 101	96 69 717 08	611	2
49 00 089	2 350	91 79 269 08	19	7
49 00 089	2 370	91 61 617 08	16	4
49 00 089	2 391 023	96 69 509 08	310	20
49 00 089	2 391 044	96 70 357 08	301	8
49 00 089	2 393	91 69 337 08	310	4
49 00 089	2 631	91 73 333 08	47	11

Artikel	Seite	Baugruppe	Pos.	Menge
49 00 089	2 657	91 61 109 08	22	8
49 00 089	2 810	91 72 335 08	68	4
49 00 089	2 859	91 69 351 08	311	36
49 00 089	2 925 204	92 16 990 08	4	1
49 00 089	2 925 402	96 58 855 08	9	10
49 00 089	2 932 160	96 90 849 08	14	2
49 00 089	3 220	91 70 738 08	63	2
49 00 089	3 223	91 60 904 08	59	2
49 00 089	3 223	91 70 741 08	59	2
49 00 089	3 223 011	91 77 456 08	59	2
49 00 089	3 223 100	91 70 743 08	62	2
49 00 089	5 402 705	54 02 705 14	25	4
49 00 089	9 000 510	90 00 510 6	23	3
49 00 089	9 000 521	90 00 521 4	23	3
49 00 089	X1080159	10 80 159 1	662	12
49 00 090	1 130 008	91 58 624 08	10	16
49 00 090	2 391 041	96 69 508 08	305	4
49 00 090	2 550 001	96 85 596 08	69	4
49 00 094	2 391 001	96 69 507 08	321	5
49 00 094	X1041101	10 41 101 5	51	2
49 00 100	2 391 001	96 69 507 08	323	2
49 00 100	2 392	91 69 336 08	310	2
49 00 100	3 211	91 75 365 08	72	4
49 00 111	2 391 001	96 69 507 08	313	8
49 00 111	2 391 041	96 69 508 08	302	4
49 00 111	2 522 013	96 45 883 08	13	2
49 00 111	2 859	91 69 351 08	313	10
49 00 111	3 745	91 68 438 08	42	8
49 00 111	3 780 883	96 66 100 08	4	2
49 00 111	5 106 691	51 06 691 08	4	4
49 00 112	2 391 001	96 69 507 08	317	12
49 00 112	2 391 023	96 69 509 08	320	3
49 00 112	2 730	91 61 966 08	9	4
49 00 112	2 970 000	96 67 119 08	556	4
49 00 112	2 976 000	96 69 452 08	552	4
49 00 112	2 976 002	96 70 210 08	550	2
49 00 112	3 713	91 75 366 08	31	8
49 00 120	1 630 004	91 61 213 08	10	8
49 00 120	2 391	91 69 334 08	310	4
49 00 123	1 401	91 58 478 08	54	4
49 00 123	1 411	91 69 968 08	54	4
49 00 123	2 652	91 61 110 08	36	8
49 00 123	3 714 008	96 49 266 08	9	8
49 00 123	3 714 009	96 49 267 08	12	8
49 00 123	3 745	91 68 438 08	12	16
49 00 128	1 130 032	91 68 958 08	21	4
49 00 128	1 401	91 58 478 08	57	2
49 00 128	1 411	91 69 968 08	57	2
49 00 128	1 630 004	91 61 213 08	24	12
49 00 128	2 260	91 74 253 08	25	12
49 00 128	2 370	91 61 617 08	6	10
49 00 128	2 391 001	96 69 507 08	312	32
49 00 128	2 391 040	96 75 829 08	22	2
49 00 128	2 391 040	96 75 829 08	45	2
49 00 128	2 391 041	96 69 508 08	301	9
49 00 128	2 391 046	96 76 386 08	31	2
49 00 128	2 392	91 69 336 08	307	8
49 00 128	2 393 003	96 69 938 08	302	15
49 00 128	2 550 001	96 85 596 08	19	2
49 00 128	2 650	91 76 853 08	306	23
49 00 128	2 711	91 52 800 08	35	4
49 00 128	2 810 037	96 47 204 08	4	20
49 00 128	2 859	91 69 351 08	312	10
49 00 128	2 925 203	96 52 153 08	4	2
49 00 128	2 925 402	96 58 855 08	15	4
49 00 128	2 932 166	92 68 911 08	8	2
49 00 128	3 211	91 75 365 08	53	8
49 00 128	3 214	91 63 420 08	21	2
49 00 128	3 225	91 57 045 08	59	12
49 00 128	3 291	91 76 915 08	3	8
49 00 128	3 292	91 63 429 08	8	8
49 00 128	3 714	91 63 428 08	76	4
49 00 128	3 745	91 68 438 08	28	8
49 00 152	2 391 001	96 69 507 08	335	7
49 00 152	2 391 040	96 75 829 08	35	1
49 00 152	2 550 001	96 85 596 08	7	10
49 00 153	1 300 011	96 52 137 08	3	162
49 00 153	2 125	91 69 505 08	8	16
49 00 153	2 550 001	96 85 596 08	5	16
49 00 153	3 223 100	91 70 743 08	51	2
49 00 153	3 711	91 68 435 08	5	16
49 00 161	1 401	91 58 478 08	52	8
49 00 161	1 411	91 69 968 08	52	8
49 00 161	3 211	91 75 365 08	70	2
49 00 161	3 291	91 76 915 08	9	4
49 00 161	3 292	91 63 429 08	3	4
49 00 161	3 714	91 63 428 08	36	8
49 00 161	3 714 008	96 49 266 08	12	4
49 00 188	1 401	91 58 478 08	53	18
49 00 188	1 411	91 69 968 08	53	18
49 00 188	2 260	91 74 253 08	23	28
49 00 188	2 310 008	96 61 008 08	7	4
49 00 188	2 391	91 69 334 08	300	4
49 00 188	2 391 001	96 69 507 08	311	26
49 00 188	2 391 044	96 70 357 08	300	7
49 00 188	2 392	91 69 336 08	305	16
49 00 188	2 393	91 69 337 08	300	4
49 00 188	2 393 003	96 69 938 08	300	16
49 00 188	2 510	91 52 788 08	16	8
49 00 188	2 520	91 72 029 08	44	6
49 00 188	2 522 012	96 45 884 08	7	4
49 00 188	2 631	91 73 333 08	42	14
49 00 188	2 650 001	96 73 053 08	300	2
49 00 188	2 831	91 73 139 08	34	2
49 00 188	2 859	91 69 351 08	310	8
49 00 188	3 211	91 75 365 08	27	24
49 00 188	3 350	91 63 410 08	14	8
49 00 188	3 370	91 63 409 08	18	8
49 00 188	3 713	91 75 366 08	124	33
49 00 188	3 714	91 63 428 08	87	12
49 00 188	3 715	91 69 506 08	41	16
49 00 188	3 716	91 69 507 08	46	28
49 00 188	3 978 011	96 69 774 08	307	4
49 00 195	X1042959	10 42 959 8	51	4
49 00 204	2 212	91 54 561 08	2	2
49 00 204	2 310	91 63 405 08	20	4
49 00 204	2 320	91 63 406 08	20	4
49 00 204	2 391 001	96 69 507 08	322	4
49 00 204	2 970 000	96 67 119 08	560	8
49 00 204	2 977 203	96 67 999 08	552	4

Artikel	Seite	Baugruppe	Pos.	Menge
49 00 204	3 211 002	92 88 302 08	3	2
49 00 204	3 292	91 63 429 08	16	4
49 00 204	3 350	91 63 410 08	24	8
49 00 204	3 713	91 75 366 08	24	4
49 00 204	3 713	91 75 366 08	151	2
49 00 204	3 714	91 63 428 08	61	8
49 00 262	X1013350	10 13 350 6	27	1
49 00 323	5 402 705	54 02 705 14	17	6
49 00 537	3 745	91 68 438 08	37	8
49 00 537	X1035659	10 35 659 9	64	12
49 00 539	2 391 023	96 69 509 08	301	16
49 00 539	2 392	91 69 336 08	301	2
49 00 539	2 835 002	96 48 379 08	24	4
49 00 539	2 932 166	92 68 911 08	11	2
49 00 539	3 780 883	96 66 100 08	7	3
49 00 539	X1030300	10 30 300 7	11	4
49 00 595	2 522	91 74 320 08	26	1
49 00 605	1 972 252	96 67 665 08	303	2
49 00 605	1 972 253	96 67 664 08	302	2
49 00 605	2 670	91 71 399 08	24	4
49 00 605	2 975 114	96 67 649 08	301	4
49 00 605	2 975 153	96 67 814 08	310	4
49 00 605	2 975 407	96 68 091 08	301	4
49 00 605	2 975 706	96 67 784 08	301	4
49 00 605	X1035659	10 35 659 9	67	3
49 00 614	2 831	91 73 139 08	31	4
49 00 626	2 502	91 72 033 08	48	4
49 00 953	X1021769	10 21 769 5	5	4
49 01 057	2 391 023	96 69 509 08	330	4
49 01 159	X1011497	10 11 497 5	3	4
49 01 217	X1021769	10 21 769 5	4	4
49 01 287	2 350	91 79 269 08	20	3
49 01 531	X1034282	10 34 282 3	19	4
49 01 763	2 550 001	96 85 596 08	108	4
49 01 878	3 780 883	96 66 100 08	9	6
49 01 886	2 913 100	91 23 538 08	12	4
49 02 004	3 780 265	96 70 515 08	4	3
49 02 244	X1111402	11 11 402 3	3911	18
49 11 008 14	2 970 000	96 67 119 08	607	3
49 80 031	X1041267	10 41 267 7	24	4
49 80 664	X1013319	10 13 319 1	2	1
49 80 664	X1013509	10 13 509 0	4	1
50 03 230 08	X1111402	11 11 402 6	59	1
50 05 219	2 391 001	96 69 507 08	142	4
50 07 488 08	X1108091	11 08 091 2	30	1
50 09 175 08	1 401	91 58 478 08	68	24
50 09 175 08	1 411	91 69 968 08	68	24
50 09 175 08	2 350	91 79 269 08	6	9
50 09 175 08	2 670	91 71 399 08	5	8
50 09 175 08	2 671	91 52 798 08	6	4
50 09 175 08	2 730	91 61 966 08	10	12
50 09 175 08	2 810	91 72 335 08	15	10
50 09 262 08	X1035659	10 35 659 9	38	5
50 09 648	X1065300	10 65 300 9	41	1
50 12 042 08	5 104 019	51 04 019 08	16	2
50 15 010 77	5 402 705	54 02 705 14	23	3
50 15 070 14	X1134739	11 34 739 6	141	0.7
50 15 070 14	X1134739	11 34 739 9	200	0.3
50 15 073 14	X1134739	11 34 739 6	143	1
50 15 073 14	X1134739	11 34 739 9	202	1
50 15 240 08	X1110002	11 10 024 8	76	32
50 15 240 08	X1111402	11 11 402 6	76	16
50 15 241 08	X1110002	11 10 024 8	75	32
50 15 263 08	X1111402	11 11 402 3	211	1
50 15 320 14	X1134739	11 34 739 6	9	1
50 15 422 14	X1111402	11 11 402 3	244	1
50 15 497 08	5 718 420	57 18 420 08	4	1
50 15 497 08	5 719 164	57 19 164 08	4	1
50 15 594 14	X1111402	11 11 402 6	96	1
50 15 616 08	X1110002	11 10 024 8	69	2
50 15 616 14	X1111402	11 11 402 3	1111	1
50 26 150 08	X1035659	10 35 659 9	43	1
50 26 189 08	2 522 012	96 45 884 08	9	2
50 26 189 08	2 671	91 52 798 08	15	2
50 26 189 08	2 810 001	96 74 933 08	4	12
50 26 189 08	3 713	91 75 366 08	120	5
50 26 514 08	5 026 573	50 26 573 08	2	1
50 26 558 08	2 990 000	96 70 680 08	162	1
50 26 573 08	2 990 000	96 70 680 08	52	1
50 26 577 08	3 978 011	96 69 774 08	155	1
50 26 596 08	2 990 000	96 70 680 08	50	1
50 26 616 08	2 990 000	96 70 680 08	152	1
50 26 628 08	2 990 000	96 70 680 08	155	1
50 28 065 08	2 978 007	96 68 931 08	152	1
50 28 065 08	2 978 109	96 69 155 08	161	1
50 28 065 08	2 978 206	96 69 083 08	162	1
50 28 073 08	1 972 252	96 67 665 08	157	1
50 28 073 08	1 972 253	96 67 664 08	157	1
50 28 073 08	2 970 000	96 67 119 08	201	1
50 28 073 08	2 975 114	96 67 649 08	153	1
50 28 073 08	2 975 153	96 67 814 08	178	1
50 28 073 08	2 975 407	96 68 091 08	153	1
50 28 073 08	2 975 706	96 67 784 08	153	1
50 28 073 08	3 978 011	96 69 774 08	158	1
50 28 169 01	9 000 510	90 00 510 6	(3)	1
50 29 219 08	2 990 000	96 70 680 08	161	2
50 29 325 08	1 783 001	96 20 590 08	8	1
50 29 325 08	2 990 000	96 70 680 08	307	10
50 29 326 08	2 990 000	96 70 680 08	553	3
50 29 328 08	2 391 001	96 69 507 08	410	1
50 29 329 08	1 783 001	96 20 590 08	9	1
50 29 329 08	2 990 000	96 70 680 08	308	10
50 29 332 08	2 990 000	96 70 680 08	552	3
50 29 401 08	1 783 001	96 20 590 08	7	1
50 29 461 08	2 990 000	96 70 680 08	637	1
50 29 871 08	2 990 000	96 70 680 08	160	1
50 40 055 08	X1111402	11 11 402 6	43	2
50 40 056 08	X1035659	10 35 659 9	61	13
51 01 416 08	2 391 041	96 69 508 08	111	2
51 02 306 08	2 370	91 61 617 08	2	1
51 02 354 08	2 350	91 79 269 08	2	3
51 02 373 08	2 391 041	96 69 508 08	110	1
51 02 380 08	2 391 023	96 69 509 08	101	2
51 02 408 08	3 370	91 63 409 08	2	1
51 03 178 08	2 970 000	96 67 119 08	(1)	1
51 04 019 08	2 976 000	96 69 452 08	156	1
51 04 087 08	2 970 000	96 67 119 08	197	1
51 04 087 08	2 975 114	96 67 649 08	167	1
51 04 087 08	2 975 153	96 67 814 08	176	1
51 04 087 08	2 975 407	96 68 091 08	167	1

Artikel	Seite	Baugruppe	Pos.	Menge
51 04 087 08	2 975 706	96 67 784 08	167	1
51 04 121 08	1 970 101	96 67 647 08	157	1
51 04 121 08	2 970 000	96 67 119 08	156	1
51 04 124 08	2 970 000	96 67 119 08	193	2
51 04 124 08	2 976 000	96 69 452 08	157	1
51 04 129 08	1 970 101	96 67 647 08	164	1
51 04 687 08	2 970 000	96 67 119 08	167	2
51 05 010 08	2 391 001	96 69 507 08	253	1
51 05 010 08	2 391 044	96 70 357 08	100	1
51 05 112 08	2 670 002	96 72 303 08	13	2.3
51 05 521 08	2 970 000	96 67 119 08	202	2
51 05 696 08	1 750	91 52 395 08	26	1
51 05 866 08	1 970 101	96 67 647 08	500	8
51 05 866 08	1 972 252	96 67 665 08	500	4
51 05 866 08	1 972 253	96 67 664 08	500	4
51 05 866 08	1 972 303	96 67 667 08	500	4
51 05 866 08	1 972 308	96 67 666 08	500	4
51 05 866 08	2 970 000	96 67 119 08	506	8
51 05 866 08	2 975 153	96 67 814 08	500	4
51 05 867 08	1 970 101	96 67 647 08	550	8
51 05 867 08	1 972 252	96 67 665 08	552	2
51 05 867 08	1 972 253	96 67 664 08	552	2
51 05 867 08	1 972 303	96 67 667 08	550	2
51 05 867 08	1 972 308	96 67 666 08	552	2
51 05 867 08	2 970 000	96 67 119 08	(1)	1
51 05 867 08	2 970 000	96 67 119 08	551	30
51 05 867 08	2 975 114	96 67 649 08	550	3
51 05 867 08	2 975 153	96 67 814 08	550	4
51 05 867 08	2 975 407	96 68 091 08	550	4
51 05 867 08	2 975 706	96 67 784 08	550	3
51 05 867 08	2 976 000	96 69 452 08	553	6
51 05 867 08	X1035465	10 35 465 8	35	1
51 05 867 08	X1067840	10 67 840 7	2	1
51 05 869 08	2 970 000	96 67 119 08	505	2
51 05 870 08	2 970 000	96 67 119 08	(1)	1
51 05 870 08	2 970 000	96 67 119 08	(1)	1
51 05 870 08	2 970 000	96 67 119 08	558	6
51 05 870 08	2 977 203	96 67 999 08	551	2
51 05 875 08	2 970 000	96 67 119 08	509	4
51 05 875 08	2 976 000	96 69 452 08	500	12
51 05 875 08	2 976 002	96 70 210 08	500	4
51 05 878 08	2 970 000	96 67 119 08	555	4
51 05 878 08	2 976 000	96 69 452 08	550	6
51 05 878 08	2 976 002	96 70 210 08	552	2
51 05 879 08	2 391 001	96 69 507 08	401	3
51 05 879 08	2 391 001	96 69 507 08	(1)	1
51 05 996 08	2 970 000	96 67 119 08	164	7
51 05 996 08	2 975 114	96 67 649 08	160	1
51 05 996 08	2 975 706	96 67 784 08	160	1
51 05 996 08	2 978 206	96 69 083 08	155	1
51 05 997 08	2 970 000	96 67 119 08	179	3
51 05 997 08	2 975 153	96 67 814 08	171	1
51 05 997 08	2 975 407	96 68 091 08	177	1
51 05 997 08	2 977	96 70 221 08	154	1
51 05 997 08	2 978 007	96 68 931 08	155	2
51 05 997 08	2 978 109	96 69 155 08	153	1
51 06 290 08	2 970 000	96 67 119 08	665	8
51 06 290 08	2 975 114	96 67 649 08	619	2
51 06 290 08	2 975 153	96 67 814 08	611	2
51 06 290 08	2 975 407	96 68 091 08	602	2
51 06 290 08	2 975 706	96 67 784 08	619	2
51 06 290 08	2 978 109	96 69 155 08	619	2
51 06 290 08	2 978 206	96 69 083 08	615	1
51 06 295 08	2 970 000	96 67 119 08	200	1
51 06 318 08	2 970 000	96 67 119 08	211	3
51 06 340 08	3 978 101	96 69 717 08	158	1
51 06 425 08	2 970 000	96 67 119 08	158	2
51 06 623 08	5 708 320	57 08 320 08	2	1
51 06 673 08	2 671 004	96 46 305 08	3	1
51 06 691 08	2 671 004	96 46 305 08	9	1
51 06 692 08	5 106 691	51 06 691 08	1	1
51 06 693 08	2 671 004	96 46 305 08	10	1
51 06 693 08	5 106 691	51 06 691 08	50	1
51 06 711 08	2 970 000	96 67 119 08	191	4
51 06 711 08	2 975 114	96 67 649 08	169	1
51 06 711 08	2 975 153	96 67 814 08	165	1
51 06 711 08	2 975 407	96 68 091 08	169	1
51 06 711 08	2 975 706	96 67 784 08	169	1
51 06 711 08	2 978 109	96 69 155 08	157	1
51 06 711 08	2 978 206	96 69 083 08	159	1
51 06 715 08	2 970 000	96 67 119 08	159	1
51 06 716 08	2 970 000	96 67 119 08	(1)	1
51 06 718 08	2 671 004	96 46 305 08	(1)	1
51 06 769 08	2 970 000	96 67 119 08	55	1
51 06 820 08	2 970 000	96 67 119 08	194	1
51 06 923 08	1 970 101	96 67 647 08	165	1
51 06 930 08	2 670 002	96 72 303 08	17	1
51 06 960 08	2 978 007	96 68 931 08	150	1
51 06 960 08	2 978 206	96 69 083 08	160	1
51 06 960 08	3 978 011	96 69 774 08	156	1
51 07 113 08	3 976 006	96 88 958 08	(18)	1
51 07 118 08	X1041101	10 41 101 8	320	1
51 07 129 08	5 114 498	51 14 498 08	11	3
51 07 129 08	5 114 943	51 14 943 08	11	3
51 07 181 08	5 113 005	51 13 005 08	27	1
51 07 181 08	5 719 113	57 19 113 08	12	3
51 07 181 08	X1029184	10 29 184 0	12	3
51 07 181 08	X1048973	10 48 973 4	27	1
51 07 190 08	5 113 005	51 13 005 08	26	1
51 07 190 08	X1048973	10 48 973 4	26	1
51 07 255 90	3 976 006	96 88 958 08	(1)	1
51 07 318 08	5 104 019	51 04 019 08	17	1
51 07 332 08	5 104 019	51 04 019 08	18	4
51 07 333 08	5 104 019	51 04 019 08	21	2
51 07 359 08	5 711 301	57 11 301 08	6	1
51 07 374 08	X1041267	10 41 267 8	18	1
51 07 383 08	5 719 008	57 19 008 08	12	1
51 07 383 08	X1047220	10 47 220 2	12	1
51 07 384 08	5 713 626	57 13 626 08	441	4
51 07 384 08	5 715 140	57 15 140 08	15	1
51 07 384 08	5 715 146	57 15 146 08	15	1
51 07 384 08	5 718 995	57 18 995 08	15	1
51 07 384 08	5 719 113	57 19 113 08	16	1
51 07 384 08	X1029184	10 29 184 0	16	1
51 07 386 08	5 718 989	57 18 989 08	26	2
51 07 399 08	X1041267	10 41 267 7	43	1
51 07 415 08	5 113 086	51 13 086 08	3	1
51 07 417 08	5 114 176	51 14 176 08	21	1
51 07 417 08	5 114 177	51 14 177 08	21	1
51 07 457 08	5 113 086	51 13 086 08	29	1

Artikel	Seite	Baugruppe	Pos.	Menge
51 07 460 08	2 970 000	96 67 119 08	190	3
51 07 460 08	2 975 114	96 67 649 08	170	1
51 07 460 08	2 975 153	96 67 814 08	166	1
51 07 460 08	2 975 407	96 68 091 08	170	1
51 07 460 08	2 975 706	96 67 784 08	170	1
51 07 461 08	2 970 000	96 67 119 08	(1)	1
51 07 461 08	5 113 086	51 13 086 08	24	2
51 07 461 08	5 715 140	57 15 140 08	10	1
51 07 461 08	5 715 146	57 15 146 08	10	1
51 07 461 08	5 718 995	57 18 995 08	10	1
51 07 466 08	5 113 086	51 13 086 08	15	8
51 07 478 08	5 113 086	51 13 086 08	39	2
51 07 478 08	5 719 113	57 19 113 08	10	1
51 07 478 08	X1029184	10 29 184 0	10	1
51 07 481 08	X1134739	11 34 739 6	940	1
51 07 533 08	5 711 301	57 11 301 08	9	1
51 07 534 08	5 711 301	57 11 301 08	10	1
51 07 534 08	X1048973	10 48 973 4	11	1
51 07 543 08	2 990 000	96 70 680 08	157	2
51 07 604 08	X1022811	10 22 811 2	32	1
51 07 832 08	5 114 176	51 14 176 08	17	1
51 07 832 08	5 114 177	51 14 177 08	17	1
51 07 921 08	5 711 301	57 11 301 08	4	1
51 07 969 08	5 114 176	51 14 176 08	1	1
51 07 969 08	5 114 177	51 14 177 08	1	1
51 07 970 08	5 114 176	51 14 176 08	3	1
51 07 970 08	5 114 177	51 14 177 08	3	1
51 07 971 08	5 114 176	51 14 176 08	4	1
51 07 972 08	5 114 176	51 14 176 08	5	1
51 07 972 08	5 114 177	51 14 177 08	5	1
51 07 973 08	5 114 176	51 14 176 08	6	1
51 07 973 08	5 114 177	51 14 177 08	6	1
51 07 974 08	5 114 176	51 14 176 08	7	1
51 07 974 08	5 114 177	51 14 177 08	7	1
51 07 975 08	5 114 176	51 14 176 08	9	1
51 07 975 08	5 114 177	51 14 177 08	9	1
51 07 976 08	5 114 176	51 14 176 08	10	1
51 07 976 08	5 114 177	51 14 177 08	10	1
51 07 977 08	5 114 176	51 14 176 08	22	1
51 07 977 08	5 114 177	51 14 177 08	22	1
51 10 017 08	2 832	91 72 008 08	19	2
51 10 089 08	9 640 276	96 40 276 08	9	2
51 10 151 08	5 114 177	51 14 177 08	4	1
51 10 438 08	2 970 000	96 67 119 08	(8)	1
51 10 487 08	2 970 000	96 67 119 08	205	1
51 10 487 08	2 978 109	96 69 155 08	158	1
51 10 487 08	2 978 206	96 69 083 08	158	1
51 10 512 08	5 104 019	51 04 019 08	1	1
51 10 513 08	5 104 019	51 04 019 08	2	1
51 10 514 08	5 104 019	51 04 019 08	3	1
51 10 515 08	5 104 019	51 04 019 08	4	1
51 10 516 08	5 104 019	51 04 019 08	5	1
51 10 517 08	5 104 019	51 04 019 08	6	1
51 10 518 08	5 104 019	51 04 019 08	7	1
51 10 519 08	5 104 019	51 04 019 08	8	1
51 10 520 08	5 104 019	51 04 019 08	9	1
51 10 521 08	5 104 019	51 04 019 08	10	1
51 10 522 08	5 104 019	51 04 019 08	11	1
51 10 523 08	5 104 019	51 04 019 08	12	1
51 10 524 08	5 104 019	51 04 019 08	13	1
51 10 525 08	5 104 019	51 04 019 08	14	1
51 10 526 08	5 104 019	51 04 019 08	15	2
51 10 528 08	5 104 019	51 04 019 08	19	1
51 10 529 08	5 104 019	51 04 019 08	20	2
51 10 530 08	5 104 019	51 04 019 08	22	1
51 10 561 08	2 975 114	96 67 649 08	166	1
51 10 561 08	2 975 706	96 67 784 08	166	1
51 10 575 08	2 976 000	96 69 452 08	150	2
51 10 583 08	2 975 041	96 68 924 08	151	1
51 10 603 08	2 970 000	96 67 119 08	161	1
51 10 605 08	2 975 407	96 68 091 08	180	1
51 10 623 08	2 975 153	96 67 814 08	175	1
51 10 624 08	2 970 000	96 67 119 08	198	1
51 10 634 08	2 970 000	96 67 119 08	184	2
51 13 005 08	2 970 000	96 67 119 08	58	1
51 13 022 08	2 970 000	96 67 119 08	64	3
51 13 045 08	3 976 006	96 88 958 08	3	1
51 13 086 08	2 970 000	96 67 119 08	65	1
51 13 118 08	2 975 114	96 67 649 08	171	1
51 13 118 08	2 975 153	96 67 814 08	167	1
51 13 118 08	2 975 407	96 68 091 08	171	1
51 13 118 08	2 975 706	96 67 784 08	171	1
51 13 225 08	2 970 000	96 67 119 08	204	1
51 14 176 08	2 970 000	96 67 119 08	166	1
51 14 177 08	2 970 000	96 67 119 08	165	2
51 14 177 08	2 978 007	96 68 931 08	151	1
51 14 177 08	2 978 109	96 69 155 08	159	1
51 14 177 08	2 978 206	96 69 083 08	161	1
51 14 277 08	2 975 041	96 68 924 08	152	1
51 14 333 08	2 975 041	96 68 924 08	150	1
51 14 351 08	2 970 000	96 67 119 08	154	2
51 14 422 14	2 391 001	96 69 507 08	454	1
51 14 444 08	2 970 000	96 67 119 08	56	3
51 14 444 08	2 975 114	96 67 649 08	50	1
51 14 444 08	2 975 153	96 67 814 08	51	1
51 14 444 08	2 975 407	96 68 091 08	50	1
51 14 444 08	2 975 706	96 67 784 08	50	1
51 14 444 08	2 978 109	96 69 155 08	51	1
51 14 444 08	2 978 206	96 69 083 08	50	1
51 14 445 08	2 970 000	96 67 119 08	50	4
51 14 469 08	2 975 041	96 68 924 08	154	1
51 14 493 08	3 978 011	96 69 774 08	160	1
51 14 497 08	2 976 000	96 69 452 08	154	1
51 14 498 08	2 976 000	96 69 452 08	50	1
51 14 498 08	3 978 011	96 69 774 08	50	2
51 14 535 08	2 970 000	96 67 119 08	189	2
51 14 535 08	2 975 407	96 68 091 08	151	1
51 14 562 08	3 978 101	96 69 717 08	160	1
51 14 568 08	2 970 000	96 67 119 08	216	2
51 14 572 08	2 970 000	96 67 119 08	160	1
51 14 606 08	2 975 114	96 67 649 08	151	1
51 14 606 08	2 975 153	96 67 814 08	181	1
51 14 606 08	2 975 706	96 67 784 08	151	1
51 14 651 08	1 970 101	96 67 647 08	50	1
51 14 689 08	2 970 000	96 67 119 08	192	3
51 14 689 08	2 975 114	96 67 649 08	152	1
51 14 689 08	2 975 153	96 67 814 08	180	1
51 14 689 08	2 975 407	96 68 091 08	152	1
51 14 689 08	2 975 706	96 67 784 08	152	1
51 14 689 08	2 978 109	96 69 155 08	156	1

Artikel	Seite	Baugruppe	Pos.	Menge
51 14 689 08	2 978 206	96 69 083 08	156	1
51 14 716 08	2 970 000	96 67 119 08	212	1
51 14 769 08	2 970 000	96 67 119 08	207	1
51 14 815 08	1 972 252	96 67 665 08	158	1
51 14 815 08	1 972 253	96 67 664 08	158	1
51 14 815 08	2 970 000	96 67 119 08	199	1
51 14 815 08	2 975 114	96 67 649 08	150	1
51 14 815 08	2 975 153	96 67 814 08	179	1
51 14 815 08	2 975 407	96 68 091 08	150	1
51 14 815 08	2 975 706	96 67 784 08	150	1
51 14 815 08	3 978 011	96 69 774 08	157	1
51 14 820 08	2 970 000	96 67 119 08	169	2
51 14 829 08	3 978 011	96 69 774 08	159	4
51 14 853 08	2 970 000	96 67 119 08	168	2
51 14 919 14	2 970 000	96 67 119 08	206	1
51 14 943 08	2 970 000	96 67 119 08	52	1
51 14 975 08	2 970 000	96 67 119 08	157	4
51 14 982 08	3 978 101	96 69 717 08	159	1
51 15 004 08	2 970 000	96 67 119 08	177	4
51 15 004 08	2 970 801	96 69 966 08	152	1
51 15 004 08	2 975 153	96 67 814 08	163	2
51 15 004 08	2 977 203	96 67 999 08	168	2
51 15 004 08	3 976 003	96 88 966 08	11	1
51 15 005 08	2 970 000	96 67 119 08	196	3
51 15 005 08	2 970 801	96 69 966 08	151	2
51 15 005 08	2 975 114	96 67 649 08	163	1
51 15 005 08	2 975 173	96 68 161 08	167	2
51 15 005 08	2 975 706	96 67 784 08	163	1
51 15 007 08	1 970 101	96 67 647 08	169	1
51 15 010 08	1 970 101	96 67 647 08	155	3
51 15 010 08	2 970 000	96 67 119 08	163	5
51 15 010 08	2 975 153	96 67 814 08	151	1
51 15 010 08	2 975 173	96 68 161 08	163	5
51 15 010 08	2 978 206	96 69 083 08	154	2
51 15 011 08	1 972 252	96 67 665 08	153	1
51 15 011 08	1 972 253	96 67 664 08	153	1
51 15 011 08	2 970 000	96 67 119 08	183	1
51 15 011 08	2 975 153	96 67 814 08	159	2
51 15 011 08	2 977	96 70 221 08	156	1
51 15 011 08	2 977 203	96 67 999 08	166	1
51 15 011 08	3 978 101	96 69 717 08	157	1
51 15 013 08	1 970 101	96 67 647 08	159	1
51 15 026 08	2 391 001	96 69 507 08	430	6
51 15 058 08	1 970 101	96 67 647 08	162	1
51 15 058 08	2 970 000	96 67 119 08	173	5
51 15 058 08	2 975 114	96 67 649 08	164	1
51 15 058 08	2 975 153	96 67 814 08	155	2
51 15 058 08	2 975 173	96 68 161 08	165	8
51 15 058 08	2 975 706	96 67 784 08	164	1
51 15 058 08	3 976 003	96 88 966 08	5	3
51 15 058 08	3 976 006	96 88 958 08	5	1
51 15 058 08	3 978 022	96 69 722 08	161	1
51 15 058 08	3 978 024	96 69 721 08	160	1
51 15 058 08	3 978 101	96 69 717 08	153	1
51 15 059 08	1 970 101	96 67 647 08	154	3
51 15 059 08	2 970 000	96 67 119 08	186	2
51 15 059 08	2 978 206	96 69 083 08	151	1
51 15 062 08	2 990 000	96 70 680 08	164	1
51 15 066 08	2 990 000	96 70 680 08	163	1
51 15 081 08	2 970 000	96 67 119 08	175	5
51 15 081 08	2 975 153	96 67 814 08	168	1
51 15 081 08	2 975 407	96 68 091 08	174	1
51 15 081 08	2 978 109	96 69 155 08	151	1
51 15 082 08	2 970 000	96 67 119 08	151	2
51 15 082 08	2 975 114	96 67 649 08	161	1
51 15 082 08	2 975 153	96 67 814 08	154	1
51 15 082 08	2 975 706	96 67 784 08	161	1
51 15 083 08	2 970 000	96 67 119 08	210	1
51 15 083 08	2 970 801	96 69 966 08	156	1
51 15 083 08	2 975 153	96 67 814 08	174	1
51 15 084 08	2 970 000	96 67 119 08	188	1
51 15 084 08	2 970 801	96 69 966 08	155	2
51 15 084 08	2 975 153	96 67 814 08	157	2
51 15 086 08	1 972 252	96 67 665 08	151	1
51 15 086 08	1 972 253	96 67 664 08	156	1
51 15 086 08	2 970 000	96 67 119 08	187	2
51 15 086 08	2 977	96 70 221 08	158	1
51 15 086 08	2 978 109	96 69 155 08	154	1
51 15 096 08	2 970 000	96 67 119 08	182	2
51 15 096 08	2 975 114	96 67 649 08	155	1
51 15 096 08	2 975 153	96 67 814 08	172	2
51 15 096 08	2 975 407	96 68 091 08	178	3
51 15 096 08	2 975 706	96 67 784 08	155	1
51 15 096 08	3 976 003	96 88 966 08	7	3
51 15 096 08	3 976 006	96 88 958 08	7	1
51 15 096 08	3 978 011	96 69 774 08	154	1
51 15 096 08	3 978 022	96 69 722 08	157	1
51 15 096 08	3 978 024	96 69 721 08	158	1
51 15 108 08	3 978 101	96 69 717 08	155	1
51 15 122 08	1 970 101	96 67 647 08	156	8
51 15 122 08	2 970 000	96 67 119 08	195	4
51 15 122 08	2 975 114	96 67 649 08	157	2
51 15 122 08	2 975 153	96 67 814 08	153	2
51 15 122 08	2 975 173	96 68 161 08	162	8
51 15 122 08	2 975 706	96 67 784 08	157	2
51 15 122 08	3 978 022	96 69 722 08	160	2
51 15 122 08	3 978 024	96 69 721 08	159	2
51 15 122 08	3 978 101	96 69 717 08	151	2
51 15 123 08	1 972 252	96 67 665 08	156	2
51 15 123 08	1 972 253	96 67 664 08	152	2
51 15 123 08	2 970 000	96 67 119 08	170	6
51 15 123 08	2 975 153	96 67 814 08	161	4
51 15 123 08	2 975 407	96 68 091 08	176	2
51 15 123 08	2 977	96 70 221 08	151	4
51 15 123 08	2 977 203	96 67 999 08	164	4
51 15 123 08	3 978 011	96 69 774 08	151	2
51 15 123 08	3 978 022	96 69 722 08	156	2
51 15 123 08	3 978 024	96 69 721 08	156	2
51 15 125 08	2 391 041	96 69 508 08	120	2
51 15 167 08	2 391 001	96 69 507 08	420	4
51 15 177 08	2 970 000	96 67 119 08	507	4
51 15 178 08	1 970 101	96 67 647 08	501	4
51 15 178 08	2 970 000	96 67 119 08	508	15
51 15 178 08	2 975 114	96 67 649 08	500	2
51 15 178 08	2 975 407	96 68 091 08	500	2
51 15 178 08	2 975 706	96 67 784 08	500	2
51 15 184 08	1 970 101	96 67 647 08	168	1
51 15 184 08	2 970 000	96 67 119 08	152	2
51 15 185 08	2 977	96 70 221 08	153	1
51 16 313 14	X1042959	10 42 959 8	42	1

Artikel	Seite	Baugruppe	Pos.	Menge
51 21 370 08	2 391 001	96 69 507 08	120	1
51 22 783 14	X1111402	11 11 402 3	341	1
51 23 497 08	2 810	91 72 335 08	31	1
51 23 682 08	1 750	91 52 395 08	50	1
51 23 943 08	3 790 006	96 89 294 08	1	1
51 23 944 08	3 790 007	96 89 295 08	1	1
51 31 150 08	5 719 006	57 19 006 08	11	1
51 31 192 08	5 113 086	51 13 086 08	50	1
51 38 055 08	2 391 001	96 69 507 08	404	1
51 45 042 08	X1035924	10 35 924 8	(5)	1
51 45 073 08	X1134739	11 34 739 9	303	1
51 45 080 08	X1030300	10 30 300 7	17	1
51 45 171 08	X1108091	11 08 091 1	521	2
51 45 171 08	X1110002	11 10 024 7	521	4
51 45 234 08	X1117100	11 17 100 3	12	1
51 45 275 08	5 106 691	51 06 691 08	13	1
51 45 304 08	5 719 006	57 19 006 08	10	1
51 45 349 08	X1042440	10 42 440 2	20	2
51 45 891 08	X1047220	10 47 220 2	13	1
51 45 915 08	5 715 142	57 15 142 08	26	2
51 45 915 08	5 719 113	57 19 113 08	15	2
51 45 915 08	X1029184	10 29 184 0	15	2
51 45 915 08	X1041267	10 41 267 7	44	1
51 45 948 08	5 719 113	57 19 113 08	19	1
51 45 948 08	X1065300	10 65 300 9	28	1
51 45 994 08	2 913 100	91 23 538 08	4	12
51 45 994 08	5 701 129	57 01 129 08	20	7
51 57 051 08	5 701 129	57 01 129 08	15	1
51 57 104 08	X1042471	10 42 471 6	11	8
51 57 106 08	X1022811	10 22 811 2	31	1
51 85 009 08	X1035924	10 35 924 7	26	1
51 85 561 08	9 000 510	90 00 510 6	75	1
51 85 561 08	9 000 521	90 00 521 4	75	1
51 85 781 08	2 211	91 52 822 08	3	1
51 85 781 08	2 391 001	96 69 507 08	407	5
51 85 781 08	9 000 510	90 00 510 6	19	1
51 85 781 08	9 000 521	90 00 521 4	19	1
51 86 135 08	X1035924	10 35 924 1	25	1
51 86 135 08	X1035924	10 35 924 2	25	1
51 86 135 08	X1035924	10 35 924 5	25	1
51 86 135 08	X1035924	10 35 924 6	25	1
51 86 135 08	X1035925	10 35 925 0	25	1
52 11 965 08	9 000 510	90 00 510 6	48	2
52 11 965 08	9 000 521	90 00 521 4	48	2
52 11 977 08	7 743 860	77 43 860 08	3	3
52 12 028 08	5 102 380	51 02 380 08	22	1
53 00 631 08	2 550	91 71 350 08	6	6
53 00 631 08	X1035659	10 35 659 9	58	2
53 00 732 08	X1042440	10 42 440 2	31	2
53 01 333 08	2 550 005	96 45 680 08	15	1
53 06 131 08	X1065015	10 65 015 6	61	2
53 06 131 08	X1134224	11 34 224 7	61	2
53 12 024 08	X1035659	10 35 659 9	47	1
54 00 018 08	1 630 004	91 61 213 08	7	4
54 01 369 14	X1111402	11 11 402 3	141	1.4
54 01 452 08	X1134739	11 34 739 6	125	2
54 01 629 08	X1110002	11 10 024 7	43	2
54 01 790 08	3 714 008	96 49 266 08	11	2
54 01 840 08	5 402 705	54 02 705 14	7	1
54 01 842 08	5 402 705	54 02 705 14	11	1
54 01 843 08	5 402 705	54 02 705 14	16	1
54 01 843 08	9 000 510	90 00 510 6	68	4
54 01 843 08	9 000 521	90 00 521 4	68	4
54 01 844 08	5 402 705	54 02 705 14	20	1
54 01 894 08	X1111402	11 11 402 3	1221	1
54 01 943 08	X1108091	11 08 091 2	50	1
54 01 943 08	X1110002	11 10 024 8	50	2
54 02 476 14	X1111402	11 11 402 6	18	1
54 02 477 14	X1111402	11 11 402 6	66	1
54 02 558 14	X1111402	11 11 402 3	1491	1
54 02 704 14	X1080228	10 80 228 0	23	1
54 02 705 14	X1080228	10 80 228 0	24	1
54 02 716 14	X1134739	11 34 739 6	2	1
54 02 718 14	X1134739	11 34 739 9	1	1
54 02 719 14	X1134739	11 34 739 9	3	1
54 02 721 14	X1134739	11 34 739 9	301	1
54 02 724 14	X1134739	11 34 739 9	309	1
54 02 853 14	X1111402	11 11 402 6	7	1
54 05 073 08	6 909 010	69 09 010 08	37	1
54 05 116 08	5 402 704	54 02 704 14	23	1
55 02 967 08	X1134739	11 34 739 9	306	1
55 04 515 08	2 391 001	96 69 507 08	105	2
55 04 516 08	2 391 001	96 69 507 08	106	2
55 06 247 08	2 391 001	96 69 507 08	(1)	1
55 06 277 08	X1106606	11 06 606 1	(1)	1
55 06 395 08	2 391 023	96 69 509 08	105	2
55 07 774 08	2 393 003	96 69 938 08	251	2
55 08 380 08	2 520 034	96 45 984 08	52	4
55 08 480 08	X1065300	10 65 300 9	17	1
55 08 494 08	2 670	91 71 399 08	16	8
55 08 496 08	2 650	91 76 853 08	180	4
55 08 496 08	2 920 638	96 51 138 08	15	1
55 08 998 08	2 391 001	96 69 507 08	381	12
55 17 025 08	2 391 001	96 69 507 08	260	1
55 17 025 08	2 391 023	96 69 509 08	260	1
55 17 068 08	2 393 003	96 69 938 08	120	1
55 17 078 08	2 393 003	96 69 938 08	253	1
55 20 022 08	2 392	91 69 336 08	354	4
55 20 669 08	2 392	91 69 336 08	125	2
55 30 108 08	2 920 369	96 54 235 08	50	0.9
55 30 182 08	2 520	91 72 029 08	59	0.16
55 30 182 08	2 520	91 72 029 08	60	0.3
55 30 182 08	2 520	91 72 029 08	61	0.13
55 30 182 08	2 520	91 72 029 08	62	0.26
55 30 182 08	2 520	91 72 029 08	63	1.62
55 30 187 08	2 541	91 71 506 08	12	2
55 30 187 08	2 541	91 71 506 08	13	1.85
55 30 278 08	2 520	91 72 029 08	51	2
55 30 278 08	2 520 033	96 50 633 08	5	2
55 30 278 08	2 520 034	96 45 984 08	26	1
55 30 278 08	2 832	91 72 008 08	12	4
55 30 310 08	2 831	91 73 139 08	20	1
55 30 541 08	2 541	91 71 506 08	6	2.4
55 30 541 08	2 541 001	96 72 762 08	9	0.5
55 30 542 08	2 541	91 71 506 08	28	1
55 30 542 08	2 541 001	96 72 762 08	8	3
55 30 545 08	2 832	91 72 008 08	6	1
55 30 836 14	2 541	91 71 506 08	9	1
55 30 836 14	2 832	91 72 008 08	23	2
55 31 023 08	2 541	91 71 506 08	15	6

Artikel	Seite	Baugruppe	Pos.	Menge
55 31 023 08	2 650	91 76 853 08	182	1
55 31 281 08	2 541	91 71 506 08	10	1
55 31 281 08	2 832	91 72 008 08	11	1
55 31 594 08	2 541 001	96 72 762 08	3	0.5
55 31 684 08	2 520 032	96 45 980 08	15	2
55 31 687 08	2 932 160	96 90 849 08	17	2
55 31 699 08	X1022811	10 22 811 2	39	4
55 31 730 08	2 541	91 71 506 08	21	1
55 31 730 08	2 832	91 72 008 08	16	3
55 31 740 08	2 541	91 71 506 08	(1)	1
55 31 741 08	2 541	91 71 506 08	7	1
55 31 811 08	2 541 001	96 72 762 08	4	1
55 31 812 08	2 520	91 72 029 08	57	1.7
55 31 812 08	2 520	91 72 029 08	58	1.9
55 31 837 08	X1030300	10 30 300 7	14	1
55 31 868 08	2 541	91 71 506 08	5	1
55 31 869 08	2 533 065	96 71 985 08	50	1
55 31 872 08	2 541 001	96 72 762 08	7	1
55 31 911 08	2 541	91 71 506 08	14	0.05
55 31 932 08	2 520 034	96 45 984 08	36	9
56 00 192 08	2 522 011	96 80 809 08	6	1
56 03 306 08	X1035659	10 35 659 9	70	2
56 03 876	2 533 096	96 74 683 08	509	1
56 16 114	X1065300	10 65 300 9	22	5
57 00 081 08	X1108091	11 08 091 1	41	1.6
57 00 081 08	X1110002	11 10 024 7	41	3.2
57 00 086	2 393 003	96 69 938 08	(1)	1
57 00 101 08	5 114 498	51 14 498 08	3	2
57 00 101 08	5 114 943	51 14 943 08	3	2
57 00 488 08	5 719 113	57 19 113 08	17	2
57 00 488 08	X1029184	10 29 184 0	17	2
57 00 659 08	5 028 065	50 28 065 08	1	1
57 00 660 08	5 028 065	50 28 065 08	2	1
57 00 661 08	5 028 065	50 28 065 08	3	1
57 00 662 08	5 028 065	50 28 065 08	4	1
57 00 663 08	5 028 065	50 28 065 08	5	1
57 00 664 08	5 028 065	50 28 065 08	7	1
57 00 739 08	3 976 006	96 88 958 08	(11)	1
57 01 129 08	5 102 306	51 02 306 08	1	1
57 01 130 08	5 102 306	51 02 306 08	3	1
57 01 132 08	5 102 306	51 02 306 08	5	1
57 01 133 08	5 701 129	57 01 129 08	1	1
57 01 134 08	5 701 129	57 01 129 08	2	1
57 01 135 08	5 701 129	57 01 129 08	3	1
57 01 139 08	5 701 129	57 01 129 08	9	1
57 01 140 08	5 701 129	57 01 129 08	10	1
57 01 141 08	5 701 129	57 01 129 08	14	1
57 01 142 08	5 701 129	57 01 129 08	17	2
57 01 143 08	5 701 129	57 01 129 08	18	1
57 01 145 08	5 701 133	57 01 133 08	2	1
57 01 146 08	5 701 133	57 01 133 08	3	1
57 01 147 08	5 701 133	57 01 133 08	4	7
57 01 148 08	5 701 133	57 01 133 08	5	14
57 01 149 08	5 701 133	57 01 133 08	6	1
57 01 519 08	5 402 705	54 02 705 14	15	1
57 01 637 08	X1032716	10 32 716 7	5	1
57 01 989 08	X1002800	10 02 800 2	12	2
57 04 059 08	1 750	91 52 395 08	(1)	1
57 04 702 77	X1042471	10 42 471 6	8	4
57 05 048 08	3 976 003	96 88 966 08	13	1
57 05 881 08	5 106 691	51 06 691 08	999	1
57 05 883 08	5 106 691	51 06 691 08	8	1
57 05 883 08	5 708 320	57 08 320 08	1	1
57 05 888 08	5 106 691	51 06 691 08	11	1
57 05 889 08	5 708 320	57 08 320 08	3	1
57 06 075 08	X1111402	11 11 402 3	311	1
57 06 304 08	2 550 008	96 47 628 08	4	1
57 06 304 08	2 550 009	96 47 645 08	4	1
57 06 338 08	5 114 445	51 14 445 08	1	1
57 06 338 08	5 114 498	51 14 498 08	1	1
57 06 338 08	5 114 943	51 14 943 08	1	1
57 06 475 08	5 711 301	57 11 301 08	3	1
57 06 523 08	5 113 005	51 13 005 08	25	1
57 06 523 08	X1048973	10 48 973 4	25	1
57 06 662 08	5 718 989	57 18 989 08	9	1
57 06 810 08	5 114 498	51 14 498 08	(1)	1
57 06 903 08	5 113 086	51 13 086 08	25	1
57 06 906 08	5 711 301	57 11 301 08	7	1
57 06 906 08	5 715 296	57 15 296 08	17	1
57 06 906 08	7 743 566	77 43 566 08	22	1
57 07 018 08	5 102 354	51 02 354 08	(14)	1
57 07 108 08	5 715 142	57 15 142 08	9	1
57 07 699 08	X1065300	10 65 300 9	2	1
57 07 719 08	5 102 306	51 02 306 08	4	1
57 07 873 08	6 909 010	69 09 010 08	50	1
57 07 958 08	5 402 704	54 02 704 14	2	3
57 07 959 08	5 402 704	54 02 704 14	1	1
57 07 960 08	5 402 704	54 02 704 14	3	1
57 07 961 08	5 402 704	54 02 704 14	20	1
57 07 962 08	5 402 705	54 02 705 14	1	1
57 08 179 08	5 710 349	57 10 349 08	1	2
57 08 188 08	2 970 000	96 67 119 08	220	5
57 08 278 08	5 114 444	51 14 444 08	1	1
57 08 310 08	5 106 691	51 06 691 08	9	1
57 08 320 08	5 106 691	51 06 691 08	2	1
57 08 621 08	X1041267	10 41 267 8	5	1
57 09 649 08	X1041325	10 41 325 5	5	6
57 10 349 08	3 978 101	96 69 717 08	50	1
57 10 356 08	5 710 349	57 10 349 08	999	1
57 10 768 08	2 975 706	96 67 784 08	(1)	1
57 10 769 08	2 975 706	96 67 784 08	(2)	1
57 10 769 08	3 978 101	96 69 717 08	(2)	1
57 10 770 08	2 975 706	96 67 784 08	(3)	1
57 10 770 08	3 978 101	96 69 717 08	(3)	1
57 10 771 08	2 975 706	96 67 784 08	(4)	1
57 10 772 08	2 975 706	96 67 784 08	(5)	1
57 10 773 08	3 978 101	96 69 717 08	(1)	1
57 10 774 08	3 978 101	96 69 717 08	(4)	1
57 10 819 08	1 970 101	96 67 647 08	(1)	1
57 10 820 08	1 970 101	96 67 647 08	(2)	1
57 10 820 08	1 972 252	96 67 665 08	(2)	1
57 10 821 08	1 970 101	96 67 647 08	(3)	1
57 10 822 08	1 970 101	96 67 647 08	(4)	1
57 10 822 08	1 972 252	96 67 665 08	(3)	1
57 10 823 08	1 970 101	96 67 647 08	(5)	1
57 10 824 08	1 972 252	96 67 665 08	(1)	1
57 10 825 08	1 970 101	96 67 647 08	(1)	1
57 10 826 08	1 970 101	96 67 647 08	(2)	1
57 10 826 08	1 970 101	96 67 647 08	(2)	1
57 10 826 08	2 975 706	96 67 784 08	(2)	1

Artikel	Seite	Baugruppe	Pos.	Menge
57 10 827 08	1 970 101	96 67 647 08	(3)	1
57 10 828 08	1 970 101	96 67 647 08	(3)	1
57 10 828 08	1 970 101	96 67 647 08	(4)	1
57 10 828 08	2 975 706	96 67 784 08	(3)	1
57 10 830 08	1 970 101	96 67 647 08	(1)	1
57 10 830 08	2 975 706	96 67 784 08	(1)	1
57 11 301 08	5 113 086	51 13 086 08	31	1
57 11 303 08	5 711 301	57 11 301 08	2	1
57 11 304 08	5 711 301	57 11 301 08	5	1
57 11 305 08	5 711 301	57 11 301 08	8	1
57 12 325 08	5 718 989	57 18 989 08	2	1
57 12 342 08	X1035925	10 35 925 1	23	4
57 12 398 08	5 719 030	57 19 030 08	9	1
57 12 398 08	X1035924	10 35 924 8	26	1
57 13 074 08	X1111402	11 11 402 6	75	16
57 13 077 08	X1042876	10 42 876 7	12	1
57 13 077 08	X1042876	10 42 876 8	12	1
57 13 177 08	1 750	91 52 395 08	(1)	1
57 13 284 08	X1032716	10 32 716 7	14	1
57 13 475 08	X1106600	11 06 600 1	3	1
57 13 523 08	5 026 573	50 26 573 08	1	1
57 13 561 08	2 970 000	96 67 119 08	(4)	1
57 13 600 08	X1111402	11 11 402 6	50	1
57 13 626 08	5 113 086	51 13 086 08	55	1
57 14 224 08	6 909 010	69 09 010 08	9	4
57 14 553 08	5 710 349	57 10 349 08	(1)	1
57 14 890 08	2 831	91 73 139 08	4	1
57 14 891 08	2 831	91 73 139 08	6	1
57 15 052 08	2 810	91 72 335 08	(9)	2
57 15 133 08	X1035482	10 35 482 8	11	1
57 15 133 08	X1042876	10 42 876 6	11	1
57 15 133 08	X1042876	10 42 876 7	11	1
57 15 133 08	X1042876	10 42 876 8	11	1
57 15 139 08	X1065068	10 65 068 8	1	2
57 15 140 08	X1065068	10 65 068 8	3	1
57 15 142 08	X1035924	10 35 924 1	3	1
57 15 142 08	X1035924	10 35 924 2	3	1
57 15 142 08	X1035924	10 35 924 5	3	1
57 15 142 08	X1035925	10 35 925 0	3	1
57 15 145 08	5 715 142	57 15 142 08	1	1
57 15 146 08	5 715 142	57 15 142 08	3	1
57 15 147 08	5 715 142	57 15 142 08	4	1
57 15 165 08	X1035925	10 35 925 1	22	1
57 15 168 08	5 102 380	51 02 380 08	20	1
57 15 296 08	5 113 086	51 13 086 08	8	1
57 15 393 08	X1032716	10 32 716 7	20	1
57 15 512 08	X1108091	11 08 091 2	53	1
57 15 512 08	X1110002	11 10 024 8	53	2
57 15 512 08	X1111402	11 11 402 6	53	1
57 15 514 08	X1108091	11 08 091 2	58	1
57 15 514 08	X1110002	11 10 024 8	58	2
57 15 521 08	X1108091	11 08 091 1	31	1
57 15 610 08	5 113 086	51 13 086 08	16	2
57 15 786 08	1 402	91 58 480 08	(1)	1
57 15 786 08	5 718 420	57 18 420 08	401	1
57 15 963	5 715 142	57 15 142 08	2	1
57 15 963	5 719 030	57 19 030 08	2	1
57 16 435 08	X1108091	11 08 091 1	520	2
57 16 435 08	X1110002	11 10 024 7	520	4
57 16 648 08	1 401	91 58 478 08	(52)	1
57 16 865 08	X1035659	10 35 659 9	42	1
57 16 910 08	X1042440	10 42 440 2	8	1
57 17 080 08	5 123 682	51 23 682 08	1	1
57 17 120 08	5 123 682	51 23 682 08	2	1
57 17 127 08	5 113 022	51 13 022 08	1	2
57 17 230 08	5 123 682	51 23 682 08	3	1
57 17 231 08	5 123 682	51 23 682 08	4	1
57 17 255 08	X1110002	11 10 024 8	30	2
57 17 267 08	X1108091	11 08 091 2	95	1
57 17 267 08	X1110002	11 10 024 8	95	2
57 17 267 08	X1111402	11 11 402 6	95	1
57 17 272 08	5 402 705	54 02 705 14	4	1
57 17 286 08	X1041101	10 41 101 5	28	1
57 17 286 08	X1041101	10 41 101 8	260	1
57 17 778 08	5 102 380	51 02 380 08	55	1
57 17 779 08	5 102 380	51 02 380 08	56	1
57 17 780 08	5 102 380	51 02 380 08	57	1
57 18 141 08	5 113 086	51 13 086 08	35	1
57 18 172 08	2 311	91 73 236 08	(1)	1
57 18 247 08	6 060 950	60 60 950 08	1	1
57 18 420 08	X1080245	10 80 245 1	22	1
57 18 445 08	X1108091	11 08 091 2	55	1
57 18 446 08	X1108091	11 08 091 2	69	1
57 18 448 08	X1108091	11 08 091 1	51	1
57 18 448 08	X1110002	11 10 024 7	51	2
57 18 677 08	X1022811	10 22 811 2	44	1
57 18 989 08	X1035924	10 35 924 6	3	1
57 18 994 08	5 718 989	57 18 989 08	1	2
57 18 995 08	5 718 989	57 18 989 08	3	1
57 19 000 08	X1131496	11 31 496 5	14	1
57 19 001 08	X1131496	11 31 496 5	31	1
57 19 004 08	X1035924	10 35 924 7	2	1
57 19 006 08	X1035924	10 35 924 7	7	1
57 19 008 08	X1047219	10 47 219 6	2	1
57 19 010 08	5 719 006	57 19 006 08	2	1
57 19 030 08	X1035924	10 35 924 3	3	1
57 19 030 08	X1035924	10 35 924 4	3	1
57 19 033 08	5 719 030	57 19 030 08	1	2
57 19 037 08	5 113 086	51 13 086 08	45	1
57 19 038 08	5 113 086	51 13 086 08	48	1
57 19 039 08	5 113 086	51 13 086 08	51	1
57 19 041 08	5 102 408	51 02 408 08	1	1
57 19 101 08	5 713 626	57 13 626 08	435	2
57 19 113 08	X1035924	10 35 924 1	5	1
57 19 113 08	X1035924	10 35 924 2	5	1
57 19 113 08	X1035925	10 35 925 0	5	1
57 19 117 08	5 719 113	57 19 113 08	13	2
57 19 117 08	X1029184	10 29 184 0	13	2
57 19 123 08	6 060 950	60 60 950 08	2	1
57 19 135 08	5 123 682	51 23 682 08	5	1
57 19 136 08	5 123 682	51 23 682 08	(10)	1
57 19 164 08	X1080245	10 80 245 3	22	1
57 19 173 08	X1111402	11 11 402 3	153	1
57 19 174 08	X1111402	11 11 402 3	1222	1.5
57 19 174 08	X1134224	11 34 224 7	50	1.7
57 19 175 08	X1111402	11 11 402 3	1454	1
57 19 278 08	X1065300	10 65 300 6	2	1
57 19 351 08	X1035482	10 35 482 8	1	1
57 19 351 08	X1042876	10 42 876 7	1	1
57 19 351 08	X1042876	10 42 876 8	1	1

Artikel	Seite	Baugruppe	Pos.	Menge
59 10 053 08	2 520 032	96 45 980 08	14	10
59 10 059 08	2 520 034	96 45 984 08	47	20
59 10 501 08	2 520 034	96 45 984 08	32	2
59 10 510 08	2 520 032	96 45 980 08	24	2
59 10 554 08	2 520 032	96 45 980 08	12	1
59 10 555 08	2 520 032	96 45 980 08	13	1
59 10 556 08	2 520 032	96 45 980 08	16	2
59 10 589 08	2 522 011	96 80 809 08	21	1
59 10 668 08	2 520 030	96 45 609 08	3	1
59 10 670 08	2 502	91 72 033 08	23	1
59 10 695 08	2 790	91 60 975 08	2	1
59 15 592 08	2 533 003	96 73 437 08	3	3
59 15 709 08	2 520	91 72 029 08	77	2
59 20 399 14	5 718 420	57 18 420 08	9	1
59 20 898 14	X1111402	11 11 402 6	69	1
60 01 313 08	2 920 454	96 73 321 08	342	0.16
60 01 313 08	2 920 462	96 73 318 08	342	0.16
60 03 673 08	2 533 096	96 74 683 08	6	0.65
60 03 673 08	2 533 096	96 74 683 08	8	0.55
60 04 608 08	2 920 454	96 73 321 08	5	4.22
60 04 608 08	2 920 462	96 73 318 08	5	1.02
60 04 640 08	2 920 581	96 54 405 08	(5)	14.85
60 04 640 08	3 930 734	96 54 401 08	(5)	10.43
60 04 918 08	2 920 027	96 64 620 08	333	2.6
60 04 918 08	2 920 815	96 58 903 08	(333)	0.9
60 04 918 08	2 920 815	96 58 903 08	(333)	0.2
60 04 918 08	2 920 815	96 58 903 08	(333)	0.55
60 04 918 08	2 920 815	96 58 903 08	(333)	0.55
60 04 918 08	2 920 815	96 58 903 08	(333)	1.4
60 04 918 08	2 920 815	96 58 903 08	(333)	0.2
60 14 058 08	2 932 001	96 81 042 08	44	0.63
60 14 139 08	2 932 082	96 93 013 08	21	0.725
60 14 142 08	2 932 082	96 93 013 08	45	1.295
60 20 022 08	2 391 001	96 69 507 08	276	4
60 20 025 08	2 391 001	96 69 507 08	277	4
60 20 074 08	2 391 001	96 69 507 08	269	14
60 20 081 08	2 502	91 72 033 08	49	2
60 20 083 08	2 550 008	96 47 628 08	9	6
60 20 083 08	2 550 009	96 47 645 08	9	6
60 20 084 08	2 393 003	96 69 938 08	190	4
60 20 089 08	2 978 007	96 68 931 08	312	40
60 20 092 08	2 391 001	96 69 507 08	270	6
60 20 092 08	2 391 001	96 69 507 08	274	4
60 20 092 08	3 978 011	96 69 774 08	306	20
60 20 092 08	3 978 022	96 69 722 08	309	40
60 20 092 08	3 978 024	96 69 721 08	309	40
60 20 094 08	2 671 004	96 46 305 08	26	2
60 20 101 08	2 391 001	96 69 507 08	273	2
60 20 149 08	2 391 001	96 69 507 08	141	1
60 20 178 08	2 522 011	96 80 809 08	23	1
60 20 180 08	2 393 003	96 69 938 08	351	4
60 20 180 08	2 671 004	96 46 305 08	25	2
60 20 180 08	2 978 007	96 68 931 08	307	8
60 20 180 08	3 978 011	96 69 774 08	304	20
60 20 180 08	3 978 022	96 69 722 08	306	40
60 20 180 08	3 978 024	96 69 721 08	310	40
60 20 422 08	2 533 020	96 71 980 08	18	1
60 20 422 08	2 932 001	96 81 042 08	32	1
60 20 426 08	2 932 082	96 93 013 08	91	2
60 21 067 08	1 920 403	96 48 707 08	273	0.15
60 21 067 08	1 920 417	96 48 703 08	273	0.15
60 21 067 08	1 920 418	96 48 687 08	10	0.585
60 21 067 08	2 780 748	96 52 969 08	273	0.15
60 21 067 08	2 920 581	96 54 405 08	262	0.205
60 21 067 08	2 932 082	96 93 013 08	6	0.4
60 21 067 08	2 932 082	96 93 013 08	8	0.1
60 21 067 08	3 930 363	96 52 979 08	272	0.245
60 21 067 08	3 930 549	96 51 769 08	6	0.145
60 21 067 08	3 930 638	96 74 840 08	261	0.58
60 21 067 08	3 930 730	96 68 395 08	278	0.58
60 21 067 08	3 930 734	96 54 401 08	202	0.55
60 21 101 08	2 932 082	96 93 013 08	9	3
60 21 160 08	2 520 034	96 45 984 08	50	4
60 21 710 08	2 932 001	96 81 042 08	47	90
60 22 031 08	2 533 096	96 74 683 08	67	2
60 22 034 08	2 533 095	96 71 987 08	72	4
60 22 037 08	2 920 581	96 54 405 08	(63)	3
60 22 037 08	2 920 581	96 54 405 08	(63)	3
60 22 037 08	2 920 581	96 54 405 08	(63)	3
60 22 037 08	2 920 581	96 54 405 08	(63)	22
60 22 037 08	3 930 734	96 54 401 08	(63)	14
60 22 039 08	2 780 300	91 72 336 08	(12)	2
60 22 039 08	2 780 320	91 72 337 08	(12)	2
60 22 076 08	2 533 095	96 71 987 08	140	1
60 22 084 08	2 533 095	96 71 987 08	143	2
60 22 097 08	2 533 096	96 74 683 08	503	2
60 22 097 08	2 932 001	96 81 042 08	(152)	1
60 22 133 08	2 920 581	96 54 405 08	(39)	1
60 22 179 08	2 920 369	96 54 235 08	34	2
60 22 179 08	2 920 448	96 76 055 08	34	2
60 22 184 08	2 920 454	96 73 321 08	112	1
60 22 184 08	2 920 462	96 73 318 08	112	1
60 22 255 08	2 533 095	96 71 987 08	505	1
60 22 256 08	2 533 095	96 71 987 08	506	1
60 22 259 14	2 533 096	96 74 683 08	703	2
60 23 001 08	2 533 095	96 71 987 08	121	3
60 23 001 08	2 533 096	96 74 683 08	121	14
60 23 002 08	2 533 095	96 71 987 08	501	7
60 23 002 08	2 533 096	96 74 683 08	501	7
60 23 003 08	2 533 095	96 71 987 08	125	138
60 23 003 08	2 533 096	96 74 683 08	125	139
60 23 003 08	2 920 369	96 54 235 08	(125)	14
60 23 003 08	2 920 369	96 54 235 08	(125)	9
60 23 010 08	2 920 027	96 64 620 08	80	1
60 23 010 08	2 920 815	96 58 903 08	(80)	2
60 23 010 08	2 920 815	96 58 903 08	(80)	2
60 23 010 08	2 920 815	96 58 903 08	(80)	2
60 23 010 08	2 920 815	96 58 903 08	(80)	2
60 23 010 08	2 920 815	96 58 903 08	(80)	2
60 23 010 08	2 920 815	96 58 903 08	(80)	2
60 23 011 08	2 920 027	96 64 620 08	99	1
60 23 031 08	2 533 096	96 74 683 08	135	2
60 23 033 08	2 533 096	96 74 683 08	134	4
60 23 048 08	2 913 102	92 32 870 08	9	2
60 23 059 08	2 780 300	91 72 336 08	(11)	1
60 23 059 08	2 780 320	91 72 337 08	(11)	1
60 23 059 08	2 913 102	92 32 870 08	8	1
60 23 061 08	2 920 369	96 54 235 08	31	2
60 23 061 08	2 920 448	96 76 055 08	31	2
60 23 077 08	2 920 454	96 73 321 08	86	6

Artikel	Seite	Baugruppe	Pos.	Menge
60 23 077 08	2 920 462	96 73 318 08	86	6
60 23 079 08	2 920 454	96 73 321 08	85	12
60 23 079 08	2 920 462	96 73 318 08	85	12
60 23 083 08	2 533 095	96 71 987 08	89	6
60 23 084 08	2 533 095	96 71 987 08	105	1
60 23 085 08	2 533 095	96 71 987 08	104	3
60 23 197 08	2 533 096	96 74 683 08	504	1
60 23 198 08	2 533 096	96 74 683 08	505	1
60 23 205 08	2 533 095	96 71 987 08	62	154
60 23 205 08	2 533 096	96 74 683 08	62	4
60 23 212 08	2 922 001	92 84 311 08	5	7
60 23 219 08	2 922 001	92 84 311 08	6	2
60 23 227 08	2 533 095	96 71 987 08	502	1
60 23 228 08	2 533 095	96 71 987 08	615	40
60 23 232 08	2 533 096	96 74 683 08	120	4
60 23 233 08	2 932 001	96 81 042 08	(151)	2
60 23 235 08	2 920 369	96 54 235 08	(124)	10
60 23 235 08	2 920 369	96 54 235 08	(124)	7
60 23 255 08	2 533 095	96 71 987 08	504	3
60 23 255 08	2 533 096	96 74 683 08	512	1
60 23 313 08	2 533 096	96 74 683 08	507	4
60 23 318 08	2 533 096	96 74 683 08	506	2
60 23 321 08	2 533 096	96 74 683 08	611	4
60 23 328 08	2 920 369	96 54 235 08	(152)	1
60 23 340 08	2 533 095	96 71 987 08	509	1
60 23 341 08	2 533 095	96 71 987 08	510	4
60 23 359 08	2 533 096	96 74 683 08	515	3
60 23 360 08	2 533 095	96 71 987 08	508	1
60 23 360 08	2 920 369	96 54 235 08	(152)	1
60 23 364 08	2 932 166	92 68 911 08	2	1
60 23 365 08	2 932 166	92 68 911 08	3	6
60 23 370 08	2 533 095	96 71 987 08	507	31
60 23 370 08	2 533 096	96 74 683 08	508	1
60 23 370 08	2 932 001	96 81 042 08	(153)	3
60 23 382 08	2 533 096	96 74 683 08	511	3
60 24 240 08	2 920 581	96 54 405 08	(501)	1
60 24 240 08	2 920 581	96 54 405 08	(501)	1
60 24 240 08	2 920 581	96 54 405 08	(501)	1
60 24 241 08	1 920 403	96 48 707 08	267	2
60 24 241 08	1 920 417	96 48 703 08	267	2
60 24 241 08	2 520	91 72 029 08	72	3
60 24 241 08	X1002800	10 02 800 2	10	1
60 24 242 08	2 780 524	96 52 968 08	8	2
60 24 242 08	2 920 448	96 76 055 08	290	1
60 24 242 08	2 920 581	96 54 405 08	(502)	2
60 24 242 08	3 930 734	96 54 401 08	(502)	2
60 24 242 08	X1002800	10 02 800 2	3	1
60 24 243 08	1 920 403	96 48 707 08	270	1
60 24 243 08	1 920 417	96 48 703 08	270	1
60 24 243 08	3 930 153	96 48 489 08	269	1
60 24 245 08	1 920 418	96 48 687 08	18	1
60 24 249 08	1 920 403	96 48 707 08	269	1
60 24 249 08	1 920 417	96 48 703 08	269	1
60 24 249 08	2 780 748	96 52 969 08	151	1
60 24 249 08	3 930 363	96 52 979 08	279	3
60 24 249 08	3 930 638	96 74 840 08	273	1
60 24 249 08	3 930 730	96 68 395 08	153	2
60 24 250 08	1 920 403	96 48 707 08	268	1
60 24 250 08	1 920 417	96 48 703 08	268	1
60 24 250 08	3 930 549	96 51 769 08	203	1
60 24 250 08	3 930 730	96 68 395 08	151	1
60 24 250 08	3 930 734	96 54 401 08	215	1
60 24 251 08	1 920 418	96 48 687 08	19	3
60 24 251 08	2 920 369	96 54 235 08	(511)	1
60 24 251 08	2 920 369	96 54 235 08	(512)	1
60 24 251 08	2 920 454	96 73 321 08	506	1
60 24 251 08	2 920 462	96 73 318 08	506	1
60 24 251 08	3 930 638	96 74 840 08	272	1
60 24 251 08	3 930 734	96 54 401 08	220	3
60 24 252 08	2 920 369	96 54 235 08	(154)	1
60 24 252 08	2 920 448	96 76 055 08	286	1
60 24 252 08	3 930 730	96 68 395 08	150	1
60 24 255 08	2 780 748	96 52 969 08	152	1
60 24 255 08	3 930 638	96 74 840 08	271	1
60 24 255 08	3 930 730	96 68 395 08	152	3
60 24 255 08	3 930 734	96 54 401 08	214	1
60 24 257 08	2 920 581	96 54 405 08	270	3
60 24 257 08	3 930 549	96 51 769 08	201	2
60 24 257 08	3 930 638	96 74 840 08	279	1
60 24 258 08	6 160 249	61 60 249 08	12	1
60 24 411 08	2 920 448	96 76 055 08	287	1
60 24 411 08	2 920 454	96 73 321 08	509	1
60 24 411 08	2 920 462	96 73 318 08	510	1
60 24 412 08	2 920 448	96 76 055 08	288	3
60 24 413 08	1 920 418	96 48 687 08	17	1
60 24 413 08	2 920 448	96 76 055 08	283	1
60 24 414 08	1 920 403	96 48 707 08	271	1
60 24 414 08	1 920 417	96 48 703 08	271	1
60 24 417 01	2 780 915	96 48 377 08	11	2
60 25 012 08	1 920 403	96 48 707 08	292	1
60 25 012 08	1 920 417	96 48 703 08	292	1
60 25 012 08	1 920 418	96 48 687 08	292	2
60 25 012 08	2 780 748	96 52 969 08	292	1
60 25 012 08	2 920 369	96 54 235 08	292	1
60 25 012 08	2 920 448	96 76 055 08	292	2
60 25 012 08	2 920 581	96 54 405 08	292	1
60 25 012 08	2 932 160	96 90 849 08	18	2
60 25 012 08	3 930 363	96 52 979 08	285	2
60 25 012 08	3 930 549	96 51 769 08	270	1
60 25 012 08	3 930 638	96 74 840 08	292	1
60 25 012 08	3 930 730	96 68 395 08	285	2
60 25 012 08	3 930 734	96 54 401 08	308	3
60 25 013 08	1 920 403	96 48 707 08	293	1
60 25 013 08	1 920 417	96 48 703 08	293	1
60 25 013 08	1 920 418	96 48 687 08	293	1
60 25 013 08	2 780 524	96 52 968 08	9	1
60 25 013 08	2 780 748	96 52 969 08	293	1
60 25 013 08	2 920 369	96 54 235 08	293	1
60 25 013 08	2 920 448	96 76 055 08	293	1
60 26 064 08	3 930 638	96 74 840 08	183	1
60 26 064 08	3 930 730	96 68 395 08	155	1
60 26 065 08	2 780 524	96 52 968 08	7	1
60 26 065 08	2 920 448	96 76 055 08	289	1
60 26 065 08	2 920 581	96 54 405 08	(503)	1
60 26 065 08	3 930 730	96 68 395 08	154	1
60 26 065 08	3 930 734	96 54 401 08	(503)	1
60 26 070 08	1 920 418	96 48 687 08	20	1
60 26 133 08	2 920 454	96 73 321 08	510	1
60 26 133 08	2 920 462	96 73 318 08	509	1
60 27 011 08	1 750	91 52 395 08	28	1

Artikel	Seite	Baugruppe	Pos.	Menge	Artikel	Seite	Baugruppe	Pos.	Menge
60 27 013 08	2 810 037	96 47 204 08	5	2	60 27 626 08	2 932 160	96 90 849 08	(2)	1
60 27 024 08	2 913 102	92 32 870 08	10	1	60 27 629 08	2 932 082	96 93 013 08	19	1
60 27 099 08	1 750	91 52 395 08	29	1	60 27 923 08	2 932 515	96 45 911 08	1	1
60 27 100 08	3 930 153	96 48 489 08	97	25	60 27 946 08	1 920 418	96 48 687 08	12	2
60 27 355 08	2 932 082	96 93 013 08	70	75	60 27 946 08	2 780 748	96 52 969 08	7	2
60 27 360 08	3 930 730	96 68 395 08	274	2	60 27 946 08	2 920 581	96 54 405 08	267	2
60 27 360 08	3 930 734	96 54 401 08	205	2	60 27 946 08	3 930 363	96 52 979 08	274	2
60 27 417 08	1 920 403	96 48 707 08	275	6	60 27 946 08	3 930 549	96 51 769 08	152	2
60 27 417 08	1 920 417	96 48 703 08	275	6	60 27 946 08	3 930 638	96 74 840 08	266	2
60 27 437 08	2 920 581	96 54 405 08	263	1	60 27 946 08	3 930 730	96 68 395 08	281	2
60 27 601 08	1 970 200	96 54 955 08	1	5	60 27 946 08	3 930 734	96 54 401 08	204	2
60 27 601 08	1 972 302	96 54 954 08	1	1	60 30 126 08	2 932 116	96 93 014 08	202	3.2
60 27 601 08	1 972 304	96 54 953 08	1	5	60 32 003 08	1 920 418	96 48 687 08	261	10
60 27 601 08	2 831	91 73 139 08	(1)	6	60 32 003 08	2 533 096	96 74 683 08	261	10
60 27 601 08	2 970 801	96 69 966 08	(1)	4	60 32 003 08	2 920 369	96 54 235 08	(261)	1
60 27 601 08	2 975 061	96 47 201 08	1	9	60 32 003 08	2 920 369	96 54 235 08	(261)	1
60 27 601 08	2 975 065	96 49 415 08	1	9	60 32 003 08	2 932 116	96 93 014 08	261	100
60 27 601 08	2 975 118	96 47 200 08	1	9	60 32 004 08	2 533 095	96 71 987 08	269	50
60 27 601 08	2 975 154	96 62 897 08	1	11	60 32 004 08	2 780 524	96 52 968 08	154	5
60 27 601 08	2 975 191	96 48 196 08	1	4	60 32 004 08	2 920 454	96 73 321 08	269	1
60 27 601 08	2 976 016	96 49 404 08	1	10	60 32 004 08	2 920 462	96 73 318 08	269	1
60 27 601 08	2 976 701	96 47 196 08	1	1	60 32 004 08	2 932 116	96 93 014 08	267	100
60 27 601 08	2 977 005	96 48 195 08	1	1	60 32 022 08	2 913 004	96 20 460 08	8	2
60 27 601 08	2 977 204	96 75 602 08	1	4	60 32 022 08	2 913 006	96 20 732 08	11	1
60 27 601 08	2 978 101	96 47 912 08	1	2	60 32 022 08	2 932 001	96 81 042 08	50	25
60 27 601 08	2 978 107	96 50 433 08	1	6	60 32 022 08	2 932 116	96 93 014 08	268	100
60 27 601 08	2 978 204	96 70 867 08	1	6	60 32 022 08	3 930 363	96 52 979 08	261	5
60 27 601 08	2 990 000	96 70 680 08	(1)	1	60 32 022 08	3 930 549	96 51 769 08	260	5
60 27 601 08	2 997	91 69 341 08	1	119	60 32 022 08	3 930 734	96 54 401 08	217	10
60 27 601 08	3 976 006	96 88 958 08	(1)	2	60 32 023 08	9 739 613	97 39 613	86	30
60 27 601 08	3 978 009	96 50 881 08	1	6	60 40 069 08	2 932 082	96 93 013 08	73	6
60 27 601 08	3 978 016	96 50 878 08	1	1	60 40 070 08	2 932 082	96 93 013 08	74	20
60 27 601 08	3 978 018	96 50 880 08	1	3	60 40 071 08	2 932 082	96 93 013 08	75	23
60 27 601 08	3 978 024	96 69 721 08	(1)	1	60 40 072 08	2 932 082	96 93 013 08	76	8
60 27 603 08	1 970 200	96 54 955 08	2	21	60 40 073 08	2 932 082	96 93 013 08	77	5
60 27 603 08	1 972 302	96 54 954 08	2	5	60 40 074 08	2 932 082	96 93 013 08	79	1
60 27 603 08	1 972 304	96 54 953 08	2	10	60 40 076 08	2 932 082	96 93 013 08	78	1
60 27 603 08	1 975 006	96 69 551 08	(1)	8	60 40 077 08	2 932 082	96 93 013 08	72	6
60 27 603 08	2 975 065	96 49 415 08	2	4	60 44 124 08	1 830 102	92 26 483 08	1	1
60 27 603 08	2 975 154	96 62 897 08	2	8	60 45 016 08	2 920 812	96 58 447 08	16	1
60 27 603 08	2 975 191	96 48 196 08	2	1	60 45 016 08	2 932 082	96 93 013 08	69	16
60 27 603 08	2 976 016	96 49 404 08	2	11	60 45 016 08	2 932 160	96 90 849 08	33	2
60 27 603 08	2 976 701	96 47 196 08	2	4	60 45 081 08	3 930 638	96 74 840 08	285	2
60 27 603 08	2 977 005	96 48 195 08	2	7	60 45 121 08	3 930 638	96 74 840 08	286	2
60 27 603 08	2 977 204	96 75 602 08	2	15	60 50 066 08	2 920 454	96 73 321 08	502	2
60 27 603 08	2 978 101	96 47 912 08	2	4	60 50 066 08	2 920 462	96 73 318 08	502	2
60 27 603 08	2 978 107	96 50 433 08	2	6	60 50 066 08	5 114 445	51 14 445 08	2	1
60 27 603 08	2 978 204	96 70 867 08	2	4	60 50 079 08	2 920 454	96 73 321 08	503	1
60 27 603 08	2 997	91 69 341 08	2	145	60 50 079 08	2 920 462	96 73 318 08	503	1
60 27 603 08	3 976 003	96 88 966 08	(1)	4	60 50 127 08	2 780 915	96 48 377 08	7	1
60 27 603 08	3 978 009	96 50 881 08	2	6	60 52 039 08	2 533 067	96 50 385 08	2	1
60 27 603 08	3 978 016	96 50 878 08	2	2	60 52 039 08	2 932 001	96 81 042 08	51	1
60 27 603 08	3 978 018	96 50 880 08	2	1	60 52 106 08	2 920 454	96 73 321 08	504	1
60 27 603 08	3 978 024	96 69 721 08	(2)	2	60 52 106 08	2 920 462	96 73 318 08	504	1
60 27 603 08	3 978 101	96 69 717 08	(1)	2	60 52 153 08	2 920 815	96 58 903 08	(501)	1
60 27 614 08	2 932 166	92 68 911 08	12	10	60 52 157 08	2 780 915	96 48 377 08	1	1
60 27 616 08	2 932 082	96 93 013 08	7	3	60 56 017 01	2 920 454	96 73 321 08	130	14
60 27 617 08	2 932 082	96 93 013 08	62	2	60 56 017 01	2 920 462	96 73 318 08	130	14
60 27 623 08	2 932 122	96 90 850 08	(980)	2	60 56 021 08	2 920 369	96 54 235 08	30	1
60 27 623 08	2 932 122	96 90 850 08	(981)	1	60 56 022 08	2 920 369	96 54 235 08	(501)	1

Artikel	Seite	Baugruppe	Pos.	Menge	Artikel	Seite	Baugruppe	Pos.	Menge
60 56 047 14	2 920 454	96 73 321 08	501	1	60 61 446 08	2 533 020	96 71 980 08	16	12
60 56 047 14	2 920 462	96 73 318 08	501	1	60 61 446 08	2 533 063	96 48 371 08	12	6
60 56 088 08	2 920 369	96 54 235 08	25	1	60 61 446 08	2 932 001	96 81 042 08	31	3
60 56 090 08	2 920 369	96 54 235 08	(501)	1	60 61 447 08	2 533 020	96 71 980 08	10	5
60 56 090 08	2 920 448	96 76 055 08	21	5	60 61 447 08	2 533 061	96 48 370 08	11	4
60 56 137 01	2 932 160	96 90 849 08	41	2	60 61 447 08	2 533 063	96 48 371 08	11	1
60 56 158 14	2 920 454	96 73 321 08	132	2	60 61 448 08	2 533 020	96 71 980 08	25	1
60 56 158 14	2 920 462	96 73 318 08	132	2	60 61 449 08	2 932 001	96 81 042 08	38	2
60 56 171 08	2 920 369	96 54 235 08	28	2	60 66 035 08	2 533 050	96 48 359 08	15	1
60 56 171 08	2 932 160	96 90 849 08	39	3	60 66 523 08	2 920 638	96 51 138 08	7	1
60 56 172 08	2 920 369	96 54 235 08	32	1	60 66 525 08	2 920 638	96 51 138 08	8	4
60 56 172 08	2 920 448	96 76 055 08	20	6	60 66 526 08	2 920 638	96 51 138 08	11	1
60 56 172 08	2 932 160	96 90 849 08	38	8	60 66 532 08	2 920 638	96 51 138 08	9	4
60 56 174 08	2 920 369	96 54 235 08	(511)	1	60 66 614 08	2 920 638	96 51 138 08	10	1
60 56 176 08	2 920 369	96 54 235 08	(510)	1	60 66 620 08	2 780 244	91 52 951 08	1	1
60 56 180 08	2 920 369	96 54 235 08	(502)	1	60 67 620 08	2 533 067	96 50 385 08	8	1
60 56 181 08	2 920 369	96 54 235 08	(502)	1	60 67 769 08	2 533 067	96 50 385 08	7	1
60 56 185 08	2 920 454	96 73 321 08	505	1	60 70 087 08	2 533 020	96 71 980 08	17	16
60 56 185 08	2 920 462	96 73 318 08	505	1	60 70 087 08	2 533 061	96 48 370 08	10	4
60 56 197 08	2 920 454	96 73 321 08	813	4	60 70 087 08	2 533 063	96 48 371 08	10	1
60 56 197 08	2 920 462	96 73 318 08	813	4	60 70 091 08	1 933 100	91 25 249 08	11	1
60 60 126 08	2 320	91 63 406 08	(6)	1	60 70 117 08	2 533 020	96 71 980 08	23	2
60 60 126 08	2 920 457	96 67 806 08	6	1	60 70 201 08	6 071 131	60 71 131 08	3	1
60 60 126 08	2 920 460	96 67 809 08	6	1	60 70 217 08	2 920 931	96 59 398 08	4	2
60 60 126 08	3 350	91 63 410 08	(6)	1	60 70 217 08	6 071 131	60 71 131 08	2	1
60 60 126 08	3 370	91 63 409 08	(6)	1	60 71 040 08	1 750	91 52 395 08	24	1
60 60 207 08	2 533 003	96 73 437 08	12	1	60 71 131 08	2 920 931	96 59 398 08	3	2
60 60 239 08	2 533 067	96 50 385 08	6	1	60 71 318 08	1 933 100	91 25 249 08	10	1
60 60 531 08	2 930 000	96 72 029 08	16	1	60 72 126 08	6 071 131	60 71 131 08	1	1
60 60 950 08	2 533 060	96 48 368 08	5	1	61 03 886 14	2 913 102	92 32 870 08	3	2
60 60 950 08	2 533 062	96 48 369 08	5	1	61 04 133 08	2 913 102	92 32 870 08	11	2
60 60 950 08	2 533 069	96 48 372 08	5	1	61 07 145 08	2 913 004	96 20 460 08	2	1
60 61 430 08	2 533 020	96 71 980 08	14	25	61 07 146 08	2 913 006	96 20 732 08	2	2
60 61 430 08	2 533 061	96 48 370 08	6	7	61 10 011 08	2 913 100	91 23 538 08	2	1
60 61 430 08	2 533 063	96 48 371 08	6	7	61 10 012 08	2 913 102	92 32 870 08	2	1
60 61 431 08	2 533 020	96 71 980 08	15	1	61 10 017 08	2 932 122	96 90 850 08	4	1
60 61 431 08	2 533 061	96 48 370 08	5	1	61 10 022 08	2 913 003	96 20 599 08	5	1
60 61 433 08	2 533 020	96 71 980 08	19	1	61 10 461 08	2 932 001	96 81 042 08	22	36
60 61 433 08	2 932 001	96 81 042 08	33	1	61 10 470 08	2 932 001	96 81 042 08	1	1
60 61 434 08	2 533 020	96 71 980 08	20	1	61 32 029 08	2 920 812	96 58 447 08	15	4
60 61 434 08	2 533 061	96 48 370 08	12	3	61 32 065 08	2 920 812	96 58 447 08	18	4
60 61 435 08	2 533 020	96 71 980 08	7	14	61 32 066 08	2 920 812	96 58 447 08	19	4
60 61 435 08	2 533 061	96 48 370 08	16	1	61 33 018 08	2 835	91 52 807 08	2	1
60 61 435 08	2 533 063	96 48 371 08	7	1	61 40 031 08	2 533 003	96 73 437 08	9	1
60 61 435 08	2 932 001	96 81 042 08	35	1	61 40 099 08	2 780 300	91 72 336 08	(10)	1
60 61 437 08	2 533 020	96 71 980 08	24	8	61 40 099 08	2 780 320	91 72 337 08	(10)	1
60 61 439 08	2 533 020	96 71 980 08	9	17	61 40 205 08	2 533 020	96 71 980 08	11	1
60 61 439 08	2 533 061	96 48 370 08	13	4	61 40 376 08	2 925 018	96 64 860 08	11	1
60 61 439 08	2 533 063	96 48 371 08	13	1	61 40 377 08	2 925 018	96 64 860 08	14	2
60 61 440 08	2 533 020	96 71 980 08	8	9	61 40 382 08	2 925 201	96 64 867 08	11	1
60 61 440 08	2 533 061	96 48 370 08	17	3	61 40 418 08	2 925 018	96 64 860 08	12	3
60 61 440 08	2 533 063	96 48 371 08	8	1	61 40 435 08	2 925 222	96 64 861 08	12	1
60 61 440 08	2 932 001	96 81 042 08	34	1	61 40 436 08	2 925 018	96 64 860 08	17	4
60 61 441 08	2 533 051	96 74 752 08	(2)	1	61 40 436 08	2 925 222	96 64 861 08	17	1
60 61 442 08	2 533 020	96 71 980 08	38	2	61 40 451 08	2 925 201	96 64 867 08	17	1
60 61 443 08	2 533 020	96 71 980 08	22	2	61 40 458 08	2 925 018	96 64 860 08	13	2
60 61 444 08	2 533 020	96 71 980 08	12	7	61 60 249 08	3 930 153	96 48 489 08	151	1
60 61 444 08	2 533 061	96 48 370 08	7	2	61 70 000 08	1 933 100	91 25 249 08	12	1
60 61 444 08	2 533 063	96 48 371 08	5	6	61 70 001 08	2 920 638	96 51 138 08	267	2
60 61 445 08	2 533 020	96 71 980 08	21	5	61 70 006 08	2 533 096	96 74 683 08	516	1

Artikel	Seite	Baugruppe	Pos.	Menge
62 03 134	2 533 096	96 74 683 08	513	2
63 01 013 08	2 932 082	96 93 013 08	53	1
63 01 021 08	2 932 001	96 81 042 08	42	51
63 01 022 08	2 932 001	96 81 042 08	52	1
63 01 036 08	2 920 812	96 58 447 08	12	1
63 01 051 08	2 932 082	96 93 013 08	25	4
63 01 054 08	2 932 082	96 93 013 08	27	1
63 01 215 08	2 932 082	96 93 013 08	26	25
63 01 229 08	2 533 020	96 71 980 08	41	1
63 50 170 08	2 932 001	96 81 042 08	46	8
63 50 515 08	2 932 515	96 45 911 08	4	2
63 50 576 08	2 913 005	96 28 696 08	15	1
63 50 585 08	2 932 515	96 45 911 08	2	1
63 50 842 08	2 922 001	92 84 311 08	7	10
63 50 855 08	2 922 001	92 84 311 08	20	2
63 70 053 01	2 920 369	96 54 235 08	29	1
63 81 092 01	2 932 082	96 93 013 08	20	0.62
66 00 245 08	2 932 082	96 93 013 08	24	1
66 00 331 08	2 932 515	96 45 911 08	3	1
66 00 414 08	2 913 100	91 23 538 08	8	1
66 00 416 08	2 922 001	92 84 311 08	14	1
66 00 419 08	2 922 001	92 84 311 08	12	1
66 00 420 08	2 922 001	92 84 311 08	13	6
66 00 422 08	2 922 001	92 84 311 08	10	4
66 00 428 08	2 922 001	92 84 311 08	9	4
66 00 429 08	2 922 001	92 84 311 08	11	1
66 00 430 08	2 913 100	91 23 538 08	7	1
66 00 447 08	2 522	91 74 320 08	17	1
66 00 460 08	2 922 001	92 84 311 08	8	12
66 01 015 08	2 932 001	96 81 042 08	37	2
66 01 020 08	2 932 082	96 93 013 08	113	1
66 03 006 08	2 922 001	92 84 311 08	21	8
66 03 016 08	2 932 082	96 93 013 08	52	1
66 10 179 08	2 922 001	92 84 311 08	4	1
68 00 003 08	2 533 096	96 74 683 08	5	1
68 00 014 08	2 533 096	96 74 683 08	7	1
69 09 010 08	1 920 305	96 72 042 08	10	1
69 10 417 08	6 909 010	69 09 010 08	13	52
69 10 431 08	6 909 010	69 09 010 08	14	68
69 11 831 08	2 970 000	96 67 119 08	(1)	1
69 17 985 08	2 533 067	96 50 385 08	3	1
69 18 022 08	2 932 082	96 93 013 08	57	1
69 18 092 08	2 920 369	96 54 235 08	(151)	1
69 18 128 08	2 920 581	96 54 405 08	(504)	1
69 18 129 08	2 920 369	96 54 235 08	39	1
69 18 129 08	3 930 638	96 74 840 08	290	1
69 18 129 08	3 930 734	96 54 401 08	(504)	1
69 18 129 08	6 909 010	69 09 010 08	2	1
69 18 222 08	2 920 369	96 54 235 08	40	1
69 18 222 08	3 930 638	96 74 840 08	295	1
69 18 849 08	2 913 003	96 20 599 08	1	1
69 18 998 08	2 920 369	96 54 235 08	37	1
69 18 998 08	3 930 153	96 48 489 08	172	1
69 18 998 08	3 930 638	96 74 840 08	289	2
69 21 000 08	2 920 369	96 54 235 08	36	1
69 21 000 08	3 930 153	96 48 489 08	171	1
69 21 000 08	3 930 638	96 74 840 08	294	2
69 24 000 08	2 920 369	96 54 235 08	(152)	1
69 24 016 08	2 920 369	96 54 235 08	(151)	1
69 24 045 08	2 920 596	96 64 597 08	2	1
69 24 046 08	2 920 596	96 64 597 08	3	1
69 24 046 08	6 909 010	69 09 010 08	1	1
69 24 049 08	2 970 000	96 67 119 08	811	2
69 26 004 08	2 913 003	96 20 599 08	8	1
69 27 013 08	2 913 003	96 20 599 08	6	1
69 27 014 08	2 913 003	96 20 599 08	7	1
69 31 138 14	X1035659	10 35 659 9	72	1
69 31 498 14	2 932 160	96 90 849 08	40	1
70 05 052	2 391 001	96 69 507 08	278	8
70 05 052	3 780 870	91 69 146 08	18	6
70 05 053	2 393 003	96 69 938 08	171	2
70 05 071	5 715 140	57 15 140 08	14	1
70 05 071	5 715 146	57 15 146 08	14	1
70 05 071	5 718 995	57 18 995 08	14	1
70 05 071	5 719 008	57 19 008 08	11	1
70 05 071	X1047220	10 47 220 2	11	1
70 05 072	X1042876	10 42 876 7	18	1
70 09 366	X1035465	10 35 465 8	21	2
70 20 310	2 650	91 76 853 08	200	2
70 20 440	2 831	91 73 139 08	100	2.6
70 22 117	X1035465	10 35 465 8	19	2
70 22 118	X1035465	10 35 465 8	20	6
70 22 118	X1047033	10 47 033 2	20	6
70 22 118	X1067840	10 67 840 7	20	1
70 22 127	X1047219	10 47 219 6	52	7
70 22 128	X1065300	10 65 300 9	4	1
70 22 131	X1065300	10 65 300 9	9	1
70 23 640	X1035924	10 35 924 8	2	1
70 23 643	X1035924	10 35 924 8	5	1
70 23 645	X1035924	10 35 924 8	7	1
70 24 263	5 701 129	57 01 129 08	4	1
70 24 264	5 701 129	57 01 129 08	5	1
70 24 265	5 701 129	57 01 129 08	7	1
70 24 273	5 701 133	57 01 133 08	1	1
70 24 282	5 701 133	57 01 133 08	7	4
70 25 208	X1042471	10 42 471 6	9	2
70 27 052	X1065300	10 65 300 9	49	1
70 27 053	X1065300	10 65 300 9	46	1
70 27 055	X1065300	10 65 300 9	43	2
70 27 056	X1065300	10 65 300 9	44	1
70 27 459	5 113 022	51 13 022 08	2	2
70 27 497	X1047219	10 47 219 6	53	1
70 27 755	X1030300	10 30 300 7	2	1
70 28 133	X1065068	10 65 068 8	2	1
70 30 031 01	2 522 011	96 80 809 08	20	1
70 42 076 08	2 533 020	96 71 980 08	42	1
70 42 076 08	2 913 004	96 20 460 08	3	4
70 42 076 08	2 932 001	96 81 042 08	23	8
70 42 076 08	2 932 082	96 93 013 08	49	37
70 42 089 08	2 260	91 74 253 08	9	2
70 42 121 08	2 913 005	96 28 696 08	10	2
70 42 121 08	2 932 001	96 81 042 08	41	50
70 42 141 08	1 970 101	96 67 647 08	303	8
70 42 141 08	1 972 252	96 67 665 08	301	2
70 42 141 08	1 972 253	96 67 664 08	300	2
70 42 141 08	2 970 000	96 67 119 08	301	38
70 42 141 08	2 975 114	96 67 649 08	303	7
70 42 141 08	2 975 153	96 67 814 08	300	14
70 42 141 08	2 975 173	96 68 161 08	301	23
70 42 141 08	2 975 407	96 68 091 08	304	7

Artikel	Seite	Baugruppe	Pos.	Menge
70 42 141 08	2 975 706	96 67 784 08	303	7
70 42 141 08	2 977	96 70 221 08	301	8
70 42 141 08	2 977 203	96 67 999 08	300	7
70 42 141 08	2 978 007	96 68 931 08	301	2
70 42 141 08	2 978 109	96 69 155 08	301	3
70 42 141 08	2 978 206	96 69 083 08	300	4
70 42 141 08	3 978 011	96 69 774 08	300	3
70 42 141 08	3 978 022	96 69 722 08	301	6
70 42 141 08	3 978 024	96 69 721 08	300	6
70 42 141 08	3 978 101	96 69 717 08	300	5
70 42 185 08	2 550 001	96 85 596 08	105	2
70 42 185 08	2 631	91 73 333 08	56	1
70 42 213 08	2 520 034	96 45 984 08	29	1
70 42 281 08	2 510 040	96 49 183 08	2	2
70 42 281 08	2 510 059	96 49 184 08	2	2
70 42 316 08	2 925 402	96 58 855 08	32	1
70 42 323 08	2 932 082	96 93 013 08	11	26
70 42 326 08	1 630 004	91 61 213 08	32	4
70 42 533 08	2 260 006	96 58 435 08	9	4
70 42 533 08	2 859 007	96 70 603 08	10	4
70 42 534 08	2 260 006	96 58 435 08	18	4
70 42 534 08	2 859 005	96 70 695 08	111	4
70 42 534 08	2 859 007	96 70 603 08	11	4
70 42 534 08	2 859 026	96 70 604 08	11	4
70 42 534 08	2 859 029	96 46 779 08	5	4
70 42 534 08	2 859 029	96 70 609 08	11	4
70 42 534 08	2 932 168	96 48 167 08	2	6
70 42 535 08	2 260 006	96 58 435 08	11	4
70 42 538 08	2 859 005	96 70 695 08	112	4
70 42 545 08	2 260 006	96 58 435 08	12	1
70 42 548 08	2 859 007	96 70 603 08	13	4
70 42 548 08	2 859 026	96 70 604 08	13	4
70 42 548 08	2 859 029	96 46 779 08	7	4
70 42 548 08	2 859 029	96 70 609 08	13	4
70 42 551 08	2 859 029	96 46 779 08	8	4
70 42 553 08	2 932 168	96 48 167 08	4	6
70 42 559 08	2 932 082	96 93 013 08	81	4
70 42 566 08	2 859 005	96 70 695 08	110	4
70 42 566 08	2 859 026	96 70 604 08	10	4
70 42 566 08	2 859 029	96 46 779 08	4	4
70 42 566 08	2 859 029	96 70 609 08	10	4
70 42 567 08	2 859 007	96 70 603 08	14	4
70 42 567 08	2 859 026	96 70 604 08	14	4
70 42 567 08	2 859 029	96 70 609 08	14	4
70 42 582 08	2 260 006	96 58 435 08	25	2
70 42 598 08	2 520	91 72 029 08	42	2
70 42 624 08	3 214	91 63 420 08	41	2
70 42 637 08	2 260 009	96 46 972 08	3	2
70 42 637 08	2 859 005	96 70 695 08	100	4
70 42 710 08	2 260 009	96 46 972 08	2	2
70 42 747 08	2 932 168	96 48 167 08	3	6
70 42 748 08	2 260 006	96 58 435 08	30	4
70 42 748 08	2 859 005	96 70 695 08	113	4
70 42 748 08	2 859 007	96 70 603 08	12	4
70 42 748 08	2 859 026	96 70 604 08	12	4
70 42 748 08	2 859 029	96 46 779 08	6	4
70 42 748 08	2 859 029	96 70 609 08	12	4
70 42 748 08	2 932 168	96 48 167 08	6	6
70 42 748 08	X1047526	10 47 526 2	8	2
70 42 749 08	2 260 006	96 58 435 08	29	4
70 42 749 08	2 932 168	96 48 167 08	5	6
70 42 775 08	2 391 040	96 75 829 08	39	2
70 42 797 08	2 522 011	96 80 809 08	(14)	3
70 42 797 08	2 522 011	96 80 809 08	9	3
70 42 805 08	2 522 011	96 80 809 08	19	3
70 43 346 08	2 810	91 72 335 08	25	2
70 43 378 08	3 713	91 75 366 08	85	2
70 80 023 08	X1041101	10 41 101 5	44	1
71 00 250 08	X1035482	10 35 482 8	10	1
71 00 250 08	X1042876	10 42 876 6	10	1
71 00 250 08	X1042876	10 42 876 7	10	1
71 00 250 08	X1042876	10 42 876 8	10	1
71 00 302 01	9 000 510	90 00 510 6	14	1
71 00 302 01	9 000 521	90 00 521 4	14	1
71 00 302 01	9 395 668	93 95 668 01	38	1
71 00 302 01	9 395 675	93 95 675 01	38	1
71 00 312 08	5 402 704	54 02 704 14	10	1
71 00 345 01	9 395 668	93 95 668 01	33	1
71 00 345 01	9 395 675	93 95 675 01	33	1
71 00 350 01	X1035659	10 35 659 9	40	1
71 00 590 01	9 395 668	93 95 668 01	14	2
71 00 590 01	9 395 675	93 95 675 01	14	2
71 00 694 01	9 395 668	93 95 668 01	12	4
71 00 694 01	9 395 675	93 95 675 01	12	4
71 01 013 08	X1111402	11 11 402 6	61	3
71 01 020 08	2 990 000	96 70 680 08	555	2
71 01 022	1 970 101	96 67 647 08	306	1
71 01 022	2 970 000	96 67 119 08	306	5
71 01 022	2 975 114	96 67 649 08	306	1
71 01 022	2 975 153	96 67 814 08	305	2
71 01 022	2 975 407	96 68 091 08	305	1
71 01 022	2 975 706	96 67 784 08	306	1
71 01 022	2 978 109	96 69 155 08	300	1
71 01 030 08	2 533 003	96 73 437 08	21	1
71 01 034 08	5 113 005	51 13 005 08	8	1
71 01 038 08	2 125	91 69 505 08	(19)	2
71 01 038 08	X1032632	10 32 632 3	14	1
71 01 040 08	9 939 554	97 39 554	(2)	1
71 01 040 08	X1111402	11 11 402 6	65	1
71 01 044 08	7 743 566	77 43 566 08	13	3
71 01 044 08	X1035659	10 35 659 9	73	6
71 01 045 08	2 975 153	96 67 814 08	302	2
71 01 045 08	X1111402	11 11 402 3	1211	2
71 01 052 08	2 970 000	96 67 119 08	305	5
71 01 052 08	2 975 153	96 67 814 08	301	4
71 01 052 08	2 975 173	96 68 161 08	303	8
71 01 052 08	2 975 407	96 68 091 08	308	3
71 01 052 08	3 978 022	96 69 722 08	302	2
71 01 053 08	2 975 114	96 67 649 08	310	2
71 01 053 08	2 975 706	96 67 784 08	310	2
71 01 053 08	3 978 011	96 69 774 08	309	1
71 01 053 08	3 978 024	96 69 721 08	311	2
71 01 053 08	3 978 101	96 69 717 08	309	1
71 01 059 08	1 970 101	96 67 647 08	308	3
71 01 059 08	2 970 000	96 67 119 08	307	4
71 01 059 08	2 975 114	96 67 649 08	307	1
71 01 059 08	2 975 173	96 68 161 08	304	2
71 01 059 08	2 975 706	96 67 784 08	307	1
71 01 059 08	2 977	96 70 221 08	304	1
71 01 059 08	2 977 203	96 67 999 08	302	2

Artikel	Seite	Baugruppe	Pos.	Menge
71 01 059 08	2 978 109	96 69 155 08	303	1
71 01 059 08	2 978 206	96 69 083 08	301	1
71 01 060 08	2 990 000	96 70 680 08	311	1
71 01 072 08	1 970 101	96 67 647 08	307	3
71 01 072 08	2 970 000	96 67 119 08	302	13
71 01 072 08	2 975 114	96 67 649 08	305	1
71 01 072 08	2 975 153	96 67 814 08	307	2
71 01 072 08	2 975 173	96 68 161 08	302	5
71 01 072 08	2 975 407	96 68 091 08	307	1
71 01 072 08	2 975 706	96 67 784 08	305	1
71 01 072 08	2 977	96 70 221 08	303	2
71 01 072 08	2 977 203	96 67 999 08	303	1
71 01 072 08	2 978 007	96 68 931 08	300	2
71 01 072 08	2 978 109	96 69 155 08	302	1
71 01 072 08	2 978 206	96 69 083 08	302	3
71 01 072 08	3 978 101	96 69 717 08	304	1
71 01 075 08	3 978 101	96 69 717 08	303	1
71 01 076 08	1 970 101	96 67 647 08	304	1
71 01 076 08	2 970 000	96 67 119 08	303	1
71 01 076 08	2 977	96 70 221 08	302	1
71 01 077 08	1 970 101	96 67 647 08	305	6
71 01 077 08	1 972 252	96 67 665 08	300	2
71 01 077 08	1 972 253	96 67 664 08	301	2
71 01 077 08	2 970 000	96 67 119 08	304	10
71 01 077 08	2 975 114	96 67 649 08	304	2
71 01 077 08	2 975 153	96 67 814 08	306	4
71 01 077 08	2 975 173	96 68 161 08	300	8
71 01 077 08	2 975 407	96 68 091 08	306	2
71 01 077 08	2 975 706	96 67 784 08	304	2
71 01 077 08	2 977	96 70 221 08	300	4
71 01 077 08	2 977 203	96 67 999 08	301	4
71 01 077 08	3 978 011	96 69 774 08	301	2
71 01 077 08	3 978 022	96 69 722 08	300	4
71 01 077 08	3 978 024	96 69 721 08	301	4
71 01 077 08	3 978 101	96 69 717 08	301	2
71 02 004 08	2 970 000	96 67 119 08	561	48
71 40 008 08	1 130 008	91 58 624 08	6	1
72 00 144 08	3 715	91 69 506 08	40	6
72 00 144 08	3 716	91 69 507 08	42	12
72 00 295 01	9 000 521	90 00 521 4	31	1
72 08 002 08	2 502	91 72 033 08	25	4
72 50 069 08	2 391 040	96 75 829 08	16	2
72 51 010 05	2 810	91 72 335 08	17	2
72 51 118 08	2 932 160	96 90 849 08	13	2
72 58 075 08	1 130 008	91 58 624 08	12	2
72 58 100 08	2 831	91 73 139 08	30	4
72 58 469 08	3 745	91 68 438 08	25	2
72 58 549 08	1 631 100	91 61 483 08	2	4
72 64 056 08	X1041101	10 41 101 5	34	1
72 64 056 08	X1041101	10 41 101 9	29	1
72 64 065 08	X1042440	10 42 440 2	(22)	1
72 64 079 08	9 000 510	90 00 510 6	(1)	1
72 64 079 08	X1047526	10 47 526 2	7	2
72 64 132 08	X1110002	11 10 024 8	59	2
72 64 191 08	X1035924	10 35 924 3	25	1
72 64 191 08	X1035924	10 35 924 4	25	1
72 64 196 08	5 715 296	57 15 296 08	20	1
72 64 202 08	5 113 005	51 13 005 08	4	1
72 64 212 08	2 520 032	96 45 980 08	19	1
72 64 215 01	9 000 510	90 00 510 6	73	1
72 64 215 01	9 000 521	90 00 521 4	73	1
72 64 215 01	X1108091	11 08 091 2	59	1
72 64 216 08	2 391 001	96 69 507 08	402	2
72 64 216 08	2 391 041	96 69 508 08	121	2
72 64 216 08	2 650 001	96 73 053 08	7	1
72 64 223 08	2 391 001	96 69 507 08	400	1
72 64 234 01	X1004204	10 04 204 3	5	1
72 64 241 08	X1042440	10 42 440 2	(21)	2
72 64 252 08	X1041267	10 41 267 7	50	1
72 64 260 08	2 391 001	96 69 507 08	406	2
72 64 265 08	5 102 306	51 02 306 08	6	1
72 64 266 08	5 113 086	51 13 086 08	49	2
72 64 274 08	9 000 510	90 00 510 6	3	1
72 64 274 08	9 000 521	90 00 521 4	3	1
72 64 306 08	X1042440	10 42 440 2	32	2
72 64 351 08	2 391 001	96 69 507 08	405	1
72 64 400 01	X1032716	10 32 716 7	16	1
72 64 528 01	7 743 566	77 43 566 08	29	1
72 64 546 01	9 000 510	90 00 510 6	34	1
72 64 546 01	9 000 521	90 00 521 4	34	1
72 66 113 08	2 810	91 72 335 08	54	1
72 66 122 08	2 810	91 72 335 08	42	1
72 66 127 08	2 650	91 76 853 08	150	1
72 66 127 08	2 925 203	96 52 153 08	14	1
72 66 127 08	2 925 204	92 16 990 08	14	1
72 66 158 08	2 260	91 74 253 08	8	2
72 66 160 08	3 220	91 70 738 08	9	2
72 66 160 08	3 223	91 60 904 08	9	2
72 66 160 08	3 223	91 70 741 08	9	2
72 66 160 08	3 223 011	91 77 456 08	9	2
72 66 160 08	3 223 100	91 70 743 08	9	2
72 66 160 08	3 745	91 68 438 08	10	2
72 66 167 08	2 510	91 52 788 08	10	4
72 66 168 08	2 859 005	96 70 695 08	120	4
72 69 042 08	2 391 041	96 69 508 08	150	4
73 00 009 08	2 391 023	96 69 509 08	140	1
73 61 600	X1065300	10 65 300 9	21	1
73 62 946	2 978 007	96 68 931 08	309	6
73 65 090	2 978 007	96 68 931 08	308	2
73 67 774	2 970 000	96 67 119 08	639	1
73 67 774	2 976 000	96 69 452 08	606	2
73 67 776	2 970 000	96 67 119 08	799	1
73 67 986	1 970 101	96 67 647 08	613	1
73 67 986	2 970 000	96 67 119 08	613	9
73 68 242	2 533 096	96 74 683 08	514	2
73 68 705	2 650	91 76 853 08	170	2
73 72 303	5 102 354	51 02 354 08	(15)	1
73 80 019	X1042959	10 42 959 8	52	1
73 80 196	X1045104	10 45 104 9	22	1
73 80 573	X1065300	10 65 300 6	20	1
73 80 574	X1034282	10 34 282 3	5	4
73 81 629	X1013350	10 13 350 6	29	1
73 81 797	X1013350	10 13 350 6	23	2
73 82 088	X1013509	10 13 509 0	6	2
73 82 216	X1013350	10 13 350 6	10	2
74 00 008 08	2 920 369	96 54 235 08	(503)	0.2
74 00 008 08	2 920 369	96 54 235 08	(503)	0.2
74 00 008 08	2 920 369	96 54 235 08	(266)	0.2
74 00 026 08	2 372	91 33 648 08	4	2
74 00 219 08	2 730	91 61 966 08	2	2

Artikel	Seite	Baugruppe	Pos.	Menge
74 03 000 08	2 520 034	96 45 984 08	28	1
74 03 569	2 970 000	96 67 119 08	666	12
74 03 569	2 975 114	96 67 649 08	603	2
74 03 569	2 975 706	96 67 784 08	603	2
74 03 569	2 976 000	96 69 452 08	612	2
74 03 569	2 978 007	96 68 931 08	613	2
74 03 569	2 978 109	96 69 155 08	618	3
74 03 569	2 978 206	96 69 083 08	626	1
74 03 569	2 990 000	96 70 680 08	604	2
74 03 569	3 978 101	96 69 717 08	603	1
74 04 186	2 970 000	96 67 119 08	688	3
74 04 537	2 970 000	96 67 119 08	687	2
74 05 822	1 130 032	91 68 958 08	(10)	4
74 07 098	2 970 000	96 67 119 08	697	5
74 07 098	2 975 041	96 68 924 08	607	3
74 07 098	2 976 000	96 69 452 08	610	1
74 07 107	1 970 101	96 67 647 08	631	1
74 07 107	2 970 000	96 67 119 08	624	3
74 07 108	1 970 101	96 67 647 08	638	2
74 07 108	2 970 000	96 67 119 08	704	3
74 07 108	3 978 020	96 69 856 08	602	1
74 07 118	2 970 000	96 67 119 08	708	7
74 07 118	2 976 000	96 69 452 08	605	2
74 07 118	3 978 101	96 69 717 08	616	1
74 07 119	2 970 000	96 67 119 08	678	12
74 07 119	2 975 114	96 67 649 08	607	1
74 07 119	2 975 706	96 67 784 08	607	1
74 07 119	2 976 000	96 69 452 08	607	3
74 07 119	2 978 206	96 69 083 08	645	1
74 07 120	2 970 000	96 67 119 08	790	2
74 07 120	2 975 153	96 67 814 08	600	1
74 07 122	1 972 252	96 67 665 08	619	1
74 07 122	1 972 253	96 67 664 08	620	1
74 07 122	2 970 000	96 67 119 08	772	1
74 10 839	9 000 510	90 00 510 6	43	1
74 11 445	5 113 022	51 13 022 08	999	1
74 12 067	2 391 001	96 69 507 08	271	2
74 12 936	X1030300	10 30 300 7	22	1
74 12 937	X1030300	10 30 300 7	23	1
74 12 942	X1030300	10 30 300 7	18	1
74 13 103	2 391 001	96 69 507 08	272	4
74 14 494	X1065300	10 65 300 9	5	1
74 14 500	X1065300	10 65 300 9	16	1
74 40 100 08	2 790 451	91 57 016 08	3	3
74 40 100 08	3 745	91 68 438 08	34	2
74 40 104 08	3 211	91 75 365 08	83	4
74 51 206 08	9 000 510	90 00 510 6	46	1
74 51 206 08	9 000 521	90 00 521 4	46	1
74 51 216 08	X1111402	11 11 402 6	30	1
74 51 288 08	3 745 002	92 17 236 08	4	2
74 51 288 08	3 745 003	92 17 237 08	4	2
74 51 295 01	2 522 012	96 45 884 08	4	2
74 51 295 01	2 522 013	96 45 883 08	5	8
74 51 295 08	X1035659	10 35 659 9	35	2
74 51 392 01	9 000 521	90 00 521 4	96	1
74 51 411 08	X1035659	10 35 659 9	36	1
74 51 453 08	X1035659	10 35 659 9	37	5
74 51 488 08	3 211 009	96 46 979 08	3	2
74 51 488 08	3 350	91 63 410 08	(3)	2
74 51 488 08	3 350 001	92 70 642 08	3	2
74 51 493 08	1 750 023	92 65 732 08	(2)	2
74 51 604 08	X1108091	11 08 091 1	3921	1
74 51 604 08	X1110002	11 10 024 7	3921	2
74 51 604 08	X1111402	11 11 402 3	3921	1
74 51 688 08	2 310 008	96 61 008 08	3	2
74 51 688 08	3 211 008	96 46 978 08	2	2
74 51 792 08	X1035659	10 35 659 9	34	1
74 51 947 08	5 402 705	54 02 705 14	12	1
74 51 960 08	X1108091	11 08 091 1	53	1
74 51 960 08	X1110002	11 10 024 7	53	2
74 61 108 08	X1035659	10 35 659 9	39	4
74 61 377 01	9 395 668	93 95 668 01	27	1
74 61 377 01	9 395 675	93 95 675 01	27	1
74 61 600 08	5 718 420	57 18 420 08	6	1
74 61 600 08	5 719 164	57 19 164 08	6	1
74 61 603 01	9 395 668	93 95 668 01	2	1
74 61 603 01	9 395 675	93 95 675 01	1	1
74 61 708 01	X1134739	11 34 739 9	6	1
74 62 216 08	5 701 129	57 01 129 08	11	1
74 62 221 01	9 000 510	90 00 510 6	13	1
74 62 221 01	9 000 521	90 00 521 4	13	1
74 62 228 08	9 000 510	90 00 510 6	16	1
74 62 228 77	9 000 521	90 00 521 4	16	1
74 62 311 08	9 000 510	90 00 510 6	26	1
74 62 311 08	9 000 521	90 00 521 4	26	1
74 65 067 08	2 550 003	96 46 246 08	2	1
74 65 067 08	2 652 007	92 68 928 08	2	1
74 66 071 08	9 155 533	91 55 533 08	37	1
74 69 116 08	X1032632	10 32 632 3	15	1
74 69 164 08	X1042959	10 42 959 8	49	1
74 70 004 08	X1041101	10 41 101 5	52	1
74 70 004 08	X1041101	10 41 101 8	440	1
74 70 004 08	X1042471	10 42 471 6	212	1
74 70 006 08	X1041101	10 41 101 5	32	1
74 70 006 08	X1041101	10 41 101 8	300	1
74 71 027 01	9 395 668	93 95 668 01	28	1
74 71 027 01	9 395 675	93 95 675 01	28	1
74 72 042 05	X1035659	10 35 659 9	45	1
74 90 102 08	3 211 002	92 88 302 08	1	1
74 90 120 08	3 713	91 75 366 08	150	1
75 00 011 08	1 750	91 52 395 08	30	1
75 00 018 08	1 750	91 52 395 08	31	2
75 00 024 08	2 970 000	96 67 119 08	214	3
76 10 208 03	1 401	91 58 478 08	(2)	1
76 10 208 03	9 395 675	93 95 675 01	3	1
76 10 217 03	9 000 510	90 00 510 6	81	1
76 10 217 03	9 000 521	90 00 521 4	81	1
76 10 323 03	9 000 510	90 00 510 6	11	1
76 10 323 03	9 000 521	90 00 521 4	11	1
76 10 333 03	9 000 510	90 00 510 6	12	1
76 10 333 03	9 000 521	90 00 521 4	12	1
76 10 339 03	9 395 668	93 95 668 01	16	1
76 10 339 03	9 395 675	93 95 675 01	16	1
76 10 341 03	9 395 668	93 95 668 01	32	1
76 10 341 03	9 395 675	93 95 675 01	32	1
76 10 359 03	9 000 510	90 00 510 6	71	2
76 10 359 03	9 000 521	90 00 521 4	71	2
76 15 379	2 670 002	96 72 303 08	7	1
76 15 379	2 970 000	96 67 119 08	769	2
76 15 379	2 975 114	96 67 649 08	622	1

Artikel	Seite	Baugruppe	Pos.	Menge	Artikel	Seite	Baugruppe	Pos.	Menge
76 15 379	2 975 706	96 67 784 08	627	1	77 42 105 08	3 978 011	96 69 774 08	303	2
76 17 268	2 970 000	96 67 119 08	802	3	77 42 113 08	2 990 000	96 70 680 08	305	1
76 17 354	1 975 006	96 69 551 08	601	12	77 42 118 08	2 392	91 69 336 08	124	1
76 17 354	2 978 109	96 69 155 08	615	1	77 42 118 08	2 393 003	96 69 938 08	182	3
76 17 354	2 978 206	96 69 083 08	605	2	77 42 119 08	2 970 000	96 67 119 08	553	2
76 17 460	1 970 101	96 67 647 08	627	3	77 42 139 08	2 671 004	96 46 305 08	12	1
76 17 460	2 970 000	96 67 119 08	784	10	77 42 143 08	2 391 001	96 69 507 08	180	5
76 17 460	2 978 007	96 68 931 08	611	1	77 42 143 08	2 391 023	96 69 509 08	180	3
76 17 461	1 975 006	96 69 551 08	605	4	77 42 157 08	2 657	91 61 109 08	25	2
76 17 494	1 970 101	96 67 647 08	619	1	77 42 157 08	2 970 000	96 67 119 08	552	2
76 17 494	2 970 000	96 67 119 08	658	10	77 42 157 08	2 978 007	96 68 931 08	304	4
76 17 494	2 975 173	96 68 161 08	610	2	77 42 217 08	2 541	91 71 506 08	18	7
76 17 494	2 978 206	96 69 083 08	632	2	77 42 237 08	2 670	91 71 399 08	8	2
76 19 068	X1048802	10 48 802 4	6	1	77 42 238 08	2 391 001	96 69 507 08	181	2
76 19 068	X1049189	10 49 189 9	5	1	77 42 238 08	2 391 023	96 69 509 08	195	2
76 19 656	1 970 101	96 67 647 08	(1)	1	77 42 249 08	2 393 003	96 69 938 08	184	3
76 20 760	5 102 408	51 02 408 08	10	1	77 42 250 08	2 541 001	96 72 762 08	6	1
76 22 338	5 719 030	57 19 030 08	3	1	77 42 251 08	2 391 001	96 69 507 08	135	2
76 22 478	X1022811	10 22 811 2	16	1	77 42 253 08	2 391 001	96 69 507 08	171	1
76 22 803	2 711	91 52 800 08	(2)	6	77 42 253 08	2 391 023	96 69 509 08	191	1
76 22 803	2 711	91 52 800 08	(2)	6	77 42 271 08	2 392	91 69 336 08	126	1
76 22 803	7 743 859	77 43 859 08	3	4	77 42 279 08	2 391 001	96 69 507 08	172	16
76 24 285	X1032716	10 32 716 7	24	1	77 42 283 08	2 393 003	96 69 938 08	183	3
77 20 022 08	2 990 000	96 70 680 08	551	2	77 42 283 08	2 657	91 61 109 08	24	2
77 25 699 08	1 881 000	91 62 836 08	1	1	77 42 306 08	2 391 001	96 69 507 08	241	0.35
77 25 885 08	2 780 915	96 48 377 08	6	1	77 42 306 08	2 650	91 76 853 08	201	2
77 32 912 08	3 711	91 68 435 08	30	1	77 42 329 08	2 541	91 71 506 08	8	0.6
77 33 137 08	1 750	91 52 395 08	39	4	77 42 329 08	2 541	91 71 506 08	22	0.05
77 34 482 08	2 316	91 52 840 08	1	1	77 42 329 08	2 832	91 72 008 08	20	10
77 39 091 08	1 750	91 52 395 08	37	1	77 42 329 08	2 832	91 72 008 08	26	10
77 39 118 08	1 750	91 52 395 08	38	1	77 42 329 08	2 832	91 72 008 08	27	0.075
77 39 132 08	1 750	91 52 395 08	45	1	77 42 329 08	2 832	91 72 008 08	28	0.155
77 39 170 08	2 550 001	96 85 596 08	63	2	77 42 368 08	2 391 023	96 69 509 08	251	1
77 39 284 08	1 750	91 52 395 08	35	4	77 42 844 08	2 391 023	96 69 509 08	190	2
77 39 305 08	2 750 100	91 57 283 08	2	2	77 42 852 08	2 978 007	96 68 931 08	303	2
77 39 334 08	2 810	91 72 335 08	57	2	77 42 856 08	2 391 001	96 69 507 08	190	1
77 39 335 08	1 630 004	91 61 213 08	14	4	77 43 009 08	2 550 008	96 47 628 08	6	1
77 39 383 08	2 730 002	96 55 752 08	14	1	77 43 009 08	2 550 009	96 47 645 08	6	1
77 39 399 08	2 311	91 73 236 08	2	1	77 43 201 08	2 671 004	96 46 305 08	4	1
77 39 399 08	2 312	91 73 237 08	2	1	77 43 242	2 125	91 69 505 08	13	4
77 39 399 08	2 313	91 61 580 08	2	1	77 43 242	2 550 003	96 46 246 08	4	1
77 39 399 08	2 316	91 52 840 08	2	1	77 43 242	2 652 007	92 68 928 08	4	1
77 39 401 08	1 750	91 52 395 08	44	1	77 43 242	2 810	91 72 335 08	27	2
77 39 466 08	2 372	91 33 648 08	3	1	77 43 242	3 211	91 75 365 08	106	2
77 39 477 08	3 215 005	91 52 846 08	28	2	77 43 242	3 214	91 63 420 08	10	2
77 39 477 08	3 215 006	91 52 847 08	28	2	77 43 242	3 292	91 63 429 08	6	2
77 41 197 08	2 502 007	96 22 822 08	1	1	77 43 242	3 714	91 63 428 08	18	2
77 41 198 08	2 502 008	96 22 823 08	1	1	77 43 242	5 719 164	57 19 164 08	401	1
77 42 024 08	2 391 001	96 69 507 08	240	0.3	77 43 566 08	1 402	91 58 480 08	4	1
77 42 024 08	2 650	91 76 853 08	202	3	77 43 726 08	2 711	91 52 800 08	18	14
77 42 040 08	2 541 001	96 72 762 08	5	1	77 43 726 08	3 713 013	96 57 159 08	13	1
77 42 086 08	2 391 001	96 69 507 08	169	10	77 43 727 08	2 711	91 52 800 08	17	24
77 42 086 08	2 391 046	96 76 386 08	18	1	77 43 728 08	1 402	91 58 480 08	1	1
77 42 086 08	2 541	91 71 506 08	16	13	77 43 728 08	2 711	91 52 800 08	10	1
77 42 086 08	2 650	91 76 853 08	181	12	77 43 734 08	1 402	91 58 480 08	7	23
77 42 086 08	2 832	91 72 008 08	13	19	77 43 735 08	2 711	91 52 800 08	14	8
77 42 097 08	2 831	91 73 139 08	5	1	77 43 736 08	3 211	91 75 365 08	110	2
77 42 099 08	2 393	91 69 337 08	110	4	77 43 737 08	1 402	91 58 480 08	9	60
77 42 099 08	2 393 003	96 69 938 08	181	5	77 43 737 08	2 711	91 52 800 08	20	100
77 42 105 08	2 990 000	96 70 680 08	306	2	77 43 738 08	1 402	91 58 480 08	8	25

Artikel	Seite	Baugruppe	Pos.	Menge
77 43 738 08	2 711	91 52 800 08	(1)	1
77 43 738 08	2 711	91 52 800 08	(1)	1
77 43 738 08	2 711	91 52 800 08	(1)	1
77 43 738 08	2 711	91 52 800 08	12	22
77 43 738 08	2 711	91 52 800 08	15	1
77 43 738 08	7 743 859	77 43 859 08	1	1
77 43 738 08	7 743 860	77 43 860 08	1	1
77 43 738 08	X1047036	10 47 036 8	4	1
77 43 738 08	X1047037	10 47 037 0	3	1
77 43 748 08	2 711	91 52 800 08	13	2
77 43 748 08	2 711	91 52 800 08	23	1
77 43 750 08	2 711	91 52 800 08	16	8
77 43 751 08	1 402	91 58 480 08	6	2
77 43 751 08	2 711	91 52 800 08	11	2
77 43 758 08	2 711	91 52 800 08	21	2
77 43 765 08	1 402	91 58 480 08	11	4
77 43 765 08	7 743 860	77 43 860 08	4	3
77 43 780 08	7 743 860	77 43 860 08	6	1
77 43 781 08	7 743 860	77 43 860 08	2	3
77 43 782 08	7 743 859	77 43 859 08	2	2
77 43 782 08	7 743 860	77 43 860 08	5	3
77 43 782 08	X1047036	10 47 036 8	3	3
77 43 782 08	X1047037	10 47 037 0	4	3
77 43 832 08	1 402	91 58 480 08	17	4
77 43 835 08	1 402	91 58 480 08	10	7
77 43 837 08	2 990 000	96 70 680 08	309	1
77 43 859 08	2 711	91 52 800 08	2	1
77 43 860 08	2 711	91 52 800 08	3	1
77 43 862 08	2 711	91 52 800 08	5	1
77 43 875 08	X1032716	10 32 716 7	11	1
77 90 011 08	2 925 203	96 52 153 08	7	1
77 90 011 08	2 925 204	92 16 990 08	7	1
77 90 183 01	9 395 675	93 95 675 01	46	2
77 90 201 08	1 830 102	92 26 483 08	2	6
77 90 347 08	2 810	91 72 335 08	58	1
78 89 017 08	2 810	91 72 335 08	64	2
78 89 018 08	2 350	91 79 269 08	27	8
78 89 018 08	2 370	91 61 617 08	19	4
78 89 018 08	2 810	91 72 335 08	70	12
78 89 058 08	2 631 003	96 54 406 08	2	1
78 90 003 08	1 750	91 52 395 08	20	1
78 90 119 08	2 670 002	96 72 303 08	3	1
78 90 119 08	2 671	91 52 798 08	13	1
78 90 119 08	2 671 004	96 46 305 08	5	1
78 90 151 08	2 920 814	96 45 717 08	5	1
78 90 160 08	1 783 001	96 20 590 08	6	1
79 00 039 08	1 750	91 52 395 08	4	1
79 00 046 08	1 750	91 52 395 08	6	1
79 00 079 08	1 750	91 52 395 08	3	1
79 00 126 08	1 750	91 52 395 08	7	1
79 00 236 08	1 750	91 52 395 08	8	1
79 00 249 08	1 750	91 52 395 08	17	1
79 00 301 08	1 750	91 52 395 08	10	1
79 00 303 08	1 750	91 52 395 08	9	1
79 00 315 08	1 750	91 52 395 08	12	1
79 00 320 08	1 750	91 52 395 08	13	1
79 00 323 08	1 750	91 52 395 08	15	1
79 00 420 08	1 750	91 52 395 08	18	1
79 00 429 08	1 750	91 52 395 08	19	1
79 00 444 08	1 750	91 52 395 08	16	1
79 04 950 14	X1108091	11 08 091 1	454	1
79 04 950 14	X1110002	11 10 024 7	454	2
79 05 638 14	X1035924	10 35 924 5	(98)	1
80 21 020 08	2 859	91 69 351 08	210	12.6
80 21 020 08	2 859 007	96 70 603 08	51	4
80 21 020 08	2 859 026	96 70 604 08	51	5
80 21 020 08	2 859 029	96 46 779 08	10	4.3
80 21 020 08	2 859 029	96 70 609 08	51	4.88
81 00 354 08	1 750	91 52 395 08	46	1
81 12 017 08	9 739 785	97 39 785	7	1
81 12 031 08	2 522	91 74 320 08	52	1
81 12 033 08	2 522	91 74 320 08	51	1
81 12 051 08	2 522	91 74 320 08	50	1
81 12 057 08	X1013170	10 13 170 7	109	1
81 12 073 01	9 739 797	97 39 797	8	1
81 12 073 01	9 739 861	97 39 861	5	1
81 12 073 01	X1001706	10 01 706 2	5	1
81 12 073 01	X1112331	11 12 331 3	12	1
87 00 028 08	3 930 153	96 48 489 08	265	0.01
88 50 341 08	1 750	91 52 395 08	11	1
88 50 422 08	2 520 034	96 45 984 08	58	1
88 50 423 08	2 520 034	96 45 984 08	59	1
88 51 322 08	1 750	91 52 395 08	5	1
88 51 828 08	1 750	91 52 395 08	40	1
88 52 004 08	1 750	91 52 395 08	14	1
88 52 515 08	2 391 040	96 75 829 08	31	1
89 01 004 08	1 750	91 52 395 08	23	1
89 01 014 08	2 520 034	96 45 984 08	31	1
90 00 486 5	9 000 510	90 00 510 6	56	1
90 00 486 5	9 000 521	90 00 521 4	56	1
90 00 510 6	1 401	91 58 478 08	4	1
90 00 510 6	1 411	91 69 968 08	82	1
90 00 521 4	1 401	91 58 478 08	82	1
90 00 521 4	1 411	91 69 968 08	4	1
90 20 548 0	2 350	91 79 269 08	1	2
90 20 640 1	2 350	91 79 269 08	8	1
90 73 189	X1013350	10 13 350 6	13	1
90 73 190	X1013350	10 13 350 6	11	2
90 78 515	9 739 804	97 39 804	7	24
90 78 525	9 739 798	97 39 798	2	26
90 79 595	9 739 853	97 39 853	4	2
90 79 596	9 739 853	97 39 853	2	1
91 04 705 08	2 913 200	96 47 216 08	80	1
91 05 061 08	2 932 116	96 93 014 08	10	1
91 23 538 08	2 932 122	96 90 850 08	1	1
91 25 249 08	1 750	91 52 395 08	42	1
91 32 577	9 739 613	97 39 613	93	2
91 32 850 08	2 533 050	96 48 359 08	2	2
91 33 648 08		LR 1600-2-0	198	1
91 42 856 08	2 932 122	96 90 850 08	7	1
91 42 857 08	2 932 122	96 90 850 08	8	1
91 42 858 08	2 932 122	96 90 850 08	9	1
91 42 859 08	2 932 122	96 90 850 08	10	1
91 42 860 08	2 932 122	96 90 850 08	11	1
91 52 379 08		LR 1600-2-0	6	2
91 52 395 08		LR 1600-2-0	25	1
91 52 788 08		LR 1600-2-0	131	1
91 52 798 08		LR 1600-2-0	144	1
91 52 800 08		LR 1600-2-0	147	1
91 52 807 08		LR 1600-2-0	156	1

Artikel	Seite	Baugruppe	Pos.	Menge	Artikel	Seite	Baugruppe	Pos.	Menge
91 52 822 08		LR 1600-2-0	128	1	91 63 422 08		LR 1600-2-0	221	1
91 52 840 08		LR 1600-2-0	195	1	91 63 423 08		LR 1600-2-0	225	1
91 52 846 08		LR 1600-2-0	204	1	91 63 428 08		LR 1600-2-0	252	1
91 52 847 08		LR 1600-2-0	205	1	91 63 429 08		LR 1600-2-0	258	1
91 52 950 08		LR 1600-2-0	350	1	91 68 435 08		LR 1600-2-0	305	1
91 52 951 08		LR 1600-2-0	352	1	91 68 438 08		LR 1600-2-0	346	1
91 52 958 08		LR 1600-2-0	414	1	91 68 444 08		LR 1600-2-0	106	1
91 53 021 08		LR 1600-2-0	23	1	91 68 445 08		LR 1600-2-0	108	1
91 54 348 08		LR 1600-2-0	312	1	91 68 447 08		LR 1600-2-0	118	1
91 54 561 08		LR 1600-2-0	123	1	91 68 449 08		LR 1600-2-0	120	1
91 55 259 08		LR 1600-2-0	323	1	91 68 450 08		LR 1600-2-0	133	1
91 55 527 08		LR 1600-2-0	317	7	91 68 452 08		LR 1600-2-0	142	1
91 55 533 08		LR 1600-2-0	316	1	91 68 453 08		LR 1600-2-0	163	1
91 55 535 08		LR 1600-2-0	450	1	91 68 456 08		LR 1600-2-0	169	1
91 55 536 08		LR 1600-2-0	451	1	91 68 467 08		LR 1600-2-0	173	1
91 55 537 08		LR 1600-2-0	452	1	91 68 470 08		LR 1600-2-0	174	1
91 55 538 08		LR 1600-2-0	453	1	91 68 473 08		LR 1600-2-0	175	1
91 55 539 08		LR 1600-2-0	454	1	91 68 474 08		LR 1600-2-0	176	1
91 55 540 08		LR 1600-2-0	455	1	91 68 478 08		LR 1600-2-0	4	1
91 55 541 08		LR 1600-2-0	456	1	91 68 736 08		LR 1600-2-0	405	1
91 55 542 08		LR 1600-2-0	457	1	91 68 878 08	3 745	91 68 438 08	500	1
91 55 873 08		LR 1600-2-0	130	1	91 68 958 08	1 130	91 68 478 08	2	1
91 57 005 08		LR 1600-2-0	427	1	91 69 075 08		LR 1600-2-0	10	1
91 57 016 08		LR 1600-2-0	429	1	91 69 077 08		LR 1600-2-0	11	1
91 57 017 08		LR 1600-2-0	430	1	91 69 146 08		LR 1600-2-0	362	1
91 57 045 08		LR 1600-2-0	214	1	91 69 334 08		LR 1600-2-0	121	1
91 57 283 08		LR 1600-2-0	148	1	91 69 336 08		LR 1600-2-0	124	1
91 58 478 08	1 400	91 69 075 08	1	1	91 69 337 08		LR 1600-2-0	125	1
91 58 480 08	1 400	91 69 075 08	2	1	91 69 341 08		LR 1600-2-0	179	1
91 58 480 08	1 410 300	91 69 077 08	2	1	91 69 351 08		LR 1600-2-0	159	1
91 58 503 08		LR 1600-2-0	13	1	91 69 469 08		LR 1600-2-0	15	1
91 58 624 08	1 130	91 68 478 08	1	1	91 69 470 08	1 630	91 69 469 08	2	1
91 58 945 08		LR 1600-2-0	319	1	91 69 505 08		LR 1600-2-0	102	1
91 60 246 08	2 932 122	96 90 850 08	6	1	91 69 506 08		LR 1600-2-0	254	1
91 60 351 08	1 972 252	96 67 665 08	11	1	91 69 507 08		LR 1600-2-0	256	1
91 60 351 08	1 972 253	96 67 664 08	11	1	91 69 599 08		LR 1600-2-0	98	1
91 60 904 08		LR 1600-2-0	211	2	91 69 755 08	3 713	91 75 366 08	400	1
91 60 975 08		LR 1600-2-0	154	1	91 69 757 08	3 716	91 69 507 08	600	1
91 61 109 08		LR 1600-2-0	139	1	91 69 758 08	3 715	91 69 506 08	600	1
91 61 110 08		LR 1600-2-0	138	1	91 69 792 08	3 714	91 63 428 08	400	1
91 61 213 08	1 630	91 69 469 08	1	1	91 69 831 08	3 714 999	96 70 491 08	400	1
91 61 483 08		LR 1600-2-0	16	1	91 69 902 08	2 125	91 69 505 08	400	1
91 61 580 08		LR 1600-2-0	192	1	91 69 908 08	1 130	91 68 478 08	3	1
91 61 617 08		LR 1600-2-0	119	1	91 69 916 08	1 400	91 69 075 08	3	1
91 61 966 08		LR 1600-2-0	150	1	91 69 918 08	1 400	91 69 075 08	4	1
91 62 040 08		LR 1600-2-0	193	1	91 69 919 08	1 410 300	91 69 077 08	3	1
91 62 655 08	1 130	91 68 478 08	5	1	91 69 920 08	1 410 300	91 69 077 08	4	1
91 62 674 08	1 630	91 69 469 08	3	1	91 69 968 08	1 410 300	91 69 077 08	1	1
91 62 750 08		LR 1600-2-0	326	1	91 70 010 08		LR 1600-2-0	177	1
91 62 752 08		LR 1600-2-0	324	1	91 70 254 08		LR 1600-2-0	364	1
91 62 753 08		LR 1600-2-0	322	1	91 70 454 14	2 533 071	96 52 556 08	10	1
91 62 836 08		LR 1600-2-0	164	1	91 70 466 08		LR 1600-2-0	162	1
91 63 405 08		LR 1600-2-0	103	1	91 70 738 08		LR 1600-2-0	207	1
91 63 406 08		LR 1600-2-0	104	1	91 70 741 08		LR 1600-2-0	210	1
91 63 407 08		LR 1600-2-0	111	1	91 70 743 08		LR 1600-2-0	213	1
91 63 409 08		LR 1600-2-0	219	1	91 71 350 08		LR 1600-2-0	135	1
91 63 410 08		LR 1600-2-0	223	1	91 71 399 08		LR 1600-2-0	143	1
91 63 414 08		LR 1600-2-0	171	1	91 71 506 08		LR 1600-2-0	134	1
91 63 415 08		LR 1600-2-0	184	1	91 72 008 08		LR 1600-2-0	158	1
91 63 420 08		LR 1600-2-0	203	1	91 72 029 08	2 810 001	96 74 933 08	1	1

Artikel	Seite	Baugruppe	Pos.	Menge
91 72 033 08		LR 1600-2-0	129	1
91 72 036 08	2 520	91 72 029 08	71	1
91 72 335 08		LR 1600-2-0	153	1
91 72 336 08		LR 1600-2-0	356	1
91 72 337 08		LR 1600-2-0	358	1
91 72 719 08		LR 1600-2-0	307	1
91 72 880 08	1 130	91 68 478 08	4	1
91 73 139 08		LR 1600-2-0	320	1
91 73 236 08		LR 1600-2-0	190	1
91 73 237 08		LR 1600-2-0	191	1
91 73 333 08		LR 1600-2-0	132	1
91 73 675 08		LR 1600-2-0	253	2
91 74 253 08		LR 1600-2-0	126	1
91 74 320 08	2 520	91 72 029 08	2	1
91 74 816 08		LR 1600-2-0	122	1
91 75 365 08		LR 1600-2-0	201	1
91 75 366 08		LR 1600-2-0	250	1
91 75 966 08		LR 1600-2-0	161	1
91 76 846 08		LR 1600-2-0	136	2
91 76 853 08		LR 1600-2-0	127	1
91 76 915 08		LR 1600-2-0	183	1
91 76 916 08		LR 1600-2-0	189	2
91 77 456 08		LR 1600-2-0	218	1
91 77 906 08		LR 1600-2-0	344	1
91 78 422 08		LR 1600-2-0	165	1
91 79 132 08		LR 1600-2-0	137	1
91 79 135 08		LR 1600-2-0	181	1
91 79 269 08		LR 1600-2-0	117	1
91 80 907 08		LR 1600-2-0	146	1
92 01 005 08	2 631	91 73 333 08	15	2
92 02 912 08	2 997	91 69 341 08	364	1
92 03 247 08	2 997	91 69 341 08	262	1
92 09 034 08	1 972 304	96 54 953 08	870	1
92 09 765 08	2 997	91 69 341 08	398	1
92 09 849 08	2 997	91 69 341 08	317	1
92 10 795 08	2 550 011	96 61 231 08	5	1
92 10 795 08	2 790 455	91 57 005 08	4	4
92 11 865 08	2 997	91 69 341 08	177	1
92 12 113 08	2 932 116	96 93 014 08	9	1
92 12 551 08	2 976 016	96 49 404 08	1436	1
92 12 564 08	2 990 000	96 70 680 08	(1366)	1
92 13 504 08	2 997	91 69 341 08	384	1
92 14 563 08	2 997	91 69 341 08	451	1
92 15 391 08	2 997	91 69 341 08	231	1
92 15 428 08	2 970 000	96 67 119 08	309	1
92 15 736 08	1 970 200	96 54 955 08	747	1
92 16 203 08	2 932 122	96 90 850 08	5	1
92 16 963 08	2 925 203	96 52 153 08	1	1
92 16 963 08	2 925 204	92 16 990 08	1	1
92 16 964 08	2 925 204	92 16 990 08	2	1
92 16 990 08	2 925 004	91 62 752 08	12	1
92 17 061 08	2 932 116	96 93 014 08	6	1
92 17 086 08	2 932 116	96 93 014 08	8	4
92 17 236 08	3 745	91 68 438 08	4	2
92 17 237 08	3 745	91 68 438 08	5	2
92 17 245 08	3 745 002	92 17 236 08	1	1
92 17 246 08	3 745 002	92 17 236 08	2	1
92 17 246 08	3 745 003	92 17 237 08	2	1
92 17 251 08	3 745 003	92 17 237 08	1	1
92 17 259 08	3 745	91 68 438 08	6	2
92 17 502 08	2 975 154	96 62 897 08	1161	1
92 18 495 08	2 997	91 69 341 08	391	1
92 18 746 08	1 970 200	96 54 955 08	812	1
92 19 240 08	2 976 016	96 49 404 08	1456	1
92 20 299 08	2 997	91 69 341 08	312	2
92 22 505 08	2 978 107	96 50 433 08	1313	2
92 22 817 08	2 997	91 69 341 08	359	1
92 24 554 08	2 997	91 69 341 08	397	1
92 25 870 08	3 978 018	96 50 880 08	1270	1
92 26 284 08	2 997	91 69 341 08	247	1
92 26 483 08	2 932 082	96 93 013 08	42	1
92 26 702 08	2 978 204	96 70 867 08	1219	1
92 27 352 08	2 977 005	96 48 195 08	1483	1
92 27 451 08	2 975 061	96 47 201 08	1401	1
92 27 451 08	2 975 118	96 47 200 08	1401	1
92 28 969 08	2 997	91 69 341 08	382	1
92 28 969 08	2 997	91 69 341 08	407	1
92 29 002 08	2 997	91 69 341 08	301	1
92 30 161 08	2 975 154	96 62 897 08	1160	1
92 30 874 08	2 997	91 69 341 08	248	1
92 32 286 08	2 997	91 69 341 08	193	1
92 32 713 08	2 976 016	96 49 404 08	1460	1
92 32 870 08	2 913 100	91 23 538 08	11	1
92 35 122 08	2 533 095	96 71 987 08	500	48
92 35 122 08	2 533 096	96 74 683 08	500	36
92 35 122 08	2 920 027	96 64 620 08	500	2
92 35 122 08	2 920 369	96 54 235 08	(500)	1
92 35 122 08	2 920 369	96 54 235 08	(500)	1
92 35 122 08	2 920 369	96 54 235 08	(500)	1
92 35 122 08	2 920 369	96 54 235 08	(500)	3
92 35 122 08	2 920 369	96 54 235 08	(500)	3
92 35 122 08	2 920 454	96 73 321 08	500	6
92 35 122 08	2 920 462	96 73 318 08	500	6
92 35 122 08	2 920 581	96 54 405 08	(500)	1
92 35 122 08	2 920 581	96 54 405 08	(500)	1
92 35 122 08	2 920 581	96 54 405 08	(500)	1
92 35 122 08	2 920 581	96 54 405 08	(500)	2
92 35 122 08	2 920 815	96 58 903 08	(500)	2
92 35 122 08	2 920 815	96 58 903 08	(500)	2
92 35 122 08	2 920 815	96 58 903 08	(500)	2
92 35 122 08	2 920 815	96 58 903 08	(500)	2
92 35 122 08	2 920 815	96 58 903 08	(500)	3
92 35 122 08	2 920 815	96 58 903 08	(500)	2
92 35 122 08	3 930 734	96 54 401 08	(500)	1
92 35 237 08	2 977 005	96 48 195 08	1480	1
92 35 694 08	2 550	91 71 350 08	20	2
92 35 694 08	3 745 002	92 17 236 08	11	1
92 35 694 08	3 745 003	92 17 237 08	11	1
92 36 315 08	3 745	91 68 438 08	26	2
92 38 783 08	3 350	91 63 410 08	(1)	1
92 40 284 08	2 997	91 69 341 08	302	1
92 40 956 08	1 970 200	96 54 955 08	746	1
92 44 585 08	2 997	91 69 341 08	383	1
92 44 929 08	3 978 009	96 50 881 08	1263	2
92 45 280 08	2 978 101	96 47 912 08	1222	1
92 46 744 08	2 997	91 69 341 08	406	1
92 47 131 08	2 810	91 72 335 08	37	1
92 47 131 08	3 211	91 75 365 08	66	8
92 48 756 08	2 997	91 69 341 08	390	1
92 50 566 08	2 730 002	96 55 752 08	4	1

Artikel	Seite	Baugruppe	Pos.	Menge
92 51 224 08	1 130 032	91 68 958 08	5	1
92 51 941 08	2 621	91 72 719 08	3	1
92 51 944 08	2 621	91 72 719 08	4	1
92 51 976 08	1 401	91 58 478 08	10	4
92 51 976 08	1 411	91 69 968 08	10	4
92 53 053 08	1 630 004	91 61 213 08	5	4
92 53 054 08	1 641 014	92 53 053 08	1	1
92 56 341 08	2 978 101	96 47 912 08	1221	1
92 57 933 08	2 391 001	96 69 507 08	21	1
92 60 254 08	2 997	91 69 341 08	342	1
92 60 417 08	2 997	91 69 341 08	256	1
92 60 420 08	3 978 009	96 50 881 08	1264	2
92 60 427 08	2 997	91 69 341 08	404	1
92 60 427 08	2 997	91 69 341 08	431	1
92 60 429 08	2 997	91 69 341 08	260	1
92 60 465 08	1 970 200	96 54 955 08	804	1
92 60 466 08	2 977 204	96 75 602 08	1233	1
92 60 582 08	2 997	91 69 341 08	186	1
92 60 668 08	2 975 154	96 62 897 08	1301	1
92 60 732 08	2 997	91 69 341 08	358	1
92 60 954 08	2 997	91 69 341 08	257	1
92 60 959 08	2 975 065	96 49 415 08	1125	1
92 60 981 08	2 976 016	96 49 404 08	1459	1
92 61 120 08	2 975 065	96 49 415 08	1124	1
92 61 198 08	2 997	91 69 341 08	307	1
92 61 208 08	2 976 016	96 49 404 08	1455	1
92 61 222 08	1 972 304	96 54 953 08	832	1
92 61 225 08	2 997	91 69 341 08	327	1
92 61 308 08	2 997	91 69 341 08	229	1
92 61 388 08	2 975 191	96 48 196 08	1380	1
92 61 473 08	2 976 016	96 49 404 08	1457	1
92 61 496 08	2 997	91 69 341 08	311	1
92 63 790 08	2 997	91 69 341 08	333	1
92 63 791 08	1 970 200	96 54 955 08	807	1
92 63 983 08	2 997	91 69 341 08	408	1
92 64 194 08	2 997	91 69 341 08	305	1
92 64 556 08	2 997	91 69 341 08	400	1
92 64 932 08	2 997	91 69 341 08	180	1
92 64 954 08	2 997	91 69 341 08	258	1
92 65 511 08	3 978 009	96 50 881 08	1267	1
92 65 600 08	3 976 006	96 88 958 08	(95)	2
92 65 663 08	2 997	91 69 341 08	239	1
92 65 732 08	1 750	91 52 395 08	51	1
92 65 733 08	1 750 023	92 65 732 08	1	1
92 65 761 08	2 997	91 69 341 08	315	1
92 65 763 08	2 997	91 69 341 08	273	1
92 66 066 08	2 997	91 69 341 08	183	1
92 66 066 08	2 997	91 69 341 08	321	1
92 66 115 08	1 970 200	96 54 955 08	809	1
92 66 122 08	2 997	91 69 341 08	314	1
92 66 124 08	2 997	91 69 341 08	250	1
92 66 576 08	2 997	91 69 341 08	188	1
92 66 576 08	2 997	91 69 341 08	192	1
92 66 623 08	2 977 204	96 75 602 08	1232	1
92 67 113 08	2 997	91 69 341 08	197	1
92 67 266	9 739 613	97 39 613	80	1
92 68 546 08	2 997	91 69 341 08	243	1
92 68 547 08	2 978 107	96 50 433 08	1314	1
92 68 678 08	2 997	91 69 341 08	274	1
92 68 911 08	2 932 082	96 93 013 08	41	2
92 68 928 08	3 215 005	91 52 846 08	2	10
92 68 928 08	3 215 006	91 52 847 08	2	12
92 68 928 08	3 711	91 68 435 08	2	2
92 68 928 08	3 713	91 75 366 08	3	2
92 68 928 08	9 154 348	91 54 348 08	11	10
92 68 928 08	9 155 533	91 55 533 08	1	1
92 69 017 08	3 713	91 75 366 08	30	4
92 69 710 08	2 997	91 69 341 08	350	1
92 69 712 08	2 975 154	96 62 897 08	1170	1
92 69 722 08	2 997	91 69 341 08	430	1
92 69 908 08	2 997	91 69 341 08	353	1
92 69 930 08	1 933 100	91 25 249 08	1	1
92 69 983 08	1 750 023	92 65 732 08	2	1
92 70 110 08	2 997	91 69 341 08	310	1
92 70 425 08	2 976 016	96 49 404 08	1438	1
92 70 642 08	2 550 001	96 85 596 08	65	1
92 70 643 08	3 350 001	92 70 642 08	1	1
92 71 131 08	1 972 302	96 54 954 08	1843	1
92 71 963	2 391 023	96 69 509 08	450	1
92 72 524 08	2 997	91 69 341 08	372	1
92 72 931 08	2 997	91 69 341 08	255	1
92 74 496 08	2 997	91 69 341 08	328	1
92 74 536	X1013350	10 13 350 6	15	1
92 75 502 08	2 997	91 69 341 08	308	1
92 75 706 08	2 977 204	96 75 602 08	1249	1
92 75 706 08	2 997	91 69 341 08	355	1
92 75 709 08	1 972 304	96 54 953 08	837	1
92 76 002 08	2 997	91 69 341 08	124	1
92 76 030 08	2 977 204	96 75 602 08	1247	1
92 76 030 08	2 977 204	96 75 602 08	1248	1
92 76 036 08	2 978 107	96 50 433 08	1309	1
92 76 051 08	2 997	91 69 341 08	377	1
92 76 109 08	2 975 061	96 47 201 08	1409	1
92 76 109 08	2 975 118	96 47 200 08	1409	1
92 76 122 08	2 997	91 69 341 08	271	1
92 76 147 08	2 975 191	96 48 196 08	1382	1
92 76 161 08	2 975 061	96 47 201 08	1404	1
92 76 161 08	2 975 118	96 47 200 08	1404	1
92 76 379 08	2 975 061	96 47 201 08	1406	1
92 76 379 08	2 975 118	96 47 200 08	1406	1
92 76 383 08	2 997	91 69 341 08	326	1
92 76 407 08	2 975 061	96 47 201 08	1407	1
92 76 407 08	2 975 118	96 47 200 08	1407	1
92 76 428 08	2 997	91 69 341 08	184	1
92 76 750 08	1 970 200	96 54 955 08	806	1
92 76 775 08	2 997	91 69 341 08	373	1
92 76 776 08	2 997	91 69 341 08	393	1
92 76 814 08	2 997	91 69 341 08	337	1
92 76 814 08	3 978 009	96 50 881 08	1265	1
92 76 816 08	2 997	91 69 341 08	386	1
92 76 825 08	2 997	91 69 341 08	252	1
92 76 825 08	2 997	91 69 341 08	432	1
92 76 838 08	2 975 191	96 48 196 08	1384	1
92 76 848 08	2 975 154	96 62 897 08	1303	1
92 76 848 08	2 975 154	96 62 897 08	1304	1
92 76 973 08	2 975 061	96 47 201 08	1405	1
92 76 973 08	2 975 118	96 47 200 08	1405	1
92 76 977 08	1 970 200	96 54 955 08	803	1
92 77 467 01	9 000 510	90 00 510 6	(1)	1
92 77 468 01	9 000 510	90 00 510 6	(2)	1

Artikel	Seite	Baugruppe	Pos.	Menge	Artikel	Seite	Baugruppe	Pos.	Menge
92 79 826 08	2 970 000	96 67 119 08	300	2	92 96 122 08	2 997	91 69 341 08	379	1
92 80 056 08	2 997	91 69 341 08	198	1	92 96 153 08	2 975 065	96 49 415 08	1122	1
92 80 057 08	2 997	91 69 341 08	185	1	92 96 157 08	2 975 154	96 62 897 08	1302	1
92 80 058 08	2 997	91 69 341 08	366	1	92 96 157 08	3 978 101	96 69 717 08	(1321)	1
92 80 060 08	2 997	91 69 341 08	331	1	92 96 166 08	2 976 016	96 49 404 08	1462	1
92 80 170 08	2 997	91 69 341 08	334	1	92 96 331 08	2 975 065	96 49 415 08	1127	1
92 80 172 08	2 976 701	96 47 196 08	1454	1	92 96 377 08	2 997	91 69 341 08	194	1
92 80 222 08	2 978 101	96 47 912 08	1220	2	92 96 478 08	2 975 154	96 62 897 08	1172	1
92 80 300 08	2 975 191	96 48 196 08	1383	1	92 96 492 08	2 997	91 69 341 08	182	1
92 80 363 08	2 997	91 69 341 08	332	1	92 97 275 08	2 997	91 69 341 08	387	1
92 80 398 08	2 997	91 69 341 08	178	1	92 97 464 08	2 997	91 69 341 08	244	1
92 80 465 08	2 997	91 69 341 08	304	1	92 97 464 08	2 997	91 69 341 08	261	1
92 80 473 08	3 978 101	96 69 717 08	(1320)	1	92 97 467 08	1 970 200	96 54 955 08	813	2
92 81 219 08	2 975 065	96 49 415 08	1123	1	92 97 467 08	2 997	91 69 341 08	234	1
92 83 955 08	3 713	91 75 366 08	75	8	92 97 484 08	2 975 154	96 62 897 08	1169	1
92 84 311 08	2 913 100	91 23 538 08	3	1	92 97 511 08	2 975 065	96 49 415 08	1132	1
92 84 646 08	2 970 801	96 69 966 08	(1370)	2	92 97 535 08	2 997	91 69 341 08	246	1
92 84 665 08	2 997	91 69 341 08	120	1	92 97 568 08	2 997	91 69 341 08	339	2
92 84 682 08	2 997	91 69 341 08	190	1	92 97 579 08	2 997	91 69 341 08	376	1
92 84 719 08	2 997	91 69 341 08	277	1	92 97 592 08	2 976 701	96 47 196 08	1452	1
92 85 715 08	3 211	91 75 365 08	46	2	92 99 224 08	2 997	91 69 341 08	241	1
92 87 176 08	2 997	91 69 341 08	249	1	92 99 369 08	2 913 004	96 20 460 08	1	1
92 87 505 08	1 970 200	96 54 955 08	745	1	92 99 370 08	2 913 006	96 20 732 08	1	1
92 87 505 08	2 997	91 69 341 08	395	2	92 99 672 08	2 978 107	96 50 433 08	1311	1
92 87 556 08	2 975 154	96 62 897 08	1163	1	93 01 339 08	3 215 005	91 52 846 08	19	4
92 87 559 08	3 976 003	96 88 966 08	(1090)	4	93 01 339 08	3 215 006	91 52 847 08	19	4
92 87 562 08	1 975 006	96 69 551 08	(1880)	8	93 14 640 08	1 630 004	91 61 213 08	15	4
92 87 596 08	2 976 016	96 49 404 08	1465	1	93 15 035 01	2 620	91 79 132 08	1	1
92 87 604 08	2 997	91 69 341 08	356	1	93 22 268 08	1 401	91 58 478 08	13	4
92 87 626 08	2 997	91 69 341 08	338	1	93 22 268 08	1 411	91 69 968 08	13	4
92 87 630 08	2 975 154	96 62 897 08	1171	1	93 22 470 08	3 211	91 75 365 08	47	4
92 87 641 08	2 976 701	96 47 196 08	1453	1	93 22 470 08	3 713	91 75 366 08	27	8
92 87 642 08	2 997	91 69 341 08	191	1	93 24 016 08	3 745	91 68 438 08	14	4
92 87 646 08	2 976 016	96 49 404 08	1458	1	93 27 102 01	1 401	91 58 478 08	3	2
92 87 646 08	2 976 016	96 49 404 08	1464	1	93 27 102 01	1 411	91 69 968 08	3	2
92 87 646 08	2 997	91 69 341 08	195	1	93 27 909 01	1 401	91 58 478 08	(60)	1
92 87 660 08	2 997	91 69 341 08	394	1	93 29 163 01	9 000 510	90 00 510 6	62	1
92 88 302 08	3 211	91 75 365 08	10	1	93 29 163 01	9 000 521	90 00 521 4	62	1
92 88 304 08	3 211 002	92 88 302 08	2	2	93 30 481 08	3 713	91 75 366 08	9	4
92 88 304 08	3 713	91 75 366 08	153	2	93 33 460 08	1 630 004	91 61 213 08	11	8
92 88 607 08	2 997	91 69 341 08	336	1	93 35 587 08	2 810	91 72 335 08	19	2
92 88 711 08	3 978 018	96 50 880 08	1273	1	93 54 692 08	3 714 017	96 50 752 08	2	2
92 88 722 08	2 997	91 69 341 08	179	1	93 55 088 08	3 745 011	96 49 677 08	7	3
92 88 763 08	2 997	91 69 341 08	388	1	93 58 827 08	2 652	91 61 110 08	13	2
92 88 791 08	2 997	91 69 341 08	309	1	93 72 005 08	2 550 001	96 85 596 08	97	3
92 88 812 08	2 975 154	96 62 897 08	1168	1	93 72 521 08	3 350 001	92 70 642 08	2	1
92 88 897 08	2 997	91 69 341 08	354	1	93 73 829 08	2 790 455	91 57 005 08	3	4
92 90 527 08	1 130 032	91 68 958 08	3	1	93 75 014 08	2 976 000	96 69 452 08	151	2
92 93 107 08	2 975 154	96 62 897 08	1164	1	93 80 498 01	9 000 521	90 00 521 4	32	1
92 93 122 08	2 997	91 69 341 08	318	1	93 82 940 08	2 621	91 72 719 08	8	1
92 93 167 08	1 972 302	96 54 954 08	1842	1	93 83 160 08	2 550 001	96 85 596 08	72	4
92 93 183 08	2 997	91 69 341 08	176	1	93 88 891 08	3 714 009	96 49 267 08	8	3
92 93 211 08	1 972 304	96 54 953 08	871	1	93 92 498 08	2 810	91 72 335 08	11	2
92 93 259 08	2 997	91 69 341 08	401	2	93 92 498 08	3 211	91 75 365 08	80	2
92 93 262 08	3 978 018	96 50 880 08	1271	1	93 92 551 08	3 211 003	96 46 986 08	11	2
92 93 328 08	2 978 107	96 50 433 08	1312	2	93 92 551 08	3 220 501	96 43 440 08	12	2
92 93 381 08	1 970 200	96 54 955 08	740	1	93 92 551 08	3 225 200	96 48 679 08	12	2
92 93 776 08	2 997	91 69 341 08	385	1	93 92 551 08	3 561 003	96 45 222 08	12	2
92 96 106 08	1 970 200	96 54 955 08	808	1	93 92 551 08	3 713 012	96 50 197 08	12	2
92 96 106 08	2 997	91 69 341 08	245	1	93 92 551 08	3 714 013	96 59 083 08	8	2

Artikel	Seite	Baugruppe	Pos.	Menge
93 92 551 08	3 715	91 69 506 08	(12)	2
93 92 551 08	3 716 001	96 49 159 08	12	2
93 94 608 08	2 670	91 71 399 08	15	10
93 94 608 08	3 713	91 75 366 08	39	4
93 95 668 01	1 401	91 58 478 08	5	1
93 95 668 01	1 411	91 69 968 08	5	1
93 95 675 01	1 401	91 58 478 08	6	1
93 95 675 01	1 411	91 69 968 08	6	1
93 96 540 08	2 650	91 76 853 08	55	1
93 96 841 08	3 745	91 68 438 08	17	4
93 97 306 08	3 225	91 57 045 08	14	7
93 97 664 01	9 000 521	90 00 521 4	2	1
93 97 689 01	9 395 675	93 95 675 01	10	1
93 97 691 01	9 395 668	93 95 668 01	20	1
93 97 691 01	9 395 675	93 95 675 01	20	1
93 99 048 08	3 711	91 68 435 08	21	2
94 00 689 08	2 652	91 61 110 08	18	1
94 00 689 08	3 711	91 68 435 08	32	1
94 00 692 08	2 550 001	96 85 596 08	89	1
94 00 879 4	1 630 004	91 61 213 08	4	4
94 00 925 5	2 657	91 61 109 08	2	1
94 00 975 8	9 400 879	94 00 879 4	998	1
94 01 070 08	2 657	91 61 109 08	12	1
94 02 377	2 888	91 75 966 08	10	6
94 10 542 08	3 745	91 68 438 08	29	16
94 11 381 08	1 130 008	91 58 624 08	16	4
94 11 381 08	1 631 100	91 61 483 08	11	32
94 11 381 08	3 211	91 75 365 08	34	145
94 11 381 08	3 214	91 63 420 08	38	9
94 11 381 08	3 220	91 70 738 08	26	81
94 11 381 08	3 223	91 60 904 08	26	78
94 11 381 08	3 223	91 70 741 08	26	78
94 11 381 08	3 223 011	91 77 456 08	26	78
94 11 381 08	3 223 100	91 70 743 08	26	95
94 11 381 08	3 225	91 57 045 08	38	59
94 11 381 08	3 713	91 75 366 08	20	111
94 11 381 08	3 714	91 63 428 08	47	67
94 11 381 08	3 715	91 69 506 08	20	110
94 11 381 08	3 716	91 69 507 08	20	151
94 12 040 08	2 550 005	96 45 680 08	17	2
94 12 158	2 880	91 70 466 08	35	1
94 13 244 08	3 211	91 75 365 08	11	2
94 13 244 08	3 350	91 63 410 08	13	4
94 13 244 08	3 370	91 63 409 08	17	4
94 15 400 08	3 745 002	92 17 236 08	5	2
94 15 400 08	3 745 003	92 17 237 08	5	2
94 16 099 08	2 650	91 76 853 08	56	4
94 18 461 08	2 810	91 72 335 08	26	1
94 21 646 08	3 292	91 63 429 08	5	2
94 23 101 08	3 711	91 68 435 08	4	4
94 23 101 08	3 714 008	96 49 266 08	6	2
94 23 101 08	3 714 009	96 49 267 08	7	2
94 26 890 08	2 550	91 71 350 08	13	2
94 26 891 08	2 550	91 71 350 08	14	2
94 26 891 08	2 550 005	96 45 680 08	12	1
94 33 791 08	2 320	91 63 406 08	5	2
94 33 992 08	1 401	91 58 478 08	77	2
94 33 992 08	1 411	91 69 968 08	77	2
94 36 973 08	3 214	91 63 420 08	(6)	2
94 36 973 08	3 714 014	96 49 456 08	2	1
94 37 683 08	3 215 005	91 52 846 08	17	10
94 37 683 08	3 215 006	91 52 847 08	17	12
94 45 203 08	2 260 006	96 58 435 08	5	3
94 51 057 08	2 391	91 69 334 08	20	4
94 54 958 08	1 641 014	92 53 053 08	2	2
94 56 112 08	1 630 004	91 61 213 08	12	8
94 57 205 08	3 211	91 75 365 08	60	2
94 66 007 08	2 550 001	96 85 596 08	68	2
94 67 863 08	2 550 001	96 85 596 08	17	4
94 73 392 08	2 391 001	96 69 507 08	77	2
94 77 782 08	3 711	91 68 435 08	27	1
94 78 115 08	2 391 001	96 69 507 08	52	2
94 79 067 08	2 970 000	96 67 119 08	221	5
94 88 125 08	2 310 008	96 61 008 08	6	2
94 90 237 08	3 711	91 68 435 08	28	1
94 95 827 08	2 810	91 72 335 08	12	2
94 96 354 08	2 657	91 61 109 08	7	1
94 99 163 08	1 742	91 53 021 08	2	4
94 99 163 08	3 830	91 55 535 08	11	2
94 99 872 08	2 391 001	96 69 507 08	51	4
94 99 977 08	2 932 160	96 90 849 08	9	4
95 00 775 08	3 211	91 75 365 08	26	2
95 00 775 08	3 370	91 63 409 08	15	4
95 05 568 08	1 970 101	96 67 647 08	150	16
95 05 568 08	1 972 252	96 67 665 08	154	2
95 05 568 08	1 972 253	96 67 664 08	150	2
95 05 568 08	2 970 000	96 67 119 08	162	41
95 05 568 08	2 975 114	96 67 649 08	154	7
95 05 568 08	2 975 153	96 67 814 08	158	14
95 05 568 08	2 975 173	96 68 161 08	161	23
95 05 568 08	2 975 407	96 68 091 08	172	7
95 05 568 08	2 975 706	96 67 784 08	154	7
95 05 568 08	2 977	96 70 221 08	152	8
95 05 568 08	2 977 203	96 67 999 08	163	7
95 05 568 08	2 978 007	96 68 931 08	153	2
95 05 568 08	2 978 109	96 69 155 08	150	3
95 05 568 08	2 978 206	96 69 083 08	150	4
95 05 568 08	3 978 011	96 69 774 08	150	3
95 05 568 08	3 978 022	96 69 722 08	150	6
95 05 568 08	3 978 024	96 69 721 08	150	6
95 05 568 08	3 978 101	96 69 717 08	150	5
95 05 969 08	2 810	91 72 335 08	76	1
95 09 923 08	3 745	91 68 438 08	55	1
95 12 474 08	3 214	91 63 420 08	47	8
95 14 733 08	2 391 001	96 69 507 08	47	2
95 19 655 08	1 401	91 58 478 08	14	2
95 19 655 08	1 411	91 69 968 08	14	2
95 20 313 08	3 745	91 68 438 08	16	4
95 26 739 08	3 216 005	96 50 697 08	2	1
95 27 658 08	1 401	91 58 478 08	22	4
95 27 658 08	1 411	91 69 968 08	22	4
95 28 920 08	3 211	91 75 365 08	16	4
95 28 920 08	3 211 003	96 46 986 08	6	1
95 28 920 08	3 220 501	96 43 440 08	5	1
95 28 920 08	3 225 200	96 48 679 08	5	1
95 28 920 08	3 561 003	96 45 222 08	5	1
95 28 920 08	3 713 012	96 50 197 08	5	1
95 28 920 08	3 714 009	96 49 267 08	10	2
95 28 920 08	3 714 013	96 59 083 08	3	2
95 28 920 08	3 830	91 55 535 08	8	2

Artikel	Seite	Baugruppe	Pos.	Menge
95 28 924 08	3 711	91 68 435 08	24	1
95 32 110 08	3 713	91 75 366 08	109	1
95 32 110 08	3 714	91 63 428 08	74	1
95 32 227 08	3 370	91 63 409 08	16	4
95 35 061 08	2 391 023	96 69 509 08	397	2
95 35 616 08	1 630 004	91 61 213 08	22	40
95 36 291 08	2 391 001	96 69 507 08	53	1
95 36 317 08	2 391 023	96 69 509 08	11	2
95 36 392 08	2 657	91 61 109 08	3	1
95 36 500 08	2 310	91 63 405 08	31	8
95 36 500 08	2 320	91 63 406 08	31	8
95 36 500 08	2 391 001	96 69 507 08	55	2
95 36 500 08	2 550 001	96 85 596 08	(5)	5
95 36 500 08	2 550 001	96 85 596 08	50	19
95 36 500 08	2 810	91 72 335 08	61	3
95 36 500 08	3 211	91 75 365 08	111	37
95 36 500 08	3 350	91 63 410 08	31	13
95 36 500 08	3 711	91 68 435 08	35	13
95 36 500 08	3 713	91 75 366 08	158	19
95 36 500 08	3 714	91 63 428 08	101	19
95 36 953 08	2 510	91 52 788 08	4	4
95 36 953 08	2 510 040	96 49 183 08	3	2
95 36 953 08	2 510 059	96 49 184 08	3	2
95 36 969 08	2 550 001	96 85 596 08	48	1
95 36 969 08	2 711	91 52 800 08	28	2
95 37 411 08	3 211	91 75 365 08	91	1
95 37 411 08	3 711	91 68 435 08	37	1
95 37 411 08	3 713	91 75 366 08	119	1
95 37 411 08	3 714	91 63 428 08	91	1
95 37 609 08	3 714	91 63 428 08	82	1
95 38 734 08	2 260	91 74 253 08	12	5
95 38 734 08	2 340	91 63 407 08	28	10
95 38 734 08	2 391	91 69 334 08	30	4
95 38 734 08	2 391 001	96 69 507 08	50	15
95 38 734 08	2 391 041	96 69 508 08	10	3
95 38 734 08	2 391 044	96 70 357 08	50	5
95 38 734 08	2 392	91 69 336 08	50	4
95 38 734 08	2 393	91 69 337 08	10	4
95 38 734 08	2 510	91 52 788 08	14	8
95 38 734 08	2 550 001	96 85 596 08	80	6
95 38 734 08	2 631	91 73 333 08	41	20
95 38 734 08	2 859	91 69 351 08	60	11
95 38 734 08	2 925 402	96 58 855 08	17	4
95 38 734 08	3 211	91 75 365 08	98	68
95 38 734 08	3 350	91 63 410 08	32	7
95 38 734 08	3 713	91 75 366 08	123	61
95 38 734 08	3 714	91 63 428 08	83	48
95 38 734 08	3 715	91 69 506 08	42	34
95 38 734 08	3 716	91 69 507 08	40	65
95 41 137 08	2 510	91 52 788 08	6	2
95 41 173 08	2 310	91 63 405 08	7	1
95 41 173 08	2 320	91 63 406 08	7	1
95 41 173 08	2 393 003	96 69 938 08	170	1
95 41 173 08	2 978 007	96 68 931 08	306	4
95 41 173 08	3 350	91 63 410 08	33	2
95 41 173 08	3 370	91 63 409 08	21	2
95 41 174 08	2 310	91 63 405 08	30	2
95 41 174 08	2 320	91 63 406 08	30	2
95 41 174 08	3 211	91 75 365 08	94	2
95 41 174 08	3 713	91 75 366 08	137	2
95 41 174 08	3 714	91 63 428 08	84	2
95 41 175 08	2 310	91 63 405 08	29	1
95 41 175 08	2 320	91 63 406 08	29	1
95 41 175 08	2 340	91 63 407 08	33	2
95 41 175 08	3 211	91 75 365 08	93	3
95 41 175 08	3 350	91 63 410 08	34	2
95 41 175 08	3 713	91 75 366 08	138	28
95 41 175 08	3 714	91 63 428 08	85	7
95 41 175 08	3 715	91 69 506 08	39	6
95 41 175 08	3 716	91 69 507 08	44	12
95 41 286 08	2 671 004	96 46 305 08	23	1
95 41 336 08	2 393 003	96 69 938 08	250	1
95 43 902 08	2 350	91 79 269 08	15	2
95 44 254 08	1 401	91 58 478 08	21	2
95 44 254 08	1 411	91 69 968 08	21	2
95 44 447 08	2 657	91 61 109 08	6	1
95 44 783 08	1 401	91 58 478 08	24	2
95 44 783 08	1 411	91 69 968 08	24	2
95 44 784 08	1 401	91 58 478 08	20	6
95 44 784 08	1 411	91 69 968 08	20	6
95 44 785 08	1 401	91 58 478 08	35	2
95 44 785 08	1 411	91 69 968 08	35	2
95 45 849 08	1 300 011	96 52 137 08	2	162
95 45 915 08	2 391 040	96 75 829 08	11	1
95 46 242 08	2 832	91 72 008 08	10	1
95 47 461 08	3 713	91 75 366 08	110	1
95 47 461 08	3 714	91 63 428 08	75	1
95 47 547 08	3 713	91 75 366 08	23	2
95 50 518 08	3 211	91 75 365 08	7	2
95 50 518 08	3 214	91 63 420 08	27	2
95 50 518 08	3 220	91 70 738 08	5	4
95 50 518 08	3 223	91 60 904 08	5	4
95 50 518 08	3 223	91 70 741 08	5	4
95 50 518 08	3 223 011	91 77 456 08	5	4
95 50 518 08	3 223 100	91 70 743 08	5	4
95 50 518 08	3 225	91 57 045 08	24	4
95 50 518 08	3 714	91 63 428 08	26	2
95 50 518 08	3 715	91 69 506 08	21	2
95 50 518 08	3 716	91 69 507 08	21	2
95 50 681 08	1 401	91 58 478 08	75	2
95 50 681 08	1 411	91 69 968 08	75	2
95 51 525 08	2 340	91 63 407 08	35	1
95 51 525 08	3 350	91 63 410 08	35	1
95 51 525 08	3 370	91 63 409 08	25	1
95 54 048 08	3 211	91 75 365 08	76	2
95 54 048 08	3 220	91 70 738 08	32	3
95 54 048 08	3 223	91 60 904 08	32	4
95 54 048 08	3 223	91 70 741 08	32	4
95 54 048 08	3 223 011	91 77 456 08	32	4
95 54 048 08	3 223 100	91 70 743 08	32	4
95 54 048 08	3 225	91 57 045 08	40	2
95 54 048 08	3 713	91 75 366 08	21	3
95 54 048 08	3 714	91 63 428 08	54	2
95 54 048 08	3 715	91 69 506 08	22	2
95 54 048 08	3 716	91 69 507 08	22	8
95 54 699 08	3 211	91 75 365 08	59	2
95 55 890 08	2 391 044	96 70 357 08	2	1
95 56 299 08	2 810	91 72 335 08	24	1
95 56 681 08	2 310	91 63 405 08	26	1
95 56 681 08	2 320	91 63 406 08	26	1

Artikel	Seite	Baugruppe	Pos.	Menge	Artikel	Seite	Baugruppe	Pos.	Menge
95 56 681 08	2 340	91 63 407 08	36	1	96 20 590 08	2 783	91 58 945 08	1	1
95 56 681 08	2 920	91 68 453 08	(1)	4	96 20 591 08	1 783 001	96 20 590 08	1	1
95 56 681 08	3 211	91 75 365 08	90	2	96 20 599 08	2 913	91 32 850 08	1	1
95 56 681 08	3 350	91 63 410 08	36	1	96 20 599 08	2 913 009	91 04 705 08	1	1
95 56 681 08	3 370	91 63 409 08	27	1	96 20 654 08	1 970 200	96 54 955 08	802	4
95 56 681 08	3 745	91 68 438 08	22	1	96 20 657 08	2 976 016	96 49 404 08	1434	1
95 57 495 08	1 920 308	96 68 385 08	20	1	96 20 731 08	2 913 009	91 04 705 08	4	1
95 57 495 08	1 920 309	96 68 384 08	20	1	96 20 732 08	2 913 005	96 28 696 08	1	1
95 57 495 08	3 745	91 68 438 08	23	1	96 20 750 08	2 913 003	96 20 599 08	9	1
95 58 096 08	3 350	91 63 410 08	37	2	96 20 761 08	2 913 006	96 20 732 08	10	1
95 59 982 08	3 714	91 63 428 08	62	1	96 20 762 08	2 913 005	96 28 696 08	21	1
95 61 143 08	3 745 002	92 17 236 08	6	1	96 22 822 08	2 502	91 72 033 08	5	1
95 61 143 08	3 745 003	92 17 237 08	6	1	96 22 823 08	2 502	91 72 033 08	6	1
95 62 875 08	2 391 001	96 69 507 08	56	1	96 23 055 08	2 260 006	96 58 435 08	2	1
95 62 979 08	1 130 008	91 58 624 08	2	1	96 23 356 08	2 977 005	96 48 195 08	1485	1
95 62 979 08	1 411	91 69 968 08	80	1	96 24 385 08	2 997	91 69 341 08	365	1
95 62 979 08	1 631 100	91 61 483 08	18	2	96 24 526 08	2 997	91 69 341 08	272	1
95 62 980 08	1 130 008	91 58 624 08	3	1	96 24 766 08	2 977 204	96 75 602 08	1230	1
95 62 980 08	1 411	91 69 968 08	81	1	96 24 770 08	2 978 101	96 47 912 08	1223	1
95 62 980 08	1 631 100	91 61 483 08	19	2	96 25 639 08	2 311	91 73 236 08	3	1
95 62 981 08	1 130 008	91 58 624 08	4	1	96 25 639 08	2 312	91 73 237 08	3	1
95 62 981 08	1 401	91 58 478 08	80	1	96 25 639 08	2 316	91 52 840 08	3	1
95 62 981 08	1 631 100	91 61 483 08	20	2	96 25 943 08	2 997	91 69 341 08	319	1
95 62 982 08	1 130 008	91 58 624 08	5	1	96 25 946 08	2 978 107	96 50 433 08	1310	1
95 62 982 08	1 401	91 58 478 08	81	1	96 27 295 08	3 225	91 57 045 08	57	1
95 62 982 08	1 631 100	91 61 483 08	21	2	96 27 372 08	2 391 001	96 69 507 08	446	2
95 63 347 08	3 350	91 63 410 08	(2)	1	96 27 578 08	2 978 204	96 70 867 08	1218	1
95 63 963 08	2 932 166	92 68 911 08	1	1	96 27 618 08	2 997	91 69 341 08	389	1
95 63 998 08	2 925 203	96 52 153 08	3	1	96 28 573 08	2 997	91 69 341 08	352	1
95 63 998 08	2 925 204	92 16 990 08	3	1	96 28 576 08	2 997	91 69 341 08	214	1
95 64 428 08	3 223	91 70 741 08	31	4	96 28 615 08	2 997	91 69 341 08	306	1
95 64 428 08	3 223 100	91 70 743 08	31	4	96 28 688 08	2 932 082	96 93 013 08	119	1
95 64 428 08	3 714	91 63 428 08	53	2	96 28 696 08	2 913	91 32 850 08	4	1
95 64 428 08	3 715	91 69 506 08	23	2	96 29 984 08	3 978 016	96 50 878 08	1287	1
95 64 428 08	3 716	91 69 507 08	23	4	96 30 117 08	2 730 002	96 55 752 08	3	1
95 66 430 08	3 211	91 75 365 08	79	4	96 31 679 08	2 978 204	96 70 867 08	1214	1
95 66 686 08	3 714	91 63 428 08	21	2	96 31 691 08	2 997	91 69 341 08	181	1
95 66 948 08	3 211 008	96 46 978 08	1	1	96 31 722 08	3 978 009	96 50 881 08	1261	1
95 66 984 08	3 225 100	96 48 582 08	3	1	96 31 723 08	3 978 024	96 69 721 08	(1282)	1
95 67 585 08	3 292	91 63 429 08	2	2	96 31 728 08	2 997	91 69 341 08	216	1
95 70 053 08	3 780 100	91 70 254 08	1	1	96 31 973 08	1 972 304	96 54 953 08	836	1
95 70 053 08	3 780 870	91 69 146 08	21	1	96 31 973 08	2 975 154	96 62 897 08	1300	2
95 70 054 08	3 780 265	96 70 515 08	1	1	96 31 991 08	2 978 107	96 50 433 08	1307	1
95 70 394 08	2 550 010	96 45 685 08	2	4	96 32 001 08	1 972 304	96 54 953 08	838	1
95 70 468 08	2 391 023	96 69 509 08	10	2	96 32 013 08	2 997	91 69 341 08	123	1
95 70 574 08	3 711	91 68 435 08	13	1	96 32 027 08	2 977 204	96 75 602 08	1253	1
95 71 127 08	3 713	91 75 366 08	87	4	96 32 499 08	2 730	91 61 966 08	5	2
96 17 203 08	1 972 304	96 54 953 08	834	1	96 32 539 08	2 730	91 61 966 08	4	2
96 17 270 08	1 130 032	91 68 958 08	4	1	96 33 349 08	2 975 065	96 49 415 08	1120	1
96 17 503 08	3 291	91 76 915 08	2	2	96 33 352 08	2 975 061	96 47 201 08	1408	1
96 17 503 08	3 292	91 63 429 08	7	2	96 33 352 08	2 975 118	96 47 200 08	1408	1
96 17 986 08	2 975 191	96 48 196 08	1385	1	96 33 357 08	2 975 154	96 62 897 08	1162	1
96 18 625 08	2 997	91 69 341 08	335	1	96 33 357 08	2 997	91 69 341 08	341	1
96 18 667 08	3 350	91 63 410 08	4	2	96 34 249 08	2 260 006	96 58 435 08	1	1
96 19 214 08	2 976 016	96 49 404 08	1437	1	96 34 618 08	2 978 204	96 70 867 08	1216	1
96 19 214 08	2 997	91 69 341 08	219	1	96 34 628 08	2 997	91 69 341 08	217	1
96 19 563 08	2 932 122	96 90 850 08	2	1	96 35 967 08	2 978 204	96 70 867 08	1215	1
96 19 563 08	2 932 160	96 90 849 08	15	1	96 35 993 08	2 997	91 69 341 08	450	1
96 20 460 08	2 913	91 32 850 08	2	1	96 36 000 08	1 970 200	96 54 955 08	742	1
96 20 460 08	2 913 009	91 04 705 08	2	1	96 36 112 08	1 750	91 52 395 08	53	1

Artikel	Seite	Baugruppe	Pos.	Menge
96 36 694 08	3 745 011	96 49 677 08	10	1
96 36 836 08	3 745	91 68 438 08	19	4
96 36 987 08	2 997	91 69 341 08	204	1
96 37 039 08	2 997	91 69 341 08	189	1
96 38 237 08	2 997	91 69 341 08	199	1
96 39 243 08	1 972 304	96 54 953 08	835	1
96 39 267 08	3 978 009	96 50 881 08	1260	2
96 39 296 08	2 997	91 69 341 08	380	1
96 40 276 08	X1049047	10 49 047 0	1	1
96 40 277 08	X1049047	10 49 047 0	7	4
96 40 959 08	2 976 016	96 49 404 08	1463	1
96 40 959 08	2 997	91 69 341 08	251	1
96 41 931 08	2 997	91 69 341 08	361	1
96 41 973 08	2 978 107	96 50 433 08	1315	1
96 42 737 08	2 997	91 69 341 08	259	1
96 42 753 08	2 976 016	96 49 404 08	1466	1
96 42 805 08	2 670	91 71 399 08	2	2
96 43 440 08	3 220	91 70 738 08	42	2
96 43 440 08	3 715	91 69 506 08	2	2
96 43 477 08	2 391 001	96 69 507 08	10	2
96 43 771 08	3 211	91 75 365 08	21	2
96 43 771 08	3 220	91 70 738 08	15	8
96 43 771 08	3 223	91 60 904 08	15	8
96 43 771 08	3 223	91 70 741 08	15	8
96 43 771 08	3 223 011	91 77 456 08	15	8
96 43 771 08	3 223 100	91 70 743 08	15	8
96 43 771 08	3 225	91 57 045 08	17	4
96 43 771 08	3 713	91 75 366 08	53	4
96 43 771 08	3 714	91 63 428 08	55	4
96 43 771 08	3 715	91 69 506 08	4	8
96 43 771 08	3 716	91 69 507 08	4	10
96 43 852 08	2 310	91 63 405 08	1	1
96 44 195 08	2 978 109	96 69 155 08	11	1
96 44 241 08	2 310	91 63 405 08	18	1
96 44 241 08	2 320	91 63 406 08	18	1
96 44 242 08	2 310	91 63 405 08	19	1
96 44 242 08	2 320	91 63 406 08	19	1
96 44 562 08	2 340	91 63 407 08	3	1
96 44 563 08	2 340	91 63 407 08	4	1
96 44 583 08	2 340	91 63 407 08	5	2
96 44 626 08	2 730	91 61 966 08	1	2
96 44 763 08	1 970 200	96 54 955 08	816	1
96 44 830 08	2 978 204	96 70 867 08	1217	1
96 44 839 08	2 997	91 69 341 08	254	1
96 45 222 08	3 223	91 60 904 08	42	2
96 45 222 08	3 223	91 70 741 08	42	2
96 45 222 08	3 223 011	91 77 456 08	42	2
96 45 222 08	3 223 100	91 70 743 08	42	2
96 45 222 08	3 716	91 69 507 08	2	2
96 45 230 08	3 561 003	96 45 222 08	1	1
96 45 231 08	3 220 501	96 43 440 08	2	2
96 45 231 08	3 225 200	96 48 679 08	2	2
96 45 231 08	3 561 003	96 45 222 08	2	2
96 45 231 08	3 713 012	96 50 197 08	2	2
96 45 231 08	3 714 013	96 59 083 08	1	2
96 45 232 08	3 220 501	96 43 440 08	3	1
96 45 232 08	3 225 200	96 48 679 08	3	1
96 45 232 08	3 561 003	96 45 222 08	3	1
96 45 232 08	3 713 012	96 50 197 08	3	1
96 45 232 08	3 714 013	96 59 083 08	2	1
96 45 249 08	3 220 501	96 43 440 08	1	1
96 45 287 08	1 401	91 58 478 08	9	34
96 45 287 08	1 411	91 69 968 08	9	34
96 45 308 08	2 550 001	96 85 596 08	1	1
96 45 400 08	1 401	91 58 478 08	2	1
96 45 401 08	1 411	91 69 968 08	2	1
96 45 456 08	2 550 001	96 85 596 08	11	4
96 45 458 08	2 550 001	96 85 596 08	(1)	1
96 45 603 08	2 550 001	96 85 596 08	10	2
96 45 609 08	2 520	91 72 029 08	6	1
96 45 610 08	2 520	91 72 029 08	7	1
96 45 611 08	2 550 001	96 85 596 08	(1)	1
96 45 680 08	2 550 001	96 85 596 08	12	2
96 45 685 08	2 550 005	96 45 680 08	1	1
96 45 686 08	2 550 005	96 45 680 08	2	2
96 45 687 08	2 550 005	96 45 680 08	3	2
96 45 688 08	2 550 005	96 45 680 08	4	1
96 45 705 08	2 522	91 74 320 08	2	1
96 45 717 08	2 670 002	96 72 303 08	2	1
96 45 748 08	1 742	91 53 021 08	1	2
96 45 803 08	2 522 012	96 45 884 08	3	1
96 45 883 08	2 520	91 72 029 08	27	1
96 45 884 08	2 520	91 72 029 08	26	1
96 45 911 08	2 932 082	96 93 013 08	51	1
96 45 980 08	2 520	91 72 029 08	8	1
96 45 983 08	2 520 032	96 45 980 08	3	1
96 45 984 08	2 520	91 72 029 08	11	1
96 46 046 08	2 522 013	96 45 883 08	4	1
96 46 080 08	3 976 006	96 88 958 08	95	1
96 46 246 08	2 550 001	96 85 596 08	3	17
96 46 246 08	2 652	91 61 110 08	4	16
96 46 246 08	3 214	91 63 420 08	5	4
96 46 246 08	3 225 100	96 48 582 08	2	2
96 46 246 08	3 714	91 63 428 08	10	3
96 46 246 08	3 714 008	96 49 266 08	2	7
96 46 246 08	3 714 009	96 49 267 08	5	8
96 46 246 08	3 714 021	96 49 271 08	2	1
96 46 299 08	2 652	91 61 110 08	1	1
96 46 305 08	2 671	91 52 798 08	1	1
96 46 306 08	2 671 004	96 46 305 08	1	1
96 46 382 08	2 810	91 72 335 08	2	1
96 46 383 08	2 810	91 72 335 08	3	1
96 46 388 08	2 550 001	96 85 596 08	54	4
96 46 505 08	2 533 020	96 71 980 08	2	1
96 46 779 08	2 859	91 69 351 08	15	1
96 46 822 08	2 997	91 69 341 08	125	1
96 46 855 08	2 997	91 69 341 08	263	1
96 46 910 08	3 370	91 63 409 08	3	1
96 46 911 08	2 780 952	91 68 736 08	1	1
96 46 922 08	2 859 029	96 46 779 08	1	1
96 46 971 08	2 260	91 74 253 08	2	1
96 46 972 08	2 260	91 74 253 08	3	1
96 46 978 08	3 211	91 75 365 08	8	1
96 46 978 08	3 370	91 63 409 08	7	2
96 46 979 08	3 211	91 75 365 08	9	1
96 46 980 08	2 520 030	96 45 609 08	1	1
96 46 986 08	3 211	91 75 365 08	12	2
96 46 998 08	3 211	91 75 365 08	13	4
96 46 999 08	3 211	91 75 365 08	14	2
96 47 000 08	3 211	91 75 365 08	15	4

Artikel	Seite	Baugruppe	Pos.	Menge	Artikel	Seite	Baugruppe	Pos.	Menge
96 47 008 08	3 211 003	96 46 986 08	1	1	96 48 428 08	2 502	91 72 033 08	9	1
96 47 009 08	3 211 003	96 46 986 08	2	2	96 48 437 08	2 502	91 72 033 08	12	2
96 47 010 08	3 211 003	96 46 986 08	3	1	96 48 438 08	2 502	91 72 033 08	13	1
96 47 021 08	3 211 009	96 46 979 08	1	1	96 48 439 08	2 502	91 72 033 08	14	1
96 47 099 08	3 211	91 75 365 08	65	4	96 48 449 08	2 391 001	96 69 507 08	11	1
96 47 103 08	2 550 001	96 85 596 08	41	1	96 48 489 08	3 930 138	96 67 633 08	6	1
96 47 196 08	2 976 002	96 70 210 08	10	1	96 48 491 08	2 391 001	96 69 507 08	19	1
96 47 200 08	2 975 706	96 67 784 08	10	1	96 48 526 08	3 215 006	91 52 847 08	1	1
96 47 201 08	2 975 114	96 67 649 08	10	1	96 48 533 08	3 780 870	91 69 146 08	12	1
96 47 204 08	2 810 001	96 74 933 08	3	1	96 48 552 08	2 932 082	96 93 013 08	1	1
96 47 216 08	2 533 050	96 48 359 08	3	1	96 48 582 08	3 225	91 57 045 08	2	1
96 47 491 08	2 550	91 71 350 08	17	2	96 48 584 08	3 225 100	96 48 582 08	1	1
96 47 493 08	2 550 008	96 47 628 08	1	1	96 48 593 08	3 715	91 69 506 08	3	2
96 47 504 08	1 975 006	96 69 551 08	10	1	96 48 594 08	3 715	91 69 506 08	(1)	1
96 47 505 08	1 975 006	96 69 551 08	11	1	96 48 595 08	3 715	91 69 506 08	(2)	2
96 47 506 08	2 671	91 52 798 08	4	2	96 48 595 08	3 716 001	96 49 159 08	2	2
96 47 540 08	2 975 041	96 68 924 08	11	1	96 48 596 08	3 715	91 69 506 08	(3)	1
96 47 595 08	3 211 003	96 46 986 08	12	1	96 48 596 08	3 716 001	96 49 159 08	3	1
96 47 628 08	2 550	91 71 350 08	4	1	96 48 607 08	3 215 005	91 52 846 08	6	1
96 47 644 08	2 550 009	96 47 645 08	1	1	96 48 607 08	3 215 006	91 52 847 08	6	1
96 47 645 08	2 550	91 71 350 08	3	1	96 48 608 08	3 215 005	91 52 846 08	7	1
96 47 681 08	3 978 009	96 50 881 08	1262	2	96 48 608 08	3 215 006	91 52 847 08	7	1
96 47 719 08	2 997	91 69 341 08	238	1	96 48 609 08	3 215 005	91 52 846 08	8	2
96 47 719 08	2 997	91 69 341 08	240	1	96 48 609 08	3 215 006	91 52 847 08	8	2
96 47 787 08	2 997	91 69 341 08	275	1	96 48 626 08	2 503 100	91 55 873 08	1	1
96 47 854 08	2 671 004	96 46 305 08	22	1	96 48 638 08	3 830	91 55 535 08	1	2
96 47 880 08	2 522 013	96 45 883 08	3	2	96 48 639 08	3 830	91 55 535 08	3	2
96 47 912 08	2 978 007	96 68 931 08	10	1	96 48 640 08	3 830	91 55 535 08	2	2
96 47 913 08	2 978 007	96 68 931 08	11	1	96 48 644 08	3 711	91 68 435 08	23	1
96 47 922 08	2 970 000	96 67 119 08	13	1	96 48 667 08	3 215 005	91 52 846 08	1	1
96 48 167 08	2 932 160	96 90 849 08	2	1	96 48 679 08	3 225	91 57 045 08	44	2
96 48 168 08	2 932 168	96 48 167 08	1	1	96 48 680 08	3 225 200	96 48 679 08	1	1
96 48 195 08	2 977	96 70 221 08	10	1	96 48 687 08	1 921 100	91 72 880 08	2	1
96 48 196 08	2 975 041	96 68 924 08	10	1	96 48 688 08	1 920 418	96 48 687 08	2	1
96 48 302 08	1 920 418	96 48 687 08	(502)	1	96 48 693 08	1 920 418	96 48 687 08	1	1
96 48 302 08	2 780 748	96 52 969 08	(502)	1	96 48 703 08	1 920 308	96 68 385 08	10	1
96 48 302 08	3 930 363	96 52 979 08	(502)	1	96 48 707 08	1 920 309	96 68 384 08	10	1
96 48 313 08	2 932 001	96 81 042 08	3	1	96 48 718 08	1 920 417	96 48 703 08	10	1
96 48 329 08	2 932 082	96 93 013 08	30	1	96 48 719 08	1 920 403	96 48 707 08	10	1
96 48 330 08	2 932 082	96 93 013 08	31	1	96 48 733 08	2 520	91 72 029 08	46	1
96 48 331 08	2 932 082	96 93 013 08	32	1	96 48 747 08	1 920 417	96 48 703 08	2	1
96 48 332 08	2 932 082	96 93 013 08	33	1	96 48 748 08	1 920 417	96 48 703 08	3	1
96 48 333 08	2 932 082	96 93 013 08	34	1	96 48 749 08	1 920 403	96 48 707 08	2	1
96 48 334 08	2 932 082	96 93 013 08	35	1	96 48 750 08	1 920 403	96 48 707 08	3	1
96 48 359 08	2 533	91 68 450 08	2	1	96 48 795 08	2 920 448	96 76 055 08	4	1
96 48 366 08	2 533	91 68 450 08	4	1	96 48 799 08	2 920 815	96 58 903 08	11	1
96 48 367 08	2 533 020	96 71 980 08	30	1	96 48 896 08	1 975 006	96 69 551 08	(760)	4
96 48 368 08	2 533 054	96 48 366 08	1	1	96 48 897 08	1 975 006	96 69 551 08	(761)	4
96 48 369 08	2 533 054	96 48 366 08	2	1	96 48 898 08	1 975 006	96 69 551 08	(762)	4
96 48 370 08	2 533 060	96 48 368 08	1	1	96 48 907 08	1 972 305	91 60 351 08	730	1
96 48 371 08	2 533 062	96 48 369 08	1	1	96 48 908 08	1 972 305	91 60 351 08	731	1
96 48 372 08	2 533 054	96 48 366 08	3	1	96 48 909 08	1 972 305	91 60 351 08	732	1
96 48 376 08	2 780 908	91 52 958 08	3	1	96 48 910 08	1 972 305	91 60 351 08	733	1
96 48 377 08	2 780 908	91 52 958 08	2	1	96 48 911 08	1 972 305	91 60 351 08	734	1
96 48 378 08	2 835	91 52 807 08	3	1	96 48 912 08	1 972 305	91 60 351 08	735	1
96 48 379 08	2 835	91 52 807 08	4	1	96 48 913 08	1 972 305	91 60 351 08	736	1
96 48 390 08	2 780 244	91 52 951 08	10	1	96 48 914 08	1 972 305	91 60 351 08	737	1
96 48 397 08	2 925 400	91 62 753 08	20	1	96 48 922 08	1 970 201	96 54 956 08	700	2
96 48 421 08	2 925 026	91 55 259 08	10	1	96 48 923 08	1 970 201	96 54 956 08	701	2
96 48 427 08	2 502	91 72 033 08	8	1	96 48 924 08	1 970 201	96 54 956 08	702	2

Artikel	Seite	Baugruppe	Pos.	Menge	Artikel	Seite	Baugruppe	Pos.	Menge
96 48 925 08	1 970 201	96 54 956 08	703	2	96 49 550 08	1 972 304	96 54 953 08	831	1
96 48 926 08	1 970 201	96 54 956 08	704	2	96 49 551 08	1 972 302	96 54 954 08	1840	1
96 48 927 08	1 970 201	96 54 956 08	705	2	96 49 553 08	1 972 302	96 54 954 08	1841	1
96 48 931 08	1 970 201	96 54 956 08	706	2	96 49 567 08	2 978 101	96 47 912 08	1224	1
96 48 932 08	1 970 201	96 54 956 08	707	2	96 49 576 08	2 997	91 69 341 08	360	1
96 48 933 08	1 970 201	96 54 956 08	708	1	96 49 589 08	2 997	91 69 341 08	371	1
96 48 934 08	1 970 201	96 54 956 08	709	1	96 49 597 08	2 997	91 69 341 08	230	1
96 48 935 08	1 970 201	96 54 956 08	710	1	96 49 599 08	2 997	91 69 341 08	235	1
96 48 936 08	1 970 201	96 54 956 08	711	1	96 49 600 08	2 997	91 69 341 08	200	1
96 48 938 08	1 970 201	96 54 956 08	713	1	96 49 610 08	3 714 025	96 49 269 08	1	1
96 48 939 08	1 970 201	96 54 956 08	714	1	96 49 611 08	3 714 025	96 49 269 08	2	2
96 49 011 08	3 930 153	96 48 489 08	6	1	96 49 614 08	3 745	91 68 438 08	1	1
96 49 026 08	3 930 730	96 68 395 08	380	1	96 49 676 08	3 745	91 68 438 08	7	1
96 49 027 08	3 930 730	96 68 395 08	390	1	96 49 677 08	3 745	91 68 438 08	3	2
96 49 042 08	3 214	91 63 420 08	2	2	96 49 679 08	3 745	91 68 438 08	9	1
96 49 043 08	3 214	91 63 420 08	3	1	96 49 689 08	3 747	91 52 950 08	2	4
96 49 044 08	3 214	91 63 420 08	4	1	96 49 761 08	3 714 021	96 49 271 08	1	1
96 49 045 08	3 214	91 63 420 08	(1)	2	96 49 841 08	2 502	91 72 033 08	26	2
96 49 056 08	3 930 730	96 68 395 08	430	1	96 49 847 08	3 745 011	96 49 677 08	1	2
96 49 064 08	3 930 730	96 68 395 08	303	1	96 49 851 08	3 745 011	96 49 677 08	2	1
96 49 083 08	2 520	91 72 029 08	68	1	96 49 873 08	2 520 033	96 50 633 08	2	1
96 49 101 08	2 533 065	96 71 985 08	11	1	96 49 935 08	2 391 001	96 69 507 08	12	1
96 49 102 08	2 533 065	96 71 985 08	12	1	96 50 099 08	3 713	91 75 366 08	15	1
96 49 103 08	2 533 065	96 71 985 08	13	1	96 50 130 08	3 713	91 75 366 08	28	1
96 49 106 08	2 533 065	96 71 985 08	17	1	96 50 131 08	3 713	91 75 366 08	29	1
96 49 120 08	1 920 417	96 48 703 08	1	1	96 50 143 08	2 533 050	96 48 359 08	4	1
96 49 121 08	1 920 403	96 48 707 08	1	1	96 50 162 08	3 713	91 75 366 08	47	2
96 49 125 08	2 520	91 72 029 08	69	1	96 50 197 08	3 713	91 75 366 08	51	2
96 49 158 08	3 716 001	96 49 159 08	1	1	96 50 198 08	3 713 012	96 50 197 08	1	1
96 49 159 08	3 716	91 69 507 08	3	2	96 50 211 08	3 930 730	96 68 395 08	440	1
96 49 182 08	2 510	91 52 788 08	1	1	96 50 215 08	2 502	91 72 033 08	46	2
96 49 183 08	2 510	91 52 788 08	2	1	96 50 233 08	3 930 638	96 74 840 08	350	1
96 49 184 08	2 510	91 52 788 08	3	1	96 50 235 08	3 930 638	96 74 840 08	360	1
96 49 209 08	2 932 001	96 81 042 08	(2)	1	96 50 237 08	3 930 638	96 74 840 08	370	1
96 49 266 08	3 714	91 63 428 08	2	1	96 50 385 08	2 533 051	96 74 752 08	1	1
96 49 267 08	3 714	91 63 428 08	3	1	96 50 433 08	2 978 109	96 69 155 08	10	1
96 49 268 08	3 714	91 63 428 08	4	2	96 50 486 08	3 745	91 68 438 08	52	1
96 49 269 08	3 714	91 63 428 08	5	2	96 50 586 08	2 975 153	96 67 814 08	11	1
96 49 270 08	3 714	91 63 428 08	6	2	96 50 603 08	2 340	91 63 407 08	22	4
96 49 271 08	3 714	91 63 428 08	7	1	96 50 633 08	2 520	91 72 029 08	9	1
96 49 272 08	3 714	91 63 428 08	8	2	96 50 697 08	3 214	91 63 420 08	51	2
96 49 290 08	3 714 008	96 49 266 08	1	1	96 50 698 08	3 216 005	96 50 697 08	1	1
96 49 298 08	3 350	91 63 410 08	3	1	96 50 735 08	3 713	91 75 366 08	93	1
96 49 299 08	3 350	91 63 410 08	9	1	96 50 752 08	3 714	91 63 428 08	38	2
96 49 314 08	2 533 003	96 73 437 08	13	1	96 50 763 08	3 714 017	96 50 752 08	1	1
96 49 404 08	2 976 000	96 69 452 08	10	1	96 50 778 08	2 340	91 63 407 08	31	1
96 49 415 08	2 975 407	96 68 091 08	10	1	96 50 779 08	2 340	91 63 407 08	32	1
96 49 441 08	2 520 034	96 45 984 08	19	1	96 50 800 08	3 714 013	96 49 270 08	2	1
96 49 455 08	3 714 009	96 49 267 08	1	1	96 50 831 08	3 714	91 63 428 08	65	2
96 49 456 08	3 714 009	96 49 267 08	2	2	96 50 878 08	3 978 022	96 69 722 08	10	1
96 49 464 08	3 714 014	96 49 456 08	1	2	96 50 879 08	3 978 022	96 69 722 08	11	1
96 49 535 08	1 970 200	96 54 955 08	805	1	96 50 880 08	3 978 020	96 69 856 08	10	1
96 49 541 08	1 972 304	96 54 953 08	833	1	96 50 881 08	3 978 011	96 69 774 08	10	1
96 49 545 08	1 970 200	96 54 955 08	744	1	96 50 882 08	3 978 011	96 69 774 08	11	1
96 49 546 08	1 970 200	96 54 955 08	814	1	96 50 883 08	3 978 024	96 69 721 08	10	1
96 49 547 08	1 970 200	96 54 955 08	815	1	96 50 884 08	3 978 024	96 69 721 08	11	1
96 49 548 08	1 970 200	96 54 955 08	817	1	96 50 885 08	3 978 101	96 69 717 08	11	1
96 49 548 08	2 977 005	96 48 195 08	1487	1	96 50 968 08	3 713	91 75 366 08	95	1
96 49 549 08	1 972 304	96 54 953 08	830	1	96 51 039 08	2 835	91 52 807 08	(10)	1
96 49 549 08	2 975 154	96 62 897 08	1165	1	96 51 040 08	2 835	91 52 807 08	(20)	1

Artikel	Seite	Baugruppe	Pos.	Menge
96 51 071 08	2 391 001	96 69 507 08	20	1
96 51 072 08	1 920 418	96 48 687 08	(2)	1
96 51 115 08	2 920 638	96 51 138 08	1	1
96 51 119 08	2 780 908	91 52 958 08	(1)	1
96 51 126 08	2 920 252	96 72 022 08	18	1
96 51 127 08	2 920 252	96 72 022 08	19	1
96 51 136 08	2 920	91 68 453 08	28	1
96 51 138 08	2 920 637	96 51 136 08	1	1
96 51 173 08	3 214	91 63 420 08	7	1
96 51 174 08	3 214	91 63 420 08	8	1
96 51 181 08	2 810	91 72 335 08	49	1
96 51 219 08	2 975 114	96 67 649 08	11	1
96 51 219 08	2 975 706	96 67 784 08	11	1
96 51 329 08	2 998	91 79 135 08	260	1
96 51 330 08	2 998	91 79 135 08	261	1
96 51 331 08	2 998	91 79 135 08	262	1
96 51 333 08	2 998	91 79 135 08	264	1
96 51 334 08	2 998	91 79 135 08	265	1
96 51 335 08	2 998	91 79 135 08	267	3
96 51 336 08	2 998	91 79 135 08	266	1
96 51 337 08	2 998	91 79 135 08	268	1
96 51 338 08	2 998	91 79 135 08	269	1
96 51 339 08	2 998	91 79 135 08	270	1
96 51 340 08	2 998	91 79 135 08	271	1
96 51 342 08	2 998	91 79 135 08	234	2
96 51 343 08	2 998	91 79 135 08	235	1
96 51 350 08	2 975 706	96 67 784 08	(280)	1
96 51 406 08	2 925 402	96 58 855 08	1	1
96 51 407 08	2 925 402	96 58 855 08	2	1
96 51 459 08	2 391 023	96 69 509 08	13	2
96 51 490 08	2 975 706	96 67 784 08	(281)	1
96 51 499 08	2 998	91 79 135 08	308	1
96 51 500 08	2 998	91 79 135 08	309	1
96 51 506 08	2 998	91 79 135 08	314	1
96 51 507 08	2 998	91 79 135 08	315	1
96 51 510 08	2 998	91 79 135 08	318	1
96 51 511 08	2 998	91 79 135 08	319	1
96 51 514 08	2 998	91 79 135 08	322	1
96 51 515 08	2 998	91 79 135 08	323	1
96 51 518 08	2 998	91 79 135 08	326	1
96 51 519 08	2 998	91 79 135 08	327	1
96 51 524 08	2 998	91 79 135 08	332	1
96 51 544 08	2 998	91 79 135 08	352	1
96 51 553 08	2 997	91 69 341 08	201	1
96 51 556 08	2 997	91 69 341 08	206	1
96 51 557 08	2 997	91 69 341 08	205	1
96 51 559 08	2 997	91 69 341 08	208	1
96 51 560 08	2 997	91 69 341 08	209	1
96 51 561 08	2 997	91 69 341 08	212	1
96 51 567 08	2 997	91 69 341 08	253	1
96 51 572 08	2 976 701	96 47 196 08	1450	1
96 51 573 08	2 976 701	96 47 196 08	1451	1
96 51 586 08	2 970 801	96 69 966 08	(1371)	2
96 51 587 08	2 997	91 69 341 08	187	1
96 51 588 08	2 997	91 69 341 08	196	1
96 51 589 08	2 975 061	96 47 201 08	1402	1
96 51 589 08	2 975 118	96 47 200 08	1402	1
96 51 590 08	2 975 061	96 47 201 08	1403	1
96 51 590 08	2 975 065	96 49 415 08	1130	1
96 51 590 08	2 975 118	96 47 200 08	1403	1

Artikel	Seite	Baugruppe	Pos.	Menge
96 51 591 08	2 976 016	96 49 404 08	1461	1
96 51 592 08	2 997	91 69 341 08	313	1
96 51 593 08	2 997	91 69 341 08	316	1
96 51 595 08	2 997	91 69 341 08	324	1
96 51 596 08	2 997	91 69 341 08	329	1
96 51 598 08	2 997	91 69 341 08	344	1
96 51 599 08	2 997	91 69 341 08	345	1
96 51 600 08	2 997	91 69 341 08	346	1
96 51 601 08	2 997	91 69 341 08	347	1
96 51 602 08	2 997	91 69 341 08	348	1
96 51 603 08	2 997	91 69 341 08	349	1
96 51 604 08	2 997	91 69 341 08	351	1
96 51 606 08	2 997	91 69 341 08	368	1
96 51 607 08	2 997	91 69 341 08	303	1
96 51 607 08	2 997	91 69 341 08	369	1
96 51 608 08	2 997	91 69 341 08	370	1
96 51 609 08	2 997	91 69 341 08	300	1
96 51 610 08	2 997	91 69 341 08	378	1
96 51 655 08	2 998	91 79 135 08	362	1
96 51 656 08	2 998	91 79 135 08	363	1
96 51 661 08	2 998	91 79 135 08	368	1
96 51 662 08	2 998	91 79 135 08	369	1
96 51 663 08	2 998	91 79 135 08	370	1
96 51 664 08	2 998	91 79 135 08	371	1
96 51 665 08	2 998	91 79 135 08	372	1
96 51 668 08	2 998	91 79 135 08	375	1
96 51 670 08	2 975 041	96 68 924 08	(377)	1
96 51 671 08	2 998	91 79 135 08	378	2
96 51 672 08	2 998	91 79 135 08	379	1
96 51 673 08	2 998	91 79 135 08	380	1
96 51 674 08	2 998	91 79 135 08	381	1
96 51 675 08	2 998	91 79 135 08	382	1
96 51 676 08	2 998	91 79 135 08	383	1
96 51 677 08	2 998	91 79 135 08	384	1
96 51 678 08	2 998	91 79 135 08	385	1
96 51 681 08	2 998	91 79 135 08	390	1
96 51 686 08	2 998	91 79 135 08	395	1
96 51 689 08	2 998	91 79 135 08	398	1
96 51 692 08	2 998	91 79 135 08	401	1
96 51 697 08	2 998	91 79 135 08	406	1
96 51 708 08	2 998	91 79 135 08	417	1
96 51 709 08	2 998	91 79 135 08	418	1
96 51 713 08	2 998	91 79 135 08	422	1
96 51 725 08	2 998	91 79 135 08	434	1
96 51 727 08	2 998	91 79 135 08	436	1
96 51 731 08	2 978 102	96 47 913 08	180	2
96 51 732 08	2 978 102	96 47 913 08	181	1
96 51 733 08	2 978 102	96 47 913 08	182	1
96 51 734 08	2 978 102	96 47 913 08	183	1
96 51 735 08	2 978 102	96 47 913 08	184	2
96 51 736 08	2 978 102	96 47 913 08	185	1
96 51 737 08	2 978 102	96 47 913 08	186	1
96 51 738 08	2 978 102	96 47 913 08	187	1
96 51 739 08	2 978 102	96 47 913 08	188	1
96 51 740 08	2 978 102	96 47 913 08	189	1
96 51 741 08	2 978 102	96 47 913 08	190	1
96 51 750 08	2 978 205	96 70 869 08	144	1
96 51 751 08	2 978 205	96 70 869 08	145	1
96 51 757 08	2 978 205	96 70 869 08	151	1
96 51 758 08	2 978 205	96 70 869 08	152	1

Artikel	Seite	Baugruppe	Pos.	Menge	Artikel	Seite	Baugruppe	Pos.	Menge
96 51 759 08	2 978 205	96 70 869 08	153	1	96 52 930 08	2 920 001	96 72 296 08	11	1
96 51 769 08	3 930 506	96 67 662 08	6	1	96 52 931 08	2 920 001	96 72 296 08	12	1
96 51 771 08	3 930 549	96 51 769 08	204	1	96 52 932 08	2 920 001	96 72 296 08	13	1
96 51 772 08	3 930 549	96 51 769 08	205	1	96 52 933 08	2 920 001	96 72 296 08	14	1
96 51 773 08	3 930 549	96 51 769 08	206	1	96 52 934 08	2 920 001	96 72 296 08	15	1
96 51 810 08	2 652	91 61 110 08	25	1	96 52 935 08	2 920 001	96 72 296 08	16	1
96 51 811 08	2 652	91 61 110 08	26	1	96 52 936 08	2 920 001	96 72 296 08	17	1
96 51 812 08	2 652	91 61 110 08	27	2	96 52 968 08	2 780 113	96 67 817 08	20	1
96 51 813 08	2 652	91 61 110 08	28	1	96 52 969 08	2 780 113	96 67 817 08	10	1
96 51 848 08	2 920 581	96 54 405 08	150	1	96 52 970 08	2 780 524	96 52 968 08	10	1
96 51 850 08	2 920 581	96 54 405 08	151	1	96 52 971 08	2 780 524	96 52 968 08	20	1
96 51 854 08	2 920 581	96 54 405 08	152	1	96 52 977 08	2 780 748	96 52 969 08	1	1
96 51 855 08	2 920 581	96 54 405 08	153	1	96 52 978 08	2 780 748	96 52 969 08	11	1
96 51 856 08	2 920 581	96 54 405 08	154	1	96 52 979 08	3 930 421	96 67 651 08	1	1
96 51 857 08	2 920 581	96 54 405 08	155	1	96 52 980 08	2 780 748	96 52 969 08	12	1
96 51 859 08	2 925 026	91 55 259 08	(30)	1	96 52 981 08	2 780 748	96 52 969 08	13	1
96 51 859 08	2 925 405	96 48 397 08	30	1	96 52 982 08	2 780 748	96 52 969 08	14	1
96 51 896 08	2 997	91 69 341 08	381	1	96 52 983 08	2 780 748	96 52 969 08	15	1
96 51 902 08	2 831	91 73 139 08	(1101)	1	96 52 996 08	3 930 363	96 52 979 08	20	1
96 51 905 08	2 977 005	96 48 195 08	1484	1	96 52 997 08	3 930 363	96 52 979 08	21	1
96 51 906 08	2 977 005	96 48 195 08	1486	1	96 52 998 08	3 930 363	96 52 979 08	22	1
96 51 907 08	2 977 204	96 75 602 08	1245	2	96 52 999 08	3 930 363	96 52 979 08	23	1
96 51 917 08	2 997	91 69 341 08	320	1	96 53 000 08	3 930 363	96 52 979 08	24	1
96 52 047 08	2 997	91 69 341 08	207	1	96 53 001 08	3 930 363	96 52 979 08	25	1
96 52 049 08	1 970 200	96 54 955 08	741	1	96 53 004 08	3 930 363	96 52 979 08	28	1
96 52 049 08	1 970 200	96 54 955 08	743	1	96 53 008 08	3 930 363	96 52 979 08	29	1
96 52 066 08	2 997	91 69 341 08	210	1	96 53 009 08	3 930 363	96 52 979 08	30	1
96 52 067 08	2 976 016	96 49 404 08	1433	1	96 53 010 08	3 930 363	96 52 979 08	31	1
96 52 067 08	2 997	91 69 341 08	211	1	96 53 011 08	3 930 363	96 52 979 08	32	1
96 52 068 08	2 997	91 69 341 08	228	1	96 53 012 08	3 930 363	96 52 979 08	(2)	1
96 52 071 08	2 997	91 69 341 08	322	1	96 53 013 08	2 780 748	96 52 969 08	(2)	1
96 52 072 08	2 997	91 69 341 08	323	1	96 53 041 08	2 998	91 79 135 08	310	1
96 52 073 08	2 997	91 69 341 08	325	1	96 53 042 08	2 998	91 79 135 08	311	1
96 52 074 08	2 997	91 69 341 08	340	1	96 53 043 08	2 998	91 79 135 08	312	1
96 52 075 08	2 997	91 69 341 08	343	1	96 53 044 08	2 998	91 79 135 08	313	1
96 52 137 08	1 300	91 52 379 08	1	1	96 53 045 08	2 998	91 79 135 08	316	1
96 52 153 08	2 925 200	91 62 750 08	12	1	96 53 046 08	2 998	91 79 135 08	317	1
96 52 154 08	2 925 203	96 52 153 08	2	1	96 53 047 08	2 998	91 79 135 08	320	1
96 52 267 08	3 930 638	96 74 840 08	320	1	96 53 048 08	2 998	91 79 135 08	321	1
96 52 272 08	3 930 638	96 74 840 08	330	1	96 53 049 08	2 998	91 79 135 08	324	1
96 52 302 08	2 978 205	96 70 869 08	161	1	96 53 050 08	2 998	91 79 135 08	325	1
96 52 313 08	2 998	91 79 135 08	437	1	96 53 051 08	2 998	91 79 135 08	364	1
96 52 556 08	2 533	91 68 450 08	8	1	96 53 052 08	2 998	91 79 135 08	365	1
96 52 559 08	2 533 071	96 52 556 08	11	1	96 53 053 08	2 998	91 79 135 08	339	1
96 52 560 08	2 533 071	96 52 556 08	12	1	96 53 054 08	2 998	91 79 135 08	340	2
96 52 600 08	3 780 100	91 70 254 08	9	1	96 53 055 08	2 998	91 79 135 08	354	1
96 52 635 08	2 970 801	96 69 966 08	10	1	96 53 056 08	2 998	91 79 135 08	356	1
96 52 783 08	3 930 734	96 54 401 08	350	1	96 53 057 08	2 998	91 79 135 08	400	1
96 52 787 08	3 930 734	96 54 401 08	360	1	96 53 058 08	2 998	91 79 135 08	355	1
96 52 795 08	3 930 734	96 54 401 08	370	1	96 53 059 08	2 998	91 79 135 08	361	1
96 52 797 08	3 930 734	96 54 401 08	380	1	96 53 060 08	2 998	91 79 135 08	359	1
96 52 798 08	3 930 734	96 54 401 08	390	1	96 53 061 08	2 998	91 79 135 08	419	1
96 52 800 08	3 930 734	96 54 401 08	400	1	96 53 062 08	2 998	91 79 135 08	360	1
96 52 801 08	3 930 734	96 54 401 08	410	1	96 53 063 08	2 998	91 79 135 08	357	1
96 52 804 08	3 930 734	96 54 401 08	470	1	96 53 064 08	2 998	91 79 135 08	353	1
96 52 835 08	3 930 734	96 54 401 08	420	1	96 53 065 08	2 998	91 79 135 08	358	1
96 52 910 08	2 790 455	91 57 005 08	1	1	96 53 066 08	2 998	91 79 135 08	367	1
96 52 911 08	2 790 455	91 57 005 08	2	1	96 53 090 08	2 631	91 73 333 08	5	1
96 52 917 08	2 520	91 72 029 08	81	1	96 53 091 08	2 631	91 73 333 08	6	6
96 52 929 08	2 920 001	96 72 296 08	10	1	96 53 092 08	2 631	91 73 333 08	7	1

Artikel	Seite	Baugruppe	Pos.	Menge	Artikel	Seite	Baugruppe	Pos.	Menge
96 53 093 08	2 631	91 73 333 08	8	6	96 54 367 08	2 631	91 73 333 08	45	1
96 53 234 08	1 401	91 58 478 08	1	1	96 54 399 08	3 930 730	96 68 395 08	320	1
96 53 235 08	1 401	91 58 478 08	(1)	1	96 54 400 08	3 930 730	96 68 395 08	330	1
96 53 255 08	2 391 040	96 75 829 08	1	1	96 54 401 08	3 930 700	96 67 632 08	1	1
96 53 258 08	1 411	91 69 968 08	1	1	96 54 402 08	3 930 734	96 54 401 08	480	1
96 53 259 08	1 411	91 69 968 08	(1)	1	96 54 405 08	2 920 578	96 72 028 08	1	1
96 53 262 08	1 401	91 58 478 08	70	1	96 54 406 08	2 631	91 73 333 08	52	1
96 53 262 08	1 411	91 69 968 08	70	1	96 54 407 08	2 920 581	96 54 405 08	160	1
96 53 263 08	1 401	91 58 478 08	71	1	96 54 448 08	2 370	91 61 617 08	3	1
96 53 263 08	1 411	91 69 968 08	71	1	96 54 483 08	3 930 734	96 54 401 08	430	1
96 53 678 08	2 391 040	96 75 829 08	10	1	96 54 484 08	3 930 734	96 54 401 08	2	1
96 53 864 08	2 550 001	96 85 596 08	88	1	96 54 485 08	3 930 734	96 54 401 08	(2)	1
96 53 928 08	3 350	91 63 410 08	28	4	96 54 670 08	2 730	91 61 966 08	8	2
96 54 011 08	3 350	91 63 410 08	21	1	96 54 709 08	2 810 001	96 74 933 08	8	2
96 54 012 08	3 350	91 63 410 08	20	1	96 54 718 08	3 978 018	96 50 880 08	1272	1
96 54 086 08	2 998	91 79 135 08	244	1	96 54 719 08	3 978 016	96 50 878 08	1285	1
96 54 087 08	2 998	91 79 135 08	243	1	96 54 719 08	3 978 016	96 50 878 08	1286	1
96 54 088 08	2 998	91 79 135 08	338	1	96 54 719 08	3 978 024	96 69 721 08	(1280)	1
96 54 089 08	2 998	91 79 135 08	343	1	96 54 719 08	3 978 024	96 69 721 08	(1281)	1
96 54 090 08	2 998	91 79 135 08	346	1	96 54 723 08	2 975 154	96 62 897 08	1166	1
96 54 091 08	2 998	91 79 135 08	347	1	96 54 724 08	2 975 154	96 62 897 08	1167	1
96 54 093 08	2 998	91 79 135 08	349	1	96 54 730 08	2 975 065	96 49 415 08	1121	1
96 54 094 08	2 998	91 79 135 08	344	1	96 54 731 08	2 975 065	96 49 415 08	1126	1
96 54 096 08	2 998	91 79 135 08	351	1	96 54 732 08	2 975 065	96 49 415 08	1128	1
96 54 097 08	2 998	91 79 135 08	366	1	96 54 733 08	2 975 065	96 49 415 08	1129	1
96 54 099 08	2 998	91 79 135 08	374	1	96 54 734 08	2 975 065	96 49 415 08	1131	1
96 54 100 08	2 998	91 79 135 08	391	1	96 54 735 08	2 978 107	96 50 433 08	1308	1
96 54 102 08	2 998	91 79 135 08	396	1	96 54 736 08	2 978 107	96 50 433 08	1316	1
96 54 104 08	2 998	91 79 135 08	399	1	96 54 763 08	2 997	91 69 341 08	399	1
96 54 105 08	2 998	91 79 135 08	408	1	96 54 779 08	2 997	91 69 341 08	455	1
96 54 107 08	2 998	91 79 135 08	433	1	96 54 781 08	2 977 005	96 48 195 08	1481	1
96 54 108 08	2 998	91 79 135 08	435	1	96 54 826 08	2 730	91 61 966 08	18	4
96 54 143 08	3 978 007	96 50 879 08	460	1	96 54 953 08	1 972 252	96 67 665 08	10	1
96 54 144 08	3 978 007	96 50 879 08	461	1	96 54 953 08	1 972 253	96 67 664 08	10	1
96 54 145 08	3 978 007	96 50 879 08	462	1	96 54 954 08	1 972 303	96 67 667 08	10	1
96 54 146 08	3 978 010	96 50 882 08	209	1	96 54 954 08	1 972 308	96 67 666 08	10	1
96 54 147 08	3 978 010	96 50 882 08	210	1	96 54 955 08	1 970 101	96 67 647 08	10	1
96 54 148 08	3 978 010	96 50 882 08	211	1	96 54 956 08	1 970 101	96 67 647 08	11	1
96 54 149 08	3 978 010	96 50 882 08	212	1	96 54 983 08	3 225	91 57 045 08	48	4
96 54 150 08	3 978 010	96 50 882 08	213	1	96 54 984 08	3 225	91 57 045 08	50	2
96 54 179 08	2 657	91 61 109 08	1	2	96 55 028 08	3 978 010	96 50 882 08	214	1
96 54 193 08	2 520	91 72 029 08	28	1	96 55 029 08	3 978 010	96 50 882 08	215	1
96 54 235 08	2 920 443	96 76 054 08	2	1	96 55 030 08	3 978 010	96 50 882 08	216	1
96 54 237 08	2 920 369	96 54 235 08	4	1	96 55 031 08	3 978 010	96 50 882 08	217	1
96 54 268 08	2 920 369	96 54 235 08	21	1	96 55 032 08	3 978 010	96 50 882 08	218	1
96 54 269 08	2 920 369	96 54 235 08	22	1	96 55 033 08	3 978 010	96 50 882 08	219	1
96 54 270 08	2 920 369	96 54 235 08	23	1	96 55 034 08	3 978 010	96 50 882 08	220	1
96 54 271 08	2 920 369	96 54 235 08	24	1	96 55 035 08	3 978 010	96 50 882 08	221	1
96 54 283 08	2 997	91 69 341 08	396	1	96 55 036 08	3 978 010	96 50 882 08	222	1
96 54 284 08	2 976 016	96 49 404 08	1430	1	96 55 037 08	3 978 010	96 50 882 08	223	1
96 54 285 08	2 976 016	96 49 404 08	1431	1	96 55 038 08	3 978 010	96 50 882 08	224	1
96 54 286 08	2 976 016	96 49 404 08	1432	1	96 55 039 08	3 978 010	96 50 882 08	225	1
96 54 287 08	2 976 016	96 49 404 08	1435	1	96 55 040 08	3 978 010	96 50 882 08	226	1
96 54 291 08	2 977 204	96 75 602 08	1251	1	96 55 041 08	3 978 010	96 50 882 08	227	1
96 54 292 08	2 977 204	96 75 602 08	1254	1	96 55 042 08	3 978 010	96 50 882 08	228	1
96 54 293 08	2 977 204	96 75 602 08	1234	1	96 55 043 08	3 978 010	96 50 882 08	229	1
96 54 302 08	2 997	91 69 341 08	363	1	96 55 044 08	3 978 010	96 50 882 08	230	1
96 54 309 08	3 978 009	96 50 881 08	1266	1	96 55 045 08	3 978 010	96 50 882 08	231	1
96 54 324 08	2 831	91 73 139 08	(1100)	1	96 55 046 08	3 978 106	96 50 885 08	470	1
96 54 337 08	2 977 005	96 48 195 08	1482	1	96 55 047 08	3 978 106	96 50 885 08	471	1

Artikel	Seite	Baugruppe	Pos.	Menge	Artikel	Seite	Baugruppe	Pos.	Menge
96 55 048 08	3 978 106	96 50 885 08	472	1	96 55 391 08	1 130 008	91 58 624 08	1	1
96 55 049 08	3 978 106	96 50 885 08	473	1	96 55 393 08	1 630 004	91 61 213 08	2	2
96 55 050 08	3 978 106	96 50 885 08	474	1	96 55 394 08	1 630 004	91 61 213 08	1	2
96 55 051 08	3 978 106	96 50 885 08	475	1	96 55 428 08	1 630 004	91 61 213 08	3	4
96 55 052 08	3 978 106	96 50 885 08	476	1	96 55 460 08	2 391 040	96 75 829 08	40	1
96 55 053 08	3 978 106	96 50 885 08	477	1	96 55 679 08	2 997	91 69 341 08	405	1
96 55 054 08	3 978 106	96 50 885 08	478	1	96 55 752 08	2 730	91 61 966 08	3	1
96 55 055 08	3 978 106	96 50 885 08	479	1	96 55 754 08	2 730 002	96 55 752 08	1	1
96 55 056 08	3 978 106	96 50 885 08	480	1	96 55 755 08	2 730 002	96 55 752 08	5	1
96 55 057 08	3 978 106	96 50 885 08	481	1	96 55 773 08	2 730 002	96 55 752 08	2	1
96 55 058 08	2 975 155	96 50 586 08	482	1	96 55 952 08	2 920 001	96 72 296 08	9	1
96 55 059 08	2 975 155	96 50 586 08	483	1	96 56 155 08	2 550 001	96 85 596 08	94	2
96 55 060 08	2 975 155	96 50 586 08	484	1	96 56 165 08	2 550 001	96 85 596 08	95	2
96 55 061 08	2 975 155	96 50 586 08	485	1	96 56 171 08	2 550 001	96 85 596 08	96	1
96 55 062 08	2 975 155	96 50 586 08	486	1	96 56 172 08	2 920 454	96 73 321 08	995	1
96 55 063 08	2 975 155	96 50 586 08	487	1	96 56 172 08	2 920 462	96 73 318 08	995	1
96 55 064 08	2 975 155	96 50 586 08	488	1	96 56 362 08	3 713	91 75 366 08	79	2
96 55 065 08	2 975 155	96 50 586 08	489	1	96 56 363 08	3 713	91 75 366 08	80	2
96 55 066 08	2 978 108	96 44 195 08	490	1	96 56 664 08	2 920 369	96 54 235 08	16	1
96 55 067 08	2 978 108	96 44 195 08	491	1	96 56 665 08	2 920 369	96 54 235 08	15	1
96 55 068 08	2 978 108	96 44 195 08	492	1	96 56 719 08	3 223 100	91 70 743 08	50	2
96 55 069 08	2 978 108	96 44 195 08	493	1	96 56 946 08	3 978 101	96 69 717 08	10	1
96 55 070 08	2 978 108	96 44 195 08	494	1	96 57 094 08	2 920 001	96 72 296 08	20	1
96 55 071 08	2 978 108	96 44 195 08	495	1	96 57 159 08	3 713	91 75 366 08	115	1
96 55 072 08	2 978 108	96 44 195 08	496	1	96 57 437 08	3 930 730	96 68 395 08	450	1
96 55 073 08	2 978 108	96 44 195 08	497	1	96 57 438 08	3 930 730	96 68 395 08	460	1
96 55 074 08	2 978 108	96 44 195 08	498	1	96 58 237 08	2 920 001	96 72 296 08	7	1
96 55 075 08	2 978 108	96 44 195 08	499	1	96 58 269 08	3 714 009	96 49 267 08	20	1
96 55 076 08	2 978 108	96 44 195 08	500	1	96 58 435 08	2 260	91 74 253 08	1	1
96 55 077 08	2 978 108	96 44 195 08	501	1	96 58 447 08	2 260 006	96 58 435 08	19	1
96 55 078 08	2 978 108	96 44 195 08	502	1	96 58 855 08	2 925 018	96 64 860 08	3	1
96 55 079 08	2 978 108	96 44 195 08	503	1	96 58 903 08	2 920 812	96 58 447 08	10	1
96 55 080 08	2 978 108	96 44 195 08	504	1	96 58 922 08	2 920 815	96 58 903 08	17	1
96 55 081 08	2 978 108	96 44 195 08	505	1	96 58 923 08	2 920 815	96 58 903 08	18	1
96 55 082 08	2 978 108	96 44 195 08	506	1	96 58 924 08	2 920 815	96 58 903 08	14	1
96 55 083 08	2 978 108	96 44 195 08	507	1	96 58 925 08	2 920 815	96 58 903 08	15	1
96 55 084 08	2 978 108	96 44 195 08	508	1	96 59 040 08	2 920 815	96 58 903 08	13	1
96 55 085 08	2 978 108	96 44 195 08	509	1	96 59 083 08	3 714 009	96 49 267 08	21	2
96 55 086 08	2 978 108	96 44 195 08	510	1	96 59 096 08	3 714 009	96 49 267 08	22	1
96 55 087 08	2 978 108	96 44 195 08	511	1	96 59 398 08	2 920	91 68 453 08	35	1
96 55 088 08	3 978 024	96 69 721 08	(450)	1	96 60 059 08	2 998	91 79 135 08	386	1
96 55 089 08	3 978 024	96 69 721 08	(451)	1	96 60 060 08	2 998	91 79 135 08	387	1
96 55 090 08	3 978 024	96 69 721 08	(452)	1	96 60 061 08	2 998	91 79 135 08	388	1
96 55 091 08	3 978 024	96 69 721 08	(453)	1	96 60 062 08	2 998	91 79 135 08	397	1
96 55 092 08	3 978 024	96 69 721 08	(454)	1	96 60 063 08	2 998	91 79 135 08	438	1
96 55 093 08	3 978 024	96 69 721 08	(455)	1	96 60 288 08	2 998	91 79 135 08	337	1
96 55 109 08	2 975 122	96 70 914 08	114	1	96 60 291 08	2 998	91 79 135 08	333	1
96 55 110 08	2 975 122	96 70 914 08	115	1	96 60 292 08	2 998	91 79 135 08	334	1
96 55 111 08	2 975 122	96 70 914 08	116	1	96 60 293 08	2 998	91 79 135 08	335	1
96 55 112 08	2 975 122	96 70 914 08	117	1	96 60 294 08	2 998	91 79 135 08	348	1
96 55 114 08	2 975 122	96 70 914 08	119	1	96 60 297 08	2 998	91 79 135 08	373	1
96 55 115 08	2 975 122	96 70 914 08	120	1	96 60 300 08	2 998	91 79 135 08	402	1
96 55 117 08	2 975 122	96 70 914 08	122	1	96 60 494 08	2 997	91 69 341 08	264	1
96 55 118 08	2 975 122	96 70 914 08	123	1	96 60 573 08	2 932 160	96 90 849 08	1	1
96 55 119 08	2 975 122	96 70 914 08	124	1	96 60 731 08	2 925 402	96 58 855 08	24	1
96 55 147 08	2 998	91 79 135 08	302	1	96 60 906 08	3 220	91 70 738 08	700	1
96 55 148 08	2 998	91 79 135 08	303	1	96 60 906 08	3 223	91 60 904 08	700	1
96 55 363 08	2 920 369	96 54 235 08	18	1	96 60 906 08	3 223	91 70 741 08	700	1
96 55 364 08	2 920 369	96 54 235 08	19	1	96 60 906 08	3 223 011	91 77 456 08	700	1
96 55 366 08	2 920 369	96 54 235 08	17	1	96 60 906 08	3 223 100	91 70 743 08	700	1

Artikel	Seite	Baugruppe	Pos.	Menge
96 60 932 08	3 211	91 75 365 08	700	1
96 60 944 08	3 713	91 75 366 08	700	1
96 61 000 08	2 320	91 63 406 08	1	1
96 61 008 08	2 320	91 63 406 08	37	1
96 61 016 08	2 310 008	96 61 008 08	1	1
96 61 017 08	2 310 008	96 61 008 08	2	1
96 61 218 08	2 652	91 61 110 08	2	1
96 61 219 08	2 652	91 61 110 08	14	1
96 61 220 08	2 652	91 61 110 08	35	2
96 61 231 08	2 550 001	96 85 596 08	60	2
96 61 232 08	2 550 011	96 61 231 08	1	1
96 62 217 08	2 920	91 68 453 08	40	1
96 62 281 08	3 225	91 57 045 08	700	1
96 62 613 08	2 997	91 69 341 08	236	1
96 62 622 08	2 997	91 69 341 08	362	1
96 62 647 08	2 997	91 69 341 08	454	1
96 62 739 08	3 714	91 63 428 08	700	1
96 62 867 08	2 730	91 61 966 08	7	1
96 62 868 08	2 730	91 61 966 08	23	1
96 62 897 08	2 975 153	96 67 814 08	10	1
96 63 012 08	2 631	91 73 333 08	1	2
96 63 013 08	2 631	91 73 333 08	2	1
96 63 031 08	2 998	91 79 135 08	403	1
96 63 032 08	2 998	91 79 135 08	404	1
96 63 033 08	2 998	91 79 135 08	405	1
96 63 034 08	2 998	91 79 135 08	407	1
96 63 036 08	2 998	91 79 135 08	411	1
96 63 037 08	2 998	91 79 135 08	412	1
96 63 038 08	2 998	91 79 135 08	413	1
96 63 039 08	2 998	91 79 135 08	414	1
96 63 040 08	2 998	91 79 135 08	415	1
96 63 041 08	2 998	91 79 135 08	416	1
96 63 042 08	2 998	91 79 135 08	420	1
96 63 043 08	2 998	91 79 135 08	421	1
96 63 044 08	2 998	91 79 135 08	423	1
96 63 046 08	2 998	91 79 135 08	426	1
96 63 225 08	1 631 100	91 61 483 08	1	4
96 63 226 08	1 631 100	91 61 483 08	14	2
96 63 312 08	3 214	91 63 420 08	700	1
96 63 470 08	2 997	91 69 341 08	392	1
96 63 509 08	2 997	91 69 341 08	452	1
96 63 798 08	2 831	91 73 139 08	(1105)	1
96 63 863 08	2 997	91 69 341 08	121	1
96 64 353 08	2 657	91 61 109 08	21	2
96 64 353 08	3 220	91 70 738 08	62	1
96 64 353 08	3 223	91 60 904 08	58	1
96 64 353 08	3 223	91 70 741 08	58	1
96 64 353 08	3 223 011	91 77 456 08	58	1
96 64 353 08	3 223 100	91 70 743 08	61	1
96 64 528 08	2 920 001	96 72 296 08	18	1
96 64 590 08	2 670	91 71 399 08	21	1
96 64 592 08	2 670	91 71 399 08	22	1
96 64 597 08	2 920 001	96 72 296 08	21	1
96 64 620 08	2 920 815	96 58 903 08	12	1
96 64 728 08	1 631 100	91 61 483 08	30	1
96 64 734 08	1 742	91 53 021 08	4	1
96 64 739 08	1 400	91 69 075 08	6	1
96 64 793 08	3 930 506	96 67 662 08	7	1
96 64 798 08	3 930 138	96 67 633 08	10	1
96 64 798 08	3 930 421	96 67 651 08	10	1
96 64 798 08	3 930 700	96 67 632 08	5	1
96 64 860 08	2 925 400	91 62 753 08	10	1
96 64 861 08	2 925 200	91 62 750 08	10	1
96 64 864 08	2 925 222	96 64 861 08	23	1
96 64 867 08	2 925 004	91 62 752 08	10	1
96 64 868 08	2 925 201	96 64 867 08	23	1
96 65 034 08	2 920 001	96 72 296 08	19	1
96 65 053 08	1 410 300	91 69 077 08	6	1
96 65 693 08	2 997	91 69 341 08	453	1
96 66 100 08	3 780 870	91 69 146 08	11	1
96 66 878 08	2 502	91 72 033 08	7	1
96 67 119 08	2 970	91 68 456 08	4	1
96 67 632 08	3 713	91 75 366 08	500	1
96 67 633 08	3 211	91 75 365 08	500	1
96 67 634 08	3 214	91 63 420 08	500	1
96 67 647 08	1 970 100	91 69 908 08	4	1
96 67 649 08	2 975 095	91 68 445 08	4	1
96 67 651 08	3 714	91 63 428 08	500	1
96 67 652 08	3 292	91 63 429 08	500	1
96 67 662 08	3 711	91 68 435 08	500	1
96 67 664 08	1 972 251	91 69 919 08	4	1
96 67 665 08	1 972 250	91 69 916 08	4	1
96 67 666 08	1 972 301	91 69 920 08	4	1
96 67 667 08	1 972 300	91 69 918 08	4	1
96 67 784 08	2 975 700	91 68 444 08	4	1
96 67 806 08	2 310	91 63 405 08	500	1
96 67 807 08	2 320	91 63 406 08	500	1
96 67 808 08	3 350	91 63 410 08	500	1
96 67 809 08	2 340	91 63 407 08	500	1
96 67 811 08	3 370	91 63 409 08	500	1
96 67 813 08	2 350	91 79 269 08	500	1
96 67 814 08	2 975 100	91 63 423 08	4	1
96 67 816 08	3 291	91 76 915 08	500	1
96 67 817 08	2 780 100	91 68 878 08	10	1
96 67 851 08	2 780 952	91 68 736 08	3	1
96 67 964 08	1 750	91 52 395 08	52	1
96 67 999 08	2 977 200	91 68 470 08	4	1
96 68 091 08	2 975 400	91 63 422 08	4	1
96 68 161 08	2 975 100	91 63 414 08	4	1
96 68 173 08	2 520 034	96 45 984 08	24	1
96 68 337 08	3 930 641	96 68 389 08	1	1
96 68 338 08	3 930 641	96 68 389 08	2	1
96 68 365 08	3 930 730	96 68 395 08	350	1
96 68 367 08	3 930 730	96 68 395 08	360	1
96 68 384 08	1 410 300	91 69 077 08	5	1
96 68 385 08	1 400	91 69 075 08	5	1
96 68 389 08	3 930 138	96 67 633 08	20	1
96 68 395 08	3 930 138	96 67 633 08	9	1
96 68 495 08	2 810	91 72 335 08	79	3
96 68 629 08	2 997	91 69 341 08	330	1
96 68 630 08	2 977 204	96 75 602 08	1252	2
96 68 924 08	2 975 039	91 68 449 08	4	1
96 68 931 08	2 978 000	91 68 452 08	4	1
96 69 020 08	2 978 205	96 70 869 08	154	1
96 69 021 08	2 978 205	96 70 869 08	155	1
96 69 022 08	2 978 205	96 70 869 08	146	1
96 69 023 08	2 978 205	96 70 869 08	147	1
96 69 024 08	2 978 205	96 70 869 08	148	1
96 69 025 08	2 978 205	96 70 869 08	149	1
96 69 026 08	2 978 205	96 70 869 08	150	1

Artikel	Seite	Baugruppe	Pos.	Menge	Artikel	Seite	Baugruppe	Pos.	Menge
96 69 027 08	2 978 205	96 70 869 08	156	1	96 70 599 08	2 393	91 69 337 08	2	1
96 69 028 08	2 978 205	96 70 869 08	157	1	96 70 600 08	2 859	91 69 351 08	10	1
96 69 029 08	2 978 205	96 70 869 08	158	1	96 70 601 08	2 859	91 69 351 08	11	1
96 69 030 08	2 978 205	96 70 869 08	159	1	96 70 603 08	2 859	91 69 351 08	12	1
96 69 031 08	2 978 205	96 70 869 08	160	1	96 70 604 08	2 859	91 69 351 08	13	2
96 69 032 08	2 978 205	96 70 869 08	162	1	96 70 609 08	2 859	91 69 351 08	14	1
96 69 033 08	2 978 205	96 70 869 08	163	1	96 70 626 08	2 859	91 69 351 08	8	1
96 69 034 08	2 978 205	96 70 869 08	164	1	96 70 638 08	2 859	91 69 351 08	7	1
96 69 035 08	2 978 205	96 70 869 08	165	1	96 70 680 08	2 990	91 70 010 08	4	1
96 69 036 08	2 978 205	96 70 869 08	166	1	96 70 692 08	2 859	91 69 351 08	1	1
96 69 037 08	2 978 205	96 70 869 08	167	1	96 70 693 08	2 859	91 69 351 08	2	1
96 69 038 08	2 978 205	96 70 869 08	168	1	96 70 694 08	2 859	91 69 351 08	3	1
96 69 039 08	2 978 205	96 70 869 08	169	1	96 70 695 08	2 859	91 69 351 08	4	2
96 69 040 08	2 978 205	96 70 869 08	170	1	96 70 696 08	2 859 005	96 70 695 08	2	1
96 69 042 08	2 975 122	96 70 914 08	100	1	96 70 698 08	2 859 005	96 70 695 08	3	1
96 69 043 08	2 975 122	96 70 914 08	101	1	96 70 867 08	2 978 206	96 69 083 08	10	1
96 69 044 08	2 975 122	96 70 914 08	102	1	96 70 869 08	2 978 206	96 69 083 08	11	1
96 69 045 08	2 975 122	96 70 914 08	103	1	96 70 914 08	2 975 173	96 68 161 08	11	1
96 69 046 08	2 975 122	96 70 914 08	104	1	96 70 958 08	2 975 122	96 70 914 08	109	1
96 69 047 08	2 975 122	96 70 914 08	105	1	96 70 959 08	2 975 122	96 70 914 08	110	1
96 69 048 08	2 975 122	96 70 914 08	106	1	96 70 960 08	2 975 122	96 70 914 08	111	1
96 69 049 08	2 975 122	96 70 914 08	107	1	96 70 961 08	2 975 122	96 70 914 08	112	1
96 69 050 08	2 975 122	96 70 914 08	108	1	96 70 962 08	2 975 122	96 70 914 08	113	1
96 69 083 08	2 978 200	91 63 415 08	4	1	96 70 963 08	2 975 122	96 70 914 08	118	1
96 69 109 08	2 810	91 72 335 08	4	1	96 70 964 08	2 975 122	96 70 914 08	121	1
96 69 155 08	2 978 100	91 68 473 08	4	1	96 70 965 08	2 975 122	96 70 914 08	125	1
96 69 452 08	2 976	91 68 447 08	4	1	96 70 966 08	2 975 122	96 70 914 08	126	1
96 69 475 08	2 859	91 69 351 08	9	1	96 71 548 08	2 391 001	96 69 507 08	5	2
96 69 507 08	2 391	91 69 334 08	1	1	96 71 607 08	3 225	91 57 045 08	1	1
96 69 508 08	2 391	91 69 334 08	2	1	96 71 685 08	3 220	91 70 738 08	1	1
96 69 509 08	2 391 001	96 69 507 08	1	1	96 71 748 08	3 223	91 70 741 08	1	1
96 69 510 08	2 391 001	96 69 507 08	2	1	96 71 884 08	3 223	91 60 904 08	1	1
96 69 511 08	2 391 001	96 69 507 08	3	1	96 71 938 08	3 223 100	91 70 743 08	1	1
96 69 512 08	2 391 001	96 69 507 08	4	1	96 71 980 08	2 533	91 68 450 08	5	1
96 69 539 08	2 391 023	96 69 509 08	1	1	96 71 985 08	2 533	91 68 450 08	6	1
96 69 551 08	1 975 000	91 69 470 08	4	1	96 71 986 08	2 533 065	96 71 985 08	10	1
96 69 682 08	2 978 204	96 70 867 08	1211	2	96 71 987 08	2 533 065	96 71 985 08	15	1
96 69 683 08	2 978 204	96 70 867 08	1212	1	96 72 019 08	2 920	91 68 453 08	8	1
96 69 684 08	2 978 204	96 70 867 08	1213	1	96 72 020 08	2 920 559	96 72 019 08	2	1
96 69 717 08	3 978 100	91 69 755 08	4	1	96 72 021 08	2 920	91 68 453 08	10	1
96 69 721 08	3 978 023	91 69 757 08	4	1	96 72 022 08	2 920 228	96 72 021 08	10	1
96 69 722 08	3 978 021	91 69 758 08	4	1	96 72 023 08	2 920 252	96 72 022 08	15	1
96 69 774 08	3 978 005	91 69 792 08	4	1	96 72 028 08	2 550	91 71 350 08	500	1
96 69 856 08	3 975 019	91 69 831 08	4	1	96 72 029 08	2 920 578	96 72 028 08	20	1
96 69 887 08	2 391 023	96 69 509 08	2	1	96 72 042 08	1 130 032	91 68 958 08	2	1
96 69 938 08	2 393	91 69 337 08	1	1	96 72 209 08	2 997	91 69 341 08	225	1
96 69 939 08	2 393 003	96 69 938 08	1	1	96 72 296 08	2 920	91 68 453 08	15	1
96 69 940 08	2 393 003	96 69 938 08	2	1	96 72 297 08	2 920 001	96 72 296 08	5	1
96 69 941 08	2 393 003	96 69 938 08	4	1	96 72 303 08	2 670	91 71 399 08	1	1
96 69 966 08	2 970 800	91 69 902 08	4	1	96 72 309 08	2 392	91 69 336 08	5	1
96 70 209 08	2 392	91 69 336 08	1	1	96 72 317 08	2 670 002	96 72 303 08	1	1
96 70 210 08	2 976 700	91 68 474 08	4	1	96 72 329 08	3 930 514	96 67 634 08	5	1
96 70 216 08	2 392	91 69 336 08	2	1	96 72 330 08	3 930 501	96 67 652 08	1	1
96 70 217 08	2 392	91 69 336 08	3	1	96 72 403 08	3 715	91 69 506 08	1	1
96 70 221 08	2 977	91 68 467 08	4	1	96 72 548 08	3 716	91 69 507 08	1	1
96 70 357 08	2 391	91 69 334 08	3	1	96 72 621 08	3 214	91 63 420 08	1	1
96 70 432 08	2 391 041	96 69 508 08	1	1	96 72 643 08	2 932 082	96 93 013 08	50	1
96 70 491 08	3 714	91 63 428 08	9	2	96 72 709 08	3 211	91 75 365 08	1	1
96 70 515 08	3 780 100	91 70 254 08	2	1	96 72 762 08	2 541	91 71 506 08	1	1
96 70 515 08	3 780 870	91 69 146 08	5	1	96 72 780 08	3 713	91 75 366 08	1	1

Artikel	Seite	Baugruppe	Pos.	Menge	Artikel	Seite	Baugruppe	Pos.	Menge
96 72 805 08	2 859	91 69 351 08	16	1	96 76 913 08	2 997	91 69 341 08	410	1
96 72 840 08	2 650	91 76 853 08	2	1	96 76 914 08	2 997	91 69 341 08	412	1
96 72 841 08	2 650	91 76 853 08	3	1	96 76 915 08	2 997	91 69 341 08	375	1
96 73 018 08	3 714	91 63 428 08	1	1	96 76 932 08	1 921 100	91 72 880 08	20	1
96 73 053 08	2 650	91 76 853 08	1	1	96 77 167 08	2 998	91 79 135 08	236	1
96 73 054 08	2 650	91 76 853 08	4	1	96 77 168 08	2 998	91 79 135 08	245	1
96 73 112 08	3 711	91 68 435 08	1	1	96 77 169 08	2 998	91 79 135 08	246	1
96 73 159 08	2 859	91 69 351 08	800	1	96 77 170 08	2 998	91 79 135 08	290	1
96 73 318 08	2 920 457	96 67 806 08	20	1	96 77 171 08	2 998	91 79 135 08	291	1
96 73 319 08	2 320	91 63 406 08	(20)	1	96 77 172 08	2 998	91 79 135 08	292	1
96 73 320 08	3 350	91 63 410 08	(20)	1	96 77 173 08	2 998	91 79 135 08	293	1
96 73 321 08	2 920 460	96 67 809 08	20	1	96 77 174 08	2 998	91 79 135 08	294	1
96 73 323 08	3 370	91 63 409 08	(20)	1	96 77 175 08	2 998	91 79 135 08	295	1
96 73 437 08	2 533	91 68 450 08	7	1	96 77 176 08	2 998	91 79 135 08	328	1
96 73 439 08	2 650	91 76 853 08	5	1	96 77 178 08	2 998	91 79 135 08	330	1
96 73 532 08	2 977 204	96 75 602 08	1250	1	96 77 179 08	2 998	91 79 135 08	336	1
96 73 570 08	2 997	91 69 341 08	411	1	96 77 181 08	2 998	91 79 135 08	409	1
96 73 638 08	2 533 003	96 73 437 08	(999)	1	96 77 182 08	2 998	91 79 135 08	410	1
96 74 218 08	7 743 566	77 43 566 08	27	1	96 77 183 08	2 998	91 79 135 08	425	1
96 74 449 08	2 391 001	96 69 507 08	6	1	96 77 184 08	2 998	91 79 135 08	428	1
96 74 683 08	2 533 065	96 71 985 08	16	1	96 77 185 08	2 998	91 79 135 08	439	1
96 74 752 08	2 533	91 68 450 08	3	1	96 77 186 08	2 998	91 79 135 08	440	1
96 74 753 08	2 533 051	96 74 752 08	4	1	96 78 204 08	2 831	91 73 139 08	500	1
96 74 840 08	3 930 514	96 67 634 08	1	1	96 80 088 08	2 997	91 69 341 08	237	1
96 74 842 08	3 930 638	96 74 840 08	2	1	96 80 411 08	2 550	91 71 350 08	700	1
96 74 933 08	2 810	91 72 335 08	1	1	96 80 635 08	2 920 252	96 72 022 08	16	1
96 75 602 08	2 977 203	96 67 999 08	10	1	96 80 809 08	2 522	91 74 320 08	10	1
96 75 634 08	2 990 000	96 70 680 08	10	1	96 81 042 08	2 932	91 78 422 08	4	1
96 75 770 08	2 391 023	96 69 509 08	3	2	96 81 043 08	2 932 001	96 81 042 08	2	1
96 75 778 08	2 391 001	96 69 507 08	7	1	96 81 192 08	3 780 870	91 69 146 08	8	1
96 75 784 08	2 780 300	91 72 336 08	10	1	96 83 484 08	2 831	91 73 139 08	(1102)	1
96 75 785 08	2 780 320	91 72 337 08	10	1	96 83 485 08	2 831	91 73 139 08	(1103)	1
96 75 829 08	2 391 001	96 69 507 08	18	1	96 83 486 08	2 831	91 73 139 08	(1104)	1
96 75 867 08	2 920 252	96 72 022 08	17	1	96 83 488 08	2 997	91 69 341 08	220	1
96 75 883 08	2 502	91 72 033 08	3	1	96 83 489 08	2 997	91 69 341 08	223	1
96 75 884 08	2 502	91 72 033 08	4	1	96 84 759 08	2 730	91 61 966 08	700	1
96 76 054 08	2 920	91 68 453 08	20	1	96 85 596 08	2 550	91 71 350 08	1	1
96 76 055 08	2 920 443	96 76 054 08	1	1	96 87 697 08	2 391 001	96 69 507 08	13	2
96 76 189 08	2 997	91 69 341 08	242	1	96 87 709 08	2 391 001	96 69 507 08	14	1
96 76 243 08	2 859	91 69 351 08	17	1	96 87 716 08	2 391 001	96 69 507 08	15	1
96 76 256 08	2 859 005	96 70 695 08	4	1	96 87 717 08	2 391 001	96 69 507 08	16	1
96 76 386 08	2 391 045	96 76 602 08	1	1	96 87 718 08	2 391 001	96 69 507 08	17	1
96 76 602 08	2 391	91 69 334 08	4	1	96 87 721 08	2 671	91 52 798 08	9	1
96 76 607 08	2 391 023	96 69 509 08	4	1	96 87 824 08	3 223 011	91 77 456 08	1	1
96 76 608 08	2 391 023	96 69 509 08	5	4	96 88 958 08	3 790 006	96 89 294 08	500	1
96 76 896 08	2 997	91 69 341 08	122	1	96 88 958 08	3 790 007	96 89 295 08	500	1
96 76 897 08	2 997	91 69 341 08	202	1	96 88 959 08	3 976 006	96 88 958 08	90	1
96 76 898 08	2 997	91 69 341 08	203	1	96 88 966 08	3 790 000	91 77 906 08	500	1
96 76 899 08	2 997	91 69 341 08	213	1	96 89 046 08	3 745	91 68 438 08	700	1
96 76 900 08	2 997	91 69 341 08	215	1	96 89 075 08	3 976 003	96 88 966 08	90	1
96 76 902 08	2 997	91 69 341 08	222	1	96 89 130 01	2 340	91 63 407 08	17	1
96 76 904 08	2 997	91 69 341 08	224	1	96 89 294 08	3 790 000	91 77 906 08	1	1
96 76 905 08	2 997	91 69 341 08	226	1	96 89 295 08	3 790 000	91 77 906 08	3	1
96 76 906 08	2 997	91 69 341 08	227	1	96 89 646 08	2 998	91 79 135 08	300	1
96 76 907 08	2 997	91 69 341 08	232	1	96 89 647 08	2 998	91 79 135 08	301	1
96 76 908 08	2 997	91 69 341 08	233	1	96 89 648 08	2 998	91 79 135 08	304	1
96 76 909 08	2 997	91 69 341 08	276	1	96 89 649 08	2 998	91 79 135 08	305	1
96 76 910 08	2 997	91 69 341 08	374	1	96 89 650 08	2 998	91 79 135 08	306	1
96 76 911 08	2 997	91 69 341 08	357	1	96 89 651 08	2 998	91 79 135 08	307	1
96 76 912 08	2 997	91 69 341 08	409	1	96 89 652 08	2 998	91 79 135 08	350	1

Artikel	Seite	Baugruppe	Pos.	Menge
96 89 653 08	2 998	91 79 135 08	389	1
96 89 654 08	2 998	91 79 135 08	392	1
96 89 655 08	2 998	91 79 135 08	393	1
96 89 656 08	2 998	91 79 135 08	394	1
96 90 461 08	3 711	91 68 435 08	700	1
96 90 846 08	2 932 122	96 90 850 08	3	6
96 90 846 08	2 932 160	96 90 849 08	16	1
96 90 849 08	2 932	91 78 422 08	2	1
96 90 850 08	2 932	91 78 422 08	5	1
96 91 466 08	3 976 006	96 88 958 08	(372)	1
96 91 467 08	3 976 006	96 88 958 08	(373)	1
96 91 965 08	3 561 003	96 45 222 08	700	1
96 91 976 08	3 220 501	96 43 440 08	700	1
96 91 992 08	2 550 005	96 45 680 08	700	1
96 92 024 08	3 211 003	96 46 986 08	700	1
96 92 072 08	3 225 200	96 48 679 08	700	1
96 92 118 08	3 716 001	96 49 159 08	700	1
96 92 139 08	3 715	91 69 506 08	(700)	1
96 92 146 08	3 714	91 63 428 08	(700)	1
96 92 157 08	3 714 025	96 49 269 08	700	1
96 92 179 08	3 713 012	96 50 197 08	700	1
96 93 013 08	2 932	91 78 422 08	3	1
96 93 014 08	2 932 082	96 93 013 08	5	1
96 93 015 08	2 932 116	96 93 014 08	2	1
96 95 383 08	3 715	91 69 506 08	700	1
96 95 383 08	3 716	91 69 507 08	700	1
96 95 446 08	3 215 005	91 52 846 08	700	1
96 95 446 08	3 215 006	91 52 847 08	700	1
97 00 010 7	2 920	91 68 453 08	(2)	2
97 00 237 9	1 631 100	91 61 483 08	22	8
97 00 264 1	2 541	91 71 506 08	20	1
97 00 266 7	2 670	91 71 399 08	18	1
97 00 404 6	3 211 010	96 60 932 08	3	3
97 00 404 6	3 214 008	96 63 312 08	2	1
97 00 404 6	3 220 600	96 60 906 08	3	3
97 00 404 6	3 225 300	96 62 281 08	3	3
97 00 404 6	3 713 014	96 60 944 08	3	4
97 00 404 6	3 714 026	96 62 739 08	3	3
97 00 404 6	3 715 009	96 95 383 08	3	5
97 00 540 3	2 932 160	96 90 849 08	75	1
97 00 569 08	2 310 008	96 61 008 08	5	2
97 00 580 6	1 401	91 58 478 08	23	17
97 00 580 6	1 411	91 69 968 08	23	17
97 00 905 2	2 631	91 73 333 08	65	1
97 00 905 3	2 631	91 73 333 08	66	1
97 00 905 4	2 631	91 73 333 08	67	1
97 00 979 9	2 780 953	96 67 851 08	1	1
97 01 327 4	2 859	91 69 351 08	30	1
97 01 330 6	3 223	91 60 904 08	55	1
97 01 330 6	3 223	91 70 741 08	55	1
97 01 330 6	3 223 011	91 77 456 08	55	1
97 01 330 6	3 223 100	91 70 743 08	58	1
97 01 330 6	3 715	91 69 506 08	58	2
97 01 330 6	3 716	91 69 507 08	57	2
97 01 331 2	2 392	91 69 336 08	11	1
97 01 331 3	2 392	91 69 336 08	12	1
97 01 331 4	2 392	91 69 336 08	13	1
97 01 337 2	2 391 001	96 69 507 08	30	1
97 01 337 5	2 391 001	96 69 507 08	33	1
97 01 337 6	2 391 001	96 69 507 08	34	1
97 01 337 7	2 391 001	96 69 507 08	250	1
97 01 337 8	2 391 001	96 69 507 08	251	1
97 01 406 8	2 393 003	96 69 938 08	3	1
97 01 429 8	2 393 003	96 69 938 08	7	1
97 01 429 9	2 393 003	96 69 938 08	8	2
97 01 430 1	2 391 001	96 69 507 08	35	1
97 01 430 2	2 391 001	96 69 507 08	36	1
97 01 430 3	2 391 001	96 69 507 08	37	1
97 01 430 4	2 391 001	96 69 507 08	38	1
97 01 503 9	2 391 001	96 69 507 08	151	1
97 01 508 1	2 970 000	96 67 119 08	308	1
97 01 555 8	2 391 041	96 69 508 08	2	2
97 01 555 9	2 391 041	96 69 508 08	3	1
97 01 556 1	2 391 041	96 69 508 08	4	1
97 01 559 1	2 391 044	96 70 357 08	1	1
97 01 563 3	2 391 001	96 69 507 08	201	1
97 01 567 1	2 832	91 72 008 08	14	1
97 01 618 9	2 859 007	96 70 603 08	1	1
97 01 619 0	2 859 011	96 73 159 08	1250	1
97 01 619 2	2 859 026	96 70 604 08	1	1
97 01 619 3	2 859 011	96 73 159 08	1350	2
97 01 620 6	2 859 029	96 70 609 08	1	1
97 01 620 7	2 859 011	96 73 159 08	1450	1
97 01 621 1	2 859	91 69 351 08	31	1
97 01 621 2	2 859	91 69 351 08	32	1
97 01 621 3	2 859	91 69 351 08	33	1
97 01 621 4	2 859	91 69 351 08	34	1
97 01 621 5	2 859	91 69 351 08	35	1
97 01 621 6	2 859	91 69 351 08	36	1
97 01 621 7	2 859	91 69 351 08	37	1
97 01 621 8	2 859	91 69 351 08	38	1
97 01 621 9	2 859	91 69 351 08	39	1
97 01 630 4	1 783 001	96 20 590 08	2	2
97 01 630 4	2 880	91 70 466 08	49	1
97 01 639 2	1 630	91 62 674 08	1	8
97 01 639 2	2 888	91 75 966 08	7	1
97 01 639 2	3 713 014	96 60 944 08	10	2
97 01 642 8	3 211	91 75 365 08	112	1
97 01 651 4	2 859 005	96 70 695 08	1	1
97 01 652 9	2 859	91 69 351 08	41	1
97 01 653 0	2 859 011	96 73 159 08	203	1
97 01 785 9	3 211	91 75 365 08	84	1
97 01 786 0	3 211	91 75 365 08	104	1
97 01 849 4	3 225	91 57 045 08	64	2
97 01 849 5	3 220	91 70 738 08	31	2
97 01 849 5	3 225	91 57 045 08	30	2
97 01 849 5	3 715	91 69 506 08	53	2
97 01 849 5	3 716	91 69 507 08	58	2
97 01 875 7	2 391 001	96 69 507 08	39	1
97 01 893 2	3 220	91 70 738 08	52	2
97 01 908 2	3 223	91 60 904 08	53	1
97 01 908 2	3 223	91 70 741 08	53	1
97 01 908 2	3 223 011	91 77 456 08	53	1
97 01 908 3	3 223	91 60 904 08	54	1
97 01 908 3	3 223	91 70 741 08	54	1
97 01 908 3	3 223 011	91 77 456 08	54	1
97 01 925 0	3 223 100	91 70 743 08	56	1
97 01 925 1	3 223 100	91 70 743 08	57	1
97 01 940 2	3 715	91 69 506 08	57	1
97 01 940 2	3 716	91 69 507 08	56	7

Artikel	Seite	Baugruppe	Pos.	Menge
97 01 940 9	3 715	91 69 506 08	54	1
97 01 940 9	3 716	91 69 507 08	55	1
97 01 952 1	2 541	91 71 506 08	11	3
97 01 952 1	2 832	91 72 008 08	15	3
97 01 963 1	2 392	91 69 336 08	14	1
97 01 977 5	2 392	91 69 336 08	15	1
97 01 987 8	2 392	91 69 336 08	16	1
97 02 026 6	3 715	91 69 506 08	50	2
97 02 026 7	3 715	91 69 506 08	51	2
97 02 027 0	3 715	91 69 506 08	52	4
97 02 027 0	3 716	91 69 507 08	52	4
97 02 029 2	2 392	91 69 336 08	101	1
97 02 053 8	2 392	91 69 336 08	7	1
97 02 059 4	3 716	91 69 507 08	53	2
97 02 059 5	3 716	91 69 507 08	54	2
97 02 105 1	2 859	91 69 351 08	40	1
97 02 117 2	2 650	91 76 853 08	11	1
97 02 117 3	2 650	91 76 853 08	12	1
97 02 117 5	2 650	91 76 853 08	14	1
97 02 123 8	3 211	91 75 365 08	35	2
97 02 123 8	3 713	91 75 366 08	72	2
97 02 181 9	1 130 008	91 58 624 08	9	4
97 02 204 08	2 340	91 63 407 08	40	1
97 02 228 9	2 650	91 76 853 08	13	1
97 02 251 1	2 650	91 76 853 08	15	1
97 02 297 7	2 391 001	96 69 507 08	210	1
97 02 297 8	2 391 001	96 69 507 08	211	1
97 02 335 3	2 810	91 72 335 08	35	2
97 02 373 0	2 832	91 72 008 08	24	1
97 02 378 6	2 391 001	96 69 507 08	40	1
97 02 381 2	2 391 001	96 69 507 08	41	1
97 02 392 1	2 533 067	96 50 385 08	9	1
97 02 439 0	2 650	91 76 853 08	16	2
97 02 439 4	2 650 001	96 73 053 08	6	1
97 02 439 7	2 859	91 69 351 08	42	1
97 02 439 8	2 859	91 69 351 08	43	1
97 02 442 2	2 859	91 69 351 08	44	1
97 02 442 5	2 859 011	96 73 159 08	202	1
97 02 468 2	2 391 001	96 69 507 08	42	1
97 02 468 3	2 391 001	96 69 507 08	43	2
97 02 468 4	2 391 001	96 69 507 08	44	1
97 02 468 5	2 391 001	96 69 507 08	45	1
97 02 468 6	2 391 001	96 69 507 08	46	1
97 02 469 0	2 392	91 69 336 08	17	1
97 02 477 8	2 391 040	96 75 829 08	7	1
97 02 478 2	2 391 040	96 75 829 08	6	1
97 02 522 7	2 859	91 69 351 08	45	1
97 02 522 8	2 859	91 69 351 08	46	1
97 02 526 6	2 391 001	96 69 507 08	212	1
97 02 532 2	2 391 040	96 75 829 08	38	2
97 02 570 7	2 550 001	96 85 596 08	103	1
97 02 573 1	2 391 046	96 76 386 08	1	1
97 02 588 2	2 932 082	96 93 013 08	122	1
97 02 665 08	2 550 001	96 85 596 08	67	2
97 02 786 01	2 621	91 72 719 08	1	1
97 02 833 1	2 350	91 79 269 08	25	1
97 02 850 2	2 631	91 73 333 08	12	2
97 02 854 08	2 920	91 68 453 08	(3)	1
97 02 939 4	1 300	91 52 379 08	2	2
97 03 125 0	1 401	91 58 478 08	12	4
97 03 125 0	1 411	91 69 968 08	12	4
97 03 200 08	2 970 000	96 67 119 08	217	1
97 03 208 08	2 970 000	96 67 119 08	213	1
97 03 274 3	2 550 001	96 85 596 08	104	1
97 03 310 4	2 260	91 74 253 08	5	2
97 03 310 6	2 260	91 74 253 08	4	1
97 03 398 2	2 550 012	96 80 411 08	2	1
97 03 398 2	3 713 014	96 60 944 08	7	1
97 03 448 08	3 211	91 75 365 08	92	18
97 03 448 08	3 713	91 75 366 08	139	2
97 03 448 08	3 714	91 63 428 08	86	6
97 03 469 9	2 541	91 71 506 08	50	1
97 03 501 08	2 310	91 63 405 08	28	1
97 03 501 08	2 320	91 63 406 08	28	1
97 03 501 08	2 650	91 76 853 08	17	1
97 03 501 08	2 711	91 52 800 08	27	5
97 03 502 08	2 550 001	96 85 596 08	79	2
97 03 502 08	2 711	91 52 800 08	25	2
97 03 523 08	3 714 009	96 49 267 08	18	4
97 03 556 08	3 714 008	96 49 266 08	7	2
97 03 673 2	2 730	91 61 966 08	(2)	2
97 03 673 2	2 888	91 75 966 08	8	1
97 03 673 2	3 220 600	96 60 906 08	7	1
97 03 673 2	3 225 300	96 62 281 08	4	1
97 03 673 2	3 713 014	96 60 944 08	4	1
97 03 673 2	3 714 026	96 62 739 08	4	1
97 03 673 2	3 715 009	96 95 383 08	7	1
97 03 673 2	3 745 107	96 89 046 08	1	2
97 03 673 4	1 130 030	91 62 655 08	1	8
97 03 673 4	1 400 210	96 64 739 08	1	6
97 03 673 4	1 410 400	96 65 053 08	1	6
97 03 673 4	2 888	91 75 966 08	11	6
97 03 673 4	3 214 008	96 63 312 08	6	2
97 03 673 4	3 220 600	96 60 906 08	4	4
97 03 673 4	3 225 300	96 62 281 08	5	4
97 03 673 4	3 713 014	96 60 944 08	8	6
97 03 673 4	3 714 026	96 62 739 08	7	4
97 03 673 4	3 715 009	96 95 383 08	4	4
97 03 738 3	2 880	91 70 466 08	60	1
97 03 762 5	3 211 010	96 60 932 08	10	4
97 03 762 5	3 214 008	96 63 312 08	4	2
97 03 769 4	2 310	91 63 405 08	4	1
97 03 769 4	2 320	91 63 406 08	4	1
97 03 769 4	2 340	91 63 407 08	42	1
97 03 769 4	3 350	91 63 410 08	39	1
97 03 769 4	3 370	91 63 409 08	28	1
97 03 795 2	2 880	91 70 466 08	18	1
97 03 914 0	3 713	91 75 366 08	122	2
97 03 987 08	3 350	91 63 410 08	10	2
97 03 987 08	3 370	91 63 409 08	20	4
97 04 309 08	1 921 100	91 72 880 08	8	2
97 04 333 7	3 225	91 57 045 08	19	2
97 04 343 7	3 211 010	96 60 932 08	9	1
97 04 412 5	2 391	91 69 334 08	10	1
97 04 625 08	2 550 001	96 85 596 08	92	1
97 04 625 08	3 714	91 63 428 08	63	2
97 04 625 08	3 714 008	96 49 266 08	8	2
97 04 752 1	2 671 009	96 87 721 08	6	2
97 04 752 2	2 671 009	96 87 721 08	7	3
97 04 763 0	3 215 005	91 52 846 08	(1)	2

Artikel	Seite	Baugruppe	Pos.	Menge	Artikel	Seite	Baugruppe	Pos.	Menge
97 05 223 0	3 211 010	96 60 932 08	6	6	97 13 661 08	1 920 418	96 48 687 08	3	1
97 05 223 1	3 211 010	96 60 932 08	7	2	97 14 053 08	2 932 082	96 93 013 08	108	1
97 05 389 3	3 561 003	96 45 222 08	(1)	1	97 14 073 08	1 920 403	96 48 707 08	4	1
97 05 390 3	3 220 501	96 43 440 08	(1)	1	97 14 073 08	1 920 417	96 48 703 08	4	1
97 05 393 8	2 550 005	96 45 680 08	(1)	1	97 14 228 08	2 920 581	96 54 405 08	5	1
97 05 394 1	3 211 003	96 46 986 08	(1)	1	97 14 450 08	1 401	91 58 478 08	26	1
97 05 404 7	3 225 200	96 48 679 08	(1)	1	97 14 477 08	2 657	91 61 109 08	15	1
97 05 408 6	3 713 012	96 50 197 08	(1)	1	97 14 596 08	1 411	91 69 968 08	26	1
97 05 409 8	3 716 001	96 49 159 08	(1)	1	97 14 931 08	2 260 006	96 58 435 08	3	1
97 05 414 7	3 714 025	96 49 269 08	(1)	1	97 15 061 08	2 310	91 63 405 08	6	1
97 05 432 7	3 714	91 63 428 08	(2)	10	97 15 061 08	2 320	91 63 406 08	6	1
97 05 704 8	2 970 000	96 67 119 08	178	1	97 15 345 08	3 214	91 63 420 08	32	1
97 05 709 7	3 214 008	96 63 312 08	5	2	97 15 435 08	1 921 100	91 72 880 08	9	1
97 05 729 08	2 970 000	96 67 119 08	218	1	97 15 521 08	2 550 001	96 85 596 08	49	1
97 05 828 5	2 520	91 72 029 08	17	1	97 15 586 08	3 714	91 63 428 08	30	1
97 05 830 7	2 520	91 72 029 08	18	1	97 15 627 08	3 211	91 75 365 08	105	2
97 05 913 7	2 810 001	96 74 933 08	9	1	97 16 336 08	2 391 041	96 69 508 08	11	1
97 05 914 9	3 220	91 70 738 08	60	1	97 16 366 08	2 502 007	96 22 822 08	2	1
97 05 914 9	3 223	91 60 904 08	56	1	97 16 366 08	2 502 008	96 22 823 08	2	1
97 05 914 9	3 223	91 70 741 08	56	1	97 16 632 08	2 976 000	96 69 452 08	155	1
97 05 914 9	3 223 011	91 77 456 08	56	1	97 16 937 08	2 880	91 70 466 08	80	1
97 05 914 9	3 223 100	91 70 743 08	59	1	97 17 070 08	2 913	91 32 850 08	3	1
97 05 933 9	3 713 014	96 60 944 08	9	2	97 17 070 08	2 913 009	91 04 705 08	3	1
97 06 066 7	2 520	91 72 029 08	82	1	97 17 132 08	2 913 005	96 28 696 08	2	1
97 06 068 9	2 881	91 80 907 08	100	1	97 17 499 08	2 880	91 70 466 08	2	3
97 06 183 8	2 730 002	96 55 752 08	15	1	97 17 777 08	1 401	91 58 478 08	27	1
97 06 477 08	3 745	91 68 438 08	56	1	97 17 950 08	1 411	91 69 968 08	27	1
97 06 739 5	2 657	91 61 109 08	20	1	97 18 057 08	2 502	91 72 033 08	19	4
97 06 963 08	3 215 005	91 52 846 08	20	4	97 18 386 08	3 211	91 75 365 08	18	16
97 06 963 08	3 215 006	91 52 847 08	20	4	97 18 507 08	2 913	91 32 850 08	6	1
97 06 965 08	3 215 005	91 52 846 08	27	2	97 18 507 08	2 913 009	91 04 705 08	6	1
97 06 965 08	3 215 006	91 52 847 08	27	2	97 18 511 08	2 913	91 32 850 08	7	1
97 07 173 08	2 550 001	96 85 596 08	(4)	4	97 18 511 08	2 913 009	91 04 705 08	7	1
97 07 628 08	2 340	91 63 407 08	26	1	97 18 512 08	2 913	91 32 850 08	8	1
97 07 719 08	2 391 001	96 69 507 08	61	1	97 18 512 08	2 913 009	91 04 705 08	8	1
97 08 336 08	3 220	91 70 738 08	27	4	97 18 513 08	2 913	91 32 850 08	9	1
97 08 336 08	3 223	91 60 904 08	27	4	97 18 513 08	2 913 009	91 04 705 08	9	1
97 08 336 08	3 223	91 70 741 08	27	4	97 18 514 08	2 913	91 32 850 08	10	1
97 08 336 08	3 223 011	91 77 456 08	27	4	97 18 514 08	2 913 009	91 04 705 08	10	1
97 08 336 08	3 223 100	91 70 743 08	27	4	97 19 034 08	3 713	91 75 366 08	4	1
97 08 336 08	3 225	91 57 045 08	34	4	97 19 159 08	2 391 023	96 69 509 08	250	1
97 08 391 08	1 970 101	96 67 647 08	163	1	97 19 655 08	3 830	91 55 535 08	14	2
97 08 794 08	3 220 600	96 60 906 08	8	1	97 19 736 08	2 502 007	96 22 822 08	3	1
97 08 794 08	3 225 300	96 62 281 08	8	1	97 19 736 08	2 502 008	96 22 823 08	3	1
97 08 794 08	3 745 107	96 89 046 08	5	2	97 19 741 08	2 502	91 72 033 08	21	4
97 08 797 08	2 671 004	96 46 305 08	28	1	97 19 742 08	2 502	91 72 033 08	22	2
97 09 048 08	1 130 032	91 68 958 08	20	10	97 22 028 08	2 970 000	96 67 119 08	222	1
97 09 178 08	3 713	91 75 366 08	48	2	97 22 056 08	2 730	91 61 966 08	20	2
97 09 807 08	2 913 003	96 20 599 08	2	1	97 22 057 08	2 730	91 61 966 08	21	2
97 09 808 08	2 913	91 32 850 08	5	1	97 23 263 08	2 391 036	96 23 055 08	1	1
97 09 808 08	2 913 009	91 04 705 08	5	1	97 23 317 08	2 260 006	96 58 435 08	26	1
97 10 780 08	2 125	91 69 505 08	11	4	97 23 319 08	2 260 006	96 58 435 08	21	1
97 11 958 08	1 401	91 58 478 08	7	2	97 25 613 08	2 520 034	96 45 984 08	38	10
97 11 958 08	1 411	91 69 968 08	7	2	97 25 615 08	2 520 034	96 45 984 08	39	3
97 12 071 08	1 401	91 58 478 08	25	8	97 25 663 08	3 220	91 70 738 08	59	4
97 12 071 08	1 411	91 69 968 08	25	8	97 26 606 08	2 932 082	96 93 013 08	105	2
97 12 652 08	2 990 000	96 70 680 08	158	2	97 28 092 08	2 932 160	96 90 849 08	27	2
97 12 764 08	2 810	91 72 335 08	62	1	97 28 594 08	2 671 004	96 46 305 08	29	2
97 12 910 08	2 932 082	96 93 013 08	58	1	97 28 594 08	2 730	91 61 966 08	17	2
97 13 432 08	2 810	91 72 335 08	28	2	97 28 594 08	3 211 010	96 60 932 08	8	2

Artikel	Seite	Baugruppe	Pos.	Menge	Artikel	Seite	Baugruppe	Pos.	Menge
97 28 594 08	3 220 600	96 60 906 08	9	1	97 39 813	X1100933	11 00 933 6	61	1
97 28 594 08	3 225 300	96 62 281 08	9	1	97 39 814	X1100933	11 00 933 6	62	1
97 28 594 08	3 714 026	96 62 739 08	8	2	97 39 816	X1100933	11 00 933 6	64	1
97 28 594 08	3 715 009	96 95 383 08	8	2	97 39 817	X1100933	11 00 933 6	65	1
97 28 766 08	2 391 036	96 23 055 08	3	1	97 39 819	X1100933	11 00 933 6	67	1
97 29 088 08	2 550 001	96 85 596 08	18	1	97 39 820	X1100933	11 00 933 6	68	1
97 29 088 08	3 211	91 75 365 08	52	1	97 39 821	X1100933	11 00 933 6	69	1
97 29 088 08	3 214	91 63 420 08	20	1	97 39 827	X1100933	11 00 933 6	93	1
97 29 400 08	2 932 082	96 93 013 08	102	4	97 39 828	X1100933	11 00 933 6	100	1
97 29 623 08	2 932 082	96 93 013 08	103	1	97 39 829	X1100933	11 00 933 6	101	1
97 31 793 08	3 225	91 57 045 08	62	2	97 39 830	X1100933	11 00 933 6	102	1
97 32 004 08	3 211	91 75 365 08	77	2	97 39 831	X1100933	11 00 933 6	103	1
97 32 004 08	3 225	91 57 045 08	58	2	97 39 832	X1100933	11 00 933 6	104	1
97 33 026 08	2 391 023	96 69 509 08	12	2	97 39 833	X1100933	11 00 933 6	110	1
97 34 244 08	3 714 026	96 62 739 08	9	1	97 39 834	X1100933	11 00 933 6	111	1
97 34 244 08	3 745 107	96 89 046 08	6	8	97 39 835	X1100933	11 00 933 6	112	1
97 35 676 08	2 550 010	96 45 685 08	5	1	97 39 836	X1100933	11 00 933 6	113	1
97 35 676 08	2 730 002	96 55 752 08	16	1	97 39 837	X1100933	11 00 933 6	120	1
97 35 676 08	3 714	91 63 428 08	(5)	1	97 39 842	X1100933	11 00 933 6	250	1
97 35 676 08	3 714 013	96 49 270 08	7	1	97 39 843	X1100933	11 00 933 6	260	1
97 35 919 08	2 550 001	96 85 596 08	(3)	1	97 39 844	X1100933	11 00 933 6	261	1
97 35 919 08	2 550 001	96 85 596 08	(3)	1	97 39 845	X1100933	11 00 933 6	262	1
97 35 919 08	2 550 005	96 45 680 08	5	1	97 39 846	X1100933	11 00 933 6	263	1
97 35 919 08	3 211 003	96 46 986 08	14	1	97 39 847	X1100933	11 00 933 6	264	1
97 35 919 08	3 214	91 63 420 08	(7)	1	97 39 848	X1100933	11 00 933 6	266	1
97 35 919 08	3 220 501	96 43 440 08	6	1	97 39 852	X1100933	11 00 933 6	770	1
97 35 919 08	3 225 200	96 48 679 08	6	1	97 39 853	X1100933	11 00 933 6	771	1
97 35 919 08	3 561 003	96 45 222 08	6	1	97 39 854	X1100933	11 00 933 6	990	1
97 35 919 08	3 713 012	96 50 197 08	6	1	97 39 855	X1100933	11 00 933 6	991	1
97 35 919 08	3 714 013	96 59 083 08	9	1	97 39 856	X1100933	11 00 933 6	41	1
97 35 919 08	3 714 014	96 49 456 08	6	1	97 39 857	X1100933	11 00 933 6	3	1
97 35 919 08	3 714 025	96 49 269 08	9	1	97 39 860	X1100933	11 00 933 6	22	1
97 35 919 08	3 715	91 69 506 08	(6)	1	97 39 861	X1100933	11 00 933 6	44	1
97 35 919 08	3 716 001	96 49 159 08	6	1	97 39 862	X1100933	11 00 933 6	70	1
97 36 626 08	2 913	91 32 850 08	16	1	97 39 865	X1100933	11 00 933 6	50	1
97 36 720 08	2 541 001	96 72 762 08	15	3	97 39 866	X1100933	11 00 933 6	51	1
97 38 043 08	1 790 503	91 57 017 08	1	1	97 39 867	X1100933	11 00 933 6	60	1
97 38 049 08	2 790 451	91 57 016 08	1	1	97 39 868	X1100933	11 00 933 6	66	1
97 39 186	9 739 659	97 39 659	700	1	97 39 869	X1100933	11 00 933 6	80	1
97 39 554	9 739 659	97 39 659	581	1	97 39 870	X1100933	11 00 933 6	81	1
97 39 613	9 739 659	97 39 659	580	1	97 39 871	X1100933	11 00 933 6	82	1
97 39 659	2 215	91 74 816 08	1	1	97 39 872	X1100933	11 00 933 6	83	1
97 39 785	X1100933	11 00 933 6	1	1	97 39 873	X1100933	11 00 933 6	94	1
97 39 788	X1100933	11 00 933 6	4	1	97 39 874	X1100933	11 00 933 6	90	1
97 39 789	X1100933	11 00 933 6	5	1	97 39 875	X1100933	11 00 933 6	91	1
97 39 790	X1100933	11 00 933 6	6	1	97 39 876	X1100933	11 00 933 6	92	1
97 39 791	X1100933	11 00 933 6	7	1	97 39 878	X1100933	11 00 933 6	270	1
97 39 793	X1100933	11 00 933 6	20	1	97 39 879	X1100933	11 00 933 6	470	1
97 39 794	X1100933	11 00 933 6	21	1	97 39 880	X1100933	11 00 933 6	540	1
97 39 796	X1100933	11 00 933 6	23	1	97 39 881	X1100933	11 00 933 6	541	1
97 39 797	X1100933	11 00 933 6	30	1	97 39 882	X1100933	11 00 933 6	542	1
97 39 798	X1100933	11 00 933 6	31	1	97 39 883	X1100933	11 00 933 6	543	1
97 39 799	X1100933	11 00 933 6	32	1	97 39 884	X1100933	11 00 933 6	544	1
97 39 800	X1100933	11 00 933 6	40	1	97 39 885	X1100933	11 00 933 6	545	1
97 39 801	X1100933	11 00 933 6	42	1	97 39 999	9 739 613	97 39 613	1	1
97 39 802	X1100933	11 00 933 6	43	1	97 40 543 08	2 652	91 61 110 08	38	1
97 39 804	X1100933	11 00 933 6	45	1	97 41 438 08	3 225	91 57 045 08	39	2
97 39 806	X1100933	11 00 933 6	52	1	97 41 439 08	3 220	91 70 738 08	29	1
97 39 807	X1100933	11 00 933 6	55	1	97 41 439 08	3 223	91 60 904 08	29	2
97 39 811	X1100933	11 00 933 6	57	1	97 41 439 08	3 223	91 70 741 08	29	2

Artikel	Seite	Baugruppe	Pos.	Menge	Artikel	Seite	Baugruppe	Pos.	Menge
97 41 439 08	3 223 011	91 77 456 08	29	2	97 60 941 08	2 520 034	96 45 984 08	53	1
97 41 439 08	3 223 100	91 70 743 08	29	2	97 60 943 08	2 520 034	96 45 984 08	54	1
97 41 439 08	3 225	91 57 045 08	29	1	97 61 821 08	2 391 001	96 69 507 08	62	4
97 41 439 08	3 713	91 75 366 08	57	3	97 61 932 08	2 520	91 72 029 08	65	1
97 41 439 08	3 714	91 63 428 08	51	6	97 62 431 08	3 215 005	91 52 846 08	21	2
97 41 439 08	3 715	91 69 506 08	24	4	97 62 431 08	3 215 006	91 52 847 08	21	2
97 41 439 08	3 716	91 69 507 08	24	5	97 64 835 08	2 391 001	96 69 507 08	63	4
97 41 440 08	3 223	91 60 904 08	30	2	97 64 994 08	3 211	91 75 365 08	4	2
97 41 440 08	3 223	91 70 741 08	30	2	97 64 994 08	3 220	91 70 738 08	2	4
97 41 440 08	3 223 011	91 77 456 08	30	2	97 64 994 08	3 223	91 60 904 08	2	4
97 41 440 08	3 223 100	91 70 743 08	30	2	97 64 994 08	3 223	91 70 741 08	2	4
97 41 440 08	3 713	91 75 366 08	58	1	97 64 994 08	3 223 011	91 77 456 08	2	4
97 41 440 08	3 714	91 63 428 08	50	5	97 64 994 08	3 223 100	91 70 743 08	2	4
97 41 440 08	3 715	91 69 506 08	25	1	97 64 994 08	3 225	91 57 045 08	6	2
97 41 440 08	3 716	91 69 507 08	25	2	97 65 176 08	2 832	91 72 008 08	2	1
97 41 459 08	2 730	91 61 966 08	6	2	97 65 362 08	2 932 082	96 93 013 08	110	1
97 42 123 08	1 631 100	91 61 483 08	13	6	97 65 557 08	2 350	91 79 269 08	4	3
97 43 187 08	3 747	91 52 950 08	6	2	97 65 584 08	2 620	91 79 132 08	20	72
97 43 188 08	3 747	91 52 950 08	7	4	97 66 066 08	2 932 160	96 90 849 08	26	1
97 43 189 08	3 747	91 52 950 08	8	4	97 66 514 08	3 220	91 70 738 08	23	2
97 43 190 08	3 747	91 52 950 08	9	2	97 66 514 08	3 223	91 60 904 08	23	2
97 44 094 08	2 790 455	91 57 005 08	7	1	97 66 514 08	3 223	91 70 741 08	23	2
97 44 570 08	3 350	91 63 410 08	29	1	97 66 514 08	3 223 011	91 77 456 08	23	2
97 44 917 08	3 780 883	96 66 100 08	1	1	97 66 610 08	3 714	91 63 428 08	40	1
97 46 733 08	3 211	91 75 365 08	36	2	97 66 610 08	3 715	91 69 506 08	26	2
97 46 733 08	3 713	91 75 366 08	71	2	97 66 610 08	3 716	91 69 507 08	33	2
97 48 729 08	1 401	91 58 478 08	28	2	97 66 612 08	3 220	91 70 738 08	28	2
97 48 729 08	1 411	91 69 968 08	28	2	97 66 612 08	3 223	91 60 904 08	28	2
97 48 730 08	1 401	91 58 478 08	18	2	97 66 612 08	3 223	91 70 741 08	28	2
97 48 730 08	1 411	91 69 968 08	18	2	97 66 612 08	3 223 011	91 77 456 08	28	2
97 49 296 08	3 214	91 63 420 08	40	2	97 66 612 08	3 223 100	91 70 743 08	28	2
97 49 575 08	3 214	91 63 420 08	48	2	97 66 746 08	2 340	91 63 407 08	11	1
97 49 680 08	2 340	91 63 407 08	41	4	97 66 929 08	2 932 001	96 81 042 08	40	1
97 51 876 08	2 920 448	96 76 055 08	5	1	97 67 727 08	3 220 501	96 43 440 08	4	1
97 52 186 08	2 520	91 72 029 08	20	6	97 67 727 08	3 225 200	96 48 679 08	4	1
97 52 216 08	2 520 031	96 45 610 08	4	2	97 67 727 08	3 561 003	96 45 222 08	4	1
97 52 217 08	3 930 730	96 68 395 08	5	1	97 67 727 08	3 713 012	96 50 197 08	4	1
97 52 618 08	3 711	91 68 435 08	10	1	97 67 727 08	3 830	91 55 535 08	5	2
97 53 845 08	2 520	91 72 029 08	21	6	97 67 972 08	2 550 001	96 85 596 08	2	1
97 54 042 08	3 930 734	96 54 401 08	7	1	97 68 035 08	1 401	91 58 478 08	19	17
97 54 075 08	3 930 363	96 52 979 08	5	1	97 68 035 08	1 411	91 69 968 08	19	17
97 55 008 08	2 310	91 63 405 08	27	1	97 68 157 08	2 932 001	96 81 042 08	21	1
97 55 008 08	2 320	91 63 406 08	27	1	97 68 284 08	2 550 001	96 85 596 08	(2)	1
97 55 008 08	2 340	91 63 407 08	34	2	97 68 329 08	2 520 034	96 45 984 08	21	1
97 55 008 08	3 350	91 63 410 08	38	1	97 68 331 08	2 520 034	96 45 984 08	20	1
97 55 008 08	3 370	91 63 409 08	26	1	97 68 377 08	2 520	91 72 029 08	3	1
97 55 091 08	3 930 549	96 51 769 08	5	1	97 68 378 08	2 520	91 72 029 08	4	1
97 55 895 08	3 211	91 75 365 08	89	4	97 68 379 08	2 520	91 72 029 08	5	1
97 55 896 08	3 211	91 75 365 08	87	1	97 68 380 08	2 520 030	96 45 609 08	2	1
97 57 099 08	3 713	91 75 366 08	129	1	97 68 381 08	2 520 031	96 45 610 08	1	1
97 57 099 08	3 714	91 63 428 08	92	1	97 68 530 08	2 550 010	96 45 685 08	1	2
97 57 099 08	3 715	91 69 506 08	45	2	97 68 580 08	2 550 001	96 85 596 08	15	2
97 57 099 08	3 716	91 69 507 08	43	2	97 68 580 08	2 550 005	96 45 680 08	6	1
97 57 167 08	2 970 000	96 67 119 08	223	1	97 68 580 08	3 714 025	96 49 269 08	3	2
97 57 447 08	3 211	91 75 365 08	103	2	97 68 580 08	3 745 011	96 49 677 08	8	2
97 57 731 08	2 533 071	96 52 556 08	1	1	97 68 581 08	2 550 005	96 45 680 08	14	1
97 58 507 08	2 520	91 72 029 08	50	1	97 68 599 08	2 550 001	96 85 596 08	13	2
97 58 522 08	2 780 748	96 52 969 08	4	1	97 68 611 08	2 522	91 74 320 08	6	4
97 59 503 08	2 550 001	96 85 596 08	77	1	97 68 612 08	2 522	91 74 320 08	7	1
97 60 772 08	2 520	91 72 029 08	64	2	97 68 649 08	3 214	91 63 420 08	24	2

Artikel	Seite	Baugruppe	Pos.	Menge
97 68 649 08	3 225	91 57 045 08	7	2
97 68 649 08	3 713	91 75 366 08	11	2
97 68 649 08	3 714	91 63 428 08	23	2
97 68 649 08	3 715	91 69 506 08	27	4
97 68 649 08	3 716	91 69 507 08	26	4
97 68 660 08	2 522 011	96 80 809 08	3	1
97 68 662 08	2 522 011	96 80 809 08	5	1
97 68 665 08	2 522 011	96 80 809 08	8	1
97 68 666 08	2 502	91 72 033 08	47	4
97 68 666 08	2 522 011	96 80 809 08	10	1
97 68 722 08	2 522 011	96 80 809 08	13	1
97 68 724 08	2 522 011	96 80 809 08	14	1
97 68 730 08	2 522	91 74 320 08	11	1
97 68 734 08	2 522	91 74 320 08	12	1
97 68 737 08	2 925 402	96 58 855 08	4	4
97 68 851 08	2 522	91 74 320 08	14	1
97 68 872 08	2 550 001	96 85 596 08	44	2
97 68 883 08	2 522 013	96 45 883 08	11	2
97 68 888 08	2 522 012	96 45 884 08	5	2
97 68 888 08	2 522 013	96 45 883 08	6	4
97 69 084 08	3 211	91 75 365 08	2	2
97 69 484 08	1 401	91 58 478 08	15	2
97 69 484 08	1 411	91 69 968 08	15	2
97 69 485 08	1 401	91 58 478 08	16	2
97 69 485 08	1 411	91 69 968 08	16	2
97 69 487 08	1 401	91 58 478 08	29	1
97 69 487 08	1 411	91 69 968 08	29	1
97 69 488 08	1 401	91 58 478 08	30	1
97 69 488 08	1 411	91 69 968 08	30	1
97 69 489 08	1 401	91 58 478 08	31	4
97 69 489 08	1 411	91 69 968 08	31	4
97 69 490 08	1 401	91 58 478 08	32	1
97 69 490 08	1 411	91 69 968 08	32	1
97 69 491 08	1 411	91 69 968 08	33	1
97 69 492 08	1 401	91 58 478 08	34	1
97 69 492 08	1 411	91 69 968 08	34	1
97 69 494 08	1 411	91 69 968 08	36	1
97 69 495 08	1 401	91 58 478 08	37	1
97 69 495 08	1 411	91 69 968 08	37	1
97 69 550 08	2 520	91 72 029 08	12	1
97 69 551 08	2 520	91 72 029 08	13	1
97 69 555 08	2 831	91 73 139 08	21	1
97 69 564 08	2 670	91 71 399 08	3	1
97 69 565 08	2 670	91 71 399 08	4	1
97 69 586 08	1 401	91 58 478 08	38	2
97 69 586 08	1 411	91 69 968 08	38	2
97 69 588 08	2 520 032	96 45 980 08	4	1
97 69 656 08	2 520 034	96 45 984 08	1	1
97 69 657 08	2 520 034	96 45 984 08	2	1
97 69 672 08	2 520	91 72 029 08	14	1
97 69 673 08	2 520	91 72 029 08	15	1
97 69 683 08	2 550 003	96 46 246 08	1	1
97 69 692 08	1 401	91 58 478 08	33	1
97 69 693 08	1 401	91 58 478 08	36	1
97 69 807 08	2 652	91 61 110 08	3	1
97 69 808 08	2 652	91 61 110 08	5	1
97 69 809 08	2 652	91 61 110 08	6	2
97 69 824 08	2 520 034	96 45 984 08	10	1
97 69 825 08	2 520 034	96 45 984 08	11	1
97 69 826 08	2 520 034	96 45 984 08	12	1
97 69 827 08	2 520 034	96 45 984 08	13	1
97 69 855 08	1 630 004	91 61 213 08	8	8
97 69 890 08	2 520 034	96 45 984 08	3	1
97 69 891 08	2 520 034	96 45 984 08	4	1
97 69 892 08	2 520 034	96 45 984 08	5	1
97 69 902 08	1 630 004	91 61 213 08	18	16
97 70 466 08	2 520	91 72 029 08	22	2
97 70 506 08	2 260	91 74 253 08	6	2
97 70 673 08	2 520	91 72 029 08	23	1
97 70 775 08	2 859	91 69 351 08	25	1
97 70 786 08	2 859	91 69 351 08	26	1
97 70 790 08	2 859	91 69 351 08	27	1
97 70 792 08	2 859	91 69 351 08	23	1
97 70 793 08	2 859	91 69 351 08	22	1
97 70 794 08	2 859	91 69 351 08	21	1
97 70 796 08	2 859 011	96 73 159 08	200	1
97 70 804 08	2 520 034	96 45 984 08	14	1
97 70 806 08	2 520 034	96 45 984 08	15	1
97 70 807 08	2 520 034	96 45 984 08	16	1
97 70 809 08	2 859 011	96 73 159 08	201	1
97 70 936 08	2 859 007	96 70 603 08	2	2
97 70 997 08	2 859 026	96 70 604 08	2	2
97 70 997 08	2 859 029	96 46 779 08	2	2
97 70 997 08	2 859 029	96 70 609 08	2	2
97 70 998 08	2 859 011	96 73 159 08	153	1
97 71 040 08	2 520 034	96 45 984 08	17	1
97 71 093 08	2 260 009	96 46 972 08	1	1
97 71 095 08	2 260	91 74 253 08	10	1
97 71 096 08	2 260	91 74 253 08	11	1
97 71 098 08	2 260	91 74 253 08	13	2
97 71 099 08	2 260	91 74 253 08	14	1
97 71 100 08	2 260	91 74 253 08	15	1
97 71 117 08	3 211	91 75 365 08	19	2
97 71 149 08	2 550 011	96 61 231 08	2	1
97 71 157 08	3 211	91 75 365 08	40	4
97 71 198 08	3 211 003	96 46 986 08	4	1
97 71 244 08	3 211 008	96 46 978 08	3	1
97 71 246 08	3 211 009	96 46 979 08	4	1
97 71 247 08	3 211 009	96 46 979 08	2	1
97 71 451 08	2 520 034	96 45 984 08	6	1
97 71 452 08	2 520 034	96 45 984 08	7	1
97 71 453 08	2 520 034	96 45 984 08	8	1
97 71 454 08	2 520 034	96 45 984 08	9	1
97 71 455 08	2 520 034	96 45 984 08	18	1
97 71 636 08	3 211	91 75 365 08	68	1
97 71 763 08	3 223	91 60 904 08	22	2
97 71 763 08	3 223	91 70 741 08	22	2
97 71 763 08	3 223 011	91 77 456 08	22	2
97 71 763 08	3 223 100	91 70 743 08	22	2
97 71 763 08	3 714	91 63 428 08	42	1
97 71 763 08	3 716	91 69 507 08	34	2
97 71 765 08	2 520	91 72 029 08	16	2
97 71 793 08	2 810 037	96 47 204 08	1	1
97 71 831 08	2 522 012	96 45 884 08	1	1
97 71 833 08	2 522 013	96 45 883 08	1	1
97 71 942 08	3 223	91 60 904 08	40	1
97 71 942 08	3 223	91 70 741 08	40	1
97 71 942 08	3 223 011	91 77 456 08	40	1
97 71 942 08	3 223 100	91 70 743 08	40	1
97 71 942 08	3 716	91 69 507 08	35	1

Artikel	Seite	Baugruppe	Pos.	Menge
97 71 971 08	3 220	91 70 738 08	22	2
97 71 971 08	3 713 006	96 50 099 08	5	1
97 71 971 08	3 714	91 63 428 08	41	1
97 71 971 08	3 715	91 69 506 08	28	2
97 72 070 08	2 520	91 72 029 08	33	1
97 72 098 08	3 211	91 75 365 08	113	1
97 72 148 08	2 671 004	96 46 305 08	11	1
97 72 181 08	2 550	91 71 350 08	18	2
97 72 200 08	2 652	91 61 110 08	16	3
97 72 215 08	2 671	91 52 798 08	5	6
97 72 220 08	2 671	91 52 798 08	14	1
97 72 235 08	2 671 009	96 87 721 08	1	1
97 72 246 08	2 520 034	96 45 984 08	22	1
97 72 405 08	2 550 008	96 47 628 08	2	1
97 72 405 08	2 550 009	96 47 645 08	2	1
97 72 580 08	2 932 082	96 93 013 08	109	1
97 72 730 08	3 211	91 75 365 08	114	1
97 72 733 08	3 211	91 75 365 08	115	1
97 72 734 08	3 211	91 75 365 08	116	2
97 72 735 08	3 211	91 75 365 08	117	1
97 72 736 08	3 211	91 75 365 08	118	1
97 72 737 08	3 211	91 75 365 08	119	1
97 72 738 08	3 211	91 75 365 08	120	1
97 72 739 08	3 211	91 75 365 08	121	1
97 72 740 08	3 211	91 75 365 08	122	1
97 72 741 08	3 211	91 75 365 08	123	2
97 72 743 08	3 211	91 75 365 08	124	1
97 72 744 08	3 211	91 75 365 08	125	1
97 72 745 08	3 211	91 75 365 08	126	3
97 72 745 08	3 716	91 69 507 08	48	3
97 72 794 08	2 522 013	96 45 883 08	2	1
97 73 251 08	2 550 001	96 85 596 08	(2)	1
97 73 275 08	3 713 006	96 50 099 08	3	1
97 73 275 08	3 714	91 63 428 08	94	2
97 73 314 08	2 550 001	96 85 596 08	38	2
97 73 315 08	2 550 001	96 85 596 08	40	2
97 73 326 08	2 522	91 74 320 08	3	1
97 73 355 08	2 711	91 52 800 08	30	1
97 73 396 08	2 391 001	96 69 507 08	64	1
97 73 397 08	2 391 001	96 69 507 08	65	1
97 73 398 08	2 391 001	96 69 507 08	66	1
97 73 402 08	2 125	91 69 505 08	2	2
97 73 403 08	2 125	91 69 505 08	3	2
97 73 406 08	2 125	91 69 505 08	4	8
97 73 409 08	2 125	91 69 505 08	5	4
97 73 410 08	2 125	91 69 505 08	6	4
97 73 426 08	2 925 026	91 55 259 08	(5)	1
97 73 426 08	2 925 405	96 48 397 08	5	1
97 73 500 08	2 932 160	96 90 849 08	4	1
97 73 509 08	3 930 730	96 68 395 08	4	1
97 73 532 08	2 391 001	96 69 507 08	67	1
97 73 582 08	2 832	91 72 008 08	21	1
97 73 817 08	3 713	91 75 366 08	59	5
97 73 817 08	3 714	91 63 428 08	52	2
97 73 817 08	3 715	91 69 506 08	29	4
97 73 817 08	3 716	91 69 507 08	27	4
97 73 925 08	2 932 082	96 93 013 08	107	1
97 73 929 08	2 522 012	96 45 884 08	2	1
97 74 147 08	2 550	91 71 350 08	5	2
97 74 304 08	2 502	91 72 033 08	10	2
97 74 350 08	2 522	91 74 320 08	22	1
97 74 376 08	2 520 032	96 45 980 08	17	1
97 74 378 08	2 520 032	96 45 980 08	18	1
97 74 440 08	2 502	91 72 033 08	15	1
97 74 441 08	2 502	91 72 033 08	16	1
97 74 443 08	2 502	91 72 033 08	17	1
97 74 444 08	2 502	91 72 033 08	18	1
97 74 575 08	2 533 061	96 48 370 08	1	1
97 74 576 08	2 533 063	96 48 371 08	1	1
97 74 648 08	3 223 100	91 70 743 08	23	2
97 74 743 08	3 225	91 57 045 08	3	1
97 74 744 08	3 225	91 57 045 08	4	1
97 74 745 08	3 225	91 57 045 08	5	1
97 74 758 08	3 713	91 75 366 08	52	4
97 74 758 08	3 715	91 69 506 08	30	4
97 74 758 08	3 716	91 69 507 08	28	6
97 74 759 08	3 713	91 75 366 08	54	8
97 74 759 08	3 715	91 69 506 08	31	8
97 74 759 08	3 716	91 69 507 08	29	12
97 74 760 08	3 713	91 75 366 08	61	1
97 74 760 08	3 715	91 69 506 08	32	2
97 74 760 08	3 716	91 69 507 08	30	4
97 74 799 08	3 715	91 69 506 08	(4)	1
97 74 799 08	3 716 001	96 49 159 08	4	1
97 74 800 08	2 550 005	96 45 680 08	18	1
97 74 800 08	3 715	91 69 506 08	(5)	1
97 74 800 08	3 716 001	96 49 159 08	5	1
97 74 817 08	3 215 006	91 52 847 08	3	1
97 74 820 08	3 215 005	91 52 846 08	4	5
97 74 820 08	3 215 006	91 52 847 08	4	7
97 74 824 08	3 215 005	91 52 846 08	5	10
97 74 824 08	3 215 006	91 52 847 08	5	10
97 74 833 08	2 502	91 72 033 08	2	2
97 74 857 08	3 215 005	91 52 846 08	10	2
97 74 857 08	3 215 006	91 52 847 08	10	2
97 74 860 08	3 215 006	91 52 847 08	11	2
97 74 861 08	3 215 005	91 52 846 08	12	4
97 74 861 08	3 215 006	91 52 847 08	12	4
97 74 862 08	3 215 005	91 52 846 08	13	2
97 74 862 08	3 215 006	91 52 847 08	13	2
97 74 903 08	3 225	91 57 045 08	12	2
97 74 908 08	2 932 082	96 93 013 08	104	1
97 74 913 08	3 711	91 68 435 08	3	1
97 74 916 08	3 711	91 68 435 08	6	1
97 74 917 08	3 711	91 68 435 08	7	1
97 74 923 08	3 711	91 68 435 08	8	1
97 74 924 08	3 711	91 68 435 08	9	1
97 74 928 08	3 715	91 69 506 08	33	2
97 74 928 08	3 716	91 69 507 08	31	2
97 74 938 08	3 835 000	91 55 539 08	1	2
97 74 939 08	3 836 000	91 55 540 08	1	2
97 74 940 08	3 837	91 55 541 08	1	2
97 74 941 08	3 838 000	91 55 542 08	1	2
97 74 962 08	3 215 005	91 52 846 08	3	1
97 74 996 08	1 920 418	96 48 687 08	5	1
97 75 000 08	2 391 001	96 69 507 08	68	2
97 75 001 08	2 391 001	96 69 507 08	69	1
97 75 008 08	1 920 417	96 48 703 08	5	1
97 75 015 08	3 225	91 57 045 08	45	1
97 75 016 08	3 225	91 57 045 08	46	1

Artikel	Seite	Baugruppe	Pos.	Menge
97 75 036 08	2 520	91 72 029 08	47	1
97 75 057 08	2 932 160	96 90 849 08	11	1
97 75 070 08	1 920 403	96 48 707 08	5	1
97 75 102 08	2 932 160	96 90 849 08	32	2
97 75 126 08	2 520	91 72 029 08	67	1
97 75 148 08	2 533 067	96 50 385 08	1	1
97 75 168 08	2 920 448	96 76 055 08	(1)	1
97 75 169 08	2 920 448	96 76 055 08	(2)	1
97 75 170 08	2 920 448	96 76 055 08	(3)	1
97 75 171 08	2 920 448	96 76 055 08	(4)	1
97 75 172 08	2 920 448	96 76 055 08	(5)	1
97 75 193 08	3 711	91 68 435 08	18	3
97 75 240 08	3 214	91 63 420 08	6	1
97 75 244 08	3 214	91 63 420 08	14	2
97 75 245 08	3 214	91 63 420 08	15	1
97 75 246 08	3 214	91 63 420 08	16	1
97 75 247 08	3 214	91 63 420 08	(2)	1
97 75 395 08	2 932 160	96 90 849 08	61	1
97 75 396 08	2 932 160	96 90 849 08	62	1
97 75 397 08	2 932 160	96 90 849 08	63	1
97 75 398 08	2 932 160	96 90 849 08	64	1
97 75 399 08	2 932 160	96 90 849 08	65	1
97 75 400 08	2 932 160	96 90 849 08	66	1
97 75 401 08	2 932 160	96 90 849 08	67	1
97 75 402 08	2 932 160	96 90 849 08	68	1
97 75 403 08	2 932 160	96 90 849 08	69	1
97 75 404 08	2 932 160	96 90 849 08	70	1
97 75 405 08	2 932 160	96 90 849 08	71	1
97 75 406 08	2 932 160	96 90 849 08	72	1
97 75 407 08	2 932 160	96 90 849 08	73	1
97 75 410 08	1 401	91 58 478 08	65	1
97 75 411 08	1 411	91 69 968 08	65	1
97 75 537 08	3 832	91 55 536 08	1	2
97 75 541 08	3 832 001	91 55 537 08	1	2
97 75 548 08	3 834	91 55 538 08	1	2
97 75 553 08	2 503 101	96 48 626 08	1	1
97 75 557 08	2 503 101	96 48 626 08	2	1
97 75 558 08	2 503 101	96 48 626 08	3	1
97 75 565 08	2 503 101	96 48 626 08	4	1
97 75 567 08	2 503 101	96 48 626 08	5	1
97 75 617 08	3 223	91 60 904 08	31	4
97 75 617 08	3 223 011	91 77 456 08	31	4
97 75 662 08	2 932 082	96 93 013 08	101	2
97 75 668 08	2 510 040	96 49 183 08	1	1
97 75 669 08	2 510 059	96 49 184 08	1	1
97 75 696 08	2 932 082	96 93 013 08	106	1
97 75 796 08	2 520	91 72 029 08	70	1
97 75 843 08	2 932 082	96 93 013 08	117	2
97 75 885 08	3 714 008	96 49 266 08	3	1
97 75 886 08	3 714 008	96 49 266 08	4	2
97 75 886 08	3 714 009	96 49 267 08	6	2
97 75 887 08	3 714 008	96 49 266 08	5	2
97 75 895 08	3 350	91 63 410 08	8	1
97 75 937 08	2 533 068	96 49 314 08	1	1
97 76 153 08	2 520 034	96 45 984 08	40	4
97 76 161 08	3 214	91 63 420 08	11	2
97 76 164 08	2 520 034	96 45 984 08	49	1
97 76 196 08	3 715	91 69 506 08	37	4
97 76 196 08	3 716	91 69 507 08	39	4
97 76 224 08	3 714 009	96 49 267 08	3	2
97 76 225 08	3 714 009	96 49 267 08	4	1
97 76 332 08	3 714	91 63 428 08	(1)	2
97 76 336 08	3 370	91 63 409 08	8	2
97 76 337 08	3 370	91 63 409 08	9	2
97 76 338 08	3 370	91 63 409 08	10	2
97 76 390 08	3 714 013	96 49 270 08	1	2
97 76 392 08	3 714 013	96 49 270 08	3	1
97 76 486 08	2 541 001	96 72 762 08	2	1
97 76 581 08	2 520 035	96 49 125 08	1	1
97 76 582 08	2 520 035	96 49 125 08	2	1
97 76 583 08	2 520 035	96 49 125 08	3	1
97 76 584 08	2 520 035	96 49 125 08	4	1
97 76 585 08	2 520 035	96 49 125 08	5	1
97 76 586 08	2 520 035	96 49 125 08	6	1
97 76 587 08	2 520 035	96 49 125 08	7	1
97 76 588 08	2 520 035	96 49 125 08	8	1
97 76 589 08	2 520 035	96 49 125 08	9	1
97 76 590 08	2 520 035	96 49 125 08	10	1
97 76 591 08	2 520 035	96 49 125 08	11	1
97 76 592 08	2 520 035	96 49 125 08	12	1
97 76 593 08	2 520 035	96 49 125 08	13	1
97 76 595 08	2 541	91 71 506 08	2	1
97 76 596 08	1 401	91 58 478 08	66	6
97 76 596 08	1 411	91 69 968 08	66	6
97 76 699 08	2 533 020	96 71 980 08	6	1
97 76 743 08	2 533 003	96 73 437 08	7	2
97 76 746 08	3 714 021	96 49 271 08	3	1
97 76 838 08	3 714	91 63 428 08	12	1
97 76 839 08	3 714	91 63 428 08	13	2
97 76 840 08	3 714	91 63 428 08	14	2
97 76 908 08	3 714	91 63 428 08	32	1
97 76 909 08	3 714	91 63 428 08	34	1
97 76 910 08	3 714	91 63 428 08	35	2
97 76 920 08	2 502	91 72 033 08	40	4
97 76 956 08	3 747	91 52 950 08	10	2
97 76 964 08	3 747	91 52 950 08	11	2
97 77 023 08	2 550 005	96 45 680 08	9	1
97 77 023 08	3 714 025	96 49 269 08	5	1
97 77 023 08	3 745 011	96 49 677 08	3	4
97 77 117 08	2 502	91 72 033 08	39	2
97 77 221 08	2 520 031	96 45 610 08	9	1
97 77 244 08	2 522 011	96 80 809 08	22	1
97 77 539 08	2 391 001	96 69 507 08	75	1
97 77 558 08	3 713 006	96 50 099 08	7	1
97 77 559 08	3 713 006	96 50 099 08	8	1
97 77 560 08	3 713 006	96 50 099 08	2	1
97 77 561 08	3 713 006	96 50 099 08	1	1
97 77 562 08	3 713 006	96 50 099 08	4	1
97 77 563 08	3 713 006	96 50 099 08	6	1
97 77 564 08	3 713 006	96 50 099 08	9	2
97 77 650 08	3 713	91 75 366 08	44	2
97 77 670 08	3 220	91 70 738 08	61	1
97 77 670 08	3 223	91 60 904 08	57	1
97 77 670 08	3 223	91 70 741 08	57	1
97 77 670 08	3 223 011	91 77 456 08	57	1
97 77 670 08	3 223 100	91 70 743 08	60	1
97 77 787 08	3 713 006	96 50 099 08	10	1
97 78 351 08	2 260	91 74 253 08	35	1
97 78 361 08	3 747	91 52 950 08	3	8
97 78 406 08	3 745 011	96 49 677 08	9	1

Artikel	Seite	Baugruppe	Pos.	Menge	Artikel	Seite	Baugruppe	Pos.	Menge
97 78 520 08	3 745	91 68 438 08	38	4	97 80 964 08	2 920 581	96 54 405 08	8	1
97 78 521 08	3 745	91 68 438 08	39	8	97 81 003 08	2 522 013	96 45 883 08	16	4
97 78 522 08	3 745	91 68 438 08	40	4	97 81 069 08	2 550 001	96 85 596 08	75	2
97 78 727 08	2 391 001	96 69 507 08	70	1	97 81 077 08	2 550 001	96 85 596 08	76	1
97 78 746 08	2 522 011	96 80 809 08	27	1	97 81 106 08	2 533 069	96 48 372 08	6	1
97 78 941 08	2 340	91 63 407 08	21	4	97 81 184 08	3 214	91 63 420 08	45	4
97 78 986 08	2 125	91 69 505 08	15	8	97 81 204 08	2 550 001	96 85 596 08	78	12
97 79 033 08	2 520 033	96 50 633 08	1	1	97 81 550 08	3 211	91 75 365 08	86	2
97 79 157 08	2 520	91 72 029 08	53	1	97 81 710 08	2 550 001	96 85 596 08	16	8
97 79 158 08	2 520	91 72 029 08	54	1	97 81 823 08	3 211	91 75 365 08	101	2
97 79 207 08	3 714	91 63 428 08	95	1	97 81 873 08	2 391 044	96 70 357 08	3	2
97 79 246 08	1 630 004	91 61 213 08	20	4	97 81 896 08	3 211	91 75 365 08	102	2
97 79 264 08	2 340	91 63 407 08	25	4	97 82 080 08	2 925 402	96 58 855 08	19	1
97 79 271 08	1 631 100	91 61 483 08	15	2	97 82 081 08	2 925 402	96 58 855 08	20	1
97 79 282 08	3 714	91 63 428 08	39	1	97 82 166 08	3 930 734	96 54 401 08	4	1
97 79 283 08	3 713	91 75 366 08	60	1	97 82 473 08	2 880	91 70 466 08	34	1
97 79 283 08	3 714	91 63 428 08	44	8	97 82 921 08	3 215 005	91 52 846 08	29	2
97 79 305 08	2 550 008	96 47 628 08	8	1	97 82 921 08	3 215 006	91 52 847 08	29	2
97 79 305 08	2 550 009	96 47 645 08	8	1	97 82 953 08	2 780 748	96 52 969 08	5	1
97 79 331 08	2 340	91 63 407 08	29	1	97 83 084 08	2 631	91 73 333 08	9	2
97 79 332 08	2 340	91 63 407 08	30	1	97 83 085 08	2 631	91 73 333 08	10	5
97 79 357 08	1 630 004	91 61 213 08	21	8	97 83 086 08	2 631	91 73 333 08	11	6
97 79 371 08	1 630 004	91 61 213 08	31	8	97 83 115 08	2 631	91 73 333 08	13	2
97 79 627 08	2 780 915	96 48 377 08	12	1	97 83 116 08	2 631	91 73 333 08	14	2
97 79 659 08	2 550 008	96 47 628 08	3	1	97 83 610 08	2 391 040	96 75 829 08	2	2
97 79 659 08	2 550 009	96 47 645 08	3	1	97 83 611 08	2 391 040	96 75 829 08	3	1
97 79 663 08	3 714	91 63 428 08	69	2	97 83 612 08	2 391 040	96 75 829 08	4	1
97 79 664 08	3 714	91 63 428 08	70	2	97 83 613 08	2 391 040	96 75 829 08	5	1
97 79 763 08	3 713	91 75 366 08	90	2	97 83 633 08	1 401	91 58 478 08	73	10
97 79 764 08	3 713	91 75 366 08	97	4	97 83 633 08	1 411	91 69 968 08	73	10
97 79 781 08	3 713	91 75 366 08	100	2	97 83 634 08	1 401	91 58 478 08	74	12
97 79 875 08	2 880	91 70 466 08	36	2	97 83 634 08	1 411	91 69 968 08	74	12
97 79 876 08	2 880	91 70 466 08	39	2	97 83 644 08	2 391 040	96 75 829 08	18	1
97 79 878 08	2 391 001	96 69 507 08	71	1	97 83 727 08	3 225 100	96 48 582 08	5	1
97 79 887 08	2 340	91 63 407 08	37	2	97 83 741 08	3 930 363	96 52 979 08	4	1
97 79 903 08	2 652	91 61 110 08	21	2	97 83 897 08	1 401	91 58 478 08	72	1
97 79 945 08	2 920 638	96 51 138 08	6	1	97 83 897 08	1 411	91 69 968 08	72	1
97 80 158 08	2 392	91 69 336 08	51	2	97 83 926 08	2 391 040	96 75 829 08	8	1
97 80 165 08	3 214	91 63 420 08	34	1	97 83 927 08	2 391 040	96 75 829 08	9	1
97 80 166 08	3 214	91 63 420 08	35	1	97 84 522 08	2 391 040	96 75 829 08	37	4
97 80 169 08	2 391 001	96 69 507 08	72	1	97 84 536 08	2 976 000	96 69 452 08	153	4
97 80 226 08	2 550 008	96 47 628 08	7	1	97 84 745 08	2 350	91 79 269 08	14	1
97 80 226 08	2 550 009	96 47 645 08	7	1	97 84 746 08	2 350	91 79 269 08	13	1
97 80 257 08	2 810	91 72 335 08	53	2	97 84 867 08	2 520	91 72 029 08	83	1
97 80 349 08	2 310	91 63 405 08	25	1	97 84 978 08	3 350	91 63 410 08	23	2
97 80 349 08	2 320	91 63 406 08	25	1	97 85 057 08	3 350	91 63 410 08	22	4
97 80 472 08	3 713	91 75 366 08	105	2	97 85 235 08	2 657	91 61 109 08	9	2
97 80 496 08	2 932 160	96 90 849 08	20	1	97 85 358 08	2 391 001	96 69 507 08	74	1
97 80 530 08	1 401	91 58 478 08	17	2	97 85 479 08	2 920 369	96 54 235 08	5	1
97 80 530 08	1 411	91 69 968 08	17	2	97 85 605 08	2 370	91 61 617 08	9	1
97 80 592 08	2 925 402	96 58 855 08	3	2	97 85 606 08	2 350	91 79 269 08	9	2
97 80 593 08	2 925 402	96 58 855 08	18	1	97 85 629 08	2 920 369	96 54 235 08	(1)	1
97 80 625 08	2 550 001	96 85 596 08	73	16	97 85 630 08	2 920 369	96 54 235 08	(2)	1
97 80 626 08	2 550 001	96 85 596 08	74	8	97 85 630 08	2 920 369	96 54 235 08	(512)	1
97 80 640 08	2 810	91 72 335 08	59	1	97 85 631 08	2 920 369	96 54 235 08	(3)	1
97 80 749 08	3 930 638	96 74 840 08	4	1	97 85 631 08	2 920 369	96 54 235 08	(510)	1
97 80 757 08	3 930 638	96 74 840 08	5	1	97 85 632 08	2 920 369	96 54 235 08	(4)	1
97 80 826 08	3 930 549	96 51 769 08	4	1	97 85 635 08	2 920 369	96 54 235 08	(5)	1
97 80 893 08	2 670	91 71 399 08	17	2	97 85 691 08	2 810	91 72 335 08	63	1
97 80 937 08	3 211	91 75 365 08	85	1	97 85 695 08		LR 1600-2-0	45	24

Artikel	Seite	Baugruppe	Pos.	Menge
97 85 704 08	2 631 003	96 54 406 08	1	1
97 85 716 08	2 350	91 79 269 08	11	1
97 85 717 08	2 350	91 79 269 08	12	1
97 85 781 08	2 370	91 61 617 08	11	2
97 85 872 08	2 370	91 61 617 08	12	1
97 85 873 08	2 370	91 61 617 08	13	1
97 85 874 08	2 370	91 61 617 08	14	1
97 85 875 08	2 370	91 61 617 08	15	1
97 85 999 08	2 810	91 72 335 08	72	1
97 86 100 08	3 291	91 76 915 08	12	2
97 86 272 08	2 932 082	96 93 013 08	118	2
97 86 281 08	2 932 082	96 93 013 08	116	1
97 86 328 08	1 130 008	91 58 624 08	17	2
97 86 361 08	3 714	91 63 428 08	78	2
97 86 362 08	3 714	91 63 428 08	79	1
97 86 363 08	3 714	91 63 428 08	80	2
97 86 364 08	3 714	91 63 428 08	81	2
97 86 372 08	3 713	91 75 366 08	118	1
97 86 531 08	3 211	91 75 365 08	88	2
97 86 675 08	2 520 034	96 45 984 08	23	1
97 86 711 08	2 310	91 63 405 08	35	1
97 86 711 08	2 320	91 63 406 08	35	1
97 86 732 08	3 745	91 68 438 08	51	2
97 86 739 08	2 888	91 75 966 08	1	2
97 86 740 08	1 400 210	96 64 739 08	5	1
97 86 740 08	1 410 400	96 65 053 08	5	1
97 86 740 08	1 631 101	96 64 728 08	2	4
97 86 740 08	3 211 010	96 60 932 08	1	1
97 86 740 08	3 220 600	96 60 906 08	1	1
97 86 740 08	3 225 300	96 62 281 08	1	1
97 86 740 08	3 713 014	96 60 944 08	1	3
97 86 740 08	3 714 026	96 62 739 08	1	3
97 86 740 08	3 715 009	96 95 383 08	1	1
97 86 740 08	3 745 107	96 89 046 08	2	2
97 86 741 08	1 130 030	91 62 655 08	2	8
97 86 741 08	1 400 210	96 64 739 08	3	1
97 86 741 08	1 410 400	96 65 053 08	3	1
97 86 741 08	1 742 010	96 64 734 08	1	4
97 86 741 08	2 888	91 75 966 08	2	1
97 86 741 08	3 211 010	96 60 932 08	4	4
97 86 741 08	3 214 008	96 63 312 08	7	2
97 86 741 08	3 220 600	96 60 906 08	5	4
97 86 741 08	3 225 300	96 62 281 08	6	4
97 86 741 08	3 711	91 68 435 08	(2)	2
97 86 741 08	3 713 014	96 60 944 08	5	4
97 86 741 08	3 714 026	96 62 739 08	5	2
97 86 741 08	3 715 009	96 95 383 08	5	4
97 86 742 08	1 631 100	91 61 483 08	16	2
97 86 744 08	1 400 210	96 64 739 08	4	2
97 86 744 08	1 410 400	96 65 053 08	4	2
97 86 744 08	2 888	91 75 966 08	3	5
97 86 745 08	2 888	91 75 966 08	4	1
97 86 746 08	1 400 210	96 64 739 08	2	13
97 86 746 08	1 410 400	96 65 053 08	2	13
97 86 746 08	1 630	91 62 674 08	2	12
97 86 746 08	1 742 010	96 64 734 08	2	8
97 86 746 08	2 730	91 61 966 08	(3)	8
97 86 746 08	3 211 010	96 60 932 08	5	4
97 86 746 08	3 214 008	96 63 312 08	3	6
97 86 746 08	3 215 005	91 52 846 08	(2)	3
97 86 746 08	3 220 600	96 60 906 08	6	4
97 86 746 08	3 225 300	96 62 281 08	7	4
97 86 746 08	3 711	91 68 435 08	(1)	4
97 86 746 08	3 713 014	96 60 944 08	6	6
97 86 746 08	3 714 026	96 62 739 08	6	4
97 86 746 08	3 715 009	96 95 383 08	6	4
97 86 748 08	2 550 012	96 80 411 08	1	2
97 86 748 08	2 730	91 61 966 08	(1)	2
97 86 748 08	2 888	91 75 966 08	9	4
97 86 748 08	3 211 010	96 60 932 08	2	3
97 86 748 08	3 214 008	96 63 312 08	1	1
97 86 748 08	3 220 600	96 60 906 08	2	3
97 86 748 08	3 225 300	96 62 281 08	2	3
97 86 748 08	3 713 014	96 60 944 08	2	5
97 86 748 08	3 714 026	96 62 739 08	2	4
97 86 748 08	3 715 009	96 95 383 08	2	3
97 86 748 08	3 745 107	96 89 046 08	4	2
97 86 749 08	2 888	91 75 966 08	5	2
97 86 750 08	1 631 101	96 64 728 08	1	8
97 86 750 08	2 888	91 75 966 08	6	2
97 86 750 08	3 745 107	96 89 046 08	3	2
97 86 827 08	2 631	91 73 333 08	55	1
97 86 885 08	2 393	91 69 337 08	3	1
97 87 170 08	2 631	91 73 333 08	60	2
97 87 171 08	2 631	91 73 333 08	61	2
97 87 172 08	2 631	91 73 333 08	62	2
97 87 523 08	3 370	91 63 409 08	29	1
97 87 754 08	3 713	91 75 366 08	113	1
97 87 755 08	3 713	91 75 366 08	114	1
97 87 756 08	3 713 013	96 57 159 08	1	1
97 87 757 08	3 713	91 75 366 08	116	3
97 87 760 08	3 713	91 75 366 08	130	2
97 87 762 08	3 713	91 75 366 08	131	1
97 87 763 08	3 713	91 75 366 08	132	1
97 87 764 08	3 211	91 75 365 08	109	1
97 87 764 08	3 713	91 75 366 08	133	1
97 87 765 08	3 713	91 75 366 08	134	1
97 87 766 08	3 713	91 75 366 08	135	1
97 87 877 08	2 391 001	96 69 507 08	49	4
97 87 877 08	2 391 044	96 70 357 08	51	4
97 87 877 08	2 650	91 76 853 08	50	4
97 88 000 08	3 715	91 69 506 08	38	6
97 88 000 08	3 716	91 69 507 08	41	12
97 88 099 08	3 291	91 76 915 08	8	2
97 88 106 08	3 211	91 75 365 08	3	2
97 88 595 08	2 350	91 79 269 08	26	8
97 88 595 08	2 370	91 61 617 08	25	4
97 88 636 08	3 350	91 63 410 08	40	1
97 88 637 08	3 350	91 63 410 08	41	1
97 88 638 08	3 715	91 69 506 08	47	2
97 88 785 08	3 215 005	91 52 846 08	33	10
97 88 785 08	3 215 006	91 52 847 08	33	10
97 88 842 08	2 550	91 71 350 08	9	2
97 89 198 08	3 714 009	96 49 267 08	19	2
97 90 053 08	3 713	91 75 366 08	117	1
97 90 338 08	2 970 000	96 67 119 08	155	1
97 90 459 08	1 401	91 58 478 08	44	34
97 90 459 08	1 411	91 69 968 08	44	34
97 90 582 08	2 550 001	96 85 596 08	4	2
97 91 001 08	3 714	91 63 428 08	96	1

Artikel	Seite	Baugruppe	Pos.	Menge	Artikel	Seite	Baugruppe	Pos.	Menge
97 91 117 08	3 715	91 69 506 08	55	1					
97 91 266 08	3 713	91 75 366 08	102	2					
97 91 624 08	3 292	91 63 429 08	12	4					
97 91 625 08	3 292	91 63 429 08	13	2					
97 92 102 08	2 310	91 63 405 08	36	1					
97 92 276 08	2 320	91 63 406 08	36	1					
97 92 407 08	2 783	91 58 945 08	3	1					
97 92 603 08	1 970 101	96 67 647 08	158	1					
97 92 780 08	3 715	91 69 506 08	56	1					
97 93 096 08	3 713	91 75 366 08	141	1					
97 93 097 08	3 713	91 75 366 08	142	2					
97 93 744 08	2 925 402	96 58 855 08	27	1					
97 93 833 08	2 880	91 70 466 08	62	1					
97 94 895 08	2 790	91 60 975 08	3	1					
97 95 151 08	2 520	91 72 029 08	86	1					
97 95 811 08	2 790	91 60 975 08	1	1					
97 96 533 08	2 932 160	96 90 849 08	74	1					
97 96 553 08	2 920 596	96 64 597 08	1	1					
97 96 563 08	3 211	91 75 365 08	108	1					
97 96 563 08	3 713	91 75 366 08	50	1					
97 96 939 08	2 925 402	96 58 855 08	36	1					
97 97 001 08	2 657	91 61 109 08	5	1					
97 97 223 08	2 790 455	91 57 005 08	6	1					
97 97 467 08	2 631	91 73 333 08	21	2					
97 97 554 08	2 550 001	96 85 596 08	22	10					
97 98 208 08	1 631 100	91 61 483 08	3	2					
99 69 279	9 400 879	94 00 879 4	1	1					
99 69 282	9 400 879	94 00 879 4	999	1					
99 70 411 01	3 211 009	96 46 979 08	10	2					

Bezeichnung	Artikel	Pos.	Menge	Seite	Baugruppe	Bezeichnung
ABDECKBLECH	11 21 381 8	114	4	9 154 348	91 54 348 08	DOPPELHAKENFLASCHE
ABDECKBLECH VORM.	96 50 215 08	46	2	2 502	91 72 033 08	STEUERSTAND
ABDECKHAUBE	10 65 300 5	18	1	X1002800	10 02 800 2	LEITUNGSTROMMEL
ABDECKKAPPE	11 17 130 6	2	1	X1106600	11 06 600 1	WINDGESCHWINDIGKEITSGE
ABDECKKAPPE	60 23 340 08	509	1	2 533 095	96 71 987 08	KABELSTRANG
ABDECKKAPPE 28X30 POLYA	59 15 709 08	77	2	2 520	91 72 029 08	KABINE VERGLAST
ABDECKKAPPENKIT 15POL	10 02 475 1	511	1	2 533 095	96 71 987 08	KABELSTRANG
ABDECKUNG	10 65 050 7	(2)	1	2 790	91 60 975 08	SPIEGELANBAU KRANFUEHR
ABDECKUNG	11 00 299 0	22	1	X1111334	11 11 334 3	FAHRERSITZ
ABDECKUNG	11 00 517 0	17	1	X1111334	11 11 334 3	FAHRERSITZ
ABDECKUNG	11 17 127 0	32	1	X1111334	11 11 334 3	FAHRERSITZ
ABDECKUNG QC OBERRING	91 57 016 08	429	1		LR 1600-2-0	LIEBHERR RAUPENKRAN LR 1
ABDECKUNG QC OBERRING	97 38 049 08	1	1	2 790 451	91 57 016 08	ABDECKUNG
ABDECKUNG QC UNTERRING	91 57 017 08	430	1		LR 1600-2-0	LIEBHERR RAUPENKRAN LR 1
ABDECKUNG QC UNTERRING	97 38 043 08	1	1	1 790 503	91 57 017 08	ABDECKUNG
ABDECKUNG SCHWK. RAL 701	96 49 873 08	2	1	2 520 033	96 50 633 08	MONITORKONSOLE
ABDICHTGUMMI 643	57 00 081 08	41	1.6	X1108091	11 08 091 1	GETRIEBE
ABDICHTGUMMI 643	57 00 081 08	41	3.2	X1110002	11 10 024 7	GETRIEBE
ABDICHTPROFIL 0 GUMMI 55°	97 75 057 08	11	1	2 932 160	96 90 849 08	SCHALTSCHRANK MECH.
ABDICHTPROFIL 1,5-3X14,6X1	26 21 065 08	260	1	2 393 003	96 69 938 08	LUFTFILTERANLAGE
ABDICHTPROFIL 1,5-3X14,6X1	26 21 065 08	12	4	2 510	91 52 788 08	DREHBUEHNENVERKLEIDUN
ABDICHTPROFIL 1-3X21,5X11	26 21 067 08	13	4.46	2 510	91 52 788 08	DREHBUEHNENVERKLEIDUN
ABGASFLANSCH	96 70 209 08	1	1	2 392	91 69 336 08	SCHALLDAEMPFERANLAGE
ABGASKRUEMMER	11 11 047 1	4	1	9 739 869	97 39 869	ABGASKRUEMMER
ABGASKRUEMMER	11 11 047 2	3	1	9 739 869	97 39 869	ABGASKRUEMMER
ABGASKRUEMMER	97 39 869	80	1	X1100933	11 00 933 6	DIESELMOTOR
ABGASMISCHROHR SPF	97 02 029 2	101	1	2 392	91 69 336 08	SCHALLDAEMPFERANLAGE
ABGASROHR	11 11 047 0	1	1	9 739 869	97 39 869	ABGASKRUEMMER
ABGASROHR EDELSTAHL	97 02 053 8	7	1	2 392	91 69 336 08	SCHALLDAEMPFERANLAGE
ABGASROHR SCHWK. EDELST	96 70 216 08	2	1	2 392	91 69 336 08	SCHALLDAEMPFERANLAGE
ABGASROHR SCHWK. EDELST	96 70 217 08	3	1	2 392	91 69 336 08	SCHALLDAEMPFERANLAGE
ABGASROHR SCHWK. EDELST	96 72 309 08	5	1	2 392	91 69 336 08	SCHALLDAEMPFERANLAGE
ABGASSCHALLDAEMPFER 116	55 31 872 08	7	1	2 541 001	96 72 762 08	ZUSATZHEIZUNG VORM.
ABGASSCHLAUCH 38	55 30 541 08	6	2.4	2 541	91 71 506 08	ZUSATZHEIZUNG OW
ABGASSCHLAUCH 38	55 30 541 08	9	0.5	2 541 001	96 72 762 08	ZUSATZHEIZUNG VORM.
ABGASTURBOLADER	11 11 048 1	1	1	9 739 874	97 39 874	ATL-ANBAU
ABGLAETTMITTEL KANISTER5	81 12 031 08	52	1	2 522	91 74 320 08	SCHIEBETUER KPL.
ABLAGE SCHWK. FE//ZN20//C	96 59 096 08	22	1	3 714 009	96 49 267 08	VERSTELLFLASCHE KPL.
ABLASSHAHN	74 12 936	22	1	X1030300	10 30 300 7	KRAFTSTOFFVORFILTER
ABLASSSCHRAUBE	11 11 059 7	11	1	X1111051	11 11 051 9	KRAFTSTOFFFILTER
ABLASSSCHRAUBE	11 17 056 7	(2)	1	X1013928	10 13 928 4	PUMPE
ABLASSVENTIL	10 03 290 6	5	1	9 739 811	97 39 811	OELWANNE
ABSCHALTVENTIL	57 15 140 08	3	1	X1065068	10 65 068 8	ANSCHLUSSPLATTE
ABSCHALTVENTIL	57 15 146 08	3	1	5 715 142	57 15 142 08	ANSCHLUSSPLATTE
ABSCHALTVENTIL	57 18 995 08	3	1	5 718 989	57 18 989 08	ANSCHLUSSPLATTE
ABSCHALTVENTIL	76 22 338	3	1	5 719 030	57 19 030 08	ANSCHLUSSPLATTE
ABSCHIRMUNG ZURUECKGEB	96 56 172 08	995	1	2 920 454	96 73 321 08	KABELSTRANG
ABSCHIRMUNG ZURUECKGEB	96 56 172 08	995	1	2 920 462	96 73 318 08	KABELSTRANG
ABSEIL- UND RETTUNGSGER	11 00 731 2	3	1	1 793 010	91 69 599 08	PERSOENLICHE SCHUTZAUS
ABSPANNSEIL 34MM 1.525M	97 75 537 08	1	2	3 832	91 55 536 08	ZUSATZABSPANNUNG
ABSPANNSEIL 34MM 6.525M	97 74 940 08	1	2	3 837	91 55 541 08	ZUSATZABSPANNUNG
ABSPANNSEIL 34X2,53M	97 75 541 08	1	2	3 832 001	91 55 537 08	ZUSATZABSPANNUNG
ABSPANNSEIL 34X3,53M	97 75 548 08	1	2	3 834	91 55 538 08	ZUSATZABSPANNUNG
ABSPANNSEIL 34X4,53M	97 74 938 08	1	2	3 835 000	91 55 539 08	ZUSATZABSPANNUNG
ABSPANNSEIL 34X5,53M	97 74 939 08	1	2	3 836 000	91 55 540 08	ZUSATZABSPANNUNG
ABSPANNSEIL 34X7,53M	97 74 941 08	1	2	3 838 000	91 55 542 08	ZUSATZABSPANNUNG
ABSPERRORGAN DN125-FLAN	10 47 526 2	19	1	2 671 004	96 46 305 08	OELBEHAELTER VORM.
ABSTANDSBOLZEN M3X12 ST	66 00 428 08	9	4	2 922 001	92 84 311 08	BUSPLATINE
ABSTANDSBOLZEN M3X13 ST	66 00 460 08	8	12	2 922 001	92 84 311 08	BUSPLATINE
ABSTANDSBOLZEN M3X4,7 ST	10 03 021 0	12	2	2 913 005	96 28 696 08	INNENGEHAEUSE VORM.

Bezeichnung	Artikel	Pos.	Menge	Seite	Baugruppe	Bezeichnung
ABSTANDSBOLZEN M3X5 ST	66 00 422 08	10	4	2 922 001	92 84 311 08	BUSPLATINE
ABSTANDSBOLZEN M3X8 STA	10 00 924 4	11	2	2 913 005	96 28 696 08	INNENGEHAEUSE VORM.
ABSTANDSBOLZEN M3X8 STA	10 00 924 4	5	2	2 913 006	96 20 732 08	LUEFTERBLECH VORM.
ABSTANDSBOLZEN M4X30 V	60 20 178 08	23	1	2 522 011	96 80 809 08	SCHLIESSANLAGE
ABSTANDSBOLZEN M5X12 ST	66 00 429 08	11	1	2 922 001	92 84 311 08	BUSPLATINE
ABSTANDSBOLZEN M5X30	66 00 447 08	17	1	2 522	91 74 320 08	SCHIEBETUER KPL.
ABSTANDSBOLZEN M6X50 ST	10 35 526 6	43	1	2 520 034	96 45 984 08	INNENVERKLEIDUNG
ABSTANDSHUELSE 9SMnPb28	90 79 595	4	2	9 739 853	97 39 853	RIEMENSPANNER
ABSTECKBOLZEN	11 11 109 8	54	2	9 154 348	91 54 348 08	DOPPELHAKENFLASCHE
ABSTECKBOLZEN SCHWK. FE	96 43 771 08	21	2	3 211	91 75 365 08	S-ANLENKSTUECK
ABSTECKBOLZEN SCHWK. FE	96 43 771 08	15	8	3 220	91 70 738 08	S-ZWISCHENSTUECK
ABSTECKBOLZEN SCHWK. FE	96 43 771 08	15	8	3 223	91 60 904 08	S-ZWISCHENSTUECK
ABSTECKBOLZEN SCHWK. FE	96 43 771 08	15	8	3 223	91 70 741 08	S-ZWISCHENSTUECK
ABSTECKBOLZEN SCHWK. FE	96 43 771 08	15	8	3 223 011	91 77 456 08	S-ZWISCHENSTUECK
ABSTECKBOLZEN SCHWK. FE	96 43 771 08	15	8	3 223 100	91 70 743 08	S-ZWISCHENSTUECK
ABSTECKBOLZEN SCHWK. FE	96 43 771 08	17	4	3 225	91 57 045 08	SL-REDUZIERSTUECK
ABSTECKBOLZEN SCHWK. FE	96 43 771 08	53	4	3 713	91 75 366 08	D-ANLENKSTUECK
ABSTECKBOLZEN SCHWK. FE	96 43 771 08	55	4	3 714	91 63 428 08	D-KOPFSTUECK
ABSTECKBOLZEN SCHWK. FE	96 43 771 08	4	8	3 715	91 69 506 08	D-ZWISCHENSTUECK
ABSTECKBOLZEN SCHWK. FE	96 43 771 08	4	10	3 716	91 69 507 08	D-ZWISCHENSTUECK
ABSTECKBOLZEN SCHWK. FE	96 47 595 08	12	1	3 211 003	96 46 986 08	STANGE KPL.
ABSTUETZKONSOLE SCHWK.	96 51 181 08	49	1	2 810	91 72 335 08	KRANFUEHRERKABINE KPL.
ABSTUETZPLATTE	92 53 054 08	1	1	1 641 014	92 53 053 08	ABSTUETZPLATTE KPL.
ABSTUETZPLATTE KPL.	92 53 053 08	5	4	1 630 004	91 61 213 08	HYDRAULISCHE ABSTUETZUN
ABSTUETZZYLINDER 190/160-	94 00 879 4	4	4	1 630 004	91 61 213 08	HYDRAULISCHE ABSTUETZUN
ABTRIEB KPL	54 02 704 14	23	1	X1080228	10 80 228 0	SEILWINDE
ABTRIEBSWELLE	93 97 689 01	10	1	9 395 675	93 95 675 01	LAGERUNG
ACHSE 140.0X180 35NICRMOV	97 71 198 08	4	1	3 211 003	96 46 986 08	STANGE KPL.
ACHSE 150.0X2123 35NICRM	97 75 240 08	6	1	3 214	91 63 420 08	SW-KOPFSTUECK
ACHSE 150.0X445 35NICRMOV	97 68 035 08	19	17	1 401	91 58 478 08	RAUPENTRAEGER LI.
ACHSE 150.0X445 35NICRMOV	97 68 035 08	19	17	1 411	91 69 968 08	RAUPENTRAEGER RE.
ACHSE 16.0X76 S355J2C+C FE	97 79 659 08	3	1	2 550 008	96 47 628 08	HALTER KPL.
ACHSE 16.0X76 S355J2C+C FE	97 79 659 08	3	1	2 550 009	96 47 645 08	HALTER KPL.
ACHSE 219,1X40X245 S770QL	95 66 984 08	3	1	3 225 100	96 48 582 08	LAGERUNG KPL.
ACHSE 219.1X1100 S770QL1	97 74 962 08	3	1	3 215 005	91 52 846 08	ROLLENSATZ
ACHSE 219.1X1272 S770QL1	97 74 817 08	3	1	3 215 006	91 52 847 08	ROLLENSATZ
ACHSE 219.1X140 S770QL1 SP	97 76 746 08	3	1	3 714 021	96 49 271 08	ROLLENLAGERUNG KPL.
ACHSE 219.1X1612 S770QL1	97 69 807 08	3	1	2 652	91 61 110 08	ROLLENLAGERUNG
ACHSE 219.1X245 S770QL1	97 19 034 08	4	1	3 713	91 75 366 08	D-ANLENKSTUECK
ACHSE 219.1X487 S770QL1 SP	97 76 908 08	32	1	3 714	91 63 428 08	D-KOPFSTUECK
ACHSE 219.1X842 S770QL1 SP	97 74 913 08	3	1	3 711	91 68 435 08	MASTNASE
ACHSE 220.0X2231 35NICRM	97 67 972 08	2	1	2 550 001	96 85 596 08	SA-BOCK VORM.
ACHSE 220.0X665 35NICRMOV	97 75 885 08	3	1	3 714 008	96 49 266 08	VERSTELLFLASCHE KPL.
ACHSE 220.0X745 35NICRMOV	97 76 225 08	4	1	3 714 009	96 49 267 08	VERSTELLFLASCHE KPL.
ACHSE 260.0X2407 35NICRM	97 76 838 08	12	1	3 714	91 63 428 08	D-KOPFSTUECK
ACHSE 30.0X200 S355J2C+C	97 93 096 08	141	1	3 713	91 75 366 08	D-ANLENKSTUECK
ACHSE 40.0X1247 S355J2C+C	97 74 860 08	11	2	3 215 006	91 52 847 08	ROLLENSATZ
ACHSE 40.0X1446 S355J2C+C	97 71 244 08	3	1	3 211 008	96 46 978 08	SCHUTZWALZE KPL.
ACHSE 45.0X1392 S355J2+AR	97 71 246 08	4	1	3 211 009	96 46 979 08	SCHUTZWALZE KPL.
ACHSE 50.0X100 35NICRMOV	97 80 226 08	7	1	2 550 008	96 47 628 08	HALTER KPL.
ACHSE 50.0X100 35NICRMOV	97 80 226 08	7	1	2 550 009	96 47 645 08	HALTER KPL.
ACHSE 50x80 S355J2C+C FE//	95 70 574 08	13	1	3 711	91 68 435 08	MASTNASE
ACHSE 55.0X292 35NICRMOV	97 48 730 08	18	2	1 401	91 58 478 08	RAUPENTRAEGER LI.
ACHSE 55.0X292 35NICRMOV	97 48 730 08	18	2	1 411	91 69 968 08	RAUPENTRAEGER RE.
ACHSE RD200X111 S770QL1	94 77 782 08	27	1	3 711	91 68 435 08	MASTNASE
ACHSE RD30X786 S355J2C+C	93 88 891 08	8	3	3 714 009	96 49 267 08	VERSTELLFLASCHE KPL.
ACHSE RD35X360 S355J2C+C	95 09 923 08	55	1	3 745	91 68 438 08	SCHWEBEBALLAST
ACHSE RD40X1650 S355J2C+	95 63 347 08	(2)	1	3 350	91 63 410 08	WINDE 3
ACHSHALTER 10X115X140 S70	97 88 099 08	8	2	3 291	91 76 915 08	S-RUECKHALTESICHERUNG
ACHSHALTER 10X140X40 S35	94 21 646 08	5	2	3 292	91 63 429 08	D-RUECKHALTESICHERUNG

Bezeichnung	Artikel	Pos.	Menge	Seite	Baugruppe	Bezeichnung
ACHSHALTER 20X220X150 S96	97 76 161 08	11	2	3 214	91 63 420 08	SW-KOPFSTUECK
ACHSHALTER 25X290X58 S96	97 00 580 6	23	17	1 401	91 58 478 08	RAUPENTRAEGER LI.
ACHSHALTER 25X290X58 S96	97 00 580 6	23	17	1 411	91 69 968 08	RAUPENTRAEGER RE.
ACHSHALTER 6X20X80 S235J	94 13 244 08	11	2	3 211	91 75 365 08	S-ANLENKSTUECK
ACHSHALTER 6X20X80 S235J	94 13 244 08	13	4	3 350	91 63 410 08	WINDE 3
ACHSHALTER 6X20X80 S235J	94 13 244 08	17	4	3 370	91 63 409 08	WINDE 6
ACHSHALTER LN 4/11 6X40X1	99 70 411 01	10	2	3 211 009	96 46 979 08	SCHUTZWALZE KPL.
ADAPTER	10 29 724 4	8	1	X1048802	10 48 802 4	LUFTFILTER
ADAPTER	10 29 724 4	7	1	X1049189	10 49 189 9	LUFTFILTER
ADAPTER 18-POL SPF	66 00 245 08	24	1	2 932 082	96 93 013 08	AUFBAUTEILE MONTAGETAFE
ADAPTER DATENLOGGER	91 68 736 08	405	1		LR 1600-2-0	LIEBHERR RAUPENKRAN LR 1
ADAPTER KUNSSTOFF	10 03 697 4	11	1	2 520 032	96 45 980 08	SCHEIBENWISCHANLAGE EIN
ADAPTER NACHARBEIT 42-LX3	97 90 338 08	155	1	2 970 000	96 67 119 08	HYDRAULIK OBERWAGEN
ADAPTER RAL 9005,M,GT SPF	96 51 859 08	(30)	1	2 925 026	91 55 259 08	ERG.KAMERAUEBERWACHUN
ADAPTER RAL 9005,M,GT SPF	96 51 859 08	30	1	2 925 405	96 48 397 08	AUSRUESTUNG KAMERA KAB
ADAPTER RI 3/4-1 A3C	47 55 020 08	807	2	2 970 000	96 67 119 08	HYDRAULIK OBERWAGEN
ADAPTER RI1-EDX11/4 A3P	47 55 035 08	693	2	2 970 000	96 67 119 08	HYDRAULIK OBERWAGEN
ADAPTER RI11/4-EDX1 A3P	47 55 018 08	710	2	2 970 000	96 67 119 08	HYDRAULIK OBERWAGEN
ADAPTER RI11/4-EDX3/4 A3P	47 55 014 08	701	2	2 970 000	96 67 119 08	HYDRAULIK OBERWAGEN
ADAPTERKARTE CF-PCMCIA	10 46 740 3	5	1	2 533 050	96 48 359 08	ELEKTRIK KABINE
ADERENDHUELSE 0,14X8	11 21 361 9	772	1	2 533 095	96 71 987 08	KABELSTRANG
ADERENDHUELSE 10X12 VER	60 23 084 08	105	1	2 533 095	96 71 987 08	KABELSTRANG
ADERENDHUELSE 16X12 VER	60 23 085 08	104	3	2 533 095	96 71 987 08	KABELSTRANG
ADERENDHUELSE 1X6 TIN-P	60 23 077 08	86	6	2 920 454	96 73 321 08	KABELSTRANG
ADERENDHUELSE 1X6 TIN-P	60 23 077 08	86	6	2 920 462	96 73 318 08	KABELSTRANG
ADERENDHUELSE 6X10 VERZ	60 23 083 08	89	6	2 533 095	96 71 987 08	KABELSTRANG
ADERENDHUELSE DIN 46228-1	60 23 079 08	85	12	2 920 454	96 73 321 08	KABELSTRANG
ADERENDHUELSE DIN 46228-1	60 23 079 08	85	12	2 920 462	96 73 318 08	KABELSTRANG
AGGREGATETRAEGER SCH	96 69 510 08	2	1	2 391 001	96 69 507 08	DIESELMOTOR VORM.
AKUST.WARNUNG VERFAHRE	91 72 336 08	356	1		LR 1600-2-0	LIEBHERR RAUPENKRAN LR 1
AKUSTISCHE WARNUNG DRE	91 72 337 08	358	1		LR 1600-2-0	LIEBHERR RAUPENKRAN LR 1
ANBAUGEHAEUSE HAN 10 B R	69 31 498 14	40	1	2 932 160	96 90 849 08	SCHALTSCHRANK MECH.
ANBAUGEHAEUSE HAN 16B	60 56 171 08	28	2	2 920 369	96 54 235 08	KLEMMKASTEN KPL.
ANBAUGEHAEUSE HAN 16B	60 56 171 08	39	3	2 932 160	96 90 849 08	SCHALTSCHRANK MECH.
ANBAUGEHAEUSE HAN 24B	60 56 172 08	32	1	2 920 369	96 54 235 08	KLEMMKASTEN KPL.
ANBAUGEHAEUSE HAN 24B	60 56 172 08	20	6	2 920 448	96 76 055 08	KLEMMKASTEN KPL.
ANBAUGEHAEUSE HAN 24B	60 56 172 08	38	8	2 932 160	96 90 849 08	SCHALTSCHRANK MECH.
ANBAUGEHAEUSE HAN 6B	60 56 137 01	41	2	2 932 160	96 90 849 08	SCHALTSCHRANK MECH.
ANBAUGEHAEUSE HAN EMV A	10 47 566 6	28	1	2 932 160	96 90 849 08	SCHALTSCHRANK MECH.
ANBAUSATZ	11 11 058 9	6	1	9 739 883	97 39 883	LUFTPRESSER
ANBAUTEILE	97 39 802	43	1	X1100933	11 00 933 6	DIESELMOTOR
ANBAUTEILE	97 39 807	55	1	X1100933	11 00 933 6	DIESELMOTOR
ANBAUTEILE	97 39 833	110	1	X1100933	11 00 933 6	DIESELMOTOR
ANBAUTEILE	97 39 834	111	1	X1100933	11 00 933 6	DIESELMOTOR
ANBAUTEILE	97 39 837	120	1	X1100933	11 00 933 6	DIESELMOTOR
ANBAUTEILE	97 39 843	260	1	X1100933	11 00 933 6	DIESELMOTOR
ANBAUTEILE	97 39 846	263	1	X1100933	11 00 933 6	DIESELMOTOR
ANBAUTEILE	97 39 884	544	1	X1100933	11 00 933 6	DIESELMOTOR
ANBAUTEILE FREMDEINSPEIS	96 48 377 08	2	1	2 780 908	91 52 958 08	FREMDEINSPEISUNG
ANBAUTEILE LADEGERAET	96 48 379 08	4	1	2 835	91 52 807 08	BATTERIELADEGERAET
ANHAENGEGURT SPF	97 03 125 0	12	4	1 401	91 58 478 08	RAUPENTRAEGER LI.
ANHAENGEGURT SPF	97 03 125 0	12	4	1 411	91 69 968 08	RAUPENTRAEGER RE.
ANHAENGER 25X2 ALMG3 H11	95 05 568 08	150	16	1 970 101	96 67 647 08	HYDRAULIK MITTELTEIL
ANHAENGER 25X2 ALMG3 H11	95 05 568 08	154	2	1 972 252	96 67 665 08	ZUSATZHYDR.RAUPENTRAEG
ANHAENGER 25X2 ALMG3 H11	95 05 568 08	150	2	1 972 253	96 67 664 08	ZUSATZHYDR.RAUPENTRAEG
ANHAENGER 25X2 ALMG3 H11	95 05 568 08	162	41	2 970 000	96 67 119 08	HYDRAULIK OBERWAGEN
ANHAENGER 25X2 ALMG3 H11	95 05 568 08	154	7	2 975 114	96 67 649 08	ZUSATZHYDRAULIK WINDE 2
ANHAENGER 25X2 ALMG3 H11	95 05 568 08	158	14	2 975 153	96 67 814 08	ZUSATZHYDRAULIK WINDE 3
ANHAENGER 25X2 ALMG3 H11	95 05 568 08	161	23	2 975 173	96 68 161 08	ZUSATZHYDR.GITTER-WINDE
ANHAENGER 25X2 ALMG3 H11	95 05 568 08	172	7	2 975 407	96 68 091 08	ZUSATZHYDRAULIK WINDE 6

Bezeichnung	Artikel	Pos.	Menge	Seite	Baugruppe	Bezeichnung
ANHAENGER 25X2 ALMG3 H11	95 05 568 08	154	7	2 975 706	96 67 784 08	ZUSATZHYDRAULIK WINDE 1
ANHAENGER 25X2 ALMG3 H11	95 05 568 08	152	8	2 977	96 70 221 08	ZUSATZHYDRAULIK DREHBUE
ANHAENGER 25X2 ALMG3 H11	95 05 568 08	163	7	2 977 203	96 67 999 08	ZUSATZHYDRAULIK PUMPE 5+
ANHAENGER 25X2 ALMG3 H11	95 05 568 08	153	2	2 978 007	96 68 931 08	ZUSATZHYDR.MONTAGEEINR
ANHAENGER 25X2 ALMG3 H11	95 05 568 08	150	3	2 978 109	96 69 155 08	ZUSATZHYDR.D-RUECKHALT
ANHAENGER 25X2 ALMG3 H11	95 05 568 08	150	4	2 978 206	96 69 083 08	ZUSATZHYDR.S-RUECKHALTE
ANHAENGER 25X2 ALMG3 H11	95 05 568 08	150	3	3 978 011	96 69 774 08	ZUSATZHYDRAULIK SB-KOPFS
ANHAENGER 25X2 ALMG3 H11	95 05 568 08	150	6	3 978 022	96 69 722 08	ZUSATZHYDRAULIK ZWISCH
ANHAENGER 25X2 ALMG3 H11	95 05 568 08	150	6	3 978 024	96 69 721 08	ZUSATZHYDRAULIK ZWISCH
ANHAENGER 25X2 ALMG3 H11	95 05 568 08	150	5	3 978 101	96 69 717 08	HYDR.SCHWEBEBALLAST-AN
ANLAUFSCHEIBE	10 01 211 7	5	2	9 739 794	97 39 794	KURBELWELLE
ANLAUFSCHEIBE -	11 11 060 8	4	1	9 739 885	97 39 885	ZWISCHENRAD ANBAU
ANLAUFSCHEIBE 185X8 GZ-CU	97 90 459 08	44	34	1 401	91 58 478 08	RAUPENTRAEGER LI.
ANLAUFSCHEIBE 185X8 GZ-CU	97 90 459 08	44	34	1 411	91 69 968 08	RAUPENTRAEGER RE.
ANLEGELEITER EN 131 8-420	11 48 174 7	29	1	3 211	91 75 365 08	S-ANLENKSTUECK
ANLEGELEITER EN 131 8-420	11 48 174 7	67	1	3 713	91 75 366 08	D-ANLENKSTUECK
ANLEGELEITER EN 131 9-420	11 48 140 0	41	2	3 745	91 68 438 08	SCHWEBEBALLAST
ANSAUGHAUBE GFK	97 86 885 08	3	1	2 393	91 69 337 08	LUFTFILTERANLAGE KPL.
ANSAUGROHR	96 87 721 08	9	1	2 671	91 52 798 08	OELBEHAELTER KPL.
ANSAUGSTUTZEN R-MOTOR	11 11 048 2	1	1	9 739 827	97 39 827	ANSAUGSTUTZEN
ANSAUGSTUTZEN R-MOTOR	97 39 827	93	1	X1100933	11 00 933 6	DIESELMOTOR
ANSCHLAG	51 07 457 08	29	1	5 113 086	51 13 086 08	PROPORTIONALVENTIL
ANSCHLAG 15X160X120 PA6	97 77 650 08	44	2	3 713	91 75 366 08	D-ANLENKSTUECK
ANSCHLAGMITTEL MONTAGE	91 57 283 08	148	1		LR 1600-2-0	LIEBHERR RAUPENKRAN LR 1
ANSCHLAGSCHEIBE ST	10 29 198 8	8	4	2 810	91 72 335 08	KRANFUEHRERKABINE KPL.
ANSCHLAGSEIL DIN EN 13414	77 33 137 08	39	4	1 750	91 52 395 08	WERKZEUG
ANSCHLAGSEIL EN 13414 26T-	11 64 625 3	1	2	2 750 100	91 57 283 08	ANSCHLAGMITTEL MONTAGE
ANSCHLAGWINKEL	10 01 752 9	4	1	9 739 186	97 39 186	MOTORBREMSE KPL.
ANSCHLUSSBLOCK	97 16 632 08	155	1	2 976 000	96 69 452 08	ZUSATZHYDRAULIK 3 DREH
ANSCHLUSSBLOCK PSV4	96 40 276 08	1	1	X1049047	10 49 047 0	WEGESCHIEBERBLOCK
ANSCHLUSSFLANSCH	51 10 561 08	166	1	2 975 114	96 67 649 08	ZUSATZHYDRAULIK WINDE 2
ANSCHLUSSFLANSCH	51 10 561 08	166	1	2 975 706	96 67 784 08	ZUSATZHYDRAULIK WINDE 1
ANSCHLUSSFLANSCH 85X85	51 10 624 08	198	1	2 970 000	96 67 119 08	HYDRAULIK OBERWAGEN
ANSCHLUSSFLANSCH ALZNM	51 10 605 08	180	1	2 975 407	96 68 091 08	ZUSATZHYDRAULIK WINDE 6
ANSCHLUSSFLANSCH ALZNM	51 10 623 08	175	1	2 975 153	96 67 814 08	ZUSATZHYDRAULIK WINDE 3
ANSCHLUSSKABEL	10 45 478 3	(11)	1	2 925 026	91 55 259 08	ERG.KAMERAUEBERWACHUN
ANSCHLUSSKABEL	10 45 478 3	11	1	2 925 405	96 48 397 08	AUSRUESTUNG KAMERA KAB
ANSCHLUSSKLOTZ 50X45X85	11 06 010 6	270	1	X1041101	10 41 101 8	RUECKFALLSTUETZE
ANSCHLUSSNIPPEL G 1/4" M1	57 17 230 08	3	1	5 123 682	51 23 682 08	MONTAGEZYLINDER
ANSCHLUSSPLATTE	10 65 068 8	3	1	X1035924	10 35 924 9	VERSTELLPUMPE
ANSCHLUSSPLATTE	51 06 295 08	200	1	2 970 000	96 67 119 08	HYDRAULIK OBERWAGEN
ANSCHLUSSPLATTE	51 10 583 08	151	1	2 975 041	96 68 924 08	ZUSATZHYDRAULIK MONTAGE
ANSCHLUSSPLATTE	57 07 719 08	4	1	5 102 306	51 02 306 08	HYDROMOTOR
ANSCHLUSSPLATTE	57 15 142 08	3	1	X1035924	10 35 924 1	VERSTELLPUMPE
ANSCHLUSSPLATTE	57 15 142 08	3	1	X1035924	10 35 924 2	VERSTELLPUMPE
ANSCHLUSSPLATTE	57 15 142 08	3	1	X1035924	10 35 924 5	VERSTELLPUMPE
ANSCHLUSSPLATTE	57 15 142 08	3	1	X1035925	10 35 925 0	VERSTELLPUMPE
ANSCHLUSSPLATTE	57 18 989 08	3	1	X1035924	10 35 924 6	VERSTELLPUMPE
ANSCHLUSSPLATTE	57 19 004 08	2	1	X1035924	10 35 924 7	VERSTELLPUMPE
ANSCHLUSSPLATTE	57 19 030 08	3	1	X1035924	10 35 924 3	VERSTELLPUMPE
ANSCHLUSSPLATTE	57 19 030 08	3	1	X1035924	10 35 924 4	VERSTELLPUMPE
ANSCHLUSSPLATTE	70 23 640	2	1	X1035924	10 35 924 8	VERSTELLPUMPE
ANSCHLUSSPLATTE 95X60X3	51 06 318 08	211	3	2 970 000	96 67 119 08	HYDRAULIK OBERWAGEN
ANSCHLUSSSTECKER AX	60 23 370 08	507	31	2 533 095	96 71 987 08	KABELSTRANG
ANSCHLUSSSTECKER AX	60 23 370 08	508	1	2 533 096	96 74 683 08	KABELSTRANG
ANSCHLUSSSTECKER AX	60 23 370 08	(153)	3	2 932 001	96 81 042 08	RELAISSTEUERUNG
ANSCHLUSSSTUECK M14X1,5/	77 43 832 08	17	4	1 402	91 58 480 08	ZENTRALSCHMIERUNG RAUP
ANSCHLUSSSTUECK S235JR	10 13 524 7	14	1	X1013350	10 13 350 6	KRAFTSTOFFLEITUNGEN
ANSCHRAUBSCHARNIER 25X	10 87 117 7	4	3	2 520 030	96 45 609 08	DACHSCHEIBE VORM.
ANSCHRAUBSCHARNIER 25X	10 87 117 7	3	2	2 520 031	96 45 610 08	HECKSCHEIBE VORM.

Bezeichnung	Artikel	Pos.	Menge	Seite	Baugruppe	Bezeichnung
ANSCHRAUBSCHARNIER 25X	10 87 117 7	8	4	2 932 160	96 90 849 08	SCHALTSCHRANK MECH.
ANSCHWEISSPLATTE DIN 30	60 20 149 08	141	1	2 391 001	96 69 507 08	DIESELMOTOR VORM.
ANSTEUERGERAET	10 29 184 0	5	1	X1035924	10 35 924 3	VERSTELLPUMPE
ANSTEUERGERAET	10 29 184 0	5	1	X1035924	10 35 924 4	VERSTELLPUMPE
ANSTEUERGERAET	10 47 138 4	5	1	X1035924	10 35 924 6	VERSTELLPUMPE
ANSTEUERGERAET	10 80 231 4	5	1	X1035924	10 35 924 5	VERSTELLPUMPE
ANSTEUERGERAET	57 19 113 08	5	1	X1035924	10 35 924 1	VERSTELLPUMPE
ANSTEUERGERAET	57 19 113 08	5	1	X1035924	10 35 924 2	VERSTELLPUMPE
ANSTEUERGERAET	57 19 113 08	5	1	X1035925	10 35 925 0	VERSTELLPUMPE
ANTENNE	11 11 497 7	11	1	2 533 003	96 73 437 08	ELEKTRIK ANBAUTEILE KABIN
ANTENNENKABEL 1-4,850M	11 11 497 1	25	1	2 533 003	96 73 437 08	ELEKTRIK ANBAUTEILE KABIN
ANTENNENKABEL 1-5M	11 11 497 5	26	1	2 533 003	96 73 437 08	ELEKTRIK ANBAUTEILE KABIN
ANTIRUTSCHBELAG 1.6X150	97 08 797 08	28	1	2 671 004	96 46 305 08	OELBEHAELTER VORM.
ANTIRUTSCHBELAG 1.6X150X	97 04 343 7	9	1	3 211 010	96 60 932 08	BESCHILDERUNG
ANTIRUTSCHBELAG 1.6X150X	97 28 594 08	29	2	2 671 004	96 46 305 08	OELBEHAELTER VORM.
ANTIRUTSCHBELAG 1.6X150X	97 28 594 08	17	2	2 730	91 61 966 08	GRUNDPLATTE DREHBUEHNE
ANTIRUTSCHBELAG 1.6X150X	97 28 594 08	8	2	3 211 010	96 60 932 08	BESCHILDERUNG
ANTIRUTSCHBELAG 1.6X150X	97 28 594 08	9	1	3 220 600	96 60 906 08	BESCHILDERUNG
ANTIRUTSCHBELAG 1.6X150X	97 28 594 08	9	1	3 225 300	96 62 281 08	BESCHILDERUNG
ANTIRUTSCHBELAG 1.6X150X	97 28 594 08	8	2	3 714 026	96 62 739 08	BESCHILDERUNG
ANTIRUTSCHBELAG 1.6X150X	97 28 594 08	8	2	3 715 009	96 95 383 08	BESCHILDERUNG
ANTIRUTSCHBELAG 1.6X150X	97 08 794 08	8	1	3 220 600	96 60 906 08	BESCHILDERUNG
ANTIRUTSCHBELAG 1.6X150X	97 08 794 08	8	1	3 225 300	96 62 281 08	BESCHILDERUNG
ANTIRUTSCHBELAG 1.6X150X	97 08 794 08	5	2	3 745 107	96 89 046 08	BESCHILDERUNG
ANTIRUTSCHBELAG 255X110 3	97 34 244 08	9	1	3 714 026	96 62 739 08	BESCHILDERUNG
ANTIRUTSCHBELAG 255X110 3	97 34 244 08	6	8	3 745 107	96 89 046 08	BESCHILDERUNG
ANTRIEB	11 08 091 2	24	1	X1080245	10 80 245 1	SEILWINDE
ANTRIEB	11 10 024 8	24	1	X1080245	10 80 245 0	SEILWINDE
ANTRIEB	11 11 402 6	24	1	X1080245	10 80 245 3	SEILWINDE
ANTRIEB KPL	54 02 705 14	24	1	X1080228	10 80 228 0	SEILWINDE
ANTRIEBSFLANSCH EDELST	60 60 126 08	(6)	1	2 320	91 63 406 08	WINDE 2
ANTRIEBSFLANSCH EDELST	60 60 126 08	6	1	2 920 457	96 67 806 08	ELEKTRIK WINDE 1
ANTRIEBSFLANSCH EDELST	60 60 126 08	6	1	2 920 460	96 67 809 08	ELEKTRIK WINDE 4
ANTRIEBSFLANSCH EDELST	60 60 126 08	(6)	1	3 350	91 63 410 08	WINDE 3
ANTRIEBSFLANSCH EDELST	60 60 126 08	(6)	1	3 370	91 63 409 08	WINDE 6
ANTRIEBSHUELSE	57 17 272 08	4	1	5 402 705	54 02 705 14	ANTRIEB KPL
ANTRIEBSRAD	11 11 049 9	5	1	9 739 834	97 39 834	ANBAUTEILE
ANTRIEBSWELLE	11 11 056 6	4	1	9 739 834	97 39 834	ANBAUTEILE
ARBEITSSCHEINWERFER 18	10 81 376 7	20	4	2 925 018	96 64 860 08	AUSRUESTUNG KAMERA DRE
ARBEITSSCHEINWERFER 18	10 81 376 7	20	1	2 925 201	96 64 867 08	ERGAENZUNG KAMERA
ARBEITSSCHEINWERFER 18	10 81 376 7	20	1	2 925 222	96 64 861 08	ERGAENZUNG KAMERA
ARBEITSSCHEINWERFER 2X	10 42 527 1	6	2	2 533 003	96 73 437 08	ELEKTRIK ANBAUTEILE KABIN
ARM	11 00 235 2	5	1	6 160 249	61 60 249 08	KABELTROMMEL
ARMATUREN ARMLEHNE LI.	96 48 370 08	1	1	2 533 060	96 48 368 08	ELEKTRIK ARMLEHNE LI.
ARMATUREN ARMLEHNE RE.	96 48 371 08	1	1	2 533 062	96 48 369 08	ELEKTRIK ARMLEHNE RE.
ARMATUREN RE.	96 71 980 08	5	1	2 533	91 68 450 08	ELEKTRIK KRANFUEHRERKAB
ARMATURENBRETT LINKS	97 74 575 08	1	1	2 533 061	96 48 370 08	ARMATUREN ARMLEHNE LI.
ARMATURENBRETT RECHTS	97 74 576 08	1	1	2 533 063	96 48 371 08	ARMATUREN ARMLEHNE RE.
ARMLEHNE 310ERGO	77 41 197 08	1	1	2 502 007	96 22 822 08	ARMLEHNE LINKS
ARMLEHNE 310ERGO	77 41 198 08	1	1	2 502 008	96 22 823 08	ARMLEHNE RECHTS
ARMLEHNE LINKS	11 65 965 3	80	1	X1111334	11 11 334 3	FAHRERSITZ
ARMLEHNE LINKS	96 22 822 08	5	1	2 502	91 72 033 08	STEUERSTAND
ARMLEHNE RECHTS	11 65 965 2	81	1	X1111334	11 11 334 3	FAHRERSITZ
ARMLEHNE RECHTS	96 22 823 08	6	1	2 502	91 72 033 08	STEUERSTAND
ARMLEHNENAUFLAGE	97 16 366 08	2	1	2 502 007	96 22 822 08	ARMLEHNE LINKS
ARMLEHNENAUFLAGE	97 16 366 08	2	1	2 502 008	96 22 823 08	ARMLEHNE RECHTS
ASCHENBECHER KUNSTSTOF	10 29 199 7	33	1	2 520 034	96 45 984 08	INNENVERKLEIDUNG
ATL-ANBAU	97 39 874	90	1	X1100933	11 00 933 6	DIESELMOTOR
AUFBAUTEILE MONTAGETAFE	96 93 013 08	3	1	2 932	91 78 422 08	EINBAUTEILE SCHALTSCHRAN
AUFFANGGURT EN 361 IK G 2	11 00 730 5	1	2	1 793 010	91 69 599 08	PERSOENLICHE SCHUTZAUS

Bezeichnung	Artikel	Pos.	Menge	Seite	Baugruppe	Bezeichnung
AUFKLEBER	10 66 390 9	(1)	1	7 743 566	77 43 566 08	ELEKTROPUMPE
AUFKLEBER BEHAELTER 2,5K	96 74 218 08	27	1	7 743 566	77 43 566 08	ELEKTROPUMPE
AUFLAGE 1400X60 PA6G	97 66 612 08	28	2	3 220	91 70 738 08	S-ZWISCHENSTUECK
AUFLAGE 1400X60 PA6G	97 66 612 08	28	2	3 223	91 60 904 08	S-ZWISCHENSTUECK
AUFLAGE 1400X60 PA6G	97 66 612 08	28	2	3 223	91 70 741 08	S-ZWISCHENSTUECK
AUFLAGE 1400X60 PA6G	97 66 612 08	28	2	3 223 011	91 77 456 08	S-ZWISCHENSTUECK
AUFLAGE 1400X60 PA6G	97 66 612 08	28	2	3 223 100	91 70 743 08	S-ZWISCHENSTUECK
AUFLAGE 15X50X900 PA6G	28 81 951 08	71	2	2 550 001	96 85 596 08	SA-BOCK VORM.
AUFLAGE 15X60X1280 PA6G	28 81 537 08	55	1	3 211	91 75 365 08	S-ANLENKSTUECK
AUFLAGE 15X60X1318 PA6G	28 81 766 08	64	1	3 211	91 75 365 08	S-ANLENKSTUECK
AUFLAGE 60X1270 PA6G	97 41 439 08	29	1	3 220	91 70 738 08	S-ZWISCHENSTUECK
AUFLAGE 60X1270 PA6G	97 41 439 08	29	2	3 223	91 60 904 08	S-ZWISCHENSTUECK
AUFLAGE 60X1270 PA6G	97 41 439 08	29	2	3 223	91 70 741 08	S-ZWISCHENSTUECK
AUFLAGE 60X1270 PA6G	97 41 439 08	29	2	3 223 011	91 77 456 08	S-ZWISCHENSTUECK
AUFLAGE 60X1270 PA6G	97 41 439 08	29	2	3 223 100	91 70 743 08	S-ZWISCHENSTUECK
AUFLAGE 60X1270 PA6G	97 41 439 08	29	1	3 225	91 57 045 08	SL-REDUZIERSTUECK
AUFLAGE 60X1270 PA6G	97 41 439 08	57	3	3 713	91 75 366 08	D-ANLENKSTUECK
AUFLAGE 60X1270 PA6G	97 41 439 08	51	6	3 714	91 63 428 08	D-KOPFSTUECK
AUFLAGE 60X1270 PA6G	97 41 439 08	24	4	3 715	91 69 506 08	D-ZWISCHENSTUECK
AUFLAGE 60X1270 PA6G	97 41 439 08	24	5	3 716	91 69 507 08	D-ZWISCHENSTUECK
AUFLAGE 60X1520 PA6G	97 41 438 08	39	2	3 225	91 57 045 08	SL-REDUZIERSTUECK
AUFLAGE KPL.	96 50 752 08	38	2	3 714	91 63 428 08	D-KOPFSTUECK
AUFLAGE SCHWK.	92 69 017 08	30	4	3 713	91 75 366 08	D-ANLENKSTUECK
AUFLAGE SCHWK.	92 85 715 08	46	2	3 211	91 75 365 08	S-ANLENKSTUECK
AUFLAGE SCHWK.	96 50 763 08	1	1	3 714 017	96 50 752 08	AUFLAGE KPL.
AUFLAGEBOCK	60 27 360 08	274	2	3 930 730	96 68 395 08	KLEMMKASTEN KPL.
AUFLAGEBOCK	60 27 360 08	205	2	3 930 734	96 54 401 08	KLEMMKASTEN
AUFSTIEG VORM.	96 54 406 08	52	1	2 631	91 73 333 08	LAUFSTEG DREHBUEHNE
AUFSTIEGSTRITT 399X120X40	78 89 017 08	64	2	2 810	91 72 335 08	KRANFUEHRERKABINE KPL.
AUFSTIEGSTRITT 400X210X40	10 47 603 1	71	1	2 810	91 72 335 08	KRANFUEHRERKABINE KPL.
AUSGANGSMODUL 381	11 08 874 1	20	1	X1100889	11 00 889 4	SCR-MODUL
AUSGLEICHSBEHAELTER	11 10 144 3	4	1	X1106606	11 06 606 1	KUEHLERANLAGE
AUSGLEICHSBEHAELTER	57 00 659 08	1	1	5 028 065	50 28 065 08	AUSGLEICHSBEHAELTER
AUSGLEICHSBEHAELTER 0,2L	50 28 073 08	157	1	1 972 252	96 67 665 08	ZUSATZHYDR.RAUPENTRAEG
AUSGLEICHSBEHAELTER 0,2L	50 28 073 08	157	1	1 972 253	96 67 664 08	ZUSATZHYDR.RAUPENTRAEG
AUSGLEICHSBEHAELTER 0,2L	50 28 073 08	201	1	2 970 000	96 67 119 08	HYDRAULIK OBERWAGEN
AUSGLEICHSBEHAELTER 0,2L	50 28 073 08	153	1	2 975 114	96 67 649 08	ZUSATZHYDRAULIK WINDE 2
AUSGLEICHSBEHAELTER 0,2L	50 28 073 08	178	1	2 975 153	96 67 814 08	ZUSATZHYDRAULIK WINDE 3
AUSGLEICHSBEHAELTER 0,2L	50 28 073 08	153	1	2 975 407	96 68 091 08	ZUSATZHYDRAULIK WINDE 6
AUSGLEICHSBEHAELTER 0,2L	50 28 073 08	153	1	2 975 706	96 67 784 08	ZUSATZHYDRAULIK WINDE 1
AUSGLEICHSBEHAELTER 0,2L	50 28 073 08	158	1	3 978 011	96 69 774 08	ZUSATZHYDRAULIK SB-KOPFS
AUSGLEICHSBEHAELTER 1L	50 28 065 08	152	1	2 978 007	96 68 931 08	ZUSATZHYDR.MONTAGEEINR
AUSGLEICHSBEHAELTER 1L	50 28 065 08	161	1	2 978 109	96 69 155 08	ZUSATZHYDR.D-RUECKHALT
AUSGLEICHSBEHAELTER 1L	50 28 065 08	162	1	2 978 206	96 69 083 08	ZUSATZHYDR.S-RUECKHALTE
AUSGLEICHSBLECH FE//ZN20//	96 49 841 08	26	2	2 502	91 72 033 08	STEUERSTAND
AUSGLEICHSCHEIBE	51 07 832 08	17	1	5 114 176	51 14 176 08	DRUCKBEGRENZUNGSVENTI
AUSGLEICHSCHEIBE	51 07 832 08	17	1	5 114 177	51 14 177 08	DRUCKBEGRENZUNGSVENTI
AUSLASSVENTIL	11 11 040 0	1	12	9 739 804	97 39 804	VENTIL
AUSLAUFSCHLAUCH DN65X5X	97 72 148 08	11	1	2 671 004	96 46 305 08	OELBEHAELTER VORM.
AUSRUESTUNG KAMERA DRE	96 64 860 08	10	1	2 925 400	91 62 753 08	KAMERAUEBERWACHUNG
AUSRUESTUNG KAMERA KAB	96 48 397 08	20	1	2 925 400	91 62 753 08	KAMERAUEBERWACHUNG
AUSSENGRIFF ZUG	11 00 727 2	2	1	2 522 011	96 80 809 08	SCHLIESSANLAGE
AUSSENLAMELLE	11 11 402 9	97	8	X1111402	11 11 402 6	ANTRIEB
AUSSTELLGRIFF KUNSTSTOF	10 29 202 3	2	1	2 520 031	96 45 610 08	HECKSCHEIBE VORM.
AUSSTROEMDUESE D=82 T=5	55 31 932 08	36	9	2 520 034	96 45 984 08	INNENVERKLEIDUNG
AXIALZYLINDERROLLENLAGE	74 66 071 08	37	1	9 155 533	91 55 533 08	HAKENFLASCHE
BACKUP-RING 109X220	51 10 526 08	15	2	5 104 019	51 04 019 08	UMSCHALTVENTIL
BALLASTPALETTE SCHWK.	96 49 614 08	1	1	3 745	91 68 438 08	SCHWEBEBALLAST
BATTERIE 12V 70AH	11 11 495 8	901	1	X1164392	11 64 392 0	HYDRAULIKAGGREGAT
BATTERIE VG 95282 12V 125A	61 32 029 08	15	4	2 920 812	96 58 447 08	ELEKTRIK BATTERIEKASTEN

Bezeichnung	Artikel	Pos.	Menge	Seite	Baugruppe	Bezeichnung
BATTERIEKABEL DIN 72551 95	60 04 918 08	333	2.6	2 920 027	96 64 620 08	KABELSTRANG
BATTERIEKABEL DIN 72551 95	60 04 918 08	(333)	0.9	2 920 815	96 58 903 08	KABELLISTE BATTERIEKASTE
BATTERIEKABEL DIN 72551 95	60 04 918 08	(333)	0.2	2 920 815	96 58 903 08	KABELLISTE BATTERIEKASTE
BATTERIEKABEL DIN 72551 95	60 04 918 08	(333)	0.55	2 920 815	96 58 903 08	KABELLISTE BATTERIEKASTE
BATTERIEKABEL DIN 72551 95	60 04 918 08	(333)	0.55	2 920 815	96 58 903 08	KABELLISTE BATTERIEKASTE
BATTERIEKABEL DIN 72551 95	60 04 918 08	(333)	1.4	2 920 815	96 58 903 08	KABELLISTE BATTERIEKASTE
BATTERIEKABEL DIN 72551 95	60 04 918 08	(333)	0.2	2 920 815	96 58 903 08	KABELLISTE BATTERIEKASTE
BATTERIEKASTEN SCHWK. SP	96 34 249 08	1	1	2 260 006	96 58 435 08	BATTERIEKASTEN VORM.
BATTERIEKASTEN VORM.	96 58 435 08	1	1	2 260	91 74 253 08	BATTERIELAGERUNG
BATTERIEKLEMME MINUS VER	61 32 066 08	19	4	2 920 812	96 58 447 08	ELEKTRIK BATTERIEKASTEN
BATTERIEKLEMME PLUS VER	61 32 065 08	18	4	2 920 812	96 58 447 08	ELEKTRIK BATTERIEKASTEN
BATTERIELADEGERAET 230V	91 52 807 08	156	1		LR 1600-2-0	LIEBHERR RAUPENKRAN LR 1
BATTERIELAGERUNG	91 74 253 08	126	1		LR 1600-2-0	LIEBHERR RAUPENKRAN LR 1
BAUGRUPPENTRAEGER 56TE	91 23 538 08	1	1	2 932 122	96 90 850 08	LICCON MONTAGEEINHEIT
BEDIENKONSOLE RAL 7016 SP	96 46 505 08	2	1	2 533 020	96 71 980 08	ARMATUREN RE.
BEDIENPULT A570	96 51 138 08	1	1	2 920 637	96 51 136 08	BEDIENPULT
BEDIENPULT DB	96 51 136 08	28	1	2 920	91 68 453 08	ELEKTRIK DREHBUEHNE
BEFESTIGUNG	97 39 881	541	1	X1100933	11 00 933 6	DIESELMOTOR
BEFESTIGUNGSMATERIAL	10 65 040 3	49	1	X1111334	11 11 334 3	FAHRERSITZ
BEFESTIGUNGSMATERIAL	11 17 127 5	65	1	X1111334	11 11 334 3	FAHRERSITZ
BEFESTIGUNGSMUTTER	10 66 382 5	(1)	2	5 719 113	57 19 113 08	ANSTEUERGERAET
BEFESTIGUNGSMUTTER M16X	60 20 422 08	18	1	2 533 020	96 71 980 08	ARMATUREN RE.
BEFESTIGUNGSMUTTER M16X	60 20 422 08	32	1	2 932 001	96 81 042 08	RELAISSTEUERUNG
BEFESTIGUNGSOBERTEIL 52	72 58 100 08	30	4	2 831	91 73 139 08	KLIMAANLAGE OW
BEFESTIGUNGSSCHELLE	57 00 664 08	7	1	5 028 065	50 28 065 08	AUSGLEICHSBEHAELTER
BEFESTIGUNGSSCHELLE	97 39 842	250	1	X1100933	11 00 933 6	DIESELMOTOR
BEFESTIGUNGSSTUECK KUN	78 89 018 08	27	8	2 350	91 79 269 08	DREHWERK
BEFESTIGUNGSSTUECK KUN	78 89 018 08	19	4	2 370	91 61 617 08	MONTAGEWINDE
BEFESTIGUNGSSTUECK KUN	78 89 018 08	70	12	2 810	91 72 335 08	KRANFUEHRERKABINE KPL.
BEFESTIGUNGSTEILE DREH	91 58 503 08	13	1		LR 1600-2-0	LIEBHERR RAUPENKRAN LR 1
BEFESTIGUNGSTEILE DRUC	96 70 357 08	3	1	2 391	91 69 334 08	DIESELMOTOR KPL.
BEFESTIGUNGSTEILE ELEKT	96 62 217 08	40	1	2 920	91 68 453 08	ELEKTRIK DREHBUEHNE
BEHAELTER	57 15 393 08	20	1	X1032716	10 32 716 7	ELEKTROPUMPE
BEHAELTER 2,5 KG	10 03 827 1	25	1	7 743 566	77 43 566 08	ELEKTROPUMPE
BEHAELTERABDECKKAPPE	10 01 471 7	26	1	X1032716	10 32 716 7	ELEKTROPUMPE
BEHAELTERABDECKKAPPE	10 40 981 7	21	1	7 743 566	77 43 566 08	ELEKTROPUMPE
BEHAELTERSTOPFEN	57 00 662 08	4	1	5 028 065	50 28 065 08	AUSGLEICHSBEHAELTER
BEHAELTERVERSCHRAUBUN	11 63 212 5	(1)	1	1 972 252	96 67 665 08	ZUSATZHYDR.RAUPENTRAEG
BELUEFTUNGSEINRICHTUNG	11 17 099 1	3	1	X1106606	11 06 606 1	KUEHLERANLAGE
BELUEFTUNGSFILTER	10 81 347 6	713	1	X1169042	11 69 042 5	HYDRAULIKTANK KPL.
BELUEFTUNGSFILTER	51 06 673 08	3	1	2 671 004	96 46 305 08	OELBEHAELTER VORM.
BESCHILDERUNG	96 62 281 08	700	1	3 225	91 57 045 08	SL-REDUZIERSTUECK
BESCHILDERUNG	96 84 759 08	700	1	2 730	91 61 966 08	GRUNDPLATTE DREHBUEHNE
BESCHILDERUNG	96 95 383 08	700	1	3 715	91 69 506 08	D-ZWISCHENSTUECK
BESCHILDERUNG	96 95 383 08	700	1	3 716	91 69 507 08	D-ZWISCHENSTUECK
BESCHILDERUNG 1 M	96 91 992 08	700	1	2 550 005	96 45 680 08	STANGE KPL.
BESCHILDERUNG 12 M	96 91 965 08	700	1	3 561 003	96 45 222 08	STANGE KPL.
BESCHILDERUNG 12 M	96 92 118 08	700	1	3 716 001	96 49 159 08	STANGE KPL.
BESCHILDERUNG 2.34M	96 92 157 08	700	1	3 714 025	96 49 269 08	STANGE KPL.
BESCHILDERUNG 2.3M	96 92 179 08	700	1	3 713 012	96 50 197 08	STANGE KPL.
BESCHILDERUNG 2.975M	96 92 024 08	700	1	3 211 003	96 46 986 08	STANGE KPL.
BESCHILDERUNG 6 M	96 91 976 08	700	1	3 220 501	96 43 440 08	STANGE KPL.
BESCHILDERUNG 6 M	96 92 139 08	(700)	1	3 715	91 69 506 08	D-ZWISCHENSTUECK
BESCHILDERUNG 6.4 M	96 92 146 08	(700)	1	3 714	91 63 428 08	D-KOPFSTUECK
BESCHILDERUNG 6.75M	96 92 072 08	700	1	3 225 200	96 48 679 08	STANGE KPL.
BESCHILDERUNG BALLASTPA	96 89 046 08	700	1	3 745	91 68 438 08	SCHWEBEBALLAST
BESCHILDERUNG D-ANLENK.	96 60 944 08	700	1	3 713	91 75 366 08	D-ANLENKSTUECK
BESCHILDERUNG D-KOPFSTU	96 62 739 08	700	1	3 714	91 63 428 08	D-KOPFSTUECK
BESCHILDERUNG DREHBUE	91 75 966 08	161	1		LR 1600-2-0	LIEBHERR RAUPENKRAN LR 1
BESCHILDERUNG HYDR.ABST	91 62 674 08	3	1	1 630	91 69 469 08	HYDRAULISCHE ABSTUETZUN

Bezeichnung	Artikel	Pos.	Menge	Seite	Baugruppe	Bezeichnung
BESCHILDERUNG KUEHLMITT	91 80 907 08	146	1		LR 1600-2-0	LIEBHERR RAUPENKRAN LR 1
BESCHILDERUNG LAUFSTEGU	96 64 728 08	30	1	1 631 100	91 61 483 08	LAUFSTEG RAUPENFAHRWER
BESCHILDERUNG MASTNASE	96 90 461 08	700	1	3 711	91 68 435 08	MASTNASE
BESCHILDERUNG RAUPENMIT	91 62 655 08	5	1	1 130	91 68 478 08	RAUPENMITTELTEIL KPL.
BESCHILDERUNG RAUPENTR	96 65 053 08	6	1	1 410 300	91 69 077 08	RAUPENTRAEGER KPL.RE.
BESCHILDERUNG RAUPENT	96 64 739 08	6	1	1 400	91 69 075 08	RAUPENTRAEGER KPL.LI.
BESCHILDERUNG ROLLENSAT	96 95 446 08	700	1	3 215 005	91 52 846 08	ROLLENSATZ
BESCHILDERUNG ROLLENSAT	96 95 446 08	700	1	3 215 006	91 52 847 08	ROLLENSATZ
BESCHILDERUNG S-ANLENKS	96 60 932 08	700	1	3 211	91 75 365 08	S-ANLENKSTUECK
BESCHILDERUNG SA-BOCK	96 80 411 08	700	1	2 550	91 71 350 08	SA-BOCK
BESCHILDERUNG SW-KOPFS	96 63 312 08	700	1	3 214	91 63 420 08	SW-KOPFSTUECK
BESCHILDERUNG ZENTRALB	96 64 734 08	4	1	1 742	91 53 021 08	ZENTRALBALLASTBEFESTIG
BESCHILDERUNG ZW-STK. L	96 60 906 08	700	1	3 220	91 70 738 08	S-ZWISCHENSTUECK
BESCHILDERUNG ZW-STK. L	96 60 906 08	700	1	3 223	91 60 904 08	S-ZWISCHENSTUECK
BESCHILDERUNG ZW-STK. L	96 60 906 08	700	1	3 223	91 70 741 08	S-ZWISCHENSTUECK
BESCHILDERUNG ZW-STK. L	96 60 906 08	700	1	3 223 011	91 77 456 08	S-ZWISCHENSTUECK
BESCHILDERUNG ZW-STK. L	96 60 906 08	700	1	3 223 100	91 70 743 08	S-ZWISCHENSTUECK
BESTUECKUNGSMODUL	60 27 923 08	1	1	2 932 515	96 45 911 08	BESTUECKUNGSMODUL
BESTUECKUNGSMODUL	96 45 911 08	51	1	2 932 082	96 93 013 08	AUFBAUTEILE MONTAGETAFE
BESTUECKUNGSMODUL	96 72 643 08	50	1	2 932 082	96 93 013 08	AUFBAUTEILE MONTAGETAFE
BESTUECKUNGSMODUL 2	96 48 302 08	(502)	1	1 920 418	96 48 687 08	KLEMMKASTEN KPL.
BESTUECKUNGSMODUL 2	96 48 302 08	(502)	1	2 780 748	96 52 969 08	KLEMMKASTEN KPL.
BESTUECKUNGSMODUL 2	96 48 302 08	(502)	1	3 930 363	96 52 979 08	KLEMMKASTEN KPL.
BETAETIGUNG	10 65 048 4	29	1	X1111334	11 11 334 3	FAHRERSITZ
BETAETIGUNGSDORN GD-ZN	70 42 534 08	18	4	2 260 006	96 58 435 08	BATTERIEKASTEN VORM.
BETAETIGUNGSDORN GD-ZN	70 42 534 08	111	4	2 859 005	96 70 695 08	KLAPPE VORM.
BETAETIGUNGSDORN GD-ZN	70 42 534 08	11	4	2 859 007	96 70 603 08	DECKEL KPL.
BETAETIGUNGSDORN GD-ZN	70 42 534 08	11	4	2 859 026	96 70 604 08	DECKEL KPL.
BETAETIGUNGSDORN GD-ZN	70 42 534 08	5	4	2 859 029	96 46 779 08	DECKEL KPL.
BETAETIGUNGSDORN GD-ZN	70 42 534 08	11	4	2 859 029	96 70 609 08	DECKEL KPL.
BETAETIGUNGSDORN GD-ZN	70 42 534 08	2	6	2 932 168	96 48 167 08	DECKEL KPL.
BETAETIGUNGSEINHEIT	57 17 267 08	95	1	X1108091	11 08 091 2	ANTRIEB
BETAETIGUNGSEINHEIT	57 17 267 08	95	2	X1110002	11 10 024 8	ANTRIEB
BETAETIGUNGSEINHEIT	57 17 267 08	95	1	X1111402	11 11 402 6	ANTRIEB
BETRIEBSSTUNDENZAEHLER	69 17 985 08	3	1	2 533 067	96 50 385 08	BLECH VORM.
BETRIEBSSTUNDENZAEHLER	69 18 022 08	57	1	2 932 082	96 93 013 08	AUFBAUTEILE MONTAGETAFE
BEUTEL	11 32 072 0	(1)	1	1 793 010	91 69 599 08	PERSOENLICHE SCHUTZAUS
BEZEICHNUNGSSCHILD 20X8	60 27 614 08	12	10	2 932 166	92 68 911 08	VERTEILER MASSE
BEZEICHNUNGSSCHILD 25,4X	60 27 601 08	1	5	1 970 200	96 54 955 08	SCHLAUCHLEITUNGEN MITTE
BEZEICHNUNGSSCHILD 25,4X	60 27 601 08	1	1	1 972 302	96 54 954 08	SCHLAUCHLEITUNGEN RAUP
BEZEICHNUNGSSCHILD 25,4X	60 27 601 08	1	5	1 972 304	96 54 953 08	SCHLAUCHLEITUNGEN RAUP
BEZEICHNUNGSSCHILD 25,4X	60 27 601 08	(1)	6	2 831	91 73 139 08	KLIMAANLAGE OW
BEZEICHNUNGSSCHILD 25,4X	60 27 601 08	(1)	4	2 970 801	96 69 966 08	ZUSATZHYDR.BOLZENZIEHZ
BEZEICHNUNGSSCHILD 25,4X	60 27 601 08	1	9	2 975 061	96 47 201 08	SCHLAUCHLEITUNGEN WIND
BEZEICHNUNGSSCHILD 25,4X	60 27 601 08	1	9	2 975 065	96 49 415 08	SCHLAUCHLEITUNGEN WIND
BEZEICHNUNGSSCHILD 25,4X	60 27 601 08	1	9	2 975 118	96 47 200 08	SCHLAUCHLEITUNGEN WIND
BEZEICHNUNGSSCHILD 25,4X	60 27 601 08	1	11	2 975 154	96 62 897 08	SCHLAUCHLEITUNGEN WIND
BEZEICHNUNGSSCHILD 25,4X	60 27 601 08	1	4	2 975 191	96 48 196 08	SCHLAUCHLEITUNGEN MONT
BEZEICHNUNGSSCHILD 25,4X	60 27 601 08	1	10	2 976 016	96 49 404 08	SCHLAUCHLEITUNGEN 3 DR
BEZEICHNUNGSSCHILD 25,4X	60 27 601 08	1	1	2 976 701	96 47 196 08	SCHLAUCHLEITUNGEN PUM
BEZEICHNUNGSSCHILD 25,4X	60 27 601 08	1	1	2 977 005	96 48 195 08	SCHLAUCHLEITUNGEN ZUSA
BEZEICHNUNGSSCHILD 25,4X	60 27 601 08	1	4	2 977 204	96 75 602 08	SCHLAUCHLEITUNGEN PUMP
BEZEICHNUNGSSCHILD 25,4X	60 27 601 08	1	2	2 978 101	96 47 912 08	SCHLAUCHLEITUNGEN MONT
BEZEICHNUNGSSCHILD 25,4X	60 27 601 08	1	6	2 978 107	96 50 433 08	SCHLAUCHLEITUNGEN D-RU
BEZEICHNUNGSSCHILD 25,4X	60 27 601 08	1	6	2 978 204	96 70 867 08	SCHLAUCHLEITUNGEN S-RU
BEZEICHNUNGSSCHILD 25,4X	60 27 601 08	(1)	1	2 990 000	96 70 680 08	VERROHRUNG DRUCKLUFTA
BEZEICHNUNGSSCHILD 25,4X	60 27 601 08	1	119	2 997	91 69 341 08	SCHLAUCHLEITUNGEN OBER
BEZEICHNUNGSSCHILD 25,4X	60 27 601 08	(1)	2	3 976 006	96 88 958 08	ZUSATZHYDR.BOLZENZIEHZ
BEZEICHNUNGSSCHILD 25,4X	60 27 601 08	1	6	3 978 009	96 50 881 08	SCHLAUCHLEITUNGEN D-KO
BEZEICHNUNGSSCHILD 25,4X	60 27 601 08	1	1	3 978 016	96 50 878 08	SCHLAUCHLEITUNGEN ZWIS

Bezeichnung	Artikel	Pos.	Menge	Seite	Baugruppe	Bezeichnung
BEZEICHNUNGSSCHILD 25,4X	60 27 601 08	1	3	3 978 018	96 50 880 08	SCHLAUCHLEITUNGEN ZUGZY
BEZEICHNUNGSSCHILD 25,4X	60 27 601 08	(1)	1	3 978 024	96 69 721 08	ZUSATZHYDRAULIK ZWISCH
BEZEICHNUNGSSCHILD 25,4X	60 27 603 08	2	21	1 970 200	96 54 955 08	SCHLAUCHLEITUNGEN MITTE
BEZEICHNUNGSSCHILD 25,4X	60 27 603 08	2	5	1 972 302	96 54 954 08	SCHLAUCHLEITUNGEN RAUP
BEZEICHNUNGSSCHILD 25,4X	60 27 603 08	2	10	1 972 304	96 54 953 08	SCHLAUCHLEITUNGEN RAUP
BEZEICHNUNGSSCHILD 25,4X	60 27 603 08	(1)	8	1 975 006	96 69 551 08	ZUSATZHYDR.ABSTUETZZYL
BEZEICHNUNGSSCHILD 25,4X	60 27 603 08	2	4	2 975 065	96 49 415 08	SCHLAUCHLEITUNGEN WIND
BEZEICHNUNGSSCHILD 25,4X	60 27 603 08	2	8	2 975 154	96 62 897 08	SCHLAUCHLEITUNGEN WIND
BEZEICHNUNGSSCHILD 25,4X	60 27 603 08	2	1	2 975 191	96 48 196 08	SCHLAUCHLEITUNGEN MONT
BEZEICHNUNGSSCHILD 25,4X	60 27 603 08	2	11	2 976 016	96 49 404 08	SCHLAUCHLEITUNGEN 3 DR
BEZEICHNUNGSSCHILD 25,4X	60 27 603 08	2	4	2 976 701	96 47 196 08	SCHLAUCHLEITUNGEN PUM
BEZEICHNUNGSSCHILD 25,4X	60 27 603 08	2	7	2 977 005	96 48 195 08	SCHLAUCHLEITUNGEN ZUSA
BEZEICHNUNGSSCHILD 25,4X	60 27 603 08	2	15	2 977 204	96 75 602 08	SCHLAUCHLEITUNGEN PUMP
BEZEICHNUNGSSCHILD 25,4X	60 27 603 08	2	4	2 978 101	96 47 912 08	SCHLAUCHLEITUNGEN MONT
BEZEICHNUNGSSCHILD 25,4X	60 27 603 08	2	6	2 978 107	96 50 433 08	SCHLAUCHLEITUNGEN D-RU
BEZEICHNUNGSSCHILD 25,4X	60 27 603 08	2	4	2 978 204	96 70 867 08	SCHLAUCHLEITUNGEN S-RU
BEZEICHNUNGSSCHILD 25,4X	60 27 603 08	2	145	2 997	91 69 341 08	SCHLAUCHLEITUNGEN OBER
BEZEICHNUNGSSCHILD 25,4X	60 27 603 08	(1)	4	3 976 003	96 88 966 08	ZUS.HYDR.BOLZENZIEHEINRI
BEZEICHNUNGSSCHILD 25,4X	60 27 603 08	2	6	3 978 009	96 50 881 08	SCHLAUCHLEITUNGEN D-KO
BEZEICHNUNGSSCHILD 25,4X	60 27 603 08	2	2	3 978 016	96 50 878 08	SCHLAUCHLEITUNGEN ZWIS
BEZEICHNUNGSSCHILD 25,4X	60 27 603 08	2	1	3 978 018	96 50 880 08	SCHLAUCHLEITUNGEN ZUGZY
BEZEICHNUNGSSCHILD 25,4X	60 27 603 08	(2)	2	3 978 024	96 69 721 08	ZUSATZHYDRAULIK ZWISCH
BEZEICHNUNGSSCHILD 25,4X	60 27 603 08	(1)	2	3 978 101	96 69 717 08	HYDR.SCHWEBEBALLAST-AN
BEZEICHNUNGSSCHILD 70X4	10 28 812 1	(980)	1	2 533 020	96 71 980 08	ARMATUREN RE.
BEZEICHNUNGSSCHILD 70X4	10 28 812 1	980	1	2 913 200	96 47 216 08	LICCON KONSOLE LCD3
BEZEICHNUNGSSCHILD 76X4	60 27 626 08	(2)	1	2 932 160	96 90 849 08	SCHALTSCHRANK MECH.
BEZEICHNUNGSSCHILD 9,5X	60 27 623 08	(980)	2	2 932 122	96 90 850 08	LICCON MONTAGEEINHEIT
BEZEICHNUNGSSCHILD 9,5X	60 27 623 08	(981)	1	2 932 122	96 90 850 08	LICCON MONTAGEEINHEIT
BEZEICHNUNGSSTREIFEN	60 27 629 08	19	1	2 932 082	96 93 013 08	AUFBAUTEILE MONTAGETAFE
BLECH 1.5X100X100 DC01 FE//	93 97 306 08	14	7	3 225	91 57 045 08	SL-REDUZIERSTUECK
BLECH 1.5X112X30 DC01 FE//	97 29 400 08	102	4	2 932 082	96 93 013 08	AUFBAUTEILE MONTAGETAFE
BLECH 1.5X1132X447 DC01	97 85 999 08	72	1	2 810	91 72 335 08	KRANFUEHRERKABINE KPL.
BLECH 1.5X1140X231 DC01	97 23 317 08	26	1	2 260 006	96 58 435 08	BATTERIEKASTEN VORM.
BLECH 1.5X1216X544 DC01	97 23 263 08	1	1	2 391 036	96 23 055 08	DECKEL VORM.
BLECH 1.5X131X10 DC01 FE//	97 73 326 08	3	1	2 522	91 74 320 08	SCHIEBETUER KPL.
BLECH 1.5X1576X366 DC01	97 71 093 08	1	1	2 260 009	96 46 972 08	KLAPPE VORM.
BLECH 1.5X1588X164 DC01	97 01 621 3	33	1	2 859	91 69 351 08	GERAEUSCHDAEMMUNG
BLECH 1.5X158X338 DC01 FE//	97 29 623 08	103	1	2 932 082	96 93 013 08	AUFBAUTEILE MONTAGETAFE
BLECH 1.5X1621X234 DC01	97 01 621 4	34	1	2 859	91 69 351 08	GERAEUSCHDAEMMUNG
BLECH 1.5X175X115 DC01 RAL	97 60 941 08	53	1	2 520 034	96 45 984 08	INNENVERKLEIDUNG
BLECH 1.5X1812X294 DC01	97 71 096 08	11	1	2 260	91 74 253 08	BATTERIELAGERUNG
BLECH 1.5X191X111 DC01 FE//	97 26 606 08	105	2	2 932 082	96 93 013 08	AUFBAUTEILE MONTAGETAFE
BLECH 1.5X212X345 DC01 FE//	97 73 925 08	107	1	2 932 082	96 93 013 08	AUFBAUTEILE MONTAGETAFE
BLECH 1.5X219X84 DC01 FE//	97 75 001 08	69	1	2 391 001	96 69 507 08	DIESELMOTOR VORM.
BLECH 1.5X219X84 DC01 FE//	97 77 539 08	75	1	2 391 001	96 69 507 08	DIESELMOTOR VORM.
BLECH 1.5X237X332 DC01 FE//	97 72 580 08	109	1	2 932 082	96 93 013 08	AUFBAUTEILE MONTAGETAFE
BLECH 1.5X240X140 DC01 RA	97 75 937 08	1	1	2 533 068	96 49 314 08	STECKDOSEN VORM.
BLECH 1.5X2576X755 DC01	97 71 095 08	10	1	2 260	91 74 253 08	BATTERIELAGERUNG
BLECH 1.5X261X328 DC01 RAL	97 05 913 7	9	1	2 810 001	96 74 933 08	KRANFUEHRERKABINE VORM
BLECH 1.5X272X796 DC01	97 14 053 08	108	1	2 932 082	96 93 013 08	AUFBAUTEILE MONTAGETAFE
BLECH 1.5X283X325 DC01 FE//	97 75 696 08	106	1	2 932 082	96 93 013 08	AUFBAUTEILE MONTAGETAFE
BLECH 1.5X287X160 DC01 RAL	97 75 148 08	1	1	2 533 067	96 50 385 08	BLECH VORM.
BLECH 1.5X326X40 DC01 FE//	97 70 936 08	2	2	2 859 007	96 70 603 08	DECKEL KPL.
BLECH 1.5X336X134 DC01 FE//	97 28 092 08	27	2	2 932 160	96 90 849 08	SCHALTSCHRANK MECH.
BLECH 1.5X388X268 DC01 FE//	97 76 699 08	6	1	2 533 020	96 71 980 08	ARMATUREN RE.
BLECH 1.5X399X35 DC01 FE//	97 75 662 08	101	2	2 932 082	96 93 013 08	AUFBAUTEILE MONTAGETAFE
BLECH 1.5X486X140 DC01	97 76 595 08	2	1	2 541	91 71 506 08	ZUSATZHEIZUNG OW
BLECH 1.5X500X111 DC01 RAL	97 68 612 08	7	1	2 522	91 74 320 08	SCHIEBETUER KPL.
BLECH 1.5X60X39 DC01 RAL	97 74 350 08	22	1	2 522	91 74 320 08	SCHIEBETUER KPL.
BLECH 1.5X635X271 DC01 FE//	97 86 281 08	116	1	2 932 082	96 93 013 08	AUFBAUTEILE MONTAGETAFE

Bezeichnung	Artikel	Pos.	Menge	Seite	Baugruppe	Bezeichnung
BLECH 1.5X70X102 DC01 FE//	97 02 588 2	122	1	2 932 082	96 93 013 08	AUFBAUTEILE MONTAGETAFE
BLECH 1.5X75X75 DC01	97 75 126 08	67	1	2 520	91 72 029 08	KABINE VERGLAST
BLECH 1.5X79X67 DC01 FE//ZN	97 74 908 08	104	1	2 932 082	96 93 013 08	AUFBAUTEILE MONTAGETAFE
BLECH 1.5X812X326 DC01 RAL	97 68 329 08	21	1	2 520 034	96 45 984 08	INNENVERKLEIDUNG
BLECH 1.5X817X297 DC01 RA	97 77 221 08	9	1	2 520 031	96 45 610 08	HECKSCHEIBE VORM.
BLECH 1.5X848X40 DC01 FE//	97 70 997 08	2	2	2 859 026	96 70 604 08	DECKEL KPL.
BLECH 1.5X848X40 DC01 FE//	97 70 997 08	2	2	2 859 029	96 46 779 08	DECKEL KPL.
BLECH 1.5X848X40 DC01 FE//	97 70 997 08	2	2	2 859 029	96 70 609 08	DECKEL KPL.
BLECH 1.5X850X175 DC01	97 01 621 2	32	1	2 859	91 69 351 08	GERAEUSCHDAEMMUNG
BLECH 1.5X85X54 DC01	97 86 675 08	23	1	2 520 034	96 45 984 08	INNENVERKLEIDUNG
BLECH 1.5X872X70 X5CRNI18	97 76 164 08	49	1	2 520 034	96 45 984 08	INNENVERKLEIDUNG
BLECH 1.5X980X245 X5CRNI18	97 01 331 3	12	1	2 392	91 69 336 08	SCHALLDAEMPFERANLAGE
BLECH 1.5x60x47 DC01 FE//ZN	97 07 173 08	(4)	4	2 550 001	96 85 596 08	SA-BOCK VORM.
BLECH 10X100X178 S355MC	97 83 086 08	11	6	2 631	91 73 333 08	LAUFSTEG DREHBUEHNE
BLECH 10X1250X80 S355MC	97 41 440 08	30	2	3 223	91 60 904 08	S-ZWISCHENSTUECK
BLECH 10X1250X80 S355MC	97 41 440 08	30	2	3 223	91 70 741 08	S-ZWISCHENSTUECK
BLECH 10X1250X80 S355MC	97 41 440 08	30	2	3 223 011	91 77 456 08	S-ZWISCHENSTUECK
BLECH 10X1250X80 S355MC	97 41 440 08	30	2	3 223 100	91 70 743 08	S-ZWISCHENSTUECK
BLECH 10X1250X80 S355MC	97 41 440 08	58	1	3 713	91 75 366 08	D-ANLENKSTUECK
BLECH 10X1250X80 S355MC	97 41 440 08	50	5	3 714	91 63 428 08	D-KOPFSTUECK
BLECH 10X1250X80 S355MC	97 41 440 08	25	1	3 715	91 69 506 08	D-ZWISCHENSTUECK
BLECH 10X1250X80 S355MC	97 41 440 08	25	2	3 716	91 69 507 08	D-ZWISCHENSTUECK
BLECH 10X40X150 S235JR FE//	94 18 461 08	26	1	2 810	91 72 335 08	KRANFUEHRERKABINE KPL.
BLECH 10X549X280 S700MC	97 76 909 08	34	1	3 714	91 63 428 08	D-KOPFSTUECK
BLECH 10x100x100 S355MC	97 02 204 08	40	1	2 340	91 63 407 08	WINDE 4 EINZIEHWERK
BLECH 12X111X76 S690QL	97 48 729 08	28	2	1 401	91 58 478 08	RAUPENTRAEGER LI.
BLECH 12X111X76 S690QL	97 48 729 08	28	2	1 411	91 69 968 08	RAUPENTRAEGER RE.
BLECH 12X120X532 S355MC	97 75 895 08	8	1	3 350	91 63 410 08	WINDE 3
BLECH 12X337X120 S355MC	97 88 636 08	40	1	3 350	91 63 410 08	WINDE 3
BLECH 12X474X120 S355MC	97 88 637 08	41	1	3 350	91 63 410 08	WINDE 3
BLECH 15.0X113 S235JR FE//	97 77 117 08	39	2	2 502	91 72 033 08	STEUERSTAND
BLECH 15X200X200 S690QL	97 76 839 08	13	2	3 714	91 63 428 08	D-KOPFSTUECK
BLECH 15X257X234 S690QL	97 73 410 08	6	4	2 125	91 69 505 08	BOLZEN S-ANLENKSTUECK
BLECH 15X303X246 S355MC	97 69 586 08	38	2	1 401	91 58 478 08	RAUPENTRAEGER LI.
BLECH 15X303X246 S355MC	97 69 586 08	38	2	1 411	91 69 968 08	RAUPENTRAEGER RE.
BLECH 15X430X250 S960QL	97 90 582 08	4	2	2 550 001	96 85 596 08	SA-BOCK VORM.
BLECH 15X507X124 S690QL	97 84 978 08	23	2	3 350	91 63 410 08	WINDE 3
BLECH 15X578X490 S690QL	97 75 244 08	14	2	3 214	91 63 420 08	SW-KOPFSTUECK
BLECH 15X682X782 S690QL	97 85 057 08	22	4	3 350	91 63 410 08	WINDE 3
BLECH 15X90X60 S355MC FE//	97 83 613 08	5	1	2 391 040	96 75 829 08	KUPPLUNGSSTELLER
BLECH 15X930X362 S355MC	97 66 746 08	11	1	2 340	91 63 407 08	WINDE 4 EINZIEHWERK
BLECH 1X142X55 DC01 FE//ZN	97 72 215 08	5	6	2 671	91 52 798 08	OELBEHAELTER KPL.
BLECH 1X160X160 DC01 FE//	97 79 371 08	31	8	1 630 004	91 61 213 08	HYDRAULISCHE ABSTUETZUN
BLECH 1X235X172 DC01	97 01 977 5	15	1	2 392	91 69 336 08	SCHALLDAEMPFERANLAGE
BLECH 1X285X126 DC01 RAL 9	97 74 443 08	17	1	2 502	91 72 033 08	STEUERSTAND
BLECH 1X285X126 DC01 RAL 9	97 74 444 08	18	1	2 502	91 72 033 08	STEUERSTAND
BLECH 1X35X22 ALMG3	61 10 022 08	5	1	2 913 003	96 20 599 08	FOLIENTASTATUR VORM.
BLECH 1X467X259 ALMG3 H11	97 17 132 08	2	1	2 913 005	96 28 696 08	INNENGEHAEUSE VORM.
BLECH 1X80X110 DC01 FE//ZN	97 09 048 08	20	10	1 130 032	91 68 958 08	DREHDURCHFUEHRUNG
BLECH 1X95X78 ALMG3 H111	97 09 808 08	5	1	2 913	91 32 850 08	LICCON KONSOLE LCD2
BLECH 1X95X78 ALMG3 H111	97 09 808 08	5	1	2 913 009	91 04 705 08	LICCON KONSOLE LCD3
BLECH 1x120x100 DC01 FE//ZN	97 03 987 08	10	2	3 350	91 63 410 08	WINDE 3
BLECH 1x120x100 DC01 FE//ZN	97 03 987 08	20	4	3 370	91 63 409 08	WINDE 6
BLECH 2.5X375X475 DC01 FE//	97 97 001 08	5	1	2 657	91 61 109 08	MONTAGEEINRICHTUNG RA
BLECH 2.5X86X86 DC01 RAL	97 76 153 08	40	4	2 520 034	96 45 984 08	INNENVERKLEIDUNG
BLECH 20X160X290 S355J2+N	95 44 785 08	35	2	1 401	91 58 478 08	RAUPENTRAEGER LI.
BLECH 20X160X290 S355J2+N	95 44 785 08	35	2	1 411	91 69 968 08	RAUPENTRAEGER RE.
BLECH 20X260X260 S690QL	97 74 857 08	10	2	3 215 005	91 52 846 08	ROLLENSATZ
BLECH 20X260X260 S690QL	97 74 857 08	10	2	3 215 006	91 52 847 08	ROLLENSATZ
BLECH 20X311X106 S355J2+N	97 83 633 08	73	10	1 401	91 58 478 08	RAUPENTRAEGER LI.

Bezeichnung	Artikel	Pos.	Menge	Seite	Baugruppe	Bezeichnung
BLECH 20X311X106 S355J2+N	97 83 633 08	73	10	1 411	91 69 968 08	RAUPENTRAEGER RE.
BLECH 20X512X62 S690QL	97 12 071 08	25	8	1 401	91 58 478 08	RAUPENTRAEGER LI.
BLECH 20X512X62 S690QL	97 12 071 08	25	8	1 411	91 69 968 08	RAUPENTRAEGER RE.
BLECH 20X61X358 S355J2+N	97 72 200 08	16	3	2 652	91 61 110 08	ROLLENLAGERUNG
BLECH 20X68X60 S355J2+N FE	97 88 842 08	9	2	2 550	91 71 350 08	SA-BOCK
BLECH 25X95X115 S355J2+N	97 91 625 08	13	2	3 292	91 63 429 08	D-RUECKHALTESICHERUNG
BLECH 2X100X100 DC01 FE//	95 62 979 08	2	1	1 130 008	91 58 624 08	RAUPENMITTELTEIL
BLECH 2X100X100 DC01 FE//	95 62 979 08	80	1	1 411	91 69 968 08	RAUPENTRAEGER RE.
BLECH 2X100X100 DC01 FE//	95 62 979 08	18	2	1 631 100	91 61 483 08	LAUFSTEG RAUPENFAHRWER
BLECH 2X100X100 DC01 FE//	95 62 980 08	3	1	1 130 008	91 58 624 08	RAUPENMITTELTEIL
BLECH 2X100X100 DC01 FE//	95 62 980 08	81	1	1 411	91 69 968 08	RAUPENTRAEGER RE.
BLECH 2X100X100 DC01 FE//	95 62 980 08	19	2	1 631 100	91 61 483 08	LAUFSTEG RAUPENFAHRWER
BLECH 2X100X100 DC01 FE//	95 62 981 08	4	1	1 130 008	91 58 624 08	RAUPENMITTELTEIL
BLECH 2X100X100 DC01 FE//	95 62 981 08	80	1	1 401	91 58 478 08	RAUPENTRAEGER LI.
BLECH 2X100X100 DC01 FE//	95 62 981 08	20	2	1 631 100	91 61 483 08	LAUFSTEG RAUPENFAHRWER
BLECH 2X100X100 DC01 FE//	95 62 982 08	5	1	1 130 008	91 58 624 08	RAUPENMITTELTEIL
BLECH 2X100X100 DC01 FE//	95 62 982 08	81	1	1 401	91 58 478 08	RAUPENTRAEGER LI.
BLECH 2X100X100 DC01 FE//	95 62 982 08	21	2	1 631 100	91 61 483 08	LAUFSTEG RAUPENFAHRWER
BLECH 2X1010X924 DC01	97 75 668 08	1	1	2 510 040	96 49 183 08	TUER VORM.
BLECH 2X103X117 DC01	97 60 772 08	64	2	2 520	91 72 029 08	KABINE VERGLAST
BLECH 2X103X88 DC01	97 01 621 7	37	1	2 859	91 69 351 08	GERAEUSCHDAEMMUNG
BLECH 2X110X109 DC01 FE//	97 75 843 08	117	2	2 932 082	96 93 013 08	AUFBAUTEILE MONTAGETAFE
BLECH 2X1425X103 DC01	97 01 621 8	38	1	2 859	91 69 351 08	GERAEUSCHDAEMMUNG
BLECH 2X144X80 DC01 FE//ZN	95 63 963 08	1	1	2 932 166	92 68 911 08	VERTEILER MASSE
BLECH 2X157X215 DC01 FE//	97 97 554 08	22	10	2 550 001	96 85 596 08	SA-BOCK VORM.
BLECH 2X160X160 DC01 FE//	97 69 902 08	18	16	1 630 004	91 61 213 08	HYDRAULISCHE ABSTUETZUN
BLECH 2X162X142 ALMG3 H11	97 65 362 08	110	1	2 932 082	96 93 013 08	AUFBAUTEILE MONTAGETAFE
BLECH 2X177X137 DC01	97 02 469 0	17	1	2 392	91 69 336 08	SCHALLDAEMPFERANLAGE
BLECH 2X190X140 DC01 FE//	97 80 626 08	74	8	2 550 001	96 85 596 08	SA-BOCK VORM.
BLECH 2X192X126 DC01	97 03 769 4	4	1	2 310	91 63 405 08	WINDE 1
BLECH 2X192X126 DC01	97 03 769 4	4	1	2 320	91 63 406 08	WINDE 2
BLECH 2X192X126 DC01	97 03 769 4	42	1	2 340	91 63 407 08	WINDE 4 EINZIEHWERK
BLECH 2X192X126 DC01	97 03 769 4	39	1	3 350	91 63 410 08	WINDE 3
BLECH 2X192X126 DC01	97 03 769 4	28	1	3 370	91 63 409 08	WINDE 6
BLECH 2X196X238 DC01	97 72 070 08	33	1	2 520	91 72 029 08	KABINE VERGLAST
BLECH 2X201X127 DC01 FE//	97 79 157 08	53	1	2 520	91 72 029 08	KABINE VERGLAST
BLECH 2X201X128 DC01 FE//	97 79 158 08	54	1	2 520	91 72 029 08	KABINE VERGLAST
BLECH 2X2065X938 ALMG3 H	97 01 651 4	1	1	2 859 005	96 70 695 08	KLAPPE VORM.
BLECH 2X208X120 DC01	97 02 939 4	2	2	1 300	91 52 379 08	BODENPLATTEN KPL.
BLECH 2X210X86 DC01 FE//ZN	97 44 094 08	7	1	2 790 455	91 57 005 08	TRANSPORTABLAGE
BLECH 2X213X146 DC01 FE//	97 00 010 7	(2)	2	2 920	91 68 453 08	ELEKTRIK DREHBUEHNE
BLECH 2X215X100 DC01 FE//	97 86 328 08	17	2	1 130 008	91 58 624 08	RAUPENMITTELTEIL
BLECH 2X220X100 DC01 FE//	97 92 102 08	36	1	2 310	91 63 405 08	WINDE 1
BLECH 2X220X100 DC01 FE//	97 92 276 08	36	1	2 320	91 63 406 08	WINDE 2
BLECH 2X227X73 X5CRNI18-1	97 76 743 08	7	2	2 533 003	96 73 437 08	ELEKTRIK ANBAUTEILE KABIN
BLECH 2X228X100 DC01 FE//	97 40 543 08	38	1	2 652	91 61 110 08	ROLLENLAGERUNG
BLECH 2X228X100 DC01 FE//	97 44 570 08	29	1	3 350	91 63 410 08	WINDE 3
BLECH 2X228X100 DC01 FE//	97 86 711 08	35	1	2 310	91 63 405 08	WINDE 1
BLECH 2X228X100 DC01 FE//	97 86 711 08	35	1	2 320	91 63 406 08	WINDE 2
BLECH 2X228X100 DC01 FE//	97 87 523 08	29	1	3 370	91 63 409 08	WINDE 6
BLECH 2X2400X356 DC01	97 86 100 08	12	2	3 291	91 76 915 08	S-RUECKHALTESICHERUNG
BLECH 2X2444X554 DC01	97 70 793 08	22	1	2 859	91 69 351 08	GERAEUSCHDAEMMUNG
BLECH 2X248X326 DC01 FE//	95 63 998 08	3	1	2 925 203	96 52 153 08	KAMERAANBAU S-ANLENKSTU
BLECH 2X248X326 DC01 FE//	95 63 998 08	3	1	2 925 204	92 16 990 08	KAMERAANBAU D-ANLENKS
BLECH 2X251X134 DC01	97 65 176 08	2	1	2 832	91 72 008 08	HEIZKLIMAGERAET EINBAU
BLECH 2X274X212 DC01 FE//	97 86 372 08	118	1	3 713	91 75 366 08	D-ANLENKSTUECK
BLECH 2X287X171 DC01 RAL 7	97 73 426 08	(5)	1	2 925 026	91 55 259 08	ERG.KAMERAUEBERWACHUN
BLECH 2X287X171 DC01 RAL 7	97 73 426 08	5	1	2 925 405	96 48 397 08	AUSRUESTUNG KAMERA KAB
BLECH 2X320X293 DC01	97 02 105 1	40	1	2 859	91 69 351 08	GERAEUSCHDAEMMUNG
BLECH 2X517X477 DC01 RAL 7	97 68 331 08	20	1	2 520 034	96 45 984 08	INNENVERKLEIDUNG

Bezeichnung	Artikel	Pos.	Menge	Seite	Baugruppe	Bezeichnung
BLECH 2X555X344 DC01	97 02 439 7	42	1	2 859	91 69 351 08	GERAEUSCHDAEMMUNG
BLECH 2X55X21 DC01 FE//ZN	97 68 660 08	3	1	2 522 011	96 80 809 08	SCHLIESSANLAGE
BLECH 2X56X30 DC01 FE//ZN	97 87 170 08	60	2	2 631	91 73 333 08	LAUFSTEG DREHBUEHNE
BLECH 2X56X30 DC01 FE//ZN	97 87 171 08	61	2	2 631	91 73 333 08	LAUFSTEG DREHBUEHNE
BLECH 2X56X30 DC01 FE//ZN	97 87 172 08	62	2	2 631	91 73 333 08	LAUFSTEG DREHBUEHNE
BLECH 2X616X222 DC01 SCH	97 76 486 08	2	1	2 541 001	96 72 762 08	ZUSATZHEIZUNG VORM.
BLECH 2X67X47 X5CRNI18-10	97 78 746 08	27	1	2 522 011	96 80 809 08	SCHLIESSANLAGE
BLECH 2X75X75 DC01 FE//ZN	97 80 257 08	53	2	2 810	91 72 335 08	KRANFUEHRERKABINE KPL.
BLECH 2X77X20 DC01 FE//ZN	97 83 927 08	9	1	2 391 040	96 75 829 08	KUPPLUNGSSTELLER
BLECH 2X784X924 DC01	97 75 669 08	1	1	2 510 059	96 49 184 08	TUER VORM.
BLECH 2X817X486 DC01 RAL 7	97 70 673 08	23	1	2 520	91 72 029 08	KABINE VERGLAST
BLECH 2X81X20 DC01 FE//ZN	97 00 264 1	20	1	2 541	91 71 506 08	ZUSATZHEIZUNG OW
BLECH 2X833X413 DC01	97 01 652 9	41	1	2 859	91 69 351 08	GERAEUSCHDAEMMUNG
BLECH 2X86X210 DC01 FE//ZN	97 97 223 08	6	1	2 790 455	91 57 005 08	TRANSPORTABLAGE
BLECH 2X95X95 DC01 FE//ZN	97 88 785 08	33	10	3 215 005	91 52 846 08	ROLLENSATZ
BLECH 2X95X95 DC01 FE//ZN	97 88 785 08	33	10	3 215 006	91 52 847 08	ROLLENSATZ
BLECH 2X98X32 ALMG3 H111	97 66 066 08	26	1	2 932 160	96 90 849 08	SCHALTSCHRANK MECH.
BLECH 2X990X104 DC01	97 28 766 08	3	1	2 391 036	96 23 055 08	DECKEL VORM.
BLECH 30X180X290 S355J2+N	95 44 783 08	24	2	1 401	91 58 478 08	RAUPENTRAEGER LI.
BLECH 30X180X290 S355J2+N	95 44 783 08	24	2	1 411	91 69 968 08	RAUPENTRAEGER RE.
BLECH 30X270X160 S355J2+N	97 79 903 08	21	2	2 652	91 61 110 08	ROLLENLAGERUNG
BLECH 30X310X119 S690QL	97 73 409 08	5	4	2 125	91 69 505 08	BOLZEN S-ANLENKSTUECK
BLECH 35X1689X254 S960QL+	97 68 530 08	1	2	2 550 010	96 45 685 08	STANGE VORM.
BLECH 35X6626X214 S960QL+	97 76 332 08	(1)	2	3 714	91 63 428 08	D-KOPFSTUECK
BLECH 35X904X404 S960QL+	97 76 390 08	1	2	3 714 013	96 49 270 08	LASCHE KPL.
BLECH 3X100X55 DC01	97 02 532 2	38	2	2 391 040	96 75 829 08	KUPPLUNGSSTELLER
BLECH 3X100X90 DC01 FE//ZN	97 85 358 08	74	1	2 391 001	96 69 507 08	DIESELMOTOR VORM.
BLECH 3X1020X325 DC01	97 02 228 9	13	1	2 650	91 76 853 08	HARNSTOFFTANK
BLECH 3X103X70 S355MC FE//	97 83 116 08	14	2	2 631	91 73 333 08	LAUFSTEG DREHBUEHNE
BLECH 3X1040X55 DC01	97 86 362 08	79	1	3 714	91 63 428 08	D-KOPFSTUECK
BLECH 3X106X42 DC01 FE//ZN	97 59 503 08	77	1	2 550 001	96 85 596 08	SA-BOCK VORM.
BLECH 3X1083X273 DC01	97 01 621 5	35	1	2 859	91 69 351 08	GERAEUSCHDAEMMUNG
BLECH 3X110X93 DC01 FE//ZN	97 79 878 08	71	1	2 391 001	96 69 507 08	DIESELMOTOR VORM.
BLECH 3X1155X55 DC01 FE//	97 87 766 08	135	1	3 713	91 75 366 08	D-ANLENKSTUECK
BLECH 3X115X190 DC01	97 03 274 3	104	1	2 550 001	96 85 596 08	SA-BOCK VORM.
BLECH 3X1200X106 DC01	97 14 931 08	3	1	2 260 006	96 58 435 08	BATTERIEKASTEN VORM.
BLECH 3X1200X170 DC01 FE//	97 87 757 08	116	3	3 713	91 75 366 08	D-ANLENKSTUECK
BLECH 3X121X111 DC01	97 02 373 0	24	1	2 832	91 72 008 08	HEIZKLIMAGERAET EINBAU
BLECH 3X121X79 DC01 FE//ZN	97 71 098 08	13	2	2 260	91 74 253 08	BATTERIELAGERUNG
BLECH 3X144X80 DC01 FE//ZN	97 07 719 08	61	1	2 391 001	96 69 507 08	DIESELMOTOR VORM.
BLECH 3X150X180 DC01 FE//	95 55 890 08	2	1	2 391 044	96 70 357 08	BEFESTIGUNGSTEILE DRUC
BLECH 3X150X40 S355MC FE//	97 55 008 08	27	1	2 310	91 63 405 08	WINDE 1
BLECH 3X150X40 S355MC FE//	97 55 008 08	27	1	2 320	91 63 406 08	WINDE 2
BLECH 3X150X40 S355MC FE//	97 55 008 08	34	2	2 340	91 63 407 08	WINDE 4 EINZIEHWERK
BLECH 3X150X40 S355MC FE//	97 55 008 08	38	1	3 350	91 63 410 08	WINDE 3
BLECH 3X150X40 S355MC FE//	97 55 008 08	26	1	3 370	91 63 409 08	WINDE 6
BLECH 3X151X136 S355MC	97 69 588 08	4	1	2 520 032	96 45 980 08	SCHEIBENWISCHANLAGE EIN
BLECH 3X157X156 DC01 FE//	95 70 054 08	1	1	3 780 265	96 70 515 08	WINDWARNUNG VORM.
BLECH 3X159X113 DC01 FE//	97 75 000 08	68	2	2 391 001	96 69 507 08	DIESELMOTOR VORM.
BLECH 3X165X258 DC01	97 03 469 9	50	1	2 541	91 71 506 08	ZUSATZHEIZUNG OW
BLECH 3X167X141 DC01	97 01 331 4	13	1	2 392	91 69 336 08	SCHALLDAEMPFERANLAGE
BLECH 3X1779X219 DC01	97 01 327 4	30	1	2 859	91 69 351 08	GERAEUSCHDAEMMUNG
BLECH 3X184X40 DC01	97 02 522 8	46	1	2 859	91 69 351 08	GERAEUSCHDAEMMUNG
BLECH 3X185X260 DC01 FE//	97 03 914 0	122	2	3 713	91 75 366 08	D-ANLENKSTUECK
BLECH 3X190X60 DC01 FE//ZN	97 15 627 08	105	2	3 211	91 75 365 08	S-ANLENKSTUECK
BLECH 3X192X187 DC01 FE//	97 23 319 08	21	1	2 260 006	96 58 435 08	BATTERIEKASTEN VORM.
BLECH 3X195X325 DC01	97 01 987 8	16	1	2 392	91 69 336 08	SCHALLDAEMPFERANLAGE
BLECH 3X196X184 DC01 FE//	97 70 794 08	21	1	2 859	91 69 351 08	GERAEUSCHDAEMMUNG
BLECH 3X200X125 DC01	97 02 251 1	15	1	2 650	91 76 853 08	HARNSTOFFTANK
BLECH 3X200X150 DC01 FE//	97 02 854 08	(3)	1	2 920	91 68 453 08	ELEKTRIK DREHBUEHNE

Bezeichnung	Artikel	Pos.	Menge	Seite	Baugruppe	Bezeichnung
BLECH 3X207X105 DC01 FE//	97 78 727 08	70	1	2 391 001	96 69 507 08	DIESELMOTOR VORM.
BLECH 3X210X50 DC01	97 02 117 5	14	1	2 650	91 76 853 08	HARNSTOFFTANK
BLECH 3X2120X55 DC01 FE//	97 86 361 08	78	2	3 714	91 63 428 08	D-KOPFSTUECK
BLECH 3X212X34 S355MC FE//	97 79 305 08	8	1	2 550 008	96 47 628 08	HALTER KPL.
BLECH 3X212X34 S355MC FE//	97 79 305 08	8	1	2 550 009	96 47 645 08	HALTER KPL.
BLECH 3X215X32 DC01	97 02 468 3	43	2	2 391 001	96 69 507 08	DIESELMOTOR VORM.
BLECH 3X224X121 S355MC FE	97 81 184 08	45	4	3 214	91 63 420 08	SW-KOPFSTUECK
BLECH 3X2260X511 ALMG3 H	97 32 004 08	77	2	3 211	91 75 365 08	S-ANLENKSTUECK
BLECH 3X2260X511 ALMG3 H	97 32 004 08	58	2	3 225	91 57 045 08	SL-REDUZIERSTUECK
BLECH 3X2285X55 DC01	97 87 762 08	131	1	3 713	91 75 366 08	D-ANLENKSTUECK
BLECH 3X235X155 DC01 FE//	97 71 100 08	15	1	2 260	91 74 253 08	BATTERIELAGERUNG
BLECH 3X241X836 DC01	97 01 430 2	36	1	2 391 001	96 69 507 08	DIESELMOTOR VORM.
BLECH 3X258X115 DC01 FE//	97 01 429 9	8	2	2 393 003	96 69 938 08	LUFTFILTERANLAGE
BLECH 3X26X26 DC01 FE//ZN	97 19 742 08	22	2	2 502	91 72 033 08	STEUERSTAND
BLECH 3X270X308 DC01 FE//	97 79 627 08	12	1	2 780 915	96 48 377 08	ANBAUTEILE FREMDEINSPEIS
BLECH 3X280X154 DC01 FE//	97 15 521 08	49	1	2 550 001	96 85 596 08	SA-BOCK VORM.
BLECH 3X280X170 DC01 RAL 7	97 72 246 08	22	1	2 520 034	96 45 984 08	INNENVERKLEIDUNG
BLECH 3X280X80 DC01 FE//ZN	97 81 823 08	101	2	3 211	91 75 365 08	S-ANLENKSTUECK
BLECH 3X2895X55 DC01	97 87 763 08	132	1	3 713	91 75 366 08	D-ANLENKSTUECK
BLECH 3X3000X55 DC01	97 87 760 08	130	2	3 713	91 75 366 08	D-ANLENKSTUECK
BLECH 3X300X515 DC01	97 01 430 4	38	1	2 391 001	96 69 507 08	DIESELMOTOR VORM.
BLECH 3X353X300 DC01 FE//	97 44 917 08	1	1	3 780 883	96 66 100 08	HINDERNISFEUER VORM.
BLECH 3X366X104 DC01 RAL 9	97 74 440 08	15	1	2 502	91 72 033 08	STEUERSTAND
BLECH 3X366X104 DC01 RAL 9	97 74 441 08	16	1	2 502	91 72 033 08	STEUERSTAND
BLECH 3X383X315 DC01 FE//	97 01 429 8	7	1	2 393 003	96 69 938 08	LUFTFILTERANLAGE
BLECH 3X383X94 DC01	97 02 478 2	6	1	2 391 040	96 75 829 08	KUPPLUNGSSTELLER
BLECH 3X401X170 DC01	97 01 963 1	14	1	2 392	91 69 336 08	SCHALLDAEMPFERANLAGE
BLECH 3X404X241 DC01 FE//	97 82 080 08	19	1	2 925 402	96 58 855 08	KAMERAANBAU DREHBUEHN
BLECH 3X404X241 DC01 FE//	97 82 081 08	20	1	2 925 402	96 58 855 08	KAMERAANBAU DREHBUEHN
BLECH 3X407X943 DC01	97 01 430 3	37	1	2 391 001	96 69 507 08	DIESELMOTOR VORM.
BLECH 3X40X40 DC01 FE//ZN	97 19 741 08	21	4	2 502	91 72 033 08	STEUERSTAND
BLECH 3X40X95 DC01	97 86 364 08	81	2	3 714	91 63 428 08	D-KOPFSTUECK
BLECH 3X410X936 DC01 FE//	97 02 833 1	25	1	2 350	91 79 269 08	DREHWERK
BLECH 3X437X272 DC01 FE//	97 71 099 08	14	1	2 260	91 74 253 08	BATTERIELAGERUNG
BLECH 3X457X356 DC01	97 01 331 2	11	1	2 392	91 69 336 08	SCHALLDAEMPFERANLAGE
BLECH 3X45X120 DC01 FE//ZN	95 37 609 08	82	1	3 714	91 63 428 08	D-KOPFSTUECK
BLECH 3X489X273 S355MC FE	97 85 704 08	1	1	2 631 003	96 54 406 08	AUFSTIEG VORM.
BLECH 3X52X188 DC01 T ZN O	97 81 873 08	3	2	2 391 044	96 70 357 08	BEFESTIGUNGSTEILE DRUC
BLECH 3X60X70 DC01 FE//ZN	97 80 640 08	59	1	2 810	91 72 335 08	KRANFUEHRERKABINE KPL.
BLECH 3X627X96 DC01	97 02 468 2	42	1	2 391 001	96 69 507 08	DIESELMOTOR VORM.
BLECH 3X660X118 DC01	97 02 378 6	40	1	2 391 001	96 69 507 08	DIESELMOTOR VORM.
BLECH 3X697X444 DC01 FE//	97 01 559 1	1	1	2 391 044	96 70 357 08	BEFESTIGUNGSTEILE DRUC
BLECH 3X70X101 DC01 FE//ZN	97 82 921 08	29	2	3 215 005	91 52 846 08	ROLLENSATZ
BLECH 3X70X101 DC01 FE//ZN	97 82 921 08	29	2	3 215 006	91 52 847 08	ROLLENSATZ
BLECH 3X70X20 DC01	97 00 237 9	22	8	1 631 100	91 61 483 08	LAUFSTEG RAUPENFAHRWER
BLECH 3X70X45 S355MC FE//	97 73 355 08	30	1	2 711	91 52 800 08	ZENTRALSCHMIERANLAGE O
BLECH 3X770X55 DC01 FE//ZN	97 87 764 08	109	1	3 211	91 75 365 08	S-ANLENKSTUECK
BLECH 3X770X55 DC01 FE//ZN	97 87 764 08	133	1	3 713	91 75 366 08	D-ANLENKSTUECK
BLECH 3X78X86 DC01 RAL 703	97 06 066 7	82	1	2 520	91 72 029 08	KABINE VERGLAST
BLECH 3X80X1392 ALMG3 H11	97 95 151 08	86	1	2 520	91 72 029 08	KABINE VERGLAST
BLECH 3X853X80 DC01 FE//ZN	97 73 500 08	4	1	2 932 160	96 90 849 08	SCHALTSCHRANK MECH.
BLECH 3X880X55 DC01 FE//ZN	97 86 363 08	80	2	3 714	91 63 428 08	D-KOPFSTUECK
BLECH 3X892X382 S355MC RA	97 71 793 08	1	1	2 810 037	96 47 204 08	PEDALTRAEGER EINBAU
BLECH 3X915X55 DC01 FE//ZN	97 87 765 08	134	1	3 713	91 75 366 08	D-ANLENKSTUECK
BLECH 3X97X70 S355MC FE//	97 83 115 08	13	2	2 631	91 73 333 08	LAUFSTEG DREHBUEHNE
BLECH 3x48x75 DC01 FE//ZN20	97 04 309 08	8	2	1 921 100	91 72 880 08	ELEKTRIK MITTELTEIL
BLECH 4X1010X384 S315MC	97 73 398 08	66	1	2 391 001	96 69 507 08	DIESELMOTOR VORM.
BLECH 4X1085X444 S315MC	97 02 117 2	11	1	2 650	91 76 853 08	HARNSTOFFTANK
BLECH 4X110X80 S315MC FE//	97 03 502 08	79	2	2 550 001	96 85 596 08	SA-BOCK VORM.
BLECH 4X110X80 S315MC FE//	97 03 502 08	25	2	2 711	91 52 800 08	ZENTRALSCHMIERANLAGE O

Bezeichnung	Artikel	Pos.	Menge	Seite	Baugruppe	Bezeichnung
BLECH 4X115X98 S315MC FE//	97 07 628 08	26	1	2 340	91 63 407 08	WINDE 4 EINZIEHWERK
BLECH 4X115X98 S315MC FE//	97 12 764 08	62	1	2 810	91 72 335 08	KRANFUEHRERKABINE KPL.
BLECH 4X119X70 S315MC FE//	97 86 827 08	55	1	2 631	91 73 333 08	LAUFSTEG DREHBUEHNE
BLECH 4X120X187 S315MC FE	97 69 564 08	3	1	2 670	91 71 399 08	KRAFTSTOFFBEHAELTER KPL
BLECH 4X123X30 S315MC	97 02 468 5	45	1	2 391 001	96 69 507 08	DIESELMOTOR VORM.
BLECH 4X130X98 S315MC	97 02 522 7	45	1	2 859	91 69 351 08	GERAEUSCHDAEMMUNG
BLECH 4X1320X547 S315MC	97 69 693 08	36	1	1 401	91 58 478 08	RAUPENTRAEGER LI.
BLECH 4X1320X632 S315MC	97 69 692 08	33	1	1 401	91 58 478 08	RAUPENTRAEGER LI.
BLECH 4X1322X547 S315MC	97 69 494 08	36	1	1 411	91 69 968 08	RAUPENTRAEGER RE.
BLECH 4X1322X633 S315MC	97 69 491 08	33	1	1 411	91 69 968 08	RAUPENTRAEGER RE.
BLECH 4X1325X202 S315MC	97 91 117 08	55	1	3 715	91 69 506 08	D-ZWISCHENSTUECK
BLECH 4X133X251 S315MC FE	97 02 850 2	12	2	2 631	91 73 333 08	LAUFSTEG DREHBUEHNE
BLECH 4X1390X487 S315MC	97 03 310 6	4	1	2 260	91 74 253 08	BATTERIELAGERUNG
BLECH 4X1400X207 S315MC	97 80 937 08	85	1	3 211	91 75 365 08	S-ANLENKSTUECK
BLECH 4X140X30 S315MC FE//	97 79 264 08	25	4	2 340	91 63 407 08	WINDE 4 EINZIEHWERK
BLECH 4X140X30 S315MC FE//	97 80 169 08	72	1	2 391 001	96 69 507 08	DIESELMOTOR VORM.
BLECH 4X140X57 S315MC	97 02 439 8	43	1	2 859	91 69 351 08	GERAEUSCHDAEMMUNG
BLECH 4X1422X295 S315MC	97 01 337 5	33	1	2 391 001	96 69 507 08	DIESELMOTOR VORM.
BLECH 4X1445X192 S315MC	97 71 636 08	68	1	3 211	91 75 365 08	S-ANLENKSTUECK
BLECH 4X148X85 S315MC FE//	97 83 926 08	8	1	2 391 040	96 75 829 08	KUPPLUNGSSTELLER
BLECH 4X1540X297 S315MC	97 71 157 08	40	4	3 211	91 75 365 08	S-ANLENKSTUECK
BLECH 4X155X134 S315MC FE	97 70 790 08	27	1	2 859	91 69 351 08	GERAEUSCHDAEMMUNG
BLECH 4X155X30 S315MC	97 02 468 6	46	1	2 391 001	96 69 507 08	DIESELMOTOR VORM.
BLECH 4X160X128 S315MC	97 02 439 0	16	2	2 650	91 76 853 08	HARNSTOFFTANK
BLECH 4X165X225 S315MC FE	95 57 495 08	20	1	1 920 308	96 68 385 08	ELEKTRIK RAUPENTRAEGER
BLECH 4X165X225 S315MC FE	95 57 495 08	20	1	1 920 309	96 68 384 08	ELEKTRIK RAUPENTRAEGER
BLECH 4X165X225 S315MC FE	95 57 495 08	23	1	3 745	91 68 438 08	SCHWEBEBALLAST
BLECH 4X167X25 S315MC T Z	97 78 521 08	39	8	3 745	91 68 438 08	SCHWEBEBALLAST
BLECH 4X178X358 S315MC FE	97 69 565 08	4	1	2 670	91 71 399 08	KRAFTSTOFFBEHAELTER KPL
BLECH 4X183X30 S315MC	97 02 468 4	44	1	2 391 001	96 69 507 08	DIESELMOTOR VORM.
BLECH 4X190X140 S315MC FE	97 80 625 08	73	16	2 550 001	96 85 596 08	SA-BOCK VORM.
BLECH 4X190X174 S315MC TZ	97 83 085 08	10	5	2 631	91 73 333 08	LAUFSTEG DREHBUEHNE
BLECH 4X190X209 S315MC TZ	97 83 084 08	9	2	2 631	91 73 333 08	LAUFSTEG DREHBUEHNE
BLECH 4X1957X358 S315MC	97 01 621 9	39	1	2 859	91 69 351 08	GERAEUSCHDAEMMUNG
BLECH 4X196X63 S315MC FE//	95 56 681 08	26	1	2 310	91 63 405 08	WINDE 1
BLECH 4X196X63 S315MC FE//	95 56 681 08	26	1	2 320	91 63 406 08	WINDE 2
BLECH 4X196X63 S315MC FE//	95 56 681 08	36	1	2 340	91 63 407 08	WINDE 4 EINZIEHWERK
BLECH 4X196X63 S315MC FE//	95 56 681 08	(1)	4	2 920	91 68 453 08	ELEKTRIK DREHBUEHNE
BLECH 4X196X63 S315MC FE//	95 56 681 08	90	2	3 211	91 75 365 08	S-ANLENKSTUECK
BLECH 4X196X63 S315MC FE//	95 56 681 08	36	1	3 350	91 63 410 08	WINDE 3
BLECH 4X196X63 S315MC FE//	95 56 681 08	27	1	3 370	91 63 409 08	WINDE 6
BLECH 4X196X63 S315MC FE//	95 56 681 08	22	1	3 745	91 68 438 08	SCHWEBEBALLAST
BLECH 4X199X125 S315MC	97 01 621 6	36	1	2 859	91 69 351 08	GERAEUSCHDAEMMUNG
BLECH 4X209X78 S315MC	97 01 556 1	4	1	2 391 041	96 69 508 08	OELKUEHLER VORM.
BLECH 4X20X500 S315MC FE//	95 37 411 08	91	1	3 211	91 75 365 08	S-ANLENKSTUECK
BLECH 4X20X500 S315MC FE//	95 37 411 08	37	1	3 711	91 68 435 08	MASTNASE
BLECH 4X20X500 S315MC FE//	95 37 411 08	119	1	3 713	91 75 366 08	D-ANLENKSTUECK
BLECH 4X20X500 S315MC FE//	95 37 411 08	91	1	3 714	91 63 428 08	D-KOPFSTUECK
BLECH 4X2130X201 S315MC	97 01 940 9	54	1	3 715	91 69 506 08	D-ZWISCHENSTUECK
BLECH 4X2130X201 S315MC	97 01 940 9	55	1	3 716	91 69 507 08	D-ZWISCHENSTUECK
BLECH 4X215X167 S315MC FE	97 79 246 08	20	4	1 630 004	91 61 213 08	HYDRAULISCHE ABSTUETZUN
BLECH 4X220X364 S315MC FE	97 96 563 08	108	1	3 211	91 75 365 08	S-ANLENKSTUECK
BLECH 4X220X364 S315MC FE	97 96 563 08	50	1	3 713	91 75 366 08	D-ANLENKSTUECK
BLECH 4X227X202 S315MC	97 73 532 08	67	1	2 391 001	96 69 507 08	DIESELMOTOR VORM.
BLECH 4X2346X144 S315MC	97 70 786 08	26	1	2 859	91 69 351 08	GERAEUSCHDAEMMUNG
BLECH 4X243X155 S315MC FE	97 72 220 08	14	1	2 671	91 52 798 08	OELBEHAELTER KPL.
BLECH 4X254X126 S315MC FE	97 70 506 08	6	2	2 260	91 74 253 08	BATTERIELAGERUNG
BLECH 4X256X130 S315MC FE	97 80 349 08	25	1	2 310	91 63 405 08	WINDE 1
BLECH 4X256X130 S315MC FE	97 80 349 08	25	1	2 320	91 63 406 08	WINDE 2
BLECH 4X2600X53 S315MC	97 86 531 08	88	2	3 211	91 75 365 08	S-ANLENKSTUECK

Bezeichnung	Artikel	Pos.	Menge	Seite	Baugruppe	Bezeichnung
BLECH 4X260X93 S315MC FE//	97 46 733 08	36	2	3 211	91 75 365 08	S-ANLENKSTUECK
BLECH 4X260X93 S315MC FE//	97 46 733 08	71	2	3 713	91 75 366 08	D-ANLENKSTUECK
BLECH 4X262X175 S315MC	97 84 746 08	13	1	2 350	91 79 269 08	DREHWERK
BLECH 4X274X166 S315MC T Z	97 78 522 08	40	4	3 745	91 68 438 08	SCHWEBEBALLAST
BLECH 4X2834X53 S315MC	97 81 550 08	86	2	3 211	91 75 365 08	S-ANLENKSTUECK
BLECH 4X283X127 S315MC FE	97 85 781 08	11	2	2 370	91 61 617 08	MONTAGEWINDE
BLECH 4X290X130 S315MC FE	97 79 331 08	29	1	2 340	91 63 407 08	WINDE 4 EINZIEHWERK
BLECH 4X290X130 S315MC FE	97 79 332 08	30	1	2 340	91 63 407 08	WINDE 4 EINZIEHWERK
BLECH 4X291X167 S315MC T Z	97 78 520 08	38	4	3 745	91 68 438 08	SCHWEBEBALLAST
BLECH 4X293X96 S315MC	97 73 929 08	2	1	2 522 012	96 45 884 08	FUEHRUNG VORM.
BLECH 4X308X334 S315MC	97 01 555 9	3	1	2 391 041	96 69 508 08	OELKUEHLER VORM.
BLECH 4X30X105 S315MC FE//	95 36 969 08	48	1	2 550 001	96 85 596 08	SA-BOCK VORM.
BLECH 4X30X105 S315MC FE//	95 36 969 08	28	2	2 711	91 52 800 08	ZENTRALSCHMIERANLAGE O
BLECH 4X310X120 S315MC	97 57 099 08	129	1	3 713	91 75 366 08	D-ANLENKSTUECK
BLECH 4X310X120 S315MC	97 57 099 08	92	1	3 714	91 63 428 08	D-KOPFSTUECK
BLECH 4X310X120 S315MC	97 57 099 08	45	2	3 715	91 69 506 08	D-ZWISCHENSTUECK
BLECH 4X310X120 S315MC	97 57 099 08	43	2	3 716	91 69 507 08	D-ZWISCHENSTUECK
BLECH 4X320X140 S315MC	97 02 573 1	1	1	2 391 046	96 76 386 08	KRAFTSTOFFFILTER VORM.
BLECH 4X328X223 S315MC	97 02 181 9	9	4	1 130 008	91 58 624 08	RAUPENMITTELTEIL
BLECH 4X330X110 S315MC FE	97 87 754 08	113	1	3 713	91 75 366 08	D-ANLENKSTUECK
BLECH 4X354X118 S315MC	97 01 337 6	34	1	2 391 001	96 69 507 08	DIESELMOTOR VORM.
BLECH 4X358X405 S315MC	97 14 450 08	26	1	1 401	91 58 478 08	RAUPENTRAEGER LI.
BLECH 4X358X405 S315MC	97 14 596 08	26	1	1 411	91 69 968 08	RAUPENTRAEGER RE.
BLECH 4X365X747 S315MC	97 84 745 08	14	1	2 350	91 79 269 08	DREHWERK
BLECH 4X367X528 S315MC	97 85 691 08	63	1	2 810	91 72 335 08	KRANFUEHRERKABINE KPL.
BLECH 4X369X509 S315MC	97 17 777 08	27	1	1 401	91 58 478 08	RAUPENTRAEGER LI.
BLECH 4X369X509 S315MC	97 17 950 08	27	1	1 411	91 69 968 08	RAUPENTRAEGER RE.
BLECH 4X372X951 S315MC	97 02 381 2	41	1	2 391 001	96 69 507 08	DIESELMOTOR VORM.
BLECH 4X374X302 S315MC	97 93 744 08	27	1	2 925 402	96 58 855 08	KAMERAANBAU DREHBUEHN
BLECH 4X381X1064 S315MC	97 01 430 1	35	1	2 391 001	96 69 507 08	DIESELMOTOR VORM.
BLECH 4X382X120 S315MC FE	97 80 593 08	18	1	2 925 402	96 58 855 08	KAMERAANBAU DREHBUEHN
BLECH 4X389X287 S315MC FE	97 69 492 08	34	1	1 401	91 58 478 08	RAUPENTRAEGER LI.
BLECH 4X389X287 S315MC FE	97 69 492 08	34	1	1 411	91 69 968 08	RAUPENTRAEGER RE.
BLECH 4X389X287 S315MC FE	97 69 495 08	37	1	1 401	91 58 478 08	RAUPENTRAEGER LI.
BLECH 4X389X287 S315MC FE	97 69 495 08	37	1	1 411	91 69 968 08	RAUPENTRAEGER RE.
BLECH 4X405X527 S315MC	97 90 053 08	117	1	3 713	91 75 366 08	D-ANLENKSTUECK
BLECH 4X40X105 S315MC FE/Z	95 58 096 08	37	2	3 350	91 63 410 08	WINDE 3
BLECH 4X40X35 S315MC FE//	97 61 821 08	62	4	2 391 001	96 69 507 08	DIESELMOTOR VORM.
BLECH 4X40X97 S315MC FE//	95 43 902 08	15	2	2 350	91 79 269 08	DREHWERK
BLECH 4X410X931 S315MC	97 73 397 08	65	1	2 391 001	96 69 507 08	DIESELMOTOR VORM.
BLECH 4X419X242 S315MC	97 75 410 08	65	1	1 401	91 58 478 08	RAUPENTRAEGER LI.
BLECH 4X419X242 S315MC	97 75 411 08	65	1	1 411	91 69 968 08	RAUPENTRAEGER RE.
BLECH 4X450X100 S315MC	97 57 447 08	103	2	3 211	91 75 365 08	S-ANLENKSTUECK
BLECH 4X450X205 S315MC FE	97 88 000 08	38	6	3 715	91 69 506 08	D-ZWISCHENSTUECK
BLECH 4X450X205 S315MC FE	97 88 000 08	41	12	3 716	91 69 507 08	D-ZWISCHENSTUECK
BLECH 4X480X230 S315MC FE	97 87 755 08	114	1	3 713	91 75 366 08	D-ANLENKSTUECK
BLECH 4X487X120 S315MC FE	97 81 896 08	102	2	3 211	91 75 365 08	S-ANLENKSTUECK
BLECH 4X492X101 S315MC FE	97 70 792 08	23	1	2 859	91 69 351 08	GERAEUSCHDAEMMUNG
BLECH 4X492X116 S315MC FE	97 79 887 08	37	2	2 340	91 63 407 08	WINDE 4 EINZIEHWERK
BLECH 4X505X168 S315MC FE	97 49 296 08	40	2	3 214	91 63 420 08	SW-KOPFSTUECK
BLECH 4X547X601 S315MC	97 04 412 5	10	1	2 391	91 69 334 08	DIESELMOTOR KPL.
BLECH 4X571X284 S315MC	97 01 555 8	2	2	2 391 041	96 69 508 08	OELKUEHLER VORM.
BLECH 4X600X100 S315MC	97 55 896 08	87	1	3 211	91 75 365 08	S-ANLENKSTUECK
BLECH 4X60X103 S315MC FE//	95 51 525 08	35	1	2 340	91 63 407 08	WINDE 4 EINZIEHWERK
BLECH 4X60X103 S315MC FE//	95 51 525 08	35	1	3 350	91 63 410 08	WINDE 3
BLECH 4X60X103 S315MC FE//	95 51 525 08	25	1	3 370	91 63 409 08	WINDE 6
BLECH 4X60X103 S315MC FE//	97 15 061 08	6	1	2 310	91 63 405 08	WINDE 1
BLECH 4X60X103 S315MC FE//	97 15 061 08	6	1	2 320	91 63 406 08	WINDE 2
BLECH 4X60X224 S315MC FE//	97 81 069 08	75	2	2 550 001	96 85 596 08	SA-BOCK VORM.
BLECH 4X618X343 S315MC	97 73 396 08	64	1	2 391 001	96 69 507 08	DIESELMOTOR VORM.

Bezeichnung	Artikel	Pos.	Menge	Seite	Baugruppe	Bezeichnung
BLECH 4X636X119 S315MC FE	97 03 310 4	5	2	2 260	91 74 253 08	BATTERIELAGERUNG
BLECH 4X640X119 S315MC FE	97 01 785 9	84	1	3 211	91 75 365 08	S-ANLENKSTUECK
BLECH 4X640X119 S315MC FE	97 01 786 0	104	1	3 211	91 75 365 08	S-ANLENKSTUECK
BLECH 4X650X443 S315MC	97 15 345 08	32	1	3 214	91 63 420 08	SW-KOPFSTUECK
BLECH 4X667X220 S315MC FE	97 79 664 08	70	2	3 714	91 63 428 08	D-KOPFSTUECK
BLECH 4X680X383 S315MC	97 15 435 08	9	1	1 921 100	91 72 880 08	ELEKTRIK MITTELTEIL
BLECH 4X738X475 S315MC	97 02 117 3	12	1	2 650	91 76 853 08	HARNSTOFFTANK
BLECH 4X73X30 S315MC FE//	97 01 508 1	308	1	2 970 000	96 67 119 08	HYDRAULIK OBERWAGEN
BLECH 4X747X370 S315MC FE	97 79 663 08	69	2	3 714	91 63 428 08	D-KOPFSTUECK
BLECH 4X760X207 S315MC FE	97 96 939 08	36	1	2 925 402	96 58 855 08	KAMERAANBAU DREHBUEHN
BLECH 4X768X101 S315MC	97 02 442 2	44	1	2 859	91 69 351 08	GERAEUSCHDAEMMUNG
BLECH 4X788X356 S315MC	97 92 407 08	3	1	2 783	91 58 945 08	BRENNSTOFFBEHAELTER O
BLECH 4X800X100 S315MC	97 55 895 08	89	4	3 211	91 75 365 08	S-ANLENKSTUECK
BLECH 4X800X212 S315MC FE	97 01 940 2	57	1	3 715	91 69 506 08	D-ZWISCHENSTUECK
BLECH 4X800X212 S315MC FE	97 01 940 2	56	7	3 716	91 69 507 08	D-ZWISCHENSTUECK
BLECH 4X85X60 S315MC FE//	97 85 873 08	13	1	2 370	91 61 617 08	MONTAGEWINDE
BLECH 4X86X60 S315MC FE//	97 85 872 08	12	1	2 370	91 61 617 08	MONTAGEWINDE
BLECH 4X891X202 S315MC FE	97 92 780 08	56	1	3 715	91 69 506 08	D-ZWISCHENSTUECK
BLECH 4X900X225 S315MC FE	97 87 756 08	1	1	3 713 013	96 57 159 08	BLECH KPL.
BLECH 4X90X12 S315MC FE//	94 99 977 08	9	4	2 932 160	96 90 849 08	SCHALTSCHRANK MECH.
BLECH 4X961X191 S315MC	97 01 621 1	31	1	2 859	91 69 351 08	GERAEUSCHDAEMMUNG
BLECH 4X97X65 S315MC FE//	97 85 875 08	15	1	2 370	91 61 617 08	MONTAGEWINDE
BLECH 4X97X77 S315MC FE//	97 85 874 08	14	1	2 370	91 61 617 08	MONTAGEWINDE
BLECH 4x63x90 S315MC FE//	95 41 137 08	6	2	2 510	91 52 788 08	DREHBUEHNENVERKLEIDUN
BLECH 4x73x30 S315MC FE//	97 03 501 08	28	1	2 310	91 63 405 08	WINDE 1
BLECH 4x73x30 S315MC FE//	97 03 501 08	28	1	2 320	91 63 406 08	WINDE 2
BLECH 4x73x30 S315MC FE//	97 03 501 08	17	1	2 650	91 76 853 08	HARNSTOFFTANK
BLECH 4x73x30 S315MC FE//	97 03 501 08	27	5	2 711	91 52 800 08	ZENTRALSCHMIERANLAGE O
BLECH 5X100X270 S355MC FE	95 66 430 08	79	4	3 211	91 75 365 08	S-ANLENKSTUECK
BLECH 5X110X20 S355MC FE//	97 68 611 08	6	4	2 522	91 74 320 08	SCHIEBETUER KPL.
BLECH 5X120X30 S355MC FE//	97 62 431 08	21	2	3 215 005	91 52 846 08	ROLLENSATZ
BLECH 5X120X30 S355MC FE//	97 62 431 08	21	2	3 215 006	91 52 847 08	ROLLENSATZ
BLECH 5X125X100 S700MC	95 47 547 08	23	2	3 713	91 75 366 08	D-ANLENKSTUECK
BLECH 5X130X125 S355MC FE	97 75 887 08	5	2	3 714 008	96 49 266 08	VERSTELLFLASCHE KPL.
BLECH 5X140X100 S700MC	95 50 518 08	7	2	3 211	91 75 365 08	S-ANLENKSTUECK
BLECH 5X140X100 S700MC	95 50 518 08	27	2	3 214	91 63 420 08	SW-KOPFSTUECK
BLECH 5X140X100 S700MC	95 50 518 08	5	4	3 220	91 70 738 08	S-ZWISCHENSTUECK
BLECH 5X140X100 S700MC	95 50 518 08	5	4	3 223	91 60 904 08	S-ZWISCHENSTUECK
BLECH 5X140X100 S700MC	95 50 518 08	5	4	3 223	91 70 741 08	S-ZWISCHENSTUECK
BLECH 5X140X100 S700MC	95 50 518 08	5	4	3 223 011	91 77 456 08	S-ZWISCHENSTUECK
BLECH 5X140X100 S700MC	95 50 518 08	5	4	3 223 100	91 70 743 08	S-ZWISCHENSTUECK
BLECH 5X140X100 S700MC	95 50 518 08	24	4	3 225	91 57 045 08	SL-REDUZIERSTUECK
BLECH 5X140X100 S700MC	95 50 518 08	26	2	3 714	91 63 428 08	D-KOPFSTUECK
BLECH 5X140X100 S700MC	95 50 518 08	21	2	3 715	91 69 506 08	D-ZWISCHENSTUECK
BLECH 5X140X100 S700MC	95 50 518 08	21	2	3 716	91 69 507 08	D-ZWISCHENSTUECK
BLECH 5X150X101 S355MC	97 74 928 08	33	2	3 715	91 69 506 08	D-ZWISCHENSTUECK
BLECH 5X150X101 S355MC	97 74 928 08	31	2	3 716	91 69 507 08	D-ZWISCHENSTUECK
BLECH 5X1763X283 S355MC	97 01 875 7	39	1	2 391 001	96 69 507 08	DIESELMOTOR VORM.
BLECH 5X25X90 S355MC FE//	94 88 125 08	6	2	2 310 008	96 61 008 08	SCHUTZWALZE WINDE 1-2
BLECH 5X263X60 S355MC FE//	97 79 283 08	60	1	3 713	91 75 366 08	D-ANLENKSTUECK
BLECH 5X263X60 S355MC FE//	97 79 283 08	44	8	3 714	91 63 428 08	D-KOPFSTUECK
BLECH 5X2668X259 S355MC	97 69 490 08	32	1	1 401	91 58 478 08	RAUPENTRAEGER LI.
BLECH 5X2668X259 S355MC	97 69 490 08	32	1	1 411	91 69 968 08	RAUPENTRAEGER RE.
BLECH 5X3017X259 S355MC	97 69 487 08	29	1	1 401	91 58 478 08	RAUPENTRAEGER LI.
BLECH 5X3017X259 S355MC	97 69 487 08	29	1	1 411	91 69 968 08	RAUPENTRAEGER RE.
BLECH 5X3017X259 S355MC	97 69 488 08	30	1	1 401	91 58 478 08	RAUPENTRAEGER LI.
BLECH 5X3017X259 S355MC	97 69 488 08	30	1	1 411	91 69 968 08	RAUPENTRAEGER RE.
BLECH 5X311X106 S355MC	97 83 634 08	74	12	1 401	91 58 478 08	RAUPENTRAEGER LI.
BLECH 5X311X106 S355MC	97 83 634 08	74	12	1 411	91 69 968 08	RAUPENTRAEGER RE.
BLECH 5X330X429 S355MC FE	97 89 198 08	19	2	3 714 009	96 49 267 08	VERSTELLFLASCHE KPL.

Bezeichnung	Artikel	Pos.	Menge	Seite	Baugruppe	Bezeichnung
BLECH 5X393X60 S355MC FE//	95 64 428 08	31	4	3 223	91 70 741 08	S-ZWISCHENSTUECK
BLECH 5X393X60 S355MC FE//	95 64 428 08	31	4	3 223 100	91 70 743 08	S-ZWISCHENSTUECK
BLECH 5X393X60 S355MC FE//	95 64 428 08	53	2	3 714	91 63 428 08	D-KOPFSTUECK
BLECH 5X393X60 S355MC FE//	95 64 428 08	23	2	3 715	91 69 506 08	D-ZWISCHENSTUECK
BLECH 5X393X60 S355MC FE//	95 64 428 08	23	4	3 716	91 69 507 08	D-ZWISCHENSTUECK
BLECH 5X512X62 S700MC	97 69 489 08	31	4	1 401	91 58 478 08	RAUPENTRAEGER LI.
BLECH 5X512X62 S700MC	97 69 489 08	31	4	1 411	91 69 968 08	RAUPENTRAEGER RE.
BLECH 5X60X333 S355MC FE//	97 01 849 5	31	2	3 220	91 70 738 08	S-ZWISCHENSTUECK
BLECH 5X60X333 S355MC FE//	97 01 849 5	30	2	3 225	91 57 045 08	SL-REDUZIERSTUECK
BLECH 5X60X333 S355MC FE//	97 01 849 5	53	2	3 715	91 69 506 08	D-ZWISCHENSTUECK
BLECH 5X60X333 S355MC FE//	97 01 849 5	58	2	3 716	91 69 507 08	D-ZWISCHENSTUECK
BLECH 5X60X388 S355MC FE//	97 75 617 08	31	4	3 223	91 60 904 08	S-ZWISCHENSTUECK
BLECH 5X60X388 S355MC FE//	97 75 617 08	31	4	3 223 011	91 77 456 08	S-ZWISCHENSTUECK
BLECH 5X691X300 S355MC	97 74 820 08	4	5	3 215 005	91 52 846 08	ROLLENSATZ
BLECH 5X691X300 S355MC	97 74 820 08	4	7	3 215 006	91 52 847 08	ROLLENSATZ
BLECH 5X699X574 S960QL	97 74 924 08	9	1	3 711	91 68 435 08	MASTNASE
BLECH 5X80X40 S355MC FE//	97 77 670 08	61	1	3 220	91 70 738 08	S-ZWISCHENSTUECK
BLECH 5X80X40 S355MC FE//	97 77 670 08	57	1	3 223	91 60 904 08	S-ZWISCHENSTUECK
BLECH 5X80X40 S355MC FE//	97 77 670 08	57	1	3 223	91 70 741 08	S-ZWISCHENSTUECK
BLECH 5X80X40 S355MC FE//	97 77 670 08	57	1	3 223 011	91 77 456 08	S-ZWISCHENSTUECK
BLECH 5X80X40 S355MC FE//	97 77 670 08	60	1	3 223 100	91 70 743 08	S-ZWISCHENSTUECK
BLECH 5X90X57 S355MC	97 76 596 08	66	6	1 401	91 58 478 08	RAUPENTRAEGER LI.
BLECH 5X90X57 S355MC	97 76 596 08	66	6	1 411	91 69 968 08	RAUPENTRAEGER RE.
BLECH 5X95X95 S355MC	97 74 824 08	5	10	3 215 005	91 52 846 08	ROLLENSATZ
BLECH 5X95X95 S355MC	97 74 824 08	5	10	3 215 006	91 52 847 08	ROLLENSATZ
BLECH 6X770X671 S960QL	97 74 923 08	8	1	3 711	91 68 435 08	MASTNASE
BLECH 80X1380X475 S355J2+	97 76 224 08	3	2	3 714 009	96 49 267 08	VERSTELLFLASCHE KPL.
BLECH 8X215X215 S700MC	97 01 330 6	55	1	3 223	91 60 904 08	S-ZWISCHENSTUECK
BLECH 8X215X215 S700MC	97 01 330 6	55	1	3 223	91 70 741 08	S-ZWISCHENSTUECK
BLECH 8X215X215 S700MC	97 01 330 6	55	1	3 223 011	91 77 456 08	S-ZWISCHENSTUECK
BLECH 8X215X215 S700MC	97 01 330 6	58	1	3 223 100	91 70 743 08	S-ZWISCHENSTUECK
BLECH 8X215X215 S700MC	97 01 330 6	58	2	3 715	91 69 506 08	D-ZWISCHENSTUECK
BLECH 8X215X215 S700MC	97 01 330 6	57	2	3 716	91 69 507 08	D-ZWISCHENSTUECK
BLECH 8X280X280 S355MC FE	97 75 886 08	4	2	3 714 008	96 49 266 08	VERSTELLFLASCHE KPL.
BLECH 8X280X280 S355MC FE	97 75 886 08	6	2	3 714 009	96 49 267 08	VERSTELLFLASCHE KPL.
BLECH 8X300X50 S355MC FE//	95 54 048 08	76	2	3 211	91 75 365 08	S-ANLENKSTUECK
BLECH 8X300X50 S355MC FE//	95 54 048 08	32	3	3 220	91 70 738 08	S-ZWISCHENSTUECK
BLECH 8X300X50 S355MC FE//	95 54 048 08	32	4	3 223	91 60 904 08	S-ZWISCHENSTUECK
BLECH 8X300X50 S355MC FE//	95 54 048 08	32	4	3 223	91 70 741 08	S-ZWISCHENSTUECK
BLECH 8X300X50 S355MC FE//	95 54 048 08	32	4	3 223 011	91 77 456 08	S-ZWISCHENSTUECK
BLECH 8X300X50 S355MC FE//	95 54 048 08	32	4	3 223 100	91 70 743 08	S-ZWISCHENSTUECK
BLECH 8X300X50 S355MC FE//	95 54 048 08	40	2	3 225	91 57 045 08	SL-REDUZIERSTUECK
BLECH 8X300X50 S355MC FE//	95 54 048 08	21	3	3 713	91 75 366 08	D-ANLENKSTUECK
BLECH 8X300X50 S355MC FE//	95 54 048 08	54	2	3 714	91 63 428 08	D-KOPFSTUECK
BLECH 8X300X50 S355MC FE//	95 54 048 08	22	2	3 715	91 69 506 08	D-ZWISCHENSTUECK
BLECH 8X300X50 S355MC FE//	95 54 048 08	22	8	3 716	91 69 507 08	D-ZWISCHENSTUECK
BLECH 8X369X382 S700MC	97 85 716 08	11	1	2 350	91 79 269 08	DREHWERK
BLECH 8X369X382 S700MC	97 85 717 08	12	1	2 350	91 79 269 08	DREHWERK
BLECH 8X407X110 S355MC T Z	97 74 758 08	52	4	3 713	91 75 366 08	D-ANLENKSTUECK
BLECH 8X407X110 S355MC T Z	97 74 758 08	30	4	3 715	91 69 506 08	D-ZWISCHENSTUECK
BLECH 8X407X110 S355MC T Z	97 74 758 08	28	6	3 716	91 69 507 08	D-ZWISCHENSTUECK
BLECH 8X40X246 S355MC FE//	97 73 817 08	59	5	3 713	91 75 366 08	D-ANLENKSTUECK
BLECH 8X40X246 S355MC FE//	97 73 817 08	52	2	3 714	91 63 428 08	D-KOPFSTUECK
BLECH 8X40X246 S355MC FE//	97 73 817 08	29	4	3 715	91 69 506 08	D-ZWISCHENSTUECK
BLECH 8X40X246 S355MC FE//	97 73 817 08	27	4	3 716	91 69 507 08	D-ZWISCHENSTUECK
BLECH 8X449X310 S355MC	97 02 477 8	7	1	2 391 040	96 75 829 08	KUPPLUNGSSTELLER
BLECH 8X64X84 S355MC FE//	97 64 835 08	63	4	2 391 001	96 69 507 08	DIESELMOTOR VORM.
BLECH 8X95X374 S700MC	97 91 624 08	12	4	3 292	91 63 429 08	D-RUECKHALTESICHERUNG
BLECH 8x40x276 S700MC	97 08 336 08	27	4	3 220	91 70 738 08	S-ZWISCHENSTUECK
BLECH 8x40x276 S700MC	97 08 336 08	27	4	3 223	91 60 904 08	S-ZWISCHENSTUECK

Bezeichnung	Artikel	Pos.	Menge	Seite	Baugruppe	Bezeichnung
BLECH 8x40x276 S700MC	97 08 336 08	27	4	3 223	91 70 741 08	S-ZWISCHENSTUECK
BLECH 8x40x276 S700MC	97 08 336 08	27	4	3 223 011	91 77 456 08	S-ZWISCHENSTUECK
BLECH 8x40x276 S700MC	97 08 336 08	27	4	3 223 100	91 70 743 08	S-ZWISCHENSTUECK
BLECH 8x40x276 S700MC	97 08 336 08	34	4	3 225	91 57 045 08	SL-REDUZIERSTUECK
BLECH KPL.	96 51 071 08	20	1	2 391 001	96 69 507 08	DIESELMOTOR VORM.
BLECH KPL.	96 57 159 08	115	1	3 713	91 75 366 08	D-ANLENKSTUECK
BLECH KPL. FE//ZN20//C	96 51 459 08	13	2	2 391 023	96 69 509 08	KUEHLER VORM.
BLECH S235JR	10 11 694 9	11	4	9 739 613	97 39 613	KABELBAUM ANBAU
BLECH SCHWK.	96 48 607 08	6	1	3 215 005	91 52 846 08	ROLLENSATZ
BLECH SCHWK.	96 48 607 08	6	1	3 215 006	91 52 847 08	ROLLENSATZ
BLECH SCHWK.	96 48 608 08	7	1	3 215 005	91 52 846 08	ROLLENSATZ
BLECH SCHWK.	96 48 608 08	7	1	3 215 006	91 52 847 08	ROLLENSATZ
BLECH SCHWK.	96 49 851 08	2	1	3 745 011	96 49 677 08	LASCHE KPL.
BLECH SCHWK.	96 52 917 08	81	1	2 520	91 72 029 08	KABINE VERGLAST
BLECH SCHWK.	96 54 179 08	1	2	2 657	91 61 109 08	MONTAGEEINRICHTUNG RA
BLECH SCHWK.	96 69 475 08	9	1	2 859	91 69 351 08	GERAEUSCHDAEMMUNG
BLECH SCHWK.	96 70 626 08	8	1	2 859	91 69 351 08	GERAEUSCHDAEMMUNG
BLECH SCHWK.	96 70 638 08	7	1	2 859	91 69 351 08	GERAEUSCHDAEMMUNG
BLECH SCHWK.	96 70 692 08	1	1	2 859	91 69 351 08	GERAEUSCHDAEMMUNG
BLECH SCHWK.	96 70 693 08	2	1	2 859	91 69 351 08	GERAEUSCHDAEMMUNG
BLECH SCHWK.	96 76 243 08	17	1	2 859	91 69 351 08	GERAEUSCHDAEMMUNG
BLECH VORM.	96 70 696 08	2	1	2 859 005	96 70 695 08	KLAPPE VORM.
BLECH VORM.	96 70 698 08	3	1	2 859 005	96 70 695 08	KLAPPE VORM.
BLECH VORM.	96 72 805 08	16	1	2 859	91 69 351 08	GERAEUSCHDAEMMUNG
BLECH VORM.	96 76 256 08	4	1	2 859 005	96 70 695 08	KLAPPE VORM.
BLECH VORM. DACH	96 50 385 08	1	1	2 533 051	96 74 752 08	ELEKTRIK KABINE
BLECH VORM. FE//ZN20//C	96 48 533 08	12	1	3 780 870	91 69 146 08	FLUG-U.WINDWARNUNG
BLECHMUTTER M8	41 30 070 08	33	4	2 831	91 73 139 08	KLIMAANLAGE OW
BLECHMUTTER M8	41 30 070 08	357	20	2 859	91 69 351 08	GERAEUSCHDAEMMUNG
BLECHSCHRAUBE DIN 7981 4	40 82 507 08	22	2	2 831	91 73 139 08	KLIMAANLAGE OW
BLECHSCHRAUBE DIN 7981 4,	55 31 687 08	17	2	2 932 160	96 90 849 08	SCHALTSCHRANK MECH.
BLECHSCHRAUBE DIN 7982 3,	59 10 059 08	47	20	2 520 034	96 45 984 08	INNENVERKLEIDUNG
BLECHSCHRAUBE ISO 7049 S	40 82 010 14	273	2	3 930 730	96 68 395 08	KLEMMKASTEN KPL.
BLECHSCHRAUBE ISO 7049 S	40 82 010 14	210	2	3 930 734	96 54 401 08	KLEMMKASTEN
BLENDE	60 67 620 08	8	1	2 533 067	96 50 385 08	BLECH VORM.
BLENDE 1,5X19,5X111	61 10 017 08	4	1	2 932 122	96 90 850 08	LICCON MONTAGEEINHEIT
BLENDE SCHWK. RAL 7016 SP	96 49 441 08	19	1	2 520 034	96 45 984 08	INNENVERKLEIDUNG
BLENDSCHUTZ 4X567X55 ALM	97 09 807 08	2	1	2 913 003	96 20 599 08	FOLIENTASTATUR VORM.
BLINDNIET 3,0X3,2-5,0	70 42 121 08	10	2	2 913 005	96 28 696 08	INNENGEHAEUSE VORM.
BLINDNIET 3,0X3,2-5,0	70 42 121 08	41	50	2 932 001	96 81 042 08	RELAISSTEUERUNG
BLINDNIET 4,0X10,5	70 42 323 08	11	26	2 932 082	96 93 013 08	AUFBAUTEILE MONTAGETAFE
BLINDNIETMUTTER M5 K=1,0-3	10 04 259 2	31	29	2 520	91 72 029 08	KABINE VERGLAST
BLINDNIETMUTTER M5 K=1,0-3	10 04 259 2	4	23	2 522	91 74 320 08	SCHIEBETUER KPL.
BLINDNIETMUTTER M5 K=1,0-3	10 04 259 2	36	8	2 533 020	96 71 980 08	ARMATUREN RE.
BLINDNIETMUTTER M5 K=1,0-3	10 04 259 2	86	6	2 932 082	96 93 013 08	AUFBAUTEILE MONTAGETAFE
BLINDNIETMUTTER M6 K=1,0-3	10 04 259 3	32	80	2 520	91 72 029 08	KABINE VERGLAST
BLINDNIETMUTTER M6 K=1,0-3	10 04 259 3	5	6	2 520 030	96 45 609 08	DACHSCHEIBE VORM.
BLINDNIETMUTTER M6 K=1,0-3	10 04 259 3	14	1	2 533 003	96 73 437 08	ELEKTRIK ANBAUTEILE KABIN
BLINDNIETMUTTER M6 K=1,0-3	10 04 259 3	3	5	2 810 037	96 47 204 08	PEDALTRAEGER EINBAU
BLINDNIETMUTTER M8 K=1,8-	41 30 065 08	24	5	2 520	91 72 029 08	KABINE VERGLAST
BLINDNIETMUTTER M8 K=1,8-	41 30 065 08	18	2	2 522	91 74 320 08	SCHIEBETUER KPL.
BLINDNIETMUTTER M8 K=1,8-	41 30 065 08	2	12	2 810 037	96 47 204 08	PEDALTRAEGER EINBAU
BLINDSTECKER N200	96 64 597 08	21	1	2 920 001	96 72 296 08	KABELLISTE DREHBUEHNE
BLINDSTECKER W1050BS	96 56 664 08	16	1	2 920 369	96 54 235 08	KLEMMKASTEN KPL.
BLINDSTECKER W909BS	96 55 366 08	17	1	2 920 369	96 54 235 08	KLEMMKASTEN KPL.
BLINDSTECKER W910BS	96 56 665 08	15	1	2 920 369	96 54 235 08	KLEMMKASTEN KPL.
BLINDSTECKER W988BS	96 52 267 08	320	1	3 930 638	96 74 840 08	KLEMMKASTEN
BLINDSTECKER W989BS	96 52 272 08	330	1	3 930 638	96 74 840 08	KLEMMKASTEN
BLINDSTOPFEN	69 24 049 08	811	2	2 970 000	96 67 119 08	HYDRAULIK OBERWAGEN
BLINDSTOPFEN VSTI1/4"ED A3	47 77 040 08	637	3	1 970 101	96 67 647 08	HYDRAULIK MITTELTEIL

Bezeichnung	Artikel	Pos.	Menge	Seite	Baugruppe	Bezeichnung
BLINDSTOPFEN VSTI1/4"ED A3	47 77 040 08	711	5	2 970 000	96 67 119 08	HYDRAULIK OBERWAGEN
BLINDSTOPFEN VSTI1/4"ED A3	47 77 040 08	12	1	3 713 013	96 57 159 08	BLECH KPL.
BLINDSTOPFEN VSTI1/4"ED A3	47 77 040 08	620	4	3 978 011	96 69 774 08	ZUSATZHYDRAULIK SB-KOPFS
BLINDSTOPFEN VSTI1/4"ED A3	47 77 040 08	606	1	3 978 101	96 69 717 08	HYDR.SCHWEBEBALLAST-AN
BLINDSTOPFEN VSTI1/4"ED A3	47 77 040 08	2	3	5 113 086	51 13 086 08	PROPORTIONALVENTIL
BLINDSTOPFEN VSTI1/4"ED A3	47 77 040 08	2	2	X1021769	10 21 769 5	SENKBREMSVENTIL
BLINDSTOPFEN VSTI1/4"ED A3	47 77 040 08	33	2	X1041101	10 41 101 5	RUECKFALLSTUETZE
BLINDSTOPFEN VSTI1/4"ED A3	47 77 040 08	34	5	X1041101	10 41 101 9	HYDROZYLINDER
BLINDSTOPFEN VSTI1/4"ED A3	47 77 040 08	200	4	X1041325	10 41 325 5	UMSCHALTBLOCK
BLINDSTOPFEN VSTIM10X1E	47 77 055 08	629	3	2 990 000	96 70 680 08	VERROHRUNG DRUCKLUFTA
BLINDSTOPFEN VSTIM10X1E	47 77 055 08	39	6	X1041101	10 41 101 5	RUECKFALLSTUETZE
BOCK SCHWK.	96 49 676 08	7	1	3 745	91 68 438 08	SCHWEBEBALLAST
BOCK SCHWK.	96 49 679 08	9	1	3 745	91 68 438 08	SCHWEBEBALLAST
BODENMATTE 1188X829X28	97 71 454 08	9	1	2 520 034	96 45 984 08	INNENVERKLEIDUNG
BODENMATTE 1214X894X209	97 71 453 08	8	1	2 520 034	96 45 984 08	INNENVERKLEIDUNG
BODENPLATTE GS18NIMOCR	38 00 459 08	1	81	1 300 011	96 52 137 08	BODENPLATTEN VORM.
BODENPLATTEN KPL. 1.5 M	91 52 379 08	6	2		LR 1600-2-0	LIEBHERR RAUPENKRAN LR 1
BODENPLATTEN VORM.	96 52 137 08	1	1	1 300	91 52 379 08	BODENPLATTEN KPL.
BOLZEN	10 04 243 0	41	1	X1041101	10 41 101 5	RUECKFALLSTUETZE
BOLZEN	10 04 243 0	390	1	X1041101	10 41 101 8	RUECKFALLSTUETZE
BOLZEN	11 11 058 6	2	1	9 739 885	97 39 885	ZWISCHENRAD ANBAU
BOLZEN	11 11 061 1	1	1	9 739 884	97 39 884	ANBAUTEILE
BOLZEN	11 21 422 6	310	1	X1035659	10 35 659 9	VERTEILERGETRIEBE
BOLZEN	57 04 059 08	(1)	1	1 750	91 52 395 08	WERKZEUG
BOLZEN 100.0X160 35NICRM	95 26 739 08	2	1	3 216 005	96 50 697 08	FUSS KPL.
BOLZEN 100.0X185 35NICRM	97 76 840 08	14	2	3 714	91 63 428 08	D-KOPFSTUECK
BOLZEN 100.0X210 35NICRM	97 03 556 08	7	2	3 714 008	96 49 266 08	VERSTELLFLASCHE KPL.
BOLZEN 100.0X215 35NICRM	97 74 861 08	12	4	3 215 005	91 52 846 08	ROLLENSATZ
BOLZEN 100.0X215 35NICRM	97 74 861 08	12	4	3 215 006	91 52 847 08	ROLLENSATZ
BOLZEN 100.0X225 35NICRM	95 66 686 08	21	2	3 714	91 63 428 08	D-KOPFSTUECK
BOLZEN 100.0X237 35NICRM	97 68 649 08	24	2	3 214	91 63 420 08	SW-KOPFSTUECK
BOLZEN 100.0X237 35NICRM	97 68 649 08	7	2	3 225	91 57 045 08	SL-REDUZIERSTUECK
BOLZEN 100.0X237 35NICRM	97 68 649 08	11	2	3 713	91 75 366 08	D-ANLENKSTUECK
BOLZEN 100.0X237 35NICRM	97 68 649 08	23	2	3 714	91 63 428 08	D-KOPFSTUECK
BOLZEN 100.0X237 35NICRM	97 68 649 08	27	4	3 715	91 69 506 08	D-ZWISCHENSTUECK
BOLZEN 100.0X237 35NICRM	97 68 649 08	26	4	3 716	91 69 507 08	D-ZWISCHENSTUECK
BOLZEN 100.0X430 35NICRM	97 71 117 08	19	2	3 211	91 75 365 08	S-ANLENKSTUECK
BOLZEN 105.0X230 35NICRM	97 78 406 08	9	1	3 745 011	96 49 677 08	LASCHE KPL.
BOLZEN 110.0X196 35NICRM	97 68 599 08	13	2	2 550 001	96 85 596 08	SA-BOCK VORM.
BOLZEN 110.0X214 35NICRM	97 68 580 08	15	2	2 550 001	96 85 596 08	SA-BOCK VORM.
BOLZEN 110.0X214 35NICRM	97 68 580 08	6	1	2 550 005	96 45 680 08	STANGE KPL.
BOLZEN 110.0X214 35NICRM	97 68 580 08	3	2	3 714 025	96 49 269 08	STANGE KPL.
BOLZEN 110.0X214 35NICRM	97 68 580 08	8	2	3 745 011	96 49 677 08	LASCHE KPL.
BOLZEN 110X207 35NICRMOV	97 69 855 08	8	8	1 630 004	91 61 213 08	HYDRAULISCHE ABSTUETZUN
BOLZEN 120.0X237 35NICRM	97 64 994 08	4	2	3 211	91 75 365 08	S-ANLENKSTUECK
BOLZEN 120.0X237 35NICRM	97 64 994 08	2	4	3 220	91 70 738 08	S-ZWISCHENSTUECK
BOLZEN 120.0X237 35NICRM	97 64 994 08	2	4	3 223	91 60 904 08	S-ZWISCHENSTUECK
BOLZEN 120.0X237 35NICRM	97 64 994 08	2	4	3 223	91 70 741 08	S-ZWISCHENSTUECK
BOLZEN 120.0X237 35NICRM	97 64 994 08	2	4	3 223 011	91 77 456 08	S-ZWISCHENSTUECK
BOLZEN 120.0X237 35NICRM	97 64 994 08	2	4	3 223 100	91 70 743 08	S-ZWISCHENSTUECK
BOLZEN 120.0X237 35NICRM	97 64 994 08	6	2	3 225	91 57 045 08	SL-REDUZIERSTUECK
BOLZEN 130.0X233 35NICRM	97 69 809 08	6	2	2 652	91 61 110 08	ROLLENLAGERUNG
BOLZEN 15X250X242 S355J2	97 79 357 08	21	8	1 630 004	91 61 213 08	HYDRAULISCHE ABSTUETZUN
BOLZEN 160.0X240 35NICRM	97 79 763 08	90	2	3 713	91 75 366 08	D-ANLENKSTUECK
BOLZEN 170.0X260 35NICRM	97 69 484 08	15	2	1 401	91 58 478 08	RAUPENTRAEGER LI.
BOLZEN 170.0X260 35NICRM	97 69 484 08	15	2	1 411	91 69 968 08	RAUPENTRAEGER RE.
BOLZEN 170.0X260 35NICRM	97 69 485 08	16	2	1 401	91 58 478 08	RAUPENTRAEGER LI.
BOLZEN 170.0X260 35NICRM	97 69 485 08	16	2	1 411	91 69 968 08	RAUPENTRAEGER RE.
BOLZEN 19.0X76 S235JRC+C	97 68 883 08	11	2	2 522 013	96 45 883 08	FUEHRUNG VORM.
BOLZEN 20.0X304 S355J2C+C	93 82 940 08	8	1	2 621	91 72 719 08	SCHNELLVERBINDUNG RDK

Bezeichnung	Artikel	Pos.	Menge	Seite	Baugruppe	Bezeichnung
BOLZEN 220.0X455 35NICRM	97 73 402 08	2	2	2 125	91 69 505 08	BOLZEN S-ANLENKSTUECK
BOLZEN 220.0X455 35NICRM	97 73 403 08	3	2	2 125	91 69 505 08	BOLZEN S-ANLENKSTUECK
BOLZEN 25.0X204 S355J2G3C	94 26 891 08	14	2	2 550	91 71 350 08	SA-BOCK
BOLZEN 25.0X204 S355J2G3C	94 26 891 08	12	1	2 550 005	96 45 680 08	STANGE KPL.
BOLZEN 25.0X52 S355J2G3C+	97 19 736 08	3	1	2 502 007	96 22 822 08	ARMLEHNE LINKS
BOLZEN 25.0X52 S355J2G3C+	97 19 736 08	3	1	2 502 008	96 22 823 08	ARMLEHNE RECHTS
BOLZEN 25.0X62 35NICRMOV	97 97 467 08	21	2	2 631	91 73 333 08	LAUFSTEG DREHBUEHNE
BOLZEN 30.0X220 S355J2G3 T	97 74 759 08	54	8	3 713	91 75 366 08	D-ANLENKSTUECK
BOLZEN 30.0X220 S355J2G3 T	97 74 759 08	31	8	3 715	91 69 506 08	D-ZWISCHENSTUECK
BOLZEN 30.0X220 S355J2G3 T	97 74 759 08	29	12	3 716	91 69 507 08	D-ZWISCHENSTUECK
BOLZEN 30.0X305 S355J2C+C	97 75 245 08	15	1	3 214	91 63 420 08	SW-KOPFSTUECK
BOLZEN 30.0X515 S355J2C+C	97 75 246 08	16	1	3 214	91 63 420 08	SW-KOPFSTUECK
BOLZEN 35.0X138 35NICRMOV	97 75 193 08	18	3	3 711	91 68 435 08	MASTNASE
BOLZEN 35.0X14 0 35NICRMOV	97 10 780 08	11	4	2 125	91 69 505 08	BOLZEN S-ANLENKSTUECK
BOLZEN 35.0X150 35NICRMOV	97 80 472 08	105	2	3 713	91 75 366 08	D-ANLENKSTUECK
BOLZEN 35.0X165 35NICRMOV	97 22 057 08	21	2	2 730	91 61 966 08	GRUNDPLATTE DREHBUEHNE
BOLZEN 35.0X236 35NICRMOV	97 83 727 08	5	1	3 225 100	96 48 582 08	LAGERUNG KPL.
BOLZEN 35.0X320 S355J2C+C	97 80 530 08	17	2	1 401	91 58 478 08	RAUPENTRAEGER LI.
BOLZEN 35.0X320 S355J2C+C	97 80 530 08	17	2	1 411	91 69 968 08	RAUPENTRAEGER RE.
BOLZEN 35.0x330 S355J2G3 FE	97 06 477 08	56	1	3 745	91 68 438 08	SCHWEBEBALLAST
BOLZEN 35x178 35NICRMOV12	97 04 625 08	92	1	2 550 001	96 85 596 08	SA-BOCK VORM.
BOLZEN 35x178 35NICRMOV12	97 04 625 08	63	2	3 714	91 63 428 08	D-KOPFSTUECK
BOLZEN 35x178 35NICRMOV12	97 04 625 08	8	2	3 714 008	96 49 266 08	VERSTELLFLASCHE KPL.
BOLZEN 40.0X95 42CRMO4+Q	97 13 432 08	28	2	2 810	91 72 335 08	KRANFUEHRERKABINE KPL.
BOLZEN 40X60X50 S355J2C+C	45 12 372 08	6	4	1 130 032	91 68 958 08	DREHDURCHFUEHRUNG
BOLZEN 40x166 S355J2G3 FE//	97 03 523 08	18	4	3 714 009	96 49 267 08	VERSTELLFLASCHE KPL.
BOLZEN 45.0X290 35NICRMOV	97 19 655 08	14	2	3 830	91 55 535 08	ZUSATZABSPANNUNG
BOLZEN 45X158 35NICRMOV12	94 00 692 08	89	1	2 550 001	96 85 596 08	SA-BOCK VORM.
BOLZEN 45X183 35NICRMOV12	95 59 982 08	62	1	3 714	91 63 428 08	D-KOPFSTUECK
BOLZEN 45X200 35NICRMOV12	97 71 149 08	2	1	2 550 011	96 61 231 08	KONSOLE KPL.
BOLZEN 45x76 35NICRMOV12	97 00 569 08	5	2	2 310 008	96 61 008 08	SCHUTZWALZE WINDE 1-2
BOLZEN 55.0X158 35NICRMOV	93 92 498 08	11	2	2 810	91 72 335 08	KRANFUEHRERKABINE KPL.
BOLZEN 55.0X158 35NICRMOV	93 92 498 08	80	2	3 211	91 75 365 08	S-ANLENKSTUECK
BOLZEN 55.0X160 35NICRMOV	97 72 181 08	18	2	2 550	91 71 350 08	SA-BOCK
BOLZEN 55.0X175 35NICRMOV	97 67 727 08	4	1	3 220 501	96 43 440 08	STANGE KPL.
BOLZEN 55.0X175 35NICRMOV	97 67 727 08	4	1	3 225 200	96 48 679 08	STANGE KPL.
BOLZEN 55.0X175 35NICRMOV	97 67 727 08	4	1	3 561 003	96 45 222 08	STANGE KPL.
BOLZEN 55.0X175 35NICRMOV	97 67 727 08	4	1	3 713 012	96 50 197 08	STANGE KPL.
BOLZEN 55.0X175 35NICRMOV	97 67 727 08	5	2	3 830	91 55 535 08	ZUSATZABSPANNUNG
BOLZEN 55.0X210 35NICRMOV	95 28 920 08	16	4	3 211	91 75 365 08	S-ANLENKSTUECK
BOLZEN 55.0X210 35NICRMOV	95 28 920 08	6	1	3 211 003	96 46 986 08	STANGE KPL.
BOLZEN 55.0X210 35NICRMOV	95 28 920 08	5	1	3 220 501	96 43 440 08	STANGE KPL.
BOLZEN 55.0X210 35NICRMOV	95 28 920 08	5	1	3 225 200	96 48 679 08	STANGE KPL.
BOLZEN 55.0X210 35NICRMOV	95 28 920 08	5	1	3 561 003	96 45 222 08	STANGE KPL.
BOLZEN 55.0X210 35NICRMOV	95 28 920 08	5	1	3 713 012	96 50 197 08	STANGE KPL.
BOLZEN 55.0X210 35NICRMOV	95 28 920 08	10	2	3 714 009	96 49 267 08	VERSTELLFLASCHE KPL.
BOLZEN 55.0X210 35NICRMOV	95 28 920 08	3	2	3 714 013	96 59 083 08	LASCHE KPL.
BOLZEN 55.0X210 35NICRMOV	95 28 920 08	8	2	3 830	91 55 535 08	ZUSATZABSPANNUNG
BOLZEN 55.0X445 35NICRMOV	97 79 764 08	97	4	3 713	91 75 366 08	D-ANLENKSTUECK
BOLZEN 65.0X171 35NICRMOV	97 68 581 08	14	1	2 550 005	96 45 680 08	STANGE KPL.
BOLZEN 65.0X177 35NICRMOV	97 74 799 08	(4)	1	3 715	91 69 506 08	D-ZWISCHENSTUECK
BOLZEN 65.0X177 35NICRMOV	97 74 799 08	4	1	3 716 001	96 49 159 08	STANGE KPL.
BOLZEN 65.0X182 35NICRMOV	97 85 235 08	9	2	2 657	91 61 109 08	MONTAGEEINRICHTUNG RA
BOLZEN 65.0X189 35NICRMOV	97 72 405 08	2	1	2 550 008	96 47 628 08	HALTER KPL.
BOLZEN 65.0X189 35NICRMOV	97 72 405 08	2	1	2 550 009	96 47 645 08	HALTER KPL.
BOLZEN 65.0X210 35NICRMOV	94 26 890 08	13	2	2 550	91 71 350 08	SA-BOCK
BOLZEN 65.0X220 35NICRMOV	97 74 800 08	18	1	2 550 005	96 45 680 08	STANGE KPL.
BOLZEN 65.0X220 35NICRMOV	97 74 800 08	(5)	1	3 715	91 69 506 08	D-ZWISCHENSTUECK
BOLZEN 65.0X220 35NICRMOV	97 74 800 08	5	1	3 716 001	96 49 159 08	STANGE KPL.
BOLZEN 65.0X225 35NICRMOV	97 04 333 7	19	2	3 225	91 57 045 08	SL-REDUZIERSTUECK

Bezeichnung	Artikel	Pos.	Menge	Seite	Baugruppe	Bezeichnung
BOLZEN 65.0X258 35NICRMOV	97 74 147 08	5	2	2 550	91 71 350 08	SA-BOCK
BOLZEN 65.0X355 35NICRMOV	97 78 361 08	3	8	3 747	91 52 950 08	ZENTRIERUNG STANDARD
BOLZEN 65.0X375 35NICRMOV	97 74 903 08	12	2	3 225	91 57 045 08	SL-REDUZIERSTUECK
BOLZEN 65.0X84 35NICRMOV	95 71 127 08	87	4	3 713	91 75 366 08	D-ANLENKSTUECK
BOLZEN 65X140 35NICRMOV12	97 09 178 08	48	2	3 713	91 75 366 08	D-ANLENKSTUECK
BOLZEN 65X316X260 35NICRM	93 33 460 08	11	8	1 630 004	91 61 213 08	HYDRAULISCHE ABSTUETZUN
BOLZEN 70.0X97 35NICRMOV	97 78 941 08	21	4	2 340	91 63 407 08	WINDE 4 EINZIEHWERK
BOLZEN 75.0X166 35NICRMOV	97 74 862 08	13	2	3 215 005	91 52 846 08	ROLLENSATZ
BOLZEN 75.0X166 35NICRMOV	97 74 862 08	13	2	3 215 006	91 52 847 08	ROLLENSATZ
BOLZEN 75.0X222 35NICRMOV	93 99 048 08	21	2	3 711	91 68 435 08	MASTNASE
BOLZEN 8.0X34 S355J2G3C+C	97 83 644 08	18	1	2 391 040	96 75 829 08	KUPPLUNGSSTELLER
BOLZEN 85.0X120 35NICRMOV	95 67 585 08	2	2	3 292	91 63 429 08	D-RUECKHALTESICHERUNG
BOLZEN 85x235 35NICRMOV12	95 20 313 08	16	4	3 745	91 68 438 08	SCHWEBEBALLAST
BOLZEN DIN 1434 20X55X46 3	45 10 012 08	67	8	3 211	91 75 365 08	S-ANLENKSTUECK
BOLZEN DIN 1435 12X60X53	45 12 144 08	61	4	2 550 001	96 85 596 08	SA-BOCK VORM.
BOLZEN DIN 1435 16X40X35	45 12 412 08	45	4	3 211	91 75 365 08	S-ANLENKSTUECK
BOLZEN DIN 1435 16X40X35	45 12 412 08	154	4	3 713	91 75 366 08	D-ANLENKSTUECK
BOLZEN DIN 1435 20X45X38 S	45 12 222 08	4	4	2 370	91 61 617 08	MONTAGEWINDE
BOLZEN DIN 1435 20X45X38 S	45 12 222 08	29	12	2 631	91 73 333 08	LAUFSTEG DREHBUEHNE
BOLZEN DIN 1435 20X45X38 S	45 12 222 08	10	1	2 730 002	96 55 752 08	ZENTRIERUNG KPL.
BOLZEN DIN 1435 25X110X100	45 12 272 08	39	4	2 810	91 72 335 08	KRANFUEHRERKABINE KPL.
BOLZEN DIN 1435 25X110X100	45 12 272 08	49	4	3 225	91 57 045 08	SL-REDUZIERSTUECK
BOLZEN DIN 1435 25X70X60 S	45 12 269 08	2	4	2 671	91 52 798 08	OELBEHAELTER KPL.
BOLZEN DIN 1435 25X75X65 S	45 12 264 08	13	2	2 670	91 71 399 08	KRAFTSTOFFBEHAELTER KPL
BOLZEN DIN 1435 30X85X70 3	45 12 305 08	2	1	3 790 006	96 89 294 08	BOLZENZIEHZYLINDER KPL.
BOLZEN DIN 1435 30X85X70 3	45 12 305 08	2	1	3 790 007	96 89 295 08	BOLZENZIEHZYLINDER KPL.
BOLZEN DIN 1435 40X290X260	45 12 370 08	17	2	3 714 008	96 49 266 08	VERSTELLFLASCHE KPL.
BOLZEN DIN 1435 40X80X68 S3	45 12 375 08	7	1	1 130 032	91 68 958 08	DREHDURCHFUEHRUNG
BOLZEN DIN 1436 20X85X78 3	45 14 223 08	12	4	3 220	91 70 738 08	S-ZWISCHENSTUECK
BOLZEN DIN 1436 20X85X78 3	45 14 223 08	12	4	3 223	91 60 904 08	S-ZWISCHENSTUECK
BOLZEN DIN 1436 20X85X78 3	45 14 223 08	12	4	3 223	91 70 741 08	S-ZWISCHENSTUECK
BOLZEN DIN 1436 20X85X78 3	45 14 223 08	12	4	3 223 011	91 77 456 08	S-ZWISCHENSTUECK
BOLZEN DIN 1436 20X85X78 3	45 14 223 08	12	4	3 223 100	91 70 743 08	S-ZWISCHENSTUECK
BOLZEN DIN 1436 25X200X192	45 14 269 08	5	1	2 621	91 72 719 08	SCHNELLVERBINDUNG RDK
BOLZEN DIN 1436 30X105X97 3	45 14 308 08	4	20	1 631 100	91 61 483 08	LAUFSTEG RAUPENFAHRWER
BOLZEN DIN 1436 30X140X130	45 14 304 08	37	2	3 713	91 75 366 08	D-ANLENKSTUECK
BOLZEN DIN 1436 40X110X98	45 14 362 08	3	1	3 745 002	92 17 236 08	SCHALTEINHEIT
BOLZEN DIN 1436 40X110X98	45 14 362 08	3	1	3 745 003	92 17 237 08	SCHALTEINHEIT
BOLZEN ISO 2340 B16X60X50	45 00 191 08	3	2	1 641 014	92 53 053 08	ABSTUETZPLATTE KPL.
BOLZEN ISO 2340 B20X500X4	45 00 232 08	37	2	3 211	91 75 365 08	S-ANLENKSTUECK
BOLZEN ISO 2340 B20X500X4	45 00 232 08	68	2	3 713	91 75 366 08	D-ANLENKSTUECK
BOLZEN ISO 2340 B30X140X12	45 00 330 08	4	1	3 714 021	96 49 271 08	ROLLENLAGERUNG KPL.
BOLZEN ISO 2340 B30X200X1	45 25 412 08	66	2	3 714	91 63 428 08	D-KOPFSTUECK
BOLZEN ISO 2340 B30X250X2	45 25 413 08	6	1	3 713	91 75 366 08	D-ANLENKSTUECK
BOLZEN ISO 2340 B30X305X28	45 00 333 08	23	2	3 211	91 75 365 08	S-ANLENKSTUECK
BOLZEN ISO 2340 B30X700X68	45 00 312 08	15	3	3 714 008	96 49 266 08	VERSTELLFLASCHE KPL.
BOLZEN ISO 2340 B40X1075X	45 25 485 08	11	2	3 215 005	91 52 846 08	ROLLENSATZ
BOLZEN ISO 2340 B50X120X96	45 25 505 08	23	4	3 370	91 63 409 08	WINDE 6
BOLZEN ISO 2340 B70X160X1	45 00 463 08	3	1	1 750 023	92 65 732 08	MONTAGEROLLE
BOLZEN ISO 2341 B16X152X1	45 30 093 08	41	8	3 211	91 75 365 08	S-ANLENKSTUECK
BOLZEN ISO 2341 B16X162X15	45 30 083 08	36	8	3 715	91 69 506 08	D-ZWISCHENSTUECK
BOLZEN ISO 2341 B16X162X15	45 30 083 08	38	8	3 716	91 69 507 08	D-ZWISCHENSTUECK
BOLZEN ISO 2341 B20X115X10	45 30 209 08	26	6	2 631	91 73 333 08	LAUFSTEG DREHBUEHNE
BOLZEN ISO 2341 B20X115X10	45 30 209 08	62	4	3 211	91 75 365 08	S-ANLENKSTUECK
BOLZEN ISO 2341 B20X130X12	45 30 210 08	38	2	3 713	91 75 366 08	D-ANLENKSTUECK
BOLZEN ISO 2341 B20X75X66	45 12 225 08	11	2	2 550	91 71 350 08	SA-BOCK
BOLZEN ISO 2341 B20X75X66	45 12 225 08	11	1	2 925 203	96 52 153 08	KAMERAANBAU S-ANLENKSTU
BOLZEN ISO 2341 B20X75X66	45 12 225 08	11	1	2 925 204	92 16 990 08	KAMERAANBAU D-ANLENKS
BOLZEN ISO 2341 B20X75X66	45 12 225 08	29	1	2 925 402	96 58 855 08	KAMERAANBAU DREHBUEHN
BOLZEN ISO 2341 B20X75X66	45 12 225 08	49	4	3 214	91 63 420 08	SW-KOPFSTUECK

Bezeichnung	Artikel	Pos.	Menge	Seite	Baugruppe	Bezeichnung
BOLZEN ISO 2341 B24X60X50	45 30 220 08	31	2	2 631	91 73 333 08	LAUFSTEG DREHBUEHNE
BOLZEN ISO 2341 B24X60X50	45 30 220 08	13	4	2 730	91 61 966 08	GRUNDPLATTE DREHBUEHNE
BOLZEN ISO 2341 B24X91X82 3	45 30 223 08	34	2	2 631	91 73 333 08	LAUFSTEG DREHBUEHNE
BOLZEN ISO 2341 B30X120X1	10 04 126 0	12	2	2 670	91 71 399 08	KRAFTSTOFFBEHAELTER KPL
BOLZEN ISO 2341 B30X220X2	45 30 300 08	76	2	1 401	91 58 478 08	RAUPENTRAEGER LI.
BOLZEN ISO 2341 B30X220X2	45 30 300 08	76	2	1 411	91 69 968 08	RAUPENTRAEGER RE.
BOLZEN ISO 2341 B30X220X2	45 30 300 08	9	2	2 652	91 61 110 08	ROLLENLAGERUNG
BOLZEN ISO 2341 B30X260X2	45 30 318 08	9	8	1 630 004	91 61 213 08	HYDRAULISCHE ABSTUETZUN
BOLZEN ISO 2341 B30X70X58 3	94 00 689 08	18	1	2 652	91 61 110 08	ROLLENLAGERUNG
BOLZEN ISO 2341 B30X70X58 3	94 00 689 08	32	1	3 711	91 68 435 08	MASTNASE
BOLZEN ISO 2341 B30X75X65 3	45 30 320 08	32	2	2 810	91 72 335 08	KRANFUEHRERKABINE KPL.
BOLZEN ISO 2341 B30X95X85 3	45 30 327 08	17	2	2 652	91 61 110 08	ROLLENLAGERUNG
BOLZEN ISO 2341 B36X80X70 3	45 30 324 08	19	2	3 714	91 63 428 08	D-KOPFSTUECK
BOLZEN KPL. FE//ZN20//C	96 36 836 08	19	4	3 745	91 68 438 08	SCHWEBEBALLAST
BOLZEN RD35X105 42CRMO4	94 51 057 08	20	4	2 391	91 69 334 08	DIESELMOTOR KPL.
BOLZEN RD35X128 35NICRM	94 90 237 08	28	1	3 711	91 68 435 08	MASTNASE
BOLZEN RD35X85 35NICRMOV	94 56 112 08	12	8	1 630 004	91 61 213 08	HYDRAULISCHE ABSTUETZUN
BOLZEN RD40X105 35NICRM	93 22 268 08	13	4	1 401	91 58 478 08	RAUPENTRAEGER LI.
BOLZEN RD40X105 35NICRM	93 22 268 08	13	4	1 411	91 69 968 08	RAUPENTRAEGER RE.
BOLZEN RD40X120 35NICRM	93 83 160 08	72	4	2 550 001	96 85 596 08	SA-BOCK VORM.
BOLZEN RD40X130 35NICRM	95 19 655 08	14	2	1 401	91 58 478 08	RAUPENTRAEGER LI.
BOLZEN RD40X130 35NICRM	95 19 655 08	14	2	1 411	91 69 968 08	RAUPENTRAEGER RE.
BOLZEN RD40X83 42CRMO4+Q	94 33 791 08	5	2	2 320	91 63 406 08	WINDE 2
BOLZEN RD40X92 42CRMO4+Q	93 35 587 08	19	2	2 810	91 72 335 08	KRANFUEHRERKABINE KPL.
BOLZEN RD45X177 35NICRM	94 99 163 08	2	4	1 742	91 53 021 08	ZENTRALBALLASTBEFESTIG
BOLZEN RD45X177 35NICRM	94 99 163 08	11	2	3 830	91 55 535 08	ZUSATZABSPANNUNG
BOLZEN RD50X120 35NICRM	94 57 205 08	60	2	3 211	91 75 365 08	S-ANLENKSTUECK
BOLZEN RD50X300 35NICRM	95 28 924 08	24	1	3 711	91 68 435 08	MASTNASE
BOLZEN RD50X90 35NICRMOV	95 54 699 08	59	2	3 211	91 75 365 08	S-ANLENKSTUECK
BOLZEN RD60X170 35NICRM	95 36 392 08	3	1	2 657	91 61 109 08	MONTAGEEINRICHTUNG RA
BOLZEN RD60X220 35NICRM	93 73 829 08	3	4	2 790 455	91 57 005 08	TRANSPORTABLAGE
BOLZEN RD65X232 35NICRM	95 50 681 08	75	2	1 401	91 58 478 08	RAUPENTRAEGER LI.
BOLZEN RD65X232 35NICRM	95 50 681 08	75	2	1 411	91 69 968 08	RAUPENTRAEGER RE.
BOLZEN RD75X165 35NICRM	95 44 447 08	6	1	2 657	91 61 109 08	MONTAGEEINRICHTUNG RA
BOLZEN RD80X365 35NICRM	95 56 299 08	24	1	2 810	91 72 335 08	KRANFUEHRERKABINE KPL.
BOLZEN S-ANLENKSTUECK U	91 69 505 08	102	1		LR 1600-2-0	LIEBHERR RAUPENKRAN LR 1
BOLZEN SCHWK. FE//ZN20//C	96 54 826 08	18	4	2 730	91 61 966 08	GRUNDPLATTE DREHBUEHNE
BOLZENRING 3030-350	97 02 786 01	1	1	2 621	91 72 719 08	SCHNELLVERBINDUNG RDK
BOLZENZIEHEINRICHTUNG	91 77 906 08	344	1		LR 1600-2-0	LIEBHERR RAUPENKRAN LR 1
BOLZENZIEHZYLINDER KPL.	96 89 294 08	1	1	3 790 000	91 77 906 08	BOLZENZIEHEINRICHTUNG
BOLZENZIEHZYLINDER KPL.	96 89 295 08	3	1	3 790 000	91 77 906 08	BOLZENZIEHEINRICHTUNG
BOWDENZUG L=1300 FWK	10 42 458 1	18	1	2 522 011	96 80 809 08	SCHLIESSANLAGE
BOWLE	10 33 139 5	16	1	X1030300	10 30 300 7	KRAFTSTOFFVORFILTER
BOWLENDICHTUNG HNBR	10 29 417 0	5	1	X1030300	10 30 300 7	KRAFTSTOFFVORFILTER
BREMSBETAETIGUNGSEINHEI	50 28 169 01	(3)	1	9 000 510	90 00 510 6	WINKELGETRIEBE
BREMSE	93 29 163 01	62	1	9 000 510	90 00 510 6	WINKELGETRIEBE
BREMSE	93 29 163 01	62	1	9 000 521	90 00 521 4	WINKELGETRIEBE
BREMSE-DICHTUNGSSATZ	92 77 468 01	(2)	1	9 000 510	90 00 510 6	WINKELGETRIEBE
BREMSFLANSCH	57 07 962 08	1	1	5 402 705	54 02 705 14	ANTRIEB KPL
BREMSLAMELLENSATZ	92 77 467 01	(1)	1	9 000 510	90 00 510 6	WINKELGETRIEBE
BREMSVENTILPATRONE 420	10 10 128 2	15	1	9 400 879	94 00 879 4	ABSTUETZZYLINDER
BRENNER 24V 9,1KW	10 29 012 4	17	1	X1004204	10 04 204 3	WASSERHEIZGERAET
BRENNKAMMER	10 66 526 3	14	1	X1004204	10 04 204 3	WASSERHEIZGERAET
BRENNSTOFFBEHAELTER O	91 58 945 08	319	1		LR 1600-2-0	LIEBHERR RAUPENKRAN LR 1
BRENNSTOFFBEHAELTER S	96 20 591 08	1	1	1 783 001	96 20 590 08	BRENNSTOFFBEHAELTER VO
BRENNSTOFFBEHAELTER VO	96 20 590 08	1	1	2 783	91 58 945 08	BRENNSTOFFBEHAELTER O
BRENNSTOFFLEITUNG PA12 E	55 30 187 08	12	2	2 541	91 71 506 08	ZUSATZHEIZUNG OW
BRENNSTOFFLEITUNG PA12 E	55 30 187 08	13	1.85	2 541	91 71 506 08	ZUSATZHEIZUNG OW
BUCHSE 140X180X123 GZ-CU	97 75 247 08	(2)	1	3 214	91 63 420 08	SW-KOPFSTUECK
BUCHSE 16.0X12 S355J2C+C	97 68 666 08	47	4	2 502	91 72 033 08	STEUERSTAND

Bezeichnung	Artikel	Pos.	Menge	Seite	Baugruppe	Bezeichnung
BUCHSE 16.0X12 S355J2C+C	97 68 666 08	10	1	2 522 011	96 80 809 08	SCHLIESSANLAGE
BUCHSE 230X200X266 GZ-CU	97 69 084 08	2	2	3 211	91 75 365 08	S-ANLENKSTUECK
BUCHSE 240X280X175 GZ-ZU	97 76 392 08	3	1	3 714 013	96 49 270 08	LASCHE KPL.
BUCHSE 80X100X70 GZ-CUZN	70 43 346 08	25	2	2 810	91 72 335 08	KRANFUEHRERKABINE KPL.
BUCHSE RD100X45 GZ-CUZN	70 43 378 08	85	2	3 713	91 75 366 08	D-ANLENKSTUECK
BUCHSE RD100X45 GZ-CUZN	97 88 106 08	3	2	3 211	91 75 365 08	S-ANLENKSTUECK
BUCHSE RD20X15 X5CRNI181	95 36 291 08	53	1	2 391 001	96 69 507 08	DIESELMOTOR VORM.
BUCHSENEINSATZ 40-POL 10	60 56 021 08	30	1	2 920 369	96 54 235 08	KLEMMKASTEN KPL.
BUCHSENEINSATZ 64-POL 10	60 56 088 08	25	1	2 920 369	96 54 235 08	KLEMMKASTEN KPL.
BUCHSENGEHAEUSE 1-POL	11 11 824 2	502	1	2 533 096	96 74 683 08	KABELSTRANG
BUCHSENKONTAKT 0,2-0,5MM	10 33 582 0	690	3	2 533 096	96 74 683 08	KABELSTRANG
BUCHSENKONTAKT 0,75 -1,5	60 23 321 08	611	4	2 533 096	96 74 683 08	KABELSTRANG
BUCHSENSTECKER 15-POL	10 02 474 4	503	1	2 533 095	96 71 987 08	KABELSTRANG
BUCHSENSTECKER 25-POL	60 23 227 08	502	1	2 533 095	96 71 987 08	KABELSTRANG
BUCHSENSTECKER 9-POL G	60 23 219 08	6	2	2 922 001	92 84 311 08	BUSPLATINE
BUEGEL	11 17 127 6	71	1	X1111334	11 11 334 3	FAHRERSITZ
BUEGEL SCHWK.	92 51 944 08	4	1	2 621	91 72 719 08	SCHNELLVERBINDUNG RDK
BUEGEL ST	10 21 652 9	60	1	2 831	91 73 139 08	KLIMAANLAGE OW
BUERSTENHALTER	10 41 178 6	16	8	X1002800	10 02 800 2	LEITUNGSTROMMEL
BUNDLAGER 18X12X12 SINT	10 42 448 9	7	4	2 522 013	96 45 883 08	FUEHRUNG VORM.
BUNDSCHRAUBE	10 22 236 1	10	3	9 739 807	97 39 807	ANBAUTEILE
BUNDSCHRAUBE	10 22 236 1	8	3	9 739 813	97 39 813	KUEHLMITTELLEITUNG
BUNDSCHRAUBE	10 22 236 1	2	1	9 739 829	97 39 829	DRUCKROHR
BUNDSCHRAUBE	10 22 236 1	6	6	9 739 832	97 39 832	INJEKTOR
BUSPLATINE	92 84 311 08	3	1	2 913 100	91 23 538 08	BAUGRUPPENTRAEGER
BUTZEN BUZ 28L A3C	47 77 008 08	749	1	2 970 000	96 67 119 08	HYDRAULIK OBERWAGEN
CLIP 23 ST	10 21 653 4	61	2	2 831	91 73 139 08	KLIMAANLAGE OW
CONTROLLERBOARD KOMP.	10 04 375 9	20	1	2 913 005	96 28 696 08	INNENGEHAEUSE VORM.
CRIMPKONTAKT 0,2-0,56MM2	60 23 228 08	615	40	2 533 095	96 71 987 08	KABELSTRANG
CRIMPKONTAKT 0,75MM2	10 11 373 5	(723)	4	2 920 369	96 54 235 08	KLEMMKASTEN KPL.
CRIMPKONTAKT 0,75MM2	10 11 373 5	(723)	4	2 920 369	96 54 235 08	KLEMMKASTEN KPL.
D-ANLENKSTUECK	91 75 366 08	250	1		LR 1600-2-0	LIEBHERR RAUPENKRAN LR 1
D-ANLENKSTUECK SCHWK.	96 72 780 08	1	1	3 713	91 75 366 08	D-ANLENKSTUECK
D-KOPFSTUECK	91 63 428 08	252	1		LR 1600-2-0	LIEBHERR RAUPENKRAN LR 1
D-KOPFSTUECK SCHWK.	96 73 018 08	1	1	3 714	91 63 428 08	D-KOPFSTUECK
D-RUECKHALTESICHERUNG	91 63 429 08	258	1		LR 1600-2-0	LIEBHERR RAUPENKRAN LR 1
D-ZWISCHENSTUECK 2420.16	91 69 506 08	254	1		LR 1600-2-0	LIEBHERR RAUPENKRAN LR 1
D-ZWISCHENSTUECK 2420.20	91 69 507 08	256	1		LR 1600-2-0	LIEBHERR RAUPENKRAN LR 1
D-ZWISCHENSTUECK SCHWK.	96 72 403 08	1	1	3 715	91 69 506 08	D-ZWISCHENSTUECK
D-ZWISCHENSTUECK SCHWK.	96 72 548 08	1	1	3 716	91 69 507 08	D-ZWISCHENSTUECK
DACHFASENRING	11 11 039 0	4	6	9 739 793	97 39 793	KOLBEN KPL.
DACHSCHEIBE SPF	97 68 380 08	2	1	2 520 030	96 45 609 08	DACHSCHEIBE VORM.
DACHSCHEIBE VORM.	96 45 609 08	6	1	2 520	91 72 029 08	KABINE VERGLAST
DAEMMMATTE 20X100X274 ZP	97 76 591 08	11	1	2 520 035	96 49 125 08	DAEMMUNG BODENBLECH
DAEMMMATTE 20X1095X500	97 01 619 3	1350	2	2 859 011	96 73 159 08	GERAEUSCHDAEMMUNG
DAEMMMATTE 20X1095X500	97 01 620 7	1450	1	2 859 011	96 73 159 08	GERAEUSCHDAEMMUNG
DAEMMMATTE 20X1130X260	97 01 619 0	1250	1	2 859 011	96 73 159 08	GERAEUSCHDAEMMUNG
DAEMMMATTE 20X123X288 ZP	97 76 590 08	10	1	2 520 035	96 49 125 08	DAEMMUNG BODENBLECH
DAEMMMATTE 20X1400X442 P	97 70 809 08	201	1	2 859 011	96 73 159 08	GERAEUSCHDAEMMUNG
DAEMMMATTE 20X155X429 ZP	97 76 582 08	2	1	2 520 035	96 49 125 08	DAEMMUNG BODENBLECH
DAEMMMATTE 20X182X747 ZP	97 76 588 08	8	1	2 520 035	96 49 125 08	DAEMMUNG BODENBLECH
DAEMMMATTE 20X195X747 ZP	97 76 585 08	5	1	2 520 035	96 49 125 08	DAEMMUNG BODENBLECH
DAEMMMATTE 20X213X280 ZP	97 76 592 08	12	1	2 520 035	96 49 125 08	DAEMMUNG BODENBLECH
DAEMMMATTE 20X215X451 ZP	97 76 593 08	13	1	2 520 035	96 49 125 08	DAEMMUNG BODENBLECH
DAEMMMATTE 20X229X810 ZP	97 76 584 08	4	1	2 520 035	96 49 125 08	DAEMMUNG BODENBLECH
DAEMMMATTE 20X229X810 ZP	97 76 586 08	6	1	2 520 035	96 49 125 08	DAEMMUNG BODENBLECH
DAEMMMATTE 20X294X986 ZP	97 76 587 08	7	1	2 520 035	96 49 125 08	DAEMMUNG BODENBLECH
DAEMMMATTE 20X348X786 ZP	97 76 581 08	1	1	2 520 035	96 49 125 08	DAEMMUNG BODENBLECH
DAEMMMATTE 20X380X894 ZP	97 76 583 08	3	1	2 520 035	96 49 125 08	DAEMMUNG BODENBLECH
DAEMMMATTE 20X451X986 ZP	97 76 589 08	9	1	2 520 035	96 49 125 08	DAEMMUNG BODENBLECH

Bezeichnung	Artikel	Pos.	Menge	Seite	Baugruppe	Bezeichnung
DAEMMMATTE 20X953X442 P	97 70 796 08	200	1	2 859 011	96 73 159 08	GERAEUSCHDAEMMUNG
DAEMMMATTE 20X989X365 P	97 70 998 08	153	1	2 859 011	96 73 159 08	GERAEUSCHDAEMMUNG
DAEMMMATTE 40X405X210 P	97 02 442 5	202	1	2 859 011	96 73 159 08	GERAEUSCHDAEMMUNG
DAEMMMATTE 40X680X280 ME	97 01 653 0	203	1	2 859 011	96 73 159 08	GERAEUSCHDAEMMUNG
DAEMMMATTE LINKS 19X94X	97 18 512 08	8	1	2 913	91 32 850 08	LICCON KONSOLE LCD2
DAEMMMATTE LINKS 19X94X	97 18 512 08	8	1	2 913 009	91 04 705 08	LICCON KONSOLE LCD3
DAEMMMATTE OBEN 11.5X94X	97 18 514 08	10	1	2 913	91 32 850 08	LICCON KONSOLE LCD2
DAEMMMATTE OBEN 11.5X94X	97 18 514 08	10	1	2 913 009	91 04 705 08	LICCON KONSOLE LCD3
DAEMMMATTE RECHTS 19X9	97 18 513 08	9	1	2 913	91 32 850 08	LICCON KONSOLE LCD2
DAEMMMATTE RECHTS 19X9	97 18 513 08	9	1	2 913 009	91 04 705 08	LICCON KONSOLE LCD3
DAEMMMATTE UNTEN 9X97X	97 18 507 08	6	1	2 913	91 32 850 08	LICCON KONSOLE LCD2
DAEMMMATTE UNTEN 9X97X	97 18 507 08	6	1	2 913 009	91 04 705 08	LICCON KONSOLE LCD3
DAEMMMATTE VERSCHLUSS	97 18 511 08	7	1	2 913	91 32 850 08	LICCON KONSOLE LCD2
DAEMMMATTE VERSCHLUSS	97 18 511 08	7	1	2 913 009	91 04 705 08	LICCON KONSOLE LCD3
DAEMMSTOFF 20X20X2000 PU	10 42 540 9	204	1	2 859	91 69 351 08	GERAEUSCHDAEMMUNG
DAEMMSTOFF 40X40X2000	28 39 057 08	205	1	2 859	91 69 351 08	GERAEUSCHDAEMMUNG
DAEMMUNG BODENBLECH	96 49 125 08	69	1	2 520	91 72 029 08	KABINE VERGLAST
DAEMPFER	10 65 048 8	66	1	X1111334	11 11 334 3	FAHRERSITZ
DAEMPFUNGSKOLBEN	51 07 974 08	7	1	5 114 176	51 14 176 08	DRUCKBEGRENZUNGSVENTI
DAEMPFUNGSKOLBEN	51 07 974 08	7	1	5 114 177	51 14 177 08	DRUCKBEGRENZUNGSVENTI
DATENLEITUNG 2 X 1 TPE SP	10 87 155 9	5	2.98	2 533 095	96 71 987 08	KABELSTRANG
DATENLEITUNG 2 X 1 TPE SP	10 87 155 9	6	2.98	2 533 095	96 71 987 08	KABELSTRANG
DATENLOGGER DIGITAL 24V	10 34 043 8	112	1	2 932 082	96 93 013 08	AUFBAUTEILE MONTAGETAFE
DAUERMAGNET 9V	61 70 001 08	267	2	2 920 638	96 51 138 08	BEDIENPULT
DECKEL	10 28 635 3	11	1	1 920 418	96 48 687 08	KLEMMKASTEN KPL.
DECKEL	10 28 635 3	274	1	2 780 748	96 52 969 08	KLEMMKASTEN KPL.
DECKEL	10 28 635 3	266	1	2 920 581	96 54 405 08	KLEMMKASTEN SA-BOCK VO
DECKEL	10 28 635 3	275	1	3 930 363	96 52 979 08	KLEMMKASTEN KPL.
DECKEL	10 28 635 3	151	1	3 930 549	96 51 769 08	KLEMMKASTEN KPL.
DECKEL	10 28 635 3	262	1	3 930 638	96 74 840 08	KLEMMKASTEN
DECKEL	10 28 635 3	280	1	3 930 730	96 68 395 08	KLEMMKASTEN KPL.
DECKEL	10 28 635 3	206	1	3 930 734	96 54 401 08	KLEMMKASTEN
DECKEL	11 11 012 4	3	4	X1041325	10 41 325 5	UMSCHALTBLOCK
DECKEL	11 11 037 0	1	1	9 739 857	97 39 857	DECKEL
DECKEL	11 11 042 8	4	1	9 739 806	97 39 806	OELMODUL
DECKEL	11 11 052 2	4	1	X1111051	11 11 051 9	KRAFTSTOFFFILTER
DECKEL	11 18 270 0	6	1	X1049189	10 49 189 9	LUFTFILTER
DECKEL	11 21 383 2	43	2	9 154 348	91 54 348 08	DOPPELHAKENFLASCHE
DECKEL	51 10 514 08	3	1	5 104 019	51 04 019 08	UMSCHALTVENTIL
DECKEL	54 02 476 14	18	1	X1111402	11 11 402 6	ANTRIEB
DECKEL	54 02 477 14	66	1	X1111402	11 11 402 6	ANTRIEB
DECKEL	60 27 617 08	62	2	2 932 082	96 93 013 08	AUFBAUTEILE MONTAGETAFE
DECKEL	70 23 645	7	1	X1035924	10 35 924 8	VERSTELLPUMPE
DECKEL	70 27 755	2	1	X1030300	10 30 300 7	KRAFTSTOFFVORFILTER
DECKEL	97 39 857	3	1	X1100933	11 00 933 6	DIESELMOTOR
DECKEL 1.5X954X977 DC01	97 75 796 08	70	1	2 520	91 72 029 08	KABINE VERGLAST
DECKEL 2X341X116 ALMG3 H	97 17 070 08	3	1	2 913	91 32 850 08	LICCON KONSOLE LCD2
DECKEL 2X341X116 ALMG3 H	97 17 070 08	3	1	2 913 009	91 04 705 08	LICCON KONSOLE LCD3
DECKEL ABS SPF	97 73 582 08	21	1	2 832	91 72 008 08	HEIZKLIMAGERAET EINBAU
DECKEL GEKLEBT	96 48 168 08	1	1	2 932 168	96 48 167 08	DECKEL KPL.
DECKEL KPL.	96 46 779 08	15	1	2 859	91 69 351 08	GERAEUSCHDAEMMUNG
DECKEL KPL.	96 48 167 08	2	1	2 932 160	96 90 849 08	SCHALTSCHRANK MECH.
DECKEL KPL.	96 70 603 08	12	1	2 859	91 69 351 08	GERAEUSCHDAEMMUNG
DECKEL KPL.	96 70 604 08	13	2	2 859	91 69 351 08	GERAEUSCHDAEMMUNG
DECKEL KPL.	96 70 609 08	14	1	2 859	91 69 351 08	GERAEUSCHDAEMMUNG
DECKEL RD190X6 S355MC FE//	93 55 088 08	7	3	3 745 011	96 49 677 08	LASCHE KPL.
DECKEL SCHWK.	96 36 694 08	10	1	3 745 011	96 49 677 08	LASCHE KPL.
DECKEL SCHWK. RAL 7037 P	96 49 083 08	68	1	2 520	91 72 029 08	KABINE VERGLAST
DECKEL SCHWK. SPF	96 46 922 08	1	1	2 859 029	96 46 779 08	DECKEL KPL.
DECKEL VORM. SPF	96 23 055 08	2	1	2 260 006	96 58 435 08	BATTERIEKASTEN VORM.

Bezeichnung	Artikel	Pos.	Menge	Seite	Baugruppe	Bezeichnung
DECKELDICHTUNG HNBR	10 29 417 1	4	1	X1030300	10 30 300 7	KRAFTSTOFFVORFILTER
DECKPLATTE DIN 3015-1 L-DP	70 05 053	171	2	2 393 003	96 69 938 08	LUFTFILTERANLAGE
DECKPLATTE DIN 3015-1 L-DP	50 05 219	142	4	2 391 001	96 69 507 08	DIESELMOTOR VORM.
DEHNSCHRAUBE M48X170 30	40 98 296 08	1	72	1 620 000	91 58 503 08	BEFESTIGUNGSTEILE DREH
DEHNSCHRAUBE M48X270 30	40 98 297 08	2	72	2 621	91 72 719 08	SCHNELLVERBINDUNG RDK
DEHNSCHRAUBE M48X310 10.	97 65 584 08	20	72	2 620	91 79 132 08	ROLLENDREHVERBINDUNG
DEICHSEL SCHWK.	92 51 224 08	5	1	1 130 032	91 68 958 08	DREHDURCHFUEHRUNG
DEICHSEL SCHWK.	96 17 270 08	4	1	1 130 032	91 68 958 08	DREHDURCHFUEHRUNG
DICHTKANTENRING CR6-	10 17 372 2	(1)	1	1 750	91 52 395 08	WERKZEUG
DICHTMITTEL A80MR HYLOMA	87 00 028 08	265	0.01	3 930 153	96 48 489 08	LEITUNGSTROMMEL KPL.
DICHTMITTEL DK150ML-TR	11 11 029 9	3	1	9 739 790	97 39 790	STEUERGEHAEUSE
DICHTMUTTER M6	51 07 534 08	10	1	5 711 301	57 11 301 08	DRUCKBEGRENZUNGSVENTI
DICHTMUTTER M6	51 07 534 08	11	1	X1048973	10 48 973 4	DRUCKBEGRENZUNGSVENTI
DICHTMUTTER M8	51 07 417 08	21	1	5 114 176	51 14 176 08	DRUCKBEGRENZUNGSVENTI
DICHTMUTTER M8	51 07 417 08	21	1	5 114 177	51 14 177 08	DRUCKBEGRENZUNGSVENTI
DICHTRAHMEN	97 36 626 08	16	1	2 913	91 32 850 08	LICCON KONSOLE LCD2
DICHTRAHMEN 10X60X 185 P	97 25 613 08	38	10	2 520 034	96 45 984 08	INNENVERKLEIDUNG
DICHTRAHMEN RD92X20 DI=80	97 25 615 08	39	3	2 520 034	96 45 984 08	INNENVERKLEIDUNG
DICHTRING	10 22 273 6	3	6	9 739 832	97 39 832	INJEKTOR
DICHTRING	11 12 331 8	14	1	9 739 806	97 39 806	OELMODUL
DICHTRING	51 10 518 08	7	1	5 104 019	51 04 019 08	UMSCHALTVENTIL
DICHTRING 10,7X16,00X1,5 St/	10 01 186 4	25	2	X1013350	10 13 350 6	KRAFTSTOFFLEITUNGEN
DICHTRING 10,7X16,00X1,5 St/	10 01 186 4	3	2	X1013509	10 13 509 0	KRAFTSTOFFLEITUNG ANBAU
DICHTRING 100X4 AEM 70	11 11 063 5	16	1	9 739 806	97 39 806	OELMODUL
DICHTRING 109X113X3	10 02 119 1	12	1	X1004204	10 04 204 3	WASSERHEIZGERAET
DICHTRING 12,7X18,00X1,5 St/	10 01 186 5	2	1	9 739 819	97 39 819	SCHLAUCHSTUTZEN
DICHTRING 12,7X18,00X1,5 St/	10 01 186 5	3	2	X1013319	10 13 319 1	KUEHLWASSERENTLUEFTUN
DICHTRING 12,7X18,00X1,5 St/	10 01 186 5	5	2	X1013509	10 13 509 0	KRAFTSTOFFLEITUNG ANBAU
DICHTRING 14,7X22,00X1,5 St/	10 01 186 6	26	15	X1013350	10 13 350 6	KRAFTSTOFFLEITUNGEN
DICHTRING 14,7X22X1,5 St/FP	11 10 030 4	4	1	9 739 788	97 39 788	VERSCHLUSSTEILE
DICHTRING 14,7X22X1,5 St/FP	11 10 030 4	10	1	9 739 790	97 39 790	STEUERGEHAEUSE
DICHTRING 14,7X22X1,5 St/FP	11 10 030 4	10	1	9 739 821	97 39 821	GEHAEUSE
DICHTRING 14,7X22X1,5 St/FP	11 10 030 4	1	1	9 739 866	97 39 866	OELMESSSTAB MIT ROHR
DICHTRING 140X155,8X13 GR	10 80 268 2	140	1	2 392	91 69 336 08	SCHALLDAEMPFERANLAGE
DICHTRING 16,7X24,00X1,5 St/	10 01 186 7	5	3	9 739 798	97 39 798	ZYLINDERKOPFDICHTUNG
DICHTRING 16,7X24,00X1,5 St/	10 01 186 7	3	8	9 739 875	97 39 875	OELLEITUNG
DICHTRING 16,7X24,00X1,5 St/	10 01 186 7	2	1	9 739 878	97 39 878	SENSORIK
DICHTRING 18,7X26,00X1,5 St/	10 01 186 8	6	1	9 739 788	97 39 788	VERSCHLUSSTEILE
DICHTRING 18,7X26,00X1,5 St/	10 01 186 8	12	1	9 739 807	97 39 807	ANBAUTEILE
DICHTRING 18,7X26,00X1,5 St/	10 01 186 8	12	1	9 739 878	97 39 878	SENSORIK
DICHTRING 18,7X26,00X1,5 St/	10 01 186 8	14	1	9 739 878	97 39 878	SENSORIK
DICHTRING 22,7X30X2 St/FPM1	10 01 186 9	2	2	9 739 862	97 39 862	VERSCHLUSSSCHRAUBE
DICHTRING 22,7X30X2 St/FPM1	10 01 186 9	2	1	9 739 868	97 39 868	SCHLAUCHSTUTZEN
DICHTRING 22,7X30X2 St/FPM1	10 01 186 9	9	1	9 739 868	97 39 868	SCHLAUCHSTUTZEN
DICHTRING 24,7X32X2 St/FPM1	10 01 184 2	4	1	9 739 876	97 39 876	OELRUECKLAUFLEITUNG
DICHTRING 26,7X34,93X2 St/FP	10 01 187 0	2	1	9 739 880	97 39 880	STUTZEN
DICHTRING 27X20X1,5 CU	10 01 469 7	10	3	X1032716	10 32 716 7	ELEKTROPUMPE
DICHTRING 38,7X46X2,5 St/FP	11 11 034 3	16	1	9 739 834	97 39 834	ANBAUTEILE
DICHTRING 55X3 AEM 70	11 11 063 6	15	1	9 739 806	97 39 806	OELMODUL
DICHTRING 8,7X14X1 St/FPM1	10 01 187 1	14	2	9 739 790	97 39 790	STEUERGEHAEUSE
DICHTRING 8,7X14X1 St/FPM1	10 01 187 1	8	1	9 739 870	97 39 870	FLAMMSTARTANLAGE
DICHTRING A10X13,5 Cu	11 10 029 7	25	1	9 739 806	97 39 806	OELMODUL
DICHTRING A16X20 Cu	11 69 314 1	21	1	9 739 806	97 39 806	OELMODUL
DICHTRING A18X22 Cu	11 10 029 9	23	1	9 739 806	97 39 806	OELMODUL
DICHTRING A26X31 Cu	10 01 184 3	8	1	9 739 883	97 39 883	LUFTPRESSER
DICHTRING A38X44 Cu	11 10 030 2	19	1	9 739 806	97 39 806	OELMODUL
DICHTRING A38X44 Cu	11 10 030 2	2	1	9 739 817	97 39 817	KUEHLMITTELVORWAERMUN
DICHTRING CU	10 52 929 4	13	1	X1111049	11 11 049 7	HOCHDRUCKPUMPE
DICHTRING DIN 7603 A 10X13	71 01 013 08	61	3	X1111402	11 11 402 6	ANTRIEB
DICHTRING DIN 7603 A 12X18	71 01 020 08	555	2	2 990 000	96 70 680 08	VERROHRUNG DRUCKLUFTA

Bezeichnung	Artikel	Pos.	Menge	Seite	Baugruppe	Bezeichnung
DICHTRING DIN 7603 A 14X20	71 01 030 08	21	1	2 533 003	96 73 437 08	ELEKTRIK ANBAUTEILE KABIN
DICHTRING DIN 7603 A 16X20	71 01 034 08	8	1	5 113 005	51 13 005 08	STEUERBLOCK
DICHTRING DIN 7603 A 17X21	71 01 038 08	(19)	2	2 125	91 69 505 08	BOLZEN S-ANLENKSTUECK
DICHTRING DIN 7603 A 17X21	71 01 038 08	14	1	X1032632	10 32 632 3	HYDROZYLINDER
DICHTRING DIN 7603 A 18X22	71 01 040 08	(2)	1	9 939 554	97 39 554	MOTORREGELUNGSENSORIK
DICHTRING DIN 7603 A 18X22	71 01 040 08	65	1	X1111402	11 11 402 6	ANTRIEB
DICHTRING DIN 7603 A 18X22	51 45 171 08	521	2	X1108091	11 08 091 1	GETRIEBE
DICHTRING DIN 7603 A 18X22	51 45 171 08	521	4	X1110002	11 10 024 7	GETRIEBE
DICHTRING DIN 7603 A 21X26	71 01 044 08	13	3	7 743 566	77 43 566 08	ELEKTROPUMPE
DICHTRING DIN 7603 A 21X26	71 01 044 08	73	6	X1035659	10 35 659 9	VERTEILERGETRIEBE
DICHTRING DIN 7603 A 22X27	71 01 045 08	302	2	2 975 153	96 67 814 08	ZUSATZHYDRAULIK WINDE 3
DICHTRING DIN 7603 A 22X27	71 01 045 08	1211	2	X1111402	11 11 402 3	GETRIEBE
DICHTRING DIN 7603 A 24X29	71 01 052 08	305	5	2 970 000	96 67 119 08	HYDRAULIK OBERWAGEN
DICHTRING DIN 7603 A 24X29	71 01 052 08	301	4	2 975 153	96 67 814 08	ZUSATZHYDRAULIK WINDE 3
DICHTRING DIN 7603 A 24X29	71 01 052 08	303	8	2 975 173	96 68 161 08	ZUSATZHYDR.GITTER-WINDE
DICHTRING DIN 7603 A 24X29	71 01 052 08	308	3	2 975 407	96 68 091 08	ZUSATZHYDRAULIK WINDE 6
DICHTRING DIN 7603 A 24X29	71 01 052 08	302	2	3 978 022	96 69 722 08	ZUSATZHYDRAULIK ZWISCH
DICHTRING DIN 7603 A 24X30	71 01 053 08	310	2	2 975 114	96 67 649 08	ZUSATZHYDRAULIK WINDE 2
DICHTRING DIN 7603 A 24X30	71 01 053 08	310	2	2 975 706	96 67 784 08	ZUSATZHYDRAULIK WINDE 1
DICHTRING DIN 7603 A 24X30	71 01 053 08	309	1	3 978 011	96 69 774 08	ZUSATZHYDRAULIK SB-KOPFS
DICHTRING DIN 7603 A 24X30	71 01 053 08	311	2	3 978 024	96 69 721 08	ZUSATZHYDRAULIK ZWISCH
DICHTRING DIN 7603 A 24X30	71 01 053 08	309	1	3 978 101	96 69 717 08	HYDR.SCHWEBEBALLAST-AN
DICHTRING DIN 7603 A 26X32	71 01 060 08	311	1	2 990 000	96 70 680 08	VERROHRUNG DRUCKLUFTA
DICHTRING DIN 7603 A 27X32	71 01 059 08	308	3	1 970 101	96 67 647 08	HYDRAULIK MITTELTEIL
DICHTRING DIN 7603 A 27X32	71 01 059 08	307	4	2 970 000	96 67 119 08	HYDRAULIK OBERWAGEN
DICHTRING DIN 7603 A 27X32	71 01 059 08	307	1	2 975 114	96 67 649 08	ZUSATZHYDRAULIK WINDE 2
DICHTRING DIN 7603 A 27X32	71 01 059 08	304	2	2 975 173	96 68 161 08	ZUSATZHYDR.GITTER-WINDE
DICHTRING DIN 7603 A 27X32	71 01 059 08	307	1	2 975 706	96 67 784 08	ZUSATZHYDRAULIK WINDE 1
DICHTRING DIN 7603 A 27X32	71 01 059 08	304	1	2 977	96 70 221 08	ZUSATZHYDRAULIK DREHBUE
DICHTRING DIN 7603 A 27X32	71 01 059 08	302	2	2 977 203	96 67 999 08	ZUSATZHYDRAULIK PUMPE 5+
DICHTRING DIN 7603 A 27X32	71 01 059 08	303	1	2 978 109	96 69 155 08	ZUSATZHYDR.D-RUECKHALT
DICHTRING DIN 7603 A 27X32	71 01 059 08	301	1	2 978 206	96 69 083 08	ZUSATZHYDR.S-RUECKHALTE
DICHTRING DIN 7603 A 38X44	71 01 072 08	307	3	1 970 101	96 67 647 08	HYDRAULIK MITTELTEIL
DICHTRING DIN 7603 A 38X44	71 01 072 08	302	13	2 970 000	96 67 119 08	HYDRAULIK OBERWAGEN
DICHTRING DIN 7603 A 38X44	71 01 072 08	305	1	2 975 114	96 67 649 08	ZUSATZHYDRAULIK WINDE 2
DICHTRING DIN 7603 A 38X44	71 01 072 08	307	2	2 975 153	96 67 814 08	ZUSATZHYDRAULIK WINDE 3
DICHTRING DIN 7603 A 38X44	71 01 072 08	302	5	2 975 173	96 68 161 08	ZUSATZHYDR.GITTER-WINDE
DICHTRING DIN 7603 A 38X44	71 01 072 08	307	1	2 975 407	96 68 091 08	ZUSATZHYDRAULIK WINDE 6
DICHTRING DIN 7603 A 38X44	71 01 072 08	305	1	2 975 706	96 67 784 08	ZUSATZHYDRAULIK WINDE 1
DICHTRING DIN 7603 A 38X44	71 01 072 08	303	2	2 977	96 70 221 08	ZUSATZHYDRAULIK DREHBUE
DICHTRING DIN 7603 A 38X44	71 01 072 08	303	1	2 977 203	96 67 999 08	ZUSATZHYDRAULIK PUMPE 5+
DICHTRING DIN 7603 A 38X44	71 01 072 08	300	2	2 978 007	96 68 931 08	ZUSATZHYDR.MONTAGEEINR
DICHTRING DIN 7603 A 38X44	71 01 072 08	302	1	2 978 109	96 69 155 08	ZUSATZHYDR.D-RUECKHALT
DICHTRING DIN 7603 A 38X44	71 01 072 08	302	3	2 978 206	96 69 083 08	ZUSATZHYDR.S-RUECKHALTE
DICHTRING DIN 7603 A 38X44	71 01 072 08	304	1	3 978 101	96 69 717 08	HYDR.SCHWEBEBALLAST-AN
DICHTRING DIN 7603 A 42X49	71 01 075 08	303	1	3 978 101	96 69 717 08	HYDR.SCHWEBEBALLAST-AN
DICHTRING DIN 7603 A 48X55	71 01 076 08	304	1	1 970 101	96 67 647 08	HYDRAULIK MITTELTEIL
DICHTRING DIN 7603 A 48X55	71 01 076 08	303	1	2 970 000	96 67 119 08	HYDRAULIK OBERWAGEN
DICHTRING DIN 7603 A 48X55	71 01 076 08	302	1	2 977	96 70 221 08	ZUSATZHYDRAULIK DREHBUE
DICHTRING DIN 7603 A 4X8X1	51 10 089 08	9	2	9 640 276	96 40 276 08	ANSCHLUSSBLOCK
DICHTRING DIN 7603 A 52X60	71 01 077 08	305	6	1 970 101	96 67 647 08	HYDRAULIK MITTELTEIL
DICHTRING DIN 7603 A 52X60	71 01 077 08	300	2	1 972 252	96 67 665 08	ZUSATZHYDR.RAUPENTRAEG
DICHTRING DIN 7603 A 52X60	71 01 077 08	301	2	1 972 253	96 67 664 08	ZUSATZHYDR.RAUPENTRAEG
DICHTRING DIN 7603 A 52X60	71 01 077 08	304	10	2 970 000	96 67 119 08	HYDRAULIK OBERWAGEN
DICHTRING DIN 7603 A 52X60	71 01 077 08	304	2	2 975 114	96 67 649 08	ZUSATZHYDRAULIK WINDE 2
DICHTRING DIN 7603 A 52X60	71 01 077 08	306	4	2 975 153	96 67 814 08	ZUSATZHYDRAULIK WINDE 3
DICHTRING DIN 7603 A 52X60	71 01 077 08	300	8	2 975 173	96 68 161 08	ZUSATZHYDR.GITTER-WINDE
DICHTRING DIN 7603 A 52X60	71 01 077 08	306	2	2 975 407	96 68 091 08	ZUSATZHYDRAULIK WINDE 6
DICHTRING DIN 7603 A 52X60	71 01 077 08	304	2	2 975 706	96 67 784 08	ZUSATZHYDRAULIK WINDE 1
DICHTRING DIN 7603 A 52X60	71 01 077 08	300	4	2 977	96 70 221 08	ZUSATZHYDRAULIK DREHBUE

Bezeichnung	Artikel	Pos.	Menge	Seite	Baugruppe	Bezeichnung
DICHTRING DIN 7603 A 52X60	71 01 077 08	301	4	2 977 203	96 67 999 08	ZUSATZHYDRAULIK PUMPE 5+
DICHTRING DIN 7603 A 52X60	71 01 077 08	301	2	3 978 011	96 69 774 08	ZUSATZHYDRAULIK SB-KOPFS
DICHTRING DIN 7603 A 52X60	71 01 077 08	300	4	3 978 022	96 69 722 08	ZUSATZHYDRAULIK ZWISCH
DICHTRING DIN 7603 A 52X60	71 01 077 08	301	4	3 978 024	96 69 721 08	ZUSATZHYDRAULIK ZWISCH
DICHTRING DIN 7603 A 52X60	71 01 077 08	301	2	3 978 101	96 69 717 08	HYDR.SCHWEBEBALLAST-AN
DICHTRING DIN 7603 A14X20 C	49 00 262	27	1	X1013350	10 13 350 6	KRAFTSTOFFLEITUNGEN
DICHTRING DIN 7603 A22X27	54 01 452 08	125	2	X1134739	11 34 739 6	SEILTROMMEL
DICHTRING DIN 7603 A33X39	71 01 022	306	1	1 970 101	96 67 647 08	HYDRAULIK MITTELTEIL
DICHTRING DIN 7603 A33X39	71 01 022	306	5	2 970 000	96 67 119 08	HYDRAULIK OBERWAGEN
DICHTRING DIN 7603 A33X39	71 01 022	306	1	2 975 114	96 67 649 08	ZUSATZHYDRAULIK WINDE 2
DICHTRING DIN 7603 A33X39	71 01 022	305	2	2 975 153	96 67 814 08	ZUSATZHYDRAULIK WINDE 3
DICHTRING DIN 7603 A33X39	71 01 022	305	1	2 975 407	96 68 091 08	ZUSATZHYDRAULIK WINDE 6
DICHTRING DIN 7603 A33X39	71 01 022	306	1	2 975 706	96 67 784 08	ZUSATZHYDRAULIK WINDE 1
DICHTRING DIN 7603 A33X39	71 01 022	300	1	2 978 109	96 69 155 08	ZUSATZHYDR.D-RUECKHALT
DICHTRING KDS27X 27,3X38	76 19 656	(1)	1	1 970 101	96 67 647 08	HYDRAULIK MITTELTEIL
DICHTRINGDECKEL D140/34X7	11 69 017 4	4	1	X1035659	10 35 659 9	VERTEILERGETRIEBE
DICHTRINGHALTER	51 10 516 08	5	1	5 104 019	51 04 019 08	UMSCHALTVENTIL
DICHTSATZ	10 30 092 5	(999)	1	X1035924	10 35 924 3	VERSTELLPUMPE
DICHTSATZ	10 33 105 1	98	1	X1042876	10 42 876 6	VERSTELLMOTOR
DICHTSATZ	10 41 065 9	(999)	1	5 715 142	57 15 142 08	ANSCHLUSSPLATTE
DICHTSATZ	10 41 278 1	999	1	9 640 277	96 40 277 08	WEGESCHIEBER
DICHTSATZ	10 47 639 1	(999)	1	2 391 001	96 69 507 08	DIESELMOTOR VORM.
DICHTSATZ	11 00 353 5	998	1	X1049315	10 49 315 9	WEGESITZVENTIL
DICHTSATZ	11 11 035 8	(1)	1	X1100933	11 00 933 6	DIESELMOTOR
DICHTSATZ	11 11 035 9	(1)	1	X1100933	11 00 933 6	DIESELMOTOR
DICHTSATZ	11 49 433 7	(98)	1	X1035924	10 35 924 6	VERSTELLPUMPE
DICHTSATZ	51 03 178 08	(1)	1	2 970 000	96 67 119 08	HYDRAULIK OBERWAGEN
DICHTSATZ	57 05 881 08	999	1	5 106 691	51 06 691 08	RUECKLAUFFILTER
DICHTSATZ	57 10 356 08	999	1	5 710 349	57 10 349 08	WEGEVENTIL
DICHTSATZ	97 39 854	990	1	X1100933	11 00 933 6	DIESELMOTOR
DICHTSCHEIBE	57 10 773 08	(1)	1	3 978 101	96 69 717 08	HYDR.SCHWEBEBALLAST-AN
DICHTSCHEIBE VITON	57 10 819 08	(1)	1	1 970 101	96 67 647 08	HYDRAULIK MITTELTEIL
DICHTSCHEIBE VITON	57 10 824 08	(1)	1	1 972 252	96 67 665 08	ZUSATZHYDR.RAUPENTRAEG
DICHTSCHEIBE VITON	57 10 825 08	(1)	1	1 970 101	96 67 647 08	HYDRAULIK MITTELTEIL
DICHTSCHEIBE VITON	57 10 830 08	(1)	1	1 970 101	96 67 647 08	HYDRAULIK MITTELTEIL
DICHTSCHEIBE VITON	57 10 830 08	(1)	1	2 975 706	96 67 784 08	ZUSATZHYDRAULIK WINDE 1
DICHTSTOPFEN C15PB/9SMNP	10 44 315 8	10	2	9 739 797	97 39 797	ZYLINDERKOPF
DICHTSTOPFEN C15PB/9SMNP	10 44 315 8	11	2	X1112331	11 12 331 3	ZYLINDERKOPF
DICHTSTOPFEN C15PB/9SMNP	11 11 033 1	8	1	9 739 785	97 39 785	KURBELGEHAEUSE
DICHTSTOPFEN C15PB/9SMNP	11 11 033 1	11	1	9 739 785	97 39 785	KURBELGEHAEUSE
DICHTSTREIFEN 40X4 NBR/S	26 20 013 08	5	0.2	2 783	91 58 945 08	BRENNSTOFFBEHAELTER O
DICHTUNG	10 01 184 5	8	2	9 739 806	97 39 806	OELMODUL
DICHTUNG	10 01 333 7	6	1	9 739 799	97 39 799	ZYLINDERKOPFHAUBE
DICHTUNG	10 03 729 7	2	1	9 739 874	97 39 874	ATL-ANBAU
DICHTUNG	10 22 081 4	5	1	9 739 874	97 39 874	ATL-ANBAU
DICHTUNG	10 28 030 9	2	1	9 739 879	97 39 879	FLANSCH
DICHTUNG	10 29 787 6	2	1	X1011497	10 11 497 5	STEUERVENTIL
DICHTUNG	10 44 306 7	2	1	9 739 876	97 39 876	OELRUECKLAUFLEITUNG
DICHTUNG	11 11 037 8	3	1	9 739 857	97 39 857	DECKEL
DICHTUNG	11 11 039 9	7	1	9 739 799	97 39 799	ZYLINDERKOPFHAUBE
DICHTUNG	11 11 044 5	7	1	9 739 807	97 39 807	ANBAUTEILE
DICHTUNG	11 11 044 7	6	1	9 739 811	97 39 811	OELWANNE
DICHTUNG	11 11 046 6	3	1	9 739 821	97 39 821	GEHAEUSE
DICHTUNG	11 11 046 7	2	1	9 739 821	97 39 821	GEHAEUSE
DICHTUNG	11 11 046 9	4	1	9 739 820	97 39 820	THERMOSTATGEHAEUSE
DICHTUNG	11 11 048 0	6	6	9 739 869	97 39 869	ABGASKRUEMMER
DICHTUNG	11 11 064 2	12	1	9 739 790	97 39 790	STEUERGEHAEUSE
DICHTUNG	11 12 355 0	2	1	9 739 807	97 39 807	ANBAUTEILE
DICHTUNG	69 18 222 08	40	1	2 920 369	96 54 235 08	KLEMMKASTEN KPL.
DICHTUNG	69 18 222 08	295	1	3 930 638	96 74 840 08	KLEMMKASTEN

Bezeichnung	Artikel	Pos.	Menge	Seite	Baugruppe	Bezeichnung
DICHTUNG	69 21 000 08	36	1	2 920 369	96 54 235 08	KLEMMKASTEN KPL.
DICHTUNG	69 21 000 08	171	1	3 930 153	96 48 489 08	LEITUNGSTROMMEL KPL.
DICHTUNG	69 21 000 08	294	2	3 930 638	96 74 840 08	KLEMMKASTEN
DICHTUNG	92 71 963	450	1	2 391 023	96 69 509 08	KUEHLER VORM.
DICHTUNG 0 PE	97 75 102 08	32	2	2 932 160	96 90 849 08	SCHALTSCHRANK MECH.
DICHTUNG 120X60X 30	97 60 943 08	54	1	2 520 034	96 45 984 08	INNENVERKLEIDUNG
DICHTUNG 25X1091X850 EPD	97 05 828 5	17	1	2 520	91 72 029 08	KABINE VERGLAST
DICHTUNG 25X776X276 EPDM	97 05 830 7	18	1	2 520	91 72 029 08	KABINE VERGLAST
DICHTUNG 31,5-24,5X0,7 GLIM	11 16 069 9	(1)	1	2 650	91 76 853 08	HARNSTOFFTANK
DICHTUNG 78X64 30	97 61 932 08	65	1	2 520	91 72 029 08	KABINE VERGLAST
DICHTUNG ASBESTFREI	10 01 214 0	3	1	9 739 811	97 39 811	OELWANNE
DICHTUNG ASBESTFREI	10 01 234 5	2	1	9 739 816	97 39 816	THERMOSTAT
DICHTUNG FILTERGR. 15"	10 13 058 5	60	1	X1100889	11 00 889 4	SCR-MODUL
DICHTUNGSMITTEL 50ML TUB	10 01 213 8	4	1	9 739 790	97 39 790	STEUERGEHAEUSE
DICHTUNGSMITTEL 50ML TUB	10 01 213 8	9	1	9 739 799	97 39 799	ZYLINDERKOPFHAUBE
DICHTUNGSMITTEL 50ML TUB	10 01 213 8	8	1	9 739 834	97 39 834	ANBAUTEILE
DICHTUNGSMITTEL 50ML TUB	10 01 213 8	3	1	9 739 871	97 39 871	LADELUFTKRUEMMER
DICHTUNGSMITTEL 50ML TUB	10 01 213 8	3	1	9 739 881	97 39 881	BEFESTIGUNG
DICHTUNGSMITTEL 75ML -40	10 01 117 6	4	1	9 739 865	97 39 865	OELEINFUELLSTUTZEN
DICHTUNGSMITTEL 75ML -40	10 01 117 6	3	1	9 739 870	97 39 870	FLAMMSTARTANLAGE
DICHTUNGSSATZ	74 11 445	999	1	5 113 022	51 13 022 08	WEGEVENTIL
DIESELMOTOR D856 A7 SCR	97 39 659	1	1	2 215	91 74 816 08	DIESELMOTOR KAUFTEIL
DIESELMOTOR KAUFTEIL	91 74 816 08	122	1		LR 1600-2-0	LIEBHERR RAUPENKRAN LR 1
DIESELMOTOR KPL.	91 69 334 08	121	1		LR 1600-2-0	LIEBHERR RAUPENKRAN LR 1
DIESELMOTOR MAN D2676	11 00 933 6	1	1	9 739 659	97 39 659	DIESELMOTOR
DIESELMOTOR VORM.	96 69 507 08	1	1	2 391	91 69 334 08	DIESELMOTOR KPL.
DIODE	10 87 115 0	61	1	2 932 082	96 93 013 08	AUFBAUTEILE MONTAGETAFE
DIODE 1N4007 DO-41 SPF	66 00 331 08	3	1	2 932 515	96 45 911 08	BESTUECKUNGSMODUL
DIODE SPF	66 03 006 08	21	8	2 922 001	92 84 311 08	BUSPLATINE
DIODEN VARISTORENMODUL	66 01 015 08	37	2	2 932 001	96 81 042 08	RELAISSTEUERUNG
DIODENMODUL 1N4007	66 03 016 08	52	1	2 932 082	96 93 013 08	AUFBAUTEILE MONTAGETAFE
DISPLAY TFT 7" 800X480 SPF	10 45 478 2	(10)	1	2 925 026	91 55 259 08	ERG.KAMERAUEBERWACHUN
DISPLAY TFT 7" 800X480 SPF	10 45 478 2	10	1	2 925 405	96 48 397 08	AUSRUESTUNG KAMERA KAB
DISPLAY VORM. TFT	96 20 762 08	21	1	2 913 005	96 28 696 08	INNENGEHAEUSE VORM.
DISTANZBLECH 3X84X15 DC0	97 76 920 08	40	4	2 502	91 72 033 08	STEUERSTAND
DISTANZBOLZEN	11 17 112 5	19	8	9 154 348	91 54 348 08	DOPPELHAKENFLASCHE
DISTANZBOLZEN	11 21 383 5	52	2	9 154 348	91 54 348 08	DOPPELHAKENFLASCHE
DISTANZHUELSE 12X30 X20C	97 80 158 08	51	2	2 392	91 69 336 08	SCHALLDAEMPFERANLAGE
DISTANZHUELSE 8,5X18X10 S	91 32 577	93	2	9 739 613	97 39 613	KABELBAUM ANBAU
DISTANZKLOTZ 35X100X80 S	97 76 338 08	10	2	3 370	91 63 409 08	WINDE 6
DISTANZRING -	11 16 092 0	6	1	9 739 844	97 39 844	DREHSTROMGENERATOR
DISTANZRING ALMG3	97 36 720 08	15	3	2 541 001	96 72 762 08	ZUSATZHEIZUNG VORM.
DISTANZRING RD219,1X36 S3	93 58 827 08	13	2	2 652	91 61 110 08	ROLLENLAGERUNG
DISTANZRING RD48X2 DC01	95 00 775 08	26	2	3 211	91 75 365 08	S-ANLENKSTUECK
DISTANZRING RD48X2 DC01	95 00 775 08	15	4	3 370	91 63 409 08	WINDE 6
DISTANZRING RD48X3 DC01	94 15 400 08	5	2	3 745 002	92 17 236 08	SCHALTEINHEIT
DISTANZRING RD48X3 DC01	94 15 400 08	5	2	3 745 003	92 17 237 08	SCHALTEINHEIT
DISTANZROHR RD65X76 ST.3	95 44 254 08	21	2	1 401	91 58 478 08	RAUPENTRAEGER LI.
DISTANZROHR RD65X76 ST.3	95 44 254 08	21	2	1 411	91 69 968 08	RAUPENTRAEGER RE.
DISTANZSTUECK	57 06 903 08	25	1	5 113 086	51 13 086 08	PROPORTIONALVENTIL
DISTANZSTUECK	57 11 304 08	5	1	5 711 301	57 11 301 08	DRUCKBEGRENZUNGSVENTI
DISTANZSTUECK PA12.2-SW	11 12 330 9	6	1	9 739 865	97 39 865	OELEINFUELLSTUTZEN
DISTANZSTUECK SCHWK.	96 49 272 08	8	2	3 714	91 63 428 08	D-KOPFSTUECK
DISTANZSTUECK SCHWK.	96 50 800 08	2	1	3 714 013	96 49 270 08	LASCHE KPL.
DOPPELABREISSSTOPFEN	56 16 114	22	5	X1065300	10 65 300 9	STEUERTEIL
DOPPELABREISSSTOPFEN	70 22 127	52	7	X1047219	10 47 219 6	REGLER
DOPPELHAKEN	11 21 382 9	41	1	9 154 348	91 54 348 08	DOPPELHAKENFLASCHE
DOPPELHAKENFLASCHE 400-	91 54 348 08	312	1		LR 1600-2-0	LIEBHERR RAUPENKRAN LR 1
DOPPELHOHLSCHRAUBE 10X	73 81 797	23	2	X1013350	10 13 350 6	KRAFTSTOFFLEITUNGEN
DOPPELMAULSCHLUESSEL D	79 00 039 08	4	1	1 750	91 52 395 08	WERKZEUG

Bezeichnung	Artikel	Pos.	Menge	Seite	Baugruppe	Bezeichnung
DOPPELMAULSCHLUESSEL D	79 00 079 08	3	1	1 750	91 52 395 08	WERKZEUG
DOPPELNIPPEL R1/4"-M10X1	77 43 750 08	16	8	2 711	91 52 800 08	ZENTRALSCHMIERANLAGE O
DOPPELRINGSCHLUESSEL DI	79 00 126 08	7	1	1 750	91 52 395 08	WERKZEUG
DORNNIET 4X10,3	70 42 076 08	42	1	2 533 020	96 71 980 08	ARMATUREN RE.
DORNNIET 4X10,3	70 42 076 08	3	4	2 913 004	96 20 460 08	GEHAEUSE VORM.
DORNNIET 4X10,3	70 42 076 08	23	8	2 932 001	96 81 042 08	RELAISSTEUERUNG
DORNNIET 4X10,3	70 42 076 08	49	37	2 932 082	96 93 013 08	AUFBAUTEILE MONTAGETAFE
DOSE M1	60 45 081 08	285	2	3 930 638	96 74 840 08	KLEMMKASTEN
DOSIERPUMPE DP2	55 31 868 08	5	1	2 541	91 71 506 08	ZUSATZHEIZUNG OW
DRAEHTE KLEMMKASTEN KPL	96 54 484 08	2	1	3 930 734	96 54 401 08	KLEMMKASTEN
DRAEHTE KLEMMKASTEN KPL	96 53 011 08	32	1	3 930 363	96 52 979 08	KLEMMKASTEN KPL.
DRAEHTE KLEMMKASTEN KPL	96 52 977 08	1	1	2 780 748	96 52 969 08	KLEMMKASTEN KPL.
DRAEHTE KLEMMKASTEN KP	96 48 693 08	1	1	1 920 418	96 48 687 08	KLEMMKASTEN KPL.
DRAEHTE KPL. -S980	96 74 842 08	2	1	3 930 638	96 74 840 08	KLEMMKASTEN
DRAEHTE KPL. S2	96 81 043 08	2	1	2 932 001	96 81 042 08	RELAISSTEUERUNG
DRAEHTE KPL. S3	96 48 313 08	3	1	2 932 001	96 81 042 08	RELAISSTEUERUNG
DRAEHTE MONTAGETAFEL KP	96 93 015 08	2	1	2 932 116	96 93 014 08	VERKABELUNG MONTAGETA
DRAEHTE VORM. S1050	96 54 485 08	(2)	1	3 930 734	96 54 401 08	KLEMMKASTEN
DRAEHTE VORM. S1070	96 53 012 08	(2)	1	3 930 363	96 52 979 08	KLEMMKASTEN KPL.
DRAEHTE VORM. S1100	96 53 013 08	(2)	1	2 780 748	96 52 969 08	KLEMMKASTEN KPL.
DRAEHTE VORM. S200-B	96 51 072 08	(2)	1	1 920 418	96 48 687 08	KLEMMKASTEN KPL.
DRAEHTE VORM. S3	96 49 209 08	(2)	1	2 932 001	96 81 042 08	RELAISSTEUERUNG
DRAHTHALTER	61 10 461 08	22	36	2 932 001	96 81 042 08	RELAISSTEUERUNG
DRALLFAENGER SPF	77 39 466 08	3	1	2 372	91 33 648 08	SEIL MONTAGEWINDE M.ZUB
DREHBUEHNENVERKLEIDUN	91 52 788 08	131	1		LR 1600-2-0	LIEBHERR RAUPENKRAN LR 1
DREHDURCHFUEHRUNG	91 68 958 08	2	1	1 130	91 68 478 08	RAUPENMITTELTEIL KPL.
DREHDURCHFUEHRUNG SPF	10 04 262 0	1	1	1 130 032	91 68 958 08	DREHDURCHFUEHRUNG
DREHFALLENSCHLOSS LINKS	11 00 639 2	1	1	2 522 011	96 80 809 08	SCHLIESSANLAGE
DREHGEBER 360° LSB PL:E SP	10 80 206 0	11	1	1 920 305	96 72 042 08	SCHLEIFRINGKOERPER EINBA
DREHKNOPF SCHALTER	69 27 013 08	6	1	2 913 003	96 20 599 08	FOLIENTASTATUR VORM.
DREHSCHLOSS 1W	60 61 433 08	19	1	2 533 020	96 71 980 08	ARMATUREN RE.
DREHSCHLOSS 1W	60 61 433 08	33	1	2 932 001	96 81 042 08	RELAISSTEUERUNG
DREHSCHLOSSBETAETIGER 1	60 61 449 08	38	2	2 932 001	96 81 042 08	RELAISSTEUERUNG
DREHSTROMGENERATOR	97 39 844	261	1	X1100933	11 00 933 6	DIESELMOTOR
DREHSTROMGENERATOR 30	10 33 197 4	1	1	9 739 844	97 39 844	DREHSTROMGENERATOR
DREHVERSCHRAUBUNG 76K	10 45 537 2	203	4	2 970 000	96 67 119 08	HYDRAULIK OBERWAGEN
DREHVERSCHRAUBUNG DG1	51 05 521 08	202	2	2 970 000	96 67 119 08	HYDRAULIK OBERWAGEN
DREHWERK 3 DREHW.	91 79 269 08	117	1		LR 1600-2-0	LIEBHERR RAUPENKRAN LR 1
DREHWERKANTRIEB DAT 450	90 20 640 1	8	1	2 350	91 79 269 08	DREHWERK
DREHWERKANTRIEB DAT 450	90 20 548 0	1	2	2 350	91 79 269 08	DREHWERK
DREHZAHLGEBER KPL. 10-10	10 13 360 5	20	2	9 939 554	97 39 554	MOTORREGELUNGSENSORIK
DROSSELKLAPPE	10 01 754 4	1	1	9 739 186	97 39 186	MOTORBREMSE KPL.
DROSSELKLAPPE 130	55 17 068 08	120	1	2 393 003	96 69 938 08	LUFTFILTERANLAGE
DROSSELVENTIL 90L/MIN VE	51 14 277 08	152	1	2 975 041	96 68 924 08	ZUSATZHYDRAULIK MONTAGE
DRUCKAUFNEHMER 0-400/800	10 81 373 8	53	5	2 970 000	96 67 119 08	HYDRAULIK OBERWAGEN
DRUCKAUFNEHMER 0-400/800	10 81 373 8	50	1	2 977 203	96 67 999 08	ZUSATZHYDRAULIK PUMPE 5+
DRUCKAUFNEHMER 0-400/800	10 81 373 8	50	2	2 978 007	96 68 931 08	ZUSATZHYDR.MONTAGEEINR
DRUCKAUFNEHMER 0-400/800	10 81 373 8	50	2	3 978 020	96 69 856 08	ZUSATZHYDRAULIK ZYLINDER
DRUCKAUFNEHMER 0-400/800	10 81 618 5	62	2	2 970 000	96 67 119 08	HYDRAULIK OBERWAGEN
DRUCKAUFNEHMER 0-400/800	10 81 618 5	50	2	2 978 109	96 69 155 08	ZUSATZHYDR.D-RUECKHALT
DRUCKAUFNEHMER 0-400/800	10 81 618 5	51	2	2 978 206	96 69 083 08	ZUSATZHYDR.S-RUECKHALTE
DRUCKBEGRENZUNGSVENTI	10 44 349 1	2	1	X1111049	11 11 049 6	DRUCKROHR
DRUCKBEGRENZUNGSVENTI	10 48 973 4	2	1	5 113 005	51 13 005 08	STEUERBLOCK
DRUCKBEGRENZUNGSVENTI	57 11 301 08	31	1	5 113 086	51 13 086 08	PROPORTIONALVENTIL
DRUCKBEGRENZUNGSVENTI	57 12 325 08	2	1	5 718 989	57 18 989 08	ANSCHLUSSPLATTE
DRUCKBEGRENZUNGSVENTI	57 15 139 08	1	2	X1065068	10 65 068 8	ANSCHLUSSPLATTE
DRUCKBEGRENZUNGSVENTI	57 15 145 08	1	1	5 715 142	57 15 142 08	ANSCHLUSSPLATTE
DRUCKBEGRENZUNGSVENTI	57 15 147 08	4	1	5 715 142	57 15 142 08	ANSCHLUSSPLATTE
DRUCKBEGRENZUNGSVENTI	57 15 963	2	1	5 715 142	57 15 142 08	ANSCHLUSSPLATTE
DRUCKBEGRENZUNGSVENTI	57 15 963	2	1	5 719 030	57 19 030 08	ANSCHLUSSPLATTE

Bezeichnung	Artikel	Pos.	Menge	Seite	Baugruppe	Bezeichnung
DRUCKBEGRENZUNGSVENTI	57 16 910 08	8	1	X1042440	10 42 440 2	STEUERBLOCK
DRUCKBEGRENZUNGSVENTI	57 18 994 08	1	2	5 718 989	57 18 989 08	ANSCHLUSSPLATTE
DRUCKBEGRENZUNGSVENTI	57 19 033 08	1	2	5 719 030	57 19 030 08	ANSCHLUSSPLATTE
DRUCKBEGRENZUNGSVENTI	70 28 133	2	1	X1065068	10 65 068 8	ANSCHLUSSPLATTE
DRUCKBEGRENZUNGSVENTIL	10 45 106 0	9	1	X1042440	10 42 440 2	STEUERBLOCK
DRUCKBEGRENZUNGSVENTIL	10 35 363 4	907	1	X1035469	10 35 469 8	STEUERBLOCK
DRUCKBEGRENZUNGSVENTIL	10 66 433 3	56	1	X1041101	10 41 101 5	RUECKFALLSTUETZE
DRUCKBEGRENZUNGSVENTIL	10 66 433 3	470	1	X1041101	10 41 101 8	RUECKFALLSTUETZE
DRUCKBEGRENZUNGSVENTI	10 35 363 3	904	1	X1035469	10 35 469 8	STEUERBLOCK
DRUCKBEGRENZUNGSVENTIL	10 81 528 9	22	1	X1041101	10 41 101 9	HYDROZYLINDER
DRUCKBEGRENZUNGSVENTI	51 14 572 08	160	1	2 970 000	96 67 119 08	HYDRAULIK OBERWAGEN
DRUCKBEGRENZUNGSVENTI	51 14 562 08	160	1	3 978 101	96 69 717 08	HYDR.SCHWEBEBALLAST-AN
DRUCKBEGRENZUNGSVENTI	51 14 568 08	216	2	2 970 000	96 67 119 08	HYDRAULIK OBERWAGEN
DRUCKBEGRENZUNGSVENTI	51 14 176 08	166	1	2 970 000	96 67 119 08	HYDRAULIK OBERWAGEN
DRUCKBEGRENZUNGSVENTI	51 14 177 08	165	2	2 970 000	96 67 119 08	HYDRAULIK OBERWAGEN
DRUCKBEGRENZUNGSVENTI	51 14 177 08	151	1	2 978 007	96 68 931 08	ZUSATZHYDR.MONTAGEEINR
DRUCKBEGRENZUNGSVENTI	51 14 177 08	159	1	2 978 109	96 69 155 08	ZUSATZHYDR.D-RUECKHALT
DRUCKBEGRENZUNGSVENTI	51 14 177 08	161	1	2 978 206	96 69 083 08	ZUSATZHYDR.S-RUECKHALTE
DRUCKBEGRENZUNGSVENTI	51 14 333 08	150	1	2 975 041	96 68 924 08	ZUSATZHYDRAULIK MONTAGE
DRUCKBEGRENZUNGSVENTI	11 21 159 2	162	1	2 978 109	96 69 155 08	ZUSATZHYDR.D-RUECKHALT
DRUCKBEGRENZUNGSVENTI	11 21 159 2	163	1	2 978 206	96 69 083 08	ZUSATZHYDR.S-RUECKHALTE
DRUCKBEGRENZUNGSVENTI	51 04 687 08	167	2	2 970 000	96 67 119 08	HYDRAULIK OBERWAGEN
DRUCKBEGRENZUNGSVENTIL	11 11 012 6	6	2	X1041325	10 41 325 5	UMSCHALTBLOCK
DRUCKFEDER	10 21 753 2	7	1	X1065300	10 65 300 9	STEUERTEIL
DRUCKFEDER	10 22 235 6	6	6	9 739 861	97 39 861	VENTILBRUECKE
DRUCKFEDER	10 22 235 6	6	1	X1001706	10 01 706 2	VENTILBRUECKE VORM.
DRUCKFEDER	50 15 240 08	76	32	X1110002	11 10 024 8	ANTRIEB
DRUCKFEDER	50 15 240 08	76	16	X1111402	11 11 402 6	ANTRIEB
DRUCKFEDER	50 15 241 08	75	32	X1110002	11 10 024 8	ANTRIEB
DRUCKFEDER	51 07 971 08	4	1	5 114 176	51 14 176 08	DRUCKBEGRENZUNGSVENTI
DRUCKFEDER	51 07 975 08	9	1	5 114 176	51 14 176 08	DRUCKBEGRENZUNGSVENTI
DRUCKFEDER	51 07 975 08	9	1	5 114 177	51 14 177 08	DRUCKBEGRENZUNGSVENTI
DRUCKFEDER	51 10 151 08	4	1	5 114 177	51 14 177 08	DRUCKBEGRENZUNGSVENTI
DRUCKFEDER	56 00 192 08	6	1	2 522 011	96 80 809 08	SCHLIESSANLAGE
DRUCKFEDER	57 06 304 08	4	1	2 550 008	96 47 628 08	HALTER KPL.
DRUCKFEDER	57 06 304 08	4	1	2 550 009	96 47 645 08	HALTER KPL.
DRUCKFEDER	57 13 074 08	75	16	X1111402	11 11 402 6	ANTRIEB
DRUCKFEDER	70 22 131	9	1	X1065300	10 65 300 9	STEUERTEIL
DRUCKFEDER	70 27 053	46	1	X1065300	10 65 300 9	STEUERTEIL
DRUCKFEDER 1,8X7,4X44	72 00 295 01	31	1	9 000 521	90 00 521 4	WINKELGETRIEBE
DRUCKFEDER 1,9X6,9X21,5	51 07 359 08	6	1	5 711 301	57 11 301 08	DRUCKBEGRENZUNGSVENTI
DRUCKFILTER	51 06 715 08	159	1	2 970 000	96 67 119 08	HYDRAULIK OBERWAGEN
DRUCKFLANSCH	11 11 048 6	4	6	9 739 832	97 39 832	INJEKTOR
DRUCKGEBER	10 22 274 1	1	1	X1111049	11 11 049 6	DRUCKROHR
DRUCKGEBER 15 BAR	11 11 056 1	13	1	9 739 878	97 39 878	SENSORIK
DRUCKGEBER 6 BAR	11 10 042 7	11	1	9 739 878	97 39 878	SENSORIK
DRUCKLEITUNG	11 11 048 8	1	1	9 739 828	97 39 828	DRUCKLEITUNG
DRUCKLEITUNG	97 39 828	100	1	X1100933	11 00 933 6	DIESELMOTOR
DRUCKLUFTANLAGE	91 70 010 08	177	1		LR 1600-2-0	LIEBHERR RAUPENKRAN LR 1
DRUCKLUFTZYLINDER	10 01 752 1	5	1	9 739 186	97 39 186	MOTORBREMSE KPL.
DRUCKLUFTZYLINDER KS 301	57 00 086	(1)	1	2 393 003	96 69 938 08	LUFTFILTERANLAGE
DRUCKMINDERVENTIL pv=200	51 14 975 08	157	4	2 970 000	96 67 119 08	HYDRAULIK OBERWAGEN
DRUCKREGELVENTIL SPF	10 34 282 3	60	1	2 970 000	96 67 119 08	HYDRAULIK OBERWAGEN
DRUCKREGELVENTIL pmax=3	10 87 048 7	224	1	2 970 000	96 67 119 08	HYDRAULIK OBERWAGEN
DRUCKREGELVENTIL pmax=3	51 14 853 08	168	2	2 970 000	96 67 119 08	HYDRAULIK OBERWAGEN
DRUCKRING	50 29 326 08	553	3	2 990 000	96 70 680 08	VERROHRUNG DRUCKLUFTA
DRUCKRING DR/R22X27	50 29 325 08	8	1	1 783 001	96 20 590 08	BRENNSTOFFBEHAELTER VO
DRUCKRING DR/R22X27	50 29 325 08	307	10	2 990 000	96 70 680 08	VERROHRUNG DRUCKLUFTA
DRUCKRING DR/R26X31	50 29 328 08	410	1	2 391 001	96 69 507 08	DIESELMOTOR VORM.
DRUCKROHR	11 11 049 6	1	1	9 739 829	97 39 829	DRUCKROHR

Bezeichnung	Artikel	Pos.	Menge	Seite	Baugruppe	Bezeichnung
DRUCKROHR	97 39 829	101	1	X1100933	11 00 933 6	DIESELMOTOR
DRUCKROHRSTUTZEN	11 11 048 7	1	6	9 739 830	97 39 830	DRUCKROHRSTUTZEN ANBA
DRUCKROHRSTUTZEN ANBA	97 39 830	102	1	X1100933	11 00 933 6	DIESELMOTOR
DRUCKSCHALTER 0-20/300BA	10 28 953 6	57	2	2 970 000	96 67 119 08	HYDRAULIK OBERWAGEN
DRUCKSCHALTER 0-20/300BA	10 28 953 6	52	1	2 975 114	96 67 649 08	ZUSATZHYDRAULIK WINDE 2
DRUCKSCHALTER 0-20/300BA	10 28 953 6	52	1	2 975 153	96 67 814 08	ZUSATZHYDRAULIK WINDE 3
DRUCKSCHALTER 0-20/300BA	10 28 953 6	52	1	2 975 407	96 68 091 08	ZUSATZHYDRAULIK WINDE 6
DRUCKSCHALTER 0-20/300BA	10 28 953 6	52	1	2 975 706	96 67 784 08	ZUSATZHYDRAULIK WINDE 1
DRUCKSCHALTER 0-8/300 BA	10 22 093 3	61	1	2 970 000	96 67 119 08	HYDRAULIK OBERWAGEN
DRUCKSCHALTER 0-8/300 BA	10 22 093 3	51	1	2 975 114	96 67 649 08	ZUSATZHYDRAULIK WINDE 2
DRUCKSCHALTER 0-8/300 BA	10 22 093 3	50	1	2 975 153	96 67 814 08	ZUSATZHYDRAULIK WINDE 3
DRUCKSCHALTER 0-8/300 BA	10 22 093 3	51	1	2 975 407	96 68 091 08	ZUSATZHYDRAULIK WINDE 6
DRUCKSCHALTER 0-8/300 BA	10 22 093 3	51	1	2 975 706	96 67 784 08	ZUSATZHYDRAULIK WINDE 1
DRUCKSCHALTER 1,5-26 BAR	57 14 891 08	6	1	2 831	91 73 139 08	KLIMAANLAGE OW
DRUCKSCHALTER 10-100/400	51 06 769 08	55	1	2 970 000	96 67 119 08	HYDRAULIK OBERWAGEN
DRUCKSCHRAUBE	11 11 048 9	3	6	9 739 830	97 39 830	DRUCKROHRSTUTZEN ANBA
DRUCKSENSOR	10 33 196 5	5	1	9 739 878	97 39 878	SENSORIK
DRUCKSTUECK	24 01 915 02	15	1	2 391 040	96 75 829 08	KUPPLUNGSSTELLER
DRUCKSTUECK	70 30 031 01	20	1	2 522 011	96 80 809 08	SCHLIESSANLAGE
DRUCKTASTE	60 61 430 08	14	25	2 533 020	96 71 980 08	ARMATUREN RE.
DRUCKTASTE	60 61 430 08	6	7	2 533 061	96 48 370 08	ARMATUREN ARMLEHNE LI.
DRUCKTASTE	60 61 430 08	6	7	2 533 063	96 48 371 08	ARMATUREN ARMLEHNE RE.
DRUCKTASTER	10 47 561 7	2	1	2 780 244	91 52 951 08	NOTAUS KRANFUEHRERKAB
DRUCKVENTIL	57 15 296 08	8	1	5 113 086	51 13 086 08	PROPORTIONALVENTIL
DS ANSCHLUSSBLOCK	10 41 275 1	999	1	9 640 276	96 40 276 08	ANSCHLUSSBLOCK
DS ANSCHLUSSPLATTE	10 47 221 9	(98)	1	X1035924	10 35 924 8	VERSTELLPUMPE
DS ANSCHLUSSPLATTE M.V	10 65 071 0	98	1	X1065068	10 65 068 8	ANSCHLUSSPLATTE
DS ANSTEUERGERAET	10 47 143 9	(98)	1	X1035924	10 35 924 6	VERSTELLPUMPE
DS ANSTEUERGERAET	10 47 143 9	(98)	1	X1035924	10 35 924 9	VERSTELLPUMPE
DS ANSTEUERGERAET	79 05 638 14	(98)	1	X1035924	10 35 924 5	VERSTELLPUMPE
DS DREHDURCHFUEHRUNG	10 80 158 8	(999)	1	1 130 032	91 68 958 08	DREHDURCHFUEHRUNG
DS DRUCKBEGRENZUNGSV	10 49 301 4	(999)	1	2 970 000	96 67 119 08	HYDRAULIK OBERWAGEN
DS DRUCKBEGRENZUNGSV	10 67 551 5	998	1	5 114 572	51 14 572 08	DRUCKBEGRENZUNGSVENTI
DS DRUCKBEGRENZUNGSV	10 67 551 7	999	1	5 114 572	51 14 572 08	DRUCKBEGRENZUNGSVENTI
DS HYDROZYLINDER	10 10 103 8	(999)	1	3 790 007	96 89 295 08	BOLZENZIEHZYLINDER KPL.
DS HYDROZYLINDER	10 10 103 9	(999)	1	3 790 006	96 89 294 08	BOLZENZIEHZYLINDER KPL.
DS HYDROZYLINDER	10 66 343 9	(999)	1	2 810	91 72 335 08	KRANFUEHRERKABINE KPL.
DS HYDROZYLINDER	10 81 516 2	999	1	X1032632	10 32 632 3	HYDROZYLINDER
DS HYDROZYLINDER	10 81 516 5	999	1	X1041101	10 41 101 9	HYDROZYLINDER
DS KOLBEN 190	94 00 975 8	998	1	9 400 879	94 00 879 4	ABSTUETZZYLINDER
DS KOLBENSTANGENLAGER 1	99 69 282	999	1	9 400 879	94 00 879 4	ABSTUETZZYLINDER
DS KURBELGEHAEUSE	11 00 233 8	(999)	1	X1164392	11 64 392 0	HYDRAULIKAGGREGAT
DS MONTAGEZYLINDER	57 19 136 08	(10)	1	5 123 682	51 23 682 08	MONTAGEZYLINDER
DS PUMPE	10 65 071 7	(98)	1	X1035924	10 35 924 9	VERSTELLPUMPE
DS REGLER	10 44 097 6	999	1	X1047219	10 47 219 6	REGLER
DS RUECKFALLSTUETZE	10 66 433 4	999	1	X1041101	10 41 101 5	RUECKFALLSTUETZE
DS RUECKFALLSTUETZE	10 66 444 9	999	1	X1041101	10 41 101 8	RUECKFALLSTUETZE
DS SENKBREMSVENTIL	10 65 006 8	99	1	X1021769	10 21 769 5	SENKBREMSVENTIL
DS SENKBREMSVENTIL	11 11 420 9	(999)	1	3 978 020	96 69 856 08	ZUSATZHYDRAULIK ZYLINDER
DS STEUERBLOCK	10 49 112 9	999	1	X1042393	10 42 393 8	WEGEVENTIL
DS TRIEBWELLE	10 33 111 6	(98)	1	X1035924	10 35 924 1	VERSTELLPUMPE
DS TRIEBWELLE	10 33 111 6	98	1	X1131496	11 31 496 5	TRIEBWERK
DS VENTIL	10 66 373 0	999	1	5 114 651	51 14 651 08	WEGEVENTIL
DS VENTIL	10 67 815 7	(999)	1	2 975 041	96 68 924 08	ZUSATZHYDRAULIK MONTAGE
DS VENTIL	11 00 353 6	999	1	X1049315	10 49 315 9	WEGESITZVENTIL
DS VERSTELLMOTOR	10 42 513 0	98	1	5 102 408	51 02 408 08	VERSTELLMOTOR
DS VERSTELLMOTOR	10 44 173 8	98	1	X1035482	10 35 482 8	VERSTELLMOTOR
DS VERSTELLMOTOR	10 44 173 8	98	1	X1042876	10 42 876 7	VERSTELLMOTOR
DS VERSTELLMOTOR	10 44 173 8	98	1	X1042876	10 42 876 8	VERSTELLMOTOR
DS VERSTELLPUMPE	10 41 315 7	98	1	X1035924	10 35 924 5	VERSTELLPUMPE

Bezeichnung	Artikel	Pos.	Menge	Seite	Baugruppe	Bezeichnung
DS VERSTELLUNG	10 33 111 7	(98)	1	X1035924	10 35 924 1	VERSTELLPUMPE
DS VERSTELLUNG	10 65 070 7	(98)	1	X1035924	10 35 924 9	VERSTELLPUMPE
DS WEGEVENTIL	10 42 478 6	(997)	1	2 970 000	96 67 119 08	HYDRAULIK OBERWAGEN
DS WEGEVENTIL	10 42 478 6	(999)	1	3 978 011	96 69 774 08	ZUSATZHYDRAULIK SB-KOPFS
DS WEGEVENTIL	10 81 449 2	(998)	1	2 970 000	96 67 119 08	HYDRAULIK OBERWAGEN
DS WEGEVENTIL	10 81 449 3	(999)	1	2 970 000	96 67 119 08	HYDRAULIK OBERWAGEN
DS ZAHNRADMOTOR	10 49 389 0	(99)	1	2 391 041	96 69 508 08	OELKUEHLER VORM.
DS ZUGZYLINDER	10 81 516 3	(999)	1	2 125	91 69 505 08	BOLZEN S-ANLENKSTUECK
DS ZYLINDER	11 18 254 7	999	1	X1042959	10 42 959 8	ZUGZYLINDER
DS ZYLINDERKOPF	11 00 233 6	(998)	1	X1164392	11 64 392 0	HYDRAULIKAGGREGAT
DS ZYLINDERKOPF	97 39 855	991	1	X1100933	11 00 933 6	DIESELMOTOR
DU-BUCHSE 50X55X60	70 80 023 08	44	1	X1041101	10 41 101 5	RUECKFALLSTUETZE
DUESE 0,4	51 07 543 08	157	2	2 990 000	96 70 680 08	VERROHRUNG DRUCKLUFTA
DUESE 0,4 MS	51 10 487 08	205	1	2 970 000	96 67 119 08	HYDRAULIK OBERWAGEN
DUESE 0,4 MS	51 10 487 08	158	1	2 978 109	96 69 155 08	ZUSATZHYDR.D-RUECKHALT
DUESE 0,4 MS	51 10 487 08	158	1	2 978 206	96 69 083 08	ZUSATZHYDR.S-RUECKHALTE
DUESE 0,6	51 07 460 08	190	3	2 970 000	96 67 119 08	HYDRAULIK OBERWAGEN
DUESE 0,6	51 07 460 08	170	1	2 975 114	96 67 649 08	ZUSATZHYDRAULIK WINDE 2
DUESE 0,6	51 07 460 08	166	1	2 975 153	96 67 814 08	ZUSATZHYDRAULIK WINDE 3
DUESE 0,6	51 07 460 08	170	1	2 975 407	96 68 091 08	ZUSATZHYDRAULIK WINDE 6
DUESE 0,6	51 07 460 08	170	1	2 975 706	96 67 784 08	ZUSATZHYDRAULIK WINDE 1
DUESE 0,6 10.9	57 08 188 08	220	5	2 970 000	96 67 119 08	HYDRAULIK OBERWAGEN
DUESE D 1,5 M8X8 MS	51 10 575 08	150	2	2 976 000	96 69 452 08	ZUSATZHYDRAULIK 3 DREH
DUESE D=1,2	57 19 039 08	51	1	5 113 086	51 13 086 08	PROPORTIONALVENTIL
DURCHFUEHRUNGSTUELLE 1	60 27 013 08	5	2	2 810 037	96 47 204 08	PEDALTRAEGER EINBAU
DURCHFUEHRUNGSTUELLE 4/	60 27 024 08	10	1	2 913 102	92 32 870 08	LUEFTEREINHEIT
DURCHGANGSNIPPELBLOCK	77 43 751 08	6	2	1 402	91 58 480 08	ZENTRALSCHMIERUNG RAUP
DURCHGANGSNIPPELBLOCK	77 43 751 08	11	2	2 711	91 52 800 08	ZENTRALSCHMIERANLAGE O
E/A-MODUL A SPF	66 01 020 08	113	1	2 932 082	96 93 013 08	AUFBAUTEILE MONTAGETAFE
EINBAUDOSE 24-POL A240	69 24 016 08	(151)	1	2 920 369	96 54 235 08	KLEMMKASTEN KPL.
EINBAUSTECKDOSE 2-POL	60 52 039 08	2	1	2 533 067	96 50 385 08	BLECH VORM.
EINBAUSTECKDOSE 2-POL	60 52 039 08	51	1	2 932 001	96 81 042 08	RELAISSTEUERUNG
EINBAUTEILE SCHALTSCHRAN	91 78 422 08	165	1		LR 1600-2-0	LIEBHERR RAUPENKRAN LR 1
EINBAUVENTIL 350BAR 900L/	10 81 373 1	2	4	X1041325	10 41 325 5	UMSCHALTBLOCK
EINFUELLSTUTZEN GR.40 AL	11 10 135 3	4	1	2 650 001	96 73 053 08	HARNSTOFFTANK VORM.
EINGANGSMODUL 381	11 08 873 7	10	1	X1100889	11 00 889 4	SCR-MODUL
EINGANGSPLATINE KPL. EP0	96 48 329 08	30	1	2 932 082	96 93 013 08	AUFBAUTEILE MONTAGETAFE
EINGANGSPLATINE KPL. EP1	96 48 330 08	31	1	2 932 082	96 93 013 08	AUFBAUTEILE MONTAGETAFE
EINGANGSPLATINE KPL. EP2	96 48 331 08	32	1	2 932 082	96 93 013 08	AUFBAUTEILE MONTAGETAFE
EINGANGSPLATINE KPL. EP3	96 48 332 08	33	1	2 932 082	96 93 013 08	AUFBAUTEILE MONTAGETAFE
EINGANGSPLATINE KPL. EP4	96 48 333 08	34	1	2 932 082	96 93 013 08	AUFBAUTEILE MONTAGETAFE
EINGANGSPLATINE KPL. EP5	96 48 334 08	35	1	2 932 082	96 93 013 08	AUFBAUTEILE MONTAGETAFE
EINLASSVENTIL	11 11 040 1	3	12	9 739 804	97 39 804	VENTIL
EINLEGEBRUECKE	60 27 355 08	70	75	2 932 082	96 93 013 08	AUFBAUTEILE MONTAGETAFE
EINMAULSCHLUESSEL DIN 8	88 51 322 08	5	1	1 750	91 52 395 08	WERKZEUG
EINMAULSCHLUESSEL DIN 8	79 00 046 08	6	1	1 750	91 52 395 08	WERKZEUG
EINSCHRAUBSTUTZEN	10 44 316 4	2	1	9 739 866	97 39 866	OELMESSSTAB MIT ROHR
EINSCHRAUBSTUTZEN	94 79 067 08	221	5	2 970 000	96 67 119 08	HYDRAULIK OBERWAGEN
EINSCHRAUBSTUTZEN L12 A-	10 01 199 9	2	3	9 739 875	97 39 875	OELLEITUNG
EINSCHUBKARTE G0 COMM.S	92 16 203 08	5	1	2 932 122	96 90 850 08	LICCON MONTAGEEINHEIT
EINSCHUBKARTE G0Z0 PROG-	91 60 246 08	6	1	2 932 122	96 90 850 08	LICCON MONTAGEEINHEIT
EINSCHUBKARTE G0Z1 PRPG	91 42 856 08	7	1	2 932 122	96 90 850 08	LICCON MONTAGEEINHEIT
EINSCHUBKARTE G0Z2 PROG	91 42 857 08	8	1	2 932 122	96 90 850 08	LICCON MONTAGEEINHEIT
EINSCHUBKARTE G0Z3 PROG	91 42 858 08	9	1	2 932 122	96 90 850 08	LICCON MONTAGEEINHEIT
EINSCHUBKARTE G0Z4 PROG	91 42 859 08	10	1	2 932 122	96 90 850 08	LICCON MONTAGEEINHEIT
EINSCHUBKARTE G0Z5 PROG	91 42 860 08	11	1	2 932 122	96 90 850 08	LICCON MONTAGEEINHEIT
EINSCHUBKARTE PROG-SP.1	10 48 992 9	(80)	1	2 932 122	96 90 850 08	LICCON MONTAGEEINHEIT
EINSPRITZLEITUNG R-MOTOR	11 11 049 0	1	1	9 739 831	97 39 831	EINSPRITZLEITUNGEN
EINSPRITZLEITUNG R-MOTOR	11 11 049 1	2	1	9 739 831	97 39 831	EINSPRITZLEITUNGEN
EINSPRITZLEITUNG R-MOTOR	11 11 049 2	3	1	9 739 831	97 39 831	EINSPRITZLEITUNGEN

Bezeichnung	Artikel	Pos.	Menge	Seite	Baugruppe	Bezeichnung
EINSPRITZLEITUNG R-MOTOR	11 11 049 3	4	1	9 739 831	97 39 831	EINSPRITZLEITUNGEN
EINSPRITZLEITUNG R-MOTOR	11 11 049 4	5	1	9 739 831	97 39 831	EINSPRITZLEITUNGEN
EINSPRITZLEITUNG R-MOTOR	11 11 049 5	6	1	9 739 831	97 39 831	EINSPRITZLEITUNGEN
EINSPRITZLEITUNGEN R-MOT	97 39 831	103	1	X1100933	11 00 933 6	DIESELMOTOR
EINSTECKDUESE 1,5	10 81 535 0	8	2	X1041325	10 41 325 5	UMSCHALTBLOCK
EINSTECKHUELSE E6-4	77 20 022 08	551	2	2 990 000	96 70 680 08	VERROHRUNG DRUCKLUFTA
EINSTELLBUCHSE	70 22 128	4	1	X1065300	10 65 300 9	STEUERTEIL
EINSTELLSCHRAUBE M10X1	10 01 222 1	6	6	9 739 856	97 39 856	KIPPHEBELWERK KPL.
EINSTELLSCHRAUBE M10X1X4	11 10 033 9	4	1	9 739 856	97 39 856	KIPPHEBELWERK KPL.
EINSTELLSCHRAUBE M14X1X3	10 01 222 0	2	6	9 739 800	97 39 800	GEGENHALTER
EINZELADERABDICHTUNG 2	60 56 197 08	813	4	2 920 454	96 73 321 08	KABELSTRANG
EINZELADERABDICHTUNG 2	60 56 197 08	813	4	2 920 462	96 73 318 08	KABELSTRANG
EINZIEHSEIL 8X400M VERZ	10 03 825 9	1	1	2 372	91 33 648 08	SEIL MONTAGEWINDE M.ZUB
EL.GEBER U.ENDSCHALTER	96 76 932 08	20	1	1 921 100	91 72 880 08	ELEKTRIK MITTELTEIL
ELASTOMEREINSATZ DIN 3015	10 49 306 5	319	2	2 990 000	96 70 680 08	VERROHRUNG DRUCKLUFTA
ELEKTRIK AGGREGAT	96 72 021 08	10	1	2 920	91 68 453 08	ELEKTRIK DREHBUEHNE
ELEKTRIK ANBAUTEILE KABIN	96 73 437 08	7	1	2 533	91 68 450 08	ELEKTRIK KRANFUEHRERKAB
ELEKTRIK ARMATUR MS 3	96 48 372 08	3	1	2 533 054	96 48 366 08	ELEKTRIK STEUERSTAND
ELEKTRIK ARMLEHNE LI.	96 48 368 08	1	1	2 533 054	96 48 366 08	ELEKTRIK STEUERSTAND
ELEKTRIK ARMLEHNE RE.	96 48 369 08	2	1	2 533 054	96 48 366 08	ELEKTRIK STEUERSTAND
ELEKTRIK BALLASTPALETTE	96 67 817 08	10	1	2 780 100	91 68 878 08	ELEKTRIK SCHWEBEBALLAST
ELEKTRIK BATTERIEKASTEN	96 58 447 08	19	1	2 260 006	96 58 435 08	BATTERIEKASTEN VORM.
ELEKTRIK BATTERIELADEGER	96 48 378 08	3	1	2 835	91 52 807 08	BATTERIELADEGERAET
ELEKTRIK D-ANLENKSTUECK	96 67 632 08	500	1	3 713	91 75 366 08	D-ANLENKSTUECK
ELEKTRIK D-KOPFSTUECK	96 67 651 08	500	1	3 714	91 63 428 08	D-KOPFSTUECK
ELEKTRIK D-RUECKHALTESI	96 67 652 08	500	1	3 292	91 63 429 08	D-RUECKHALTESICHERUNG
ELEKTRIK DREHBUEHNE	91 68 453 08	163	1		LR 1600-2-0	LIEBHERR RAUPENKRAN LR 1
ELEKTRIK DREHWERK	96 67 813 08	500	1	2 350	91 79 269 08	DREHWERK
ELEKTRIK KABINE DACH	96 74 752 08	3	1	2 533	91 68 450 08	ELEKTRIK KRANFUEHRERKAB
ELEKTRIK KABINE FRONT	96 48 359 08	2	1	2 533	91 68 450 08	ELEKTRIK KRANFUEHRERKAB
ELEKTRIK KLEMMKASTEN DB	96 76 054 08	20	1	2 920	91 68 453 08	ELEKTRIK DREHBUEHNE
ELEKTRIK KRAFTSTOFFBEHA	96 45 717 08	2	1	2 670 002	96 72 303 08	KRAFTSTOFFBEHAELTER VO
ELEKTRIK KRANFUEHRERKAB	91 68 450 08	133	1		LR 1600-2-0	LIEBHERR RAUPENKRAN LR 1
ELEKTRIK MASTNASE	96 67 662 08	500	1	3 711	91 68 435 08	MASTNASE
ELEKTRIK MITTELTEIL	91 72 880 08	4	1	1 130	91 68 478 08	RAUPENMITTELTEIL KPL.
ELEKTRIK RAUPENTRAEGER	96 68 385 08	5	1	1 400	91 69 075 08	RAUPENTRAEGER KPL.LI.
ELEKTRIK RAUPENTRAEGER	96 68 384 08	5	1	1 410 300	91 69 077 08	RAUPENTRAEGER KPL.RE.
ELEKTRIK S-ANLENKSTUECK	96 67 633 08	500	1	3 211	91 75 365 08	S-ANLENKSTUECK
ELEKTRIK S-RUECKHALTESI	96 67 816 08	500	1	3 291	91 76 915 08	S-RUECKHALTESICHERUNG
ELEKTRIK S-RUECKHALTESI	96 72 330 08	1	1	3 930 501	96 67 652 08	ELEKTRIK D-RUECKHALTESIC
ELEKTRIK SA-BOCK	96 72 028 08	500	1	2 550	91 71 350 08	SA-BOCK
ELEKTRIK SCHWEBEBALLAST	91 68 878 08	500	1	3 745	91 68 438 08	SCHWEBEBALLAST
ELEKTRIK STEUERSTAND	96 48 366 08	4	1	2 533	91 68 450 08	ELEKTRIK KRANFUEHRERKAB
ELEKTRIK SW-KOPFSTUECK	96 67 634 08	500	1	3 214	91 63 420 08	SW-KOPFSTUECK
ELEKTRIK WINDE 1	96 67 806 08	500	1	2 310	91 63 405 08	WINDE 1
ELEKTRIK WINDE 2	96 67 807 08	500	1	2 320	91 63 406 08	WINDE 2
ELEKTRIK WINDE 3	96 67 808 08	500	1	3 350	91 63 410 08	WINDE 3
ELEKTRIK WINDE 4	96 67 809 08	500	1	2 340	91 63 407 08	WINDE 4 EINZIEHWERK
ELEKTRIK WINDE 6	96 67 811 08	500	1	3 370	91 63 409 08	WINDE 6
ELEKTRONISCHES RELAIS 24	11 08 210 5	28	1	2 932 082	96 93 013 08	AUFBAUTEILE MONTAGETAFE
ELEKTROPUMPE	77 43 566 08	4	1	1 402	91 58 480 08	ZENTRALSCHMIERUNG RAUP
ELEKTROPUMPE S-EP4	10 32 716 7	1	1	2 711	91 52 800 08	ZENTRALSCHMIERANLAGE O
ENDGEHAEUSE	54 02 716 14	2	1	X1134739	11 34 739 6	SEILTROMMEL
ENDHALTER	60 21 101 08	9	3	2 932 082	96 93 013 08	AUFBAUTEILE MONTAGETAFE
ENDKAPPE	55 31 811 08	4	1	2 541 001	96 72 762 08	ZUSATZHEIZUNG VORM.
ENDKAPPE 42,3	55 31 741 08	7	1	2 541	91 71 506 08	ZUSATZHEIZUNG OW
ENDPLATTE	10 41 267 8	21	1	X1049047	10 49 047 0	WEGESCHIEBERBLOCK
ENDSCHALTER TASTEND SPF	60 60 531 08	16	1	2 930 000	96 72 029 08	GEBERANBAU
ENDSCHALTER TQ200-RFID	10 67 839 5	1	2	3 930 483	96 72 329 08	GEBERANBAU KOPFSTUECK
ENDSCHALTER TQ200-RFID	10 67 839 5	(7)	1	3 930 506	96 67 662 08	ELEKTRIK MASTNASE

Bezeichnung	Artikel	Pos.	Menge	Seite	Baugruppe	Bezeichnung
ENDSCHALTER U.GEBER AL	96 72 019 08	8	1	2 920	91 68 453 08	ELEKTRIK DREHBUEHNE
ENDWINKEL	60 27 946 08	12	2	1 920 418	96 48 687 08	KLEMMKASTEN KPL.
ENDWINKEL	60 27 946 08	7	2	2 780 748	96 52 969 08	KLEMMKASTEN KPL.
ENDWINKEL	60 27 946 08	267	2	2 920 581	96 54 405 08	KLEMMKASTEN SA-BOCK VO
ENDWINKEL	60 27 946 08	274	2	3 930 363	96 52 979 08	KLEMMKASTEN KPL.
ENDWINKEL	60 27 946 08	152	2	3 930 549	96 51 769 08	KLEMMKASTEN KPL.
ENDWINKEL	60 27 946 08	266	2	3 930 638	96 74 840 08	KLEMMKASTEN
ENDWINKEL	60 27 946 08	281	2	3 930 730	96 68 395 08	KLEMMKASTEN KPL.
ENDWINKEL	60 27 946 08	204	2	3 930 734	96 54 401 08	KLEMMKASTEN
ENTLUEFTUNG	10 29 200 0	19	2	2 520	91 72 029 08	KABINE VERGLAST
ENTLUEFTUNGSFILTER	69 31 138 14	72	1	X1035659	10 35 659 9	VERTEILERGETRIEBE
ENTLUEFTUNGSLEITUNG D12	11 10 144 9	8	1	X1106606	11 06 606 1	KUEHLERANLAGE
ENTLUEFTUNGSROHR	10 01 471 8	23	1	X1032716	10 32 716 7	ELEKTROPUMPE
ENTLUEFTUNGSSCHRAUBE	11 17 056 8	(3)	1	X1013928	10 13 928 4	PUMPE
ENTLUEFTUNGSSCHRAUBE	74 12 942	18	1	X1030300	10 30 300 7	KRAFTSTOFFVORFILTER
ENTLUEFTUNGSSCHRAUBE	60 25 013 08	293	1	1 920 403	96 48 707 08	KLEMMKASTEN KPL.
ENTLUEFTUNGSSCHRAUBE	60 25 013 08	293	1	1 920 417	96 48 703 08	KLEMMKASTEN KPL.
ENTLUEFTUNGSSCHRAUBE	60 25 013 08	293	1	1 920 418	96 48 687 08	KLEMMKASTEN KPL.
ENTLUEFTUNGSSCHRAUBE	60 25 013 08	9	1	2 780 524	96 52 968 08	LEITUNGSTROMMEL KPL.
ENTLUEFTUNGSSCHRAUBE	60 25 013 08	293	1	2 780 748	96 52 969 08	KLEMMKASTEN KPL.
ENTLUEFTUNGSSCHRAUBE	60 25 013 08	293	1	2 920 369	96 54 235 08	KLEMMKASTEN KPL.
ENTLUEFTUNGSSCHRAUBE	60 25 013 08	293	1	2 920 448	96 76 055 08	KLEMMKASTEN KPL.
ENTLUEFTUNGSSCHRAUBE M	10 48 866 2	293	1	2 920 581	96 54 405 08	KLEMMKASTEN SA-BOCK VO
ENTLUEFTUNGSSCHRAUBE M	10 48 866 2	286	1	3 930 363	96 52 979 08	KLEMMKASTEN KPL.
ENTLUEFTUNGSSCHRAUBE M	10 48 866 2	280	1	3 930 549	96 51 769 08	KLEMMKASTEN KPL.
ENTLUEFTUNGSSCHRAUBE M	10 48 866 2	293	1	3 930 638	96 74 840 08	KLEMMKASTEN
ENTLUEFTUNGSSCHRAUBE M	10 48 866 2	286	1	3 930 730	96 68 395 08	KLEMMKASTEN KPL.
ENTLUEFTUNGSSCHRAUBE M	10 48 866 2	307	1	3 930 734	96 54 401 08	KLEMMKASTEN
ENTLUEFTUNGSVENTIL	10 09 791 0	12	1	2 670 002	96 72 303 08	KRAFTSTOFFBEHAELTER VO
ENTLUEFTUNGSVENTIL	10 42 894 6	23	1	2 541	91 71 506 08	ZUSATZHEIZUNG OW
ENTLUEFTUNGSVENTIL	10 42 894 6	17	1	2 832	91 72 008 08	HEIZKLIMAGERAET EINBAU
ENTLUEFTUNGSVENTIL	50 15 616 08	69	2	X1110002	11 10 024 8	ANTRIEB
ENTLUEFTUNGSVENTIL	59 20 898 14	69	1	X1111402	11 11 402 6	ANTRIEB
ENTLUEFTUNGSVENTIL M10X	57 18 446 08	69	1	X1108091	11 08 091 2	ANTRIEB
ENTWAESSERUNGSSTOPFEN	60 25 012 08	292	1	1 920 403	96 48 707 08	KLEMMKASTEN KPL.
ENTWAESSERUNGSSTOPFEN	60 25 012 08	292	1	1 920 417	96 48 703 08	KLEMMKASTEN KPL.
ENTWAESSERUNGSSTOPFEN	60 25 012 08	292	2	1 920 418	96 48 687 08	KLEMMKASTEN KPL.
ENTWAESSERUNGSSTOPFEN	60 25 012 08	292	1	2 780 748	96 52 969 08	KLEMMKASTEN KPL.
ENTWAESSERUNGSSTOPFEN	60 25 012 08	292	1	2 920 369	96 54 235 08	KLEMMKASTEN KPL.
ENTWAESSERUNGSSTOPFEN	60 25 012 08	292	2	2 920 448	96 76 055 08	KLEMMKASTEN KPL.
ENTWAESSERUNGSSTOPFEN	60 25 012 08	292	1	2 920 581	96 54 405 08	KLEMMKASTEN SA-BOCK VO
ENTWAESSERUNGSSTOPFEN	60 25 012 08	18	2	2 932 160	96 90 849 08	SCHALTSCHRANK MECH.
ENTWAESSERUNGSSTOPFEN	60 25 012 08	285	2	3 930 363	96 52 979 08	KLEMMKASTEN KPL.
ENTWAESSERUNGSSTOPFEN	60 25 012 08	270	1	3 930 549	96 51 769 08	KLEMMKASTEN KPL.
ENTWAESSERUNGSSTOPFEN	60 25 012 08	292	1	3 930 638	96 74 840 08	KLEMMKASTEN
ENTWAESSERUNGSSTOPFEN	60 25 012 08	285	2	3 930 730	96 68 395 08	KLEMMKASTEN KPL.
ENTWAESSERUNGSSTOPFEN	60 25 012 08	308	3	3 930 734	96 54 401 08	KLEMMKASTEN
ENTWAESSERUNGSVENTIL	50 29 219 08	161	2	2 990 000	96 70 680 08	VERROHRUNG DRUCKLUFTA
ERG.KAMERAUEBERWACHUN	91 55 259 08	323	1		LR 1600-2-0	LIEBHERR RAUPENKRAN LR 1
ERGAENZUNG KAMERA KABIN	96 48 421 08	10	1	2 925 026	91 55 259 08	ERG.KAMERAUEBERWACHUN
ERGAENZUNG KAMERA WIND	96 64 867 08	10	1	2 925 004	91 62 752 08	KAMERAUEBERWACHUNG WI
ERGAENZUNG KAMERA WIND	96 64 861 08	10	1	2 925 200	91 62 750 08	KAMERAUEBERWACHUNG W
ERWEITERUNG M25X1,5/M32	60 26 133 08	510	1	2 920 454	96 73 321 08	KABELSTRANG
ERWEITERUNG M25X1,5/M32	60 26 133 08	509	1	2 920 462	96 73 318 08	KABELSTRANG
ES BOLZEN 8X16 VERZ	72 51 118 08	13	2	2 932 160	96 90 849 08	SCHALTSCHRANK MECH.
ETIKETTEN 10X90 POLYESTE	11 00 785 3	(981)	1	2 533 020	96 71 980 08	ARMATUREN RE.
FAECHERSCHEIBE DIN 6798 J	42 52 205 08	13	4	2 913	91 32 850 08	LICCON KONSOLE LCD2
FAECHERSCHEIBE DIN 6798 J	42 52 205 08	7	12	2 913 005	96 28 696 08	INNENGEHAEUSE VORM.
FAECHERSCHEIBE DIN 6798 J	42 52 205 08	13	4	2 913 009	91 04 705 08	LICCON KONSOLE LCD3
FAECHERSCHEIBE DIN 6798 J	42 52 205 08	7	4	2 920 596	96 64 597 08	BLINDSTECKER

Bezeichnung	Artikel	Pos.	Menge	Seite	Baugruppe	Bezeichnung
FAECHERSCHEIBE DIN 6798 J	42 52 205 08	17	28	2 932 001	96 81 042 08	RELAISSTEUERUNG
FAECHERSCHEIBE DIN 6798 J	42 52 207 08	(507)	1	2 920 369	96 54 235 08	KLEMMKASTEN KPL.
FAECHERSCHEIBE DIN 6798 J	42 52 207 08	(507)	1	2 920 369	96 54 235 08	KLEMMKASTEN KPL.
FAECHERSCHEIBE DIN 6798 J	42 52 207 08	88	50	2 932 082	96 93 013 08	AUFBAUTEILE MONTAGETAFE
FAECHERSCHEIBE DIN 6798 J	42 52 207 08	155	1	3 930 153	96 48 489 08	LEITUNGSTROMMEL KPL.
FAECHERSCHEIBE DIN 6798 J	42 52 208 08	3	4	2 780 915	96 48 377 08	ANBAUTEILE FREMDEINSPEIS
FAECHERSCHEIBE DIN 6798 J	42 52 208 08	32	1	2 835 002	96 48 379 08	ANBAUTEILE
FAECHERSCHEIBE DIN 6798 J	42 52 208 08	40	4	2 932 082	96 93 013 08	AUFBAUTEILE MONTAGETAFE
FAECHERSCHEIBE DIN 6798 J	42 52 210 08	4	12	1 830 102	92 26 483 08	KLEMMBRETT VORM.
FAECHERSCHEIBE DIN 6798 J	42 52 210 08	21	4	2 835 002	96 48 379 08	ANBAUTEILE
FAECHERSCHEIBE DIN 6798 J	42 52 210 08	7	2	2 913 004	96 20 460 08	GEHAEUSE VORM.
FAECHERSCHEIBE DIN 6798 J	42 52 210 08	39	1	2 932 082	96 93 013 08	AUFBAUTEILE MONTAGETAFE
FAHRERSITZ 1030/880NTS LI	11 11 334 3	1	1	2 502	91 72 033 08	STEUERSTAND
FALTENBALG	10 65 048 5	48	1	X1111334	11 11 334 3	FAHRERSITZ
FALTENBALG	57 19 123 08	2	1	6 060 950	60 60 950 08	MEISTERSCHALTER
FALTENSCHLAUCH	55 07 774 08	251	2	2 393 003	96 69 938 08	LUFTFILTERANLAGE
FALTENSCHLAUCH 178/127X	10 11 474 4	252	1	2 393 003	96 69 938 08	LUFTFILTERANLAGE
FALTENSCHLAUCH DN180X21	55 17 078 08	253	1	2 393 003	96 69 938 08	LUFTFILTERANLAGE
FEDER	51 10 520 08	9	1	5 104 019	51 04 019 08	UMSCHALTVENTIL
FEDER	57 08 310 08	9	1	5 106 691	51 06 691 08	RUECKLAUFFILTER
FEDER X5CRNI18-10	97 84 867 08	83	1	2 520	91 72 029 08	KABINE VERGLAST
FEDERBOLZEN	51 07 973 08	6	1	5 114 176	51 14 176 08	DRUCKBEGRENZUNGSVENTI
FEDERBOLZEN	51 07 973 08	6	1	5 114 177	51 14 177 08	DRUCKBEGRENZUNGSVENTI
FEDERHAUBE	11 06 798 2	23	1	X1041267	10 41 267 7	HANDBETAETIGUNG
FEDERRIEGEL VERZ	70 42 089 08	9	2	2 260	91 74 253 08	BATTERIELAGERUNG
FEDERRIEGEL VERZ	70 42 326 08	32	4	1 630 004	91 61 213 08	HYDRAULISCHE ABSTUETZUN
FEDERRING DIN 127 A 10 FST	42 40 008 08	70	4	2 550 001	96 85 596 08	SA-BOCK VORM.
FEDERRING DIN 127 A 12 FST	42 40 009 08	4	2	3 211 002	92 88 302 08	SCHUTZWALZE KPL.
FEDERRING DIN 127 A 12 FST	42 40 009 08	152	2	3 713	91 75 366 08	D-ANLENKSTUECK
FEDERRING DIN 127 A 6 FST	42 40 005 08	(12)	3	2 320	91 63 406 08	WINDE 2
FEDERRING DIN 127 A 6 FST	42 40 005 08	12	3	2 920 457	96 67 806 08	ELEKTRIK WINDE 1
FEDERRING DIN 127 A 6 FST	42 40 005 08	12	3	2 920 460	96 67 809 08	ELEKTRIK WINDE 4
FEDERRING DIN 127 A 6 FST	42 40 005 08	300	4	2 975 114	96 67 649 08	ZUSATZHYDRAULIK WINDE 2
FEDERRING DIN 127 A 6 FST	42 40 005 08	311	4	2 975 153	96 67 814 08	ZUSATZHYDRAULIK WINDE 3
FEDERRING DIN 127 A 6 FST	42 40 005 08	300	4	2 975 407	96 68 091 08	ZUSATZHYDRAULIK WINDE 6
FEDERRING DIN 127 A 6 FST	42 40 005 08	300	4	2 975 706	96 67 784 08	ZUSATZHYDRAULIK WINDE 1
FEDERRING DIN 127 A 6 FST	42 40 005 08	(12)	3	3 350	91 63 410 08	WINDE 3
FEDERRING DIN 127 A 6 FST	42 40 005 08	(12)	3	3 370	91 63 409 08	WINDE 6
FEDERRING DIN 127 A 8 FST	42 40 007 08	301	2	1 970 101	96 67 647 08	HYDRAULIK MITTELTEIL
FEDERRING DIN 127 A 8 FST	42 40 007 08	36	16	3 713	91 75 366 08	D-ANLENKSTUECK
FEDERRING DIN 127 A 8 FST	42 40 007 08	5	4	5 106 691	51 06 691 08	RUECKLAUFFILTER
FEDERRING DIN 128 A 5 FST	42 40 004 08	269	2	2 920 638	96 51 138 08	BEDIENPULT
FEDERRING DIN 128 A 5 FST	42 40 004 08	33	7	2 920 812	96 58 447 08	ELEKTRIK BATTERIEKASTEN
FEDERRING DIN 7980 6 VERZ	42 41 006 08	8	6	5 102 306	51 02 306 08	HYDROMOTOR
FEDERSCHEIBE DIN 137 B 30	42 50 518 08	33	5	2 810	91 72 335 08	KRANFUEHRERKABINE KPL.
FEDERSTECKER	11 21 383 8	543	2	9 154 348	91 54 348 08	DOPPELHAKENFLASCHE
FEDERSTECKER 5 VERZ	43 32 063 08	12	2	2 550	91 71 350 08	SA-BOCK
FEDERSTECKER 5 VERZ	43 32 063 08	10	1	2 621	91 72 719 08	SCHNELLVERBINDUNG RDK
FEDERSTECKER 5 VERZ	43 32 063 08	41	4	2 810	91 72 335 08	KRANFUEHRERKABINE KPL.
FEDERSTECKER 6 VERZ	43 32 064 08	22	4	2 730	91 61 966 08	GRUNDPLATTE DREHBUEHNE
FEDERSTECKER 6 VERZ	43 32 064 08	7	1	2 730 002	96 55 752 08	ZENTRIERUNG KPL.
FEDERSTECKER 6 VERZ	43 32 064 08	54	4	3 225	91 57 045 08	SL-REDUZIERSTUECK
FEDERSTECKER 6 VERZ	43 32 064 08	19	2	3 714 008	96 49 266 08	VERSTELLFLASCHE KPL.
FEDERSTECKER DIN 11024 B 2	43 32 060 08	31	2	3 215 005	91 52 846 08	ROLLENSATZ
FEDERSTECKER DIN 11024 B 2	43 32 060 08	31	2	3 215 006	91 52 847 08	ROLLENSATZ
FEDERTELLER	51 07 970 08	3	1	5 114 176	51 14 176 08	DRUCKBEGRENZUNGSVENTI
FEDERTELLER	51 07 970 08	3	1	5 114 177	51 14 177 08	DRUCKBEGRENZUNGSVENTI
FEDERTELLER	57 01 149 08	6	1	5 701 133	57 01 133 08	TRIEBWERK
FEDERTELLER	70 27 055	43	2	X1065300	10 65 300 9	STEUERTEIL
FEDERTELLER	74 14 494	5	1	X1065300	10 65 300 9	STEUERTEIL

Bezeichnung	Artikel	Pos.	Menge	Seite	Baugruppe	Bezeichnung
FEDERTELLER 16MnCr5	90 78 515	7	24	9 739 804	97 39 804	VENTIL
FERNSTEUEREMPFAENGER	10 35 646 4	114	1	2 932 082	96 93 013 08	AUFBAUTEILE MONTAGETAFE
FERRIT KLAPPBAR	61 70 006 08	516	1	2 533 096	96 74 683 08	KABELSTRANG
FESTPUNKT	96 48 609 08	8	2	3 215 005	91 52 846 08	ROLLENSATZ
FESTPUNKT	96 48 609 08	8	2	3 215 006	91 52 847 08	ROLLENSATZ
FEUERLOESCHER 2KG SPF	89 01 004 08	23	1	1 750	91 52 395 08	WERKZEUG
FILTER	11 00 808 3	2	1	X1022811	10 22 811 2	HEIZKLIMAGERAET
FILTERDECKEL	57 08 320 08	2	1	5 106 691	51 06 691 08	RUECKLAUFFILTER
FILTEREINSATZ 1m³/min 10µm	51 06 718 08	(1)	1	2 671 004	96 46 305 08	OELBEHAELTER VORM.
FILTEREINSATZ OEL 10µm	10 03 762 3	(1)	1	2 970 000	96 67 119 08	HYDRAULIK OBERWAGEN
FILTEREINSATZ OEL 10µm	51 06 692 08	1	1	5 106 691	51 06 691 08	RUECKLAUFFILTER
FILTEREINSATZ OEL 10µm	51 06 716 08	(1)	1	2 970 000	96 67 119 08	HYDRAULIK OBERWAGEN
FILTERELEMENT	10 49 189 1	3	1	X1049189	10 49 189 9	LUFTFILTER
FILTERELEMENT	55 31 837 08	14	1	X1030300	10 30 300 7	KRAFTSTOFFVORFILTER
FILTERKIT	11 17 056 3	(1)	1	X1013928	10 13 928 4	PUMPE
FILTERPATRONE 0,005m³/min 2	51 06 711 08	191	4	2 970 000	96 67 119 08	HYDRAULIK OBERWAGEN
FILTERPATRONE 0,005m³/min 2	51 06 711 08	169	1	2 975 114	96 67 649 08	ZUSATZHYDRAULIK WINDE 2
FILTERPATRONE 0,005m³/min 2	51 06 711 08	165	1	2 975 153	96 67 814 08	ZUSATZHYDRAULIK WINDE 3
FILTERPATRONE 0,005m³/min 2	51 06 711 08	169	1	2 975 407	96 68 091 08	ZUSATZHYDRAULIK WINDE 6
FILTERPATRONE 0,005m³/min 2	51 06 711 08	169	1	2 975 706	96 67 784 08	ZUSATZHYDRAULIK WINDE 1
FILTERPATRONE 0,005m³/min 2	51 06 711 08	157	1	2 978 109	96 69 155 08	ZUSATZHYDR.D-RUECKHALT
FILTERPATRONE 0,005m³/min 2	51 06 711 08	159	1	2 978 206	96 69 083 08	ZUSATZHYDR.S-RUECKHALTE
FILTERSIEB	10 81 347 5	(1)	1	X1169042	11 69 042 5	HYDRAULIKTANK KPL.
FILZSTREIFEN DIN 5419 5X4	26 11 007 08	5	0.3	5 718 420	57 18 420 08	FLANSCH
FILZSTREIFEN DIN 5419 5X4	26 11 007 08	5	0.3	5 719 164	57 19 164 08	FLANSCH
FILZSTREIFEN DIN 5419 5X4	26 11 007 08	12	0.6	X1134739	11 34 739 6	SEILTROMMEL
FINGER SCHWK.	96 47 491 08	17	2	2 550	91 71 350 08	SA-BOCK
FLACHBAND 31,9X2,0	57 19 174 08	1222	1.5	X1111402	11 11 402 3	GETRIEBE
FLACHBAND 31,9X2,0	57 19 174 08	50	1.7	X1134224	11 34 224 7	SEILTROMMEL
FLACHDICHTUNG	70 42 749 08	29	4	2 260 006	96 58 435 08	BATTERIEKASTEN VORM.
FLACHDICHTUNG	70 42 749 08	5	6	2 932 168	96 48 167 08	DECKEL KPL.
FLACHGREIFER FERRIT VERZ	61 70 000 08	12	1	1 933 100	91 25 249 08	MAGNETLAMPE
FLACHKAEFIG	50 15 320 14	9	1	X1134739	11 34 739 6	SEILTROMMEL
FLACHKAEFIG	54 01 894 08	1221	1	X1111402	11 11 402 3	GETRIEBE
FLACHKOPFSCHRAUBE AEHN	40 97 053 08	43	4	2 502	91 72 033 08	STEUERSTAND
FLACHKOPFSCHRAUBE AEHN	40 97 053 08	78	2	2 520	91 72 029 08	KABINE VERGLAST
FLACHKOPFSCHRAUBE AEHN	40 97 053 08	46	6	2 520 034	96 45 984 08	INNENVERKLEIDUNG
FLACHKOPFSCHRAUBE AEHN	10 03 726 1	28	6	2 502	91 72 033 08	STEUERSTAND
FLACHKOPFSCHRAUBE AEHN	10 03 726 1	44	46	2 520 034	96 45 984 08	INNENVERKLEIDUNG
FLACHKOPFSCHRAUBE AEHN	10 03 726 1	5	27	2 522	91 74 320 08	SCHIEBETUER KPL.
FLACHKOPFSCHRAUBE AEHN	10 03 726 1	3	7	2 533 020	96 71 980 08	ARMATUREN RE.
FLACHKOPFSCHRAUBE AEH	10 02 823 7	300	8	2 391 001	96 69 507 08	DIESELMOTOR VORM.
FLACHKOPFSCHRAUBE AEHN	40 97 043 08	76	10	2 520	91 72 029 08	KABINE VERGLAST
FLACHKOPFSCHRAUBE AEHN	40 97 043 08	21	6	2 520 032	96 45 980 08	SCHEIBENWISCHANLAGE EIN
FLACHKOPFSCHRAUBE AEHN	40 97 043 08	45	93	2 520 034	96 45 984 08	INNENVERKLEIDUNG
FLACHKOPFSCHRAUBE AEHN	40 97 043 08	5	4	2 533 051	96 74 752 08	ELEKTRIK KABINE
FLACHKOPFSCHRAUBE AEHN	40 97 043 08	3	4	2 533 068	96 49 314 08	STECKDOSEN VORM.
FLACHKOPFSCHRAUBE AEHN	40 97 043 08	22	5	2 832	91 72 008 08	HEIZKLIMAGERAET EINBAU
FLACHKOPFSCHRAUBE AEHN	40 97 043 08	(7)	2	2 925 026	91 55 259 08	ERG.KAMERAUEBERWACHUN
FLACHKOPFSCHRAUBE AEHN	40 97 043 08	7	2	2 925 405	96 48 397 08	AUSRUESTUNG KAMERA KAB
FLACHKOPFSCHRAUBE AEHN	40 97 041 08	26	8	2 260	91 74 253 08	BATTERIELAGERUNG
FLACHKOPFSCHRAUBE AEHN	40 97 041 08	308	6	2 391 001	96 69 507 08	DIESELMOTOR VORM.
FLACHKOPFSCHRAUBE AEHN	40 97 041 08	321	44	2 859	91 69 351 08	GERAEUSCHDAEMMUNG
FLACHKOPFSCHRAUBE AEHN	40 97 041 08	97	12	3 211	91 75 365 08	S-ANLENKSTUECK
FLACHKOPFSCHRAUBE AEH	40 86 506 08	38	11	2 711	91 52 800 08	ZENTRALSCHMIERANLAGE O
FLACHKOPFSCHRAUBE AEH	10 30 131 9	66	12	2 810	91 72 335 08	KRANFUEHRERKABINE KPL.
FLACHKOPFSCHRAUBE AEHN	40 97 059 08	19	2	2 391 040	96 75 829 08	KUPPLUNGSSTELLER
FLACHKOPFSCHRAUBE AEHN	40 97 059 08	96	28	3 211	91 75 365 08	S-ANLENKSTUECK
FLACHKOPFSCHRAUBE AEHN	40 97 059 08	126	20	3 713	91 75 366 08	D-ANLENKSTUECK
FLACHKOPFSCHRAUBE AEHN	40 97 059 08	89	16	3 714	91 63 428 08	D-KOPFSTUECK

Bezeichnung	Artikel	Pos.	Menge	Seite	Baugruppe	Bezeichnung
FLACHKOPFSCHRAUBE DIN 79	55 31 699 08	39	4	X1022811	10 22 811 2	HEIZKLIMAGERAET
FLACHKOPFSCHRAUBE DIN 79	40 83 110 08	60	8	2 520 034	96 45 984 08	INNENVERKLEIDUNG
FLACHKOPFSCHRAUBE ISO 7	40 83 112 08	4	4	2 913 003	96 20 599 08	FOLIENTASTATUR VORM.
FLACHKOPFSCHRAUBE ISO 7	40 84 006 01	15	28	2 932 001	96 81 042 08	RELAISSTEUERUNG
FLACHKOPFSCHRAUBE ISO 7	40 84 007 01	4	2	2 913 005	96 28 696 08	INNENGEHAEUSE VORM.
FLACHKOPFSCHRAUBE ISO 7	40 84 007 01	41	8	2 920 369	96 54 235 08	KLEMMKASTEN KPL.
FLACHKOPFSCHRAUBE ISO 7	40 84 007 01	280	16	3 930 638	96 74 840 08	KLEMMKASTEN
FLACHKOPFSCHRAUBE ISO 7	40 83 114 08	3	4	2 913 006	96 20 732 08	LUEFTERBLECH VORM.
FLACHKOPFSCHRAUBE ISO 70	40 84 005 01	3	8	2 913 005	96 28 696 08	INNENGEHAEUSE VORM.
FLACHKOPFSCHRAUBE ISO 70	51 45 994 08	4	12	2 913 100	91 23 538 08	BAUGRUPPENTRAEGER
FLACHKOPFSCHRAUBE ISO 70	51 45 994 08	20	7	5 701 129	57 01 129 08	TRIEBWERK
FLACHKOPFSCHRAUBE ISO 7	46 35 338	301	1	2 650 001	96 73 053 08	HARNSTOFFTANK VORM.
FLACHKOPFSCHRAUBE ISO 7	46 35 338	48	60	2 932 160	96 90 849 08	SCHALTSCHRANK MECH.
FLACHKOPFSCHRAUBE ISO 7	40 02 486	(504)	1	2 920 369	96 54 235 08	KLEMMKASTEN KPL.
FLACHKOPFSCHRAUBE ISO 7	40 02 486	(504)	1	2 920 369	96 54 235 08	KLEMMKASTEN KPL.
FLACHKOPFSCHRAUBE ISO 7	40 02 486	280	12	2 920 369	96 54 235 08	KLEMMKASTEN KPL.
FLACHKOPFSCHRAUBE ISO 7	40 02 486	280	24	2 920 448	96 76 055 08	KLEMMKASTEN KPL.
FLACHKOPFSCHRAUBE ISO 70	49 01 886	12	4	2 913 100	91 23 538 08	BAUGRUPPENTRAEGER
FLACHKOPFSCHRAUBE ISO 7	40 84 021 01	28	4	2 260	91 74 253 08	BATTERIELAGERUNG
FLACHKOPFSCHRAUBE ISO 7	40 84 021 01	4	4	2 260 009	96 46 972 08	KLAPPE VORM.
FLACHKOPFSCHRAUBE ISO 7	40 84 021 01	31	2	2 920 812	96 58 447 08	ELEKTRIK BATTERIEKASTEN
FLACHKOPFSCHRAUBE ISO 7	40 84 023 01	4	4	2 780 915	96 48 377 08	ANBAUTEILE FREMDEINSPEIS
FLACHKOPFSCHRAUBE ISO 7	40 84 023 01	30	5	2 920 812	96 58 447 08	ELEKTRIK BATTERIEKASTEN
FLACHKOPFSCHRAUBE ISO 7	40 02 307	29	2	2 932 082	96 93 013 08	AUFBAUTEILE MONTAGETAFE
FLACHKOPFSCHRAUBE ISO 7	46 01 360	7	3	1 130 008	91 58 624 08	RAUPENMITTELTEIL
FLACHKOPFSCHRAUBE ISO 70	46 01 361	12	12	2 932 082	96 93 013 08	AUFBAUTEILE MONTAGETAFE
FLACHKOPFSCHRAUBE ISO 7	10 45 022 6	44	12	3 715	91 69 506 08	D-ZWISCHENSTUECK
FLACHKOPFSCHRAUBE ISO 7	10 45 022 6	45	24	3 716	91 69 507 08	D-ZWISCHENSTUECK
FLACHRUNDSCHRAUBE DIN 6	40 28 026 14	7	8	2 925 402	96 58 855 08	KAMERAANBAU DREHBUEHN
FLACHSICHERUNGSEINSATZ	60 40 071 08	75	23	2 932 082	96 93 013 08	AUFBAUTEILE MONTAGETAFE
FLACHSICHERUNGSEINSATZ	60 40 072 08	76	8	2 932 082	96 93 013 08	AUFBAUTEILE MONTAGETAFE
FLACHSICHERUNGSEINSATZ	60 40 073 08	77	5	2 932 082	96 93 013 08	AUFBAUTEILE MONTAGETAFE
FLACHSICHERUNGSEINSATZ	60 40 076 08	78	1	2 932 082	96 93 013 08	AUFBAUTEILE MONTAGETAFE
FLACHSICHERUNGSEINSATZ	60 40 074 08	79	1	2 932 082	96 93 013 08	AUFBAUTEILE MONTAGETAFE
FLACHSICHERUNGSEINSATZ	60 40 077 08	72	6	2 932 082	96 93 013 08	AUFBAUTEILE MONTAGETAFE
FLACHSICHERUNGSEINSATZ	60 40 069 08	73	6	2 932 082	96 93 013 08	AUFBAUTEILE MONTAGETAFE
FLACHSICHERUNGSEINSATZ	60 40 070 08	74	20	2 932 082	96 93 013 08	AUFBAUTEILE MONTAGETAFE
FLACHSTECKER 1,0-2,5MM2	60 23 232 08	120	4	2 533 096	96 74 683 08	KABELSTRANG
FLACHSTECKER 2,8X0,5-1 VER	60 23 235 08	(124)	10	2 920 369	96 54 235 08	KLEMMKASTEN KPL.
FLACHSTECKER 2,8X0,5-1 VER	60 23 235 08	(124)	7	2 920 369	96 54 235 08	KLEMMKASTEN KPL.
FLACHSTECKER 6,3 - 2,5	60 22 039 08	(12)	2	2 780 300	91 72 336 08	AKUST.WARNUNG VERFAHRE
FLACHSTECKER 6,3 - 2,5	60 22 039 08	(12)	2	2 780 320	91 72 337 08	AKUSTISCHE WARNUNG DRE
FLACHSTECKER 6,3 - 2,5 MS	60 23 048 08	9	2	2 913 102	92 32 870 08	LUEFTEREINHEIT
FLACHSTECKERGEHAEUSE 1	60 23 233 08	(151)	2	2 932 001	96 81 042 08	RELAISSTEUERUNG
FLACHSTECKERGEHAEUSE	60 23 059 08	(11)	1	2 780 300	91 72 336 08	AKUST.WARNUNG VERFAHRE
FLACHSTECKERGEHAEUSE	60 23 059 08	(11)	1	2 780 320	91 72 337 08	AKUSTISCHE WARNUNG DRE
FLACHSTECKERGEHAEUSE	60 23 059 08	8	1	2 913 102	92 32 870 08	LUEFTEREINHEIT
FLACHSTECKHUELSE 0,3-1,5	60 22 037 08	(63)	3	2 920 581	96 54 405 08	KLEMMKASTEN SA-BOCK VO
FLACHSTECKHUELSE 0,3-1,5	60 22 037 08	(63)	3	2 920 581	96 54 405 08	KLEMMKASTEN SA-BOCK VO
FLACHSTECKHUELSE 0,3-1,5	60 22 037 08	(63)	3	2 920 581	96 54 405 08	KLEMMKASTEN SA-BOCK VO
FLACHSTECKHUELSE 0,3-1,5	60 22 037 08	(63)	22	2 920 581	96 54 405 08	KLEMMKASTEN SA-BOCK VO
FLACHSTECKHUELSE 0,3-1,5	60 22 037 08	(63)	14	3 930 734	96 54 401 08	KLEMMKASTEN
FLACHSTECKHUELSE 1,0MM2	60 23 205 08	62	154	2 533 095	96 71 987 08	KABELSTRANG
FLACHSTECKHUELSE 1,0MM2	60 23 205 08	62	4	2 533 096	96 74 683 08	KABELSTRANG
FLACHSTECKHUELSE 2,5MM2	60 23 031 08	135	2	2 533 096	96 74 683 08	KABELSTRANG
FLACHSTECKHUELSE 4,8X1,5	60 22 259 14	703	2	2 533 096	96 74 683 08	KABELSTRANG
FLACHSTECKHUELSE 6,3X0,5-	60 23 033 08	134	4	2 533 096	96 74 683 08	KABELSTRANG
FLAECHENDICHTUNG 300ML	10 35 459 5	7	1	9 739 857	97 39 857	DECKEL
FLAMMGLUEHKERZE	10 33 198 6	1	1	9 739 870	97 39 870	FLAMMSTARTANLAGE
FLAMMSTARTANLAGE	97 39 870	81	1	X1100933	11 00 933 6	DIESELMOTOR

Bezeichnung	Artikel	Pos.	Menge	Seite	Baugruppe	Bezeichnung
FLAMMWAECHTER	10 29 012 3	16	1	X1004204	10 04 204 3	WASSERHEIZGERAET
FLANSCH	10 01 271 4	2	1	9 739 811	97 39 811	OELWANNE
FLANSCH	10 28 030 8	1	1	9 739 879	97 39 879	FLANSCH
FLANSCH	11 11 065 2	11	1	9 739 790	97 39 790	STEUERGEHAEUSE
FLANSCH	11 12 331 9	6	1	9 739 807	97 39 807	ANBAUTEILE
FLANSCH	51 10 525 08	14	1	5 104 019	51 04 019 08	UMSCHALTVENTIL
FLANSCH	54 02 718 14	1	1	X1134739	11 34 739 9	FLANSCHLAGER
FLANSCH	57 18 420 08	22	1	X1080245	10 80 245 1	SEILWINDE
FLANSCH	57 19 164 08	22	1	X1080245	10 80 245 3	SEILWINDE
FLANSCH	97 39 879	470	1	X1100933	11 00 933 6	DIESELMOTOR
FLANSCH 10X137X137 S355M	97 83 612 08	4	1	2 391 040	96 75 829 08	KUPPLUNGSSTELLER
FLANSCH 27.0X95	97 84 536 08	153	4	2 976 000	96 69 452 08	ZUSATZHYDRAULIK 3 DREH
FLANSCH POM	97 74 378 08	18	1	2 520 032	96 45 980 08	SCHEIBENWISCHANLAGE EIN
FLANSCHDICHTUNG	10 34 693 8	(5)	1	2 920 814	96 45 717 08	ELEKTRIK KRAFTSTOFFBEHA
FLANSCHHAELFTE A3P	51 05 866 08	500	8	1 970 101	96 67 647 08	HYDRAULIK MITTELTEIL
FLANSCHHAELFTE A3P	51 05 866 08	500	4	1 972 252	96 67 665 08	ZUSATZHYDR.RAUPENTRAEG
FLANSCHHAELFTE A3P	51 05 866 08	500	4	1 972 253	96 67 664 08	ZUSATZHYDR.RAUPENTRAEG
FLANSCHHAELFTE A3P	51 05 866 08	500	4	1 972 303	96 67 667 08	ZUSATZHYDR.RAUPENTRAEG
FLANSCHHAELFTE A3P	51 05 866 08	500	4	1 972 308	96 67 666 08	ZUSATZHYDR.RAUPENTRAEG
FLANSCHHAELFTE A3P	51 05 866 08	506	8	2 970 000	96 67 119 08	HYDRAULIK OBERWAGEN
FLANSCHHAELFTE A3P	51 05 866 08	500	4	2 975 153	96 67 814 08	ZUSATZHYDRAULIK WINDE 3
FLANSCHHAELFTE A3P	51 05 875 08	509	4	2 970 000	96 67 119 08	HYDRAULIK OBERWAGEN
FLANSCHHAELFTE A3P	51 05 875 08	500	12	2 976 000	96 69 452 08	ZUSATZHYDRAULIK 3 DREH
FLANSCHHAELFTE A3P	51 05 875 08	500	4	2 976 002	96 70 210 08	ZUSATZHYDRAULIK PUMPE
FLANSCHHAELFTE SAE 1 6000	51 05 869 08	505	2	2 970 000	96 67 119 08	HYDRAULIK OBERWAGEN
FLANSCHHAELFTE SAE 2XCO	51 15 167 08	420	4	2 391 001	96 69 507 08	DIESELMOTOR VORM.
FLANSCHLAGER	11 34 739 9	22	1	X1080228	10 80 228 0	SEILWINDE
FLANSCHSTUTZEN 38S	51 15 177 08	507	4	2 970 000	96 67 119 08	HYDRAULIK OBERWAGEN
FLANSCHSTUTZEN 38S	51 15 178 08	501	4	1 970 101	96 67 647 08	HYDRAULIK MITTELTEIL
FLANSCHSTUTZEN 38S	51 15 178 08	508	15	2 970 000	96 67 119 08	HYDRAULIK OBERWAGEN
FLANSCHSTUTZEN 38S	51 15 178 08	500	2	2 975 114	96 67 649 08	ZUSATZHYDRAULIK WINDE 2
FLANSCHSTUTZEN 38S	51 15 178 08	500	2	2 975 407	96 68 091 08	ZUSATZHYDRAULIK WINDE 6
FLANSCHSTUTZEN 38S	51 15 178 08	500	2	2 975 706	96 67 784 08	ZUSATZHYDRAULIK WINDE 1
FLANSCHVERSCHRAUBUNG	51 01 416 08	111	2	2 391 041	96 69 508 08	OELKUEHLER VORM.
FLUEGELRAD	11 10 036 5	3	1	9 739 814	97 39 814	WASSERPUMPE
FLUG-U.WINDWARNUNG	91 69 146 08	362	1		LR 1600-2-0	LIEBHERR RAUPENKRAN LR 1
FOERDERPUMPE	11 12 357 2	2	1	X1111049	11 11 049 7	HOCHDRUCKPUMPE
FOLIENTASTATUR	69 18 849 08	1	1	2 913 003	96 20 599 08	FOLIENTASTATUR VORM.
FOLIENTASTATUR VORM.	96 20 599 08	1	1	2 913	91 32 850 08	LICCON KONSOLE LCD2
FOLIENTASTATUR VORM.	96 20 599 08	1	1	2 913 009	91 04 705 08	LICCON KONSOLE LCD3
FORMCLIP AEHNL.DIN 11023	43 32 010 08	2	2	3 780 265	96 70 515 08	WINDWARNUNG VORM.
FORMCLIP AEHNL.DIN 11023	43 32 010 08	2	2	3 780 883	96 66 100 08	HINDERNISFEUER VORM.
FORMSCHLAUCH	97 01 337 8	251	1	2 391 001	96 69 507 08	DIESELMOTOR VORM.
FORMSCHLAUCH NW60X164	97 01 337 7	250	1	2 391 001	96 69 507 08	DIESELMOTOR VORM.
FORMSCHLAUCH NW60X90°	97 19 159 08	250	1	2 391 023	96 69 509 08	KUEHLER VORM.
FORMSCHLAUCH SPF	97 01 567 1	14	1	2 832	91 72 008 08	HEIZKLIMAGERAET EINBAU
FORMSCHLAUCH SPF	97 01 952 1	11	3	2 541	91 71 506 08	ZUSATZHEIZUNG OW
FORMSCHLAUCH SPF	97 01 952 1	15	3	2 832	91 72 008 08	HEIZKLIMAGERAET EINBAU
FREMDEINSPEISUNG 230V-1	91 52 958 08	414	1		LR 1600-2-0	LIEBHERR RAUPENKRAN LR 1
FRONTABDECKUNG	11 17 126 9	31	1	X1111334	11 11 334 3	FAHRERSITZ
FRONTELEMENT	60 66 525 08	8	4	2 920 638	96 51 138 08	BEDIENPULT
FRONTRAHMEN	69 26 004 08	8	1	2 913 003	96 20 599 08	FOLIENTASTATUR VORM.
FRONTSCHEIBE ESG-GLAS SP	97 68 377 08	3	1	2 520	91 72 029 08	KABINE VERGLAST
FUEHRUNG	97 71 833 08	1	1	2 522 013	96 45 883 08	FUEHRUNG VORM.
FUEHRUNG 306X48X37 ENA	97 74 304 08	10	2	2 502	91 72 033 08	STEUERSTAND
FUEHRUNG 30X932X173 G-A	97 72 794 08	2	1	2 522 013	96 45 883 08	FUEHRUNG VORM.
FUEHRUNG G-ALSI10MG	97 71 831 08	1	1	2 522 012	96 45 884 08	FUEHRUNG VORM.
FUEHRUNG SCHWK. T ZN O	96 55 773 08	2	1	2 730 002	96 55 752 08	ZENTRIERUNG KPL.
FUEHRUNG VORM. OBEN	96 45 884 08	26	1	2 520	91 72 029 08	KABINE VERGLAST
FUEHRUNG VORM. UNTEN	96 45 883 08	27	1	2 520	91 72 029 08	KABINE VERGLAST

Bezeichnung	Artikel	Pos.	Menge	Seite	Baugruppe	Bezeichnung
FUEHRUNGSBUCHSE CODIE	10 87 128 9	(508)	2	2 920 369	96 54 235 08	KLEMMKASTEN KPL.
FUEHRUNGSBUCHSE CODIE	10 87 128 9	(508)	2	2 920 369	96 54 235 08	KLEMMKASTEN KPL.
FUEHRUNGSBUCHSE CODIE	10 87 128 9	26	6	2 920 369	96 54 235 08	KLEMMKASTEN KPL.
FUEHRUNGSBUCHSE CODIE	10 87 128 9	22	10	2 920 448	96 76 055 08	KLEMMKASTEN KPL.
FUEHRUNGSBUCHSE CODIE	10 87 128 9	508	2	2 920 454	96 73 321 08	KABELSTRANG
FUEHRUNGSBUCHSE CODIE	10 87 128 9	508	1	2 920 462	96 73 318 08	KABELSTRANG
FUEHRUNGSBUCHSE CODIE	10 87 128 9	51	19	2 932 160	96 90 849 08	SCHALTSCHRANK MECH.
FUEHRUNGSKONUS M3 MS SP	66 00 420 08	13	6	2 922 001	92 84 311 08	BUSPLATINE
FUEHRUNGSKONUS M5 PA6G	66 00 419 08	12	1	2 922 001	92 84 311 08	BUSPLATINE
FUEHRUNGSROHR	11 11 044 3	3	1	9 739 866	97 39 866	OELMESSSTAB MIT ROHR
FUEHRUNGSSTIFT CODIERU	10 87 128 8	(509)	2	2 920 369	96 54 235 08	KLEMMKASTEN KPL.
FUEHRUNGSSTIFT CODIERU	10 87 128 8	(509)	2	2 920 369	96 54 235 08	KLEMMKASTEN KPL.
FUEHRUNGSSTIFT CODIERU	10 87 128 8	27	6	2 920 369	96 54 235 08	KLEMMKASTEN KPL.
FUEHRUNGSSTIFT CODIERU	10 87 128 8	23	10	2 920 448	96 76 055 08	KLEMMKASTEN KPL.
FUEHRUNGSSTIFT CODIERU	10 87 128 8	507	2	2 920 454	96 73 321 08	KABELSTRANG
FUEHRUNGSSTIFT CODIERU	10 87 128 8	507	3	2 920 462	96 73 318 08	KABELSTRANG
FUEHRUNGSSTIFT CODIERU	10 87 128 8	52	21	2 932 160	96 90 849 08	SCHALTSCHRANK MECH.
FUSS KPL.	96 50 697 08	51	2	3 214	91 63 420 08	SW-KOPFSTUECK
FUSS SCHWK.	96 50 698 08	1	1	3 216 005	96 50 697 08	FUSS KPL.
FUSSTASTER	60 66 035 08	15	1	2 533 050	96 48 359 08	ELEKTRIK KABINE
FUSSWIPPE SPF	10 29 731 0	11	2	2 533 050	96 48 359 08	ELEKTRIK KABINE
GABELBOLZEN	11 11 009 8	113	4	9 154 348	91 54 348 08	DOPPELHAKENFLASCHE
GABELBOLZEN	11 21 382 2	126	4	9 154 348	91 54 348 08	DOPPELHAKENFLASCHE
GABELGELENK DIN 71751 A 3	72 51 010 05	17	2	2 810	91 72 335 08	KRANFUEHRERKABINE KPL.
GARDEROBENHAKEN	59 10 501 08	32	2	2 520 034	96 45 984 08	INNENVERKLEIDUNG
GASFEDER 12X50-130N	10 41 287 1	6	2	2 520 030	96 45 609 08	DACHSCHEIBE VORM.
GASFEDER 19X60-550N	59 10 670 08	23	1	2 502	91 72 033 08	STEUERSTAND
GASFEDER 23X270-350N	10 47 202 8	3	2	2 932 160	96 90 849 08	SCHALTSCHRANK MECH.
GEBER AKUSTISCH	96 75 784 08	10	1	2 780 300	91 72 336 08	AKUST.WARNUNG VERFAHRE
GEBER AKUSTISCH	96 75 785 08	10	1	2 780 320	91 72 337 08	AKUSTISCHE WARNUNG DRE
GEBER HUB OBEN ENDSCHAL	96 64 793 08	7	1	3 930 506	96 67 662 08	ELEKTRIK MASTNASE
GEBER WINKELGEBER 360 G	96 64 798 08	10	1	3 930 138	96 67 633 08	ELEKTRIK S-ANLENKSTUECK
GEBER WINKELGEBER 360 G	96 64 798 08	10	1	3 930 421	96 67 651 08	ELEKTRIK D-KOPFSTUECK
GEBER WINKELGEBER 360 G	96 64 798 08	5	1	3 930 700	96 67 632 08	ELEKTRIK D-ANLENKSTUECK
GEBERANBAU KOPFSTUECK	96 72 329 08	5	1	3 930 514	96 67 634 08	ELEKTRIK SW-KOPFSTUECK
GEBERANBAU SA-BOCK	96 72 029 08	20	1	2 920 578	96 72 028 08	ELEKTRIK SA-BOCK
GEBLAESE 24V	10 29 012 2	3	1	X1004204	10 04 204 3	WASSERHEIZGERAET
GEGENGEWICHT SPF	97 85 695 08	45	24		LR 1600-2-0	LIEBHERR RAUPENKRAN LR 1
GEGENHALTER	11 11 040 8	1	6	9 739 800	97 39 800	GEGENHALTER
GEGENHALTER	97 39 800	40	1	X1100933	11 00 933 6	DIESELMOTOR
GEGENLAMELLE	11 11 058 4	5	1	9 739 883	97 39 883	LUFTPRESSER
GEGENMUTTER M25X1,5 POL	10 04 269 6	20	2	2 780 915	96 48 377 08	ANBAUTEILE FREMDEINSPEIS
GEHAEUSE	11 11 045 8	1	1	9 739 821	97 39 821	GEHAEUSE
GEHAEUSE	11 11 056 5	1	1	9 739 834	97 39 834	ANBAUTEILE
GEHAEUSE	51 07 969 08	1	1	5 114 176	51 14 176 08	DRUCKBEGRENZUNGSVENTI
GEHAEUSE	51 07 969 08	1	1	5 114 177	51 14 177 08	DRUCKBEGRENZUNGSVENTI
GEHAEUSE	51 10 512 08	1	1	5 104 019	51 04 019 08	UMSCHALTVENTIL
GEHAEUSE	57 01 130 08	3	1	5 102 306	51 02 306 08	HYDROMOTOR
GEHAEUSE	92 99 369 08	1	1	2 913 004	96 20 460 08	GEHAEUSE VORM.
GEHAEUSE	97 39 821	69	1	X1100933	11 00 933 6	DIESELMOTOR
GEHAEUSE 10-POL	60 23 328 08	(152)	1	2 920 369	96 54 235 08	KLEMMKASTEN KPL.
GEHAEUSE 18-POL	10 09 986 4	510	3	2 533 096	96 74 683 08	KABELSTRANG
GEHAEUSE 1X400X273 DC01-	61 10 012 08	2	1	2 913 102	92 32 870 08	LUEFTEREINHEIT
GEHAEUSE 4-POL	60 23 313 08	507	4	2 533 096	96 74 683 08	KABELSTRANG
GEHAEUSE 6-POL	60 23 255 08	504	3	2 533 095	96 71 987 08	KABELSTRANG
GEHAEUSE 6-POL	60 23 255 08	512	1	2 533 096	96 74 683 08	KABELSTRANG
GEHAEUSE GD-ZN SW GEPU	70 42 533 08	9	4	2 260 006	96 58 435 08	BATTERIEKASTEN VORM.
GEHAEUSE GD-ZN SW GEPU	70 42 533 08	10	4	2 859 007	96 70 603 08	DECKEL KPL.
GEHAEUSE GD-ZN SW GEPU	70 42 566 08	110	4	2 859 005	96 70 695 08	KLAPPE VORM.
GEHAEUSE GD-ZN SW GEPU	70 42 566 08	10	4	2 859 026	96 70 604 08	DECKEL KPL.

Bezeichnung	Artikel	Pos.	Menge	Seite	Baugruppe	Bezeichnung
GEHAEUSE GD-ZN SW GEPU	70 42 566 08	4	4	2 859 029	96 46 779 08	DECKEL KPL.
GEHAEUSE GD-ZN SW GEPU	70 42 566 08	10	4	2 859 029	96 70 609 08	DECKEL KPL.
GEHAEUSE GD-ZN SW GEPU	70 42 747 08	3	6	2 932 168	96 48 167 08	DECKEL KPL.
GEHAEUSE KPL.	11 21 382 8	149	2	9 154 348	91 54 348 08	DOPPELHAKENFLASCHE
GEHAEUSE PUR SPF	97 58 507 08	50	1	2 520	91 72 029 08	KABINE VERGLAST
GEHAEUSE VORM.	96 20 460 08	2	1	2 913	91 32 850 08	LICCON KONSOLE LCD2
GEHAEUSE VORM.	96 20 460 08	2	1	2 913 009	91 04 705 08	LICCON KONSOLE LCD3
GELAENDER 40X2000X1060 A	11 17 120 8	3	1	2 631	91 73 333 08	LAUFSTEG DREHBUEHNE
GELAENDER 40X2750X1060 A	11 17 120 9	4	1	2 631	91 73 333 08	LAUFSTEG DREHBUEHNE
GELAENDER ALMG3	96 56 362 08	79	2	3 713	91 75 366 08	D-ANLENKSTUECK
GELAENDER ALMG3	96 56 363 08	80	2	3 713	91 75 366 08	D-ANLENKSTUECK
GELAENDER SCHWK.	96 47 099 08	65	4	3 211	91 75 365 08	S-ANLENKSTUECK
GELENKBANDKONSOLENSC	10 02 326 6	180	1	2 393 003	96 69 938 08	LUFTFILTERANLAGE
GELENKBANDKONSOLENSCH	11 64 485 3	123	3	2 392	91 69 336 08	SCHALLDAEMPFERANLAGE
GELENKBANDKONSOLENSC	10 03 605 1	122	2	2 392	91 69 336 08	SCHALLDAEMPFERANLAGE
GELENKBANDKONSOLENSC	10 35 500 7	120	2	2 392	91 69 336 08	SCHALLDAEMPFERANLAGE
GELENKBANDKONSOLENSCH	77 42 844 08	190	2	2 391 023	96 69 509 08	KUEHLER VORM.
GELENKHAKENSCHLUESSEL	88 51 828 08	40	1	1 750	91 52 395 08	WERKZEUG
GELENKLAGER GE160-UK-2R	74 69 164 08	49	1	X1042959	10 42 959 8	ZUGZYLINDER
GELENKLAGER GE30-UK-2RS-	57 15 052 08	(9)	2	2 810	91 72 335 08	KRANFUEHRERKABINE KPL.
GELENKLAGER GE40-UK-2RS-	74 69 116 08	15	1	X1032632	10 32 632 3	HYDROZYLINDER
GELENKRAHMEN HAN 6B	26 04 077 02	42	1	2 932 160	96 90 849 08	SCHALTSCHRANK MECH.
GERAETEDOSE	11 00 548 5	51	1	6 909 010	69 09 010 08	SCHLEIFRINGUEBERTRAEGE
GERAETEHALTER 35 FEDER	10 32 483 4	37	5	2 631	91 73 333 08	LAUFSTEG DREHBUEHNE
GERAETESTECKDOSE	57 07 873 08	50	1	6 909 010	69 09 010 08	SCHLEIFRINGUEBERTRAEGE
GERAETESTECKDOSE 19-POL	69 18 092 08	(151)	1	2 920 369	96 54 235 08	KLEMMKASTEN KPL.
GERAETESTECKDOSE 3-POL	60 50 079 08	503	1	2 920 454	96 73 321 08	KABELSTRANG
GERAETESTECKDOSE 3-POL	60 50 079 08	503	1	2 920 462	96 73 318 08	KABELSTRANG
GERAETESTECKDOSE CA 310	69 24 045 08	2	1	2 920 596	96 64 597 08	BLINDSTECKER
GERAETESTECKDOSE DIN 43	60 52 106 08	504	1	2 920 454	96 73 321 08	KABELSTRANG
GERAETESTECKDOSE DIN 43	60 52 106 08	504	1	2 920 462	96 73 318 08	KABELSTRANG
GERAETESTECKER DIN 43650	60 50 066 08	502	2	2 920 454	96 73 321 08	KABELSTRANG
GERAETESTECKER DIN 43650	60 50 066 08	502	2	2 920 462	96 73 318 08	KABELSTRANG
GERAETESTECKER DIN 43650	60 50 066 08	2	1	5 114 445	51 14 445 08	WEGEVENTIL
GERAEUSCHDAEMMUNG	91 69 351 08	159	1		LR 1600-2-0	LIEBHERR RAUPENKRAN LR 1
GERAEUSCHDAEMMUNG LR 1	96 73 159 08	800	1	2 859	91 69 351 08	GERAEUSCHDAEMMUNG
GERAEUSCHDAEMPFER	50 26 616 08	152	1	2 990 000	96 70 680 08	VERROHRUNG DRUCKLUFTA
GESTAENGE 4.0X106 ST	97 77 244 08	22	1	2 522 011	96 80 809 08	SCHLIESSANLAGE
GESTAENGE 4.0X58 ST	97 68 662 08	5	1	2 522 011	96 80 809 08	SCHLIESSANLAGE
GESTAENGE 4.0X78 ST	97 68 665 08	8	1	2 522 011	96 80 809 08	SCHLIESSANLAGE
GESTAENGECLIP	70 42 797 08	(14)	3	2 522 011	96 80 809 08	SCHLIESSANLAGE
GESTAENGECLIP	70 42 797 08	9	3	2 522 011	96 80 809 08	SCHLIESSANLAGE
GETRIEBE	11 08 091 1	1	1	X1080245	10 80 245 1	SEILWINDE
GETRIEBE	11 10 024 7	1	1	X1080245	10 80 245 0	SEILWINDE
GETRIEBE	11 11 402 3	1	1	X1080245	10 80 245 3	SEILWINDE
GEWICHT 43X70X245 EN-GJS4	38 82 832 08	1	1	2 311 001	96 25 639 08	HUBENDSCHALTER GEWICHT
GEWICHT EN-GJS400-18 FE//	38 82 831 08	2	1	2 311 001	96 25 639 08	HUBENDSCHALTER GEWICHT
GEWICHTSZUSCHLAG	11 11 111 08	(1050)	-14.456	3 714	91 63 428 08	D-KOPFSTUECK
GEWICHTSZUSCHLAG	11 11 111 08	1050	-10.224	3 714 013	96 49 270 08	LASCHE KPL.
GEWINDEBOLZEN 16F7X52X7	97 74 833 08	2	2	2 502	91 72 033 08	STEUERSTAND
GEWINDEBOLZEN 25.0X50 42C	97 41 459 08	6	2	2 730	91 61 966 08	GRUNDPLATTE DREHBUEHNE
GEWINDEBOLZEN DIN 976-1	66 00 416 08	14	1	2 922 001	92 84 311 08	BUSPLATINE
GEWINDEBOLZEN M20X505 S3	97 73 406 08	4	8	2 125	91 69 505 08	BOLZEN S-ANLENKSTUECK
GEWINDEBOLZEN RD30X365	95 44 784 08	20	6	1 401	91 58 478 08	RAUPENTRAEGER LI.
GEWINDEBOLZEN RD30X365	95 44 784 08	20	6	1 411	91 69 968 08	RAUPENTRAEGER RE.
GEWINDEPLATTE 20X150X60	97 02 335 3	35	2	2 810	91 72 335 08	KRANFUEHRERKABINE KPL.
GEWINDEPLATTE 8X20X60 S	95 36 953 08	4	4	2 510	91 52 788 08	DREHBUEHNENVERKLEIDUN
GEWINDEPLATTE 8X20X60 S	95 36 953 08	3	2	2 510 040	96 49 183 08	TUER VORM.
GEWINDEPLATTE 8X20X60 S	95 36 953 08	3	2	2 510 059	96 49 184 08	TUER VORM.
GEWINDESCHEIBE	10 41 278 9	6	1	X1041267	10 41 267 8	ENDPLATTE

Bezeichnung	Artikel	Pos.	Menge	Seite	Baugruppe	Bezeichnung
GEWINDESTANGE M10X120 5.	95 45 915 08	11	1	2 391 040	96 75 829 08	KUPPLUNGSSTELLER
GEWINDESTANGE M8X260 5.8	94 45 203 08	5	3	2 260 006	96 58 435 08	BATTERIEKASTEN VORM.
GEWINDESTIFT	10 48 803 5	47	1	X1065300	10 65 300 9	STEUERTEIL
GEWINDESTIFT DIN 913 M10X	40 44 022 08	53	1	X1041101	10 41 101 5	RUECKFALLSTUETZE
GEWINDESTIFT DIN 913 M10X	40 44 022 08	450	1	X1041101	10 41 101 8	RUECKFALLSTUETZE
GEWINDESTIFT DIN 913 M10X	40 44 031 08	4	1	2 502 007	96 22 822 08	ARMLEHNE LINKS
GEWINDESTIFT DIN 913 M10X	40 44 031 08	4	1	2 502 008	96 22 823 08	ARMLEHNE RECHTS
GEWINDESTIFT DIN 913 M6X25	40 44 005 08	27	2	2 522	91 74 320 08	SCHIEBETUER KPL.
GEWINDESTIFT DIN 913 M6X3	51 07 533 08	9	1	5 711 301	57 11 301 08	DRUCKBEGRENZUNGSVENTI
GEWINDESTIFT DIN 914 M8X10	40 46 013 08	54	4	X1041101	10 41 101 5	RUECKFALLSTUETZE
GEWINDESTIFT DIN 914 M8X10	40 46 013 08	460	4	X1041101	10 41 101 8	RUECKFALLSTUETZE
GEWINDESTIFT DIN 915 M16X	40 48 046 08	23	5	X1065015	10 65 015 6	SEILTROMMEL
GEWINDESTIFT DIN 915 M16X	40 48 046 08	23	5	X1134224	11 34 224 7	SEILTROMMEL
GEWINDESTIFT DIN 915 M8X20	40 48 003 08	(4)	8	2 550 001	96 85 596 08	SA-BOCK VORM.
GEWINDESTIFT DIN 915 M8X20	40 48 003 08	(5)	6	2 550 001	96 85 596 08	SA-BOCK VORM.
GEWINDETRAEGER	96 74 449 08	6	1	2 391 001	96 69 507 08	DIESELMOTOR VORM.
GEWINDETRAEGER	96 75 770 08	3	2	2 391 023	96 69 509 08	KUEHLER VORM.
GEWINDETRAEGER	96 76 607 08	4	1	2 391 023	96 69 509 08	KUEHLER VORM.
GEWINDETRAEGER	96 76 608 08	5	4	2 391 023	96 69 509 08	KUEHLER VORM.
GITTERROST 1007X567X30 GF	97 77 563 08	6	1	3 713 006	96 50 099 08	GITTERROSTE
GITTERROST 1007X647X30 GF	97 80 165 08	34	1	3 214	91 63 420 08	SW-KOPFSTUECK
GITTERROST 1007X647X30 GF	97 80 166 08	35	1	3 214	91 63 420 08	SW-KOPFSTUECK
GITTERROST 1047X487X30 GF	97 79 282 08	39	1	3 714	91 63 428 08	D-KOPFSTUECK
GITTERROST 1127X1007X30	97 77 558 08	7	1	3 713 006	96 50 099 08	GITTERROSTE
GITTERROST 1127X647X30 GF	97 79 207 08	95	1	3 714	91 63 428 08	D-KOPFSTUECK
GITTERROST 1167X1007X30	97 75 015 08	45	1	3 225	91 57 045 08	SL-REDUZIERSTUECK
GITTERROST 1167X687X30 GF	97 75 016 08	46	1	3 225	91 57 045 08	SL-REDUZIERSTUECK
GITTERROST 1327X447X30 GF	97 72 738 08	120	1	3 211	91 75 365 08	S-ANLENKSTUECK
GITTERROST 1367X487X30 GF	97 72 735 08	117	1	3 211	91 75 365 08	S-ANLENKSTUECK
GITTERROST 1367X487X30 GF	97 72 736 08	118	1	3 211	91 75 365 08	S-ANLENKSTUECK
GITTERROST 1367X487X30 GF	97 72 741 08	123	2	3 211	91 75 365 08	S-ANLENKSTUECK
GITTERROST 1367X767X30 GF	97 01 849 4	64	2	3 225	91 57 045 08	SL-REDUZIERSTUECK
GITTERROST 1367X807X30 GF	97 73 275 08	3	1	3 713 006	96 50 099 08	GITTERROSTE
GITTERROST 1367X807X30 GF	97 73 275 08	94	2	3 714	91 63 428 08	D-KOPFSTUECK
GITTERROST 1407X327X30 GF	97 77 561 08	1	1	3 713 006	96 50 099 08	GITTERROSTE
GITTERROST 1407X487X30 GF	97 66 610 08	40	1	3 714	91 63 428 08	D-KOPFSTUECK
GITTERROST 1407X487X30 GF	97 66 610 08	26	2	3 715	91 69 506 08	D-ZWISCHENSTUECK
GITTERROST 1407X487X30 GF	97 66 610 08	33	2	3 716	91 69 507 08	D-ZWISCHENSTUECK
GITTERROST 1447X207X30 GF	97 02 026 6	50	2	3 715	91 69 506 08	D-ZWISCHENSTUECK
GITTERROST 1447X287X30 GF	97 02 026 7	51	2	3 715	91 69 506 08	D-ZWISCHENSTUECK
GITTERROST 1527X447X30 GF	97 72 730 08	114	1	3 211	91 75 365 08	S-ANLENKSTUECK
GITTERROST 1567X887X30 GF	97 77 564 08	9	2	3 713 006	96 50 099 08	GITTERROSTE
GITTERROST 1607X1294X30	97 72 734 08	116	2	3 211	91 75 365 08	S-ANLENKSTUECK
GITTERROST 1807X887X30 GF	97 01 893 2	52	2	3 220	91 70 738 08	S-ZWISCHENSTUECK
GITTERROST 1927X1007X30	97 72 743 08	124	1	3 211	91 75 365 08	S-ANLENKSTUECK
GITTERROST 2007X807X30 GF	97 72 744 08	125	1	3 211	91 75 365 08	S-ANLENKSTUECK
GITTERROST 2127X487X30 GF	97 72 733 08	115	1	3 211	91 75 365 08	S-ANLENKSTUECK
GITTERROST 2127X487X30 GF	97 77 559 08	8	1	3 713 006	96 50 099 08	GITTERROSTE
GITTERROST 2207X607X30 GF	97 77 787 08	10	1	3 713 006	96 50 099 08	GITTERROSTE
GITTERROST 2207X807X30 GF	97 71 971 08	22	2	3 220	91 70 738 08	S-ZWISCHENSTUECK
GITTERROST 2207X807X30 GF	97 71 971 08	5	1	3 713 006	96 50 099 08	GITTERROSTE
GITTERROST 2207X807X30 GF	97 71 971 08	41	1	3 714	91 63 428 08	D-KOPFSTUECK
GITTERROST 2207X807X30 GF	97 71 971 08	28	2	3 715	91 69 506 08	D-ZWISCHENSTUECK
GITTERROST 2287X407X30 GF	97 77 562 08	4	1	3 713 006	96 50 099 08	GITTERROSTE
GITTERROST 2287X487X30 GF	97 01 642 8	112	1	3 211	91 75 365 08	S-ANLENKSTUECK
GITTERROST 2287X807X30 GF	97 71 942 08	40	1	3 223	91 60 904 08	S-ZWISCHENSTUECK
GITTERROST 2287X807X30 GF	97 71 942 08	40	1	3 223	91 70 741 08	S-ZWISCHENSTUECK
GITTERROST 2287X807X30 GF	97 71 942 08	40	1	3 223 011	91 77 456 08	S-ZWISCHENSTUECK
GITTERROST 2287X807X30 GF	97 71 942 08	40	1	3 223 100	91 70 743 08	S-ZWISCHENSTUECK
GITTERROST 2287X807X30 GF	97 71 942 08	35	1	3 716	91 69 507 08	D-ZWISCHENSTUECK

Bezeichnung	Artikel	Pos.	Menge	Seite	Baugruppe	Bezeichnung
GITTERROST 2327X487X30 GF	97 74 745 08	5	1	3 225	91 57 045 08	SL-REDUZIERSTUECK
GITTERROST 2567X487X30 GF	97 74 744 08	4	1	3 225	91 57 045 08	SL-REDUZIERSTUECK
GITTERROST 2647X447X30 GF	97 72 737 08	119	1	3 211	91 75 365 08	S-ANLENKSTUECK
GITTERROST 2647X487X30 GF	97 66 514 08	23	2	3 220	91 70 738 08	S-ZWISCHENSTUECK
GITTERROST 2647X487X30 GF	97 66 514 08	23	2	3 223	91 60 904 08	S-ZWISCHENSTUECK
GITTERROST 2647X487X30 GF	97 66 514 08	23	2	3 223	91 70 741 08	S-ZWISCHENSTUECK
GITTERROST 2647X487X30 GF	97 66 514 08	23	2	3 223 011	91 77 456 08	S-ZWISCHENSTUECK
GITTERROST 2647X487X30 GF	97 74 648 08	23	2	3 223 100	91 70 743 08	S-ZWISCHENSTUECK
GITTERROST 2687X807X30/7	97 88 638 08	47	2	3 715	91 69 506 08	D-ZWISCHENSTUECK
GITTERROST 2847X887X30 GF	97 01 925 0	56	1	3 223 100	91 70 743 08	S-ZWISCHENSTUECK
GITTERROST 2847X887X30 GF	97 01 925 1	57	1	3 223 100	91 70 743 08	S-ZWISCHENSTUECK
GITTERROST 3007X887X30 GF	97 01 908 2	53	1	3 223	91 60 904 08	S-ZWISCHENSTUECK
GITTERROST 3007X887X30 GF	97 01 908 2	53	1	3 223	91 70 741 08	S-ZWISCHENSTUECK
GITTERROST 3007X887X30 GF	97 01 908 2	53	1	3 223 011	91 77 456 08	S-ZWISCHENSTUECK
GITTERROST 3007X887X30 GF	97 01 908 3	54	1	3 223	91 60 904 08	S-ZWISCHENSTUECK
GITTERROST 3007X887X30 GF	97 01 908 3	54	1	3 223	91 70 741 08	S-ZWISCHENSTUECK
GITTERROST 3007X887X30 GF	97 01 908 3	54	1	3 223 011	91 77 456 08	S-ZWISCHENSTUECK
GITTERROST 3167X807X30 GF	97 77 560 08	2	1	3 713 006	96 50 099 08	GITTERROSTE
GITTERROST 3407X207X30 GF	97 02 059 4	53	2	3 716	91 69 507 08	D-ZWISCHENSTUECK
GITTERROST 3407X287X30 GF	97 02 059 5	54	2	3 716	91 69 507 08	D-ZWISCHENSTUECK
GITTERROST 3647X1007X30	97 72 098 08	113	1	3 211	91 75 365 08	S-ANLENKSTUECK
GITTERROST 3807X807X30 GF	97 72 745 08	126	3	3 211	91 75 365 08	S-ANLENKSTUECK
GITTERROST 3807X807X30 GF	97 72 745 08	48	3	3 716	91 69 507 08	D-ZWISCHENSTUECK
GITTERROST 3847X807X30 GF	97 74 743 08	3	1	3 225	91 57 045 08	SL-REDUZIERSTUECK
GITTERROST 4047X807X30 GF	97 71 763 08	22	2	3 223	91 60 904 08	S-ZWISCHENSTUECK
GITTERROST 4047X807X30 GF	97 71 763 08	22	2	3 223	91 70 741 08	S-ZWISCHENSTUECK
GITTERROST 4047X807X30 GF	97 71 763 08	22	2	3 223 011	91 77 456 08	S-ZWISCHENSTUECK
GITTERROST 4047X807X30 GF	97 71 763 08	22	2	3 223 100	91 70 743 08	S-ZWISCHENSTUECK
GITTERROST 4047X807X30 GF	97 71 763 08	42	1	3 714	91 63 428 08	D-KOPFSTUECK
GITTERROST 4047X807X30 GF	97 71 763 08	34	2	3 716	91 69 507 08	D-ZWISCHENSTUECK
GITTERROST 447X367X30 GF	97 72 739 08	121	1	3 211	91 75 365 08	S-ANLENKSTUECK
GITTERROST 447X367X30 GF	97 72 740 08	122	1	3 211	91 75 365 08	S-ANLENKSTUECK
GITTERROST 487X207 X30 GF	97 02 027 0	52	4	3 715	91 69 506 08	D-ZWISCHENSTUECK
GITTERROST 487X207 X30 GF	97 02 027 0	52	4	3 716	91 69 507 08	D-ZWISCHENSTUECK
GITTERROST ALU	11 10 144 5	5	1	X1106606	11 06 606 1	KUEHLERANLAGE
GITTERROST ALU	11 10 144 6	6	1	X1106606	11 06 606 1	KUEHLERANLAGE
GITTERROST-P T1020X225X30	72 58 075 08	12	2	1 130 008	91 58 624 08	RAUPENMITTELTEIL
GITTERROST-P T1140X1260X	97 79 271 08	15	2	1 631 100	91 61 483 08	LAUFSTEG RAUPENFAHRWER
GITTERROST-P T1140X1260X	97 86 742 08	16	2	1 631 100	91 61 483 08	LAUFSTEG RAUPENFAHRWER
GITTERROST-P T1595X1260X	72 58 549 08	2	4	1 631 100	91 61 483 08	LAUFSTEG RAUPENFAHRWER
GITTERROST-P T626X500X25/2	72 58 469 08	25	2	3 745	91 68 438 08	SCHWEBEBALLAST
GITTERROSTE	96 50 099 08	15	1	3 713	91 75 366 08	D-ANLENKSTUECK
GLASEINHEIT 203X154	10 28 684 0	(1)	1	2 790	91 60 975 08	SPIEGELANBAU KRANFUEHR
GLEICHSTROMMOTOR 24V	10 01 469 1	8	1	7 743 566	77 43 566 08	ELEKTROPUMPE
GLEICHSTROMMOTOR 24V	10 01 469 1	2	1	X1032716	10 32 716 7	ELEKTROPUMPE
GLEITKLOTZ KPL.	10 45 514 4	15	1	X1111334	11 11 334 3	FAHRERSITZ
GLEITRINGDICHTUNG	10 34 287 6	2	1	9 739 814	97 39 814	WASSERPUMPE
GLUEHLAMPE 1,2W 30V	60 70 087 08	17	16	2 533 020	96 71 980 08	ARMATUREN RE.
GLUEHLAMPE 1,2W 30V	60 70 087 08	10	4	2 533 061	96 48 370 08	ARMATUREN ARMLEHNE LI.
GLUEHLAMPE 1,2W 30V	60 70 087 08	10	1	2 533 063	96 48 371 08	ARMATUREN ARMLEHNE RE.
GLUEHLAMPE 1,2W 48V	60 70 117 08	23	2	2 533 020	96 71 980 08	ARMATUREN RE.
GLUEHLAMPE 35W 24V	60 70 091 08	11	1	1 933 100	91 25 249 08	MAGNETLAMPE
GLUEHLAMPE DIN 72601 21W	60 70 217 08	4	2	2 920 931	96 59 398 08	WARNLEUCHTE
GLUEHLAMPE DIN 72601 21W	60 70 217 08	2	1	6 071 131	60 71 131 08	SCHLUSSBREMSLEUCHTE
GLUEHLAMPE DIN 72601 5W	60 70 201 08	3	1	6 071 131	60 71 131 08	SCHLUSSBREMSLEUCHTE
GLUEHSTIFT	10 29 012 5	18	1	X1004204	10 04 204 3	WASSERHEIZGERAET
GRIFF	11 17 127 2	58	1	X1111334	11 11 334 3	FAHRERSITZ
GRIFF 10.0X750 S235JRG2 FE//	97 83 897 08	72	1	1 401	91 58 478 08	RAUPENTRAEGER LI.
GRIFF 10.0X750 S235JRG2 FE//	97 83 897 08	72	1	1 411	91 69 968 08	RAUPENTRAEGER RE.
GRIFF KUNSTSTOFF	70 42 545 08	12	1	2 260 006	96 58 435 08	BATTERIEKASTEN VORM.

Bezeichnung	Artikel	Pos.	Menge	Seite	Baugruppe	Bezeichnung
GRIFF PA6-30%GF SPF	96 64 353 08	21	2	2 657	91 61 109 08	MONTAGEEINRICHTUNG RA
GRIFF PA6-30%GF SPF	96 64 353 08	62	1	3 220	91 70 738 08	S-ZWISCHENSTUECK
GRIFF PA6-30%GF SPF	96 64 353 08	58	1	3 223	91 60 904 08	S-ZWISCHENSTUECK
GRIFF PA6-30%GF SPF	96 64 353 08	58	1	3 223	91 70 741 08	S-ZWISCHENSTUECK
GRIFF PA6-30%GF SPF	96 64 353 08	58	1	3 223 011	91 77 456 08	S-ZWISCHENSTUECK
GRIFF PA6-30%GF SPF	96 64 353 08	61	1	3 223 100	91 70 743 08	S-ZWISCHENSTUECK
GRIFF SCHWK.	96 27 295 08	57	1	3 225	91 57 045 08	SL-REDUZIERSTUECK
GRIFF SCHWK. FE//ZN20//C	92 10 795 08	5	1	2 550 011	96 61 231 08	KONSOLE KPL.
GRIFF SCHWK. FE//ZN20//C	92 10 795 08	4	4	2 790 455	91 57 005 08	TRANSPORTABLAGE
GRIFF SCHWK. FE//ZN20//C	96 50 603 08	22	4	2 340	91 63 407 08	WINDE 4 EINZIEHWERK
GRIFF SCHWK. TZNO	96 53 092 08	7	1	2 631	91 73 333 08	LAUFSTEG DREHBUEHNE
GRIFFBOLZEN FE//ZN20//C	96 54 983 08	48	4	3 225	91 57 045 08	SL-REDUZIERSTUECK
GRIFFKAPPE	57 18 247 08	1	1	6 060 950	60 60 950 08	MEISTERSCHALTER
GRUNDPLATTE DREHBUEHN	91 61 966 08	150	1		LR 1600-2-0	LIEBHERR RAUPENKRAN LR 1
GSM-MODUL MC55I QUAD-B	10 65 269 9	(10)	1	2 932 082	96 93 013 08	AUFBAUTEILE MONTAGETAFE
GSM-MODUL PROGRAMMIER	96 28 688 08	119	1	2 932 082	96 93 013 08	AUFBAUTEILE MONTAGETAFE
GUMMIPANZERSCHLAUCH 30	79 00 429 08	19	1	1 750	91 52 395 08	WERKZEUG
GUMMIPUFFER 32X32XM6 EL	10 47 289 0	84	2	2 520	91 72 029 08	KABINE VERGLAST
GUMMIPUFFER 8,3/26X7,2 30	10 11 627 4	3	8	X1013170	10 13 170 7	STEUERGERAET ANBAU
GUMMIRING D=16MM	10 12 387 6	11	1	2 920 228	96 72 021 08	ELEKTRIK AGGREGAT
GUMMIRING D=16MM	10 12 387 6	100	2	9 739 613	97 39 613	KABELBAUM ANBAU
GUMMIRING D=19MM	10 12 387 7	12	1	2 920 228	96 72 021 08	ELEKTRIK AGGREGAT
GUMMISCHLAUCH NW130X95	95 41 336 08	250	1	2 393 003	96 69 938 08	LUFTFILTERANLAGE
HAENGETASTER	60 66 523 08	7	1	2 920 638	96 51 138 08	BEDIENPULT
HAFTETIKETT	60 21 710 08	47	90	2 932 001	96 81 042 08	RELAISSTEUERUNG
HAFTREINIGER 250ML	81 12 051 08	50	1	2 522	91 74 320 08	SCHIEBETUER KPL.
HAKENFLASCHE 50 EM SPF	91 55 533 08	316	1		LR 1600-2-0	LIEBHERR RAUPENKRAN LR 1
HAKENSTANGE T ZN O	96 36 112 08	53	1	1 750	91 52 395 08	WERKZEUG
HAKENVERSCHLUSS HAKEN	70 42 624 08	41	2	3 214	91 63 420 08	SW-KOPFSTUECK
HALTEBLECH 4X342X422 S315	97 06 739 5	20	1	2 657	91 61 109 08	MONTAGEEINRICHTUNG RA
HALTEGRIFF 215X25X59,2X16	10 44 330 9	19	1	2 522	91 74 320 08	SCHIEBETUER KPL.
HALTEGRIFF SCHWK. SCHWA	96 54 193 08	28	1	2 520	91 72 029 08	KABINE VERGLAST
HALTEPLATTE 45X169X180 S	97 22 056 08	20	2	2 730	91 61 966 08	GRUNDPLATTE DREHBUEHNE
HALTEPLATTE 4X155X50 S31	97 81 204 08	78	12	2 550 001	96 85 596 08	SA-BOCK VORM.
HALTER	10 44 316 6	7	1	9 739 866	97 39 866	OELMESSSTAB MIT ROHR
HALTER	10 44 316 6	7	1	9 739 882	97 39 882	KUEHLMITTELLEITUNGEN
HALTER	10 44 333 6	3	2	9 739 837	97 39 837	ANBAUTEILE
HALTER	11 11 052 8	9	1	9 739 843	97 39 843	ANBAUTEILE
HALTER	11 11 053 0	12	1	9 739 843	97 39 843	ANBAUTEILE
HALTER	11 11 053 1	2	1	9 739 871	97 39 871	LADELUFTKRUEMMER
HALTER	11 11 053 2	2	1	9 739 843	97 39 843	ANBAUTEILE
HALTER	11 11 064 7	2	2	9 739 837	97 39 837	ANBAUTEILE
HALTER	11 12 332 5	1	1	9 739 837	97 39 837	ANBAUTEILE
HALTER	11 12 358 0	9	1	9 739 843	97 39 843	ANBAUTEILE
HALTER	51 10 515 08	4	1	5 104 019	51 04 019 08	UMSCHALTVENTIL
HALTER	57 13 177 08	(1)	1	1 750	91 52 395 08	WERKZEUG
HALTER	89 01 014 08	31	1	2 520 034	96 45 984 08	INNENVERKLEIDUNG
HALTER	92 67 266	80	1	9 739 613	97 39 613	KABELBAUM ANBAU
HALTER 1.4308	97 52 186 08	20	6	2 520	91 72 029 08	KABINE VERGLAST
HALTER 1.4308	97 53 845 08	21	6	2 520	91 72 029 08	KABINE VERGLAST
HALTER 10X260X145 S355MC	97 76 337 08	9	2	3 370	91 63 409 08	WINDE 6
HALTER 10X375X120 S355MC	97 76 336 08	8	2	3 370	91 63 409 08	WINDE 6
HALTER 260X170X19X1,5 AL	70 42 213 08	29	1	2 520 034	96 45 984 08	INNENVERKLEIDUNG
HALTER 3X194X77 DC01 FE//	97 00 905 2	65	1	2 631	91 73 333 08	LAUFSTEG DREHBUEHNE
HALTER 3X272X182 S355MC	97 05 914 9	60	1	3 220	91 70 738 08	S-ZWISCHENSTUECK
HALTER 3X272X182 S355MC	97 05 914 9	56	1	3 223	91 60 904 08	S-ZWISCHENSTUECK
HALTER 3X272X182 S355MC	97 05 914 9	56	1	3 223	91 70 741 08	S-ZWISCHENSTUECK
HALTER 3X272X182 S355MC	97 05 914 9	56	1	3 223 011	91 77 456 08	S-ZWISCHENSTUECK
HALTER 3X272X182 S355MC	97 05 914 9	59	1	3 223 100	91 70 743 08	S-ZWISCHENSTUECK
HALTER 3X75X84 DC01 FE//ZN	97 00 905 4	67	1	2 631	91 73 333 08	LAUFSTEG DREHBUEHNE

Bezeichnung	Artikel	Pos.	Menge	Seite	Baugruppe	Bezeichnung
HALTER 3X99X84 DC01 FE//ZN	97 00 905 3	66	1	2 631	91 73 333 08	LAUFSTEG DREHBUEHNE
HALTER 40X80X40 G-ALMG3	97 94 895 08	3	1	2 790	91 60 975 08	SPIEGELANBAU KRANFUEHR
HALTER 4X20X80 S315MC FE//	94 66 007 08	68	2	2 550 001	96 85 596 08	SA-BOCK VORM.
HALTER 4X30X95 S315MC FE//	95 14 733 08	47	2	2 391 001	96 69 507 08	DIESELMOTOR VORM.
HALTER ALU	11 10 144 8	7	1	X1106606	11 06 606 1	KUEHLERANLAGE
HALTER DT/DTM HALTER	10 04 187 6	15	2	9 739 613	97 39 613	KABELBAUM ANBAU
HALTER KPL.	10 13 346 2	335	1	9 739 659	97 39 659	DIESELMOTOR
HALTER KPL.	10 13 881 6	1	1	X1013170	10 13 170 7	STEUERGERAET ANBAU
HALTER KPL.	96 47 628 08	4	1	2 550	91 71 350 08	SA-BOCK
HALTER KPL.	96 47 645 08	3	1	2 550	91 71 350 08	SA-BOCK
HALTER PA 66 HB SCH	11 00 721 5	9	1	9 739 613	97 39 613	KABELBAUM ANBAU
HALTER S235JR	10 13 285 4	1	1	X1013346	10 13 346 2	HALTER KPL.
HALTER S235JR	10 13 467 6	10	1	9 739 613	97 39 613	KABELBAUM ANBAU
HALTER S235JR	10 13 500 4	3	1	X1013350	10 13 350 6	KRAFTSTOFFLEITUNGEN
HALTER S235JR	10 14 329 2	8	1	9 739 613	97 39 613	KABELBAUM ANBAU
HALTER SCHWK.	96 45 803 08	3	1	2 522 012	96 45 884 08	FUEHRUNG VORM.
HALTER SCHWK.	96 46 046 08	4	1	2 522 013	96 45 883 08	FUEHRUNG VORM.
HALTER SCHWK.	96 46 388 08	54	4	2 550 001	96 85 596 08	SA-BOCK VORM.
HALTER SCHWK.	96 47 493 08	1	1	2 550 008	96 47 628 08	HALTER KPL.
HALTER SCHWK.	96 47 644 08	1	1	2 550 009	96 47 645 08	HALTER KPL.
HALTER SCHWK.	96 48 733 08	46	1	2 520	91 72 029 08	KABINE VERGLAST
HALTER SCHWK.	96 49 299 08	9	1	3 350	91 63 410 08	WINDE 3
HALTER SCHWK.	96 50 831 08	65	2	3 714	91 63 428 08	D-KOPFSTUECK
HALTER SCHWK.	96 53 928 08	28	4	3 350	91 63 410 08	WINDE 3
HALTER SCHWK.	96 61 017 08	2	1	2 310 008	96 61 008 08	SCHUTZWALZE WINDE 1-2
HALTER SCHWK.	96 72 841 08	3	1	2 650	91 76 853 08	HARNSTOFFTANK
HALTER SCHWK.	96 73 054 08	4	1	2 650	91 76 853 08	HARNSTOFFTANK
HALTER SCHWK.	96 73 439 08	5	1	2 650	91 76 853 08	HARNSTOFFTANK
HALTER SCHWK.	96 75 778 08	7	1	2 391 001	96 69 507 08	DIESELMOTOR VORM.
HALTER SCHWK. FE//ZN20//C	96 53 255 08	1	1	2 391 040	96 75 829 08	KUPPLUNGSSTELLER
HALTER VORM.	96 68 173 08	24	1	2 520 034	96 45 984 08	INNENVERKLEIDUNG
HALTER VORM. FE//ZN20//C	96 68 495 08	79	3	2 810	91 72 335 08	KRANFUEHRERKABINE KPL.
HALTER X12CrNiS188	92 35 694 08	20	2	2 550	91 71 350 08	SA-BOCK
HALTER X12CrNiS188	92 35 694 08	11	1	3 745 002	92 17 236 08	SCHALTEINHEIT
HALTER X12CrNiS188	92 35 694 08	11	1	3 745 003	92 17 237 08	SCHALTEINHEIT
HALTERING GK-ALSI12CU	10 21 999 1	3	1	X1030300	10 30 300 7	KRAFTSTOFFVORFILTER
HALTERUNG	88 50 423 08	59	1	2 520 034	96 45 984 08	INNENVERKLEIDUNG
HALTERUNG	92 83 955 08	75	8	3 713	91 75 366 08	D-ANLENKSTUECK
HALTERUNG SCHWK.	96 47 021 08	1	1	3 211 009	96 46 979 08	SCHUTZWALZE KPL.
HALTERUNG SCHWK.	96 61 218 08	2	1	2 652	91 61 110 08	ROLLENLAGERUNG
HALTERUNG SCHWK.	96 61 219 08	14	1	2 652	91 61 110 08	ROLLENLAGERUNG
HALTERUNG SCHWK.	96 61 220 08	35	2	2 652	91 61 110 08	ROLLENLAGERUNG
HALTESTUECK VARIO-SR249.6	10 87 237 7	4	2	2 932 001	96 81 042 08	RELAISSTEUERUNG
HALTEWINKEL 2X190X112 DC0	97 81 077 08	76	1	2 550 001	96 85 596 08	SA-BOCK VORM.
HAMMERKOPFSCHRAUBE M8	40 97 069 08	2	4	2 503 100	91 55 873 08	NOTSITZ
HANDBETAETIGUNG	10 41 267 7	9	4	X1049047	10 49 047 0	WEGESCHIEBERBLOCK
HANDBETAETIGUNG	51 10 438 08	(8)	1	2 970 000	96 67 119 08	HYDRAULIK OBERWAGEN
HANDENTLUEFTUNGSPUMPE	10 12 921 8	11	1	2 391 046	96 76 386 08	KRAFTSTOFFFILTER VORM.
HANDGRIFF	10 04 694 1	15	1	6 160 249	61 60 249 08	KABELTROMMEL
HANDGRIFF	59 10 668 08	3	1	2 520 030	96 45 609 08	DACHSCHEIBE VORM.
HANDHAMMER 500G	79 00 303 08	9	1	1 750	91 52 395 08	WERKZEUG
HANDHAMMER DIN 1041 1500	79 00 301 08	10	1	1 750	91 52 395 08	WERKZEUG
HANDHEBELPRESSE VERZ.	79 00 420 08	18	1	1 750	91 52 395 08	WERKZEUG
HANDKURBEL	10 65 014 0	333	1	X1164392	11 64 392 0	HYDRAULIKAGGREGAT
HANDPUMPE ZPH1A/5PN500	57 17 080 08	1	1	5 123 682	51 23 682 08	MONTAGEZYLINDER
HARNSTOFFBEHAELTER 75L/	11 08 879 3	1	1	2 650 001	96 73 053 08	HARNSTOFFTANK VORM.
HARNSTOFFTANK	91 76 853 08	127	1		LR 1600-2-0	LIEBHERR RAUPENKRAN LR 1
HARNSTOFFTANK VORM.	96 73 053 08	1	1	2 650	91 76 853 08	HARNSTOFFTANK
HAUBE 1.5X411X555 DC01 FE//	97 29 088 08	18	1	2 550 001	96 85 596 08	SA-BOCK VORM.
HAUBE 1.5X411X555 DC01 FE//	97 29 088 08	52	1	3 211	91 75 365 08	S-ANLENKSTUECK

Bezeichnung	Artikel	Pos.	Menge	Seite	Baugruppe	Bezeichnung
HAUBE 1.5X411X555 DC01 FE//	97 29 088 08	20	1	3 214	91 63 420 08	SW-KOPFSTUECK
HAUBE 1.5X831X448 DC01	95 47 461 08	110	1	3 713	91 75 366 08	D-ANLENKSTUECK
HAUBE 1.5X831X448 DC01	95 47 461 08	75	1	3 714	91 63 428 08	D-KOPFSTUECK
HAUBE 1.5X931X548 DC01	95 32 110 08	109	1	3 713	91 75 366 08	D-ANLENKSTUECK
HAUBE 1.5X931X548 DC01	95 32 110 08	74	1	3 714	91 63 428 08	D-KOPFSTUECK
HAUBE 2X298X327 X5CRNI18-1	97 80 592 08	3	2	2 925 402	96 58 855 08	KAMERAANBAU DREHBUEHN
HAUBE 2X333X329 DC01 FE//	97 14 477 08	15	1	2 657	91 61 109 08	MONTAGEEINRICHTUNG RA
HAUBE SCHWK.	96 72 840 08	2	1	2 650	91 76 853 08	HARNSTOFFTANK
HAUPTLAGER	11 11 036 2	4	1	9 739 794	97 39 794	KURBELWELLE
HEBEL	92 17 246 08	2	1	3 745 002	92 17 236 08	SCHALTEINHEIT
HEBEL	92 17 246 08	2	1	3 745 003	92 17 237 08	SCHALTEINHEIT
HEBEL KPL.	96 55 460 08	40	1	2 391 040	96 75 829 08	KUPPLUNGSSTELLER
HEBEL SCHWK.	96 30 117 08	3	1	2 730 002	96 55 752 08	ZENTRIERUNG KPL.
HEBELGEHAEUSE	51 07 255 90	(1)	1	3 976 006	96 88 958 08	ZUSATZHYDR.BOLZENZIEHZ
HEBELSTANGE	10 41 278 8	13	1	X1041267	10 41 267 7	HANDBETAETIGUNG
HEBELSTANGE	57 00 739 08	(11)	1	3 976 006	96 88 958 08	ZUSATZHYDR.BOLZENZIEHZ
HEBELVERSCHLUSS	11 45 042 0	5	2	2 510 059	96 49 184 08	TUER VORM.
HEBELVERSCHLUSS	11 45 042 0	41	1	2 520	91 72 029 08	KABINE VERGLAST
HECKSCHEIBE ESG-GLAS SP	97 68 381 08	1	1	2 520 031	96 45 610 08	HECKSCHEIBE VORM.
HECKSCHEIBE VORM. SPF	96 45 610 08	7	1	2 520	91 72 029 08	KABINE VERGLAST
HEIZKLIMAGERAET	10 22 811 2	1	1	2 832	91 72 008 08	HEIZKLIMAGERAET EINBAU
HEIZKLIMAGERAET EINBAU	91 72 008 08	158	1		LR 1600-2-0	LIEBHERR RAUPENKRAN LR 1
HEIZUNG	50 26 514 08	2	1	5 026 573	50 26 573 08	LUFTTROCKNER
HEIZUNGSSCHLAUCH	55 30 182 08	59	0.16	2 520	91 72 029 08	KABINE VERGLAST
HEIZUNGSSCHLAUCH	55 30 182 08	60	0.3	2 520	91 72 029 08	KABINE VERGLAST
HEIZUNGSSCHLAUCH	55 30 182 08	61	0.13	2 520	91 72 029 08	KABINE VERGLAST
HEIZUNGSSCHLAUCH	55 30 182 08	62	0.26	2 520	91 72 029 08	KABINE VERGLAST
HEIZUNGSSCHLAUCH	55 30 182 08	63	1.62	2 520	91 72 029 08	KABINE VERGLAST
HEIZUNGSSCHLAUCH 70	55 31 812 08	57	1.7	2 520	91 72 029 08	KABINE VERGLAST
HEIZUNGSSCHLAUCH 70	55 31 812 08	58	1.9	2 520	91 72 029 08	KABINE VERGLAST
HILFSSCHALTERBLOCK 1OE	60 66 614 08	10	1	2 920 638	96 51 138 08	BEDIENPULT
HILFSSCHALTERBLOCK 1S	60 66 532 08	9	4	2 920 638	96 51 138 08	BEDIENPULT
HILFSSEIL 5X0.75M	97 06 965 08	27	2	3 215 005	91 52 846 08	ROLLENSATZ
HILFSSEIL 5X0.75M	97 06 965 08	27	2	3 215 006	91 52 847 08	ROLLENSATZ
HINDERNISFEUER 7,2W 19,2-	10 81 622 3	3	1	3 780 883	96 66 100 08	HINDERNISFEUER VORM.
HINDERNISFEUER VORM. VOR	96 66 100 08	11	1	3 780 870	91 69 146 08	FLUG-U.WINDWARNUNG
HINWEISSCHILD 70X40 SPF	94 02 377	10	6	2 888	91 75 966 08	BESCHILDERUNG DREHBUE
HOCHDRUCKPUMPE R-MOT	11 11 049 7	1	1	9 739 835	97 39 835	HOCHDRUCKPUMPE
HOCHDRUCKPUMPE R-MOT	97 39 835	112	1	X1100933	11 00 933 6	DIESELMOTOR
HOEHENSICHERUNGSGERAE	11 00 731 0	2	2	1 793 010	91 69 599 08	PERSOENLICHE SCHUTZAUS
HOEHENVERSTELLUNG	10 65 048 3	28	1	X1111334	11 11 334 3	FAHRERSITZ
HOHLSCHRAUBE 10X2X9 St	10 12 828 3	24	1	X1013350	10 13 350 6	KRAFTSTOFFLEITUNGEN
HOHLSCHRAUBE DIN 74305 M	50 29 401 08	7	1	1 783 001	96 20 590 08	BRENNSTOFFBEHAELTER VO
HOHLSCHRAUBE DIN 7643 10X	40 79 240	22	3	X1013350	10 13 350 6	KRAFTSTOFFLEITUNGEN
HOHLSCHRAUBE DIN 7643 6X	40 79 160	2	1	X1013509	10 13 509 0	KRAFTSTOFFLEITUNG ANBAU
HOHLSCHRAUBE DIN 7643 8X	49 80 664	2	1	X1013319	10 13 319 1	KUEHLWASSERENTLUEFTUN
HOHLSCHRAUBE DIN 7643 8X	49 80 664	4	1	X1013509	10 13 509 0	KRAFTSTOFFLEITUNG ANBAU
HORIZONTALSPANNER	77 90 011 08	7	1	2 925 203	96 52 153 08	KAMERAANBAU S-ANLENKSTU
HORIZONTALSPANNER	77 90 011 08	7	1	2 925 204	92 16 990 08	KAMERAANBAU D-ANLENKS
HORN 24V	61 40 031 08	9	1	2 533 003	96 73 437 08	ELEKTRIK ANBAUTEILE KABIN
HUBENDSCHALTER GEWICHT	96 25 639 08	3	1	2 311	91 73 236 08	SEIL F.WINDE 1
HUBENDSCHALTER GEWICHT	96 25 639 08	3	1	2 312	91 73 237 08	SEIL F.WINDE 2
HUBENDSCHALTER GEWICHT	96 25 639 08	3	1	2 316	91 52 840 08	SEIL F.WINDE 6
HUBSEIL 28X1050M -40°C SPF	11 17 047 9	1	1	2 311	91 73 236 08	SEIL F.WINDE 1
HUBSEIL 28X1050M -40°C SPF	11 17 047 9	1	1	2 312	91 73 237 08	SEIL F.WINDE 2
HUELSE	11 11 061 2	3	1	9 739 834	97 39 834	ANBAUTEILE
HUELSE	51 10 522 08	11	1	5 104 019	51 04 019 08	UMSCHALTVENTIL
HUELSE	57 11 303 08	2	1	5 711 301	57 11 301 08	DRUCKBEGRENZUNGSVENTI
HUELSE 25X20 11SMN30+C	95 38 734 08	12	5	2 260	91 74 253 08	BATTERIELAGERUNG
HUELSE 25X20 11SMN30+C	95 38 734 08	28	10	2 340	91 63 407 08	WINDE 4 EINZIEHWERK

Bezeichnung	Artikel	Pos.	Menge	Seite	Baugruppe	Bezeichnung
HUELSE 25X20 11SMN30+C	95 38 734 08	30	4	2 391	91 69 334 08	DIESELMOTOR KPL.
HUELSE 25X20 11SMN30+C	95 38 734 08	50	15	2 391 001	96 69 507 08	DIESELMOTOR VORM.
HUELSE 25X20 11SMN30+C	95 38 734 08	10	3	2 391 041	96 69 508 08	OELKUEHLER VORM.
HUELSE 25X20 11SMN30+C	95 38 734 08	50	5	2 391 044	96 70 357 08	BEFESTIGUNGSTEILE DRUC
HUELSE 25X20 11SMN30+C	95 38 734 08	50	4	2 392	91 69 336 08	SCHALLDAEMPFERANLAGE
HUELSE 25X20 11SMN30+C	95 38 734 08	10	4	2 393	91 69 337 08	LUFTFILTERANLAGE KPL.
HUELSE 25X20 11SMN30+C	95 38 734 08	14	8	2 510	91 52 788 08	DREHBUEHNENVERKLEIDUN
HUELSE 25X20 11SMN30+C	95 38 734 08	80	6	2 550 001	96 85 596 08	SA-BOCK VORM.
HUELSE 25X20 11SMN30+C	95 38 734 08	41	20	2 631	91 73 333 08	LAUFSTEG DREHBUEHNE
HUELSE 25X20 11SMN30+C	95 38 734 08	60	11	2 859	91 69 351 08	GERAEUSCHDAEMMUNG
HUELSE 25X20 11SMN30+C	95 38 734 08	17	4	2 925 402	96 58 855 08	KAMERAANBAU DREHBUEHN
HUELSE 25X20 11SMN30+C	95 38 734 08	98	68	3 211	91 75 365 08	S-ANLENKSTUECK
HUELSE 25X20 11SMN30+C	95 38 734 08	32	7	3 350	91 63 410 08	WINDE 3
HUELSE 25X20 11SMN30+C	95 38 734 08	123	61	3 713	91 75 366 08	D-ANLENKSTUECK
HUELSE 25X20 11SMN30+C	95 38 734 08	83	48	3 714	91 63 428 08	D-KOPFSTUECK
HUELSE 25X20 11SMN30+C	95 38 734 08	42	34	3 715	91 69 506 08	D-ZWISCHENSTUECK
HUELSE 25X20 11SMN30+C	95 38 734 08	40	65	3 716	91 69 507 08	D-ZWISCHENSTUECK
HUELSE 35.0X19 S355J2G3	97 87 877 08	49	4	2 391 001	96 69 507 08	DIESELMOTOR VORM.
HUELSE 35.0X19 S355J2G3	97 87 877 08	51	4	2 391 044	96 70 357 08	BEFESTIGUNGSTEILE DRUC
HUELSE 35.0X19 S355J2G3	97 87 877 08	50	4	2 650	91 76 853 08	HARNSTOFFTANK
HUELSE 48X204 PA6	97 68 724 08	14	1	2 522 011	96 80 809 08	SCHLIESSANLAGE
HUELSE 60.0X20 S355J2G3 FE	97 93 097 08	142	2	3 713	91 75 366 08	D-ANLENKSTUECK
HUELSE 8X94	50 15 073 14	143	1	X1134739	11 34 739 6	SEILTROMMEL
HUELSE 8X94	50 15 073 14	202	1	X1134739	11 34 739 9	FLANSCHLAGER
HUELSE EDELSTAHL	97 02 439 4	6	1	2 650 001	96 73 053 08	HARNSTOFFTANK VORM.
HUELSE KPL.	10 41 274 0	12	1	9 640 276	96 40 276 08	ANSCHLUSSBLOCK
HUTMUTTER DIN 1587 M6 6 A2	41 21 001 08	8	6	2 520 031	96 45 610 08	HECKSCHEIBE VORM.
HUTMUTTER DIN 986 M4 A2-7	40 02 886	25	4	X1032716	10 32 716 7	ELEKTROPUMPE
HUTSCHIENE 35X27X7,3X1	60 21 067 08	273	0.15	1 920 403	96 48 707 08	KLEMMKASTEN KPL.
HUTSCHIENE 35X27X7,3X1	60 21 067 08	273	0.15	1 920 417	96 48 703 08	KLEMMKASTEN KPL.
HUTSCHIENE 35X27X7,3X1	60 21 067 08	10	0.585	1 920 418	96 48 687 08	KLEMMKASTEN KPL.
HUTSCHIENE 35X27X7,3X1	60 21 067 08	273	0.15	2 780 748	96 52 969 08	KLEMMKASTEN KPL.
HUTSCHIENE 35X27X7,3X1	60 21 067 08	262	0.205	2 920 581	96 54 405 08	KLEMMKASTEN SA-BOCK VO
HUTSCHIENE 35X27X7,3X1	60 21 067 08	6	0.4	2 932 082	96 93 013 08	AUFBAUTEILE MONTAGETAFE
HUTSCHIENE 35X27X7,3X1	60 21 067 08	8	0.1	2 932 082	96 93 013 08	AUFBAUTEILE MONTAGETAFE
HUTSCHIENE 35X27X7,3X1	60 21 067 08	272	0.245	3 930 363	96 52 979 08	KLEMMKASTEN KPL.
HUTSCHIENE 35X27X7,3X1	60 21 067 08	6	0.145	3 930 549	96 51 769 08	KLEMMKASTEN KPL.
HUTSCHIENE 35X27X7,3X1	60 21 067 08	261	0.58	3 930 638	96 74 840 08	KLEMMKASTEN
HUTSCHIENE 35X27X7,3X1	60 21 067 08	278	0.58	3 930 730	96 68 395 08	KLEMMKASTEN KPL.
HUTSCHIENE 35X27X7,3X1	60 21 067 08	202	0.55	3 930 734	96 54 401 08	KLEMMKASTEN
HUTSCHRAUBE	51 10 519 08	8	1	5 104 019	51 04 019 08	UMSCHALTVENTIL
HYDR.SCHWEBEBALLAST-AN	91 69 755 08	400	1	3 713	91 75 366 08	D-ANLENKSTUECK
HYDR.SCHWEBEBALLAST-AN	96 69 717 08	4	1	3 978 100	91 69 755 08	HYDR.SCHWEBEBALLAST-AN
HYDRAULIK	91 68 456 08	169	1		LR 1600-2-0	LIEBHERR RAUPENKRAN LR 1
HYDRAULIK MITTELTEIL M.QC	91 69 908 08	3	1	1 130	91 68 478 08	RAUPENMITTELTEIL KPL.
HYDRAULIK MITTELTEIL M.QC	96 67 647 08	4	1	1 970 100	91 69 908 08	HYDRAULIK MITTELTEIL
HYDRAULIK OBERWAGEN	96 67 119 08	4	1	2 970	91 68 456 08	HYDRAULIK
HYDRAULIKAGGREGAT BZGF	11 64 392 0	2	1	3 790 000	91 77 906 08	BOLZENZIEHEINRICHTUNG
HYDRAULIKPUMPE	10 35 470 0	343	1	X1164392	11 64 392 0	HYDRAULIKAGGREGAT
HYDRAULIKTANK KPL. 80L	11 69 042 5	305	1	X1164392	11 64 392 0	HYDRAULIKAGGREGAT
HYDRAULIKVERSTELLUNG	10 33 323 8	4	1	X1035924	10 35 924 7	VERSTELLPUMPE
HYDRAULIKZYLINDER 150/70-2	94 00 925 5	2	1	2 657	91 61 109 08	MONTAGEEINRICHTUNG RA
HYDRAULISCHE ABSTUETZUN	91 61 213 08	1	1	1 630	91 69 469 08	HYDRAULISCHE ABSTUETZUN
HYDRAULISCHE ABSTUETZUN	91 69 469 08	15	1		LR 1600-2-0	LIEBHERR RAUPENKRAN LR 1
HYDRAULISCHE ABSTUETZUN	96 55 393 08	2	2	1 630 004	91 61 213 08	HYDRAULISCHE ABSTUETZUN
HYDRAULISCHE ABSTUETZUN	96 55 394 08	1	2	1 630 004	91 61 213 08	HYDRAULISCHE ABSTUETZUN
HYDROMOTOR A2FM SPF	51 02 306 08	2	1	2 370	91 61 617 08	MONTAGEWINDE
HYDROMOTOR SPF	51 02 354 08	2	3	2 350	91 79 269 08	DREHWERK
HYDROMOTOR SPF	51 02 380 08	101	2	2 391 023	96 69 509 08	KUEHLER VORM.
HYDROZYLINDER 150/140-161	10 41 101 9	2	2	2 550	91 71 350 08	SA-BOCK

Bezeichnung	Artikel	Pos.	Menge	Seite	Baugruppe	Bezeichnung
HYDROZYLINDER 75/30-100 SP	10 32 632 3	16	2	2 810	91 72 335 08	KRANFUEHRERKABINE KPL.
HYDROZYLINDER 75/30-260 -4	51 23 943 08	1	1	3 790 006	96 89 294 08	BOLZENZIEHZYLINDER KPL.
HYDROZYLINDER 75/30-260 -4	51 23 944 08	1	1	3 790 007	96 89 295 08	BOLZENZIEHZYLINDER KPL.
HYDROZYLINDER 80/40-400 SP	10 41 102 2	1	1	2 125	91 69 505 08	BOLZEN S-ANLENKSTUECK
INBUSSCHLUESSEL DIN 911	79 00 236 08	8	1	1 750	91 52 395 08	WERKZEUG
INDUKTIVGEBER BW MONTIER	96 72 020 08	2	1	2 920 559	96 72 019 08	ENDSCHALTER U.GEBER AL
INDUKTIVSENSOR BERUEHR	10 35 458 4	14	4	2 780 113	96 67 817 08	ELEKTRIK BALLASTPALETTE
INDUKTIVSENSOR BERUEHR	10 35 458 4	(1)	2	2 920 559	96 72 019 08	ENDSCHALTER U.GEBER AL
INDUKTIVSENSOR BERUEHR	10 35 458 4	15	2	2 930 000	96 72 029 08	GEBERANBAU
INDUKTIVSENSOR BERUEHR	10 35 458 4	34	1	2 932 160	96 90 849 08	SCHALTSCHRANK MECH.
INDUKTIVSENSOR BERUEHR	10 35 458 4	(151)	2	3 930 501	96 67 652 08	ELEKTRIK D-RUECKHALTESIC
INDUKTIVSENSOR BERUEHR	10 35 458 4	151	2	3 930 713	96 67 816 08	ELEKTRIK S-RUECKHALTESIC
INJEKTOR	11 11 048 5	1	6	9 739 832	97 39 832	INJEKTOR
INJEKTOR	97 39 832	104	1	X1100933	11 00 933 6	DIESELMOTOR
INJEKTOR KPL. LOW POWER S	11 00 891 9	105	1	2 650	91 76 853 08	HARNSTOFFTANK
INNENGEHAEUSE VORM.	96 20 731 08	4	1	2 913 009	91 04 705 08	LICCON KONSOLE LCD3
INNENGEHAEUSE VORM.	96 28 696 08	4	1	2 913	91 32 850 08	LICCON KONSOLE LCD2
INNENLAMELLE	11 11 403 1	98	7	X1111402	11 11 402 6	ANTRIEB
INNENLEUCHTE 6W 24V WEIS	10 34 285 4	8	2	2 533 003	96 73 437 08	ELEKTRIK ANBAUTEILE KABIN
INNENRAD	50 15 263 08	211	1	X1111402	11 11 402 3	GETRIEBE
INNENRAD	50 15 616 14	1111	1	X1111402	11 11 402 3	GETRIEBE
INNENRAD	57 06 075 08	311	1	X1111402	11 11 402 3	GETRIEBE
INNENVERKLEIDUNG	96 45 984 08	11	1	2 520	91 72 029 08	KABINE VERGLAST
ISOLIERBUCHSE KUNSTSTOF	66 00 430 08	7	1	2 913 100	91 23 538 08	BAUGRUPPENTRAEGER
ISOLIERRING	69 10 417 08	13	52	6 909 010	69 09 010 08	SCHLEIFRINGUEBERTRAEGE
ISOLIERSCHLAUCH 14 -50°C.-	60 30 126 08	202	3.2	2 932 116	96 93 014 08	VERKABELUNG MONTAGETA
ISOLIERSCHLAUCH DN10X0,6	11 08 260 4	204	2.03	2 533 096	96 74 683 08	KABELSTRANG
ISOLIERSCHLAUCH DN18X0,8	11 08 260 8	208	2.23	2 920 462	96 73 318 08	KABELSTRANG
ISOLIERSCHLAUCH DN20X0,8	11 08 260 9	209	3.13	2 920 454	96 73 321 08	KABELSTRANG
ISOLIERSCHLAUCH DN20X0,8	11 08 260 9	209	0.3	2 920 462	96 73 318 08	KABELSTRANG
ISOLIERSCHLAUCH DN6 0,5	11 08 260 2	202	8.37	2 533 096	96 74 683 08	KABELSTRANG
ISOLIERSCHLAUCH DN6 0,5	11 08 260 2	(13)	0.15	2 780 300	91 72 336 08	AKUST.WARNUNG VERFAHRE
ISOLIERSCHLAUCH DN6 0,5	11 08 260 2	(13)	0.15	2 780 320	91 72 337 08	AKUSTISCHE WARNUNG DRE
ISOLIERSCHLAUCH DN6 0,5	11 08 260 2	202	2.12	2 920 454	96 73 321 08	KABELSTRANG
ISOLIERSCHLAUCH DN6 0,5	11 08 260 2	202	2.82	2 920 462	96 73 318 08	KABELSTRANG
ISOLIERSCHLAUCH DN8X0,65	11 08 260 3	203	3.64	2 533 096	96 74 683 08	KABELSTRANG
ISOLIERSCHLAUCH DN8X0,65	11 08 260 3	201	4	2 932 116	96 93 014 08	VERKABELUNG MONTAGETA
KABEL 12M	61 40 376 08	11	1	2 925 018	96 64 860 08	AUSRUESTUNG KAMERA DRE
KABEL 12M	61 40 382 08	11	1	2 925 201	96 64 867 08	ERGAENZUNG KAMERA
KABEL 16M	61 40 435 08	12	1	2 925 222	96 64 861 08	ERGAENZUNG KAMERA
KABEL 5X37-4,5M	10 43 030 5	20	1	2 925 405	96 48 397 08	AUSRUESTUNG KAMERA KAB
KABEL 6M	61 40 458 08	13	2	2 925 018	96 64 860 08	AUSRUESTUNG KAMERA DRE
KABEL 8M	61 40 377 08	14	2	2 925 018	96 64 860 08	AUSRUESTUNG KAMERA DRE
KABEL 9M	61 40 418 08	12	3	2 925 018	96 64 860 08	AUSRUESTUNG KAMERA DRE
KABELBAUM 3300MM	55 31 869 08	50	1	2 533 065	96 71 985 08	KABELLISTE KRANFUEHRERK
KABELBAUM ANBAU D856 A7	97 39 613	580	1	9 739 659	97 39 659	DIESELMOTOR
KABELBAUM W700 D856 A7	97 39 999	1	1	9 739 613	97 39 613	KABELBAUM ANBAU
KABELBINDER 2,5X102	60 32 022 08	8	2	2 913 004	96 20 460 08	GEHAEUSE VORM.
KABELBINDER 2,5X102	60 32 022 08	11	1	2 913 006	96 20 732 08	LUEFTERBLECH VORM.
KABELBINDER 2,5X102	60 32 022 08	50	25	2 932 001	96 81 042 08	RELAISSTEUERUNG
KABELBINDER 2,5X102	60 32 022 08	268	100	2 932 116	96 93 014 08	VERKABELUNG MONTAGETA
KABELBINDER 2,5X102	60 32 022 08	261	5	3 930 363	96 52 979 08	KLEMMKASTEN KPL.
KABELBINDER 2,5X102	60 32 022 08	260	5	3 930 549	96 51 769 08	KLEMMKASTEN KPL.
KABELBINDER 2,5X102	60 32 022 08	217	10	3 930 734	96 54 401 08	KLEMMKASTEN
KABELBINDER 3,6X150	60 32 003 08	261	10	1 920 418	96 48 687 08	KLEMMKASTEN KPL.
KABELBINDER 3,6X150	60 32 003 08	261	10	2 533 096	96 74 683 08	KABELSTRANG
KABELBINDER 3,6X150	60 32 003 08	(261)	1	2 920 369	96 54 235 08	KLEMMKASTEN KPL.
KABELBINDER 3,6X150	60 32 003 08	(261)	1	2 920 369	96 54 235 08	KLEMMKASTEN KPL.
KABELBINDER 3,6X150	60 32 003 08	261	100	2 932 116	96 93 014 08	VERKABELUNG MONTAGETA
KABELBINDER 3,6X200	60 32 004 08	269	50	2 533 095	96 71 987 08	KABELSTRANG

Bezeichnung	Artikel	Pos.	Menge	Seite	Baugruppe	Bezeichnung
KABELBINDER 3,6X200	60 32 004 08	154	5	2 780 524	96 52 968 08	LEITUNGSTROMMEL KPL.
KABELBINDER 3,6X200	60 32 004 08	269	1	2 920 454	96 73 321 08	KABELSTRANG
KABELBINDER 3,6X200	60 32 004 08	269	1	2 920 462	96 73 318 08	KABELSTRANG
KABELBINDER 3,6X200	60 32 004 08	267	100	2 932 116	96 93 014 08	VERKABELUNG MONTAGETA
KABELBINDER 4,6X300	60 32 023 08	86	30	9 739 613	97 39 613	KABELBAUM ANBAU
KABELBINDERHALTER 28X28X	10 87 051 1	49	2	2 541	91 71 506 08	ZUSATZHEIZUNG OW
KABELBINDERHALTER 28X28X	10 87 051 1	190	3	2 650	91 76 853 08	HARNSTOFFTANK
KABELBINDERHALTER 28X28X	10 87 051 1	15	3	2 670 002	96 72 303 08	KRAFTSTOFFBEHAELTER VO
KABELBINDERHALTER 8,1X0,	11 49 231 5	6	7	2 520 033	96 50 633 08	MONITORKONSOLE
KABELBINDERHALTER 8,1X0,	11 49 231 5	47	8	2 932 082	96 93 013 08	AUFBAUTEILE MONTAGETAFE
KABELHALTER	72 00 144 08	40	6	3 715	91 69 506 08	D-ZWISCHENSTUECK
KABELHALTER	72 00 144 08	42	12	3 716	91 69 507 08	D-ZWISCHENSTUECK
KABELHALTER 2X22X90 DC01	95 36 500 08	31	8	2 310	91 63 405 08	WINDE 1
KABELHALTER 2X22X90 DC01	95 36 500 08	31	8	2 320	91 63 406 08	WINDE 2
KABELHALTER 2X22X90 DC01	95 36 500 08	55	2	2 391 001	96 69 507 08	DIESELMOTOR VORM.
KABELHALTER 2X22X90 DC01	95 36 500 08	(5)	5	2 550 001	96 85 596 08	SA-BOCK VORM.
KABELHALTER 2X22X90 DC01	95 36 500 08	50	19	2 550 001	96 85 596 08	SA-BOCK VORM.
KABELHALTER 2X22X90 DC01	95 36 500 08	61	3	2 810	91 72 335 08	KRANFUEHRERKABINE KPL.
KABELHALTER 2X22X90 DC01	95 36 500 08	111	37	3 211	91 75 365 08	S-ANLENKSTUECK
KABELHALTER 2X22X90 DC01	95 36 500 08	31	13	3 350	91 63 410 08	WINDE 3
KABELHALTER 2X22X90 DC01	95 36 500 08	35	13	3 711	91 68 435 08	MASTNASE
KABELHALTER 2X22X90 DC01	95 36 500 08	158	19	3 713	91 75 366 08	D-ANLENKSTUECK
KABELHALTER 2X22X90 DC01	95 36 500 08	101	19	3 714	91 63 428 08	D-KOPFSTUECK
KABELHALTER 2X22X90 DC01	95 62 875 08	56	1	2 391 001	96 69 507 08	DIESELMOTOR VORM.
KABELKANAL 40X25/2000	60 14 058 08	44	0.63	2 932 001	96 81 042 08	RELAISSTEUERUNG
KABELKANAL 80X100/2000	60 14 142 08	45	1.295	2 932 082	96 93 013 08	AUFBAUTEILE MONTAGETAFE
KABELKANAL 80X80/2000	60 14 139 08	21	0.725	2 932 082	96 93 013 08	AUFBAUTEILE MONTAGETAFE
KABELLISTE BATTERIEKASTE	96 58 903 08	10	1	2 920 812	96 58 447 08	ELEKTRIK BATTERIEKASTEN
KABELLISTE DREHBUEHNE	96 72 296 08	15	1	2 920	91 68 453 08	ELEKTRIK DREHBUEHNE
KABELLISTE ELEKTRIK AGG	96 72 022 08	10	1	2 920 228	96 72 021 08	ELEKTRIK AGGREGAT
KABELLISTE FREMDEINSPEIS	96 48 376 08	3	1	2 780 908	91 52 958 08	FREMDEINSPEISUNG
KABELLISTE KRANFUEHRERK	96 71 985 08	6	1	2 533	91 68 450 08	ELEKTRIK KRANFUEHRERKAB
KABELMARKER	92 35 122 08	500	48	2 533 095	96 71 987 08	KABELSTRANG
KABELMARKER	92 35 122 08	500	36	2 533 096	96 74 683 08	KABELSTRANG
KABELMARKER	92 35 122 08	500	2	2 920 027	96 64 620 08	KABELSTRANG
KABELMARKER	92 35 122 08	(500)	1	2 920 369	96 54 235 08	KLEMMKASTEN KPL.
KABELMARKER	92 35 122 08	(500)	1	2 920 369	96 54 235 08	KLEMMKASTEN KPL.
KABELMARKER	92 35 122 08	(500)	1	2 920 369	96 54 235 08	KLEMMKASTEN KPL.
KABELMARKER	92 35 122 08	(500)	3	2 920 369	96 54 235 08	KLEMMKASTEN KPL.
KABELMARKER	92 35 122 08	(500)	3	2 920 369	96 54 235 08	KLEMMKASTEN KPL.
KABELMARKER	92 35 122 08	500	6	2 920 454	96 73 321 08	KABELSTRANG
KABELMARKER	92 35 122 08	500	6	2 920 462	96 73 318 08	KABELSTRANG
KABELMARKER	92 35 122 08	(500)	1	2 920 581	96 54 405 08	KLEMMKASTEN SA-BOCK VO
KABELMARKER	92 35 122 08	(500)	1	2 920 581	96 54 405 08	KLEMMKASTEN SA-BOCK VO
KABELMARKER	92 35 122 08	(500)	1	2 920 581	96 54 405 08	KLEMMKASTEN SA-BOCK VO
KABELMARKER	92 35 122 08	(500)	2	2 920 581	96 54 405 08	KLEMMKASTEN SA-BOCK VO
KABELMARKER	92 35 122 08	(500)	2	2 920 815	96 58 903 08	KABELLISTE BATTERIEKASTE
KABELMARKER	92 35 122 08	(500)	2	2 920 815	96 58 903 08	KABELLISTE BATTERIEKASTE
KABELMARKER	92 35 122 08	(500)	2	2 920 815	96 58 903 08	KABELLISTE BATTERIEKASTE
KABELMARKER	92 35 122 08	(500)	2	2 920 815	96 58 903 08	KABELLISTE BATTERIEKASTE
KABELMARKER	92 35 122 08	(500)	3	2 920 815	96 58 903 08	KABELLISTE BATTERIEKASTE
KABELMARKER	92 35 122 08	(500)	2	2 920 815	96 58 903 08	KABELLISTE BATTERIEKASTE
KABELMARKER	92 35 122 08	(500)	1	3 930 734	96 54 401 08	KLEMMKASTEN
KABELSCHLAUCH DN25X0,4	11 12 420 8	225	0.15	2 533 095	96 71 987 08	KABELSTRANG
KABELSCHLAUCH DN30X0,4	11 12 420 9	226	0.5	2 533 095	96 71 987 08	KABELSTRANG
KABELSCHLAUCH DN30X0,4	11 12 420 9	226	0.96	2 533 096	96 74 683 08	KABELSTRANG
KABELSCHLAUCH DN35X0,4	11 12 421 0	227	2.4	2 533 095	96 71 987 08	KABELSTRANG
KABELSCHLAUCH DN35X0,4	11 12 421 0	227	2.3	2 533 096	96 74 683 08	KABELSTRANG
KABELSCHUH 12/95mm²	60 23 011 08	99	1	2 920 027	96 64 620 08	KABELSTRANG
KABELSCHUH DIN 46235 10/95	60 23 010 08	80	1	2 920 027	96 64 620 08	KABELSTRANG

Bezeichnung	Artikel	Pos.	Menge	Seite	Baugruppe	Bezeichnung
KABELSCHUH DIN 46235 10/95	60 23 010 08	(80)	2	2 920 815	96 58 903 08	KABELLISTE BATTERIEKASTE
KABELSCHUH DIN 46235 10/95	60 23 010 08	(80)	2	2 920 815	96 58 903 08	KABELLISTE BATTERIEKASTE
KABELSCHUH DIN 46235 10/95	60 23 010 08	(80)	2	2 920 815	96 58 903 08	KABELLISTE BATTERIEKASTE
KABELSCHUH DIN 46235 10/95	60 23 010 08	(80)	2	2 920 815	96 58 903 08	KABELLISTE BATTERIEKASTE
KABELSCHUH DIN 46235 10/95	60 23 010 08	(80)	2	2 920 815	96 58 903 08	KABELLISTE BATTERIEKASTE
KABELSCHUH DIN 46235 10/95	60 23 010 08	(80)	2	2 920 815	96 58 903 08	KABELLISTE BATTERIEKASTE
KABELSCHUH DIN 46237 6/6m	60 22 133 08	(39)	1	2 920 581	96 54 405 08	KLEMMKASTEN SA-BOCK VO
KABELSCHUH DIN 46237 M4/0	60 22 184 08	112	1	2 920 454	96 73 321 08	KABELSTRANG
KABELSCHUH DIN 46237 M4/0	60 22 184 08	112	1	2 920 462	96 73 318 08	KABELSTRANG
KABELSCHUH DIN 46237 M6/1	60 22 179 08	34	2	2 920 369	96 54 235 08	KLEMMKASTEN KPL.
KABELSCHUH DIN 46237 M6/1	60 22 179 08	34	2	2 920 448	96 76 055 08	KLEMMKASTEN KPL.
KABELSCHUH M4/2,5mm² VER	60 23 061 08	31	2	2 920 369	96 54 235 08	KLEMMKASTEN KPL.
KABELSCHUH M4/2,5mm² VER	60 23 061 08	31	2	2 920 448	96 76 055 08	KLEMMKASTEN KPL.
KABELSTECKER 7-POL	10 02 527 8	(1)	1	2 925 018	96 64 860 08	AUSRUESTUNG KAMERA DRE
KABELSTRANG W1063	96 73 320 08	(20)	1	3 350	91 63 410 08	WINDE 3
KABELSTRANG W200	96 48 688 08	2	1	1 920 418	96 48 687 08	KLEMMKASTEN KPL.
KABELSTRANG W220	96 48 750 08	3	1	1 920 403	96 48 707 08	KLEMMKASTEN KPL.
KABELSTRANG W223	96 48 749 08	2	1	1 920 403	96 48 707 08	KLEMMKASTEN KPL.
KABELSTRANG W225	96 49 121 08	1	1	1 920 403	96 48 707 08	KLEMMKASTEN KPL.
KABELSTRANG W240	96 48 748 08	3	1	1 920 417	96 48 703 08	KLEMMKASTEN KPL.
KABELSTRANG W243	96 48 747 08	2	1	1 920 417	96 48 703 08	KLEMMKASTEN KPL.
KABELSTRANG W245	96 49 120 08	1	1	1 920 417	96 48 703 08	KLEMMKASTEN KPL.
KABELSTRANG W300	96 71 986 08	10	1	2 533 065	96 71 985 08	KABELLISTE KRANFUEHRERK
KABELSTRANG W301	96 49 101 08	11	1	2 533 065	96 71 985 08	KABELLISTE KRANFUEHRERK
KABELSTRANG W302	96 49 102 08	12	1	2 533 065	96 71 985 08	KABELLISTE KRANFUEHRERK
KABELSTRANG W305	96 49 103 08	13	1	2 533 065	96 71 985 08	KABELLISTE KRANFUEHRERK
KABELSTRANG W309	96 71 987 08	15	1	2 533 065	96 71 985 08	KABELLISTE KRANFUEHRERK
KABELSTRANG W310	96 74 683 08	16	1	2 533 065	96 71 985 08	KABELLISTE KRANFUEHRERK
KABELSTRANG W339A	96 55 363 08	18	1	2 920 369	96 54 235 08	KLEMMKASTEN KPL.
KABELSTRANG W339B	96 55 364 08	19	1	2 920 369	96 54 235 08	KLEMMKASTEN KPL.
KABELSTRANG W360	96 49 106 08	17	1	2 533 065	96 71 985 08	KABELLISTE KRANFUEHRERK
KABELSTRANG W390	96 55 952 08	9	1	2 920 001	96 72 296 08	KABELLISTE DREHBUEHNE
KABELSTRANG W400	96 46 911 08	1	1	2 780 952	91 68 736 08	ADAPTER DATENLOGGER
KABELSTRANG W500	96 72 297 08	5	1	2 920 001	96 72 296 08	KABELLISTE DREHBUEHNE
KABELSTRANG W501	96 72 023 08	15	1	2 920 252	96 72 022 08	KABELLISTE ELEKTRIK AGG
KABELSTRANG W501A	96 75 867 08	17	1	2 920 252	96 72 022 08	KABELLISTE ELEKTRIK AGG
KABELSTRANG W521	96 73 318 08	20	1	2 920 457	96 67 806 08	ELEKTRIK WINDE 1
KABELSTRANG W522	96 73 319 08	(20)	1	2 320	91 63 406 08	WINDE 2
KABELSTRANG W524	96 73 321 08	20	1	2 920 460	96 67 809 08	ELEKTRIK WINDE 4
KABELSTRANG W551	96 57 094 08	20	1	2 920 001	96 72 296 08	KABELLISTE DREHBUEHNE
KABELSTRANG W570	96 51 115 08	1	1	2 920 638	96 51 138 08	BEDIENPULT
KABELSTRANG W587	96 80 635 08	16	1	2 920 252	96 72 022 08	KABELLISTE ELEKTRIK AGG
KABELSTRANG W589	96 51 126 08	18	1	2 920 252	96 72 022 08	KABELLISTE ELEKTRIK AGG
KABELSTRANG W590	96 51 127 08	19	1	2 920 252	96 72 022 08	KABELLISTE ELEKTRIK AGG
KABELSTRANG W591	96 48 799 08	11	1	2 920 815	96 58 903 08	KABELLISTE BATTERIEKASTE
KABELSTRANG W592	96 64 620 08	12	1	2 920 815	96 58 903 08	KABELLISTE BATTERIEKASTE
KABELSTRANG W593	96 59 040 08	13	1	2 920 815	96 58 903 08	KABELLISTE BATTERIEKASTE
KABELSTRANG W594	96 58 924 08	14	1	2 920 815	96 58 903 08	KABELLISTE BATTERIEKASTE
KABELSTRANG W595	96 58 925 08	15	1	2 920 815	96 58 903 08	KABELLISTE BATTERIEKASTE
KABELSTRANG W597	96 58 922 08	17	1	2 920 815	96 58 903 08	KABELLISTE BATTERIEKASTE
KABELSTRANG W598	96 58 923 08	18	1	2 920 815	96 58 903 08	KABELLISTE BATTERIEKASTE
KABELSTRANG W620	96 51 040 08	(20)	1	2 835	91 52 807 08	BATTERIELADEGERAET
KABELSTRANG W621	96 51 039 08	(10)	1	2 835	91 52 807 08	BATTERIELADEGERAET
KABELSTRANG W647	96 20 761 08	10	1	2 913 006	96 20 732 08	LUEFTERBLECH VORM.
KABELSTRANG W648	96 20 750 08	9	1	2 913 003	96 20 599 08	FOLIENTASTATUR VORM.
KABELSTRANG W693	96 51 119 08	(1)	1	2 780 908	91 52 958 08	FREMDEINSPEISUNG
KABELSTRANG W811	96 48 390 08	10	1	2 780 244	91 52 951 08	NOTAUS KRANFUEHRERKAB
KABELSTRANG W926	96 73 323 08	(20)	1	3 370	91 63 409 08	WINDE 6
KABELSTRUMPF 25	60 27 011 08	28	1	1 750	91 52 395 08	WERKZEUG
KABELSTRUMPF 30	60 27 099 08	29	1	1 750	91 52 395 08	WERKZEUG

Bezeichnung	Artikel	Pos.	Menge	Seite	Baugruppe	Bezeichnung
KABELTROMMEL 165M SPF	61 60 249 08	151	1	3 930 153	96 48 489 08	LEITUNGSTROMMEL KPL.
KABELTUELLE 1,9-2,5/1,75/0,5	10 47 304 7	707	1	2 920 454	96 73 321 08	KABELSTRANG
KABELTUELLE 1,9-2,5/1,75/0,5	10 47 304 7	707	1	2 920 462	96 73 318 08	KABELSTRANG
KABELTUELLE 1,9-2,5/1,75/0,5	10 47 304 7	707	8	2 920 596	96 64 597 08	BLINDSTECKER
KABELTUELLE 2,4-3,0/2,4/0,6 SI	10 47 304 8	708	1	2 533 095	96 71 987 08	KABELSTRANG
KABELTUELLE 2,4-3,0/2,4/0,6 SI	10 47 304 8	(708)	7	2 920 369	96 54 235 08	KLEMMKASTEN KPL.
KABELTUELLE 2,4-3,0/2,4/0,6 SI	10 47 304 8	(708)	24	2 920 369	96 54 235 08	KLEMMKASTEN KPL.
KABELTUELLE 2,4-3,0/2,4/0,6 SI	10 47 304 8	(708)	16	2 920 369	96 54 235 08	KLEMMKASTEN KPL.
KABELTUELLE 2,4-3,0/2,4/0,6 SI	10 47 304 8	(708)	19	2 920 581	96 54 405 08	KLEMMKASTEN SA-BOCK VO
KABELTUELLE 2,4-3,0/2,4/0,6 SI	10 47 304 8	(708)	14	3 930 734	96 54 401 08	KLEMMKASTEN
KABELTUELLE 3,0-7,0/3/0,6	60 27 100 08	97	25	3 930 153	96 48 489 08	LEITUNGSTROMMEL KPL.
KABELTUELLE 32,0-8,0/32/2,54	10 87 203 7	712	2	2 920 027	96 64 620 08	KABELSTRANG
KABELTUELLE 32,0-8,0/32/2,54	10 87 203 7	(712)	2	2 920 815	96 58 903 08	KABELLISTE BATTERIEKASTE
KABELTUELLE 32,0-8,0/32/2,54	10 87 203 7	(712)	2	2 920 815	96 58 903 08	KABELLISTE BATTERIEKASTE
KABELTUELLE 32,0-8,0/32/2,54	10 87 203 7	(712)	2	2 920 815	96 58 903 08	KABELLISTE BATTERIEKASTE
KABELTUELLE 32,0-8,0/32/2,54	10 87 203 7	(712)	2	2 920 815	96 58 903 08	KABELLISTE BATTERIEKASTE
KABELTUELLE 32,0-8,0/32/2,54	10 87 203 7	(712)	4	2 920 815	96 58 903 08	KABELLISTE BATTERIEKASTE
KABELTUELLE 32,0-8,0/32/2,54	10 87 203 7	(712)	2	2 920 815	96 58 903 08	KABELLISTE BATTERIEKASTE
KABELVERBINDER	60 23 364 08	2	1	2 932 166	92 68 911 08	VERTEILER MASSE
KABELVERSCHRAUBUNG M12	60 24 240 08	(501)	1	2 920 581	96 54 405 08	KLEMMKASTEN SA-BOCK VO
KABELVERSCHRAUBUNG M12	60 24 240 08	(501)	1	2 920 581	96 54 405 08	KLEMMKASTEN SA-BOCK VO
KABELVERSCHRAUBUNG M12	60 24 240 08	(501)	1	2 920 581	96 54 405 08	KLEMMKASTEN SA-BOCK VO
KABELVERSCHRAUBUNG M16	60 24 241 08	267	2	1 920 403	96 48 707 08	KLEMMKASTEN KPL.
KABELVERSCHRAUBUNG M16	60 24 241 08	267	2	1 920 417	96 48 703 08	KLEMMKASTEN KPL.
KABELVERSCHRAUBUNG M16	60 24 241 08	72	3	2 520	91 72 029 08	KABINE VERGLAST
KABELVERSCHRAUBUNG M16	60 24 241 08	10	1	X1002800	10 02 800 2	LEITUNGSTROMMEL
KABELVERSCHRAUBUNG M20	60 24 242 08	8	2	2 780 524	96 52 968 08	LEITUNGSTROMMEL KPL.
KABELVERSCHRAUBUNG M20	60 24 242 08	290	1	2 920 448	96 76 055 08	KLEMMKASTEN KPL.
KABELVERSCHRAUBUNG M20	60 24 242 08	(502)	2	2 920 581	96 54 405 08	KLEMMKASTEN SA-BOCK VO
KABELVERSCHRAUBUNG M20	60 24 242 08	(502)	2	3 930 734	96 54 401 08	KLEMMKASTEN
KABELVERSCHRAUBUNG M20	60 24 242 08	3	1	X1002800	10 02 800 2	LEITUNGSTROMMEL
KABELVERSCHRAUBUNG M20	60 24 257 08	270	3	2 920 581	96 54 405 08	KLEMMKASTEN SA-BOCK VO
KABELVERSCHRAUBUNG M20	60 24 257 08	201	2	3 930 549	96 51 769 08	KLEMMKASTEN KPL.
KABELVERSCHRAUBUNG M20	60 24 257 08	279	1	3 930 638	96 74 840 08	KLEMMKASTEN
KABELVERSCHRAUBUNG M25	60 24 258 08	12	1	6 160 249	61 60 249 08	KABELTROMMEL
KABELVERSCHRAUBUNG M25	60 24 243 08	270	1	1 920 403	96 48 707 08	KLEMMKASTEN KPL.
KABELVERSCHRAUBUNG M25	60 24 243 08	270	1	1 920 417	96 48 703 08	KLEMMKASTEN KPL.
KABELVERSCHRAUBUNG M25	60 24 243 08	269	1	3 930 153	96 48 489 08	LEITUNGSTROMMEL KPL.
KABELVERSCHRAUBUNG M40	60 24 245 08	18	1	1 920 418	96 48 687 08	KLEMMKASTEN KPL.
KABELVERSCHRAUBUNG POL	60 24 417 01	11	2	2 780 915	96 48 377 08	ANBAUTEILE FREMDEINSPEIS
KABINE BLECHTEILE	91 72 036 08	71	1	2 520	91 72 029 08	KABINE VERGLAST
KABINE VERGLAST SPF	91 72 029 08	1	1	2 810 001	96 74 933 08	KRANFUEHRERKABINE VORM
KAEFIGMUTTER M5	41 30 026 08	87	8	2 932 082	96 93 013 08	AUFBAUTEILE MONTAGETAFE
KAEFIGMUTTER M5 A2/ST	41 30 038 08	6	8	2 932 001	96 81 042 08	RELAISSTEUERUNG
KAEFIGMUTTER M5 A2/ST	41 30 038 08	19	13	2 932 160	96 90 849 08	SCHALTSCHRANK MECH.
KAEFIGMUTTER M5 ST	10 45 528 1	27	6	2 502	91 72 033 08	STEUERSTAND
KAEFIGMUTTER M6	41 30 027 08	44	4	2 502	91 72 033 08	STEUERSTAND
KAEFIGMUTTER M6	41 30 028 08	57	1	2 520 034	96 45 984 08	INNENVERKLEIDUNG
KAEFIGMUTTER M6	41 30 029 08	360	16	2 391 001	96 69 507 08	DIESELMOTOR VORM.
KAEFIGMUTTER M8	41 30 031 08	4	1	2 520 033	96 50 633 08	MONITORKONSOLE
KAEFIGMUTTER M8 A2/ST A2	41 30 032 08	61	12	1 401	91 58 478 08	RAUPENTRAEGER LI.
KAEFIGMUTTER M8 A2/ST A2	41 30 032 08	61	12	1 411	91 69 968 08	RAUPENTRAEGER RE.
KAEFIGMUTTER M8 A2/ST A2	41 30 032 08	358	27	2 859	91 69 351 08	GERAEUSCHDAEMMUNG
KAELTEMASCHINENOEL WA	11 21 180 3	101	0.09	2 831	91 73 139 08	KLIMAANLAGE OW
KAELTEMITTEL 12KG FLASCH	70 20 440	100	2.6	2 831	91 73 139 08	KLIMAANLAGE OW
KAELTEMITTELVERDICHTER	97 39 852	770	1	X1100933	11 00 933 6	DIESELMOTOR
KALOTTE	60 61 442 08	38	2	2 533 020	96 71 980 08	ARMATUREN RE.
KALOTTE	60 61 443 08	22	2	2 533 020	96 71 980 08	ARMATUREN RE.
KALOTTE	60 61 448 08	25	1	2 533 020	96 71 980 08	ARMATUREN RE.
KAMERA SPF	61 40 436 08	17	4	2 925 018	96 64 860 08	AUSRUESTUNG KAMERA DRE

Bezeichnung	Artikel	Pos.	Menge	Seite	Baugruppe	Bezeichnung
KAMERA SPF	61 40 436 08	17	1	2 925 222	96 64 861 08	ERGAENZUNG KAMERA
KAMERA SPF	61 40 451 08	17	1	2 925 201	96 64 867 08	ERGAENZUNG KAMERA
KAMERAANBAU D-ANLENKS	92 16 990 08	12	1	2 925 004	91 62 752 08	KAMERAUEBERWACHUNG WI
KAMERAANBAU DREHBUEHN	96 58 855 08	3	1	2 925 018	96 64 860 08	AUSRUESTUNG KAMERA DRE
KAMERAANBAU S-ANLENKSTU	96 52 153 08	12	1	2 925 200	91 62 750 08	KAMERAUEBERWACHUNG W
KAMERAUEBERWACHUNG DB	91 62 753 08	322	1		LR 1600-2-0	LIEBHERR RAUPENKRAN LR 1
KAMERAUEBERWACHUNG WI	91 62 752 08	324	1		LR 1600-2-0	LIEBHERR RAUPENKRAN LR 1
KAMERAUEBERWACHUNG W	91 62 750 08	326	1		LR 1600-2-0	LIEBHERR RAUPENKRAN LR 1
KANTENSCHUTZ 1-2,5X33X8,7	26 21 053 08	251	9.6	2 859	91 69 351 08	GERAEUSCHDAEMMUNG
KANTENSCHUTZ 1-2,5X33X8,7	26 21 053 08	9	0.16	2 859 029	96 46 779 08	DECKEL KPL.
KANTENSCHUTZ 1-2X9,5X6,5	26 21 039 08	10	3.6	2 260 006	96 58 435 08	BATTERIEKASTEN VORM.
KANTENSCHUTZ 1-2X9,5X6,5	26 21 039 08	42	0.6	2 520 034	96 45 984 08	INNENVERKLEIDUNG
KANTENSCHUTZ 1-2X9,5X6,5	26 21 039 08	45	0.33	2 932 001	96 81 042 08	RELAISSTEUERUNG
KANTENSCHUTZ 1-2X9,5X6,5	26 21 039 08	43	2	2 932 082	96 93 013 08	AUFBAUTEILE MONTAGETAFE
KANTENSCHUTZ 1-2X9,5X6,5	26 21 039 08	7	0.16	2 932 166	92 68 911 08	VERTEILER MASSE
KANTENSCHUTZ 1-4X14,5X10	26 21 040 08	10	0.05	2 260 009	96 46 972 08	KLAPPE VORM.
KANTENSCHUTZ 1-4X14,5X10	26 21 040 08	44	0.8	2 631	91 73 333 08	LAUFSTEG DREHBUEHNE
KANTENSCHUTZ 1-4X14,5X10	26 21 040 08	19	0.205	2 670	91 71 399 08	KRAFTSTOFFBEHAELTER KPL
KANTENSCHUTZ 1-4X14,5X10	26 21 040 08	48	0.8	2 810	91 72 335 08	KRANFUEHRERKABINE KPL.
KANTENSCHUTZ 1-4X14,5X10	26 21 040 08	252	1.6	2 859	91 69 351 08	GERAEUSCHDAEMMUNG
KANTENSCHUTZ 1-4X14,5X10	26 21 040 08	52	3	2 859 007	96 70 603 08	DECKEL KPL.
KAPPE GUMMI	51 10 524 08	13	1	5 104 019	51 04 019 08	UMSCHALTVENTIL
KARABINERHAKEN DIN 5299 C	74 40 100 08	3	3	2 790 451	91 57 016 08	ABDECKUNG
KARABINERHAKEN DIN 5299 C	74 40 100 08	34	2	3 745	91 68 438 08	SCHWEBEBALLAST
KARABINERHAKEN DIN 5299	74 40 104 08	83	4	3 211	91 75 365 08	S-ANLENKSTUECK
KARTUSCHE	57 13 523 08	1	1	5 026 573	50 26 573 08	LUFTTROCKNER
KEGEL	51 07 921 08	4	1	5 711 301	57 11 301 08	DRUCKBEGRENZUNGSVENTI
KEGELRADSATZ M=5,96 Z=13	93 97 664 01	2	1	9 000 521	90 00 521 4	WINKELGETRIEBE
KEGELROLLENLAGER	57 01 140 08	10	1	5 701 129	57 01 129 08	TRIEBWERK
KEGELROLLENLAGER DIN 720	74 62 221 01	13	1	9 000 510	90 00 510 6	WINKELGETRIEBE
KEGELROLLENLAGER DIN 720	74 62 221 01	13	1	9 000 521	90 00 521 4	WINKELGETRIEBE
KEGELROLLENLAGER DIN 720	74 62 216 08	11	1	5 701 129	57 01 129 08	TRIEBWERK
KEGELROLLENLAGER DIN 720	74 62 228 77	16	1	9 000 521	90 00 521 4	WINKELGETRIEBE
KEGELROLLENLAGER DIN 720	74 62 228 08	16	1	9 000 510	90 00 510 6	WINKELGETRIEBE
KEGELROLLENLAGER DIN 720	74 62 311 08	26	1	9 000 510	90 00 510 6	WINKELGETRIEBE
KEGELROLLENLAGER DIN 720	74 62 311 08	26	1	9 000 521	90 00 521 4	WINKELGETRIEBE
KEGELROLLENLAGER DIN 720	10 10 197 4	27	1	9 000 510	90 00 510 6	WINKELGETRIEBE
KEGELROLLENLAGER DIN 720	10 10 197 4	27	1	9 000 521	90 00 521 4	WINKELGETRIEBE
KEGELSCHMIERNIPPEL DIN 71	77 43 242	13	4	2 125	91 69 505 08	BOLZEN S-ANLENKSTUECK
KEGELSCHMIERNIPPEL DIN 71	77 43 242	4	1	2 550 003	96 46 246 08	SEILROLLE KPL.
KEGELSCHMIERNIPPEL DIN 71	77 43 242	4	1	2 652 007	92 68 928 08	SEILROLLE KPL.
KEGELSCHMIERNIPPEL DIN 71	77 43 242	27	2	2 810	91 72 335 08	KRANFUEHRERKABINE KPL.
KEGELSCHMIERNIPPEL DIN 71	77 43 242	106	2	3 211	91 75 365 08	S-ANLENKSTUECK
KEGELSCHMIERNIPPEL DIN 71	77 43 242	10	2	3 214	91 63 420 08	SW-KOPFSTUECK
KEGELSCHMIERNIPPEL DIN 71	77 43 242	6	2	3 292	91 63 429 08	D-RUECKHALTESICHERUNG
KEGELSCHMIERNIPPEL DIN 71	77 43 242	18	2	3 714	91 63 428 08	D-KOPFSTUECK
KEGELSCHMIERNIPPEL DIN 71	77 43 242	401	1	5 719 164	57 19 164 08	FLANSCH
KEGELSCHMIERNIPPEL DIN 71	57 15 786 08	(1)	1	1 402	91 58 480 08	ZENTRALSCHMIERUNG RAUP
KEGELSCHMIERNIPPEL DIN 71	57 15 786 08	401	1	5 718 420	57 18 420 08	FLANSCH
KEILRIEMENSCHEIBE	11 10 036 4	4	1	9 739 821	97 39 821	GEHAEUSE
KEILRIPPENRIEMEN 8XPKX192	11 08 029 2	6	1	9 739 853	97 39 853	RIEMENSPANNER
KEILRIPPENRIEMEN 8XPKX192	11 08 029 2	20	1	X1106638	11 06 638 1	KLIMAKOMPRESSOR ANBAU
KENNZEICHNUNGSKARTEN 1	60 27 437 08	263	1	2 920 581	96 54 405 08	KLEMMKASTEN SA-BOCK VO
KERBSTIFT DIN 1473 5H11X16	43 12 039 08	63	2	9 000 510	90 00 510 6	WINKELGETRIEBE
KERBSTIFT DIN 1473 5H11X16	43 12 039 08	63	2	9 000 521	90 00 521 4	WINKELGETRIEBE
KETTE DIN 763 7X49 0.3t ST35	10 66 397 0	4	2	2 311 001	96 25 639 08	HUBENDSCHALTER GEWICHT
KETTE DIN 763 7X49 0.3t ST35	10 66 397 0	33	1.2	3 745	91 68 438 08	SCHWEBEBALLAST
KETTENGEHAENGE 15T-4.73M	74 00 219 08	2	2	2 730	91 61 966 08	GRUNDPLATTE DREHBUEHNE
KETTENVERSCHLUSS A3C	77 39 477 08	28	2	3 215 005	91 52 846 08	ROLLENSATZ
KETTENVERSCHLUSS A3C	77 39 477 08	28	2	3 215 006	91 52 847 08	ROLLENSATZ

Bezeichnung	Artikel	Pos.	Menge	Seite	Baugruppe	Bezeichnung
KFZ-LEITUNG 0,5	10 87 053 8	344	141.82	2 533 095	96 71 987 08	KABELSTRANG
KFZ-LEITUNG 0,5	10 87 053 8	344	13.4	2 533 096	96 74 683 08	KABELSTRANG
KFZ-LEITUNG 0,5	10 87 053 8	(344)	0.96	2 920 369	96 54 235 08	KLEMMKASTEN KPL.
KFZ-LEITUNG 0,75	10 87 053 9	(345)	0.32	2 920 369	96 54 235 08	KLEMMKASTEN KPL.
KFZ-LEITUNG 0,75	10 87 053 9	(345)	0.32	2 920 369	96 54 235 08	KLEMMKASTEN KPL.
KFZ-LEITUNG 0,75	10 87 053 9	345	5.4	2 920 454	96 73 321 08	KABELSTRANG
KFZ-LEITUNG 0,75	10 87 053 9	345	6.4	2 920 462	96 73 318 08	KABELSTRANG
KFZ-LEITUNG 1,0	10 87 054 0	305	336.81	2 533 095	96 71 987 08	KABELSTRANG
KFZ-LEITUNG 1,0	10 87 054 0	305	359.3	2 533 096	96 74 683 08	KABELSTRANG
KFZ-LEITUNG 1,0	10 87 054 0	(305)	3.84	2 920 369	96 54 235 08	KLEMMKASTEN KPL.
KFZ-LEITUNG 1,0	10 87 054 0	(305)	2.56	2 920 369	96 54 235 08	KLEMMKASTEN KPL.
KFZ-LEITUNG 1,0	10 87 054 0	305	19.92	2 920 454	96 73 321 08	KABELSTRANG
KFZ-LEITUNG 1,0	10 87 054 0	305	20.12	2 920 462	96 73 318 08	KABELSTRANG
KFZ-LEITUNG 1,0	10 87 054 0	(305)	0.9	2 920 581	96 54 405 08	KLEMMKASTEN SA-BOCK VO
KFZ-LEITUNG 1,0	10 87 054 0	305	0.2	2 920 596	96 64 597 08	BLINDSTECKER
KFZ-LEITUNG 2,5	10 87 054 2	309	25.2	2 533 096	96 74 683 08	KABELSTRANG
KFZ-LEITUNG 2,5	10 87 054 2	310	0.3	2 920 369	96 54 235 08	KLEMMKASTEN KPL.
KFZ-LEITUNG 2,5	10 87 054 2	310	0.3	2 920 448	96 76 055 08	KLEMMKASTEN KPL.
KIPPHEBEL	11 11 040 4	2	1	9 739 856	97 39 856	KIPPHEBELWERK KPL.
KIPPHEBEL	11 11 040 5	3	1	9 739 856	97 39 856	KIPPHEBELWERK KPL.
KIPPHEBELACHSE	11 11 040 7	9	1	9 739 856	97 39 856	KIPPHEBELWERK KPL.
KIPPHEBELWERK KPL.	11 12 331 6	1	1	9 739 856	97 39 856	KIPPHEBELWERK KPL.
KIPPHEBELWERK KPL.	97 39 856	41	1	X1100933	11 00 933 6	DIESELMOTOR
KIPPRELAIS 24V	63 01 022 08	52	1	2 932 001	96 81 042 08	RELAISSTEUERUNG
KIPPSCHALTER	60 60 239 08	6	1	2 533 067	96 50 385 08	BLECH VORM.
KIPPZYLINDER 55/32-400 SPF	51 23 497 08	31	1	2 810	91 72 335 08	KRANFUEHRERKABINE KPL.
KLAMMER 40X127X24 S355J2+	95 70 394 08	2	4	2 550 010	96 45 685 08	STANGE VORM.
KLAMMER 40X132X24 S355J2+	97 05 432 7	(2)	10	3 714	91 63 428 08	D-KOPFSTUECK
KLAMMER M8X17	10 29 724 5	352	10	2 393 003	96 69 938 08	LUFTFILTERANLAGE
KLAPPE VORM.	96 46 972 08	3	1	2 260	91 74 253 08	BATTERIELAGERUNG
KLAPPE VORM.	96 70 695 08	4	2	2 859	91 69 351 08	GERAEUSCHDAEMMUNG
KLAPPKONSOLE	96 50 486 08	52	1	3 745	91 68 438 08	SCHWEBEBALLAST
KLAPPKONSOLE SCHWK.	96 50 130 08	28	1	3 713	91 75 366 08	D-ANLENKSTUECK
KLAPPKONSOLE SCHWK.	96 50 131 08	29	1	3 713	91 75 366 08	D-ANLENKSTUECK
KLEBER 50ML	81 12 017 08	7	1	9 739 785	97 39 785	KURBELGEHAEUSE
KLEBER Kartoon 20stück	81 12 033 08	51	1	2 522	91 74 320 08	SCHIEBETUER KPL.
KLEBSTOFF 10 ml	81 12 073 01	8	1	9 739 797	97 39 797	ZYLINDERKOPF
KLEBSTOFF 10 ml	81 12 073 01	5	1	9 739 861	97 39 861	VENTILBRUECKE
KLEBSTOFF 10 ml	81 12 073 01	5	1	X1001706	10 01 706 2	VENTILBRUECKE VORM.
KLEBSTOFF 10 ml	81 12 073 01	12	1	X1112331	11 12 331 3	ZYLINDERKOPF
KLEBSTOFF 50ML	11 10 026 3	6	1	9 739 843	97 39 843	ANBAUTEILE
KLEMMBRETT 6XM6	60 44 124 08	1	1	1 830 102	92 26 483 08	KLEMMBRETT VORM.
KLEMMBRETT VORM.	92 26 483 08	42	1	2 932 082	96 93 013 08	AUFBAUTEILE MONTAGETAFE
KLEMME 6,3/2,8X0,8MM²	10 28 635 4	274	12	1 920 403	96 48 707 08	KLEMMKASTEN KPL.
KLEMME 6,3/2,8X0,8MM²	10 28 635 4	274	12	1 920 417	96 48 703 08	KLEMMKASTEN KPL.
KLEMME 6,3/2,8X0,8MM²	10 28 635 4	(501)	47	1 920 418	96 48 687 08	KLEMMKASTEN KPL.
KLEMME 6,3/2,8X0,8MM²	10 28 635 4	(501)	13	2 780 748	96 52 969 08	KLEMMKASTEN KPL.
KLEMME 6,3/2,8X0,8MM²	10 28 635 4	260	21	2 920 581	96 54 405 08	KLEMMKASTEN SA-BOCK VO
KLEMME 6,3/2,8X0,8MM²	10 28 635 4	63	2	2 932 082	96 93 013 08	AUFBAUTEILE MONTAGETAFE
KLEMME 6,3/2,8X0,8MM²	10 28 635 4	(501)	20	3 930 363	96 52 979 08	KLEMMKASTEN KPL.
KLEMME 6,3/2,8X0,8MM²	10 28 635 4	279	89	3 930 730	96 68 395 08	KLEMMKASTEN KPL.
KLEMME 6,3/2,8X0,8MM²	10 28 635 4	(501)	47	3 930 734	96 54 401 08	KLEMMKASTEN
KLEMMHAELFTE DIN 3015-1 10	60 20 025 08	277	4	2 391 001	96 69 507 08	DIESELMOTOR VORM.
KLEMMHAELFTE DIN 3015-1 1	60 20 074 08	269	14	2 391 001	96 69 507 08	DIESELMOTOR VORM.
KLEMMHAELFTE DIN 3015-1 1	60 20 081 08	49	2	2 502	91 72 033 08	STEUERSTAND
KLEMMHAELFTE DIN 3015-1 18	60 20 022 08	276	4	2 391 001	96 69 507 08	DIESELMOTOR VORM.
KLEMMHAELFTE DIN 3015-1 1	60 20 083 08	9	6	2 550 008	96 47 628 08	HALTER KPL.
KLEMMHAELFTE DIN 3015-1 1	60 20 083 08	9	6	2 550 009	96 47 645 08	HALTER KPL.
KLEMMHAELFTE DIN 3015-1 L	73 65 090	308	2	2 978 007	96 68 931 08	ZUSATZHYDR.MONTAGEEINR
KLEMMHAELFTE DIN 3015-1 L	73 62 946	309	6	2 978 007	96 68 931 08	ZUSATZHYDR.MONTAGEEINR

Bezeichnung	Artikel	Pos.	Menge	Seite	Baugruppe	Bezeichnung
KLEMMHAELFTE DIN 3015-1 L	60 20 084 08	190	4	2 393 003	96 69 938 08	LUFTFILTERANLAGE
KLEMMHAELFTE DIN 3015-1 L	70 05 052	278	8	2 391 001	96 69 507 08	DIESELMOTOR VORM.
KLEMMHAELFTE DIN 3015-1 L	70 05 052	18	6	3 780 870	91 69 146 08	FLUG-U.WINDWARNUNG
KLEMMHAELFTE DIN 3015-1 L	60 20 089 08	312	40	2 978 007	96 68 931 08	ZUSATZHYDR.MONTAGEEINR
KLEMMHAELFTE DIN 3015-1 L	60 20 092 08	270	6	2 391 001	96 69 507 08	DIESELMOTOR VORM.
KLEMMHAELFTE DIN 3015-1 L	60 20 092 08	274	4	2 391 001	96 69 507 08	DIESELMOTOR VORM.
KLEMMHAELFTE DIN 3015-1 L	60 20 092 08	306	20	3 978 011	96 69 774 08	ZUSATZHYDRAULIK SB-KOPFS
KLEMMHAELFTE DIN 3015-1 L	60 20 092 08	309	40	3 978 022	96 69 722 08	ZUSATZHYDRAULIK ZWISCH
KLEMMHAELFTE DIN 3015-1 L	60 20 092 08	309	40	3 978 024	96 69 721 08	ZUSATZHYDRAULIK ZWISCH
KLEMMHAELFTE DIN 3015-1 L	60 20 101 08	273	2	2 391 001	96 69 507 08	DIESELMOTOR VORM.
KLEMMHAELFTE DIN 3015-1 L	74 12 067	271	2	2 391 001	96 69 507 08	DIESELMOTOR VORM.
KLEMMHAELFTE DIN 3015-1 L	60 20 094 08	26	2	2 671 004	96 46 305 08	OELBEHAELTER VORM.
KLEMMHAELFTE DIN 3015-1 L	74 13 103	272	4	2 391 001	96 69 507 08	DIESELMOTOR VORM.
KLEMMHAELFTE DIN 3015-3 Z3	73 68 705	170	2	2 650	91 76 853 08	HARNSTOFFTANK
KLEMMHAELFTE S 4 E 64 PP	10 49 288 8	301	4	2 990 000	96 70 680 08	VERROHRUNG DRUCKLUFTA
KLEMMHEBEL M8 X10CRNIS18	11 64 250 8	5	4	2 925 402	96 58 855 08	KAMERAANBAU DREHBUEHN
KLEMMKASTEN KPL. +S1030	96 51 769 08	6	1	3 930 506	96 67 662 08	ELEKTRIK MASTNASE
KLEMMKASTEN KPL. +S1100	96 52 969 08	10	1	2 780 113	96 67 817 08	ELEKTRIK BALLASTPALETTE
KLEMMKASTEN KPL. S10	96 76 055 08	1	1	2 920 443	96 76 054 08	ELEKTRIK KLEMMKASTEN DB
KLEMMKASTEN KPL. S1070	96 52 979 08	1	1	3 930 421	96 67 651 08	ELEKTRIK D-KOPFSTUECK
KLEMMKASTEN KPL. S11	96 54 235 08	2	1	2 920 443	96 76 054 08	ELEKTRIK KLEMMKASTEN DB
KLEMMKASTEN KPL. S200	96 48 687 08	2	1	1 921 100	91 72 880 08	ELEKTRIK MITTELTEIL
KLEMMKASTEN KPL. S220 4X	96 48 707 08	10	1	1 920 309	96 68 384 08	ELEKTRIK RAUPENTRAEGER
KLEMMKASTEN KPL. S240 4X	96 48 703 08	10	1	1 920 308	96 68 385 08	ELEKTRIK RAUPENTRAEGER
KLEMMKASTEN KPL. S910	96 68 395 08	9	1	3 930 138	96 67 633 08	ELEKTRIK S-ANLENKSTUECK
KLEMMKASTEN S1050	96 54 401 08	1	1	3 930 700	96 67 632 08	ELEKTRIK D-ANLENKSTUECK
KLEMMKASTEN S980	96 74 840 08	1	1	3 930 514	96 67 634 08	ELEKTRIK SW-KOPFSTUECK
KLEMMKASTEN SA-BOCK VO	96 54 405 08	1	1	2 920 578	96 72 028 08	ELEKTRIK SA-BOCK
KLEMMKONSOLE	96 51 407 08	2	1	2 925 402	96 58 855 08	KAMERAANBAU DREHBUEHN
KLEMMPROFIL 1,5-4X25X13 E	11 00 221 8	11	0.426	2 810 001	96 74 933 08	KRANFUEHRERKABINE VORM
KLEMMPROFIL 2X13,5X20 EP	10 30 060 0	13	4.5	2 522	91 74 320 08	SCHIEBETUER KPL.
KLEMMRING RD10X12 PA6G	28 81 825 08	30	1	2 541	91 71 506 08	ZUSATZHEIZUNG OW
KLEMMSCHELLE 40,5/39-42	55 30 542 08	28	1	2 541	91 71 506 08	ZUSATZHEIZUNG OW
KLEMMSCHELLE 40,5/39-42	55 30 542 08	8	3	2 541 001	96 72 762 08	ZUSATZHEIZUNG VORM.
KLEMMSTUECK PA6G+OEL	97 68 737 08	4	4	2 925 402	96 58 855 08	KAMERAANBAU DREHBUEHN
KLIMAANLAGE OW LR1600-2 T	91 73 139 08	320	1		LR 1600-2-0	LIEBHERR RAUPENKRAN LR 1
KLIMAKOMPRESSOR	11 08 029 3	1	1	9 739 852	97 39 852	KAELTEMITTELVERDICHTER
KLIMAKOMPRESSOR	11 08 029 3	1	1	X1106638	11 06 638 1	KLIMAKOMPRESSOR ANBAU
KLIMAKOMPRESSOR ANBAU	11 06 638 1	1	1	2 831	91 73 139 08	KLIMAANLAGE OW
KLOTZ 50X242X242 S355J2+N	97 43 188 08	7	4	3 747	91 52 950 08	ZENTRIERUNG STANDARD
KLOTZ 50X242X242 S355J2+N	97 43 189 08	8	4	3 747	91 52 950 08	ZENTRIERUNG STANDARD
KLOTZ 50X255X280 S355J2+N	97 76 964 08	11	2	3 747	91 52 950 08	ZENTRIERUNG STANDARD
KLOTZ 50X274X255 S355J2+N	97 43 187 08	6	2	3 747	91 52 950 08	ZENTRIERUNG STANDARD
KLOTZ 50X274X255 S355J2+N	97 43 190 08	9	2	3 747	91 52 950 08	ZENTRIERUNG STANDARD
KLOTZ 50X280X255 S355J2+N	97 76 956 08	10	2	3 747	91 52 950 08	ZENTRIERUNG STANDARD
KNIESTUECK	57 00 661 08	3	1	5 028 065	50 28 065 08	AUSGLEICHSBEHAELTER
KNOTENKETTE DIN 5686 1,8X2	74 00 008 08	(503)	0.2	2 920 369	96 54 235 08	KLEMMKASTEN KPL.
KNOTENKETTE DIN 5686 1,8X2	74 00 008 08	(503)	0.2	2 920 369	96 54 235 08	KLEMMKASTEN KPL.
KNOTENKETTE DIN 5686 1,8X2	74 00 008 08	(266)	0.2	2 920 369	96 54 235 08	KLEMMKASTEN KPL.
KOLBEN	10 22 235 7	7	6	9 739 861	97 39 861	VENTILBRUECKE
KOLBEN	10 22 235 7	7	1	X1001706	10 01 706 2	VENTILBRUECKE VORM.
KOLBEN	11 11 058 0	3	1	9 739 883	97 39 883	LUFTPRESSER
KOLBEN	51 10 513 08	2	1	5 104 019	51 04 019 08	UMSCHALTVENTIL
KOLBEN	57 01 147 08	4	7	5 701 133	57 01 133 08	TRIEBWERK
KOLBEN KPL. R-MOTORX126	11 11 038 9	1	6	9 739 793	97 39 793	KOLBEN KPL.
KOLBEN KPL. R-MOTORX126	97 39 793	20	1	X1100933	11 00 933 6	DIESELMOTOR
KOLBENBOLZEN	10 22 233 5	5	6	9 739 793	97 39 793	KOLBEN KPL.
KOMBIZANGE DIN 5244 180	79 00 315 08	12	1	1 750	91 52 395 08	WERKZEUG
KONSOLE	10 01 749 3	2	1	9 739 186	97 39 186	MOTORBREMSE KPL.
KONSOLE	77 42 157 08	25	2	2 657	91 61 109 08	MONTAGEEINRICHTUNG RA

Bezeichnung	Artikel	Pos.	Menge	Seite	Baugruppe	Bezeichnung
KONSOLE	77 42 157 08	552	2	2 970 000	96 67 119 08	HYDRAULIK OBERWAGEN
KONSOLE	77 42 157 08	304	4	2 978 007	96 68 931 08	ZUSATZHYDR.MONTAGEEINR
KONSOLE	92 17 245 08	1	1	3 745 002	92 17 236 08	SCHALTEINHEIT
KONSOLE	92 17 251 08	1	1	3 745 003	92 17 237 08	SCHALTEINHEIT
KONSOLE	96 50 735 08	93	1	3 713	91 75 366 08	D-ANLENKSTUECK
KONSOLE	96 50 968 08	95	1	3 713	91 75 366 08	D-ANLENKSTUECK
KONSOLE	96 56 719 08	50	2	3 223 100	91 70 743 08	S-ZWISCHENSTUECK
KONSOLE 4X157X173 S315MC	97 33 026 08	12	2	2 391 023	96 69 509 08	KUEHLER VORM.
KONSOLE KPL.	96 61 231 08	60	2	2 550 001	96 85 596 08	SA-BOCK VORM.
KONSOLE LINKS	97 75 565 08	4	1	2 503 101	96 48 626 08	SITZ
KONSOLE LINKS SPF	96 75 883 08	3	1	2 502	91 72 033 08	STEUERSTAND
KONSOLE RECHTS	97 75 567 08	5	1	2 503 101	96 48 626 08	SITZ
KONSOLE RECHTS SPF	96 75 884 08	4	1	2 502	91 72 033 08	STEUERSTAND
KONSOLE SCHWK.	92 16 964 08	2	1	2 925 204	92 16 990 08	KAMERAANBAU D-ANLENKS
KONSOLE SCHWK.	92 51 941 08	3	1	2 621	91 72 719 08	SCHNELLVERBINDUNG RDK
KONSOLE SCHWK.	96 42 805 08	2	2	2 670	91 71 399 08	KRAFTSTOFFBEHAELTER KPL
KONSOLE SCHWK.	96 44 626 08	1	2	2 730	91 61 966 08	GRUNDPLATTE DREHBUEHNE
KONSOLE SCHWK.	96 45 748 08	1	2	1 742	91 53 021 08	ZENTRALBALLASTBEFESTIG
KONSOLE SCHWK.	96 45 983 08	3	1	2 520 032	96 45 980 08	SCHEIBENWISCHANLAGE EIN
KONSOLE SCHWK.	96 47 506 08	4	2	2 671	91 52 798 08	OELBEHAELTER KPL.
KONSOLE SCHWK.	96 49 689 08	2	4	3 747	91 52 950 08	ZENTRIERUNG STANDARD
KONSOLE SCHWK.	96 52 154 08	2	1	2 925 203	96 52 153 08	KAMERAANBAU S-ANLENKSTU
KONSOLE SCHWK.	96 61 232 08	1	1	2 550 011	96 61 231 08	KONSOLE KPL.
KONSOLE SCHWK. FE//ZN20//	96 17 503 08	2	2	3 291	91 76 915 08	S-RUECKHALTESICHERUNG
KONSOLE SCHWK. FE//ZN20//	96 17 503 08	7	2	3 292	91 63 429 08	D-RUECKHALTESICHERUNG
KONSOLE SCHWK. FE//ZN20//	96 53 678 08	10	1	2 391 040	96 75 829 08	KUPPLUNGSSTELLER
KONSOLE SCHWK. HINTEN	96 52 910 08	1	1	2 790 455	91 57 005 08	TRANSPORTABLAGE
KONSOLE SCHWK. RAL 9005	96 48 437 08	12	2	2 502	91 72 033 08	STEUERSTAND
KONSOLE SCHWK. RAL 9005	96 66 878 08	7	1	2 502	91 72 033 08	STEUERSTAND
KONSOLE SCHWK. TZNO	96 53 093 08	8	6	2 631	91 73 333 08	LAUFSTEG DREHBUEHNE
KONSOLE SCHWK. VORN	96 52 911 08	2	1	2 790 455	91 57 005 08	TRANSPORTABLAGE
KONSOLE SCHWK.HI.	96 51 811 08	26	1	2 652	91 61 110 08	ROLLENLAGERUNG
KONSOLE SCHWK.LI. FE//ZN20	96 48 427 08	8	1	2 502	91 72 033 08	STEUERSTAND
KONSOLE SCHWK.LI. RAL 900	96 48 438 08	13	1	2 502	91 72 033 08	STEUERSTAND
KONSOLE SCHWK.RE. FE//ZN	96 48 428 08	9	1	2 502	91 72 033 08	STEUERSTAND
KONSOLE SCHWK.RE. RAL 900	96 48 439 08	14	1	2 502	91 72 033 08	STEUERSTAND
KONSOLE SCHWK.VORN	96 51 810 08	25	1	2 652	91 61 110 08	ROLLENLAGERUNG
KONTAKT 0,5-1MM2	60 23 003 08	125	138	2 533 095	96 71 987 08	KABELSTRANG
KONTAKT 0,5-1MM2	60 23 003 08	125	139	2 533 096	96 74 683 08	KABELSTRANG
KONTAKT 0,5-1MM2	60 23 003 08	(125)	14	2 920 369	96 54 235 08	KLEMMKASTEN KPL.
KONTAKT 0,5-1MM2	60 23 003 08	(125)	9	2 920 369	96 54 235 08	KLEMMKASTEN KPL.
KONTAKT 1,0-2,5MM2	60 23 001 08	121	3	2 533 095	96 71 987 08	KABELSTRANG
KONTAKT 1,0-2,5MM2	60 23 001 08	121	14	2 533 096	96 74 683 08	KABELSTRANG
KONTAKTERWEITERUNG 24V	10 87 117 8	56	1	2 932 082	96 93 013 08	AUFBAUTEILE MONTAGETAFE
KONTAKTSTIFT 1MM2	60 56 017 01	130	14	2 920 454	96 73 321 08	KABELSTRANG
KONTAKTSTIFT 1MM2	60 56 017 01	130	14	2 920 462	96 73 318 08	KABELSTRANG
KONTAKTVERRIEGELUNG 2-	73 68 242	514	2	2 533 096	96 74 683 08	KABELSTRANG
KONUSLAGER 70NR11	10 29 198 9	6	4	2 810	91 72 335 08	KRANFUEHRERKABINE KPL.
KOPFSCHRAUBE	51 07 333 08	21	2	5 104 019	51 04 019 08	UMSCHALTVENTIL
KRAFTMESSACHSE 0-500KN	11 48 555 2	1	1	3 725	91 76 916 08	KRAFTMESSACHSE KPL.
KRAFTMESSACHSE KPL. 500	91 76 916 08	189	2		LR 1600-2-0	LIEBHERR RAUPENKRAN LR 1
KRAFTMESSLASCHE 0-50KN	11 48 555 5	31	1	3 711	91 68 435 08	MASTNASE
KRAFTSTOFFBEHAELTER KPL	91 71 399 08	143	1		LR 1600-2-0	LIEBHERR RAUPENKRAN LR 1
KRAFTSTOFFBEHAELTER SCH	96 72 317 08	1	1	2 670 002	96 72 303 08	KRAFTSTOFFBEHAELTER VO
KRAFTSTOFFBEHAELTER VO	96 72 303 08	1	1	2 670	91 71 399 08	KRAFTSTOFFBEHAELTER KPL
KRAFTSTOFFFILTER	11 11 051 9	121	1	X1100933	11 00 933 6	DIESELMOTOR
KRAFTSTOFFFILTER	55 31 740 08	(1)	1	2 541	91 71 506 08	ZUSATZHEIZUNG OW
KRAFTSTOFFFILTER	96 76 602 08	4	1	2 391	91 69 334 08	DIESELMOTOR KPL.
KRAFTSTOFFFILTER VORM.	96 76 386 08	1	1	2 391 045	96 76 602 08	KRAFTSTOFFFILTER
KRAFTSTOFFFILTEREINSATZ	10 41 060 1	2	1	X1111051	11 11 051 9	KRAFTSTOFFFILTER

Bezeichnung	Artikel	Pos.	Menge	Seite	Baugruppe	Bezeichnung
KRAFTSTOFFFILTEREINSATZ	10 03 930 8	1	1	X1041060	10 41 060 1	KRAFTSTOFFFILTEREINSATZ
KRAFTSTOFFHEIZER	11 11 052 5	9	1	X1111051	11 11 051 9	KRAFTSTOFFFILTER
KRAFTSTOFFLEITUNG	11 11 051 5	6	1	9 739 870	97 39 870	FLAMMSTARTANLAGE
KRAFTSTOFFLEITUNG 12X1	10 13 433 1	5	1	X1013350	10 13 350 6	KRAFTSTOFFLEITUNGEN
KRAFTSTOFFLEITUNG 12X1	10 13 490 7	1	1	X1013350	10 13 350 6	KRAFTSTOFFLEITUNGEN
KRAFTSTOFFLEITUNG 12X1	10 13 494 2	2	1	X1013350	10 13 350 6	KRAFTSTOFFLEITUNGEN
KRAFTSTOFFLEITUNG 12X1	10 13 498 1	4	1	X1013350	10 13 350 6	KRAFTSTOFFLEITUNGEN
KRAFTSTOFFLEITUNG 12X1	10 13 498 2	6	1	X1013350	10 13 350 6	KRAFTSTOFFLEITUNGEN
KRAFTSTOFFLEITUNG 12X1	10 13 500 2	7	1	X1013350	10 13 350 6	KRAFTSTOFFLEITUNGEN
KRAFTSTOFFLEITUNG 6X0,5	10 13 835 3	8	1	X1013350	10 13 350 6	KRAFTSTOFFLEITUNGEN
KRAFTSTOFFLEITUNG 6X1	10 13 976 1	1	1	X1013509	10 13 509 0	KRAFTSTOFFLEITUNG ANBAU
KRAFTSTOFFLEITUNG ANBAU	10 13 509 0	260	1	9 739 659	97 39 659	DIESELMOTOR
KRAFTSTOFFLEITUNGEN	10 13 350 6	210	1	9 739 659	97 39 659	DIESELMOTOR
KRAFTSTOFFSCHLAUCH	10 81 577 7	17	2	2 541	91 71 506 08	ZUSATZHEIZUNG OW
KRAFTSTOFFSCHLAUCH	97 80 893 08	17	2	2 670	91 71 399 08	KRAFTSTOFFBEHAELTER KPL
KRAFTSTOFFSCHLAUCH DI=4,	55 31 911 08	14	0.05	2 541	91 71 506 08	ZUSATZHEIZUNG OW
KRAFTSTOFFSCHLAUCH DN10	10 42 402 5	(1)	0.14	2 670	91 71 399 08	KRAFTSTOFFBEHAELTER KPL
KRAFTSTOFFVORFILTER	10 30 300 7	10	1	2 391 046	96 76 386 08	KRAFTSTOFFFILTER VORM.
KRAMPE	60 27 417 08	275	6	1 920 403	96 48 707 08	KLEMMKASTEN KPL.
KRAMPE	60 27 417 08	275	6	1 920 417	96 48 703 08	KLEMMKASTEN KPL.
KRANFUEHRERKABINE KPL.	91 72 335 08	153	1		LR 1600-2-0	LIEBHERR RAUPENKRAN LR 1
KRANFUEHRERKABINE VORM	96 74 933 08	1	1	2 810	91 72 335 08	KRANFUEHRERKABINE KPL.
KREUZLASCHE SCHWK.	96 48 639 08	3	2	3 830	91 55 535 08	ZUSATZABSPANNUNG
KREUZLASCHE SCHWK.	96 48 640 08	2	2	3 830	91 55 535 08	ZUSATZABSPANNUNG
KREUZSTUECK 30 G-ALMG TR	10 44 099 0	49	1	2 520	91 72 029 08	KABINE VERGLAST
KUEHLER VORM.	96 69 509 08	1	1	2 391 001	96 69 507 08	DIESELMOTOR VORM.
KUEHLERANLAGE AL	11 06 606 1	100	1	2 391 023	96 69 509 08	KUEHLER VORM.
KUEHLKOERPER 84X12X7,7 AL	10 00 812 5	13	1	2 913 005	96 28 696 08	INNENGEHAEUSE VORM.
KUEHLMITTELKRUEMMER	11 11 045 1	1	1	9 739 813	97 39 813	KUEHLMITTELLEITUNG
KUEHLMITTELKRUEMMER	11 11 045 2	4	1	9 739 813	97 39 813	KUEHLMITTELLEITUNG
KUEHLMITTELKRUEMMER	11 11 045 4	3	1	9 739 882	97 39 882	KUEHLMITTELLEITUNGEN
KUEHLMITTELKRUEMMER	11 11 045 7	1	1	9 739 882	97 39 882	KUEHLMITTELLEITUNGEN
KUEHLMITTELKRUEMMER	97 39 867	60	1	X1100933	11 00 933 6	DIESELMOTOR
KUEHLMITTELLEITUNG	97 39 813	61	1	X1100933	11 00 933 6	DIESELMOTOR
KUEHLMITTELLEITUNGEN	97 39 882	542	1	X1100933	11 00 933 6	DIESELMOTOR
KUEHLMITTELPUMPE R-MOTO	11 11 046 0	1	1	9 739 814	97 39 814	WASSERPUMPE
KUEHLMITTELVORWAERMUN	97 39 817	65	1	X1100933	11 00 933 6	DIESELMOTOR
KUEHLWASSERENTLUEFTUN	10 13 319 1	380	1	9 739 659	97 39 659	DIESELMOTOR
KUEHLWASSERROHR 60.0X16	97 01 337 2	30	1	2 391 001	96 69 507 08	DIESELMOTOR VORM.
KUEHLWASSERROHR SCHWK	96 69 539 08	1	1	2 391 023	96 69 509 08	KUEHLER VORM.
KUEHLWASSERSCHLAUCH 1	77 42 306 08	241	0.35	2 391 001	96 69 507 08	DIESELMOTOR VORM.
KUEHLWASSERSCHLAUCH 1	77 42 306 08	201	2	2 650	91 76 853 08	HARNSTOFFTANK
KUEHLWASSERSCHLAUCH 1	77 42 024 08	240	0.3	2 391 001	96 69 507 08	DIESELMOTOR VORM.
KUEHLWASSERSCHLAUCH 1	77 42 024 08	202	3	2 650	91 76 853 08	HARNSTOFFTANK
KUEHLWASSERSCHLAUCH 1	77 42 329 08	8	0.6	2 541	91 71 506 08	ZUSATZHEIZUNG OW
KUEHLWASSERSCHLAUCH 1	77 42 329 08	22	0.05	2 541	91 71 506 08	ZUSATZHEIZUNG OW
KUEHLWASSERSCHLAUCH 1	77 42 329 08	20	10	2 832	91 72 008 08	HEIZKLIMAGERAET EINBAU
KUEHLWASSERSCHLAUCH 1	77 42 329 08	26	10	2 832	91 72 008 08	HEIZKLIMAGERAET EINBAU
KUEHLWASSERSCHLAUCH 1	77 42 329 08	27	0.075	2 832	91 72 008 08	HEIZKLIMAGERAET EINBAU
KUEHLWASSERSCHLAUCH 1	77 42 329 08	28	0.155	2 832	91 72 008 08	HEIZKLIMAGERAET EINBAU
KUEHLWASSERSCHLAUCH D	55 30 836 14	9	1	2 541	91 71 506 08	ZUSATZHEIZUNG OW
KUEHLWASSERSCHLAUCH D	55 30 836 14	23	2	2 832	91 72 008 08	HEIZKLIMAGERAET EINBAU
KUEHLWASSERSCHLAUCH DN	77 42 368 08	251	1	2 391 023	96 69 509 08	KUEHLER VORM.
KUGEL 4G20	10 22 235 4	3	6	9 739 861	97 39 861	VENTILBRUECKE
KUGEL 4G20	10 22 235 4	3	1	X1001706	10 01 706 2	VENTILBRUECKE VORM.
KUGEL DIN 5401 10	10 28 962 6	28	1	X1041101	10 41 101 9	HYDROZYLINDER
KUGEL DIN 5401 10	74 70 006 08	32	1	X1041101	10 41 101 5	RUECKFALLSTUETZE
KUGEL DIN 5401 10	74 70 006 08	300	1	X1041101	10 41 101 8	RUECKFALLSTUETZE
KUGEL DIN 5401 7	57 08 621 08	5	1	X1041267	10 41 267 8	ENDPLATTE
KUGEL DIN 5401 8	74 70 004 08	52	1	X1041101	10 41 101 5	RUECKFALLSTUETZE

Bezeichnung	Artikel	Pos.	Menge	Seite	Baugruppe	Bezeichnung
KUGEL DIN 5401 8	74 70 004 08	440	1	X1041101	10 41 101 8	RUECKFALLSTUETZE
KUGEL DIN 5401 8	74 70 004 08	212	1	X1042471	10 42 471 6	KUGELHAHNKOMBINATION
KUGELHAHN BK3-30S A3C SP	51 10 634 08	184	2	2 970 000	96 67 119 08	HYDRAULIK OBERWAGEN
KUGELHAHN BKH3/4" A3C	51 06 923 08	165	1	1 970 101	96 67 647 08	HYDRAULIK MITTELTEIL
KUGELHAHN BKH3/8" A3C	51 06 820 08	194	1	2 970 000	96 67 119 08	HYDRAULIK OBERWAGEN
KUGELHAHN DN16-18L STAHL	51 06 930 08	17	1	2 670 002	96 72 303 08	KRAFTSTOFFBEHAELTER VO
KUGELHAHN DN8-1/4" MS	51 06 960 08	150	1	2 978 007	96 68 931 08	ZUSATZHYDR.MONTAGEEINR
KUGELHAHN DN8-1/4" MS	51 06 960 08	160	1	2 978 206	96 69 083 08	ZUSATZHYDR.S-RUECKHALTE
KUGELHAHN DN8-1/4" MS	51 06 960 08	156	1	3 978 011	96 69 774 08	ZUSATZHYDRAULIK SB-KOPFS
KUGELHAHNKOMBINATION DN	10 42 471 6	219	2	2 970 000	96 67 119 08	HYDRAULIK OBERWAGEN
KUGELPFANNE	10 01 186 3	9	1	9 739 186	97 39 186	MOTORBREMSE KPL.
KUGELSCHEIBE DIN 6319 C 8,4	10 01 173 8	5	6	9 739 832	97 39 832	INJEKTOR
KUGELSPERRBOLZEN 20X171,	11 32 019 4	38	4	2 340	91 63 407 08	WINDE 4 EINZIEHWERK
KUNSTSTOFFSCHLAUCH 7X1,	10 21 994 6	203	0.5	2 650	91 76 853 08	HARNSTOFFTANK
KUPPLUNG 4000NM/2800U/MIN	10 42 823 9	102	1	2 391 001	96 69 507 08	DIESELMOTOR VORM.
KUPPLUNGSDOSE	60 50 127 08	7	1	2 780 915	96 48 377 08	ANBAUTEILE FREMDEINSPEIS
KUPPLUNGSDOSE 4-POL 90°	68 00 003 08	5	1	2 533 096	96 74 683 08	KABELSTRANG
KUPPLUNGSDOSE 4-POL SPF	10 67 849 1	(5)	1	2 920 581	96 54 405 08	KLEMMKASTEN SA-BOCK VO
KUPPLUNGSDOSE 4-POL SPF	10 67 849 1	(5)	1	2 920 581	96 54 405 08	KLEMMKASTEN SA-BOCK VO
KUPPLUNGSDOSE 4-POL SPF	10 67 849 4	(5)	1	2 920 581	96 54 405 08	KLEMMKASTEN SA-BOCK VO
KUPPLUNGSDOSE 4-POL SPF	68 00 014 08	7	1	2 533 096	96 74 683 08	KABELSTRANG
KUPPLUNGSMUFFE	77 43 726 08	18	14	2 711	91 52 800 08	ZENTRALSCHMIERANLAGE O
KUPPLUNGSMUFFE	77 43 726 08	13	1	3 713 013	96 57 159 08	BLECH KPL.
KUPPLUNGSMUFFE B2 10-L	51 15 084 08	188	1	2 970 000	96 67 119 08	HYDRAULIK OBERWAGEN
KUPPLUNGSMUFFE B2 10-L	51 15 084 08	155	2	2 970 801	96 69 966 08	ZUSATZHYDR.BOLZENZIEHZ
KUPPLUNGSMUFFE B2 10-L	51 15 084 08	157	2	2 975 153	96 67 814 08	ZUSATZHYDRAULIK WINDE 3
KUPPLUNGSMUFFE B2 12-L	51 15 058 08	162	1	1 970 101	96 67 647 08	HYDRAULIK MITTELTEIL
KUPPLUNGSMUFFE B2 12-L	51 15 058 08	173	5	2 970 000	96 67 119 08	HYDRAULIK OBERWAGEN
KUPPLUNGSMUFFE B2 12-L	51 15 058 08	164	1	2 975 114	96 67 649 08	ZUSATZHYDRAULIK WINDE 2
KUPPLUNGSMUFFE B2 12-L	51 15 058 08	155	2	2 975 153	96 67 814 08	ZUSATZHYDRAULIK WINDE 3
KUPPLUNGSMUFFE B2 12-L	51 15 058 08	165	8	2 975 173	96 68 161 08	ZUSATZHYDR.GITTER-WINDE
KUPPLUNGSMUFFE B2 12-L	51 15 058 08	164	1	2 975 706	96 67 784 08	ZUSATZHYDRAULIK WINDE 1
KUPPLUNGSMUFFE B2 12-L	51 15 058 08	5	3	3 976 003	96 88 966 08	ZUS.HYDR.BOLZENZIEHEINRI
KUPPLUNGSMUFFE B2 12-L	51 15 058 08	5	1	3 976 006	96 88 958 08	ZUSATZHYDR.BOLZENZIEHZ
KUPPLUNGSMUFFE B2 12-L	51 15 058 08	161	1	3 978 022	96 69 722 08	ZUSATZHYDRAULIK ZWISCH
KUPPLUNGSMUFFE B2 12-L	51 15 058 08	160	1	3 978 024	96 69 721 08	ZUSATZHYDRAULIK ZWISCH
KUPPLUNGSMUFFE B2 12-L	51 15 058 08	153	1	3 978 101	96 69 717 08	HYDR.SCHWEBEBALLAST-AN
KUPPLUNGSMUFFE B3 15-L	51 15 005 08	196	3	2 970 000	96 67 119 08	HYDRAULIK OBERWAGEN
KUPPLUNGSMUFFE B3 15-L	51 15 005 08	151	2	2 970 801	96 69 966 08	ZUSATZHYDR.BOLZENZIEHZ
KUPPLUNGSMUFFE B3 15-L	51 15 005 08	163	1	2 975 114	96 67 649 08	ZUSATZHYDRAULIK WINDE 2
KUPPLUNGSMUFFE B3 15-L	51 15 005 08	167	2	2 975 173	96 68 161 08	ZUSATZHYDR.GITTER-WINDE
KUPPLUNGSMUFFE B3 15-L	51 15 005 08	163	1	2 975 706	96 67 784 08	ZUSATZHYDRAULIK WINDE 1
KUPPLUNGSMUFFE B3 16-S	51 15 059 08	154	3	1 970 101	96 67 647 08	HYDRAULIK MITTELTEIL
KUPPLUNGSMUFFE B3 16-S	51 15 059 08	186	2	2 970 000	96 67 119 08	HYDRAULIK OBERWAGEN
KUPPLUNGSMUFFE B3 16-S	51 15 059 08	151	1	2 978 206	96 69 083 08	ZUSATZHYDR.S-RUECKHALTE
KUPPLUNGSMUFFE B6 20-S	51 15 007 08	169	1	1 970 101	96 67 647 08	HYDRAULIK MITTELTEIL
KUPPLUNGSMUFFE B6 22-L	51 15 082 08	151	2	2 970 000	96 67 119 08	HYDRAULIK OBERWAGEN
KUPPLUNGSMUFFE B6 22-L	51 15 082 08	161	1	2 975 114	96 67 649 08	ZUSATZHYDRAULIK WINDE 2
KUPPLUNGSMUFFE B6 22-L	51 15 082 08	154	1	2 975 153	96 67 814 08	ZUSATZHYDRAULIK WINDE 3
KUPPLUNGSMUFFE B6 22-L	51 15 082 08	161	1	2 975 706	96 67 784 08	ZUSATZHYDRAULIK WINDE 1
KUPPLUNGSMUFFE B6 25-S	51 05 996 08	164	7	2 970 000	96 67 119 08	HYDRAULIK OBERWAGEN
KUPPLUNGSMUFFE B6 25-S	51 05 996 08	160	1	2 975 114	96 67 649 08	ZUSATZHYDRAULIK WINDE 2
KUPPLUNGSMUFFE B6 25-S	51 05 996 08	160	1	2 975 706	96 67 784 08	ZUSATZHYDRAULIK WINDE 1
KUPPLUNGSMUFFE B6 25-S	51 05 996 08	155	1	2 978 206	96 69 083 08	ZUSATZHYDR.S-RUECKHALTE
KUPPLUNGSMUFFE B6 28-L	51 15 010 08	155	3	1 970 101	96 67 647 08	HYDRAULIK MITTELTEIL
KUPPLUNGSMUFFE B6 28-L	51 15 010 08	163	5	2 970 000	96 67 119 08	HYDRAULIK OBERWAGEN
KUPPLUNGSMUFFE B6 28-L	51 15 010 08	151	1	2 975 153	96 67 814 08	ZUSATZHYDRAULIK WINDE 3
KUPPLUNGSMUFFE B6 28-L	51 15 010 08	163	5	2 975 173	96 68 161 08	ZUSATZHYDR.GITTER-WINDE
KUPPLUNGSMUFFE B6 28-L	51 15 010 08	154	2	2 978 206	96 69 083 08	ZUSATZHYDR.S-RUECKHALTE
KUPPLUNGSMUFFE B8 35-L	51 15 184 08	168	1	1 970 101	96 67 647 08	HYDRAULIK MITTELTEIL

Bezeichnung	Artikel	Pos.	Menge	Seite	Baugruppe	Bezeichnung
KUPPLUNGSMUFFE B8 35-L	51 15 184 08	152	2	2 970 000	96 67 119 08	HYDRAULIK OBERWAGEN
KUPPLUNGSMUFFE B8 38-S	51 15 122 08	156	8	1 970 101	96 67 647 08	HYDRAULIK MITTELTEIL
KUPPLUNGSMUFFE B8 38-S	51 15 122 08	195	4	2 970 000	96 67 119 08	HYDRAULIK OBERWAGEN
KUPPLUNGSMUFFE B8 38-S	51 15 122 08	157	2	2 975 114	96 67 649 08	ZUSATZHYDRAULIK WINDE 2
KUPPLUNGSMUFFE B8 38-S	51 15 122 08	153	2	2 975 153	96 67 814 08	ZUSATZHYDRAULIK WINDE 3
KUPPLUNGSMUFFE B8 38-S	51 15 122 08	162	8	2 975 173	96 68 161 08	ZUSATZHYDR.GITTER-WINDE
KUPPLUNGSMUFFE B8 38-S	51 15 122 08	157	2	2 975 706	96 67 784 08	ZUSATZHYDRAULIK WINDE 1
KUPPLUNGSMUFFE B8 38-S	51 15 122 08	160	2	3 978 022	96 69 722 08	ZUSATZHYDRAULIK ZWISCH
KUPPLUNGSMUFFE B8 38-S	51 15 122 08	159	2	3 978 024	96 69 721 08	ZUSATZHYDRAULIK ZWISCH
KUPPLUNGSMUFFE B8 38-S	51 15 122 08	151	2	3 978 101	96 69 717 08	HYDR.SCHWEBEBALLAST-AN
KUPPLUNGSSCHLUESSEL 9	96 67 964 08	52	1	1 750	91 52 395 08	WERKZEUG
KUPPLUNGSSTECKER	77 43 727 08	17	24	2 711	91 52 800 08	ZENTRALSCHMIERANLAGE O
KUPPLUNGSSTECKER 12-S	51 15 013 08	159	1	1 970 101	96 67 647 08	HYDRAULIK MITTELTEIL
KUPPLUNGSSTECKER 25-S	51 05 997 08	179	3	2 970 000	96 67 119 08	HYDRAULIK OBERWAGEN
KUPPLUNGSSTECKER 25-S	51 05 997 08	171	1	2 975 153	96 67 814 08	ZUSATZHYDRAULIK WINDE 3
KUPPLUNGSSTECKER 25-S	51 05 997 08	177	1	2 975 407	96 68 091 08	ZUSATZHYDRAULIK WINDE 6
KUPPLUNGSSTECKER 25-S	51 05 997 08	154	1	2 977	96 70 221 08	ZUSATZHYDRAULIK DREHBUE
KUPPLUNGSSTECKER 25-S	51 05 997 08	155	2	2 978 007	96 68 931 08	ZUSATZHYDR.MONTAGEEINR
KUPPLUNGSSTECKER 25-S	51 05 997 08	153	1	2 978 109	96 69 155 08	ZUSATZHYDR.D-RUECKHALT
KUPPLUNGSSTECKER B2 10-L	51 15 083 08	210	1	2 970 000	96 67 119 08	HYDRAULIK OBERWAGEN
KUPPLUNGSSTECKER B2 10-L	51 15 083 08	156	1	2 970 801	96 69 966 08	ZUSATZHYDR.BOLZENZIEHZ
KUPPLUNGSSTECKER B2 10-L	51 15 083 08	174	1	2 975 153	96 67 814 08	ZUSATZHYDRAULIK WINDE 3
KUPPLUNGSSTECKER B2 12-L	51 15 096 08	182	2	2 970 000	96 67 119 08	HYDRAULIK OBERWAGEN
KUPPLUNGSSTECKER B2 12-L	51 15 096 08	155	1	2 975 114	96 67 649 08	ZUSATZHYDRAULIK WINDE 2
KUPPLUNGSSTECKER B2 12-L	51 15 096 08	172	2	2 975 153	96 67 814 08	ZUSATZHYDRAULIK WINDE 3
KUPPLUNGSSTECKER B2 12-L	51 15 096 08	178	3	2 975 407	96 68 091 08	ZUSATZHYDRAULIK WINDE 6
KUPPLUNGSSTECKER B2 12-L	51 15 096 08	155	1	2 975 706	96 67 784 08	ZUSATZHYDRAULIK WINDE 1
KUPPLUNGSSTECKER B2 12-L	51 15 096 08	7	3	3 976 003	96 88 966 08	ZUS.HYDR.BOLZENZIEHEINRI
KUPPLUNGSSTECKER B2 12-L	51 15 096 08	7	1	3 976 006	96 88 958 08	ZUSATZHYDR.BOLZENZIEHZ
KUPPLUNGSSTECKER B2 12-L	51 15 096 08	154	1	3 978 011	96 69 774 08	ZUSATZHYDRAULIK SB-KOPFS
KUPPLUNGSSTECKER B2 12-L	51 15 096 08	157	1	3 978 022	96 69 722 08	ZUSATZHYDRAULIK ZWISCH
KUPPLUNGSSTECKER B2 12-L	51 15 096 08	158	1	3 978 024	96 69 721 08	ZUSATZHYDRAULIK ZWISCH
KUPPLUNGSSTECKER B3 15-L	51 15 004 08	177	4	2 970 000	96 67 119 08	HYDRAULIK OBERWAGEN
KUPPLUNGSSTECKER B3 15-L	51 15 004 08	152	1	2 970 801	96 69 966 08	ZUSATZHYDR.BOLZENZIEHZ
KUPPLUNGSSTECKER B3 15-L	51 15 004 08	163	2	2 975 153	96 67 814 08	ZUSATZHYDRAULIK WINDE 3
KUPPLUNGSSTECKER B3 15-L	51 15 004 08	168	2	2 977 203	96 67 999 08	ZUSATZHYDRAULIK PUMPE 5+
KUPPLUNGSSTECKER B3 15-L	51 15 004 08	11	1	3 976 003	96 88 966 08	ZUS.HYDR.BOLZENZIEHEINRI
KUPPLUNGSSTECKER B3 16-	51 15 086 08	151	1	1 972 252	96 67 665 08	ZUSATZHYDR.RAUPENTRAEG
KUPPLUNGSSTECKER B3 16-	51 15 086 08	156	1	1 972 253	96 67 664 08	ZUSATZHYDR.RAUPENTRAEG
KUPPLUNGSSTECKER B3 16-	51 15 086 08	187	2	2 970 000	96 67 119 08	HYDRAULIK OBERWAGEN
KUPPLUNGSSTECKER B3 16-	51 15 086 08	158	1	2 977	96 70 221 08	ZUSATZHYDRAULIK DREHBUE
KUPPLUNGSSTECKER B3 16-	51 15 086 08	154	1	2 978 109	96 69 155 08	ZUSATZHYDR.D-RUECKHALT
KUPPLUNGSSTECKER B6 18-L	57 05 048 08	13	1	3 976 003	96 88 966 08	ZUS.HYDR.BOLZENZIEHEINRI
KUPPLUNGSSTECKER B6 22-L	51 15 081 08	175	5	2 970 000	96 67 119 08	HYDRAULIK OBERWAGEN
KUPPLUNGSSTECKER B6 22-L	51 15 081 08	168	1	2 975 153	96 67 814 08	ZUSATZHYDRAULIK WINDE 3
KUPPLUNGSSTECKER B6 22-L	51 15 081 08	174	1	2 975 407	96 68 091 08	ZUSATZHYDRAULIK WINDE 6
KUPPLUNGSSTECKER B6 22-L	51 15 081 08	151	1	2 978 109	96 69 155 08	ZUSATZHYDR.D-RUECKHALT
KUPPLUNGSSTECKER B6 28-L	51 15 011 08	153	1	1 972 252	96 67 665 08	ZUSATZHYDR.RAUPENTRAEG
KUPPLUNGSSTECKER B6 28-L	51 15 011 08	153	1	1 972 253	96 67 664 08	ZUSATZHYDR.RAUPENTRAEG
KUPPLUNGSSTECKER B6 28-L	51 15 011 08	183	1	2 970 000	96 67 119 08	HYDRAULIK OBERWAGEN
KUPPLUNGSSTECKER B6 28-L	51 15 011 08	159	2	2 975 153	96 67 814 08	ZUSATZHYDRAULIK WINDE 3
KUPPLUNGSSTECKER B6 28-L	51 15 011 08	156	1	2 977	96 70 221 08	ZUSATZHYDRAULIK DREHBUE
KUPPLUNGSSTECKER B6 28-L	51 15 011 08	166	1	2 977 203	96 67 999 08	ZUSATZHYDRAULIK PUMPE 5+
KUPPLUNGSSTECKER B6 28-L	51 15 011 08	157	1	3 978 101	96 69 717 08	HYDR.SCHWEBEBALLAST-AN
KUPPLUNGSSTECKER B6 30-	51 15 108 08	155	1	3 978 101	96 69 717 08	HYDR.SCHWEBEBALLAST-AN
KUPPLUNGSSTECKER B8 35-L	51 15 185 08	153	1	2 977	96 70 221 08	ZUSATZHYDRAULIK DREHBUE
KUPPLUNGSSTECKER B8 38-	51 15 123 08	156	2	1 972 252	96 67 665 08	ZUSATZHYDR.RAUPENTRAEG
KUPPLUNGSSTECKER B8 38-	51 15 123 08	152	2	1 972 253	96 67 664 08	ZUSATZHYDR.RAUPENTRAEG
KUPPLUNGSSTECKER B8 38-	51 15 123 08	170	6	2 970 000	96 67 119 08	HYDRAULIK OBERWAGEN
KUPPLUNGSSTECKER B8 38-	51 15 123 08	161	4	2 975 153	96 67 814 08	ZUSATZHYDRAULIK WINDE 3

Bezeichnung	Artikel	Pos.	Menge	Seite	Baugruppe	Bezeichnung
KUPPLUNGSSTECKER B8 38-	51 15 123 08	176	2	2 975 407	96 68 091 08	ZUSATZHYDRAULIK WINDE 6
KUPPLUNGSSTECKER B8 38-	51 15 123 08	151	4	2 977	96 70 221 08	ZUSATZHYDRAULIK DREHBUE
KUPPLUNGSSTECKER B8 38-	51 15 123 08	164	4	2 977 203	96 67 999 08	ZUSATZHYDRAULIK PUMPE 5+
KUPPLUNGSSTECKER B8 38-	51 15 123 08	151	2	3 978 011	96 69 774 08	ZUSATZHYDRAULIK SB-KOPFS
KUPPLUNGSSTECKER B8 38-	51 15 123 08	156	2	3 978 022	96 69 722 08	ZUSATZHYDRAULIK ZWISCH
KUPPLUNGSSTECKER B8 38-	51 15 123 08	156	2	3 978 024	96 69 721 08	ZUSATZHYDRAULIK ZWISCH
KUPPLUNGSSTELLER	96 75 829 08	18	1	2 391 001	96 69 507 08	DIESELMOTOR VORM.
KURBELGEHAEUSE R-MOTOR	97 39 785	1	1	X1100933	11 00 933 6	DIESELMOTOR
KURBELWELLE R-MOTORXD85	11 11 037 9	1	1	9 739 794	97 39 794	KURBELWELLE
KURBELWELLE R-MOTORXD85	97 39 794	21	1	X1100933	11 00 933 6	DIESELMOTOR
KURBELWELLENRAD	11 11 038 0	6	1	9 739 794	97 39 794	KURBELWELLE
KURBELWELLENRAD	11 11 038 1	2	1	9 739 794	97 39 794	KURBELWELLE
LADEEINHEIT BTT SPF	10 41 277 7	32	1	2 533 020	96 71 980 08	ARMATUREN RE.
LADEGERAET 230V 24V8A SP	61 33 018 08	2	1	2 835	91 52 807 08	BATTERIELADEGERAET
LADELUFT ROHRBOGEN G-A	97 01 503 9	151	1	2 391 001	96 69 507 08	DIESELMOTOR VORM.
LADELUFTKRUEMMER	11 11 048 3	1	1	9 739 872	97 39 872	LADELUFTKRUEMMER
LADELUFTKRUEMMER	97 39 871	82	1	X1100933	11 00 933 6	DIESELMOTOR
LADELUFTKRUEMMER	97 39 872	83	1	X1100933	11 00 933 6	DIESELMOTOR
LADELUFTKUEHLER	11 10 143 8	1	1	X1106606	11 06 606 1	KUEHLERANLAGE
LADELUFTROHR SCHWK.M.FL	96 69 887 08	2	1	2 391 023	96 69 509 08	KUEHLER VORM.
LADELUFTROHR SPF	97 01 563 3	201	1	2 391 001	96 69 507 08	DIESELMOTOR VORM.
LADELUFTSCHLAUCH 90X240	11 06 017 9	261	1	2 391 023	96 69 509 08	KUEHLER VORM.
LADELUFTWELLSCHLAUCH 10	55 17 025 08	260	1	2 391 001	96 69 507 08	DIESELMOTOR VORM.
LADELUFTWELLSCHLAUCH 10	55 17 025 08	260	1	2 391 023	96 69 509 08	KUEHLER VORM.
LAGER	11 11 055 0	1	1	9 739 847	97 39 847	STARTER
LAGER 48X50 GUMMI 64CR	10 09 749 6	120	4	2 391 023	96 69 509 08	KUEHLER VORM.
LAGERBOCK	11 11 040 6	8	1	9 739 856	97 39 856	KIPPHEBELWERK KPL.
LAGERBUCHSE 150X170X110	97 73 314 08	38	2	2 550 001	96 85 596 08	SA-BOCK VORM.
LAGERBUCHSE 200X220X35 G	97 73 251 08	(2)	1	2 550 001	96 85 596 08	SA-BOCK VORM.
LAGERBUCHSE 200X220X58 G	97 68 284 08	(2)	1	2 550 001	96 85 596 08	SA-BOCK VORM.
LAGERBUCHSE 210X250X259	97 73 315 08	40	2	2 550 001	96 85 596 08	SA-BOCK VORM.
LAGERBUECHSE	11 11 061 6	3	1	9 739 785	97 39 785	KURBELGEHAEUSE
LAGERKLOTZ PA6G	97 76 196 08	37	4	3 715	91 69 506 08	D-ZWISCHENSTUECK
LAGERKLOTZ PA6G	97 76 196 08	39	4	3 716	91 69 507 08	D-ZWISCHENSTUECK
LAGERPLATTE	28 30 209 08	52	1	2 550 001	96 85 596 08	SA-BOCK VORM.
LAGERPLATTE 10X60X120 PA6	93 54 692 08	2	2	3 714 017	96 50 752 08	AUFLAGE KPL.
LAGERPLATTE 10X60X90 PA6	93 22 470 08	47	4	3 211	91 75 365 08	S-ANLENKSTUECK
LAGERPLATTE 10X60X90 PA6	93 22 470 08	27	8	3 713	91 75 366 08	D-ANLENKSTUECK
LAGERPLATTE 20X160X210 P	28 30 405 08	53	1	3 745	91 68 438 08	SCHWEBEBALLAST
LAGERRING	57 01 135 08	3	1	5 701 129	57 01 129 08	TRIEBWERK
LAGERRING	57 07 960 08	3	1	5 402 704	54 02 704 14	ABTRIEB KPL
LAGERUNG	93 95 668 01	5	1	1 401	91 58 478 08	RAUPENTRAEGER LI.
LAGERUNG	93 95 668 01	5	1	1 411	91 69 968 08	RAUPENTRAEGER RE.
LAGERUNG	93 95 675 01	6	1	1 401	91 58 478 08	RAUPENTRAEGER LI.
LAGERUNG	93 95 675 01	6	1	1 411	91 69 968 08	RAUPENTRAEGER RE.
LAGERUNG KPL.	96 45 603 08	10	2	2 550 001	96 85 596 08	SA-BOCK VORM.
LAGERUNG KPL.	96 48 582 08	2	1	3 225	91 57 045 08	SL-REDUZIERSTUECK
LAGERUNG LI.	96 49 043 08	3	1	3 214	91 63 420 08	SW-KOPFSTUECK
LAGERUNG RE.	96 49 044 08	4	1	3 214	91 63 420 08	SW-KOPFSTUECK
LAGERUNG SCHWK.	96 45 611 08	(1)	1	2 550 001	96 85 596 08	SA-BOCK VORM.
LAGERUNG SCHWK.	96 48 584 08	1	1	3 225 100	96 48 582 08	LAGERUNG KPL.
LAGERUNG SCHWK.	96 54 448 08	3	1	2 370	91 61 617 08	MONTAGEWINDE
LAMELLENRINGSATZ 52,0/46,7	10 03 074 1	2	4	9 739 869	97 39 869	ABGASKRUEMMER
LAMELLENSTOPFEN 28MM PE-	10 67 837 7	45	2	2 520	91 72 029 08	KABINE VERGLAST
LAMELLENTRAEGER	50 15 594 14	96	1	X1111402	11 11 402 6	ANTRIEB
LAMPENFASSUNG	60 61 445 08	21	5	2 533 020	96 71 980 08	ARMATUREN RE.
LASCHE 4X40X20 S315MC FE//	97 83 610 08	2	2	2 391 040	96 75 829 08	KUPPLUNGSSTELLER
LASCHE 8X113X108 S355MC	97 83 611 08	3	1	2 391 040	96 75 829 08	KUPPLUNGSSTELLER
LASCHE KPL.	92 65 733 08	1	1	1 750 023	92 65 732 08	MONTAGEROLLE
LASCHE KPL.	92 88 304 08	2	2	3 211 002	92 88 302 08	SCHUTZWALZE KPL.

Bezeichnung	Artikel	Pos.	Menge	Seite	Baugruppe	Bezeichnung
LASCHE KPL.	92 88 304 08	153	2	3 713	91 75 366 08	D-ANLENKSTUECK
LASCHE KPL.	96 49 270 08	6	2	3 714	91 63 428 08	D-KOPFSTUECK
LASCHE KPL.	96 49 456 08	2	2	3 714 009	96 49 267 08	VERSTELLFLASCHE KPL.
LASCHE KPL.	96 49 677 08	3	2	3 745	91 68 438 08	SCHWEBEBALLAST
LASCHE KPL.	96 59 083 08	21	2	3 714 009	96 49 267 08	VERSTELLFLASCHE KPL.
LASCHE KPL. 0.50M	96 50 162 08	47	2	3 713	91 75 366 08	D-ANLENKSTUECK
LASCHE MIT SCHILD	96 45 686 08	2	2	2 550 005	96 45 680 08	STANGE KPL.
LASCHE MIT SCHILD	96 45 687 08	3	2	2 550 005	96 45 680 08	STANGE KPL.
LASCHE MIT SCHILD	96 45 688 08	4	1	2 550 005	96 45 680 08	STANGE KPL.
LASCHE MIT SCHILD	96 49 464 08	1	2	3 714 014	96 49 456 08	LASCHE KPL.
LASCHE MIT SCHILD 0.25 M	96 45 231 08	2	2	3 220 501	96 43 440 08	STANGE KPL.
LASCHE MIT SCHILD 0.25 M	96 45 231 08	2	2	3 225 200	96 48 679 08	STANGE KPL.
LASCHE MIT SCHILD 0.25 M	96 45 231 08	2	2	3 561 003	96 45 222 08	STANGE KPL.
LASCHE MIT SCHILD 0.25 M	96 45 231 08	2	2	3 713 012	96 50 197 08	STANGE KPL.
LASCHE MIT SCHILD 0.25 M	96 45 231 08	1	2	3 714 013	96 59 083 08	LASCHE KPL.
LASCHE MIT SCHILD 0.25 M	96 45 232 08	3	1	3 220 501	96 43 440 08	STANGE KPL.
LASCHE MIT SCHILD 0.25 M	96 45 232 08	3	1	3 225 200	96 48 679 08	STANGE KPL.
LASCHE MIT SCHILD 0.25 M	96 45 232 08	3	1	3 561 003	96 45 222 08	STANGE KPL.
LASCHE MIT SCHILD 0.25 M	96 45 232 08	3	1	3 713 012	96 50 197 08	STANGE KPL.
LASCHE MIT SCHILD 0.25 M	96 45 232 08	2	1	3 714 013	96 59 083 08	LASCHE KPL.
LASCHE MIT SCHILD 0.25 M	96 48 595 08	(2)	2	3 715	91 69 506 08	D-ZWISCHENSTUECK
LASCHE MIT SCHILD 0.25 M	96 48 595 08	2	2	3 716 001	96 49 159 08	STANGE KPL.
LASCHE MIT SCHILD 0.25 M	96 48 596 08	(3)	1	3 715	91 69 506 08	D-ZWISCHENSTUECK
LASCHE MIT SCHILD 0.25 M	96 48 596 08	3	1	3 716 001	96 49 159 08	STANGE KPL.
LASCHE MIT SCHILD 0.25M	96 47 000 08	15	4	3 211	91 75 365 08	S-ANLENKSTUECK
LASCHE MIT SCHILD 0.34 M	96 53 262 08	70	1	1 401	91 58 478 08	RAUPENTRAEGER LI.
LASCHE MIT SCHILD 0.34 M	96 53 262 08	70	1	1 411	91 69 968 08	RAUPENTRAEGER RE.
LASCHE MIT SCHILD 0.34 M	96 53 263 08	71	1	1 401	91 58 478 08	RAUPENTRAEGER LI.
LASCHE MIT SCHILD 0.34 M	96 53 263 08	71	1	1 411	91 69 968 08	RAUPENTRAEGER RE.
LASCHE MIT SCHILD 0.35M	96 49 611 08	2	2	3 714 025	96 49 269 08	STANGE KPL.
LASCHE VORM.	96 49 847 08	1	2	3 745 011	96 49 677 08	LASCHE KPL.
LASCHE VORM. 0.25M	96 48 638 08	1	2	3 830	91 55 535 08	ZUSATZABSPANNUNG
LASTHALTEVENTIL 280BAR 10	10 21 831 0	209	2	2 970 000	96 67 119 08	HYDRAULIK OBERWAGEN
LASTHALTEVENTIL pv=130BA	51 14 716 08	212	1	2 970 000	96 67 119 08	HYDRAULIK OBERWAGEN
LAUFRING 50X60X25	10 35 914 6	21	1	X1035659	10 35 659 9	VERTEILERGETRIEBE
LAUFROLLE S355J2G3	97 69 683 08	1	1	2 550 003	96 46 246 08	SEILROLLE KPL.
LAUFSTEG DREHBUEHNE	91 73 333 08	132	1		LR 1600-2-0	LIEBHERR RAUPENKRAN LR 1
LAUFSTEG RAUPENFAHRWER	91 61 483 08	16	1		LR 1600-2-0	LIEBHERR RAUPENKRAN LR 1
LAUTSPRECHER 2,77V 86DBA	10 48 901 1	10	2	2 533 003	96 73 437 08	ELEKTRIK ANBAUTEILE KABIN
LEERGEHAEUSE	61 10 011 08	2	1	2 913 100	91 23 538 08	BAUGRUPPENTRAEGER
LEERGEHAEUSE 160X160X90	97 14 073 08	4	1	1 920 403	96 48 707 08	KLEMMKASTEN KPL.
LEERGEHAEUSE 160X160X90	97 14 073 08	4	1	1 920 417	96 48 703 08	KLEMMKASTEN KPL.
LEERGEHAEUSE 160X160X90	97 55 091 08	5	1	3 930 549	96 51 769 08	KLEMMKASTEN KPL.
LEERGEHAEUSE 160X160X90	97 58 522 08	4	1	2 780 748	96 52 969 08	KLEMMKASTEN KPL.
LEERGEHAEUSE 160X260X90	97 54 075 08	5	1	3 930 363	96 52 979 08	KLEMMKASTEN KPL.
LEERGEHAEUSE 160X360X90	97 85 479 08	5	1	2 920 369	96 54 235 08	KLEMMKASTEN KPL.
LEERGEHAEUSE 160X560X90	97 51 876 08	5	1	2 920 448	96 76 055 08	KLEMMKASTEN KPL.
LEERGEHAEUSE 160X560X90	97 54 042 08	7	1	3 930 734	96 54 401 08	KLEMMKASTEN
LEERGEHAEUSE 230X600X110	97 52 217 08	5	1	3 930 730	96 68 395 08	KLEMMKASTEN KPL.
LEERGEHAEUSE 230X600X110	97 80 749 08	4	1	3 930 638	96 74 840 08	KLEMMKASTEN
LEERGEHAEUSE 75 110X55X0	97 57 731 08	1	1	2 533 071	96 52 556 08	WANDLER
LEERGEHAEUSE 75 80X55X0	97 96 553 08	1	1	2 920 596	96 64 597 08	BLINDSTECKER
LEERGEHAEUSE 80X220X120	97 14 228 08	5	1	2 920 581	96 54 405 08	KLEMMKASTEN SA-BOCK VO
LEERGEHAEUSE GEBOHRT 1	97 13 661 08	3	1	1 920 418	96 48 687 08	KLEMMKASTEN KPL.
LEHNE	97 75 558 08	3	1	2 503 101	96 48 626 08	SITZ
LEISTE 13X45X710 PA6G	93 72 005 08	97	3	2 550 001	96 85 596 08	SA-BOCK VORM.
LEISTUNGSRELAIS 24V 15A	10 87 114 6	60	1	2 932 082	96 93 013 08	AUFBAUTEILE MONTAGETAFE
LEISTUNGSRELAIS 75A	11 16 072 3	54	1	2 932 082	96 93 013 08	AUFBAUTEILE MONTAGETAFE
LEITERPLATTE SPF	66 10 179 08	4	1	2 922 001	92 84 311 08	BUSPLATINE
LEITUNG	10 46 727 4	19	1	6 909 010	69 09 010 08	SCHLEIFRINGUEBERTRAEGE

Bezeichnung	Artikel	Pos.	Menge	Seite	Baugruppe	Bezeichnung
LEITUNG	10 46 727 5	20	1	6 909 010	69 09 010 08	SCHLEIFRINGUEBERTRAEGE
LEITUNG 2 X 1,5	60 03 673 08	6	0.65	2 533 096	96 74 683 08	KABELSTRANG
LEITUNG 2 X 1,5	60 03 673 08	8	0.55	2 533 096	96 74 683 08	KABELSTRANG
LEITUNG 8 X	10 32 684 4	28	1	2 533 020	96 71 980 08	ARMATUREN RE.
LEITUNG M.STECKER W911A	96 49 011 08	6	1	3 930 153	96 48 489 08	LEITUNGSTROMMEL KPL.
LEITUNG W1030	96 51 771 08	204	1	3 930 549	96 51 769 08	KLEMMKASTEN KPL.
LEITUNG W1031	96 51 772 08	205	1	3 930 549	96 51 769 08	KLEMMKASTEN KPL.
LEITUNG W1032	96 51 773 08	206	1	3 930 549	96 51 769 08	KLEMMKASTEN KPL.
LEITUNG W1050	96 54 402 08	480	1	3 930 734	96 54 401 08	KLEMMKASTEN
LEITUNG W1051	96 52 804 08	470	1	3 930 734	96 54 401 08	KLEMMKASTEN
LEITUNG W1053	96 54 483 08	430	1	3 930 734	96 54 401 08	KLEMMKASTEN
LEITUNG W1056	96 64 868 08	23	1	2 925 201	96 64 867 08	ERGAENZUNG KAMERA
LEITUNG W1057	96 52 787 08	360	1	3 930 734	96 54 401 08	KLEMMKASTEN
LEITUNG W1058	96 52 835 08	420	1	3 930 734	96 54 401 08	KLEMMKASTEN
LEITUNG W1059	96 52 795 08	370	1	3 930 734	96 54 401 08	KLEMMKASTEN
LEITUNG W1060	96 52 797 08	380	1	3 930 734	96 54 401 08	KLEMMKASTEN
LEITUNG W1061	96 52 783 08	350	1	3 930 734	96 54 401 08	KLEMMKASTEN
LEITUNG W1062A	96 52 798 08	390	1	3 930 734	96 54 401 08	KLEMMKASTEN
LEITUNG W1062B	96 52 800 08	400	1	3 930 734	96 54 401 08	KLEMMKASTEN
LEITUNG W1064	96 52 801 08	410	1	3 930 734	96 54 401 08	KLEMMKASTEN
LEITUNG W1070	96 53 010 08	31	1	3 930 363	96 52 979 08	KLEMMKASTEN KPL.
LEITUNG W1071	96 52 996 08	20	1	3 930 363	96 52 979 08	KLEMMKASTEN KPL.
LEITUNG W1072	96 52 997 08	21	1	3 930 363	96 52 979 08	KLEMMKASTEN KPL.
LEITUNG W1073	96 52 998 08	22	1	3 930 363	96 52 979 08	KLEMMKASTEN KPL.
LEITUNG W1074	96 52 999 08	23	1	3 930 363	96 52 979 08	KLEMMKASTEN KPL.
LEITUNG W1075	96 53 000 08	24	1	3 930 363	96 52 979 08	KLEMMKASTEN KPL.
LEITUNG W1076	96 53 001 08	25	1	3 930 363	96 52 979 08	KLEMMKASTEN KPL.
LEITUNG W1079	96 53 004 08	28	1	3 930 363	96 52 979 08	KLEMMKASTEN KPL.
LEITUNG W1080	96 53 008 08	29	1	3 930 363	96 52 979 08	KLEMMKASTEN KPL.
LEITUNG W1081	96 53 009 08	30	1	3 930 363	96 52 979 08	KLEMMKASTEN KPL.
LEITUNG W1090	96 54 407 08	160	1	2 920 581	96 54 405 08	KLEMMKASTEN SA-BOCK VO
LEITUNG W1091	96 51 848 08	150	1	2 920 581	96 54 405 08	KLEMMKASTEN SA-BOCK VO
LEITUNG W1092	96 51 850 08	151	1	2 920 581	96 54 405 08	KLEMMKASTEN SA-BOCK VO
LEITUNG W1093	96 51 855 08	153	1	2 920 581	96 54 405 08	KLEMMKASTEN SA-BOCK VO
LEITUNG W1094	96 51 856 08	154	1	2 920 581	96 54 405 08	KLEMMKASTEN SA-BOCK VO
LEITUNG W1095	96 51 854 08	152	1	2 920 581	96 54 405 08	KLEMMKASTEN SA-BOCK VO
LEITUNG W1096	96 51 857 08	155	1	2 920 581	96 54 405 08	KLEMMKASTEN SA-BOCK VO
LEITUNG W1140	96 52 970 08	10	1	2 780 524	96 52 968 08	LEITUNGSTROMMEL KPL.
LEITUNG W1140A	96 52 971 08	20	1	2 780 524	96 52 968 08	LEITUNGSTROMMEL KPL.
LEITUNG W1142	96 52 978 08	11	1	2 780 748	96 52 969 08	KLEMMKASTEN KPL.
LEITUNG W1143	96 52 980 08	12	1	2 780 748	96 52 969 08	KLEMMKASTEN KPL.
LEITUNG W1144	96 52 981 08	13	1	2 780 748	96 52 969 08	KLEMMKASTEN KPL.
LEITUNG W1145	96 52 982 08	14	1	2 780 748	96 52 969 08	KLEMMKASTEN KPL.
LEITUNG W1146	96 52 983 08	15	1	2 780 748	96 52 969 08	KLEMMKASTEN KPL.
LEITUNG W163	92 69 930 08	1	1	1 933 100	91 25 249 08	MAGNETLAMPE
LEITUNG W221	96 48 719 08	10	1	1 920 403	96 48 707 08	KLEMMKASTEN KPL.
LEITUNG W241	96 48 718 08	10	1	1 920 417	96 48 703 08	KLEMMKASTEN KPL.
LEITUNG W319	96 52 559 08	11	1	2 533 071	96 52 556 08	WANDLER
LEITUNG W320	96 52 560 08	12	1	2 533 071	96 52 556 08	WANDLER
LEITUNG W330	96 52 929 08	10	1	2 920 001	96 72 296 08	KABELLISTE DREHBUEHNE
LEITUNG W331	96 52 930 08	11	1	2 920 001	96 72 296 08	KABELLISTE DREHBUEHNE
LEITUNG W332	96 52 931 08	12	1	2 920 001	96 72 296 08	KABELLISTE DREHBUEHNE
LEITUNG W333	96 52 932 08	13	1	2 920 001	96 72 296 08	KABELLISTE DREHBUEHNE
LEITUNG W334	96 52 933 08	14	1	2 920 001	96 72 296 08	KABELLISTE DREHBUEHNE
LEITUNG W336	96 54 268 08	21	1	2 920 369	96 54 235 08	KLEMMKASTEN KPL.
LEITUNG W337	96 54 269 08	22	1	2 920 369	96 54 235 08	KLEMMKASTEN KPL.
LEITUNG W338	96 54 270 08	23	1	2 920 369	96 54 235 08	KLEMMKASTEN KPL.
LEITUNG W339	96 54 271 08	24	1	2 920 369	96 54 235 08	KLEMMKASTEN KPL.
LEITUNG W540	96 52 934 08	15	1	2 920 001	96 72 296 08	KABELLISTE DREHBUEHNE
LEITUNG W560	96 52 935 08	16	1	2 920 001	96 72 296 08	KABELLISTE DREHBUEHNE

Bezeichnung	Artikel	Pos.	Menge	Seite	Baugruppe	Bezeichnung
LEITUNG W571	96 52 936 08	17	1	2 920 001	96 72 296 08	KABELLISTE DREHBUEHNE
LEITUNG W572	96 64 528 08	18	1	2 920 001	96 72 296 08	KABELLISTE DREHBUEHNE
LEITUNG W572A	96 65 034 08	19	1	2 920 001	96 72 296 08	KABELLISTE DREHBUEHNE
LEITUNG W601	96 58 237 08	7	1	2 920 001	96 72 296 08	KABELLISTE DREHBUEHNE
LEITUNG W635X1250	92 12 113 08	9	1	2 932 116	96 93 014 08	VERKABELUNG MONTAGETA
LEITUNG W635X1600	92 17 086 08	8	4	2 932 116	96 93 014 08	VERKABELUNG MONTAGETA
LEITUNG W635X1800	92 17 061 08	6	1	2 932 116	96 93 014 08	VERKABELUNG MONTAGETA
LEITUNG W909	96 54 399 08	320	1	3 930 730	96 68 395 08	KLEMMKASTEN KPL.
LEITUNG W910	96 54 400 08	330	1	3 930 730	96 68 395 08	KLEMMKASTEN KPL.
LEITUNG W911	96 49 064 08	303	1	3 930 730	96 68 395 08	KLEMMKASTEN KPL.
LEITUNG W913	96 64 864 08	23	1	2 925 222	96 64 861 08	ERGAENZUNG KAMERA
LEITUNG W915	96 49 026 08	380	1	3 930 730	96 68 395 08	KLEMMKASTEN KPL.
LEITUNG W916	96 49 027 08	390	1	3 930 730	96 68 395 08	KLEMMKASTEN KPL.
LEITUNG W917	96 68 365 08	350	1	3 930 730	96 68 395 08	KLEMMKASTEN KPL.
LEITUNG W918	96 68 367 08	360	1	3 930 730	96 68 395 08	KLEMMKASTEN KPL.
LEITUNG W919	96 68 337 08	1	1	3 930 641	96 68 389 08	S-RUECKHALTESICHERUNG
LEITUNG W920	96 68 338 08	2	1	3 930 641	96 68 389 08	S-RUECKHALTESICHERUNG
LEITUNG W921	96 49 056 08	430	1	3 930 730	96 68 395 08	KLEMMKASTEN KPL.
LEITUNG W923	96 50 211 08	440	1	3 930 730	96 68 395 08	KLEMMKASTEN KPL.
LEITUNG W927	96 57 437 08	450	1	3 930 730	96 68 395 08	KLEMMKASTEN KPL.
LEITUNG W928	96 57 438 08	460	1	3 930 730	96 68 395 08	KLEMMKASTEN KPL.
LEITUNG W935Y	96 52 600 08	9	1	3 780 100	91 70 254 08	WINDWARNUNG
LEITUNG W981	96 50 233 08	350	1	3 930 638	96 74 840 08	KLEMMKASTEN
LEITUNG W982	96 50 235 08	360	1	3 930 638	96 74 840 08	KLEMMKASTEN
LEITUNG W983	96 50 237 08	370	1	3 930 638	96 74 840 08	KLEMMKASTEN
LEITUNG W985Y	96 81 192 08	8	1	3 780 870	91 69 146 08	FLUG-U.WINDWARNUNG
LEITUNGSBRUCHSICHERUNG	51 16 313 14	42	1	X1042959	10 42 959 8	ZUGZYLINDER
LEITUNGSDOSE	11 45 002 9	20	1	5 719 113	57 19 113 08	ANSTEUERGERAET
LEITUNGSHALTER POLYAMID	70 42 805 08	19	3	2 522 011	96 80 809 08	SCHLIESSANLAGE
LEITUNGSTROMMEL 30M 7-P	10 02 800 2	5	1	2 780 524	96 52 968 08	LEITUNGSTROMMEL KPL.
LEITUNGSTROMMEL KPL.	96 48 489 08	6	1	3 930 138	96 67 633 08	ELEKTRIK S-ANLENKSTUECK
LEITUNGSTROMMEL KPL.	96 52 968 08	20	1	2 780 113	96 67 817 08	ELEKTRIK BALLASTPALETTE
LEITUNGSVERBINDER 4-POL	56 03 876	509	1	2 533 096	96 74 683 08	KABELSTRANG
LEUCHTMELDER	60 61 435 08	7	14	2 533 020	96 71 980 08	ARMATUREN RE.
LEUCHTMELDER	60 61 435 08	16	1	2 533 061	96 48 370 08	ARMATUREN ARMLEHNE LI.
LEUCHTMELDER	60 61 435 08	7	1	2 533 063	96 48 371 08	ARMATUREN ARMLEHNE RE.
LEUCHTMELDER	60 61 435 08	35	1	2 932 001	96 81 042 08	RELAISSTEUERUNG
LEUCHTSCHALTKONTAKTGEB	60 61 447 08	10	5	2 533 020	96 71 980 08	ARMATUREN RE.
LEUCHTSCHALTKONTAKTGEB	60 61 447 08	11	4	2 533 061	96 48 370 08	ARMATUREN ARMLEHNE LI.
LEUCHTSCHALTKONTAKTGEB	60 61 447 08	11	1	2 533 063	96 48 371 08	ARMATUREN ARMLEHNE RE.
LEUCHTTASTKONTAKTGEBER	60 61 437 08	24	8	2 533 020	96 71 980 08	ARMATUREN RE.
LIBELLE	71 40 008 08	6	1	1 130 008	91 58 624 08	RAUPENMITTELTEIL
LICCON KONSOLE LCD2 KOMP	91 32 850 08	2	2	2 533 050	96 48 359 08	ELEKTRIK KABINE
LICCON KONSOLE LCD3 KRA	96 47 216 08	3	1	2 533 050	96 48 359 08	ELEKTRIK KABINE
LICCON KONSOLE LCD3 LSB-	91 04 705 08	80	1	2 913 200	96 47 216 08	LICCON KONSOLE LCD3
LICCON MONTAGEEINHEIT	96 90 850 08	5	1	2 932	91 78 422 08	EINBAUTEILE SCHALTSCHRAN
LICHTSCHEIBE	60 72 126 08	1	1	6 071 131	60 71 131 08	SCHLUSSBREMSLEUCHTE
LINSENFLACHKOPFSCHRAUB	10 44 130 5	26	4	2 533 020	96 71 980 08	ARMATUREN RE.
LINSENFLACHKOPFSCHRAU	10 44 129 6	17	4	2 533 003	96 73 437 08	ELEKTRIK ANBAUTEILE KABIN
LINSENFLACHKOPFSCHRAUB	10 45 069 3	80	6	2 520	91 72 029 08	KABINE VERGLAST
LINSENFLACHKOPFSCHRAUB	10 45 069 3	3	11	2 520 033	96 50 633 08	MONITORKONSOLE
LINSENFLACHKOPFSCHRAUB	10 45 069 3	25	4	2 520 034	96 45 984 08	INNENVERKLEIDUNG
LINSENFLACHKOPFSCHRAUB	10 45 069 3	10	3	2 810 001	96 74 933 08	KRANFUEHRERKABINE VORM
LINSENFLACHKOPFSCHRAU	10 41 285 1	27	5	2 260	91 74 253 08	BATTERIELAGERUNG
LINSENFLACHKOPFSCHRAU	10 41 285 1	4	5	2 391 036	96 23 055 08	DECKEL VORM.
LINSENFLACHKOPFSCHRAU	10 41 285 1	73	6	2 810	91 72 335 08	KRANFUEHRERKABINE KPL.
LINSENFLACHKOPFSCHRAU	10 41 285 1	21	8	2 925 402	96 58 855 08	KAMERAANBAU DREHBUEHN
LINSENFLACHKOPFSCHRAU	10 41 285 2	15	10	2 522 013	96 45 883 08	FUEHRUNG VORM.
LINSENFLACHKOPFSCHRAU	10 41 285 2	39	4	2 711	91 52 800 08	ZENTRALSCHMIERANLAGE O
LINSENFLACHKOPFSCHRAU	10 41 285 3	12	1	2 522 011	96 80 809 08	SCHLIESSANLAGE

Bezeichnung	Artikel	Pos.	Menge	Seite	Baugruppe	Bezeichnung
LINSENFLACHKOPFSCHRAU	10 41 285 4	18	4	1 130 008	91 58 624 08	RAUPENMITTELTEIL
LINSENFLACHKOPFSCHRAU	10 41 285 4	305	4	1 972 252	96 67 665 08	ZUSATZHYDR.RAUPENTRAEG
LINSENFLACHKOPFSCHRAU	10 41 285 4	305	4	1 972 253	96 67 664 08	ZUSATZHYDR.RAUPENTRAEG
LINSENFLACHKOPFSCHRAU	10 41 285 4	13	31	2 310	91 63 405 08	WINDE 1
LINSENFLACHKOPFSCHRAU	10 41 285 4	13	31	2 320	91 63 406 08	WINDE 2
LINSENFLACHKOPFSCHRAU	10 41 285 4	20	46	2 340	91 63 407 08	WINDE 4 EINZIEHWERK
LINSENFLACHKOPFSCHRAU	10 41 285 4	44	4	2 391 040	96 75 829 08	KUPPLUNGSSTELLER
LINSENFLACHKOPFSCHRAU	10 41 285 4	305	2	2 393 003	96 69 938 08	LUFTFILTERANLAGE
LINSENFLACHKOPFSCHRAU	10 41 285 4	(6)	5	2 550 001	96 85 596 08	SA-BOCK VORM.
LINSENFLACHKOPFSCHRAU	10 41 285 4	23	63	2 550 001	96 85 596 08	SA-BOCK VORM.
LINSENFLACHKOPFSCHRAU	10 41 285 4	12	2	2 550 008	96 47 628 08	HALTER KPL.
LINSENFLACHKOPFSCHRAU	10 41 285 4	12	2	2 550 009	96 47 645 08	HALTER KPL.
LINSENFLACHKOPFSCHRAU	10 41 285 4	68	4	2 631	91 73 333 08	LAUFSTEG DREHBUEHNE
LINSENFLACHKOPFSCHRAU	10 41 285 4	39	2	2 652	91 61 110 08	ROLLENLAGERUNG
LINSENFLACHKOPFSCHRAU	10 41 285 4	16	4	2 657	91 61 109 08	MONTAGEEINRICHTUNG RA
LINSENFLACHKOPFSCHRAU	10 41 285 4	7	4	2 670	91 71 399 08	KRAFTSTOFFBEHAELTER KPL
LINSENFLACHKOPFSCHRAU	10 41 285 4	18	2	2 671	91 52 798 08	OELBEHAELTER KPL.
LINSENFLACHKOPFSCHRAU	10 41 285 4	24	2	2 671 004	96 46 305 08	OELBEHAELTER VORM.
LINSENFLACHKOPFSCHRAU	10 41 285 4	8	4	2 790 455	91 57 005 08	TRANSPORTABLAGE
LINSENFLACHKOPFSCHRAU	10 41 285 4	60	7	2 810	91 72 335 08	KRANFUEHRERKABINE KPL.
LINSENFLACHKOPFSCHRAU	10 41 285 4	3	4	2 832	91 72 008 08	HEIZKLIMAGERAET EINBAU
LINSENFLACHKOPFSCHRAU	10 41 285 4	(5)	28	2 920	91 68 453 08	ELEKTRIK DREHBUEHNE
LINSENFLACHKOPFSCHRAU	10 41 285 4	302	8	2 978 007	96 68 931 08	ZUSATZHYDR.MONTAGEEINR
LINSENFLACHKOPFSCHRAU	10 41 285 4	95	51	3 211	91 75 365 08	S-ANLENKSTUECK
LINSENFLACHKOPFSCHRAU	10 41 285 4	30	4	3 215 005	91 52 846 08	ROLLENSATZ
LINSENFLACHKOPFSCHRAU	10 41 285 4	30	4	3 215 006	91 52 847 08	ROLLENSATZ
LINSENFLACHKOPFSCHRAU	10 41 285 4	30	33	3 350	91 63 410 08	WINDE 3
LINSENFLACHKOPFSCHRAU	10 41 285 4	22	14	3 370	91 63 409 08	WINDE 6
LINSENFLACHKOPFSCHRAU	10 41 285 4	36	15	3 711	91 68 435 08	MASTNASE
LINSENFLACHKOPFSCHRAU	10 41 285 4	128	25	3 713	91 75 366 08	D-ANLENKSTUECK
LINSENFLACHKOPFSCHRAU	10 41 285 4	90	18	3 714	91 63 428 08	D-KOPFSTUECK
LINSENFLACHKOPFSCHRAUB	10 41 285 7	20	2	2 260 006	96 58 435 08	BATTERIEKASTEN VORM.
LINSENFLACHKOPFSCHRAUB	10 41 285 7	85	2	2 520	91 72 029 08	KABINE VERGLAST
LINSENFLACHKOPFSCHRAUB	10 41 285 7	19	4	2 541	91 71 506 08	ZUSATZHEIZUNG OW
LINSENFLACHKOPFSCHRAUB	10 41 285 7	11	1	2 541 001	96 72 762 08	ZUSATZHEIZUNG VORM.
LINSENFLACHKOPFSCHRAUB	10 41 285 7	53	6	2 631	91 73 333 08	LAUFSTEG DREHBUEHNE
LINSENFLACHKOPFSCHRAUB	10 41 285 7	320	16	2 859	91 69 351 08	GERAEUSCHDAEMMUNG
LINSENFLACHKOPFSCHRAUB	10 41 285 7	310	24	2 859 005	96 70 695 08	KLAPPE VORM.
LINSENFLACHKOPFSCHRAUB	10 41 285 7	304	2	2 978 109	96 69 155 08	ZUSATZHYDR.D-RUECKHALT
LINSENFLACHKOPFSCHRAUB	10 41 285 7	304	2	2 978 206	96 69 083 08	ZUSATZHYDR.S-RUECKHALTE
LINSENFLACHKOPFSCHRAUB	10 41 285 7	13	12	3 291	91 76 915 08	S-RUECKHALTESICHERUNG
LINSENFLACHKOPFSCHRAUB	10 41 285 7	43	2	3 350	91 63 410 08	WINDE 3
LINSENFLACHKOPFSCHRAUB	10 41 285 7	127	42	3 713	91 75 366 08	D-ANLENKSTUECK
LINSENFLACHKOPFSCHRAUB	10 41 286 1	79	2	2 520	91 72 029 08	KABINE VERGLAST
LINSENFLACHKOPFSCHRAUB	10 41 286 1	51	2	2 520 034	96 45 984 08	INNENVERKLEIDUNG
LINSENFLACHKOPFSCHRAUB	10 41 286 1	25	8	2 541	91 71 506 08	ZUSATZHEIZUNG OW
LINSENFLACHKOPFSCHRAUB	10 41 286 1	10	1	2 541 001	96 72 762 08	ZUSATZHEIZUNG VORM.
LINSENFLACHKOPFSCHRAUB	10 41 286 1	304	4	2 650	91 76 853 08	HARNSTOFFTANK
LINSENFLACHKOPFSCHRAUB	10 41 286 1	322	23	2 859	91 69 351 08	GERAEUSCHDAEMMUNG
LINSENKOPFSCHRAUBE 4X10	11 06 815 9	4	4	2 541	91 71 506 08	ZUSATZHEIZUNG OW
LINSENSCHRAUBE M6X12 10.	10 33 615 7	20	6	2 391 040	96 75 829 08	KUPPLUNGSSTELLER
LITZE 0,5	60 01 313 08	342	0.16	2 920 454	96 73 321 08	KABELSTRANG
LITZE 0,5	60 01 313 08	342	0.16	2 920 462	96 73 318 08	KABELSTRANG
LUEFTER	61 07 145 08	2	1	2 913 004	96 20 460 08	GEHAEUSE VORM.
LUEFTER	61 07 146 08	2	2	2 913 006	96 20 732 08	LUEFTERBLECH VORM.
LUEFTER 80X80X25	61 03 886 14	3	2	2 913 102	92 32 870 08	LUEFTEREINHEIT
LUEFTERBLECH	92 99 370 08	1	1	2 913 006	96 20 732 08	LUEFTERBLECH VORM.
LUEFTERBLECH VORM.	96 20 732 08	1	1	2 913 005	96 28 696 08	INNENGEHAEUSE VORM.
LUEFTEREINHEIT	92 32 870 08	11	1	2 913 100	91 23 538 08	BAUGRUPPENTRAEGER
LUEFTERMASKE 1X286X173 D	28 81 799 08	15	1	2 913 100	91 23 538 08	BAUGRUPPENTRAEGER

Bezeichnung	Artikel	Pos.	Menge	Seite	Baugruppe	Bezeichnung
LUEFTERNABE D=168	95 70 468 08	10	2	2 391 023	96 69 509 08	KUEHLER VORM.
LUFTANSAUGKASTEN SCHWK	96 69 941 08	4	1	2 393 003	96 69 938 08	LUFTFILTERANLAGE
LUFTANSAUGROHR STAHL SP	96 69 939 08	1	1	2 393 003	96 69 938 08	LUFTFILTERANLAGE
LUFTANSAUGROHR STAHL SP	96 69 940 08	2	1	2 393 003	96 69 938 08	LUFTFILTERANLAGE
LUFTANSAUGROHR STAHL SP	97 01 406 8	3	1	2 393 003	96 69 938 08	LUFTFILTERANLAGE
LUFTBEHAELTER 39,8L 10BAR	50 26 558 08	162	1	2 990 000	96 70 680 08	VERROHRUNG DRUCKLUFTA
LUFTBEHAELTER DIN 74281 20	50 26 577 08	155	1	3 978 011	96 69 774 08	ZUSATZHYDRAULIK SB-KOPFS
LUFTBEHAELTER DIN 74281 4	50 29 871 08	160	1	2 990 000	96 70 680 08	VERROHRUNG DRUCKLUFTA
LUFTFILTER	10 49 189 9	101	1	2 393 003	96 69 938 08	LUFTFILTERANLAGE
LUFTFILTER NLG12-18M³/MIN	10 48 802 4	100	1	2 393 003	96 69 938 08	LUFTFILTERANLAGE
LUFTFILTERANLAGE	96 69 938 08	1	1	2 393	91 69 337 08	LUFTFILTERANLAGE KPL.
LUFTFILTERANLAGE KPL.	91 69 337 08	125	1		LR 1600-2-0	LIEBHERR RAUPENKRAN LR 1
LUFTFUEHRUNG LI. PP SPF	97 69 550 08	12	1	2 520	91 72 029 08	KABINE VERGLAST
LUFTFUEHRUNG LI. PP SPF	97 69 672 08	14	1	2 520	91 72 029 08	KABINE VERGLAST
LUFTFUEHRUNG PP SPF	97 71 765 08	16	2	2 520	91 72 029 08	KABINE VERGLAST
LUFTFUEHRUNG RE. PP SPF	97 69 551 08	13	1	2 520	91 72 029 08	KABINE VERGLAST
LUFTFUEHRUNG RE. PP SPF	97 69 673 08	15	1	2 520	91 72 029 08	KABINE VERGLAST
LUFTHUTZE SCHWK. STAHL	96 70 599 08	2	1	2 393	91 69 337 08	LUFTFILTERANLAGE KPL.
LUFTPRESSER	10 65 049 0	85	1	X1111334	11 11 334 3	FAHRERSITZ
LUFTPRESSER	11 11 057 8	1	1	9 739 883	97 39 883	LUFTPRESSER
LUFTPRESSER	97 39 883	543	1	X1100933	11 00 933 6	DIESELMOTOR
LUFTTROCKNER	50 26 573 08	52	1	2 990 000	96 70 680 08	VERROHRUNG DRUCKLUFTA
MAGNET 24V	10 02 369 3	27	1	X1035465	10 35 465 9	STEUERTEIL
MAGNET 24V	10 02 369 3	(1)	1	X1047033	10 47 033 2	VERSTELLUNG
MAGNET 24V	10 02 369 3	27	1	X1065300	10 65 300 9	STEUERTEIL
MAGNET 24V	10 42 953 2	5	1	5 114 651	51 14 651 08	WEGEVENTIL
MAGNET 24V	10 65 009 2	2	1	X1034282	10 34 282 3	DRUCKREGELVENTIL
MAGNET 24V	10 66 309 4	(1)	1	2 970 000	96 67 119 08	HYDRAULIK OBERWAGEN
MAGNET 24V	10 66 309 4	1	1	X1049315	10 49 315 9	WEGESITZVENTIL
MAGNET 24V	57 06 338 08	1	1	5 114 445	51 14 445 08	WEGEVENTIL
MAGNET 24V	57 06 338 08	1	1	5 114 498	51 14 498 08	WEGEVENTIL
MAGNET 24V	57 06 338 08	1	1	5 114 943	51 14 943 08	WEGEVENTIL
MAGNET 24V	57 08 278 08	1	1	5 114 444	51 14 444 08	WEGEVENTIL
MAGNET 28V	10 29 130 6	(1)	1	X1041325	10 41 325 5	UMSCHALTBLOCK
MAGNETADAPTER 40 KUNST	11 10 135 4	5	1	2 650 001	96 73 053 08	HARNSTOFFTANK VORM.
MAGNETLAMPE	91 25 249 08	42	1	1 750	91 52 395 08	WERKZEUG
MAGNETSCHALTER	11 11 054 4	11	1	9 739 847	97 39 847	STARTER
MAGNETSPULE	11 00 524 4	1	1	X1042393	10 42 393 8	WEGEVENTIL
MAGNETSPULE 24V	11 00 432 1	12	1	X1045104	10 45 104 9	WEGEVENTIL
MAGNETSPULE 24V	57 17 127 08	1	2	5 113 022	51 13 022 08	WEGEVENTIL
MAGNETSPULE 24V	57 19 101 08	435	2	5 713 626	57 13 626 08	VORSTEUERVENTIL
MAGNETSPULE 28V	57 08 179 08	1	2	5 710 349	57 10 349 08	WEGEVENTIL
MAGNETVENTIL	50 26 596 08	50	1	2 990 000	96 70 680 08	VERROHRUNG DRUCKLUFTA
MAGNETVENTIL 24V	10 01 245 8	4	1	9 739 870	97 39 870	FLAMMSTARTANLAGE
MAGNETVENTIL 24V	10 34 300 3	3	1	2 541	91 71 506 08	ZUSATZHEIZUNG OW
MAGNETVENTIL 24V	10 34 300 3	4	1	2 832	91 72 008 08	HEIZKLIMAGERAET EINBAU
MANOMETER 63	75 00 011 08	30	1	1 750	91 52 395 08	WERKZEUG
MANOMETER 63	75 00 018 08	31	2	1 750	91 52 395 08	WERKZEUG
MANOMETER 63	75 00 024 08	214	3	2 970 000	96 67 119 08	HYDRAULIK OBERWAGEN
MANOMETERANSCHLUSS A3	47 09 005 08	614	1	2 978 007	96 68 931 08	ZUSATZHYDR.MONTAGEEINR
MANOMETERANSCHLUSS MA	47 09 008 08	32	3	1 750	91 52 395 08	WERKZEUG
MASTNASE 36T	91 68 435 08	305	1		LR 1600-2-0	LIEBHERR RAUPENKRAN LR 1
MASTNASE SCHWK.	96 73 112 08	1	1	3 711	91 68 435 08	MASTNASE
MAUSERSATZ	10 32 683 8	27	1	2 533 020	96 71 980 08	ARMATUREN RE.
MEGI-ANSCHLAGPUFFER 50X	72 66 158 08	8	2	2 260	91 74 253 08	BATTERIELAGERUNG
MEGIPUFFER	72 66 113 08	54	1	2 810	91 72 335 08	KRANFUEHRERKABINE KPL.
MEGIPUFFER	72 66 122 08	42	1	2 810	91 72 335 08	KRANFUEHRERKABINE KPL.
MEGIPUFFER	72 66 127 08	150	1	2 650	91 76 853 08	HARNSTOFFTANK
MEGIPUFFER	72 66 127 08	14	1	2 925 203	96 52 153 08	KAMERAANBAU S-ANLENKSTU
MEGIPUFFER	72 66 127 08	14	1	2 925 204	92 16 990 08	KAMERAANBAU D-ANLENKS

Bezeichnung	Artikel	Pos.	Menge	Seite	Baugruppe	Bezeichnung
MEGIPUFFER 100X40-M16X44	72 66 160 08	9	2	3 220	91 70 738 08	S-ZWISCHENSTUECK
MEGIPUFFER 100X40-M16X44	72 66 160 08	9	2	3 223	91 60 904 08	S-ZWISCHENSTUECK
MEGIPUFFER 100X40-M16X44	72 66 160 08	9	2	3 223	91 70 741 08	S-ZWISCHENSTUECK
MEGIPUFFER 100X40-M16X44	72 66 160 08	9	2	3 223 011	91 77 456 08	S-ZWISCHENSTUECK
MEGIPUFFER 100X40-M16X44	72 66 160 08	9	2	3 223 100	91 70 743 08	S-ZWISCHENSTUECK
MEGIPUFFER 100X40-M16X44	72 66 160 08	10	2	3 745	91 68 438 08	SCHWEBEBALLAST
MEGIPUFFER 18X7,5	72 66 167 08	10	4	2 510	91 52 788 08	DREHBUEHNENVERKLEIDUN
MEISTERSCHALTER ST2000-	60 60 950 08	5	1	2 533 060	96 48 368 08	ELEKTRIK ARMLEHNE LI.
MEISTERSCHALTER ST2000-	60 60 950 08	5	1	2 533 062	96 48 369 08	ELEKTRIK ARMLEHNE RE.
MEISTERSCHALTER ST2000-	60 60 950 08	5	1	2 533 069	96 48 372 08	ELEKTRIK ARMATUR
MEMBRANSPEICHER 2L 10BA	51 06 425 08	158	2	2 970 000	96 67 119 08	HYDRAULIK OBERWAGEN
MEMBRANTUELLE 29/37/44	55 30 278 08	51	2	2 520	91 72 029 08	KABINE VERGLAST
MEMBRANTUELLE 29/37/44	55 30 278 08	5	2	2 520 033	96 50 633 08	MONITORKONSOLE
MEMBRANTUELLE 29/37/44	55 30 278 08	26	1	2 520 034	96 45 984 08	INNENVERKLEIDUNG
MEMBRANTUELLE 29/37/44	55 30 278 08	12	4	2 832	91 72 008 08	HEIZKLIMAGERAET EINBAU
MESSANSCHLUSS BMA3 6L	47 56 014 08	604	1	1 972 252	96 67 665 08	ZUSATZHYDR.RAUPENTRAEG
MESSANSCHLUSS BMA3 6L	47 56 014 08	604	1	1 972 253	96 67 664 08	ZUSATZHYDR.RAUPENTRAEG
MESSANSCHLUSS BMA3 6S	47 56 015 08	601	2	1 970 101	96 67 647 08	HYDRAULIK MITTELTEIL
MESSANSCHLUSS BMA3 6S	47 56 015 08	620	18	2 970 000	96 67 119 08	HYDRAULIK OBERWAGEN
MESSANSCHLUSS BMA3 6S	47 56 015 08	600	1	2 975 041	96 68 924 08	ZUSATZHYDRAULIK MONTAGE
MESSANSCHLUSS BMA3 6S	47 56 015 08	605	1	2 976 002	96 70 210 08	ZUSATZHYDRAULIK PUMPE
MESSANSCHLUSS BMA3 6S	47 56 015 08	612	1	2 978 109	96 69 155 08	ZUSATZHYDR.D-RUECKHALT
MESSANSCHLUSS BMA3 6S	47 56 015 08	607	1	2 978 206	96 69 083 08	ZUSATZHYDR.S-RUECKHALTE
MESSANSCHLUSS BMA3 6S	47 56 015 08	619	1	3 978 101	96 69 717 08	HYDR.SCHWEBEBALLAST-AN
MESSANSCHLUSS EMA3 G1/4	47 56 026 08	668	12	2 970 000	96 67 119 08	HYDRAULIK OBERWAGEN
MESSANSCHLUSS EMA3 M12	47 56 032 08	680	7	2 970 000	96 67 119 08	HYDRAULIK OBERWAGEN
MESSANSCHLUSS EMA3 M12	47 56 032 08	604	2	2 976 002	96 70 210 08	ZUSATZHYDRAULIK PUMPE
MESSANSCHLUSS EMA3 M12	47 56 032 08	608	2	2 977 203	96 67 999 08	ZUSATZHYDRAULIK PUMPE 5+
MESSANSCHLUSS GMA3 38S	47 56 034 08	611	4	1 970 101	96 67 647 08	HYDRAULIK MITTELTEIL
MESSANSCHLUSS GMA3 38S	47 56 034 08	600	4	2 975 173	96 68 161 08	ZUSATZHYDR.GITTER-WINDE
MESSANSCHLUSS GMA3 38S	47 56 034 08	600	2	3 978 022	96 69 722 08	ZUSATZHYDRAULIK ZWISCH
MESSANSCHLUSS GMA3 38S	47 56 034 08	600	2	3 978 024	96 69 721 08	ZUSATZHYDRAULIK ZWISCH
MESSERTRENNKLEMME 0,2-2	60 27 616 08	7	3	2 932 082	96 93 013 08	AUFBAUTEILE MONTAGETAFE
MESSSCHLAUCH DN2 1000	47 09 018 08	33	3	1 750	91 52 395 08	WERKZEUG
MESSSCHLAUCH DN5 2000	47 09 019 08	34	2	1 750	91 52 395 08	WERKZEUG
MESSSTUTZEN DKO 10L	51 06 290 08	665	8	2 970 000	96 67 119 08	HYDRAULIK OBERWAGEN
MESSSTUTZEN DKO 10L	51 06 290 08	619	2	2 975 114	96 67 649 08	ZUSATZHYDRAULIK WINDE 2
MESSSTUTZEN DKO 10L	51 06 290 08	611	2	2 975 153	96 67 814 08	ZUSATZHYDRAULIK WINDE 3
MESSSTUTZEN DKO 10L	51 06 290 08	602	2	2 975 407	96 68 091 08	ZUSATZHYDRAULIK WINDE 6
MESSSTUTZEN DKO 10L	51 06 290 08	619	2	2 975 706	96 67 784 08	ZUSATZHYDRAULIK WINDE 1
MESSSTUTZEN DKO 10L	51 06 290 08	619	2	2 978 109	96 69 155 08	ZUSATZHYDR.D-RUECKHALT
MESSSTUTZEN DKO 10L	51 06 290 08	615	1	2 978 206	96 69 083 08	ZUSATZHYDR.S-RUECKHALTE
MESSWIDERSTAND -40/+125°	10 44 951 6	2	3	2 533 003	96 73 437 08	ELEKTRIK ANBAUTEILE KABIN
MIKROSCHALTER	10 33 559 6	3	4	6 060 950	60 60 950 08	MEISTERSCHALTER
MINUTENRING	11 11 039 2	3	6	9 739 793	97 39 793	KOLBEN KPL.
MITNEHMER	10 01 472 9	7	1	X1032716	10 32 716 7	ELEKTROPUMPE
MITNEHMER	11 11 050 2	1	1	9 739 833	97 39 833	ANBAUTEILE
MITNEHMER	11 11 050 4	3	1	9 739 835	97 39 835	HOCHDRUCKPUMPE
MITNEHMER	11 11 050 4	4	1	X1111049	11 11 049 7	HOCHDRUCKPUMPE
MITNEHMER	59 20 399 14	9	1	5 718 420	57 18 420 08	FLANSCH
MITNEHMER SCHWK.	92 90 527 08	3	1	1 130 032	91 68 958 08	DREHDURCHFUEHRUNG
MITTELZAPFEN	57 01 146 08	3	1	5 701 133	57 01 133 08	TRIEBWERK
MONITORKONSOLE	96 50 633 08	9	1	2 520	91 72 029 08	KABINE VERGLAST
MONITORKONSOLE PU SPF	97 79 033 08	1	1	2 520 033	96 50 633 08	MONITORKONSOLE
MONTAGEEINRICHTUNG RA	91 61 109 08	139	1		LR 1600-2-0	LIEBHERR RAUPENKRAN LR 1
MONTAGELEUCHTE 7,5W 28V	60 71 040 08	24	1	1 750	91 52 395 08	WERKZEUG
MONTAGEPLATTE	51 06 340 08	158	1	3 978 101	96 69 717 08	HYDR.SCHWEBEBALLAST-AN
MONTAGEROLLE	92 65 732 08	51	1	1 750	91 52 395 08	WERKZEUG
MONTAGESATZ	11 06 792 1	100	1	X1100700	11 00 700 3	OEL-LUFTKUEHLER
MONTAGEWINDE	91 61 617 08	119	1		LR 1600-2-0	LIEBHERR RAUPENKRAN LR 1

Bezeichnung	Artikel	Pos.	Menge	Seite	Baugruppe	Bezeichnung
MONTAGEZYLINDER SPF	51 23 682 08	50	1	1 750	91 52 395 08	WERKZEUG
MOOSGUMMI 20X4 MOOSGU	26 21 031 08	30	0.064	2 502	91 72 033 08	STEUERSTAND
MOTOR	10 65 014 1	341	1	X1164392	11 64 392 0	HYDRAULIKAGGREGAT
MOTORAUFNAHME	11 10 164 1	(2)	2	X1106606	11 06 606 1	KUEHLERANLAGE
MOTORBREMSE KPL.	97 39 186	700	1	9 739 659	97 39 659	DIESELMOTOR
MOTORFLANSCH	54 01 840 08	7	1	5 402 705	54 02 705 14	ANTRIEB KPL
MOTORFLANSCH 983593114	54 02 853 14	7	1	X1111402	11 11 402 6	ANTRIEB
MOTORGEHAEUSE	10 01 469 2	3	1	X1032716	10 32 716 7	ELEKTROPUMPE
MOTORGEHAEUSE	10 49 392 0	1	1	X1032716	10 32 716 7	ELEKTROPUMPE
MOTORKONSOLE	96 48 449 08	11	1	2 391 001	96 69 507 08	DIESELMOTOR VORM.
MOTORKONSOLE	96 49 935 08	12	1	2 391 001	96 69 507 08	DIESELMOTOR VORM.
MOTORKONSOLE SCHWK.	96 43 477 08	10	2	2 391 001	96 69 507 08	DIESELMOTOR VORM.
MOTORKONSOLE SCHWK.HI.	96 71 548 08	5	2	2 391 001	96 69 507 08	DIESELMOTOR VORM.
MOTORKONSOLE SCHWK.HI.LI	96 69 511 08	3	1	2 391 001	96 69 507 08	DIESELMOTOR VORM.
MOTORKONSOLE SCHWK.HI.	96 69 512 08	4	1	2 391 001	96 69 507 08	DIESELMOTOR VORM.
MOTORREGELUNGSENSORIK	97 39 554	581	1	9 739 659	97 39 659	DIESELMOTOR
MOTORSTEUERGERAET LID	10 13 829 2	570	1	9 739 659	97 39 659	DIESELMOTOR
MUTTER	51 10 530 08	22	1	5 104 019	51 04 019 08	UMSCHALTVENTIL
MUTTER	70 27 459	2	2	5 113 022	51 13 022 08	WEGEVENTIL
MUTTER CR6-FREI	57 10 772 08	(5)	1	2 975 706	96 67 784 08	ZUSATZHYDRAULIK WINDE 1
MUTTER CR6-FREI	57 10 823 08	(5)	1	1 970 101	96 67 647 08	HYDRAULIK MITTELTEIL
MUTTER M12 ST VERKUPFER	55 20 022 08	354	4	2 392	91 69 336 08	SCHALLDAEMPFERANLAGE
NABE	10 44 348 1	6	1	9 739 814	97 39 814	WASSERPUMPE
NABE	11 12 331 2	7	1	9 739 794	97 39 794	KURBELWELLE
NABE	57 19 010 08	2	1	5 719 006	57 19 006 08	PUMPENTRAEGER
NADELKRANZ 110X117X24	57 07 961 08	20	1	5 402 704	54 02 704 14	ABTRIEB KPL
NAEHERUNGSSCHALTER BER	10 09 761 3	(2)	1	2 711	91 52 800 08	ZENTRALSCHMIERANLAGE O
NAEHERUNGSSCHALTER BER	11 00 319 3	5	2	1 920 308	96 68 385 08	ELEKTRIK RAUPENTRAEGER
NAEHERUNGSSCHALTER BER	11 00 319 3	5	2	1 920 309	96 68 384 08	ELEKTRIK RAUPENTRAEGER
NAEHERUNGSSCHALTER BER	11 00 319 3	(1)	2	2 350	91 79 269 08	DREHWERK
NEIGUNGSGEBER +/-25° ALU	11 00 119 4	(10)	1	1 921 100	91 72 880 08	ELEKTRIK MITTELTEIL
NEIGUNGSGEBER +/-5° X/Y L	10 80 206 2	12	1	2 780 113	96 67 817 08	ELEKTRIK BALLASTPALETTE
NETZTEIL 4	96 19 563 08	2	1	2 932 122	96 90 850 08	LICCON MONTAGEEINHEIT
NETZTEIL 4	96 19 563 08	15	1	2 932 160	96 90 849 08	SCHALTSCHRANK MECH.
NILOSRING	74 72 042 05	45	1	X1035659	10 35 659 9	VERTEILERGETRIEBE
NIVEAUGEBER L=230 24V	10 13 040 7	40	1	9 939 554	97 39 554	MOTORREGELUNGSENSORIK
NIVEAUGEBER L=230 24V	10 81 694 4	(1)	1	9 939 554	97 39 554	MOTORREGELUNGSENSORIK
NIVEAUGEBER L=450	78 90 160 08	6	1	1 783 001	96 20 590 08	BRENNSTOFFBEHAELTER VO
NIVEAUSONDE L=50 5 V SPF	10 22 814 3	110	1	2 391 023	96 69 509 08	KUEHLER VORM.
NOCKENWELLE R-MOTORXD	11 11 040 9	1	1	9 739 801	97 39 801	NOCKENWELLE
NOCKENWELLE R-MOTORXD	97 39 801	42	1	X1100933	11 00 933 6	DIESELMOTOR
NOCKENWELLENBUCHSE	11 11 041 0	1	14	9 739 802	97 39 802	ANBAUTEILE
NOCKENWELLENRAD R-MOT	11 11 041 2	2	1	9 739 802	97 39 802	ANBAUTEILE
NOT-AUS SCHALTGERAET 24V	10 47 515 0	55	1	2 932 082	96 93 013 08	AUFBAUTEILE MONTAGETAFE
NOT-AUS TASTE	60 61 441 08	(2)	1	2 533 051	96 74 752 08	ELEKTRIK KABINE
NOTAUS KRANFUEHRERKAB	91 52 951 08	352	1		LR 1600-2-0	LIEBHERR RAUPENKRAN LR 1
NOTAUS KRANFUEHRERKAB	96 74 753 08	4	1	2 533 051	96 74 752 08	ELEKTRIK KABINE
NOTHAMMER	88 50 422 08	58	1	2 520 034	96 45 984 08	INNENVERKLEIDUNG
NOTSITZ	91 55 873 08	130	1		LR 1600-2-0	LIEBHERR RAUPENKRAN LR 1
NUTMUTTER M30X1,5	57 01 139 08	9	1	5 701 129	57 01 129 08	TRIEBWERK
O-RING	10 29 387 9	19	1	X1117100	11 17 100 3	PUMPENTRAEGER
O-RING	10 29 388 0	20	1	X1117100	11 17 100 3	PUMPENTRAEGER
O-RING	10 33 217 2	48	1	X1035465	10 35 465 9	STEUERTEIL
O-RING	10 33 217 2	48	1	X1065300	10 65 300 9	STEUERTEIL
O-RING 100X2,5 NBR70	72 64 351 08	405	1	2 391 001	96 69 507 08	DIESELMOTOR VORM.
O-RING 10X2 NBR70	72 64 065 08	(22)	1	X1042440	10 42 440 2	STEUERBLOCK
O-RING 10X2,2 NBR70	50 29 332 08	552	3	2 990 000	96 70 680 08	VERROHRUNG DRUCKLUFTA
O-RING 125X2 FPM70	57 16 865 08	42	1	X1035659	10 35 659 9	VERTEILERGETRIEBE
O-RING 125X3 NBR70	72 64 260 08	406	2	2 391 001	96 69 507 08	DIESELMOTOR VORM.
O-RING 12X2 NBR70	70 42 748 08	30	4	2 260 006	96 58 435 08	BATTERIEKASTEN VORM.

Bezeichnung	Artikel	Pos.	Menge	Seite	Baugruppe	Bezeichnung
O-RING 12X2 NBR70	70 42 748 08	113	4	2 859 005	96 70 695 08	KLAPPE VORM.
O-RING 12X2 NBR70	70 42 748 08	12	4	2 859 007	96 70 603 08	DECKEL KPL.
O-RING 12X2 NBR70	70 42 748 08	12	4	2 859 026	96 70 604 08	DECKEL KPL.
O-RING 12X2 NBR70	70 42 748 08	6	4	2 859 029	96 46 779 08	DECKEL KPL.
O-RING 12X2 NBR70	70 42 748 08	12	4	2 859 029	96 70 609 08	DECKEL KPL.
O-RING 12X2 NBR70	70 42 748 08	6	6	2 932 168	96 48 167 08	DECKEL KPL.
O-RING 12X2 NBR70	70 42 748 08	8	2	X1047526	10 47 526 2	ABSPERRORGAN
O-RING 12X2,5 HNBR	74 12 937	23	1	X1030300	10 30 300 7	KRAFTSTOFFVORFILTER
O-RING 132X3 NBR70	50 26 150 08	43	1	X1035659	10 35 659 9	VERTEILERGETRIEBE
O-RING 135X3 NBR 70	72 64 528 01	29	1	7 743 566	77 43 566 08	ELEKTROPUMPE
O-RING 13X2,5 HNBR	10 29 417 2	20	1	X1030300	10 30 300 7	KRAFTSTOFFVORFILTER
O-RING 140X3 NBR70	57 01 637 08	5	1	X1032716	10 32 716 7	ELEKTROPUMPE
O-RING 14X1,1 NBR70	57 00 101 08	3	2	5 114 498	51 14 498 08	WEGEVENTIL
O-RING 14X1,1 NBR70	57 00 101 08	3	2	5 114 943	51 14 943 08	WEGEVENTIL
O-RING 14X3 NBR70	72 64 056 08	34	1	X1041101	10 41 101 5	RUECKFALLSTUETZE
O-RING 14X3 NBR70	72 64 056 08	29	1	X1041101	10 41 101 9	HYDROZYLINDER
O-RING 14X3 NBR90	51 07 118 08	320	1	X1041101	10 41 101 8	RUECKFALLSTUETZE
O-RING 150X3 FPM70	57 16 648 08	(52)	1	1 401	91 58 478 08	RAUPENTRAEGER LI.
O-RING 150X3 NBR70	51 85 781 08	3	1	2 211	91 52 822 08	PUMPE F.WINDE 5+6
O-RING 150X3 NBR70	51 85 781 08	407	5	2 391 001	96 69 507 08	DIESELMOTOR VORM.
O-RING 150X3 NBR70	51 85 781 08	19	1	9 000 510	90 00 510 6	WINKELGETRIEBE
O-RING 150X3 NBR70	51 85 781 08	19	1	9 000 521	90 00 521 4	WINKELGETRIEBE
O-RING 15X2 FPM80	57 12 342 08	23	4	X1035925	10 35 925 1	VERSTELLPUMPE
O-RING 160X2,5	76 24 285	24	1	X1032716	10 32 716 7	ELEKTROPUMPE
O-RING 165X3 FKM 70	72 64 400 01	16	1	X1032716	10 32 716 7	ELEKTROPUMPE
O-RING 167X2,5 NBR80	57 15 165 08	22	1	X1035925	10 35 925 1	VERSTELLPUMPE
O-RING 16X2 NBR70	72 64 079 08	(1)	1	9 000 510	90 00 510 6	WINKELGETRIEBE
O-RING 16X2 NBR70	72 64 079 08	7	2	X1047526	10 47 526 2	ABSPERRORGAN
O-RING 174X4 NBR70	57 18 445 08	55	1	X1108091	11 08 091 2	ANTRIEB
O-RING 17X2 FPM70	57 10 826 08	(2)	1	1 970 101	96 67 647 08	HYDRAULIK MITTELTEIL
O-RING 17X2 FPM70	57 10 826 08	(2)	1	1 970 101	96 67 647 08	HYDRAULIK MITTELTEIL
O-RING 17X2 FPM70	57 10 826 08	(2)	1	2 975 706	96 67 784 08	ZUSATZHYDRAULIK WINDE 1
O-RING 180X3 FPM70	50 03 230 08	59	1	X1111402	11 11 402 6	ANTRIEB
O-RING 180X3 NBR70	72 64 132 08	59	2	X1110002	11 10 024 8	ANTRIEB
O-RING 185X3 FKM 70	76 10 359 03	71	2	9 000 510	90 00 510 6	WINKELGETRIEBE
O-RING 185X3 FKM 70	76 10 359 03	71	2	9 000 521	90 00 521 4	WINKELGETRIEBE
O-RING 19,4X2,5 HNBR	10 34 022 6	7	2	X1030300	10 30 300 7	KRAFTSTOFFVORFILTER
O-RING 195X3 NBR70	76 10 217 03	81	1	9 000 510	90 00 510 6	WINKELGETRIEBE
O-RING 195X3 NBR70	76 10 217 03	81	1	9 000 521	90 00 521 4	WINKELGETRIEBE
O-RING 19X2,5 NBR70	72 64 241 08	(21)	2	X1042440	10 42 440 2	STEUERBLOCK
O-RING 20,3X2,4 NBR70	50 29 329 08	9	1	1 783 001	96 20 590 08	BRENNSTOFFBEHAELTER VO
O-RING 20,3X2,4 NBR70	50 29 329 08	308	10	2 990 000	96 70 680 08	VERROHRUNG DRUCKLUFTA
O-RING 200X3 NBR 70	72 64 215 01	73	1	9 000 510	90 00 510 6	WINKELGETRIEBE
O-RING 200X3 NBR 70	72 64 215 01	73	1	9 000 521	90 00 521 4	WINKELGETRIEBE
O-RING 200X3 NBR 70	72 64 215 01	59	1	X1108091	11 08 091 2	ANTRIEB
O-RING 20X2 FPM70	57 10 820 08	(2)	1	1 970 101	96 67 647 08	HYDRAULIK MITTELTEIL
O-RING 20X2 FPM70	57 10 820 08	(2)	1	1 972 252	96 67 665 08	ZUSATZHYDR.RAUPENTRAEG
O-RING 210X3 NBR70	51 85 561 08	75	1	9 000 510	90 00 510 6	WINKELGETRIEBE
O-RING 210X3 NBR70	51 85 561 08	75	1	9 000 521	90 00 521 4	WINKELGETRIEBE
O-RING 22,2X3 NBR70	54 01 843 08	16	1	5 402 705	54 02 705 14	ANTRIEB KPL
O-RING 22,2X3 NBR70	54 01 843 08	68	4	9 000 510	90 00 510 6	WINKELGETRIEBE
O-RING 22,2X3 NBR70	54 01 843 08	68	4	9 000 521	90 00 521 4	WINKELGETRIEBE
O-RING 22X1,5 FPM70	57 10 827 08	(3)	1	1 970 101	96 67 647 08	HYDRAULIK MITTELTEIL
O-RING 23,0X2,5 NBR 70	72 64 546 01	34	1	9 000 510	90 00 510 6	WINKELGETRIEBE
O-RING 23,0X2,5 NBR 70	72 64 546 01	34	1	9 000 521	90 00 521 4	WINKELGETRIEBE
O-RING 235X3 FKM 70	10 01 413 6	58	1	X1111402	11 11 402 6	ANTRIEB
O-RING 24X2 NBR70	72 64 306 08	32	2	X1042440	10 42 440 2	STEUERBLOCK
O-RING 24X3 FPM70	57 10 774 08	(4)	1	3 978 101	96 69 717 08	HYDR.SCHWEBEBALLAST-AN
O-RING 26X1,5 FPM70	57 10 821 08	(3)	1	1 970 101	96 67 647 08	HYDRAULIK MITTELTEIL
O-RING 26X3 NBR90	51 07 113 08	(18)	1	3 976 006	96 88 958 08	ZUSATZHYDR.BOLZENZIEHZ

Bezeichnung	Artikel	Pos.	Menge	Seite	Baugruppe	Bezeichnung
O-RING 27,3X2,4	11 49 143 8	10	8	X1042471	10 42 471 6	KUGELHAHNKOMBINATION
O-RING 27,5X2,5 FPM70	57 06 810 08	(1)	1	5 114 498	51 14 498 08	WEGEVENTIL
O-RING 285X3 NBR70	57 15 514 08	58	1	X1108091	11 08 091 2	ANTRIEB
O-RING 285X3 NBR70	57 15 514 08	58	2	X1110002	11 10 024 8	ANTRIEB
O-RING 29X3 NBR70	53 00 732 08	31	2	X1042440	10 42 440 2	STEUERBLOCK
O-RING 32X3 FPM70	57 10 769 08	(2)	1	2 975 706	96 67 784 08	ZUSATZHYDRAULIK WINDE 1
O-RING 32X3 FPM70	57 10 769 08	(2)	1	3 978 101	96 69 717 08	HYDR.SCHWEBEBALLAST-AN
O-RING 340X4 NBR 72	76 10 341 03	32	1	9 395 668	93 95 668 01	LAGERUNG
O-RING 340X4 NBR 72	76 10 341 03	32	1	9 395 675	93 95 675 01	LAGERUNG
O-RING 39,34X2,62 FKM 70	10 09 796 0	14	1	X1035465	10 35 465 9	STEUERTEIL
O-RING 39,34X2,62 FKM 70	10 09 796 0	14	1	X1065300	10 65 300 9	STEUERTEIL
O-RING 39,7X3,5 NBR70	57 05 889 08	3	1	5 708 320	57 08 320 08	FILTERDECKEL
O-RING 400X4 NBR 70	76 10 339 03	16	1	9 395 668	93 95 668 01	LAGERUNG
O-RING 400X4 NBR 70	76 10 339 03	16	1	9 395 675	93 95 675 01	LAGERUNG
O-RING 40X3 FPM70	57 10 771 08	(4)	1	2 975 706	96 67 784 08	ZUSATZHYDRAULIK WINDE 1
O-RING 42X3 NBR90	72 64 212 08	19	1	2 520 032	96 45 980 08	SCHEIBENWISCHANLAGE EIN
O-RING 480X4 NBR 70	76 10 323 03	11	1	9 000 510	90 00 510 6	WINKELGETRIEBE
O-RING 480X4 NBR 70	76 10 323 03	11	1	9 000 521	90 00 521 4	WINKELGETRIEBE
O-RING 5,28X1,78 FKM 90	70 22 117	19	2	X1035465	10 35 465 8	VERSTELLUNG
O-RING 51X2,5 NBR 90	70 25 208	9	2	X1042471	10 42 471 6	KUGELHAHNKOMBINATION
O-RING 550X4 NBR 70	76 10 333 03	12	1	9 000 510	90 00 510 6	WINKELGETRIEBE
O-RING 550X4 NBR 70	76 10 333 03	12	1	9 000 521	90 00 521 4	WINKELGETRIEBE
O-RING 600X4 NBR 70	76 10 208 03	(2)	1	1 401	91 58 478 08	RAUPENTRAEGER LI.
O-RING 600X4 NBR 70	76 10 208 03	3	1	9 395 675	93 95 675 01	LAGERUNG
O-RING 64X3 NBR70	72 64 274 08	3	1	9 000 510	90 00 510 6	WINKELGETRIEBE
O-RING 64X3 NBR70	72 64 274 08	3	1	9 000 521	90 00 521 4	WINKELGETRIEBE
O-RING 6X1 NBR90	57 06 906 08	7	1	5 711 301	57 11 301 08	DRUCKBEGRENZUNGSVENTI
O-RING 6X1 NBR90	57 06 906 08	17	1	5 715 296	57 15 296 08	DRUCKVENTIL
O-RING 6X1 NBR90	57 06 906 08	22	1	7 743 566	77 43 566 08	ELEKTROPUMPE
O-RING 6X1,5 NBR90	51 07 129 08	11	3	5 114 498	51 14 498 08	WEGEVENTIL
O-RING 6X1,5 NBR90	51 07 129 08	11	3	5 114 943	51 14 943 08	WEGEVENTIL
O-RING 7,5X1,5 NBR90	52 11 977 08	3	3	7 743 860	77 43 860 08	VERTEILERKOMBINATION
O-RING 7,65X1,78 FKM 90	70 22 118	20	6	X1035465	10 35 465 8	VERSTELLUNG
O-RING 7,65X1,78 FKM 90	70 22 118	20	6	X1047033	10 47 033 2	VERSTELLUNG
O-RING 7,65X1,78 FKM 90	70 22 118	20	1	X1067840	10 67 840 7	VERSTELLUNG
O-RING 75X2,5 NBR70	52 12 028 08	22	1	5 102 380	51 02 380 08	HYDROMOTOR
O-RING 78,97X3,53 FKM 70	10 22 070 7	6	1	5 102 354	51 02 354 08	HYDROMOTOR
O-RING 86X3 NBR90	51 38 055 08	404	1	2 391 001	96 69 507 08	DIESELMOTOR VORM.
O-RING 9,25X1,78 FKM 90	70 09 366	21	2	X1035465	10 35 465 8	VERSTELLUNG
O-RING 98,02X3,53 S-FPM 75	73 72 303	(15)	1	5 102 354	51 02 354 08	HYDROMOTOR
O-RING 9X1,5 NBR90	52 11 965 08	48	2	9 000 510	90 00 510 6	WINKELGETRIEBE
O-RING 9X1,5 NBR90	52 11 965 08	48	2	9 000 521	90 00 521 4	WINKELGETRIEBE
O-RING ARP 568 10,82X1,78 NB	51 07 181 08	27	1	5 113 005	51 13 005 08	STEUERBLOCK
O-RING ARP 568 10,82X1,78 NB	51 07 181 08	12	3	5 719 113	57 19 113 08	ANSTEUERGERAET
O-RING ARP 568 10,82X1,78 NB	51 07 181 08	12	3	X1029184	10 29 184 0	ANSTEUERGERAET
O-RING ARP 568 10,82X1,78 NB	51 07 181 08	27	1	X1048973	10 48 973 4	DRUCKBEGRENZUNGSVENTI
O-RING ARP 568 10,82X1,78 NB	51 07 604 08	32	1	X1022811	10 22 811 2	HEIZKLIMAGERAET
O-RING ARP 568 101,19X3,53	51 31 150 08	11	1	5 719 006	57 19 006 08	PUMPENTRAEGER
O-RING ARP 568 11,89X1,98 N	57 11 305 08	8	1	5 711 301	57 11 301 08	DRUCKBEGRENZUNGSVENTI
O-RING ARP 568 12,37X2,62 NB	51 07 461 08	(1)	1	2 970 000	96 67 119 08	HYDRAULIK OBERWAGEN
O-RING ARP 568 12,37X2,62 NB	51 07 461 08	24	2	5 113 086	51 13 086 08	PROPORTIONALVENTIL
O-RING ARP 568 12,37X2,62 NB	51 07 461 08	10	1	5 715 140	57 15 140 08	ABSCHALTVENTIL
O-RING ARP 568 12,37X2,62 NB	51 07 461 08	10	1	5 715 146	57 15 146 08	ABSCHALTVENTIL
O-RING ARP 568 12,37X2,62 NB	51 07 461 08	10	1	5 718 995	57 18 995 08	ABSCHALTVENTIL
O-RING ARP 568 12,42X1,78 NB	51 45 915 08	26	2	5 715 142	57 15 142 08	ANSCHLUSSPLATTE
O-RING ARP 568 12,42X1,78 NB	51 45 915 08	15	2	5 719 113	57 19 113 08	ANSTEUERGERAET
O-RING ARP 568 12,42X1,78 NB	51 45 915 08	15	2	X1029184	10 29 184 0	ANSTEUERGERAET
O-RING ARP 568 12,42X1,78 NB	51 45 915 08	44	1	X1041267	10 41 267 7	HANDBETAETIGUNG
O-RING ARP 568 133,02X2,62	57 07 108 08	9	1	5 715 142	57 15 142 08	ANSCHLUSSPLATTE
O-RING ARP 568 139,37X2,62	57 06 662 08	9	1	5 718 989	57 18 989 08	ANSCHLUSSPLATTE

Bezeichnung	Artikel	Pos.	Menge	Seite	Baugruppe	Bezeichnung
O-RING ARP 568 145,72X2,62	51 85 009 08	26	1	X1035924	10 35 924 7	VERSTELLPUMPE
O-RING ARP 568 148,49X5,33	51 45 275 08	13	1	5 106 691	51 06 691 08	RUECKLAUFFILTER
O-RING ARP 568 14X1,78 NBR9	51 57 106 08	31	1	X1022811	10 22 811 2	HEIZKLIMAGERAET
O-RING ARP 568 15,54X2,62 NB	51 57 104 08	11	8	X1042471	10 42 471 6	KUGELHAHNKOMBINATION
O-RING ARP 568 158,42X2,62	57 12 398 08	9	1	5 719 030	57 19 030 08	ANSCHLUSSPLATTE
O-RING ARP 568 158,42X2,62	57 12 398 08	26	1	X1035924	10 35 924 8	VERSTELLPUMPE
O-RING ARP 568 170,82X7 NB	57 05 883 08	8	1	5 106 691	51 06 691 08	RUECKLAUFFILTER
O-RING ARP 568 170,82X7 NB	57 05 883 08	1	1	5 708 320	57 08 320 08	FILTERDECKEL
O-RING ARP 568 18,72X2,62 NB	51 07 383 08	12	1	5 719 008	57 19 008 08	REGLERELEMENT
O-RING ARP 568 18,72X2,62 NB	51 07 383 08	12	1	X1047220	10 47 220 2	REGLERELEMENT
O-RING ARP 568 20,29X2,62 NB	72 64 202 08	4	1	5 113 005	51 13 005 08	STEUERBLOCK
O-RING ARP 568 202,79X3,53	57 13 077 08	12	1	X1042876	10 42 876 7	VERSTELLMOTOR
O-RING ARP 568 202,79X3,53	57 13 077 08	12	1	X1042876	10 42 876 8	VERSTELLMOTOR
O-RING ARP 568 21,89X2,62 NB	57 04 702 77	8	4	X1042471	10 42 471 6	KUGELHAHNKOMBINATION
O-RING ARP 568 23,52X1,78 N	57 06 523 08	25	1	5 113 005	51 13 005 08	STEUERBLOCK
O-RING ARP 568 23,52X1,78 N	57 06 523 08	25	1	X1048973	10 48 973 4	DRUCKBEGRENZUNGSVENTI
O-RING ARP 568 24,99X3,53 NB	51 05 878 08	555	4	2 970 000	96 67 119 08	HYDRAULIK OBERWAGEN
O-RING ARP 568 24,99X3,53 NB	51 05 878 08	550	6	2 976 000	96 69 452 08	ZUSATZHYDRAULIK 3 DREH
O-RING ARP 568 24,99X3,53 NB	51 05 878 08	552	2	2 976 002	96 70 210 08	ZUSATZHYDRAULIK PUMPE
O-RING ARP 568 26,64X2,62 NB	57 00 488 08	17	2	5 719 113	57 19 113 08	ANSTEUERGERAET
O-RING ARP 568 26,64X2,62 NB	57 00 488 08	17	2	X1029184	10 29 184 0	ANSTEUERGERAET
O-RING ARP 568 29,82X2,62 NB	51 86 135 08	25	1	X1035924	10 35 924 1	VERSTELLPUMPE
O-RING ARP 568 29,82X2,62 NB	51 86 135 08	25	1	X1035924	10 35 924 2	VERSTELLPUMPE
O-RING ARP 568 29,82X2,62 NB	51 86 135 08	25	1	X1035924	10 35 924 5	VERSTELLPUMPE
O-RING ARP 568 29,82X2,62 NB	51 86 135 08	25	1	X1035924	10 35 924 6	VERSTELLPUMPE
O-RING ARP 568 29,82X2,62 NB	51 86 135 08	25	1	X1035925	10 35 925 0	VERSTELLPUMPE
O-RING ARP 568 29,87X1,78 NB	51 07 478 08	39	2	5 113 086	51 13 086 08	PROPORTIONALVENTIL
O-RING ARP 568 29,87X1,78 NB	51 07 478 08	10	1	5 719 113	57 19 113 08	ANSTEUERGERAET
O-RING ARP 568 29,87X1,78 NB	51 07 478 08	10	1	X1029184	10 29 184 0	ANSTEUERGERAET
O-RING ARP 568 32,92X3,53 NB	51 05 870 08	(1)	1	2 970 000	96 67 119 08	HYDRAULIK OBERWAGEN
O-RING ARP 568 32,92X3,53 NB	51 05 870 08	(1)	1	2 970 000	96 67 119 08	HYDRAULIK OBERWAGEN
O-RING ARP 568 32,92X3,53 NB	51 05 870 08	558	6	2 970 000	96 67 119 08	HYDRAULIK OBERWAGEN
O-RING ARP 568 32,92X3,53 NB	51 05 870 08	551	2	2 977 203	96 67 999 08	ZUSATZHYDRAULIK PUMPE 5+
O-RING ARP 568 34,52X3,53 NB	50 12 042 08	16	2	5 104 019	51 04 019 08	UMSCHALTVENTIL
O-RING ARP 568 34,65X1,78 NB	51 07 399 08	43	1	X1041267	10 41 267 7	HANDBETAETIGUNG
O-RING ARP 568 36,17X2,62 NB	72 64 252 08	50	1	X1041267	10 41 267 7	HANDBETAETIGUNG
O-RING ARP 568 37,69X3,53 NB	51 05 867 08	550	8	1 970 101	96 67 647 08	HYDRAULIK MITTELTEIL
O-RING ARP 568 37,69X3,53 NB	51 05 867 08	552	2	1 972 252	96 67 665 08	ZUSATZHYDR.RAUPENTRAEG
O-RING ARP 568 37,69X3,53 NB	51 05 867 08	552	2	1 972 253	96 67 664 08	ZUSATZHYDR.RAUPENTRAEG
O-RING ARP 568 37,69X3,53 NB	51 05 867 08	550	2	1 972 303	96 67 667 08	ZUSATZHYDR.RAUPENTRAEG
O-RING ARP 568 37,69X3,53 NB	51 05 867 08	552	2	1 972 308	96 67 666 08	ZUSATZHYDR.RAUPENTRAEG
O-RING ARP 568 37,69X3,53 NB	51 05 867 08	(1)	1	2 970 000	96 67 119 08	HYDRAULIK OBERWAGEN
O-RING ARP 568 37,69X3,53 NB	51 05 867 08	551	30	2 970 000	96 67 119 08	HYDRAULIK OBERWAGEN
O-RING ARP 568 37,69X3,53 NB	51 05 867 08	550	3	2 975 114	96 67 649 08	ZUSATZHYDRAULIK WINDE 2
O-RING ARP 568 37,69X3,53 NB	51 05 867 08	550	4	2 975 153	96 67 814 08	ZUSATZHYDRAULIK WINDE 3
O-RING ARP 568 37,69X3,53 NB	51 05 867 08	550	4	2 975 407	96 68 091 08	ZUSATZHYDRAULIK WINDE 6
O-RING ARP 568 37,69X3,53 NB	51 05 867 08	550	3	2 975 706	96 67 784 08	ZUSATZHYDRAULIK WINDE 1
O-RING ARP 568 37,69X3,53 NB	51 05 867 08	553	6	2 976 000	96 69 452 08	ZUSATZHYDRAULIK 3 DREH
O-RING ARP 568 37,69X3,53 NB	51 05 867 08	35	1	X1035465	10 35 465 8	VERSTELLUNG
O-RING ARP 568 37,69X3,53 NB	51 05 867 08	2	1	X1067840	10 67 840 7	VERSTELLUNG
O-RING ARP 568 39,34X2,62 NB	72 64 191 08	25	1	X1035924	10 35 924 3	VERSTELLPUMPE
O-RING ARP 568 39,34X2,62 NB	72 64 191 08	25	1	X1035924	10 35 924 4	VERSTELLPUMPE
O-RING ARP 568 4,47X1,78 NB	51 31 192 08	50	1	5 113 086	51 13 086 08	PROPORTIONALVENTIL
O-RING ARP 568 47,22X3,53 NB	51 05 879 08	401	3	2 391 001	96 69 507 08	DIESELMOTOR VORM.
O-RING ARP 568 47,22X3,53 NB	51 05 879 08	(1)	1	2 391 001	96 69 507 08	DIESELMOTOR VORM.
O-RING ARP 568 5,28X1,78 NB	72 64 266 08	49	2	5 113 086	51 13 086 08	PROPORTIONALVENTIL
O-RING ARP 568 52,07X2,62 NB	72 64 265 08	6	1	5 102 306	51 02 306 08	HYDROMOTOR
O-RING ARP 568 56,74X3,53 NB	72 64 216 08	402	2	2 391 001	96 69 507 08	DIESELMOTOR VORM.
O-RING ARP 568 56,74X3,53 NB	72 64 216 08	121	2	2 391 041	96 69 508 08	OELKUEHLER VORM.
O-RING ARP 568 56,74X3,53 NB	72 64 216 08	7	1	2 650 001	96 73 053 08	HARNSTOFFTANK VORM.

Bezeichnung	Artikel	Pos.	Menge	Seite	Baugruppe	Bezeichnung
O-RING ARP 568 6,07X1,78 NB	72 64 196 08	20	1	5 715 296	57 15 296 08	DRUCKVENTIL
O-RING ARP 568 6,07X1,78 NB	51 07 384 08	441	4	5 713 626	57 13 626 08	VORSTEUERVENTIL
O-RING ARP 568 6,07X1,78 NB	51 07 384 08	15	1	5 715 140	57 15 140 08	ABSCHALTVENTIL
O-RING ARP 568 6,07X1,78 NB	51 07 384 08	15	1	5 715 146	57 15 146 08	ABSCHALTVENTIL
O-RING ARP 568 6,07X1,78 NB	51 07 384 08	15	1	5 718 995	57 18 995 08	ABSCHALTVENTIL
O-RING ARP 568 6,07X1,78 NB	51 07 384 08	16	1	5 719 113	57 19 113 08	ANSTEUERGERAET
O-RING ARP 568 6,07X1,78 NB	51 07 384 08	16	1	X1029184	10 29 184 0	ANSTEUERGERAET
O-RING ARP 568 63,09X3,53 NB	57 05 888 08	11	1	5 106 691	51 06 691 08	RUECKLAUFFILTER
O-RING ARP 568 64,77X2,62 NB	51 57 051 08	15	1	5 701 129	57 01 129 08	TRIEBWERK
O-RING ARP 568 66,34X2,62 NB	51 45 042 08	(5)	1	X1035924	10 35 924 8	VERSTELLPUMPE
O-RING ARP 568 75,87X2,62 NB	51 45 304 08	10	1	5 719 006	57 19 006 08	PUMPENTRAEGER
O-RING ARP 568 9,19X2,62 NB	51 45 891 08	13	1	X1047220	10 47 220 2	REGLERELEMENT
O-RING ARP 568 9,25X1,78 NB	51 07 190 08	26	1	5 113 005	51 13 005 08	STEUERBLOCK
O-RING ARP 568 9,25X1,78 NB	51 07 190 08	26	1	X1048973	10 48 973 4	DRUCKBEGRENZUNGSVENTI
O-RING ARP 568 9,25X1,78 NB	51 07 386 08	26	2	5 718 989	57 18 989 08	ANSCHLUSSPLATTE
O-RING ARP 568 91,67X3,53 NB	51 45 234 08	12	1	X1117100	11 17 100 3	PUMPENTRAEGER
O-RING DIN 3770 217X3 NBR	10 80 223 6	44	6	X1035659	10 35 659 9	VERTEILERGETRIEBE
O-RING DIN 3770 25X2,5 FPM7	72 64 223 08	400	1	2 391 001	96 69 507 08	DIESELMOTOR VORM.
O-RING DIN 3771 110X2 NBR 7	72 64 234 01	5	1	X1004204	10 04 204 3	WASSERHEIZGERAET
O-RING DIN 3771 19,30X2,40	73 80 196	22	1	X1045104	10 45 104 9	WEGEVENTIL
O-RING DIN 3771 55,25X2,62	51 10 521 08	10	1	5 104 019	51 04 019 08	UMSCHALTVENTIL
O-RING ISO 3601-1 7,65X1,78	73 80 573	20	1	X1065300	10 65 300 6	VERSTELLUNG
O-RING ISO 3601-1 9,25X1,78	73 80 574	5	4	X1034282	10 34 282 3	DRUCKREGELVENTIL
OEL-LUFTKUEHLER 75KW	11 00 700 3	100	1	2 391 041	96 69 508 08	OELKUEHLER VORM.
OELABLASSSCHLAUCH KPL. 1	10 03 229 7	41	1	1 750	91 52 395 08	WERKZEUG
OELABLASSSCHRAUBE M22X1	51 14 422 14	454	1	2 391 001	96 69 507 08	DIESELMOTOR VORM.
OELABLASSSCHRAUBE M26X	78 90 119 08	3	1	2 670 002	96 72 303 08	KRAFTSTOFFBEHAELTER VO
OELABLASSSCHRAUBE M26X	78 90 119 08	13	1	2 671	91 52 798 08	OELBEHAELTER KPL.
OELABLASSSCHRAUBE M26X	78 90 119 08	5	1	2 671 004	96 46 305 08	OELBEHAELTER VORM.
OELBEHAELTER KPL.	91 52 798 08	144	1		LR 1600-2-0	LIEBHERR RAUPENKRAN LR 1
OELBEHAELTER SCHWK. 595L	96 46 306 08	1	1	2 671 004	96 46 305 08	OELBEHAELTER VORM.
OELBEHAELTER VORM.	96 46 305 08	1	1	2 671	91 52 798 08	OELBEHAELTER KPL.
OELEINFUELLSTUTZEN	11 11 037 6	1	1	9 739 865	97 39 865	OELEINFUELLSTUTZEN
OELEINFUELLSTUTZEN	11 11 037 7	2	1	9 739 799	97 39 799	ZYLINDERKOPFHAUBE
OELEINFUELLSTUTZEN	97 39 865	50	1	X1100933	11 00 933 6	DIESELMOTOR
OELFILTEREINSATZ OEL	11 11 037 4	13	1	9 739 806	97 39 806	OELMODUL
OELFILTEREINSATZ OEL	11 11 042 7	3	1	9 739 806	97 39 806	OELMODUL
OELKUEHLER	10 65 066 9	1	1	X1100700	11 00 700 3	OEL-LUFTKUEHLER
OELKUEHLER	11 11 042 9	7	1	9 739 806	97 39 806	OELMODUL
OELKUEHLER	11 12 331 7	6	1	9 739 806	97 39 806	OELMODUL
OELKUEHLER VORM.	96 69 508 08	2	1	2 391	91 69 334 08	DIESELMOTOR KPL.
OELLEITUNG	10 65 015 9	60	1	X1080245	10 80 245 0	SEILWINDE
OELLEITUNG	10 65 015 9	60	1	X1080245	10 80 245 1	SEILWINDE
OELLEITUNG	11 11 043 0	1	1	9 739 875	97 39 875	OELLEITUNG
OELLEITUNG	11 11 402 7	60	1	X1080245	10 80 245 3	SEILWINDE
OELLEITUNG	97 39 875	91	1	X1100933	11 00 933 6	DIESELMOTOR
OELMESSSTAB	10 80 223 5	28	1	X1035659	10 35 659 9	VERTEILERGETRIEBE
OELMESSSTAB	11 11 044 1	4	1	9 739 866	97 39 866	OELMESSSTAB MIT ROHR
OELMESSSTAB MIT ROHR	97 39 866	51	1	X1100933	11 00 933 6	DIESELMOTOR
OELMODUL	11 11 042 0	1	1	9 739 806	97 39 806	OELMODUL
OELMODUL	11 12 354 9	1	1	9 739 807	97 39 807	ANBAUTEILE
OELMODUL	97 39 806	52	1	X1100933	11 00 933 6	DIESELMOTOR
OELRUECKLAUFLEITUNG	11 11 043 1	1	1	9 739 876	97 39 876	OELRUECKLAUFLEITUNG
OELRUECKLAUFLEITUNG	97 39 876	92	1	X1100933	11 00 933 6	DIESELMOTOR
OELSPRITZDUESE	11 11 037 3	2	6	9 739 789	97 39 789	OELSPRITZDUESE
OELSPRITZDUESE	97 39 789	5	1	X1100933	11 00 933 6	DIESELMOTOR
OELSTANDSAUGE G1" ALU	77 43 201 08	4	1	2 671 004	96 46 305 08	OELBEHAELTER VORM.
OELWANNE	11 12 355 3	1	1	9 739 811	97 39 811	OELWANNE
OELWANNE R-MOTOR/D856	97 39 811	57	1	X1100933	11 00 933 6	DIESELMOTOR
OVALRING 11X60X120 GK 10	10 87 156 8	6	2	2 550 010	96 45 685 08	STANGE VORM.

Bezeichnung	Artikel	Pos.	Menge	Seite	Baugruppe	Bezeichnung
OVALRING 11X60X120 GK 10	10 87 156 8	(6)	2	3 714	91 63 428 08	D-KOPFSTUECK
PARABEL-GUMMIPUFFER 30	10 04 050 2	33	1	2 925 402	96 58 855 08	KAMERAANBAU DREHBUEHN
PASSFEDER DIN 6885 B 20X12	50 40 056 08	61	13	X1035659	10 35 659 9	VERTEILERGETRIEBE
PASSKERBSTIFT ISO 8745 6X	43 11 037 08	6	4	3 291	91 76 915 08	S-RUECKHALTESICHERUNG
PASSKERBSTIFT ISO 8745 6X	43 11 037 08	11	4	3 292	91 63 429 08	D-RUECKHALTESICHERUNG
PASSSCHEIBE 140,1X159,9X3	93 80 498 01	32	1	9 000 521	90 00 521 4	WINKELGETRIEBE
PASSSCHEIBE 58X70X0,1	57 01 142 08	17	2	5 701 129	57 01 129 08	TRIEBWERK
PASSSCHEIBE 58X70X0,3	57 01 143 08	18	1	5 701 129	57 01 129 08	TRIEBWERK
PASSSCHEIBE DIN 988 16X22X	50 15 010 77	23	3	5 402 705	54 02 705 14	ANTRIEB KPL
PASTE	10 53 877 9	3	1	9 739 798	97 39 798	ZYLINDERKOPFDICHTUNG
PEDALGEBER 180° SPF	10 29 730 9	10	2	2 533 050	96 48 359 08	ELEKTRIK KABINE
PEDALTRAEGER EINBAU	96 47 204 08	3	1	2 810 001	96 74 933 08	KRANFUEHRERKABINE VORM
PENDELROLLENLAGER DIN 6	74 61 108 08	39	4	X1035659	10 35 659 9	VERTEILERGETRIEBE
PENDELROLLENLAGER DIN 6	74 61 377 01	27	1	9 395 668	93 95 668 01	LAGERUNG
PENDELROLLENLAGER DIN 6	74 61 377 01	27	1	9 395 675	93 95 675 01	LAGERUNG
PENDELROLLENLAGER DIN 63	74 61 600 08	6	1	5 718 420	57 18 420 08	FLANSCH
PENDELROLLENLAGER DIN 63	74 61 600 08	6	1	5 719 164	57 19 164 08	FLANSCH
PENDELROLLENLAGER DIN 6	74 61 603 01	2	1	9 395 668	93 95 668 01	LAGERUNG
PENDELROLLENLAGER DIN 6	74 61 603 01	1	1	9 395 675	93 95 675 01	LAGERUNG
PERSOENLICHE SCHUTZAUSR	91 69 599 08	98	1		LR 1600-2-0	LIEBHERR RAUPENKRAN LR 1
PILZKOPFBAND 25MM PS18	80 21 020 08	210	12.6	2 859	91 69 351 08	GERAEUSCHDAEMMUNG
PILZKOPFBAND 25MM PS18	80 21 020 08	51	4	2 859 007	96 70 603 08	DECKEL KPL.
PILZKOPFBAND 25MM PS18	80 21 020 08	51	5	2 859 026	96 70 604 08	DECKEL KPL.
PILZKOPFBAND 25MM PS18	80 21 020 08	10	4.3	2 859 029	96 46 779 08	DECKEL KPL.
PILZKOPFBAND 25MM PS18	80 21 020 08	51	4.88	2 859 029	96 70 609 08	DECKEL KPL.
PILZTASTE	60 66 526 08	11	1	2 920 638	96 51 138 08	BEDIENPULT
PLANETENACHSE	57 07 958 08	2	3	5 402 704	54 02 704 14	ABTRIEB KPL
PLANETENGETRIEBE	11 00 530 8	1	1	X1080228	10 80 228 0	SEILWINDE
PLANETENGETRIEBE	93 27 102 01	3	2	1 401	91 58 478 08	RAUPENTRAEGER LI.
PLANETENGETRIEBE	93 27 102 01	3	2	1 411	91 69 968 08	RAUPENTRAEGER RE.
PLANETENSTUFE	11 00 531 3	11	1	X1100530	11 00 530 8	PLANETENGETRIEBE
PLANETENSTUFE	11 00 531 4	21	1	X1100530	11 00 530 8	PLANETENGETRIEBE
PLANETENTRAEGER	11 00 531 6	24	1	X1100530	11 00 530 8	PLANETENGETRIEBE
PLANETENTRAEGER	51 22 783 14	341	1	X1111402	11 11 402 3	GETRIEBE
PLANETENTRAEGER	57 07 959 08	1	1	5 402 704	54 02 704 14	ABTRIEB KPL
PLATTE 15X30X50 PA6G	28 81 762 08	12	1	1 920 305	96 72 042 08	SCHLEIFRINGKOERPER EINBA
PLATTE 35X80X200 PA6G	97 25 663 08	59	4	3 220	91 70 738 08	S-ZWISCHENSTUECK
PLATTE 50X20X2 PE	97 52 216 08	4	2	2 520 031	96 45 610 08	HECKSCHEIBE VORM.
PLATTE KPL. SPF	96 32 539 08	4	2	2 730	91 61 966 08	GRUNDPLATTE DREHBUEHNE
PLATTE VORM.	96 48 552 08	1	1	2 932 082	96 93 013 08	AUFBAUTEILE MONTAGETAFE
PLEUELLAGER	11 11 038 5	3	6	9 739 860	97 39 860	PLEUELSTANGE
PLEUELLAGER	11 11 038 6	3	6	9 739 860	97 39 860	PLEUELSTANGE
PLEUELLAGER	11 11 038 7	3	6	9 739 860	97 39 860	PLEUELSTANGE
PLEUELLAGER	11 11 038 8	3	6	9 739 860	97 39 860	PLEUELSTANGE
PLEUELSTANGE R-MOTOR	11 11 038 4	1	6	9 739 860	97 39 860	PLEUELSTANGE
PLEUELSTANGE R-MOTOR	97 39 860	22	1	X1100933	11 00 933 6	DIESELMOTOR
PODEST	96 54 984 08	50	2	3 225	91 57 045 08	SL-REDUZIERSTUECK
PODEST 1245X1995X1051 ALM	11 11 457 0	5	1	2 810	91 72 335 08	KRANFUEHRERKABINE KPL.
PODEST 650X1103X1750 ALU	11 17 121 0	24	1	2 631	91 73 333 08	LAUFSTEG DREHBUEHNE
PODEST GROSS ALUMINIUM	96 63 012 08	1	2	2 631	91 73 333 08	LAUFSTEG DREHBUEHNE
PODEST KLEIN ALUMINIUM SP	96 63 013 08	2	1	2 631	91 73 333 08	LAUFSTEG DREHBUEHNE
PODEST SCHWK. T ZN O	92 36 315 08	26	2	3 745	91 68 438 08	SCHWEBEBALLAST
PODEST SPF	96 62 867 08	7	1	2 730	91 61 966 08	GRUNDPLATTE DREHBUEHNE
PODEST SPF	96 62 868 08	23	1	2 730	91 61 966 08	GRUNDPLATTE DREHBUEHNE
PODEST VORN SPF	96 69 109 08	4	1	2 810	91 72 335 08	KRANFUEHRERKABINE KPL.
POLYFLEXROHR 127MM EDEL	10 44 054 2	6	1	2 392	91 69 336 08	SCHALLDAEMPFERANLAGE
PRESSKLEMME 2 CU	11 17 056 5	63	2	2 631	91 73 333 08	LAUFSTEG DREHBUEHNE
PRESSKLEMME 2 CU	11 17 056 5	25	8	2 730	91 61 966 08	GRUNDPLATTE DREHBUEHNE
PRESSKLEMME 2 CU	11 17 056 5	9	2	2 730 002	96 55 752 08	ZENTRIERUNG KPL.
PRESSKLEMME 2 CU	11 17 056 5	56	8	3 225	91 57 045 08	SL-REDUZIERSTUECK

Bezeichnung	Artikel	Pos.	Menge	Seite	Baugruppe	Bezeichnung
PRESSKLEMME 2 CU	11 17 056 5	61	8	3 745	91 68 438 08	SCHWEBEBALLAST
PROFILDICHTRING FPM2-70	11 11 062 5	13	12	9 739 785	97 39 785	KURBELGEHAEUSE
PROFILRING PR18-L A3P	47 71 026 08	(2)	1	2 391 001	96 69 507 08	DIESELMOTOR VORM.
PROFILRING PR35-L A3P	47 71 031 08	554	6	2 970 000	96 67 119 08	HYDRAULIK OBERWAGEN
PROFILRING PR6-S/L A3P	47 71 014 08	550	2	2 990 000	96 70 680 08	VERROHRUNG DRUCKLUFTA
PROFILSCHELLE 108/K1/5 A2-7	10 45 120 6	191	1	2 391 001	96 69 507 08	DIESELMOTOR VORM.
PROFILSCHELLE 163,0/K1	10 49 411 6	131	2	2 392	91 69 336 08	SCHALLDAEMPFERANLAGE
PROFILSCHELLE 191,6/K1	10 49 411 7	130	1	2 392	91 69 336 08	SCHALLDAEMPFERANLAGE
PROFILSCHELLE 435/K1 X5Cr	10 13 058 7	70	1	X1100889	11 00 889 4	SCR-MODUL
PROFILSCHELLE 77/ W1	10 44 343 0	3	1	9 739 872	97 39 872	LADELUFTKRUEMMER
PROFILSCHNUR	50 15 070 14	141	0.7	X1134739	11 34 739 6	SEILTROMMEL
PROFILSCHNUR	50 15 070 14	200	0.3	X1134739	11 34 739 9	FLANSCHLAGER
PROFILSCHNUR	54 01 369 14	141	1.4	X1111402	11 11 402 3	GETRIEBE
PROPORTIONALMAGNET	11 16 191 9	1	1	X1011497	10 11 497 5	STEUERVENTIL
PROPORTIONALMAGNET 24V	10 47 143 7	(2)	2	X1035924	10 35 924 5	VERSTELLPUMPE
PROPORTIONALMAGNET 24V	10 47 143 7	(2)	2	X1035924	10 35 924 6	VERSTELLPUMPE
PROPORTIONALMAGNET 24V	10 47 143 7	(1)	2	X1035924	10 35 924 9	VERSTELLPUMPE
PROPORTIONALMAGNET 24V	57 19 117 08	13	2	5 719 113	57 19 113 08	ANSTEUERGERAET
PROPORTIONALMAGNET 24V	57 19 117 08	13	2	X1029184	10 29 184 0	ANSTEUERGERAET
PROPORTIONALVENTIL NG12	51 13 086 08	65	1	2 970 000	96 67 119 08	HYDRAULIK OBERWAGEN
PRUEFADAPTER	91 05 061 08	10	1	2 932 116	96 93 014 08	VERKABELUNG MONTAGETA
PRUEFANSCHLUSS A3P	47 56 009 08	641	1	2 990 000	96 70 680 08	VERROHRUNG DRUCKLUFTA
PUMPE F.DREHWERK	91 54 561 08	123	1		LR 1600-2-0	LIEBHERR RAUPENKRAN LR 1
PUMPE F.WINDE 5+6	91 52 822 08	128	1		LR 1600-2-0	LIEBHERR RAUPENKRAN LR 1
PUMPE KSW-1-30/120	10 17 191 7	49	1	9 000 510	90 00 510 6	WINKELGETRIEBE
PUMPE KSW-1-30/120	10 17 191 7	49	1	9 000 521	90 00 521 4	WINKELGETRIEBE
PUMPE MP41 SPF	59 10 554 08	12	1	2 520 032	96 45 980 08	SCHEIBENWISCHANLAGE EIN
PUMPE SCR	10 13 928 4	100	1	2 650	91 76 853 08	HARNSTOFFTANK
PUMPE SCR-UNPROGR. 3B	11 06 722 6	1	1	X1013928	10 13 928 4	PUMPE
PUMPENDECKEL	10 65 068 9	4	1	X1035924	10 35 924 9	VERSTELLPUMPE
PUMPENELEMENT	10 03 827 2	17	2	7 743 566	77 43 566 08	ELEKTROPUMPE
PUMPENELEMENT	10 03 827 2	13	1	X1032716	10 32 716 7	ELEKTROPUMPE
PUMPENELEMENT	77 43 875 08	11	1	X1032716	10 32 716 7	ELEKTROPUMPE
PUMPENGEHAEUSE	10 01 469 3	1	1	7 743 566	77 43 566 08	ELEKTROPUMPE
PUMPENGEHAEUSE	10 01 469 3	4	1	X1032716	10 32 716 7	ELEKTROPUMPE
PUMPENRUECKLAUF	77 43 728 08	1	1	1 402	91 58 480 08	ZENTRALSCHMIERUNG RAUP
PUMPENRUECKLAUF	77 43 728 08	10	1	2 711	91 52 800 08	ZENTRALSCHMIERANLAGE O
PUMPENTRAEGER	10 32 692 6	4	1	X1035924	10 35 924 6	VERSTELLPUMPE
PUMPENTRAEGER	11 17 100 3	4	1	X1035924	10 35 924 5	VERSTELLPUMPE
PUMPENTRAEGER	57 19 006 08	7	1	X1035924	10 35 924 7	VERSTELLPUMPE
RADIALWELLENDICHTRING	11 11 063 9	8	1	9 739 835	97 39 835	HOCHDRUCKPUMPE
RADIALWELLENDICHTRING	11 11 064 0	7	1	9 739 834	97 39 834	ANBAUTEILE
RADIALWELLENDICHTRING 1	11 11 037 1	2	1	9 739 857	97 39 857	DECKEL
RADIALWELLENDICHTRING 1	11 11 037 2	15	1	9 739 790	97 39 790	STEUERGEHAEUSE
RADIALWELLENDICHTRING D	57 15 512 08	53	1	X1108091	11 08 091 2	ANTRIEB
RADIALWELLENDICHTRING D	57 15 512 08	53	2	X1110002	11 10 024 8	ANTRIEB
RADIALWELLENDICHTRING D	57 15 512 08	53	1	X1111402	11 11 402 6	ANTRIEB
RADIALWELLENDICHTRING DI	57 15 521 08	31	1	X1108091	11 08 091 1	GETRIEBE
RADIALWELLENDICHTRING DI	54 01 943 08	50	1	X1108091	11 08 091 2	ANTRIEB
RADIALWELLENDICHTRING DI	54 01 943 08	50	2	X1110002	11 10 024 8	ANTRIEB
RADIALWELLENDICHTRING D	71 00 302 01	14	1	9 000 510	90 00 510 6	WINKELGETRIEBE
RADIALWELLENDICHTRING D	71 00 302 01	14	1	9 000 521	90 00 521 4	WINKELGETRIEBE
RADIALWELLENDICHTRING D	71 00 302 01	38	1	9 395 668	93 95 668 01	LAGERUNG
RADIALWELLENDICHTRING D	71 00 302 01	38	1	9 395 675	93 95 675 01	LAGERUNG
RADIALWELLENDICHTRING DI	71 00 312 08	10	1	5 402 704	54 02 704 14	ABTRIEB KPL
RADIALWELLENDICHTRING DI	71 00 345 01	33	1	9 395 668	93 95 668 01	LAGERUNG
RADIALWELLENDICHTRING DI	71 00 345 01	33	1	9 395 675	93 95 675 01	LAGERUNG
RADIALWELLENDICHTRING D	57 01 519 08	15	1	5 402 705	54 02 705 14	ANTRIEB KPL
RADIALWELLENDICHTRING DI	10 35 914 2	41	1	X1035659	10 35 659 9	VERTEILERGETRIEBE
RADIALWELLENDICHTRING D	57 13 600 08	50	1	X1111402	11 11 402 6	ANTRIEB

Bezeichnung	Artikel	Pos.	Menge	Seite	Baugruppe	Bezeichnung
RADIALWELLENDICHTRING D	71 00 350 01	40	1	X1035659	10 35 659 9	VERTEILERGETRIEBE
RADIALWELLENDICHTRING DI	71 00 590 01	14	2	9 395 668	93 95 668 01	LAGERUNG
RADIALWELLENDICHTRING DI	71 00 590 01	14	2	9 395 675	93 95 675 01	LAGERUNG
RADIALWELLENDICHTRING DI	57 07 018 08	(14)	1	5 102 354	51 02 354 08	HYDROMOTOR
RADIALWELLENDICHTRING DI	10 16 865 9	43	1	X1134224	11 34 224 7	SEILTROMMEL
RADIALWELLENDICHTRING DI	71 00 694 01	12	4	9 395 668	93 95 668 01	LAGERUNG
RADIALWELLENDICHTRING DI	71 00 694 01	12	4	9 395 675	93 95 675 01	LAGERUNG
RADIALWELLENDICHTRING D	57 19 175 08	1454	1	X1111402	11 11 402 3	GETRIEBE
RAENDELMUTTER	57 14 553 08	(1)	1	5 710 349	57 10 349 08	WEGEVENTIL
RAENDELSCHRAUBE M5X10	10 44 966 4	(33)	4	2 925 026	91 55 259 08	ERG.KAMERAUEBERWACHUN
RAENDELSCHRAUBE M5X10	10 44 966 4	33	4	2 925 405	96 48 397 08	AUSRUESTUNG KAMERA KAB
RAENDELSCHRAUBE M5X10	10 44 966 4	16	4	2 932 082	96 93 013 08	AUFBAUTEILE MONTAGETAFE
RAHMEN 4X1151X609 S315MC	97 70 775 08	25	1	2 859	91 69 351 08	GERAEUSCHDAEMMUNG
RAHMEN SCHWK.	96 46 382 08	2	1	2 810	91 72 335 08	KRANFUEHRERKABINE KPL.
RAHMEN SCHWK.	96 46 971 08	2	1	2 260	91 74 253 08	BATTERIELAGERUNG
RAHMEN SCHWK.	96 46 980 08	1	1	2 520 030	96 45 609 08	DACHSCHEIBE VORM.
RAHMEN SCHWK.	96 49 182 08	1	1	2 510	91 52 788 08	DREHBUEHNENVERKLEIDUN
RAHMEN SCHWK.	96 70 600 08	10	1	2 859	91 69 351 08	GERAEUSCHDAEMMUNG
RAHMEN SCHWK.	96 70 601 08	11	1	2 859	91 69 351 08	GERAEUSCHDAEMMUNG
RAHMEN SCHWK.	96 70 694 08	3	1	2 859	91 69 351 08	GERAEUSCHDAEMMUNG
RAHMEN SCHWK. T ZN O	96 63 225 08	1	4	1 631 100	91 61 483 08	LAUFSTEG RAUPENFAHRWER
RAHMEN SCHWK. T ZN O	96 63 226 08	14	2	1 631 100	91 61 483 08	LAUFSTEG RAUPENFAHRWER
RASTBOLZEN	54 02 724 14	309	1	X1134739	11 34 739 9	FLANSCHLAGER
RASTBOLZEN NIROSTA	70 42 316 08	32	1	2 925 402	96 58 855 08	KAMERAANBAU DREHBUEHN
RASTE	10 49 234 7	19	1	X1111334	11 11 334 3	FAHRERSITZ
RAUPENMITTELTEIL	91 58 624 08	1	1	1 130	91 68 478 08	RAUPENMITTELTEIL KPL.
RAUPENMITTELTEIL KPL. M.Q	91 68 478 08	4	1		LR 1600-2-0	LIEBHERR RAUPENKRAN LR 1
RAUPENMITTELTEIL STAHLBA	96 55 391 08	1	1	1 130 008	91 58 624 08	RAUPENMITTELTEIL
RAUPENTRAEGER KPL.LI.	91 69 075 08	10	1		LR 1600-2-0	LIEBHERR RAUPENKRAN LR 1
RAUPENTRAEGER KPL.RE.	91 69 077 08	11	1		LR 1600-2-0	LIEBHERR RAUPENKRAN LR 1
RAUPENTRAEGER LI.	91 58 478 08	1	1	1 400	91 69 075 08	RAUPENTRAEGER KPL.LI.
RAUPENTRAEGER LI.	96 53 234 08	1	1	1 401	91 58 478 08	RAUPENTRAEGER LI.
RAUPENTRAEGER RE.	91 69 968 08	1	1	1 410 300	91 69 077 08	RAUPENTRAEGER KPL.RE.
RAUPENTRAEGER RE.	96 53 258 08	1	1	1 411	91 69 968 08	RAUPENTRAEGER RE.
RAUPENTRAEGER SCHWK.LI.	96 53 235 08	(1)	1	1 401	91 58 478 08	RAUPENTRAEGER LI.
RAUPENTRAEGER SCHWK.RE	96 53 259 08	(1)	1	1 411	91 69 968 08	RAUPENTRAEGER RE.
REDUKTION M25X1,5/M20X1,5	60 26 064 08	183	1	3 930 638	96 74 840 08	KLEMMKASTEN
REDUKTION M25X1,5/M20X1,5	60 26 064 08	155	1	3 930 730	96 68 395 08	KLEMMKASTEN KPL.
REDUKTION M32X1,5/M20X1,5	60 26 065 08	7	1	2 780 524	96 52 968 08	LEITUNGSTROMMEL KPL.
REDUKTION M32X1,5/M20X1,5	60 26 065 08	289	1	2 920 448	96 76 055 08	KLEMMKASTEN KPL.
REDUKTION M32X1,5/M20X1,5	60 26 065 08	(503)	1	2 920 581	96 54 405 08	KLEMMKASTEN SA-BOCK VO
REDUKTION M32X1,5/M20X1,5	60 26 065 08	154	1	3 930 730	96 68 395 08	KLEMMKASTEN KPL.
REDUKTION M32X1,5/M20X1,5	60 26 065 08	(503)	1	3 930 734	96 54 401 08	KLEMMKASTEN
REDUKTION M50X1,5/M40X1,5	60 26 070 08	20	1	1 920 418	96 48 687 08	KLEMMKASTEN KPL.
REDUZIERSTUECK 81,5/53,5 P	10 42 478 5	37	2	2 520 034	96 45 984 08	INNENVERKLEIDUNG
REDUZIERSTUTZEN RI 8 M14X	10 13 794 3	18	1	X1013350	10 13 350 6	KRAFTSTOFFLEITUNGEN
REDUZIERUNG M25X1,5 M16	10 04 464 8	15	2	2 780 915	96 48 377 08	ANBAUTEILE FREMDEINSPEIS
REGELVENTIL	11 11 052 3	6	1	9 739 835	97 39 835	HOCHDRUCKPUMPE
REGELVENTIL	11 11 052 3	11	1	X1111049	11 11 049 7	HOCHDRUCKPUMPE
REGLER	10 47 219 6	3	1	X1035924	10 35 924 7	VERSTELLPUMPE
REGLER	10 47 219 6	3	1	X1035924	10 35 924 8	VERSTELLPUMPE
REGLER	10 47 599 4	(1)	1	9 739 844	97 39 844	DREHSTROMGENERATOR
REGLERELEMENT	10 47 220 2	3	1	X1047219	10 47 219 6	REGLER
REGLERELEMENT	57 19 008 08	2	1	X1047219	10 47 219 6	REGLER
RELAIS	10 01 737 4	13	1	2 920 812	96 58 447 08	ELEKTRIK BATTERIEKASTEN
RELAIS	11 11 054 5	25	1	9 739 847	97 39 847	STARTER
RELAIS 24V	63 01 021 08	42	51	2 932 001	96 81 042 08	RELAISSTEUERUNG
RELAIS 24V 10A SPF	63 01 215 08	26	25	2 932 082	96 93 013 08	AUFBAUTEILE MONTAGETAFE
RELAIS 24V/1S 26X26X24MM	63 01 051 08	25	4	2 932 082	96 93 013 08	AUFBAUTEILE MONTAGETAFE
RELAIS 24V/1W 26X26X24MM	63 01 054 08	27	1	2 932 082	96 93 013 08	AUFBAUTEILE MONTAGETAFE

Bezeichnung	Artikel	Pos.	Menge	Seite	Baugruppe	Bezeichnung
RELAISSTECKSOCKEL 9-POL	63 01 229 08	41	1	2 533 020	96 71 980 08	ARMATUREN RE.
RELAISSTEUERUNG	96 81 042 08	4	1	2 932	91 78 422 08	EINBAUTEILE SCHALTSCHRAN
RELAISTRAEGER 1.5X725X518	97 68 157 08	21	1	2 932 001	96 81 042 08	RELAISSTEUERUNG
REPARATURSATZ	11 00 309 4	999	1	5 026 573	50 26 573 08	LUFTTROCKNER
REPARATURSATZ	11 65 858 3	1	1	9 798 208	97 98 208 08	TREPPE
RIEGEL 20X46X169 S355J2+N	94 54 958 08	2	2	1 641 014	92 53 053 08	ABSTUETZPLATTE KPL.
RIEGELKLEMME	60 21 160 08	50	4	2 520 034	96 45 984 08	INNENVERKLEIDUNG
RIEMENSCHEIBE	11 11 053 9	5	1	9 739 843	97 39 843	ANBAUTEILE
RIEMENSCHEIBE	11 11 061 8	10	1	9 739 834	97 39 834	ANBAUTEILE
RIEMENSPANNER	11 11 061 7	1	1	9 739 853	97 39 853	RIEMENSPANNER
RIEMENSPANNER	97 39 845	262	1	X1100933	11 00 933 6	DIESELMOTOR
RIEMENSPANNER	97 39 853	771	1	X1100933	11 00 933 6	DIESELMOTOR
RILLENKUGELLAGER	57 17 255 08	30	2	X1110002	11 10 024 8	ANTRIEB
RILLENKUGELLAGER 50X65X7	10 11 483 8	38	1	6 909 010	69 09 010 08	SCHLEIFRINGUEBERTRAEGE
RILLENKUGELLAGER DIN 625	74 51 947 08	12	1	5 402 705	54 02 705 14	ANTRIEB KPL
RILLENKUGELLAGER DIN 625	54 05 073 08	37	1	6 909 010	69 09 010 08	SCHLEIFRINGUEBERTRAEGE
RILLENKUGELLAGER DIN 625	54 05 116 08	23	1	5 402 704	54 02 704 14	ABTRIEB KPL
RILLENKUGELLAGER DIN 625	51 45 073 08	303	1	X1134739	11 34 739 9	FLANSCHLAGER
RILLENKUGELLAGER DIN 625	74 51 206 08	46	1	9 000 510	90 00 510 6	WINKELGETRIEBE
RILLENKUGELLAGER DIN 625	74 51 206 08	46	1	9 000 521	90 00 521 4	WINKELGETRIEBE
RILLENKUGELLAGER DIN 625	74 51 288 08	4	2	3 745 002	92 17 236 08	SCHALTEINHEIT
RILLENKUGELLAGER DIN 625	74 51 288 08	4	2	3 745 003	92 17 237 08	SCHALTEINHEIT
RILLENKUGELLAGER DIN 625	74 51 392 01	96	1	9 000 521	90 00 521 4	WINKELGETRIEBE
RILLENKUGELLAGER DIN 625	74 51 295 08	35	2	X1035659	10 35 659 9	VERTEILERGETRIEBE
RILLENKUGELLAGER DIN 625	74 51 216 08	30	1	X1111402	11 11 402 6	ANTRIEB
RILLENKUGELLAGER DIN 625	50 07 488 08	30	1	X1108091	11 08 091 2	ANTRIEB
RILLENKUGELLAGER DIN 625	57 19 173 08	153	1	X1111402	11 11 402 3	GETRIEBE
RILLENKUGELLAGER DIN 625	74 51 960 08	53	1	X1108091	11 08 091 1	GETRIEBE
RILLENKUGELLAGER DIN 625	74 51 960 08	53	2	X1110002	11 10 024 7	GETRIEBE
RILLENKUGELLAGER DIN 625	10 16 923 6	33	1	X1035659	10 35 659 9	VERTEILERGETRIEBE
RILLENKUGELLAGER DIN 625	74 51 488 08	3	2	3 211 009	96 46 979 08	SCHUTZWALZE KPL.
RILLENKUGELLAGER DIN 625	74 51 488 08	(3)	2	3 350	91 63 410 08	WINDE 3
RILLENKUGELLAGER DIN 625	74 51 488 08	3	2	3 350 001	92 70 642 08	SCHUTZWALZE KPL.
RILLENKUGELLAGER DIN 625	74 51 411 08	36	1	X1035659	10 35 659 9	VERTEILERGETRIEBE
RILLENKUGELLAGER DIN 625	74 51 453 08	37	5	X1035659	10 35 659 9	VERTEILERGETRIEBE
RILLENKUGELLAGER DIN 625	74 51 493 08	(2)	2	1 750 023	92 65 732 08	MONTAGEROLLE
RILLENKUGELLAGER DIN 625	74 61 708 01	6	1	X1134739	11 34 739 9	FLANSCHLAGER
RILLENKUGELLAGER DIN 625	74 51 604 08	3921	1	X1108091	11 08 091 1	GETRIEBE
RILLENKUGELLAGER DIN 625	74 51 604 08	3921	2	X1110002	11 10 024 7	GETRIEBE
RILLENKUGELLAGER DIN 625	74 51 604 08	3921	1	X1111402	11 11 402 3	GETRIEBE
RILLENKUGELLAGER DIN 625	74 51 688 08	3	2	2 310 008	96 61 008 08	SCHUTZWALZE WINDE 1-2
RILLENKUGELLAGER DIN 625	74 51 688 08	2	2	3 211 008	96 46 978 08	SCHUTZWALZE KPL.
RILLENKUGELLAGER DIN 625	74 51 792 08	34	1	X1035659	10 35 659 9	VERTEILERGETRIEBE
RILLENKUGELLAGER DIN 625	74 51 295 01	4	2	2 522 012	96 45 884 08	FUEHRUNG VORM.
RILLENKUGELLAGER DIN 625	74 51 295 01	5	8	2 522 013	96 45 883 08	FUEHRUNG VORM.
RING	57 01 148 08	5	14	5 701 133	57 01 133 08	TRIEBWERK
RING	99 69 279	1	1	9 400 879	94 00 879 4	ABSTUETZZYLINDER
RING DIN 70951 47X1,6	42 42 017	(6)	2	2 810	91 72 335 08	KRANFUEHRERKABINE KPL.
RING RD120X6 S700MC	93 96 841 08	17	4	3 745	91 68 438 08	SCHWEBEBALLAST
RINGLUEFTER D=654	55 06 395 08	105	2	2 391 023	96 69 509 08	KUEHLER VORM.
RINGSCHLAUCHNIPPEL 11SM	10 13 319 3	1	1	X1013319	10 13 319 1	KUEHLWASSERENTLUEFTUN
RINGSCHRAUBE	51 10 523 08	12	1	5 104 019	51 04 019 08	UMSCHALTVENTIL
RINGSCHRAUBE DIN 580 M10	40 26 002 08	2	3	2 790 451	91 57 016 08	ABDECKUNG
RINGSCHRAUBE DIN 580 M12	40 26 003 08	5	2	2 670 002	96 72 303 08	KRAFTSTOFFBEHAELTER VO
RINGSCHRAUBE DIN 580 M12	40 26 003 08	17	2	2 671 004	96 46 305 08	OELBEHAELTER VORM.
RINGSCHRAUBE DIN 580 M8 C	40 26 001 08	12	4	X1041325	10 41 325 5	UMSCHALTBLOCK
RINGSCHRAUBE PSAM16 INO	11 18 174 2	127	2	3 211	91 75 365 08	S-ANLENKSTUECK
RINGSTUECK L12/M18X1,5/M1	10 13 497 6	19	4	X1013350	10 13 350 6	KRAFTSTOFFLEITUNGEN
RIPPENROHR ALU	10 49 304 5	154	1	2 990 000	96 70 680 08	VERROHRUNG DRUCKLUFTA
ROHLUFTSCHLAUCH 130X660	10 29 193 3	100	2	2 393	91 69 337 08	LUFTFILTERANLAGE KPL.

Bezeichnung	Artikel	Pos.	Menge	Seite	Baugruppe	Bezeichnung
ROHR	11 64 328 3	39	1	X1042959	10 42 959 8	ZUGZYLINDER
ROHR	90 00 486 5	56	1	9 000 510	90 00 510 6	WINKELGETRIEBE
ROHR	90 00 486 5	56	1	9 000 521	90 00 521 4	WINKELGETRIEBE
ROHR	96 64 590 08	21	1	2 670	91 71 399 08	KRAFTSTOFFBEHAELTER KPL
ROHR 101.6X1356 S770QL	97 71 247 08	2	1	3 211 009	96 46 979 08	SCHUTZWALZE KPL.
ROHR 12.0X44 E235+N	97 49 575 08	48	2	3 214	91 63 420 08	SW-KOPFSTUECK
ROHR 12X1,5X20 E235+N VER	93 96 540 08	55	1	2 650	91 76 853 08	HARNSTOFFTANK
ROHR 12X1,5X6 E235+N VERZ	95 12 474 08	47	8	3 214	91 63 420 08	SW-KOPFSTUECK
ROHR 12X1,5X75 E235+N VER	94 16 099 08	56	4	2 650	91 76 853 08	HARNSTOFFTANK
ROHR 133.0X630 S355J2H	97 72 235 08	1	1	2 671 009	96 87 721 08	ANSAUGROHR
ROHR 15.0X24 S355J2G3C+C	97 18 057 08	19	4	2 502	91 72 033 08	STEUERSTAND
ROHR 18X60 PA66GF30	55 31 730 08	21	1	2 541	91 71 506 08	ZUSATZHEIZUNG OW
ROHR 18X60 PA66GF30	55 31 730 08	16	3	2 832	91 72 008 08	HEIZKLIMAGERAET EINBAU
ROHR 20.0X33 E235+N	97 88 595 08	26	8	2 350	91 79 269 08	DREHWERK
ROHR 20.0X33 E235+N	97 88 595 08	25	4	2 370	91 61 617 08	MONTAGEWINDE
ROHR 20x3,6x42 S355J2H FE//	97 06 963 08	20	4	3 215 005	91 52 846 08	ROLLENSATZ
ROHR 20x3,6x42 S355J2H FE//	97 06 963 08	20	4	3 215 006	91 52 847 08	ROLLENSATZ
ROHR 219.1X318 S355J2H	97 74 916 08	6	1	3 711	91 68 435 08	MASTNASE
ROHR 219.1X88 S355J2H FE//	97 76 910 08	35	2	3 714	91 63 428 08	D-KOPFSTUECK
ROHR 219.1X89 S355J2H	97 74 917 08	7	1	3 711	91 68 435 08	MASTNASE
ROHR 22.0X40 E235+N VERZ	93 92 551 08	11	2	3 211 003	96 46 986 08	STANGE KPL.
ROHR 22.0X40 E235+N VERZ	93 92 551 08	12	2	3 220 501	96 43 440 08	STANGE KPL.
ROHR 22.0X40 E235+N VERZ	93 92 551 08	12	2	3 225 200	96 48 679 08	STANGE KPL.
ROHR 22.0X40 E235+N VERZ	93 92 551 08	12	2	3 561 003	96 45 222 08	STANGE KPL.
ROHR 22.0X40 E235+N VERZ	93 92 551 08	12	2	3 713 012	96 50 197 08	STANGE KPL.
ROHR 22.0X40 E235+N VERZ	93 92 551 08	8	2	3 714 013	96 59 083 08	LASCHE KPL.
ROHR 22.0X40 E235+N VERZ	93 92 551 08	(12)	2	3 715	91 69 506 08	D-ZWISCHENSTUECK
ROHR 22.0X40 E235+N VERZ	93 92 551 08	12	2	3 716 001	96 49 159 08	STANGE KPL.
ROHR 22X2,5X110 E235+N VER	94 01 070 08	12	1	2 657	91 61 109 08	MONTAGEEINRICHTUNG RA
ROHR 22X2,5X45 E235+N VER	94 36 973 08	(6)	2	3 214	91 63 420 08	SW-KOPFSTUECK
ROHR 22X2,5X45 E235+N VER	94 36 973 08	2	1	3 714 014	96 49 456 08	LASCHE KPL.
ROHR 25X3,2X100 S355J2H	94 78 115 08	52	2	2 391 001	96 69 507 08	DIESELMOTOR VORM.
ROHR 30 Rolle20m PAK	55 31 594 08	3	0.5	2 541 001	96 72 762 08	ZUSATZHEIZUNG VORM.
ROHR 30.0X120 S355J2H FE//	97 77 023 08	9	1	2 550 005	96 45 680 08	STANGE KPL.
ROHR 30.0X120 S355J2H FE//	97 77 023 08	5	1	3 714 025	96 49 269 08	STANGE KPL.
ROHR 30.0X120 S355J2H FE//	97 77 023 08	3	4	3 745 011	96 49 677 08	LASCHE KPL.
ROHR 30.0X2863 X5CRNI18-10	97 70 466 08	22	2	2 520	91 72 029 08	KABINE VERGLAST
ROHR 30.0X495 X5CRNI18-10	97 75 036 08	47	1	2 520	91 72 029 08	KABINE VERGLAST
ROHR 30X4X40 S355J2H FE//	94 12 040 08	17	2	2 550 005	96 45 680 08	STANGE KPL.
ROHR 33,7X8X15 S355J2H FE//	94 99 872 08	51	4	2 391 001	96 69 507 08	DIESELMOTOR VORM.
ROHR 35X2X665 X5CRNI1810	95 70 053 08	1	1	3 780 100	91 70 254 08	WINDWARNUNG
ROHR 35X2X665 X5CRNI1810	95 70 053 08	21	1	3 780 870	91 69 146 08	FLUG-U.WINDWARNUNG
ROHR 38.0X1716 S355J2H T Z	97 69 808 08	5	1	2 652	91 61 110 08	ROLLENLAGERUNG
ROHR 38.0X340 S355J2H TZN	97 91 001 08	96	1	3 714	91 63 428 08	D-KOPFSTUECK
ROHR 38.0X540 S355J2H	97 15 586 08	30	1	3 714	91 63 428 08	D-KOPFSTUECK
ROHR 38.0X870 S355J2H FE//	97 68 872 08	44	2	2 550 001	96 85 596 08	SA-BOCK VORM.
ROHR 38X2,6X105 S355J2H	95 27 658 08	22	4	1 401	91 58 478 08	RAUPENTRAEGER LI.
ROHR 38X2,6X105 S355J2H	95 27 658 08	22	4	1 411	91 69 968 08	RAUPENTRAEGER RE.
ROHR 42.0X288 E235+N	97 52 618 08	10	1	3 711	91 68 435 08	MASTNASE
ROHR 48,3X3,2X14 S235JRH	95 61 143 08	6	1	3 745 002	92 17 236 08	SCHALTEINHEIT
ROHR 48,3X3,2X14 S235JRH	95 61 143 08	6	1	3 745 003	92 17 237 08	SCHALTEINHEIT
ROHR 48.3X92 S235JRH FE//ZN	97 78 986 08	15	8	2 125	91 69 505 08	BOLZEN S-ANLENKSTUECK
ROHR 60.0X88 E235+N	97 04 752 1	6	2	2 671 009	96 87 721 08	ANSAUGROHR
ROHR 76.1X88 S235JRH	97 04 752 2	7	3	2 671 009	96 87 721 08	ANSAUGROHR
ROHR 90.0X106 S355J2+AR SP	97 79 781 08	100	2	3 713	91 75 366 08	D-ANLENKSTUECK
ROHR ALUMINIUM SPF	96 64 592 08	22	1	2 670	91 71 399 08	KRAFTSTOFFBEHAELTER KPL
ROHR DIN 73378 6X1,5 PA 12-H	77 43 737 08	9	60	1 402	91 58 480 08	ZENTRALSCHMIERUNG RAUP
ROHR DIN 73378 6X1,5 PA 12-H	77 43 737 08	20	100	2 711	91 52 800 08	ZENTRALSCHMIERANLAGE O
ROHR EPDM	97 74 376 08	17	1	2 520 032	96 45 980 08	SCHEIBENWISCHANLAGE EIN
ROHR KPL. 10X1,5X156	96 51 674 08	381	1	2 998	91 79 135 08	ROHRLEITUNGEN OBERWAGE

Bezeichnung	Artikel	Pos.	Menge	Seite	Baugruppe	Bezeichnung
ROHR KPL. 10X1,5X166	96 51 741 08	190	1	2 978 102	96 47 913 08	ROHRLEITUNGEN MONTAGEE
ROHR KPL. 10X1,5X1681	96 51 739 08	188	1	2 978 102	96 47 913 08	ROHRLEITUNGEN MONTAGEE
ROHR KPL. 10X1,5X187	96 51 673 08	380	1	2 998	91 79 135 08	ROHRLEITUNGEN OBERWAGE
ROHR KPL. 10X1,5X1885	96 51 335 08	267	3	2 998	91 79 135 08	ROHRLEITUNGEN OBERWAGE
ROHR KPL. 10X1,5X2021	96 51 738 08	187	1	2 978 102	96 47 913 08	ROHRLEITUNGEN MONTAGEE
ROHR KPL. 10X1,5X2374	96 55 083 08	507	1	2 978 108	96 44 195 08	ROHRLEITUNGEN DERRICK
ROHR KPL. 10X1,5X2394	96 55 056 08	480	1	3 978 106	96 50 885 08	ROHRLEITUNGEN SCHWEBEB
ROHR KPL. 10X1,5X259	96 51 677 08	384	1	2 998	91 79 135 08	ROHRLEITUNGEN OBERWAGE
ROHR KPL. 10X1,5X289	96 51 758 08	152	1	2 978 205	96 70 869 08	ROHRLEITUNGEN S-RUECKH
ROHR KPL. 10X1,5X300	96 51 676 08	383	1	2 998	91 79 135 08	ROHRLEITUNGEN OBERWAGE
ROHR KPL. 10X1,5X3082	96 55 058 08	482	1	2 975 155	96 50 586 08	ROHRLEITUNGEN WINDE
ROHR KPL. 10X1,5X335	96 51 759 08	153	1	2 978 205	96 70 869 08	ROHRLEITUNGEN S-RUECKH
ROHR KPL. 10X1,5X340	96 55 082 08	506	1	2 978 108	96 44 195 08	ROHRLEITUNGEN DERRICK
ROHR KPL. 10X1,5X555	96 77 172 08	292	1	2 998	91 79 135 08	ROHRLEITUNGEN OBERWAGE
ROHR KPL. 10X1,5X621	96 54 104 08	399	1	2 998	91 79 135 08	ROHRLEITUNGEN OBERWAGE
ROHR KPL. 10X1,5X746	96 55 057 08	481	1	3 978 106	96 50 885 08	ROHRLEITUNGEN SCHWEBEB
ROHR KPL. 10X1,5X768	96 51 740 08	189	1	2 978 102	96 47 913 08	ROHRLEITUNGEN MONTAGEE
ROHR KPL. 10X1,5X86	96 55 087 08	511	1	2 978 108	96 44 195 08	ROHRLEITUNGEN DERRICK
ROHR KPL. 10X1,5X945	96 55 081 08	505	1	2 978 108	96 44 195 08	ROHRLEITUNGEN DERRICK
ROHR KPL. 10X1,5X966	96 53 057 08	400	1	2 998	91 79 135 08	ROHRLEITUNGEN OBERWAGE
ROHR KPL. 10X1,5X995	96 69 021 08	155	1	2 978 205	96 70 869 08	ROHRLEITUNGEN S-RUECKH
ROHR KPL. 10X1.5	96 91 466 08	(372)	1	3 976 006	96 88 958 08	ZUSATZHYDR.BOLZENZIEHZ
ROHR KPL. 10X1.5	96 91 467 08	(373)	1	3 976 006	96 88 958 08	ZUSATZHYDR.BOLZENZIEHZ
ROHR KPL. 12X1,5X1001	96 70 959 08	110	1	2 975 122	96 70 914 08	ROHRLEITUNGEN GITTER-WI
ROHR KPL. 12X1,5X103	96 48 897 08	(761)	4	1 975 006	96 69 551 08	ZUSATZHYDR.ABSTUETZZYL
ROHR KPL. 12X1,5X1044	96 69 020 08	154	1	2 978 205	96 70 869 08	ROHRLEITUNGEN S-RUECKH
ROHR KPL. 12X1,5X1181	96 55 049 08	473	1	3 978 106	96 50 885 08	ROHRLEITUNGEN SCHWEBEB
ROHR KPL. 12X1,5X1548	96 54 100 08	391	1	2 998	91 79 135 08	ROHRLEITUNGEN OBERWAGE
ROHR KPL. 12X1,5X1656	96 69 031 08	160	1	2 978 205	96 70 869 08	ROHRLEITUNGEN S-RUECKH
ROHR KPL. 12X1,5X1676	96 69 032 08	162	1	2 978 205	96 70 869 08	ROHRLEITUNGEN S-RUECKH
ROHR KPL. 12X1,5X168	96 51 671 08	378	2	2 998	91 79 135 08	ROHRLEITUNGEN OBERWAGE
ROHR KPL. 12X1,5X1786	96 55 032 08	218	1	3 978 010	96 50 882 08	ROHRLEITUNGEN DERR.KOP
ROHR KPL. 12X1,5X1979	96 55 031 08	217	1	3 978 010	96 50 882 08	ROHRLEITUNGEN DERR.KOP
ROHR KPL. 12X1,5X2027	96 54 146 08	209	1	3 978 010	96 50 882 08	ROHRLEITUNGEN DERR.KOP
ROHR KPL. 12X1,5X2045	96 55 045 08	231	1	3 978 010	96 50 882 08	ROHRLEITUNGEN DERR.KOP
ROHR KPL. 12X1,5X2092	96 55 030 08	216	1	3 978 010	96 50 882 08	ROHRLEITUNGEN DERR.KOP
ROHR KPL. 12X1,5X2259	96 51 757 08	151	1	2 978 205	96 70 869 08	ROHRLEITUNGEN S-RUECKH
ROHR KPL. 12X1,5X2329	96 52 302 08	161	1	2 978 205	96 70 869 08	ROHRLEITUNGEN S-RUECKH
ROHR KPL. 12X1,5X2370	96 55 080 08	504	1	2 978 108	96 44 195 08	ROHRLEITUNGEN DERRICK
ROHR KPL. 12X1,5X2600	96 55 048 08	472	1	3 978 106	96 50 885 08	ROHRLEITUNGEN SCHWEBEB
ROHR KPL. 12X1,5X261	96 51 338 08	269	1	2 998	91 79 135 08	ROHRLEITUNGEN OBERWAGE
ROHR KPL. 12X1,5X2752	96 69 030 08	159	1	2 978 205	96 70 869 08	ROHRLEITUNGEN S-RUECKH
ROHR KPL. 12X1,5X2791	96 69 028 08	157	1	2 978 205	96 70 869 08	ROHRLEITUNGEN S-RUECKH
ROHR KPL. 12X1,5X280	96 55 086 08	510	1	2 978 108	96 44 195 08	ROHRLEITUNGEN DERRICK
ROHR KPL. 12X1,5X291	96 52 313 08	437	1	2 998	91 79 135 08	ROHRLEITUNGEN OBERWAGE
ROHR KPL. 12X1,5X293	96 69 029 08	158	1	2 978 205	96 70 869 08	ROHRLEITUNGEN S-RUECKH
ROHR KPL. 12X1,5X309	96 51 672 08	379	1	2 998	91 79 135 08	ROHRLEITUNGEN OBERWAGE
ROHR KPL. 12X1,5X329	96 55 079 08	503	1	2 978 108	96 44 195 08	ROHRLEITUNGEN DERRICK
ROHR KPL. 12X1,5X335	96 69 027 08	156	1	2 978 205	96 70 869 08	ROHRLEITUNGEN S-RUECKH
ROHR KPL. 12X1,5X366	96 55 078 08	502	1	2 978 108	96 44 195 08	ROHRLEITUNGEN DERRICK
ROHR KPL. 12X1,5X4400	96 54 143 08	460	1	3 978 007	96 50 879 08	ROHRLEITUNGEN DERR.ZWI
ROHR KPL. 12X1,5X4456	96 70 960 08	111	1	2 975 122	96 70 914 08	ROHRLEITUNGEN GITTER-WI
ROHR KPL. 12X1,5X451	96 48 939 08	714	1	1 970 201	96 54 956 08	ROHRLEITUNGEN MITTELTEIL
ROHR KPL. 12X1,5X506	96 55 035 08	221	1	3 978 010	96 50 882 08	ROHRLEITUNGEN DERR.KOP
ROHR KPL. 12X1,5X518	96 55 034 08	220	1	3 978 010	96 50 882 08	ROHRLEITUNGEN DERR.KOP
ROHR KPL. 12X1,5X5190	96 55 088 08	(450)	1	3 978 024	96 69 721 08	ZUSATZHYDRAULIK ZWISCH
ROHR KPL. 12X1,5X5190	96 55 089 08	(451)	1	3 978 024	96 69 721 08	ZUSATZHYDRAULIK ZWISCH
ROHR KPL. 12X1,5X539	96 69 026 08	150	1	2 978 205	96 70 869 08	ROHRLEITUNGEN S-RUECKH
ROHR KPL. 12X1,5X547	96 55 033 08	219	1	3 978 010	96 50 882 08	ROHRLEITUNGEN DERR.KOP
ROHR KPL. 12X1,5X5874	96 70 962 08	113	1	2 975 122	96 70 914 08	ROHRLEITUNGEN GITTER-WI

Bezeichnung	Artikel	Pos.	Menge	Seite	Baugruppe	Bezeichnung
ROHR KPL. 12X1,5X596	96 48 936 08	711	1	1 970 201	96 54 956 08	ROHRLEITUNGEN MITTELTEIL
ROHR KPL. 12X1,5X622	96 48 896 08	(760)	4	1 975 006	96 69 551 08	ZUSATZHYDR.ABSTUETZZYL
ROHR KPL. 12X1,5X874	96 70 961 08	112	1	2 975 122	96 70 914 08	ROHRLEITUNGEN GITTER-WI
ROHR KPL. 12X1.5X1875	96 51 337 08	268	1	2 998	91 79 135 08	ROHRLEITUNGEN OBERWAGE
ROHR KPL. 15X1,5X1011	96 70 964 08	121	1	2 975 122	96 70 914 08	ROHRLEITUNGEN GITTER-WI
ROHR KPL. 15X1,5X1109	96 55 118 08	123	1	2 975 122	96 70 914 08	ROHRLEITUNGEN GITTER-WI
ROHR KPL. 15X1,5X1120	96 54 102 08	396	1	2 998	91 79 135 08	ROHRLEITUNGEN OBERWAGE
ROHR KPL. 15X1,5X1409	96 55 112 08	117	1	2 975 122	96 70 914 08	ROHRLEITUNGEN GITTER-WI
ROHR KPL. 15X1,5X1685	96 55 111 08	116	1	2 975 122	96 70 914 08	ROHRLEITUNGEN GITTER-WI
ROHR KPL. 15X1,5X2231	96 55 065 08	489	1	2 975 155	96 50 586 08	ROHRLEITUNGEN WINDE
ROHR KPL. 15X1,5X2371	96 55 061 08	485	1	2 975 155	96 50 586 08	ROHRLEITUNGEN WINDE
ROHR KPL. 15X1,5X4239	96 55 117 08	122	1	2 975 122	96 70 914 08	ROHRLEITUNGEN GITTER-WI
ROHR KPL. 15X1,5X4456	96 55 119 08	124	1	2 975 122	96 70 914 08	ROHRLEITUNGEN GITTER-WI
ROHR KPL. 15X1,5X520	96 51 663 08	370	1	2 998	91 79 135 08	ROHRLEITUNGEN OBERWAGE
ROHR KPL. 15X1,5X540	96 51 668 08	375	1	2 998	91 79 135 08	ROHRLEITUNGEN OBERWAGE
ROHR KPL. 15X1,5X621	96 55 085 08	509	1	2 978 108	96 44 195 08	ROHRLEITUNGEN DERRICK
ROHR KPL. 15X1,5X666	96 55 084 08	508	1	2 978 108	96 44 195 08	ROHRLEITUNGEN DERRICK
ROHR KPL. 15X1,5X682	96 54 099 08	374	1	2 998	91 79 135 08	ROHRLEITUNGEN OBERWAGE
ROHR KPL. 15X1,5X835	96 51 664 08	371	1	2 998	91 79 135 08	ROHRLEITUNGEN OBERWAGE
ROHR KPL. 16X2X1058	96 48 931 08	706	2	1 970 201	96 54 956 08	ROHRLEITUNGEN MITTELTEIL
ROHR KPL. 16X2X1102	96 51 656 08	363	1	2 998	91 79 135 08	ROHRLEITUNGEN OBERWAGE
ROHR KPL. 16X2X1714	96 55 070 08	494	1	2 978 108	96 44 195 08	ROHRLEITUNGEN DERRICK
ROHR KPL. 16X2X1796	96 69 023 08	147	1	2 978 205	96 70 869 08	ROHRLEITUNGEN S-RUECKH
ROHR KPL. 16X2X1882	96 55 067 08	491	1	2 978 108	96 44 195 08	ROHRLEITUNGEN DERRICK
ROHR KPL. 16X2X2014	96 48 913 08	736	1	1 972 305	91 60 351 08	ROHRLEITUNGEN RAUPENTR
ROHR KPL. 16X2X2228	96 51 737 08	186	1	2 978 102	96 47 913 08	ROHRLEITUNGEN MONTAGEE
ROHR KPL. 16X2X2265	96 48 914 08	737	1	1 972 305	91 60 351 08	ROHRLEITUNGEN RAUPENTR
ROHR KPL. 16X2X2894	96 48 932 08	707	2	1 970 201	96 54 956 08	ROHRLEITUNGEN MITTELTEIL
ROHR KPL. 16X2X294	96 51 670 08	(377)	1	2 975 041	96 68 924 08	ZUSATZHYDRAULIK MONTAGE
ROHR KPL. 16X2X3017	96 53 059 08	361	1	2 998	91 79 135 08	ROHRLEITUNGEN OBERWAGE
ROHR KPL. 16X2X421	96 53 053 08	339	1	2 998	91 79 135 08	ROHRLEITUNGEN OBERWAGE
ROHR KPL. 16X2X495	96 51 736 08	185	1	2 978 102	96 47 913 08	ROHRLEITUNGEN MONTAGEE
ROHR KPL. 16X2X535	96 51 655 08	362	1	2 998	91 79 135 08	ROHRLEITUNGEN OBERWAGE
ROHR KPL. 18X1,5X1186	96 77 182 08	410	1	2 998	91 79 135 08	ROHRLEITUNGEN OBERWAGE
ROHR KPL. 18X1,5X1356	96 69 022 08	146	1	2 978 205	96 70 869 08	ROHRLEITUNGEN S-RUECKH
ROHR KPL. 18X1,5X1974	96 77 181 08	409	1	2 998	91 79 135 08	ROHRLEITUNGEN OBERWAGE
ROHR KPL. 18X1,5X2013	96 60 063 08	438	1	2 998	91 79 135 08	ROHRLEITUNGEN OBERWAGE
ROHR KPL. 18X1,5X350	96 77 170 08	290	1	2 998	91 79 135 08	ROHRLEITUNGEN OBERWAGE
ROHR KPL. 18X1,5X482	96 54 105 08	408	1	2 998	91 79 135 08	ROHRLEITUNGEN OBERWAGE
ROHR KPL. 18X1,5X866	96 77 171 08	291	1	2 998	91 79 135 08	ROHRLEITUNGEN OBERWAGE
ROHR KPL. 18X1,5X937	96 77 174 08	294	1	2 998	91 79 135 08	ROHRLEITUNGEN OBERWAGE
ROHR KPL. 20X2,5X1046	96 63 034 08	407	1	2 998	91 79 135 08	ROHRLEITUNGEN OBERWAGE
ROHR KPL. 20X2,5X1072	96 48 935 08	710	1	1 970 201	96 54 956 08	ROHRLEITUNGEN MITTELTEIL
ROHR KPL. 20X2,5X1553	96 51 697 08	406	1	2 998	91 79 135 08	ROHRLEITUNGEN OBERWAGE
ROHR KPL. 20X2,5X2284	96 63 033 08	405	1	2 998	91 79 135 08	ROHRLEITUNGEN OBERWAGE
ROHR KPL. 20X2,5X248	96 77 185 08	439	1	2 998	91 79 135 08	ROHRLEITUNGEN OBERWAGE
ROHR KPL. 20X2,5X302	96 48 934 08	709	1	1 970 201	96 54 956 08	ROHRLEITUNGEN MITTELTEIL
ROHR KPL. 22X2,5X1009	96 51 339 08	270	1	2 998	91 79 135 08	ROHRLEITUNGEN OBERWAGE
ROHR KPL. 22X2,5X1130	96 55 069 08	493	1	2 978 108	96 44 195 08	ROHRLEITUNGEN DERRICK
ROHR KPL. 22X2,5X1300	96 55 059 08	483	1	2 975 155	96 50 586 08	ROHRLEITUNGEN WINDE
ROHR KPL. 22X2,5X1342	96 55 060 08	484	1	2 975 155	96 50 586 08	ROHRLEITUNGEN WINDE
ROHR KPL. 22X2,5X1436	96 89 653 08	389	1	2 998	91 79 135 08	ROHRLEITUNGEN OBERWAGE
ROHR KPL. 22X2,5X1530	96 55 072 08	496	1	2 978 108	96 44 195 08	ROHRLEITUNGEN DERRICK
ROHR KPL. 22X2,5X1599	96 51 340 08	271	1	2 998	91 79 135 08	ROHRLEITUNGEN OBERWAGE
ROHR KPL. 22X2,5X1685	96 51 681 08	390	1	2 998	91 79 135 08	ROHRLEITUNGEN OBERWAGE
ROHR KPL. 22X2,5X1776	96 55 068 08	492	1	2 978 108	96 44 195 08	ROHRLEITUNGEN DERRICK
ROHR KPL. 22X2,5X2407	96 55 077 08	501	1	2 978 108	96 44 195 08	ROHRLEITUNGEN DERRICK
ROHR KPL. 22X2,5X269	96 51 490 08	(281)	1	2 975 706	96 67 784 08	ZUSATZHYDRAULIK WINDE 1
ROHR KPL. 22X2,5X360	96 55 076 08	500	1	2 978 108	96 44 195 08	ROHRLEITUNGEN DERRICK
ROHR KPL. 22X2,5X527	96 55 075 08	499	1	2 978 108	96 44 195 08	ROHRLEITUNGEN DERRICK

Bezeichnung	Artikel	Pos.	Menge	Seite	Baugruppe	Bezeichnung
ROHR KPL. 22X2,5X904	96 48 938 08	713	1	1 970 201	96 54 956 08	ROHRLEITUNGEN MITTELTEIL
ROHR KPL. 25X3X1162	96 54 108 08	435	1	2 998	91 79 135 08	ROHRLEITUNGEN OBERWAGE
ROHR KPL. 25X3X1367	96 63 032 08	404	1	2 998	91 79 135 08	ROHRLEITUNGEN OBERWAGE
ROHR KPL. 25X3X1416	96 55 071 08	495	1	2 978 108	96 44 195 08	ROHRLEITUNGEN DERRICK
ROHR KPL. 25X3X1471	96 53 056 08	356	1	2 998	91 79 135 08	ROHRLEITUNGEN OBERWAGE
ROHR KPL. 25X3X1585	96 54 107 08	433	1	2 998	91 79 135 08	ROHRLEITUNGEN OBERWAGE
ROHR KPL. 25X3X1681	96 53 055 08	354	1	2 998	91 79 135 08	ROHRLEITUNGEN OBERWAGE
ROHR KPL. 25X3X1870	96 69 033 08	163	1	2 978 205	96 70 869 08	ROHRLEITUNGEN S-RUECKH
ROHR KPL. 25X3X1898	96 63 031 08	403	1	2 998	91 79 135 08	ROHRLEITUNGEN OBERWAGE
ROHR KPL. 25X3X1938	96 55 066 08	490	1	2 978 108	96 44 195 08	ROHRLEITUNGEN DERRICK
ROHR KPL. 25X3X2133	96 53 064 08	353	1	2 998	91 79 135 08	ROHRLEITUNGEN OBERWAGE
ROHR KPL. 25X3X220	96 51 751 08	145	1	2 978 205	96 70 869 08	ROHRLEITUNGEN S-RUECKH
ROHR KPL. 25X3X2240	96 54 090 08	346	1	2 998	91 79 135 08	ROHRLEITUNGEN OBERWAGE
ROHR KPL. 25X3X2342	96 51 678 08	385	1	2 998	91 79 135 08	ROHRLEITUNGEN OBERWAGE
ROHR KPL. 25X3X2376	96 55 074 08	498	1	2 978 108	96 44 195 08	ROHRLEITUNGEN DERRICK
ROHR KPL. 25X3X2435	96 53 063 08	357	1	2 998	91 79 135 08	ROHRLEITUNGEN OBERWAGE
ROHR KPL. 25X3X2489	96 53 060 08	359	1	2 998	91 79 135 08	ROHRLEITUNGEN OBERWAGE
ROHR KPL. 25X3X2790	96 53 058 08	355	1	2 998	91 79 135 08	ROHRLEITUNGEN OBERWAGE
ROHR KPL. 25X3X2806	96 69 036 08	166	1	2 978 205	96 70 869 08	ROHRLEITUNGEN S-RUECKH
ROHR KPL. 25X3X325	96 55 073 08	497	1	2 978 108	96 44 195 08	ROHRLEITUNGEN DERRICK
ROHR KPL. 25X3X341	96 69 035 08	165	1	2 978 205	96 70 869 08	ROHRLEITUNGEN S-RUECKH
ROHR KPL. 25X3X3537	96 69 034 08	164	1	2 978 205	96 70 869 08	ROHRLEITUNGEN S-RUECKH
ROHR KPL. 25X3X3800	96 54 091 08	347	1	2 998	91 79 135 08	ROHRLEITUNGEN OBERWAGE
ROHR KPL. 25X3X495	96 51 725 08	434	1	2 998	91 79 135 08	ROHRLEITUNGEN OBERWAGE
ROHR KPL. 25X3X551	96 53 062 08	360	1	2 998	91 79 135 08	ROHRLEITUNGEN OBERWAGE
ROHR KPL. 25X3X636	96 53 065 08	358	1	2 998	91 79 135 08	ROHRLEITUNGEN OBERWAGE
ROHR KPL. 25X3X738	96 60 300 08	402	1	2 998	91 79 135 08	ROHRLEITUNGEN OBERWAGE
ROHR KPL. 25X3X778	96 51 692 08	401	1	2 998	91 79 135 08	ROHRLEITUNGEN OBERWAGE
ROHR KPL. 28X2X1115	96 54 094 08	344	1	2 998	91 79 135 08	ROHRLEITUNGEN OBERWAGE
ROHR KPL. 28X2X1176	96 77 173 08	293	1	2 998	91 79 135 08	ROHRLEITUNGEN OBERWAGE
ROHR KPL. 28X2X1186	96 51 665 08	372	1	2 998	91 79 135 08	ROHRLEITUNGEN OBERWAGE
ROHR KPL. 28X2X1216	96 51 544 08	352	1	2 998	91 79 135 08	ROHRLEITUNGEN OBERWAGE
ROHR KPL. 28X2X1315	96 69 025 08	149	1	2 978 205	96 70 869 08	ROHRLEITUNGEN S-RUECKH
ROHR KPL. 28X2X1573	96 69 024 08	148	1	2 978 205	96 70 869 08	ROHRLEITUNGEN S-RUECKH
ROHR KPL. 28X2X1584	96 55 110 08	115	1	2 975 122	96 70 914 08	ROHRLEITUNGEN GITTER-WI
ROHR KPL. 28X2X1591	96 55 109 08	114	1	2 975 122	96 70 914 08	ROHRLEITUNGEN GITTER-WI
ROHR KPL. 28X2X160	96 51 662 08	369	1	2 998	91 79 135 08	ROHRLEITUNGEN OBERWAGE
ROHR KPL. 28X2X1649	96 63 046 08	426	1	2 998	91 79 135 08	ROHRLEITUNGEN OBERWAGE
ROHR KPL. 28X2X1701	96 60 297 08	373	1	2 998	91 79 135 08	ROHRLEITUNGEN OBERWAGE
ROHR KPL. 28X2X180	96 51 750 08	144	1	2 978 205	96 70 869 08	ROHRLEITUNGEN S-RUECKH
ROHR KPL. 28X2X1845	96 63 042 08	420	1	2 998	91 79 135 08	ROHRLEITUNGEN OBERWAGE
ROHR KPL. 28X2X1847	96 70 963 08	118	1	2 975 122	96 70 914 08	ROHRLEITUNGEN GITTER-WI
ROHR KPL. 28X2X1888	96 54 089 08	343	1	2 998	91 79 135 08	ROHRLEITUNGEN OBERWAGE
ROHR KPL. 28X2X1920	96 54 096 08	351	1	2 998	91 79 135 08	ROHRLEITUNGEN OBERWAGE
ROHR KPL. 28X2X2015	96 48 912 08	735	1	1 972 305	91 60 351 08	ROHRLEITUNGEN RAUPENTR
ROHR KPL. 28X2X2184	96 69 040 08	170	1	2 978 205	96 70 869 08	ROHRLEITUNGEN S-RUECKH
ROHR KPL. 28X2X2191	96 54 093 08	349	1	2 998	91 79 135 08	ROHRLEITUNGEN OBERWAGE
ROHR KPL. 28X2X2256	96 48 911 08	734	1	1 972 305	91 60 351 08	ROHRLEITUNGEN RAUPENTR
ROHR KPL. 28X2X2352	96 60 062 08	397	1	2 998	91 79 135 08	ROHRLEITUNGEN OBERWAGE
ROHR KPL. 28X2X2356	96 55 064 08	488	1	2 975 155	96 50 586 08	ROHRLEITUNGEN WINDE
ROHR KPL. 28X2X2771	96 69 038 08	168	1	2 978 205	96 70 869 08	ROHRLEITUNGEN S-RUECKH
ROHR KPL. 28X2X2882	96 48 927 08	705	2	1 970 201	96 54 956 08	ROHRLEITUNGEN MITTELTEIL
ROHR KPL. 28X2X2885	96 55 115 08	120	1	2 975 122	96 70 914 08	ROHRLEITUNGEN GITTER-WI
ROHR KPL. 28X2X3240	96 69 039 08	169	1	2 978 205	96 70 869 08	ROHRLEITUNGEN S-RUECKH
ROHR KPL. 28X2X333	96 69 037 08	167	1	2 978 205	96 70 869 08	ROHRLEITUNGEN S-RUECKH
ROHR KPL. 28X2X4221	96 55 114 08	119	1	2 975 122	96 70 914 08	ROHRLEITUNGEN GITTER-WI
ROHR KPL. 28X2X513	96 51 661 08	368	1	2 998	91 79 135 08	ROHRLEITUNGEN OBERWAGE
ROHR KPL. 28X2X695	96 60 061 08	388	1	2 998	91 79 135 08	ROHRLEITUNGEN OBERWAGE
ROHR KPL. 28X2X829	96 54 097 08	366	1	2 998	91 79 135 08	ROHRLEITUNGEN OBERWAGE
ROHR KPL. 28X2X945	96 53 066 08	367	1	2 998	91 79 135 08	ROHRLEITUNGEN OBERWAGE

Bezeichnung	Artikel	Pos.	Menge	Seite	Baugruppe	Bezeichnung
ROHR KPL. 28X2X946	96 48 926 08	704	2	1 970 201	96 54 956 08	ROHRLEITUNGEN MITTELTEIL
ROHR KPL. 28X2X973	96 55 051 08	475	1	3 978 106	96 50 885 08	ROHRLEITUNGEN SCHWEBEB
ROHR KPL. 30X4X1105	96 60 059 08	386	1	2 998	91 79 135 08	ROHRLEITUNGEN OBERWAGE
ROHR KPL. 30X4X115	96 53 054 08	340	2	2 998	91 79 135 08	ROHRLEITUNGEN OBERWAGE
ROHR KPL. 30X4X125	96 55 050 08	474	1	3 978 106	96 50 885 08	ROHRLEITUNGEN SCHWEBEB
ROHR KPL. 30X4X1733	96 51 733 08	182	1	2 978 102	96 47 913 08	ROHRLEITUNGEN MONTAGEE
ROHR KPL. 30X4X1855	96 60 060 08	387	1	2 998	91 79 135 08	ROHRLEITUNGEN OBERWAGE
ROHR KPL. 30X4X2042	96 55 042 08	228	1	3 978 010	96 50 882 08	ROHRLEITUNGEN DERR.KOP
ROHR KPL. 30X4X2055	96 55 044 08	230	1	3 978 010	96 50 882 08	ROHRLEITUNGEN DERR.KOP
ROHR KPL. 30X4X2154	96 55 041 08	227	1	3 978 010	96 50 882 08	ROHRLEITUNGEN DERR.KOP
ROHR KPL. 30X4X2172	96 55 043 08	229	1	3 978 010	96 50 882 08	ROHRLEITUNGEN DERR.KOP
ROHR KPL. 30X4X3221	96 51 734 08	183	1	2 978 102	96 47 913 08	ROHRLEITUNGEN MONTAGEE
ROHR KPL. 30X4X3500	96 51 731 08	180	2	2 978 102	96 47 913 08	ROHRLEITUNGEN MONTAGEE
ROHR KPL. 30X4X5473	96 51 735 08	184	2	2 978 102	96 47 913 08	ROHRLEITUNGEN MONTAGEE
ROHR KPL. 30X4X654	96 51 732 08	181	1	2 978 102	96 47 913 08	ROHRLEITUNGEN MONTAGEE
ROHR KPL. 35X2X1157	96 89 655 08	393	1	2 998	91 79 135 08	ROHRLEITUNGEN OBERWAGE
ROHR KPL. 35X2X1410	96 89 656 08	394	1	2 998	91 79 135 08	ROHRLEITUNGEN OBERWAGE
ROHR KPL. 35X2X1518	96 51 686 08	395	1	2 998	91 79 135 08	ROHRLEITUNGEN OBERWAGE
ROHR KPL. 35X2X1749	96 51 709 08	418	1	2 998	91 79 135 08	ROHRLEITUNGEN OBERWAGE
ROHR KPL. 35X2X1889	96 63 038 08	413	1	2 998	91 79 135 08	ROHRLEITUNGEN OBERWAGE
ROHR KPL. 35X2X2055	96 55 055 08	479	1	3 978 106	96 50 885 08	ROHRLEITUNGEN SCHWEBEB
ROHR KPL. 35X2X2265	96 55 054 08	478	1	3 978 106	96 50 885 08	ROHRLEITUNGEN SCHWEBEB
ROHR KPL. 35X2X483	96 53 051 08	364	1	2 998	91 79 135 08	ROHRLEITUNGEN OBERWAGE
ROHR KPL. 35X2X549	96 51 727 08	436	1	2 998	91 79 135 08	ROHRLEITUNGEN OBERWAGE
ROHR KPL. 35X2X652	96 53 061 08	419	1	2 998	91 79 135 08	ROHRLEITUNGEN OBERWAGE
ROHR KPL. 35X2X674	96 63 044 08	423	1	2 998	91 79 135 08	ROHRLEITUNGEN OBERWAGE
ROHR KPL. 35X2X720	96 51 689 08	398	1	2 998	91 79 135 08	ROHRLEITUNGEN OBERWAGE
ROHR KPL. 35X2X814	96 89 654 08	392	1	2 998	91 79 135 08	ROHRLEITUNGEN OBERWAGE
ROHR KPL. 35X2X85	96 54 086 08	244	1	2 998	91 79 135 08	ROHRLEITUNGEN OBERWAGE
ROHR KPL. 35X2X869	96 63 039 08	414	1	2 998	91 79 135 08	ROHRLEITUNGEN OBERWAGE
ROHR KPL. 35X2X914	96 54 088 08	338	1	2 998	91 79 135 08	ROHRLEITUNGEN OBERWAGE
ROHR KPL. 35X2X95	96 53 052 08	365	1	2 998	91 79 135 08	ROHRLEITUNGEN OBERWAGE
ROHR KPL. 38X4X1013	96 51 350 08	(280)	1	2 975 706	96 67 784 08	ZUSATZHYDRAULIK WINDE 1
ROHR KPL. 38X4X1049	96 48 922 08	700	2	1 970 201	96 54 956 08	ROHRLEITUNGEN MITTELTEIL
ROHR KPL. 38X4X1050	96 48 924 08	702	2	1 970 201	96 54 956 08	ROHRLEITUNGEN MITTELTEIL
ROHR KPL. 38X4X1698	96 54 148 08	211	1	3 978 010	96 50 882 08	ROHRLEITUNGEN DERR.KOP
ROHR KPL. 38X4X1767	96 55 028 08	214	1	3 978 010	96 50 882 08	ROHRLEITUNGEN DERR.KOP
ROHR KPL. 38X4X2035	96 48 909 08	732	1	1 972 305	91 60 351 08	ROHRLEITUNGEN RAUPENTR
ROHR KPL. 38X4X2041	96 55 052 08	476	1	3 978 106	96 50 885 08	ROHRLEITUNGEN SCHWEBEB
ROHR KPL. 38X4X2066	96 54 149 08	212	1	3 978 010	96 50 882 08	ROHRLEITUNGEN DERR.KOP
ROHR KPL. 38X4X2133	96 54 150 08	213	1	3 978 010	96 50 882 08	ROHRLEITUNGEN DERR.KOP
ROHR KPL. 38X4X2195	96 55 029 08	215	1	3 978 010	96 50 882 08	ROHRLEITUNGEN DERR.KOP
ROHR KPL. 38X4X2200	96 55 053 08	477	1	3 978 106	96 50 885 08	ROHRLEITUNGEN SCHWEBEB
ROHR KPL. 38X4X2224	96 48 908 08	731	1	1 972 305	91 60 351 08	ROHRLEITUNGEN RAUPENTR
ROHR KPL. 38X4X2226	96 54 147 08	210	1	3 978 010	96 50 882 08	ROHRLEITUNGEN DERR.KOP
ROHR KPL. 38X4X2308	96 48 910 08	733	1	1 972 305	91 60 351 08	ROHRLEITUNGEN RAUPENTR
ROHR KPL. 38X4X2447	96 48 907 08	730	1	1 972 305	91 60 351 08	ROHRLEITUNGEN RAUPENTR
ROHR KPL. 38X4X2674	96 55 063 08	487	1	2 975 155	96 50 586 08	ROHRLEITUNGEN WINDE
ROHR KPL. 38X4X2700	96 55 062 08	486	1	2 975 155	96 50 586 08	ROHRLEITUNGEN WINDE
ROHR KPL. 38X4X2779	96 48 923 08	701	2	1 970 201	96 54 956 08	ROHRLEITUNGEN MITTELTEIL
ROHR KPL. 38X4X2783	96 48 925 08	703	2	1 970 201	96 54 956 08	ROHRLEITUNGEN MITTELTEIL
ROHR KPL. 38X4X3935	96 55 047 08	471	1	3 978 106	96 50 885 08	ROHRLEITUNGEN SCHWEBEB
ROHR KPL. 38X4X4015	96 55 046 08	470	1	3 978 106	96 50 885 08	ROHRLEITUNGEN SCHWEBEB
ROHR KPL. 38X4X4400	96 54 144 08	461	1	3 978 007	96 50 879 08	ROHRLEITUNGEN DERR.ZWI
ROHR KPL. 38X4X4400	96 54 145 08	462	1	3 978 007	96 50 879 08	ROHRLEITUNGEN DERR.ZWI
ROHR KPL. 38X4X5190	96 55 090 08	(452)	1	3 978 024	96 69 721 08	ZUSATZHYDRAULIK ZWISCH
ROHR KPL. 38X4X5190	96 55 091 08	(453)	1	3 978 024	96 69 721 08	ZUSATZHYDRAULIK ZWISCH
ROHR KPL. 38X4X5190	96 55 092 08	(454)	1	3 978 024	96 69 721 08	ZUSATZHYDRAULIK ZWISCH
ROHR KPL. 38X4X5190	96 55 093 08	(455)	1	3 978 024	96 69 721 08	ZUSATZHYDRAULIK ZWISCH
ROHR KPL. 38X5X1115	96 77 169 08	246	1	2 998	91 79 135 08	ROHRLEITUNGEN OBERWAGE

Bezeichnung	Artikel	Pos.	Menge	Seite	Baugruppe	Bezeichnung
ROHR KPL. 38X5X1133	96 51 336 08	266	1	2 998	91 79 135 08	ROHRLEITUNGEN OBERWAGE
ROHR KPL. 38X5X1141	96 51 519 08	327	1	2 998	91 79 135 08	ROHRLEITUNGEN OBERWAGE
ROHR KPL. 38X5X1213	96 51 506 08	314	1	2 998	91 79 135 08	ROHRLEITUNGEN OBERWAGE
ROHR KPL. 38X5X1232	96 51 515 08	323	1	2 998	91 79 135 08	ROHRLEITUNGEN OBERWAGE
ROHR KPL. 38X5X1369	96 51 334 08	265	1	2 998	91 79 135 08	ROHRLEITUNGEN OBERWAGE
ROHR KPL. 38X5X1486	96 69 042 08	100	1	2 975 122	96 70 914 08	ROHRLEITUNGEN GITTER-WI
ROHR KPL. 38X5X1587	96 69 048 08	106	1	2 975 122	96 70 914 08	ROHRLEITUNGEN GITTER-WI
ROHR KPL. 38X5X1595	96 53 050 08	325	1	2 998	91 79 135 08	ROHRLEITUNGEN OBERWAGE
ROHR KPL. 38X5X1608	96 53 048 08	321	1	2 998	91 79 135 08	ROHRLEITUNGEN OBERWAGE
ROHR KPL. 38X5X1608	96 60 292 08	334	1	2 998	91 79 135 08	ROHRLEITUNGEN OBERWAGE
ROHR KPL. 38X5X1633	96 51 510 08	318	1	2 998	91 79 135 08	ROHRLEITUNGEN OBERWAGE
ROHR KPL. 38X5X1670	96 51 511 08	319	1	2 998	91 79 135 08	ROHRLEITUNGEN OBERWAGE
ROHR KPL. 38X5X1726	96 53 044 08	313	1	2 998	91 79 135 08	ROHRLEITUNGEN OBERWAGE
ROHR KPL. 38X5X1740	96 69 045 08	103	1	2 975 122	96 70 914 08	ROHRLEITUNGEN GITTER-WI
ROHR KPL. 38X5X1745	96 53 046 08	317	1	2 998	91 79 135 08	ROHRLEITUNGEN OBERWAGE
ROHR KPL. 38X5X1752	96 53 042 08	311	1	2 998	91 79 135 08	ROHRLEITUNGEN OBERWAGE
ROHR KPL. 38X5X1761	96 51 524 08	332	1	2 998	91 79 135 08	ROHRLEITUNGEN OBERWAGE
ROHR KPL. 38X5X1831	96 69 050 08	108	1	2 975 122	96 70 914 08	ROHRLEITUNGEN GITTER-WI
ROHR KPL. 38X5X1871	96 69 049 08	107	1	2 975 122	96 70 914 08	ROHRLEITUNGEN GITTER-WI
ROHR KPL. 38X5X1879	96 70 958 08	109	1	2 975 122	96 70 914 08	ROHRLEITUNGEN GITTER-WI
ROHR KPL. 38X5X2010	96 51 507 08	315	1	2 998	91 79 135 08	ROHRLEITUNGEN OBERWAGE
ROHR KPL. 38X5X2030	96 53 041 08	310	1	2 998	91 79 135 08	ROHRLEITUNGEN OBERWAGE
ROHR KPL. 38X5X2114	96 89 646 08	300	1	2 998	91 79 135 08	ROHRLEITUNGEN OBERWAGE
ROHR KPL. 38X5X2183	96 77 178 08	330	1	2 998	91 79 135 08	ROHRLEITUNGEN OBERWAGE
ROHR KPL. 38X5X2184	96 51 514 08	322	1	2 998	91 79 135 08	ROHRLEITUNGEN OBERWAGE
ROHR KPL. 38X5X2188	96 77 176 08	328	1	2 998	91 79 135 08	ROHRLEITUNGEN OBERWAGE
ROHR KPL. 38X5X2326	96 51 518 08	326	1	2 998	91 79 135 08	ROHRLEITUNGEN OBERWAGE
ROHR KPL. 38X5X2366	96 89 647 08	301	1	2 998	91 79 135 08	ROHRLEITUNGEN OBERWAGE
ROHR KPL. 38X5X2409	96 55 147 08	302	1	2 998	91 79 135 08	ROHRLEITUNGEN OBERWAGE
ROHR KPL. 38X5X2411	96 51 333 08	264	1	2 998	91 79 135 08	ROHRLEITUNGEN OBERWAGE
ROHR KPL. 38X5X2609	96 55 148 08	303	1	2 998	91 79 135 08	ROHRLEITUNGEN OBERWAGE
ROHR KPL. 38X5X2618	96 70 966 08	126	1	2 975 122	96 70 914 08	ROHRLEITUNGEN GITTER-WI
ROHR KPL. 38X5X2732	96 69 044 08	102	1	2 975 122	96 70 914 08	ROHRLEITUNGEN GITTER-WI
ROHR KPL. 38X5X2748	96 60 291 08	333	1	2 998	91 79 135 08	ROHRLEITUNGEN OBERWAGE
ROHR KPL. 38X5X2912	96 69 047 08	105	1	2 975 122	96 70 914 08	ROHRLEITUNGEN GITTER-WI
ROHR KPL. 38X5X2937	96 60 288 08	337	1	2 998	91 79 135 08	ROHRLEITUNGEN OBERWAGE
ROHR KPL. 38X5X2953	96 70 965 08	125	1	2 975 122	96 70 914 08	ROHRLEITUNGEN GITTER-WI
ROHR KPL. 38X5X3025	96 69 046 08	104	1	2 975 122	96 70 914 08	ROHRLEITUNGEN GITTER-WI
ROHR KPL. 38X5X3199	96 89 651 08	307	1	2 998	91 79 135 08	ROHRLEITUNGEN OBERWAGE
ROHR KPL. 38X5X3224	96 89 649 08	305	1	2 998	91 79 135 08	ROHRLEITUNGEN OBERWAGE
ROHR KPL. 38X5X3272	96 53 045 08	316	1	2 998	91 79 135 08	ROHRLEITUNGEN OBERWAGE
ROHR KPL. 38X5X3302	96 53 043 08	312	1	2 998	91 79 135 08	ROHRLEITUNGEN OBERWAGE
ROHR KPL. 38X5X3306	96 69 043 08	101	1	2 975 122	96 70 914 08	ROHRLEITUNGEN GITTER-WI
ROHR KPL. 38X5X3487	96 60 293 08	335	1	2 998	91 79 135 08	ROHRLEITUNGEN OBERWAGE
ROHR KPL. 38X5X3632	96 89 650 08	306	1	2 998	91 79 135 08	ROHRLEITUNGEN OBERWAGE
ROHR KPL. 38X5X3965	96 89 648 08	304	1	2 998	91 79 135 08	ROHRLEITUNGEN OBERWAGE
ROHR KPL. 38X5X4000	96 53 049 08	324	1	2 998	91 79 135 08	ROHRLEITUNGEN OBERWAGE
ROHR KPL. 38X5X4004	96 53 047 08	320	1	2 998	91 79 135 08	ROHRLEITUNGEN OBERWAGE
ROHR KPL. 38X5X564	96 51 330 08	261	1	2 998	91 79 135 08	ROHRLEITUNGEN OBERWAGE
ROHR KPL. 38X5X572	96 51 331 08	262	1	2 998	91 79 135 08	ROHRLEITUNGEN OBERWAGE
ROHR KPL. 38X5X681	96 51 500 08	309	1	2 998	91 79 135 08	ROHRLEITUNGEN OBERWAGE
ROHR KPL. 38X5X779	96 51 329 08	260	1	2 998	91 79 135 08	ROHRLEITUNGEN OBERWAGE
ROHR KPL. 38X5X837	96 77 168 08	245	1	2 998	91 79 135 08	ROHRLEITUNGEN OBERWAGE
ROHR KPL. 38X5X924	96 51 499 08	308	1	2 998	91 79 135 08	ROHRLEITUNGEN OBERWAGE
ROHR KPL. 42X3X1024	96 63 041 08	416	1	2 998	91 79 135 08	ROHRLEITUNGEN OBERWAGE
ROHR KPL. 42X3X1096	96 63 037 08	412	1	2 998	91 79 135 08	ROHRLEITUNGEN OBERWAGE
ROHR KPL. 42X3X1107	96 77 186 08	440	1	2 998	91 79 135 08	ROHRLEITUNGEN OBERWAGE
ROHR KPL. 42X3X115	96 60 294 08	348	1	2 998	91 79 135 08	ROHRLEITUNGEN OBERWAGE
ROHR KPL. 42X3X120	96 77 167 08	236	1	2 998	91 79 135 08	ROHRLEITUNGEN OBERWAGE
ROHR KPL. 42X3X1854	96 89 652 08	350	1	2 998	91 79 135 08	ROHRLEITUNGEN OBERWAGE

Bezeichnung	Artikel	Pos.	Menge	Seite	Baugruppe	Bezeichnung
ROHR KPL. 42X3X200	96 51 343 08	235	1	2 998	91 79 135 08	ROHRLEITUNGEN OBERWAGE
ROHR KPL. 42X3X508	96 51 708 08	417	1	2 998	91 79 135 08	ROHRLEITUNGEN OBERWAGE
ROHR KPL. 42X3X617	96 63 036 08	411	1	2 998	91 79 135 08	ROHRLEITUNGEN OBERWAGE
ROHR KPL. 42X3X631	96 77 179 08	336	1	2 998	91 79 135 08	ROHRLEITUNGEN OBERWAGE
ROHR KPL. 42X3X788	96 63 043 08	421	1	2 998	91 79 135 08	ROHRLEITUNGEN OBERWAGE
ROHR KPL. 42X3X796	96 54 087 08	243	1	2 998	91 79 135 08	ROHRLEITUNGEN OBERWAGE
ROHR KPL. 42X3X836	96 77 183 08	425	1	2 998	91 79 135 08	ROHRLEITUNGEN OBERWAGE
ROHR KPL. 42X3X911	96 51 713 08	422	1	2 998	91 79 135 08	ROHRLEITUNGEN OBERWAGE
ROHR KPL. 42X3X95	96 63 040 08	415	1	2 998	91 79 135 08	ROHRLEITUNGEN OBERWAGE
ROHR KPL. 42X3X954	96 77 184 08	428	1	2 998	91 79 135 08	ROHRLEITUNGEN OBERWAGE
ROHR KPL. 6X1X216	96 48 933 08	708	1	1 970 201	96 54 956 08	ROHRLEITUNGEN MITTELTEIL
ROHR KPL. 6X1X241	96 77 175 08	295	1	2 998	91 79 135 08	ROHRLEITUNGEN OBERWAGE
ROHR KPL. 6X1X316	96 51 675 08	382	1	2 998	91 79 135 08	ROHRLEITUNGEN OBERWAGE
ROHR KPL. 6X1X387	96 55 037 08	223	1	3 978 010	96 50 882 08	ROHRLEITUNGEN DERR.KOP
ROHR KPL. 6X1X525	96 55 038 08	224	1	3 978 010	96 50 882 08	ROHRLEITUNGEN DERR.KOP
ROHR KPL. 6X1X555	96 55 039 08	225	1	3 978 010	96 50 882 08	ROHRLEITUNGEN DERR.KOP
ROHR KPL. 6X1X563	96 55 040 08	226	1	3 978 010	96 50 882 08	ROHRLEITUNGEN DERR.KOP
ROHR KPL. 6X1X773	96 48 898 08	(762)	4	1 975 006	96 69 551 08	ZUSATZHYDR.ABSTUETZZYL
ROHR KPL. 6X1X824	96 55 036 08	222	1	3 978 010	96 50 882 08	ROHRLEITUNGEN DERR.KOP
ROHR KPL. 8X1X318	96 51 342 08	234	2	2 998	91 79 135 08	ROHRLEITUNGEN OBERWAGE
ROHR KPL.LI.	96 51 173 08	7	1	3 214	91 63 420 08	SW-KOPFSTUECK
ROHR KPL.RE.	96 51 174 08	8	1	3 214	91 63 420 08	SW-KOPFSTUECK
ROHR RD101,6X10X1388 S77	95 66 948 08	1	1	3 211 008	96 46 978 08	SCHUTZWALZE KPL.
ROHR SCHWK.	96 44 583 08	5	2	2 340	91 63 407 08	WINDE 4 EINZIEHWERK
ROHR SCHWK.	96 55 754 08	1	1	2 730 002	96 55 752 08	ZENTRIERUNG KPL.
ROHR SCHWK. RAL 7016 SPF	96 45 705 08	2	1	2 522	91 74 320 08	SCHIEBETUER KPL.
ROHR VORM.	96 47 854 08	22	1	2 671 004	96 46 305 08	OELBEHAELTER VORM.
ROHRHALTER	11 11 065 0	4	2	9 739 837	97 39 837	ANBAUTEILE
ROHRHALTER PA 66, GF30-	10 44 307 0	1	1	9 739 846	97 39 846	ANBAUTEILE
ROHRKABELSCHUH M10/95m	10 87 122 4	(656)	2	2 920 815	96 58 903 08	KABELLISTE BATTERIEKASTE
ROHRLEITUNG	77 43 780 08	6	1	7 743 860	77 43 860 08	VERTEILERKOMBINATION
ROHRLEITUNGEN ABSTUETZZ	96 47 505 08	11	1	1 975 006	96 69 551 08	ZUSATZHYDR.ABSTUETZZYL
ROHRLEITUNGEN BOLZENZIE	96 88 959 08	90	1	3 976 006	96 88 958 08	ZUSATZHYDR.BOLZENZIEHZ
ROHRLEITUNGEN DERR.KOP	96 50 882 08	11	1	3 978 011	96 69 774 08	ZUSATZHYDRAULIK SB-KOPFS
ROHRLEITUNGEN DERR.ZWIS	96 50 884 08	11	1	3 978 024	96 69 721 08	ZUSATZHYDRAULIK ZWISCH
ROHRLEITUNGEN DERR.ZWI	96 50 879 08	11	1	3 978 022	96 69 722 08	ZUSATZHYDRAULIK ZWISCH
ROHRLEITUNGEN DERRICK	96 44 195 08	11	1	2 978 109	96 69 155 08	ZUSATZHYDR.D-RUECKHALT
ROHRLEITUNGEN GITTER-WI	96 70 914 08	11	1	2 975 173	96 68 161 08	ZUSATZHYDR.GITTER-WINDE
ROHRLEITUNGEN MITTELTEIL	96 54 956 08	11	1	1 970 101	96 67 647 08	HYDRAULIK MITTELTEIL
ROHRLEITUNGEN MONTAGEEI	96 47 913 08	11	1	2 978 007	96 68 931 08	ZUSATZHYDR.MONTAGEEINR
ROHRLEITUNGEN MONTAGE	96 47 540 08	11	1	2 975 041	96 68 924 08	ZUSATZHYDRAULIK MONTAGE
ROHRLEITUNGEN OBERWAGE	91 79 135 08	181	1		LR 1600-2-0	LIEBHERR RAUPENKRAN LR 1
ROHRLEITUNGEN RAUPENTR	91 60 351 08	11	1	1 972 252	96 67 665 08	ZUSATZHYDR.RAUPENTRAEG
ROHRLEITUNGEN RAUPENTR	91 60 351 08	11	1	1 972 253	96 67 664 08	ZUSATZHYDR.RAUPENTRAEG
ROHRLEITUNGEN S-RUECKHA	96 70 869 08	11	1	2 978 206	96 69 083 08	ZUSATZHYDR.S-RUECKHALTE
ROHRLEITUNGEN SCHWEBEB.	96 50 885 08	11	1	3 978 101	96 69 717 08	HYDR.SCHWEBEBALLAST-AN
ROHRLEITUNGEN WINDE I+II	96 51 219 08	11	1	2 975 114	96 67 649 08	ZUSATZHYDRAULIK WINDE 2
ROHRLEITUNGEN WINDE I+II	96 51 219 08	11	1	2 975 706	96 67 784 08	ZUSATZHYDRAULIK WINDE 1
ROHRLEITUNGEN WINDE III	96 50 586 08	11	1	2 975 153	96 67 814 08	ZUSATZHYDRAULIK WINDE 3
ROHRMUTTER DIN 431 A-G1/4	41 01 500 08	23	1	2 932 160	96 90 849 08	SCHALTSCHRANK MECH.
ROHRNIET DIN 7340 B2,5X0,3	44 33 003 08	19	14	2 922 001	92 84 311 08	BUSPLATINE
ROHRSCHELLE 12X2 PP	73 82 216	10	2	X1013350	10 13 350 6	KRAFTSTOFFLEITUNGEN
ROHRSCHELLE 33/20	77 42 250 08	6	1	2 541 001	96 72 762 08	ZUSATZHEIZUNG VORM.
ROHRSCHELLE 43/20	77 42 217 08	18	7	2 541	91 71 506 08	ZUSATZHEIZUNG OW
ROHRSTUTZEN GSCK45 FE//	95 46 242 08	10	1	2 832	91 72 008 08	HEIZKLIMAGERAET EINBAU
ROHRSTUTZEN KPL.	96 27 372 08	446	2	2 391 001	96 69 507 08	DIESELMOTOR VORM.
ROHRWENDEL	77 43 835 08	10	7	1 402	91 58 480 08	ZENTRALSCHMIERUNG RAUP
ROLLE	10 66 425 0	43	1	X1041101	10 41 101 5	RUECKFALLSTUETZE
ROLLE	10 66 425 0	410	1	X1041101	10 41 101 8	RUECKFALLSTUETZE
ROLLE 40.5X100X80 PA6G	94 37 683 08	17	10	3 215 005	91 52 846 08	ROLLENSATZ

Bezeichnung	Artikel	Pos.	Menge	Seite	Baugruppe	Bezeichnung
ROLLE 40.5X100X80 PA6G	94 37 683 08	17	12	3 215 006	91 52 847 08	ROLLENSATZ
ROLLE PA6G	97 68 888 08	5	2	2 522 012	96 45 884 08	FUEHRUNG VORM.
ROLLE PA6G	97 68 888 08	6	4	2 522 013	96 45 883 08	FUEHRUNG VORM.
ROLLE RD100X80 PA6G	28 81 883 08	8	2	3 713	91 75 366 08	D-ANLENKSTUECK
ROLLE RD150X78 PA6G	28 81 694 08	12	1	3 711	91 68 435 08	MASTNASE
ROLLE RD180X80 PA6G	28 81 351 08	17	2	3 711	91 68 435 08	MASTNASE
ROLLE RD80X40 PA6G	93 01 339 08	19	4	3 215 005	91 52 846 08	ROLLENSATZ
ROLLE RD80X40 PA6G	93 01 339 08	19	4	3 215 006	91 52 847 08	ROLLENSATZ
ROLLE SCHWK.	92 70 643 08	1	1	3 350 001	92 70 642 08	SCHUTZWALZE KPL.
ROLLE SCHWK.	96 61 016 08	1	1	2 310 008	96 61 008 08	SCHUTZWALZE WINDE 1-2
ROLLE X20CR13 X20CR13	97 81 003 08	16	4	2 522 013	96 45 883 08	FUEHRUNG VORM.
ROLLENDREHVERBINDUNG	91 79 132 08	137	1		LR 1600-2-0	LIEBHERR RAUPENKRAN LR 1
ROLLENDREHVERBINDUNG 22	93 15 035 01	1	1	2 620	91 79 132 08	ROLLENDREHVERBINDUNG
ROLLENHALTER SCHWK.	96 48 644 08	23	1	3 711	91 68 435 08	MASTNASE
ROLLENKOERPERHAELFTE K	92 51 976 08	10	4	1 401	91 58 478 08	RAUPENTRAEGER LI.
ROLLENKOERPERHAELFTE K	92 51 976 08	10	4	1 411	91 69 968 08	RAUPENTRAEGER RE.
ROLLENKOERPERHAELFTE K	96 45 287 08	9	34	1 401	91 58 478 08	RAUPENTRAEGER LI.
ROLLENKOERPERHAELFTE K	96 45 287 08	9	34	1 411	91 69 968 08	RAUPENTRAEGER RE.
ROLLENLAGERUNG DREHBUE	91 61 110 08	138	1		LR 1600-2-0	LIEBHERR RAUPENKRAN LR 1
ROLLENLAGERUNG KPL.	96 49 271 08	7	1	3 714	91 63 428 08	D-KOPFSTUECK
ROLLENLAGERUNG SCHWK.	96 46 299 08	1	1	2 652	91 61 110 08	ROLLENLAGERUNG
ROLLENLAGERUNG SCHWK.	96 49 761 08	1	1	3 714 021	96 49 271 08	ROLLENLAGERUNG KPL.
ROLLENSATZ 300T	91 52 846 08	204	1		LR 1600-2-0	LIEBHERR RAUPENKRAN LR 1
ROLLENSATZ 320T	91 52 847 08	205	1		LR 1600-2-0	LIEBHERR RAUPENKRAN LR 1
ROLLENSATZ SCHWK. 300T	96 48 667 08	1	1	3 215 005	91 52 846 08	ROLLENSATZ
ROLLENSATZ SCHWK. 320T	96 48 526 08	1	1	3 215 006	91 52 847 08	ROLLENSATZ
ROLLO	11 00 784 7	38	1	2 520	91 72 029 08	KABINE VERGLAST
ROLLO	11 00 784 8	39	1	2 520	91 72 029 08	KABINE VERGLAST
ROLLO	11 00 784 9	37	1	2 520	91 72 029 08	KABINE VERGLAST
ROTOR	11 17 131 1	1	1	X1106600	11 06 600 1	WINDGESCHWINDIGKEITSGE
RS DRUCKFILTER DF...330FG	10 10 138 4	(3)	1	2 970 000	96 67 119 08	HYDRAULIK OBERWAGEN
RS DRUCKREGLER	11 00 308 9	998	1	5 026 573	50 26 573 08	LUFTTROCKNER
RS KABELSATZ	96 73 638 08	(999)	1	2 533 003	96 73 437 08	ELEKTRIK ANBAUTEILE KABIN
RUECKENLEHNENBEZUG	11 17 126 8	2	1	X1111334	11 11 334 3	FAHRERSITZ
RUECKENLEHNENGRIFF	10 49 234 8	21	1	X1111334	11 11 334 3	FAHRERSITZ
RUECKENTEIL	10 49 234 5	1	1	X1111334	11 11 334 3	FAHRERSITZ
RUECKFAHRWARNUNG 12-36	61 40 099 08	(10)	1	2 780 300	91 72 336 08	AKUST.WARNUNG VERFAHRE
RUECKFAHRWARNUNG 12-36	61 40 099 08	(10)	1	2 780 320	91 72 337 08	AKUSTISCHE WARNUNG DRE
RUECKFALLSTUETZE 150/130	10 41 101 5	1	2	3 291	91 76 915 08	S-RUECKHALTESICHERUNG
RUECKFALLSTUETZE 150/140	10 41 101 8	1	2	3 292	91 63 429 08	D-RUECKHALTESICHERUNG
RUECKLAUFFILTER 350L/MIN1	51 06 691 08	9	1	2 671 004	96 46 305 08	OELBEHAELTER VORM.
RUECKLAUFFILTER 60µm	11 69 074 7	711	1	X1169042	11 69 042 5	HYDRAULIKTANK KPL.
RUECKLAUFLEISTE	77 43 758 08	21	2	2 711	91 52 800 08	ZENTRALSCHMIERANLAGE O
RUECKSCHLAGVENTIL	10 29 451 6	10	2	X1047033	10 47 033 2	VERSTELLUNG
RUECKSCHLAGVENTIL	10 29 451 6	10	1	X1067840	10 67 840 7	VERSTELLUNG
RUECKSCHLAGVENTIL	10 35 363 5	909	1	X1035469	10 35 469 8	STEUERBLOCK
RUECKSCHLAGVENTIL	10 45 104 8	6	1	X1042440	10 42 440 2	STEUERBLOCK
RUECKSCHLAGVENTIL	51 04 087 08	197	1	2 970 000	96 67 119 08	HYDRAULIK OBERWAGEN
RUECKSCHLAGVENTIL	51 04 087 08	167	1	2 975 114	96 67 649 08	ZUSATZHYDRAULIK WINDE 2
RUECKSCHLAGVENTIL	51 04 087 08	176	1	2 975 153	96 67 814 08	ZUSATZHYDRAULIK WINDE 3
RUECKSCHLAGVENTIL	51 04 087 08	167	1	2 975 407	96 68 091 08	ZUSATZHYDRAULIK WINDE 6
RUECKSCHLAGVENTIL	51 04 087 08	167	1	2 975 706	96 67 784 08	ZUSATZHYDRAULIK WINDE 1
RUECKSCHLAGVENTIL	51 04 121 08	157	1	1 970 101	96 67 647 08	HYDRAULIK MITTELTEIL
RUECKSCHLAGVENTIL	51 04 121 08	156	1	2 970 000	96 67 119 08	HYDRAULIK OBERWAGEN
RUECKSCHLAGVENTIL	51 04 129 08	164	1	1 970 101	96 67 647 08	HYDRAULIK MITTELTEIL
RUECKSCHLAGVENTIL	51 14 497 08	154	1	2 976 000	96 69 452 08	ZUSATZHYDRAULIK 3 DREH
RUECKSCHLAGVENTIL	51 14 535 08	189	2	2 970 000	96 67 119 08	HYDRAULIK OBERWAGEN
RUECKSCHLAGVENTIL	51 14 535 08	151	1	2 975 407	96 68 091 08	ZUSATZHYDRAULIK WINDE 6
RUECKSCHLAGVENTIL	51 14 606 08	151	1	2 975 114	96 67 649 08	ZUSATZHYDRAULIK WINDE 2
RUECKSCHLAGVENTIL	51 14 606 08	181	1	2 975 153	96 67 814 08	ZUSATZHYDRAULIK WINDE 3

Bezeichnung	Artikel	Pos.	Menge	Seite	Baugruppe	Bezeichnung
RUECKSCHLAGVENTIL	51 14 606 08	151	1	2 975 706	96 67 784 08	ZUSATZHYDRAULIK WINDE 1
RUECKSCHLAGVENTIL	57 09 649 08	5	6	X1041325	10 41 325 5	UMSCHALTBLOCK
RUECKSCHLAGVENTIL	57 16 435 08	520	2	X1108091	11 08 091 1	GETRIEBE
RUECKSCHLAGVENTIL	57 16 435 08	520	4	X1110002	11 10 024 7	GETRIEBE
RUECKSCHLAGVENTIL	57 19 038 08	48	1	5 113 086	51 13 086 08	PROPORTIONALVENTIL
RUECKSCHLAGVENTIL	59 10 556 08	16	2	2 520 032	96 45 980 08	SCHEIBENWISCHANLAGE EIN
RUECKSCHLAGVENTIL	76 22 803	(2)	6	2 711	91 52 800 08	ZENTRALSCHMIERANLAGE O
RUECKSCHLAGVENTIL	76 22 803	(2)	6	2 711	91 52 800 08	ZENTRALSCHMIERANLAGE O
RUECKSCHLAGVENTIL	76 22 803	3	4	7 743 859	77 43 859 08	VERTEILERKOMBINATION
RUECKSCHLAGVENTIL	77 43 781 08	2	3	7 743 860	77 43 860 08	VERTEILERKOMBINATION
RUECKSCHLAGVENTIL 100BA	51 14 351 08	154	2	2 970 000	96 67 119 08	HYDRAULIK OBERWAGEN
RUECKSCHLAGVENTIL 100BA	51 14 769 08	207	1	2 970 000	96 67 119 08	HYDRAULIK OBERWAGEN
RUECKSCHLAGVENTIL 100BA	51 14 982 08	159	1	3 978 101	96 69 717 08	HYDR.SCHWEBEBALLAST-AN
RUECKSCHLAGVENTIL 160B	51 14 469 08	154	1	2 975 041	96 68 924 08	ZUSATZHYDRAULIK MONTAGE
RUECKSCHLAGVENTIL 250BA	51 14 820 08	169	2	2 970 000	96 67 119 08	HYDRAULIK OBERWAGEN
RUECKSCHLAGVENTIL 350B	10 66 432 1	27	1	X1041101	10 41 101 5	RUECKFALLSTUETZE
RUECKSCHLAGVENTIL 350B	10 66 432 1	250	1	X1041101	10 41 101 8	RUECKFALLSTUETZE
RUECKSCHLAGVENTIL 350B	10 66 432 1	21	1	X1041101	10 41 101 9	HYDROZYLINDER
RUECKSCHLAGVENTIL 400B	51 04 124 08	193	2	2 970 000	96 67 119 08	HYDRAULIK OBERWAGEN
RUECKSCHLAGVENTIL 400B	51 04 124 08	157	1	2 976 000	96 69 452 08	ZUSATZHYDRAULIK 3 DREH
RUECKSCHLAGVENTIL RHV 10	51 13 118 08	171	1	2 975 114	96 67 649 08	ZUSATZHYDRAULIK WINDE 2
RUECKSCHLAGVENTIL RHV 10	51 13 118 08	167	1	2 975 153	96 67 814 08	ZUSATZHYDRAULIK WINDE 3
RUECKSCHLAGVENTIL RHV 10	51 13 118 08	171	1	2 975 407	96 68 091 08	ZUSATZHYDRAULIK WINDE 6
RUECKSCHLAGVENTIL RHV 10	51 13 118 08	171	1	2 975 706	96 67 784 08	ZUSATZHYDRAULIK WINDE 1
RUECKSCHLAGVENTIL pmax10	51 14 815 08	158	1	1 972 252	96 67 665 08	ZUSATZHYDR.RAUPENTRAEG
RUECKSCHLAGVENTIL pmax10	51 14 815 08	158	1	1 972 253	96 67 664 08	ZUSATZHYDR.RAUPENTRAEG
RUECKSCHLAGVENTIL pmax10	51 14 815 08	199	1	2 970 000	96 67 119 08	HYDRAULIK OBERWAGEN
RUECKSCHLAGVENTIL pmax10	51 14 815 08	150	1	2 975 114	96 67 649 08	ZUSATZHYDRAULIK WINDE 2
RUECKSCHLAGVENTIL pmax10	51 14 815 08	179	1	2 975 153	96 67 814 08	ZUSATZHYDRAULIK WINDE 3
RUECKSCHLAGVENTIL pmax10	51 14 815 08	150	1	2 975 407	96 68 091 08	ZUSATZHYDRAULIK WINDE 6
RUECKSCHLAGVENTIL pmax10	51 14 815 08	150	1	2 975 706	96 67 784 08	ZUSATZHYDRAULIK WINDE 1
RUECKSCHLAGVENTIL pmax10	51 14 815 08	157	1	3 978 011	96 69 774 08	ZUSATZHYDRAULIK SB-KOPFS
RUECKZUGPLATTE	70 24 265	7	1	5 701 129	57 01 129 08	TRIEBWERK
RUEHRFLUEGEL	10 01 471 2	19	1	X1032716	10 32 716 7	ELEKTROPUMPE
RUNDDICHTRING	11 11 062 7	5	1	9 739 806	97 39 806	OELMODUL
RUNDDICHTRING	11 12 336 6	10	1	X1111049	11 11 049 7	HOCHDRUCKPUMPE
RUNDDICHTRING 100X3 FPM	10 33 210 8	7	1	9 739 835	97 39 835	HOCHDRUCKPUMPE
RUNDDICHTRING 100X3 FPM 8	11 12 357 1	1	1	X1111049	11 11 049 7	HOCHDRUCKPUMPE
RUNDDICHTRING 100X4 HNBR	11 11 063 0	2	1	X1041060	10 41 060 1	KRAFTSTOFFFILTEREINSATZ
RUNDDICHTRING 100X4 HNBR	11 11 063 0	3	1	X1111051	11 11 051 9	KRAFTSTOFFFILTER
RUNDDICHTRING 11X2	11 11 063 8	7	3	X1111049	11 11 049 7	HOCHDRUCKPUMPE
RUNDDICHTRING 11X2,5 FPM1	11 11 062 9	2	2	9 739 882	97 39 882	KUEHLMITTELLEITUNGEN
RUNDDICHTRING 11X2,5 FPM1	11 11 062 9	4	2	9 739 882	97 39 882	KUEHLMITTELLEITUNGEN
RUNDDICHTRING 126X3 FPM1	11 11 063 1	2	2	9 739 791	97 39 791	VERSCHLUSSDECKEL
RUNDDICHTRING 13,5X3 FPM	11 11 062 4	2	6	9 739 830	97 39 830	DRUCKROHRSTUTZEN ANBA
RUNDDICHTRING 15X2 FPM1-7	10 44 339 8	(5)	1	9 739 882	97 39 882	KUEHLMITTELLEITUNGEN
RUNDDICHTRING 15X2 FPM1-7	10 44 339 8	6	4	9 739 882	97 39 882	KUEHLMITTELLEITUNGEN
RUNDDICHTRING 20,9X3 FPM	11 11 062 3	2	6	9 739 832	97 39 832	INJEKTOR
RUNDDICHTRING 44X2,5 FPM	11 12 357 3	3	1	X1111049	11 11 049 7	HOCHDRUCKPUMPE
RUNDDICHTRING 50X2 FPM1-	11 11 034 7	3	1	9 739 799	97 39 799	ZYLINDERKOPFHAUBE
RUNDDICHTRING 57X4,5 EPD	11 11 035 2	7	1	9 739 813	97 39 813	KUEHLMITTELLEITUNG
RUNDDICHTRING 57X4,5 EPD	11 11 035 2	2	1	9 739 820	97 39 820	THERMOSTATGEHAEUSE
RUNDDICHTRING 60X3 FPM1-	11 11 034 8	2	1	9 739 813	97 39 813	KUEHLMITTELLEITUNG
RUNDDICHTRING 60X4 EPDM9	11 11 035 3	2	2	9 739 867	97 39 867	KUEHLMITTELKRUEMMER
RUNDDICHTRING 63X2,5 FPM	10 01 192 1	2	1	9 739 872	97 39 872	LADELUFTKRUEMMER
RUNDDICHTRING 9X2	11 11 063 7	8	1	X1111049	11 11 049 7	HOCHDRUCKPUMPE
RUNDLAGER B40X30XM10	72 69 042 08	150	4	2 391 041	96 69 508 08	OELKUEHLER VORM.
RUNDLITZENSEIL 10X0,95M S	10 65 281 3	39	1	3 214	91 63 420 08	SW-KOPFSTUECK
RUNDLITZENSEIL 10X1,75M S	10 65 281 4	83	3	3 713	91 75 366 08	D-ANLENKSTUECK
RUNDLITZENSEIL 10X11,54M S	10 65 244 0	43	2	3 223	91 60 904 08	S-ZWISCHENSTUECK

Bezeichnung	Artikel	Pos.	Menge	Seite	Baugruppe	Bezeichnung
RUNDLITZENSEIL 10X11,54M S	10 65 244 0	43	2	3 223	91 70 741 08	S-ZWISCHENSTUECK
RUNDLITZENSEIL 10X11,54M S	10 65 244 0	43	2	3 223 011	91 77 456 08	S-ZWISCHENSTUECK
RUNDLITZENSEIL 10X11,54M S	10 65 244 0	43	2	3 223 100	91 70 743 08	S-ZWISCHENSTUECK
RUNDLITZENSEIL 10X11,54M S	10 65 244 0	32	3	3 716	91 69 507 08	D-ZWISCHENSTUECK
RUNDLITZENSEIL 10X3,7M S	10 65 282 0	103	1	3 714	91 63 428 08	D-KOPFSTUECK
RUNDLITZENSEIL 10X4,13M S	10 65 280 6	82	2	3 211	91 75 365 08	S-ANLENKSTUECK
RUNDLITZENSEIL 10X5,54M S	10 65 243 9	43	2	3 220	91 70 738 08	S-ZWISCHENSTUECK
RUNDLITZENSEIL 10X5,54M S	10 65 243 9	34	3	3 715	91 69 506 08	D-ZWISCHENSTUECK
RUNDLITZENSEIL 10X6,3M S	10 65 281 6	47	2	3 225	91 57 045 08	SL-REDUZIERSTUECK
RUNDLITZENSEIL 10X7,97M S	10 65 281 8	43	2	3 714	91 63 428 08	D-KOPFSTUECK
RUNDSCHLINGE DIN EN 1492	10 28 562 6	41	2	3 220	91 70 738 08	S-ZWISCHENSTUECK
RUNDSCHLINGE DIN EN 1492	10 28 562 6	41	2	3 223	91 60 904 08	S-ZWISCHENSTUECK
RUNDSCHLINGE DIN EN 1492	10 28 562 6	41	2	3 223	91 70 741 08	S-ZWISCHENSTUECK
RUNDSCHLINGE DIN EN 1492	10 28 562 6	41	2	3 223 011	91 77 456 08	S-ZWISCHENSTUECK
RUNDSCHLINGE DIN EN 1492	10 28 562 6	41	2	3 223 100	91 70 743 08	S-ZWISCHENSTUECK
RUNDSTAHL 45.0X365 30CRN	95 45 849 08	2	162	1 300 011	96 52 137 08	BODENPLATTEN VORM.
S-ANLENKSTUECK 10M	91 75 365 08	201	1		LR 1600-2-0	LIEBHERR RAUPENKRAN LR 1
S-ANLENKSTUECK SCHWK.	96 72 709 08	1	1	3 211	91 75 365 08	S-ANLENKSTUECK
S-RUECKHALTESICHERUNG	91 76 915 08	183	1		LR 1600-2-0	LIEBHERR RAUPENKRAN LR 1
S-RUECKHALTESICHERUNG S	96 68 389 08	20	1	3 930 138	96 67 633 08	ELEKTRIK S-ANLENKSTUECK
S-ZWISCHENSTUECK 12 M 282	91 70 743 08	213	1		LR 1600-2-0	LIEBHERR RAUPENKRAN LR 1
S-ZWISCHENSTUECK 2825.20	91 70 741 08	210	1		LR 1600-2-0	LIEBHERR RAUPENKRAN LR 1
S-ZWISCHENSTUECK 2825.20	91 70 738 08	207	1		LR 1600-2-0	LIEBHERR RAUPENKRAN LR 1
S-ZWISCHENSTUECK 2825.25	91 60 904 08	211	2		LR 1600-2-0	LIEBHERR RAUPENKRAN LR 1
S-ZWISCHENSTUECK 2825.45	91 77 456 08	218	1		LR 1600-2-0	LIEBHERR RAUPENKRAN LR 1
S-ZWISCHENSTUECK SCHWK.	96 71 938 08	1	1	3 223 100	91 70 743 08	S-ZWISCHENSTUECK
S-ZWISCHENSTUECK SCHWK.	96 71 748 08	1	1	3 223	91 70 741 08	S-ZWISCHENSTUECK
S-ZWISCHENSTUECK SCHWK.	96 71 685 08	1	1	3 220	91 70 738 08	S-ZWISCHENSTUECK
S-ZWISCHENSTUECK SCHWK.	96 71 884 08	1	1	3 223	91 60 904 08	S-ZWISCHENSTUECK
S-ZWISCHENSTUECK SCHWK.	96 87 824 08	1	1	3 223 011	91 77 456 08	S-ZWISCHENSTUECK
SA-BOCK	91 71 350 08	135	1		LR 1600-2-0	LIEBHERR RAUPENKRAN LR 1
SA-BOCK SCHWK.	96 45 308 08	1	1	2 550 001	96 85 596 08	SA-BOCK VORM.
SA-BOCK VORM.	96 85 596 08	1	1	2 550	91 71 350 08	SA-BOCK
SAE-EINSCHRAUBFLANSCH	51 15 125 08	120	2	2 391 041	96 69 508 08	OELKUEHLER VORM.
SAE-FLANSCH 11/2"	51 15 026 08	430	6	2 391 001	96 69 507 08	DIESELMOTOR VORM.
SAE-FLANSCHVERBINDUNG	47 49 071 08	501	2	2 970 000	96 67 119 08	HYDRAULIK OBERWAGEN
SAE-FLANSCHVERBINDUNG G	47 49 014 08	500	1	2 970 000	96 67 119 08	HYDRAULIK OBERWAGEN
SAE-FLANSCHVERBINDUNG G	47 49 019 08	504	1	2 970 000	96 67 119 08	HYDRAULIK OBERWAGEN
SAE-FLANSCHVERBINDUNG W	47 49 075 08	502	2	2 970 000	96 67 119 08	HYDRAULIK OBERWAGEN
SAE-FLANSCHVERBINDUNG W	47 49 069 08	503	4	2 970 000	96 67 119 08	HYDRAULIK OBERWAGEN
SAE-FLANSCHVERBINDUNG W	47 49 069 08	500	2	2 977 203	96 67 999 08	ZUSATZHYDRAULIK PUMPE 5+
SAMMELROHR	92 79 826 08	300	2	2 970 000	96 67 119 08	HYDRAULIK OBERWAGEN
SAMMELROHR SCHWK. FE//ZN	92 15 428 08	309	1	2 970 000	96 67 119 08	HYDRAULIK OBERWAGEN
SAMMELROHR SCHWK. FE//ZN	92 57 933 08	21	1	2 391 001	96 69 507 08	DIESELMOTOR VORM.
SAUGROHR SCHWK.	96 87 716 08	15	1	2 391 001	96 69 507 08	DIESELMOTOR VORM.
SAUGSCHLAUCH 76X6 NBR SP	10 34 353 0	252	1	2 391 001	96 69 507 08	DIESELMOTOR VORM.
SAUGSCHLAUCH 76X6 NBR SP	10 34 353 0	268	2.4	2 997	91 69 341 08	SCHLAUCHLEITUNGEN OBER
SAUGSCHLAUCH 76X6 NBR SP	10 34 353 0	269	1.63	2 997	91 69 341 08	SCHLAUCHLEITUNGEN OBER
SAUGSCHLAUCH 76X6 NBR SP	10 34 353 0	270	0.22	2 997	91 69 341 08	SCHLAUCHLEITUNGEN OBER
SAUGSCHLAUCH NW60X6,5	10 04 167 5	266	1.1	2 997	91 69 341 08	SCHLAUCHLEITUNGEN OBER
SAUGSCHLAUCH NW60X6,5	10 04 167 5	267	1.2	2 997	91 69 341 08	SCHLAUCHLEITUNGEN OBER
SAUGSTUTZEN	96 87 697 08	13	2	2 391 001	96 69 507 08	DIESELMOTOR VORM.
SAUGSTUTZEN SCHWK.	96 87 709 08	14	1	2 391 001	96 69 507 08	DIESELMOTOR VORM.
SAUGSTUTZEN SCHWK.	96 87 717 08	16	1	2 391 001	96 69 507 08	DIESELMOTOR VORM.
SAUGSTUTZEN SCHWK.	96 87 718 08	17	1	2 391 001	96 69 507 08	DIESELMOTOR VORM.
SCHAEKEL 12T VERZ SPF	77 39 284 08	35	4	1 750	91 52 395 08	WERKZEUG
SCHAEKEL 25T VERZ SPF	77 39 305 08	2	2	2 750 100	91 57 283 08	ANSCHLAGMITTEL MONTAGE
SCHAEKEL 3,25T SPF	10 28 321 2	18	2	3 292	91 63 429 08	D-RUECKHALTESICHERUNG
SCHAEKEL 42,5T VERZ SPF	77 39 383 08	14	1	2 730 002	96 55 752 08	ZENTRIERUNG KPL.
SCHAEKEL 85T SPF	10 02 211 1	47	4	3 745	91 68 438 08	SCHWEBEBALLAST

Bezeichnung	Artikel	Pos.	Menge	Seite	Baugruppe	Bezeichnung
SCHAEKEL DIN 82101 0,25T N	77 39 335 08	14	4	1 630 004	91 61 213 08	HYDRAULISCHE ABSTUETZUN
SCHAEKEL DIN 82101 1,6T NG	77 39 334 08	57	2	2 810	91 72 335 08	KRANFUEHRERKABINE KPL.
SCHALLDAEMPFERANLAGE	91 69 336 08	124	1		LR 1600-2-0	LIEBHERR RAUPENKRAN LR 1
SCHALTEINHEIT	92 17 236 08	4	2	3 745	91 68 438 08	SCHWEBEBALLAST
SCHALTEINHEIT	92 17 237 08	5	2	3 745	91 68 438 08	SCHWEBEBALLAST
SCHALTELEMENT	69 27 014 08	7	1	2 913 003	96 20 599 08	FOLIENTASTATUR VORM.
SCHALTSCHRANK MECH.	96 90 849 08	2	1	2 932	91 78 422 08	EINBAUTEILE SCHALTSCHRAN
SCHALTSCHRANK SCHWK.	96 60 573 08	1	1	2 932 160	96 90 849 08	SCHALTSCHRANK MECH.
SCHARNIER 19X19X45/180° GD	70 42 559 08	81	4	2 932 082	96 93 013 08	AUFBAUTEILE MONTAGETAFE
SCHARNIER 19X28,5X126/132°	70 42 637 08	3	2	2 260 009	96 46 972 08	KLAPPE VORM.
SCHARNIER 19X28,5X126/132°	70 42 637 08	100	4	2 859 005	96 70 695 08	KLAPPE VORM.
SCHARNIER 20X20X40/180° G	70 42 582 08	25	2	2 260 006	96 58 435 08	BATTERIEKASTEN VORM.
SCHARNIER 27X32X42/180° G	70 42 598 08	42	2	2 520	91 72 029 08	KABINE VERGLAST
SCHARNIER 35X35X50/180° S	70 42 281 08	2	2	2 510 040	96 49 183 08	TUER VORM.
SCHARNIER 35X35X50/180° S	70 42 281 08	2	2	2 510 059	96 49 184 08	TUER VORM.
SCHEIBE	11 11 060 9	7	6	9 739 832	97 39 832	INJEKTOR
SCHEIBE	51 07 318 08	17	1	5 104 019	51 04 019 08	UMSCHALTVENTIL
SCHEIBE	51 07 972 08	5	1	5 114 176	51 14 176 08	DRUCKBEGRENZUNGSVENTI
SCHEIBE	51 07 972 08	5	1	5 114 177	51 14 177 08	DRUCKBEGRENZUNGSVENTI
SCHEIBE	54 01 842 08	11	1	5 402 705	54 02 705 14	ANTRIEB KPL
SCHEIBE	54 02 558 14	1491	1	X1111402	11 11 402 3	GETRIEBE
SCHEIBE	54 02 719 14	3	1	X1134739	11 34 739 9	FLANSCHLAGER
SCHEIBE	55 08 998 08	381	12	2 391 001	96 69 507 08	DIESELMOTOR VORM.
SCHEIBE	59 10 589 08	21	1	2 522 011	96 80 809 08	SCHLIESSANLAGE
SCHEIBE	70 24 264	5	1	5 701 129	57 01 129 08	TRIEBWERK
SCHEIBE -	11 11 041 1	3	1	9 739 802	97 39 802	ANBAUTEILE
SCHEIBE -	11 11 060 2	10	1	9 739 856	97 39 856	KIPPHEBELWERK KPL.
SCHEIBE -	11 11 060 3	5	24	9 739 804	97 39 804	VENTIL
SCHEIBE -	11 11 060 4	12	1	9 739 834	97 39 834	ANBAUTEILE
SCHEIBE 1.5x58x58 DC01 FE//	97 02 665 08	67	2	2 550 001	96 85 596 08	SA-BOCK VORM.
SCHEIBE 100X2 DC01	94 33 992 08	77	2	1 401	91 58 478 08	RAUPENTRAEGER LI.
SCHEIBE 100X2 DC01	94 33 992 08	77	2	1 411	91 69 968 08	RAUPENTRAEGER RE.
SCHEIBE 10X100X100 S700MC	97 91 266 08	102	2	3 713	91 75 366 08	D-ANLENKSTUECK
SCHEIBE 10X20X2 -200HV-A4	11 11 032 6	2	1	9 739 846	97 39 846	ANBAUTEILE
SCHEIBE 12X215X215 S355MC	94 23 101 08	4	4	3 711	91 68 435 08	MASTNASE
SCHEIBE 12X215X215 S355MC	94 23 101 08	6	2	3 714 008	96 49 266 08	VERSTELLFLASCHE KPL.
SCHEIBE 12X215X215 S355MC	94 23 101 08	7	2	3 714 009	96 49 267 08	VERSTELLFLASCHE KPL.
SCHEIBE 12X50X50 S355MC T	97 74 760 08	61	1	3 713	91 75 366 08	D-ANLENKSTUECK
SCHEIBE 12X50X50 S355MC T	97 74 760 08	32	2	3 715	91 69 506 08	D-ZWISCHENSTUECK
SCHEIBE 12X50X50 S355MC T	97 74 760 08	30	4	3 716	91 69 507 08	D-ZWISCHENSTUECK
SCHEIBE 13X34X3 GUMMI	11 48 178 8	10	2	2 520 031	96 45 610 08	HECKSCHEIBE VORM.
SCHEIBE 2X100X100 ALMG3 H	97 18 386 08	18	16	3 211	91 75 365 08	S-ANLENKSTUECK
SCHEIBE 3X100X100 DC01 FE//	93 14 640 08	15	4	1 630 004	91 61 213 08	HYDRAULISCHE ABSTUETZUN
SCHEIBE 45.0X5 42CRMO4+Q	97 16 336 08	11	1	2 391 041	96 69 508 08	OELKUEHLER VORM.
SCHEIBE 5X120X120 S960QL	97 49 680 08	41	4	2 340	91 63 407 08	WINDE 4 EINZIEHWERK
SCHEIBE 5X200X200 S355MC T	97 81 710 08	16	8	2 550 001	96 85 596 08	SA-BOCK VORM.
SCHEIBE 5X36X36 S355MC FE	94 10 542 08	29	16	3 745	91 68 438 08	SCHWEBEBALLAST
SCHEIBE 5X40X40 S355MC FE	97 84 522 08	37	4	2 391 040	96 75 829 08	KUPPLUNGSSTELLER
SCHEIBE 6X18X1,6 -200HV MA	11 11 033 0	3	1	9 739 842	97 39 842	BEFESTIGUNGSSCHELLE
SCHEIBE 70X3 DC01 FE//ZN20//	94 11 381 08	16	4	1 130 008	91 58 624 08	RAUPENMITTELTEIL
SCHEIBE 70X3 DC01 FE//ZN20//	94 11 381 08	11	32	1 631 100	91 61 483 08	LAUFSTEG RAUPENFAHRWER
SCHEIBE 70X3 DC01 FE//ZN20//	94 11 381 08	34	145	3 211	91 75 365 08	S-ANLENKSTUECK
SCHEIBE 70X3 DC01 FE//ZN20//	94 11 381 08	38	9	3 214	91 63 420 08	SW-KOPFSTUECK
SCHEIBE 70X3 DC01 FE//ZN20//	94 11 381 08	26	81	3 220	91 70 738 08	S-ZWISCHENSTUECK
SCHEIBE 70X3 DC01 FE//ZN20//	94 11 381 08	26	78	3 223	91 60 904 08	S-ZWISCHENSTUECK
SCHEIBE 70X3 DC01 FE//ZN20//	94 11 381 08	26	78	3 223	91 70 741 08	S-ZWISCHENSTUECK
SCHEIBE 70X3 DC01 FE//ZN20//	94 11 381 08	26	78	3 223 011	91 77 456 08	S-ZWISCHENSTUECK
SCHEIBE 70X3 DC01 FE//ZN20//	94 11 381 08	26	95	3 223 100	91 70 743 08	S-ZWISCHENSTUECK
SCHEIBE 70X3 DC01 FE//ZN20//	94 11 381 08	38	59	3 225	91 57 045 08	SL-REDUZIERSTUECK
SCHEIBE 70X3 DC01 FE//ZN20//	94 11 381 08	20	111	3 713	91 75 366 08	D-ANLENKSTUECK

Bezeichnung	Artikel	Pos.	Menge	Seite	Baugruppe	Bezeichnung
SCHEIBE 70X3 DC01 FE//ZN20//	94 11 381 08	47	67	3 714	91 63 428 08	D-KOPFSTUECK
SCHEIBE 70X3 DC01 FE//ZN20//	94 11 381 08	20	110	3 715	91 69 506 08	D-ZWISCHENSTUECK
SCHEIBE 70X3 DC01 FE//ZN20//	94 11 381 08	20	151	3 716	91 69 507 08	D-ZWISCHENSTUECK
SCHEIBE A 10,5X20X2 200HV-S	10 01 165 8	4	2	9 739 852	97 39 852	KAELTEMITTELVERDICHTER
SCHEIBE A 10,5X20X2 200HV-S	10 01 165 8	4	2	X1106638	11 06 638 1	KLIMAKOMPRESSOR ANBAU
SCHEIBE A 13X24X2,5 200HV-S	10 01 165 9	7	1	9 739 843	97 39 843	ANBAUTEILE
SCHEIBE A 13X24X2,5 200HV-S	10 01 165 9	5	1	9 739 865	97 39 865	OELEINFUELLSTUTZEN
SCHEIBE A 8,4X16X1,6 200HV	10 01 165 4	6	1	9 739 186	97 39 186	MOTORBREMSE KPL.
SCHEIBE A 8,4X16X1,6 200HV	10 01 165 4	8	1	9 739 866	97 39 866	OELMESSSTAB MIT ROHR
SCHEIBE A 8,4X16X1,6 200HV	10 01 165 4	11	8	9 739 869	97 39 869	ABGASKRUEMMER
SCHEIBE DIN 1440 14 ST VER	42 11 013 08	24	1	2 932 160	96 90 849 08	SCHALTSCHRANK MECH.
SCHEIBE DIN 1440 26 ST VER	42 11 022 08	51	8	3 225	91 57 045 08	SL-REDUZIERSTUECK
SCHEIBE DIN 1440 32 ST VER	42 11 026 08	29	4	2 810	91 72 335 08	KRANFUEHRERKABINE KPL.
SCHEIBE DIN 1440 33 ST VER	42 11 027 08	19	3	2 652	91 61 110 08	ROLLENLAGERUNG
SCHEIBE DIN 1440 45 ST VER	42 11 032 08	8	2	2 550 001	96 85 596 08	SA-BOCK VORM.
SCHEIBE DIN 1440 45 ST VER	42 11 032 08	12	2	2 652	91 61 110 08	ROLLENLAGERUNG
SCHEIBE DIN 1440 50 ST VER	42 11 033 08	4	8	3 747	91 52 950 08	ZENTRIERUNG STANDARD
SCHEIBE DIN 1440 8 ST VERZ	42 11 006 08	121	5	3 713	91 75 366 08	D-ANLENKSTUECK
SCHEIBE DIN 1441 21 ST VER	42 12 013 08	30	2	2 631	91 73 333 08	LAUFSTEG DREHBUEHNE
SCHEIBE DIN 1441 21 ST VER	42 12 013 08	29	16	2 652	91 61 110 08	ROLLENLAGERUNG
SCHEIBE DIN 1441 21 ST VER	42 12 013 08	12	1	2 925 203	96 52 153 08	KAMERAANBAU S-ANLENKSTU
SCHEIBE DIN 1441 21 ST VER	42 12 013 08	12	1	2 925 204	92 16 990 08	KAMERAANBAU D-ANLENKS
SCHEIBE DIN 1441 26 ST VER	42 12 016 08	15	4	2 550	91 71 350 08	SA-BOCK
SCHEIBE DIN 1441 26 ST VER	42 12 016 08	19	6	2 671	91 52 798 08	OELBEHAELTER KPL.
SCHEIBE DIN 1441 31 ST VER	42 12 019 08	24	4	3 211	91 75 365 08	S-ANLENKSTUECK
SCHEIBE DIN 1441 31 ST VER	42 12 019 08	40	2	3 713	91 75 366 08	D-ANLENKSTUECK
SCHEIBE DIN 1441 31 ST VER	42 12 019 08	3	1	3 790 006	96 89 294 08	BOLZENZIEHZYLINDER KPL.
SCHEIBE DIN 1441 31 ST VER	42 12 019 08	3	1	3 790 007	96 89 295 08	BOLZENZIEHZYLINDER KPL.
SCHEIBE DIN 1441 41 ST A2C	42 12 024 08	4	4	2 310 008	96 61 008 08	SCHUTZWALZE WINDE 1-2
SCHEIBE DIN 1441 41 ST A2C	42 12 024 08	66	7	2 550 001	96 85 596 08	SA-BOCK VORM.
SCHEIBE DIN 1441 41 ST A2C	42 12 024 08	20	2	2 810	91 72 335 08	KRANFUEHRERKABINE KPL.
SCHEIBE DIN 1441 41 ST A2C	42 12 024 08	5	2	3 211 009	96 46 979 08	SCHUTZWALZE KPL.
SCHEIBE DIN 440 V 9 ST VERZ	42 06 042 08	31	8	2 260	91 74 253 08	BATTERIELAGERUNG
SCHEIBE DIN 6340 10,5 C35	42 13 002 08	21	6	2 350	91 79 269 08	DREHWERK
SCHEIBE DIN 6916 15 C45 A2K	42 15 001 08	387	8	2 391 001	96 69 507 08	DIESELMOTOR VORM.
SCHEIBE DIN 6916 17 -C45 V	42 15 002 08	42	26	1 401	91 58 478 08	RAUPENTRAEGER LI.
SCHEIBE DIN 6916 17 -C45 V	42 15 002 08	42	26	1 411	91 69 968 08	RAUPENTRAEGER RE.
SCHEIBE DIN 6916 17 -C45 V	42 15 002 08	390	16	2 391 001	96 69 507 08	DIESELMOTOR VORM.
SCHEIBE DIN 7349 10,5 200HV	40 00 505	385	3	2 391 023	96 69 509 08	KUEHLER VORM.
SCHEIBE DIN 7349 10,5 200HV	40 00 505	377	4	2 391 041	96 69 508 08	OELKUEHLER VORM.
SCHEIBE DIN 7349 10,5 200HV	40 00 505	36	24	2 631	91 73 333 08	LAUFSTEG DREHBUEHNE
SCHEIBE DIN 7349 13 200HV	42 16 007 01	3	2	2 212	91 54 561 08	PUMPE F.DREHWERK
SCHEIBE DIN 7349 13 200HV	42 16 007 01	386	15	2 391 001	96 69 507 08	DIESELMOTOR VORM.
SCHEIBE DIN 7349 13 200HV	42 16 007 01	385	4	2 392	91 69 336 08	SCHALLDAEMPFERANLAGE
SCHEIBE DIN 7349 13 200HV	42 16 007 01	380	4	2 650	91 76 853 08	HARNSTOFFTANK
SCHEIBE DIN 7349 13 200HV	42 16 007 01	25	8	3 215 005	91 52 846 08	ROLLENSATZ
SCHEIBE DIN 7349 13 200HV	42 16 007 01	25	8	3 215 006	91 52 847 08	ROLLENSATZ
SCHEIBE DIN 7349 17 200HV	42 16 009 01	391	5	2 391 001	96 69 507 08	DIESELMOTOR VORM.
SCHEIBE DIN 7349 17 200HV	42 16 009 01	36	1	2 391 040	96 75 829 08	KUPPLUNGSSTELLER
SCHEIBE DIN 7349 17 200HV	42 16 009 01	43	12	2 550 001	96 85 596 08	SA-BOCK VORM.
SCHEIBE DIN 7349 25 ST VER	42 16 013 08	16	12	3 714 009	96 49 267 08	VERSTELLFLASCHE KPL.
SCHEIBE DIN 7349 6,4 200HV	40 00 648	32	5	2 260	91 74 253 08	BATTERIELAGERUNG
SCHEIBE DIN 7349 6,4 200HV	40 00 648	6	5	2 391 036	96 23 055 08	DECKEL VORM.
SCHEIBE DIN 7349 6,4 200HV	40 00 648	13	12	2 925 402	96 58 855 08	KAMERAANBAU DREHBUEHN
SCHEIBE DIN 7349 8,4 200HV	42 16 025	33	12	2 260	91 74 253 08	BATTERIELAGERUNG
SCHEIBE DIN 7349 8,4 200HV	42 16 025	378	4	2 391 001	96 69 507 08	DIESELMOTOR VORM.
SCHEIBE DIN 7349 8,4 200HV	42 16 025	376	2	2 391 044	96 70 357 08	BEFESTIGUNGSTEILE DRUC
SCHEIBE DIN 7349 8,4 200HV	42 16 025	380	30	2 392	91 69 336 08	SCHALLDAEMPFERANLAGE
SCHEIBE DIN 7349 8,4 200HV	42 16 025	15	8	2 510	91 52 788 08	DREHBUEHNENVERKLEIDUN
SCHEIBE DIN 7349 8,4 200HV	42 16 025	376	2	2 650 001	96 73 053 08	HARNSTOFFTANK VORM.

Bezeichnung	Artikel	Pos.	Menge	Seite	Baugruppe	Bezeichnung
SCHEIBE DIN 7349 8,4 200HV	42 16 025	381	29	2 859	91 69 351 08	GERAEUSCHDAEMMUNG
SCHEIBE DIN 7349 8,4 200HV	42 16 025	6	5	2 925 203	96 52 153 08	KAMERAANBAU S-ANLENKSTU
SCHEIBE DIN 7349 8,4 200HV	42 16 025	16	12	2 925 402	96 58 855 08	KAMERAANBAU DREHBUEHN
SCHEIBE DIN 7349 8,4 200HV	42 16 025	99	51	3 211	91 75 365 08	S-ANLENKSTUECK
SCHEIBE DIN 7349 8,4 200HV	42 16 025	125	33	3 713	91 75 366 08	D-ANLENKSTUECK
SCHEIBE DIN 7349 8,4 200HV	42 16 025	88	12	3 714	91 63 428 08	D-KOPFSTUECK
SCHEIBE DIN 7989 A 26 ST V	42 17 006 08	6	1	2 621	91 72 719 08	SCHNELLVERBINDUNG RDK
SCHEIBE DIN 7989 A 33 ST V	42 17 009 08	13	32	3 747	91 52 950 08	ZENTRIERUNG STANDARD
SCHEIBE DIN 7989 B 11 VERZ	42 17 005 08	12	4	2 541 001	96 72 762 08	ZUSATZHEIZUNG VORM.
SCHEIBE DIN 9021 8,4 140HV	42 18 017 14	50	2	2 391 045	96 76 602 08	KRAFTSTOFFFILTER
SCHEIBE DIN 9021 8,4 140HV	42 18 017 14	376	24	2 650	91 76 853 08	HARNSTOFFTANK
SCHEIBE DIN 9021 A 10 ST A3	42 18 010 08	380	12	2 391 001	96 69 507 08	DIESELMOTOR VORM.
SCHEIBE DIN 9021 A 10 ST A3	42 18 010 08	376	12	2 391 041	96 69 508 08	OELKUEHLER VORM.
SCHEIBE DIN 9021 A 12 A2	42 18 019 08	377	4	2 391 044	96 70 357 08	BEFESTIGUNGSTEILE DRUC
SCHEIBE DIN 9021 A 15 ST V	42 18 024 08	49	4	3 745	91 68 438 08	SCHWEBEBALLAST
SCHEIBE DIN 9021 A 16 ST A3	42 18 013 08	64	4	1 401	91 58 478 08	RAUPENTRAEGER LI.
SCHEIBE DIN 9021 A 16 ST A3	42 18 013 08	64	4	1 411	91 69 968 08	RAUPENTRAEGER RE.
SCHEIBE DIN 9021 A 16 ST A3	42 18 013 08	52	2	3 223 100	91 70 743 08	S-ZWISCHENSTUECK
SCHEIBE DIN 9021 A 20 ST A3	42 18 015 08	396	2	2 391 023	96 69 509 08	KUEHLER VORM.
SCHEIBE DIN 9021 A 20 ST A3	42 18 015 08	11	2	2 730 002	96 55 752 08	ZENTRIERUNG KPL.
SCHEIBE DIN 9021 A 4.3 ST V	42 18 005 08	39	10	2 631	91 73 333 08	LAUFSTEG DREHBUEHNE
SCHEIBE DIN 9021 A 4.3 ST V	42 18 005 08	375	2	2 650 001	96 73 053 08	HARNSTOFFTANK VORM.
SCHEIBE DIN 9021 A 4.3 ST V	42 18 005 08	(32)	4	2 925 026	91 55 259 08	ERG.KAMERAUEBERWACHUN
SCHEIBE DIN 9021 A 4.3 ST V	42 18 005 08	32	4	2 925 405	96 48 397 08	AUSRUESTUNG KAMERA KAB
SCHEIBE DIN 9021 A 5,3 ST V	42 18 006 08	375	10	2 391 001	96 69 507 08	DIESELMOTOR VORM.
SCHEIBE DIN 9021 A 5,3 ST V	42 18 006 08	11	1	2 522 011	96 80 809 08	SCHLIESSANLAGE
SCHEIBE DIN 9021 A 5,3 ST V	42 18 006 08	107	4	2 550 001	96 85 596 08	SA-BOCK VORM.
SCHEIBE DIN 9021 A 5,3 ST V	42 18 006 08	59	2	2 631	91 73 333 08	LAUFSTEG DREHBUEHNE
SCHEIBE DIN 9021 A 5,3 ST V	42 18 006 08	308	4	2 975 114	96 67 649 08	ZUSATZHYDRAULIK WINDE 2
SCHEIBE DIN 9021 A 5,3 ST V	42 18 006 08	303	4	2 975 153	96 67 814 08	ZUSATZHYDRAULIK WINDE 3
SCHEIBE DIN 9021 A 5,3 ST V	42 18 006 08	308	4	2 975 706	96 67 784 08	ZUSATZHYDRAULIK WINDE 1
SCHEIBE DIN 9021 A 5,3 ST V	42 18 006 08	305	2	2 976 000	96 69 452 08	ZUSATZHYDRAULIK 3 DREH
SCHEIBE DIN 9021 A 5,3 ST V	42 18 006 08	218	2	3 930 734	96 54 401 08	KLEMMKASTEN
SCHEIBE DIN 9021 A 6.4 A2C	42 18 007 08	34	2	2 391 040	96 75 829 08	KUPPLUNGSSTELLER
SCHEIBE DIN 9021 A 6.4 A2C	42 18 007 08	51	2	2 391 046	96 76 386 08	KRAFTSTOFFFILTER VORM.
SCHEIBE DIN 9021 A 6.4 A2C	42 18 007 08	8	8	2 510	91 52 788 08	DREHBUEHNENVERKLEIDUN
SCHEIBE DIN 9021 A 6.4 A2C	42 18 007 08	7	6	2 520 031	96 45 610 08	HECKSCHEIBE VORM.
SCHEIBE DIN 9021 A 6.4 A2C	42 18 007 08	16	8	2 522	91 74 320 08	SCHIEBETUER KPL.
SCHEIBE DIN 9021 A 6.4 A2C	42 18 007 08	15	1	2 533 003	96 73 437 08	ELEKTRIK ANBAUTEILE KABIN
SCHEIBE DIN 9021 A 6.4 A2C	42 18 007 08	22	16	2 550	91 71 350 08	SA-BOCK
SCHEIBE DIN 9021 A 6.4 A2C	42 18 007 08	58	12	2 550 001	96 85 596 08	SA-BOCK VORM.
SCHEIBE DIN 9021 A 6.4 A2C	42 18 007 08	8	4	2 832	91 72 008 08	HEIZKLIMAGERAET EINBAU
SCHEIBE DIN 9021 A 6.4 A2C	42 18 007 08	23	8	2 925 402	96 58 855 08	KAMERAANBAU DREHBUEHN
SCHEIBE DIN 9021 A 6.4 A2C	42 18 007 08	58	20	3 211	91 75 365 08	S-ANLENKSTUECK
SCHEIBE DIN 9021 A 6.4 A2C	42 18 007 08	37	17	3 220	91 70 738 08	S-ZWISCHENSTUECK
SCHEIBE DIN 9021 A 6.4 A2C	42 18 007 08	37	22	3 223	91 60 904 08	S-ZWISCHENSTUECK
SCHEIBE DIN 9021 A 6.4 A2C	42 18 007 08	37	22	3 223	91 70 741 08	S-ZWISCHENSTUECK
SCHEIBE DIN 9021 A 6.4 A2C	42 18 007 08	37	22	3 223 011	91 77 456 08	S-ZWISCHENSTUECK
SCHEIBE DIN 9021 A 6.4 A2C	42 18 007 08	37	22	3 223 100	91 70 743 08	S-ZWISCHENSTUECK
SCHEIBE DIN 9021 A 6.4 A2C	42 18 007 08	33	17	3 225	91 57 045 08	SL-REDUZIERSTUECK
SCHEIBE DIN 9021 A 6.4 A2C	42 18 007 08	5	16	3 291	91 76 915 08	S-RUECKHALTESICHERUNG
SCHEIBE DIN 9021 A 6.4 A2C	42 18 007 08	10	8	3 292	91 63 429 08	D-RUECKHALTESICHERUNG
SCHEIBE DIN 9021 A 6.4 A2C	42 18 007 08	12	40	3 715	91 69 506 08	D-ZWISCHENSTUECK
SCHEIBE DIN 9021 A 6.4 A2C	42 18 007 08	12	31	3 716	91 69 507 08	D-ZWISCHENSTUECK
SCHEIBE DIN 9021 A 8 ST A2C	42 18 009 08	63	2	1 401	91 58 478 08	RAUPENTRAEGER LI.
SCHEIBE DIN 9021 A 8 ST A2C	42 18 009 08	63	2	1 411	91 69 968 08	RAUPENTRAEGER RE.
SCHEIBE DIN 9021 A 8 ST A2C	42 18 009 08	24	4	2 350	91 79 269 08	DREHWERK
SCHEIBE DIN 9021 A 8 ST A2C	42 18 009 08	375	4	2 391	91 69 334 08	DIESELMOTOR KPL.
SCHEIBE DIN 9021 A 8 ST A2C	42 18 009 08	377	97	2 391 001	96 69 507 08	DIESELMOTOR VORM.
SCHEIBE DIN 9021 A 8 ST A2C	42 18 009 08	380	12	2 391 023	96 69 509 08	KUEHLER VORM.

Bezeichnung	Artikel	Pos.	Menge	Seite	Baugruppe	Bezeichnung
SCHEIBE DIN 9021 A 8 ST A2C	42 18 009 08	28	4	2 391 040	96 75 829 08	KUPPLUNGSSTELLER
SCHEIBE DIN 9021 A 8 ST A2C	42 18 009 08	371	21	2 391 041	96 69 508 08	OELKUEHLER VORM.
SCHEIBE DIN 9021 A 8 ST A2C	42 18 009 08	375	5	2 391 044	96 70 357 08	BEFESTIGUNGSTEILE DRUC
SCHEIBE DIN 9021 A 8 ST A2C	42 18 009 08	381	4	2 392	91 69 336 08	SCHALLDAEMPFERANLAGE
SCHEIBE DIN 9021 A 8 ST A2C	42 18 009 08	375	4	2 393	91 69 337 08	LUFTFILTERANLAGE KPL.
SCHEIBE DIN 9021 A 8 ST A2C	42 18 009 08	375	40	2 393 003	96 69 938 08	LUFTFILTERANLAGE
SCHEIBE DIN 9021 A 8 ST A2C	42 18 009 08	75	7	2 520	91 72 029 08	KABINE VERGLAST
SCHEIBE DIN 9021 A 8 ST A2C	42 18 009 08	54	4	2 631	91 73 333 08	LAUFSTEG DREHBUEHNE
SCHEIBE DIN 9021 A 8 ST A2C	42 18 009 08	23	12	2 657	91 61 109 08	MONTAGEEINRICHTUNG RA
SCHEIBE DIN 9021 A 8 ST A2C	42 18 009 08	35	2	2 831	91 73 139 08	KLIMAANLAGE OW
SCHEIBE DIN 9021 A 8 ST A2C	42 18 009 08	382	10	2 859	91 69 351 08	GERAEUSCHDAEMMUNG
SCHEIBE DIN 9021 A 8 ST A2C	42 18 009 08	314	4	2 990 000	96 70 680 08	VERROHRUNG DRUCKLUFTA
SCHEIBE DIN 9021 A 8 ST A2C	42 18 009 08	54	48	3 211	91 75 365 08	S-ANLENKSTUECK
SCHEIBE DIN 9021 A 8 ST A2C	42 18 009 08	38	6	3 220	91 70 738 08	S-ZWISCHENSTUECK
SCHEIBE DIN 9021 A 8 ST A2C	42 18 009 08	38	44	3 223	91 60 904 08	S-ZWISCHENSTUECK
SCHEIBE DIN 9021 A 8 ST A2C	42 18 009 08	38	44	3 223	91 70 741 08	S-ZWISCHENSTUECK
SCHEIBE DIN 9021 A 8 ST A2C	42 18 009 08	38	44	3 223 011	91 77 456 08	S-ZWISCHENSTUECK
SCHEIBE DIN 9021 A 8 ST A2C	42 18 009 08	38	44	3 223 100	91 70 743 08	S-ZWISCHENSTUECK
SCHEIBE DIN 9021 A 8 ST A2C	42 18 009 08	42	67	3 225	91 57 045 08	SL-REDUZIERSTUECK
SCHEIBE DIN 9021 A 8 ST A2C	42 18 009 08	77	8	3 714	91 63 428 08	D-KOPFSTUECK
SCHEIBE DIN 9021 A 8 ST A2C	42 18 009 08	13	42	3 715	91 69 506 08	D-ZWISCHENSTUECK
SCHEIBE DIN 9021 A 8 ST A2C	42 18 009 08	13	92	3 716	91 69 507 08	D-ZWISCHENSTUECK
SCHEIBE DIN 9021 A 8 ST A2C	42 18 009 08	308	4	3 978 011	96 69 774 08	ZUSATZHYDRAULIK SB-KOPFS
SCHEIBE EN 14399-6 12 ST A2	42 15 000 08	384	6	2 391 001	96 69 507 08	DIESELMOTOR VORM.
SCHEIBE EN 14399-6 20 ST A3	42 15 003 08	6	4	2 211	91 52 822 08	PUMPE F.WINDE 5+6
SCHEIBE EN 14399-6 20 ST A3	42 15 003 08	393	21	2 391 001	96 69 507 08	DIESELMOTOR VORM.
SCHEIBE EN 14399-6 20 ST A3	42 15 003 08	12	2	3 745 011	96 49 677 08	LASCHE KPL.
SCHEIBE EN 14399-6 24 ST A3	42 15 004 08	43	70	1 401	91 58 478 08	RAUPENTRAEGER LI.
SCHEIBE EN 14399-6 24 ST A3	42 15 004 08	43	70	1 411	91 69 968 08	RAUPENTRAEGER RE.
SCHEIBE ISO 7089 10 200HV-A	50 09 175 08	68	24	1 401	91 58 478 08	RAUPENTRAEGER LI.
SCHEIBE ISO 7089 10 200HV-A	50 09 175 08	68	24	1 411	91 69 968 08	RAUPENTRAEGER RE.
SCHEIBE ISO 7089 10 200HV-A	50 09 175 08	6	9	2 350	91 79 269 08	DREHWERK
SCHEIBE ISO 7089 10 200HV-A	50 09 175 08	5	8	2 670	91 71 399 08	KRAFTSTOFFBEHAELTER KPL
SCHEIBE ISO 7089 10 200HV-A	50 09 175 08	6	4	2 671	91 52 798 08	OELBEHAELTER KPL.
SCHEIBE ISO 7089 10 200HV-A	50 09 175 08	10	12	2 730	91 61 966 08	GRUNDPLATTE DREHBUEHNE
SCHEIBE ISO 7089 10 200HV-A	50 09 175 08	15	10	2 810	91 72 335 08	KRANFUEHRERKABINE KPL.
SCHEIBE ISO 7089 10 300HV- F	10 28 979 5	11	16	1 130 008	91 58 624 08	RAUPENMITTELTEIL
SCHEIBE ISO 7089 10 300HV- F	10 28 979 5	27	2	2 391 040	96 75 829 08	KUPPLUNGSSTELLER
SCHEIBE ISO 7089 10 300HV- F	10 28 979 5	375	8	2 391 041	96 69 508 08	OELKUEHLER VORM.
SCHEIBE ISO 7089 10 300HV- F	10 28 979 5	99	9	2 550 001	96 85 596 08	SA-BOCK VORM.
SCHEIBE ISO 7089 10 300HV- F	10 28 979 5	20	4	2 631	91 73 333 08	LAUFSTEG DREHBUEHNE
SCHEIBE ISO 7089 10 300HV- F	10 28 979 5	32	12	2 652	91 61 110 08	ROLLENLAGERUNG
SCHEIBE ISO 7089 10 300HV- F	10 28 979 5	7	4	2 671 004	96 46 305 08	OELBEHAELTER VORM.
SCHEIBE ISO 7089 10 300HV- F	10 28 979 5	18	4	2 925 203	96 52 153 08	KAMERAANBAU S-ANLENKSTU
SCHEIBE ISO 7089 10 300HV- F	10 28 979 5	18	4	2 925 204	92 16 990 08	KAMERAANBAU D-ANLENKS
SCHEIBE ISO 7089 10 300HV- F	10 28 979 5	50	8	3 211	91 75 365 08	S-ANLENKSTUECK
SCHEIBE ISO 7089 10 300HV- F	10 28 979 5	35	8	3 713	91 75 366 08	D-ANLENKSTUECK
SCHEIBE ISO 7089 10 300HV- F	10 28 979 5	72	32	3 714	91 63 428 08	D-KOPFSTUECK
SCHEIBE ISO 7089 10 300HV- F	10 28 979 5	36	16	3 745	91 68 438 08	SCHWEBEBALLAST
SCHEIBE ISO 7089 10 300HV- F	10 28 979 5	14	2	X1041267	10 41 267 8	ENDPLATTE
SCHEIBE ISO 7089 12 300HV F	10 28 980 4	34	8	1 630 004	91 61 213 08	HYDRAULISCHE ABSTUETZUN
SCHEIBE ISO 7089 12 300HV F	10 28 980 4	21	8	2 310	91 63 405 08	WINDE 1
SCHEIBE ISO 7089 12 300HV F	10 28 980 4	21	8	2 320	91 63 406 08	WINDE 2
SCHEIBE ISO 7089 12 300HV F	10 28 980 4	13	4	2 340	91 63 407 08	WINDE 4 EINZIEHWERK
SCHEIBE ISO 7089 12 300HV F	10 28 980 4	386	4	2 392	91 69 336 08	SCHALLDAEMPFERANLAGE
SCHEIBE ISO 7089 12 300HV F	10 28 980 4	10	4	2 671	91 52 798 08	OELBEHAELTER KPL.
SCHEIBE ISO 7089 12 300HV F	10 28 980 4	55	1	2 810	91 72 335 08	KRANFUEHRERKABINE KPL.
SCHEIBE ISO 7089 12 300HV F	10 28 980 4	25	1	2 932 160	96 90 849 08	SCHALTSCHRANK MECH.
SCHEIBE ISO 7089 12 300HV F	10 28 980 4	71	8	3 211	91 75 365 08	S-ANLENKSTUECK
SCHEIBE ISO 7089 12 300HV F	10 28 980 4	31	12	3 214	91 63 420 08	SW-KOPFSTUECK

Bezeichnung	Artikel	Pos.	Menge	Seite	Baugruppe	Bezeichnung
SCHEIBE ISO 7089 12 300HV F	10 28 980 4	23	4	3 215 005	91 52 846 08	ROLLENSATZ
SCHEIBE ISO 7089 12 300HV F	10 28 980 4	23	4	3 215 006	91 52 847 08	ROLLENSATZ
SCHEIBE ISO 7089 12 300HV F	10 28 980 4	10	4	3 291	91 76 915 08	S-RUECKHALTESICHERUNG
SCHEIBE ISO 7089 12 300HV F	10 28 980 4	4	4	3 292	91 63 429 08	D-RUECKHALTESICHERUNG
SCHEIBE ISO 7089 12 300HV F	10 28 980 4	25	96	3 350	91 63 410 08	WINDE 3
SCHEIBE ISO 7089 12 300HV F	10 28 980 4	14	32	3 370	91 63 409 08	WINDE 6
SCHEIBE ISO 7089 12 300HV F	10 28 980 4	37	28	3 714	91 63 428 08	D-KOPFSTUECK
SCHEIBE ISO 7089 12 300HV F	10 28 980 4	13	8	3 714 008	96 49 266 08	VERSTELLFLASCHE KPL.
SCHEIBE ISO 7089 12 300HV F	10 28 980 4	306	4	3 978 101	96 69 717 08	HYDR.SCHWEBEBALLAST-AN
SCHEIBE ISO 7089 12 A2	10 41 017 8	383	5	2 391 001	96 69 507 08	DIESELMOTOR VORM.
SCHEIBE ISO 7089 14 300HV F	10 28 980 5	51	4	2 631	91 73 333 08	LAUFSTEG DREHBUEHNE
SCHEIBE ISO 7089 14 300HV F	10 28 980 5	300	4	2 976 000	96 69 452 08	ZUSATZHYDRAULIK 3 DREH
SCHEIBE ISO 7089 14 300HV F	10 28 980 5	107	8	3 211	91 75 365 08	S-ANLENKSTUECK
SCHEIBE ISO 7089 14 300HV F	10 28 980 5	52	4	3 214	91 63 420 08	SW-KOPFSTUECK
SCHEIBE ISO 7089 14 300HV F	10 28 980 5	50	8	3 220	91 70 738 08	S-ZWISCHENSTUECK
SCHEIBE ISO 7089 14 300HV F	10 28 980 5	51	8	3 223	91 60 904 08	S-ZWISCHENSTUECK
SCHEIBE ISO 7089 14 300HV F	10 28 980 5	51	8	3 223	91 70 741 08	S-ZWISCHENSTUECK
SCHEIBE ISO 7089 14 300HV F	10 28 980 5	51	8	3 223 011	91 77 456 08	S-ZWISCHENSTUECK
SCHEIBE ISO 7089 14 300HV F	10 28 980 5	54	8	3 223 100	91 70 743 08	S-ZWISCHENSTUECK
SCHEIBE ISO 7089 14 300HV F	10 28 980 5	22	8	3 225	91 57 045 08	SL-REDUZIERSTUECK
SCHEIBE ISO 7089 14 300HV F	10 28 980 5	65	12	3 713	91 75 366 08	D-ANLENKSTUECK
SCHEIBE ISO 7089 14 300HV F	10 28 980 5	99	12	3 714	91 63 428 08	D-KOPFSTUECK
SCHEIBE ISO 7089 14 300HV F	10 28 980 5	49	8	3 715	91 69 506 08	D-ZWISCHENSTUECK
SCHEIBE ISO 7089 14 300HV F	10 28 980 5	50	8	3 716	91 69 507 08	D-ZWISCHENSTUECK
SCHEIBE ISO 7089 16 -MS	42 00 511 08	79	4	X1111402	11 11 402 6	ANTRIEB
SCHEIBE ISO 7089 16 300HV F	10 28 980 6	12	6	1 130 032	91 68 958 08	DREHDURCHFUEHRUNG
SCHEIBE ISO 7089 16 300HV F	10 28 980 6	5	4	1 641 014	92 53 053 08	ABSTUETZPLATTE KPL.
SCHEIBE ISO 7089 16 300HV F	10 28 980 6	9	24	2 125	91 69 505 08	BOLZEN S-ANLENKSTUECK
SCHEIBE ISO 7089 16 300HV F	10 28 980 6	29	2	2 391 040	96 75 829 08	KUPPLUNGSSTELLER
SCHEIBE ISO 7089 16 300HV F	10 28 980 6	6	42	2 550 001	96 85 596 08	SA-BOCK VORM.
SCHEIBE ISO 7089 16 300HV F	10 28 980 6	22	6	2 631	91 73 333 08	LAUFSTEG DREHBUEHNE
SCHEIBE ISO 7089 16 300HV F	10 28 980 6	11	29	2 652	91 61 110 08	ROLLENLAGERUNG
SCHEIBE ISO 7089 16 300HV F	10 28 980 6	14	2	2 657	91 61 109 08	MONTAGEEINRICHTUNG RA
SCHEIBE ISO 7089 16 300HV F	10 28 980 6	51	8	2 810	91 72 335 08	KRANFUEHRERKABINE KPL.
SCHEIBE ISO 7089 16 300HV F	10 28 980 6	42	6	3 211	91 75 365 08	S-ANLENKSTUECK
SCHEIBE ISO 7089 16 300HV F	10 28 980 6	10	2	3 211 003	96 46 986 08	STANGE KPL.
SCHEIBE ISO 7089 16 300HV F	10 28 980 6	13	4	3 214	91 63 420 08	SW-KOPFSTUECK
SCHEIBE ISO 7089 16 300HV F	10 28 980 6	10	2	3 220	91 70 738 08	S-ZWISCHENSTUECK
SCHEIBE ISO 7089 16 300HV F	10 28 980 6	11	2	3 220 501	96 43 440 08	STANGE KPL.
SCHEIBE ISO 7089 16 300HV F	10 28 980 6	10	2	3 223	91 60 904 08	S-ZWISCHENSTUECK
SCHEIBE ISO 7089 16 300HV F	10 28 980 6	10	2	3 223	91 70 741 08	S-ZWISCHENSTUECK
SCHEIBE ISO 7089 16 300HV F	10 28 980 6	10	2	3 223 011	91 77 456 08	S-ZWISCHENSTUECK
SCHEIBE ISO 7089 16 300HV F	10 28 980 6	10	4	3 223 100	91 70 743 08	S-ZWISCHENSTUECK
SCHEIBE ISO 7089 16 300HV F	10 28 980 6	11	2	3 225 200	96 48 679 08	STANGE KPL.
SCHEIBE ISO 7089 16 300HV F	10 28 980 6	12	24	3 350	91 63 410 08	WINDE 3
SCHEIBE ISO 7089 16 300HV F	10 28 980 6	11	2	3 561 003	96 45 222 08	STANGE KPL.
SCHEIBE ISO 7089 16 300HV F	10 28 980 6	15	2	3 711	91 68 435 08	MASTNASE
SCHEIBE ISO 7089 16 300HV F	10 28 980 6	144	4	3 713	91 75 366 08	D-ANLENKSTUECK
SCHEIBE ISO 7089 16 300HV F	10 28 980 6	11	1	3 713 012	96 50 197 08	STANGE KPL.
SCHEIBE ISO 7089 16 300HV F	10 28 980 6	17	16	3 714	91 63 428 08	D-KOPFSTUECK
SCHEIBE ISO 7089 16 300HV F	10 28 980 6	10	8	3 714 008	96 49 266 08	VERSTELLFLASCHE KPL.
SCHEIBE ISO 7089 16 300HV F	10 28 980 6	13	8	3 714 009	96 49 267 08	VERSTELLFLASCHE KPL.
SCHEIBE ISO 7089 16 300HV F	10 28 980 6	5	2	3 714 013	96 49 270 08	LASCHE KPL.
SCHEIBE ISO 7089 16 300HV F	10 28 980 6	6	2	3 714 013	96 59 083 08	LASCHE KPL.
SCHEIBE ISO 7089 16 300HV F	10 28 980 6	4	2	3 714 014	96 49 456 08	LASCHE KPL.
SCHEIBE ISO 7089 16 300HV F	10 28 980 6	(11)	2	3 715	91 69 506 08	D-ZWISCHENSTUECK
SCHEIBE ISO 7089 16 300HV F	10 28 980 6	11	2	3 716 001	96 49 159 08	STANGE KPL.
SCHEIBE ISO 7089 16 300HV F	10 28 980 6	13	16	3 745	91 68 438 08	SCHWEBEBALLAST
SCHEIBE ISO 7089 18 300HV F	10 28 980 7	8	60	1 631 100	91 61 483 08	LAUFSTEG RAUPENFAHRWER
SCHEIBE ISO 7089 18 300HV F	10 28 980 7	24	6	2 652	91 61 110 08	ROLLENLAGERUNG

Bezeichnung	Artikel	Pos.	Menge	Seite	Baugruppe	Bezeichnung
SCHEIBE ISO 7089 20 300HV F	10 28 980 8	14	8	1 130 032	91 68 958 08	DREHDURCHFUEHRUNG
SCHEIBE ISO 7089 20 300HV F	10 28 980 8	(69)	1	1 401	91 58 478 08	RAUPENTRAEGER LI.
SCHEIBE ISO 7089 20 300HV F	10 28 980 8	41	4	1 401	91 58 478 08	RAUPENTRAEGER LI.
SCHEIBE ISO 7089 20 300HV F	10 28 980 8	41	4	1 411	91 69 968 08	RAUPENTRAEGER RE.
SCHEIBE ISO 7089 20 300HV F	10 28 980 8	10	4	2 550 005	96 45 680 08	STANGE KPL.
SCHEIBE ISO 7089 20 300HV F	10 28 980 8	9	1	2 621	91 72 719 08	SCHNELLVERBINDUNG RDK
SCHEIBE ISO 7089 20 300HV F	10 28 980 8	27	12	2 631	91 73 333 08	LAUFSTEG DREHBUEHNE
SCHEIBE ISO 7089 20 300HV F	10 28 980 8	12	1	2 730 002	96 55 752 08	ZENTRIERUNG KPL.
SCHEIBE ISO 7089 20 300HV F	10 28 980 8	30	1	2 925 402	96 58 855 08	KAMERAANBAU DREHBUEHN
SCHEIBE ISO 7089 20 300HV F	10 28 980 8	38	14	3 211	91 75 365 08	S-ANLENKSTUECK
SCHEIBE ISO 7089 20 300HV F	10 28 980 8	69	4	3 713	91 75 366 08	D-ANLENKSTUECK
SCHEIBE ISO 7089 20 300HV F	10 28 980 8	7	2	3 714 025	96 49 269 08	STANGE KPL.
SCHEIBE ISO 7089 20 300HV F	10 28 980 8	88	2	9 000 510	90 00 510 6	WINKELGETRIEBE
SCHEIBE ISO 7089 20 300HV F	10 28 980 8	88	2	9 000 521	90 00 521 4	WINKELGETRIEBE
SCHEIBE ISO 7089 24 300HV F	10 28 981 0	40	34	1 401	91 58 478 08	RAUPENTRAEGER LI.
SCHEIBE ISO 7089 24 300HV F	10 28 981 0	40	34	1 411	91 69 968 08	RAUPENTRAEGER RE.
SCHEIBE ISO 7089 24 300HV F	10 28 981 0	32	13	2 631	91 73 333 08	LAUFSTEG DREHBUEHNE
SCHEIBE ISO 7089 24 300HV F	10 28 981 0	14	4	2 730	91 61 966 08	GRUNDPLATTE DREHBUEHNE
SCHEIBE ISO 7089 3 200HV A3	46 00 814	5	12	2 913 100	91 23 538 08	BAUGRUPPENTRAEGER
SCHEIBE ISO 7089 3 MS	42 00 501 08	154	1	3 930 153	96 48 489 08	LEITUNGSTROMMEL KPL.
SCHEIBE ISO 7089 3 MS	42 00 501 08	282	16	3 930 638	96 74 840 08	KLEMMKASTEN
SCHEIBE ISO 7089 3,5 200HV	46 00 253	43	8	2 920 369	96 54 235 08	KLEMMKASTEN KPL.
SCHEIBE ISO 7089 3,5 200HV	46 00 253	6	8	2 920 596	96 64 597 08	BLINDSTECKER
SCHEIBE ISO 7089 3,5 200HV	46 00 253	16	10	2 922 001	92 84 311 08	BUSPLATINE
SCHEIBE ISO 7089 3,5 200HV	46 00 253	30	20	2 932 001	96 81 042 08	RELAISSTEUERUNG
SCHEIBE ISO 7089 30 300HV F	10 28 981 1	22	10	2 810	91 72 335 08	KRANFUEHRERKABINE KPL.
SCHEIBE ISO 7089 30 300HV F	10 28 981 1	19	6	3 711	91 68 435 08	MASTNASE
SCHEIBE ISO 7089 30 300HV F	10 28 981 1	67	4	3 714	91 63 428 08	D-KOPFSTUECK
SCHEIBE ISO 7089 36 300HV F	10 28 981 2	57	2	3 745	91 68 438 08	SCHWEBEBALLAST
SCHEIBE ISO 7089 4 200HV A3	40 01 645	43	8	2 391 040	96 75 829 08	KUPPLUNGSSTELLER
SCHEIBE ISO 7089 4 200HV A3	40 01 645	43	1	2 533 020	96 71 980 08	ARMATUREN RE.
SCHEIBE ISO 7089 4 200HV A3	40 01 645	4	4	2 913 004	96 20 460 08	GEHAEUSE VORM.
SCHEIBE ISO 7089 4 200HV A3	40 01 645	13	4	2 913 100	91 23 538 08	BAUGRUPPENTRAEGER
SCHEIBE ISO 7089 4 200HV A3	40 01 645	5	8	2 913 102	92 32 870 08	LUEFTEREINHEIT
SCHEIBE ISO 7089 4 200HV A3	40 01 645	(506)	4	2 920 369	96 54 235 08	KLEMMKASTEN KPL.
SCHEIBE ISO 7089 4 200HV A3	40 01 645	(506)	4	2 920 369	96 54 235 08	KLEMMKASTEN KPL.
SCHEIBE ISO 7089 4 200HV A3	40 01 645	279	16	2 920 369	96 54 235 08	KLEMMKASTEN KPL.
SCHEIBE ISO 7089 4 200HV A3	40 01 645	279	28	2 920 448	96 76 055 08	KLEMMKASTEN KPL.
SCHEIBE ISO 7089 4 200HV A3	40 01 645	39	8	2 932 001	96 81 042 08	RELAISSTEUERUNG
SCHEIBE ISO 7089 4 200HV A3	40 01 645	92	8	2 932 082	96 93 013 08	AUFBAUTEILE MONTAGETAFE
SCHEIBE ISO 7089 4 200HV A3	40 01 645	47	60	2 932 160	96 90 849 08	SCHALTSCHRANK MECH.
SCHEIBE ISO 7089 4 200HV A3	40 01 645	6	3	3 780 265	96 70 515 08	WINDWARNUNG VORM.
SCHEIBE ISO 7089 48 300HV F	10 28 985 2	25	1	3 711	91 68 435 08	MASTNASE
SCHEIBE ISO 7089 5 200HV A3	46 00 305	16	4	1 402	91 58 480 08	ZENTRALSCHMIERUNG RAUP
SCHEIBE ISO 7089 5 200HV A3	46 00 305	23	8	2 260 006	96 58 435 08	BATTERIEKASTEN VORM.
SCHEIBE ISO 7089 5 200HV A3	46 00 305	35	8	2 502	91 72 033 08	STEUERSTAND
SCHEIBE ISO 7089 5 200HV A3	46 00 305	24	1	2 522	91 74 320 08	SCHIEBETUER KPL.
SCHEIBE ISO 7089 5 200HV A3	46 00 305	9	10	2 711	91 52 800 08	ZENTRALSCHMIERANLAGE O
SCHEIBE ISO 7089 5 200HV A3	46 00 305	2	4	2 780 915	96 48 377 08	ANBAUTEILE FREMDEINSPEIS
SCHEIBE ISO 7089 5 200HV A3	46 00 305	33	2	2 835 002	96 48 379 08	ANBAUTEILE
SCHEIBE ISO 7089 5 200HV A3	46 00 305	9	3	2 913 100	91 23 538 08	BAUGRUPPENTRAEGER
SCHEIBE ISO 7089 5 200HV A3	46 00 305	34	7	2 920 812	96 58 447 08	ELEKTRIK BATTERIEKASTEN
SCHEIBE ISO 7089 5 200HV A3	46 00 305	15	5	2 920 814	96 45 717 08	ELEKTRIK KRAFTSTOFFBEHA
SCHEIBE ISO 7089 5 200HV A3	46 00 305	303	4	2 975 407	96 68 091 08	ZUSATZHYDRAULIK WINDE 6
SCHEIBE ISO 7089 5 200HV A3	46 00 305	272	2	3 930 730	96 68 395 08	KLEMMKASTEN KPL.
SCHEIBE ISO 7089 6 200HV A3	42 00 009 01	19	2	1 130 032	91 68 958 08	DREHDURCHFUEHRUNG
SCHEIBE ISO 7089 6 200HV A3	42 00 009 01	3	6	1 830 102	92 26 483 08	KLEMMBRETT VORM.
SCHEIBE ISO 7089 6 200HV A3	42 00 009 01	304	2	1 972 252	96 67 665 08	ZUSATZHYDR.RAUPENTRAEG
SCHEIBE ISO 7089 6 200HV A3	42 00 009 01	303	2	1 972 253	96 67 664 08	ZUSATZHYDR.RAUPENTRAEG
SCHEIBE ISO 7089 6 200HV A3	42 00 009 01	21	24	2 260	91 74 253 08	BATTERIELAGERUNG

Bezeichnung	Artikel	Pos.	Menge	Seite	Baugruppe	Bezeichnung
SCHEIBE ISO 7089 6 200HV A3	42 00 009 01	15	6	2 260 006	96 58 435 08	BATTERIEKASTEN VORM.
SCHEIBE ISO 7089 6 200HV A3	42 00 009 01	6	8	2 260 009	96 46 972 08	KLAPPE VORM.
SCHEIBE ISO 7089 6 200HV A3	42 00 009 01	23	16	2 370	91 61 617 08	MONTAGEWINDE
SCHEIBE ISO 7089 6 200HV A3	42 00 009 01	50	2	2 391 046	96 76 386 08	KRAFTSTOFFFILTER VORM.
SCHEIBE ISO 7089 6 200HV A3	42 00 009 01	375	8	2 392	91 69 336 08	SCHALLDAEMPFERANLAGE
SCHEIBE ISO 7089 6 200HV A3	42 00 009 01	42	4	2 502	91 72 033 08	STEUERSTAND
SCHEIBE ISO 7089 6 200HV A3	42 00 009 01	56	4	2 520 034	96 45 984 08	INNENVERKLEIDUNG
SCHEIBE ISO 7089 6 200HV A3	42 00 009 01	9	3	2 522	91 74 320 08	SCHIEBETUER KPL.
SCHEIBE ISO 7089 6 200HV A3	42 00 009 01	16	3	2 522 011	96 80 809 08	SCHLIESSANLAGE
SCHEIBE ISO 7089 6 200HV A3	42 00 009 01	41	4	2 711	91 52 800 08	ZENTRALSCHMIERANLAGE O
SCHEIBE ISO 7089 6 200HV A3	42 00 009 01	9	2	2 832	91 72 008 08	HEIZKLIMAGERAET EINBAU
SCHEIBE ISO 7089 6 200HV A3	42 00 009 01	23	12	2 835 002	96 48 379 08	ANBAUTEILE
SCHEIBE ISO 7089 6 200HV A3	42 00 009 01	10	14	2 925 203	96 52 153 08	KAMERAANBAU S-ANLENKSTU
SCHEIBE ISO 7089 6 200HV A3	42 00 009 01	10	14	2 925 204	92 16 990 08	KAMERAANBAU D-ANLENKS
SCHEIBE ISO 7089 6 200HV A3	42 00 009 01	12	12	2 925 402	96 58 855 08	KAMERAANBAU DREHBUEHN
SCHEIBE ISO 7089 6 200HV A3	42 00 009 01	4	4	2 932 166	92 68 911 08	VERTEILER MASSE
SCHEIBE ISO 7089 6 200HV A3	42 00 009 01	8	4	2 932 168	96 48 167 08	DECKEL KPL.
SCHEIBE ISO 7089 6 200HV A3	42 00 009 01	43	8	3 214	91 63 420 08	SW-KOPFSTUECK
SCHEIBE ISO 7089 6 200HV A3	42 00 009 01	10	8	3 745 002	92 17 236 08	SCHALTEINHEIT
SCHEIBE ISO 7089 6 200HV A3	42 00 009 01	10	8	3 745 003	92 17 237 08	SCHALTEINHEIT
SCHEIBE ISO 7089 6 200HV A3	42 00 009 01	17	6	3 780 870	91 69 146 08	FLUG-U.WINDWARNUNG
SCHEIBE ISO 7089 6 200HV A3	42 00 009 01	12	2	3 976 006	96 88 958 08	ZUSATZHYDR.BOLZENZIEHZ
SCHEIBE ISO 7089 6 200HV A3	42 00 009 01	303	3	3 978 022	96 69 722 08	ZUSATZHYDRAULIK ZWISCH
SCHEIBE ISO 7089 6 200HV A3	42 00 009 01	303	3	3 978 024	96 69 721 08	ZUSATZHYDRAULIK ZWISCH
SCHEIBE ISO 7089 6 200HV A3	42 00 009 01	43	2	X1022811	10 22 811 2	HEIZKLIMAGERAET
SCHEIBE ISO 7089 6 200HV A3	42 00 009 01	13	8	X1030300	10 30 300 7	KRAFTSTOFFVORFILTER
SCHEIBE ISO 7089 6 200HV A3	42 00 009 01	69	2	X1035659	10 35 659 9	VERTEILERGETRIEBE
SCHEIBE ISO 7089 6 A4-200HV	49 01 878	9	6	3 780 883	96 66 100 08	HINDERNISFEUER VORM.
SCHEIBE ISO 7089 8 200HV A3	42 00 012 01	22	4	1 130 032	91 68 958 08	DREHDURCHFUEHRUNG
SCHEIBE ISO 7089 8 200HV A3	42 00 012 01	39	18	1 401	91 58 478 08	RAUPENTRAEGER LI.
SCHEIBE ISO 7089 8 200HV A3	42 00 012 01	39	18	1 411	91 69 968 08	RAUPENTRAEGER RE.
SCHEIBE ISO 7089 8 200HV A3	42 00 012 01	25	24	1 630 004	91 61 213 08	HYDRAULISCHE ABSTUETZUN
SCHEIBE ISO 7089 8 200HV A3	42 00 012 01	302	4	1 970 101	96 67 647 08	HYDRAULIK MITTELTEIL
SCHEIBE ISO 7089 8 200HV A3	42 00 012 01	18	85	2 260	91 74 253 08	BATTERIELAGERUNG
SCHEIBE ISO 7089 8 200HV A3	42 00 012 01	7	5	2 260 006	96 58 435 08	BATTERIEKASTEN VORM.
SCHEIBE ISO 7089 8 200HV A3	42 00 012 01	17	30	2 350	91 79 269 08	DREHWERK
SCHEIBE ISO 7089 8 200HV A3	42 00 012 01	17	12	2 370	91 61 617 08	MONTAGEWINDE
SCHEIBE ISO 7089 8 200HV A3	42 00 012 01	376	15	2 391 001	96 69 507 08	DIESELMOTOR VORM.
SCHEIBE ISO 7089 8 200HV A3	42 00 012 01	370	4	2 391 041	96 69 508 08	OELKUEHLER VORM.
SCHEIBE ISO 7089 8 200HV A3	42 00 012 01	52	4	2 391 046	96 76 386 08	KRAFTSTOFFFILTER VORM.
SCHEIBE ISO 7089 8 200HV A3	42 00 012 01	4	4	2 503 100	91 55 873 08	NOTSITZ
SCHEIBE ISO 7089 8 200HV A3	42 00 012 01	20	2	2 522	91 74 320 08	SCHIEBETUER KPL.
SCHEIBE ISO 7089 8 200HV A3	42 00 012 01	8	4	2 522 012	96 45 884 08	FUEHRUNG VORM.
SCHEIBE ISO 7089 8 200HV A3	42 00 012 01	9	2	2 522 013	96 45 883 08	FUEHRUNG VORM.
SCHEIBE ISO 7089 8 200HV A3	42 00 012 01	27	9	2 541	91 71 506 08	ZUSATZHEIZUNG OW
SCHEIBE ISO 7089 8 200HV A3	42 00 012 01	14	1	2 541 001	96 72 762 08	ZUSATZHEIZUNG VORM.
SCHEIBE ISO 7089 8 200HV A3	42 00 012 01	20	6	2 550 001	96 85 596 08	SA-BOCK VORM.
SCHEIBE ISO 7089 8 200HV A3	42 00 012 01	43	36	2 631	91 73 333 08	LAUFSTEG DREHBUEHNE
SCHEIBE ISO 7089 8 200HV A3	42 00 012 01	5	4	2 631 003	96 54 406 08	AUFSTIEG VORM.
SCHEIBE ISO 7089 8 200HV A3	42 00 012 01	375	34	2 650	91 76 853 08	HARNSTOFFTANK
SCHEIBE ISO 7089 8 200HV A3	42 00 012 01	19	4	2 657	91 61 109 08	MONTAGEEINRICHTUNG RA
SCHEIBE ISO 7089 8 200HV A3	42 00 012 01	10	4	2 670	91 71 399 08	KRAFTSTOFFBEHAELTER KPL
SCHEIBE ISO 7089 8 200HV A3	42 00 012 01	7	4	2 783	91 58 945 08	BRENNSTOFFBEHAELTER O
SCHEIBE ISO 7089 8 200HV A3	42 00 012 01	67	32	2 810	91 72 335 08	KRANFUEHRERKABINE KPL.
SCHEIBE ISO 7089 8 200HV A3	42 00 012 01	5	18	2 810 001	96 74 933 08	KRANFUEHRERKABINE VORM
SCHEIBE ISO 7089 8 200HV A3	42 00 012 01	32	4	2 831	91 73 139 08	KLIMAANLAGE OW
SCHEIBE ISO 7089 8 200HV A3	42 00 012 01	380	112	2 859	91 69 351 08	GERAEUSCHDAEMMUNG
SCHEIBE ISO 7089 8 200HV A3	42 00 012 01	6	2	2 925 204	92 16 990 08	KAMERAANBAU D-ANLENKS
SCHEIBE ISO 7089 8 200HV A3	42 00 012 01	10	17	2 925 402	96 58 855 08	KAMERAANBAU DREHBUEHN
SCHEIBE ISO 7089 8 200HV A3	42 00 012 01	6	12	2 932 160	96 90 849 08	SCHALTSCHRANK MECH.

Bezeichnung	Artikel	Pos.	Menge	Seite	Baugruppe	Bezeichnung
SCHEIBE ISO 7089 8 200HV A3	42 00 012 01	13	4	2 932 166	92 68 911 08	VERTEILER MASSE
SCHEIBE ISO 7089 8 200HV A3	42 00 012 01	28	12	3 211	91 75 365 08	S-ANLENKSTUECK
SCHEIBE ISO 7089 8 200HV A3	42 00 012 01	22	10	3 214	91 63 420 08	SW-KOPFSTUECK
SCHEIBE ISO 7089 8 200HV A3	42 00 012 01	39	8	3 220	91 70 738 08	S-ZWISCHENSTUECK
SCHEIBE ISO 7089 8 200HV A3	42 00 012 01	39	8	3 223	91 60 904 08	S-ZWISCHENSTUECK
SCHEIBE ISO 7089 8 200HV A3	42 00 012 01	39	8	3 223	91 70 741 08	S-ZWISCHENSTUECK
SCHEIBE ISO 7089 8 200HV A3	42 00 012 01	39	8	3 223 011	91 77 456 08	S-ZWISCHENSTUECK
SCHEIBE ISO 7089 8 200HV A3	42 00 012 01	39	8	3 223 100	91 70 743 08	S-ZWISCHENSTUECK
SCHEIBE ISO 7089 8 200HV A3	42 00 012 01	36	35	3 225	91 57 045 08	SL-REDUZIERSTUECK
SCHEIBE ISO 7089 8 200HV A3	42 00 012 01	15	10	3 350	91 63 410 08	WINDE 3
SCHEIBE ISO 7089 8 200HV A3	42 00 012 01	19	8	3 370	91 63 409 08	WINDE 6
SCHEIBE ISO 7089 8 200HV A3	42 00 012 01	77	50	3 713	91 75 366 08	D-ANLENKSTUECK
SCHEIBE ISO 7089 8 200HV A3	42 00 012 01	49	40	3 714	91 63 428 08	D-KOPFSTUECK
SCHEIBE ISO 7089 8 200HV A3	42 00 012 01	5	4	3 714 017	96 50 752 08	AUFLAGE KPL.
SCHEIBE ISO 7089 8 200HV A3	42 00 012 01	11	12	3 715	91 69 506 08	D-ZWISCHENSTUECK
SCHEIBE ISO 7089 8 200HV A3	42 00 012 01	11	12	3 716	91 69 507 08	D-ZWISCHENSTUECK
SCHEIBE ISO 7089 8 200HV A3	42 00 012 01	43	8	3 745	91 68 438 08	SCHWEBEBALLAST
SCHEIBE ISO 7089 8 200HV A3	42 00 012 01	6	4	3 780 883	96 66 100 08	HINDERNISFEUER VORM.
SCHEIBE ISO 7089 8 200HV A3	42 00 012 01	6	4	5 106 691	51 06 691 08	RUECKLAUFFILTER
SCHEIBE ISO 7089 8 200HV A3	42 00 012 01	71	4	9 739 613	97 39 613	KABELBAUM ANBAU
SCHEIBE ISO 7089 8 200HV A3	42 00 012 01	17	1	X1041267	10 41 267 8	ENDPLATTE
SCHEIBE ISO 7089 8 200HV-A2	42 00 607 05	16	4	2 671	91 52 798 08	OELBEHAELTER KPL.
SCHEIBE ISO 7089 8 200HV-A4	42 00 010 14	79	4	5 402 705	54 02 705 14	ANTRIEB KPL
SCHEIBE ISO 7089 8 MS	42 00 506 08	37	4	2 711	91 52 800 08	ZENTRALSCHMIERANLAGE O
SCHEIBE ISO 7093-1 16 A2	10 45 519 1	37	8	2 652	91 61 110 08	ROLLENLAGERUNG
SCHEIBE ISO 7093-1 6 200HV-A	42 18 017 08	14	6	2 550 008	96 47 628 08	HALTER KPL.
SCHEIBE ISO 7093-1 6 200HV-A	42 18 017 08	14	6	2 550 009	96 47 645 08	HALTER KPL.
SCHEIBE ISO 7093-1 6 200HV-A	42 18 017 08	23	4	2 670	91 71 399 08	KRAFTSTOFFBEHAELTER KPL
SCHEIBE ISO 7093-1 6 200HV-A	42 18 017 08	74	3	2 810	91 72 335 08	KRANFUEHRERKABINE KPL.
SCHEIBE ISO 7093-1 6 200HV-A	42 18 017 08	307	4	2 978 109	96 69 155 08	ZUSATZHYDR.D-RUECKHALT
SCHEIBE ISO 7093-1 6 200HV-A	42 18 017 08	305	4	2 978 206	96 69 083 08	ZUSATZHYDR.S-RUECKHALTE
SCHEIBE ISO 7093-1 6 200HV-A	42 18 017 08	7	11	3 713 013	96 57 159 08	BLECH KPL.
SCHEIBE ISO 7093-1 A 13 ST	42 18 011 08	23	8	2 310	91 63 405 08	WINDE 1
SCHEIBE ISO 7093-1 A 13 ST	42 18 011 08	23	8	2 320	91 63 406 08	WINDE 2
SCHEIBE ISO 7093-1 A 13 ST	42 18 011 08	376	4	2 391	91 69 334 08	DIESELMOTOR KPL.
SCHEIBE ISO 7093-1 A 13 ST	42 18 011 08	390	10	2 391 023	96 69 509 08	KUEHLER VORM.
SCHEIBE ISO 7093-1 A 13 ST	42 18 011 08	74	8	3 211	91 75 365 08	S-ANLENKSTUECK
SCHEIBE ISO 7093-1 A 13 ST	42 18 011 08	29	8	3 214	91 63 420 08	SW-KOPFSTUECK
SCHEIBE ISO 7093-1 A 13 ST	42 18 011 08	7	16	3 220	91 70 738 08	S-ZWISCHENSTUECK
SCHEIBE ISO 7093-1 A 13 ST	42 18 011 08	7	16	3 223	91 60 904 08	S-ZWISCHENSTUECK
SCHEIBE ISO 7093-1 A 13 ST	42 18 011 08	7	16	3 223	91 70 741 08	S-ZWISCHENSTUECK
SCHEIBE ISO 7093-1 A 13 ST	42 18 011 08	7	16	3 223 011	91 77 456 08	S-ZWISCHENSTUECK
SCHEIBE ISO 7093-1 A 13 ST	42 18 011 08	7	16	3 223 100	91 70 743 08	S-ZWISCHENSTUECK
SCHEIBE ISO 7093-1 A 13 ST	42 18 011 08	27	16	3 225	91 57 045 08	SL-REDUZIERSTUECK
SCHEIBE ISO 7093-1 A 13 ST	42 18 011 08	25	4	3 713	91 75 366 08	D-ANLENKSTUECK
SCHEIBE ISO 7093-1 A 13 ST	42 18 011 08	28	8	3 714	91 63 428 08	D-KOPFSTUECK
SCHEIBE ISO 7093-1 A 13 ST	42 18 011 08	14	16	3 715	91 69 506 08	D-ZWISCHENSTUECK
SCHEIBE ISO 7093-1 A 13 ST	42 18 011 08	14	16	3 716	91 69 507 08	D-ZWISCHENSTUECK
SCHEIBE ISO 7094 16 100HV V	42 06 012 08	395	2	2 391 023	96 69 509 08	KUEHLER VORM.
SCHEIBE ISO 7094 8 ST VERZ	42 06 003 01	19	35	3 713	91 75 366 08	D-ANLENKSTUECK
SCHEIBE ISO 8738 40 160HV	42 11 015	8	2	2 320	91 63 406 08	WINDE 2
SCHEIBE M5 KUNSTSTOFF SP	66 00 414 08	8	1	2 913 100	91 23 538 08	BAUGRUPPENTRAEGER
SCHEIBE RD100X2 ALMG3 H11	95 32 227 08	16	4	3 370	91 63 409 08	WINDE 6
SCHEIBE RD100X5 S355MC FE	93 30 481 08	9	4	3 713	91 75 366 08	D-ANLENKSTUECK
SCHEIBE RD110X2 DC01 FE//	94 96 354 08	7	1	2 657	91 61 109 08	MONTAGEEINRICHTUNG RA
SCHEIBE RD150X1 DC01+ZE	94 67 863 08	17	4	2 550 001	96 85 596 08	SA-BOCK VORM.
SCHEIBE RD22X3 DC01 FE//ZN	95 35 616 08	22	40	1 630 004	91 61 213 08	HYDRAULISCHE ABSTUETZUN
SCHEIBE RD25X3 PA6G	28 30 931 08	382	2	2 392	91 69 336 08	SCHALLDAEMPFERANLAGE
SCHEIBE RD25X6 PA6G SCHW	28 81 831 08	6	6	2 520 031	96 45 610 08	HECKSCHEIBE VORM.
SCHEIBE RD40X4 S315MC FE//	95 36 317 08	11	2	2 391 023	96 69 509 08	KUEHLER VORM.

Bezeichnung	Artikel	Pos.	Menge	Seite	Baugruppe	Bezeichnung
SCHEIBE RD44X2 DC01 FE//ZN	93 94 608 08	15	10	2 670	91 71 399 08	KRAFTSTOFFBEHAELTER KPL
SCHEIBE RD44X2 DC01 FE//ZN	93 94 608 08	39	4	3 713	91 75 366 08	D-ANLENKSTUECK
SCHEIBE RD65X8 S355MC FE//	93 24 016 08	14	4	3 745	91 68 438 08	SCHWEBEBALLAST
SCHEIBE RD80X5 S355MC FE//	94 95 827 08	12	2	2 810	91 72 335 08	KRANFUEHRERKABINE KPL.
SCHEIBE RD85X5 S355MC	95 35 061 08	397	2	2 391 023	96 69 509 08	KUEHLER VORM.
SCHEIBENBOLZEN	11 21 381 6	14	2	9 154 348	91 54 348 08	DOPPELHAKENFLASCHE
SCHEIBENWISCHANLAGE EIN	96 45 980 08	8	1	2 520	91 72 029 08	KABINE VERGLAST
SCHEINWERFER 35W 12/24V	60 71 318 08	10	1	1 933 100	91 25 249 08	MAGNETLAMPE
SCHELLE 12X20XD1	11 10 030 9	5	1	9 739 866	97 39 866	OELMESSSTAB MIT ROHR
SCHELLE DIN 3016-1 12X20X	73 81 629	29	1	X1013350	10 13 350 6	KRAFTSTOFFLEITUNGEN
SCHELLE DIN 3016-1 6X20XD1	73 82 088	6	2	X1013509	10 13 509 0	KRAFTSTOFFLEITUNG ANBAU
SCHELLE POM-SW	11 12 330 8	1	1	9 739 842	97 39 842	BEFESTIGUNGSSCHELLE
SCHELLE X5CrNi18-10	11 16 070 0	(2)	1	2 650	91 76 853 08	HARNSTOFFTANK
SCHIEBER 24.6X120 PA6	97 68 722 08	13	1	2 522 011	96 80 809 08	SCHLIESSANLAGE
SCHIEBESTUECK STAHLBAU	96 45 400 08	2	1	1 401	91 58 478 08	RAUPENTRAEGER LI.
SCHIEBESTUECK STAHLBAU	96 45 401 08	2	1	1 411	91 69 968 08	RAUPENTRAEGER RE.
SCHIEBETUER KPL. SPF	91 74 320 08	2	1	2 520	91 72 029 08	KABINE VERGLAST
SCHIENENPAAR	10 65 048 9	70	1	X1111334	11 11 334 3	FAHRERSITZ
SCHILD	10 47 561 9	3	1	2 780 244	91 52 951 08	NOTAUS KRANFUEHRERKAB
SCHILD	11 49 443 2	(2)	1	7 743 566	77 43 566 08	ELEKTROPUMPE
SCHILD	11 49 458 1	(3)	1	7 743 566	77 43 566 08	ELEKTROPUMPE
SCHILD	55 30 310 08	20	1	2 831	91 73 139 08	KLIMAANLAGE OW
SCHILD	77 25 885 08	6	1	2 780 915	96 48 377 08	ANBAUTEILE FREMDEINSPEIS
SCHILD	77 32 912 08	30	1	3 711	91 68 435 08	MASTNASE
SCHILD	97 03 200 08	217	1	2 970 000	96 67 119 08	HYDRAULIK OBERWAGEN
SCHILD	97 03 208 08	213	1	2 970 000	96 67 119 08	HYDRAULIK OBERWAGEN
SCHILD	97 05 729 08	218	1	2 970 000	96 67 119 08	HYDRAULIK OBERWAGEN
SCHILD	97 08 391 08	163	1	1 970 101	96 67 647 08	HYDRAULIK MITTELTEIL
SCHILD	97 17 499 08	2	3	2 880	91 70 466 08	ZUSATZBESCHILDERUNG
SCHILD	97 22 028 08	222	1	2 970 000	96 67 119 08	HYDRAULIK OBERWAGEN
SCHILD	97 66 929 08	40	1	2 932 001	96 81 042 08	RELAISSTEUERUNG
SCHILD	97 75 168 08	(1)	1	2 920 448	96 76 055 08	KLEMMKASTEN KPL.
SCHILD	97 75 395 08	61	1	2 932 160	96 90 849 08	SCHALTSCHRANK MECH.
SCHILD	97 75 397 08	63	1	2 932 160	96 90 849 08	SCHALTSCHRANK MECH.
SCHILD	97 75 402 08	68	1	2 932 160	96 90 849 08	SCHALTSCHRANK MECH.
SCHILD	97 75 403 08	69	1	2 932 160	96 90 849 08	SCHALTSCHRANK MECH.
SCHILD	97 75 407 08	73	1	2 932 160	96 90 849 08	SCHALTSCHRANK MECH.
SCHILD	97 85 630 08	(2)	1	2 920 369	96 54 235 08	KLEMMKASTEN KPL.
SCHILD	97 85 630 08	(512)	1	2 920 369	96 54 235 08	KLEMMKASTEN KPL.
SCHILD	97 85 631 08	(3)	1	2 920 369	96 54 235 08	KLEMMKASTEN KPL.
SCHILD	97 85 631 08	(510)	1	2 920 369	96 54 235 08	KLEMMKASTEN KPL.
SCHILD +S1030 ALU	97 80 826 08	4	1	3 930 549	96 51 769 08	KLEMMKASTEN KPL.
SCHILD +S1070 LEXAN	97 83 741 08	4	1	3 930 363	96 52 979 08	KLEMMKASTEN KPL.
SCHILD +S1090 ALU	97 80 964 08	8	1	2 920 581	96 54 405 08	KLEMMKASTEN SA-BOCK VO
SCHILD +S1100 LEXAN	97 82 953 08	5	1	2 780 748	96 52 969 08	KLEMMKASTEN KPL.
SCHILD +S980 ALU	97 80 757 08	5	1	3 930 638	96 74 840 08	KLEMMKASTEN
SCHILD 100X200 AL-BL 1MM	97 57 167 08	223	1	2 970 000	96 67 119 08	HYDRAULIK OBERWAGEN
SCHILD 100X290 KLEBEFOLIE	97 05 223 1	7	2	3 211 010	96 60 932 08	BESCHILDERUNG
SCHILD 100X70X1 AL-BL	97 92 603 08	158	1	1 970 101	96 67 647 08	HYDRAULIK MITTELTEIL
SCHILD 105X55X1 KLEBEFOLI	97 04 763 0	(1)	2	3 215 005	91 52 846 08	ROLLENSATZ
SCHILD 105X60 KLEBEFOLIE	97 06 183 8	15	1	2 730 002	96 55 752 08	ZENTRIERUNG KPL.
SCHILD 110X70 LEXEDGE II	97 81 106 08	6	1	2 533 069	96 48 372 08	ELEKTRIK ARMATUR
SCHILD 110dBA	97 16 937 08	80	1	2 880	91 70 466 08	ZUSATZBESCHILDERUNG
SCHILD 120X80 KLEBEFOLIE	97 03 738 3	60	1	2 880	91 70 466 08	ZUSATZBESCHILDERUNG
SCHILD 150X150 KLEBEFOLIE	97 05 223 0	6	6	3 211 010	96 60 932 08	BESCHILDERUNG
SCHILD 168X62 KLEBEFOLIE	97 86 748 08	1	2	2 550 012	96 80 411 08	BESCHILDERUNG
SCHILD 168X62 KLEBEFOLIE	97 86 748 08	(1)	2	2 730	91 61 966 08	GRUNDPLATTE DREHBUEHNE
SCHILD 168X62 KLEBEFOLIE	97 86 748 08	9	4	2 888	91 75 966 08	BESCHILDERUNG DREHBUE
SCHILD 168X62 KLEBEFOLIE	97 86 748 08	2	3	3 211 010	96 60 932 08	BESCHILDERUNG
SCHILD 168X62 KLEBEFOLIE	97 86 748 08	1	1	3 214 008	96 63 312 08	BESCHILDERUNG

Bezeichnung	Artikel	Pos.	Menge	Seite	Baugruppe	Bezeichnung
SCHILD 168X62 KLEBEFOLIE	97 86 748 08	2	3	3 220 600	96 60 906 08	BESCHILDERUNG
SCHILD 168X62 KLEBEFOLIE	97 86 748 08	2	3	3 225 300	96 62 281 08	BESCHILDERUNG
SCHILD 168X62 KLEBEFOLIE	97 86 748 08	2	5	3 713 014	96 60 944 08	BESCHILDERUNG
SCHILD 168X62 KLEBEFOLIE	97 86 748 08	2	4	3 714 026	96 62 739 08	BESCHILDERUNG
SCHILD 168X62 KLEBEFOLIE	97 86 748 08	2	3	3 715 009	96 95 383 08	BESCHILDERUNG
SCHILD 168X62 KLEBEFOLIE	97 86 748 08	4	2	3 745 107	96 89 046 08	BESCHILDERUNG
SCHILD 168X88 KLEBEFOLIE	97 00 979 9	1	1	2 780 953	96 67 851 08	ZUSATZBESCHILDERUNG
SCHILD 168X88 KLEBEFOLIE	97 03 673 2	(2)	2	2 730	91 61 966 08	GRUNDPLATTE DREHBUEHNE
SCHILD 168X88 KLEBEFOLIE	97 03 673 2	8	1	2 888	91 75 966 08	BESCHILDERUNG DREHBUE
SCHILD 168X88 KLEBEFOLIE	97 03 673 2	7	1	3 220 600	96 60 906 08	BESCHILDERUNG
SCHILD 168X88 KLEBEFOLIE	97 03 673 2	4	1	3 225 300	96 62 281 08	BESCHILDERUNG
SCHILD 168X88 KLEBEFOLIE	97 03 673 2	4	1	3 713 014	96 60 944 08	BESCHILDERUNG
SCHILD 168X88 KLEBEFOLIE	97 03 673 2	4	1	3 714 026	96 62 739 08	BESCHILDERUNG
SCHILD 168X88 KLEBEFOLIE	97 03 673 2	7	1	3 715 009	96 95 383 08	BESCHILDERUNG
SCHILD 168X88 KLEBEFOLIE	97 03 673 2	1	2	3 745 107	96 89 046 08	BESCHILDERUNG
SCHILD 168X88 KLEBEFOLIE	97 03 795 2	18	1	2 880	91 70 466 08	ZUSATZBESCHILDERUNG
SCHILD 168X88 KLEBEFOLIE	97 05 704 8	178	1	2 970 000	96 67 119 08	HYDRAULIK OBERWAGEN
SCHILD 168X88 KLEBEFOLIE	97 05 709 7	5	2	3 214 008	96 63 312 08	BESCHILDERUNG
SCHILD 168X88 KLEBEFOLIE	97 06 068 9	100	1	2 881	91 80 907 08	BESCHILDERUNG KUEHLMIT
SCHILD 168X88 KLEBEFOLIE	97 93 833 08	62	1	2 880	91 70 466 08	ZUSATZBESCHILDERUNG
SCHILD 168X88X1 KLEBEFOLI	97 00 404 6	3	3	3 211 010	96 60 932 08	BESCHILDERUNG
SCHILD 168X88X1 KLEBEFOLI	97 00 404 6	2	1	3 214 008	96 63 312 08	BESCHILDERUNG
SCHILD 168X88X1 KLEBEFOLI	97 00 404 6	3	3	3 220 600	96 60 906 08	BESCHILDERUNG
SCHILD 168X88X1 KLEBEFOLI	97 00 404 6	3	3	3 225 300	96 62 281 08	BESCHILDERUNG
SCHILD 168X88X1 KLEBEFOLI	97 00 404 6	3	4	3 713 014	96 60 944 08	BESCHILDERUNG
SCHILD 168X88X1 KLEBEFOLI	97 00 404 6	3	3	3 714 026	96 62 739 08	BESCHILDERUNG
SCHILD 168X88X1 KLEBEFOLI	97 00 404 6	3	5	3 715 009	96 95 383 08	BESCHILDERUNG
SCHILD 170X55 KLEBEFOLIE	97 05 393 8	(1)	1	2 550 005	96 45 680 08	STANGE KPL.
SCHILD 188X78 KLEBEFOLIE	97 03 673 4	1	8	1 130 030	91 62 655 08	BESCHILDERUNG
SCHILD 188X78 KLEBEFOLIE	97 03 673 4	1	6	1 400 210	96 64 739 08	BESCHILDERUNG
SCHILD 188X78 KLEBEFOLIE	97 03 673 4	1	6	1 410 400	96 65 053 08	BESCHILDERUNG
SCHILD 188X78 KLEBEFOLIE	97 03 673 4	11	6	2 888	91 75 966 08	BESCHILDERUNG DREHBUE
SCHILD 188X78 KLEBEFOLIE	97 03 673 4	6	2	3 214 008	96 63 312 08	BESCHILDERUNG
SCHILD 188X78 KLEBEFOLIE	97 03 673 4	4	4	3 220 600	96 60 906 08	BESCHILDERUNG
SCHILD 188X78 KLEBEFOLIE	97 03 673 4	5	4	3 225 300	96 62 281 08	BESCHILDERUNG
SCHILD 188X78 KLEBEFOLIE	97 03 673 4	8	6	3 713 014	96 60 944 08	BESCHILDERUNG
SCHILD 188X78 KLEBEFOLIE	97 03 673 4	7	4	3 714 026	96 62 739 08	BESCHILDERUNG
SCHILD 188X78 KLEBEFOLIE	97 03 673 4	4	4	3 715 009	96 95 383 08	BESCHILDERUNG
SCHILD 188X78 KLEBEFOLIE	97 03 762 5	10	4	3 211 010	96 60 932 08	BESCHILDERUNG
SCHILD 188X78 KLEBEFOLIE	97 03 762 5	4	2	3 214 008	96 63 312 08	BESCHILDERUNG
SCHILD 200X100 KLEBEFOLIE	97 05 933 9	9	2	3 713 014	96 60 944 08	BESCHILDERUNG
SCHILD 208X88 KLEBEFOLIE	97 01 630 4	2	2	1 783 001	96 20 590 08	BRENNSTOFFBEHAELTER VO
SCHILD 208X88 KLEBEFOLIE	97 01 630 4	49	1	2 880	91 70 466 08	ZUSATZBESCHILDERUNG
SCHILD 208X88 KLEBEFOLIE	97 01 639 2	1	8	1 630	91 62 674 08	BESCHILDERUNG
SCHILD 208X88 KLEBEFOLIE	97 01 639 2	7	1	2 888	91 75 966 08	BESCHILDERUNG DREHBUE
SCHILD 208X88 KLEBEFOLIE	97 01 639 2	10	2	3 713 014	96 60 944 08	BESCHILDERUNG
SCHILD 208X88 KLEBEFOLIE	97 03 398 2	2	1	2 550 012	96 80 411 08	BESCHILDERUNG
SCHILD 208X88 KLEBEFOLIE	97 03 398 2	7	1	3 713 014	96 60 944 08	BESCHILDERUNG
SCHILD 208X88 KLEBEFOLIE	97 86 740 08	5	1	1 400 210	96 64 739 08	BESCHILDERUNG
SCHILD 208X88 KLEBEFOLIE	97 86 740 08	5	1	1 410 400	96 65 053 08	BESCHILDERUNG
SCHILD 208X88 KLEBEFOLIE	97 86 740 08	2	4	1 631 101	96 64 728 08	BESCHILDERUNG
SCHILD 208X88 KLEBEFOLIE	97 86 740 08	1	1	3 211 010	96 60 932 08	BESCHILDERUNG
SCHILD 208X88 KLEBEFOLIE	97 86 740 08	1	1	3 220 600	96 60 906 08	BESCHILDERUNG
SCHILD 208X88 KLEBEFOLIE	97 86 740 08	1	1	3 225 300	96 62 281 08	BESCHILDERUNG
SCHILD 208X88 KLEBEFOLIE	97 86 740 08	1	3	3 713 014	96 60 944 08	BESCHILDERUNG
SCHILD 208X88 KLEBEFOLIE	97 86 740 08	1	3	3 714 026	96 62 739 08	BESCHILDERUNG
SCHILD 208X88 KLEBEFOLIE	97 86 740 08	1	1	3 715 009	96 95 383 08	BESCHILDERUNG
SCHILD 208X88 KLEBEFOLIE	97 86 740 08	2	2	3 745 107	96 89 046 08	BESCHILDERUNG
SCHILD 208X88 KLEBEFOLIE	97 86 741 08	2	8	1 130 030	91 62 655 08	BESCHILDERUNG
SCHILD 208X88 KLEBEFOLIE	97 86 741 08	3	1	1 400 210	96 64 739 08	BESCHILDERUNG

Bezeichnung	Artikel	Pos.	Menge	Seite	Baugruppe	Bezeichnung
SCHILD 208X88 KLEBEFOLIE	97 86 741 08	3	1	1 410 400	96 65 053 08	BESCHILDERUNG
SCHILD 208X88 KLEBEFOLIE	97 86 741 08	1	4	1 742 010	96 64 734 08	BESCHILDERUNG
SCHILD 208X88 KLEBEFOLIE	97 86 741 08	2	1	2 888	91 75 966 08	BESCHILDERUNG DREHBUE
SCHILD 208X88 KLEBEFOLIE	97 86 741 08	4	4	3 211 010	96 60 932 08	BESCHILDERUNG
SCHILD 208X88 KLEBEFOLIE	97 86 741 08	7	2	3 214 008	96 63 312 08	BESCHILDERUNG
SCHILD 208X88 KLEBEFOLIE	97 86 741 08	5	4	3 220 600	96 60 906 08	BESCHILDERUNG
SCHILD 208X88 KLEBEFOLIE	97 86 741 08	6	4	3 225 300	96 62 281 08	BESCHILDERUNG
SCHILD 208X88 KLEBEFOLIE	97 86 741 08	(2)	2	3 711	91 68 435 08	MASTNASE
SCHILD 208X88 KLEBEFOLIE	97 86 741 08	5	4	3 713 014	96 60 944 08	BESCHILDERUNG
SCHILD 208X88 KLEBEFOLIE	97 86 741 08	5	2	3 714 026	96 62 739 08	BESCHILDERUNG
SCHILD 208X88 KLEBEFOLIE	97 86 741 08	5	4	3 715 009	96 95 383 08	BESCHILDERUNG
SCHILD 208X88 KLEBEFOLIE	97 86 744 08	4	2	1 400 210	96 64 739 08	BESCHILDERUNG
SCHILD 208X88 KLEBEFOLIE	97 86 744 08	4	2	1 410 400	96 65 053 08	BESCHILDERUNG
SCHILD 208X88 KLEBEFOLIE	97 86 744 08	3	5	2 888	91 75 966 08	BESCHILDERUNG DREHBUE
SCHILD 208X88 KLEBEFOLIE	97 86 745 08	4	1	2 888	91 75 966 08	BESCHILDERUNG DREHBUE
SCHILD 208X88 KLEBEFOLIE	97 86 746 08	2	13	1 400 210	96 64 739 08	BESCHILDERUNG
SCHILD 208X88 KLEBEFOLIE	97 86 746 08	2	13	1 410 400	96 65 053 08	BESCHILDERUNG
SCHILD 208X88 KLEBEFOLIE	97 86 746 08	2	12	1 630	91 62 674 08	BESCHILDERUNG
SCHILD 208X88 KLEBEFOLIE	97 86 746 08	2	8	1 742 010	96 64 734 08	BESCHILDERUNG
SCHILD 208X88 KLEBEFOLIE	97 86 746 08	(3)	8	2 730	91 61 966 08	GRUNDPLATTE DREHBUEHNE
SCHILD 208X88 KLEBEFOLIE	97 86 746 08	5	4	3 211 010	96 60 932 08	BESCHILDERUNG
SCHILD 208X88 KLEBEFOLIE	97 86 746 08	3	6	3 214 008	96 63 312 08	BESCHILDERUNG
SCHILD 208X88 KLEBEFOLIE	97 86 746 08	(2)	3	3 215 005	91 52 846 08	ROLLENSATZ
SCHILD 208X88 KLEBEFOLIE	97 86 746 08	6	4	3 220 600	96 60 906 08	BESCHILDERUNG
SCHILD 208X88 KLEBEFOLIE	97 86 746 08	7	4	3 225 300	96 62 281 08	BESCHILDERUNG
SCHILD 208X88 KLEBEFOLIE	97 86 746 08	(1)	4	3 711	91 68 435 08	MASTNASE
SCHILD 208X88 KLEBEFOLIE	97 86 746 08	6	6	3 713 014	96 60 944 08	BESCHILDERUNG
SCHILD 208X88 KLEBEFOLIE	97 86 746 08	6	4	3 714 026	96 62 739 08	BESCHILDERUNG
SCHILD 208X88 KLEBEFOLIE	97 86 746 08	6	4	3 715 009	96 95 383 08	BESCHILDERUNG
SCHILD 208X88 KLEBEFOLIE	97 86 749 08	5	2	2 888	91 75 966 08	BESCHILDERUNG DREHBUE
SCHILD 208X88 KLEBEFOLIE	97 86 750 08	1	8	1 631 101	96 64 728 08	BESCHILDERUNG
SCHILD 208X88 KLEBEFOLIE	97 86 750 08	6	2	2 888	91 75 966 08	BESCHILDERUNG DREHBUE
SCHILD 208X88 KLEBEFOLIE	97 86 750 08	3	2	3 745 107	96 89 046 08	BESCHILDERUNG
SCHILD 270X180 KLEBEFOLIE	97 79 876 08	39	2	2 880	91 70 466 08	ZUSATZBESCHILDERUNG
SCHILD 270X200 KLEBEFOLIE	97 79 875 08	36	2	2 880	91 70 466 08	ZUSATZBESCHILDERUNG
SCHILD 290X100 KLEBEFOLIE	97 86 739 08	1	2	2 888	91 75 966 08	BESCHILDERUNG DREHBUE
SCHILD 2X190X100 DC01 FE//	97 42 123 08	13	6	1 631 100	91 61 483 08	LAUFSTEG RAUPENFAHRWER
SCHILD 2X240X100 DC01 FE//	97 02 570 7	103	1	2 550 001	96 85 596 08	SA-BOCK VORM.
SCHILD 2X240X100 DC01 FE//	97 86 732 08	51	2	3 745	91 68 438 08	SCHWEBEBALLAST
SCHILD 35X15	97 85 632 08	(4)	1	2 920 369	96 54 235 08	KLEMMKASTEN KPL.
SCHILD 35X15	97 85 635 08	(5)	1	2 920 369	96 54 235 08	KLEMMKASTEN KPL.
SCHILD 35X15 LEXEDGE II	97 00 540 3	75	1	2 932 160	96 90 849 08	SCHALTSCHRANK MECH.
SCHILD 35X15 LEXEDGE II	97 75 169 08	(2)	1	2 920 448	96 76 055 08	KLEMMKASTEN KPL.
SCHILD 35X15 LEXEDGE II	97 75 170 08	(3)	1	2 920 448	96 76 055 08	KLEMMKASTEN KPL.
SCHILD 35X15 LEXEDGE II	97 75 171 08	(4)	1	2 920 448	96 76 055 08	KLEMMKASTEN KPL.
SCHILD 35X15 LEXEDGE II	97 75 172 08	(5)	1	2 920 448	96 76 055 08	KLEMMKASTEN KPL.
SCHILD 35X15 LEXEDGE II	97 75 396 08	62	1	2 932 160	96 90 849 08	SCHALTSCHRANK MECH.
SCHILD 35X15 LEXEDGE II	97 75 398 08	64	1	2 932 160	96 90 849 08	SCHALTSCHRANK MECH.
SCHILD 35X15 LEXEDGE II	97 75 399 08	65	1	2 932 160	96 90 849 08	SCHALTSCHRANK MECH.
SCHILD 35X15 LEXEDGE II	97 75 400 08	66	1	2 932 160	96 90 849 08	SCHALTSCHRANK MECH.
SCHILD 35X15 LEXEDGE II	97 75 401 08	67	1	2 932 160	96 90 849 08	SCHALTSCHRANK MECH.
SCHILD 35X15 LEXEDGE II	97 75 404 08	70	1	2 932 160	96 90 849 08	SCHALTSCHRANK MECH.
SCHILD 35X15 LEXEDGE II	97 75 405 08	71	1	2 932 160	96 90 849 08	SCHALTSCHRANK MECH.
SCHILD 35X15 LEXEDGE II	97 75 406 08	72	1	2 932 160	96 90 849 08	SCHALTSCHRANK MECH.
SCHILD 35X15 LEXEDGE II	97 85 629 08	(1)	1	2 920 369	96 54 235 08	KLEMMKASTEN KPL.
SCHILD 35X15 LEXEDGE II	97 96 533 08	74	1	2 932 160	96 90 849 08	SCHALTSCHRANK MECH.
SCHILD 375X2250 FOLIE	97 31 793 08	62	2	3 225	91 57 045 08	SL-REDUZIERSTUECK
SCHILD 6X107X297 G-ALSI12	77 25 699 08	1	1	1 881 000	91 62 836 08	ZUSATZBESCHILDERUNG
SCHILD 75X40 FOLIE SPF	97 82 473 08	34	1	2 880	91 70 466 08	ZUSATZBESCHILDERUNG
SCHILD 75X45 ALUMINIUM	97 69 555 08	21	1	2 831	91 73 139 08	KLIMAANLAGE OW

Bezeichnung	Artikel	Pos.	Menge	Seite	Baugruppe	Bezeichnung
SCHILD 80X32 KLEBEFOLIE SP	97 05 389 3	(1)	1	3 561 003	96 45 222 08	STANGE KPL.
SCHILD 80X32 KLEBEFOLIE SP	97 05 390 3	(1)	1	3 220 501	96 43 440 08	STANGE KPL.
SCHILD 80X32 KLEBEFOLIE SP	97 05 394 1	(1)	1	3 211 003	96 46 986 08	STANGE KPL.
SCHILD 80X32 KLEBEFOLIE SP	97 05 404 7	(1)	1	3 225 200	96 48 679 08	STANGE KPL.
SCHILD 80X32 KLEBEFOLIE SP	97 05 408 6	(1)	1	3 713 012	96 50 197 08	STANGE KPL.
SCHILD 80X32 KLEBEFOLIE SP	97 05 409 8	(1)	1	3 716 001	96 49 159 08	STANGE KPL.
SCHILD 80X32 KLEBEFOLIE SP	97 05 414 7	(1)	1	3 714 025	96 49 269 08	STANGE KPL.
SCHILD ALUMINIUM	97 02 392 1	9	1	2 533 067	96 50 385 08	BLECH VORM.
SCHILD BAUGRUPPE BG-NR. P	97 35 919 08	(3)	1	2 550 001	96 85 596 08	SA-BOCK VORM.
SCHILD BAUGRUPPE BG-NR. P	97 35 919 08	(3)	1	2 550 001	96 85 596 08	SA-BOCK VORM.
SCHILD BAUGRUPPE BG-NR. P	97 35 919 08	5	1	2 550 005	96 45 680 08	STANGE KPL.
SCHILD BAUGRUPPE BG-NR. P	97 35 919 08	14	1	3 211 003	96 46 986 08	STANGE KPL.
SCHILD BAUGRUPPE BG-NR. P	97 35 919 08	(7)	1	3 214	91 63 420 08	SW-KOPFSTUECK
SCHILD BAUGRUPPE BG-NR. P	97 35 919 08	6	1	3 220 501	96 43 440 08	STANGE KPL.
SCHILD BAUGRUPPE BG-NR. P	97 35 919 08	6	1	3 225 200	96 48 679 08	STANGE KPL.
SCHILD BAUGRUPPE BG-NR. P	97 35 919 08	6	1	3 561 003	96 45 222 08	STANGE KPL.
SCHILD BAUGRUPPE BG-NR. P	97 35 919 08	6	1	3 713 012	96 50 197 08	STANGE KPL.
SCHILD BAUGRUPPE BG-NR. P	97 35 919 08	9	1	3 714 013	96 59 083 08	LASCHE KPL.
SCHILD BAUGRUPPE BG-NR. P	97 35 919 08	6	1	3 714 014	96 49 456 08	LASCHE KPL.
SCHILD BAUGRUPPE BG-NR. P	97 35 919 08	9	1	3 714 025	96 49 269 08	STANGE KPL.
SCHILD BAUGRUPPE BG-NR. P	97 35 919 08	(6)	1	3 715	91 69 506 08	D-ZWISCHENSTUECK
SCHILD BAUGRUPPE BG-NR. P	97 35 919 08	6	1	3 716 001	96 49 159 08	STANGE KPL.
SCHILD BEDIENPULT 40X120	97 79 945 08	6	1	2 920 638	96 51 138 08	BEDIENPULT
SCHILD BETRIEBSSTUNDENZ	97 12 910 08	58	1	2 932 082	96 93 013 08	AUFBAUTEILE MONTAGETAFE
SCHILD IDENTNR. IDENT-NR	97 35 676 08	5	1	2 550 010	96 45 685 08	STANGE VORM.
SCHILD IDENTNR. IDENT-NR	97 35 676 08	16	1	2 730 002	96 55 752 08	ZENTRIERUNG KPL.
SCHILD IDENTNR. IDENT-NR	97 35 676 08	(5)	1	3 714	91 63 428 08	D-KOPFSTUECK
SCHILD IDENTNR. IDENT-NR	97 35 676 08	7	1	3 714 013	96 49 270 08	LASCHE KPL.
SCHILD S1050 LEXAN	97 82 166 08	4	1	3 930 734	96 54 401 08	KLEMMKASTEN
SCHILD S200 LEXAN	97 74 996 08	5	1	1 920 418	96 48 687 08	KLEMMKASTEN KPL.
SCHILD S220 LEXAN	97 75 070 08	5	1	1 920 403	96 48 707 08	KLEMMKASTEN KPL.
SCHILD S240 LEXAN	97 75 008 08	5	1	1 920 417	96 48 703 08	KLEMMKASTEN KPL.
SCHILD S910 LEXAN-SCHILD	97 73 509 08	4	1	3 930 730	96 68 395 08	KLEMMKASTEN KPL.
SCHILDER KLEMMKASTEN S1	96 48 795 08	4	1	2 920 448	96 76 055 08	KLEMMKASTEN KPL.
SCHILDER KLEMMKASTEN S1	96 54 237 08	4	1	2 920 369	96 54 235 08	KLEMMKASTEN KPL.
SCHIRMSCHIENE	60 20 426 08	91	2	2 932 082	96 93 013 08	AUFBAUTEILE MONTAGETAFE
SCHLAUCH 4	59 10 053 08	14	10	2 520 032	96 45 980 08	SCHEIBENWISCHANLAGE EIN
SCHLAUCH DN10	10 21 632 3	20	0.1	2 391 046	96 76 386 08	KRAFTSTOFFFILTER VORM.
SCHLAUCH DN16 500	51 05 010 08	253	1	2 391 001	96 69 507 08	DIESELMOTOR VORM.
SCHLAUCH DN16 500	51 05 010 08	100	1	2 391 044	96 70 357 08	BEFESTIGUNGSTEILE DRUC
SCHLAUCH DN6,3	57 17 120 08	2	1	5 123 682	51 23 682 08	MONTAGEZYLINDER
SCHLAUCH DN8	51 05 112 08	13	2.3	2 670 002	96 72 303 08	KRAFTSTOFFBEHAELTER VO
SCHLAUCH KPL. 1SC 0,22M	96 51 592 08	313	1	2 997	91 69 341 08	SCHLAUCHLEITUNGEN OBER
SCHLAUCH KPL. 1SC 0,34M	92 12 551 08	1436	1	2 976 016	96 49 404 08	SCHLAUCHLEITUNGEN 3 DR
SCHLAUCH KPL. 1SC 0,34M	92 67 113 08	197	1	2 997	91 69 341 08	SCHLAUCHLEITUNGEN OBER
SCHLAUCH KPL. 1SC 0,3M	92 76 379 08	1406	1	2 975 061	96 47 201 08	SCHLAUCHLEITUNGEN WIND
SCHLAUCH KPL. 1SC 0,3M	92 76 379 08	1406	1	2 975 118	96 47 200 08	SCHLAUCHLEITUNGEN WIND
SCHLAUCH KPL. 1SC 0,48M	92 88 791 08	309	1	2 997	91 69 341 08	SCHLAUCHLEITUNGEN OBER
SCHLAUCH KPL. 1SC 0,4M	92 60 254 08	342	1	2 997	91 69 341 08	SCHLAUCHLEITUNGEN OBER
SCHLAUCH KPL. 1SC 0,4M	96 54 287 08	1435	1	2 976 016	96 49 404 08	SCHLAUCHLEITUNGEN 3 DR
SCHLAUCH KPL. 1SC 0,58M	92 84 682 08	190	1	2 997	91 69 341 08	SCHLAUCHLEITUNGEN OBER
SCHLAUCH KPL. 1SC 0,5M	92 60 981 08	1459	1	2 976 016	96 49 404 08	SCHLAUCHLEITUNGEN 3 DR
SCHLAUCH KPL. 1SC 0,5M	96 54 734 08	1131	1	2 975 065	96 49 415 08	SCHLAUCHLEITUNGEN WIND
SCHLAUCH KPL. 1SC 0,64M	92 68 546 08	243	1	2 997	91 69 341 08	SCHLAUCHLEITUNGEN OBER
SCHLAUCH KPL. 1SC 0,66M	92 61 198 08	307	1	2 997	91 69 341 08	SCHLAUCHLEITUNGEN OBER
SCHLAUCH KPL. 1SC 0,66M	92 97 592 08	1452	1	2 976 701	96 47 196 08	SCHLAUCHLEITUNGEN PUM
SCHLAUCH KPL. 1SC 0,6M	92 96 492 08	182	1	2 997	91 69 341 08	SCHLAUCHLEITUNGEN OBER
SCHLAUCH KPL. 1SC 0,72M	92 76 816 08	386	1	2 997	91 69 341 08	SCHLAUCHLEITUNGEN OBER
SCHLAUCH KPL. 1SC 0,72M	96 42 753 08	1466	1	2 976 016	96 49 404 08	SCHLAUCHLEITUNGEN 3 DR
SCHLAUCH KPL. 1SC 0,82M	92 63 790 08	333	1	2 997	91 69 341 08	SCHLAUCHLEITUNGEN OBER

Bezeichnung	Artikel	Pos.	Menge	Seite	Baugruppe	Bezeichnung
SCHLAUCH KPL. 1SC 0,88M	92 75 502 08	308	1	2 997	91 69 341 08	SCHLAUCHLEITUNGEN OBER
SCHLAUCH KPL. 1SC 0,96M	92 63 791 08	807	1	1 970 200	96 54 955 08	SCHLAUCHLEITUNGEN MITTE
SCHLAUCH KPL. 1SC 1,04M	92 93 776 08	385	1	2 997	91 69 341 08	SCHLAUCHLEITUNGEN OBER
SCHLAUCH KPL. 1SC 1,0M	92 60 582 08	186	1	2 997	91 69 341 08	SCHLAUCHLEITUNGEN OBER
SCHLAUCH KPL. 1SC 1,1M	96 19 214 08	1437	1	2 976 016	96 49 404 08	SCHLAUCHLEITUNGEN 3 DR
SCHLAUCH KPL. 1SC 1,1M	96 19 214 08	219	1	2 997	91 69 341 08	SCHLAUCHLEITUNGEN OBER
SCHLAUCH KPL. 1SC 1,26M	92 80 465 08	304	1	2 997	91 69 341 08	SCHLAUCHLEITUNGEN OBER
SCHLAUCH KPL. 1SC 1,2M	92 32 713 08	1460	1	2 976 016	96 49 404 08	SCHLAUCHLEITUNGEN 3 DR
SCHLAUCH KPL. 1SC 1,3M	96 52 075 08	343	1	2 997	91 69 341 08	SCHLAUCHLEITUNGEN OBER
SCHLAUCH KPL. 1SC 1,46M	92 61 225 08	327	1	2 997	91 69 341 08	SCHLAUCHLEITUNGEN OBER
SCHLAUCH KPL. 1SC 1,46M	92 76 122 08	271	1	2 997	91 69 341 08	SCHLAUCHLEITUNGEN OBER
SCHLAUCH KPL. 1SC 1,6M	96 54 293 08	1234	1	2 977 204	96 75 602 08	SCHLAUCHLEITUNGEN PUMP
SCHLAUCH KPL. 1SC 2,0M	96 24 770 08	1223	1	2 978 101	96 47 912 08	SCHLAUCHLEITUNGEN MONT
SCHLAUCH KPL. 1SC 2,3M	96 17 986 08	1385	1	2 975 191	96 48 196 08	SCHLAUCHLEITUNGEN MONT
SCHLAUCH KPL. 1SC 2,7M	92 76 383 08	326	1	2 997	91 69 341 08	SCHLAUCHLEITUNGEN OBER
SCHLAUCH KPL. 1SN 0,2M	92 15 736 08	747	1	1 970 200	96 54 955 08	SCHLAUCHLEITUNGEN MITTE
SCHLAUCH KPL. 1SN 0,56M	92 13 504 08	384	1	2 997	91 69 341 08	SCHLAUCHLEITUNGEN OBER
SCHLAUCH KPL. 1SN 0,5M	92 15 391 08	231	1	2 997	91 69 341 08	SCHLAUCHLEITUNGEN OBER
SCHLAUCH KPL. 1SN 0,66M	92 63 983 08	408	1	2 997	91 69 341 08	SCHLAUCHLEITUNGEN OBER
SCHLAUCH KPL. 1SN 0,76M	96 55 679 08	405	1	2 997	91 69 341 08	SCHLAUCHLEITUNGEN OBER
SCHLAUCH KPL. 1SN 0,78M	96 76 189 08	242	1	2 997	91 69 341 08	SCHLAUCHLEITUNGEN OBER
SCHLAUCH KPL. 1SN 0,7M	92 61 308 08	229	1	2 997	91 69 341 08	SCHLAUCHLEITUNGEN OBER
SCHLAUCH KPL. 1SN 0,82M	96 52 068 08	228	1	2 997	91 69 341 08	SCHLAUCHLEITUNGEN OBER
SCHLAUCH KPL. 1SN 0,84M	96 54 781 08	1481	1	2 977 005	96 48 195 08	SCHLAUCHLEITUNGEN ZUSA
SCHLAUCH KPL. 1SN 0,88M	96 76 913 08	410	1	2 997	91 69 341 08	SCHLAUCHLEITUNGEN OBER
SCHLAUCH KPL. 1SN 0,8M	96 49 599 08	235	1	2 997	91 69 341 08	SCHLAUCHLEITUNGEN OBER
SCHLAUCH KPL. 1SN 0,8M	96 76 914 08	412	1	2 997	91 69 341 08	SCHLAUCHLEITUNGEN OBER
SCHLAUCH KPL. 1SN 0,9M	96 76 912 08	409	1	2 997	91 69 341 08	SCHLAUCHLEITUNGEN OBER
SCHLAUCH KPL. 1SN 1,02M	96 44 839 08	254	1	2 997	91 69 341 08	SCHLAUCHLEITUNGEN OBER
SCHLAUCH KPL. 1SN 1,0M	92 76 051 08	377	1	2 997	91 69 341 08	SCHLAUCHLEITUNGEN OBER
SCHLAUCH KPL. 1SN 1,0M	92 97 467 08	813	2	1 970 200	96 54 955 08	SCHLAUCHLEITUNGEN MITTE
SCHLAUCH KPL. 1SN 1,0M	92 97 467 08	234	1	2 997	91 69 341 08	SCHLAUCHLEITUNGEN OBER
SCHLAUCH KPL. 1SN 1,2M	92 97 579 08	376	1	2 997	91 69 341 08	SCHLAUCHLEITUNGEN OBER
SCHLAUCH KPL. 1SN 1,42M	96 76 909 08	276	1	2 997	91 69 341 08	SCHLAUCHLEITUNGEN OBER
SCHLAUCH KPL. 1SN 1,55M	92 93 381 08	740	1	1 970 200	96 54 955 08	SCHLAUCHLEITUNGEN MITTE
SCHLAUCH KPL. 1SN 1,55M	96 27 618 08	389	1	2 997	91 69 341 08	SCHLAUCHLEITUNGEN OBER
SCHLAUCH KPL. 1SN 1,5M	96 54 337 08	1482	1	2 977 005	96 48 195 08	SCHLAUCHLEITUNGEN ZUSA
SCHLAUCH KPL. 1SN 1,7M	92 75 706 08	1249	1	2 977 204	96 75 602 08	SCHLAUCHLEITUNGEN PUMP
SCHLAUCH KPL. 1SN 1,7M	92 75 706 08	355	1	2 997	91 69 341 08	SCHLAUCHLEITUNGEN OBER
SCHLAUCH KPL. 1SN 1,95M	96 76 907 08	232	1	2 997	91 69 341 08	SCHLAUCHLEITUNGEN OBER
SCHLAUCH KPL. 1SN 2,15M	96 76 911 08	357	1	2 997	91 69 341 08	SCHLAUCHLEITUNGEN OBER
SCHLAUCH KPL. 1SN 2,1M	92 66 115 08	809	1	1 970 200	96 54 955 08	SCHLAUCHLEITUNGEN MITTE
SCHLAUCH KPL. 1SN 2,3M	92 96 157 08	1302	1	2 975 154	96 62 897 08	SCHLAUCHLEITUNGEN WIND
SCHLAUCH KPL. 1SN 2,3M	92 96 157 08	(1321)	1	3 978 101	96 69 717 08	HYDR.SCHWEBEBALLAST-AN
SCHLAUCH KPL. 1SN 2,5M	92 60 668 08	1301	1	2 975 154	96 62 897 08	SCHLAUCHLEITUNGEN WIND
SCHLAUCH KPL. 1SN 2,6M	92 75 709 08	837	1	1 972 304	96 54 953 08	SCHLAUCHLEITUNGEN RAUP
SCHLAUCH KPL. 1SN 3,4M	96 76 908 08	233	1	2 997	91 69 341 08	SCHLAUCHLEITUNGEN OBER
SCHLAUCH KPL. 2755 0,42M	96 54 284 08	1430	1	2 976 016	96 49 404 08	SCHLAUCHLEITUNGEN 3 DR
SCHLAUCH KPL. 2755 0,48M	92 46 744 08	406	1	2 997	91 69 341 08	SCHLAUCHLEITUNGEN OBER
SCHLAUCH KPL. 2755 0,49M	96 63 470 08	392	1	2 997	91 69 341 08	SCHLAUCHLEITUNGEN OBER
SCHLAUCH KPL. 2755 0,54M	92 25 870 08	1270	1	3 978 018	96 50 880 08	SCHLAUCHLEITUNGEN ZUGZY
SCHLAUCH KPL. 2755 0,5M	96 54 285 08	1431	1	2 976 016	96 49 404 08	SCHLAUCHLEITUNGEN 3 DR
SCHLAUCH KPL. 2755 0,62M	92 18 495 08	391	1	2 997	91 69 341 08	SCHLAUCHLEITUNGEN OBER
SCHLAUCH KPL. 2755 0,64M	96 54 286 08	1432	1	2 976 016	96 49 404 08	SCHLAUCHLEITUNGEN 3 DR
SCHLAUCH KPL. 2755 0,6M	92 22 817 08	359	1	2 997	91 69 341 08	SCHLAUCHLEITUNGEN OBER
SCHLAUCH KPL. 2755 0,74M	96 51 591 08	1461	1	2 976 016	96 49 404 08	SCHLAUCHLEITUNGEN 3 DR
SCHLAUCH KPL. 2755 0,78M	92 60 732 08	358	1	2 997	91 69 341 08	SCHLAUCHLEITUNGEN OBER
SCHLAUCH KPL. 2755 0,7M	92 28 969 08	382	1	2 997	91 69 341 08	SCHLAUCHLEITUNGEN OBER
SCHLAUCH KPL. 2755 0,7M	92 28 969 08	407	1	2 997	91 69 341 08	SCHLAUCHLEITUNGEN OBER
SCHLAUCH KPL. 2755 0,84M	96 51 573 08	1451	1	2 976 701	96 47 196 08	SCHLAUCHLEITUNGEN PUM

Bezeichnung	Artikel	Pos.	Menge	Seite	Baugruppe	Bezeichnung
SCHLAUCH KPL. 2755 0,86M	96 51 896 08	381	1	2 997	91 69 341 08	SCHLAUCHLEITUNGEN OBER
SCHLAUCH KPL. 2755 0,88M	96 52 067 08	1433	1	2 976 016	96 49 404 08	SCHLAUCHLEITUNGEN 3 DR
SCHLAUCH KPL. 2755 0,88M	96 52 067 08	211	1	2 997	91 69 341 08	SCHLAUCHLEITUNGEN OBER
SCHLAUCH KPL. 2755 0,8M	96 51 572 08	1450	1	2 976 701	96 47 196 08	SCHLAUCHLEITUNGEN PUM
SCHLAUCH KPL. 2755 0,96M	92 45 280 08	1222	1	2 978 101	96 47 912 08	SCHLAUCHLEITUNGEN MONT
SCHLAUCH KPL. 2755 0,9M	96 52 066 08	210	1	2 997	91 69 341 08	SCHLAUCHLEITUNGEN OBER
SCHLAUCH KPL. 2755 1,02M	92 96 166 08	1462	1	2 976 016	96 49 404 08	SCHLAUCHLEITUNGEN 3 DR
SCHLAUCH KPL. 2755 1,04M	92 27 352 08	1483	1	2 977 005	96 48 195 08	SCHLAUCHLEITUNGEN ZUSA
SCHLAUCH KPL. 2755 1,06M	92 44 585 08	383	1	2 997	91 69 341 08	SCHLAUCHLEITUNGEN OBER
SCHLAUCH KPL. 2755 1,08M	96 69 682 08	1211	2	2 978 204	96 70 867 08	SCHLAUCHLEITUNGEN S-RU
SCHLAUCH KPL. 2755 1,0M	92 22 505 08	1313	2	2 978 107	96 50 433 08	SCHLAUCHLEITUNGEN D-RU
SCHLAUCH KPL. 2755 1,12M	92 56 341 08	1221	1	2 978 101	96 47 912 08	SCHLAUCHLEITUNGEN MONT
SCHLAUCH KPL. 2755 1,28M	96 76 899 08	213	1	2 997	91 69 341 08	SCHLAUCHLEITUNGEN OBER
SCHLAUCH KPL. 2755 1,2M	96 51 561 08	212	1	2 997	91 69 341 08	SCHLAUCHLEITUNGEN OBER
SCHLAUCH KPL. 2755 1,3M	92 40 956 08	746	1	1 970 200	96 54 955 08	SCHLAUCHLEITUNGEN MITTE
SCHLAUCH KPL. 2755 1,42M	92 80 222 08	1220	2	2 978 101	96 47 912 08	SCHLAUCHLEITUNGEN MONT
SCHLAUCH KPL. 2755 1,75M	92 29 002 08	301	1	2 997	91 69 341 08	SCHLAUCHLEITUNGEN OBER
SCHLAUCH KPL. 2755 1,7M	92 20 299 08	312	2	2 997	91 69 341 08	SCHLAUCHLEITUNGEN OBER
SCHLAUCH KPL. 2755 1,7M	92 40 284 08	302	1	2 997	91 69 341 08	SCHLAUCHLEITUNGEN OBER
SCHLAUCH KPL. 2755 1,8M	92 64 556 08	400	1	2 997	91 69 341 08	SCHLAUCHLEITUNGEN OBER
SCHLAUCH KPL. 2755 1,9M	92 48 756 08	390	1	2 997	91 69 341 08	SCHLAUCHLEITUNGEN OBER
SCHLAUCH KPL. 2755 2,05M	92 61 208 08	1455	1	2 976 016	96 49 404 08	SCHLAUCHLEITUNGEN 3 DR
SCHLAUCH KPL. 2755 2,2M	92 18 746 08	812	1	1 970 200	96 54 955 08	SCHLAUCHLEITUNGEN MITTE
SCHLAUCH KPL. 2755 2,35M	92 19 240 08	1456	1	2 976 016	96 49 404 08	SCHLAUCHLEITUNGEN 3 DR
SCHLAUCH KPL. 2755 2,3M	92 80 473 08	(1320)	1	3 978 101	96 69 717 08	HYDR.SCHWEBEBALLAST-AN
SCHLAUCH KPL. 2755 2,45M	96 54 735 08	1308	1	2 978 107	96 50 433 08	SCHLAUCHLEITUNGEN D-RU
SCHLAUCH KPL. 2755 2,6M	92 60 420 08	1264	2	3 978 009	96 50 881 08	SCHLAUCHLEITUNGEN D-KO
SCHLAUCH KPL. 2755 3,3M	92 44 929 08	1263	2	3 978 009	96 50 881 08	SCHLAUCHLEITUNGEN D-KO
SCHLAUCH KPL. 2755 3,4M	96 20 654 08	802	4	1 970 200	96 54 955 08	SCHLAUCHLEITUNGEN MITTE
SCHLAUCH KPL. 2755 3,8M	92 87 562 08	(1880)	8	1 975 006	96 69 551 08	ZUSATZHYDR.ABSTUETZZYL
SCHLAUCH KPL. 2SN 0,23M	92 74 496 08	328	1	2 997	91 69 341 08	SCHLAUCHLEITUNGEN OBER
SCHLAUCH KPL. 2SN 0,25M	92 76 973 08	1405	1	2 975 061	96 47 201 08	SCHLAUCHLEITUNGEN WIND
SCHLAUCH KPL. 2SN 0,25M	92 76 973 08	1405	1	2 975 118	96 47 200 08	SCHLAUCHLEITUNGEN WIND
SCHLAUCH KPL. 2SN 0,28M	92 17 502 08	1161	1	2 975 154	96 62 897 08	SCHLAUCHLEITUNGEN WIND
SCHLAUCH KPL. 2SN 0,28M	92 93 183 08	176	1	2 997	91 69 341 08	SCHLAUCHLEITUNGEN OBER
SCHLAUCH KPL. 2SN 0,2M	92 80 057 08	185	1	2 997	91 69 341 08	SCHLAUCHLEITUNGEN OBER
SCHLAUCH KPL. 2SN 0,32M	92 93 259 08	401	2	2 997	91 69 341 08	SCHLAUCHLEITUNGEN OBER
SCHLAUCH KPL. 2SN 0,33M	92 09 765 08	398	1	2 997	91 69 341 08	SCHLAUCHLEITUNGEN OBER
SCHLAUCH KPL. 2SN 0,33M	92 32 286 08	193	1	2 997	91 69 341 08	SCHLAUCHLEITUNGEN OBER
SCHLAUCH KPL. 2SN 0,34M	96 54 733 08	1129	1	2 975 065	96 49 415 08	SCHLAUCHLEITUNGEN WIND
SCHLAUCH KPL. 2SN 0,35M	92 66 576 08	188	1	2 997	91 69 341 08	SCHLAUCHLEITUNGEN OBER
SCHLAUCH KPL. 2SN 0,35M	92 66 576 08	192	1	2 997	91 69 341 08	SCHLAUCHLEITUNGEN OBER
SCHLAUCH KPL. 2SN 0,35M	92 76 161 08	1404	1	2 975 061	96 47 201 08	SCHLAUCHLEITUNGEN WIND
SCHLAUCH KPL. 2SN 0,35M	92 76 161 08	1404	1	2 975 118	96 47 200 08	SCHLAUCHLEITUNGEN WIND
SCHLAUCH KPL. 2SN 0,35M	92 87 660 08	394	1	2 997	91 69 341 08	SCHLAUCHLEITUNGEN OBER
SCHLAUCH KPL. 2SN 0,36M	96 46 822 08	125	1	2 997	91 69 341 08	SCHLAUCHLEITUNGEN OBER
SCHLAUCH KPL. 2SN 0,38M	96 63 863 08	121	1	2 997	91 69 341 08	SCHLAUCHLEITUNGEN OBER
SCHLAUCH KPL. 2SN 0,41M	96 51 589 08	1402	1	2 975 061	96 47 201 08	SCHLAUCHLEITUNGEN WIND
SCHLAUCH KPL. 2SN 0,41M	96 51 589 08	1402	1	2 975 118	96 47 200 08	SCHLAUCHLEITUNGEN WIND
SCHLAUCH KPL. 2SN 0,42M	92 80 056 08	198	1	2 997	91 69 341 08	SCHLAUCHLEITUNGEN OBER
SCHLAUCH KPL. 2SN 0,42M	96 76 900 08	215	1	2 997	91 69 341 08	SCHLAUCHLEITUNGEN OBER
SCHLAUCH KPL. 2SN 0,43M	96 51 596 08	329	1	2 997	91 69 341 08	SCHLAUCHLEITUNGEN OBER
SCHLAUCH KPL. 2SN 0,46M	96 51 593 08	316	1	2 997	91 69 341 08	SCHLAUCHLEITUNGEN OBER
SCHLAUCH KPL. 2SN 0,46M	96 68 629 08	330	1	2 997	91 69 341 08	SCHLAUCHLEITUNGEN OBER
SCHLAUCH KPL. 2SN 0,48M	96 51 588 08	196	1	2 997	91 69 341 08	SCHLAUCHLEITUNGEN OBER
SCHLAUCH KPL. 2SN 0,48M	96 54 718 08	1272	1	3 978 018	96 50 880 08	SCHLAUCHLEITUNGEN ZUGZY
SCHLAUCH KPL. 2SN 0,48M	96 54 732 08	1128	1	2 975 065	96 49 415 08	SCHLAUCHLEITUNGEN WIND
SCHLAUCH KPL. 2SN 0,49M	96 60 494 08	264	1	2 997	91 69 341 08	SCHLAUCHLEITUNGEN OBER
SCHLAUCH KPL. 2SN 0,4M	92 24 554 08	397	1	2 997	91 69 341 08	SCHLAUCHLEITUNGEN OBER
SCHLAUCH KPL. 2SN 0,4M	92 76 147 08	1382	1	2 975 191	96 48 196 08	SCHLAUCHLEITUNGEN MONT

Bezeichnung	Artikel	Pos.	Menge	Seite	Baugruppe	Bezeichnung
SCHLAUCH KPL. 2SN 0,4M	92 80 060 08	331	1	2 997	91 69 341 08	SCHLAUCHLEITUNGEN OBER
SCHLAUCH KPL. 2SN 0,4M	96 76 896 08	122	1	2 997	91 69 341 08	SCHLAUCHLEITUNGEN OBER
SCHLAUCH KPL. 2SN 0,54M	92 96 122 08	379	1	2 997	91 69 341 08	SCHLAUCHLEITUNGEN OBER
SCHLAUCH KPL. 2SN 0,54M	96 24 385 08	365	1	2 997	91 69 341 08	SCHLAUCHLEITUNGEN OBER
SCHLAUCH KPL. 2SN 0,56M	92 84 665 08	120	1	2 997	91 69 341 08	SCHLAUCHLEITUNGEN OBER
SCHLAUCH KPL. 2SN 0,58M	92 93 262 08	1271	1	3 978 018	96 50 880 08	SCHLAUCHLEITUNGEN ZUGZY
SCHLAUCH KPL. 2SN 0,62M	92 30 161 08	1160	1	2 975 154	96 62 897 08	SCHLAUCHLEITUNGEN WIND
SCHLAUCH KPL. 2SN 0,62M	96 54 763 08	399	1	2 997	91 69 341 08	SCHLAUCHLEITUNGEN OBER
SCHLAUCH KPL. 2SN 0,64M	92 96 331 08	1127	1	2 975 065	96 49 415 08	SCHLAUCHLEITUNGEN WIND
SCHLAUCH KPL. 2SN 0,64M	96 51 590 08	1403	1	2 975 061	96 47 201 08	SCHLAUCHLEITUNGEN WIND
SCHLAUCH KPL. 2SN 0,64M	96 51 590 08	1130	1	2 975 065	96 49 415 08	SCHLAUCHLEITUNGEN WIND
SCHLAUCH KPL. 2SN 0,64M	96 51 590 08	1403	1	2 975 118	96 47 200 08	SCHLAUCHLEITUNGEN WIND
SCHLAUCH KPL. 2SN 0,66M	92 76 002 08	124	1	2 997	91 69 341 08	SCHLAUCHLEITUNGEN OBER
SCHLAUCH KPL. 2SN 0,66M	96 51 587 08	187	1	2 997	91 69 341 08	SCHLAUCHLEITUNGEN OBER
SCHLAUCH KPL. 2SN 0,6M	92 80 058 08	366	1	2 997	91 69 341 08	SCHLAUCHLEITUNGEN OBER
SCHLAUCH KPL. 2SN 0,6M	92 88 897 08	354	1	2 997	91 69 341 08	SCHLAUCHLEITUNGEN OBER
SCHLAUCH KPL. 2SN 0,72M	96 41 931 08	361	1	2 997	91 69 341 08	SCHLAUCHLEITUNGEN OBER
SCHLAUCH KPL. 2SN 0,74M	96 46 855 08	263	1	2 997	91 69 341 08	SCHLAUCHLEITUNGEN OBER
SCHLAUCH KPL. 2SN 0,76M	92 88 711 08	1273	1	3 978 018	96 50 880 08	SCHLAUCHLEITUNGEN ZUGZY
SCHLAUCH KPL. 2SN 0,78M	92 76 428 08	184	1	2 997	91 69 341 08	SCHLAUCHLEITUNGEN OBER
SCHLAUCH KPL. 2SN 0,78M	92 76 838 08	1384	1	2 975 191	96 48 196 08	SCHLAUCHLEITUNGEN MONT
SCHLAUCH KPL. 2SN 0,7M	92 65 600 08	(95)	2	3 976 006	96 88 958 08	ZUSATZHYDR.BOLZENZIEHZ
SCHLAUCH KPL. 2SN 0,7M	92 68 678 08	274	1	2 997	91 69 341 08	SCHLAUCHLEITUNGEN OBER
SCHLAUCH KPL. 2SN 0,7M	96 33 357 08	1162	1	2 975 154	96 62 897 08	SCHLAUCHLEITUNGEN WIND
SCHLAUCH KPL. 2SN 0,7M	96 33 357 08	341	1	2 997	91 69 341 08	SCHLAUCHLEITUNGEN OBER
SCHLAUCH KPL. 2SN 0,84M	92 03 247 08	262	1	2 997	91 69 341 08	SCHLAUCHLEITUNGEN OBER
SCHLAUCH KPL. 2SN 0,86M	96 41 973 08	1315	1	2 978 107	96 50 433 08	SCHLAUCHLEITUNGEN D-RU
SCHLAUCH KPL. 2SN 0,86M	96 49 576 08	360	1	2 997	91 69 341 08	SCHLAUCHLEITUNGEN OBER
SCHLAUCH KPL. 2SN 0,86M	96 51 917 08	320	1	2 997	91 69 341 08	SCHLAUCHLEITUNGEN OBER
SCHLAUCH KPL. 2SN 0,88M	92 68 547 08	1314	1	2 978 107	96 50 433 08	SCHLAUCHLEITUNGEN D-RU
SCHLAUCH KPL. 2SN 0,8M	92 27 451 08	1401	1	2 975 061	96 47 201 08	SCHLAUCHLEITUNGEN WIND
SCHLAUCH KPL. 2SN 0,8M	92 27 451 08	1401	1	2 975 118	96 47 200 08	SCHLAUCHLEITUNGEN WIND
SCHLAUCH KPL. 2SN 0,8M	96 52 071 08	322	1	2 997	91 69 341 08	SCHLAUCHLEITUNGEN OBER
SCHLAUCH KPL. 2SN 0,8M	96 62 622 08	362	1	2 997	91 69 341 08	SCHLAUCHLEITUNGEN OBER
SCHLAUCH KPL. 2SN 0,92M	92 76 776 08	393	1	2 997	91 69 341 08	SCHLAUCHLEITUNGEN OBER
SCHLAUCH KPL. 2SN 0,94M	92 80 363 08	332	1	2 997	91 69 341 08	SCHLAUCHLEITUNGEN OBER
SCHLAUCH KPL. 2SN 0,96M	96 69 684 08	1213	1	2 978 204	96 70 867 08	SCHLAUCHLEITUNGEN S-RU
SCHLAUCH KPL. 2SN 0,9M	96 52 072 08	323	1	2 997	91 69 341 08	SCHLAUCHLEITUNGEN OBER
SCHLAUCH KPL. 2SN 1,04M	92 99 672 08	1311	1	2 978 107	96 50 433 08	SCHLAUCHLEITUNGEN D-RU
SCHLAUCH KPL. 2SN 1,06M	96 25 946 08	1310	1	2 978 107	96 50 433 08	SCHLAUCHLEITUNGEN D-RU
SCHLAUCH KPL. 2SN 1,06M	96 32 013 08	123	1	2 997	91 69 341 08	SCHLAUCHLEITUNGEN OBER
SCHLAUCH KPL. 2SN 1,0M	92 80 300 08	1383	1	2 975 191	96 48 196 08	SCHLAUCHLEITUNGEN MONT
SCHLAUCH KPL. 2SN 1,0M	92 93 107 08	1164	1	2 975 154	96 62 897 08	SCHLAUCHLEITUNGEN WIND
SCHLAUCH KPL. 2SN 1,0M	92 93 328 08	1312	2	2 978 107	96 50 433 08	SCHLAUCHLEITUNGEN D-RU
SCHLAUCH KPL. 2SN 1,0M	92 97 464 08	244	1	2 997	91 69 341 08	SCHLAUCHLEITUNGEN OBER
SCHLAUCH KPL. 2SN 1,0M	92 97 464 08	261	1	2 997	91 69 341 08	SCHLAUCHLEITUNGEN OBER
SCHLAUCH KPL. 2SN 1,12M	96 69 683 08	1212	1	2 978 204	96 70 867 08	SCHLAUCHLEITUNGEN S-RU
SCHLAUCH KPL. 2SN 1,14M	96 44 830 08	1217	1	2 978 204	96 70 867 08	SCHLAUCHLEITUNGEN S-RU
SCHLAUCH KPL. 2SN 1,1M	96 51 560 08	209	1	2 997	91 69 341 08	SCHLAUCHLEITUNGEN OBER
SCHLAUCH KPL. 2SN 1,22M	96 34 618 08	1216	1	2 978 204	96 70 867 08	SCHLAUCHLEITUNGEN S-RU
SCHLAUCH KPL. 2SN 1,24M	96 35 967 08	1215	1	2 978 204	96 70 867 08	SCHLAUCHLEITUNGEN S-RU
SCHLAUCH KPL. 2SN 1,32M	96 31 679 08	1214	1	2 978 204	96 70 867 08	SCHLAUCHLEITUNGEN S-RU
SCHLAUCH KPL. 2SN 1,38M	96 24 766 08	1230	1	2 977 204	96 75 602 08	SCHLAUCHLEITUNGEN PUMP
SCHLAUCH KPL. 2SN 1,4M	92 87 596 08	1465	1	2 976 016	96 49 404 08	SCHLAUCHLEITUNGEN 3 DR
SCHLAUCH KPL. 2SN 1,5M	96 31 722 08	1261	1	3 978 009	96 50 881 08	SCHLAUCHLEITUNGEN D-KO
SCHLAUCH KPL. 2SN 1,5M	96 51 559 08	208	1	2 997	91 69 341 08	SCHLAUCHLEITUNGEN OBER
SCHLAUCH KPL. 2SN 1,75M	96 29 984 08	1287	1	3 978 016	96 50 878 08	SCHLAUCHLEITUNGEN ZWIS
SCHLAUCH KPL. 2SN 1,7M	96 31 723 08	(1282)	1	3 978 024	96 69 721 08	ZUSATZHYDRAULIK ZWISCH
SCHLAUCH KPL. 2SN 1,85M	92 76 030 08	1247	1	2 977 204	96 75 602 08	SCHLAUCHLEITUNGEN PUMP
SCHLAUCH KPL. 2SN 1,85M	92 76 030 08	1248	1	2 977 204	96 75 602 08	SCHLAUCHLEITUNGEN PUMP

Bezeichnung	Artikel	Pos.	Menge	Seite	Baugruppe	Bezeichnung
SCHLAUCH KPL. 2SN 1,85M	92 87 626 08	338	1	2 997	91 69 341 08	SCHLAUCHLEITUNGEN OBER
SCHLAUCH KPL. 2SN 1,8M	96 31 728 08	216	1	2 997	91 69 341 08	SCHLAUCHLEITUNGEN OBER
SCHLAUCH KPL. 2SN 1,9M	92 97 484 08	1169	1	2 975 154	96 62 897 08	SCHLAUCHLEITUNGEN WIND
SCHLAUCH KPL. 2SN 15,0M	92 87 559 08	(1090)	4	3 976 003	96 88 966 08	ZUS.HYDR.BOLZENZIEHEINRI
SCHLAUCH KPL. 2SN 15,0M	96 51 586 08	(1371)	2	2 970 801	96 69 966 08	ZUSATZHYDR.BOLZENZIEHZ
SCHLAUCH KPL. 2SN 2,0M	92 09 849 08	317	1	2 997	91 69 341 08	SCHLAUCHLEITUNGEN OBER
SCHLAUCH KPL. 2SN 2,1M	96 34 628 08	217	1	2 997	91 69 341 08	SCHLAUCHLEITUNGEN OBER
SCHLAUCH KPL. 2SN 2,45M	92 76 036 08	1309	1	2 978 107	96 50 433 08	SCHLAUCHLEITUNGEN D-RU
SCHLAUCH KPL. 2SN 2,55M	96 51 595 08	324	1	2 997	91 69 341 08	SCHLAUCHLEITUNGEN OBER
SCHLAUCH KPL. 2SN 2,5M	92 76 848 08	1303	1	2 975 154	96 62 897 08	SCHLAUCHLEITUNGEN WIND
SCHLAUCH KPL. 2SN 2,5M	92 76 848 08	1304	1	2 975 154	96 62 897 08	SCHLAUCHLEITUNGEN WIND
SCHLAUCH KPL. 2SN 2,5M	92 97 568 08	339	2	2 997	91 69 341 08	SCHLAUCHLEITUNGEN OBER
SCHLAUCH KPL. 2SN 2,5M	96 31 991 08	1307	1	2 978 107	96 50 433 08	SCHLAUCHLEITUNGEN D-RU
SCHLAUCH KPL. 2SN 2,65M	96 32 001 08	838	1	1 972 304	96 54 953 08	SCHLAUCHLEITUNGEN RAUP
SCHLAUCH KPL. 2SN 2,75M	96 54 302 08	363	1	2 997	91 69 341 08	SCHLAUCHLEITUNGEN OBER
SCHLAUCH KPL. 2SN 2,7M	96 52 073 08	325	1	2 997	91 69 341 08	SCHLAUCHLEITUNGEN OBER
SCHLAUCH KPL. 2SN 2,7M	96 54 731 08	1126	1	2 975 065	96 49 415 08	SCHLAUCHLEITUNGEN WIND
SCHLAUCH KPL. 2SN 3,0M	92 84 646 08	(1370)	2	2 970 801	96 69 966 08	ZUSATZHYDR.BOLZENZIEHZ
SCHLAUCH KPL. 2SN 3,6M	92 02 912 08	364	1	2 997	91 69 341 08	SCHLAUCHLEITUNGEN OBER
SCHLAUCH KPL. 2SN 3,7M	96 47 681 08	1262	2	3 978 009	96 50 881 08	SCHLAUCHLEITUNGEN D-KO
SCHLAUCH KPL. 2SN 7,9M	96 51 606 08	368	1	2 997	91 69 341 08	SCHLAUCHLEITUNGEN OBER
SCHLAUCH KPL. 2TE 0,15M	96 27 578 08	1218	1	2 978 204	96 70 867 08	SCHLAUCHLEITUNGEN S-RU
SCHLAUCH KPL. 2TE 0,16M	96 54 309 08	1266	1	3 978 009	96 50 881 08	SCHLAUCHLEITUNGEN D-KO
SCHLAUCH KPL. 2TE 0,22M	96 49 567 08	1224	1	2 978 101	96 47 912 08	SCHLAUCHLEITUNGEN MONT
SCHLAUCH KPL. 2TE 0,26M	96 37 039 08	189	1	2 997	91 69 341 08	SCHLAUCHLEITUNGEN OBER
SCHLAUCH KPL. 2TE 0,28M	96 54 283 08	396	1	2 997	91 69 341 08	SCHLAUCHLEITUNGEN OBER
SCHLAUCH KPL. 2TE 0,32M	92 66 122 08	314	1	2 997	91 69 341 08	SCHLAUCHLEITUNGEN OBER
SCHLAUCH KPL. 2TE 0,32M	92 76 407 08	1407	1	2 975 061	96 47 201 08	SCHLAUCHLEITUNGEN WIND
SCHLAUCH KPL. 2TE 0,32M	92 76 407 08	1407	1	2 975 118	96 47 200 08	SCHLAUCHLEITUNGEN WIND
SCHLAUCH KPL. 2TE 0,34M	92 80 398 08	178	1	2 997	91 69 341 08	SCHLAUCHLEITUNGEN OBER
SCHLAUCH KPL. 2TE 0,34M	92 87 646 08	1458	1	2 976 016	96 49 404 08	SCHLAUCHLEITUNGEN 3 DR
SCHLAUCH KPL. 2TE 0,34M	92 87 646 08	1464	1	2 976 016	96 49 404 08	SCHLAUCHLEITUNGEN 3 DR
SCHLAUCH KPL. 2TE 0,34M	92 87 646 08	195	1	2 997	91 69 341 08	SCHLAUCHLEITUNGEN OBER
SCHLAUCH KPL. 2TE 0,3M	92 26 702 08	1219	1	2 978 204	96 70 867 08	SCHLAUCHLEITUNGEN S-RU
SCHLAUCH KPL. 2TE 0,3M	92 96 377 08	194	1	2 997	91 69 341 08	SCHLAUCHLEITUNGEN OBER
SCHLAUCH KPL. 2TE 0,43M	92 87 642 08	191	1	2 997	91 69 341 08	SCHLAUCHLEITUNGEN OBER
SCHLAUCH KPL. 2TE 0,43M	96 33 352 08	1408	1	2 975 061	96 47 201 08	SCHLAUCHLEITUNGEN WIND
SCHLAUCH KPL. 2TE 0,43M	96 33 352 08	1408	1	2 975 118	96 47 200 08	SCHLAUCHLEITUNGEN WIND
SCHLAUCH KPL. 2TE 0,45M	92 76 109 08	1409	1	2 975 061	96 47 201 08	SCHLAUCHLEITUNGEN WIND
SCHLAUCH KPL. 2TE 0,45M	92 76 109 08	1409	1	2 975 118	96 47 200 08	SCHLAUCHLEITUNGEN WIND
SCHLAUCH KPL. 2TE 0,46M	92 65 663 08	239	1	2 997	91 69 341 08	SCHLAUCHLEITUNGEN OBER
SCHLAUCH KPL. 2TE 0,47M	92 80 172 08	1454	1	2 976 701	96 47 196 08	SCHLAUCHLEITUNGEN PUM
SCHLAUCH KPL. 2TE 0,47M	96 31 691 08	181	1	2 997	91 69 341 08	SCHLAUCHLEITUNGEN OBER
SCHLAUCH KPL. 2TE 0,48M	92 87 505 08	745	1	1 970 200	96 54 955 08	SCHLAUCHLEITUNGEN MITTE
SCHLAUCH KPL. 2TE 0,48M	92 87 505 08	395	2	2 997	91 69 341 08	SCHLAUCHLEITUNGEN OBER
SCHLAUCH KPL. 2TE 0,4M	92 60 954 08	257	1	2 997	91 69 341 08	SCHLAUCHLEITUNGEN OBER
SCHLAUCH KPL. 2TE 0,4M	96 49 535 08	805	1	1 970 200	96 54 955 08	SCHLAUCHLEITUNGEN MITTE
SCHLAUCH KPL. 2TE 0,52M	92 96 106 08	808	1	1 970 200	96 54 955 08	SCHLAUCHLEITUNGEN MITTE
SCHLAUCH KPL. 2TE 0,52M	92 96 106 08	245	1	2 997	91 69 341 08	SCHLAUCHLEITUNGEN OBER
SCHLAUCH KPL. 2TE 0,52M	96 51 604 08	351	1	2 997	91 69 341 08	SCHLAUCHLEITUNGEN OBER
SCHLAUCH KPL. 2TE 0,54M	96 28 573 08	352	1	2 997	91 69 341 08	SCHLAUCHLEITUNGEN OBER
SCHLAUCH KPL. 2TE 0,56M	92 87 556 08	1163	1	2 975 154	96 62 897 08	SCHLAUCHLEITUNGEN WIND
SCHLAUCH KPL. 2TE 0,56M	92 87 641 08	1453	1	2 976 701	96 47 196 08	SCHLAUCHLEITUNGEN PUM
SCHLAUCH KPL. 2TE 0,58M	92 69 908 08	353	1	2 997	91 69 341 08	SCHLAUCHLEITUNGEN OBER
SCHLAUCH KPL. 2TE 0,58M	92 72 931 08	255	1	2 997	91 69 341 08	SCHLAUCHLEITUNGEN OBER
SCHLAUCH KPL. 2TE 0,5M	92 30 874 08	248	1	2 997	91 69 341 08	SCHLAUCHLEITUNGEN OBER
SCHLAUCH KPL. 2TE 0,5M	92 60 417 08	256	1	2 997	91 69 341 08	SCHLAUCHLEITUNGEN OBER
SCHLAUCH KPL. 2TE 0,5M	92 69 710 08	350	1	2 997	91 69 341 08	SCHLAUCHLEITUNGEN OBER
SCHLAUCH KPL. 2TE 0,62M	92 88 722 08	179	1	2 997	91 69 341 08	SCHLAUCHLEITUNGEN OBER
SCHLAUCH KPL. 2TE 0,64M	92 76 825 08	252	1	2 997	91 69 341 08	SCHLAUCHLEITUNGEN OBER

Bezeichnung	Artikel	Pos.	Menge	Seite	Baugruppe	Bezeichnung
SCHLAUCH KPL. 2TE 0,64M	92 76 825 08	432	1	2 997	91 69 341 08	SCHLAUCHLEITUNGEN OBER
SCHLAUCH KPL. 2TE 0,64M	96 39 296 08	380	1	2 997	91 69 341 08	SCHLAUCHLEITUNGEN OBER
SCHLAUCH KPL. 2TE 0,68M	96 40 959 08	1463	1	2 976 016	96 49 404 08	SCHLAUCHLEITUNGEN 3 DR
SCHLAUCH KPL. 2TE 0,68M	96 40 959 08	251	1	2 997	91 69 341 08	SCHLAUCHLEITUNGEN OBER
SCHLAUCH KPL. 2TE 0,6M	92 65 511 08	1267	1	3 978 009	96 50 881 08	SCHLAUCHLEITUNGEN D-KO
SCHLAUCH KPL. 2TE 0,6M	92 96 478 08	1172	1	2 975 154	96 62 897 08	SCHLAUCHLEITUNGEN WIND
SCHLAUCH KPL. 2TE 0,74M	96 38 237 08	199	1	2 997	91 69 341 08	SCHLAUCHLEITUNGEN OBER
SCHLAUCH KPL. 2TE 0,74M	96 42 737 08	259	1	2 997	91 69 341 08	SCHLAUCHLEITUNGEN OBER
SCHLAUCH KPL. 2TE 0,76M	92 26 284 08	247	1	2 997	91 69 341 08	SCHLAUCHLEITUNGEN OBER
SCHLAUCH KPL. 2TE 0,76M	92 70 425 08	1438	1	2 976 016	96 49 404 08	SCHLAUCHLEITUNGEN 3 DR
SCHLAUCH KPL. 2TE 0,7M	92 60 429 08	260	1	2 997	91 69 341 08	SCHLAUCHLEITUNGEN OBER
SCHLAUCH KPL. 2TE 0,82M	96 24 526 08	272	1	2 997	91 69 341 08	SCHLAUCHLEITUNGEN OBER
SCHLAUCH KPL. 2TE 0,86M	92 64 932 08	180	1	2 997	91 69 341 08	SCHLAUCHLEITUNGEN OBER
SCHLAUCH KPL. 2TE 0,86M	96 17 203 08	834	1	1 972 304	96 54 953 08	SCHLAUCHLEITUNGEN RAUP
SCHLAUCH KPL. 2TE 0,88M	96 47 719 08	238	1	2 997	91 69 341 08	SCHLAUCHLEITUNGEN OBER
SCHLAUCH KPL. 2TE 0,88M	96 47 719 08	240	1	2 997	91 69 341 08	SCHLAUCHLEITUNGEN OBER
SCHLAUCH KPL. 2TE 0,8M	92 66 066 08	183	1	2 997	91 69 341 08	SCHLAUCHLEITUNGEN OBER
SCHLAUCH KPL. 2TE 0,8M	92 66 066 08	321	1	2 997	91 69 341 08	SCHLAUCHLEITUNGEN OBER
SCHLAUCH KPL. 2TE 0,8M	92 97 511 08	1132	1	2 975 065	96 49 415 08	SCHLAUCHLEITUNGEN WIND
SCHLAUCH KPL. 2TE 0,92M	92 87 176 08	249	1	2 997	91 69 341 08	SCHLAUCHLEITUNGEN OBER
SCHLAUCH KPL. 2TE 0,96M	92 97 535 08	246	1	2 997	91 69 341 08	SCHLAUCHLEITUNGEN OBER
SCHLAUCH KPL. 2TE 0,98M	96 54 736 08	1316	1	2 978 107	96 50 433 08	SCHLAUCHLEITUNGEN D-RU
SCHLAUCH KPL. 2TE 0,9M	92 76 814 08	337	1	2 997	91 69 341 08	SCHLAUCHLEITUNGEN OBER
SCHLAUCH KPL. 2TE 0,9M	92 76 814 08	1265	1	3 978 009	96 50 881 08	SCHLAUCHLEITUNGEN D-KO
SCHLAUCH KPL. 2TE 0,9M	92 84 719 08	277	1	2 997	91 69 341 08	SCHLAUCHLEITUNGEN OBER
SCHLAUCH KPL. 2TE 1,02M	92 66 623 08	1232	1	2 977 204	96 75 602 08	SCHLAUCHLEITUNGEN PUMP
SCHLAUCH KPL. 2TE 1,04M	96 49 597 08	230	1	2 997	91 69 341 08	SCHLAUCHLEITUNGEN OBER
SCHLAUCH KPL. 2TE 1,06M	92 87 604 08	356	1	2 997	91 69 341 08	SCHLAUCHLEITUNGEN OBER
SCHLAUCH KPL. 2TE 1,0M	92 80 170 08	334	1	2 997	91 69 341 08	SCHLAUCHLEITUNGEN OBER
SCHLAUCH KPL. 2TE 1,0M	96 51 610 08	378	1	2 997	91 69 341 08	SCHLAUCHLEITUNGEN OBER
SCHLAUCH KPL. 2TE 1,15M	92 76 775 08	373	1	2 997	91 69 341 08	SCHLAUCHLEITUNGEN OBER
SCHLAUCH KPL. 2TE 1,18M	96 49 589 08	371	1	2 997	91 69 341 08	SCHLAUCHLEITUNGEN OBER
SCHLAUCH KPL. 2TE 1,1M	92 35 237 08	1480	1	2 977 005	96 48 195 08	SCHLAUCHLEITUNGEN ZUSA
SCHLAUCH KPL. 2TE 1,1M	92 65 761 08	315	1	2 997	91 69 341 08	SCHLAUCHLEITUNGEN OBER
SCHLAUCH KPL. 2TE 1,26M	92 70 110 08	310	1	2 997	91 69 341 08	SCHLAUCHLEITUNGEN OBER
SCHLAUCH KPL. 2TE 1,34M	92 64 194 08	305	1	2 997	91 69 341 08	SCHLAUCHLEITUNGEN OBER
SCHLAUCH KPL. 2TE 1,36M	92 64 954 08	258	1	2 997	91 69 341 08	SCHLAUCHLEITUNGEN OBER
SCHLAUCH KPL. 2TE 1,3M	92 60 465 08	804	1	1 970 200	96 54 955 08	SCHLAUCHLEITUNGEN MITTE
SCHLAUCH KPL. 2TE 1,3M	92 76 977 08	803	1	1 970 200	96 54 955 08	SCHLAUCHLEITUNGEN MITTE
SCHLAUCH KPL. 2TE 1,46M	92 65 763 08	273	1	2 997	91 69 341 08	SCHLAUCHLEITUNGEN OBER
SCHLAUCH KPL. 2TE 1,46M	96 25 943 08	319	1	2 997	91 69 341 08	SCHLAUCHLEITUNGEN OBER
SCHLAUCH KPL. 2TE 1,4M	92 72 524 08	372	1	2 997	91 69 341 08	SCHLAUCHLEITUNGEN OBER
SCHLAUCH KPL. 2TE 1,55M	92 93 122 08	318	1	2 997	91 69 341 08	SCHLAUCHLEITUNGEN OBER
SCHLAUCH KPL. 2TE 1,55M	96 51 567 08	253	1	2 997	91 69 341 08	SCHLAUCHLEITUNGEN OBER
SCHLAUCH KPL. 2TE 1,5M	92 69 712 08	1170	1	2 975 154	96 62 897 08	SCHLAUCHLEITUNGEN WIND
SCHLAUCH KPL. 2TE 1,6M	92 60 466 08	1233	1	2 977 204	96 75 602 08	SCHLAUCHLEITUNGEN PUMP
SCHLAUCH KPL. 2TE 1,6M	92 88 812 08	1168	1	2 975 154	96 62 897 08	SCHLAUCHLEITUNGEN WIND
SCHLAUCH KPL. 2TE 1,6M	96 18 625 08	335	1	2 997	91 69 341 08	SCHLAUCHLEITUNGEN OBER
SCHLAUCH KPL. 2TE 1,75M	92 66 124 08	250	1	2 997	91 69 341 08	SCHLAUCHLEITUNGEN OBER
SCHLAUCH KPL. 2TE 1,75M	92 81 219 08	1123	1	2 975 065	96 49 415 08	SCHLAUCHLEITUNGEN WIND
SCHLAUCH KPL. 2TE 1,85M	92 76 750 08	806	1	1 970 200	96 54 955 08	SCHLAUCHLEITUNGEN MITTE
SCHLAUCH KPL. 2TE 1,95M	92 87 630 08	1171	1	2 975 154	96 62 897 08	SCHLAUCHLEITUNGEN WIND
SCHLAUCH KPL. 2TE 2,05M	96 54 724 08	1167	1	2 975 154	96 62 897 08	SCHLAUCHLEITUNGEN WIND
SCHLAUCH KPL. 2TE 2,0M	92 99 224 08	241	1	2 997	91 69 341 08	SCHLAUCHLEITUNGEN OBER
SCHLAUCH KPL. 2TE 2,15M	92 61 222 08	832	1	1 972 304	96 54 953 08	SCHLAUCHLEITUNGEN RAUP
SCHLAUCH KPL. 2TE 2,1M	92 61 473 08	1457	1	2 976 016	96 49 404 08	SCHLAUCHLEITUNGEN 3 DR
SCHLAUCH KPL. 2TE 2,35M	92 96 153 08	1122	1	2 975 065	96 49 415 08	SCHLAUCHLEITUNGEN WIND
SCHLAUCH KPL. 2TE 2,3M	92 88 607 08	336	1	2 997	91 69 341 08	SCHLAUCHLEITUNGEN OBER
SCHLAUCH KPL. 2TE 2,3M	92 88 763 08	388	1	2 997	91 69 341 08	SCHLAUCHLEITUNGEN OBER
SCHLAUCH KPL. 2TE 2,4M	92 61 388 08	1380	1	2 975 191	96 48 196 08	SCHLAUCHLEITUNGEN MONT

Bezeichnung	Artikel	Pos.	Menge	Seite	Baugruppe	Bezeichnung
SCHLAUCH KPL. 2TE 2,55M	96 20 657 08	1434	1	2 976 016	96 49 404 08	SCHLAUCHLEITUNGEN 3 DR
SCHLAUCH KPL. 2TE 2,5M	92 60 959 08	1125	1	2 975 065	96 49 415 08	SCHLAUCHLEITUNGEN WIND
SCHLAUCH KPL. 2TE 2,5M	96 49 541 08	833	1	1 972 304	96 54 953 08	SCHLAUCHLEITUNGEN RAUP
SCHLAUCH KPL. 2TE 2,6M	92 93 167 08	1842	1	1 972 302	96 54 954 08	SCHLAUCHLEITUNGEN RAUP
SCHLAUCH KPL. 2TE 2,7M	96 52 074 08	340	1	2 997	91 69 341 08	SCHLAUCHLEITUNGEN OBER
SCHLAUCH KPL. 2TE 2,85M	96 76 910 08	374	1	2 997	91 69 341 08	SCHLAUCHLEITUNGEN OBER
SCHLAUCH KPL. 2TE 2,85M	96 83 488 08	220	1	2 997	91 69 341 08	SCHLAUCHLEITUNGEN OBER
SCHLAUCH KPL. 2TE 2,8M	92 71 131 08	1843	1	1 972 302	96 54 954 08	SCHLAUCHLEITUNGEN RAUP
SCHLAUCH KPL. 2TE 3,2M	96 28 615 08	306	1	2 997	91 69 341 08	SCHLAUCHLEITUNGEN OBER
SCHLAUCH KPL. 2TE 3,3M	92 61 496 08	311	1	2 997	91 69 341 08	SCHLAUCHLEITUNGEN OBER
SCHLAUCH KPL. 2TE 3,4M	92 60 427 08	404	1	2 997	91 69 341 08	SCHLAUCHLEITUNGEN OBER
SCHLAUCH KPL. 2TE 3,4M	92 60 427 08	431	1	2 997	91 69 341 08	SCHLAUCHLEITUNGEN OBER
SCHLAUCH KPL. 2TE 3,4M	92 61 120 08	1124	1	2 975 065	96 49 415 08	SCHLAUCHLEITUNGEN WIND
SCHLAUCH KPL. 2TE 4,2M	92 97 275 08	387	1	2 997	91 69 341 08	SCHLAUCHLEITUNGEN OBER
SCHLAUCH KPL. 2TE 4,3M	92 69 722 08	430	1	2 997	91 69 341 08	SCHLAUCHLEITUNGEN OBER
SCHLAUCH KPL. BRIDGE. 0.51	96 51 600 08	346	1	2 997	91 69 341 08	SCHLAUCHLEITUNGEN OBER
SCHLAUCH KPL. BRIDGE. 0.64	96 51 598 08	344	1	2 997	91 69 341 08	SCHLAUCHLEITUNGEN OBER
SCHLAUCH KPL. BRIDGE. 0.65	96 51 601 08	347	1	2 997	91 69 341 08	SCHLAUCHLEITUNGEN OBER
SCHLAUCH KPL. BRIDGE. 0.76	96 51 599 08	345	1	2 997	91 69 341 08	SCHLAUCHLEITUNGEN OBER
SCHLAUCH KPL. BRIDGE. 0.80	96 44 763 08	816	1	1 970 200	96 54 955 08	SCHLAUCHLEITUNGEN MITTE
SCHLAUCH KPL. BRIDGE. 0.91	96 52 049 08	741	1	1 970 200	96 54 955 08	SCHLAUCHLEITUNGEN MITTE
SCHLAUCH KPL. BRIDGE. 0.91	96 52 049 08	743	1	1 970 200	96 54 955 08	SCHLAUCHLEITUNGEN MITTE
SCHLAUCH KPL. BRIDGE. 0.94	96 51 906 08	1486	1	2 977 005	96 48 195 08	SCHLAUCHLEITUNGEN ZUSA
SCHLAUCH KPL. BRIDGE. 1.02	96 49 546 08	814	1	1 970 200	96 54 955 08	SCHLAUCHLEITUNGEN MITTE
SCHLAUCH KPL. BRIDGE. 1.03	96 51 602 08	348	1	2 997	91 69 341 08	SCHLAUCHLEITUNGEN OBER
SCHLAUCH KPL. BRIDGE. 1.05	96 51 905 08	1484	1	2 977 005	96 48 195 08	SCHLAUCHLEITUNGEN ZUSA
SCHLAUCH KPL. BRIDGE. 1.11	96 51 603 08	349	1	2 997	91 69 341 08	SCHLAUCHLEITUNGEN OBER
SCHLAUCH KPL. BRIDGE. 1.13	96 23 356 08	1485	1	2 977 005	96 48 195 08	SCHLAUCHLEITUNGEN ZUSA
SCHLAUCH KPL. BRIDGE. 1.14	96 49 548 08	817	1	1 970 200	96 54 955 08	SCHLAUCHLEITUNGEN MITTE
SCHLAUCH KPL. BRIDGE. 1.14	96 49 548 08	1487	1	2 977 005	96 48 195 08	SCHLAUCHLEITUNGEN ZUSA
SCHLAUCH KPL. BRIDGE. 1.15	96 76 897 08	202	1	2 997	91 69 341 08	SCHLAUCHLEITUNGEN OBER
SCHLAUCH KPL. BRIDGE. 1.29	96 76 898 08	203	1	2 997	91 69 341 08	SCHLAUCHLEITUNGEN OBER
SCHLAUCH KPL. BRIDGE. 1.35	96 49 600 08	200	1	2 997	91 69 341 08	SCHLAUCHLEITUNGEN OBER
SCHLAUCH KPL. BRIDGE. 1.35	96 54 723 08	1166	1	2 975 154	96 62 897 08	SCHLAUCHLEITUNGEN WIND
SCHLAUCH KPL. BRIDGE. 1.37	96 51 609 08	300	1	2 997	91 69 341 08	SCHLAUCHLEITUNGEN OBER
SCHLAUCH KPL. BRIDGE. 1.43	96 51 608 08	370	1	2 997	91 69 341 08	SCHLAUCHLEITUNGEN OBER
SCHLAUCH KPL. BRIDGE. 1.49	96 51 607 08	303	1	2 997	91 69 341 08	SCHLAUCHLEITUNGEN OBER
SCHLAUCH KPL. BRIDGE. 1.49	96 51 607 08	369	1	2 997	91 69 341 08	SCHLAUCHLEITUNGEN OBER
SCHLAUCH KPL. BRIDGE. 1.53	96 49 549 08	830	1	1 972 304	96 54 953 08	SCHLAUCHLEITUNGEN RAUP
SCHLAUCH KPL. BRIDGE. 1.53	96 49 549 08	1165	1	2 975 154	96 62 897 08	SCHLAUCHLEITUNGEN WIND
SCHLAUCH KPL. BRIDGE. 1.53	96 51 553 08	201	1	2 997	91 69 341 08	SCHLAUCHLEITUNGEN OBER
SCHLAUCH KPL. BRIDGE. 1.63	96 51 907 08	1245	2	2 977 204	96 75 602 08	SCHLAUCHLEITUNGEN PUMP
SCHLAUCH KPL. BRIDGE. 1.68	96 68 630 08	1252	2	2 977 204	96 75 602 08	SCHLAUCHLEITUNGEN PUMP
SCHLAUCH KPL. BRIDGE. 1.73	96 49 550 08	831	1	1 972 304	96 54 953 08	SCHLAUCHLEITUNGEN RAUP
SCHLAUCH KPL. BRIDGE. 1.78	96 36 000 08	742	1	1 970 200	96 54 955 08	SCHLAUCHLEITUNGEN MITTE
SCHLAUCH KPL. BRIDGE. 1.81	96 49 551 08	1840	1	1 972 302	96 54 954 08	SCHLAUCHLEITUNGEN RAUP
SCHLAUCH KPL. BRIDGE. 1.88	96 49 545 08	744	1	1 970 200	96 54 955 08	SCHLAUCHLEITUNGEN MITTE
SCHLAUCH KPL. BRIDGE. 2.01	96 49 553 08	1841	1	1 972 302	96 54 954 08	SCHLAUCHLEITUNGEN RAUP
SCHLAUCH KPL. BRIDGE. 2.03	96 54 730 08	1121	1	2 975 065	96 49 415 08	SCHLAUCHLEITUNGEN WIND
SCHLAUCH KPL. BRIDGE. 2.08	96 39 243 08	835	1	1 972 304	96 54 953 08	SCHLAUCHLEITUNGEN RAUP
SCHLAUCH KPL. BRIDGE. 2.23	96 33 349 08	1120	1	2 975 065	96 49 415 08	SCHLAUCHLEITUNGEN WIND
SCHLAUCH KPL. BRIDGE. 2.38	96 31 973 08	836	1	1 972 304	96 54 953 08	SCHLAUCHLEITUNGEN RAUP
SCHLAUCH KPL. BRIDGE. 2.38	96 31 973 08	1300	2	2 975 154	96 62 897 08	SCHLAUCHLEITUNGEN WIND
SCHLAUCH KPL. GH134 1,3M	96 83 484 08	(1102)	1	2 831	91 73 139 08	KLIMAANLAGE OW
SCHLAUCH KPL. GH134 1,9M	96 51 902 08	(1101)	1	2 831	91 73 139 08	KLIMAANLAGE OW
SCHLAUCH KPL. GH134 2,7M	96 54 324 08	(1100)	1	2 831	91 73 139 08	KLIMAANLAGE OW
SCHLAUCH KPL. GH134 3,0M	96 63 798 08	(1105)	1	2 831	91 73 139 08	KLIMAANLAGE OW
SCHLAUCH KPL. GH134 7,5M	96 83 486 08	(1104)	1	2 831	91 73 139 08	KLIMAANLAGE OW
SCHLAUCH KPL. GH134 7,6M	96 83 485 08	(1103)	1	2 831	91 73 139 08	KLIMAANLAGE OW
SCHLAUCH KPL. GH466 1,36M	96 49 547 08	815	1	1 970 200	96 54 955 08	SCHLAUCHLEITUNGEN MITTE

Bezeichnung	Artikel	Pos.	Menge	Seite	Baugruppe	Bezeichnung
SCHLAUCH KPL. GH506 0,5M	92 11 865 08	177	1	2 997	91 69 341 08	SCHLAUCHLEITUNGEN OBER
SCHLAUCH KPL. GH506 0,62M	96 36 987 08	204	1	2 997	91 69 341 08	SCHLAUCHLEITUNGEN OBER
SCHLAUCH KPL. GH506 0,78M	96 54 292 08	1254	1	2 977 204	96 75 602 08	SCHLAUCHLEITUNGEN PUMP
SCHLAUCH KPL. GH506 0,7M	96 51 557 08	205	1	2 997	91 69 341 08	SCHLAUCHLEITUNGEN OBER
SCHLAUCH KPL. GH506 1,08M	96 54 291 08	1251	1	2 977 204	96 75 602 08	SCHLAUCHLEITUNGEN PUMP
SCHLAUCH KPL. GH506 1,26M	96 32 027 08	1253	1	2 977 204	96 75 602 08	SCHLAUCHLEITUNGEN PUMP
SCHLAUCH KPL. GH506 1,3M	96 39 267 08	1260	2	3 978 009	96 50 881 08	SCHLAUCHLEITUNGEN D-KO
SCHLAUCH KPL. GH506 1,42M	96 73 532 08	1250	1	2 977 204	96 75 602 08	SCHLAUCHLEITUNGEN PUMP
SCHLAUCH KPL. GH506 1,44M	96 51 556 08	206	1	2 997	91 69 341 08	SCHLAUCHLEITUNGEN OBER
SCHLAUCH KPL. GH506 1,44M	96 52 047 08	207	1	2 997	91 69 341 08	SCHLAUCHLEITUNGEN OBER
SCHLAUCH KPL. GH506 1,5M	96 54 719 08	1285	1	3 978 016	96 50 878 08	SCHLAUCHLEITUNGEN ZWIS
SCHLAUCH KPL. GH506 1,5M	96 54 719 08	1286	1	3 978 016	96 50 878 08	SCHLAUCHLEITUNGEN ZWIS
SCHLAUCH KPL. GH506 1,5M	96 54 719 08	(1280)	1	3 978 024	96 69 721 08	ZUSATZHYDRAULIK ZWISCH
SCHLAUCH KPL. GH506 1,5M	96 54 719 08	(1281)	1	3 978 024	96 69 721 08	ZUSATZHYDRAULIK ZWISCH
SCHLAUCH KPL. GH506 1,65M	96 28 576 08	214	1	2 997	91 69 341 08	SCHLAUCHLEITUNGEN OBER
SCHLAUCH KPL. GH663 0,84M	96 72 209 08	225	1	2 997	91 69 341 08	SCHLAUCHLEITUNGEN OBER
SCHLAUCH KPL. GH663 0,8M	96 73 570 08	411	1	2 997	91 69 341 08	SCHLAUCHLEITUNGEN OBER
SCHLAUCH KPL. GH663 1,0M	96 76 905 08	226	1	2 997	91 69 341 08	SCHLAUCHLEITUNGEN OBER
SCHLAUCH KPL. GH663 1,28M	96 76 915 08	375	1	2 997	91 69 341 08	SCHLAUCHLEITUNGEN OBER
SCHLAUCH KPL. GH663 1,42M	96 83 489 08	223	1	2 997	91 69 341 08	SCHLAUCHLEITUNGEN OBER
SCHLAUCH KPL. GH663 1,48M	96 76 902 08	222	1	2 997	91 69 341 08	SCHLAUCHLEITUNGEN OBER
SCHLAUCH KPL. GH663 1,65M	96 76 904 08	224	1	2 997	91 69 341 08	SCHLAUCHLEITUNGEN OBER
SCHLAUCH KPL. GH663 1,8M	96 62 613 08	236	1	2 997	91 69 341 08	SCHLAUCHLEITUNGEN OBER
SCHLAUCH KPL. GH663 2,05M	96 76 906 08	227	1	2 997	91 69 341 08	SCHLAUCHLEITUNGEN OBER
SCHLAUCH KPL. GH663 2,3M	96 80 088 08	237	1	2 997	91 69 341 08	SCHLAUCHLEITUNGEN OBER
SCHLAUCH KPL. HPC 0,6M	92 14 563 08	451	1	2 997	91 69 341 08	SCHLAUCHLEITUNGEN OBER
SCHLAUCH KPL. HPC 0,96M	96 63 509 08	452	1	2 997	91 69 341 08	SCHLAUCHLEITUNGEN OBER
SCHLAUCH KPL. HPC 12,3M	96 54 779 08	455	1	2 997	91 69 341 08	SCHLAUCHLEITUNGEN OBER
SCHLAUCH KPL. HPC 2,55M	96 65 693 08	453	1	2 997	91 69 341 08	SCHLAUCHLEITUNGEN OBER
SCHLAUCH KPL. HPC 2,5M	92 93 211 08	871	1	1 972 304	96 54 953 08	SCHLAUCHLEITUNGEN RAUP
SCHLAUCH KPL. HPC 2,75M	96 62 647 08	454	1	2 997	91 69 341 08	SCHLAUCHLEITUNGEN OBER
SCHLAUCH KPL. HPC 3,0M	96 35 993 08	450	1	2 997	91 69 341 08	SCHLAUCHLEITUNGEN OBER
SCHLAUCH KPL. HPC 5,9M	92 09 034 08	870	1	1 972 304	96 54 953 08	SCHLAUCHLEITUNGEN RAUP
SCHLAUCH KPL. TFS 0,76M	92 12 564 08	(1366)	1	2 990 000	96 70 680 08	VERROHRUNG DRUCKLUFTA
SCHLAUCH KPL. TFS 1,75M	96 47 787 08	275	1	2 997	91 69 341 08	SCHLAUCHLEITUNGEN OBER
SCHLAUCHLEITUNG 2000	11 21 176 9	111	1	2 650	91 76 853 08	HARNSTOFFTANK
SCHLAUCHLEITUNG X535	11 21 141 1	110	1	2 650	91 76 853 08	HARNSTOFFTANK
SCHLAUCHLEITUNGEN 3 DR	96 49 404 08	10	1	2 976 000	96 69 452 08	ZUSATZHYDRAULIK 3 DREH
SCHLAUCHLEITUNGEN ABSTU	96 47 504 08	10	1	1 975 006	96 69 551 08	ZUSATZHYDR.ABSTUETZZYL
SCHLAUCHLEITUNGEN BOLZ	96 46 080 08	95	1	3 976 006	96 88 958 08	ZUSATZHYDR.BOLZENZIEHZ
SCHLAUCHLEITUNGEN BOLZ	96 52 635 08	10	1	2 970 801	96 69 966 08	ZUSATZHYDR.BOLZENZIEHZ
SCHLAUCHLEITUNGEN BOLZ	96 89 075 08	90	1	3 976 003	96 88 966 08	ZUS.HYDR.BOLZENZIEHEINRI
SCHLAUCHLEITUNGEN D-KOP	96 50 881 08	10	1	3 978 011	96 69 774 08	ZUSATZHYDRAULIK SB-KOPFS
SCHLAUCHLEITUNGEN D-RUE	96 50 433 08	10	1	2 978 109	96 69 155 08	ZUSATZHYDR.D-RUECKHALT
SCHLAUCHLEITUNGEN KLIMA	96 78 204 08	500	1	2 831	91 73 139 08	KLIMAANLAGE OW
SCHLAUCHLEITUNGEN LUFTK	96 75 634 08	10	1	2 990 000	96 70 680 08	VERROHRUNG DRUCKLUFTA
SCHLAUCHLEITUNGEN MITTE	96 54 955 08	10	1	1 970 101	96 67 647 08	HYDRAULIK MITTELTEIL
SCHLAUCHLEITUNGEN MON	96 47 912 08	10	1	2 978 007	96 68 931 08	ZUSATZHYDR.MONTAGEEINR
SCHLAUCHLEITUNGEN MON	96 48 196 08	10	1	2 975 041	96 68 924 08	ZUSATZHYDRAULIK MONTAGE
SCHLAUCHLEITUNGEN OBER	91 69 341 08	179	1		LR 1600-2-0	LIEBHERR RAUPENKRAN LR 1
SCHLAUCHLEITUNGEN PUM	96 47 196 08	10	1	2 976 002	96 70 210 08	ZUSATZHYDRAULIK PUMPE
SCHLAUCHLEITUNGEN PUMP	96 75 602 08	10	1	2 977 203	96 67 999 08	ZUSATZHYDRAULIK PUMPE 5+
SCHLAUCHLEITUNGEN RAUPE	96 54 953 08	10	1	1 972 252	96 67 665 08	ZUSATZHYDR.RAUPENTRAEG
SCHLAUCHLEITUNGEN RAUPE	96 54 953 08	10	1	1 972 253	96 67 664 08	ZUSATZHYDR.RAUPENTRAEG
SCHLAUCHLEITUNGEN RAUPE	96 54 954 08	10	1	1 972 303	96 67 667 08	ZUSATZHYDR.RAUPENTRAEG
SCHLAUCHLEITUNGEN RAUPE	96 54 954 08	10	1	1 972 308	96 67 666 08	ZUSATZHYDR.RAUPENTRAEG
SCHLAUCHLEITUNGEN S-RUE	96 70 867 08	10	1	2 978 206	96 69 083 08	ZUSATZHYDR.S-RUECKHALTE
SCHLAUCHLEITUNGEN SCH	96 56 946 08	10	1	3 978 101	96 69 717 08	HYDR.SCHWEBEBALLAST-AN
SCHLAUCHLEITUNGEN WIND	96 47 200 08	10	1	2 975 706	96 67 784 08	ZUSATZHYDRAULIK WINDE 1
SCHLAUCHLEITUNGEN WIND	96 47 201 08	10	1	2 975 114	96 67 649 08	ZUSATZHYDRAULIK WINDE 2

Bezeichnung	Artikel	Pos.	Menge	Seite	Baugruppe	Bezeichnung
SCHLAUCHLEITUNGEN WIND	96 62 897 08	10	1	2 975 153	96 67 814 08	ZUSATZHYDRAULIK WINDE 3
SCHLAUCHLEITUNGEN WIND	96 49 415 08	10	1	2 975 407	96 68 091 08	ZUSATZHYDRAULIK WINDE 6
SCHLAUCHLEITUNGEN ZUGZY	96 50 880 08	10	1	3 978 020	96 69 856 08	ZUSATZHYDRAULIK ZYLINDER
SCHLAUCHLEITUNGEN ZUSA	96 48 195 08	10	1	2 977	96 70 221 08	ZUSATZHYDRAULIK DREHBUE
SCHLAUCHLEITUNGEN ZWIS	96 50 883 08	10	1	3 978 024	96 69 721 08	ZUSATZHYDRAULIK ZWISCH
SCHLAUCHLEITUNGEN ZWISC	96 50 878 08	10	1	3 978 022	96 69 722 08	ZUSATZHYDRAULIK ZWISCH
SCHLAUCHSCHELLE 10//9	55 31 023 08	15	6	2 541	91 71 506 08	ZUSATZHEIZUNG OW
SCHLAUCHSCHELLE 10//9	55 31 023 08	182	1	2 650	91 76 853 08	HARNSTOFFTANK
SCHLAUCHSCHELLE 100-104 S	77 42 237 08	8	2	2 670	91 71 399 08	KRAFTSTOFFBEHAELTER KPL
SCHLAUCHSCHELLE 100-120	55 08 494 08	16	8	2 670	91 71 399 08	KRAFTSTOFFBEHAELTER KPL
SCHLAUCHSCHELLE 100X120	10 03 717 1	2	1	9 739 827	97 39 827	ANSAUGSTUTZEN
SCHLAUCHSCHELLE 12/11-20	55 08 496 08	180	4	2 650	91 76 853 08	HARNSTOFFTANK
SCHLAUCHSCHELLE 12/11-20	55 08 496 08	15	1	2 920 638	96 51 138 08	BEDIENPULT
SCHLAUCHSCHELLE 130-150	77 42 099 08	110	4	2 393	91 69 337 08	LUFTFILTERANLAGE KPL.
SCHLAUCHSCHELLE 130-150	77 42 099 08	181	5	2 393 003	96 69 938 08	LUFTFILTERANLAGE
SCHLAUCHSCHELLE 140-148 S	77 42 118 08	124	1	2 392	91 69 336 08	SCHALLDAEMPFERANLAGE
SCHLAUCHSCHELLE 140-148 S	77 42 118 08	182	3	2 393 003	96 69 938 08	LUFTFILTERANLAGE
SCHLAUCHSCHELLE 158-166 S	77 42 119 08	553	2	2 970 000	96 67 119 08	HYDRAULIK OBERWAGEN
SCHLAUCHSCHELLE 167-175	77 42 852 08	303	2	2 978 007	96 68 931 08	ZUSATZHYDR.MONTAGEEINR
SCHLAUCHSCHELLE 167-175 S	77 42 271 08	126	1	2 392	91 69 336 08	SCHALLDAEMPFERANLAGE
SCHLAUCHSCHELLE 176-184 S	77 42 283 08	183	3	2 393 003	96 69 938 08	LUFTFILTERANLAGE
SCHLAUCHSCHELLE 176-184 S	77 42 283 08	24	2	2 657	91 61 109 08	MONTAGEEINRICHTUNG RA
SCHLAUCHSCHELLE 185-193X	77 42 249 08	184	3	2 393 003	96 69 938 08	LUFTFILTERANLAGE
SCHLAUCHSCHELLE 24-38	77 42 040 08	5	1	2 541 001	96 72 762 08	ZUSATZHEIZUNG VORM.
SCHLAUCHSCHELLE 40-60 W3	55 08 380 08	52	4	2 520 034	96 45 984 08	INNENVERKLEIDUNG
SCHLAUCHSCHELLE 60-80 W3	77 42 143 08	180	5	2 391 001	96 69 507 08	DIESELMOTOR VORM.
SCHLAUCHSCHELLE 60-80 W3	77 42 143 08	180	3	2 391 023	96 69 509 08	KUEHLER VORM.
SCHLAUCHSCHELLE 70/68-73/	10 65 265 7	173	8	2 391 001	96 69 507 08	DIESELMOTOR VORM.
SCHLAUCHSCHELLE 72X20	77 42 139 08	12	1	2 671 004	96 46 305 08	OELBEHAELTER VORM.
SCHLAUCHSCHELLE 74-79X25	77 42 251 08	135	2	2 391 001	96 69 507 08	DIESELMOTOR VORM.
SCHLAUCHSCHELLE 86-91X25	77 42 279 08	172	16	2 391 001	96 69 507 08	DIESELMOTOR VORM.
SCHLAUCHSCHELLE 98-103X	77 42 253 08	171	1	2 391 001	96 69 507 08	DIESELMOTOR VORM.
SCHLAUCHSCHELLE 98-103X	77 42 253 08	191	1	2 391 023	96 69 509 08	KUEHLER VORM.
SCHLAUCHSCHELLE DIN 3017	55 31 684 08	15	2	2 520 032	96 45 980 08	SCHEIBENWISCHANLAGE EIN
SCHLAUCHSCHELLE DIN 3017	46 35 044	14	1	2 670 002	96 72 303 08	KRAFTSTOFFBEHAELTER VO
SCHLAUCHSCHELLE DIN 3017	77 42 086 08	169	10	2 391 001	96 69 507 08	DIESELMOTOR VORM.
SCHLAUCHSCHELLE DIN 3017	77 42 086 08	18	1	2 391 046	96 76 386 08	KRAFTSTOFFFILTER VORM.
SCHLAUCHSCHELLE DIN 3017	77 42 086 08	16	13	2 541	91 71 506 08	ZUSATZHEIZUNG OW
SCHLAUCHSCHELLE DIN 3017	77 42 086 08	181	12	2 650	91 76 853 08	HARNSTOFFTANK
SCHLAUCHSCHELLE DIN 3017	77 42 086 08	13	19	2 832	91 72 008 08	HEIZKLIMAGERAET EINBAU
SCHLAUCHSCHELLE DIN 3017-	77 42 238 08	181	2	2 391 001	96 69 507 08	DIESELMOTOR VORM.
SCHLAUCHSCHELLE DIN 3017-	77 42 238 08	195	2	2 391 023	96 69 509 08	KUEHLER VORM.
SCHLAUCHSTUTZEN	11 11 065 7	1	1	9 739 819	97 39 819	SCHLAUCHSTUTZEN
SCHLAUCHSTUTZEN	97 39 819	67	1	X1100933	11 00 933 6	DIESELMOTOR
SCHLAUCHSTUTZEN	97 39 868	66	1	X1100933	11 00 933 6	DIESELMOTOR
SCHLAUCHSTUTZEN 18 M22x	11 10 047 3	1	2	9 739 868	97 39 868	SCHLAUCHSTUTZEN
SCHLAUCHSTUTZEN DIN 7432	47 66 066 08	445	1	2 391 001	96 69 507 08	DIESELMOTOR VORM.
SCHLAUCHSTUTZEN DN5/GER	47 66 094 08	554	1	2 990 000	96 70 680 08	VERROHRUNG DRUCKLUFTA
SCHLAUCHTUELLE DN10/GE	10 35 542 2	122	2	2 650	91 76 853 08	HARNSTOFFTANK
SCHLAUCHTUELLE DN12/GE	11 08 876 4	123	2	2 650	91 76 853 08	HARNSTOFFTANK
SCHLAUCHTUELLE DN6/GERA	11 00 013 5	121	2	2 650	91 76 853 08	HARNSTOFFTANK
SCHLAUCHVERBINDUNG SAL	55 06 247 08	(1)	1	2 391 001	96 69 507 08	DIESELMOTOR VORM.
SCHLAUCHVERSCHRAUBUNG	60 24 414 08	271	1	1 920 403	96 48 707 08	KLEMMKASTEN KPL.
SCHLAUCHVERSCHRAUBUNG	60 24 414 08	271	1	1 920 417	96 48 703 08	KLEMMKASTEN KPL.
SCHLAUCHVERSCHRAUBUNG	60 24 411 08	287	1	2 920 448	96 76 055 08	KLEMMKASTEN KPL.
SCHLAUCHVERSCHRAUBUNG	60 24 411 08	509	1	2 920 454	96 73 321 08	KABELSTRANG
SCHLAUCHVERSCHRAUBUNG	60 24 411 08	510	1	2 920 462	96 73 318 08	KABELSTRANG
SCHLAUCHVERSCHRAUBUNG	60 24 412 08	288	3	2 920 448	96 76 055 08	KLEMMKASTEN KPL.
SCHLAUCHVERSCHRAUBUNG	60 24 413 08	17	1	1 920 418	96 48 687 08	KLEMMKASTEN KPL.
SCHLAUCHVERSCHRAUBUNG	60 24 413 08	283	1	2 920 448	96 76 055 08	KLEMMKASTEN KPL.

Bezeichnung	Artikel	Pos.	Menge	Seite	Baugruppe	Bezeichnung
SCHLEIFBUEGELHALTER	69 10 431 08	14	68	6 909 010	69 09 010 08	SCHLEIFRINGUEBERTRAEGE
SCHLEIFRING	10 41 178 0	14	1	X1002800	10 02 800 2	LEITUNGSTROMMEL
SCHLEIFRING	10 41 178 1	15	7	X1002800	10 02 800 2	LEITUNGSTROMMEL
SCHLEIFRING	57 14 224 08	9	4	6 909 010	69 09 010 08	SCHLEIFRINGUEBERTRAEGE
SCHLEIFRING 60X2 2,5²	10 11 484 3	11	46	6 909 010	69 09 010 08	SCHLEIFRINGUEBERTRAEGE
SCHLEIFRINGKOERPER EINBA	96 72 042 08	2	1	1 130 032	91 68 958 08	DREHDURCHFUEHRUNG
SCHLEIFRINGUEBERTRAEG	69 09 010 08	10	1	1 920 305	96 72 042 08	SCHLEIFRINGKOERPER EINBA
SCHLIESSANLAGE SCHIEBET	96 80 809 08	10	1	2 522	91 74 320 08	SCHIEBETUER KPL.
SCHLIESSBOLZEN	11 00 598 8	4	1	2 522 011	96 80 809 08	SCHLIESSANLAGE
SCHLITTEN KPL.	96 47 880 08	3	2	2 522 013	96 45 883 08	FUEHRUNG VORM.
SCHLITZMUTTER	57 13 475 08	3	1	X1106600	11 06 600 1	WINDGESCHWINDIGKEITSGE
SCHLUESSELRING 25 EDELST	70 42 141 08	303	8	1 970 101	96 67 647 08	HYDRAULIK MITTELTEIL
SCHLUESSELRING 25 EDELST	70 42 141 08	301	2	1 972 252	96 67 665 08	ZUSATZHYDR.RAUPENTRAEG
SCHLUESSELRING 25 EDELST	70 42 141 08	300	2	1 972 253	96 67 664 08	ZUSATZHYDR.RAUPENTRAEG
SCHLUESSELRING 25 EDELST	70 42 141 08	301	38	2 970 000	96 67 119 08	HYDRAULIK OBERWAGEN
SCHLUESSELRING 25 EDELST	70 42 141 08	303	7	2 975 114	96 67 649 08	ZUSATZHYDRAULIK WINDE 2
SCHLUESSELRING 25 EDELST	70 42 141 08	300	14	2 975 153	96 67 814 08	ZUSATZHYDRAULIK WINDE 3
SCHLUESSELRING 25 EDELST	70 42 141 08	301	23	2 975 173	96 68 161 08	ZUSATZHYDR.GITTER-WINDE
SCHLUESSELRING 25 EDELST	70 42 141 08	304	7	2 975 407	96 68 091 08	ZUSATZHYDRAULIK WINDE 6
SCHLUESSELRING 25 EDELST	70 42 141 08	303	7	2 975 706	96 67 784 08	ZUSATZHYDRAULIK WINDE 1
SCHLUESSELRING 25 EDELST	70 42 141 08	301	8	2 977	96 70 221 08	ZUSATZHYDRAULIK DREHBUE
SCHLUESSELRING 25 EDELST	70 42 141 08	300	7	2 977 203	96 67 999 08	ZUSATZHYDRAULIK PUMPE 5+
SCHLUESSELRING 25 EDELST	70 42 141 08	301	2	2 978 007	96 68 931 08	ZUSATZHYDR.MONTAGEEINR
SCHLUESSELRING 25 EDELST	70 42 141 08	301	3	2 978 109	96 69 155 08	ZUSATZHYDR.D-RUECKHALT
SCHLUESSELRING 25 EDELST	70 42 141 08	300	4	2 978 206	96 69 083 08	ZUSATZHYDR.S-RUECKHALTE
SCHLUESSELRING 25 EDELST	70 42 141 08	300	3	3 978 011	96 69 774 08	ZUSATZHYDRAULIK SB-KOPFS
SCHLUESSELRING 25 EDELST	70 42 141 08	301	6	3 978 022	96 69 722 08	ZUSATZHYDRAULIK ZWISCH
SCHLUESSELRING 25 EDELST	70 42 141 08	300	6	3 978 024	96 69 721 08	ZUSATZHYDRAULIK ZWISCH
SCHLUESSELRING 25 EDELST	70 42 141 08	300	5	3 978 101	96 69 717 08	HYDR.SCHWEBEBALLAST-AN
SCHLUSSBREMSLEUCHTE 5/2	60 71 131 08	3	2	2 920 931	96 59 398 08	WARNLEUCHTE
SCHMIERNIPPEL DIN 71412 A	77 43 009 08	6	1	2 550 008	96 47 628 08	HALTER KPL.
SCHMIERNIPPEL DIN 71412 A	77 43 009 08	6	1	2 550 009	96 47 645 08	HALTER KPL.
SCHMIERNIPPEL DIN 71412 C	51 07 481 08	940	1	X1134739	11 34 739 6	SEILTROMMEL
SCHNELLVERBINDUNG RDK	91 72 719 08	307	1		LR 1600-2-0	LIEBHERR RAUPENKRAN LR 1
SCHOTTVERSCHRAUBUNG	10 44 339 9	5	4	9 739 882	97 39 882	KUEHLMITTELLEITUNGEN
SCHRAUBE	10 41 274 6	13	1	9 640 276	96 40 276 08	ANSCHLUSSBLOCK
SCHRAUBE	51 10 529 08	20	2	5 104 019	51 04 019 08	UMSCHALTVENTIL
SCHRAUBE 3/8"-24NFX7 1/4" 1	10 35 393 0	(2)	4	2 970 000	96 67 119 08	HYDRAULIK OBERWAGEN
SCHRAUBE AEHNL.ISO 4017 U	40 97 516 08	349	8	2 391 001	96 69 507 08	DIESELMOTOR VORM.
SCHRAUBE K4X12 ST A3K	10 01 904 0	29	8	2 502	91 72 033 08	STEUERSTAND
SCHRAUBE K4X12 ST A3K	10 01 904 0	5	4	2 832	91 72 008 08	HEIZKLIMAGERAET EINBAU
SCHRAUBE M3X34 ST	60 23 341 08	510	4	2 533 095	96 71 987 08	KABELSTRANG
SCHRAUBE M6 10.9 MAN183-	11 12 353 4	3	6	9 739 789	97 39 789	OELSPRITZDUESE
SCHRAUBE M6X16 Z1-ST-T30	11 11 060 1	17	2	9 739 806	97 39 806	OELMODUL
SCHRAUBE M8X15 VERZ	40 98 312 08	3	4	2 631 003	96 54 406 08	AUFSTIEG VORM.
SCHRAUBENDREHER 3,5 CRV	79 00 320 08	13	1	1 750	91 52 395 08	WERKZEUG
SCHRAUBENDREHER 4,5	88 52 004 08	14	1	1 750	91 52 395 08	WERKZEUG
SCHRAUBENDREHER 5,5 CRV	79 00 323 08	15	1	1 750	91 52 395 08	WERKZEUG
SCHRAUBENSICHERUNG 50M	81 12 057 08	109	1	X1013170	10 13 170 7	STEUERGERAET ANBAU
SCHRAUBKAPPE	51 06 623 08	2	1	5 708 320	57 08 320 08	FILTERDECKEL
SCHRAUBKARABINER OVAL	10 47 304 0	3	2	2 311 001	96 25 639 08	HUBENDSCHALTER GEWICHT
SCHRAUBSTOPFEN	10 41 275 3	5	1	9 640 277	96 40 277 08	WEGESCHIEBER
SCHRUMPFSCHLAUCH 12/2,5	10 42 965 2	288	0.4	2 533 095	96 71 987 08	KABELSTRANG
SCHRUMPFSCHLAUCH 17,8/4	10 44 116 7	291	0.1	2 533 095	96 71 987 08	KABELSTRANG
SCHRUMPFSCHLAUCH 44,4/7	11 12 316 8	(294)	0.15	2 920 581	96 54 405 08	KLEMMKASTEN SA-BOCK VO
SCHRUMPFSCHLAUCH 6/1,4X	10 42 965 1	287	0.6	2 533 095	96 71 987 08	KABELSTRANG
SCHUTZBLECH 4X307X778 S31	97 65 557 08	4	3	2 350	91 79 269 08	DREHWERK
SCHUTZBLECH SCHWK.	96 44 241 08	18	1	2 310	91 63 405 08	WINDE 1
SCHUTZBLECH SCHWK.	96 44 241 08	18	1	2 320	91 63 406 08	WINDE 2
SCHUTZBLECH SCHWK.	96 44 242 08	19	1	2 310	91 63 405 08	WINDE 1

Bezeichnung	Artikel	Pos.	Menge	Seite	Baugruppe	Bezeichnung
SCHUTZBLECH SCHWK.	96 44 242 08	19	1	2 320	91 63 406 08	WINDE 2
SCHUTZBLECH SCHWK. LINK	96 50 779 08	32	1	2 340	91 63 407 08	WINDE 4 EINZIEHWERK
SCHUTZBLECH SCHWK. REC	96 50 778 08	31	1	2 340	91 63 407 08	WINDE 4 EINZIEHWERK
SCHUTZGITTER	11 10 096 3	9	2	X1106606	11 06 606 1	KUEHLERANLAGE
SCHUTZGITTER	61 04 133 08	11	2	2 913 102	92 32 870 08	LUEFTEREINHEIT
SCHUTZHAUBE V2A	10 04 105 3	19	2	2 925 018	96 64 860 08	AUSRUESTUNG KAMERA DRE
SCHUTZKAPPE	77 90 201 08	2	6	1 830 102	92 26 483 08	KLEMMBRETT VORM.
SCHUTZKAPPE 16POL	60 56 181 08	(502)	1	2 920 369	96 54 235 08	KLEMMKASTEN KPL.
SCHUTZKAPPE 24POL	60 56 180 08	(502)	1	2 920 369	96 54 235 08	KLEMMKASTEN KPL.
SCHUTZKAPPE A240	69 24 046 08	3	1	2 920 596	96 64 597 08	BLINDSTECKER
SCHUTZKAPPE A240	69 24 046 08	1	1	6 909 010	69 09 010 08	SCHLEIFRINGUEBERTRAEGE
SCHUTZKAPPE MS A240	69 18 128 08	(504)	1	2 920 581	96 54 405 08	KLEMMKASTEN SA-BOCK VO
SCHUTZKAPPE MS A240	69 18 129 08	39	1	2 920 369	96 54 235 08	KLEMMKASTEN KPL.
SCHUTZKAPPE MS A240	69 18 129 08	290	1	3 930 638	96 74 840 08	KLEMMKASTEN
SCHUTZKAPPE MS A240	69 18 129 08	(504)	1	3 930 734	96 54 401 08	KLEMMKASTEN
SCHUTZKAPPE MS A240	69 18 129 08	2	1	6 909 010	69 09 010 08	SCHLEIFRINGUEBERTRAEGE
SCHUTZWALZE KPL.	92 88 302 08	10	1	3 211	91 75 365 08	S-ANLENKSTUECK
SCHUTZWALZE KPL.	96 46 978 08	8	1	3 211	91 75 365 08	S-ANLENKSTUECK
SCHUTZWALZE KPL.	96 46 978 08	7	2	3 370	91 63 409 08	WINDE 6
SCHUTZWALZE KPL.	96 46 979 08	9	1	3 211	91 75 365 08	S-ANLENKSTUECK
SCHUTZWALZE KPL. SPF	92 70 642 08	65	1	2 550 001	96 85 596 08	SA-BOCK VORM.
SCHUTZWALZE KPL. SPF	96 18 667 08	4	2	3 350	91 63 410 08	WINDE 3
SCHUTZWALZE SCHWK.	92 38 783 08	(1)	1	3 350	91 63 410 08	WINDE 3
SCHUTZWALZE WINDE 1-2	96 61 008 08	37	1	2 320	91 63 406 08	WINDE 2
SCHWEBEBALLAST	91 68 438 08	346	1		LR 1600-2-0	LIEBHERR RAUPENKRAN LR 1
SCHWENKARM SCHWK.	96 46 383 08	3	1	2 810	91 72 335 08	KRANFUEHRERKABINE KPL.
SCHWENKRAHMEN VERZ	61 10 470 08	1	1	2 932 001	96 81 042 08	RELAISSTEUERUNG
SCHWINGUNGSDAEMPFER	11 11 038 2	9	1	9 739 794	97 39 794	KURBELWELLE
SCHWINGUNGSDAEMPFER	55 04 515 08	105	2	2 391 001	96 69 507 08	DIESELMOTOR VORM.
SCHWINGUNGSDAEMPFER	55 04 516 08	106	2	2 391 001	96 69 507 08	DIESELMOTOR VORM.
SCHWUNGRAD	11 11 038 3	1	1	9 739 796	97 39 796	SCHWUNGRAD
SCHWUNGRAD	97 39 796	23	1	X1100933	11 00 933 6	DIESELMOTOR
SCR-MODUL GAS	11 00 889 4	100	1	2 392	91 69 336 08	SCHALLDAEMPFERANLAGE
SEAL-LOCK-BUNDMUTTER M	70 05 072	18	1	X1042876	10 42 876 7	VERSTELLMOTOR
SEAL-LOCK-BUNDMUTTER M6	73 61 600	21	1	X1065300	10 65 300 9	STEUERTEIL
SEAL-LOCK-BUNDMUTTER M	70 27 052	49	1	X1065300	10 65 300 9	STEUERTEIL
SEAL-LOCK-BUNDMUTTER M8	70 05 071	14	1	5 715 140	57 15 140 08	ABSCHALTVENTIL
SEAL-LOCK-BUNDMUTTER M8	70 05 071	14	1	5 715 146	57 15 146 08	ABSCHALTVENTIL
SEAL-LOCK-BUNDMUTTER M8	70 05 071	14	1	5 718 995	57 18 995 08	ABSCHALTVENTIL
SEAL-LOCK-BUNDMUTTER M8	70 05 071	11	1	5 719 008	57 19 008 08	REGLERELEMENT
SEAL-LOCK-BUNDMUTTER M8	70 05 071	11	1	X1047220	10 47 220 2	REGLERELEMENT
SECHSKANTBUNDMUTTER	10 22 273 2	4	4	9 739 874	97 39 874	ATL-ANBAU
SECHSKANTBUNDMUTTER M	11 16 092 2	21	1	9 739 844	97 39 844	DREHSTROMGENERATOR
SECHSKANTMUTTER DIN 985	41 19 011 08	11	4	2 730	91 61 966 08	GRUNDPLATTE DREHBUEHNE
SECHSKANTMUTTER DIN 985	41 19 011 08	10	8	2 810	91 72 335 08	KRANFUEHRERKABINE KPL.
SECHSKANTMUTTER DIN 985	41 19 006 08	69	12	1 401	91 58 478 08	RAUPENTRAEGER LI.
SECHSKANTMUTTER DIN 985	41 19 006 08	69	12	1 411	91 69 968 08	RAUPENTRAEGER RE.
SECHSKANTMUTTER DIN 985	41 19 006 08	100	9	2 550 001	96 85 596 08	SA-BOCK VORM.
SECHSKANTMUTTER DIN 985	41 19 006 08	17	4	2 925 203	96 52 153 08	KAMERAANBAU S-ANLENKSTU
SECHSKANTMUTTER DIN 985	41 19 006 08	49	4	3 211	91 75 365 08	S-ANLENKSTUECK
SECHSKANTMUTTER DIN 985	41 19 006 08	35	8	3 745	91 68 438 08	SCHWEBEBALLAST
SECHSKANTMUTTER DIN 985	41 19 012 08	352	4	2 391 044	96 70 357 08	BEFESTIGUNGSTEILE DRUC
SECHSKANTMUTTER DIN 985	41 19 007 08	14	2	2 340	91 63 407 08	WINDE 4 EINZIEHWERK
SECHSKANTMUTTER DIN 985	41 19 007 08	353	6	2 391 001	96 69 507 08	DIESELMOTOR VORM.
SECHSKANTMUTTER DIN 985	41 19 007 08	353	2	2 391 023	96 69 509 08	KUEHLER VORM.
SECHSKANTMUTTER DIN 985	41 19 007 08	353	2	2 392	91 69 336 08	SCHALLDAEMPFERANLAGE
SECHSKANTMUTTER DIN 985	41 19 007 08	352	2	2 650	91 76 853 08	HARNSTOFFTANK
SECHSKANTMUTTER DIN 985	41 19 007 08	73	8	3 211	91 75 365 08	S-ANLENKSTUECK
SECHSKANTMUTTER DIN 985	41 19 007 08	32	4	3 215 005	91 52 846 08	ROLLENSATZ
SECHSKANTMUTTER DIN 985	41 19 007 08	32	4	3 215 006	91 52 847 08	ROLLENSATZ

Bezeichnung	Artikel	Pos.	Menge	Seite	Baugruppe	Bezeichnung
SECHSKANTMUTTER DIN 985	41 19 007 08	17	4	3 292	91 63 429 08	D-RUECKHALTESICHERUNG
SECHSKANTMUTTER DIN 985	41 19 007 08	13	16	3 370	91 63 409 08	WINDE 6
SECHSKANTMUTTER DIN 985	41 19 007 08	14	4	3 714 008	96 49 266 08	VERSTELLFLASCHE KPL.
SECHSKANTMUTTER DIN 985	41 19 013 08	304	2	2 976 000	96 69 452 08	ZUSATZHYDRAULIK 3 DREH
SECHSKANTMUTTER DIN 985	41 19 013 08	50	4	3 745	91 68 438 08	SCHWEBEBALLAST
SECHSKANTMUTTER DIN 985	41 19 014 08	354	4	2 391 001	96 69 507 08	DIESELMOTOR VORM.
SECHSKANTMUTTER DIN 985	41 19 009 08	4	162	1 300 011	96 52 137 08	BODENPLATTEN VORM.
SECHSKANTMUTTER DIN 985	41 19 009 08	25	1	2 391 040	96 75 829 08	KUPPLUNGSSTELLER
SECHSKANTMUTTER DIN 985	41 19 009 08	13	1	2 657	91 61 109 08	MONTAGEEINRICHTUNG RA
SECHSKANTMUTTER DIN 985	41 19 009 08	9	1	3 211 003	96 46 986 08	STANGE KPL.
SECHSKANTMUTTER DIN 985	41 19 009 08	(5)	2	3 214	91 63 420 08	SW-KOPFSTUECK
SECHSKANTMUTTER DIN 985	41 19 009 08	19	2	3 214	91 63 420 08	SW-KOPFSTUECK
SECHSKANTMUTTER DIN 985	41 19 009 08	10	1	3 220 501	96 43 440 08	STANGE KPL.
SECHSKANTMUTTER DIN 985	41 19 009 08	10	1	3 225 200	96 48 679 08	STANGE KPL.
SECHSKANTMUTTER DIN 985	41 19 009 08	15	4	3 292	91 63 429 08	D-RUECKHALTESICHERUNG
SECHSKANTMUTTER DIN 985	41 19 009 08	10	1	3 561 003	96 45 222 08	STANGE KPL.
SECHSKANTMUTTER DIN 985	41 19 009 08	16	1	3 711	91 68 435 08	MASTNASE
SECHSKANTMUTTER DIN 985	41 19 009 08	10	1	3 713 012	96 50 197 08	STANGE KPL.
SECHSKANTMUTTER DIN 985	41 19 009 08	6	2	3 714 013	96 49 270 08	LASCHE KPL.
SECHSKANTMUTTER DIN 985	41 19 009 08	7	1	3 714 013	96 59 083 08	LASCHE KPL.
SECHSKANTMUTTER DIN 985	41 19 009 08	5	1	3 714 014	96 49 456 08	LASCHE KPL.
SECHSKANTMUTTER DIN 985	41 19 009 08	(10)	1	3 715	91 69 506 08	D-ZWISCHENSTUECK
SECHSKANTMUTTER DIN 985	41 19 009 08	10	1	3 716 001	96 49 159 08	STANGE KPL.
SECHSKANTMUTTER DIN 985	41 19 024 08	11	2	2 550 005	96 45 680 08	STANGE KPL.
SECHSKANTMUTTER DIN 985	41 19 024 08	5	4	3 745 011	96 49 677 08	LASCHE KPL.
SECHSKANTMUTTER DIN 985	41 19 026 08	104	2	3 713	91 75 366 08	D-ANLENKSTUECK
SECHSKANTMUTTER DIN 985	41 19 025 08	17	6	3 714 009	96 49 267 08	VERSTELLFLASCHE KPL.
SECHSKANTMUTTER DIN 985	41 19 001 08	29	4	2 533 020	96 71 980 08	ARMATUREN RE.
SECHSKANTMUTTER DIN 985	41 19 001 08	12	10	2 913	91 32 850 08	LICCON KONSOLE LCD2
SECHSKANTMUTTER DIN 985	41 19 001 08	6	2	2 913 005	96 28 696 08	INNENGEHAEUSE VORM.
SECHSKANTMUTTER DIN 985	41 19 001 08	4	6	2 913 006	96 20 732 08	LUEFTERBLECH VORM.
SECHSKANTMUTTER DIN 985	41 19 001 08	12	10	2 913 009	91 04 705 08	LICCON KONSOLE LCD3
SECHSKANTMUTTER DIN 985	41 19 001 08	44	8	2 920 369	96 54 235 08	KLEMMKASTEN KPL.
SECHSKANTMUTTER DIN 985	41 19 002 08	40	10	2 631	91 73 333 08	LAUFSTEG DREHBUEHNE
SECHSKANTMUTTER DIN 985	41 19 002 08	350	1	2 650 001	96 73 053 08	HARNSTOFFTANK VORM.
SECHSKANTMUTTER DIN 985	41 19 002 08	7	8	2 913 102	92 32 870 08	LUEFTEREINHEIT
SECHSKANTMUTTER DIN 985	41 19 002 08	45	60	2 932 160	96 90 849 08	SCHALTSCHRANK MECH.
SECHSKANTMUTTER DIN 985	41 19 002 08	5	3	3 780 265	96 70 515 08	WINDWARNUNG VORM.
SECHSKANTMUTTER DIN 985	41 19 003 08	29	4	2 260	91 74 253 08	BATTERIELAGERUNG
SECHSKANTMUTTER DIN 985	41 19 003 08	5	4	2 260 009	96 46 972 08	KLAPPE VORM.
SECHSKANTMUTTER DIN 985	41 19 003 08	33	2	2 533 020	96 71 980 08	ARMATUREN RE.
SECHSKANTMUTTER DIN 985	41 19 003 08	58	2	2 631	91 73 333 08	LAUFSTEG DREHBUEHNE
SECHSKANTMUTTER DIN 985	41 19 003 08	350	16	2 859	91 69 351 08	GERAEUSCHDAEMMUNG
SECHSKANTMUTTER DIN 985	41 19 003 08	350	8	2 859 005	96 70 695 08	KLAPPE VORM.
SECHSKANTMUTTER DIN 985	41 19 004 08	22	13	2 260	91 74 253 08	BATTERIELAGERUNG
SECHSKANTMUTTER DIN 985	41 19 004 08	13	6	2 260 006	96 58 435 08	BATTERIEKASTEN VORM.
SECHSKANTMUTTER DIN 985	41 19 004 08	350	16	2 391 023	96 69 509 08	KUEHLER VORM.
SECHSKANTMUTTER DIN 985	41 19 004 08	5	5	2 391 036	96 23 055 08	DECKEL VORM.
SECHSKANTMUTTER DIN 985	41 19 004 08	33	1	2 391 040	96 75 829 08	KUPPLUNGSSTELLER
SECHSKANTMUTTER DIN 985	41 19 004 08	350	4	2 392	91 69 336 08	SCHALLDAEMPFERANLAGE
SECHSKANTMUTTER DIN 985	41 19 004 08	23	8	2 550	91 71 350 08	SA-BOCK
SECHSKANTMUTTER DIN 985	41 19 004 08	59	6	2 550 001	96 85 596 08	SA-BOCK VORM.
SECHSKANTMUTTER DIN 985	41 19 004 08	14	6	2 932 166	92 68 911 08	VERTEILER MASSE
SECHSKANTMUTTER DIN 985	41 19 004 08	57	10	3 211	91 75 365 08	S-ANLENKSTUECK
SECHSKANTMUTTER DIN 985	41 19 004 08	44	4	3 214	91 63 420 08	SW-KOPFSTUECK
SECHSKANTMUTTER DIN 985	41 19 004 08	34	17	3 220	91 70 738 08	S-ZWISCHENSTUECK
SECHSKANTMUTTER DIN 985	41 19 004 08	34	22	3 223	91 60 904 08	S-ZWISCHENSTUECK
SECHSKANTMUTTER DIN 985	41 19 004 08	34	22	3 223	91 70 741 08	S-ZWISCHENSTUECK
SECHSKANTMUTTER DIN 985	41 19 004 08	34	22	3 223 011	91 77 456 08	S-ZWISCHENSTUECK
SECHSKANTMUTTER DIN 985	41 19 004 08	34	22	3 223 100	91 70 743 08	S-ZWISCHENSTUECK

Bezeichnung	Artikel	Pos.	Menge	Seite	Baugruppe	Bezeichnung
SECHSKANTMUTTER DIN 985	41 19 004 08	32	17	3 225	91 57 045 08	SL-REDUZIERSTUECK
SECHSKANTMUTTER DIN 985	41 19 004 08	9	20	3 715	91 69 506 08	D-ZWISCHENSTUECK
SECHSKANTMUTTER DIN 985	41 19 004 08	9	25	3 716	91 69 507 08	D-ZWISCHENSTUECK
SECHSKANTMUTTER DIN 985	41 19 004 08	16	2	3 780 870	91 69 146 08	FLUG-U.WINDWARNUNG
SECHSKANTMUTTER DIN 985	41 19 004 08	304	3	3 978 022	96 69 722 08	ZUSATZHYDRAULIK ZWISCH
SECHSKANTMUTTER DIN 985	41 19 004 08	304	3	3 978 024	96 69 721 08	ZUSATZHYDRAULIK ZWISCH
SECHSKANTMUTTER DIN 985	41 19 030 08	22	8	2 925 402	96 58 855 08	KAMERAANBAU DREHBUEHN
SECHSKANTMUTTER DIN 985	41 19 010 08	30	8	2 260	91 74 253 08	BATTERIELAGERUNG
SECHSKANTMUTTER DIN 985	41 19 005 08	15	4	1 130 008	91 58 624 08	RAUPENMITTELTEIL
SECHSKANTMUTTER DIN 985	41 19 005 08	62	2	1 401	91 58 478 08	RAUPENTRAEGER LI.
SECHSKANTMUTTER DIN 985	41 19 005 08	62	2	1 411	91 69 968 08	RAUPENTRAEGER RE.
SECHSKANTMUTTER DIN 985	41 19 005 08	12	40	1 631 100	91 61 483 08	LAUFSTEG RAUPENFAHRWER
SECHSKANTMUTTER DIN 985	41 19 005 08	6	3	2 260 006	96 58 435 08	BATTERIEKASTEN VORM.
SECHSKANTMUTTER DIN 985	41 19 005 08	351	42	2 391 001	96 69 507 08	DIESELMOTOR VORM.
SECHSKANTMUTTER DIN 985	41 19 005 08	351	16	2 391 023	96 69 509 08	KUEHLER VORM.
SECHSKANTMUTTER DIN 985	41 19 005 08	46	2	2 391 040	96 75 829 08	KUPPLUNGSSTELLER
SECHSKANTMUTTER DIN 985	41 19 005 08	350	9	2 391 041	96 69 508 08	OELKUEHLER VORM.
SECHSKANTMUTTER DIN 985	41 19 005 08	350	9	2 391 044	96 70 357 08	BEFESTIGUNGSTEILE DRUC
SECHSKANTMUTTER DIN 985	41 19 005 08	351	6	2 392	91 69 336 08	SCHALLDAEMPFERANLAGE
SECHSKANTMUTTER DIN 985	41 19 005 08	350	15	2 393 003	96 69 938 08	LUFTFILTERANLAGE
SECHSKANTMUTTER DIN 985	41 19 005 08	3	4	2 503 100	91 55 873 08	NOTSITZ
SECHSKANTMUTTER DIN 985	41 19 005 08	10	2	2 522 013	96 45 883 08	FUEHRUNG VORM.
SECHSKANTMUTTER DIN 985	41 19 005 08	26	8	2 541	91 71 506 08	ZUSATZHEIZUNG OW
SECHSKANTMUTTER DIN 985	41 19 005 08	13	1	2 541 001	96 72 762 08	ZUSATZHEIZUNG VORM.
SECHSKANTMUTTER DIN 985	41 19 005 08	21	4	2 550 001	96 85 596 08	SA-BOCK VORM.
SECHSKANTMUTTER DIN 985	41 19 005 08	4	4	2 631 003	96 54 406 08	AUFSTIEG VORM.
SECHSKANTMUTTER DIN 985	41 19 005 08	350	25	2 650	91 76 853 08	HARNSTOFFTANK
SECHSKANTMUTTER DIN 985	41 19 005 08	17	2	2 671	91 52 798 08	OELBEHAELTER KPL.
SECHSKANTMUTTER DIN 985	41 19 005 08	5	1	2 790	91 60 975 08	SPIEGELANBAU KRANFUEHR
SECHSKANTMUTTER DIN 985	41 19 005 08	6	6	2 810 001	96 74 933 08	KRANFUEHRERKABINE VORM
SECHSKANTMUTTER DIN 985	41 19 005 08	356	70	2 859	91 69 351 08	GERAEUSCHDAEMMUNG
SECHSKANTMUTTER DIN 985	41 19 005 08	5	3	2 925 203	96 52 153 08	KAMERAANBAU S-ANLENKSTU
SECHSKANTMUTTER DIN 985	41 19 005 08	7	4	2 932 160	96 90 849 08	SCHALTSCHRANK MECH.
SECHSKANTMUTTER DIN 985	41 19 005 08	33	190	3 211	91 75 365 08	S-ANLENKSTUECK
SECHSKANTMUTTER DIN 985	41 19 005 08	23	17	3 214	91 63 420 08	SW-KOPFSTUECK
SECHSKANTMUTTER DIN 985	41 19 005 08	35	70	3 220	91 70 738 08	S-ZWISCHENSTUECK
SECHSKANTMUTTER DIN 985	41 19 005 08	35	82	3 223	91 60 904 08	S-ZWISCHENSTUECK
SECHSKANTMUTTER DIN 985	41 19 005 08	35	82	3 223	91 70 741 08	S-ZWISCHENSTUECK
SECHSKANTMUTTER DIN 985	41 19 005 08	35	82	3 223 011	91 77 456 08	S-ZWISCHENSTUECK
SECHSKANTMUTTER DIN 985	41 19 005 08	35	81	3 223 100	91 70 743 08	S-ZWISCHENSTUECK
SECHSKANTMUTTER DIN 985	41 19 005 08	37	63	3 225	91 57 045 08	SL-REDUZIERSTUECK
SECHSKANTMUTTER DIN 985	41 19 005 08	4	8	3 291	91 76 915 08	S-RUECKHALTESICHERUNG
SECHSKANTMUTTER DIN 985	41 19 005 08	9	8	3 292	91 63 429 08	D-RUECKHALTESICHERUNG
SECHSKANTMUTTER DIN 985	41 19 005 08	34	2	3 711	91 68 435 08	MASTNASE
SECHSKANTMUTTER DIN 985	41 19 005 08	18	194	3 713	91 75 366 08	D-ANLENKSTUECK
SECHSKANTMUTTER DIN 985	41 19 005 08	48	110	3 714	91 63 428 08	D-KOPFSTUECK
SECHSKANTMUTTER DIN 985	41 19 005 08	4	4	3 714 017	96 50 752 08	AUFLAGE KPL.
SECHSKANTMUTTER DIN 985	41 19 005 08	10	104	3 715	91 69 506 08	D-ZWISCHENSTUECK
SECHSKANTMUTTER DIN 985	41 19 005 08	10	200	3 716	91 69 507 08	D-ZWISCHENSTUECK
SECHSKANTMUTTER DIN 985	41 19 005 08	30	24	3 745	91 68 438 08	SCHWEBEBALLAST
SECHSKANTMUTTER DIN 985	41 19 031 08	74	13	2 520	91 72 029 08	KABINE VERGLAST
SECHSKANTMUTTER ISO 4032	41 15 047 08	22	3	2 350	91 79 269 08	DREHWERK
SECHSKANTMUTTER ISO 403	41 15 031 03	15	2	X1041267	10 41 267 8	ENDPLATTE
SECHSKANTMUTTER ISO 403	41 15 144 08	352	6	2 391 001	96 69 507 08	DIESELMOTOR VORM.
SECHSKANTMUTTER ISO 403	41 15 144 08	24	2	2 391 040	96 75 829 08	KUPPLUNGSSTELLER
SECHSKANTMUTTER ISO 403	41 15 144 08	351	12	2 391 041	96 69 508 08	OELKUEHLER VORM.
SECHSKANTMUTTER ISO 403	41 15 144 08	32	2	2 502	91 72 033 08	STEUERSTAND
SECHSKANTMUTTER ISO 403	41 15 144 08	36	2	2 711	91 52 800 08	ZENTRALSCHMIERANLAGE O
SECHSKANTMUTTER ISO 403	41 15 144 08	17	4	2 925 204	92 16 990 08	KAMERAANBAU D-ANLENKS
SECHSKANTMUTTER ISO 403	41 15 144 08	300	2	2 975 041	96 68 924 08	ZUSATZHYDRAULIK MONTAGE

Bezeichnung	Artikel	Pos.	Menge	Seite	Baugruppe	Bezeichnung
SECHSKANTMUTTER ISO 403	41 15 144 08	34	8	3 713	91 75 366 08	D-ANLENKSTUECK
SECHSKANTMUTTER ISO 403	41 15 144 08	73	16	3 714	91 63 428 08	D-KOPFSTUECK
SECHSKANTMUTTER ISO 403	41 15 143 08	16	1	1 130 032	91 68 958 08	DREHDURCHFUEHRUNG
SECHSKANTMUTTER ISO 403	41 15 143 08	22	4	2 310	91 63 405 08	WINDE 1
SECHSKANTMUTTER ISO 403	41 15 143 08	22	4	2 320	91 63 406 08	WINDE 2
SECHSKANTMUTTER ISO 403	41 15 143 08	351	2	2 391	91 69 334 08	DIESELMOTOR KPL.
SECHSKANTMUTTER ISO 403	41 15 143 08	13	1	2 550 008	96 47 628 08	HALTER KPL.
SECHSKANTMUTTER ISO 403	41 15 143 08	13	1	2 550 009	96 47 645 08	HALTER KPL.
SECHSKANTMUTTER ISO 403	41 15 143 08	56	1	2 810	91 72 335 08	KRANFUEHRERKABINE KPL.
SECHSKANTMUTTER ISO 403	41 15 143 08	30	4	3 214	91 63 420 08	SW-KOPFSTUECK
SECHSKANTMUTTER ISO 403	41 15 143 08	8	8	3 220	91 70 738 08	S-ZWISCHENSTUECK
SECHSKANTMUTTER ISO 403	41 15 143 08	8	8	3 223	91 60 904 08	S-ZWISCHENSTUECK
SECHSKANTMUTTER ISO 403	41 15 143 08	8	8	3 223	91 70 741 08	S-ZWISCHENSTUECK
SECHSKANTMUTTER ISO 403	41 15 143 08	8	8	3 223 011	91 77 456 08	S-ZWISCHENSTUECK
SECHSKANTMUTTER ISO 403	41 15 143 08	8	8	3 223 100	91 70 743 08	S-ZWISCHENSTUECK
SECHSKANTMUTTER ISO 403	41 15 143 08	26	8	3 225	91 57 045 08	SL-REDUZIERSTUECK
SECHSKANTMUTTER ISO 403	41 15 143 08	18	48	3 350	91 63 410 08	WINDE 3
SECHSKANTMUTTER ISO 403	41 15 143 08	26	4	3 713	91 75 366 08	D-ANLENKSTUECK
SECHSKANTMUTTER ISO 403	41 15 143 08	29	4	3 714	91 63 428 08	D-KOPFSTUECK
SECHSKANTMUTTER ISO 403	41 15 143 08	8	8	3 715	91 69 506 08	D-ZWISCHENSTUECK
SECHSKANTMUTTER ISO 403	41 15 143 08	8	8	3 716	91 69 507 08	D-ZWISCHENSTUECK
SECHSKANTMUTTER ISO 403	41 15 143 08	308	4	3 978 101	96 69 717 08	HYDR.SCHWEBEBALLAST-AN
SECHSKANTMUTTER ISO 403	41 15 083 08	29	16	1 630 004	91 61 213 08	HYDRAULISCHE ABSTUETZUN
SECHSKANTMUTTER ISO 403	41 15 083 08	50	2	2 631	91 73 333 08	LAUFSTEG DREHBUEHNE
SECHSKANTMUTTER ISO 4032	41 15 050 08	34	2	2 652	91 61 110 08	ROLLENLAGERUNG
SECHSKANTMUTTER ISO 4032	41 15 050 08	11	2	3 220	91 70 738 08	S-ZWISCHENSTUECK
SECHSKANTMUTTER ISO 4032	41 15 050 08	11	2	3 223	91 60 904 08	S-ZWISCHENSTUECK
SECHSKANTMUTTER ISO 4032	41 15 050 08	11	2	3 223	91 70 741 08	S-ZWISCHENSTUECK
SECHSKANTMUTTER ISO 4032	41 15 050 08	11	2	3 223 011	91 77 456 08	S-ZWISCHENSTUECK
SECHSKANTMUTTER ISO 4032	41 15 050 08	11	4	3 223 100	91 70 743 08	S-ZWISCHENSTUECK
SECHSKANTMUTTER ISO 403	41 15 145 08	11	6	1 130 032	91 68 958 08	DREHDURCHFUEHRUNG
SECHSKANTMUTTER ISO 403	41 15 145 08	7	12	1 631 100	91 61 483 08	LAUFSTEG RAUPENFAHRWER
SECHSKANTMUTTER ISO 403	41 15 145 08	4	2	2 550 010	96 45 685 08	STANGE VORM.
SECHSKANTMUTTER ISO 403	41 15 145 08	23	6	2 652	91 61 110 08	ROLLENLAGERUNG
SECHSKANTMUTTER ISO 403	41 15 145 08	52	4	2 810	91 72 335 08	KRANFUEHRERKABINE KPL.
SECHSKANTMUTTER ISO 403	41 15 145 08	(4)	5	3 714	91 63 428 08	D-KOPFSTUECK
SECHSKANTMUTTER ISO 403	41 15 145 08	11	2	3 745	91 68 438 08	SCHWEBEBALLAST
SECHSKANTMUTTER ISO 403	41 15 149 08	16	2	2 340	91 63 407 08	WINDE 4 EINZIEHWERK
SECHSKANTMUTTER ISO 4032	41 15 157 08	5	4	2 920 596	96 64 597 08	BLINDSTECKER
SECHSKANTMUTTER ISO 4032	41 15 157 08	15	10	2 922 001	92 84 311 08	BUSPLATINE
SECHSKANTMUTTER ISO 4032	41 15 157 08	18	28	2 932 001	96 81 042 08	RELAISSTEUERUNG
SECHSKANTMUTTER ISO 4032	41 15 157 08	266	4	3 930 153	96 48 489 08	LEITUNGSTROMMEL KPL.
SECHSKANTMUTTER ISO 4032	41 15 157 08	284	16	3 930 638	96 74 840 08	KLEMMKASTEN
SECHSKANTMUTTER ISO 403	41 15 152 08	14	32	3 747	91 52 950 08	ZENTRIERUNG STANDARD
SECHSKANTMUTTER ISO 403	41 15 152 08	111	16	9 154 348	91 54 348 08	DOPPELHAKENFLASCHE
SECHSKANTMUTTER ISO 4032	41 15 142 08	42	8	2 391 040	96 75 829 08	KUPPLUNGSSTELLER
SECHSKANTMUTTER ISO 4032	41 15 142 08	26	2	2 522 011	96 80 809 08	SCHLIESSANLAGE
SECHSKANTMUTTER ISO 4032	41 15 142 08	(505)	2	2 920 369	96 54 235 08	KLEMMKASTEN KPL.
SECHSKANTMUTTER ISO 4032	41 15 142 08	(505)	2	2 920 369	96 54 235 08	KLEMMKASTEN KPL.
SECHSKANTMUTTER ISO 4032	41 15 142 08	281	14	2 920 369	96 54 235 08	KLEMMKASTEN KPL.
SECHSKANTMUTTER ISO 4032	41 15 142 08	281	26	2 920 448	96 76 055 08	KLEMMKASTEN KPL.
SECHSKANTMUTTER ISO 4032	41 15 148 08	8	9	1 130 008	91 58 624 08	RAUPENMITTELTEIL
SECHSKANTMUTTER ISO 4032	41 15 148 08	15	4	1 402	91 58 480 08	ZENTRALSCHMIERUNG RAUP
SECHSKANTMUTTER ISO 4032	41 15 148 08	24	8	2 260 006	96 58 435 08	BATTERIEKASTEN VORM.
SECHSKANTMUTTER ISO 4032	41 15 148 08	8	10	2 711	91 52 800 08	ZENTRALSCHMIERANLAGE O
SECHSKANTMUTTER ISO 4032	41 15 148 08	8	4	2 780 915	96 48 377 08	ANBAUTEILE FREMDEINSPEIS
SECHSKANTMUTTER ISO 4032	41 15 148 08	34	2	2 835 002	96 48 379 08	ANBAUTEILE
SECHSKANTMUTTER ISO 4032	41 15 148 08	10	2	2 913 100	91 23 538 08	BAUGRUPPENTRAEGER
SECHSKANTMUTTER ISO 4032	41 15 148 08	270	2	2 920 638	96 51 138 08	BEDIENPULT
SECHSKANTMUTTER ISO 4032	41 15 148 08	32	7	2 920 812	96 58 447 08	ELEKTRIK BATTERIEKASTEN

Bezeichnung	Artikel	Pos.	Menge	Seite	Baugruppe	Bezeichnung
SECHSKANTMUTTER ISO 4032	41 15 148 08	18	1	2 922 001	92 84 311 08	BUSPLATINE
SECHSKANTMUTTER ISO 4032	41 15 148 08	85	4	2 932 082	96 93 013 08	AUFBAUTEILE MONTAGETAFE
SECHSKANTMUTTER ISO 4032	49 01 763	108	4	2 550 001	96 85 596 08	SA-BOCK VORM.
SECHSKANTMUTTER ISO 403	40 00 379	8	1	X1013509	10 13 509 0	KRAFTSTOFFLEITUNG ANBAU
SECHSKANTMUTTER ISO 4032	41 15 140 08	18	2	1 130 032	91 68 958 08	DREHDURCHFUEHRUNG
SECHSKANTMUTTER ISO 4032	41 15 140 08	5	12	1 830 102	92 26 483 08	KLEMMBRETT VORM.
SECHSKANTMUTTER ISO 4032	41 15 140 08	302	2	1 972 252	96 67 665 08	ZUSATZHYDR.RAUPENTRAEG
SECHSKANTMUTTER ISO 4032	41 15 140 08	304	2	1 972 253	96 67 664 08	ZUSATZHYDR.RAUPENTRAEG
SECHSKANTMUTTER ISO 4032	41 15 140 08	24	8	2 370	91 61 617 08	MONTAGEWINDE
SECHSKANTMUTTER ISO 4032	41 15 140 08	40	2	2 391 046	96 76 386 08	KRAFTSTOFFFILTER VORM.
SECHSKANTMUTTER ISO 4032	41 15 140 08	9	12	2 510	91 52 788 08	DREHBUEHNENVERKLEIDUN
SECHSKANTMUTTER ISO 4032	41 15 140 08	40	4	2 711	91 52 800 08	ZENTRALSCHMIERANLAGE O
SECHSKANTMUTTER ISO 4032	41 15 140 08	75	4	2 810	91 72 335 08	KRANFUEHRERKABINE KPL.
SECHSKANTMUTTER ISO 4032	41 15 140 08	25	2	2 832	91 72 008 08	HEIZKLIMAGERAET EINBAU
SECHSKANTMUTTER ISO 4032	41 15 140 08	22	8	2 835 002	96 48 379 08	ANBAUTEILE
SECHSKANTMUTTER ISO 4032	41 15 140 08	6	2	2 913 004	96 20 460 08	GEHAEUSE VORM.
SECHSKANTMUTTER ISO 4032	41 15 140 08	9	7	2 925 203	96 52 153 08	KAMERAANBAU S-ANLENKSTU
SECHSKANTMUTTER ISO 4032	41 15 140 08	9	7	2 925 204	92 16 990 08	KAMERAANBAU D-ANLENKS
SECHSKANTMUTTER ISO 4032	41 15 140 08	14	12	2 925 402	96 58 855 08	KAMERAANBAU DREHBUEHN
SECHSKANTMUTTER ISO 4032	41 15 140 08	38	1	2 932 082	96 93 013 08	AUFBAUTEILE MONTAGETAFE
SECHSKANTMUTTER ISO 4032	41 15 140 08	6	4	2 932 166	92 68 911 08	VERTEILER MASSE
SECHSKANTMUTTER ISO 4032	41 15 140 08	312	2	2 975 153	96 67 814 08	ZUSATZHYDRAULIK WINDE 3
SECHSKANTMUTTER ISO 4032	41 15 140 08	306	4	2 978 109	96 69 155 08	ZUSATZHYDR.D-RUECKHALT
SECHSKANTMUTTER ISO 4032	41 15 140 08	306	4	2 978 206	96 69 083 08	ZUSATZHYDR.S-RUECKHALTE
SECHSKANTMUTTER ISO 4032	41 15 140 08	6	11	3 713 013	96 57 159 08	BLECH KPL.
SECHSKANTMUTTER ISO 4032	41 15 140 08	9	4	3 745 002	92 17 236 08	SCHALTEINHEIT
SECHSKANTMUTTER ISO 4032	41 15 140 08	9	4	3 745 003	92 17 237 08	SCHALTEINHEIT
SECHSKANTMUTTER ISO 4032	41 15 140 08	11	2	3 976 006	96 88 958 08	ZUSATZHYDR.BOLZENZIEHZ
SECHSKANTMUTTER ISO 403	40 00 381	64	3	9 739 613	97 39 613	KABELBAUM ANBAU
SECHSKANTMUTTER ISO 403	41 15 046 08	23	3	2 350	91 79 269 08	DREHWERK
SECHSKANTMUTTER ISO 403	41 15 046 08	10	4	2 932 166	92 68 911 08	VERTEILER MASSE
SECHSKANTMUTTER ISO 4032	41 15 141 08	26	12	1 630 004	91 61 213 08	HYDRAULISCHE ABSTUETZUN
SECHSKANTMUTTER ISO 4032	41 15 141 08	19	33	2 260	91 74 253 08	BATTERIELAGERUNG
SECHSKANTMUTTER ISO 4032	41 15 141 08	8	2	2 260 006	96 58 435 08	BATTERIEKASTEN VORM.
SECHSKANTMUTTER ISO 4032	41 15 141 08	18	16	2 350	91 79 269 08	DREHWERK
SECHSKANTMUTTER ISO 4032	41 15 141 08	18	8	2 370	91 61 617 08	MONTAGEWINDE
SECHSKANTMUTTER ISO 4032	41 15 141 08	26	2	2 391 040	96 75 829 08	KUPPLUNGSSTELLER
SECHSKANTMUTTER ISO 4032	41 15 141 08	41	2	2 391 046	96 76 386 08	KRAFTSTOFFFILTER VORM.
SECHSKANTMUTTER ISO 4032	41 15 141 08	48	11	2 631	91 73 333 08	LAUFSTEG DREHBUEHNE
SECHSKANTMUTTER ISO 4032	41 15 141 08	18	8	2 657	91 61 109 08	MONTAGEEINRICHTUNG RA
SECHSKANTMUTTER ISO 4032	41 15 141 08	11	4	2 670	91 71 399 08	KRAFTSTOFFBEHAELTER KPL
SECHSKANTMUTTER ISO 4032	41 15 141 08	69	16	2 810	91 72 335 08	KRANFUEHRERKABINE KPL.
SECHSKANTMUTTER ISO 4032	41 15 141 08	355	16	2 859	91 69 351 08	GERAEUSCHDAEMMUNG
SECHSKANTMUTTER ISO 4032	41 15 141 08	5	2	2 925 204	92 16 990 08	KAMERAANBAU D-ANLENKS
SECHSKANTMUTTER ISO 4032	41 15 141 08	6	17	2 925 402	96 58 855 08	KAMERAANBAU DREHBUEHN
SECHSKANTMUTTER ISO 4032	41 15 141 08	305	8	2 978 007	96 68 931 08	ZUSATZHYDR.MONTAGEEINR
SECHSKANTMUTTER ISO 4032	41 15 141 08	305	2	2 978 109	96 69 155 08	ZUSATZHYDR.D-RUECKHALT
SECHSKANTMUTTER ISO 4032	41 15 141 08	303	2	2 978 206	96 69 083 08	ZUSATZHYDR.S-RUECKHALTE
SECHSKANTMUTTER ISO 4032	41 15 141 08	313	4	2 990 000	96 70 680 08	VERROHRUNG DRUCKLUFTA
SECHSKANTMUTTER ISO 4032	41 15 141 08	44	2	3 350	91 63 410 08	WINDE 3
SECHSKANTMUTTER ISO 4032	41 15 141 08	33	21	3 713	91 75 366 08	D-ANLENKSTUECK
SECHSKANTMUTTER ISO 4032	51 07 374 08	18	1	X1041267	10 41 267 8	ENDPLATTE
SECHSKANTMUTTER ISO 4035	41 17 003 08	33	6	2 652	91 61 110 08	ROLLENLAGERUNG
SECHSKANTMUTTER ISO 4035	41 17 010 08	23	1	2 391 040	96 75 829 08	KUPPLUNGSSTELLER
SECHSKANTMUTTER ISO 4035	41 17 011 08	18	2	2 810	91 72 335 08	KRANFUEHRERKABINE KPL.
SECHSKANTMUTTER ISO 403	51 10 017 08	19	2	2 832	91 72 008 08	HEIZKLIMAGERAET EINBAU
SECHSKANTMUTTER ISO 403	41 01 203 08	17	2	2 522 011	96 80 809 08	SCHLIESSANLAGE
SECHSKANTMUTTER ISO 7040	41 19 003 05	8	3	3 780 883	96 66 100 08	HINDERNISFEUER VORM.
SECHSKANTMUTTER ISO 7040	41 34 126 01	5	2	3 780 883	96 66 100 08	HINDERNISFEUER VORM.
SECHSKANTMUTTER ISO 7042	41 18 806 08	8	1	3 714 025	96 49 269 08	STANGE KPL.

Bezeichnung	Artikel	Pos.	Menge	Seite	Baugruppe	Bezeichnung
SECHSKANTMUTTER ISO 7042	56 03 306 08	70	2	X1035659	10 35 659 9	VERTEILERGETRIEBE
SECHSKANTMUTTER ISO 867	41 15 197 08	37	1	2 932 160	96 90 849 08	SCHALTSCHRANK MECH.
SECHSKANTMUTTER ISO 8675	59 15 592 08	3	3	2 533 003	96 73 437 08	ELEKTRIK ANBAUTEILE KABIN
SECHSKANTMUTTER ISO 8675	41 17 023 08	353	1	2 650	91 76 853 08	HARNSTOFFTANK
SECHSKANTMUTTER ISO 8675	41 17 209 08	33	4	1 630 004	91 61 213 08	HYDRAULISCHE ABSTUETZUN
SECHSKANTMUTTER ISO 8675	41 17 034 08	5	1	2 671 009	96 87 721 08	ANSAUGROHR
SECHSKANTMUTTER M10 10	11 08 028 6	3	1	X1106638	11 06 638 1	KLIMAKOMPRESSOR ANBAU
SECHSKANTMUTTER M10 8 A3	10 01 427 8	8	1	9 739 186	97 39 186	MOTORBREMSE KPL.
SECHSKANTMUTTER M10 8 A3	10 01 427 8	5	2	9 739 852	97 39 852	KAELTEMITTELVERDICHTER
SECHSKANTMUTTER M10 A2-7	11 11 032 5	3	1	9 739 846	97 39 846	ANBAUTEILE
SECHSKANTMUTTER M10X1 8	10 01 255 7	5	6	9 739 856	97 39 856	KIPPHEBELWERK KPL.
SECHSKANTMUTTER M12 8	10 02 092 2	8	1	9 739 843	97 39 843	ANBAUTEILE
SECHSKANTMUTTER M14X1	10 01 256 0	3	6	9 739 800	97 39 800	GEGENHALTER
SECHSKANTSCHRAUBE 10.9	11 10 027 6	3	1	9 739 833	97 39 833	ANBAUTEILE
SECHSKANTSCHRAUBE DIN	10 04 535 7	2	2	X1106638	11 06 638 1	KLIMAKOMPRESSOR ANBAU
SECHSKANTSCHRAUBE DIN	10 03 051 8	60	2	9 739 613	97 39 613	KABELBAUM ANBAU
SECHSKANTSCHRAUBE DIN 6	40 73 502 08	40	2	2 520	91 72 029 08	KABINE VERGLAST
SECHSKANTSCHRAUBE DIN 6	40 73 502 08	9	2	2 932 168	96 48 167 08	DECKEL KPL.
SECHSKANTSCHRAUBE DIN 6	40 73 502 08	47	1	9 739 613	97 39 613	KABELBAUM ANBAU
SECHSKANTSCHRAUBE DIN 6	10 29 053 7	45	2	9 739 613	97 39 613	KABELBAUM ANBAU
SECHSKANTSCHRAUBE DIN 6	10 29 053 7	12	2	X1013350	10 13 350 6	KRAFTSTOFFLEITUNGEN
SECHSKANTSCHRAUBE DIN 6	10 00 507 8	52	6	9 739 613	97 39 613	KABELBAUM ANBAU
SECHSKANTSCHRAUBE DIN 6	10 00 507 8	6	1	X1013346	10 13 346 2	HALTER KPL.
SECHSKANTSCHRAUBE DIN 6	10 00 507 8	7	2	X1013509	10 13 509 0	KRAFTSTOFFLEITUNG ANBAU
SECHSKANTSCHRAUBE DIN 6	10 01 690 6	5	4	X1013346	10 13 346 2	HALTER KPL.
SECHSKANTSCHRAUBE DIN 6	10 01 690 6	28	3	X1013350	10 13 350 6	KRAFTSTOFFLEITUNGEN
SECHSKANTSCHRAUBE DIN 9	40 70 039 08	310	3	2 990 000	96 70 680 08	VERROHRUNG DRUCKLUFTA
SECHSKANTSCHRAUBE EN 16	40 73 500 08	7	8	2 932 001	96 81 042 08	RELAISSTEUERUNG
SECHSKANTSCHRAUBE EN 16	40 73 500 08	36	22	2 932 082	96 93 013 08	AUFBAUTEILE MONTAGETAFE
SECHSKANTSCHRAUBE EN 1	10 00 778 2	55	1	9 739 613	97 39 613	KABELBAUM ANBAU
SECHSKANTSCHRAUBE EN 1	10 00 778 2	2	4	X1013170	10 13 170 7	STEUERGERAET ANBAU
SECHSKANTSCHRAUBE EN 1	10 01 690 7	4	4	X1013170	10 13 170 7	STEUERGERAET ANBAU
SECHSKANTSCHRAUBE ISO	40 61 056	302	2	2 975 041	96 68 924 08	ZUSATZHYDRAULIK MONTAGE
SECHSKANTSCHRAUBE ISO	40 00 472	306	8	2 391 041	96 69 508 08	OELKUEHLER VORM.
SECHSKANTSCHRAUBE ISO 4	46 00 247	313	4	2 392	91 69 336 08	SCHALLDAEMPFERANLAGE
SECHSKANTSCHRAUBE ISO 4	40 61 076	81	2	3 211	91 75 365 08	S-ANLENKSTUECK
SECHSKANTSCHRAUBE ISO 4	46 00 887	10	1	2 550 008	96 47 628 08	HALTER KPL.
SECHSKANTSCHRAUBE ISO 4	46 00 887	10	1	2 550 009	96 47 645 08	HALTER KPL.
SECHSKANTSCHRAUBE ISO	40 00 973	320	2	2 650	91 76 853 08	HARNSTOFFTANK
SECHSKANTSCHRAUBE ISO	46 00 047	26	4	3 215 005	91 52 846 08	ROLLENSATZ
SECHSKANTSCHRAUBE ISO	46 00 047	26	4	3 215 006	91 52 847 08	ROLLENSATZ
SECHSKANTSCHRAUBE ISO	46 00 047	12	8	3 370	91 63 409 08	WINDE 6
SECHSKANTSCHRAUBE ISO	40 62 020 08	52	12	9 000 510	90 00 510 6	WINKELGETRIEBE
SECHSKANTSCHRAUBE ISO	40 62 020 08	52	12	9 000 521	90 00 521 4	WINKELGETRIEBE
SECHSKANTSCHRAUBE ISO	40 61 065	22	4	3 215 005	91 52 846 08	ROLLENSATZ
SECHSKANTSCHRAUBE ISO	40 61 065	22	4	3 215 006	91 52 847 08	ROLLENSATZ
SECHSKANTSCHRAUBE ISO	46 00 245	11	4	2 671	91 52 798 08	OELBEHAELTER KPL.
SECHSKANTSCHRAUBE ISO	49 01 057	330	4	2 391 023	96 69 509 08	KUEHLER VORM.
SECHSKANTSCHRAUBE ISO	40 61 071	11	8	3 370	91 63 409 08	WINDE 6
SECHSKANTSCHRAUBE ISO 4	46 00 296	36	4	2 810	91 72 335 08	KRANFUEHRERKABINE KPL.
SECHSKANTSCHRAUBE ISO 4	40 62 036 08	48	4	3 745	91 68 438 08	SCHWEBEBALLAST
SECHSKANTSCHRAUBE ISO	40 61 145 08	330	8	2 391 001	96 69 507 08	DIESELMOTOR VORM.
SECHSKANTSCHRAUBE ISO 4	46 00 038	338	8	2 391 001	96 69 507 08	DIESELMOTOR VORM.
SECHSKANTSCHRAUBE ISO 4	46 00 309	(4)	1	3 214	91 63 420 08	SW-KOPFSTUECK
SECHSKANTSCHRAUBE ISO 4	46 00 527	339	2	2 391 001	96 69 507 08	DIESELMOTOR VORM.
SECHSKANTSCHRAUBE ISO 4	46 00 527	14	1	3 711	91 68 435 08	MASTNASE
SECHSKANTSCHRAUBE ISO 4	40 61 180 01	(3)	1	3 214	91 63 420 08	SW-KOPFSTUECK
SECHSKANTSCHRAUBE ISO 4	40 61 180 01	3	1	3 714 014	96 49 456 08	LASCHE KPL.
SECHSKANTSCHRAUBE ISO 4	40 62 049 08	340	2	2 391 001	96 69 507 08	DIESELMOTOR VORM.
SECHSKANTSCHRAUBE ISO 4	40 62 051 08	49	13	1 401	91 58 478 08	RAUPENTRAEGER LI.

Bezeichnung	Artikel	Pos.	Menge	Seite	Baugruppe	Bezeichnung
SECHSKANTSCHRAUBE ISO 4	40 62 051 08	49	13	1 411	91 69 968 08	RAUPENTRAEGER RE.
SECHSKANTSCHRAUBE ISO 4	40 61 184 01	11	1	2 657	91 61 109 08	MONTAGEEINRICHTUNG RA
SECHSKANTSCHRAUBE ISO 4	40 61 186 01	8	1	3 211 003	96 46 986 08	STANGE KPL.
SECHSKANTSCHRAUBE ISO 4	40 61 186 01	9	1	3 220 501	96 43 440 08	STANGE KPL.
SECHSKANTSCHRAUBE ISO 4	40 61 186 01	9	1	3 225 200	96 48 679 08	STANGE KPL.
SECHSKANTSCHRAUBE ISO 4	40 61 186 01	9	1	3 561 003	96 45 222 08	STANGE KPL.
SECHSKANTSCHRAUBE ISO 4	40 61 186 01	9	1	3 713 012	96 50 197 08	STANGE KPL.
SECHSKANTSCHRAUBE ISO 4	40 61 186 01	4	2	3 714 013	96 49 270 08	LASCHE KPL.
SECHSKANTSCHRAUBE ISO 4	40 61 186 01	5	1	3 714 013	96 59 083 08	LASCHE KPL.
SECHSKANTSCHRAUBE ISO 4	40 61 186 01	(9)	1	3 715	91 69 506 08	D-ZWISCHENSTUECK
SECHSKANTSCHRAUBE ISO 4	40 61 186 01	9	1	3 716 001	96 49 159 08	STANGE KPL.
SECHSKANTSCHRAUBE ISO 4	40 62 181 08	45	13	1 401	91 58 478 08	RAUPENTRAEGER LI.
SECHSKANTSCHRAUBE ISO 4	40 62 181 08	45	13	1 411	91 69 968 08	RAUPENTRAEGER RE.
SECHSKANTSCHRAUBE ISO	46 00 056	21	1	2 391 040	96 75 829 08	KUPPLUNGSSTELLER
SECHSKANTSCHRAUBE ISO 4	40 61 244 01	16	1	2 550 005	96 45 680 08	STANGE KPL.
SECHSKANTSCHRAUBE ISO	46 35 436	15	4	3 745 011	96 49 677 08	LASCHE KPL.
SECHSKANTSCHRAUBE ISO 4	40 61 246 01	8	2	2 550 005	96 45 680 08	STANGE KPL.
SECHSKANTSCHRAUBE ISO 4	40 61 246 01	6	1	3 714 025	96 49 269 08	STANGE KPL.
SECHSKANTSCHRAUBE ISO 4	40 61 248 14	4	2	3 745 011	96 49 677 08	LASCHE KPL.
SECHSKANTSCHRAUBE ISO	46 00 095	5	4	2 211	91 52 822 08	PUMPE F.WINDE 5+6
SECHSKANTSCHRAUBE ISO 4	40 61 291 08	15	6	3 714 009	96 49 267 08	VERSTELLFLASCHE KPL.
SECHSKANTSCHRAUBE ISO 4	10 48 798 6	55	35	1 401	91 58 478 08	RAUPENTRAEGER LI.
SECHSKANTSCHRAUBE ISO 4	10 48 798 6	55	35	1 411	91 69 968 08	RAUPENTRAEGER RE.
SECHSKANTSCHRAUBE ISO 4	10 47 688 0	56	35	1 401	91 58 478 08	RAUPENTRAEGER LI.
SECHSKANTSCHRAUBE ISO 4	10 47 688 0	56	35	1 411	91 69 968 08	RAUPENTRAEGER RE.
SECHSKANTSCHRAUBE ISO 4	40 01 928	33	4	3 223	91 60 904 08	S-ZWISCHENSTUECK
SECHSKANTSCHRAUBE ISO 4	40 01 928	33	4	3 223	91 70 741 08	S-ZWISCHENSTUECK
SECHSKANTSCHRAUBE ISO 4	40 01 928	33	4	3 223 011	91 77 456 08	S-ZWISCHENSTUECK
SECHSKANTSCHRAUBE ISO 4	40 01 928	33	4	3 223 100	91 70 743 08	S-ZWISCHENSTUECK
SECHSKANTSCHRAUBE ISO 4	46 00 023	56	5	3 211	91 75 365 08	S-ANLENKSTUECK
SECHSKANTSCHRAUBE ISO 4	46 00 023	10	2	3 976 006	96 88 958 08	ZUSATZHYDR.BOLZENZIEHZ
SECHSKANTSCHRAUBE ISO 4	40 01 929	6	17	3 715	91 69 506 08	D-ZWISCHENSTUECK
SECHSKANTSCHRAUBE ISO 4	40 01 929	6	4	3 716	91 69 507 08	D-ZWISCHENSTUECK
SECHSKANTSCHRAUBE ISO 4	46 00 356	36	15	3 220	91 70 738 08	S-ZWISCHENSTUECK
SECHSKANTSCHRAUBE ISO 4	46 00 356	36	18	3 223	91 60 904 08	S-ZWISCHENSTUECK
SECHSKANTSCHRAUBE ISO 4	46 00 356	36	18	3 223	91 70 741 08	S-ZWISCHENSTUECK
SECHSKANTSCHRAUBE ISO 4	46 00 356	36	18	3 223 011	91 77 456 08	S-ZWISCHENSTUECK
SECHSKANTSCHRAUBE ISO 4	46 00 356	36	18	3 223 100	91 70 743 08	S-ZWISCHENSTUECK
SECHSKANTSCHRAUBE ISO 4	46 00 356	43	17	3 225	91 57 045 08	SL-REDUZIERSTUECK
SECHSKANTSCHRAUBE ISO 4	46 00 356	18	3	3 715	91 69 506 08	D-ZWISCHENSTUECK
SECHSKANTSCHRAUBE ISO 4	46 00 356	18	19	3 716	91 69 507 08	D-ZWISCHENSTUECK
SECHSKANTSCHRAUBE ISO	46 00 310	314	2	2 391 001	96 69 507 08	DIESELMOTOR VORM.
SECHSKANTSCHRAUBE ISO 4	40 61 062	57	10	3 714	91 63 428 08	D-KOPFSTUECK
SECHSKANTSCHRAUBE ISO 4	40 61 062	43	6	3 715	91 69 506 08	D-ZWISCHENSTUECK
SECHSKANTSCHRAUBE ISO 4	40 61 062	47	12	3 716	91 69 507 08	D-ZWISCHENSTUECK
SECHSKANTSCHRAUBE ISO 4	40 01 466	100	14	3 211	91 75 365 08	S-ANLENKSTUECK
SECHSKANTSCHRAUBE ISO 4	40 01 461	14	4	1 130 008	91 58 624 08	RAUPENMITTELTEIL
SECHSKANTSCHRAUBE ISO 4	40 01 461	315	8	2 391 023	96 69 509 08	KUEHLER VORM.
SECHSKANTSCHRAUBE ISO 4	40 01 461	75	44	3 211	91 75 365 08	S-ANLENKSTUECK
SECHSKANTSCHRAUBE ISO 4	40 01 461	33	2	3 711	91 68 435 08	MASTNASE
SECHSKANTSCHRAUBE ISO 4	40 01 461	76	16	3 713	91 75 366 08	D-ANLENKSTUECK
SECHSKANTSCHRAUBE ISO 4	40 01 461	31	8	3 745	91 68 438 08	SCHWEBEBALLAST
SECHSKANTSCHRAUBE ISO 4	40 61 024	10	40	1 631 100	91 61 483 08	LAUFSTEG RAUPENFAHRWER
SECHSKANTSCHRAUBE ISO 4	40 61 024	307	1	2 650	91 76 853 08	HARNSTOFFTANK
SECHSKANTSCHRAUBE ISO 4	40 61 024	36	9	3 214	91 63 420 08	SW-KOPFSTUECK
SECHSKANTSCHRAUBE ISO 4	40 61 024	25	62	3 220	91 70 738 08	S-ZWISCHENSTUECK
SECHSKANTSCHRAUBE ISO 4	40 61 024	25	72	3 223	91 60 904 08	S-ZWISCHENSTUECK
SECHSKANTSCHRAUBE ISO 4	40 61 024	25	72	3 223	91 70 741 08	S-ZWISCHENSTUECK
SECHSKANTSCHRAUBE ISO 4	40 61 024	25	72	3 223 011	91 77 456 08	S-ZWISCHENSTUECK
SECHSKANTSCHRAUBE ISO 4	40 61 024	25	79	3 223 100	91 70 743 08	S-ZWISCHENSTUECK

Bezeichnung	Artikel	Pos.	Menge	Seite	Baugruppe	Bezeichnung
SECHSKANTSCHRAUBE ISO 4	40 61 024	35	51	3 225	91 57 045 08	SL-REDUZIERSTUECK
SECHSKANTSCHRAUBE ISO 4	40 61 024	17	90	3 713	91 75 366 08	D-ANLENKSTUECK
SECHSKANTSCHRAUBE ISO 4	40 61 024	46	53	3 714	91 63 428 08	D-KOPFSTUECK
SECHSKANTSCHRAUBE ISO 4	40 61 024	7	92	3 715	91 69 506 08	D-ZWISCHENSTUECK
SECHSKANTSCHRAUBE ISO 4	40 61 024	7	163	3 716	91 69 507 08	D-ZWISCHENSTUECK
SECHSKANTSCHRAUBE ISO 4	46 00 276	60	15	3 714	91 63 428 08	D-KOPFSTUECK
SECHSKANTSCHRAUBE ISO 4	40 01 655	312	2	2 990 000	96 70 680 08	VERROHRUNG DRUCKLUFTA
SECHSKANTSCHRAUBE ISO	46 00 711	38	1	X1041101	10 41 101 5	RUECKFALLSTUETZE
SECHSKANTSCHRAUBE ISO	49 00 090	10	16	1 130 008	91 58 624 08	RAUPENMITTELTEIL
SECHSKANTSCHRAUBE ISO	49 00 090	305	4	2 391 041	96 69 508 08	OELKUEHLER VORM.
SECHSKANTSCHRAUBE ISO	49 00 090	69	4	2 550 001	96 85 596 08	SA-BOCK VORM.
SECHSKANTSCHRAUBE ISO 4	40 01 696	(56)	8	1 401	91 58 478 08	RAUPENTRAEGER LI.
SECHSKANTSCHRAUBE ISO 4	40 01 696	9	16	2 810	91 72 335 08	KRANFUEHRERKABINE KPL.
SECHSKANTSCHRAUBE ISO	40 65 166	7	4	2 671	91 52 798 08	OELBEHAELTER KPL.
SECHSKANTSCHRAUBE ISO	40 65 166	12	8	2 730	91 61 966 08	GRUNDPLATTE DREHBUEHNE
SECHSKANTSCHRAUBE ISO	40 65 093 08	6	8	2 670	91 71 399 08	KRAFTSTOFFBEHAELTER KPL
SECHSKANTSCHRAUBE ISO	40 65 164	5	9	2 350	91 79 269 08	DREHWERK
SECHSKANTSCHRAUBE ISO	40 65 164	7	12	2 370	91 61 617 08	MONTAGEWINDE
SECHSKANTSCHRAUBE ISO	40 65 164	315	5	2 391 001	96 69 507 08	DIESELMOTOR VORM.
SECHSKANTSCHRAUBE ISO	40 65 164	19	4	2 631	91 73 333 08	LAUFSTEG DREHBUEHNE
SECHSKANTSCHRAUBE ISO	40 65 164	31	6	2 652	91 61 110 08	ROLLENLAGERUNG
SECHSKANTSCHRAUBE ISO	40 65 164	8	4	2 671 004	96 46 305 08	OELBEHAELTER VORM.
SECHSKANTSCHRAUBE ISO	40 65 164	14	12	2 810	91 72 335 08	KRANFUEHRERKABINE KPL.
SECHSKANTSCHRAUBE ISO	40 65 164	16	4	2 925 204	92 16 990 08	KAMERAANBAU D-ANLENKS
SECHSKANTSCHRAUBE ISO	40 65 164	71	16	3 714	91 63 428 08	D-KOPFSTUECK
SECHSKANTSCHRAUBE ISO	40 65 164	20	6	X1134739	11 34 739 6	SEILTROMMEL
SECHSKANTSCHRAUBE ISO	40 00 828	67	12	1 401	91 58 478 08	RAUPENTRAEGER LI.
SECHSKANTSCHRAUBE ISO	40 00 828	67	12	1 411	91 69 968 08	RAUPENTRAEGER RE.
SECHSKANTSCHRAUBE ISO	40 00 828	316	2	2 391 001	96 69 507 08	DIESELMOTOR VORM.
SECHSKANTSCHRAUBE ISO	40 00 828	35	24	2 631	91 73 333 08	LAUFSTEG DREHBUEHNE
SECHSKANTSCHRAUBE ISO	40 00 828	16	4	2 925 203	96 52 153 08	KAMERAANBAU S-ANLENKSTU
SECHSKANTSCHRAUBE ISO	40 00 828	68	10	X1035659	10 35 659 9	VERTEILERGETRIEBE
SECHSKANTSCHRAUBE ISO	49 00 112	317	12	2 391 001	96 69 507 08	DIESELMOTOR VORM.
SECHSKANTSCHRAUBE ISO	49 00 112	320	3	2 391 023	96 69 509 08	KUEHLER VORM.
SECHSKANTSCHRAUBE ISO	49 00 112	9	4	2 730	91 61 966 08	GRUNDPLATTE DREHBUEHNE
SECHSKANTSCHRAUBE ISO	49 00 112	556	4	2 970 000	96 67 119 08	HYDRAULIK OBERWAGEN
SECHSKANTSCHRAUBE ISO	49 00 112	552	4	2 976 000	96 69 452 08	ZUSATZHYDRAULIK 3 DREH
SECHSKANTSCHRAUBE ISO	49 00 112	550	2	2 976 002	96 70 210 08	ZUSATZHYDRAULIK PUMPE
SECHSKANTSCHRAUBE ISO	49 00 112	31	8	3 713	91 75 366 08	D-ANLENKSTUECK
SECHSKANTSCHRAUBE ISO 4	49 01 287	20	3	2 350	91 79 269 08	DREHWERK
SECHSKANTSCHRAUBE ISO	46 00 122	48	4	3 211	91 75 365 08	S-ANLENKSTUECK
SECHSKANTSCHRAUBE ISO	46 00 355	31	2	2 502	91 72 033 08	STEUERSTAND
SECHSKANTSCHRAUBE ISO	49 00 120	10	8	1 630 004	91 61 213 08	HYDRAULISCHE ABSTUETZUN
SECHSKANTSCHRAUBE ISO	49 00 120	310	4	2 391	91 69 334 08	DIESELMOTOR KPL.
SECHSKANTSCHRAUBE ISO	40 66 087 08	430	2	X1041101	10 41 101 8	RUECKFALLSTUETZE
SECHSKANTSCHRAUBE ISO	49 00 094	321	5	2 391 001	96 69 507 08	DIESELMOTOR VORM.
SECHSKANTSCHRAUBE ISO	49 00 094	51	2	X1041101	10 41 101 5	RUECKFALLSTUETZE
SECHSKANTSCHRAUBE ISO 4	40 66 124	21	12	9 000 510	90 00 510 6	WINKELGETRIEBE
SECHSKANTSCHRAUBE ISO 4	40 66 124	21	12	9 000 521	90 00 521 4	WINKELGETRIEBE
SECHSKANTSCHRAUBE ISO	49 00 161	52	8	1 401	91 58 478 08	RAUPENTRAEGER LI.
SECHSKANTSCHRAUBE ISO	49 00 161	52	8	1 411	91 69 968 08	RAUPENTRAEGER RE.
SECHSKANTSCHRAUBE ISO	49 00 161	70	2	3 211	91 75 365 08	S-ANLENKSTUECK
SECHSKANTSCHRAUBE ISO	49 00 161	9	4	3 291	91 76 915 08	S-RUECKHALTESICHERUNG
SECHSKANTSCHRAUBE ISO	49 00 161	3	4	3 292	91 63 429 08	D-RUECKHALTESICHERUNG
SECHSKANTSCHRAUBE ISO	49 00 161	36	8	3 714	91 63 428 08	D-KOPFSTUECK
SECHSKANTSCHRAUBE ISO	49 00 161	12	4	3 714 008	96 49 266 08	VERSTELLFLASCHE KPL.
SECHSKANTSCHRAUBE ISO	49 00 204	2	2	2 212	91 54 561 08	PUMPE F.DREHWERK
SECHSKANTSCHRAUBE ISO	49 00 204	20	4	2 310	91 63 405 08	WINDE 1
SECHSKANTSCHRAUBE ISO	49 00 204	20	4	2 320	91 63 406 08	WINDE 2
SECHSKANTSCHRAUBE ISO	49 00 204	322	4	2 391 001	96 69 507 08	DIESELMOTOR VORM.

Bezeichnung	Artikel	Pos.	Menge	Seite	Baugruppe	Bezeichnung
SECHSKANTSCHRAUBE ISO	49 00 204	560	8	2 970 000	96 67 119 08	HYDRAULIK OBERWAGEN
SECHSKANTSCHRAUBE ISO	49 00 204	552	4	2 977 203	96 67 999 08	ZUSATZHYDRAULIK PUMPE 5+
SECHSKANTSCHRAUBE ISO	49 00 204	3	2	3 211 002	92 88 302 08	SCHUTZWALZE KPL.
SECHSKANTSCHRAUBE ISO	49 00 204	16	4	3 292	91 63 429 08	D-RUECKHALTESICHERUNG
SECHSKANTSCHRAUBE ISO	49 00 204	24	8	3 350	91 63 410 08	WINDE 3
SECHSKANTSCHRAUBE ISO	49 00 204	24	4	3 713	91 75 366 08	D-ANLENKSTUECK
SECHSKANTSCHRAUBE ISO	49 00 204	151	2	3 713	91 75 366 08	D-ANLENKSTUECK
SECHSKANTSCHRAUBE ISO	49 00 204	61	8	3 714	91 63 428 08	D-KOPFSTUECK
SECHSKANTSCHRAUBE ISO 4	46 00 366	12	12	3 214	91 63 420 08	SW-KOPFSTUECK
SECHSKANTSCHRAUBE ISO 4	46 00 366	36	24	9 395 668	93 95 668 01	LAGERUNG
SECHSKANTSCHRAUBE ISO 4	46 00 366	36	24	9 395 675	93 95 675 01	LAGERUNG
SECHSKANTSCHRAUBE ISO	49 00 100	323	2	2 391 001	96 69 507 08	DIESELMOTOR VORM.
SECHSKANTSCHRAUBE ISO	49 00 100	310	2	2 392	91 69 336 08	SCHALLDAEMPFERANLAGE
SECHSKANTSCHRAUBE ISO	49 00 100	72	4	3 211	91 75 365 08	S-ANLENKSTUECK
SECHSKANTSCHRAUBE ISO	46 00 158	15	1	1 130 032	91 68 958 08	DREHDURCHFUEHRUNG
SECHSKANTSCHRAUBE ISO	46 00 158	12	2	2 340	91 63 407 08	WINDE 4 EINZIEHWERK
SECHSKANTSCHRAUBE ISO	46 00 158	325	7	2 391 001	96 69 507 08	DIESELMOTOR VORM.
SECHSKANTSCHRAUBE ISO	46 00 158	28	4	3 214	91 63 420 08	SW-KOPFSTUECK
SECHSKANTSCHRAUBE ISO	46 00 158	6	8	3 220	91 70 738 08	S-ZWISCHENSTUECK
SECHSKANTSCHRAUBE ISO	46 00 158	6	8	3 223	91 60 904 08	S-ZWISCHENSTUECK
SECHSKANTSCHRAUBE ISO	46 00 158	6	8	3 223	91 70 741 08	S-ZWISCHENSTUECK
SECHSKANTSCHRAUBE ISO	46 00 158	6	8	3 223 011	91 77 456 08	S-ZWISCHENSTUECK
SECHSKANTSCHRAUBE ISO	46 00 158	6	8	3 223 100	91 70 743 08	S-ZWISCHENSTUECK
SECHSKANTSCHRAUBE ISO	46 00 158	25	8	3 225	91 57 045 08	SL-REDUZIERSTUECK
SECHSKANTSCHRAUBE ISO	46 00 158	27	32	3 350	91 63 410 08	WINDE 3
SECHSKANTSCHRAUBE ISO	46 00 158	27	4	3 714	91 63 428 08	D-KOPFSTUECK
SECHSKANTSCHRAUBE ISO	46 00 158	17	8	3 715	91 69 506 08	D-ZWISCHENSTUECK
SECHSKANTSCHRAUBE ISO	46 00 158	17	8	3 716	91 69 507 08	D-ZWISCHENSTUECK
SECHSKANTSCHRAUBE ISO	46 00 156	311	2	2 391	91 69 334 08	DIESELMOTOR KPL.
SECHSKANTSCHRAUBE ISO	46 00 156	42	8	3 350	91 63 410 08	WINDE 3
SECHSKANTSCHRAUBE ISO	40 65 147 08	331	1	2 391 001	96 69 507 08	DIESELMOTOR VORM.
SECHSKANTSCHRAUBE ISO	40 65 086 05	49	2	2 631	91 73 333 08	LAUFSTEG DREHBUEHNE
SECHSKANTSCHRAUBE ISO	40 65 145 01	552	4	1 970 101	96 67 647 08	HYDRAULIK MITTELTEIL
SECHSKANTSCHRAUBE ISO	40 65 145 01	550	4	1 972 252	96 67 665 08	ZUSATZHYDR.RAUPENTRAEG
SECHSKANTSCHRAUBE ISO	40 65 145 01	550	4	1 972 253	96 67 664 08	ZUSATZHYDR.RAUPENTRAEG
SECHSKANTSCHRAUBE ISO	40 65 145 01	552	4	1 972 303	96 67 667 08	ZUSATZHYDR.RAUPENTRAEG
SECHSKANTSCHRAUBE ISO	40 65 145 01	550	4	1 972 308	96 67 666 08	ZUSATZHYDR.RAUPENTRAEG
SECHSKANTSCHRAUBE ISO	40 65 145 01	563	20	2 970 000	96 67 119 08	HYDRAULIK OBERWAGEN
SECHSKANTSCHRAUBE ISO	40 65 145 01	551	4	2 975 153	96 67 814 08	ZUSATZHYDRAULIK WINDE 3
SECHSKANTSCHRAUBE ISO 4	46 01 349	28	8	1 630 004	91 61 213 08	HYDRAULISCHE ABSTUETZUN
SECHSKANTSCHRAUBE ISO 4	40 65 175 14	272	18	X1111402	11 11 402 3	GETRIEBE
SECHSKANTSCHRAUBE ISO	40 65 158 01	334	2	2 391 001	96 69 507 08	DIESELMOTOR VORM.
SECHSKANTSCHRAUBE ISO	40 65 158 01	25	4	X1111402	11 11 402 6	ANTRIEB
SECHSKANTSCHRAUBE ISO	49 00 152	335	7	2 391 001	96 69 507 08	DIESELMOTOR VORM.
SECHSKANTSCHRAUBE ISO	49 00 152	35	1	2 391 040	96 75 829 08	KUPPLUNGSSTELLER
SECHSKANTSCHRAUBE ISO	49 00 152	7	10	2 550 001	96 85 596 08	SA-BOCK VORM.
SECHSKANTSCHRAUBE ISO	49 00 123	54	4	1 401	91 58 478 08	RAUPENTRAEGER LI.
SECHSKANTSCHRAUBE ISO	49 00 123	54	4	1 411	91 69 968 08	RAUPENTRAEGER RE.
SECHSKANTSCHRAUBE ISO	49 00 123	36	8	2 652	91 61 110 08	ROLLENLAGERUNG
SECHSKANTSCHRAUBE ISO	49 00 123	9	8	3 714 008	96 49 266 08	VERSTELLFLASCHE KPL.
SECHSKANTSCHRAUBE ISO	49 00 123	12	8	3 714 009	96 49 267 08	VERSTELLFLASCHE KPL.
SECHSKANTSCHRAUBE ISO	49 00 123	12	16	3 745	91 68 438 08	SCHWEBEBALLAST
SECHSKANTSCHRAUBE ISO	40 66 030 08	47	8	1 401	91 58 478 08	RAUPENTRAEGER LI.
SECHSKANTSCHRAUBE ISO	40 66 030 08	47	8	1 411	91 69 968 08	RAUPENTRAEGER RE.
SECHSKANTSCHRAUBE ISO	40 66 030 08	7	26	2 652	91 61 110 08	ROLLENLAGERUNG
SECHSKANTSCHRAUBE ISO	40 66 030 08	16	16	3 714	91 63 428 08	D-KOPFSTUECK
SECHSKANTSCHRAUBE ISO	40 65 304 08	42	12	2 550 001	96 85 596 08	SA-BOCK VORM.
SECHSKANTSCHRAUBE ISO	49 00 153	3	162	1 300 011	96 52 137 08	BODENPLATTEN VORM.
SECHSKANTSCHRAUBE ISO	49 00 153	8	16	2 125	91 69 505 08	BOLZEN S-ANLENKSTUECK
SECHSKANTSCHRAUBE ISO	49 00 153	5	16	2 550 001	96 85 596 08	SA-BOCK VORM.

Bezeichnung	Artikel	Pos.	Menge	Seite	Baugruppe	Bezeichnung
SECHSKANTSCHRAUBE ISO	49 00 153	51	2	3 223 100	91 70 743 08	S-ZWISCHENSTUECK
SECHSKANTSCHRAUBE ISO	49 00 153	5	16	3 711	91 68 435 08	MASTNASE
SECHSKANTSCHRAUBE ISO	46 00 016	10	6	1 130 032	91 68 958 08	DREHDURCHFUEHRUNG
SECHSKANTSCHRAUBE ISO	46 00 016	336	4	2 391 001	96 69 507 08	DIESELMOTOR VORM.
SECHSKANTSCHRAUBE ISO	46 00 016	143	2	3 713	91 75 366 08	D-ANLENKSTUECK
SECHSKANTSCHRAUBE ISO	46 00 189	6	12	1 631 100	91 61 483 08	LAUFSTEG RAUPENFAHRWER
SECHSKANTSCHRAUBE ISO	46 00 189	337	4	2 391 001	96 69 507 08	DIESELMOTOR VORM.
SECHSKANTSCHRAUBE ISO	46 00 189	50	4	2 810	91 72 335 08	KRANFUEHRERKABINE KPL.
SECHSKANTSCHRAUBE ISO	46 00 189	5	4	3 370	91 63 409 08	WINDE 6
SECHSKANTSCHRAUBE ISO	46 00 044	101	16	2 550 001	96 85 596 08	SA-BOCK VORM.
SECHSKANTSCHRAUBE ISO	46 00 044	18	2	3 214	91 63 420 08	SW-KOPFSTUECK
SECHSKANTSCHRAUBE ISO	46 00 206	10	8	2 125	91 69 505 08	BOLZEN S-ANLENKSTUECK
SECHSKANTSCHRAUBE ISO	46 00 206	14	4	3 292	91 63 429 08	D-RUECKHALTESICHERUNG
SECHSKANTSCHRAUBE ISO	46 01 292	(68)	1	1 401	91 58 478 08	RAUPENTRAEGER LI.
SECHSKANTSCHRAUBE ISO	46 00 020	13	8	1 130 032	91 68 958 08	DREHDURCHFUEHRUNG
SECHSKANTSCHRAUBE ISO	46 00 020	10	6	2 310	91 63 405 08	WINDE 1
SECHSKANTSCHRAUBE ISO	46 00 020	10	6	2 320	91 63 406 08	WINDE 2
SECHSKANTSCHRAUBE ISO	46 00 020	6	6	3 350	91 63 410 08	WINDE 3
SECHSKANTSCHRAUBE ISO	46 00 020	6	6	3 370	91 63 409 08	WINDE 6
SECHSKANTSCHRAUBE ISO	46 00 020	87	2	9 000 510	90 00 510 6	WINKELGETRIEBE
SECHSKANTSCHRAUBE ISO	46 00 020	87	2	9 000 521	90 00 521 4	WINKELGETRIEBE
SECHSKANTSCHRAUBE ISO	46 00 078	345	20	2 391 001	96 69 507 08	DIESELMOTOR VORM.
SECHSKANTSCHRAUBE ISO	46 00 097	50	6	1 401	91 58 478 08	RAUPENTRAEGER LI.
SECHSKANTSCHRAUBE ISO	46 00 097	50	6	1 411	91 69 968 08	RAUPENTRAEGER RE.
SECHSKANTSCHRAUBE ISO	40 65 211 01	11	4	2 310	91 63 405 08	WINDE 1
SECHSKANTSCHRAUBE ISO	40 65 211 01	11	4	2 320	91 63 406 08	WINDE 2
SECHSKANTSCHRAUBE ISO	40 65 211 01	7	4	3 350	91 63 410 08	WINDE 3
SECHSKANTSCHRAUBE ISO 4	40 66 042 01	7	8	9 000 510	90 00 510 6	WINKELGETRIEBE
SECHSKANTSCHRAUBE ISO 4	40 66 042 01	7	8	9 000 521	90 00 521 4	WINKELGETRIEBE
SECHSKANTSCHRAUBE ISO 4	40 66 043 08	48	8	1 401	91 58 478 08	RAUPENTRAEGER LI.
SECHSKANTSCHRAUBE ISO 4	40 66 043 08	48	8	1 411	91 69 968 08	RAUPENTRAEGER RE.
SECHSKANTSCHRAUBE ISO 4	40 65 140 05	15	2	2 340	91 63 407 08	WINDE 4 EINZIEHWERK
SECHSKANTSCHRAUBE ISO	40 66 056 08	9	44	2 340	91 63 407 08	WINDE 4 EINZIEHWERK
SECHSKANTSCHRAUBE ISO 4	40 66 057 08	9	22	2 310	91 63 405 08	WINDE 1
SECHSKANTSCHRAUBE ISO 4	40 66 057 08	9	22	2 320	91 63 406 08	WINDE 2
SECHSKANTSCHRAUBE ISO 4	40 66 057 08	5	22	3 350	91 63 410 08	WINDE 3
SECHSKANTSCHRAUBE ISO	40 65 232 08	20	24	X1080159	10 80 159 1	SEILTROMMEL
SECHSKANTSCHRAUBE ISO	46 00 266	4	18	3 370	91 63 409 08	WINDE 6
SECHSKANTSCHRAUBE ISO 4	46 00 620	51	34	1 401	91 58 478 08	RAUPENTRAEGER LI.
SECHSKANTSCHRAUBE ISO 4	46 00 620	51	34	1 411	91 69 968 08	RAUPENTRAEGER RE.
SECHSKANTSCHRAUBE ISO	40 65 232 01	21	24	X1065015	10 65 015 6	SEILTROMMEL
SECHSKANTSCHRAUBE ISO 4	40 65 269 14	101	2	3 713	91 75 366 08	D-ANLENKSTUECK
SECHSKANTSCHRAUBE ISO	40 65 000 08	11	4	2 913	91 32 850 08	LICCON KONSOLE LCD2
SECHSKANTSCHRAUBE ISO	40 65 000 08	11	4	2 913 009	91 04 705 08	LICCON KONSOLE LCD3
SECHSKANTSCHRAUBE ISO 4	40 65 029	66	4	X1035659	10 35 659 9	VERTEILERGETRIEBE
SECHSKANTSCHRAUBE ISO 4	40 00 878	38	10	2 631	91 73 333 08	LAUFSTEG DREHBUEHNE
SECHSKANTSCHRAUBE ISO	40 65 002 01	10	2	9 640 276	96 40 276 08	ANSCHLUSSBLOCK
SECHSKANTSCHRAUBE ISO	40 65 002 14	35	4	2 533 020	96 71 980 08	ARMATUREN RE.
SECHSKANTSCHRAUBE ISO	40 65 002 14	(31)	4	2 925 026	91 55 259 08	ERG.KAMERAUEBERWACHUN
SECHSKANTSCHRAUBE ISO	40 65 002 14	31	4	2 925 405	96 48 397 08	AUSRUESTUNG KAMERA KAB
SECHSKANTSCHRAUBE ISO 4	40 65 060	302	4	2 975 407	96 68 091 08	ZUSATZHYDRAULIK WINDE 6
SECHSKANTSCHRAUBE ISO 4	40 65 060	306	2	2 976 000	96 69 452 08	ZUSATZHYDRAULIK 3 DREH
SECHSKANTSCHRAUBE ISO 4	40 00 417	37	8	2 502	91 72 033 08	STEUERSTAND
SECHSKANTSCHRAUBE ISO 4	40 00 417	300	16	2 859	91 69 351 08	GERAEUSCHDAEMMUNG
SECHSKANTSCHRAUBE ISO 4	40 00 417	300	8	2 859 005	96 70 695 08	KLAPPE VORM.
SECHSKANTSCHRAUBE ISO 4	40 65 025 08	11	2	2 520 031	96 45 610 08	HECKSCHEIBE VORM.
SECHSKANTSCHRAUBE ISO 4	46 01 213	10	5	2 920 814	96 45 717 08	ELEKTRIK KRAFTSTOFFBEHA
SECHSKANTSCHRAUBE ISO 4	40 65 103	308	4	2 978 109	96 69 155 08	ZUSATZHYDR.D-RUECKHALT
SECHSKANTSCHRAUBE ISO 4	40 65 103	307	4	2 978 206	96 69 083 08	ZUSATZHYDR.S-RUECKHALTE
SECHSKANTSCHRAUBE ISO 4	49 00 605	303	2	1 972 252	96 67 665 08	ZUSATZHYDR.RAUPENTRAEG

Bezeichnung	Artikel	Pos.	Menge	Seite	Baugruppe	Bezeichnung
SECHSKANTSCHRAUBE ISO 4	49 00 605	302	2	1 972 253	96 67 664 08	ZUSATZHYDR.RAUPENTRAEG
SECHSKANTSCHRAUBE ISO 4	49 00 605	24	4	2 670	91 71 399 08	KRAFTSTOFFBEHAELTER KPL
SECHSKANTSCHRAUBE ISO 4	49 00 605	301	4	2 975 114	96 67 649 08	ZUSATZHYDRAULIK WINDE 2
SECHSKANTSCHRAUBE ISO 4	49 00 605	310	4	2 975 153	96 67 814 08	ZUSATZHYDRAULIK WINDE 3
SECHSKANTSCHRAUBE ISO 4	49 00 605	301	4	2 975 407	96 68 091 08	ZUSATZHYDRAULIK WINDE 6
SECHSKANTSCHRAUBE ISO 4	49 00 605	301	4	2 975 706	96 67 784 08	ZUSATZHYDRAULIK WINDE 1
SECHSKANTSCHRAUBE ISO 4	49 00 605	67	3	X1035659	10 35 659 9	VERTEILERGETRIEBE
SECHSKANTSCHRAUBE ISO 4	40 65 099	14	2	2 260 006	96 58 435 08	BATTERIEKASTEN VORM.
SECHSKANTSCHRAUBE ISO 4	40 65 099	(10)	3	2 320	91 63 406 08	WINDE 2
SECHSKANTSCHRAUBE ISO 4	40 65 099	300	2	2 392	91 69 336 08	SCHALLDAEMPFERANLAGE
SECHSKANTSCHRAUBE ISO 4	40 65 099	16	1	2 533 003	96 73 437 08	ELEKTRIK ANBAUTEILE KABIN
SECHSKANTSCHRAUBE ISO 4	40 65 099	7	4	2 832	91 72 008 08	HEIZKLIMAGERAET EINBAU
SECHSKANTSCHRAUBE ISO 4	40 65 099	5	1	2 913 004	96 20 460 08	GEHAEUSE VORM.
SECHSKANTSCHRAUBE ISO 4	40 65 099	10	3	2 920 457	96 67 806 08	ELEKTRIK WINDE 1
SECHSKANTSCHRAUBE ISO 4	40 65 099	10	3	2 920 460	96 67 809 08	ELEKTRIK WINDE 4
SECHSKANTSCHRAUBE ISO 4	40 65 099	42	4	3 214	91 63 420 08	SW-KOPFSTUECK
SECHSKANTSCHRAUBE ISO 4	40 65 099	(10)	3	3 350	91 63 410 08	WINDE 3
SECHSKANTSCHRAUBE ISO 4	40 65 099	(10)	3	3 370	91 63 409 08	WINDE 6
SECHSKANTSCHRAUBE ISO 4	40 65 099	15	3	3 713 013	96 57 159 08	BLECH KPL.
SECHSKANTSCHRAUBE ISO 4	40 00 829	20	8	2 260	91 74 253 08	BATTERIELAGERUNG
SECHSKANTSCHRAUBE ISO 4	40 00 829	28	4	2 260 006	96 58 435 08	BATTERIEKASTEN VORM.
SECHSKANTSCHRAUBE ISO 4	40 00 829	22	8	2 370	91 61 617 08	MONTAGEWINDE
SECHSKANTSCHRAUBE ISO 4	40 00 829	300	2	2 391 023	96 69 509 08	KUEHLER VORM.
SECHSKANTSCHRAUBE ISO 4	40 00 829	32	1	2 391 040	96 75 829 08	KUPPLUNGSSTELLER
SECHSKANTSCHRAUBE ISO 4	40 00 829	7	4	2 510	91 52 788 08	DREHBUEHNENVERKLEIDUN
SECHSKANTSCHRAUBE ISO 4	40 00 829	15	8	2 522	91 74 320 08	SCHIEBETUER KPL.
SECHSKANTSCHRAUBE ISO 4	40 00 829	21	8	2 550	91 71 350 08	SA-BOCK
SECHSKANTSCHRAUBE ISO 4	40 00 829	57	6	2 550 001	96 85 596 08	SA-BOCK VORM.
SECHSKANTSCHRAUBE ISO 4	40 00 829	8	4	2 925 203	96 52 153 08	KAMERAANBAU S-ANLENKSTU
SECHSKANTSCHRAUBE ISO 4	40 00 829	15	1	2 925 203	96 52 153 08	KAMERAANBAU S-ANLENKSTU
SECHSKANTSCHRAUBE ISO 4	40 00 829	8	4	2 925 204	92 16 990 08	KAMERAANBAU D-ANLENKS
SECHSKANTSCHRAUBE ISO 4	40 00 829	15	1	2 925 204	92 16 990 08	KAMERAANBAU D-ANLENKS
SECHSKANTSCHRAUBE ISO 4	40 00 829	11	12	2 925 402	96 58 855 08	KAMERAANBAU DREHBUEHN
SECHSKANTSCHRAUBE ISO 4	40 00 829	37	1	2 932 082	96 93 013 08	AUFBAUTEILE MONTAGETAFE
SECHSKANTSCHRAUBE ISO 4	40 00 829	69	5	3 211	91 75 365 08	S-ANLENKSTUECK
SECHSKANTSCHRAUBE ISO 4	40 00 829	8	4	3 745 002	92 17 236 08	SCHALTEINHEIT
SECHSKANTSCHRAUBE ISO 4	40 00 829	8	4	3 745 003	92 17 237 08	SCHALTEINHEIT
SECHSKANTSCHRAUBE ISO 4	40 00 829	42	1	X1022811	10 22 811 2	HEIZKLIMAGERAET
SECHSKANTSCHRAUBE ISO 4	49 00 539	301	16	2 391 023	96 69 509 08	KUEHLER VORM.
SECHSKANTSCHRAUBE ISO 4	49 00 539	301	2	2 392	91 69 336 08	SCHALLDAEMPFERANLAGE
SECHSKANTSCHRAUBE ISO 4	49 00 539	24	4	2 835 002	96 48 379 08	ANBAUTEILE
SECHSKANTSCHRAUBE ISO 4	49 00 539	11	2	2 932 166	92 68 911 08	VERTEILER MASSE
SECHSKANTSCHRAUBE ISO 4	49 00 539	7	3	3 780 883	96 66 100 08	HINDERNISFEUER VORM.
SECHSKANTSCHRAUBE ISO 4	49 00 539	11	4	X1030300	10 30 300 7	KRAFTSTOFFVORFILTER
SECHSKANTSCHRAUBE ISO 4	46 00 102	12	4	X1030300	10 30 300 7	KRAFTSTOFFVORFILTER
SECHSKANTSCHRAUBE ISO 4	49 00 595	26	1	2 522	91 74 320 08	SCHIEBETUER KPL.
SECHSKANTSCHRAUBE ISO 4	46 00 532	17	2	1 130 032	91 68 958 08	DREHDURCHFUEHRUNG
SECHSKANTSCHRAUBE ISO 4	46 00 532	15	2	3 780 870	91 69 146 08	FLUG-U.WINDWARNUNG
SECHSKANTSCHRAUBE ISO 4	40 65 055 08	24	2	X1042440	10 42 440 2	STEUERBLOCK
SECHSKANTSCHRAUBE ISO 4	40 65 136	300	6	1 970 101	96 67 647 08	HYDRAULIK MITTELTEIL
SECHSKANTSCHRAUBE ISO 4	40 65 136	310	12	2 391 001	96 69 507 08	DIESELMOTOR VORM.
SECHSKANTSCHRAUBE ISO 4	40 65 136	30	2	2 391 045	96 76 602 08	KRAFTSTOFFFILTER
SECHSKANTSCHRAUBE ISO 4	40 65 136	304	2	2 392	91 69 336 08	SCHALLDAEMPFERANLAGE
SECHSKANTSCHRAUBE ISO 4	40 65 136	305	4	2 650	91 76 853 08	HARNSTOFFTANK
SECHSKANTSCHRAUBE ISO 4	40 65 136	309	2	2 859	91 69 351 08	GERAEUSCHDAEMMUNG
SECHSKANTSCHRAUBE ISO	40 66 005 08	300	3	2 391 041	96 69 508 08	OELKUEHLER VORM.
SECHSKANTSCHRAUBE ISO 4	49 00 188	53	18	1 401	91 58 478 08	RAUPENTRAEGER LI.
SECHSKANTSCHRAUBE ISO 4	49 00 188	53	18	1 411	91 69 968 08	RAUPENTRAEGER RE.
SECHSKANTSCHRAUBE ISO 4	49 00 188	23	28	2 260	91 74 253 08	BATTERIELAGERUNG
SECHSKANTSCHRAUBE ISO 4	49 00 188	7	4	2 310 008	96 61 008 08	SCHUTZWALZE WINDE 1-2

Bezeichnung	Artikel	Pos.	Menge	Seite	Baugruppe	Bezeichnung
SECHSKANTSCHRAUBE ISO 4	49 00 188	300	4	2 391	91 69 334 08	DIESELMOTOR KPL.
SECHSKANTSCHRAUBE ISO 4	49 00 188	311	26	2 391 001	96 69 507 08	DIESELMOTOR VORM.
SECHSKANTSCHRAUBE ISO 4	49 00 188	300	7	2 391 044	96 70 357 08	BEFESTIGUNGSTEILE DRUC
SECHSKANTSCHRAUBE ISO 4	49 00 188	305	16	2 392	91 69 336 08	SCHALLDAEMPFERANLAGE
SECHSKANTSCHRAUBE ISO 4	49 00 188	300	4	2 393	91 69 337 08	LUFTFILTERANLAGE KPL.
SECHSKANTSCHRAUBE ISO 4	49 00 188	300	16	2 393 003	96 69 938 08	LUFTFILTERANLAGE
SECHSKANTSCHRAUBE ISO 4	49 00 188	16	8	2 510	91 52 788 08	DREHBUEHNENVERKLEIDUN
SECHSKANTSCHRAUBE ISO 4	49 00 188	44	6	2 520	91 72 029 08	KABINE VERGLAST
SECHSKANTSCHRAUBE ISO 4	49 00 188	7	4	2 522 012	96 45 884 08	FUEHRUNG VORM.
SECHSKANTSCHRAUBE ISO 4	49 00 188	42	14	2 631	91 73 333 08	LAUFSTEG DREHBUEHNE
SECHSKANTSCHRAUBE ISO 4	49 00 188	300	2	2 650 001	96 73 053 08	HARNSTOFFTANK VORM.
SECHSKANTSCHRAUBE ISO 4	49 00 188	34	2	2 831	91 73 139 08	KLIMAANLAGE OW
SECHSKANTSCHRAUBE ISO 4	49 00 188	310	8	2 859	91 69 351 08	GERAEUSCHDAEMMUNG
SECHSKANTSCHRAUBE ISO 4	49 00 188	27	24	3 211	91 75 365 08	S-ANLENKSTUECK
SECHSKANTSCHRAUBE ISO 4	49 00 188	14	8	3 350	91 63 410 08	WINDE 3
SECHSKANTSCHRAUBE ISO 4	49 00 188	18	8	3 370	91 63 409 08	WINDE 6
SECHSKANTSCHRAUBE ISO 4	49 00 188	124	33	3 713	91 75 366 08	D-ANLENKSTUECK
SECHSKANTSCHRAUBE ISO 4	49 00 188	87	12	3 714	91 63 428 08	D-KOPFSTUECK
SECHSKANTSCHRAUBE ISO 4	49 00 188	41	16	3 715	91 69 506 08	D-ZWISCHENSTUECK
SECHSKANTSCHRAUBE ISO 4	49 00 188	46	28	3 716	91 69 507 08	D-ZWISCHENSTUECK
SECHSKANTSCHRAUBE ISO 4	49 00 188	307	4	3 978 011	96 69 774 08	ZUSATZHYDRAULIK SB-KOPFS
SECHSKANTSCHRAUBE ISO 4	40 65 063 08	20	6	2 520 032	96 45 980 08	SCHEIBENWISCHANLAGE EIN
SECHSKANTSCHRAUBE ISO 4	46 00 334	17	24	2 260	91 74 253 08	BATTERIELAGERUNG
SECHSKANTSCHRAUBE ISO 4	46 00 334	6	4	2 783	91 58 945 08	BRENNSTOFFBEHAELTER O
SECHSKANTSCHRAUBE ISO 4	49 00 089	19	7	2 350	91 79 269 08	DREHWERK
SECHSKANTSCHRAUBE ISO 4	49 00 089	16	4	2 370	91 61 617 08	MONTAGEWINDE
SECHSKANTSCHRAUBE ISO 4	49 00 089	310	20	2 391 023	96 69 509 08	KUEHLER VORM.
SECHSKANTSCHRAUBE ISO 4	49 00 089	301	8	2 391 044	96 70 357 08	BEFESTIGUNGSTEILE DRUC
SECHSKANTSCHRAUBE ISO 4	49 00 089	310	4	2 393	91 69 337 08	LUFTFILTERANLAGE KPL.
SECHSKANTSCHRAUBE ISO 4	49 00 089	47	11	2 631	91 73 333 08	LAUFSTEG DREHBUEHNE
SECHSKANTSCHRAUBE ISO 4	49 00 089	22	8	2 657	91 61 109 08	MONTAGEEINRICHTUNG RA
SECHSKANTSCHRAUBE ISO 4	49 00 089	68	4	2 810	91 72 335 08	KRANFUEHRERKABINE KPL.
SECHSKANTSCHRAUBE ISO 4	49 00 089	311	36	2 859	91 69 351 08	GERAEUSCHDAEMMUNG
SECHSKANTSCHRAUBE ISO 4	49 00 089	4	1	2 925 204	92 16 990 08	KAMERAANBAU D-ANLENKS
SECHSKANTSCHRAUBE ISO 4	49 00 089	9	10	2 925 402	96 58 855 08	KAMERAANBAU DREHBUEHN
SECHSKANTSCHRAUBE ISO 4	49 00 089	14	2	2 932 160	96 90 849 08	SCHALTSCHRANK MECH.
SECHSKANTSCHRAUBE ISO 4	49 00 089	63	2	3 220	91 70 738 08	S-ZWISCHENSTUECK
SECHSKANTSCHRAUBE ISO 4	49 00 089	59	2	3 223	91 60 904 08	S-ZWISCHENSTUECK
SECHSKANTSCHRAUBE ISO 4	49 00 089	59	2	3 223	91 70 741 08	S-ZWISCHENSTUECK
SECHSKANTSCHRAUBE ISO 4	49 00 089	59	2	3 223 011	91 77 456 08	S-ZWISCHENSTUECK
SECHSKANTSCHRAUBE ISO 4	49 00 089	62	2	3 223 100	91 70 743 08	S-ZWISCHENSTUECK
SECHSKANTSCHRAUBE ISO 4	49 00 089	25	4	5 402 705	54 02 705 14	ANTRIEB KPL
SECHSKANTSCHRAUBE ISO 4	49 00 089	23	3	9 000 510	90 00 510 6	WINKELGETRIEBE
SECHSKANTSCHRAUBE ISO 4	49 00 089	23	3	9 000 521	90 00 521 4	WINKELGETRIEBE
SECHSKANTSCHRAUBE ISO 4	49 00 089	662	12	X1080159	10 80 159 1	SEILTROMMEL
SECHSKANTSCHRAUBE ISO 4	50 26 189 08	9	2	2 522 012	96 45 884 08	FUEHRUNG VORM.
SECHSKANTSCHRAUBE ISO 4	50 26 189 08	15	2	2 671	91 52 798 08	OELBEHAELTER KPL.
SECHSKANTSCHRAUBE ISO 4	50 26 189 08	4	12	2 810 001	96 74 933 08	KRANFUEHRERKABINE VORM
SECHSKANTSCHRAUBE ISO 4	50 26 189 08	120	5	3 713	91 75 366 08	D-ANLENKSTUECK
SECHSKANTSCHRAUBE ISO	40 66 042	16	4	2 350	91 79 269 08	DREHWERK
SECHSKANTSCHRAUBE ISO 4	49 00 128	21	4	1 130 032	91 68 958 08	DREHDURCHFUEHRUNG
SECHSKANTSCHRAUBE ISO 4	49 00 128	57	2	1 401	91 58 478 08	RAUPENTRAEGER LI.
SECHSKANTSCHRAUBE ISO 4	49 00 128	57	2	1 411	91 69 968 08	RAUPENTRAEGER RE.
SECHSKANTSCHRAUBE ISO 4	49 00 128	24	12	1 630 004	91 61 213 08	HYDRAULISCHE ABSTUETZUN
SECHSKANTSCHRAUBE ISO 4	49 00 128	25	12	2 260	91 74 253 08	BATTERIELAGERUNG
SECHSKANTSCHRAUBE ISO 4	49 00 128	6	10	2 370	91 61 617 08	MONTAGEWINDE
SECHSKANTSCHRAUBE ISO 4	49 00 128	312	32	2 391 001	96 69 507 08	DIESELMOTOR VORM.
SECHSKANTSCHRAUBE ISO 4	49 00 128	22	2	2 391 040	96 75 829 08	KUPPLUNGSSTELLER
SECHSKANTSCHRAUBE ISO 4	49 00 128	45	2	2 391 040	96 75 829 08	KUPPLUNGSSTELLER
SECHSKANTSCHRAUBE ISO 4	49 00 128	301	9	2 391 041	96 69 508 08	OELKUEHLER VORM.

Bezeichnung	Artikel	Pos.	Menge	Seite	Baugruppe	Bezeichnung
SECHSKANTSCHRAUBE ISO 4	49 00 128	31	2	2 391 046	96 76 386 08	KRAFTSTOFFFILTER VORM.
SECHSKANTSCHRAUBE ISO 4	49 00 128	307	8	2 392	91 69 336 08	SCHALLDAEMPFERANLAGE
SECHSKANTSCHRAUBE ISO 4	49 00 128	302	15	2 393 003	96 69 938 08	LUFTFILTERANLAGE
SECHSKANTSCHRAUBE ISO 4	49 00 128	19	2	2 550 001	96 85 596 08	SA-BOCK VORM.
SECHSKANTSCHRAUBE ISO 4	49 00 128	306	23	2 650	91 76 853 08	HARNSTOFFTANK
SECHSKANTSCHRAUBE ISO 4	49 00 128	35	4	2 711	91 52 800 08	ZENTRALSCHMIERANLAGE O
SECHSKANTSCHRAUBE ISO 4	49 00 128	4	20	2 810 037	96 47 204 08	PEDALTRAEGER EINBAU
SECHSKANTSCHRAUBE ISO 4	49 00 128	312	10	2 859	91 69 351 08	GERAEUSCHDAEMMUNG
SECHSKANTSCHRAUBE ISO 4	49 00 128	4	2	2 925 203	96 52 153 08	KAMERAANBAU S-ANLENKSTU
SECHSKANTSCHRAUBE ISO 4	49 00 128	15	4	2 925 402	96 58 855 08	KAMERAANBAU DREHBUEHN
SECHSKANTSCHRAUBE ISO 4	49 00 128	8	2	2 932 166	92 68 911 08	VERTEILER MASSE
SECHSKANTSCHRAUBE ISO 4	49 00 128	53	8	3 211	91 75 365 08	S-ANLENKSTUECK
SECHSKANTSCHRAUBE ISO 4	49 00 128	21	2	3 214	91 63 420 08	SW-KOPFSTUECK
SECHSKANTSCHRAUBE ISO 4	49 00 128	59	12	3 225	91 57 045 08	SL-REDUZIERSTUECK
SECHSKANTSCHRAUBE ISO 4	49 00 128	3	8	3 291	91 76 915 08	S-RUECKHALTESICHERUNG
SECHSKANTSCHRAUBE ISO 4	49 00 128	8	8	3 292	91 63 429 08	D-RUECKHALTESICHERUNG
SECHSKANTSCHRAUBE ISO 4	49 00 128	76	4	3 714	91 63 428 08	D-KOPFSTUECK
SECHSKANTSCHRAUBE ISO 4	49 00 128	28	8	3 745	91 68 438 08	SCHWEBEBALLAST
SECHSKANTSCHRAUBE ISO 4	49 00 111	313	8	2 391 001	96 69 507 08	DIESELMOTOR VORM.
SECHSKANTSCHRAUBE ISO 4	49 00 111	302	4	2 391 041	96 69 508 08	OELKUEHLER VORM.
SECHSKANTSCHRAUBE ISO 4	49 00 111	13	2	2 522 013	96 45 883 08	FUEHRUNG VORM.
SECHSKANTSCHRAUBE ISO 4	49 00 111	313	10	2 859	91 69 351 08	GERAEUSCHDAEMMUNG
SECHSKANTSCHRAUBE ISO 4	49 00 111	42	8	3 745	91 68 438 08	SCHWEBEBALLAST
SECHSKANTSCHRAUBE ISO 4	49 00 111	4	2	3 780 883	96 66 100 08	HINDERNISFEUER VORM.
SECHSKANTSCHRAUBE ISO 4	49 00 111	4	4	5 106 691	51 06 691 08	RUECKLAUFFILTER
SECHSKANTSCHRAUBE ISO 4	49 00 614	31	4	2 831	91 73 139 08	KLIMAANLAGE OW
SECHSKANTSCHRAUBE ISO 4	40 65 083 77	19	1	X1042471	10 42 471 6	KUGELHAHNKOMBINATION
SECHSKANTSCHRAUBE ISO 4	46 00 052	318	2	2 990 000	96 70 680 08	VERROHRUNG DRUCKLUFTA
SECHSKANTSCHRAUBE ISO 4	46 00 386	46	6	3 214	91 63 420 08	SW-KOPFSTUECK
SECHSKANTSCHRAUBE ISO 4	46 00 386	64	2	3 220	91 70 738 08	S-ZWISCHENSTUECK
SECHSKANTSCHRAUBE ISO 4	46 00 386	60	2	3 223	91 60 904 08	S-ZWISCHENSTUECK
SECHSKANTSCHRAUBE ISO 4	46 00 386	60	2	3 223	91 70 741 08	S-ZWISCHENSTUECK
SECHSKANTSCHRAUBE ISO 4	46 00 386	60	2	3 223 011	91 77 456 08	S-ZWISCHENSTUECK
SECHSKANTSCHRAUBE ISO 4	46 00 386	63	2	3 223 100	91 70 743 08	S-ZWISCHENSTUECK
SECHSKANTSCHRAUBE ISO 4	40 65 080 01	308	3	2 650	91 76 853 08	HARNSTOFFTANK
SECHSKANTSCHRAUBE ISO 4	40 65 080 01	62	4	3 713	91 75 366 08	D-ANLENKSTUECK
SECHSKANTSCHRAUBE ISO 4	40 65 132	309	1	2 391 001	96 69 507 08	DIESELMOTOR VORM.
SECHSKANTSCHRAUBE M10	10 44 336 8	14	1	9 739 843	97 39 843	ANBAUTEILE
SECHSKANTSCHRAUBE M10X	11 10 027 9	5	4	9 739 807	97 39 807	ANBAUTEILE
SECHSKANTSCHRAUBE M10X	11 10 027 9	3	2	9 739 852	97 39 852	KAELTEMITTELVERDICHTER
SECHSKANTSCHRAUBE M10	11 11 031 3	2	6	9 739 873	97 39 873	WAERMESCHUTZBLECH
SECHSKANTSCHRAUBE M10X	10 33 556 8	5	6	9 739 790	97 39 790	STEUERGEHAEUSE
SECHSKANTSCHRAUBE M10X	10 44 345 9	10	18	9 739 799	97 39 799	ZYLINDERKOPFHAUBE
SECHSKANTSCHRAUBE M10	11 10 027 3	10	1	9 739 794	97 39 794	KURBELWELLE
SECHSKANTSCHRAUBE M10X	10 33 556 9	6	7	9 739 790	97 39 790	STEUERGEHAEUSE
SECHSKANTSCHRAUBE M10X	10 33 556 9	3	2	9 739 879	97 39 879	FLANSCH
SECHSKANTSCHRAUBE M10X	10 44 337 2	3	5	9 739 791	97 39 791	VERSCHLUSSDECKEL
SECHSKANTSCHRAUBE M10X	11 11 031 6	4	12	9 739 800	97 39 800	GEGENHALTER
SECHSKANTSCHRAUBE M10X	11 11 031 7	3	10	9 739 807	97 39 807	ANBAUTEILE
SECHSKANTSCHRAUBE M12	11 11 059 5	2	1	9 739 845	97 39 845	RIEMENSPANNER
SECHSKANTSCHRAUBE M12X	11 10 028 0	14	1	9 739 834	97 39 834	ANBAUTEILE
SECHSKANTSCHRAUBE M12X	10 44 336 9	10	1	9 739 843	97 39 843	ANBAUTEILE
SECHSKANTSCHRAUBE M12X	10 44 336 9	2	3	9 739 848	97 39 848	STARTER ANBAU
SECHSKANTSCHRAUBE M12X	10 44 336 9	6	3	9 739 857	97 39 857	DECKEL
SECHSKANTSCHRAUBE M12	11 11 059 4	5	2	9 739 853	97 39 853	RIEMENSPANNER
SECHSKANTSCHRAUBE M12X	11 11 031 8	3	3	9 739 885	97 39 885	ZWISCHENRAD ANBAU
SECHSKANTSCHRAUBE M12X	11 11 031 9	11	2	9 739 843	97 39 843	ANBAUTEILE
SECHSKANTSCHRAUBE M12X	10 44 336 4	9	4	9 739 834	97 39 834	ANBAUTEILE
SECHSKANTSCHRAUBE M14X	11 11 032 1	13	4	9 739 802	97 39 802	ANBAUTEILE
SECHSKANTSCHRAUBE M16	11 11 030 7	7	1	9 739 790	97 39 790	STEUERGEHAEUSE

Bezeichnung	Artikel	Pos.	Menge	Seite	Baugruppe	Bezeichnung
SECHSKANTSCHRAUBE M16	11 11 059 3	4	10	9 739 796	97 39 796	SCHWUNGRAD
SECHSKANTSCHRAUBE M18X	11 11 059 2	2	14	9 739 785	97 39 785	KURBELGEHAEUSE
SECHSKANTSCHRAUBE M5X	40 73 501 08	37	4	2 533 020	96 71 980 08	ARMATUREN RE.
SECHSKANTSCHRAUBE M5X	40 73 501 08	31	1	2 835 002	96 48 379 08	ANBAUTEILE
SECHSKANTSCHRAUBE M5X	40 73 501 08	84	34	2 932 082	96 93 013 08	AUFBAUTEILE MONTAGETAFE
SECHSKANTSCHRAUBE M5X	40 73 501 08	5	13	2 932 160	96 90 849 08	SCHALTSCHRANK MECH.
SECHSKANTSCHRAUBE M6X0	10 22 235 5	4	6	9 739 861	97 39 861	VENTILBRUECKE
SECHSKANTSCHRAUBE M6X0	10 22 235 5	4	1	X1001706	10 01 706 2	VENTILBRUECKE VORM.
SECHSKANTSCHRAUBE M6X	10 44 334 8	4	3	9 739 799	97 39 799	ZYLINDERKOPFHAUBE
SECHSKANTSCHRAUBE M6X	10 44 335 0	6	2	9 739 878	97 39 878	SENSORIK
SECHSKANTSCHRAUBE M6X	10 44 332 6	2	1	9 739 842	97 39 842	BEFESTIGUNGSSCHELLE
SECHSKANTSCHRAUBE M6X	10 44 332 6	5	2	9 739 870	97 39 870	FLAMMSTARTANLAGE
SECHSKANTSCHRAUBE M8X1	10 44 335 8	8	7	9 739 821	97 39 821	GEHAEUSE
SECHSKANTSCHRAUBE M8X1	10 47 128 7	2	4	9 739 881	97 39 881	BEFESTIGUNG
SECHSKANTSCHRAUBE M8X1	10 01 135 1	10	3	9 739 869	97 39 869	ABGASKRUEMMER
SECHSKANTSCHRAUBE M8X1	10 01 135 1	13	5	9 739 869	97 39 869	ABGASKRUEMMER
SECHSKANTSCHRAUBE M8X1	11 10 027 1	5	3	9 739 821	97 39 821	GEHAEUSE
SECHSKANTSCHRAUBE M8X1	10 44 335 9	3	2	9 739 867	97 39 867	KUEHLMITTELKRUEMMER
SECHSKANTSCHRAUBE M8X1	10 44 335 9	5	1	9 739 871	97 39 871	LADELUFTKRUEMMER
SECHSKANTSCHRAUBE M8X1	10 44 336 0	5	1	9 739 820	97 39 820	THERMOSTATGEHAEUSE
SECHSKANTSCHRAUBE M8X1	10 44 336 0	7	3	9 739 821	97 39 821	GEHAEUSE
SECHSKANTSCHRAUBE M8X	10 44 335 1	2	1	9 739 828	97 39 828	DRUCKLEITUNG
SECHSKANTSCHRAUBE M8X	10 44 335 1	5	4	9 739 837	97 39 837	ANBAUTEILE
SECHSKANTSCHRAUBE M8X	10 44 335 1	6	1	9 739 866	97 39 866	OELMESSSTAB MIT ROHR
SECHSKANTSCHRAUBE M8X	10 44 335 3	4	4	9 739 811	97 39 811	OELWANNE
SECHSKANTSCHRAUBE M8X	10 44 335 3	3	3	9 739 813	97 39 813	KUEHLMITTELLEITUNG
SECHSKANTSCHRAUBE M8X	10 44 335 3	9	1	9 739 821	97 39 821	GEHAEUSE
SECHSKANTSCHRAUBE M8X	10 44 335 3	4	13	9 739 857	97 39 857	DECKEL
SECHSKANTSCHRAUBE M8X	10 44 335 4	4	3	9 739 802	97 39 802	ANBAUTEILE
SECHSKANTSCHRAUBE M8X	10 44 336 5	3	1	9 739 843	97 39 843	ANBAUTEILE
SECHSKANTSCHRAUBE M8X3	10 01 125 2	11	14	9 739 797	97 39 797	ZYLINDERKOPF
SECHSKANTSCHRAUBE M8X	11 11 030 9	6	14	X1112331	11 12 331 3	ZYLINDERKOPF
SECHSKANTSCHRAUBE M8X	10 44 335 5	7	22	9 739 811	97 39 811	OELWANNE
SECHSKANTSCHRAUBE M8X	10 44 335 5	6	6	9 739 821	97 39 821	GEHAEUSE
SECHSKANTSCHRAUBE M8X	10 44 335 5	6	3	9 739 837	97 39 837	ANBAUTEILE
SECHSKANTSCHRAUBE M8X	10 44 335 5	5	2	9 739 857	97 39 857	DECKEL
SECHSKANTSCHRAUBE M8X	10 44 335 5	1	2	9 739 881	97 39 881	BEFESTIGUNG
SECHSKANTSCHRAUBE M8X5	11 11 031 1	9	2	9 739 806	97 39 806	OELMODUL
SECHSKANTSCHRAUBE M8X	10 44 336 6	13	2	9 739 843	97 39 843	ANBAUTEILE
SECHSKANTSCHRAUBE M8X	10 44 353 9	7	2	9 739 820	97 39 820	THERMOSTATGEHAEUSE
SECHSKANTSCHRAUBE M8X	10 44 335 7	4	2	9 739 871	97 39 871	LADELUFTKRUEMMER
SECHSKANTSCHRAUBE M8X8	11 11 031 2	10	2	9 739 806	97 39 806	OELMODUL
SECHSKANTSCHRAUBE MIT F	10 44 335 2	13	2	9 739 790	97 39 790	STEUERGEHAEUSE
SECHSKANTSCHRAUBE MIT F	10 44 335 2	13	3	9 739 834	97 39 834	ANBAUTEILE
SECHSKANTSCHRAUBE MIT F	10 44 335 2	3	2	9 739 876	97 39 876	OELRUECKLAUFLEITUNG
SECHSKANTSCHRAUBE MIT F	10 34 343 0	4	1	9 739 867	97 39 867	KUEHLMITTELKRUEMMER
SECHSKANTSCHRAUBE MIT F	10 34 226 8	6	3	9 739 820	97 39 820	THERMOSTATGEHAEUSE
SECHSKANTSCHRAUBE UNC7	40 97 513 08	550	8	2 970 000	96 67 119 08	HYDRAULIK OBERWAGEN
SECHSRUNDSCHRAUBE M10	11 11 059 8	8	4	9 739 869	97 39 869	ABGASKRUEMMER
SECHSRUNDSCHRAUBE M10X	10 01 255 0	7	14	9 739 869	97 39 869	ABGASKRUEMMER
SECHSRUNDSCHRAUBE M13X	11 11 060 0	2	12	9 739 860	97 39 860	PLEUELSTANGE
SEGMENT	11 12 331 5	8	2	9 739 799	97 39 799	ZYLINDERKOPFHAUBE
SEIL 2 2,3KN EDELSTAHL	11 16 043 1	64	0.5	2 631	91 73 333 08	LAUFSTEG DREHBUEHNE
SEIL 2 2,3KN EDELSTAHL	11 16 043 1	24	2	2 730	91 61 966 08	GRUNDPLATTE DREHBUEHNE
SEIL 2 2,3KN EDELSTAHL	11 16 043 1	8	0.3	2 730 002	96 55 752 08	ZENTRIERUNG KPL.
SEIL 2 2,3KN EDELSTAHL	11 16 043 1	55	1	3 225	91 57 045 08	SL-REDUZIERSTUECK
SEIL 2 2,3KN EDELSTAHL	11 16 043 1	62	1.5	3 745	91 68 438 08	SCHWEBEBALLAST
SEIL 25X600M -40°C SPF	77 34 482 08	1	1	2 316	91 52 840 08	SEIL F.WINDE 6
SEIL 28X1200M -40°C BLANK	10 80 175 6	1	1	2 313	91 61 580 08	SEIL F.WINDE 3
SEIL 28X700M -40°C SPF	10 81 361 2	1	1	2 314	91 62 040 08	SEIL F.WINDE 4

Bezeichnung	Artikel	Pos.	Menge	Seite	Baugruppe	Bezeichnung
SEIL DIN 3055 4X1,3M VERZ	10 45 067 1	23	4	1 630 004	91 61 213 08	HYDRAULISCHE ABSTUETZUN
SEIL F.WINDE 1	91 73 236 08	190	1		LR 1600-2-0	LIEBHERR RAUPENKRAN LR 1
SEIL F.WINDE 2	91 73 237 08	191	1		LR 1600-2-0	LIEBHERR RAUPENKRAN LR 1
SEIL F.WINDE 3	91 61 580 08	192	1		LR 1600-2-0	LIEBHERR RAUPENKRAN LR 1
SEIL F.WINDE 4	91 62 040 08	193	1		LR 1600-2-0	LIEBHERR RAUPENKRAN LR 1
SEIL F.WINDE 6	91 52 840 08	195	1		LR 1600-2-0	LIEBHERR RAUPENKRAN LR 1
SEIL MONTAGEWINDE M.ZUB	91 33 648 08	198	1		LR 1600-2-0	LIEBHERR RAUPENKRAN LR 1
SEILBLECH	10 66 371 1	5	1	X1134224	11 34 224 7	SEILTROMMEL
SEILKEIL	11 45 034 3	4	1	X1134739	11 34 739 6	SEILTROMMEL
SEILKLEMME 24-26 GR.1"	77 39 091 08	37	1	1 750	91 52 395 08	WERKZEUG
SEILKLEMME DIN 1142 S26 V	77 39 118 08	38	1	1 750	91 52 395 08	WERKZEUG
SEILKLEMME DIN 1142 S30 V	77 39 132 08	45	1	1 750	91 52 395 08	WERKZEUG
SEILROLLE D=700/620/270X75	28 81 999 08	1	1	2 652 007	92 68 928 08	SEILROLLE KPL.
SEILROLLE KPL. SPF	92 68 928 08	2	10	3 215 005	91 52 846 08	ROLLENSATZ
SEILROLLE KPL. SPF	92 68 928 08	2	12	3 215 006	91 52 847 08	ROLLENSATZ
SEILROLLE KPL. SPF	92 68 928 08	2	2	3 711	91 68 435 08	MASTNASE
SEILROLLE KPL. SPF	92 68 928 08	3	2	3 713	91 75 366 08	D-ANLENKSTUECK
SEILROLLE KPL. SPF	92 68 928 08	11	10	9 154 348	91 54 348 08	DOPPELHAKENFLASCHE
SEILROLLE KPL. SPF	92 68 928 08	1	1	9 155 533	91 55 533 08	HAKENFLASCHE
SEILROLLE KPL. SPF	96 46 246 08	3	17	2 550 001	96 85 596 08	SA-BOCK VORM.
SEILROLLE KPL. SPF	96 46 246 08	4	16	2 652	91 61 110 08	ROLLENLAGERUNG
SEILROLLE KPL. SPF	96 46 246 08	5	4	3 214	91 63 420 08	SW-KOPFSTUECK
SEILROLLE KPL. SPF	96 46 246 08	2	2	3 225 100	96 48 582 08	LAGERUNG KPL.
SEILROLLE KPL. SPF	96 46 246 08	10	3	3 714	91 63 428 08	D-KOPFSTUECK
SEILROLLE KPL. SPF	96 46 246 08	2	7	3 714 008	96 49 266 08	VERSTELLFLASCHE KPL.
SEILROLLE KPL. SPF	96 46 246 08	5	8	3 714 009	96 49 267 08	VERSTELLFLASCHE KPL.
SEILROLLE KPL. SPF	96 46 246 08	2	1	3 714 021	96 49 271 08	ROLLENLAGERUNG KPL.
SEILSCHLOSS 28 GR. SPF	77 39 401 08	44	1	1 750	91 52 395 08	WERKZEUG
SEILSCHUTZ	10 81 518 4	6	1	9 155 533	91 55 533 08	HAKENFLASCHE
SEILSCHUTZ SCHWK.	96 47 103 08	41	1	2 550 001	96 85 596 08	SA-BOCK VORM.
SEILSCHUTZ SCHWK.	96 51 812 08	27	2	2 652	91 61 110 08	ROLLENLAGERUNG
SEILSCHUTZ SCHWK.	96 51 813 08	28	1	2 652	91 61 110 08	ROLLENLAGERUNG
SEILSCHUTZ SCHWK.	96 56 155 08	94	2	2 550 001	96 85 596 08	SA-BOCK VORM.
SEILSCHUTZ SCHWK.	96 56 165 08	95	2	2 550 001	96 85 596 08	SA-BOCK VORM.
SEILSCHUTZ SCHWK.	96 56 171 08	96	1	2 550 001	96 85 596 08	SA-BOCK VORM.
SEILSCHUTZ SCHWK.	96 58 269 08	20	1	3 714 009	96 49 267 08	VERSTELLFLASCHE KPL.
SEILSCHUTZSTANGE	10 45 021 3	112	4	9 154 348	91 54 348 08	DOPPELHAKENFLASCHE
SEILSCHUTZSTANGE	10 81 491 2	12	2	9 155 533	91 55 533 08	HAKENFLASCHE
SEILTROMMEL	10 65 015 6	21	1	X1080245	10 80 245 1	SEILWINDE
SEILTROMMEL	10 80 159 1	21	1	X1080245	10 80 245 0	SEILWINDE
SEILTROMMEL	11 34 224 7	21	1	X1080245	10 80 245 3	SEILWINDE
SEILTROMMEL	11 34 739 6	21	1	X1080228	10 80 228 0	SEILWINDE
SEILWINDE TYP 351	54 00 018 08	7	4	1 630 004	91 61 213 08	HYDRAULISCHE ABSTUETZUN
SEILWINDE ZHP 4.13 SPF	10 80 228 0	1	1	2 370	91 61 617 08	MONTAGEWINDE
SEILWINDE ZHP 4.27-EG SPF	10 80 245 3	1	1	3 370	91 63 409 08	WINDE 6
SEILWINDE ZHP 4.29-EG SPF	10 80 245 0	1	1	2 340	91 63 407 08	WINDE 4 EINZIEHWERK
SEILWINDE ZHP 4.29-EG SPF	10 80 245 1	2	1	2 310	91 63 405 08	WINDE 1
SEILWINDE ZHP 4.29-EG SPF	10 80 245 1	2	1	2 320	91 63 406 08	WINDE 2
SEILWINDE ZHP 4.29-EG SPF	10 80 245 1	1	1	3 350	91 63 410 08	WINDE 3
SEITENBLECH	11 21 383 4	51	2	9 154 348	91 54 348 08	DOPPELHAKENFLASCHE
SEITENSCHEIBE LI. 4X603.5X8	97 68 379 08	5	1	2 520	91 72 029 08	KABINE VERGLAST
SEITENSCHEIBE RE. 4X1063X	97 68 378 08	4	1	2 520	91 72 029 08	KABINE VERGLAST
SEITENSCHEIBE SCHWK. LINK	96 44 562 08	3	1	2 340	91 63 407 08	WINDE 4 EINZIEHWERK
SEITENSCHEIBE SCHWK. REC	96 44 563 08	4	1	2 340	91 63 407 08	WINDE 4 EINZIEHWERK
SENKBREMSVENTIL 420BAR 1	10 46 565 9	150	1	3 978 020	96 69 856 08	ZUSATZHYDRAULIK ZYLINDER
SENKBREMSVENTIL 420BAR	10 21 769 5	156	1	2 978 007	96 68 931 08	ZUSATZHYDR.MONTAGEEINR
SENKSCHRAUBE AEHNL.DIN 7	40 86 041 08	45	4	2 502	91 72 033 08	STEUERSTAND
SENKSCHRAUBE AEHNL.DIN 7	40 86 041 08	29	10	2 520	91 72 029 08	KABINE VERGLAST
SENKSCHRAUBE AEHNL.DIN 7	40 86 041 08	8	6	2 520 030	96 45 609 08	DACHSCHEIBE VORM.
SENKSCHRAUBE AEHNL.DIN 7	40 86 041 08	5	4	2 520 031	96 45 610 08	HECKSCHEIBE VORM.

Bezeichnung	Artikel	Pos.	Menge	Seite	Baugruppe	Bezeichnung
SENKSCHRAUBE DIN 7991 M	40 86 013 08	98	9	2 550 001	96 85 596 08	SA-BOCK VORM.
SENKSCHRAUBE DIN 7991 M	40 86 027 08	54	2	3 745	91 68 438 08	SCHWEBEBALLAST
SENKSCHRAUBE DIN 7991 M4	40 86 064 08	4	8	2 913 102	92 32 870 08	LUEFTEREINHEIT
SENKSCHRAUBE DIN 7991 M5	40 86 035 08	33	4	2 502	91 72 033 08	STEUERSTAND
SENKSCHRAUBE DIN 7991 M5	40 86 035 08	30	2	2 520	91 72 029 08	KABINE VERGLAST
SENKSCHRAUBE DIN 7991 M5	40 86 035 08	34	2	2 533 020	96 71 980 08	ARMATUREN RE.
SENKSCHRAUBE DIN 7991 M	40 86 040 08	106	4	2 550 001	96 85 596 08	SA-BOCK VORM.
SENKSCHRAUBE DIN 7991 M	40 86 040 08	57	2	2 631	91 73 333 08	LAUFSTEG DREHBUEHNE
SENKSCHRAUBE DIN 7991 M6	40 86 002 08	5	8	2 510	91 52 788 08	DREHBUEHNENVERKLEIDUN
SENKSCHRAUBE DIN 7991 M6	40 86 002 08	4	4	2 510 040	96 49 183 08	TUER VORM.
SENKSCHRAUBE DIN 7991 M6	40 86 002 08	4	4	2 510 059	96 49 184 08	TUER VORM.
SENKSCHRAUBE DIN 7991 M6	40 86 002 08	25	4	2 522 011	96 80 809 08	SCHLIESSANLAGE
SENKSCHRAUBE DIN 7991 M6	40 86 002 08	10	16	2 932 160	96 90 849 08	SCHALTSCHRANK MECH.
SENKSCHRAUBE DIN 7991 M6	40 86 002 08	5	8	3 713 013	96 57 159 08	BLECH KPL.
SENKSCHRAUBE DIN 7991 M6	40 86 002 08	305	3	3 978 022	96 69 722 08	ZUSATZHYDRAULIK ZWISCH
SENKSCHRAUBE DIN 7991 M6	40 86 002 08	305	3	3 978 024	96 69 721 08	ZUSATZHYDRAULIK ZWISCH
SENKSCHRAUBE DIN 7991 M	40 86 036 08	25	1	2 522	91 74 320 08	SCHIEBETUER KPL.
SENKSCHRAUBE DIN 7991 M8	46 00 257	11	4	3 211 009	96 46 979 08	SCHUTZWALZE KPL.
SENKSCHRAUBE DIN 7991 M8	40 02 551	51	8	3 211	91 75 365 08	S-ANLENKSTUECK
SENKSCHRAUBE DIN 7991 M8	40 02 551	32	16	3 713	91 75 366 08	D-ANLENKSTUECK
SENKSCHRAUBE DIN 7991 M8	40 86 007 08	65	12	2 810	91 72 335 08	KRANFUEHRERKABINE KPL.
SENKSCHRAUBE DIN 7991 M8	40 86 007 08	3	4	3 714 017	96 50 752 08	AUFLAGE KPL.
SENKSCHRAUBE DIN 7991 M8	40 86 010 08	20	4	2 502	91 72 033 08	STEUERSTAND
SENKSCHRAUBE DIN 7991 M8	40 86 049 08	28	8	2 350	91 79 269 08	DREHWERK
SENKSCHRAUBE DIN 7991 M8	40 86 049 08	20	4	2 370	91 61 617 08	MONTAGEWINDE
SENKSCHRAUBE ISO 2009 M5	40 71 113 01	22	8	2 260 006	96 58 435 08	BATTERIEKASTEN VORM.
SENKSCHRAUBE ISO 2009 M8	40 70 317 08	81	2	2 550 001	96 85 596 08	SA-BOCK VORM.
SENKSCHRAUBE ISO 2010 M	40 06 035 08	268	2	2 920 638	96 51 138 08	BEDIENPULT
SENKSCHRAUBE ISO 7047 M5	40 02 312	21	6	2 671 004	96 46 305 08	OELBEHAELTER VORM.
SENKSCHRAUBE M10X70 10.9	90 79 596	2	1	9 739 853	97 39 853	RIEMENSPANNER
SENSOR LAMBDA-NOX 2.5 NI	11 00 878 7	111	2	2 392	91 69 336 08	SCHALLDAEMPFERANLAGE
SENSORIK	97 39 878	270	1	X1100933	11 00 933 6	DIESELMOTOR
SICHELBLECH SCHWK.	96 54 011 08	21	1	3 350	91 63 410 08	WINDE 3
SICHELBLECH SCHWK.	96 54 012 08	20	1	3 350	91 63 410 08	WINDE 3
SICHERHEITSELEMENT	10 29 493 9	7	1	X1048802	10 48 802 4	LUFTFILTER
SICHERHEITSKLAPPSTECKER	57 18 172 08	(1)	1	2 311	91 73 236 08	SEIL F.WINDE 1
SICHERHEITSKLAPPSTECKER	43 32 005 08	58	6	1 401	91 58 478 08	RAUPENTRAEGER LI.
SICHERHEITSKLAPPSTECKER	43 32 005 08	58	6	1 411	91 69 968 08	RAUPENTRAEGER RE.
SICHERHEITSKLAPPSTECKER	43 32 005 08	30	4	1 630 004	91 61 213 08	HYDRAULISCHE ABSTUETZUN
SICHERHEITSKLAPPSTECKER	43 32 005 08	19	1	2 550 005	96 45 680 08	STANGE KPL.
SICHERHEITSKLAPPSTECKER	43 32 005 08	10	2	2 657	91 61 109 08	MONTAGEEINRICHTUNG RA
SICHERHEITSKLAPPSTECKER	43 32 005 08	17	4	3 211	91 75 365 08	S-ANLENKSTUECK
SICHERHEITSKLAPPSTECKER	43 32 005 08	7	1	3 211 003	96 46 986 08	STANGE KPL.
SICHERHEITSKLAPPSTECKER	43 32 005 08	8	1	3 220 501	96 43 440 08	STANGE KPL.
SICHERHEITSKLAPPSTECKER	43 32 005 08	20	3	3 225	91 57 045 08	SL-REDUZIERSTUECK
SICHERHEITSKLAPPSTECKER	43 32 005 08	8	1	3 225 200	96 48 679 08	STANGE KPL.
SICHERHEITSKLAPPSTECKER	43 32 005 08	8	1	3 561 003	96 45 222 08	STANGE KPL.
SICHERHEITSKLAPPSTECKER	43 32 005 08	8	1	3 713 012	96 50 197 08	STANGE KPL.
SICHERHEITSKLAPPSTECKER	43 32 005 08	11	2	3 714 009	96 49 267 08	VERSTELLFLASCHE KPL.
SICHERHEITSKLAPPSTECKER	43 32 005 08	4	2	3 714 013	96 59 083 08	LASCHE KPL.
SICHERHEITSKLAPPSTECKER	43 32 005 08	(8)	1	3 715	91 69 506 08	D-ZWISCHENSTUECK
SICHERHEITSKLAPPSTECKER	43 32 005 08	8	1	3 716 001	96 49 159 08	STANGE KPL.
SICHERHEITSKLAPPSTECKER	43 32 005 08	5	8	3 747	91 52 950 08	ZENTRIERUNG STANDARD
SICHERHEITSKLAPPSTECKER	43 32 005 08	9	2	3 830	91 55 535 08	ZUSATZABSPANNUNG
SICHERHEITSKLAPPSTECKER	43 32 015 08	25	2	3 214	91 63 420 08	SW-KOPFSTUECK
SICHERHEITSKLAPPSTECKER	43 32 015 08	15	4	3 215 005	91 52 846 08	ROLLENSATZ
SICHERHEITSKLAPPSTECKER	43 32 015 08	15	4	3 215 006	91 52 847 08	ROLLENSATZ
SICHERHEITSKLAPPSTECKER	43 32 015 08	9	2	3 225	91 57 045 08	SL-REDUZIERSTUECK
SICHERHEITSKLAPPSTECKER	43 32 015 08	13	6	3 713	91 75 366 08	D-ANLENKSTUECK
SICHERHEITSKLAPPSTECKER	43 32 015 08	25	2	3 714	91 63 428 08	D-KOPFSTUECK

Bezeichnung	Artikel	Pos.	Menge	Seite	Baugruppe	Bezeichnung
SICHERHEITSKLAPPSTECKER	43 32 015 08	16	4	3 715	91 69 506 08	D-ZWISCHENSTUECK
SICHERHEITSKLAPPSTECKER	43 32 015 08	16	4	3 716	91 69 507 08	D-ZWISCHENSTUECK
SICHERHEITSKLAPPSTECKER	10 41 062 2	5	2	3 211	91 75 365 08	S-ANLENKSTUECK
SICHERHEITSKLAPPSTECKER	10 41 062 2	3	4	3 220	91 70 738 08	S-ZWISCHENSTUECK
SICHERHEITSKLAPPSTECKER	10 41 062 2	3	4	3 223	91 60 904 08	S-ZWISCHENSTUECK
SICHERHEITSKLAPPSTECKER	10 41 062 2	3	4	3 223	91 70 741 08	S-ZWISCHENSTUECK
SICHERHEITSKLAPPSTECKER	10 41 062 2	3	4	3 223 011	91 77 456 08	S-ZWISCHENSTUECK
SICHERHEITSKLAPPSTECKER	10 41 062 2	3	4	3 223 100	91 70 743 08	S-ZWISCHENSTUECK
SICHERHEITSKLAPPSTECKER	10 41 062 2	8	2	3 225	91 57 045 08	SL-REDUZIERSTUECK
SICHERHEITSKLAPPSTECKER	43 32 013 08	16	8	2 631	91 73 333 08	LAUFSTEG DREHBUEHNE
SICHERHEITSKLAPPSTECKER	43 32 013 08	3	4	2 671	91 52 798 08	OELBEHAELTER KPL.
SICHERHEITSKLAPPSTECKER	43 32 013 08	16	4	2 730	91 61 966 08	GRUNDPLATTE DREHBUEHNE
SICHERHEITSKLAPPSTECKER	43 32 013 08	31	1	2 925 402	96 58 855 08	KAMERAANBAU DREHBUEHN
SICHERHEITSKLAPPSTECKER	43 32 013 08	63	2	3 211	91 75 365 08	S-ANLENKSTUECK
SICHERHEITSKLAPPSTECKER	43 32 013 08	50	4	3 214	91 63 420 08	SW-KOPFSTUECK
SICHERHEITSKLAPPSTECKER	43 32 013 08	13	2	3 220	91 70 738 08	S-ZWISCHENSTUECK
SICHERHEITSKLAPPSTECKER	43 32 013 08	13	2	3 223	91 60 904 08	S-ZWISCHENSTUECK
SICHERHEITSKLAPPSTECKER	43 32 013 08	13	2	3 223	91 70 741 08	S-ZWISCHENSTUECK
SICHERHEITSKLAPPSTECKER	43 32 013 08	13	2	3 223 011	91 77 456 08	S-ZWISCHENSTUECK
SICHERHEITSKLAPPSTECKER	43 32 013 08	13	2	3 223 100	91 70 743 08	S-ZWISCHENSTUECK
SICHERHEITSKLAPPSTECKER	43 32 013 08	42	2	3 713	91 75 366 08	D-ANLENKSTUECK
SICHERHEITSKLAPPSTECKER	11 10 158 4	5	20	1 631 100	91 61 483 08	LAUFSTEG RAUPENFAHRWER
SICHERHEITSKLAPPSTECKER	11 10 158 4	12	4	2 125	91 69 505 08	BOLZEN S-ANLENKSTUECK
SICHERHEITSKLAPPSTECKER	11 10 158 4	93	1	2 550 001	96 85 596 08	SA-BOCK VORM.
SICHERHEITSKLAPPSTECKER	11 10 158 4	52	4	3 225	91 57 045 08	SL-REDUZIERSTUECK
SICHERHEITSKLAPPSTECKER	11 10 158 4	64	2	3 714	91 63 428 08	D-KOPFSTUECK
SICHERHEITSKLAPPSTECKER	43 32 014 08	79	2	1 401	91 58 478 08	RAUPENTRAEGER LI.
SICHERHEITSKLAPPSTECKER	43 32 014 08	79	2	1 411	91 69 968 08	RAUPENTRAEGER RE.
SICHERHEITSKLAPPSTECKER	43 32 014 08	15	3	2 652	91 61 110 08	ROLLENLAGERUNG
SICHERHEITSKLAPPSTECKER	43 32 014 08	17	4	3 214	91 63 420 08	SW-KOPFSTUECK
SICHERHEITSKLAPPSTECKER	43 32 014 08	6	1	3 225 100	96 48 582 08	LAGERUNG KPL.
SICHERHEITSKLAPPSTECKER	43 32 014 08	7	2	3 713	91 75 366 08	D-ANLENKSTUECK
SICHERHEITSKLAPPSTECKER	43 32 014 08	97	2	3 714	91 63 428 08	D-KOPFSTUECK
SICHERHEITSKLAPPSTECKER	43 32 014 08	14	4	3 714 009	96 49 267 08	VERSTELLFLASCHE KPL.
SICHERHEITSKLAPPSTECKER	43 32 014 08	13	4	9 155 533	91 55 533 08	HAKENFLASCHE
SICHERHEITSKLAPPSTECKER	11 10 158 6	14	2	3 215 005	91 52 846 08	ROLLENSATZ
SICHERHEITSKLAPPSTECKER	11 10 158 6	14	2	3 215 006	91 52 847 08	ROLLENSATZ
SICHERHEITSKLAPPSTECKER	43 32 004 08	3	4	1 742	91 53 021 08	ZENTRALBALLASTBEFESTIG
SICHERHEITSKLAPPSTECKER	43 32 004 08	18	4	2 631	91 73 333 08	LAUFSTEG DREHBUEHNE
SICHERHEITSVENTIL 17BAR	10 01 248 1	7	1	9 739 883	97 39 883	LUFTPRESSER
SICHERUNG FE//ZN20//C	96 32 499 08	5	2	2 730	91 61 966 08	GRUNDPLATTE DREHBUEHNE
SICHERUNGSBUEGEL A3C	10 01 751 3	10	1	9 739 186	97 39 186	MOTORBREMSE KPL.
SICHERUNGSCLIP FUER GRI	10 67 884 8	4	2	6 060 950	60 60 950 08	MEISTERSCHALTER
SICHERUNGSDOSE 6-POL, L	60 45 016 08	16	1	2 920 812	96 58 447 08	ELEKTRIK BATTERIEKASTEN
SICHERUNGSDOSE 6-POL, L	60 45 016 08	69	16	2 932 082	96 93 013 08	AUFBAUTEILE MONTAGETAFE
SICHERUNGSDOSE 6-POL, L	60 45 016 08	33	2	2 932 160	96 90 849 08	SCHALTSCHRANK MECH.
SICHERUNGSFALLE	10 22 073 1	412	2	9 154 348	91 54 348 08	DOPPELHAKENFLASCHE
SICHERUNGSFALLE	10 45 022 0	22	2	9 155 533	91 55 533 08	HAKENFLASCHE
SICHERUNGSFEDER 3 VERZ	43 31 028 08	19	8	1 630 004	91 61 213 08	HYDRAULISCHE ABSTUETZUN
SICHERUNGSFEDER 3 VERZ	43 31 028 08	64	2	2 550 001	96 85 596 08	SA-BOCK VORM.
SICHERUNGSFEDER 3 VERZ	43 31 028 08	38	1	2 810	91 72 335 08	KRANFUEHRERKABINE KPL.
SICHERUNGSFEDER 3 VERZ	43 31 028 08	44	14	3 211	91 75 365 08	S-ANLENKSTUECK
SICHERUNGSFEDER 3 VERZ	43 31 028 08	157	2	3 713	91 75 366 08	D-ANLENKSTUECK
SICHERUNGSFEDER 3 VERZ	43 31 028 08	35	8	3 715	91 69 506 08	D-ZWISCHENSTUECK
SICHERUNGSFEDER 3 VERZ	43 31 028 08	37	8	3 716	91 69 507 08	D-ZWISCHENSTUECK
SICHERUNGSFEDER 4,5X98 V	43 31 009 08	13	4	1 630 004	91 61 213 08	HYDRAULISCHE ABSTUETZUN
SICHERUNGSFEDER 4,5X98 V	43 31 009 08	9	4	2 550 001	96 85 596 08	SA-BOCK VORM.
SICHERUNGSFEDER 4,5X98 V	43 31 009 08	3	1	2 550 011	96 61 231 08	KONSOLE KPL.
SICHERUNGSFEDER 4,5X98 V	43 31 009 08	22	2	3 211	91 75 365 08	S-ANLENKSTUECK
SICHERUNGSFEDER 4,5X98 V	43 31 009 08	13	1	3 211 003	96 46 986 08	STANGE KPL.

Bezeichnung	Artikel	Pos.	Menge	Seite	Baugruppe	Bezeichnung
SICHERUNGSFEDER 4,5X98 V	43 31 009 08	21	8	3 220	91 70 738 08	S-ZWISCHENSTUECK
SICHERUNGSFEDER 4,5X98 V	43 31 009 08	21	8	3 223	91 60 904 08	S-ZWISCHENSTUECK
SICHERUNGSFEDER 4,5X98 V	43 31 009 08	21	8	3 223	91 70 741 08	S-ZWISCHENSTUECK
SICHERUNGSFEDER 4,5X98 V	43 31 009 08	21	8	3 223 011	91 77 456 08	S-ZWISCHENSTUECK
SICHERUNGSFEDER 4,5X98 V	43 31 009 08	21	8	3 223 100	91 70 743 08	S-ZWISCHENSTUECK
SICHERUNGSFEDER 4,5X98 V	43 31 009 08	18	4	3 225	91 57 045 08	SL-REDUZIERSTUECK
SICHERUNGSFEDER 4,5X98 V	43 31 009 08	29	1	3 711	91 68 435 08	MASTNASE
SICHERUNGSFEDER 4,5X98 V	43 31 009 08	55	12	3 713	91 75 366 08	D-ANLENKSTUECK
SICHERUNGSFEDER 4,5X98 V	43 31 009 08	31	8	3 714	91 63 428 08	D-KOPFSTUECK
SICHERUNGSFEDER 4,5X98 V	43 31 009 08	16	3	3 714 008	96 49 266 08	VERSTELLFLASCHE KPL.
SICHERUNGSFEDER 4,5X98 V	43 31 009 08	9	6	3 714 009	96 49 267 08	VERSTELLFLASCHE KPL.
SICHERUNGSFEDER 4,5X98 V	43 31 009 08	5	2	3 714 021	96 49 271 08	ROLLENLAGERUNG KPL.
SICHERUNGSFEDER 4,5X98 V	43 31 009 08	15	16	3 715	91 69 506 08	D-ZWISCHENSTUECK
SICHERUNGSFEDER 4,5X98 V	43 31 009 08	15	22	3 716	91 69 507 08	D-ZWISCHENSTUECK
SICHERUNGSFEDER 4,5X98 V	43 31 009 08	59	1	3 745	91 68 438 08	SCHWEBEBALLAST
SICHERUNGSFEDER 4X68 V	43 31 012 08	9	1	1 130 032	91 68 958 08	DREHDURCHFUEHRUNG
SICHERUNGSFEDER 4X68 V	43 31 012 08	60	12	1 401	91 58 478 08	RAUPENTRAEGER LI.
SICHERUNGSFEDER 4X68 V	43 31 012 08	60	12	1 411	91 69 968 08	RAUPENTRAEGER RE.
SICHERUNGSFEDER 4X68 V	43 31 012 08	19	2	2 730	91 61 966 08	GRUNDPLATTE DREHBUEHNE
SICHERUNGSFEDER 4X68 V	43 31 012 08	107	2	3 713	91 75 366 08	D-ANLENKSTUECK
SICHERUNGSFEDER 5X122 A3	43 31 025 08	110	4	2 391	91 69 334 08	DIESELMOTOR KPL.
SICHERUNGSFEDER 5X122 A3	43 31 025 08	61	6	3 211	91 75 365 08	S-ANLENKSTUECK
SICHERUNGSFEDER 5X122 A3	43 31 025 08	33	1	3 214	91 63 420 08	SW-KOPFSTUECK
SICHERUNGSFEDER 5X122 A3	43 31 025 08	24	8	3 370	91 63 409 08	WINDE 6
SICHERUNGSFEDER 5X122 A3	43 31 025 08	81	8	3 713	91 75 366 08	D-ANLENKSTUECK
SICHERUNGSFEDER 5X122 A3	43 31 025 08	20	1	3 714	91 63 428 08	D-KOPFSTUECK
SICHERUNGSFEDER 5X122 A3	43 31 025 08	18	2	3 714 008	96 49 266 08	VERSTELLFLASCHE KPL.
SICHERUNGSFEDER 5X122 A3	43 31 025 08	12	4	3 830	91 55 535 08	ZUSATZABSPANNUNG
SICHERUNGSFEDER 8 VERZ.	43 31 052 08	5	4	2 790 455	91 57 005 08	TRANSPORTABLAGE
SICHERUNGSFEDER 8 VERZ.	43 31 052 08	20	2	3 211	91 75 365 08	S-ANLENKSTUECK
SICHERUNGSFEDER 8 VERZ.	43 31 052 08	3	1	3 216 005	96 50 697 08	FUSS KPL.
SICHERUNGSFEDER 8 VERZ.	43 31 052 08	14	1	3 745 011	96 49 677 08	LASCHE KPL.
SICHERUNGSFEDER DIN 2194	43 31 050 08	4	2	1 750 023	92 65 732 08	MONTAGEROLLE
SICHERUNGSFEDER DIN 2194	43 31 050 08	22	2	3 711	91 68 435 08	MASTNASE
SICHERUNGSFEDER DIN 2194	43 31 050 08	21	4	3 745	91 68 438 08	SCHWEBEBALLAST
SICHERUNGSMUTTER AM8 10	10 01 751 7	7	1	9 739 186	97 39 186	MOTORBREMSE KPL.
SICHERUNGSRING	11 34 224 8	41	1	X1134224	11 34 224 7	SEILTROMMEL
SICHERUNGSRING 21X1 MAN1	11 11 033 8	2	1	9 739 833	97 39 833	ANBAUTEILE
SICHERUNGSRING 32X1,5 ZN	11 11 033 7	11	1	9 739 856	97 39 856	KIPPHEBELWERK KPL.
SICHERUNGSRING 55X2 ZNPH	10 34 228 4	5	1	9 739 814	97 39 814	WASSERPUMPE
SICHERUNGSRING AEHNL.DI	10 22 093 7	25	1	X1035925	10 35 925 1	VERSTELLPUMPE
SICHERUNGSRING DIN 471 10	42 80 067 08	14	4	2 550 001	96 85 596 08	SA-BOCK VORM.
SICHERUNGSRING DIN 471 10	42 80 067 08	7	1	2 550 005	96 45 680 08	STANGE KPL.
SICHERUNGSRING DIN 471 10	42 80 067 08	4	2	3 714 025	96 49 269 08	STANGE KPL.
SICHERUNGSRING DIN 471 10	42 80 067 08	6	2	3 745 011	96 49 677 08	LASCHE KPL.
SICHERUNGSRING DIN 471 10	10 17 160 0	243	1	X1111402	11 11 402 3	GETRIEBE
SICHERUNGSRING DIN 471 10	42 80 119 01	(18)	5	1 401	91 58 478 08	RAUPENTRAEGER LI.
SICHERUNGSRING DIN 471 13	42 80 076 08	5	2	3 211 003	96 46 986 08	STANGE KPL.
SICHERUNGSRING DIN 471 14	10 17 160 5	9	1	9 000 510	90 00 510 6	WINKELGETRIEBE
SICHERUNGSRING DIN 471 14	10 17 160 5	9	1	9 000 521	90 00 521 4	WINKELGETRIEBE
SICHERUNGSRING DIN 471 16	42 80 085 08	59	2	1 401	91 58 478 08	RAUPENTRAEGER LI.
SICHERUNGSRING DIN 471 16	42 80 085 08	59	2	1 411	91 69 968 08	RAUPENTRAEGER RE.
SICHERUNGSRING DIN 471 17	42 80 087 08	161	1	X1111402	11 11 402 3	GETRIEBE
SICHERUNGSRING DIN 471 1	10 17 156 8	304	1	X1134739	11 34 739 9	FLANSCHLAGER
SICHERUNGSRING DIN 471 20	42 80 093 08	9	5	3 214	91 63 420 08	SW-KOPFSTUECK
SICHERUNGSRING DIN 471 20	42 80 093 08	4	2	3 225 100	96 48 582 08	LAGERUNG KPL.
SICHERUNGSRING DIN 471 20	42 80 093 08	5	2	3 713	91 75 366 08	D-ANLENKSTUECK
SICHERUNGSRING DIN 471 20	42 80 093 08	33	1	3 714	91 63 428 08	D-KOPFSTUECK
SICHERUNGSRING DIN 471 20	42 80 093 08	6	2	3 714 021	96 49 271 08	ROLLENLAGERUNG KPL.
SICHERUNGSRING DIN 471 20	42 80 093 08	160	1	X1111402	11 11 402 3	GETRIEBE

Bezeichnung	Artikel	Pos.	Menge	Seite	Baugruppe	Bezeichnung
SICHERUNGSRING DIN 471 22	42 80 105 08	61	2	X1110002	11 10 024 7	GETRIEBE
SICHERUNGSRING DIN 471 2	42 80 021 08	16	4	2 550	91 71 350 08	SA-BOCK
SICHERUNGSRING DIN 471 2	42 80 021 08	13	2	2 550 005	96 45 680 08	STANGE KPL.
SICHERUNGSRING DIN 471 2	42 80 021 08	46	1	X1035659	10 35 659 9	VERTEILERGETRIEBE
SICHERUNGSRING DIN 471 26	42 80 101 08	60	1	X1108091	11 08 091 1	GETRIEBE
SICHERUNGSRING DIN 471 26	42 80 101 08	60	2	X1110002	11 10 024 7	GETRIEBE
SICHERUNGSRING DIN 471 27	10 87 269 9	3	2	2 652 007	92 68 928 08	SEILROLLE KPL.
SICHERUNGSRING DIN 471 27	42 80 103 08	3	2	2 550 003	96 46 246 08	SEILROLLE KPL.
SICHERUNGSRING DIN 471 28	42 80 099 08	7	1	9 395 668	93 95 668 01	LAGERUNG
SICHERUNGSRING DIN 471 28	42 80 099 08	7	1	9 395 675	93 95 675 01	LAGERUNG
SICHERUNGSRING DIN 471 2	46 30 001 03	61	5	9 000 510	90 00 510 6	WINKELGETRIEBE
SICHERUNGSRING DIN 471 2	46 30 001 03	61	5	9 000 521	90 00 521 4	WINKELGETRIEBE
SICHERUNGSRING DIN 471 3	42 80 029 08	13	1	5 402 705	54 02 705 14	ANTRIEB KPL
SICHERUNGSRING DIN 471 40	10 17 158 1	36	1	X1131496	11 31 496 5	TRIEBWERK
SICHERUNGSRING DIN 471 4	53 12 024 08	47	1	X1035659	10 35 659 9	VERTEILERGETRIEBE
SICHERUNGSRING DIN 471 5	42 80 042 08	19	2	2 550	91 71 350 08	SA-BOCK
SICHERUNGSRING DIN 471 5	42 80 042 08	7	1	3 220 501	96 43 440 08	STANGE KPL.
SICHERUNGSRING DIN 471 5	42 80 042 08	7	1	3 225 200	96 48 679 08	STANGE KPL.
SICHERUNGSRING DIN 471 5	42 80 042 08	7	1	3 561 003	96 45 222 08	STANGE KPL.
SICHERUNGSRING DIN 471 5	42 80 042 08	7	1	3 713 012	96 50 197 08	STANGE KPL.
SICHERUNGSRING DIN 471 5	42 80 042 08	6	2	3 830	91 55 535 08	ZUSATZABSPANNUNG
SICHERUNGSRING DIN 471 5	10 17 158 7	49	2	3 713	91 75 366 08	D-ANLENKSTUECK
SICHERUNGSRING DIN 471 5	10 17 158 7	(7)	1	3 715	91 69 506 08	D-ZWISCHENSTUECK
SICHERUNGSRING DIN 471 5	10 17 158 7	7	1	3 716 001	96 49 159 08	STANGE KPL.
SICHERUNGSRING DIN 471 5	10 17 158 7	30	1	5 402 704	54 02 704 14	ABTRIEB KPL
SICHERUNGSRING DIN 471 5	10 17 158 7	97	1	9 000 510	90 00 510 6	WINKELGETRIEBE
SICHERUNGSRING DIN 471 5	10 17 158 7	97	1	9 000 521	90 00 521 4	WINKELGETRIEBE
SICHERUNGSRING DIN 471 5	53 01 333 08	15	1	2 550 005	96 45 680 08	STANGE KPL.
SICHERUNGSRING DIN 471 6	42 80 049 08	7	6	2 550	91 71 350 08	SA-BOCK
SICHERUNGSRING DIN 471 6	42 80 049 08	4	2	2 657	91 61 109 08	MONTAGEEINRICHTUNG RA
SICHERUNGSRING DIN 471 6	42 80 049 08	48	1	X1035659	10 35 659 9	VERTEILERGETRIEBE
SICHERUNGSRING DIN 471 6	42 80 052 08	49	6	X1035659	10 35 659 9	VERTEILERGETRIEBE
SICHERUNGSRING DIN 471 7	42 80 056 08	16	2	3 215 005	91 52 846 08	ROLLENSATZ
SICHERUNGSRING DIN 471 7	42 80 056 08	16	2	3 215 006	91 52 847 08	ROLLENSATZ
SICHERUNGSRING DIN 471 7	42 80 056 08	64	1	9 000 510	90 00 510 6	WINKELGETRIEBE
SICHERUNGSRING DIN 471 7	42 80 056 08	343	1	X1111402	11 11 402 3	GETRIEBE
SICHERUNGSRING DIN 471 7	40 01 447	(32)	3	1 401	91 58 478 08	RAUPENTRAEGER LI.
SICHERUNGSRING DIN 471 7	42 80 058 08	50	12	X1035659	10 35 659 9	VERTEILERGETRIEBE
SICHERUNGSRING DIN 471 8	10 44 121 6	41	1	X1111402	11 11 402 6	ANTRIEB
SICHERUNGSRING DIN 471 8X	42 80 002 08	14	2	2 391 040	96 75 829 08	KUPPLUNGSSTELLER
SICHERUNGSRING DIN 471 8X	42 80 002 08	6	2	2 522 012	96 45 884 08	FUEHRUNG VORM.
SICHERUNGSRING DIN 471 8X	42 80 002 08	8	8	2 522 013	96 45 883 08	FUEHRUNG VORM.
SICHERUNGSRING DIN 471 9	42 80 064 08	22	2	3 714	91 63 428 08	D-KOPFSTUECK
SICHERUNGSRING DIN 471 9	42 80 064 08	41	1	X1108091	11 08 091 2	ANTRIEB
SICHERUNGSRING DIN 471 9	42 80 064 08	41	2	X1110002	11 10 024 8	ANTRIEB
SICHERUNGSRING DIN 471 9	42 80 065 08	15	2	3 714	91 63 428 08	D-KOPFSTUECK
SICHERUNGSRING DIN 472 12	42 81 037 08	56	6	X1035659	10 35 659 9	VERTEILERGETRIEBE
SICHERUNGSRING DIN 472 12	42 81 038 08	40	1	X1111402	11 11 402 6	ANTRIEB
SICHERUNGSRING DIN 472 14	42 81 041 08	40	1	X1108091	11 08 091 2	ANTRIEB
SICHERUNGSRING DIN 472 14	42 81 041 08	40	2	X1110002	11 10 024 8	ANTRIEB
SICHERUNGSRING DIN 472 1	55 08 480 08	17	1	X1065300	10 65 300 9	STEUERTEIL
SICHERUNGSRING DIN 472 2	42 81 006 08	17	4	2 522 013	96 45 883 08	FUEHRUNG VORM.
SICHERUNGSRING DIN 472 23	42 81 058 08	50	2	X1042959	10 42 959 8	ZUGZYLINDER
SICHERUNGSRING DIN 472 2	42 81 003 08	21	1	5 402 705	54 02 705 14	ANTRIEB KPL
SICHERUNGSRING DIN 472 26	42 81 054 08	162	1	X1111402	11 11 402 3	GETRIEBE
SICHERUNGSRING DIN 472 30	50 15 497 08	4	1	5 718 420	57 18 420 08	FLANSCH
SICHERUNGSRING DIN 472 30	50 15 497 08	4	1	5 719 164	57 19 164 08	FLANSCH
SICHERUNGSRING DIN 472 34	42 81 061 08	62	1	X1108091	11 08 091 1	GETRIEBE
SICHERUNGSRING DIN 472 34	42 81 061 08	62	2	X1110002	11 10 024 7	GETRIEBE
SICHERUNGSRING DIN 472 3	55 02 967 08	306	1	X1134739	11 34 739 9	FLANSCHLAGER

Bezeichnung	Artikel	Pos.	Menge	Seite	Baugruppe	Bezeichnung
SICHERUNGSRING DIN 472 3	50 40 055 08	43	2	X1111402	11 11 402 6	ANTRIEB
SICHERUNGSRING DIN 472 54	10 65 017 7	41	1	X1065015	10 65 015 6	SEILTROMMEL
SICHERUNGSRING DIN 472 6	42 81 017 08	14	1	5 402 705	54 02 705 14	ANTRIEB KPL
SICHERUNGSRING DIN 472 6	42 81 017 08	16	2	X1032632	10 32 632 3	HYDROZYLINDER
SICHERUNGSRING DIN 472 7	42 81 022 08	12	1	5 701 129	57 01 129 08	TRIEBWERK
SICHERUNGSRING DIN 472 8	42 81 025 08	4	1	X1134739	11 34 739 9	FLANSCHLAGER
SICHERUNGSRING DIN 472 9	42 81 028 08	31	1	5 402 704	54 02 704 14	ABTRIEB KPL
SICHERUNGSRING DIN 472 9	10 17 163 2	98	1	9 000 510	90 00 510 6	WINKELGETRIEBE
SICHERUNGSRING DIN 472 9	10 17 163 2	98	1	9 000 521	90 00 521 4	WINKELGETRIEBE
SICHERUNGSRING DIN 472 9	10 17 163 2	9	1	X1035482	10 35 482 8	VERSTELLMOTOR
SICHERUNGSRING DIN 472 9	10 17 163 2	9	1	X1042876	10 42 876 6	VERSTELLMOTOR
SICHERUNGSRING DIN 472 9	10 17 163 2	9	1	X1042876	10 42 876 7	VERSTELLMOTOR
SICHERUNGSRING DIN 472 9	10 17 163 2	9	1	X1042876	10 42 876 8	VERSTELLMOTOR
SICHERUNGSRING DIN 472 9	42 81 030 08	55	1	X1035659	10 35 659 9	VERTEILERGETRIEBE
SICHERUNGSRING DIN 984 5	10 00 942 4	(37)	2	X1035924	10 35 924 9	VERSTELLPUMPE
SICHERUNGSSCHEIBE	51 07 332 08	18	4	5 104 019	51 04 019 08	UMSCHALTVENTIL
SICHERUNGSSCHEIBE	51 10 528 08	19	1	5 104 019	51 04 019 08	UMSCHALTVENTIL
SICHERUNGSSCHEIBE VS 10	42 39 110 01	(57)	8	1 401	91 58 478 08	RAUPENTRAEGER LI.
SICHERUNGSSCHRAUBE M8X	10 01 752 6	3	2	9 739 186	97 39 186	MOTORBREMSE KPL.
SICHERUNGSSTIFT FUER JPT	60 23 382 08	511	3	2 533 096	96 74 683 08	KABELSTRANG
SIEBFILTER	10 34 659 9	1	1	X1021769	10 21 769 5	SENKBREMSVENTIL
SIEBHUELSE	57 00 663 08	5	1	5 028 065	50 28 065 08	AUSGLEICHSBEHAELTER
SIM-KARTE	10 28 444 4	120	1	2 932 082	96 93 013 08	AUFBAUTEILE MONTAGETAFE
SITZ	97 75 557 08	2	1	2 503 101	96 48 626 08	SITZ
SITZ RAL 7016 PULVERB.	96 48 626 08	1	1	2 503 100	91 55 873 08	NOTSITZ
SITZKISSEN	11 69 043 4	55	1	X1111334	11 11 334 3	FAHRERSITZ
SITZKONSOLE	97 75 553 08	1	1	2 503 101	96 48 626 08	SITZ
SL-REDUZIERSTUECK 6.75 M	91 57 045 08	214	1		LR 1600-2-0	LIEBHERR RAUPENKRAN LR 1
SL-REDUZIERSTUECK SCHW	96 71 607 08	1	1	3 225	91 57 045 08	SL-REDUZIERSTUECK
SOCKELGEHAEUSE HAN 24B	60 56 185 08	505	1	2 920 454	96 73 321 08	KABELSTRANG
SOCKELGEHAEUSE HAN 24B	60 56 185 08	505	1	2 920 462	96 73 318 08	KABELSTRANG
SPANNBAND 127	55 20 669 08	125	2	2 392	91 69 336 08	SCHALLDAEMPFERANLAGE
SPANNBAND L=1285 ST	10 33 594 7	4	2	2 783	91 58 945 08	BRENNSTOFFBEHAELTER O
SPANNBAND ST	77 42 105 08	306	2	2 990 000	96 70 680 08	VERROHRUNG DRUCKLUFTA
SPANNBAND ST	77 42 105 08	303	2	3 978 011	96 69 774 08	ZUSATZHYDRAULIK SB-KOPFS
SPANNBAND ST	77 42 113 08	305	1	2 990 000	96 70 680 08	VERROHRUNG DRUCKLUFTA
SPANNGURT	11 08 082 5	703	2	X1169042	11 69 042 5	HYDRAULIKTANK KPL.
SPANNHUELSE	54 01 629 08	43	2	X1110002	11 10 024 7	GETRIEBE
SPANNHUELSE DIN 5415 220	74 71 027 01	28	1	9 395 668	93 95 668 01	LAGERUNG
SPANNHUELSE DIN 5415 220	74 71 027 01	28	1	9 395 675	93 95 675 01	LAGERUNG
SPANNSCHELLE 75/25	77 42 097 08	5	1	2 831	91 73 139 08	KLIMAANLAGE OW
SPANNSCHELLE 77/20 ST	77 42 856 08	190	1	2 391 001	96 69 507 08	DIESELMOTOR VORM.
SPANNSCHLOSS 5/8 1,59KN	77 39 170 08	63	2	2 550 001	96 85 596 08	SA-BOCK VORM.
SPANNSCHLOSS 7/8X12 163K	10 47 609 8	8	2	2 550	91 71 350 08	SA-BOCK
SPANNSTIFT ISO 8752 10X60	43 20 111 08	62	2	X1065015	10 65 015 6	SEILTROMMEL
SPANNSTIFT ISO 8752 10X60	43 20 111 08	62	2	X1134224	11 34 224 7	SEILTROMMEL
SPANNSTIFT ISO 8752 16X60	53 06 131 08	61	2	X1065015	10 65 015 6	SEILTROMMEL
SPANNSTIFT ISO 8752 16X60	53 06 131 08	61	2	X1134224	11 34 224 7	SEILTROMMEL
SPANNSTIFT ISO 8752 21X140	43 20 131 08	6	1	2 730 002	96 55 752 08	ZENTRIERUNG KPL.
SPANNSTIFT ISO 8752 4X16	43 20 019 08	12	1	5 718 420	57 18 420 08	FLANSCH
SPANNSTIFT ISO 8752 4X16	43 20 019 08	12	1	5 719 164	57 19 164 08	FLANSCH
SPANNSTIFT ISO 8752 4X28	43 20 025 08	4	4	1 641 014	92 53 053 08	ABSTUETZPLATTE KPL.
SPANNSTIFT ISO 8752 5X12	43 20 034 08	36	2	2 520	91 72 029 08	KABINE VERGLAST
SPANNSTIFT ISO 8752 5X12	43 20 034 08	28	1	2 522 011	96 80 809 08	SCHLIESSANLAGE
SPANNSTIFT ISO 8752 5X12	43 20 034 08	13	1	5 718 420	57 18 420 08	FLANSCH
SPANNSTIFT ISO 8752 5X12	43 20 034 08	13	1	5 719 164	57 19 164 08	FLANSCH
SPANNSTIFT ISO 8752 5X32	43 20 045 08	14	2	2 522 013	96 45 883 08	FUEHRUNG VORM.
SPANNSTIFT ISO 8752 5X45	43 20 048 08	5	1	2 550 008	96 47 628 08	HALTER KPL.
SPANNSTIFT ISO 8752 5X45	43 20 048 08	5	1	2 550 009	96 47 645 08	HALTER KPL.
SPANNSTIFT ISO 8752 6X14	43 20 053 08	13	2	2 391 040	96 75 829 08	KUPPLUNGSSTELLER

Bezeichnung	Artikel	Pos.	Menge	Seite	Baugruppe	Bezeichnung
SPANNSTIFT ISO 8752 6X14	43 20 053 08	24	4	2 550	91 71 350 08	SA-BOCK
SPANNSTIFT ISO 8752 6X14	43 20 053 08	8	8	3 713 013	96 57 159 08	BLECH KPL.
SPANNSTIFT ISO 8752 6X14	43 20 053 08	12	2	3 745 002	92 17 236 08	SCHALTEINHEIT
SPANNSTIFT ISO 8752 6X14	43 20 053 08	12	2	3 745 003	92 17 237 08	SCHALTEINHEIT
SPANNSTIFT ISO 8752 6X14	43 20 053 08	308	2	3 978 022	96 69 722 08	ZUSATZHYDRAULIK ZWISCH
SPANNSTIFT ISO 8752 6X14	43 20 053 08	308	2	3 978 024	96 69 721 08	ZUSATZHYDRAULIK ZWISCH
SPANNSTIFT ISO 8752 6X20	43 20 057 08	37	1	9 000 521	90 00 521 4	WINKELGETRIEBE
SPANNSTIFT ISO 8752 6X50 A	43 20 067 08	8	2	2 925 402	96 58 855 08	KAMERAANBAU DREHBUEHN
SPANNSTIFT ISO 8752 8X16	43 20 079 77	47	2	9 000 510	90 00 510 6	WINKELGETRIEBE
SPANNSTIFT ISO 8752 8X60 S	43 20 089 01	10	2	2 550	91 71 350 08	SA-BOCK
SPANNUNGSREGLER 24V 12V	61 40 205 08	11	1	2 533 020	96 71 980 08	ARMATUREN RE.
SPEICHERKARTE BSE 2GB CF	96 50 143 08	4	1	2 533 050	96 48 359 08	ELEKTRIK KABINE
SPERRE	10 46 739 2	7	1	6 160 249	61 60 249 08	KABELTROMMEL
SPERRKLINKE	10 80 236 4	21	1	5 400 018	54 00 018 08	SEILWINDE
SPERRRAD	10 80 236 2	17	1	5 400 018	54 00 018 08	SEILWINDE
SPIEGELANBAU KRANFUEHRE	91 60 975 08	154	1		LR 1600-2-0	LIEBHERR RAUPENKRAN LR 1
SPIEGELHALTER 28X2 ST.37.4	97 95 811 08	1	1	2 790	91 60 975 08	SPIEGELANBAU KRANFUEHR
SPIRALBACKRING	54 01 844 08	20	1	5 402 705	54 02 705 14	ANTRIEB KPL
SPIRALFEDER	57 01 989 08	12	2	X1002800	10 02 800 2	LEITUNGSTROMMEL
SPIRALSCHLAUCH NW50 KUN	55 30 108 08	50	0.9	2 920 369	96 54 235 08	KLEMMKASTEN KPL.
SPIRALSPANNSTIFT 8X24 St	10 44 294 1	8	1	9 739 790	97 39 790	STEUERGEHAEUSE
SPIRALSPANNSTIFT 8X60 St	11 11 033 6	3	1	9 739 794	97 39 794	KURBELWELLE
SPLINT ISO 1234 10X100 ST A2	43 30 106 08	78	2	1 401	91 58 478 08	RAUPENTRAEGER LI.
SPLINT ISO 1234 10X100 ST A2	43 30 106 08	78	2	1 411	91 69 968 08	RAUPENTRAEGER RE.
SPLINT ISO 1234 10X71 ST A2	43 30 101 08	90	1	2 550 001	96 85 596 08	SA-BOCK VORM.
SPLINT ISO 1234 10X71 ST A2	43 30 101 08	10	2	2 652	91 61 110 08	ROLLENLAGERUNG
SPLINT ISO 1234 10X71 ST A2	43 30 101 08	26	1	3 711	91 68 435 08	MASTNASE
SPLINT ISO 1234 10X71 ST A2	43 30 101 08	98	8	3 713	91 75 366 08	D-ANLENKSTUECK
SPLINT ISO 1234 10X80 ST A3	43 30 103 08	13	2	2 810	91 72 335 08	KRANFUEHRERKABINE KPL.
SPLINT ISO 1234 10X80 ST A3	43 30 103 08	13	1	3 225	91 57 045 08	SL-REDUZIERSTUECK
SPLINT ISO 1234 13X125 ST A3	43 30 112 08	18	4	3 745	91 68 438 08	SCHWEBEBALLAST
SPLINT ISO 1234 4X25 ST A3C	43 30 050 08	27	8	1 630 004	91 61 213 08	HYDRAULISCHE ABSTUETZUN
SPLINT ISO 1234 4X25 ST A3C	43 30 050 08	23	2	2 631	91 73 333 08	LAUFSTEG DREHBUEHNE
SPLINT ISO 1234 4X25 ST A3C	43 30 050 08	43	6	3 211	91 75 365 08	S-ANLENKSTUECK
SPLINT ISO 1234 4X25 ST A3C	43 30 050 08	156	2	3 713	91 75 366 08	D-ANLENKSTUECK
SPLINT ISO 1234 4X32 ST A2K	43 30 052 08	5	4	2 370	91 61 617 08	MONTAGEWINDE
SPLINT ISO 1234 4X32 ST A2K	43 30 052 08	62	2	2 550 001	96 85 596 08	SA-BOCK VORM.
SPLINT ISO 1234 5X28 ST A2K	43 30 063 08	28	12	2 631	91 73 333 08	LAUFSTEG DREHBUEHNE
SPLINT ISO 1234 5X40 ST A3C	43 30 065 08	13	1	2 730 002	96 55 752 08	ZENTRIERUNG KPL.
SPLINT ISO 1234 5X40 ST A3C	43 30 065 08	13	1	2 925 203	96 52 153 08	KAMERAANBAU S-ANLENKSTU
SPLINT ISO 1234 5X40 ST A3C	43 30 065 08	13	1	2 925 204	92 16 990 08	KAMERAANBAU D-ANLENKS
SPLINT ISO 1234 5X40 ST A3C	43 30 065 08	39	14	3 211	91 75 365 08	S-ANLENKSTUECK
SPLINT ISO 1234 5X40 ST A3C	43 30 065 08	70	4	3 713	91 75 366 08	D-ANLENKSTUECK
SPLINT ISO 1234 6,3X32 ST A3	43 30 075 08	33	4	2 631	91 73 333 08	LAUFSTEG DREHBUEHNE
SPLINT ISO 1234 6,3X32 ST A3	43 30 075 08	30	16	2 652	91 61 110 08	ROLLENLAGERUNG
SPLINT ISO 1234 6,3X32 ST A3	43 30 075 08	15	4	2 730	91 61 966 08	GRUNDPLATTE DREHBUEHNE
SPLINT ISO 1234 6,3X32 ST A3	43 30 075 08	53	8	3 225	91 57 045 08	SL-REDUZIERSTUECK
SPLINT ISO 1234 6,3X40 ST A2	43 30 076 08	7	1	2 621	91 72 719 08	SCHNELLVERBINDUNG RDK
SPLINT ISO 1234 6,3X45 ST A2	43 30 077 08	14	4	2 670	91 71 399 08	KRAFTSTOFFBEHAELTER KPL
SPLINT ISO 1234 6,3X45 ST A2	43 30 077 08	41	2	3 713	91 75 366 08	D-ANLENKSTUECK
SPLINT ISO 1234 6,3X45 ST A2	43 30 077 08	15	4	3 745	91 68 438 08	SCHWEBEBALLAST
SPLINT ISO 1234 6,3X50 ST A2	43 30 078 08	30	2	2 810	91 72 335 08	KRANFUEHRERKABINE KPL.
SPLINT ISO 1234 6,3X50 ST A2	43 30 078 08	25	4	3 211	91 75 365 08	S-ANLENKSTUECK
SPLINT ISO 1234 6,3X50 ST A2	43 30 078 08	14	2	3 220	91 70 738 08	S-ZWISCHENSTUECK
SPLINT ISO 1234 6,3X50 ST A2	43 30 078 08	14	2	3 223	91 60 904 08	S-ZWISCHENSTUECK
SPLINT ISO 1234 6,3X50 ST A2	43 30 078 08	14	2	3 223	91 70 741 08	S-ZWISCHENSTUECK
SPLINT ISO 1234 6,3X50 ST A2	43 30 078 08	14	2	3 223 011	91 77 456 08	S-ZWISCHENSTUECK
SPLINT ISO 1234 6,3X50 ST A2	43 30 078 08	14	2	3 223 100	91 70 743 08	S-ZWISCHENSTUECK
SPLINT ISO 1234 6,3X71 ST A2	43 30 082 08	12	2	2 320	91 63 406 08	WINDE 2
SPLINT ISO 1234 8X100 ST A2	43 30 097 08	16	4	1 630 004	91 61 213 08	HYDRAULISCHE ABSTUETZUN

Bezeichnung	Artikel	Pos.	Menge	Seite	Baugruppe	Bezeichnung
SPLINT ISO 1234 8X100 ST A2	43 30 097 08	8	1	2 657	91 61 109 08	MONTAGEEINRICHTUNG RA
SPLINT ISO 1234 8X50 ST A2K	43 30 088 08	17	8	1 630 004	91 61 213 08	HYDRAULISCHE ABSTUETZUN
SPLINT ISO 1234 8X50 ST A2K	43 30 088 08	34	2	2 810	91 72 335 08	KRANFUEHRERKABINE KPL.
SPLINT ISO 1234 8X50 ST A2K	43 30 088 08	20	4	3 711	91 68 435 08	MASTNASE
SPLINT ISO 1234 8X50 ST A2K	43 30 088 08	106	2	3 713	91 75 366 08	D-ANLENKSTUECK
SPLINT ISO 1234 8X50 ST A2K	43 30 088 08	68	4	3 714	91 63 428 08	D-KOPFSTUECK
SPLINT ISO 1234 8X50 ST A2K	43 30 088 08	60	2	3 745	91 68 438 08	SCHWEBEBALLAST
SPLINT ISO 1234 8X50 ST A2K	43 30 088 08	4	1	3 790 006	96 89 294 08	BOLZENZIEHZYLINDER KPL.
SPLINT ISO 1234 8X50 ST A2K	43 30 088 08	4	1	3 790 007	96 89 295 08	BOLZENZIEHZYLINDER KPL.
SPLINT ISO 1234 8X63 ST A2K	43 30 090 08	8	4	1 130 032	91 68 958 08	DREHDURCHFUEHRUNG
SPLINT ISO 1234 8X63 ST A2K	43 30 090 08	47	4	2 550 001	96 85 596 08	SA-BOCK VORM.
SPLINT ISO 1234 8X63 ST A2K	43 30 090 08	4	1	2 550 011	96 61 231 08	KONSOLE KPL.
SPLINT ISO 1234 8X63 ST A2K	43 30 090 08	20	2	2 652	91 61 110 08	ROLLENLAGERUNG
SPLINT ISO 1234 8X63 ST A2K	43 30 090 08	21	2	2 810	91 72 335 08	KRANFUEHRERKABINE KPL.
SPLINT ISO 1234 8X63 ST A2K	43 30 090 08	18	2	3 215 005	91 52 846 08	ROLLENSATZ
SPLINT ISO 1234 8X63 ST A2K	43 30 090 08	18	2	3 215 006	91 52 847 08	ROLLENSATZ
SPLINT ISO 1234 8X63 ST A2K	43 30 090 08	11	2	3 711	91 68 435 08	MASTNASE
SPLINT ISO 1234 8X63 ST A2K	43 30 090 08	7	1	3 745 002	92 17 236 08	SCHALTEINHEIT
SPLINT ISO 1234 8X63 ST A2K	43 30 090 08	7	1	3 745 003	92 17 237 08	SCHALTEINHEIT
SPRENGRING	50 15 422 14	244	1	X1111402	11 11 402 3	GETRIEBE
SPRENGRING FSt	10 22 233 6	6	12	9 739 793	97 39 793	KOLBEN KPL.
SPUELVENTIL	57 19 278 08	2	1	X1065300	10 65 300 6	VERSTELLUNG
STANGE KPL. 1 M	96 45 456 08	11	4	2 550 001	96 85 596 08	SA-BOCK VORM.
STANGE KPL. 1.075M	96 49 042 08	2	2	3 214	91 63 420 08	SW-KOPFSTUECK
STANGE KPL. 12 M	96 45 222 08	42	2	3 223	91 60 904 08	S-ZWISCHENSTUECK
STANGE KPL. 12 M	96 45 222 08	42	2	3 223	91 70 741 08	S-ZWISCHENSTUECK
STANGE KPL. 12 M	96 45 222 08	42	2	3 223 011	91 77 456 08	S-ZWISCHENSTUECK
STANGE KPL. 12 M	96 45 222 08	42	2	3 223 100	91 70 743 08	S-ZWISCHENSTUECK
STANGE KPL. 12 M	96 45 222 08	2	2	3 716	91 69 507 08	D-ZWISCHENSTUECK
STANGE KPL. 12 M	96 49 159 08	3	2	3 716	91 69 507 08	D-ZWISCHENSTUECK
STANGE KPL. 2.05M	96 45 680 08	12	2	2 550 001	96 85 596 08	SA-BOCK VORM.
STANGE KPL. 2.34M	96 49 269 08	5	2	3 714	91 63 428 08	D-KOPFSTUECK
STANGE KPL. 2.3M	96 50 197 08	51	2	3 713	91 75 366 08	D-ANLENKSTUECK
STANGE KPL. 2.975M	96 46 986 08	12	2	3 211	91 75 365 08	S-ANLENKSTUECK
STANGE KPL. 6 M	96 43 440 08	42	2	3 220	91 70 738 08	S-ZWISCHENSTUECK
STANGE KPL. 6 M	96 43 440 08	2	2	3 715	91 69 506 08	D-ZWISCHENSTUECK
STANGE KPL. 6 M	96 48 593 08	3	2	3 715	91 69 506 08	D-ZWISCHENSTUECK
STANGE KPL. 6.4 M	96 49 268 08	4	2	3 714	91 63 428 08	D-KOPFSTUECK
STANGE KPL. 6.75M	96 48 679 08	44	2	3 225	91 57 045 08	SL-REDUZIERSTUECK
STANGE MIT SCHILD 0.525M	96 47 009 08	2	2	3 211 003	96 46 986 08	STANGE KPL.
STANGE MIT SCHILD 0.525M	96 47 010 08	3	1	3 211 003	96 46 986 08	STANGE KPL.
STANGE MIT SCHILD 1.075M	96 49 045 08	(1)	2	3 214	91 63 420 08	SW-KOPFSTUECK
STANGE MIT SCHILD 1.85M	96 46 998 08	13	4	3 211	91 75 365 08	S-ANLENKSTUECK
STANGE MIT SCHILD 1.85M	96 46 999 08	14	2	3 211	91 75 365 08	S-ANLENKSTUECK
STANGE SCHWK.	96 55 428 08	3	4	1 630 004	91 61 213 08	HYDRAULISCHE ABSTUETZUN
STANGE SCHWK. 1.0M SPF	96 45 458 08	(1)	1	2 550 001	96 85 596 08	SA-BOCK VORM.
STANGE VORM.	96 45 685 08	1	1	2 550 005	96 45 680 08	STANGE KPL.
STANGE VORM.	96 48 680 08	1	1	3 225 200	96 48 679 08	STANGE KPL.
STANGE VORM. 1.99M	96 49 610 08	1	1	3 714 025	96 49 269 08	STANGE KPL.
STANGE VORM. 11.75 M	96 49 158 08	1	1	3 716 001	96 49 159 08	STANGE KPL.
STANGE VORM. 11.75M	96 45 230 08	1	1	3 561 003	96 45 222 08	STANGE KPL.
STANGE VORM. 2.15M	96 50 198 08	1	1	3 713 012	96 50 197 08	STANGE KPL.
STANGE VORM. 2.45M	96 47 008 08	1	1	3 211 003	96 46 986 08	STANGE KPL.
STANGE VORM. 5.75 M	96 45 249 08	1	1	3 220 501	96 43 440 08	STANGE KPL.
STANGE VORM. 5.75 M	96 48 594 08	(1)	1	3 715	91 69 506 08	D-ZWISCHENSTUECK
STARTER 7KW 24V	11 11 054 0	1	1	9 739 848	97 39 848	STARTER ANBAU
STARTER 7KW 24V	97 39 847	264	1	X1100933	11 00 933 6	DIESELMOTOR
STARTER ANBAU	97 39 848	266	1	X1100933	11 00 933 6	DIESELMOTOR
STATIV SCHWK.	92 16 963 08	1	1	2 925 203	96 52 153 08	KAMERAANBAU S-ANLENKSTU
STATIV SCHWK.	92 16 963 08	1	1	2 925 204	92 16 990 08	KAMERAANBAU D-ANLENKS

Bezeichnung	Artikel	Pos.	Menge	Seite	Baugruppe	Bezeichnung
STATIV SCHWK.	96 51 406 08	1	1	2 925 402	96 58 855 08	KAMERAANBAU DREHBUEHN
STATIV SCHWK.	96 60 731 08	24	1	2 925 402	96 58 855 08	KAMERAANBAU DREHBUEHN
STAUBKAPPE	51 15 066 08	163	1	2 990 000	96 70 680 08	VERROHRUNG DRUCKLUFTA
STAUBKAPPE METALL A240	69 18 998 08	37	1	2 920 369	96 54 235 08	KLEMMKASTEN KPL.
STAUBKAPPE METALL A240	69 18 998 08	172	1	3 930 153	96 48 489 08	LEITUNGSTROMMEL KPL.
STAUBKAPPE METALL A240	69 18 998 08	289	2	3 930 638	96 74 840 08	KLEMMKASTEN
STAUBKAPPE METALL A240	69 24 000 08	(152)	1	2 920 369	96 54 235 08	KLEMMKASTEN KPL.
STAUBKAPPE POLYETHYLEN	70 42 548 08	13	4	2 859 007	96 70 603 08	DECKEL KPL.
STAUBKAPPE POLYETHYLEN	70 42 548 08	13	4	2 859 026	96 70 604 08	DECKEL KPL.
STAUBKAPPE POLYETHYLEN	70 42 548 08	7	4	2 859 029	96 46 779 08	DECKEL KPL.
STAUBKAPPE POLYETHYLEN	70 42 548 08	13	4	2 859 029	96 70 609 08	DECKEL KPL.
STECKBOLZEN KPL. FE//ZN20//	92 01 005 08	15	2	2 631	91 73 333 08	LAUFSTEG DREHBUEHNE
STECKBOLZEN KPL. FE//ZN20//	92 50 566 08	4	1	2 730 002	96 55 752 08	ZENTRIERUNG KPL.
STECKBOLZEN T ZN K	92 47 131 08	37	1	2 810	91 72 335 08	KRANFUEHRERKABINE KPL.
STECKBOLZEN T ZN K	92 47 131 08	66	8	3 211	91 75 365 08	S-ANLENKSTUECK
STECKDOSE	10 42 905 7	5	1	2 533 067	96 50 385 08	BLECH VORM.
STECKDOSE	10 42 905 7	2	1	2 533 068	96 49 314 08	STECKDOSEN VORM.
STECKDOSE	51 45 948 08	19	1	5 719 113	57 19 113 08	ANSTEUERGERAET
STECKDOSE	51 45 948 08	28	1	X1065300	10 65 300 9	STEUERTEIL
STECKDOSE 2-POL	60 52 153 08	(501)	1	2 920 815	96 58 903 08	KABELLISTE BATTERIEKASTE
STECKDOSE 8-POL	10 21 947 7	4	1	2 533 067	96 50 385 08	BLECH VORM.
STECKDOSEN VORM.	96 49 314 08	13	1	2 533 003	96 73 437 08	ELEKTRIK ANBAUTEILE KABIN
STECKDOSENEINSATZ 16-PO	63 70 053 01	29	1	2 920 369	96 54 235 08	KLEMMKASTEN KPL.
STECKDOSENKOMBINATION	60 52 157 08	1	1	2 780 915	96 48 377 08	ANBAUTEILE FREMDEINSPEIS
STECKER	11 17 130 8	4	1	X1106600	11 06 600 1	WINDGESCHWINDIGKEITSGE
STECKER 10-POLIG	11 69 005 6	4	1	X1080206	10 80 206 1	WINDENDREHGEBER
STECKER 19-POL A240	10 44 366 4	(501)	1	2 920 581	96 54 405 08	KLEMMKASTEN SA-BOCK VO
STECKER 24-POL A240	10 44 366 0	(151)	1	2 920 369	96 54 235 08	KLEMMKASTEN KPL.
STECKERBUCHSE 0,75-2,0M	10 10 006 3	670	4	2 533 096	96 74 683 08	KABELSTRANG
STECKEREINSATZ 40-POL 10	60 56 022 08	(501)	1	2 920 369	96 54 235 08	KLEMMKASTEN KPL.
STECKERGEHAEUSE 10-POL	10 02 156 7	(153)	1	2 920 369	96 54 235 08	KLEMMKASTEN KPL.
STECKERGEHAEUSE 14-POL	10 02 156 8	(153)	1	2 920 369	96 54 235 08	KLEMMKASTEN KPL.
STECKERGEHAEUSE 14-POL	60 23 360 08	508	1	2 533 095	96 71 987 08	KABELSTRANG
STECKERGEHAEUSE 14-POL	60 23 360 08	(152)	1	2 920 369	96 54 235 08	KLEMMKASTEN KPL.
STECKERGEHAEUSE 14-POL	60 23 365 08	3	6	2 932 166	92 68 911 08	VERTEILER MASSE
STECKERGEHAEUSE 18-POL	60 23 002 08	501	7	2 533 095	96 71 987 08	KABELSTRANG
STECKERGEHAEUSE 18-POL	60 23 002 08	501	7	2 533 096	96 74 683 08	KABELSTRANG
STECKERGEHAEUSE 2-POL 13	62 03 134	513	2	2 533 096	96 74 683 08	KABELSTRANG
STECKERGEHAEUSE 2-POL 9	60 23 318 08	506	2	2 533 096	96 74 683 08	KABELSTRANG
STECKERGEHAEUSE 4-POL	60 23 359 08	515	3	2 533 096	96 74 683 08	KABELSTRANG
STECKERLEISTE 64-POL SPF	60 23 212 08	5	7	2 922 001	92 84 311 08	BUSPLATINE
STECKHUELSE 2,8X0,3-1,5 V	60 22 031 08	67	2	2 533 096	96 74 683 08	KABELSTRANG
STECKHUELSE 6,3X0,5-1,0 V	11 08 088 1	758	13	2 533 096	96 74 683 08	KABELSTRANG
STECKHUELSE 6,3X0,5-1,5 V	60 22 076 08	140	1	2 533 095	96 71 987 08	KABELSTRANG
STECKHUELSE 6,3X1-2,5 TIN-P	60 22 034 08	72	4	2 533 095	96 71 987 08	KABELSTRANG
STECKHUELSE 9,5X1-2,5 CU	60 22 084 08	143	2	2 533 095	96 71 987 08	KABELSTRANG
STECKHUELSENGEHAEUSE 2-	60 22 097 08	503	2	2 533 096	96 74 683 08	KABELSTRANG
STECKHUELSENGEHAEUSE 2-	60 22 097 08	(152)	1	2 932 001	96 81 042 08	RELAISSTEUERUNG
STECKHUELSENGEHAEUSE	60 23 197 08	504	1	2 533 096	96 74 683 08	KABELSTRANG
STECKHUELSENGEHAEUSE	60 23 198 08	505	1	2 533 096	96 74 683 08	KABELSTRANG
STECKKUPPLUNG PS3 PA 66	11 08 245 4	131	2	2 650	91 76 853 08	HARNSTOFFTANK
STECKKUPPLUNG PS3 PA66	10 67 875 2	130	2	2 650	91 76 853 08	HARNSTOFFTANK
STECKKUPPLUNGSMUFFE G	57 17 231 08	4	1	5 123 682	51 23 682 08	MONTAGEZYLINDER
STECKROHR	11 11 065 9	3	2	9 739 820	97 39 820	THERMOSTATGEHAEUSE
STECKROHR	11 11 066 0	5	1	9 739 813	97 39 813	KUEHLMITTELLEITUNG
STECKROHR	11 11 066 1	6	1	9 739 813	97 39 813	KUEHLMITTELLEITUNG
STECKROHR	11 11 066 2	9	1	9 739 813	97 39 813	KUEHLMITTELLEITUNG
STECKROHR	11 11 066 3	9	1	9 739 807	97 39 807	ANBAUTEILE
STECKROHR	11 11 066 4	8	1	9 739 807	97 39 807	ANBAUTEILE
STECKSCHLUESSEL GR.11/3	79 00 249 08	17	1	1 750	91 52 395 08	WERKZEUG

Bezeichnung	Artikel	Pos.	Menge	Seite	Baugruppe	Bezeichnung
STECKSOCKEL	10 87 114 7	59	1	2 932 082	96 93 013 08	AUFBAUTEILE MONTAGETAFE
STECKTUELLE DN7,2/GERAD	51 05 696 08	26	1	1 750	91 52 395 08	WERKZEUG
STEIGLEITER 2-343X0.839M T	96 53 090 08	5	1	2 631	91 73 333 08	LAUFSTEG DREHBUEHNE
STEIGLEITER 3-541X0.55M E	96 54 367 08	45	1	2 631	91 73 333 08	LAUFSTEG DREHBUEHNE
STEIGLEITER 5-397X1.55M T	96 54 670 08	8	2	2 730	91 61 966 08	GRUNDPLATTE DREHBUEHNE
STELLMOTOR 2.4W 24V	10 28 730 1	13	2	X1022811	10 22 811 2	HEIZKLIMAGERAET
STELLSCHRAUBE	57 15 610 08	16	2	5 113 086	51 13 086 08	PROPORTIONALVENTIL
STELLSCHRAUBE	57 18 141 08	35	1	5 113 086	51 13 086 08	PROPORTIONALVENTIL
STELLSCHRAUBE	57 19 037 08	45	1	5 113 086	51 13 086 08	PROPORTIONALVENTIL
STERNGRIFFSCHRAUBE	10 44 362 5	24	2	2 502	91 72 033 08	STEUERSTAND
STEUERBLOCK	10 35 469 8	307	1	X1164392	11 64 392 0	HYDRAULIKAGGREGAT
STEUERBLOCK	51 13 005 08	58	1	2 970 000	96 67 119 08	HYDRAULIK OBERWAGEN
STEUERBLOCK 350 BAR SPF	10 42 440 2	21	1	2 970 000	96 67 119 08	HYDRAULIK OBERWAGEN
STEUERBOX MB618A SPF	10 33 264 0	10	1	2 925 018	96 64 860 08	AUSRUESTUNG KAMERA DRE
STEUERBUCHSE	50 09 648	41	1	X1065300	10 65 300 9	STEUERTEIL
STEUERBUCHSE	57 07 699 08	2	1	X1065300	10 65 300 9	STEUERTEIL
STEUERGEHAEUSE	11 11 036 7	1	1	9 739 790	97 39 790	STEUERGEHAEUSE
STEUERGEHAEUSE	97 39 790	6	1	X1100933	11 00 933 6	DIESELMOTOR
STEUERGERAET 24V	10 27 869 8	1	1	X1004204	10 04 204 3	WASSERHEIZGERAET
STEUERGERAET ANBAU	10 13 170 7	571	1	9 739 659	97 39 659	DIESELMOTOR
STEUERKOLBEN	10 04 430 9	3	1	X1065300	10 65 300 9	STEUERTEIL
STEUERLEITUNG 12 X 0,75 SP	60 04 608 08	5	4.22	2 920 454	96 73 321 08	KABELSTRANG
STEUERLEITUNG 12 X 0,75 SP	60 04 608 08	5	1.02	2 920 462	96 73 318 08	KABELSTRANG
STEUERLEITUNG 19 X 0,5 SPF	60 04 640 08	(5)	14.85	2 920 581	96 54 405 08	KLEMMKASTEN SA-BOCK VO
STEUERLEITUNG 19 X 0,5 SPF	60 04 640 08	(5)	10.43	3 930 734	96 54 401 08	KLEMMKASTEN
STEUERPLATTE	57 01 145 08	2	1	5 701 133	57 01 133 08	TRIEBWERK
STEUERSTAND	91 72 033 08	129	1		LR 1600-2-0	LIEBHERR RAUPENKRAN LR 1
STEUERTEIL	10 35 465 9	1	1	X1035465	10 35 465 8	VERSTELLUNG
STEUERTEIL	10 35 465 9	1	1	X1067840	10 67 840 7	VERSTELLUNG
STEUERTEIL	10 42 512 9	1	1	X1047033	10 47 033 2	VERSTELLUNG
STEUERTEIL	10 65 069 2	5	1	X1035924	10 35 924 9	VERSTELLPUMPE
STEUERTEIL	10 65 300 9	1	1	X1065300	10 65 300 6	VERSTELLUNG
STEUERVENTIL	10 11 497 5	40	1	X1035925	10 35 925 1	VERSTELLPUMPE
STIFTEINSATZ 24-POL 16A	60 56 047 14	501	1	2 920 454	96 73 321 08	KABELSTRANG
STIFTEINSATZ 24-POL 16A	60 56 047 14	501	1	2 920 462	96 73 318 08	KABELSTRANG
STIFTEINSATZ 64-POL 10A	60 56 090 08	(501)	1	2 920 369	96 54 235 08	KLEMMKASTEN KPL.
STIFTEINSATZ 64-POL 10A	60 56 090 08	21	5	2 920 448	96 76 055 08	KLEMMKASTEN KPL.
STIFTKONTAKT 0,2-0,5MM2	10 33 581 9	689	4	2 533 096	96 74 683 08	KABELSTRANG
STIFTKONTAKT 2,5MM2	60 56 158 14	132	2	2 920 454	96 73 321 08	KABELSTRANG
STIFTKONTAKT 2,5MM2	60 56 158 14	132	2	2 920 462	96 73 318 08	KABELSTRANG
STIFTSCHRAUBE M10X25	10 03 729 8	6	6	9 739 874	97 39 874	ATL-ANBAU
STIFTSCHRAUBE M10X35	10 28 710 4	3	4	9 739 874	97 39 874	ATL-ANBAU
STIRNRAD PA6G	96 89 130 01	17	1	2 340	91 63 407 08	WINDE 4 EINZIEHWERK
STOERANZEIGE	10 42 995 2	19	2	7 743 566	77 43 566 08	ELEKTROPUMPE
STOERANZEIGE	10 42 995 2	9	1	X1032716	10 32 716 7	ELEKTROPUMPE
STOPFEN CR2-70	10 01 263 0	2	1	9 739 790	97 39 790	STEUERGEHAEUSE
STOPFEN D10,7 LD-PE	10 67 837 5	43	2	2 520	91 72 029 08	KABINE VERGLAST
STOPFEN VSTI1"ED A3P	47 77 046 08	712	2	2 970 000	96 67 119 08	HYDRAULIK OBERWAGEN
STOPFEN VSTI1"ED A3P	47 77 046 08	608	1	2 976 000	96 69 452 08	ZUSATZHYDRAULIK 3 DREH
STOPFEN VSTI1"ED A3P	47 77 046 08	202	2	X1041325	10 41 325 5	UMSCHALTBLOCK
STOPFEN VSTI1/2"ED A3P	47 77 042 08	768	1	2 970 000	96 67 119 08	HYDRAULIK OBERWAGEN
STOPFEN VSTI1/2"ED A3P	47 77 042 08	617	4	3 978 011	96 69 774 08	ZUSATZHYDRAULIK SB-KOPFS
STOPFEN VSTI1/2"ED A3P	47 77 042 08	3	1	X1021769	10 21 769 5	SENKBREMSVENTIL
STOPFEN VSTI1/2"ED A3P	47 77 042 08	35	1	X1041101	10 41 101 9	HYDROZYLINDER
STOPFEN VSTI1/2"ED A3P	47 77 042 08	731	1	X1169042	11 69 042 5	HYDRAULIKTANK KPL.
STOPFEN VSTI1/4"ED A3P	47 77 040 77	310	2	X1041101	10 41 101 8	RUECKFALLSTUETZE
STOPFEN VSTI1/8"ED ST A3C	51 07 415 08	3	1	5 113 086	51 13 086 08	PROPORTIONALVENTIL
STOPFEN VSTI11/4"ED A3P	47 77 054 08	16	3	9 640 276	96 40 276 08	ANSCHLUSSBLOCK
STOPFEN VSTI11/4"ED A3P	47 77 054 08	4	1	X1041267	10 41 267 8	ENDPLATTE
STOPFEN VSTI3/4"ED A3P	47 77 047 08	36	2	X1041101	10 41 101 9	HYDROZYLINDER

Bezeichnung	Artikel	Pos.	Menge	Seite	Baugruppe	Bezeichnung
STOPFEN VSTI3/4"ED A3P	47 77 047 08	201	2	X1041325	10 41 325 5	UMSCHALTBLOCK
STOPFEN VSTI3/4"ED A3P	47 77 047 08	54	1	X1042959	10 42 959 8	ZUGZYLINDER
STOPFEN VSTI3/8"ED A3P	47 77 041 08	(18)	2	2 125	91 69 505 08	BOLZEN S-ANLENKSTUECK
STOPFEN VSTI3/8"ED A3P	47 77 041 08	782	2	2 970 000	96 67 119 08	HYDRAULIK OBERWAGEN
STOPFEN VSTIM12X1,5ED A3	47 77 043 08	622	3	2 990 000	96 70 680 08	VERROHRUNG DRUCKLUFTA
STOPFEN VSTIM14X1,5ED A3	47 77 049 08	613	1	2 975 153	96 67 814 08	ZUSATZHYDRAULIK WINDE 3
STOPFEN VSTIM14X1,5ED A3	47 77 049 08	15	1	X1042440	10 42 440 2	STEUERBLOCK
STOPFEN VSTIM18X1,5ED A3	47 77 051 08	200	1	1 783 001	96 20 590 08	BRENNSTOFFBEHAELTER VO
STOPFEN VSTIM18X1,5ED A3	47 77 051 08	600	1	1 972 252	96 67 665 08	ZUSATZHYDR.RAUPENTRAEG
STOPFEN VSTIM18X1,5ED A3	47 77 051 08	600	1	1 972 253	96 67 664 08	ZUSATZHYDR.RAUPENTRAEG
STOPFEN VSTIM18X1,5ED A3	47 77 051 08	604	1	1 972 303	96 67 667 08	ZUSATZHYDR.RAUPENTRAEG
STOPFEN VSTIM18X1,5ED A3	47 77 051 08	604	1	1 972 308	96 67 666 08	ZUSATZHYDR.RAUPENTRAEG
STOPFEN VSTIM18X1,5ED A3	47 77 051 08	4	2	2 670 002	96 72 303 08	KRAFTSTOFFBEHAELTER VO
STOPFEN VSTIM18X1,5ED A3	47 77 051 08	40	1	X1041101	10 41 101 5	RUECKFALLSTUETZE
STOPFEN VSTIM18X1,5ED A3	47 77 051 08	380	1	X1041101	10 41 101 8	RUECKFALLSTUETZE
STOPFEN VSTIM22X1,5ED A3	47 77 045 08	669	2	2 970 000	96 67 119 08	HYDRAULIK OBERWAGEN
STOPFEN VSTIM22X1,5ED A3	47 77 045 08	611	2	2 990 000	96 70 680 08	VERROHRUNG DRUCKLUFTA
STOPFEN VSTIM22X1,5ED A3	47 77 045 08	607	1	3 978 011	96 69 774 08	ZUSATZHYDRAULIK SB-KOPFS
STOPFEN VSTIM22X1,5ED A3	47 77 045 08	77	1	9 000 521	90 00 521 4	WINKELGETRIEBE
STOPFEN VSTIM22X1,5ED A3	47 77 045 08	58	1	X1041101	10 41 101 5	RUECKFALLSTUETZE
STOPFEN VSTIM22X1,5ED A3	47 77 045 08	490	1	X1041101	10 41 101 8	RUECKFALLSTUETZE
STOPFEN VSTIM27X2ED A3P	47 77 056 08	663	1	2 970 000	96 67 119 08	HYDRAULIK OBERWAGEN
STOPFEN VSTIM27X2ED A3P	47 77 056 08	69	4	9 000 510	90 00 510 6	WINKELGETRIEBE
STOPFEN VSTIM27X2ED A3P	47 77 056 08	69	4	9 000 521	90 00 521 4	WINKELGETRIEBE
STOPFEN VSTIM33X2ED A3P	47 77 052 08	(11)	8	1 130 032	91 68 958 08	DREHDURCHFUEHRUNG
STOPFEN VSTIM33X2ED A3P	47 77 052 08	740	3	2 970 000	96 67 119 08	HYDRAULIK OBERWAGEN
STOPFEN VSTIM33X2ED A3P	47 77 052 08	614	1	2 975 153	96 67 814 08	ZUSATZHYDRAULIK WINDE 3
STOPFEN VSTIM33X2ED A3P	47 77 052 08	606	1	2 975 407	96 68 091 08	ZUSATZHYDRAULIK WINDE 6
STOPFEN VSTIM42X2ED A3P	47 77 048 08	(62)	3	1 401	91 58 478 08	RAUPENTRAEGER LI.
STOPFEN VSTIM42X2ED A3P	47 77 048 08	13	1	X1042440	10 42 440 2	STEUERBLOCK
STOPFEN VSTIM48X2ED A3P	47 77 057 08	76	2	9 000 510	90 00 510 6	WINKELGETRIEBE
STOPFEN VSTIM48X2ED A3P	47 77 057 08	76	2	9 000 521	90 00 521 4	WINKELGETRIEBE
STREIFEN 32X1,5 PERBUNAN6	26 22 016 08	260	0.79	2 393	91 69 337 08	LUFTFILTERANLAGE KPL.
STUETZBLECH S235JR	90 73 189	13	1	X1013350	10 13 350 6	KRAFTSTOFFLEITUNGEN
STUETZBLECH S235JR	90 73 190	11	2	X1013350	10 13 350 6	KRAFTSTOFFLEITUNGEN
STUETZE SCHWK.	96 48 491 08	19	1	2 391 001	96 69 507 08	DIESELMOTOR VORM.
STUETZE SCHWK.	96 53 864 08	88	1	2 550 001	96 85 596 08	SA-BOCK VORM.
STUETZE SCHWK. TZNO	96 53 091 08	6	6	2 631	91 73 333 08	LAUFSTEG DREHBUEHNE
STUETZRING	93 97 691 01	20	1	9 395 668	93 95 668 01	LAGERUNG
STUETZRING	93 97 691 01	20	1	9 395 675	93 95 675 01	LAGERUNG
STUETZRING 17,5X20,9X1 PTF	57 10 828 08	(3)	1	1 970 101	96 67 647 08	HYDRAULIK MITTELTEIL
STUETZRING 17,5X20,9X1 PTF	57 10 828 08	(4)	1	1 970 101	96 67 647 08	HYDRAULIK MITTELTEIL
STUETZRING 17,5X20,9X1 PTF	57 10 828 08	(3)	1	2 975 706	96 67 784 08	ZUSATZHYDRAULIK WINDE 1
STUETZRING 20X23,5X1 PTFE	57 10 822 08	(4)	1	1 970 101	96 67 647 08	HYDRAULIK MITTELTEIL
STUETZRING 20X23,5X1 PTFE	57 10 822 08	(3)	1	1 972 252	96 67 665 08	ZUSATZHYDR.RAUPENTRAEG
STUETZRING 32X37,2X1 PTFE	57 10 770 08	(3)	1	2 975 706	96 67 784 08	ZUSATZHYDRAULIK WINDE 1
STUETZRING 32X37,2X1 PTFE	57 10 770 08	(3)	1	3 978 101	96 69 717 08	HYDR.SCHWEBEBALLAST-AN
STUETZSCHEIBE DIN 988 S 17	42 20 075 08	(28)	3	1 401	91 58 478 08	RAUPENTRAEGER LI.
STUETZSCHEIBE DIN 988 S 60	53 00 631 08	6	6	2 550	91 71 350 08	SA-BOCK
STUETZSCHEIBE DIN 988 S 60	53 00 631 08	58	2	X1035659	10 35 659 9	VERTEILERGETRIEBE
STUETZSCHEIBE DIN 988 S 75	57 15 133 08	11	1	X1035482	10 35 482 8	VERSTELLMOTOR
STUETZSCHEIBE DIN 988 S 75	57 15 133 08	11	1	X1042876	10 42 876 6	VERSTELLMOTOR
STUETZSCHEIBE DIN 988 S 75	57 15 133 08	11	1	X1042876	10 42 876 7	VERSTELLMOTOR
STUETZSCHEIBE DIN 988 S 75	57 15 133 08	11	1	X1042876	10 42 876 8	VERSTELLMOTOR
STUTZEN	10 02 919 4	7	1	9 739 870	97 39 870	FLAMMSTARTANLAGE
STUTZEN	11 11 065 4	2	1	9 739 870	97 39 870	FLAMMSTARTANLAGE
STUTZEN	97 39 880	540	1	X1100933	11 00 933 6	DIESELMOTOR
STUTZEN GE LL 16M26X1,5 A4	10 22 280 4	1	1	9 739 880	97 39 880	STUTZEN
STUTZEN M14X1,5/L18 11SMnP	10 13 510 2	17	1	X1013350	10 13 350 6	KRAFTSTOFFLEITUNGEN
STUTZEN M22X1,5/M14X1,5 11	92 74 536	15	1	X1013350	10 13 350 6	KRAFTSTOFFLEITUNGEN

Bezeichnung	Artikel	Pos.	Menge	Seite	Baugruppe	Bezeichnung
SUMMER 24V 80-95DBA	10 04 048 6	40	1	2 533 020	96 71 980 08	ARMATUREN RE.
SW-KOPFSTUECK	91 63 420 08	203	1		LR 1600-2-0	LIEBHERR RAUPENKRAN LR 1
SW-KOPFSTUECK SCHWK.	96 72 621 08	1	1	3 214	91 63 420 08	SW-KOPFSTUECK
SYMBOLEINSATZ	60 67 769 08	7	1	2 533 067	96 50 385 08	BLECH VORM.
T-STUECK 18X18 L=75 GELB G	55 31 281 08	10	1	2 541	91 71 506 08	ZUSATZHEIZUNG OW
T-STUECK 18X18 L=75 GELB G	55 31 281 08	11	1	2 832	91 72 008 08	HEIZKLIMAGERAET EINBAU
T-STUECK 30 G-ALMG TROW	10 28 570 1	48	2	2 520	91 72 029 08	KABINE VERGLAST
T-STUECK 30 G-ALMG TROW	10 28 570 1	4	2	2 533 003	96 73 437 08	ELEKTRIK ANBAUTEILE KABIN
TANKSENSOR L=1000 24V SP	78 90 151 08	5	1	2 920 814	96 45 717 08	ELEKTRIK KRAFTSTOFFBEHA
TANKSENSOR L=316 48V	11 10 135 2	3	1	2 650 001	96 73 053 08	HARNSTOFFTANK VORM.
TANKVERSCHLUSS 40	11 10 135 1	2	1	2 650 001	96 73 053 08	HARNSTOFFTANK VORM.
TASCHE KUNSTSTOFF	74 03 000 08	28	1	2 520 034	96 45 984 08	INNENVERKLEIDUNG
TASCHENSCHLOSS 27-29 SPF	77 39 399 08	2	1	2 311	91 73 236 08	SEIL F.WINDE 1
TASCHENSCHLOSS 27-29 SPF	77 39 399 08	2	1	2 312	91 73 237 08	SEIL F.WINDE 2
TASCHENSCHLOSS 27-29 SPF	77 39 399 08	2	1	2 313	91 61 580 08	SEIL F.WINDE 3
TASCHENSCHLOSS 27-29 SPF	77 39 399 08	2	1	2 316	91 52 840 08	SEIL F.WINDE 6
TASTATUREINHEIT LSB-TE PR	96 48 367 08	30	1	2 533 020	96 71 980 08	ARMATUREN RE.
TASTATUREINHEIT LSB-TE SP	10 29 669 1	(2)	1	2 533 020	96 71 980 08	ARMATUREN RE.
TASTATUREINHEIT SPF	10 81 619 6	2	1	2 533 051	96 74 752 08	ELEKTRIK KABINE
TASTE	60 61 440 08	8	9	2 533 020	96 71 980 08	ARMATUREN RE.
TASTE	60 61 440 08	17	3	2 533 061	96 48 370 08	ARMATUREN ARMLEHNE LI.
TASTE	60 61 440 08	8	1	2 533 063	96 48 371 08	ARMATUREN ARMLEHNE RE.
TASTE	60 61 440 08	34	1	2 932 001	96 81 042 08	RELAISSTEUERUNG
TASTERKAPPE FLACH GELB	60 61 439 08	9	17	2 533 020	96 71 980 08	ARMATUREN RE.
TASTERKAPPE FLACH GELB	60 61 439 08	13	4	2 533 061	96 48 370 08	ARMATUREN ARMLEHNE LI.
TASTERKAPPE FLACH GELB	60 61 439 08	13	1	2 533 063	96 48 371 08	ARMATUREN ARMLEHNE RE.
TASTERKAPPE FLACH KLAR	60 61 444 08	12	7	2 533 020	96 71 980 08	ARMATUREN RE.
TASTERKAPPE FLACH KLAR	60 61 444 08	7	2	2 533 061	96 48 370 08	ARMATUREN ARMLEHNE LI.
TASTERKAPPE FLACH KLAR	60 61 444 08	5	6	2 533 063	96 48 371 08	ARMATUREN ARMLEHNE RE.
TASTERKAPPE FLACH ROT	60 61 431 08	15	1	2 533 020	96 71 980 08	ARMATUREN RE.
TASTERKAPPE FLACH ROT	60 61 431 08	5	1	2 533 061	96 48 370 08	ARMATUREN ARMLEHNE LI.
TASTKONTAKTGEBER 1OE+1	11 10 019 7	(3)	1	2 533 051	96 74 752 08	ELEKTRIK KABINE
TASTKONTAKTGEBER 1OE+1	60 61 434 08	20	1	2 533 020	96 71 980 08	ARMATUREN RE.
TASTKONTAKTGEBER 1OE+1	60 61 434 08	12	3	2 533 061	96 48 370 08	ARMATUREN ARMLEHNE LI.
TASTKONTAKTGEBER 2OE+2	60 61 446 08	16	12	2 533 020	96 71 980 08	ARMATUREN RE.
TASTKONTAKTGEBER 2OE+2	60 61 446 08	12	6	2 533 063	96 48 371 08	ARMATUREN ARMLEHNE RE.
TASTKONTAKTGEBER 2OE+2	60 61 446 08	31	3	2 932 001	96 81 042 08	RELAISSTEUERUNG
TAUCHHEIZER 230V	10 12 124 9	1	1	9 739 817	97 39 817	KUEHLMITTELVORWAERMUN
TEILESATZ	11 11 055 8	23	1	9 739 847	97 39 847	STARTER
TEILESATZ	11 11 057 4	2	1	9 739 883	97 39 883	LUFTPRESSER
TEILESATZ	11 65 917 6	11	1	9 739 806	97 39 806	OELMODUL
TELESKOPSCHIENE 43-530 ST	11 21 368 6	7	2	2 260	91 74 253 08	BATTERIELAGERUNG
TELLERBEFESTIGUNG	10 10 062 1	13	4	1 130 008	91 58 624 08	RAUPENMITTELTEIL
TELLERBEFESTIGUNG	10 10 062 1	9	40	1 631 100	91 61 483 08	LAUFSTEG RAUPENFAHRWER
TELLERBEFESTIGUNG	10 10 062 1	31	118	3 211	91 75 365 08	S-ANLENKSTUECK
TELLERBEFESTIGUNG	10 10 062 1	37	9	3 214	91 63 420 08	SW-KOPFSTUECK
TELLERBEFESTIGUNG	10 10 062 1	24	50	3 220	91 70 738 08	S-ZWISCHENSTUECK
TELLERBEFESTIGUNG	10 10 062 1	24	72	3 223	91 60 904 08	S-ZWISCHENSTUECK
TELLERBEFESTIGUNG	10 10 062 1	24	72	3 223	91 70 741 08	S-ZWISCHENSTUECK
TELLERBEFESTIGUNG	10 10 062 1	24	72	3 223 011	91 77 456 08	S-ZWISCHENSTUECK
TELLERBEFESTIGUNG	10 10 062 1	24	71	3 223 100	91 70 743 08	S-ZWISCHENSTUECK
TELLERBEFESTIGUNG	10 10 062 1	41	37	3 225	91 57 045 08	SL-REDUZIERSTUECK
TELLERBEFESTIGUNG	10 10 062 1	16	65	3 713	91 75 366 08	D-ANLENKSTUECK
TELLERBEFESTIGUNG	10 10 062 1	45	43	3 714	91 63 428 08	D-KOPFSTUECK
TELLERBEFESTIGUNG	10 10 062 1	5	70	3 715	91 69 506 08	D-ZWISCHENSTUECK
TELLERBEFESTIGUNG	10 10 062 1	5	151	3 716	91 69 507 08	D-ZWISCHENSTUECK
TELLERBEFESTIGUNG	10 10 062 1	27	16	3 745	91 68 438 08	SCHWEBEBALLAST
TELLERFEDER	70 24 282	7	4	5 701 133	57 01 133 08	TRIEBWERK
TELLERFEDER DIN 2093 34X1	72 08 002 08	25	4	2 502	91 72 033 08	STEUERSTAND
TEMPERATURFUEHLER	10 01 246 6	1	1	9 739 878	97 39 878	SENSORIK

Bezeichnung	Artikel	Pos.	Menge	Seite	Baugruppe	Bezeichnung
TEMPERATURFUEHLER	10 29 012 6	19	1	X1004204	10 04 204 3	WASSERHEIZGERAET
TEMPERATURFUEHLER -30°C	10 42 427 6	41	1	2 920	91 68 453 08	ELEKTRIK DREHBUEHNE
TEMPERATURGEBER -30/+13	69 11 831 08	(1)	1	2 970 000	96 67 119 08	HYDRAULIK OBERWAGEN
TEMPERATURGEBER HYDRA	96 47 922 08	13	1	2 970 000	96 67 119 08	HYDRAULIK OBERWAGEN
TEMPERATURSENSOR -40°C B	10 14 885 0	110	2	2 392	91 69 336 08	SCHALLDAEMPFERANLAGE
THERMOSCHALTER BERUEHR	11 08 008 8	20	1	2 533 003	96 73 437 08	ELEKTRIK ANBAUTEILE KABIN
THERMOSTAT	10 44 305 4	1	1	9 739 816	97 39 816	THERMOSTAT
THERMOSTAT	57 18 677 08	44	1	X1022811	10 22 811 2	HEIZKLIMAGERAET
THERMOSTAT	97 39 816	64	1	X1100933	11 00 933 6	DIESELMOTOR
THERMOSTATGEHAEUSE	11 12 355 9	1	1	9 739 820	97 39 820	THERMOSTATGEHAEUSE
THERMOSTATGEHAEUSE	97 39 820	68	1	X1100933	11 00 933 6	DIESELMOTOR
TRAEGER SCHWK.	96 54 709 08	8	2	2 810 001	96 74 933 08	KRANFUEHRERKABINE VORM
TRAEGER SCHWK.	96 70 432 08	1	1	2 391 041	96 69 508 08	OELKUEHLER VORM.
TRAGROLLE 80/5/20X510 GALV	74 90 120 08	150	1	3 713	91 75 366 08	D-ANLENKSTUECK
TRAGROLLE 80/5/20X950 GALV	74 90 102 08	1	1	3 211 002	92 88 302 08	SCHUTZWALZE KPL.
TRAGSCHIENE	97 03 448 08	92	18	3 211	91 75 365 08	S-ANLENKSTUECK
TRAGSCHIENE	97 03 448 08	139	2	3 713	91 75 366 08	D-ANLENKSTUECK
TRAGSCHIENE	97 03 448 08	86	6	3 714	91 63 428 08	D-KOPFSTUECK
TRAGSCHIENE 140	95 41 173 08	7	1	2 310	91 63 405 08	WINDE 1
TRAGSCHIENE 140	95 41 173 08	7	1	2 320	91 63 406 08	WINDE 2
TRAGSCHIENE 140	95 41 173 08	170	1	2 393 003	96 69 938 08	LUFTFILTERANLAGE
TRAGSCHIENE 140	95 41 173 08	306	4	2 978 007	96 68 931 08	ZUSATZHYDR.MONTAGEEINR
TRAGSCHIENE 140	95 41 173 08	33	2	3 350	91 63 410 08	WINDE 3
TRAGSCHIENE 140	95 41 173 08	21	2	3 370	91 63 409 08	WINDE 6
TRAGSCHIENE 190	95 41 286 08	23	1	2 671 004	96 46 305 08	OELBEHAELTER VORM.
TRAGSCHIENE 240	95 41 174 08	30	2	2 310	91 63 405 08	WINDE 1
TRAGSCHIENE 240	95 41 174 08	30	2	2 320	91 63 406 08	WINDE 2
TRAGSCHIENE 240	95 41 174 08	94	2	3 211	91 75 365 08	S-ANLENKSTUECK
TRAGSCHIENE 240	95 41 174 08	137	2	3 713	91 75 366 08	D-ANLENKSTUECK
TRAGSCHIENE 240	95 41 174 08	84	2	3 714	91 63 428 08	D-KOPFSTUECK
TRAGSCHIENE 340	95 41 175 08	29	1	2 310	91 63 405 08	WINDE 1
TRAGSCHIENE 340	95 41 175 08	29	1	2 320	91 63 406 08	WINDE 2
TRAGSCHIENE 340	95 41 175 08	33	2	2 340	91 63 407 08	WINDE 4 EINZIEHWERK
TRAGSCHIENE 340	95 41 175 08	93	3	3 211	91 75 365 08	S-ANLENKSTUECK
TRAGSCHIENE 340	95 41 175 08	34	2	3 350	91 63 410 08	WINDE 3
TRAGSCHIENE 340	95 41 175 08	138	28	3 713	91 75 366 08	D-ANLENKSTUECK
TRAGSCHIENE 340	95 41 175 08	85	7	3 714	91 63 428 08	D-KOPFSTUECK
TRAGSCHIENE 340	95 41 175 08	39	6	3 715	91 69 506 08	D-ZWISCHENSTUECK
TRAGSCHIENE 340	95 41 175 08	44	12	3 716	91 69 507 08	D-ZWISCHENSTUECK
TRAGSCHIENENMUTTER DIN	60 20 180 08	351	4	2 393 003	96 69 938 08	LUFTFILTERANLAGE
TRAGSCHIENENMUTTER DIN	60 20 180 08	25	2	2 671 004	96 46 305 08	OELBEHAELTER VORM.
TRAGSCHIENENMUTTER DIN	60 20 180 08	307	8	2 978 007	96 68 931 08	ZUSATZHYDR.MONTAGEEINR
TRAGSCHIENENMUTTER DIN	60 20 180 08	304	20	3 978 011	96 69 774 08	ZUSATZHYDRAULIK SB-KOPFS
TRAGSCHIENENMUTTER DIN	60 20 180 08	306	40	3 978 022	96 69 722 08	ZUSATZHYDRAULIK ZWISCH
TRAGSCHIENENMUTTER DIN	60 20 180 08	310	40	3 978 024	96 69 721 08	ZUSATZHYDRAULIK ZWISCH
TRANSPORTABLAGE QC	91 57 005 08	427	1		LR 1600-2-0	LIEBHERR RAUPENKRAN LR 1
TRAPEZRING	11 11 039 1	2	6	9 739 793	97 39 793	KOLBEN KPL.
TRENNSCHALTRELAIS 24V/1	63 01 036 08	12	1	2 920 812	96 58 447 08	ELEKTRIK BATTERIEKASTEN
TREPPE 6-680X2,359M ALUMIN	97 98 208 08	3	2	1 631 100	91 61 483 08	LAUFSTEG RAUPENFAHRWER
TRICHTER RD200 WEISSBLEC	79 00 444 08	16	1	1 750	91 52 395 08	WERKZEUG
TRIEBWELLE	57 01 134 08	2	1	5 701 129	57 01 129 08	TRIEBWERK
TRIEBWELLE	57 19 000 08	14	1	X1131496	11 31 496 5	TRIEBWERK
TRIEBWERK	10 21 996 8	1	1	X1035925	10 35 925 1	VERSTELLPUMPE
TRIEBWERK	10 28 951 6	1	1	X1042876	10 42 876 6	VERSTELLMOTOR
TRIEBWERK	10 32 692 4	1	1	X1035924	10 35 924 6	VERSTELLPUMPE
TRIEBWERK	10 33 104 7	1	1	X1035924	10 35 924 1	VERSTELLPUMPE
TRIEBWERK	10 33 104 7	1	1	X1035924	10 35 924 2	VERSTELLPUMPE
TRIEBWERK	10 33 104 7	1	1	X1035925	10 35 925 0	VERSTELLPUMPE
TRIEBWERK	10 47 137 0	1	1	X1035924	10 35 924 3	VERSTELLPUMPE
TRIEBWERK	10 47 138 0	1	1	X1035924	10 35 924 4	VERSTELLPUMPE

Bezeichnung	Artikel	Pos.	Menge	Seite	Baugruppe	Bezeichnung
TRIEBWERK	10 47 218 5	1	1	X1035924	10 35 924 7	VERSTELLPUMPE
TRIEBWERK	10 47 220 4	1	1	X1035924	10 35 924 8	VERSTELLPUMPE
TRIEBWERK	10 65 006 5	1	1	5 102 354	51 02 354 08	HYDROMOTOR
TRIEBWERK	10 65 068 5	1	1	X1035924	10 35 924 9	VERSTELLPUMPE
TRIEBWERK	11 31 496 5	1	1	X1035924	10 35 924 5	VERSTELLPUMPE
TRIEBWERK	57 01 129 08	1	1	5 102 306	51 02 306 08	HYDROMOTOR
TRIEBWERK	57 01 133 08	1	1	5 701 129	57 01 129 08	TRIEBWERK
TRIEBWERK	57 19 041 08	1	1	5 102 408	51 02 408 08	VERSTELLMOTOR
TRIEBWERK	57 19 351 08	1	1	X1035482	10 35 482 8	VERSTELLMOTOR
TRIEBWERK	57 19 351 08	1	1	X1042876	10 42 876 7	VERSTELLMOTOR
TRIEBWERK	57 19 351 08	1	1	X1042876	10 42 876 8	VERSTELLMOTOR
TRITT	97 85 605 08	9	1	2 370	91 61 617 08	MONTAGEWINDE
TRITT	97 85 606 08	9	2	2 350	91 79 269 08	DREHWERK
TRITT 550X450X516 ALMG3 E	11 11 456 8	80	1	2 810	91 72 335 08	KRANFUEHRERKABINE KPL.
TRITTBLECH 4X329X230 ALM	97 00 266 7	18	1	2 670	91 71 399 08	KRAFTSTOFFBEHAELTER KPL
TROCKNER	57 14 890 08	4	1	2 831	91 73 139 08	KLIMAANLAGE OW
TUELLE 6,5/6,5/2 GUMMI	59 10 555 08	13	1	2 520 032	96 45 980 08	SCHEIBENWISCHANLAGE EIN
TUELLENGEHAEUSE HAN 16B	60 56 174 08	(511)	1	2 920 369	96 54 235 08	KLEMMKASTEN KPL.
TUELLENGEHAEUSE HAN 24B	60 56 176 08	(510)	1	2 920 369	96 54 235 08	KLEMMKASTEN KPL.
TUER VORM.	96 49 183 08	2	1	2 510	91 52 788 08	DREHBUEHNENVERKLEIDUN
TUER VORM.	96 49 184 08	3	1	2 510	91 52 788 08	DREHBUEHNENVERKLEIDUN
TUERFESTSTELLER	70 42 775 08	39	2	2 391 040	96 75 829 08	KUPPLUNGSSTELLER
TUERKONTAKTSCHALTER	60 60 207 08	12	1	2 533 003	96 73 437 08	ELEKTRIK ANBAUTEILE KABIN
TUERSCHEIBE ESG-GLAS SP	97 68 851 08	14	1	2 522	91 74 320 08	SCHIEBETUER KPL.
TURAS G22NIMOCR56 SPF	97 11 958 08	7	2	1 401	91 58 478 08	RAUPENTRAEGER LI.
TURAS G22NIMOCR56 SPF	97 11 958 08	7	2	1 411	91 69 968 08	RAUPENTRAEGER RE.
UEBERDRUCKVENTIL	10 04 058 1	(1)	1	7 743 566	77 43 566 08	ELEKTROPUMPE
UEBERDRUCKVENTIL	11 11 042 5	2	1	9 739 806	97 39 806	OELMODUL
UEBERDRUCKVENTIL	57 13 284 08	14	1	X1032716	10 32 716 7	ELEKTROPUMPE
UEBERDRUCKVENTIL	57 17 286 08	28	1	X1041101	10 41 101 5	RUECKFALLSTUETZE
UEBERDRUCKVENTIL	57 17 286 08	260	1	X1041101	10 41 101 8	RUECKFALLSTUETZE
UEBERDRUCKVENTIL 280BAR	10 03 827 4	18	2	7 743 566	77 43 566 08	ELEKTROPUMPE
UEBERHITZUNGSSCHUTZ	10 29 012 7	21	1	X1004204	10 04 204 3	WASSERHEIZGERAET
UEBERSTROEMVENTIL	11 11 049 8	5	1	9 739 835	97 39 835	HOCHDRUCKPUMPE
UEBERSTROEMVENTIL	11 11 049 8	9	1	X1111049	11 11 049 7	HOCHDRUCKPUMPE
UEBERSTROEMVENTIL	50 26 628 08	155	1	2 990 000	96 70 680 08	VERROHRUNG DRUCKLUFTA
UEBERWURFMUTTER	11 00 444 3	27	1	X1045104	10 45 104 9	WEGEVENTIL
UEBERWURFMUTTER ALX8XM	47 74 014 08	32	1	2 541	91 71 506 08	ZUSATZHEIZUNG OW
UEBERWURFMUTTER DIN 38	47 74 015 08	828	2	2 970 000	96 67 119 08	HYDRAULIK OBERWAGEN
UEBERWURFMUTTER DIN 38	47 74 012 08	748	3	2 970 000	96 67 119 08	HYDRAULIK OBERWAGEN
UEBERWURFMUTTER DIN 38	47 74 024 08	(3)	1	2 391 001	96 69 507 08	DIESELMOTOR VORM.
UEBERWURFMUTTER DIN 38	47 74 026 08	612	3	1 972 252	96 67 665 08	ZUSATZHYDR.RAUPENTRAEG
UEBERWURFMUTTER DIN 38	47 74 026 08	610	1	1 972 253	96 67 664 08	ZUSATZHYDR.RAUPENTRAEG
UEBERWURFMUTTER DIN 38	47 74 017 08	750	1	2 970 000	96 67 119 08	HYDRAULIK OBERWAGEN
UEBERWURFMUTTER DIN 387	47 74 018 08	674	6	2 970 000	96 67 119 08	HYDRAULIK OBERWAGEN
UEBERWURFMUTTER DIN 387	47 74 019 08	629	1	2 970 000	96 67 119 08	HYDRAULIK OBERWAGEN
UEBERWURFMUTTER DIN 38	47 74 006 08	607	1	1 972 252	96 67 665 08	ZUSATZHYDR.RAUPENTRAEG
UEBERWURFMUTTER DIN 38	47 74 006 08	608	1	1 972 253	96 67 664 08	ZUSATZHYDR.RAUPENTRAEG
UEBERWURFMUTTER DIN 38	47 74 010 08	615	2	1 972 253	96 67 664 08	ZUSATZHYDR.RAUPENTRAEG
UEBERWURFMUTTER DIN 38	47 74 010 08	735	48	2 970 000	96 67 119 08	HYDRAULIK OBERWAGEN
UEBERWURFMUTTER DIN 387	47 74 001 08	633	2	2 990 000	96 70 680 08	VERROHRUNG DRUCKLUFTA
UMLENKROLLE	10 33 554 6	1	1	9 739 845	97 39 845	RIEMENSPANNER
UMLENKROLLE	10 33 554 6	3	2	9 739 853	97 39 853	RIEMENSPANNER
UMLENKROLLE KPL.	92 69 983 08	2	1	1 750 023	92 65 732 08	MONTAGEROLLE
UMLENKROLLE RD300X82 PA6	28 81 548 08	(1)	1	1 750 023	92 65 732 08	MONTAGEROLLE
UMSCHALTBLOCK SPF	10 41 325 5	54	2	2 970 000	96 67 119 08	HYDRAULIK OBERWAGEN
UMSCHALTVENTIL	51 04 019 08	156	1	2 976 000	96 69 452 08	ZUSATZHYDRAULIK 3 DREH
UMWAELZPUMPE	10 29 012 1	2	1	X1004204	10 04 204 3	WASSERHEIZGERAET
UMWAELZPUMPE U4846	55 30 545 08	6	1	2 832	91 72 008 08	HEIZKLIMAGERAET EINBAU
UNIVERSALAUFTRITT 30X160X	78 89 058 08	2	1	2 631 003	96 54 406 08	AUFSTIEG VORM.

Bezeichnung	Artikel	Pos.	Menge	Seite	Baugruppe	Bezeichnung
UNIVERSALVERBINDUNGSGL	74 00 026 08	4	2	2 372	91 33 648 08	SEIL MONTAGEWINDE M.ZUB
UNTERBAU	11 17 127 4	60	1	X1111334	11 11 334 3	FAHRERSITZ
UNTERTEIL 2OE	60 66 620 08	1	1	2 780 244	91 52 951 08	NOTAUS KRANFUEHRERKAB
USIT-RING U 6,7X10X1	51 45 080 08	17	1	X1030300	10 30 300 7	KRAFTSTOFFVORFILTER
VENTIL	11 17 127 1	33	1	X1111334	11 11 334 3	FAHRERSITZ
VENTIL	57 10 768 08	(1)	1	2 975 706	96 67 784 08	ZUSATZHYDRAULIK WINDE 1
VENTIL	76 22 478	16	1	X1022811	10 22 811 2	HEIZKLIMAGERAET
VENTIL	97 39 804	45	1	X1100933	11 00 933 6	DIESELMOTOR
VENTIL DIN 71401 C M14X1,5	73 00 009 08	140	1	2 391 023	96 69 509 08	KUEHLER VORM.
VENTILBRUECKE	10 22 235 3	2	6	9 739 861	97 39 861	VENTILBRUECKE
VENTILBRUECKE	10 22 235 3	2	1	X1001706	10 01 706 2	VENTILBRUECKE VORM.
VENTILBRUECKE	97 39 861	44	1	X1100933	11 00 933 6	DIESELMOTOR
VENTILBRUECKE VORM.	10 01 706 2	1	6	9 739 861	97 39 861	VENTILBRUECKE
VENTILBRUECKE VORM.	10 01 706 4	9	12	9 739 804	97 39 804	VENTIL
VENTILDECKEL 60	55 06 277 08	(1)	1	X1106606	11 06 606 1	KUEHLERANLAGE
VENTILEINSATZ	57 17 780 08	57	1	5 102 380	51 02 380 08	HYDROMOTOR
VENTILFEDER	11 11 040 2	6	24	9 739 804	97 39 804	VENTIL
VENTILFUEHRUNG	11 11 039 4	1	24	X1112331	11 12 331 3	ZYLINDERKOPF
VENTILKEGELSTUECK	11 11 040 3	8	48	9 739 804	97 39 804	VENTIL
VENTILSCHAFTDICHTRING	11 11 041 9	2	12	9 739 804	97 39 804	VENTIL
VENTILSCHAFTDICHTUNG	10 01 224 7	4	12	9 739 804	97 39 804	VENTIL
VENTILSITZ	51 07 976 08	10	1	5 114 176	51 14 176 08	DRUCKBEGRENZUNGSVENTI
VENTILSITZ	51 07 976 08	10	1	5 114 177	51 14 177 08	DRUCKBEGRENZUNGSVENTI
VENTILSITZ	57 06 475 08	3	1	5 711 301	57 11 301 08	DRUCKBEGRENZUNGSVENTI
VENTILSITZHUELSE	57 17 779 08	56	1	5 102 380	51 02 380 08	HYDROMOTOR
VENTILSITZRING	11 11 039 5	2	12	X1112331	11 12 331 3	ZYLINDERKOPF
VENTILSITZRING	11 11 039 6	3	12	X1112331	11 12 331 3	ZYLINDERKOPF
VERBANDSKASTEN DIN 13164	78 90 003 08	20	1	1 750	91 52 395 08	WERKZEUG
VERBINDUNGSGLIED SPF	10 33 216 1	2	2	2 372	91 33 648 08	SEIL MONTAGEWINDE M.ZUB
VERBINDUNGSKABEL 8X0,37	10 45 542 1	15	1	2 925 018	96 64 860 08	AUSRUESTUNG KAMERA DRE
VERBINDUNGSMITTEL EN 354	11 49 191 0	4	1	1 793 010	91 69 599 08	PERSOENLICHE SCHUTZAUS
VERDRAHTUNGSKANAL 80X6	63 81 092 01	20	0.62	2 932 082	96 93 013 08	AUFBAUTEILE MONTAGETAFE
VERFLUESSIGER AL	10 11 371 2	2	1	2 831	91 73 139 08	KLIMAANLAGE OW
VERKABELUNG MONTAGETAF	96 93 014 08	5	1	2 932 082	96 93 013 08	AUFBAUTEILE MONTAGETAFE
VERKLEIDUNG	97 69 826 08	12	1	2 520 034	96 45 984 08	INNENVERKLEIDUNG
VERKLEIDUNG A-SAEULE LI.	97 69 656 08	1	1	2 520 034	96 45 984 08	INNENVERKLEIDUNG
VERKLEIDUNG A-SAEULE RE.	97 69 657 08	2	1	2 520 034	96 45 984 08	INNENVERKLEIDUNG
VERKLEIDUNG ABLAGE SPF	97 69 890 08	3	1	2 520 034	96 45 984 08	INNENVERKLEIDUNG
VERKLEIDUNG ABLAGE SPF	97 69 891 08	4	1	2 520 034	96 45 984 08	INNENVERKLEIDUNG
VERKLEIDUNG ABS-TPU SPF	97 68 730 08	11	1	2 522	91 74 320 08	SCHIEBETUER KPL.
VERKLEIDUNG ABS-TPU SPF	97 68 734 08	12	1	2 522	91 74 320 08	SCHIEBETUER KPL.
VERKLEIDUNG DACH SPF	97 71 040 08	17	1	2 520 034	96 45 984 08	INNENVERKLEIDUNG
VERKLEIDUNG HOLM LI. SPF	97 71 451 08	6	1	2 520 034	96 45 984 08	INNENVERKLEIDUNG
VERKLEIDUNG HOLM RE. SPF	97 71 452 08	7	1	2 520 034	96 45 984 08	INNENVERKLEIDUNG
VERKLEIDUNG LI.	97 70 806 08	15	1	2 520 034	96 45 984 08	INNENVERKLEIDUNG
VERKLEIDUNG LI. SPF	97 69 827 08	13	1	2 520 034	96 45 984 08	INNENVERKLEIDUNG
VERKLEIDUNG OBEN RECHTS	97 70 804 08	14	1	2 520 034	96 45 984 08	INNENVERKLEIDUNG
VERKLEIDUNG ROLLO SPF	97 71 455 08	18	1	2 520 034	96 45 984 08	INNENVERKLEIDUNG
VERKLEIDUNG RUECKWAND	97 70 807 08	16	1	2 520 034	96 45 984 08	INNENVERKLEIDUNG
VERKLEIDUNG SPF	97 69 892 08	5	1	2 520 034	96 45 984 08	INNENVERKLEIDUNG
VERKLEIDUNG UNTEN LINKS	97 69 824 08	10	1	2 520 034	96 45 984 08	INNENVERKLEIDUNG
VERKLEIDUNG UNTEN RECHT	97 69 825 08	11	1	2 520 034	96 45 984 08	INNENVERKLEIDUNG
VERLAENGERUNG 35	77 43 735 08	14	8	2 711	91 52 800 08	ZENTRALSCHMIERANLAGE O
VERLAENGERUNG M10X1	77 43 734 08	7	23	1 402	91 58 480 08	ZENTRALSCHMIERUNG RAUP
VERROHRUNG DRUCKLUFTA	96 70 680 08	4	1	2 990	91 70 010 08	DRUCKLUFTANLAGE
VERSCHLUSSDECKEL	10 01 333 6	5	1	9 739 799	97 39 799	ZYLINDERKOPFHAUBE
VERSCHLUSSDECKEL	10 22 231 1	10	6	9 739 785	97 39 785	KURBELGEHAEUSE
VERSCHLUSSDECKEL	11 11 036 8	1	1	9 739 791	97 39 791	VERSCHLUSSDECKEL
VERSCHLUSSDECKEL	97 39 791	7	1	X1100933	11 00 933 6	DIESELMOTOR
VERSCHLUSSDECKEL X5CrNi	10 44 309 1	6	1	9 739 798	97 39 798	ZYLINDERKOPFDICHTUNG

Bezeichnung	Artikel	Pos.	Menge	Seite	Baugruppe	Bezeichnung
VERSCHLUSSDECKEL X5CrNi1	10 01 260 5	9	12	9 739 785	97 39 785	KURBELGEHAEUSE
VERSCHLUSSDECKEL X5CrNi1	10 01 260 5	6	38	9 739 797	97 39 797	ZYLINDERKOPF
VERSCHLUSSDECKEL X5CrNi1	10 01 260 5	8	38	X1112331	11 12 331 3	ZYLINDERKOPF
VERSCHLUSSDECKEL X5CrNi1	10 01 260 7	7	15	9 739 797	97 39 797	ZYLINDERKOPF
VERSCHLUSSDECKEL X5CrNi1	10 01 260 7	9	15	X1112331	11 12 331 3	ZYLINDERKOPF
VERSCHLUSSDECKEL X5CrNi1	10 44 306 2	5	3	9 739 797	97 39 797	ZYLINDERKOPF
VERSCHLUSSDECKEL X5CrNi1	10 44 306 2	7	3	X1112331	11 12 331 3	ZYLINDERKOPF
VERSCHLUSSKAPPE	76 19 068	6	1	X1048802	10 48 802 4	LUFTFILTER
VERSCHLUSSKAPPE	76 19 068	5	1	X1049189	10 49 189 9	LUFTFILTER
VERSCHLUSSKAPPE M1-D	60 45 121 08	286	2	3 930 638	96 74 840 08	KLEMMKASTEN
VERSCHLUSSKEGEL VKA 18L	74 10 839	43	1	9 000 510	90 00 510 6	WINKELGETRIEBE
VERSCHLUSSLAGER GUMMI	70 42 185 08	105	2	2 550 001	96 85 596 08	SA-BOCK VORM.
VERSCHLUSSLAGER GUMMI	70 42 185 08	56	1	2 631	91 73 333 08	LAUFSTEG DREHBUEHNE
VERSCHLUSSMUTTER RD32X	10 46 691 4	161	1	1 970 101	96 67 647 08	HYDRAULIK MITTELTEIL
VERSCHLUSSMUTTER RD32X	10 46 691 4	172	6	2 970 000	96 67 119 08	HYDRAULIK OBERWAGEN
VERSCHLUSSMUTTER RD32X	10 46 691 4	154	2	2 970 801	96 69 966 08	ZUSATZHYDR.BOLZENZIEHZ
VERSCHLUSSMUTTER RD32X	10 46 691 4	165	1	2 975 114	96 67 649 08	ZUSATZHYDRAULIK WINDE 2
VERSCHLUSSMUTTER RD32X	10 46 691 4	156	4	2 975 153	96 67 814 08	ZUSATZHYDRAULIK WINDE 3
VERSCHLUSSMUTTER RD32X	10 46 691 4	166	8	2 975 173	96 68 161 08	ZUSATZHYDR.GITTER-WINDE
VERSCHLUSSMUTTER RD32X	10 46 691 4	165	1	2 975 706	96 67 784 08	ZUSATZHYDRAULIK WINDE 1
VERSCHLUSSMUTTER RD32X	10 46 691 4	6	3	3 976 003	96 88 966 08	ZUS.HYDR.BOLZENZIEHEINRI
VERSCHLUSSMUTTER RD32X	10 46 691 4	6	1	3 976 006	96 88 958 08	ZUSATZHYDR.BOLZENZIEHZ
VERSCHLUSSMUTTER RD32X	10 46 691 4	162	1	3 978 022	96 69 722 08	ZUSATZHYDRAULIK ZWISCH
VERSCHLUSSMUTTER RD32X	10 46 691 4	153	1	3 978 024	96 69 721 08	ZUSATZHYDRAULIK ZWISCH
VERSCHLUSSMUTTER RD32X	10 46 691 4	154	1	3 978 101	96 69 717 08	HYDR.SCHWEBEBALLAST-AN
VERSCHLUSSMUTTER RD36X	10 46 691 5	151	3	1 970 101	96 67 647 08	HYDRAULIK MITTELTEIL
VERSCHLUSSMUTTER RD36X	10 46 691 5	185	5	2 970 000	96 67 119 08	HYDRAULIK OBERWAGEN
VERSCHLUSSMUTTER RD36X	10 46 691 5	150	2	2 970 801	96 69 966 08	ZUSATZHYDR.BOLZENZIEHZ
VERSCHLUSSMUTTER RD36X	10 46 691 5	162	1	2 975 114	96 67 649 08	ZUSATZHYDRAULIK WINDE 2
VERSCHLUSSMUTTER RD36X	10 46 691 5	168	2	2 975 173	96 68 161 08	ZUSATZHYDR.GITTER-WINDE
VERSCHLUSSMUTTER RD36X	10 46 691 5	162	1	2 975 706	96 67 784 08	ZUSATZHYDRAULIK WINDE 1
VERSCHLUSSMUTTER RD36X	10 46 691 5	152	1	2 978 206	96 69 083 08	ZUSATZHYDR.S-RUECKHALTE
VERSCHLUSSMUTTER RD54X	10 46 691 6	152	4	1 970 101	96 67 647 08	HYDRAULIK MITTELTEIL
VERSCHLUSSMUTTER RD54X	10 46 691 6	150	14	2 970 000	96 67 119 08	HYDRAULIK OBERWAGEN
VERSCHLUSSMUTTER RD54X	10 46 691 6	159	2	2 975 114	96 67 649 08	ZUSATZHYDRAULIK WINDE 2
VERSCHLUSSMUTTER RD54X	10 46 691 6	150	2	2 975 153	96 67 814 08	ZUSATZHYDRAULIK WINDE 3
VERSCHLUSSMUTTER RD54X	10 46 691 6	164	5	2 975 173	96 68 161 08	ZUSATZHYDR.GITTER-WINDE
VERSCHLUSSMUTTER RD54X	10 46 691 6	159	2	2 975 706	96 67 784 08	ZUSATZHYDRAULIK WINDE 1
VERSCHLUSSMUTTER RD54X	10 46 691 6	153	3	2 978 206	96 69 083 08	ZUSATZHYDR.S-RUECKHALTE
VERSCHLUSSMUTTER RD79X	10 46 691 7	153	9	1 970 101	96 67 647 08	HYDRAULIK MITTELTEIL
VERSCHLUSSMUTTER RD79X	10 46 691 7	153	6	2 970 000	96 67 119 08	HYDRAULIK OBERWAGEN
VERSCHLUSSMUTTER RD79X	10 46 691 7	158	2	2 975 114	96 67 649 08	ZUSATZHYDRAULIK WINDE 2
VERSCHLUSSMUTTER RD79X	10 46 691 7	152	2	2 975 153	96 67 814 08	ZUSATZHYDRAULIK WINDE 3
VERSCHLUSSMUTTER RD79X	10 46 691 7	169	8	2 975 173	96 68 161 08	ZUSATZHYDR.GITTER-WINDE
VERSCHLUSSMUTTER RD79X	10 46 691 7	158	2	2 975 706	96 67 784 08	ZUSATZHYDRAULIK WINDE 1
VERSCHLUSSMUTTER RD79X	10 46 691 7	159	2	3 978 022	96 69 722 08	ZUSATZHYDRAULIK ZWISCH
VERSCHLUSSMUTTER RD79X	10 46 691 7	151	2	3 978 024	96 69 721 08	ZUSATZHYDRAULIK ZWISCH
VERSCHLUSSMUTTER RD79X	10 46 691 7	152	2	3 978 101	96 69 717 08	HYDR.SCHWEBEBALLAST-AN
VERSCHLUSSNIPPEL SP-006 V	51 15 062 08	164	1	2 990 000	96 70 680 08	VERROHRUNG DRUCKLUFTA
VERSCHLUSSRING	70 24 263	4	1	5 701 129	57 01 129 08	TRIEBWERK
VERSCHLUSSSCHRAUBE	10 41 274 8	19	1	9 640 276	96 40 276 08	ANSCHLUSSBLOCK
VERSCHLUSSSCHRAUBE	11 69 005 7	3	1	X1080206	10 80 206 1	WINDENDREHGEBER
VERSCHLUSSSCHRAUBE	57 17 778 08	55	1	5 102 380	51 02 380 08	HYDROMOTOR
VERSCHLUSSSCHRAUBE	70 27 056	44	1	X1065300	10 65 300 9	STEUERTEIL
VERSCHLUSSSCHRAUBE	77 43 782 08	2	2	7 743 859	77 43 859 08	VERTEILERKOMBINATION
VERSCHLUSSSCHRAUBE	77 43 782 08	5	3	7 743 860	77 43 860 08	VERTEILERKOMBINATION
VERSCHLUSSSCHRAUBE	77 43 782 08	3	3	X1047036	10 47 036 8	VERTEILERKOMBINATION
VERSCHLUSSSCHRAUBE	77 43 782 08	4	3	X1047037	10 47 037 0	VERTEILERKOMBINATION
VERSCHLUSSSCHRAUBE	97 39 862	70	1	X1100933	11 00 933 6	DIESELMOTOR
VERSCHLUSSSCHRAUBE DIN	46 00 319	60	3	X1111402	11 11 402 6	ANTRIEB

Bezeichnung	Artikel	Pos.	Menge	Seite	Baugruppe	Bezeichnung
VERSCHLUSSSCHRAUBE DIN	40 41 002 01	55	1	X1042959	10 42 959 8	ZUGZYLINDER
VERSCHLUSSSCHRAUBE DIN	40 41 001 08	7	1	5 113 005	51 13 005 08	STEUERBLOCK
VERSCHLUSSSCHRAUBE DIN	46 00 320	(4)	2	2 810	91 72 335 08	KRANFUEHRERKABINE KPL.
VERSCHLUSSSCHRAUBE DIN	46 00 320	64	1	X1111402	11 11 402 6	ANTRIEB
VERSCHLUSSSCHRAUBE DIN	40 41 003 08	12	1	X1032716	10 32 716 7	ELEKTROPUMPE
VERSCHLUSSSCHRAUBE DIN	40 41 016 08	1	2	9 739 862	97 39 862	VERSCHLUSSSCHRAUBE
VERSCHLUSSSCHRAUBE DIN	40 41 016 08	124	2	X1134739	11 34 739 6	SEILTROMMEL
VERSCHLUSSSCHRAUBE DIN	46 00 232	13	1	X1042876	10 42 876 7	VERSTELLMOTOR
VERSCHLUSSSCHRAUBE DIN	40 41 403 08	71	6	X1035659	10 35 659 9	VERTEILERGETRIEBE
VERSCHLUSSSCHRAUBE DIN	40 41 402 08	13	1	X1032632	10 32 632 3	HYDROZYLINDER
VERSCHLUSSSCHRAUBE M10	11 10 028 6	24	1	9 739 806	97 39 806	OELMODUL
VERSCHLUSSSCHRAUBE M12	60 24 255 08	152	1	2 780 748	96 52 969 08	KLEMMKASTEN KPL.
VERSCHLUSSSCHRAUBE M12	60 24 255 08	271	1	3 930 638	96 74 840 08	KLEMMKASTEN
VERSCHLUSSSCHRAUBE M12	60 24 255 08	152	3	3 930 730	96 68 395 08	KLEMMKASTEN KPL.
VERSCHLUSSSCHRAUBE M12	60 24 255 08	214	1	3 930 734	96 54 401 08	KLEMMKASTEN
VERSCHLUSSSCHRAUBE M1	74 14 500	16	1	X1065300	10 65 300 9	STEUERTEIL
VERSCHLUSSSCHRAUBE M14	10 01 161 2	3	1	9 739 788	97 39 788	VERSCHLUSSTEILE
VERSCHLUSSSCHRAUBE M14	10 34 227 4	9	1	9 739 790	97 39 790	STEUERGEHAEUSE
VERSCHLUSSSCHRAUBE M14	11 11 032 3	11	1	9 739 821	97 39 821	GEHAEUSE
VERSCHLUSSSCHRAUBE M16	60 24 249 08	269	1	1 920 403	96 48 707 08	KLEMMKASTEN KPL.
VERSCHLUSSSCHRAUBE M16	60 24 249 08	269	1	1 920 417	96 48 703 08	KLEMMKASTEN KPL.
VERSCHLUSSSCHRAUBE M16	60 24 249 08	151	1	2 780 748	96 52 969 08	KLEMMKASTEN KPL.
VERSCHLUSSSCHRAUBE M16	60 24 249 08	279	3	3 930 363	96 52 979 08	KLEMMKASTEN KPL.
VERSCHLUSSSCHRAUBE M16	60 24 249 08	273	1	3 930 638	96 74 840 08	KLEMMKASTEN
VERSCHLUSSSCHRAUBE M16	60 24 249 08	153	2	3 930 730	96 68 395 08	KLEMMKASTEN KPL.
VERSCHLUSSSCHRAUBE M16	10 01 161 3	20	1	9 739 806	97 39 806	OELMODUL
VERSCHLUSSSCHRAUBE M16	11 11 059 6	9	4	9 739 797	97 39 797	ZYLINDERKOPF
VERSCHLUSSSCHRAUBE M16	11 11 059 6	10	4	X1112331	11 12 331 3	ZYLINDERKOPF
VERSCHLUSSSCHRAUBE M16	11 11 032 4	4	3	9 739 798	97 39 798	ZYLINDERKOPFDICHTUNG
VERSCHLUSSSCHRAUBE M18	10 01 161 5	5	1	9 739 788	97 39 788	VERSCHLUSSTEILE
VERSCHLUSSSCHRAUBE M18	10 01 161 5	22	1	9 739 806	97 39 806	OELMODUL
VERSCHLUSSSCHRAUBE M18	10 01 161 5	11	1	9 739 807	97 39 807	ANBAUTEILE
VERSCHLUSSSCHRAUBE M20	60 24 250 08	268	1	1 920 403	96 48 707 08	KLEMMKASTEN KPL.
VERSCHLUSSSCHRAUBE M20	60 24 250 08	268	1	1 920 417	96 48 703 08	KLEMMKASTEN KPL.
VERSCHLUSSSCHRAUBE M20	60 24 250 08	203	1	3 930 549	96 51 769 08	KLEMMKASTEN KPL.
VERSCHLUSSSCHRAUBE M20	60 24 250 08	151	1	3 930 730	96 68 395 08	KLEMMKASTEN KPL.
VERSCHLUSSSCHRAUBE M20	60 24 250 08	215	1	3 930 734	96 54 401 08	KLEMMKASTEN
VERSCHLUSSSCHRAUBE M2	10 11 523 8	8	1	X1042876	10 42 876 7	VERSTELLMOTOR
VERSCHLUSSSCHRAUBE M2	10 34 023 6	6	2	X1030300	10 30 300 7	KRAFTSTOFFVORFILTER
VERSCHLUSSSCHRAUBE M22	10 01 252 0	6	3	9 739 785	97 39 785	KURBELGEHAEUSE
VERSCHLUSSSCHRAUBE M25	60 24 251 08	19	3	1 920 418	96 48 687 08	KLEMMKASTEN KPL.
VERSCHLUSSSCHRAUBE M25	60 24 251 08	(511)	1	2 920 369	96 54 235 08	KLEMMKASTEN KPL.
VERSCHLUSSSCHRAUBE M25	60 24 251 08	(512)	1	2 920 369	96 54 235 08	KLEMMKASTEN KPL.
VERSCHLUSSSCHRAUBE M25	60 24 251 08	506	1	2 920 454	96 73 321 08	KABELSTRANG
VERSCHLUSSSCHRAUBE M25	60 24 251 08	506	1	2 920 462	96 73 318 08	KABELSTRANG
VERSCHLUSSSCHRAUBE M25	60 24 251 08	272	1	3 930 638	96 74 840 08	KLEMMKASTEN
VERSCHLUSSSCHRAUBE M25	60 24 251 08	220	3	3 930 734	96 54 401 08	KLEMMKASTEN
VERSCHLUSSSCHRAUBE M32	60 24 252 08	(154)	1	2 920 369	96 54 235 08	KLEMMKASTEN KPL.
VERSCHLUSSSCHRAUBE M32	60 24 252 08	286	1	2 920 448	96 76 055 08	KLEMMKASTEN KPL.
VERSCHLUSSSCHRAUBE M32	60 24 252 08	150	1	3 930 730	96 68 395 08	KLEMMKASTEN KPL.
VERSCHLUSSSCHRAUBE M38	11 10 028 8	18	1	9 739 806	97 39 806	OELMODUL
VERSCHLUSSSCHRAUBE M38	11 10 028 8	15	1	9 739 834	97 39 834	ANBAUTEILE
VERSCHLUSSSCHRAUBE M8X	70 27 497	53	1	X1047219	10 47 219 6	REGLER
VERSCHLUSSSCHRAUBE RD3	10 46 690 6	181	1	2 970 000	96 67 119 08	HYDRAULIK OBERWAGEN
VERSCHLUSSSCHRAUBE RD3	10 46 690 6	158	1	3 978 022	96 69 722 08	ZUSATZHYDRAULIK ZWISCH
VERSCHLUSSSCHRAUBE RD3	10 46 690 6	157	1	3 978 024	96 69 721 08	ZUSATZHYDRAULIK ZWISCH
VERSCHLUSSSCHRAUBE RD3	10 46 691 0	160	1	1 970 101	96 67 647 08	HYDRAULIK MITTELTEIL
VERSCHLUSSSCHRAUBE RD3	10 46 691 0	180	2	2 970 000	96 67 119 08	HYDRAULIK OBERWAGEN
VERSCHLUSSSCHRAUBE RD3	10 46 691 0	157	1	2 970 801	96 69 966 08	ZUSATZHYDR.BOLZENZIEHZ
VERSCHLUSSSCHRAUBE RD3	10 46 691 0	156	1	2 975 114	96 67 649 08	ZUSATZHYDRAULIK WINDE 2

Bezeichnung	Artikel	Pos.	Menge	Seite	Baugruppe	Bezeichnung
VERSCHLUSSSCHRAUBE RD3	10 46 691 0	173	3	2 975 153	96 67 814 08	ZUSATZHYDRAULIK WINDE 3
VERSCHLUSSSCHRAUBE RD3	10 46 691 0	179	3	2 975 407	96 68 091 08	ZUSATZHYDRAULIK WINDE 6
VERSCHLUSSSCHRAUBE RD3	10 46 691 0	156	1	2 975 706	96 67 784 08	ZUSATZHYDRAULIK WINDE 1
VERSCHLUSSSCHRAUBE RD3	10 46 691 0	8	3	3 976 003	96 88 966 08	ZUS.HYDR.BOLZENZIEHEINRI
VERSCHLUSSSCHRAUBE RD3	10 46 691 0	8	1	3 976 006	96 88 958 08	ZUSATZHYDR.BOLZENZIEHZ
VERSCHLUSSSCHRAUBE RD3	10 46 691 0	153	1	3 978 011	96 69 774 08	ZUSATZHYDRAULIK SB-KOPFS
VERSCHLUSSSCHRAUBE RD3	10 46 690 7	164	2	2 975 153	96 67 814 08	ZUSATZHYDRAULIK WINDE 3
VERSCHLUSSSCHRAUBE RD3	10 46 690 7	155	1	2 978 109	96 69 155 08	ZUSATZHYDR.D-RUECKHALT
VERSCHLUSSSCHRAUBE RD3	10 46 690 7	14	3	3 713 013	96 57 159 08	BLECH KPL.
VERSCHLUSSSCHRAUBE RD3	10 46 691 1	150	1	1 972 252	96 67 665 08	ZUSATZHYDR.RAUPENTRAEG
VERSCHLUSSSCHRAUBE RD3	10 46 691 1	155	1	1 972 253	96 67 664 08	ZUSATZHYDR.RAUPENTRAEG
VERSCHLUSSSCHRAUBE RD3	10 46 691 1	176	6	2 970 000	96 67 119 08	HYDRAULIK OBERWAGEN
VERSCHLUSSSCHRAUBE RD3	10 46 691 1	153	1	2 970 801	96 69 966 08	ZUSATZHYDR.BOLZENZIEHZ
VERSCHLUSSSCHRAUBE RD3	10 46 691 1	157	1	2 977	96 70 221 08	ZUSATZHYDRAULIK DREHBUE
VERSCHLUSSSCHRAUBE RD3	10 46 691 1	169	2	2 977 203	96 67 999 08	ZUSATZHYDRAULIK PUMPE 5+
VERSCHLUSSSCHRAUBE RD3	10 46 691 1	12	1	3 976 003	96 88 966 08	ZUS.HYDR.BOLZENZIEHEINRI
VERSCHLUSSSCHRAUBE RD	10 46 690 8	160	2	2 975 153	96 67 814 08	ZUSATZHYDRAULIK WINDE 3
VERSCHLUSSSCHRAUBE RD	10 46 690 8	152	2	2 978 109	96 69 155 08	ZUSATZHYDR.D-RUECKHALT
VERSCHLUSSSCHRAUBE RD	10 46 690 8	10	6	3 713 013	96 57 159 08	BLECH KPL.
VERSCHLUSSSCHRAUBE RD	10 46 690 8	156	2	3 978 101	96 69 717 08	HYDR.SCHWEBEBALLAST-AN
VERSCHLUSSSCHRAUBE RD5	10 46 691 2	152	1	1 972 252	96 67 665 08	ZUSATZHYDR.RAUPENTRAEG
VERSCHLUSSSCHRAUBE RD5	10 46 691 2	154	1	1 972 253	96 67 664 08	ZUSATZHYDR.RAUPENTRAEG
VERSCHLUSSSCHRAUBE RD5	10 46 691 2	174	9	2 970 000	96 67 119 08	HYDRAULIK OBERWAGEN
VERSCHLUSSSCHRAUBE RD5	10 46 691 2	169	2	2 975 153	96 67 814 08	ZUSATZHYDRAULIK WINDE 3
VERSCHLUSSSCHRAUBE RD5	10 46 691 2	173	2	2 975 407	96 68 091 08	ZUSATZHYDRAULIK WINDE 6
VERSCHLUSSSCHRAUBE RD5	10 46 691 2	155	2	2 977	96 70 221 08	ZUSATZHYDRAULIK DREHBUE
VERSCHLUSSSCHRAUBE RD5	10 46 691 2	167	1	2 977 203	96 67 999 08	ZUSATZHYDRAULIK PUMPE 5+
VERSCHLUSSSCHRAUBE RD5	10 46 691 2	154	2	2 978 007	96 68 931 08	ZUSATZHYDR.MONTAGEEINR
VERSCHLUSSSCHRAUBE RD5	10 46 691 2	14	1	3 976 003	96 88 966 08	ZUS.HYDR.BOLZENZIEHEINRI
VERSCHLUSSSCHRAUBE RD7	10 46 690 9	162	2	2 975 153	96 67 814 08	ZUSATZHYDRAULIK WINDE 3
VERSCHLUSSSCHRAUBE RD7	10 46 690 9	11	2	3 713 013	96 57 159 08	BLECH KPL.
VERSCHLUSSSCHRAUBE RD7	10 46 690 9	155	2	3 978 022	96 69 722 08	ZUSATZHYDRAULIK ZWISCH
VERSCHLUSSSCHRAUBE RD7	10 46 690 9	155	2	3 978 024	96 69 721 08	ZUSATZHYDRAULIK ZWISCH
VERSCHLUSSSCHRAUBE RD7	10 46 691 3	155	2	1 972 252	96 67 665 08	ZUSATZHYDR.RAUPENTRAEG
VERSCHLUSSSCHRAUBE RD7	10 46 691 3	151	2	1 972 253	96 67 664 08	ZUSATZHYDR.RAUPENTRAEG
VERSCHLUSSSCHRAUBE RD7	10 46 691 3	171	6	2 970 000	96 67 119 08	HYDRAULIK OBERWAGEN
VERSCHLUSSSCHRAUBE RD7	10 46 691 3	170	2	2 975 153	96 67 814 08	ZUSATZHYDRAULIK WINDE 3
VERSCHLUSSSCHRAUBE RD7	10 46 691 3	175	2	2 975 407	96 68 091 08	ZUSATZHYDRAULIK WINDE 6
VERSCHLUSSSCHRAUBE RD7	10 46 691 3	150	5	2 977	96 70 221 08	ZUSATZHYDRAULIK DREHBUE
VERSCHLUSSSCHRAUBE RD7	10 46 691 3	165	4	2 977 203	96 67 999 08	ZUSATZHYDRAULIK PUMPE 5+
VERSCHLUSSSCHRAUBE RD7	10 46 691 3	152	2	3 978 011	96 69 774 08	ZUSATZHYDRAULIK SB-KOPFS
VERSCHLUSSSCHRAUBE VST	47 75 110 01	53	3	X1042959	10 42 959 8	ZUGZYLINDER
VERSCHLUSSSCHRAUBE VSTI	47 75 105 01	78	5	9 000 510	90 00 510 6	WINKELGETRIEBE
VERSCHLUSSSCHRAUBE VSTI	47 75 105 01	78	5	9 000 521	90 00 521 4	WINKELGETRIEBE
VERSCHLUSSSCHRAUBE VSTI	47 75 105 01	46	2	9 395 668	93 95 668 01	LAGERUNG
VERSCHLUSSSCHRAUBE VSTI	73 80 019	52	1	X1042959	10 42 959 8	ZUGZYLINDER
VERSCHLUSSSCHRAUBE VSTI	47 75 104 01	77	1	9 000 510	90 00 510 6	WINKELGETRIEBE
VERSCHLUSSSTOPFEN 13.0M	77 90 183 01	46	2	9 395 675	93 95 675 01	LAGERUNG
VERSCHLUSSTEILE	97 39 788	4	1	X1100933	11 00 933 6	DIESELMOTOR
VERSCHLUSSTUELLE 1,5/17/9	72 66 168 08	120	4	2 859 005	96 70 695 08	KLAPPE VORM.
VERSCHMUTZUNGSANZEIGE	57 13 561 08	(4)	1	2 970 000	96 67 119 08	HYDRAULIK OBERWAGEN
VERSCHMUTZUNGSANZEIGE	51 06 693 08	10	1	2 671 004	96 46 305 08	OELBEHAELTER VORM.
VERSCHMUTZUNGSANZEIGE	51 06 693 08	50	1	5 106 691	51 06 691 08	RUECKLAUFFILTER
VERSCHRAUBUNG	57 00 660 08	2	1	5 028 065	50 28 065 08	AUSGLEICHSBEHAELTER
VERSCHRAUBUNG	97 12 652 08	158	2	2 990 000	96 70 680 08	VERROHRUNG DRUCKLUFTA
VERSCHRAUBUNG BUZ 10L C	47 77 004 08	829	2	2 970 000	96 67 119 08	HYDRAULIK OBERWAGEN
VERSCHRAUBUNG BUZ 15L C	47 77 006 08	747	3	2 970 000	96 67 119 08	HYDRAULIK OBERWAGEN
VERSCHRAUBUNG BUZ 16S C	47 77 011 08	608	1	1 972 252	96 67 665 08	ZUSATZHYDR.RAUPENTRAEG
VERSCHRAUBUNG BUZ 16S C	47 77 011 08	609	1	1 972 253	96 67 664 08	ZUSATZHYDR.RAUPENTRAEG
VERSCHRAUBUNG BUZ 22L C	47 77 002 08	610	1	1 972 252	96 67 665 08	ZUSATZHYDR.RAUPENTRAEG

Bezeichnung	Artikel	Pos.	Menge	Seite	Baugruppe	Bezeichnung
VERSCHRAUBUNG BUZ 22L C	47 77 002 08	611	1	1 972 253	96 67 664 08	ZUSATZHYDR.RAUPENTRAEG
VERSCHRAUBUNG BUZ 30S C	47 77 016 08	746	4	2 970 000	96 67 119 08	HYDRAULIK OBERWAGEN
VERSCHRAUBUNG BUZ 35L C	47 77 007 08	719	1	2 970 000	96 67 119 08	HYDRAULIK OBERWAGEN
VERSCHRAUBUNG BUZ 38S C	47 77 018 08	613	2	1 972 252	96 67 665 08	ZUSATZHYDR.RAUPENTRAEG
VERSCHRAUBUNG BUZ 38S C	47 77 018 08	613	2	1 972 253	96 67 664 08	ZUSATZHYDR.RAUPENTRAEG
VERSCHRAUBUNG BUZ 38S C	47 77 018 08	745	4	2 970 000	96 67 119 08	HYDRAULIK OBERWAGEN
VERSCHRAUBUNG EGE 10L G	47 19 043 08	765	4	2 970 000	96 67 119 08	HYDRAULIK OBERWAGEN
VERSCHRAUBUNG EGE 10L G	47 19 043 08	604	1	2 975 114	96 67 649 08	ZUSATZHYDRAULIK WINDE 2
VERSCHRAUBUNG EGE 10L G	47 19 043 08	626	1	2 975 153	96 67 814 08	ZUSATZHYDRAULIK WINDE 3
VERSCHRAUBUNG EGE 10L G	47 19 043 08	626	1	2 975 706	96 67 784 08	ZUSATZHYDRAULIK WINDE 1
VERSCHRAUBUNG EGE 10L G	47 19 043 08	626	1	2 978 109	96 69 155 08	ZUSATZHYDR.D-RUECKHALT
VERSCHRAUBUNG EGE 10L G	47 19 043 08	614	1	2 978 206	96 69 083 08	ZUSATZHYDR.S-RUECKHALTE
VERSCHRAUBUNG EGE 10S G	47 19 004 08	806	1	2 970 000	96 67 119 08	HYDRAULIK OBERWAGEN
VERSCHRAUBUNG EGE 12S G	47 19 018 08	607	4	1 975 006	96 69 551 08	ZUSATZHYDR.ABSTUETZZYL
VERSCHRAUBUNG EGE 12S G	47 19 018 08	604	1	2 978 007	96 68 931 08	ZUSATZHYDR.MONTAGEEINR
VERSCHRAUBUNG EGE 15L G	47 19 035 08	629	1	2 978 109	96 69 155 08	ZUSATZHYDR.D-RUECKHALT
VERSCHRAUBUNG EGESD10-	47 19 011 08	763	3	2 970 000	96 67 119 08	HYDRAULIK OBERWAGEN
VERSCHRAUBUNG EGESD10-	47 19 011 08	612	1	2 975 153	96 67 814 08	ZUSATZHYDRAULIK WINDE 3
VERSCHRAUBUNG EGESD10-	47 19 011 08	603	1	2 975 407	96 68 091 08	ZUSATZHYDRAULIK WINDE 6
VERSCHRAUBUNG EGESD10-	47 19 011 08	614	1	2 976 000	96 69 452 08	ZUSATZHYDRAULIK 3 DREH
VERSCHRAUBUNG EGESD10-	47 19 011 08	620	1	2 978 109	96 69 155 08	ZUSATZHYDR.D-RUECKHALT
VERSCHRAUBUNG EGESD12-	47 19 012 08	761	1	2 970 000	96 67 119 08	HYDRAULIK OBERWAGEN
VERSCHRAUBUNG EGESD12-	47 19 012 08	617	1	2 975 407	96 68 091 08	ZUSATZHYDRAULIK WINDE 6
VERSCHRAUBUNG EGESD12-	47 19 012 08	622	2	2 978 109	96 69 155 08	ZUSATZHYDR.D-RUECKHALT
VERSCHRAUBUNG EGESD12-	47 19 012 08	619	3	2 978 206	96 69 083 08	ZUSATZHYDR.S-RUECKHALTE
VERSCHRAUBUNG EGESD12-	47 19 038 08	691	3	2 970 000	96 67 119 08	HYDRAULIK OBERWAGEN
VERSCHRAUBUNG EGESD12-	47 19 038 08	627	1	2 978 206	96 69 083 08	ZUSATZHYDR.S-RUECKHALTE
VERSCHRAUBUNG EGESD12-	47 19 005 08	623	1	2 978 109	96 69 155 08	ZUSATZHYDR.D-RUECKHALT
VERSCHRAUBUNG EGESD12-	47 19 005 08	613	1	2 978 206	96 69 083 08	ZUSATZHYDR.S-RUECKHALTE
VERSCHRAUBUNG EGESD16-	47 19 006 08	634	8	2 970 000	96 67 119 08	HYDRAULIK OBERWAGEN
VERSCHRAUBUNG EGESD16-	47 19 006 08	603	4	2 975 041	96 68 924 08	ZUSATZHYDRAULIK MONTAGE
VERSCHRAUBUNG EGESD16-	47 19 006 08	613	8	3 978 011	96 69 774 08	ZUSATZHYDRAULIK SB-KOPFS
VERSCHRAUBUNG EGESD16-	47 19 019 08	645	2	1 970 101	96 67 647 08	HYDRAULIK MITTELTEIL
VERSCHRAUBUNG EGESD18-	47 19 023 08	450	1	2 391 001	96 69 507 08	DIESELMOTOR VORM.
VERSCHRAUBUNG EGESD18-	47 19 023 08	636	1	2 990 000	96 70 680 08	VERROHRUNG DRUCKLUFTA
VERSCHRAUBUNG EGESD18-	47 19 013 08	797	1	2 970 000	96 67 119 08	HYDRAULIK OBERWAGEN
VERSCHRAUBUNG EGESD20-	47 19 007 08	621	1	1 970 101	96 67 647 08	HYDRAULIK MITTELTEIL
VERSCHRAUBUNG EGESD20-	47 19 007 08	703	2	2 970 000	96 67 119 08	HYDRAULIK OBERWAGEN
VERSCHRAUBUNG EGESD25-	47 19 008 08	709	3	2 970 000	96 67 119 08	HYDRAULIK OBERWAGEN
VERSCHRAUBUNG EGESD25-	47 19 008 08	622	1	3 978 101	96 69 717 08	HYDR.SCHWEBEBALLAST-AN
VERSCHRAUBUNG EGESD28-	47 19 015 08	803	1	2 970 000	96 67 119 08	HYDRAULIK OBERWAGEN
VERSCHRAUBUNG EGESD30-	47 19 009 08	608	2	3 978 101	96 69 717 08	HYDR.SCHWEBEBALLAST-AN
VERSCHRAUBUNG EGESD35-	47 19 016 08	694	2	2 970 000	96 67 119 08	HYDRAULIK OBERWAGEN
VERSCHRAUBUNG EGESD35-	47 19 016 08	609	1	3 978 101	96 69 717 08	HYDR.SCHWEBEBALLAST-AN
VERSCHRAUBUNG EGESD42-	47 19 036 08	630	2	2 970 000	96 67 119 08	HYDRAULIK OBERWAGEN
VERSCHRAUBUNG EGESD6-	47 19 020 08	605	1	1 972 252	96 67 665 08	ZUSATZHYDR.RAUPENTRAEG
VERSCHRAUBUNG EGESD6-	47 19 020 08	602	1	1 972 253	96 67 664 08	ZUSATZHYDR.RAUPENTRAEG
VERSCHRAUBUNG EGESD6-	47 19 020 08	602	1	1 972 303	96 67 667 08	ZUSATZHYDR.RAUPENTRAEG
VERSCHRAUBUNG EGESD6-	47 19 020 08	602	1	1 972 308	96 67 666 08	ZUSATZHYDR.RAUPENTRAEG
VERSCHRAUBUNG EGESD6-	47 19 003 08	22	2	2 711	91 52 800 08	ZENTRALSCHMIERANLAGE O
VERSCHRAUBUNG EGESD6-	47 19 003 08	42	1	2 711	91 52 800 08	ZENTRALSCHMIERANLAGE O
VERSCHRAUBUNG EGESD6-	47 19 003 08	801	1	2 970 000	96 67 119 08	HYDRAULIK OBERWAGEN
VERSCHRAUBUNG EGESD6-	47 19 003 08	621	2	3 978 011	96 69 774 08	ZUSATZHYDRAULIK SB-KOPFS
VERSCHRAUBUNG EL 10L CR6	47 23 302 08	742	21	2 970 000	96 67 119 08	HYDRAULIK OBERWAGEN
VERSCHRAUBUNG EL 10L CR6	47 23 302 08	618	4	2 975 114	96 67 649 08	ZUSATZHYDRAULIK WINDE 2
VERSCHRAUBUNG EL 10L CR6	47 23 302 08	610	4	2 975 153	96 67 814 08	ZUSATZHYDRAULIK WINDE 3
VERSCHRAUBUNG EL 10L CR6	47 23 302 08	601	4	2 975 407	96 68 091 08	ZUSATZHYDRAULIK WINDE 6
VERSCHRAUBUNG EL 10L CR6	47 23 302 08	618	4	2 975 706	96 67 784 08	ZUSATZHYDRAULIK WINDE 1
VERSCHRAUBUNG EL 10L CR6	47 23 302 08	600	2	2 978 007	96 68 931 08	ZUSATZHYDR.MONTAGEEINR
VERSCHRAUBUNG EL 10L CR6	47 23 302 08	616	2	2 978 109	96 69 155 08	ZUSATZHYDR.D-RUECKHALT

Bezeichnung	Artikel	Pos.	Menge	Seite	Baugruppe	Bezeichnung
VERSCHRAUBUNG EL 10L CR6	47 23 302 08	616	1	2 978 206	96 69 083 08	ZUSATZHYDR.S-RUECKHALTE
VERSCHRAUBUNG EL 10L CR6	47 23 302 08	640	1	2 990 000	96 70 680 08	VERROHRUNG DRUCKLUFTA
VERSCHRAUBUNG EL 10S C	73 67 776	799	1	2 970 000	96 67 119 08	HYDRAULIK OBERWAGEN
VERSCHRAUBUNG EL 12L CR6	24 71 286 02	692	13	2 970 000	96 67 119 08	HYDRAULIK OBERWAGEN
VERSCHRAUBUNG EL 12L CR6	24 71 286 02	602	2	2 975 114	96 67 649 08	ZUSATZHYDRAULIK WINDE 2
VERSCHRAUBUNG EL 12L CR6	24 71 286 02	618	1	2 975 153	96 67 814 08	ZUSATZHYDRAULIK WINDE 3
VERSCHRAUBUNG EL 12L CR6	24 71 286 02	608	1	2 975 407	96 68 091 08	ZUSATZHYDRAULIK WINDE 6
VERSCHRAUBUNG EL 12L CR6	24 71 286 02	602	2	2 975 706	96 67 784 08	ZUSATZHYDRAULIK WINDE 1
VERSCHRAUBUNG EL 12L CR6	24 71 286 02	617	2	2 978 109	96 69 155 08	ZUSATZHYDR.D-RUECKHALT
VERSCHRAUBUNG EL 12L CR6	24 71 286 02	611	3	2 978 206	96 69 083 08	ZUSATZHYDR.S-RUECKHALTE
VERSCHRAUBUNG EL 12L CR6	24 71 286 02	623	1	3 978 011	96 69 774 08	ZUSATZHYDRAULIK SB-KOPFS
VERSCHRAUBUNG EL 12L CR6	24 71 286 02	20	1	X1013350	10 13 350 6	KRAFTSTOFFLEITUNGEN
VERSCHRAUBUNG EL 12S C	76 17 461	605	4	1 975 006	96 69 551 08	ZUSATZHYDR.ABSTUETZZYL
VERSCHRAUBUNG EL 15L CR6	47 23 004 14	632	1	2 978 109	96 69 155 08	ZUSATZHYDR.D-RUECKHALT
VERSCHRAUBUNG EL 16S C	74 07 098	697	5	2 970 000	96 67 119 08	HYDRAULIK OBERWAGEN
VERSCHRAUBUNG EL 16S C	74 07 098	607	3	2 975 041	96 68 924 08	ZUSATZHYDRAULIK MONTAGE
VERSCHRAUBUNG EL 16S C	74 07 098	610	1	2 976 000	96 69 452 08	ZUSATZHYDRAULIK 3 DREH
VERSCHRAUBUNG EL 18L CR6	24 71 285 02	614	1	1 970 101	96 67 647 08	HYDRAULIK MITTELTEIL
VERSCHRAUBUNG EL 18L CR6	24 71 285 02	451	1	2 391 001	96 69 507 08	DIESELMOTOR VORM.
VERSCHRAUBUNG EL 18L CR6	24 71 285 02	662	1	2 970 000	96 67 119 08	HYDRAULIK OBERWAGEN
VERSCHRAUBUNG EL 18L CR6	24 71 285 02	609	1	2 975 041	96 68 924 08	ZUSATZHYDRAULIK MONTAGE
VERSCHRAUBUNG EL 18L CR6	24 71 285 02	603	2	2 976 000	96 69 452 08	ZUSATZHYDRAULIK 3 DREH
VERSCHRAUBUNG EL 18L CR6	24 71 285 02	630	1	2 978 206	96 69 083 08	ZUSATZHYDR.S-RUECKHALTE
VERSCHRAUBUNG EL 18L CR6	24 71 285 02	635	1	2 990 000	96 70 680 08	VERROHRUNG DRUCKLUFTA
VERSCHRAUBUNG EL 20S C	74 07 107	631	1	1 970 101	96 67 647 08	HYDRAULIK MITTELTEIL
VERSCHRAUBUNG EL 20S C	74 07 107	624	3	2 970 000	96 67 119 08	HYDRAULIK OBERWAGEN
VERSCHRAUBUNG EL 22L CR6	24 71 386 02	635	1	1 970 101	96 67 647 08	HYDRAULIK MITTELTEIL
VERSCHRAUBUNG EL 22L CR6	24 71 386 02	655	6	2 970 000	96 67 119 08	HYDRAULIK OBERWAGEN
VERSCHRAUBUNG EL 25S C	74 07 118	708	7	2 970 000	96 67 119 08	HYDRAULIK OBERWAGEN
VERSCHRAUBUNG EL 25S C	74 07 118	605	2	2 976 000	96 69 452 08	ZUSATZHYDRAULIK 3 DREH
VERSCHRAUBUNG EL 25S C	74 07 118	616	1	3 978 101	96 69 717 08	HYDR.SCHWEBEBALLAST-AN
VERSCHRAUBUNG EL 28L CR6	74 07 120	790	2	2 970 000	96 67 119 08	HYDRAULIK OBERWAGEN
VERSCHRAUBUNG EL 28L CR6	74 07 120	600	1	2 975 153	96 67 814 08	ZUSATZHYDRAULIK WINDE 3
VERSCHRAUBUNG EL 42L CR6	73 67 986	613	1	1 970 101	96 67 647 08	HYDRAULIK MITTELTEIL
VERSCHRAUBUNG EL 42L CR6	73 67 986	613	9	2 970 000	96 67 119 08	HYDRAULIK OBERWAGEN
VERSCHRAUBUNG EL 8S CR6	74 04 537	687	2	2 970 000	96 67 119 08	HYDRAULIK OBERWAGEN
VERSCHRAUBUNG ELSD38-S	47 23 319 08	616	2	3 978 011	96 69 774 08	ZUSATZHYDRAULIK SB-KOPFS
VERSCHRAUBUNG ELSD6-L	47 20 323 08	602	1	1 972 252	96 67 665 08	ZUSATZHYDR.RAUPENTRAEG
VERSCHRAUBUNG ELSD6-L	47 20 323 08	603	1	1 972 253	96 67 664 08	ZUSATZHYDR.RAUPENTRAEG
VERSCHRAUBUNG ELSD6-S	47 23 312 08	34	1	2 711	91 52 800 08	ZENTRALSCHMIERANLAGE O
VERSCHRAUBUNG ELSD6-S	47 23 312 08	751	1	2 970 000	96 67 119 08	HYDRAULIK OBERWAGEN
VERSCHRAUBUNG ELSD6-S	47 23 312 08	622	3	3 978 011	96 69 774 08	ZUSATZHYDRAULIK SB-KOPFS
VERSCHRAUBUNG ET 12L CR6	24 71 056 02	628	3	2 970 000	96 67 119 08	HYDRAULIK OBERWAGEN
VERSCHRAUBUNG ET 12L CR6	24 71 056 02	623	1	2 975 153	96 67 814 08	ZUSATZHYDRAULIK WINDE 3
VERSCHRAUBUNG ET 12L CR6	24 71 056 02	614	1	2 975 407	96 68 091 08	ZUSATZHYDRAULIK WINDE 6
VERSCHRAUBUNG ET 12L CR6	24 71 056 02	602	1	2 978 007	96 68 931 08	ZUSATZHYDR.MONTAGEEINR
VERSCHRAUBUNG ET 12L CR6	24 71 056 02	620	1	2 978 206	96 69 083 08	ZUSATZHYDR.S-RUECKHALTE
VERSCHRAUBUNG ET 12L CR6	24 71 056 02	610	1	3 978 011	96 69 774 08	ZUSATZHYDRAULIK SB-KOPFS
VERSCHRAUBUNG ET 12L CR6	24 71 056 02	21	1	X1013350	10 13 350 6	KRAFTSTOFFLEITUNGEN
VERSCHRAUBUNG ET 18L CR6	24 71 084 02	642	1	2 970 000	96 67 119 08	HYDRAULIK OBERWAGEN
VERSCHRAUBUNG ET 25S C	73 67 774	639	1	2 970 000	96 67 119 08	HYDRAULIK OBERWAGEN
VERSCHRAUBUNG ET 25S C	73 67 774	606	2	2 976 000	96 69 452 08	ZUSATZHYDRAULIK 3 DREH
VERSCHRAUBUNG ET 28L CR6	74 07 122	619	1	1 972 252	96 67 665 08	ZUSATZHYDR.RAUPENTRAEG
VERSCHRAUBUNG ET 28L CR6	74 07 122	620	1	1 972 253	96 67 664 08	ZUSATZHYDR.RAUPENTRAEG
VERSCHRAUBUNG ET 28L CR6	74 07 122	772	1	2 970 000	96 67 119 08	HYDRAULIK OBERWAGEN
VERSCHRAUBUNG ETSD 15L	47 24 304 08	643	2	2 970 000	96 67 119 08	HYDRAULIK OBERWAGEN
VERSCHRAUBUNG ETSD 15L	47 24 304 08	624	1	2 978 109	96 69 155 08	ZUSATZHYDR.D-RUECKHALT
VERSCHRAUBUNG ETSD30-S	47 24 318 08	622	4	2 970 000	96 67 119 08	HYDRAULIK OBERWAGEN
VERSCHRAUBUNG ETSD30-S	47 24 318 08	615	1	3 978 101	96 69 717 08	HYDR.SCHWEBEBALLAST-AN
VERSCHRAUBUNG ETSD6-S	47 24 312 08	33	1	2 711	91 52 800 08	ZENTRALSCHMIERANLAGE O

Bezeichnung	Artikel	Pos.	Menge	Seite	Baugruppe	Bezeichnung
VERSCHRAUBUNG EV 18L C	10 03 531 4	452	1	2 391 001	96 69 507 08	DIESELMOTOR VORM.
VERSCHRAUBUNG EV 25S M	10 42 477 0	794	2	2 970 000	96 67 119 08	HYDRAULIK OBERWAGEN
VERSCHRAUBUNG EV 28L M36	10 41 077 2	827	1	2 970 000	96 67 119 08	HYDRAULIK OBERWAGEN
VERSCHRAUBUNG EV16S A3	10 41 077 0	813	1	2 970 000	96 67 119 08	HYDRAULIK OBERWAGEN
VERSCHRAUBUNG EVW18-LM	47 22 010 08	57	1	9 000 510	90 00 510 6	WINKELGETRIEBE
VERSCHRAUBUNG EVW18-LM	47 22 010 08	84	1	9 000 510	90 00 510 6	WINKELGETRIEBE
VERSCHRAUBUNG EVW18-LM	47 22 010 08	57	1	9 000 521	90 00 521 4	WINKELGETRIEBE
VERSCHRAUBUNG EVW18-LM	47 22 010 08	84	1	9 000 521	90 00 521 4	WINKELGETRIEBE
VERSCHRAUBUNG EW 10L C	74 03 569	666	12	2 970 000	96 67 119 08	HYDRAULIK OBERWAGEN
VERSCHRAUBUNG EW 10L C	74 03 569	603	2	2 975 114	96 67 649 08	ZUSATZHYDRAULIK WINDE 2
VERSCHRAUBUNG EW 10L C	74 03 569	603	2	2 975 706	96 67 784 08	ZUSATZHYDRAULIK WINDE 1
VERSCHRAUBUNG EW 10L C	74 03 569	612	2	2 976 000	96 69 452 08	ZUSATZHYDRAULIK 3 DREH
VERSCHRAUBUNG EW 10L C	74 03 569	613	2	2 978 007	96 68 931 08	ZUSATZHYDR.MONTAGEEINR
VERSCHRAUBUNG EW 10L C	74 03 569	618	3	2 978 109	96 69 155 08	ZUSATZHYDR.D-RUECKHALT
VERSCHRAUBUNG EW 10L C	74 03 569	626	1	2 978 206	96 69 083 08	ZUSATZHYDR.S-RUECKHALTE
VERSCHRAUBUNG EW 10L C	74 03 569	604	2	2 990 000	96 70 680 08	VERROHRUNG DRUCKLUFTA
VERSCHRAUBUNG EW 10L C	74 03 569	603	1	3 978 101	96 69 717 08	HYDR.SCHWEBEBALLAST-AN
VERSCHRAUBUNG EW 10S C	76 17 268	802	3	2 970 000	96 67 119 08	HYDRAULIK OBERWAGEN
VERSCHRAUBUNG EW 12L C	24 71 177 02	600	20	2 970 000	96 67 119 08	HYDRAULIK OBERWAGEN
VERSCHRAUBUNG EW 12L C	24 71 177 02	612	1	2 975 114	96 67 649 08	ZUSATZHYDRAULIK WINDE 2
VERSCHRAUBUNG EW 12L C	24 71 177 02	625	2	2 975 153	96 67 814 08	ZUSATZHYDRAULIK WINDE 3
VERSCHRAUBUNG EW 12L C	24 71 177 02	612	2	2 975 173	96 68 161 08	ZUSATZHYDR.GITTER-WINDE
VERSCHRAUBUNG EW 12L C	24 71 177 02	616	1	2 975 407	96 68 091 08	ZUSATZHYDRAULIK WINDE 6
VERSCHRAUBUNG EW 12L C	24 71 177 02	612	1	2 975 706	96 67 784 08	ZUSATZHYDRAULIK WINDE 1
VERSCHRAUBUNG EW 12L C	24 71 177 02	627	1	2 978 109	96 69 155 08	ZUSATZHYDR.D-RUECKHALT
VERSCHRAUBUNG EW 12L C	24 71 177 02	618	4	2 978 206	96 69 083 08	ZUSATZHYDR.S-RUECKHALTE
VERSCHRAUBUNG EW 12L C	24 71 177 02	642	1	2 990 000	96 70 680 08	VERROHRUNG DRUCKLUFTA
VERSCHRAUBUNG EW 12L C	24 71 177 02	605	1	3 976 006	96 88 958 08	ZUSATZHYDR.BOLZENZIEHZ
VERSCHRAUBUNG EW 12L C	24 71 177 02	605	2	3 978 011	96 69 774 08	ZUSATZHYDRAULIK SB-KOPFS
VERSCHRAUBUNG EW 12S C	76 17 354	601	12	1 975 006	96 69 551 08	ZUSATZHYDR.ABSTUETZZYL
VERSCHRAUBUNG EW 12S C	76 17 354	615	1	2 978 109	96 69 155 08	ZUSATZHYDR.D-RUECKHALT
VERSCHRAUBUNG EW 12S C	76 17 354	605	2	2 978 206	96 69 083 08	ZUSATZHYDR.S-RUECKHALTE
VERSCHRAUBUNG EW 15L C	76 15 379	7	1	2 670 002	96 72 303 08	KRAFTSTOFFBEHAELTER VO
VERSCHRAUBUNG EW 15L C	76 15 379	769	2	2 970 000	96 67 119 08	HYDRAULIK OBERWAGEN
VERSCHRAUBUNG EW 15L C	76 15 379	622	1	2 975 114	96 67 649 08	ZUSATZHYDRAULIK WINDE 2
VERSCHRAUBUNG EW 15L C	76 15 379	627	1	2 975 706	96 67 784 08	ZUSATZHYDRAULIK WINDE 1
VERSCHRAUBUNG EW 16S C	76 17 460	627	3	1 970 101	96 67 647 08	HYDRAULIK MITTELTEIL
VERSCHRAUBUNG EW 16S C	76 17 460	784	10	2 970 000	96 67 119 08	HYDRAULIK OBERWAGEN
VERSCHRAUBUNG EW 16S C	76 17 460	611	1	2 978 007	96 68 931 08	ZUSATZHYDR.MONTAGEEINR
VERSCHRAUBUNG EW 18L M	24 71 083 02	616	1	1 970 101	96 67 647 08	HYDRAULIK MITTELTEIL
VERSCHRAUBUNG EW 18L M	24 71 083 02	443	3	2 391 001	96 69 507 08	DIESELMOTOR VORM.
VERSCHRAUBUNG EW 18L M	24 71 083 02	61	3	2 391 046	96 76 386 08	KRAFTSTOFFFILTER VORM.
VERSCHRAUBUNG EW 18L M	24 71 083 02	11	1	2 670 002	96 72 303 08	KRAFTSTOFFBEHAELTER VO
VERSCHRAUBUNG EW 18L M	24 71 083 02	661	3	2 970 000	96 67 119 08	HYDRAULIK OBERWAGEN
VERSCHRAUBUNG EW 18L M	24 71 083 02	610	1	2 975 041	96 68 924 08	ZUSATZHYDRAULIK MONTAGE
VERSCHRAUBUNG EW 18L M	24 71 083 02	629	1	2 978 206	96 69 083 08	ZUSATZHYDR.S-RUECKHALTE
VERSCHRAUBUNG EW 18L M	24 71 083 02	613	6	2 990 000	96 70 680 08	VERROHRUNG DRUCKLUFTA
VERSCHRAUBUNG EW 18L ST	10 81 566 4	447	1	2 391 001	96 69 507 08	DIESELMOTOR VORM.
VERSCHRAUBUNG EW 20S C	74 07 108	638	2	1 970 101	96 67 647 08	HYDRAULIK MITTELTEIL
VERSCHRAUBUNG EW 20S C	74 07 108	704	3	2 970 000	96 67 119 08	HYDRAULIK OBERWAGEN
VERSCHRAUBUNG EW 20S C	74 07 108	602	1	3 978 020	96 69 856 08	ZUSATZHYDRAULIK ZYLINDER
VERSCHRAUBUNG EW 25S C	74 07 119	678	12	2 970 000	96 67 119 08	HYDRAULIK OBERWAGEN
VERSCHRAUBUNG EW 25S C	74 07 119	607	1	2 975 114	96 67 649 08	ZUSATZHYDRAULIK WINDE 2
VERSCHRAUBUNG EW 25S C	74 07 119	607	1	2 975 706	96 67 784 08	ZUSATZHYDRAULIK WINDE 1
VERSCHRAUBUNG EW 25S C	74 07 119	607	3	2 976 000	96 69 452 08	ZUSATZHYDRAULIK 3 DREH
VERSCHRAUBUNG EW 25S C	74 07 119	645	1	2 978 206	96 69 083 08	ZUSATZHYDR.S-RUECKHALTE
VERSCHRAUBUNG EW 28L C	76 17 494	619	1	1 970 101	96 67 647 08	HYDRAULIK MITTELTEIL
VERSCHRAUBUNG EW 28L C	76 17 494	658	10	2 970 000	96 67 119 08	HYDRAULIK OBERWAGEN
VERSCHRAUBUNG EW 28L C	76 17 494	610	2	2 975 173	96 68 161 08	ZUSATZHYDR.GITTER-WINDE
VERSCHRAUBUNG EW 28L C	76 17 494	632	2	2 978 206	96 69 083 08	ZUSATZHYDR.S-RUECKHALTE

Bezeichnung	Artikel	Pos.	Menge	Seite	Baugruppe	Bezeichnung
VERSCHRAUBUNG EW 6S CR6	47 25 315 08	31	5	2 711	91 52 800 08	ZENTRALSCHMIERANLAGE O
VERSCHRAUBUNG EW 6S CR6	47 25 315 08	22	1	2 932 160	96 90 849 08	SCHALTSCHRANK MECH.
VERSCHRAUBUNG EW 6S CR6	47 25 315 08	635	14	2 970 000	96 67 119 08	HYDRAULIK OBERWAGEN
VERSCHRAUBUNG EW 6S CR6	47 25 315 08	606	1	2 976 002	96 70 210 08	ZUSATZHYDRAULIK PUMPE
VERSCHRAUBUNG EW 6S CR6	47 25 315 08	603	1	2 977 203	96 67 999 08	ZUSATZHYDRAULIK PUMPE 5+
VERSCHRAUBUNG EW 6S CR6	47 25 315 08	632	2	2 990 000	96 70 680 08	VERROHRUNG DRUCKLUFTA
VERSCHRAUBUNG EW 6S CR6	47 25 315 08	603	2	3 978 011	96 69 774 08	ZUSATZHYDRAULIK SB-KOPFS
VERSCHRAUBUNG EW 8S M16	74 04 186	688	3	2 970 000	96 67 119 08	HYDRAULIK OBERWAGEN
VERSCHRAUBUNG EWSD22-L	47 25 306 08	818	3	2 970 000	96 67 119 08	HYDRAULIK OBERWAGEN
VERSCHRAUBUNG EWSD22-L	47 25 306 08	602	1	2 975 153	96 67 814 08	ZUSATZHYDRAULIK WINDE 3
VERSCHRAUBUNG EWSD22-L	47 25 306 08	642	2	2 978 206	96 69 083 08	ZUSATZHYDR.S-RUECKHALTE
VERSCHRAUBUNG EWSD38-S	47 25 318 08	606	5	1 970 101	96 67 647 08	HYDRAULIK MITTELTEIL
VERSCHRAUBUNG EWSD38-S	47 25 318 08	622	2	1 972 252	96 67 665 08	ZUSATZHYDR.RAUPENTRAEG
VERSCHRAUBUNG EWSD38-S	47 25 318 08	623	2	1 972 253	96 67 664 08	ZUSATZHYDR.RAUPENTRAEG
VERSCHRAUBUNG EWSD38-S	47 25 318 08	717	14	2 970 000	96 67 119 08	HYDRAULIK OBERWAGEN
VERSCHRAUBUNG EWSD38-S	47 25 318 08	608	2	2 975 114	96 67 649 08	ZUSATZHYDRAULIK WINDE 2
VERSCHRAUBUNG EWSD38-S	47 25 318 08	608	2	2 975 706	96 67 784 08	ZUSATZHYDRAULIK WINDE 1
VERSCHRAUBUNG EWSD6-L	47 25 300 08	603	1	1 972 303	96 67 667 08	ZUSATZHYDR.RAUPENTRAEG
VERSCHRAUBUNG EWSD6-L	47 25 300 08	603	1	1 972 308	96 67 666 08	ZUSATZHYDR.RAUPENTRAEG
VERSCHRAUBUNG EWSD6-L	47 25 300 08	682	1	2 970 000	96 67 119 08	HYDRAULIK OBERWAGEN
VERSCHRAUBUNG EWSD6-L	47 25 300 08	606	8	2 990 000	96 70 680 08	VERROHRUNG DRUCKLUFTA
VERSCHRAUBUNG G10-L	47 00 003 08	773	3	2 970 000	96 67 119 08	HYDRAULIK OBERWAGEN
VERSCHRAUBUNG GA6-LM22X	50 29 461 08	637	1	2 990 000	96 70 680 08	VERROHRUNG DRUCKLUFTA
VERSCHRAUBUNG GE 10S G1/	47 10 045 14	809	1	2 970 000	96 67 119 08	HYDRAULIK OBERWAGEN
VERSCHRAUBUNG GE 10S G1/	47 10 045 14	604	2	3 978 020	96 69 856 08	ZUSATZHYDRAULIK ZYLINDER
VERSCHRAUBUNG GE 12L M	47 10 399 08	738	2	2 970 000	96 67 119 08	HYDRAULIK OBERWAGEN
VERSCHRAUBUNG GE 12L M	47 10 399 08	643	1	2 990 000	96 70 680 08	VERROHRUNG DRUCKLUFTA
VERSCHRAUBUNG GE 12L M	47 10 399 08	606	3	3 978 011	96 69 774 08	ZUSATZHYDRAULIK SB-KOPFS
VERSCHRAUBUNG GE 12S G1/	47 10 326 08	606	4	1 975 006	96 69 551 08	ZUSATZHYDR.ABSTUETZZYL
VERSCHRAUBUNG GE 12S G1/	47 10 326 08	798	2	2 970 000	96 67 119 08	HYDRAULIK OBERWAGEN
VERSCHRAUBUNG GE 18L M	47 10 311 08	440	2	2 391 001	96 69 507 08	DIESELMOTOR VORM.
VERSCHRAUBUNG GE 18L M	47 10 311 08	623	11	2 970 000	96 67 119 08	HYDRAULIK OBERWAGEN
VERSCHRAUBUNG GE 18L M	47 10 311 08	606	1	2 977 203	96 67 999 08	ZUSATZHYDRAULIK PUMPE 5+
VERSCHRAUBUNG GE 18L M	47 10 311 08	612	6	2 990 000	96 70 680 08	VERROHRUNG DRUCKLUFTA
VERSCHRAUBUNG GE 18L M	47 10 311 08	58	1	9 000 510	90 00 510 6	WINKELGETRIEBE
VERSCHRAUBUNG GE 8L M18	47 10 393 08	31	1	2 541	91 71 506 08	ZUSATZHEIZUNG OW
VERSCHRAUBUNG GE18-LR	47 10 012 08	83	1	9 000 510	90 00 510 6	WINKELGETRIEBE
VERSCHRAUBUNG GE18-LR	47 10 012 08	83	1	9 000 521	90 00 521 4	WINKELGETRIEBE
VERSCHRAUBUNG GE6-LM12X	47 66 077 08	610	5	2 990 000	96 70 680 08	VERROHRUNG DRUCKLUFTA
VERSCHRAUBUNG GE6-LM8X1	77 43 748 08	13	2	2 711	91 52 800 08	ZENTRALSCHMIERANLAGE O
VERSCHRAUBUNG GE6-LM8X1	77 43 748 08	23	1	2 711	91 52 800 08	ZENTRALSCHMIERANLAGE O
VERSCHRAUBUNG GEM10X1	77 43 765 08	11	4	1 402	91 58 480 08	ZENTRALSCHMIERUNG RAUP
VERSCHRAUBUNG GEM10X1	77 43 765 08	4	3	7 743 860	77 43 860 08	VERTEILERKOMBINATION
VERSCHRAUBUNG GEO18-LM	47 10 503 08	60	4	2 391 046	96 76 386 08	KRAFTSTOFFFILTER VORM.
VERSCHRAUBUNG GR 12/10S	47 50 306 08	646	1	2 978 206	96 69 083 08	ZUSATZHYDR.S-RUECKHALTE
VERSCHRAUBUNG GR 15/6L C	47 50 303 08	603	1	1 972 252	96 67 665 08	ZUSATZHYDR.RAUPENTRAEG
VERSCHRAUBUNG GR 15/6L C	47 50 303 08	605	1	1 972 253	96 67 664 08	ZUSATZHYDR.RAUPENTRAEG
VERSCHRAUBUNG GR 15/6L C	47 50 303 08	600	1	1 972 303	96 67 667 08	ZUSATZHYDR.RAUPENTRAEG
VERSCHRAUBUNG GR 15/6L C	47 50 303 08	600	1	1 972 308	96 67 666 08	ZUSATZHYDR.RAUPENTRAEG
VERSCHRAUBUNG GZ 18L C	47 00 104 08	441	1	2 391 001	96 69 507 08	DIESELMOTOR VORM.
VERSCHRAUBUNG GZ 18L C	47 00 104 08	62	1	2 391 046	96 76 386 08	KRAFTSTOFFFILTER VORM.
VERSCHRAUBUNG GZ 18L C	47 00 104 08	16	1	2 670 002	96 72 303 08	KRAFTSTOFFBEHAELTER VO
VERSCHRAUBUNG GZ 18L C	47 00 104 08	820	1	2 970 000	96 67 119 08	HYDRAULIK OBERWAGEN
VERSCHRAUBUNG GZ 18L C	47 00 104 08	611	1	2 975 041	96 68 924 08	ZUSATZHYDRAULIK MONTAGE
VERSCHRAUBUNG GZ 35L C	49 11 008 14	607	3	2 970 000	96 67 119 08	HYDRAULIK OBERWAGEN
VERSCHRAUBUNG ISO 8434	48 23 318 14	706	3	2 970 000	96 67 119 08	HYDRAULIK OBERWAGEN
VERSCHRAUBUNG ISO 8434	48 23 308 14	610	3	2 970 000	96 67 119 08	HYDRAULIK OBERWAGEN
VERSCHRAUBUNG ISO 8434	48 23 308 14	613	1	3 978 101	96 69 717 08	HYDR.SCHWEBEBALLAST-AN
VERSCHRAUBUNG ISO 8434	48 24 303 14	764	4	2 970 000	96 67 119 08	HYDRAULIK OBERWAGEN
VERSCHRAUBUNG ISO 8434	48 24 303 14	634	1	2 978 109	96 69 155 08	ZUSATZHYDR.D-RUECKHALT

Bezeichnung	Artikel	Pos.	Menge	Seite	Baugruppe	Bezeichnung
VERSCHRAUBUNG ISO 8434	48 24 303 14	617	1	2 978 206	96 69 083 08	ZUSATZHYDR.S-RUECKHALTE
VERSCHRAUBUNG ISO 8434	48 24 313 14	810	1	2 970 000	96 67 119 08	HYDRAULIK OBERWAGEN
VERSCHRAUBUNG ISO 8434	48 24 314 14	613	1	2 978 109	96 69 155 08	ZUSATZHYDR.D-RUECKHALT
VERSCHRAUBUNG ISO 8434	48 24 314 14	644	1	2 978 206	96 69 083 08	ZUSATZHYDR.S-RUECKHALTE
VERSCHRAUBUNG ISO 8434	48 24 315 14	603	2	1 970 101	96 67 647 08	HYDRAULIK MITTELTEIL
VERSCHRAUBUNG ISO 8434	48 24 315 14	793	5	2 970 000	96 67 119 08	HYDRAULIK OBERWAGEN
VERSCHRAUBUNG ISO 8434	48 24 315 14	602	1	2 975 041	96 68 924 08	ZUSATZHYDRAULIK MONTAGE
VERSCHRAUBUNG ISO 8434	48 24 306 14	653	3	2 970 000	96 67 119 08	HYDRAULIK OBERWAGEN
VERSCHRAUBUNG ISO 8434	48 24 306 14	615	1	2 975 114	96 67 649 08	ZUSATZHYDRAULIK WINDE 2
VERSCHRAUBUNG ISO 8434	48 24 306 14	620	1	2 975 153	96 67 814 08	ZUSATZHYDRAULIK WINDE 3
VERSCHRAUBUNG ISO 8434	48 24 306 14	611	1	2 975 407	96 68 091 08	ZUSATZHYDRAULIK WINDE 6
VERSCHRAUBUNG ISO 8434	48 24 306 14	615	1	2 975 706	96 67 784 08	ZUSATZHYDRAULIK WINDE 1
VERSCHRAUBUNG ISO 8434	48 24 311 14	617	1	1 970 101	96 67 647 08	HYDRAULIK MITTELTEIL
VERSCHRAUBUNG ISO 8434	48 24 311 14	606	4	2 970 000	96 67 119 08	HYDRAULIK OBERWAGEN
VERSCHRAUBUNG ISO 8434	48 25 316 14	700	5	2 970 000	96 67 119 08	HYDRAULIK OBERWAGEN
VERSCHRAUBUNG ISO 8434	48 25 316 14	609	1	2 977 203	96 67 999 08	ZUSATZHYDRAULIK PUMPE 5+
VERSCHRAUBUNG ISO 8434	48 25 316 14	611	2	3 978 101	96 69 717 08	HYDR.SCHWEBEBALLAST-AN
VERSCHRAUBUNG ISO 8434	48 25 309 14	608	1	1 970 101	96 67 647 08	HYDRAULIK MITTELTEIL
VERSCHRAUBUNG ISO 8434	48 25 309 14	612	14	2 970 000	96 67 119 08	HYDRAULIK OBERWAGEN
VERSCHRAUBUNG ISO 8434	48 25 309 14	612	1	3 978 101	96 69 717 08	HYDR.SCHWEBEBALLAST-AN
VERSCHRAUBUNG ISO 8434	48 25 308 14	601	13	2 970 000	96 67 119 08	HYDRAULIK OBERWAGEN
VERSCHRAUBUNG ISO 8434-1	47 10 397 08	780	2	2 970 000	96 67 119 08	HYDRAULIK OBERWAGEN
VERSCHRAUBUNG ISO 8434-1	47 10 397 08	613	1	2 975 041	96 68 924 08	ZUSATZHYDRAULIK MONTAGE
VERSCHRAUBUNG ISO 8434-1	47 10 397 08	621	1	2 975 114	96 67 649 08	ZUSATZHYDRAULIK WINDE 2
VERSCHRAUBUNG ISO 8434-1	47 10 397 08	627	1	2 975 153	96 67 814 08	ZUSATZHYDRAULIK WINDE 3
VERSCHRAUBUNG ISO 8434-1	47 10 397 08	621	1	2 975 706	96 67 784 08	ZUSATZHYDRAULIK WINDE 1
VERSCHRAUBUNG ISO 8434-1	47 10 397 08	600	2	2 976 000	96 69 452 08	ZUSATZHYDRAULIK 3 DREH
VERSCHRAUBUNG ISO 8434-1	47 10 397 08	621	2	2 990 000	96 70 680 08	VERROHRUNG DRUCKLUFTA
VERSCHRAUBUNG ISO 8434-1	47 10 328 08	805	1	2 970 000	96 67 119 08	HYDRAULIK OBERWAGEN
VERSCHRAUBUNG ISO 8434-1	47 10 328 08	604	2	3 976 006	96 88 958 08	ZUSATZHYDR.BOLZENZIEHZ
VERSCHRAUBUNG ISO 8434-1	11 00 618 8	16	4	X1013350	10 13 350 6	KRAFTSTOFFLEITUNGEN
VERSCHRAUBUNG ISO 8434-1	47 10 307 08	757	1	2 970 000	96 67 119 08	HYDRAULIK OBERWAGEN
VERSCHRAUBUNG ISO 8434-1	47 10 307 08	616	2	2 976 000	96 69 452 08	ZUSATZHYDRAULIK 3 DREH
VERSCHRAUBUNG ISO 8434-1	47 10 307 08	603	1	2 976 002	96 70 210 08	ZUSATZHYDRAULIK PUMPE
VERSCHRAUBUNG ISO 8434-1	11 00 834 3	9	2	X1013350	10 13 350 6	KRAFTSTOFFLEITUNGEN
VERSCHRAUBUNG M10X1	77 43 736 08	110	2	3 211	91 75 365 08	S-ANLENKSTUECK
VERSCHRAUBUNG RED 15/10	47 54 301 08	814	1	2 970 000	96 67 119 08	HYDRAULIK OBERWAGEN
VERSCHRAUBUNG RED 15/10	47 54 301 08	601	3	2 970 801	96 69 966 08	ZUSATZHYDR.BOLZENZIEHZ
VERSCHRAUBUNG RED 15/10	47 54 301 08	633	1	2 978 109	96 69 155 08	ZUSATZHYDR.D-RUECKHALT
VERSCHRAUBUNG RED 15/12L	47 54 318 08	728	4	2 970 000	96 67 119 08	HYDRAULIK OBERWAGEN
VERSCHRAUBUNG RED 15/12L	47 54 318 08	605	1	2 975 114	96 67 649 08	ZUSATZHYDRAULIK WINDE 2
VERSCHRAUBUNG RED 15/12L	47 54 318 08	611	2	2 975 173	96 68 161 08	ZUSATZHYDR.GITTER-WINDE
VERSCHRAUBUNG RED 15/12L	47 54 318 08	628	1	2 975 706	96 67 784 08	ZUSATZHYDRAULIK WINDE 1
VERSCHRAUBUNG RED 15/12L	47 54 318 08	621	2	2 978 109	96 69 155 08	ZUSATZHYDR.D-RUECKHALT
VERSCHRAUBUNG RED 15/12L	47 54 318 08	602	1	3 976 003	96 88 966 08	ZUS.HYDR.BOLZENZIEHEINRI
VERSCHRAUBUNG RED 18/15	47 54 356 08	775	1	2 970 000	96 67 119 08	HYDRAULIK OBERWAGEN
VERSCHRAUBUNG RED 18/15	47 54 356 08	608	1	2 975 041	96 68 924 08	ZUSATZHYDRAULIK MONTAGE
VERSCHRAUBUNG RED 42/18L	47 54 317 08	615	1	1 970 101	96 67 647 08	HYDRAULIK MITTELTEIL
VERSCHRAUBUNG RED 42/18L	47 54 317 08	721	1	2 970 000	96 67 119 08	HYDRAULIK OBERWAGEN
VERSCHRAUBUNG REDSD10/	47 54 310 08	767	1	2 970 000	96 67 119 08	HYDRAULIK OBERWAGEN
VERSCHRAUBUNG REDSD10/	47 54 310 08	639	1	2 990 000	96 70 680 08	VERROHRUNG DRUCKLUFTA
VERSCHRAUBUNG REDSD12/1	47 54 314 08	756	2	2 970 000	96 67 119 08	HYDRAULIK OBERWAGEN
VERSCHRAUBUNG REDSD12/1	47 54 314 08	619	1	2 978 007	96 68 931 08	ZUSATZHYDR.MONTAGEEINR
VERSCHRAUBUNG REDSD12/	47 54 329 08	604	4	1 975 006	96 69 551 08	ZUSATZHYDR.ABSTUETZZYL
VERSCHRAUBUNG REDSD12/	47 54 329 08	611	1	2 978 109	96 69 155 08	ZUSATZHYDR.D-RUECKHALT
VERSCHRAUBUNG REDSD12/	47 54 329 08	606	1	2 978 206	96 69 083 08	ZUSATZHYDR.S-RUECKHALTE
VERSCHRAUBUNG REDSD16/1	47 54 335 08	613	1	2 976 000	96 69 452 08	ZUSATZHYDRAULIK 3 DREH
VERSCHRAUBUNG REDSD16/1	47 54 335 08	616	1	2 978 007	96 68 931 08	ZUSATZHYDR.MONTAGEEINR
VERSCHRAUBUNG REDSD16/	47 54 331 08	602	1	1 970 101	96 67 647 08	HYDRAULIK MITTELTEIL
VERSCHRAUBUNG REDSD16/	47 54 331 08	695	5	2 970 000	96 67 119 08	HYDRAULIK OBERWAGEN

Bezeichnung	Artikel	Pos.	Menge	Seite	Baugruppe	Bezeichnung
VERSCHRAUBUNG REDSD16/	47 54 331 08	601	1	2 975 041	96 68 924 08	ZUSATZHYDRAULIK MONTAGE
VERSCHRAUBUNG REDSD18/1	47 54 303 08	612	1	1 970 101	96 67 647 08	HYDRAULIK MITTELTEIL
VERSCHRAUBUNG REDSD18/1	47 54 303 08	664	2	2 970 000	96 67 119 08	HYDRAULIK OBERWAGEN
VERSCHRAUBUNG REDSD18/1	47 54 303 08	625	1	2 978 206	96 69 083 08	ZUSATZHYDR.S-RUECKHALTE
VERSCHRAUBUNG REDSD18/1	47 54 303 08	634	1	2 990 000	96 70 680 08	VERROHRUNG DRUCKLUFTA
VERSCHRAUBUNG REDSD18/1	47 54 363 08	444	1	2 391 001	96 69 507 08	DIESELMOTOR VORM.
VERSCHRAUBUNG REDSD18/1	47 54 363 08	754	1	2 970 000	96 67 119 08	HYDRAULIK OBERWAGEN
VERSCHRAUBUNG REDSD18/1	47 54 363 08	604	2	2 976 000	96 69 452 08	ZUSATZHYDRAULIK 3 DREH
VERSCHRAUBUNG REDSD18/1	47 54 363 08	601	1	3 976 003	96 88 966 08	ZUS.HYDR.BOLZENZIEHEINRI
VERSCHRAUBUNG REDSD20/1	47 54 348 08	632	1	1 970 101	96 67 647 08	HYDRAULIK MITTELTEIL
VERSCHRAUBUNG REDSD22/1	47 54 308 08	755	1	2 970 000	96 67 119 08	HYDRAULIK OBERWAGEN
VERSCHRAUBUNG REDSD22/1	47 54 308 08	608	1	2 975 153	96 67 814 08	ZUSATZHYDRAULIK WINDE 3
VERSCHRAUBUNG REDSD22/1	47 54 308 08	619	1	2 975 407	96 68 091 08	ZUSATZHYDRAULIK WINDE 6
VERSCHRAUBUNG REDSD22/1	47 54 361 08	629	1	1 970 101	96 67 647 08	HYDRAULIK MITTELTEIL
VERSCHRAUBUNG REDSD22/1	47 54 361 08	720	7	2 970 000	96 67 119 08	HYDRAULIK OBERWAGEN
VERSCHRAUBUNG REDSD22/1	47 54 361 08	616	1	2 975 114	96 67 649 08	ZUSATZHYDRAULIK WINDE 2
VERSCHRAUBUNG REDSD22/1	47 54 361 08	619	1	2 975 153	96 67 814 08	ZUSATZHYDRAULIK WINDE 3
VERSCHRAUBUNG REDSD22/1	47 54 361 08	616	1	2 975 706	96 67 784 08	ZUSATZHYDRAULIK WINDE 1
VERSCHRAUBUNG REDSD22/1	47 54 361 08	637	1	2 978 109	96 69 155 08	ZUSATZHYDR.D-RUECKHALT
VERSCHRAUBUNG REDSD22/1	47 54 355 08	673	5	2 970 000	96 67 119 08	HYDRAULIK OBERWAGEN
VERSCHRAUBUNG REDSD22/1	47 54 355 08	636	2	2 978 109	96 69 155 08	ZUSATZHYDR.D-RUECKHALT
VERSCHRAUBUNG REDSD25/1	47 54 328 08	633	1	2 970 000	96 67 119 08	HYDRAULIK OBERWAGEN
VERSCHRAUBUNG REDSD28/1	47 54 309 08	724	2	2 970 000	96 67 119 08	HYDRAULIK OBERWAGEN
VERSCHRAUBUNG REDSD28/1	47 54 309 08	631	1	2 978 206	96 69 083 08	ZUSATZHYDR.S-RUECKHALTE
VERSCHRAUBUNG REDSD28/2	47 54 305 08	618	1	1 972 252	96 67 665 08	ZUSATZHYDR.RAUPENTRAEG
VERSCHRAUBUNG REDSD28/2	47 54 305 08	617	1	1 972 253	96 67 664 08	ZUSATZHYDR.RAUPENTRAEG
VERSCHRAUBUNG REDSD28/2	47 54 305 08	824	1	2 970 000	96 67 119 08	HYDRAULIK OBERWAGEN
VERSCHRAUBUNG REDSD28/2	47 54 305 08	601	1	2 975 153	96 67 814 08	ZUSATZHYDRAULIK WINDE 3
VERSCHRAUBUNG REDSD30/2	47 54 326 08	822	1	2 970 000	96 67 119 08	HYDRAULIK OBERWAGEN
VERSCHRAUBUNG REDSD35/1	47 54 312 08	649	6	2 970 000	96 67 119 08	HYDRAULIK OBERWAGEN
VERSCHRAUBUNG REDSD35/2	47 54 315 08	667	4	2 970 000	96 67 119 08	HYDRAULIK OBERWAGEN
VERSCHRAUBUNG REDSD35/2	47 54 304 08	672	9	2 970 000	96 67 119 08	HYDRAULIK OBERWAGEN
VERSCHRAUBUNG REDSD35/2	47 54 304 08	614	1	3 978 101	96 69 717 08	HYDR.SCHWEBEBALLAST-AN
VERSCHRAUBUNG REDSD38/1	47 54 342 08	615	4	3 978 011	96 69 774 08	ZUSATZHYDRAULIK SB-KOPFS
VERSCHRAUBUNG REDSD38/	47 54 081 08	614	2	3 978 011	96 69 774 08	ZUSATZHYDRAULIK SB-KOPFS
VERSCHRAUBUNG REDSD42/2	47 54 316 08	722	2	2 970 000	96 67 119 08	HYDRAULIK OBERWAGEN
VERSCHRAUBUNG REDSD42/3	47 54 367 08	610	1	1 970 101	96 67 647 08	HYDRAULIK MITTELTEIL
VERSCHRAUBUNG REDSD42/3	47 54 367 08	619	5	2 970 000	96 67 119 08	HYDRAULIK OBERWAGEN
VERSCHRAUBUNG REDSDN1	47 54 320 08	800	2	2 970 000	96 67 119 08	HYDRAULIK OBERWAGEN
VERSCHRAUBUNG REDSDN2	47 54 324 08	637	1	2 970 000	96 67 119 08	HYDRAULIK OBERWAGEN
VERSCHRAUBUNG REDSDN25	47 54 323 08	632	1	2 970 000	96 67 119 08	HYDRAULIK OBERWAGEN
VERSCHRAUBUNG REDSDN2	47 54 337 08	788	1	2 970 000	96 67 119 08	HYDRAULIK OBERWAGEN
VERSCHRAUBUNG REDSDN2	47 54 337 08	618	1	3 978 101	96 69 717 08	HYDR.SCHWEBEBALLAST-AN
VERSCHRAUBUNG REDSDN28	47 54 354 08	771	2	2 970 000	96 67 119 08	HYDRAULIK OBERWAGEN
VERSCHRAUBUNG REDSDN28	47 54 357 08	616	1	1 972 252	96 67 665 08	ZUSATZHYDR.RAUPENTRAEG
VERSCHRAUBUNG REDSDN28	47 54 357 08	618	1	1 972 253	96 67 664 08	ZUSATZHYDR.RAUPENTRAEG
VERSCHRAUBUNG REDSDN28	47 54 357 08	610	1	2 978 206	96 69 083 08	ZUSATZHYDR.S-RUECKHALTE
VERSCHRAUBUNG REDSDN28	47 54 345 08	791	2	2 970 000	96 67 119 08	HYDRAULIK OBERWAGEN
VERSCHRAUBUNG REDSDN30	47 54 340 08	605	1	2 978 007	96 68 931 08	ZUSATZHYDR.MONTAGEEINR
VERSCHRAUBUNG REDSDN30	47 54 325 08	752	5	2 970 000	96 67 119 08	HYDRAULIK OBERWAGEN
VERSCHRAUBUNG REDSDN30	47 54 327 08	707	3	2 970 000	96 67 119 08	HYDRAULIK OBERWAGEN
VERSCHRAUBUNG REDSDN30	47 54 327 08	617	1	3 978 101	96 69 717 08	HYDR.SCHWEBEBALLAST-AN
VERSCHRAUBUNG REDSDN3	47 54 341 08	621	1	2 970 000	96 67 119 08	HYDRAULIK OBERWAGEN
VERSCHRAUBUNG REDSDN38	47 54 343 08	759	4	2 970 000	96 67 119 08	HYDRAULIK OBERWAGEN
VERSCHRAUBUNG REDSDN42	47 54 072 08	821	1	2 970 000	96 67 119 08	HYDRAULIK OBERWAGEN
VERSCHRAUBUNG REDSDN4	47 54 313 08	618	2	1 970 101	96 67 647 08	HYDRAULIK MITTELTEIL
VERSCHRAUBUNG REDSDN4	47 54 313 08	602	6	2 970 000	96 67 119 08	HYDRAULIK OBERWAGEN
VERSCHRAUBUNG RI G1/2AX	47 55 004 08	812	2	2 970 000	96 67 119 08	HYDRAULIK OBERWAGEN
VERSCHRAUBUNG RSWS10-	47 66 102 08	610	1	2 975 114	96 67 649 08	ZUSATZHYDRAULIK WINDE 2
VERSCHRAUBUNG RSWS10-	47 66 102 08	610	1	2 975 706	96 67 784 08	ZUSATZHYDRAULIK WINDE 1

Bezeichnung	Artikel	Pos.	Menge	Seite	Baugruppe	Bezeichnung
VERSCHRAUBUNG RSWS10-	47 32 305 08	646	1	1 970 101	96 67 647 08	HYDRAULIK MITTELTEIL
VERSCHRAUBUNG RSWS10-	47 32 305 08	625	8	2 970 000	96 67 119 08	HYDRAULIK OBERWAGEN
VERSCHRAUBUNG RSWS10-	47 32 310 08	600	2	2 970 801	96 69 966 08	ZUSATZHYDR.BOLZENZIEHZ
VERSCHRAUBUNG RSWS10-	47 32 310 08	602	2	3 976 006	96 88 958 08	ZUSATZHYDR.BOLZENZIEHZ
VERSCHRAUBUNG RSWS12-	47 32 308 08	609	2	2 975 407	96 68 091 08	ZUSATZHYDRAULIK WINDE 6
VERSCHRAUBUNG RSWS12-	47 32 308 08	601	2	3 976 006	96 88 958 08	ZUSATZHYDR.BOLZENZIEHZ
VERSCHRAUBUNG RSWS12-	47 66 303 08	815	2	2 970 000	96 67 119 08	HYDRAULIK OBERWAGEN
VERSCHRAUBUNG RSWS12-	47 66 115 08	600	8	1 975 006	96 69 551 08	ZUSATZHYDR.ABSTUETZZYL
VERSCHRAUBUNG RSWS15-	47 66 104 08	42	1	9 000 510	90 00 510 6	WINKELGETRIEBE
VERSCHRAUBUNG RSWS16-	47 66 114 08	612	2	2 975 041	96 68 924 08	ZUSATZHYDRAULIK MONTAGE
VERSCHRAUBUNG RSWS16-	47 32 312 08	618	1	2 978 007	96 68 931 08	ZUSATZHYDR.MONTAGEEINR
VERSCHRAUBUNG RSWS20-	47 32 314 08	607	1	1 970 101	96 67 647 08	HYDRAULIK MITTELTEIL
VERSCHRAUBUNG RSWS22-	47 33 002 08	639	1	1 970 101	96 67 647 08	HYDRAULIK MITTELTEIL
VERSCHRAUBUNG RSWS6-SM	47 32 303 08	733	4	2 970 000	96 67 119 08	HYDRAULIK OBERWAGEN
VERSCHRAUBUNG RSWS6-SR	47 32 306 08	603	4	1 975 006	96 69 551 08	ZUSATZHYDR.ABSTUETZZYL
VERSCHRAUBUNG RSWS6-SR	47 32 306 08	23	2	2 810	91 72 335 08	KRANFUEHRERKABINE KPL.
VERSCHRAUBUNG RSWS6-SR	47 32 306 08	715	3	2 970 000	96 67 119 08	HYDRAULIK OBERWAGEN
VERSCHRAUBUNG SNV10-L	47 00 101 08	626	3	2 970 000	96 67 119 08	HYDRAULIK OBERWAGEN
VERSCHRAUBUNG SNV10-L	47 00 101 08	618	1	2 975 407	96 68 091 08	ZUSATZHYDRAULIK WINDE 6
VERSCHRAUBUNG SNV12-L	47 00 113 08	617	1	1 972 252	96 67 665 08	ZUSATZHYDR.RAUPENTRAEG
VERSCHRAUBUNG SNV12-L	47 00 113 08	619	1	1 972 253	96 67 664 08	ZUSATZHYDR.RAUPENTRAEG
VERSCHRAUBUNG SNV12-L	47 00 113 08	778	1	2 970 000	96 67 119 08	HYDRAULIK OBERWAGEN
VERSCHRAUBUNG SNV12-L	47 00 113 08	601	2	2 975 114	96 67 649 08	ZUSATZHYDRAULIK WINDE 2
VERSCHRAUBUNG SNV12-L	47 00 113 08	624	3	2 975 153	96 67 814 08	ZUSATZHYDRAULIK WINDE 3
VERSCHRAUBUNG SNV12-L	47 00 113 08	608	4	2 975 173	96 68 161 08	ZUSATZHYDR.GITTER-WINDE
VERSCHRAUBUNG SNV12-L	47 00 113 08	615	1	2 975 407	96 68 091 08	ZUSATZHYDRAULIK WINDE 6
VERSCHRAUBUNG SNV12-L	47 00 113 08	601	2	2 975 706	96 67 784 08	ZUSATZHYDRAULIK WINDE 1
VERSCHRAUBUNG SNV12-L	47 00 113 08	608	1	3 978 011	96 69 774 08	ZUSATZHYDRAULIK SB-KOPFS
VERSCHRAUBUNG SNV12-S	47 00 103 08	633	1	1 970 101	96 67 647 08	HYDRAULIK MITTELTEIL
VERSCHRAUBUNG SNV15-L	47 00 112 08	647	1	2 970 000	96 67 119 08	HYDRAULIK OBERWAGEN
VERSCHRAUBUNG SNV16-S	47 00 108 08	642	2	1 970 101	96 67 647 08	HYDRAULIK MITTELTEIL
VERSCHRAUBUNG SNV16-S	47 00 108 08	753	8	2 970 000	96 67 119 08	HYDRAULIK OBERWAGEN
VERSCHRAUBUNG SNV20-S	47 00 105 08	631	1	2 970 000	96 67 119 08	HYDRAULIK OBERWAGEN
VERSCHRAUBUNG SNV22-L	47 00 109 08	819	2	2 970 000	96 67 119 08	HYDRAULIK OBERWAGEN
VERSCHRAUBUNG SNV25-S	47 00 110 08	679	1	2 970 000	96 67 119 08	HYDRAULIK OBERWAGEN
VERSCHRAUBUNG SNV25-S	47 00 110 08	606	1	2 975 114	96 67 649 08	ZUSATZHYDRAULIK WINDE 2
VERSCHRAUBUNG SNV25-S	47 00 110 08	606	1	2 975 706	96 67 784 08	ZUSATZHYDRAULIK WINDE 1
VERSCHRAUBUNG SNV28-L	47 00 106 08	823	1	2 970 000	96 67 119 08	HYDRAULIK OBERWAGEN
VERSCHRAUBUNG SNV28-L	47 00 106 08	609	2	2 975 173	96 68 161 08	ZUSATZHYDR.GITTER-WINDE
VERSCHRAUBUNG SNV30-S	47 00 111 08	702	2	2 970 000	96 67 119 08	HYDRAULIK OBERWAGEN
VERSCHRAUBUNG SNV38-S	47 00 107 08	624	2	1 970 101	96 67 647 08	HYDRAULIK MITTELTEIL
VERSCHRAUBUNG SNV38-S	47 00 107 08	825	1	2 970 000	96 67 119 08	HYDRAULIK OBERWAGEN
VERSCHRAUBUNG SNV38-S	47 00 107 08	609	1	2 975 114	96 67 649 08	ZUSATZHYDRAULIK WINDE 2
VERSCHRAUBUNG SNV38-S	47 00 107 08	609	1	2 975 706	96 67 784 08	ZUSATZHYDRAULIK WINDE 1
VERSCHRAUBUNG SNV42-L	47 00 114 08	604	5	2 970 000	96 67 119 08	HYDRAULIK OBERWAGEN
VERSCHRAUBUNG SNV6-S A3	47 00 115 08	713	4	2 970 000	96 67 119 08	HYDRAULIK OBERWAGEN
VERSCHRAUBUNG SNV6-S A3	47 00 115 08	624	1	3 978 011	96 69 774 08	ZUSATZHYDRAULIK SB-KOPFS
VERSCHRAUBUNG T 10S A3C	47 04 022 08	826	1	2 970 000	96 67 119 08	HYDRAULIK OBERWAGEN
VERSCHRAUBUNG T 16S CR6	47 04 325 08	606	1	1 972 252	96 67 665 08	ZUSATZHYDR.RAUPENTRAEG
VERSCHRAUBUNG T 16S CR6	47 04 325 08	606	1	1 972 253	96 67 664 08	ZUSATZHYDR.RAUPENTRAEG
VERSCHRAUBUNG T 16S CR6	47 04 325 08	785	1	2 970 000	96 67 119 08	HYDRAULIK OBERWAGEN
VERSCHRAUBUNG T 16S CR6	47 04 325 08	617	1	2 978 007	96 68 931 08	ZUSATZHYDR.MONTAGEEINR
VERSCHRAUBUNG T 18L A3C	47 04 306 08	442	1	2 391 001	96 69 507 08	DIESELMOTOR VORM.
VERSCHRAUBUNG T 22L CR6	47 04 307 08	726	4	2 970 000	96 67 119 08	HYDRAULIK OBERWAGEN
VERSCHRAUBUNG T 22L CR6	47 04 307 08	607	1	2 975 153	96 67 814 08	ZUSATZHYDRAULIK WINDE 3
VERSCHRAUBUNG T 22L CR6	47 04 307 08	635	3	2 978 109	96 69 155 08	ZUSATZHYDR.D-RUECKHALT
VERSCHRAUBUNG T 28L A3C	47 04 308 08	620	1	1 972 252	96 67 665 08	ZUSATZHYDR.RAUPENTRAEG
VERSCHRAUBUNG T 28L A3C	47 04 308 08	621	1	1 972 253	96 67 664 08	ZUSATZHYDR.RAUPENTRAEG
VERSCHRAUBUNG T 28L A3C	47 04 308 08	727	5	2 970 000	96 67 119 08	HYDRAULIK OBERWAGEN
VERSCHRAUBUNG T 28L A3C	47 04 308 08	606	2	2 975 173	96 68 161 08	ZUSATZHYDR.GITTER-WINDE

Bezeichnung	Artikel	Pos.	Menge	Seite	Baugruppe	Bezeichnung
VERSCHRAUBUNG T 28L A3C	47 04 308 08	612	3	2 978 206	96 69 083 08	ZUSATZHYDR.S-RUECKHALTE
VERSCHRAUBUNG T 30S A3C	47 04 329 08	606	1	2 978 007	96 68 931 08	ZUSATZHYDR.MONTAGEEINR
VERSCHRAUBUNG T 35L A3P	47 04 315 08	650	13	2 970 000	96 67 119 08	HYDRAULIK OBERWAGEN
VERSCHRAUBUNG T 42L A3C	47 04 314 08	609	9	2 970 000	96 67 119 08	HYDRAULIK OBERWAGEN
VERSCHRAUBUNG TR 20/25/20	47 51 349 08	808	1	2 970 000	96 67 119 08	HYDRAULIK OBERWAGEN
VERSCHRAUBUNG TR 22/15/2	47 51 334 08	770	1	2 970 000	96 67 119 08	HYDRAULIK OBERWAGEN
VERSCHRAUBUNG TR30/25/3	47 51 059 08	689	1	2 970 000	96 67 119 08	HYDRAULIK OBERWAGEN
VERSCHRAUBUNG W 16S A3C	47 02 326 08	641	2	1 970 101	96 67 647 08	HYDRAULIK MITTELTEIL
VERSCHRAUBUNG W 16S A3C	47 02 326 08	786	1	2 970 000	96 67 119 08	HYDRAULIK OBERWAGEN
VERSCHRAUBUNG W 16S A3C	47 02 326 08	608	1	2 978 007	96 68 931 08	ZUSATZHYDR.MONTAGEEINR
VERSCHRAUBUNG W 16S A3C	47 02 326 08	607	1	2 978 109	96 69 155 08	ZUSATZHYDR.D-RUECKHALT
VERSCHRAUBUNG W 28L A3C	47 02 308 08	725	2	2 970 000	96 67 119 08	HYDRAULIK OBERWAGEN
VERSCHRAUBUNG W 28L A3C	47 02 308 08	601	1	2 975 173	96 68 161 08	ZUSATZHYDR.GITTER-WINDE
VERSCHRAUBUNG W 35L A3C	47 02 311 08	614	3	2 970 000	96 67 119 08	HYDRAULIK OBERWAGEN
VERSCHRAUBUNG WE6-M10	77 43 738 08	8	25	1 402	91 58 480 08	ZENTRALSCHMIERUNG RAUP
VERSCHRAUBUNG WE6-M10	77 43 738 08	(1)	1	2 711	91 52 800 08	ZENTRALSCHMIERANLAGE O
VERSCHRAUBUNG WE6-M10	77 43 738 08	(1)	1	2 711	91 52 800 08	ZENTRALSCHMIERANLAGE O
VERSCHRAUBUNG WE6-M10	77 43 738 08	(1)	1	2 711	91 52 800 08	ZENTRALSCHMIERANLAGE O
VERSCHRAUBUNG WE6-M10	77 43 738 08	12	22	2 711	91 52 800 08	ZENTRALSCHMIERANLAGE O
VERSCHRAUBUNG WE6-M10	77 43 738 08	15	1	2 711	91 52 800 08	ZENTRALSCHMIERANLAGE O
VERSCHRAUBUNG WE6-M10	77 43 738 08	1	1	7 743 859	77 43 859 08	VERTEILERKOMBINATION
VERSCHRAUBUNG WE6-M10	77 43 738 08	1	1	7 743 860	77 43 860 08	VERTEILERKOMBINATION
VERSCHRAUBUNG WE6-M10	77 43 738 08	4	1	X1047036	10 47 036 8	VERTEILERKOMBINATION
VERSCHRAUBUNG WE6-M10	77 43 738 08	3	1	X1047037	10 47 037 0	VERTEILERKOMBINATION
VERSCHRAUBUNG XAS35-L	47 08 305 08	9	1	2 671 009	96 87 721 08	ANSAUGROHR
VERSCHRAUBUNG XG10-L A3	47 00 303 08	776	4	2 970 000	96 67 119 08	HYDRAULIK OBERWAGEN
VERSCHRAUBUNG XG10-L A3	47 00 303 08	615	1	2 978 007	96 68 931 08	ZUSATZHYDR.MONTAGEEINR
VERSCHRAUBUNG XG10-L A3	47 00 303 08	600	1	2 978 109	96 69 155 08	ZUSATZHYDR.D-RUECKHALT
VERSCHRAUBUNG XG10-L A3	47 00 303 08	600	1	3 978 101	96 69 717 08	HYDR.SCHWEBEBALLAST-AN
VERSCHRAUBUNG XG12-L A3	47 00 304 08	737	3	2 970 000	96 67 119 08	HYDRAULIK OBERWAGEN
VERSCHRAUBUNG XG12-L A3	47 00 304 08	601	1	2 978 109	96 69 155 08	ZUSATZHYDR.D-RUECKHALT
VERSCHRAUBUNG XG12-L A3	47 00 304 08	601	2	2 978 206	96 69 083 08	ZUSATZHYDR.S-RUECKHALTE
VERSCHRAUBUNG XG12-L A3	47 00 304 08	601	4	3 978 011	96 69 774 08	ZUSATZHYDRAULIK SB-KOPFS
VERSCHRAUBUNG XG12-L A3	47 00 304 08	605	2	3 978 020	96 69 856 08	ZUSATZHYDRAULIK ZYLINDER
VERSCHRAUBUNG XG12-L A3	47 00 304 08	601	1	3 978 022	96 69 722 08	ZUSATZHYDRAULIK ZWISCH
VERSCHRAUBUNG XG12-L A3	47 00 304 08	601	2	3 978 024	96 69 721 08	ZUSATZHYDRAULIK ZWISCH
VERSCHRAUBUNG XG12-L A3	47 00 304 08	621	1	3 978 101	96 69 717 08	HYDR.SCHWEBEBALLAST-AN
VERSCHRAUBUNG XG12-S A3	47 00 325 08	606	2	3 978 020	96 69 856 08	ZUSATZHYDRAULIK ZYLINDER
VERSCHRAUBUNG XG15-L A3	47 00 305 08	651	4	2 970 000	96 67 119 08	HYDRAULIK OBERWAGEN
VERSCHRAUBUNG XG15-L A3	47 00 305 08	606	2	2 975 153	96 67 814 08	ZUSATZHYDRAULIK WINDE 3
VERSCHRAUBUNG XG16-S A3	47 00 327 08	604	6	1 970 101	96 67 647 08	HYDRAULIK MITTELTEIL
VERSCHRAUBUNG XG16-S A3	47 00 327 08	609	2	1 972 252	96 67 665 08	ZUSATZHYDR.RAUPENTRAEG
VERSCHRAUBUNG XG16-S A3	47 00 327 08	607	2	1 972 253	96 67 664 08	ZUSATZHYDR.RAUPENTRAEG
VERSCHRAUBUNG XG16-S A3	47 00 327 08	783	1	2 970 000	96 67 119 08	HYDRAULIK OBERWAGEN
VERSCHRAUBUNG XG16-S A3	47 00 327 08	608	1	2 978 109	96 69 155 08	ZUSATZHYDR.D-RUECKHALT
VERSCHRAUBUNG XG18-L A3	47 00 306 08	718	4	2 970 000	96 67 119 08	HYDRAULIK OBERWAGEN
VERSCHRAUBUNG XG20-S A3	47 00 328 08	623	1	1 970 101	96 67 647 08	HYDRAULIK MITTELTEIL
VERSCHRAUBUNG XG20-S A3	47 00 328 08	618	3	2 970 000	96 67 119 08	HYDRAULIK OBERWAGEN
VERSCHRAUBUNG XG20-S A3	47 00 328 08	608	1	3 978 020	96 69 856 08	ZUSATZHYDRAULIK ZYLINDER
VERSCHRAUBUNG XG22-L A3	47 00 307 08	781	1	2 970 000	96 67 119 08	HYDRAULIK OBERWAGEN
VERSCHRAUBUNG XG22-L A3	47 00 307 08	609	1	2 978 109	96 69 155 08	ZUSATZHYDR.D-RUECKHALT
VERSCHRAUBUNG XG25-S A3	47 00 329 08	676	11	2 970 000	96 67 119 08	HYDRAULIK OBERWAGEN
VERSCHRAUBUNG XG25-S A3	47 00 329 08	610	1	2 978 109	96 69 155 08	ZUSATZHYDR.D-RUECKHALT
VERSCHRAUBUNG XG25-S A3	47 00 329 08	600	1	2 978 206	96 69 083 08	ZUSATZHYDR.S-RUECKHALTE
VERSCHRAUBUNG XG28-L A3	47 00 308 08	622	4	1 970 101	96 67 647 08	HYDRAULIK MITTELTEIL
VERSCHRAUBUNG XG28-L A3	47 00 308 08	615	1	1 972 252	96 67 665 08	ZUSATZHYDR.RAUPENTRAEG
VERSCHRAUBUNG XG28-L A3	47 00 308 08	616	1	1 972 253	96 67 664 08	ZUSATZHYDR.RAUPENTRAEG
VERSCHRAUBUNG XG28-L A3	47 00 308 08	716	5	2 970 000	96 67 119 08	HYDRAULIK OBERWAGEN
VERSCHRAUBUNG XG28-L A3	47 00 308 08	604	1	2 975 153	96 67 814 08	ZUSATZHYDRAULIK WINDE 3
VERSCHRAUBUNG XG28-L A3	47 00 308 08	602	2	2 978 206	96 69 083 08	ZUSATZHYDR.S-RUECKHALTE

Bezeichnung	Artikel	Pos.	Menge	Seite	Baugruppe	Bezeichnung
VERSCHRAUBUNG XG30-S CF	47 00 330 08	684	1	2 970 000	96 67 119 08	HYDRAULIK OBERWAGEN
VERSCHRAUBUNG XG30-S CF	47 00 330 08	607	4	2 978 007	96 68 931 08	ZUSATZHYDR.MONTAGEEINR
VERSCHRAUBUNG XG35-L A3	47 00 332 08	608	8	2 970 000	96 67 119 08	HYDRAULIK OBERWAGEN
VERSCHRAUBUNG XG35-L A3	47 00 332 08	605	1	3 978 101	96 69 717 08	HYDR.SCHWEBEBALLAST-AN
VERSCHRAUBUNG XG38-S A3	47 00 331 08	605	4	1 970 101	96 67 647 08	HYDRAULIK MITTELTEIL
VERSCHRAUBUNG XG38-S A3	47 00 331 08	614	4	1 972 252	96 67 665 08	ZUSATZHYDR.RAUPENTRAEG
VERSCHRAUBUNG XG38-S A3	47 00 331 08	614	4	1 972 253	96 67 664 08	ZUSATZHYDR.RAUPENTRAEG
VERSCHRAUBUNG XG38-S A3	47 00 331 08	736	36	2 970 000	96 67 119 08	HYDRAULIK OBERWAGEN
VERSCHRAUBUNG XG38-S A3	47 00 331 08	605	2	2 975 153	96 67 814 08	ZUSATZHYDRAULIK WINDE 3
VERSCHRAUBUNG XG38-S A3	47 00 331 08	609	4	3 978 011	96 69 774 08	ZUSATZHYDRAULIK SB-KOPFS
VERSCHRAUBUNG XG38-S A3	47 00 331 08	602	2	3 978 024	96 69 721 08	ZUSATZHYDRAULIK ZWISCH
VERSCHRAUBUNG XG38-S A3	47 00 331 08	604	1	3 978 101	96 69 717 08	HYDR.SCHWEBEBALLAST-AN
VERSCHRAUBUNG XG42-L A3	47 00 309 08	659	5	2 970 000	96 67 119 08	HYDRAULIK OBERWAGEN
VERSCHRAUBUNG XG6-S A3P	47 00 310 08	644	1	1 970 101	96 67 647 08	HYDRAULIK MITTELTEIL
VERSCHRAUBUNG XGAI18-LM	47 07 014 08	453	1	2 391 001	96 69 507 08	DIESELMOTOR VORM.
VERSCHRAUBUNG XGAI6-SR	47 07 002 08	729	8	2 970 000	96 67 119 08	HYDRAULIK OBERWAGEN
VERSCHRAUBUNG XGAI6-SR	47 07 002 08	600	1	2 977 203	96 67 999 08	ZUSATZHYDRAULIK PUMPE 5+
VERSCHRAUBUNG XGE10-LM	47 10 305 08	617	5	2 970 000	96 67 119 08	HYDRAULIK OBERWAGEN
VERSCHRAUBUNG XGE10-LM	47 10 305 08	615	1	2 975 153	96 67 814 08	ZUSATZHYDRAULIK WINDE 3
VERSCHRAUBUNG XGE10-LM	47 10 305 08	607	1	2 975 407	96 68 091 08	ZUSATZHYDRAULIK WINDE 6
VERSCHRAUBUNG XGE10-LM	47 10 398 08	614	1	2 990 000	96 70 680 08	VERROHRUNG DRUCKLUFTA
VERSCHRAUBUNG XGE10-LR	47 10 306 08	705	17	2 970 000	96 67 119 08	HYDRAULIK OBERWAGEN
VERSCHRAUBUNG XGE10-LR	47 10 306 08	617	3	2 975 114	96 67 649 08	ZUSATZHYDRAULIK WINDE 2
VERSCHRAUBUNG XGE10-LR	47 10 306 08	609	2	2 975 153	96 67 814 08	ZUSATZHYDRAULIK WINDE 3
VERSCHRAUBUNG XGE10-LR	47 10 306 08	600	2	2 975 407	96 68 091 08	ZUSATZHYDRAULIK WINDE 6
VERSCHRAUBUNG XGE10-LR	47 10 306 08	617	3	2 975 706	96 67 784 08	ZUSATZHYDRAULIK WINDE 1
VERSCHRAUBUNG XGE10-LR	47 10 306 08	611	3	2 976 000	96 69 452 08	ZUSATZHYDRAULIK 3 DREH
VERSCHRAUBUNG XGE10-LR	47 10 306 08	601	4	2 978 007	96 68 931 08	ZUSATZHYDR.MONTAGEEINR
VERSCHRAUBUNG XGE10-LR	47 10 306 08	604	2	2 978 109	96 69 155 08	ZUSATZHYDR.D-RUECKHALT
VERSCHRAUBUNG XGE10-LR	47 10 306 08	622	1	2 978 206	96 69 083 08	ZUSATZHYDR.S-RUECKHALTE
VERSCHRAUBUNG XGE10-LR	47 10 306 08	607	1	3 978 101	96 69 717 08	HYDR.SCHWEBEBALLAST-AN
VERSCHRAUBUNG XGE10-LR	47 10 396 08	762	5	2 970 000	96 67 119 08	HYDRAULIK OBERWAGEN
VERSCHRAUBUNG XGE12-LM	47 10 394 08	732	4	2 970 000	96 67 119 08	HYDRAULIK OBERWAGEN
VERSCHRAUBUNG XGE12-LM	47 10 394 08	613	1	2 975 114	96 67 649 08	ZUSATZHYDRAULIK WINDE 2
VERSCHRAUBUNG XGE12-LM	47 10 394 08	622	1	2 975 153	96 67 814 08	ZUSATZHYDRAULIK WINDE 3
VERSCHRAUBUNG XGE12-LM	47 10 394 08	613	1	2 975 407	96 68 091 08	ZUSATZHYDRAULIK WINDE 6
VERSCHRAUBUNG XGE12-LM	47 10 394 08	613	1	2 975 706	96 67 784 08	ZUSATZHYDRAULIK WINDE 1
VERSCHRAUBUNG XGE12-LM	47 10 394 08	607	1	2 977 203	96 67 999 08	ZUSATZHYDRAULIK PUMPE 5+
VERSCHRAUBUNG XGE12-LR	47 10 308 08	758	10	2 970 000	96 67 119 08	HYDRAULIK OBERWAGEN
VERSCHRAUBUNG XGE12-LR	47 10 308 08	600	1	2 975 114	96 67 649 08	ZUSATZHYDRAULIK WINDE 2
VERSCHRAUBUNG XGE12-LR	47 10 308 08	617	1	2 975 153	96 67 814 08	ZUSATZHYDRAULIK WINDE 3
VERSCHRAUBUNG XGE12-LR	47 10 308 08	600	1	2 975 706	96 67 784 08	ZUSATZHYDRAULIK WINDE 1
VERSCHRAUBUNG XGE12-LR	47 10 308 08	603	3	2 978 109	96 69 155 08	ZUSATZHYDR.D-RUECKHALT
VERSCHRAUBUNG XGE12-LR	47 10 348 08	690	4	2 970 000	96 67 119 08	HYDRAULIK OBERWAGEN
VERSCHRAUBUNG XGE12-LR	47 10 348 08	603	1	2 978 007	96 68 931 08	ZUSATZHYDR.MONTAGEEINR
VERSCHRAUBUNG XGE12-LR	47 10 353 08	686	14	2 970 000	96 67 119 08	HYDRAULIK OBERWAGEN
VERSCHRAUBUNG XGE12-LR	47 10 353 08	628	1	2 978 109	96 69 155 08	ZUSATZHYDR.D-RUECKHALT
VERSCHRAUBUNG XGE12-LR	47 10 353 08	621	3	2 978 206	96 69 083 08	ZUSATZHYDR.S-RUECKHALTE
VERSCHRAUBUNG XGE12-LR	47 10 353 08	604	4	3 978 011	96 69 774 08	ZUSATZHYDRAULIK SB-KOPFS
VERSCHRAUBUNG XGE12-LR	47 10 353 08	607	1	3 978 020	96 69 856 08	ZUSATZHYDRAULIK ZYLINDER
VERSCHRAUBUNG XGE15-LM	47 10 309 08	6	1	2 670 002	96 72 303 08	KRAFTSTOFFBEHAELTER VO
VERSCHRAUBUNG XGE15-LM	47 10 309 08	616	3	2 970 000	96 67 119 08	HYDRAULIK OBERWAGEN
VERSCHRAUBUNG XGE15-LR	47 10 310 08	27	1	1 750	91 52 395 08	WERKZEUG
VERSCHRAUBUNG XGE15-LR	47 10 310 08	630	1	2 978 109	96 69 155 08	ZUSATZHYDR.D-RUECKHALT
VERSCHRAUBUNG XGE16-SR	47 10 332 08	600	4	1 970 101	96 67 647 08	HYDRAULIK MITTELTEIL
VERSCHRAUBUNG XGE16-SR	47 10 332 08	696	4	2 970 000	96 67 119 08	HYDRAULIK OBERWAGEN
VERSCHRAUBUNG XGE16-SR	47 10 332 08	604	2	2 975 041	96 68 924 08	ZUSATZHYDRAULIK MONTAGE
VERSCHRAUBUNG XGE16-SR	47 10 332 08	612	1	2 978 007	96 68 931 08	ZUSATZHYDR.MONTAGEEINR
VERSCHRAUBUNG XGE16-SR	47 10 332 08	601	1	3 978 020	96 69 856 08	ZUSATZHYDRAULIK ZYLINDER
VERSCHRAUBUNG XGE16-SR	47 10 331 08	643	6	1 970 101	96 67 647 08	HYDRAULIK MITTELTEIL

Bezeichnung	Artikel	Pos.	Menge	Seite	Baugruppe	Bezeichnung
VERSCHRAUBUNG XGE16-SR	47 10 331 08	606	3	2 975 041	96 68 924 08	ZUSATZHYDRAULIK MONTAGE
VERSCHRAUBUNG XGE18-LM	47 66 076 08	449	1	2 391 001	96 69 507 08	DIESELMOTOR VORM.
VERSCHRAUBUNG XGE18-LM	47 10 370 08	10	1	2 670 002	96 72 303 08	KRAFTSTOFFBEHAELTER VO
VERSCHRAUBUNG XGE18-LM	47 10 370 08	615	3	2 970 000	96 67 119 08	HYDRAULIK OBERWAGEN
VERSCHRAUBUNG XGE18-LM	47 10 370 08	601	3	2 976 000	96 69 452 08	ZUSATZHYDRAULIK 3 DREH
VERSCHRAUBUNG XGE18-LM	47 10 370 08	600	1	2 976 002	96 70 210 08	ZUSATZHYDRAULIK PUMPE
VERSCHRAUBUNG XGE18-LM	47 66 078 08	731	2	2 970 000	96 67 119 08	HYDRAULIK OBERWAGEN
VERSCHRAUBUNG XGE18-LR	47 10 312 08	626	1	1 970 101	96 67 647 08	HYDRAULIK MITTELTEIL
VERSCHRAUBUNG XGE18-LR	47 10 312 08	628	1	2 978 206	96 69 083 08	ZUSATZHYDR.S-RUECKHALTE
VERSCHRAUBUNG XGE18-LR	47 10 375 08	605	1	2 975 041	96 68 924 08	ZUSATZHYDRAULIK MONTAGE
VERSCHRAUBUNG XGE20-SM	47 10 343 08	739	1	2 970 000	96 67 119 08	HYDRAULIK OBERWAGEN
VERSCHRAUBUNG XGE20-SR	47 10 334 08	630	3	1 970 101	96 67 647 08	HYDRAULIK MITTELTEIL
VERSCHRAUBUNG XGE20-SR	47 10 334 08	603	1	3 978 020	96 69 856 08	ZUSATZHYDRAULIK ZYLINDER
VERSCHRAUBUNG XGE22-LM	10 03 689 6	671	2	2 970 000	96 67 119 08	HYDRAULIK OBERWAGEN
VERSCHRAUBUNG XGE22-LM	47 10 313 08	601	1	1 972 252	96 67 665 08	ZUSATZHYDR.RAUPENTRAEG
VERSCHRAUBUNG XGE22-LM	47 10 313 08	601	1	1 972 253	96 67 664 08	ZUSATZHYDR.RAUPENTRAEG
VERSCHRAUBUNG XGE22-LM	47 10 313 08	601	1	1 972 303	96 67 667 08	ZUSATZHYDR.RAUPENTRAEG
VERSCHRAUBUNG XGE22-LM	47 10 313 08	601	1	1 972 308	96 67 666 08	ZUSATZHYDR.RAUPENTRAEG
VERSCHRAUBUNG XGE22-LM	47 10 313 08	730	5	2 970 000	96 67 119 08	HYDRAULIK OBERWAGEN
VERSCHRAUBUNG XGE22-LM	47 10 313 08	614	1	2 975 114	96 67 649 08	ZUSATZHYDRAULIK WINDE 2
VERSCHRAUBUNG XGE22-LM	47 10 313 08	621	1	2 975 153	96 67 814 08	ZUSATZHYDRAULIK WINDE 3
VERSCHRAUBUNG XGE22-LM	47 10 313 08	612	1	2 975 407	96 68 091 08	ZUSATZHYDRAULIK WINDE 6
VERSCHRAUBUNG XGE22-LM	47 10 313 08	614	1	2 975 706	96 67 784 08	ZUSATZHYDRAULIK WINDE 1
VERSCHRAUBUNG XGE22-LM	47 10 313 08	601	1	2 976 002	96 70 210 08	ZUSATZHYDRAULIK PUMPE
VERSCHRAUBUNG XGE22-LM	47 10 313 08	601	1	2 977 203	96 67 999 08	ZUSATZHYDRAULIK PUMPE 5+
VERSCHRAUBUNG XGE22-LR	47 10 314 08	817	2	2 970 000	96 67 119 08	HYDRAULIK OBERWAGEN
VERSCHRAUBUNG XGE22-LR	47 10 314 08	602	2	2 978 109	96 69 155 08	ZUSATZHYDR.D-RUECKHALT
VERSCHRAUBUNG XGE25-SR	47 10 336 08	698	9	2 970 000	96 67 119 08	HYDRAULIK OBERWAGEN
VERSCHRAUBUNG XGE25-SR	47 10 336 08	609	4	2 976 000	96 69 452 08	ZUSATZHYDRAULIK 3 DREH
VERSCHRAUBUNG XGE25-SR	47 10 336 08	605	2	2 978 109	96 69 155 08	ZUSATZHYDR.D-RUECKHALT
VERSCHRAUBUNG XGE28-LM	47 10 315 08	741	3	2 970 000	96 67 119 08	HYDRAULIK OBERWAGEN
VERSCHRAUBUNG XGE28-LR	47 10 316 08	620	2	1 970 101	96 67 647 08	HYDRAULIK MITTELTEIL
VERSCHRAUBUNG XGE28-LR	47 10 316 08	792	2	2 970 000	96 67 119 08	HYDRAULIK OBERWAGEN
VERSCHRAUBUNG XGE28-LR	47 10 316 08	620	1	3 978 101	96 69 717 08	HYDR.SCHWEBEBALLAST-AN
VERSCHRAUBUNG XGE35-LM	47 10 318 08	670	2	2 970 000	96 67 119 08	HYDRAULIK OBERWAGEN
VERSCHRAUBUNG XGE42-LM	47 10 319 08	660	1	2 970 000	96 67 119 08	HYDRAULIK OBERWAGEN
VERSCHRAUBUNG XGE42-LR	47 10 347 08	609	2	1 970 101	96 67 647 08	HYDRAULIK MITTELTEIL
VERSCHRAUBUNG XGE42-LR	47 10 347 08	2	5	2 671 004	96 46 305 08	OELBEHAELTER VORM.
VERSCHRAUBUNG XGE42-LR	47 10 347 08	605	7	2 970 000	96 67 119 08	HYDRAULIK OBERWAGEN
VERSCHRAUBUNG XGE6-LM-E	47 10 301 08	630	1	2 990 000	96 70 680 08	VERROHRUNG DRUCKLUFTA
VERSCHRAUBUNG XGE6-LR-E	47 10 300 08	19	31	2 711	91 52 800 08	ZENTRALSCHMIERANLAGE O
VERSCHRAUBUNG XGE6-LR-E	47 10 300 08	766	2	2 970 000	96 67 119 08	HYDRAULIK OBERWAGEN
VERSCHRAUBUNG XGE6-SM-E	47 10 302 08	683	9	2 970 000	96 67 119 08	HYDRAULIK OBERWAGEN
VERSCHRAUBUNG XGE6-SM-E	47 10 302 08	602	1	2 976 002	96 70 210 08	ZUSATZHYDRAULIK PUMPE
VERSCHRAUBUNG XGE6-SM-E	47 10 302 08	602	1	2 977 203	96 67 999 08	ZUSATZHYDRAULIK PUMPE 5+
VERSCHRAUBUNG XGE6-SR-E	47 10 321 08	640	1	1 970 101	96 67 647 08	HYDRAULIK MITTELTEIL
VERSCHRAUBUNG XGE6-SR-E	47 10 321 08	21	1	2 932 160	96 90 849 08	SCHALTSCHRANK MECH.
VERSCHRAUBUNG XGE6-SR-E	47 10 321 08	714	2	2 970 000	96 67 119 08	HYDRAULIK OBERWAGEN
VERSCHRAUBUNG XGE6-SR-E	47 10 321 08	638	1	2 990 000	96 70 680 08	VERROHRUNG DRUCKLUFTA
VERSCHRAUBUNG XGE6-SR-E	47 10 321 08	602	6	3 978 011	96 69 774 08	ZUSATZHYDRAULIK SB-KOPFS
VERSCHRAUBUNG XGE8-SM-E	47 10 322 08	681	6	2 970 000	96 67 119 08	HYDRAULIK OBERWAGEN
VERSCHRAUBUNG XGEV30-	47 10 338 08	699	2	2 970 000	96 67 119 08	HYDRAULIK OBERWAGEN
VERSCHRAUBUNG XGEV30-	47 10 338 08	610	1	3 978 101	96 69 717 08	HYDR.SCHWEBEBALLAST-AN
VERSCHRAUBUNG XGR12/10-	47 50 315 08	627	1	2 970 000	96 67 119 08	HYDRAULIK OBERWAGEN
VERSCHRAUBUNG XGR15/12-	47 50 317 08	628	2	2 975 153	96 67 814 08	ZUSATZHYDRAULIK WINDE 3
VERSCHRAUBUNG XGR15/12-	47 50 317 08	607	2	2 975 173	96 68 161 08	ZUSATZHYDR.GITTER-WINDE
VERSCHRAUBUNG XGR16/12-	47 50 325 08	602	8	1 975 006	96 69 551 08	ZUSATZHYDR.ABSTUETZZYL
VERSCHRAUBUNG XGR16/12-	47 50 325 08	614	1	2 978 109	96 69 155 08	ZUSATZHYDR.D-RUECKHALT
VERSCHRAUBUNG XGR16/12-	47 50 325 08	609	1	2 978 206	96 69 083 08	ZUSATZHYDR.S-RUECKHALTE
VERSCHRAUBUNG XGR18/15-	47 50 302 08	648	1	2 970 000	96 67 119 08	HYDRAULIK OBERWAGEN

Bezeichnung	Artikel	Pos.	Menge	Seite	Baugruppe	Bezeichnung
VERSCHRAUBUNG XGR20/16-	47 50 336 08	636	4	2 970 000	96 67 119 08	HYDRAULIK OBERWAGEN
VERSCHRAUBUNG XGR20/16-	47 50 336 08	600	1	3 978 020	96 69 856 08	ZUSATZHYDRAULIK ZYLINDER
VERSCHRAUBUNG XGR25/16-	47 50 328 08	789	7	2 970 000	96 67 119 08	HYDRAULIK OBERWAGEN
VERSCHRAUBUNG XGR25/20-	47 50 330 08	639	2	2 978 206	96 69 083 08	ZUSATZHYDR.S-RUECKHALTE
VERSCHRAUBUNG XGR28/18-	47 50 311 08	796	1	2 970 000	96 67 119 08	HYDRAULIK OBERWAGEN
VERSCHRAUBUNG XGR28/22-	47 50 318 08	636	1	1 970 101	96 67 647 08	HYDRAULIK MITTELTEIL
VERSCHRAUBUNG XGR28/22-	47 50 318 08	611	1	1 972 252	96 67 665 08	ZUSATZHYDR.RAUPENTRAEG
VERSCHRAUBUNG XGR28/22-	47 50 318 08	612	1	1 972 253	96 67 664 08	ZUSATZHYDR.RAUPENTRAEG
VERSCHRAUBUNG XGR28/22-	47 50 318 08	657	2	2 970 000	96 67 119 08	HYDRAULIK OBERWAGEN
VERSCHRAUBUNG XGR28/22-	47 50 318 08	603	1	2 975 153	96 67 814 08	ZUSATZHYDRAULIK WINDE 3
VERSCHRAUBUNG XGR28/22-	47 50 318 08	643	2	2 978 206	96 69 083 08	ZUSATZHYDR.S-RUECKHALTE
VERSCHRAUBUNG XGR30/16-	47 50 337 08	609	2	2 978 007	96 68 931 08	ZUSATZHYDR.MONTAGEEINR
VERSCHRAUBUNG XGR30/16-	47 50 337 08	612	4	3 978 011	96 69 774 08	ZUSATZHYDRAULIK SB-KOPFS
VERSCHRAUBUNG XGR30/20-	47 50 340 08	600	4	3 978 011	96 69 774 08	ZUSATZHYDRAULIK SB-KOPFS
VERSCHRAUBUNG XGR30/25-	47 50 329 08	638	2	2 970 000	96 67 119 08	HYDRAULIK OBERWAGEN
VERSCHRAUBUNG XGR30/25-	47 50 329 08	610	2	2 978 007	96 68 931 08	ZUSATZHYDR.MONTAGEEINR
VERSCHRAUBUNG XGR35/22-	47 50 312 08	675	1	2 970 000	96 67 119 08	HYDRAULIK OBERWAGEN
VERSCHRAUBUNG XGR35/28-	47 50 313 08	602	1	3 978 101	96 69 717 08	HYDR.SCHWEBEBALLAST-AN
VERSCHRAUBUNG XGR38/30-	47 50 339 08	734	10	2 970 000	96 67 119 08	HYDRAULIK OBERWAGEN
VERSCHRAUBUNG XGR38/30-	47 50 339 08	601	4	3 978 101	96 69 717 08	HYDR.SCHWEBEBALLAST-AN
VERSCHRAUBUNG XGR42/28-	47 50 310 08	723	1	2 970 000	96 67 119 08	HYDRAULIK OBERWAGEN
VERSCHRAUBUNG XGR42/35-	47 50 319 08	611	5	2 970 000	96 67 119 08	HYDRAULIK OBERWAGEN
VERSCHRAUBUNG XSV12-L A3	47 40 004 08	641	1	2 970 000	96 67 119 08	HYDRAULIK OBERWAGEN
VERSCHRAUBUNG XSV15-L A3	47 40 305 08	644	1	2 970 000	96 67 119 08	HYDRAULIK OBERWAGEN
VERSCHRAUBUNG XSV16-S	47 40 326 08	628	4	1 970 101	96 67 647 08	HYDRAULIK MITTELTEIL
VERSCHRAUBUNG XSV16-S	47 40 326 08	608	4	1 975 006	96 69 551 08	ZUSATZHYDR.ABSTUETZZYL
VERSCHRAUBUNG XSV18-L A3	47 40 307 08	645	1	2 970 000	96 67 119 08	HYDRAULIK OBERWAGEN
VERSCHRAUBUNG XT10-L A3	47 04 303 08	777	2	2 970 000	96 67 119 08	HYDRAULIK OBERWAGEN
VERSCHRAUBUNG XT10-L A3	47 04 303 08	642	1	2 978 109	96 69 155 08	ZUSATZHYDR.D-RUECKHALT
VERSCHRAUBUNG XT12-L A3	47 04 304 08	779	2	2 970 000	96 67 119 08	HYDRAULIK OBERWAGEN
VERSCHRAUBUNG XT12-L A3	47 04 304 08	615	1	2 976 000	96 69 452 08	ZUSATZHYDRAULIK 3 DREH
VERSCHRAUBUNG XT12-L A3	47 04 304 08	639	1	2 978 109	96 69 155 08	ZUSATZHYDR.D-RUECKHALT
VERSCHRAUBUNG XT12-L A3	47 04 304 08	637	3	2 978 206	96 69 083 08	ZUSATZHYDR.S-RUECKHALTE
VERSCHRAUBUNG XT12-L A3	47 04 304 08	619	2	3 978 011	96 69 774 08	ZUSATZHYDRAULIK SB-KOPFS
VERSCHRAUBUNG XT15-L A3	47 04 305 08	605	2	2 975 173	96 68 161 08	ZUSATZHYDR.GITTER-WINDE
VERSCHRAUBUNG XT15-L A3	47 04 305 08	625	1	2 978 109	96 69 155 08	ZUSATZHYDR.D-RUECKHALT
VERSCHRAUBUNG XT25-S A3	47 04 327 08	795	1	2 970 000	96 67 119 08	HYDRAULIK OBERWAGEN
VERSCHRAUBUNG XT25-S A3	47 04 327 08	641	1	2 978 109	96 69 155 08	ZUSATZHYDR.D-RUECKHALT
VERSCHRAUBUNG XT25-S A3	47 04 327 08	638	1	2 978 206	96 69 083 08	ZUSATZHYDR.S-RUECKHALTE
VERSCHRAUBUNG XT38-S A3	47 04 330 08	621	2	1 972 252	96 67 665 08	ZUSATZHYDR.RAUPENTRAEG
VERSCHRAUBUNG XT38-S A3	47 04 330 08	622	2	1 972 253	96 67 664 08	ZUSATZHYDR.RAUPENTRAEG
VERSCHRAUBUNG XT38-S A3	47 04 330 08	760	3	2 970 000	96 67 119 08	HYDRAULIK OBERWAGEN
VERSCHRAUBUNG XT38-S A3	47 04 330 08	618	2	3 978 011	96 69 774 08	ZUSATZHYDRAULIK SB-KOPFS
VERSCHRAUBUNG XT6-S A3P	47 04 300 08	787	3	2 970 000	96 67 119 08	HYDRAULIK OBERWAGEN
VERSCHRAUBUNG XW10-L A3	47 02 303 08	640	1	2 978 109	96 69 155 08	ZUSATZHYDR.D-RUECKHALT
VERSCHRAUBUNG XW12-L A3	47 02 304 08	603	2	2 975 173	96 68 161 08	ZUSATZHYDR.GITTER-WINDE
VERSCHRAUBUNG XW12-L A3	47 02 304 08	638	1	2 978 109	96 69 155 08	ZUSATZHYDR.D-RUECKHALT
VERSCHRAUBUNG XW12-L A3	47 02 304 08	641	4	2 978 206	96 69 083 08	ZUSATZHYDR.S-RUECKHALTE
VERSCHRAUBUNG XW15-L A3	47 02 305 08	602	2	2 975 173	96 68 161 08	ZUSATZHYDR.GITTER-WINDE
VERSCHRAUBUNG XW18-L A3	47 02 306 08	448	2	2 391 001	96 69 507 08	DIESELMOTOR VORM.
VERSCHRAUBUNG XW22-L A3	47 02 307 08	634	1	1 970 101	96 67 647 08	HYDRAULIK MITTELTEIL
VERSCHRAUBUNG XW22-L A3	47 02 307 08	606	3	2 978 109	96 69 155 08	ZUSATZHYDR.D-RUECKHALT
VERSCHRAUBUNG XW25-S A3	47 02 328 08	631	3	2 978 109	96 69 155 08	ZUSATZHYDR.D-RUECKHALT
VERSCHRAUBUNG XW25-S A3	47 02 328 08	640	3	2 978 206	96 69 083 08	ZUSATZHYDR.S-RUECKHALTE
VERSCHRAUBUNG XW30-S A3	47 02 330 08	744	1	2 970 000	96 67 119 08	HYDRAULIK OBERWAGEN
VERSCHRAUBUNG XW38-S A3	47 02 334 08	625	2	1 970 101	96 67 647 08	HYDRAULIK MITTELTEIL
VERSCHRAUBUNG XW38-S A3	47 02 334 08	743	4	2 970 000	96 67 119 08	HYDRAULIK OBERWAGEN
VERSCHRAUBUNG XW38-S A3	47 02 334 08	613	4	2 975 173	96 68 161 08	ZUSATZHYDR.GITTER-WINDE
VERSCHRAUBUNG XW38-S A3	47 02 334 08	611	2	3 978 011	96 69 774 08	ZUSATZHYDRAULIK SB-KOPFS
VERSCHRAUBUNG XW42-L A3	47 02 314 08	603	6	2 970 000	96 67 119 08	HYDRAULIK OBERWAGEN

Bezeichnung	Artikel	Pos.	Menge	Seite	Baugruppe	Bezeichnung
VERSCHRAUBUNG XWSV6-S	47 42 021 08	32	1	2 711	91 52 800 08	ZENTRALSCHMIERANLAGE O
VERSCHRAUBUNGSKOERPER	93 75 014 08	151	2	2 976 000	96 69 452 08	ZUSATZHYDRAULIK 3 DREH
VERSTELLEINRICHTUNG	10 41 120 7	2	1	X1035925	10 35 925 1	VERSTELLPUMPE
VERSTELLFLASCHE KPL.	96 49 266 08	2	1	3 714	91 63 428 08	D-KOPFSTUECK
VERSTELLFLASCHE KPL. TZN	96 49 267 08	3	1	3 714	91 63 428 08	D-KOPFSTUECK
VERSTELLFLASCHE SCHWK.	96 49 290 08	1	1	3 714 008	96 49 266 08	VERSTELLFLASCHE KPL.
VERSTELLFLASCHE SCHWK.	96 49 455 08	1	1	3 714 009	96 49 267 08	VERSTELLFLASCHE KPL.
VERSTELLMOTOR A6VM 140	51 02 408 08	2	1	3 370	91 63 409 08	WINDE 6
VERSTELLMOTOR A6VM 160	10 42 876 6	2	2	2 340	91 63 407 08	WINDE 4 EINZIEHWERK
VERSTELLMOTOR A6VM 200	10 35 482 8	3	1	2 310	91 63 405 08	WINDE 1
VERSTELLMOTOR A6VM 200	10 35 482 8	3	1	2 320	91 63 406 08	WINDE 2
VERSTELLMOTOR A6VM 200	10 42 876 7	2	1	3 350	91 63 410 08	WINDE 3
VERSTELLMOTOR A6VM 200	10 42 876 8	8	2	1 401	91 58 478 08	RAUPENTRAEGER LI.
VERSTELLMOTOR A6VM 200	10 42 876 8	8	2	1 411	91 69 968 08	RAUPENTRAEGER RE.
VERSTELLPUMPE A11VO SPF	10 35 924 7	115	1	2 391 001	96 69 507 08	DIESELMOTOR VORM.
VERSTELLPUMPE A11VO SPF	10 35 924 8	116	1	2 391 001	96 69 507 08	DIESELMOTOR VORM.
VERSTELLPUMPE A4VG SPF	10 35 924 1	110	1	2 391 001	96 69 507 08	DIESELMOTOR VORM.
VERSTELLPUMPE A4VG SPF	10 35 924 2	111	1	2 391 001	96 69 507 08	DIESELMOTOR VORM.
VERSTELLPUMPE A4VG SPF	10 35 924 3	112	1	2 391 001	96 69 507 08	DIESELMOTOR VORM.
VERSTELLPUMPE A4VG SPF	10 35 924 4	113	1	2 391 001	96 69 507 08	DIESELMOTOR VORM.
VERSTELLPUMPE A4VG SPF	10 35 924 5	1	1	2 211	91 52 822 08	PUMPE F.WINDE 5+6
VERSTELLPUMPE A4VG SPF	10 35 924 9	1	1	2 212	91 54 561 08	PUMPE F.DREHWERK
VERSTELLPUMPE A4VG SPF	10 35 925 0	117	1	2 391 001	96 69 507 08	DIESELMOTOR VORM.
VERSTELLPUMPE A4VG/56 LI	10 35 924 6	114	1	2 391 001	96 69 507 08	DIESELMOTOR VORM.
VERSTELLPUMPE PA10VO/45	10 35 925 1	118	1	2 391 001	96 69 507 08	DIESELMOTOR VORM.
VERSTELLUNG	10 32 692 5	2	1	X1035924	10 35 924 6	VERSTELLPUMPE
VERSTELLUNG	10 33 104 8	2	1	X1035924	10 35 924 1	VERSTELLPUMPE
VERSTELLUNG	10 33 104 8	2	1	X1035924	10 35 924 2	VERSTELLPUMPE
VERSTELLUNG	10 33 104 8	2	1	X1035924	10 35 924 5	VERSTELLPUMPE
VERSTELLUNG	10 33 104 8	2	1	X1035925	10 35 925 0	VERSTELLPUMPE
VERSTELLUNG	10 35 465 8	2	1	X1042876	10 42 876 7	VERSTELLMOTOR
VERSTELLUNG	10 47 033 2	2	1	5 102 408	51 02 408 08	VERSTELLMOTOR
VERSTELLUNG	10 47 137 1	2	1	X1035924	10 35 924 3	VERSTELLPUMPE
VERSTELLUNG	10 47 137 1	2	1	X1035924	10 35 924 4	VERSTELLPUMPE
VERSTELLUNG	10 47 220 0	5	1	X1035924	10 35 924 7	VERSTELLPUMPE
VERSTELLUNG	10 47 220 8	4	1	X1035924	10 35 924 8	VERSTELLPUMPE
VERSTELLUNG	10 65 039 3	26	1	X1111334	11 11 334 3	FAHRERSITZ
VERSTELLUNG	10 65 068 6	2	1	X1035924	10 35 924 9	VERSTELLPUMPE
VERSTELLUNG	10 65 300 6	2	1	X1042876	10 42 876 8	VERSTELLMOTOR
VERSTELLUNG	10 67 839 7	2	1	X1042876	10 42 876 6	VERSTELLMOTOR
VERSTELLUNG	10 67 840 7	2	1	X1035482	10 35 482 8	VERSTELLMOTOR
VERSTELLUNG HYDRAULISC	70 23 643	5	1	X1035924	10 35 924 8	VERSTELLPUMPE
VERTEILER MASSE	92 68 911 08	41	2	2 932 082	96 93 013 08	AUFBAUTEILE MONTAGETAFE
VERTEILERBLOCK ALZNMGC	51 10 603 08	161	1	2 970 000	96 67 119 08	HYDRAULIK OBERWAGEN
VERTEILERGETRIEBE SPF	10 35 659 9	101	1	2 391 001	96 69 507 08	DIESELMOTOR VORM.
VERTEILERKOMBINATION 3/4	77 43 859 08	2	1	2 711	91 52 800 08	ZENTRALSCHMIERANLAGE O
VERTEILERKOMBINATION 3/6	10 47 036 7	4	1	2 711	91 52 800 08	ZENTRALSCHMIERANLAGE O
VERTEILERKOMBINATION 4/3	77 43 860 08	3	1	2 711	91 52 800 08	ZENTRALSCHMIERANLAGE O
VERTEILERKOMBINATION 4/8	77 43 862 08	5	1	2 711	91 52 800 08	ZENTRALSCHMIERANLAGE O
VERTEILERKOMBINATION 7/1	10 47 036 8	3	1	1 402	91 58 480 08	ZENTRALSCHMIERUNG RAUP
VERTEILERKOMBINATION 8/1	10 47 036 6	6	1	2 711	91 52 800 08	ZENTRALSCHMIERANLAGE O
VERTEILERKOMBINATION 8/1	10 47 037 0	2	1	1 402	91 58 480 08	ZENTRALSCHMIERUNG RAUP
VERTEILERLEISTE	77 43 837 08	309	1	2 990 000	96 70 680 08	VERROHRUNG DRUCKLUFTA
VIELZWECKSCHLAUCH DN6X	70 20 310	200	2	2 650	91 76 853 08	HARNSTOFFTANK
VORHAENGESCHLOSS ABUS	88 52 515 08	31	1	2 391 040	96 75 829 08	KUPPLUNGSSTELLER
VORREIBER GD-ZN VERCHR	70 42 710 08	2	2	2 260 009	96 46 972 08	KLAPPE VORM.
VORSCHLAGHAMMER 5KG	88 50 341 08	11	1	1 750	91 52 395 08	WERKZEUG
VORSPANNVENTIL pv=30BAR	10 46 788 6	150	4	1 975 006	96 69 551 08	ZUSATZHYDR.ABSTUETZZYL
VORSPANNVENTIL pv=55BAR	10 11 282 4	153	1	2 975 041	96 68 924 08	ZUSATZHYDRAULIK MONTAGE
VORSTEUERVENTIL	57 13 626 08	55	1	5 113 086	51 13 086 08	PROPORTIONALVENTIL

Bezeichnung	Artikel	Pos.	Menge	Seite	Baugruppe	Bezeichnung
WAELZLAGER	11 21 383 3	411	1	9 154 348	91 54 348 08	DOPPELHAKENFLASCHE
WAELZLAGER 200X270X80	74 65 067 08	2	1	2 550 003	96 46 246 08	SEILROLLE KPL.
WAELZLAGER 200X270X80	74 65 067 08	2	1	2 652 007	92 68 928 08	SEILROLLE KPL.
WAERMESCHUTZBLECH	11 11 046 5	3	1	9 739 817	97 39 817	KUEHLMITTELVORWAERMUN
WAERMESCHUTZBLECH	11 11 047 3	1	1	9 739 873	97 39 873	WAERMESCHUTZBLECH
WAERMESCHUTZBLECH	11 11 047 4	12	1	9 739 869	97 39 869	ABGASKRUEMMER
WAERMESCHUTZBLECH	11 11 047 5	9	1	9 739 869	97 39 869	ABGASKRUEMMER
WAERMESCHUTZBLECH	97 39 873	94	1	X1100933	11 00 933 6	DIESELMOTOR
WAERMETAUSCHER ALU	10 80 185 8	14	1	X1022811	10 22 811 2	HEIZKLIMAGERAET
WALZE	92 17 259 08	6	2	3 745	91 68 438 08	SCHWEBEBALLAST
WALZENDUESE	10 29 201 3	35	10	2 520 034	96 45 984 08	INNENVERKLEIDUNG
WANDLER TTY-RS232	91 70 454 14	10	1	2 533 071	96 52 556 08	WANDLER
WANDLER TTY-RS232	96 52 556 08	8	1	2 533	91 68 450 08	ELEKTRIK KRANFUEHRERKAB
WANDSTECKDOSE 19-POL A	10 44 366 5	(501)	1	3 930 734	96 54 401 08	KLEMMKASTEN
WANDSTECKDOSE 24-POL A	10 44 365 9	170	1	3 930 153	96 48 489 08	LEITUNGSTROMMEL KPL.
WARMLUFTSCHLAUCH DI 55M	10 42 558 8	55	0.12	2 520	91 72 029 08	KABINE VERGLAST
WARMLUFTSCHLAUCH DI 55M	10 42 558 8	56	0.18	2 520	91 72 029 08	KABINE VERGLAST
WARMLUFTSCHLAUCH DI 55M	10 42 558 8	41	0.4	2 520 034	96 45 984 08	INNENVERKLEIDUNG
WARNLEUCHTE 14W 13-36V R	10 34 010 5	5	1	2 533 003	96 73 437 08	ELEKTRIK ANBAUTEILE KABIN
WARNLEUCHTE LMB	96 59 398 08	35	1	2 920	91 68 453 08	ELEKTRIK DREHBUEHNE
WARNSCHILD UNFALLVERH	94 12 158	35	1	2 880	91 70 466 08	ZUSATZBESCHILDERUNG
WARTUNGSSATZ	10 49 189 7	(997)	1	X1164392	11 64 392 0	HYDRAULIKAGGREGAT
WARTUNGSSCHALTER 0,05	11 10 101 7	130	1	2 393 003	96 69 938 08	LUFTFILTERANLAGE
WARZENBLECH 5X1186X593 A	97 01 619 2	1	1	2 859 026	96 70 604 08	DECKEL KPL.
WARZENBLECH 5X1186X593 A	97 01 620 6	1	1	2 859 029	96 70 609 08	DECKEL KPL.
WARZENBLECH 5X1300X420 A	97 01 618 9	1	1	2 859 007	96 70 603 08	DECKEL KPL.
WASSERBEHAELTER 8,0L KUN	10 03 697 7	10	1	2 520 032	96 45 980 08	SCHEIBENWISCHANLAGE EIN
WASSERHEIZGERAET 24V	10 04 204 3	1	1	2 541 001	96 72 762 08	ZUSATZHEIZUNG VORM.
WASSERKUEHLER	11 10 144 0	2	1	X1106606	11 06 606 1	KUEHLERANLAGE
WASSERPUMPE R-MOTOR	97 39 814	62	1	X1100933	11 00 933 6	DIESELMOTOR
WASSERPUMPENLAGER	10 34 330 7	4	1	9 739 814	97 39 814	WASSERPUMPE
WASSERROHR 10.0X1444 E23	97 02 526 6	212	1	2 391 001	96 69 507 08	DIESELMOTOR VORM.
WASSERROHR 12.0X1451 E23	97 02 297 7	210	1	2 391 001	96 69 507 08	DIESELMOTOR VORM.
WASSERROHR 12.0X1653 E23	97 02 297 8	211	1	2 391 001	96 69 507 08	DIESELMOTOR VORM.
WASSERSONDE 5V	10 33 133 5	19	1	X1030300	10 30 300 7	KRAFTSTOFFVORFILTER
WASSERVENTIL NW12X2,5 NI	11 08 215 8	101	1	2 650	91 76 853 08	HARNSTOFFTANK
WECHSELVENTIL	10 41 276 3	6	1	9 640 277	96 40 277 08	WEGESCHIEBER
WECHSELVENTIL	51 14 493 08	160	1	3 978 011	96 69 774 08	ZUSATZHYDRAULIK SB-KOPFS
WECHSELVENTIL 250BAR	51 14 689 08	192	3	2 970 000	96 67 119 08	HYDRAULIK OBERWAGEN
WECHSELVENTIL 250BAR	51 14 689 08	152	1	2 975 114	96 67 649 08	ZUSATZHYDRAULIK WINDE 2
WECHSELVENTIL 250BAR	51 14 689 08	180	1	2 975 153	96 67 814 08	ZUSATZHYDRAULIK WINDE 3
WECHSELVENTIL 250BAR	51 14 689 08	152	1	2 975 407	96 68 091 08	ZUSATZHYDRAULIK WINDE 6
WECHSELVENTIL 250BAR	51 14 689 08	152	1	2 975 706	96 67 784 08	ZUSATZHYDRAULIK WINDE 1
WECHSELVENTIL 250BAR	51 14 689 08	156	1	2 978 109	96 69 155 08	ZUSATZHYDR.D-RUECKHALT
WECHSELVENTIL 250BAR	51 14 689 08	156	1	2 978 206	96 69 083 08	ZUSATZHYDR.S-RUECKHALTE
WECHSELVENTIL 500BAR	51 14 919 14	206	1	2 970 000	96 67 119 08	HYDRAULIK OBERWAGEN
WEGESCHIEBER 4/2 400BAR	51 13 225 08	204	1	2 970 000	96 67 119 08	HYDRAULIK OBERWAGEN
WEGESCHIEBER 4/3-400BAR	51 13 045 08	3	1	3 976 006	96 88 958 08	ZUSATZHYDR.BOLZENZIEHZ
WEGESCHIEBER SL3-41	96 40 277 08	7	4	X1049047	10 49 047 0	WEGESCHIEBERBLOCK
WEGESCHIEBERBLOCK 350BA	10 49 047 0	166	1	1 970 101	96 67 647 08	HYDRAULIK MITTELTEIL
WEGESITZVENTIL	51 14 829 08	159	4	3 978 011	96 69 774 08	ZUSATZHYDRAULIK SB-KOPFS
WEGESITZVENTIL 350BAR SP	10 49 315 9	66	2	2 970 000	96 67 119 08	HYDRAULIK OBERWAGEN
WEGESITZVENTIL SPF	10 41 310 3	59	1	2 970 000	96 67 119 08	HYDRAULIK OBERWAGEN
WEGEVENTIL	10 35 363 1	903	1	X1035469	10 35 469 8	STEUERBLOCK
WEGEVENTIL	11 11 012 5	4	1	X1041325	10 41 325 5	UMSCHALTBLOCK
WEGEVENTIL	57 10 349 08	50	1	3 978 101	96 69 717 08	HYDR.SCHWEBEBALLAST-AN
WEGEVENTIL 16BAR M12x1,5	10 66 441 6	51	1	2 990 000	96 70 680 08	VERROHRUNG DRUCKLUFTA
WEGEVENTIL 2/2	10 45 104 9	7	1	X1042440	10 42 440 2	STEUERBLOCK
WEGEVENTIL 2/2	10 47 082 9	4	1	X1042440	10 42 440 2	STEUERBLOCK
WEGEVENTIL 2/2 350BAR	51 14 445 08	50	4	2 970 000	96 67 119 08	HYDRAULIK OBERWAGEN

Bezeichnung	Artikel	Pos.	Menge	Seite	Baugruppe	Bezeichnung
WEGEVENTIL 2/2 350BAR	51 14 943 08	52	1	2 970 000	96 67 119 08	HYDRAULIK OBERWAGEN
WEGEVENTIL 3/2 350BAR	51 14 444 08	56	3	2 970 000	96 67 119 08	HYDRAULIK OBERWAGEN
WEGEVENTIL 3/2 350BAR	51 14 444 08	50	1	2 975 114	96 67 649 08	ZUSATZHYDRAULIK WINDE 2
WEGEVENTIL 3/2 350BAR	51 14 444 08	51	1	2 975 153	96 67 814 08	ZUSATZHYDRAULIK WINDE 3
WEGEVENTIL 3/2 350BAR	51 14 444 08	50	1	2 975 407	96 68 091 08	ZUSATZHYDRAULIK WINDE 6
WEGEVENTIL 3/2 350BAR	51 14 444 08	50	1	2 975 706	96 67 784 08	ZUSATZHYDRAULIK WINDE 1
WEGEVENTIL 3/2 350BAR	51 14 444 08	51	1	2 978 109	96 69 155 08	ZUSATZHYDR.D-RUECKHALT
WEGEVENTIL 3/2 350BAR	51 14 444 08	50	1	2 978 206	96 69 083 08	ZUSATZHYDR.S-RUECKHALTE
WEGEVENTIL 3/2 350BAR	51 14 498 08	50	1	2 976 000	96 69 452 08	ZUSATZHYDRAULIK 3 DREH
WEGEVENTIL 3/2 350BAR	51 14 498 08	50	2	3 978 011	96 69 774 08	ZUSATZHYDRAULIK SB-KOPFS
WEGEVENTIL 3/2-350BAR	51 14 651 08	50	1	1 970 101	96 67 647 08	HYDRAULIK MITTELTEIL
WEGEVENTIL 4/3 NG10-315BA	10 42 393 8	50	1	2 975 041	96 68 924 08	ZUSATZHYDRAULIK MONTAGE
WEGEVENTIL 4/3 NG6-350BAR	51 13 022 08	64	3	2 970 000	96 67 119 08	HYDRAULIK OBERWAGEN
WEICHDICHTUNG PERBUNAN	71 02 004 08	561	48	2 970 000	96 67 119 08	HYDRAULIK OBERWAGEN
WEITWINKELSPIEGEL 219X17	59 10 695 08	2	1	2 790	91 60 975 08	SPIEGELANBAU KRANFUEHR
WELLE	93 27 909 01	(60)	1	1 401	91 58 478 08	RAUPENTRAEGER LI.
WELLE 45.0X1854 S355J2+AR	93 72 521 08	2	1	3 350 001	92 70 642 08	SCHUTZWALZE KPL.
WELLENDICHTRING 22X35X6	57 15 168 08	20	1	5 102 380	51 02 380 08	HYDROMOTOR
WELLENDICHTRING 28X40X6	57 01 141 08	14	1	5 701 129	57 01 129 08	TRIEBWERK
WELLENDICHTRING 28X40X6.	10 22 035 9	20	1	X1035925	10 35 925 1	VERSTELLPUMPE
WELLENDICHTRING 60X80X7/	76 20 760	10	1	5 102 408	51 02 408 08	VERSTELLMOTOR
WELLENDICHTRING 70X90X7	71 00 250 08	10	1	X1035482	10 35 482 8	VERSTELLMOTOR
WELLENDICHTRING 70X90X7	71 00 250 08	10	1	X1042876	10 42 876 6	VERSTELLMOTOR
WELLENDICHTRING 70X90X7	71 00 250 08	10	1	X1042876	10 42 876 7	VERSTELLMOTOR
WELLENDICHTRING 70X90X7	71 00 250 08	10	1	X1042876	10 42 876 8	VERSTELLMOTOR
WELLENDICHTRING BA 35X5	10 65 070 1	(38)	1	X1035924	10 35 924 9	VERSTELLPUMPE
WELLENDICHTRING DIN 3760	79 04 950 14	454	1	X1108091	11 08 091 1	GETRIEBE
WELLENDICHTRING DIN 3760	79 04 950 14	454	2	X1110002	11 10 024 7	GETRIEBE
WERKZEUG	91 52 395 08	25	1		LR 1600-2-0	LIEBHERR RAUPENKRAN LR 1
WIDERSTAND 15R 5% 50W 50	63 50 576 08	15	1	2 913 005	96 28 696 08	INNENGEHAEUSE VORM.
WIDERSTAND 1K 5% 3W 75PP	63 50 585 08	2	1	2 932 515	96 45 911 08	BESTUECKUNGSMODUL
WIDERSTAND 47R 1% 25W	63 50 170 08	46	8	2 932 001	96 81 042 08	RELAISSTEUERUNG
WIDERSTAND 500R 0,1% 3W	63 50 515 08	4	2	2 932 515	96 45 911 08	BESTUECKUNGSMODUL
WIDERSTAND NW 1K X8 5%1	63 50 855 08	20	2	2 922 001	92 84 311 08	BUSPLATINE
WIDERSTAND NW 22K X8 2% 0	63 50 842 08	7	10	2 922 001	92 84 311 08	BUSPLATINE
WIDERSTANDSMODUL PBTG	10 02 485 7	23	1	2 932 082	96 93 013 08	AUFBAUTEILE MONTAGETAFE
WINDE 1	91 63 405 08	103	1		LR 1600-2-0	LIEBHERR RAUPENKRAN LR 1
WINDE 2	91 63 406 08	104	1		LR 1600-2-0	LIEBHERR RAUPENKRAN LR 1
WINDE 3	91 63 410 08	223	1		LR 1600-2-0	LIEBHERR RAUPENKRAN LR 1
WINDE 4 EINZIEHWERK	91 63 407 08	111	1		LR 1600-2-0	LIEBHERR RAUPENKRAN LR 1
WINDE 6	91 63 409 08	219	1		LR 1600-2-0	LIEBHERR RAUPENKRAN LR 1
WINDENDREHGEBER 655360	10 80 206 1	(5)	1	2 320	91 63 406 08	WINDE 2
WINDENDREHGEBER 655360	10 80 206 1	5	1	2 920 457	96 67 806 08	ELEKTRIK WINDE 1
WINDENDREHGEBER 655360	10 80 206 1	5	1	2 920 460	96 67 809 08	ELEKTRIK WINDE 4
WINDENDREHGEBER 655360	10 80 206 1	(5)	1	3 350	91 63 410 08	WINDE 3
WINDENDREHGEBER 655360	10 80 206 1	(5)	1	3 370	91 63 409 08	WINDE 6
WINDENLAGERUNG SCHWK.	96 43 852 08	1	1	2 310	91 63 405 08	WINDE 1
WINDENLAGERUNG SCHWK.	96 46 910 08	3	1	3 370	91 63 409 08	WINDE 6
WINDENLAGERUNG SCHWK.	96 49 298 08	3	1	3 350	91 63 410 08	WINDE 3
WINDENLAGERUNG SCHWK.	96 61 000 08	1	1	2 320	91 63 406 08	WINDE 2
WINDGESCHWINDIGKEITSGE	11 06 600 1	3	1	3 780 265	96 70 515 08	WINDWARNUNG VORM.
WINDWARNUNG	91 70 254 08	364	1		LR 1600-2-0	LIEBHERR RAUPENKRAN LR 1
WINDWARNUNG VORM. MIT	96 70 515 08	2	1	3 780 100	91 70 254 08	WINDWARNUNG
WINDWARNUNG VORM. MIT	96 70 515 08	5	1	3 780 870	91 69 146 08	FLUG-U.WINDWARNUNG
WINKEL 1.5X151X54 DC01 FE//	97 86 272 08	118	2	2 932 082	96 93 013 08	AUFBAUTEILE MONTAGETAFE
WINKEL 3X40X112 DC01 FE//	97 80 496 08	20	1	2 932 160	96 90 849 08	SCHALTSCHRANK MECH.
WINKEL 3X85X30 DC01 FE//ZN	97 78 351 08	35	1	2 260	91 74 253 08	BATTERIELAGERUNG
WINKEL 3X95X40 DC01 FE//ZN	94 73 392 08	77	2	2 391 001	96 69 507 08	DIESELMOTOR VORM.
WINKEL 4X20X57 S315MC	95 05 969 08	76	1	2 810	91 72 335 08	KRANFUEHRERKABINE KPL.
WINKEL 5X200X70 S355MC	97 02 123 8	35	2	3 211	91 75 365 08	S-ANLENKSTUECK

Bezeichnung	Artikel	Pos.	Menge	Seite	Baugruppe	Bezeichnung
WINKEL 5X200X70 S355MC	97 02 123 8	72	2	3 713	91 75 366 08	D-ANLENKSTUECK
WINKELGEBER 360° LSB PL:D	10 80 205 7	20	1	2 930 000	96 72 029 08	GEBERANBAU
WINKELGEBER 360° LSB PL:D	10 80 205 7	(151)	1	3 930 138	96 67 633 08	ELEKTRIK S-ANLENKSTUECK
WINKELGEBER 360° LSB PL:D	10 80 205 7	2	1	3 930 483	96 72 329 08	GEBERANBAU KOPFSTUECK
WINKELGELENK DIN 71802 CS	72 50 069 08	16	2	2 391 040	96 75 829 08	KUPPLUNGSSTELLER
WINKELGETRIEBE	90 00 510 6	4	1	1 401	91 58 478 08	RAUPENTRAEGER LI.
WINKELGETRIEBE	90 00 510 6	82	1	1 411	91 69 968 08	RAUPENTRAEGER RE.
WINKELGETRIEBE	90 00 521 4	82	1	1 401	91 58 478 08	RAUPENTRAEGER LI.
WINKELGETRIEBE	90 00 521 4	4	1	1 411	91 69 968 08	RAUPENTRAEGER RE.
WINKELSCHRAUBENDREHER	81 00 354 08	46	1	1 750	91 52 395 08	WERKZEUG
WINKELSTUTZEN	59 10 510 08	24	2	2 520 032	96 45 980 08	SCHEIBENWISCHANLAGE EIN
WISCHERARM	10 29 201 4	8	1	2 520 032	96 45 980 08	SCHEIBENWISCHANLAGE EIN
WISCHERARM PARALELL	10 41 288 1	5	1	2 520 032	96 45 980 08	SCHEIBENWISCHANLAGE EIN
WISCHERBLATT 1000	10 29 201 7	6	1	2 520 032	96 45 980 08	SCHEIBENWISCHANLAGE EIN
WISCHERBLATT 700	10 29 201 6	9	1	2 520 032	96 45 980 08	SCHEIBENWISCHANLAGE EIN
WISCHERGESTAENGE 10	10 41 287 9	7	1	2 520 032	96 45 980 08	SCHEIBENWISCHANLAGE EIN
WISCHERGESTAENGE 12	10 41 288 0	2	1	2 520 032	96 45 980 08	SCHEIBENWISCHANLAGE EIN
WISCHERMOTOR 55NM 24V	10 29 202 1	1	2	2 520 032	96 45 980 08	SCHEIBENWISCHANLAGE EIN
Y-VERTEILER ST	10 35 542 1	120	2	2 650	91 76 853 08	HARNSTOFFTANK
ZAHNRAD	10 80 164 1	660	1	X1080159	10 80 159 1	SEILTROMMEL
ZAHNRADMOTOR WM09 19	51 02 373 08	110	1	2 391 041	96 69 508 08	OELKUEHLER VORM.
ZAHNRADPUMPE	11 11 050 3	2	1	9 739 835	97 39 835	HOCHDRUCKPUMPE
ZAHNRIEMEN 12T5X445	11 21 148 0	1	1	X1022811	10 22 811 2	HEIZKLIMAGERAET
ZAHNSCHEIBE DIN 6797 A 2,7	42 51 004 08	3	4	2 913 003	96 20 599 08	FOLIENTASTATUR VORM.
ZAHNSCHEIBE DIN 6797 A 3,2	42 51 005 08	6	12	2 913 100	91 23 538 08	BAUGRUPPENTRAEGER
ZAHNSCHEIBE DIN 6797 A 3,2	42 51 005 08	42	8	2 920 369	96 54 235 08	KLEMMKASTEN KPL.
ZAHNSCHEIBE DIN 6797 A 3,2	42 51 005 08	17	10	2 922 001	92 84 311 08	BUSPLATINE
ZAHNSCHEIBE DIN 6797 A 3,2	42 51 005 08	267	4	3 930 153	96 48 489 08	LEITUNGSTROMMEL KPL.
ZAHNSCHEIBE DIN 6797 A 3,2	42 51 005 08	283	16	3 930 638	96 74 840 08	KLEMMKASTEN
ZAHNSCHEIBE DIN 6797 A 4,3	42 51 007 08	14	4	2 913 100	91 23 538 08	BAUGRUPPENTRAEGER
ZAHNSCHEIBE DIN 6797 A 4,3	42 51 007 08	282	12	2 920 369	96 54 235 08	KLEMMKASTEN KPL.
ZAHNSCHEIBE DIN 6797 A 4,3	42 51 007 08	282	24	2 920 448	96 76 055 08	KLEMMKASTEN KPL.
ZAHNSCHEIBE DIN 6797 A 4,3	42 51 007 08	46	60	2 932 160	96 90 849 08	SCHALTSCHRANK MECH.
ZAHNWELLE D65X236	11 69 017 5	140	1	X1035659	10 35 659 9	VERTEILERGETRIEBE
ZEITRELAIS 0,05-360000S 24V	63 01 013 08	53	1	2 932 082	96 93 013 08	AUFBAUTEILE MONTAGETAFE
ZELLGUMMI 16X8 ZELLKAUTS	10 02 810 7	9	0.16	2 913 004	96 20 460 08	GEHAEUSE VORM.
ZELLGUMMI 20X12 CR SCHW	26 21 043 08	12	4.6	2 932 160	96 90 849 08	SCHALTSCHRANK MECH.
ZELLGUMMI 20X8	26 21 010 08	115	0.36	2 932 082	96 93 013 08	AUFBAUTEILE MONTAGETAFE
ZELLGUMMI 25X4 NEOPRENE	26 21 078 14	52	3	2 520	91 72 029 08	KABINE VERGLAST
ZELLGUMMI 6X3X10000 ZELLK	26 21 089 08	7	0.18	2 913 006	96 20 732 08	LUEFTERBLECH VORM.
ZELLGUMMI 8X10	26 21 091 08	9	3.7	2 520 030	96 45 609 08	DACHSCHEIBE VORM.
ZELLGUMMIBAND 15X5	26 21 051 08	11	0.78	2 510	91 52 788 08	DREHBUEHNENVERKLEIDUN
ZENTRALBALLASTBEFESTIG	91 53 021 08	23	1		LR 1600-2-0	LIEBHERR RAUPENKRAN LR 1
ZENTRALEINHEIT C2 8X2A	10 87 067 7	(1)	1	2 932 160	96 90 849 08	SCHALTSCHRANK MECH.
ZENTRALEINHEIT C2 8X2A G	96 90 846 08	3	6	2 932 122	96 90 850 08	LICCON MONTAGEEINHEIT
ZENTRALEINHEIT C2 8X2A G	96 90 846 08	16	1	2 932 160	96 90 849 08	SCHALTSCHRANK MECH.
ZENTRALSCHMIERANLAGE O	91 52 800 08	147	1		LR 1600-2-0	LIEBHERR RAUPENKRAN LR 1
ZENTRALSCHMIERUNG RAUP	91 58 480 08	2	1	1 400	91 69 075 08	RAUPENTRAEGER KPL.LI.
ZENTRALSCHMIERUNG RAUP	91 58 480 08	2	1	1 410 300	91 69 077 08	RAUPENTRAEGER KPL.RE.
ZENTRALSTECKER 4-POL	60 22 255 08	505	1	2 533 095	96 71 987 08	KABELSTRANG
ZENTRALSTECKER 6-POL	60 22 256 08	506	1	2 533 095	96 71 987 08	KABELSTRANG
ZENTRIERRING FILTERGR. 15	10 13 058 6	50	1	X1100889	11 00 889 4	SCR-MODUL
ZENTRIERUNG KPL.	96 55 752 08	3	1	2 730	91 61 966 08	GRUNDPLATTE DREHBUEHNE
ZENTRIERUNG SCHWK. T ZN	96 55 755 08	5	1	2 730 002	96 55 752 08	ZENTRIERUNG KPL.
ZENTRIERUNG STANDARD B	91 52 950 08	350	1		LR 1600-2-0	LIEBHERR RAUPENKRAN LR 1
ZIGARETTENANZUENDER	10 42 905 8	20	1	2 533 050	96 48 359 08	ELEKTRIK KABINE
ZUENDSTARTSCHALTER 3S	10 33 555 7	4	1	2 533 020	96 71 980 08	ARMATUREN RE.
ZUGENTLASTUNG MSG KABEL	10 12 838 9	5	1	X1013170	10 13 170 7	STEUERGERAET ANBAU
ZUGFEDER 0,8X8X26,5 EN1027	10 44 376 9	24	2	2 522 011	96 80 809 08	SCHLIESSANLAGE
ZUGMESSLASCHE 0-1650KN L	11 00 620 2	55	1	3 725	91 73 675 08	ZUGMESSLASCHE KPL.

Bezeichnung	Artikel	Pos.	Menge	Seite	Baugruppe	Bezeichnung
ZUGMESSLASCHE 0-2400KN	11 21 105 7	4	1	3 725 001	91 76 846 08	ZUGMESSLASCHE KPL.
ZUGMESSLASCHE KPL. 1650 K	91 73 675 08	253	2		LR 1600-2-0	LIEBHERR RAUPENKRAN LR 1
ZUGMESSLASCHE KPL. 2400	91 76 846 08	136	2		LR 1600-2-0	LIEBHERR RAUPENKRAN LR 1
ZUGSTANGE	10 01 471 5	18	4	X1032716	10 32 716 7	ELEKTROPUMPE
ZUGSTANGE	54 02 721 14	301	1	X1134739	11 34 739 9	FLANSCHLAGER
ZUGZYLINDER 310/120-5000	10 42 959 8	1	1	3 714 999	96 70 491 08	ZUGZYLINDER VORM.
ZUGZYLINDER VORM.	96 70 491 08	9	2	3 714	91 63 428 08	D-KOPFSTUECK
ZUMESSVENTIL	11 11 052 4	4	1	9 739 835	97 39 835	HOCHDRUCKPUMPE
ZUMESSVENTIL	11 11 052 4	5	1	X1111049	11 11 049 7	HOCHDRUCKPUMPE
ZUNGE	70 42 535 08	11	4	2 260 006	96 58 435 08	BATTERIEKASTEN VORM.
ZUNGE	70 42 538 08	112	4	2 859 005	96 70 695 08	KLAPPE VORM.
ZUNGE	70 42 551 08	8	4	2 859 029	96 46 779 08	DECKEL KPL.
ZUNGE	70 42 553 08	4	6	2 932 168	96 48 167 08	DECKEL KPL.
ZUNGE	70 42 567 08	14	4	2 859 007	96 70 603 08	DECKEL KPL.
ZUNGE	70 42 567 08	14	4	2 859 026	96 70 604 08	DECKEL KPL.
ZUNGE	70 42 567 08	14	4	2 859 029	96 70 609 08	DECKEL KPL.
ZURRGURT EN 12195-2 6MX3	77 90 347 08	58	1	2 810	91 72 335 08	KRANFUEHRERKABINE KPL.
ZUS.HYDR.BOLZENZIEHEINR	96 88 966 08	500	1	3 790 000	91 77 906 08	BOLZENZIEHEINRICHTUNG
ZUSATZABSPANNUNG 2M	91 55 536 08	451	1		LR 1600-2-0	LIEBHERR RAUPENKRAN LR 1
ZUSATZABSPANNUNG 3M	91 55 537 08	452	1		LR 1600-2-0	LIEBHERR RAUPENKRAN LR 1
ZUSATZABSPANNUNG 4M	91 55 538 08	453	1		LR 1600-2-0	LIEBHERR RAUPENKRAN LR 1
ZUSATZABSPANNUNG 5M	91 55 539 08	454	1		LR 1600-2-0	LIEBHERR RAUPENKRAN LR 1
ZUSATZABSPANNUNG 6M	91 55 540 08	455	1		LR 1600-2-0	LIEBHERR RAUPENKRAN LR 1
ZUSATZABSPANNUNG 7M	91 55 541 08	456	1		LR 1600-2-0	LIEBHERR RAUPENKRAN LR 1
ZUSATZABSPANNUNG 8M	91 55 542 08	457	1		LR 1600-2-0	LIEBHERR RAUPENKRAN LR 1
ZUSATZABSPANNUNG LASC	91 55 535 08	450	1		LR 1600-2-0	LIEBHERR RAUPENKRAN LR 1
ZUSATZBESCHILDERUNG AL	91 70 466 08	162	1		LR 1600-2-0	LIEBHERR RAUPENKRAN LR 1
ZUSATZBESCHILDERUNG DA	96 67 851 08	3	1	2 780 952	91 68 736 08	ADAPTER DATENLOGGER
ZUSATZBESCHILDERUNG FA	91 62 836 08	164	1		LR 1600-2-0	LIEBHERR RAUPENKRAN LR 1
ZUSATZGEWICHT 1TO SPF	91 55 527 08	317	7		LR 1600-2-0	LIEBHERR RAUPENKRAN LR 1
ZUSATZHEIZUNG OW LR1600	91 71 506 08	134	1		LR 1600-2-0	LIEBHERR RAUPENKRAN LR 1
ZUSATZHEIZUNG VORM. TH9	96 72 762 08	1	1	2 541	91 71 506 08	ZUSATZHEIZUNG OW
ZUSATZHYDR.ABSTUETZZYL	91 69 470 08	2	1	1 630	91 69 469 08	HYDRAULISCHE ABSTUETZUN
ZUSATZHYDR.ABSTUETZZYL	96 69 551 08	4	1	1 975 000	91 69 470 08	ZUSATZHYDR.ABSTUETZZYL
ZUSATZHYDR.BOLZENZIEHZ	96 88 958 08	500	1	3 790 006	96 89 294 08	BOLZENZIEHZYLINDER KPL.
ZUSATZHYDR.BOLZENZIEHZ	96 88 958 08	500	1	3 790 007	96 89 295 08	BOLZENZIEHZYLINDER KPL.
ZUSATZHYDR.BOLZENZIEHZY	91 69 902 08	400	1	2 125	91 69 505 08	BOLZEN S-ANLENKSTUECK
ZUSATZHYDR.BOLZENZIEHZY	96 69 966 08	4	1	2 970 800	91 69 902 08	ZUSATZHYDR.BOLZENZIEHZ
ZUSATZHYDR.D-RUECKHALTE	91 68 473 08	175	1		LR 1600-2-0	LIEBHERR RAUPENKRAN LR 1
ZUSATZHYDR.D-RUECKHALTE	96 69 155 08	4	1	2 978 100	91 68 473 08	ZUSATZHYDR.D-RUECKHALT
ZUSATZHYDR.GITTER-WINDE	91 63 414 08	171	1		LR 1600-2-0	LIEBHERR RAUPENKRAN LR 1
ZUSATZHYDR.GITTER-WINDE	96 68 161 08	4	1	2 975 100	91 63 414 08	ZUSATZHYDR.GITTER-WINDE
ZUSATZHYDR.MONTAGEEINR	91 68 452 08	142	1		LR 1600-2-0	LIEBHERR RAUPENKRAN LR 1
ZUSATZHYDR.MONTAGEEINR	96 68 931 08	4	1	2 978 000	91 68 452 08	ZUSATZHYDR.MONTAGEEINR
ZUSATZHYDR.RAUPENTRAE	91 69 916 08	3	1	1 400	91 69 075 08	RAUPENTRAEGER KPL.LI.
ZUSATZHYDR.RAUPENTRAE	96 67 665 08	4	1	1 972 250	91 69 916 08	ZUSATZHYDR.RAUPENTRAEG
ZUSATZHYDR.RAUPENTRAEG	91 69 919 08	3	1	1 410 300	91 69 077 08	RAUPENTRAEGER KPL.RE.
ZUSATZHYDR.RAUPENTRAEG	96 67 664 08	4	1	1 972 251	91 69 919 08	ZUSATZHYDR.RAUPENTRAEG
ZUSATZHYDR.RAUPENTRAE	91 69 918 08	4	1	1 400	91 69 075 08	RAUPENTRAEGER KPL.LI.
ZUSATZHYDR.RAUPENTRAE	96 67 667 08	4	1	1 972 300	91 69 918 08	ZUSATZHYDR.RAUPENTRAEG
ZUSATZHYDR.RAUPENTRAEG	91 69 920 08	4	1	1 410 300	91 69 077 08	RAUPENTRAEGER KPL.RE.
ZUSATZHYDR.RAUPENTRAEG	96 67 666 08	4	1	1 972 301	91 69 920 08	ZUSATZHYDR.RAUPENTRAEG
ZUSATZHYDR.S-RUECKHALTE	91 63 415 08	184	1		LR 1600-2-0	LIEBHERR RAUPENKRAN LR 1
ZUSATZHYDR.S-RUECKHALTE	96 69 083 08	4	1	2 978 200	91 63 415 08	ZUSATZHYDR.S-RUECKHALTE
ZUSATZHYDRAULIK 3 DREH	96 69 452 08	4	1	2 976	91 68 447 08	ZUSATZHYDRAULIK DREHWE
ZUSATZHYDRAULIK DREHBU	91 68 467 08	173	1		LR 1600-2-0	LIEBHERR RAUPENKRAN LR 1
ZUSATZHYDRAULIK DREHBU	96 70 221 08	4	1	2 977	91 68 467 08	ZUSATZHYDRAULIK DREHBUE
ZUSATZHYDRAULIK DREHW	91 68 447 08	118	1		LR 1600-2-0	LIEBHERR RAUPENKRAN LR 1
ZUSATZHYDRAULIK MONTAGE	91 68 449 08	120	1		LR 1600-2-0	LIEBHERR RAUPENKRAN LR 1
ZUSATZHYDRAULIK MONTAGE	96 68 924 08	4	1	2 975 039	91 68 449 08	ZUSATZHYDRAULIK MONTAGE

Bezeichnung	Artikel	Pos.	Menge	Seite	Baugruppe	Bezeichnung
ZUSATZHYDRAULIK PUMPE 14	91 68 474 08	176	1		LR 1600-2-0	LIEBHERR RAUPENKRAN LR 1
ZUSATZHYDRAULIK PUMPE 14	96 70 210 08	4	1	2 976 700	91 68 474 08	ZUSATZHYDRAULIK PUMPE
ZUSATZHYDRAULIK PUMPE 5+	91 68 470 08	174	1		LR 1600-2-0	LIEBHERR RAUPENKRAN LR 1
ZUSATZHYDRAULIK PUMPE 5+	96 67 999 08	4	1	2 977 200	91 68 470 08	ZUSATZHYDRAULIK PUMPE 5+
ZUSATZHYDRAULIK SB-KOPFS	91 69 792 08	400	1	3 714	91 63 428 08	D-KOPFSTUECK
ZUSATZHYDRAULIK SB-KOPFS	96 69 774 08	4	1	3 978 005	91 69 792 08	ZUSATZHYDRAULIK SB-KOPFS
ZUSATZHYDRAULIK WINDE 1	91 68 444 08	106	1		LR 1600-2-0	LIEBHERR RAUPENKRAN LR 1
ZUSATZHYDRAULIK WINDE 1	96 67 784 08	4	1	2 975 700	91 68 444 08	ZUSATZHYDRAULIK WINDE 1
ZUSATZHYDRAULIK WINDE 2	91 68 445 08	108	1		LR 1600-2-0	LIEBHERR RAUPENKRAN LR 1
ZUSATZHYDRAULIK WINDE 2	96 67 649 08	4	1	2 975 095	91 68 445 08	ZUSATZHYDRAULIK WINDE 2
ZUSATZHYDRAULIK WINDE 3	91 63 423 08	225	1		LR 1600-2-0	LIEBHERR RAUPENKRAN LR 1
ZUSATZHYDRAULIK WINDE 3	96 67 814 08	4	1	2 975 100	91 63 423 08	ZUSATZHYDRAULIK WINDE 3
ZUSATZHYDRAULIK WINDE 6	91 63 422 08	221	1		LR 1600-2-0	LIEBHERR RAUPENKRAN LR 1
ZUSATZHYDRAULIK WINDE 6	96 68 091 08	4	1	2 975 400	91 63 422 08	ZUSATZHYDRAULIK WINDE 6
ZUSATZHYDRAULIK ZWISCHE	91 69 757 08	600	1	3 716	91 69 507 08	D-ZWISCHENSTUECK
ZUSATZHYDRAULIK ZWISCHE	96 69 721 08	4	1	3 978 023	91 69 757 08	ZUSATZHYDRAULIK ZWISCH
ZUSATZHYDRAULIK ZWISCH	91 69 758 08	600	1	3 715	91 69 506 08	D-ZWISCHENSTUECK
ZUSATZHYDRAULIK ZWISCH	96 69 722 08	4	1	3 978 021	91 69 758 08	ZUSATZHYDRAULIK ZWISCH
ZUSATZHYDRAULIK ZYLINDE	91 69 831 08	400	1	3 714 999	96 70 491 08	ZUGZYLINDER VORM.
ZUSATZHYDRAULIK ZYLINDE	96 69 856 08	4	1	3 975 019	91 69 831 08	ZUSATZHYDRAULIK ZYLINDER
ZWEIFACHZAHNRADPUMPE	51 21 370 08	120	1	2 391 001	96 69 507 08	DIESELMOTOR VORM.
ZWEILOCHMUTTER AL	11 00 555 4	21	1	X1030300	10 30 300 7	KRAFTSTOFFVORFILTER
ZWISCHENFLANSCH	10 01 470 7	15	1	X1032716	10 32 716 7	ELEKTROPUMPE
ZWISCHENRAD	11 11 041 3	11	1	9 739 802	97 39 802	ANBAUTEILE
ZWISCHENRAD	11 11 041 4	8	1	9 739 802	97 39 802	ANBAUTEILE
ZWISCHENRAD	11 11 041 5	5	1	9 739 802	97 39 802	ANBAUTEILE
ZWISCHENRAD	11 11 050 1	1	1	9 739 836	97 39 836	ZWISCHENRAD
ZWISCHENRAD	11 11 058 8	1	1	9 739 885	97 39 885	ZWISCHENRAD ANBAU
ZWISCHENRAD	97 39 836	113	1	X1100933	11 00 933 6	DIESELMOTOR
ZWISCHENRAD ANBAU	97 39 885	545	1	X1100933	11 00 933 6	DIESELMOTOR
ZWISCHENRADACHSE	11 11 041 7	6	1	9 739 802	97 39 802	ANBAUTEILE
ZWISCHENRADACHSE	11 11 041 7	9	1	9 739 802	97 39 802	ANBAUTEILE
ZWISCHENRADACHSE	11 11 041 8	12	1	9 739 802	97 39 802	ANBAUTEILE
ZWISCHENRADACHSE	11 11 050 0	2	1	9 739 836	97 39 836	ZWISCHENRAD
ZWISCHENRING	10 01 473 0	8	1	X1032716	10 32 716 7	ELEKTROPUMPE
ZYLINDER	70 24 273	1	1	5 701 133	57 01 133 08	TRIEBWERK
ZYLINDER 50/25-165	57 19 135 08	5	1	5 123 682	51 23 682 08	MONTAGEZYLINDER
ZYLINDERKOPF	11 11 057 9	4	1	9 739 883	97 39 883	LUFTPRESSER
ZYLINDERKOPF R-MOTOR	11 12 331 3	1	1	9 739 797	97 39 797	ZYLINDERKOPF
ZYLINDERKOPF R-MOTOR	97 39 797	30	1	X1100933	11 00 933 6	DIESELMOTOR
ZYLINDERKOPFDICHTUNG	11 11 039 7	1	1	9 739 798	97 39 798	ZYLINDERKOPFDICHTUNG
ZYLINDERKOPFDICHTUNG	97 39 798	31	1	X1100933	11 00 933 6	DIESELMOTOR
ZYLINDERKOPFHAUBE	11 12 331 4	1	1	9 739 799	97 39 799	ZYLINDERKOPFHAUBE
ZYLINDERKOPFHAUBE	97 39 799	32	1	X1100933	11 00 933 6	DIESELMOTOR
ZYLINDERKOPFSCHRAUBE M	90 78 525	2	26	9 739 798	97 39 798	ZYLINDERKOPFDICHTUNG
ZYLINDERLAUFBUCHSE R-M	11 11 036 6	12	6	9 739 785	97 39 785	KURBELGEHAEUSE
ZYLINDERROLLENLAGER	57 19 001 08	31	1	X1131496	11 31 496 5	TRIEBWERK
ZYLINDERROLLENLAGER 375X	57 18 448 08	51	1	X1108091	11 08 091 1	GETRIEBE
ZYLINDERROLLENLAGER 375X	57 18 448 08	51	2	X1110002	11 10 024 7	GETRIEBE
ZYLINDERROLLENLAGER DIN	50 09 262 08	38	5	X1035659	10 35 659 9	VERTEILERGETRIEBE
ZYLINDERSCHRAUBE	10 42 477 7	15	4	X1065300	10 65 300 9	STEUERTEIL
ZYLINDERSCHRAUBE	51 10 517 08	6	1	5 104 019	51 04 019 08	UMSCHALTVENTIL
ZYLINDERSCHRAUBE 10.9 A2	11 12 338 5	6	3	X1111049	11 11 049 7	HOCHDRUCKPUMPE
ZYLINDERSCHRAUBE DIN 691	46 00 835	24	16	3 215 005	91 52 846 08	ROLLENSATZ
ZYLINDERSCHRAUBE DIN 691	46 00 835	24	16	3 215 006	91 52 847 08	ROLLENSATZ
ZYLINDERSCHRAUBE DIN 691	40 72 086 08	11	2	3 745 011	96 49 677 08	LASCHE KPL.
ZYLINDERSCHRAUBE DIN 69	40 72 101 14	12	32	3 747	91 52 950 08	ZENTRIERUNG STANDARD
ZYLINDERSCHRAUBE DIN 79	40 93 609 08	7	2	2 520 030	96 45 609 08	DACHSCHEIBE VORM.
ZYLINDERSCHRAUBE DIN 84	40 01 701 08	4	4	2 920 596	96 64 597 08	BLINDSTECKER
ZYLINDERSCHRAUBE DIN 84	40 01 701 08	268	4	3 930 153	96 48 489 08	LEITUNGSTROMMEL KPL.

Bezeichnung	Artikel	Pos.	Menge	Seite	Baugruppe	Bezeichnung
ZYLINDERSCHRAUBE DIN 84	40 01 405 08	(153)	1	2 920 369	96 54 235 08	KLEMMKASTEN KPL.
ZYLINDERSCHRAUBE DIN 84	40 01 405 08	(505)	1	2 920 581	96 54 405 08	KLEMMKASTEN SA-BOCK VO
ZYLINDERSCHRAUBE DIN 84	51 07 977 08	22	1	5 114 176	51 14 176 08	DRUCKBEGRENZUNGSVENTI
ZYLINDERSCHRAUBE DIN 84	51 07 977 08	22	1	5 114 177	51 14 177 08	DRUCKBEGRENZUNGSVENTI
ZYLINDERSCHRAUBE DIN 912	40 43 097 08	340	4	X1041101	10 41 101 8	RUECKFALLSTUETZE
ZYLINDERSCHRAUBE DIN 912	40 42 120 08	7	12	2 350	91 79 269 08	DREHWERK
ZYLINDERSCHRAUBE DIN 912	40 42 120 08	324	12	2 391 001	96 69 507 08	DIESELMOTOR VORM.
ZYLINDERSCHRAUBE DIN 912	40 43 162 08	302	2	2 976 000	96 69 452 08	ZUSATZHYDRAULIK 3 DREH
ZYLINDERSCHRAUBE DIN 912	40 42 152 08	551	28	1 970 101	96 67 647 08	HYDRAULIK MITTELTEIL
ZYLINDERSCHRAUBE DIN 912	40 42 152 08	551	4	1 972 252	96 67 665 08	ZUSATZHYDR.RAUPENTRAEG
ZYLINDERSCHRAUBE DIN 912	40 42 152 08	551	4	1 972 253	96 67 664 08	ZUSATZHYDR.RAUPENTRAEG
ZYLINDERSCHRAUBE DIN 912	40 42 152 08	551	4	1 972 303	96 67 667 08	ZUSATZHYDR.RAUPENTRAEG
ZYLINDERSCHRAUBE DIN 912	40 42 152 08	551	4	1 972 308	96 67 666 08	ZUSATZHYDR.RAUPENTRAEG
ZYLINDERSCHRAUBE DIN 912	40 42 152 08	562	60	2 970 000	96 67 119 08	HYDRAULIK OBERWAGEN
ZYLINDERSCHRAUBE DIN 912	40 42 152 08	552	4	2 975 153	96 67 814 08	ZUSATZHYDRAULIK WINDE 3
ZYLINDERSCHRAUBE DIN 912	40 42 152 08	551	4	2 975 407	96 68 091 08	ZUSATZHYDRAULIK WINDE 6
ZYLINDERSCHRAUBE DIN 912	40 42 152 08	554	16	2 976 000	96 69 452 08	ZUSATZHYDRAULIK 3 DREH
ZYLINDERSCHRAUBE DIN 912	40 42 156 08	308	4	2 975 153	96 67 814 08	ZUSATZHYDRAULIK WINDE 3
ZYLINDERSCHRAUBE DIN 912	40 42 156 08	310	4	2 975 407	96 68 091 08	ZUSATZHYDRAULIK WINDE 6
ZYLINDERSCHRAUBE DIN 912	40 42 159 08	309	4	2 975 153	96 67 814 08	ZUSATZHYDRAULIK WINDE 3
ZYLINDERSCHRAUBE DIN 912	40 42 159 08	309	4	2 975 407	96 68 091 08	ZUSATZHYDRAULIK WINDE 6
ZYLINDERSCHRAUBE DIN 912	40 43 172 08	11	16	X1041325	10 41 325 5	UMSCHALTBLOCK
ZYLINDERSCHRAUBE DIN 912	40 42 206 08	44	8	9 154 348	91 54 348 08	DOPPELHAKENFLASCHE
ZYLINDERSCHRAUBE DIN 912	40 43 263 08	6	2	3 211	91 75 365 08	S-ANLENKSTUECK
ZYLINDERSCHRAUBE DIN 912	40 43 263 08	4	4	3 220	91 70 738 08	S-ZWISCHENSTUECK
ZYLINDERSCHRAUBE DIN 912	40 43 263 08	4	4	3 223	91 60 904 08	S-ZWISCHENSTUECK
ZYLINDERSCHRAUBE DIN 912	40 43 263 08	4	4	3 223	91 70 741 08	S-ZWISCHENSTUECK
ZYLINDERSCHRAUBE DIN 912	40 43 263 08	4	4	3 223 011	91 77 456 08	S-ZWISCHENSTUECK
ZYLINDERSCHRAUBE DIN 912	40 43 263 08	4	4	3 223 100	91 70 743 08	S-ZWISCHENSTUECK
ZYLINDERSCHRAUBE DIN 912	40 43 263 08	16	2	3 225	91 57 045 08	SL-REDUZIERSTUECK
ZYLINDERSCHRAUBE DIN 912	40 42 242 08	46	2	1 401	91 58 478 08	RAUPENTRAEGER LI.
ZYLINDERSCHRAUBE DIN 912	40 42 242 08	46	2	1 411	91 69 968 08	RAUPENTRAEGER RE.
ZYLINDERSCHRAUBE DIN 912	40 42 242 08	8	2	2 652	91 61 110 08	ROLLENLAGERUNG
ZYLINDERSCHRAUBE DIN 912	40 43 246 08	103	2	3 713	91 75 366 08	D-ANLENKSTUECK
ZYLINDERSCHRAUBE DIN 912	40 42 002 08	121	2	2 932 082	96 93 013 08	AUFBAUTEILE MONTAGETAFE
ZYLINDERSCHRAUBE DIN 912	40 42 025 08	5	4	1 402	91 58 480 08	ZENTRALSCHMIERUNG RAUP
ZYLINDERSCHRAUBE DIN 912	40 42 025 08	7	10	2 711	91 52 800 08	ZENTRALSCHMIERANLAGE O
ZYLINDERSCHRAUBE DIN 912	40 43 612 08	56	4	5 113 086	51 13 086 08	PROPORTIONALVENTIL
ZYLINDERSCHRAUBE DIN 912	40 43 612 08	10	4	5 713 626	57 13 626 08	VORSTEUERVENTIL
ZYLINDERSCHRAUBE DIN 912	40 43 612 08	4	4	X1034282	10 34 282 3	DRUCKREGELVENTIL
ZYLINDERSCHRAUBE DIN 912	51 07 466 08	15	8	5 113 086	51 13 086 08	PROPORTIONALVENTIL
ZYLINDERSCHRAUBE DIN 912	40 43 601 08	301	4	2 975 041	96 68 924 08	ZUSATZHYDRAULIK MONTAGE
ZYLINDERSCHRAUBE DIN 912	40 42 050 08	306	4	2 391 001	96 69 507 08	DIESELMOTOR VORM.
ZYLINDERSCHRAUBE DIN 912	40 42 050 08	30	2	2 391 046	96 76 386 08	KRAFTSTOFFFILTER VORM.
ZYLINDERSCHRAUBE DIN 912	40 42 072 08	21	2	2 522	91 74 320 08	SCHIEBETUER KPL.
ZYLINDERSCHRAUBE DIN 912	40 42 072 08	32	118	3 211	91 75 365 08	S-ANLENKSTUECK
ZYLINDERSCHRAUBE DIN 912	40 42 072 08	54	8	3 220	91 70 738 08	S-ZWISCHENSTUECK
ZYLINDERSCHRAUBE DIN 912	40 42 072 08	73	6	3 713	91 75 366 08	D-ANLENKSTUECK
ZYLINDERSCHRAUBE DIN EN I	54 01 790 08	11	2	3 714 008	96 49 266 08	VERSTELLFLASCHE KPL.
ZYLINDERSCHRAUBE ISO 47	46 00 182	21	8	X1134739	11 34 739 6	SEILTROMMEL
ZYLINDERSCHRAUBE ISO 476	40 43 124	36	12	9 000 510	90 00 510 6	WINKELGETRIEBE
ZYLINDERSCHRAUBE ISO 476	40 43 124	36	12	9 000 521	90 00 521 4	WINKELGETRIEBE
ZYLINDERSCHRAUBE ISO 47	40 42 014	7	2	5 102 354	51 02 354 08	HYDROMOTOR
ZYLINDERSCHRAUBE ISO 47	40 42 014	17	8	9 395 668	93 95 668 01	LAGERUNG
ZYLINDERSCHRAUBE ISO 47	40 42 014	17	8	9 395 675	93 95 675 01	LAGERUNG
ZYLINDERSCHRAUBE ISO 476	40 43 000	17	12	9 000 510	90 00 510 6	WINKELGETRIEBE
ZYLINDERSCHRAUBE ISO 476	40 43 000	17	12	9 000 521	90 00 521 4	WINKELGETRIEBE
ZYLINDERSCHRAUBE ISO 47	49 00 537	37	8	3 745	91 68 438 08	SCHWEBEBALLAST
ZYLINDERSCHRAUBE ISO 47	49 00 537	64	12	X1035659	10 35 659 9	VERTEILERGETRIEBE
ZYLINDERSCHRAUBE ISO 47	46 00 132	(2)	4	2 970 000	96 67 119 08	HYDRAULIK OBERWAGEN

Bezeichnung	Artikel	Pos.	Menge	Seite	Baugruppe	Bezeichnung
ZYLINDERSCHRAUBE ISO 47	46 00 132	557	12	2 970 000	96 67 119 08	HYDRAULIK OBERWAGEN
ZYLINDERSCHRAUBE ISO 47	46 00 132	551	20	2 976 000	96 69 452 08	ZUSATZHYDRAULIK 3 DREH
ZYLINDERSCHRAUBE ISO 47	46 00 132	551	6	2 976 002	96 70 210 08	ZUSATZHYDRAULIK PUMPE
ZYLINDERSCHRAUBE ISO 47	40 42 187	318	12	2 391 001	96 69 507 08	DIESELMOTOR VORM.
ZYLINDERSCHRAUBE ISO 47	40 42 187	65	48	X1035659	10 35 659 9	VERTEILERGETRIEBE
ZYLINDERSCHRAUBE ISO 47	49 00 195	51	4	X1042959	10 42 959 8	ZUGZYLINDER
ZYLINDERSCHRAUBE ISO 476	24 01 971 02	36	4	X1041101	10 41 101 5	RUECKFALLSTUETZE
ZYLINDERSCHRAUBE ISO 47	46 00 143	10	4	5 102 354	51 02 354 08	HYDROMOTOR
ZYLINDERSCHRAUBE ISO 47	46 00 143	37	4	X1041101	10 41 101 9	HYDROZYLINDER
ZYLINDERSCHRAUBE ISO 47	40 42 195	922	6	X1134739	11 34 739 6	SEILTROMMEL
ZYLINDERSCHRAUBE ISO 47	10 35 370 5	13	2	X1041267	10 41 267 8	ENDPLATTE
ZYLINDERSCHRAUBE ISO 476	40 42 130 01	320	4	2 391 044	96 70 357 08	BEFESTIGUNGSTEILE DRUC
ZYLINDERSCHRAUBE ISO 476	46 00 848	22	12	X1111402	11 11 402 6	ANTRIEB
ZYLINDERSCHRAUBE ISO 47	10 03 225 8	66	12	9 000 510	90 00 510 6	WINKELGETRIEBE
ZYLINDERSCHRAUBE ISO 47	10 03 225 8	66	12	9 000 521	90 00 521 4	WINKELGETRIEBE
ZYLINDERSCHRAUBE ISO 47	40 42 032	93	4	3 714	91 63 428 08	D-KOPFSTUECK
ZYLINDERSCHRAUBE ISO 47	40 42 118 01	559	16	2 970 000	96 67 119 08	HYDRAULIK OBERWAGEN
ZYLINDERSCHRAUBE ISO 47	40 42 118 01	553	4	2 977 203	96 67 999 08	ZUSATZHYDRAULIK PUMPE 5+
ZYLINDERSCHRAUBE ISO 476	40 43 003	20	8	X1111402	11 11 402 6	ANTRIEB
ZYLINDERSCHRAUBE ISO 47	40 42 035	310	8	2 391 041	96 69 508 08	OELKUEHLER VORM.
ZYLINDERSCHRAUBE ISO 47	40 42 035	20	4	2 671 004	96 46 305 08	OELBEHAELTER VORM.
ZYLINDERSCHRAUBE ISO 476	40 00 784	305	6	3 978 101	96 69 717 08	HYDR.SCHWEBEBALLAST-AN
ZYLINDERSCHRAUBE ISO 476	49 02 244	3911	18	X1111402	11 11 402 3	GETRIEBE
ZYLINDERSCHRAUBE ISO 47	24 00 551 02	307	4	3 978 101	96 69 717 08	HYDR.SCHWEBEBALLAST-AN
ZYLINDERSCHRAUBE ISO 47	40 43 161 01	552	4	2 975 114	96 67 649 08	ZUSATZHYDRAULIK WINDE 2
ZYLINDERSCHRAUBE ISO 47	40 43 161 01	552	4	2 975 706	96 67 784 08	ZUSATZHYDRAULIK WINDE 1
ZYLINDERSCHRAUBE ISO 47	40 42 151 01	552	8	2 975 407	96 68 091 08	ZUSATZHYDRAULIK WINDE 6
ZYLINDERSCHRAUBE ISO 47	40 42 153 01	564	12	2 970 000	96 67 119 08	HYDRAULIK OBERWAGEN
ZYLINDERSCHRAUBE ISO 47	40 42 153 01	551	4	2 975 114	96 67 649 08	ZUSATZHYDRAULIK WINDE 2
ZYLINDERSCHRAUBE ISO 47	40 42 153 01	551	4	2 975 706	96 67 784 08	ZUSATZHYDRAULIK WINDE 1
ZYLINDERSCHRAUBE ISO 476	40 42 181 01	3	2	2 550 010	96 45 685 08	STANGE VORM.
ZYLINDERSCHRAUBE ISO 476	40 42 181 01	(3)	5	3 714	91 63 428 08	D-KOPFSTUECK
ZYLINDERSCHRAUBE ISO 476	40 42 181 01	41	21	9 395 668	93 95 668 01	LAGERUNG
ZYLINDERSCHRAUBE ISO 476	40 42 182 01	3911	36	X1110002	11 10 024 7	GETRIEBE
ZYLINDERSCHRAUBE ISO 47	74 05 822	(10)	4	1 130 032	91 68 958 08	DREHDURCHFUEHRUNG
ZYLINDERSCHRAUBE ISO 47	46 00 329	11	24	3 350	91 63 410 08	WINDE 3
ZYLINDERSCHRAUBE ISO 476	40 43 169 01	63	10	X1065015	10 65 015 6	SEILTROMMEL
ZYLINDERSCHRAUBE ISO 47	40 42 169 01	63	7	X1134224	11 34 224 7	SEILTROMMEL
ZYLINDERSCHRAUBE ISO 47	46 00 017	(37)	4	1 401	91 58 478 08	RAUPENTRAEGER LI.
ZYLINDERSCHRAUBE ISO 47	46 00 017	310	4	2 970 000	96 67 119 08	HYDRAULIK OBERWAGEN
ZYLINDERSCHRAUBE ISO 47	46 00 237	10	8	2 340	91 63 407 08	WINDE 4 EINZIEHWERK
ZYLINDERSCHRAUBE ISO 47	40 42 175 01	22	6	2 652	91 61 110 08	ROLLENLAGERUNG
ZYLINDERSCHRAUBE ISO 47	46 01 422	121	18	X1111402	11 11 402 3	GETRIEBE
ZYLINDERSCHRAUBE ISO 476	11 34 241 1	3	72	2 350	91 79 269 08	DREHWERK
ZYLINDERSCHRAUBE ISO 47	46 30 212	26	2	3 214	91 63 420 08	SW-KOPFSTUECK
ZYLINDERSCHRAUBE ISO 47	46 30 212	15	2	3 225	91 57 045 08	SL-REDUZIERSTUECK
ZYLINDERSCHRAUBE ISO 47	46 30 212	12	2	3 713	91 75 366 08	D-ANLENKSTUECK
ZYLINDERSCHRAUBE ISO 47	46 30 212	24	2	3 714	91 63 428 08	D-KOPFSTUECK
ZYLINDERSCHRAUBE ISO 47	46 30 212	19	4	3 715	91 69 506 08	D-ZWISCHENSTUECK
ZYLINDERSCHRAUBE ISO 47	46 30 212	19	4	3 716	91 69 507 08	D-ZWISCHENSTUECK
ZYLINDERSCHRAUBE ISO 47	40 42 143 05	7	4	2 125	91 69 505 08	BOLZEN S-ANLENKSTUECK
ZYLINDERSCHRAUBE ISO 47	10 29 353 7	21	24	X1080159	10 80 159 1	SEILTROMMEL
ZYLINDERSCHRAUBE ISO 47	10 29 353 7	1202	22	X1111402	11 11 402 3	GETRIEBE
ZYLINDERSCHRAUBE ISO 476	40 00 996	36	8	2 502	91 72 033 08	STEUERSTAND
ZYLINDERSCHRAUBE ISO 476	46 00 387	89	54	2 932 082	96 93 013 08	AUFBAUTEILE MONTAGETAFE
ZYLINDERSCHRAUBE ISO 476	46 00 337	41	8	2 391 040	96 75 829 08	KUPPLUNGSSTELLER
ZYLINDERSCHRAUBE ISO 476	49 02 004	4	3	3 780 265	96 70 515 08	WINDWARNUNG VORM.
ZYLINDERSCHRAUBE ISO 476	49 01 531	19	4	X1034282	10 34 282 3	DRUCKREGELVENTIL
ZYLINDERSCHRAUBE ISO 476	46 00 338	15	2	5 113 005	51 13 005 08	STEUERBLOCK
ZYLINDERSCHRAUBE ISO 476	40 01 521	23	1	2 522	91 74 320 08	SCHIEBETUER KPL.

Bezeichnung	Artikel	Pos.	Menge	Seite	Baugruppe	Bezeichnung
ZYLINDERSCHRAUBE ISO 476	40 01 521	309	4	2 975 114	96 67 649 08	ZUSATZHYDRAULIK WINDE 2
ZYLINDERSCHRAUBE ISO 476	40 01 521	304	4	2 975 153	96 67 814 08	ZUSATZHYDRAULIK WINDE 3
ZYLINDERSCHRAUBE ISO 476	40 01 521	309	4	2 975 706	96 67 784 08	ZUSATZHYDRAULIK WINDE 1
ZYLINDERSCHRAUBE ISO 476	40 01 308	34	24	2 502	91 72 033 08	STEUERSTAND
ZYLINDERSCHRAUBE ISO 476	40 01 308	18	2	2 832	91 72 008 08	HEIZKLIMAGERAET EINBAU
ZYLINDERSCHRAUBE ISO 476	24 00 465 02	23	4	2 520 032	96 45 980 08	SCHEIBENWISCHANLAGE EIN
ZYLINDERSCHRAUBE ISO 476	40 42 022 01	35	2	2 520	91 72 029 08	KABINE VERGLAST
ZYLINDERSCHRAUBE ISO 47	40 02 299	10	4	X1041325	10 41 325 5	UMSCHALTBLOCK
ZYLINDERSCHRAUBE ISO 476	40 00 899	34	6	2 520	91 72 029 08	KABINE VERGLAST
ZYLINDERSCHRAUBE ISO 476	40 42 026 01	311	4	2 970 000	96 67 119 08	HYDRAULIK OBERWAGEN
ZYLINDERSCHRAUBE ISO 476	40 42 026 01	37	2	X1022811	10 22 811 2	HEIZKLIMAGERAET
ZYLINDERSCHRAUBE ISO 476	49 00 626	48	4	2 502	91 72 033 08	STEUERSTAND
ZYLINDERSCHRAUBE ISO 476	40 42 029 01	51	4	9 000 510	90 00 510 6	WINKELGETRIEBE
ZYLINDERSCHRAUBE ISO 476	40 42 029 01	51	4	9 000 521	90 00 521 4	WINKELGETRIEBE
ZYLINDERSCHRAUBE ISO 47	49 80 031	24	4	X1041267	10 41 267 7	HANDBETAETIGUNG
ZYLINDERSCHRAUBE ISO 47	10 66 372 5	2	4	5 114 651	51 14 651 08	WEGEVENTIL
ZYLINDERSCHRAUBE ISO 47	40 02 601	23	4	5 113 086	51 13 086 08	PROPORTIONALVENTIL
ZYLINDERSCHRAUBE ISO 476	46 00 049	8	2	2 522	91 74 320 08	SCHIEBETUER KPL.
ZYLINDERSCHRAUBE ISO 476	46 00 049	15	3	2 522 011	96 80 809 08	SCHLIESSANLAGE
ZYLINDERSCHRAUBE ISO 476	46 00 049	106	4	5 718 420	57 18 420 08	FLANSCH
ZYLINDERSCHRAUBE ISO 476	46 00 049	422	3	5 718 420	57 18 420 08	FLANSCH
ZYLINDERSCHRAUBE ISO 476	46 00 049	21	4	5 719 164	57 19 164 08	FLANSCH
ZYLINDERSCHRAUBE ISO 476	46 00 049	422	3	5 719 164	57 19 164 08	FLANSCH
ZYLINDERSCHRAUBE ISO 476	46 00 049	82	4	9 000 510	90 00 510 6	WINKELGETRIEBE
ZYLINDERSCHRAUBE ISO 476	46 00 049	82	4	9 000 521	90 00 521 4	WINKELGETRIEBE
ZYLINDERSCHRAUBE ISO 476	46 00 048	30	8	2 391 040	96 75 829 08	KUPPLUNGSSTELLER
ZYLINDERSCHRAUBE ISO 476	46 00 048	7	6	5 102 306	51 02 306 08	HYDROMOTOR
ZYLINDERSCHRAUBE ISO 476	46 00 048	308	3	X1134739	11 34 739 9	FLANSCHLAGER
ZYLINDERSCHRAUBE ISO 476	40 42 002	41	4	2 502	91 72 033 08	STEUERSTAND
ZYLINDERSCHRAUBE ISO 476	40 42 002	310	2	2 978 007	96 68 931 08	ZUSATZHYDR.MONTAGEEINR
ZYLINDERSCHRAUBE ISO 476	40 42 003	(1)	2	2 533 003	96 73 437 08	ELEKTRIK ANBAUTEILE KABIN
ZYLINDERSCHRAUBE ISO 476	40 42 003	11	6	2 550 008	96 47 628 08	HALTER KPL.
ZYLINDERSCHRAUBE ISO 476	40 42 003	11	6	2 550 009	96 47 645 08	HALTER KPL.
ZYLINDERSCHRAUBE ISO 476	40 42 003	311	6	2 978 007	96 68 931 08	ZUSATZHYDR.MONTAGEEINR
ZYLINDERSCHRAUBE ISO 476	40 42 003	6	3	X1032716	10 32 716 7	ELEKTROPUMPE
ZYLINDERSCHRAUBE ISO 47	49 01 159	3	4	X1011497	10 11 497 5	STEUERVENTIL
ZYLINDERSCHRAUBE ISO 476	40 42 107	303	1	2 391 001	96 69 507 08	DIESELMOTOR VORM.
ZYLINDERSCHRAUBE ISO 476	40 42 107	313	40	2 978 007	96 68 931 08	ZUSATZHYDR.MONTAGEEINR
ZYLINDERSCHRAUBE ISO 47	46 00 340	27	8	5 102 380	51 02 380 08	HYDROMOTOR
ZYLINDERSCHRAUBE ISO 476	46 00 384	50	2	2 502	91 72 033 08	STEUERSTAND
ZYLINDERSCHRAUBE ISO 476	46 00 384	20	6	3 780 870	91 69 146 08	FLUG-U.WINDWARNUNG
ZYLINDERSCHRAUBE ISO 476	40 42 109	304	6	2 391 001	96 69 507 08	DIESELMOTOR VORM.
ZYLINDERSCHRAUBE ISO 476	40 42 109	310	4	2 393 003	96 69 938 08	LUFTFILTERANLAGE
ZYLINDERSCHRAUBE ISO 476	40 42 109	66	2	2 520	91 72 029 08	KABINE VERGLAST
ZYLINDERSCHRAUBE ISO 476	40 42 109	41	4	9 000 510	90 00 510 6	WINKELGETRIEBE
ZYLINDERSCHRAUBE ISO 476	40 42 109	41	4	9 000 521	90 00 521 4	WINKELGETRIEBE
ZYLINDERSCHRAUBE ISO 476	46 00 091	27	2	2 671 004	96 46 305 08	OELBEHAELTER VORM.
ZYLINDERSCHRAUBE ISO 476	46 00 091	305	20	3 978 011	96 69 774 08	ZUSATZHYDRAULIK SB-KOPFS
ZYLINDERSCHRAUBE ISO 476	46 00 091	307	40	3 978 022	96 69 722 08	ZUSATZHYDRAULIK ZWISCH
ZYLINDERSCHRAUBE ISO 476	46 00 091	307	40	3 978 024	96 69 721 08	ZUSATZHYDRAULIK ZWISCH
ZYLINDERSCHRAUBE ISO 476	46 00 091	38	3	X1022811	10 22 811 2	HEIZKLIMAGERAET
ZYLINDERSCHRAUBE ISO 476	40 42 111	55	4	2 520 034	96 45 984 08	INNENVERKLEIDUNG
ZYLINDERSCHRAUBE ISO 476	40 42 052 08	307	2	2 391 001	96 69 507 08	DIESELMOTOR VORM.
ZYLINDERSCHRAUBE ISO 476	40 42 053 08	305	12	2 391 001	96 69 507 08	DIESELMOTOR VORM.
ZYLINDERSCHRAUBE ISO 47	49 00 953	5	4	X1021769	10 21 769 5	SENKBREMSVENTIL
ZYLINDERSCHRAUBE ISO 47	46 00 236	301	4	2 650	91 76 853 08	HARNSTOFFTANK
ZYLINDERSCHRAUBE ISO 476	46 00 051	38	6	2 502	91 72 033 08	STEUERSTAND
ZYLINDERSCHRAUBE ISO 476	46 00 051	17	4	2 657	91 61 109 08	MONTAGEEINRICHTUNG RA
ZYLINDERSCHRAUBE ISO 476	46 00 079	9	4	2 670	91 71 399 08	KRAFTSTOFFBEHAELTER KPL
ZYLINDERSCHRAUBE ISO 476	46 00 079	63	8	X1035659	10 35 659 9	VERTEILERGETRIEBE

Bezeichnung	Artikel	Pos.	Menge	Seite	Baugruppe	Bezeichnung
ZYLINDERSCHRAUBE ISO 47	49 01 217	4	4	X1021769	10 21 769 5	SENKBREMSVENTIL
ZYLINDERSCHRAUBE ISO 476	10 00 720 5	73	24	2 520	91 72 029 08	KABINE VERGLAST
ZYLINDERSCHRAUBE ISO 47	24 01 920 02	11	4	X1042440	10 42 440 2	STEUERBLOCK
ZYLINDERSCHRAUBE ISO 476	40 01 620	45	8	3 713	91 75 366 08	D-ANLENKSTUECK
ZYLINDERSCHRAUBE ISO 476	40 42 044 05	300	1	2 650	91 76 853 08	HARNSTOFFTANK
ZYLINDERSCHRAUBE ISO 476	40 42 044 05	18	6	5 402 705	54 02 705 14	ANTRIEB KPL
ZYLINDERSCHRAUBE ISO 476	40 42 044 05	50	5	X1047219	10 47 219 6	REGLER
ZYLINDERSCHRAUBE ISO 476	40 01 610	4	1	2 790	91 60 975 08	SPIEGELANBAU KRANFUEHR
ZYLINDERSCHRAUBE ISO 476	40 01 610	302	1	X1134739	11 34 739 9	FLANSCHLAGER
ZYLINDERSCHRAUBE ISO 476	24 00 508 02	20	4	X1042471	10 42 471 6	KUGELHAHNKOMBINATION
ZYLINDERSCHRAUBE ISO 476	46 00 179	16	1	X1041267	10 41 267 8	ENDPLATTE
ZYLINDERSCHRAUBE ISO 476	10 41 302 8	10	1	5 718 420	57 18 420 08	FLANSCH
ZYLINDERSCHRAUBE ISO 476	10 41 302 8	10	1	5 719 164	57 19 164 08	FLANSCH
ZYLINDERSCHRAUBE ISO 476	49 00 323	17	6	5 402 705	54 02 705 14	ANTRIEB KPL
ZYLINDERSCHRAUBE M12X50	10 44 291 2	3	3	9 739 836	97 39 836	ZWISCHENRAD
ZYLINDERSCHRAUBE M12X60	11 11 030 6	12	1	9 739 856	97 39 856	KIPPHEBELWERK KPL.
ZYLINDERSCHRAUBE M16X1,	11 11 030 4	8	1	9 739 794	97 39 794	KURBELWELLE
ZYLINDERSCHRAUBE M16X55	10 80 163 6	23	12	X1080159	10 80 159 1	SEILTROMMEL
ZYLINDERSCHRAUBE M8X25 1	10 22 272 5	6	6	9 739 834	97 39 834	ANBAUTEILE
ZYLINDERSCHRAUBE M8X30	11 11 030 5	7	6	9 739 802	97 39 802	ANBAUTEILE
ZYLINDERSTIFT 16h8X24 St 50-	10 01 177 8	4	2	9 739 785	97 39 785	KURBELGEHAEUSE
ZYLINDERSTIFT 4H11X10 ST50	11 12 354 1	5	14	X1112331	11 12 331 3	ZYLINDERKOPF
ZYLINDERSTIFT 6m6X20 St 50-	11 11 033 2	2	1	9 739 801	97 39 801	NOCKENWELLE
ZYLINDERSTIFT 8h8X18 St 50-	11 11 033 3	2	1	9 739 834	97 39 834	ANBAUTEILE
ZYLINDERSTIFT 8m6X18	11 11 033 5	5	4	9 739 785	97 39 785	KURBELGEHAEUSE
ZYLINDERSTIFT DIN 6325 4m6	46 01 499	20	1	X1065300	10 65 300 9	STEUERTEIL
ZYLINDERSTIFT DIN 7 6M6X16	51 45 349 08	20	2	X1042440	10 42 440 2	STEUERBLOCK
ZYLINDERSTIFT DIN 7 6M6X32	43 06 047 08	7	1	2 522 011	96 80 809 08	SCHLIESSANLAGE
ZYLINDERSTIFT DIN EN ISO 2	57 01 132 08	5	1	5 102 306	51 02 306 08	HYDROMOTOR

Description	Item	Pos.	Quantity	Page	Assembly	Description
A COLUMN CLADDING LEFT	97 69 656 08	1	1	2 520 034	96 45 984 08	INTERNAL LINING
A COLUMN CLADDING RIGHT	97 69 657 08	2	1	2 520 034	96 45 984 08	INTERNAL LINING
ABSORBER	10 65 048 8	66	1	X1111334	11 11 334 3	OPERATOR SEAT
ACCESS LADDER PRE-ASS.	96 54 406 08	52	1	2 631	91 73 333 08	SLEWING PLATFORM CATWAL
ACOUST. WARN. DISPLACEM.	91 72 336 08	356	1		LR 1600-2-0	LIEBHERR CRAW.CRANE LR 1
ACOUST.WARN. SLEWING G	91 72 337 08	358	1		LR 1600-2-0	LIEBHERR CRAW.CRANE LR 1
ACTUATING UNIT	57 17 267 08	95	1	X1108091	11 08 091 2	DRIVE
ACTUATING UNIT	57 17 267 08	95	2	X1110002	11 10 024 8	DRIVE
ACTUATING UNIT	57 17 267 08	95	1	X1111402	11 11 402 6	DRIVE
ACTUATION SPIKE GD-ZN SW	70 42 534 08	18	4	2 260 006	96 58 435 08	BATTERY BOX, PRE-ASSEMB
ACTUATION SPIKE GD-ZN SW	70 42 534 08	111	4	2 859 005	96 70 695 08	FLAP PRE-ASS.
ACTUATION SPIKE GD-ZN SW	70 42 534 08	11	4	2 859 007	96 70 603 08	COVER COMPL.
ACTUATION SPIKE GD-ZN SW	70 42 534 08	11	4	2 859 026	96 70 604 08	COVER COMPL.
ACTUATION SPIKE GD-ZN SW	70 42 534 08	5	4	2 859 029	96 46 779 08	COVER COMPL.
ACTUATION SPIKE GD-ZN SW	70 42 534 08	11	4	2 859 029	96 70 609 08	COVER COMPL.
ACTUATION SPIKE GD-ZN SW	70 42 534 08	2	6	2 932 168	96 48 167 08	COVER COMPL.
ACTUATOR WELDED	92 90 527 08	3	1	1 130 032	91 68 958 08	ROTARY FEED THROUGH
ADAPTER	10 29 724 4	8	1	X1048802	10 48 802 4	AIR FILTER
ADAPTER	10 29 724 4	7	1	X1049189	10 49 189 9	AIR FILTER
ADAPTER 18-POL SPF	66 00 245 08	24	1	2 932 082	96 93 013 08	ASSEMBLY PARTS MOUNTIN
ADAPTER BOARD CF-PCMCIA	10 46 740 3	5	1	2 533 050	96 48 359 08	EL.EQUIPMENT CABIN
ADAPTER DATA LOGGER	91 68 736 08	405	1		LR 1600-2-0	LIEBHERR CRAW.CRANE LR 1
ADAPTER KUNSSTOFF	10 03 697 4	11	1	2 520 032	96 45 980 08	WINDSHIELD WASHER INSTAL
ADAPTER RAL 9005,M,GT SPF	96 51 859 08	(30)	1	2 925 026	91 55 259 08	ERG. CAMERA CONTROL
ADAPTER RAL 9005,M,GT SPF	96 51 859 08	30	1	2 925 405	96 48 397 08	EQUIPMENT CAMERA CAB
ADAPTER RI 3/4-1 A3C	47 55 020 08	807	2	2 970 000	96 67 119 08	HYDRAULICS UPPER CARRI
ADAPTER RI1-EDX11/4 A3P	47 55 035 08	693	2	2 970 000	96 67 119 08	HYDRAULICS UPPER CARRI
ADAPTER RI11/4-EDX1 A3P	47 55 018 08	710	2	2 970 000	96 67 119 08	HYDRAULICS UPPER CARRI
ADAPTER RI11/4-EDX3/4 A3P	47 55 014 08	701	2	2 970 000	96 67 119 08	HYDRAULICS UPPER CARRI
ADAPTOR REMACHING 42-LX3	97 90 338 08	155	1	2 970 000	96 67 119 08	HYDRAULICS UPPER CARRI
ADD HEATING SUPERSTRUC	91 71 506 08	134	1		LR 1600-2-0	LIEBHERR CRAW.CRANE LR 1
ADD-ON HOUSING HAN 10 B R	69 31 498 14	40	1	2 932 160	96 90 849 08	SWITCH CABINET
ADD-ON HOUSING HAN 16B	60 56 171 08	28	2	2 920 369	96 54 235 08	TERMINAL BOX CPL.
ADD-ON HOUSING HAN 16B	60 56 171 08	39	3	2 932 160	96 90 849 08	SWITCH CABINET
ADD-ON HOUSING HAN 24B	60 56 172 08	32	1	2 920 369	96 54 235 08	TERMINAL BOX CPL.
ADD-ON HOUSING HAN 24B	60 56 172 08	20	6	2 920 448	96 76 055 08	TERMINAL BOX CPL.
ADD-ON HOUSING HAN 24B	60 56 172 08	38	8	2 932 160	96 90 849 08	SWITCH CABINET
ADD-ON HOUSING HAN 6B	60 56 137 01	41	2	2 932 160	96 90 849 08	SWITCH CABINET
ADD-ON HOUSING HAN EMV A	10 47 566 6	28	1	2 932 160	96 90 849 08	SWITCH CABINET
ADD-ON KIT	11 11 058 9	6	1	9 739 883	97 39 883	AIR COMPRESSOR
ADD-ON PARTS	97 39 802	43	1	X1100933	11 00 933 6	DIESEL ENGINE
ADD-ON PARTS	97 39 807	55	1	X1100933	11 00 933 6	DIESEL ENGINE
ADD-ON PARTS	97 39 833	110	1	X1100933	11 00 933 6	DIESEL ENGINE
ADD-ON PARTS	97 39 834	111	1	X1100933	11 00 933 6	DIESEL ENGINE
ADD-ON PARTS	97 39 837	120	1	X1100933	11 00 933 6	DIESEL ENGINE
ADD-ON PARTS	97 39 843	260	1	X1100933	11 00 933 6	DIESEL ENGINE
ADD-ON PARTS	97 39 846	263	1	X1100933	11 00 933 6	DIESEL ENGINE
ADD-ON PARTS	97 39 884	544	1	X1100933	11 00 933 6	DIESEL ENGINE
ADD-ON PARTS EXTERNAL F	96 48 377 08	2	1	2 780 908	91 52 958 08	EXTERNAL FEED
ADD-ON PARTS LADEGERAET	96 48 379 08	4	1	2 835	91 52 807 08	BATTERY CHARGER
ADD.HYDR.S_RETAINING RAM	91 63 415 08	184	1		LR 1600-2-0	LIEBHERR CRAW.CRANE LR 1
ADD.HYDR.S_RETAINING RAM	96 69 083 08	4	1	2 978 200	91 63 415 08	ADD.HYDR.S_RETAINING RAM
ADD.HYDR.UNIT SUPPORT C	91 69 470 08	2	1	1 630	91 69 469 08	HYDRAULIC SUPPORT
ADD.HYDR.UNIT SUPPORT C	96 69 551 08	4	1	1 975 000	91 69 470 08	ADD.HYDR.UNIT SUPPORT CY
ADDITIONAL HYDR.SLEWING	91 68 467 08	173	1		LR 1600-2-0	LIEBHERR CRAW.CRANE LR 1
ADDITIONAL HYDR.SLEWING	96 70 221 08	4	1	2 977	91 68 467 08	ADDITIONAL HYDR.SLEWING
ADDITIONAL HYDRAULICS 3 D	91 68 447 08	118	1		LR 1600-2-0	LIEBHERR CRAW.CRANE LR 1
ADDITIONAL HYDRAULICS INT	91 69 757 08	600	1	3 716	91 69 507 08	D INTERMEDIATE SECTION
ADDITIONAL HYDRAULICS INT	96 69 721 08	4	1	3 978 023	91 69 757 08	ADDITIONAL HYDRAULICS IN
ADDITIONAL HYDRAULICS IN	91 69 758 08	600	1	3 715	91 69 506 08	D INTERMEDIATE SECTION

Description	Item	Pos.	Quantity	Page	Assembly	Description
ADDITIONAL HYDRAULICS IN	96 69 722 08	4	1	3 978 021	91 69 758 08	ADDITIONAL HYDRAULICS IN
ADDITIONAL HYDRAULICS P	91 68 474 08	176	1		LR 1600-2-0	LIEBHERR CRAW.CRANE LR 1
ADDITIONAL HYDRAULICS P	96 70 210 08	4	1	2 976 700	91 68 474 08	ADDITIONAL HYDRAULICS P
ADDITIONAL HYDRAULICS WI	91 68 445 08	108	1		LR 1600-2-0	LIEBHERR CRAW.CRANE LR 1
ADDITIONAL HYDRAULICS WI	96 67 649 08	4	1	2 975 095	91 68 445 08	ADDITIONAL HYDRAULICS WI
ADDITIONAL HYDRAULICS WI	91 68 444 08	106	1		LR 1600-2-0	LIEBHERR CRAW.CRANE LR 1
ADDITIONAL HYDRAULICS WI	96 67 784 08	4	1	2 975 700	91 68 444 08	ADDITIONAL HYDRAULICS WI
ADDITIONAL HYDRAULICS WI	91 63 423 08	225	1		LR 1600-2-0	LIEBHERR CRAW.CRANE LR 1
ADDITIONAL HYDRAULICS WI	96 67 814 08	4	1	2 975 100	91 63 423 08	ADDITIONAL HYDRAULICS WI
ADDITIONAL WEIGHT 1TO SP	91 55 527 08	317	7		LR 1600-2-0	LIEBHERR CRAW.CRANE LR 1
ADDL.HYDR.F.PIN PULLING D	96 88 958 08	500	1	3 790 006	96 89 294 08	PIN PULLING CYLINDER CPL.
ADDL.HYDR.F.PIN PULLING D	96 88 958 08	500	1	3 790 007	96 89 295 08	PIN PULLING CYLINDER CPL.
ADDL.HYDR.F.PIN PULLING DE	91 69 902 08	400	1	2 125	91 69 505 08	PIN F. S AND D PIVOT SECTIO
ADDL.HYDR.F.PIN PULLING DE	96 69 966 08	4	1	2 970 800	91 69 902 08	ADDL.HYDR.F.PIN PULLING DE
ADDL.HYDRAULIC SB-HEAD PI	91 69 792 08	400	1	3 714	91 63 428 08	D HEAD SECTION
ADDL.HYDRAULIC SB-HEAD PI	96 69 774 08	4	1	3 978 005	91 69 792 08	ADDL.HYDRAULIC SB-HEAD PI
ADDNL. HYDR. F. ERECTING	91 68 449 08	120	1		LR 1600-2-0	LIEBHERR CRAW.CRANE LR 1
ADDNL. HYDR. F. ERECTING	96 68 924 08	4	1	2 975 039	91 68 449 08	ADDNL. HYDR. F. ERECTING W
ADDNL.HEATING, PRE-ASSEM	96 72 762 08	1	1	2 541	91 71 506 08	ADD HEATING SUPERSTRUCT
ADDNL.HYDR.2ND SLEWING G	96 69 452 08	4	1	2 976	91 68 447 08	ADDITIONAL HYDRAULICS
ADDNL.HYDR.ERECTION DEV	91 68 452 08	142	1		LR 1600-2-0	LIEBHERR CRAW.CRANE LR 1
ADDNL.HYDR.ERECTION DEV	96 68 931 08	4	1	2 978 000	91 68 452 08	ADDNL.HYDR.ERECTION DEV
ADDNL.HYDR.RETAINING DEV	91 68 473 08	175	1		LR 1600-2-0	LIEBHERR CRAW.CRANE LR 1
ADDNL.HYDR.RETAINING DEV	96 69 155 08	4	1	2 978 100	91 68 473 08	ADDNL.HYDR.RETAINING DEV
ADHESIVE 50ML	81 12 017 08	7	1	9 739 785	97 39 785	CRANKCASE
ADHESIVE CLEANER 250ML	81 12 051 08	50	1	2 522	91 74 320 08	SLIDING DOOR CPL.
ADHESIVE INSULATING STRIP	80 21 020 08	210	12.6	2 859	91 69 351 08	SOUND DAMPING
ADHESIVE INSULATING STRIP	80 21 020 08	51	4	2 859 007	96 70 603 08	COVER COMPL.
ADHESIVE INSULATING STRIP	80 21 020 08	51	5	2 859 026	96 70 604 08	COVER COMPL.
ADHESIVE INSULATING STRIP	80 21 020 08	10	4.3	2 859 029	96 46 779 08	COVER COMPL.
ADHESIVE INSULATING STRIP	80 21 020 08	51	4.88	2 859 029	96 70 609 08	COVER COMPL.
ADHESIVE Kartoon 20stück	81 12 033 08	51	1	2 522	91 74 320 08	SLIDING DOOR CPL.
ADHESIVE LABELS	60 21 710 08	47	90	2 932 001	96 81 042 08	RELAY CONTROL SYSTEM
ADJUSTING BUSHING	70 22 128	4	1	X1065300	10 65 300 9	CONTROL ELEMENT
ADJUSTING SCREW M10X1	10 01 222 1	6	6	9 739 856	97 39 856	ROCKER ARMS DEVICE CPL.
ADJUSTING SCREW M10X1X4	11 10 033 9	4	1	9 739 856	97 39 856	ROCKER ARMS DEVICE CPL.
ADJUSTING SCREW M14X1X3	10 01 222 0	2	6	9 739 800	97 39 800	COUNTER BRACKET
ADJUSTMENT	10 32 692 5	2	1	X1035924	10 35 924 6	VARIABLE PUMP
ADJUSTMENT	10 33 104 8	2	1	X1035924	10 35 924 1	VARIABLE PUMP
ADJUSTMENT	10 33 104 8	2	1	X1035924	10 35 924 2	VARIABLE PUMP
ADJUSTMENT	10 33 104 8	2	1	X1035924	10 35 924 5	VARIABLE PUMP
ADJUSTMENT	10 33 104 8	2	1	X1035925	10 35 925 0	VARIABLE PUMP
ADJUSTMENT	10 35 465 8	2	1	X1042876	10 42 876 7	VARIABLE DISPLACEMENT MO
ADJUSTMENT	10 47 033 2	2	1	5 102 408	51 02 408 08	VARIABLE DISPLACEMENT MO
ADJUSTMENT	10 47 137 1	2	1	X1035924	10 35 924 3	VARIABLE PUMP
ADJUSTMENT	10 47 137 1	2	1	X1035924	10 35 924 4	VARIABLE PUMP
ADJUSTMENT	10 47 220 0	5	1	X1035924	10 35 924 7	VARIABLE PUMP
ADJUSTMENT	10 47 220 8	4	1	X1035924	10 35 924 8	VARIABLE PUMP
ADJUSTMENT	10 65 039 3	26	1	X1111334	11 11 334 3	OPERATOR SEAT
ADJUSTMENT	10 65 068 6	2	1	X1035924	10 35 924 9	VARIABLE PUMP
ADJUSTMENT	10 65 300 6	2	1	X1042876	10 42 876 8	VARIABLE DISPLACEMENT MO
ADJUSTMENT	10 67 839 7	2	1	X1042876	10 42 876 6	VARIABLE DISPLACEMENT MO
ADJUSTMENT	10 67 840 7	2	1	X1035482	10 35 482 8	VARIABLE DISPLACEMENT MO
AERATION FILTER	10 81 347 6	713	1	X1169042	11 69 042 5	HYDRAULIC TANK
AERATION FILTER	51 06 673 08	3	1	2 671 004	96 46 305 08	OIL TANK PRE-ASS.
AERATOR	11 17 099 1	3	1	X1106606	11 06 606 1	RADIATOR UNIT
AGITATOR PADDLE	10 01 471 2	19	1	X1032716	10 32 716 7	ELECTRIC PUMP
AIR COMPRESSOR	10 65 049 0	85	1	X1111334	11 11 334 3	OPERATOR SEAT
AIR COMPRESSOR	11 11 057 8	1	1	9 739 883	97 39 883	AIR COMPRESSOR
AIR COMPRESSOR	97 39 883	543	1	X1100933	11 00 933 6	DIESEL ENGINE

Description	Item	Pos.	Quantity	Page	Assembly	Description
AIR COND. COMPRESSOR A	11 06 638 1	1	1	2 831	91 73 139 08	AIR COND. UNIT SUPERSTRU
AIR COND. UNIT SUPERSTRU	91 73 139 08	320	1		LR 1600-2-0	LIEBHERR CRAW.CRANE LR 1
AIR CONDITIONING COMPRES	11 08 029 3	1	1	9 739 852	97 39 852	REFRIGERANT COMPRESSOR
AIR CONDITIONING COMPRES	11 08 029 3	1	1	X1106638	11 06 638 1	AIR COND. COMPRESSOR A
AIR CONDITIONING UNIT	10 22 811 2	1	1	2 832	91 72 008 08	CLIMA-HEATING INSTALLATIO
AIR DRYER	50 26 573 08	52	1	2 990 000	96 70 680 08	PIPEWORK AIR INSTALLATIO
AIR DUCT PP SPF	97 71 765 08	16	2	2 520	91 72 029 08	CABIN, GLAZED
AIR ELBOW	11 11 048 3	1	1	9 739 872	97 39 872	AIR ELBOW
AIR ELBOW	97 39 871	82	1	X1100933	11 00 933 6	DIESEL ENGINE
AIR ELBOW	97 39 872	83	1	X1100933	11 00 933 6	DIESEL ENGINE
AIR FILTER	10 49 189 9	101	1	2 393 003	96 69 938 08	AIR FILTER UNIT
AIR FILTER NLG12-18M³/MIN	10 48 802 4	100	1	2 393 003	96 69 938 08	AIR FILTER UNIT
AIR FILTER UNIT	96 69 938 08	1	1	2 393	91 69 337 08	AIR FILTER UNIT CPL.
AIR FILTER UNIT CPL.	91 69 337 08	125	1		LR 1600-2-0	LIEBHERR CRAW.CRANE LR 1
AIR GUIDE L PP SPF	97 69 550 08	12	1	2 520	91 72 029 08	CABIN, GLAZED
AIR GUIDE L PP SPF	97 69 672 08	14	1	2 520	91 72 029 08	CABIN, GLAZED
AIR GUIDE R PP SPF	97 69 551 08	13	1	2 520	91 72 029 08	CABIN, GLAZED
AIR GUIDE R PP SPF	97 69 673 08	15	1	2 520	91 72 029 08	CABIN, GLAZED
AIR INTAKE BOX WELDED SP	96 69 941 08	4	1	2 393 003	96 69 938 08	AIR FILTER UNIT
AIR SUCTION PIPE STAHL SP	96 69 939 08	1	1	2 393 003	96 69 938 08	AIR FILTER UNIT
AIR SUCTION PIPE STAHL SP	96 69 940 08	2	1	2 393 003	96 69 938 08	AIR FILTER UNIT
AIR SUCTION PIPE STAHL SP	97 01 406 8	3	1	2 393 003	96 69 938 08	AIR FILTER UNIT
AIR TANK 39,8L 10BAR ST RAL	50 26 558 08	162	1	2 990 000	96 70 680 08	PIPEWORK AIR INSTALLATIO
AIR TANK DIN 74281 20L 15,5	50 26 577 08	155	1	3 978 011	96 69 774 08	ADDL.HYDRAULIC SB-HEAD PI
AIR TANK DIN 74281 4,5L 15,5	50 29 871 08	160	1	2 990 000	96 70 680 08	PIPEWORK AIR INSTALLATIO
AIR-CRAFT & WIND WARNING	91 69 146 08	362	1		LR 1600-2-0	LIEBHERR CRAW.CRANE LR 1
ALLAN KEY DIN 911	79 00 236 08	8	1	1 750	91 52 395 08	TOOL
ANGLE 1.5X151X54 DC01 FE//	97 86 272 08	118	2	2 932 082	96 93 013 08	ASSEMBLY PARTS MOUNTIN
ANGLE 3X40X112 DC01 FE//ZN	97 80 496 08	20	1	2 932 160	96 90 849 08	SWITCH CABINET
ANGLE 3X85X30 DC01 FE//ZN	97 78 351 08	35	1	2 260	91 74 253 08	BATTERY STORAGE
ANGLE 3X95X40 DC01 FE//ZN	94 73 392 08	77	2	2 391 001	96 69 507 08	DIESEL ENGINE, PRE-ASSEMB
ANGLE 4X20X57 S315MC	95 05 969 08	76	1	2 810	91 72 335 08	CRANE DRIVER'S CABIN CPL.
ANGLE 5X200X70 S355MC	97 02 123 8	35	2	3 211	91 75 365 08	S PIVOT SECTION
ANGLE 5X200X70 S355MC	97 02 123 8	72	2	3 713	91 75 366 08	D PIVOT SECTION
ANGLE JOINT DIN 71802 CS 16	72 50 069 08	16	2	2 391 040	96 75 829 08	CLUTCH ACTUATOR
ANGLE SCREW DRIVER GR.3	81 00 354 08	46	1	1 750	91 52 395 08	TOOL
ANGLE TRANSMITTER 360° L	10 80 205 7	20	1	2 930 000	96 72 029 08	SENSOR ASSEMBLY
ANGLE TRANSMITTER 360° L	10 80 205 7	(151)	1	3 930 138	96 67 633 08	ELECTRIC FOR S-PIVOT SECT
ANGLE TRANSMITTER 360° L	10 80 205 7	2	1	3 930 483	96 72 329 08	SENSOR ASSEMBLY HEAD PI
ANGULAR GEAR	90 00 510 6	4	1	1 401	91 58 478 08	CRAWLER TRACK CARRIER, L
ANGULAR GEAR	90 00 510 6	82	1	1 411	91 69 968 08	CRAWLER TRACK CARRIER,
ANGULAR GEAR	90 00 521 4	82	1	1 401	91 58 478 08	CRAWLER TRACK CARRIER, L
ANGULAR GEAR	90 00 521 4	4	1	1 411	91 69 968 08	CRAWLER TRACK CARRIER,
ANTENNA	11 11 497 7	11	1	2 533 003	96 73 437 08	ELECTRIC ADD-ON PARTS CA
ANTENNA CABLE 1-4,850M	11 11 497 1	25	1	2 533 003	96 73 437 08	ELECTRIC ADD-ON PARTS CA
ANTENNA CABLE 1-5M	11 11 497 5	26	1	2 533 003	96 73 437 08	ELECTRIC ADD-ON PARTS CA
ANTI-SLIP SURFACE 1.6X150	97 08 797 08	28	1	2 671 004	96 46 305 08	OIL TANK PRE-ASS.
ANTI-SLIP SURFACE 1.6X150X	97 04 343 7	9	1	3 211 010	96 60 932 08	SIGNS
ANTI-SLIP SURFACE 1.6X150X	97 28 594 08	29	2	2 671 004	96 46 305 08	OIL TANK PRE-ASS.
ANTI-SLIP SURFACE 1.6X150X	97 28 594 08	17	2	2 730	91 61 966 08	BASE PLATE SLEWING PLATF
ANTI-SLIP SURFACE 1.6X150X	97 28 594 08	8	2	3 211 010	96 60 932 08	SIGNS
ANTI-SLIP SURFACE 1.6X150X	97 28 594 08	9	1	3 220 600	96 60 906 08	SIGNS
ANTI-SLIP SURFACE 1.6X150X	97 28 594 08	9	1	3 225 300	96 62 281 08	SIGNS
ANTI-SLIP SURFACE 1.6X150X	97 28 594 08	8	2	3 714 026	96 62 739 08	SIGNS
ANTI-SLIP SURFACE 1.6X150X	97 28 594 08	8	2	3 715 009	96 95 383 08	SIGNS
ANTI-SLIP SURFACE 1.6X150X	97 08 794 08	8	1	3 220 600	96 60 906 08	SIGNS
ANTI-SLIP SURFACE 1.6X150X	97 08 794 08	8	1	3 225 300	96 62 281 08	SIGNS
ANTI-SLIP SURFACE 1.6X150X	97 08 794 08	5	2	3 745 107	96 89 046 08	SIGNS
ANTI-SLIP SURFACE 255X110 3	97 34 244 08	9	1	3 714 026	96 62 739 08	SIGNS
ANTI-SLIP SURFACE 255X110 3	97 34 244 08	6	8	3 745 107	96 89 046 08	SIGNS

Description	Item	Pos.	Quantity	Page	Assembly	Description
APPLIANCE SOCKET	57 07 873 08	50	1	6 909 010	69 09 010 08	COLLECTING RING
APPLIANCE SOCKET 19-POL	69 18 092 08	(151)	1	2 920 369	96 54 235 08	TERMINAL BOX CPL.
APPLIANCE SOCKET 3-POL	60 50 079 08	503	1	2 920 454	96 73 321 08	WIRING HARNESS
APPLIANCE SOCKET 3-POL	60 50 079 08	503	1	2 920 462	96 73 318 08	WIRING HARNESS
APPLIANCE SOCKET CA 3102E	69 24 045 08	2	1	2 920 596	96 64 597 08	DUMMY PLUG
APPLIANCE SOCKET DIN 4365	60 52 106 08	504	1	2 920 454	96 73 321 08	WIRING HARNESS
APPLIANCE SOCKET DIN 4365	60 52 106 08	504	1	2 920 462	96 73 318 08	WIRING HARNESS
ARM	11 00 235 2	5	1	6 160 249	61 60 249 08	CABLE DRUM
ARM REST 310ERGO	77 41 197 08	1	1	2 502 007	96 22 822 08	ARM REST LEFT
ARM REST 310ERGO	77 41 198 08	1	1	2 502 008	96 22 823 08	ARM REST RIGHT
ARM REST LEFT	11 65 965 3	80	1	X1111334	11 11 334 3	OPERATOR SEAT
ARM REST LEFT	96 22 822 08	5	1	2 502	91 72 033 08	CONTROL STAND
ARM REST RIGHT	11 65 965 2	81	1	X1111334	11 11 334 3	OPERATOR SEAT
ARM REST RIGHT	96 22 823 08	6	1	2 502	91 72 033 08	CONTROL STAND
ARM REST SUPPORT	97 16 366 08	2	1	2 502 007	96 22 822 08	ARM REST LEFT
ARM REST SUPPORT	97 16 366 08	2	1	2 502 008	96 22 823 08	ARM REST RIGHT
ARTICULATED HOOK WRENC	88 51 828 08	40	1	1 750	91 52 395 08	TOOL
ASH TRAY KUNSTSTOFF	10 29 199 7	33	1	2 520 034	96 45 984 08	INTERNAL LINING
ASSEMBLY FRAME 56TE	91 23 538 08	1	1	2 932 122	96 90 850 08	LICCON ASSEMBLY UNIT
ASSEMBLY PARTS MOUNTIN	96 93 013 08	3	1	2 932	91 78 422 08	SWITCHBOX MOUNTING PART
ASSEMBLY SET	11 06 792 1	100	1	X1100700	11 00 700 3	OIL AIR COOLER
ATTACHABLE SLEEVE HOUSIN	60 22 097 08	503	2	2 533 096	96 74 683 08	WIRING HARNESS
ATTACHABLE SLEEVE HOUSIN	60 22 097 08	(152)	1	2 932 001	96 81 042 08	RELAY CONTROL SYSTEM
ATTACHABLE SLEEVE HOUSIN	60 23 197 08	504	1	2 533 096	96 74 683 08	WIRING HARNESS
ATTACHABLE SLEEVE HOUSIN	60 23 198 08	505	1	2 533 096	96 74 683 08	WIRING HARNESS
AUX.HYDR.CR.TRACK CARR.2	91 69 916 08	3	1	1 400	91 69 075 08	CRAWLER TRACK CARRIER LE
AUX.HYDR.CR.TRACK CARR.2	96 67 665 08	4	1	1 972 250	91 69 916 08	AUX.HYDR.CR.TRACK CARR.2
AUX.HYDR.CR.TRACK CARR.2	91 69 919 08	3	1	1 410 300	91 69 077 08	CRAWLER CARRIER RIGHT CP
AUX.HYDR.CR.TRACK CARR.2	96 67 664 08	4	1	1 972 251	91 69 919 08	AUX.HYDR.CR.TRACK CARR.2
AUX.HYDR.CR.TRACK CARR.4	91 69 918 08	4	1	1 400	91 69 075 08	CRAWLER TRACK CARRIER LE
AUX.HYDR.CR.TRACK CARR.4	96 67 667 08	4	1	1 972 300	91 69 918 08	AUX.HYDR.CR.TRACK CARR.4
AUX.HYDR.CR.TRACK CARR.4	91 69 920 08	4	1	1 410 300	91 69 077 08	CRAWLER CARRIER RIGHT CP
AUX.HYDR.CR.TRACK CARR.4	96 67 666 08	4	1	1 972 301	91 69 920 08	AUX.HYDR.CR.TRACK CARR.4
AUX.HYDR.CYLINDER SB-BW	91 69 831 08	400	1	3 714 999	96 70 491 08	TRACTION RAM PRE-ASS.
AUX.HYDR.CYLINDER SB-BW	96 69 856 08	4	1	3 975 019	91 69 831 08	AUX.HYDR.CYLINDER SB-BW
AUX.HYDR.GRID WINCH 5 + 6	91 63 414 08	171	1		LR 1600-2-0	LIEBHERR CRAW.CRANE LR 1
AUX.HYDR.GRID WINCH 5 + 6	96 68 161 08	4	1	2 975 100	91 63 414 08	AUX.HYDR.GRID WINCH 5 + 6
AUX.HYDR.PIN EXTRACTION D	96 88 966 08	500	1	3 790 000	91 77 906 08	BOLT EXTRACTION ATTACHM
AUX.HYDRAULIC WINCH 6	91 63 422 08	221	1		LR 1600-2-0	LIEBHERR CRAW.CRANE LR 1
AUX.HYDRAULIC WINCH 6	96 68 091 08	4	1	2 975 400	91 63 422 08	AUX.HYDRAULIC WINCH 6
AUXILIARY ROPE 5X0.75M	97 06 965 08	27	2	3 215 005	91 52 846 08	ROLLER SET
AUXILIARY ROPE 5X0.75M	97 06 965 08	27	2	3 215 006	91 52 847 08	ROLLER SET
AUXILIARY SWITCH BLOCK 1O	60 66 614 08	10	1	2 920 638	96 51 138 08	CONTROL DESK
AUXILIARY SWITCH BLOCK 1S	60 66 532 08	9	4	2 920 638	96 51 138 08	CONTROL DESK
AXIAL FACE SEAL	10 34 287 6	2	1	9 739 814	97 39 814	WATER PUMP
AXLE 140.0X180 35NICRMOV12	97 71 198 08	4	1	3 211 003	96 46 986 08	ROD CPL.
AXLE 150.0X2123 35NICRMOV	97 75 240 08	6	1	3 214	91 63 420 08	SW HEAD SECTION
AXLE 150.0X445 35NICRMOV12	97 68 035 08	19	17	1 401	91 58 478 08	CRAWLER TRACK CARRIER, L
AXLE 150.0X445 35NICRMOV12	97 68 035 08	19	17	1 411	91 69 968 08	CRAWLER TRACK CARRIER,
AXLE 16.0X76 S355J2C+C FE//	97 79 659 08	3	1	2 550 008	96 47 628 08	RETAINER CPL.
AXLE 16.0X76 S355J2C+C FE//	97 79 659 08	3	1	2 550 009	96 47 645 08	RETAINER CPL.
AXLE 219,1X40X245 S770QL1	95 66 984 08	3	1	3 225 100	96 48 582 08	BEARING CPL
AXLE 219.1X1100 S770QL1 SP	97 74 962 08	3	1	3 215 005	91 52 846 08	ROLLER SET
AXLE 219.1X1272 S770QL1 SP	97 74 817 08	3	1	3 215 006	91 52 847 08	ROLLER SET
AXLE 219.1X140 S770QL1 SPF	97 76 746 08	3	1	3 714 021	96 49 271 08	ROLLER SEATING COMPL.
AXLE 219.1X1612 S770QL1	97 69 807 08	3	1	2 652	91 61 110 08	ROLLER BEARING
AXLE 219.1X245 S770QL1	97 19 034 08	4	1	3 713	91 75 366 08	D PIVOT SECTION
AXLE 219.1X487 S770QL1 SPF	97 76 908 08	32	1	3 714	91 63 428 08	D HEAD SECTION
AXLE 219.1X842 S770QL1 SPF	97 74 913 08	3	1	3 711	91 68 435 08	BOOM NOSE
AXLE 220.0X2231 35NICRMOV	97 67 972 08	2	1	2 550 001	96 85 596 08	SA FRAME PRE-ASS.

Description	Item	Pos.	Quantity	Page	Assembly	Description
AXLE 220.0X665 35NICRMOV12	97 75 885 08	3	1	3 714 008	96 49 266 08	LUFFING PULLEY BLOCK COM
AXLE 220.0X745 35NICRMOV12	97 76 225 08	4	1	3 714 009	96 49 267 08	LUFFING PULLEY BLOCK COM
AXLE 260.0X2407 35NICRMOV	97 76 838 08	12	1	3 714	91 63 428 08	D HEAD SECTION
AXLE 30.0X200 S355J2C+C FE//	97 93 096 08	141	1	3 713	91 75 366 08	D PIVOT SECTION
AXLE 40.0X1247 S355J2C+C FE	97 74 860 08	11	2	3 215 006	91 52 847 08	ROLLER SET
AXLE 40.0X1446 S355J2C+C FE	97 71 244 08	3	1	3 211 008	96 46 978 08	SAFETY ROLLER CPL.
AXLE 45.0X1392 S355J2+AR FE	97 71 246 08	4	1	3 211 009	96 46 979 08	SAFETY ROLLER CPL.
AXLE 50.0X100 35NICRMOV12	97 80 226 08	7	1	2 550 008	96 47 628 08	RETAINER CPL.
AXLE 50.0X100 35NICRMOV12	97 80 226 08	7	1	2 550 009	96 47 645 08	RETAINER CPL.
AXLE 50x80 S355J2C+C FE//ZN	95 70 574 08	13	1	3 711	91 68 435 08	BOOM NOSE
AXLE 55.0X292 35NICRMOV12	97 48 730 08	18	2	1 401	91 58 478 08	CRAWLER TRACK CARRIER, L
AXLE 55.0X292 35NICRMOV12	97 48 730 08	18	2	1 411	91 69 968 08	CRAWLER TRACK CARRIER,
AXLE HOLDER 10X115X140 S	97 88 099 08	8	2	3 291	91 76 915 08	S OVERRUN PROTECTION
AXLE HOLDER 10X140X40 S35	94 21 646 08	5	2	3 292	91 63 429 08	D OVERRUN PROTECTION
AXLE HOLDER 20X220X150 S	97 76 161 08	11	2	3 214	91 63 420 08	SW HEAD SECTION
AXLE HOLDER 25X290X58 S96	97 00 580 6	23	17	1 401	91 58 478 08	CRAWLER TRACK CARRIER, L
AXLE HOLDER 25X290X58 S96	97 00 580 6	23	17	1 411	91 69 968 08	CRAWLER TRACK CARRIER,
AXLE HOLDER 6X20X80 S235J	94 13 244 08	11	2	3 211	91 75 365 08	S PIVOT SECTION
AXLE HOLDER 6X20X80 S235J	94 13 244 08	13	4	3 350	91 63 410 08	WINCH 3
AXLE HOLDER 6X20X80 S235J	94 13 244 08	17	4	3 370	91 63 409 08	WINCH 6
AXLE HOLDER LN 4/11 6X40X1	99 70 411 01	10	2	3 211 009	96 46 979 08	SAFETY ROLLER CPL.
AXLE RD200X111 S770QL1	94 77 782 08	27	1	3 711	91 68 435 08	BOOM NOSE
AXLE RD30X786 S355J2C+C FE	93 88 891 08	8	3	3 714 009	96 49 267 08	LUFFING PULLEY BLOCK COM
AXLE RD35X360 S355J2C+C FE	95 09 923 08	55	1	3 745	91 68 438 08	SUSPENDED BALLAST
AXLE RD40X1650 S355J2C+C	95 63 347 08	(2)	1	3 350	91 63 410 08	WINCH 3
BACK COVERING	11 17 126 8	2	1	X1111334	11 11 334 3	OPERATOR SEAT
BACK PART	10 49 234 5	1	1	X1111334	11 11 334 3	OPERATOR SEAT
BACK UP RING 109X220	51 10 526 08	15	2	5 104 019	51 04 019 08	REVERSING VALVE
BAG	11 32 072 0	(1)	1	1 793 010	91 69 599 08	PERSONAL PROTECTION EQ
BALL 4G20	10 22 235 4	3	6	9 739 861	97 39 861	VALVE BRIDGE
BALL 4G20	10 22 235 4	3	1	X1001706	10 01 706 2	VALVE BRIDGE PRE-ASS.
BALL DIN 5401 10	10 28 962 6	28	1	X1041101	10 41 101 9	HYDRO CYLINDER
BALL DIN 5401 10	74 70 006 08	32	1	X1041101	10 41 101 5	TILT-BACK SUPPORT
BALL DIN 5401 10	74 70 006 08	300	1	X1041101	10 41 101 8	TILT-BACK SUPPORT
BALL DIN 5401 7	57 08 621 08	5	1	X1041267	10 41 267 8	END PLATE
BALL DIN 5401 8	74 70 004 08	52	1	X1041101	10 41 101 5	TILT-BACK SUPPORT
BALL DIN 5401 8	74 70 004 08	440	1	X1041101	10 41 101 8	TILT-BACK SUPPORT
BALL DIN 5401 8	74 70 004 08	212	1	X1042471	10 42 471 6	BALL VALVE COMBINATION
BALL SOCKET	10 01 186 3	9	1	9 739 186	97 39 186	ENGINE BRAKE CPL.
BALL VALVE BK3-30S A3C SPF	51 10 634 08	184	2	2 970 000	96 67 119 08	HYDRAULICS UPPER CARRI
BALL VALVE BKH3/4" A3C	51 06 923 08	165	1	1 970 101	96 67 647 08	HYDRAULIC EQUIPM.CENTER
BALL VALVE BKH3/8" A3C	51 06 820 08	194	1	2 970 000	96 67 119 08	HYDRAULICS UPPER CARRI
BALL VALVE COMBINATION	10 42 471 6	219	2	2 970 000	96 67 119 08	HYDRAULICS UPPER CARRI
BALL VALVE DN16-18L STAHL	51 06 930 08	17	1	2 670 002	96 72 303 08	FUEL TANK, PRE-ASSEMBLED
BALL VALVE DN8-1/4" MS	51 06 960 08	150	1	2 978 007	96 68 931 08	ADDNL.HYDR.ERECTION DEV
BALL VALVE DN8-1/4" MS	51 06 960 08	160	1	2 978 206	96 69 083 08	ADD.HYDR.S_RETAINING RAM
BALL VALVE DN8-1/4" MS	51 06 960 08	156	1	3 978 011	96 69 774 08	ADDL.HYDRAULIC SB-HEAD PI
BALLAST PALLET WELDED	96 49 614 08	1	1	3 745	91 68 438 08	SUSPENDED BALLAST
BAR LINKAGE CLIP	70 42 797 08	(14)	3	2 522 011	96 80 809 08	CLOSING DEVICE
BAR LINKAGE CLIP	70 42 797 08	9	3	2 522 011	96 80 809 08	CLOSING DEVICE
BASE PART 2OE	60 66 620 08	1	1	2 780 244	91 52 951 08	EMERGENCY CUT-OFF CRAN
BASE PLATE SLEWING PLAT	91 61 966 08	150	1		LR 1600-2-0	LIEBHERR CRAW.CRANE LR 1
BATTERY 12V 70AH	11 11 495 8	901	1	X1164392	11 64 392 0	HYDRAULIC AGGREGATE
BATTERY BOX ST.CONST. SP	96 34 249 08	1	1	2 260 006	96 58 435 08	BATTERY BOX, PRE-ASSEMB
BATTERY BOX, PRE-ASSEMB	96 58 435 08	1	1	2 260	91 74 253 08	BATTERY STORAGE
BATTERY CABLE DIN 72551 95	60 04 918 08	333	2.6	2 920 027	96 64 620 08	WIRING HARNESS
BATTERY CABLE DIN 72551 95	60 04 918 08	(333)	0.9	2 920 815	96 58 903 08	WIRING LIST BATTERY BOX
BATTERY CABLE DIN 72551 95	60 04 918 08	(333)	0.2	2 920 815	96 58 903 08	WIRING LIST BATTERY BOX
BATTERY CABLE DIN 72551 95	60 04 918 08	(333)	0.55	2 920 815	96 58 903 08	WIRING LIST BATTERY BOX
BATTERY CABLE DIN 72551 95	60 04 918 08	(333)	0.55	2 920 815	96 58 903 08	WIRING LIST BATTERY BOX

Description	Item	Pos.	Quantity	Page	Assembly	Description
BATTERY CABLE DIN 72551 95	60 04 918 08	(333)	1.4	2 920 815	96 58 903 08	WIRING LIST BATTERY BOX
BATTERY CABLE DIN 72551 95	60 04 918 08	(333)	0.2	2 920 815	96 58 903 08	WIRING LIST BATTERY BOX
BATTERY CHARGER 230V	91 52 807 08	156	1		LR 1600-2-0	LIEBHERR CRAW.CRANE LR 1
BATTERY STORAGE	91 74 253 08	126	1		LR 1600-2-0	LIEBHERR CRAW.CRANE LR 1
BATTERY TERMINAL CLAMP M	61 32 066 08	19	4	2 920 812	96 58 447 08	ELECTRIC FOR BATTERY BOX
BATTERY TERMINAL CLAMP	61 32 065 08	18	4	2 920 812	96 58 447 08	ELECTRIC FOR BATTERY BOX
BATTERY VG 95282 12V 125A	61 32 029 08	15	4	2 920 812	96 58 447 08	ELECTRIC FOR BATTERY BOX
BEAM RELAY 24V	63 01 022 08	52	1	2 932 001	96 81 042 08	RELAY CONTROL SYSTEM
BEARING	11 11 055 0	1	1	9 739 847	97 39 847	STARTER
BEARING	93 95 668 01	5	1	1 401	91 58 478 08	CRAWLER TRACK CARRIER, L
BEARING	93 95 668 01	5	1	1 411	91 69 968 08	CRAWLER TRACK CARRIER,
BEARING	93 95 675 01	6	1	1 401	91 58 478 08	CRAWLER TRACK CARRIER, L
BEARING	93 95 675 01	6	1	1 411	91 69 968 08	CRAWLER TRACK CARRIER,
BEARING 48X50 GUMMI 64CR	10 09 749 6	120	4	2 391 023	96 69 509 08	RADIATOR, PRE-ASSEMBLED
BEARING BLOCK	11 11 040 6	8	1	9 739 856	97 39 856	ROCKER ARMS DEVICE CPL.
BEARING BLOCK PA6G	97 76 196 08	37	4	3 715	91 69 506 08	D INTERMEDIATE SECTION
BEARING BLOCK PA6G	97 76 196 08	39	4	3 716	91 69 507 08	D INTERMEDIATE SECTION
BEARING BUSHING	11 11 061 6	3	1	9 739 785	97 39 785	CRANKCASE
BEARING BUSHING 150X170X1	97 73 314 08	38	2	2 550 001	96 85 596 08	SA FRAME PRE-ASS.
BEARING BUSHING 200X220X	97 73 251 08	(2)	1	2 550 001	96 85 596 08	SA FRAME PRE-ASS.
BEARING BUSHING 200X220X	97 68 284 08	(2)	1	2 550 001	96 85 596 08	SA FRAME PRE-ASS.
BEARING BUSHING 210X250X2	97 73 315 08	40	2	2 550 001	96 85 596 08	SA FRAME PRE-ASS.
BEARING CPL	96 45 603 08	10	2	2 550 001	96 85 596 08	SA FRAME PRE-ASS.
BEARING CPL	96 48 582 08	2	1	3 225	91 57 045 08	SL REDUCING SECTION
BEARING LEFT	96 49 043 08	3	1	3 214	91 63 420 08	SW HEAD SECTION
BEARING PLATE	28 30 209 08	52	1	2 550 001	96 85 596 08	SA FRAME PRE-ASS.
BEARING PLATE 10X60X120 P	93 54 692 08	2	2	3 714 017	96 50 752 08	SUPPORT CPL.
BEARING PLATE 10X60X90 P	93 22 470 08	47	4	3 211	91 75 365 08	S PIVOT SECTION
BEARING PLATE 10X60X90 P	93 22 470 08	27	8	3 713	91 75 366 08	D PIVOT SECTION
BEARING PLATE 20X160X210 P	28 30 405 08	53	1	3 745	91 68 438 08	SUSPENDED BALLAST
BEARING RIGHT	96 49 044 08	4	1	3 214	91 63 420 08	SW HEAD SECTION
BEARING RING	57 01 135 08	3	1	5 701 129	57 01 129 08	DRIVING GEAR
BEARING RING	57 07 960 08	3	1	5 402 704	54 02 704 14	POWER TAKE-OFF CPL
BEARING WELDED	96 45 611 08	(1)	1	2 550 001	96 85 596 08	SA FRAME PRE-ASS.
BEARING WELDED	96 48 584 08	1	1	3 225 100	96 48 582 08	BEARING CPL
BEARING WELDED	96 54 448 08	3	1	2 370	91 61 617 08	ERECTING WINCH
BELT PULLEY	11 11 053 9	5	1	9 739 843	97 39 843	ADD-ON PARTS
BELT PULLEY	11 11 061 8	10	1	9 739 834	97 39 834	ADD-ON PARTS
BELT TIGHTENER	11 11 061 7	1	1	9 739 853	97 39 853	BELT TIGHTENER
BELT TIGHTENER	97 39 845	262	1	X1100933	11 00 933 6	DIESEL ENGINE
BELT TIGHTENER	97 39 853	771	1	X1100933	11 00 933 6	DIESEL ENGINE
BEVEL WHEEL SET M=5,96 Z=	93 97 664 01	2	1	9 000 521	90 00 521 4	ANGULAR GEAR
BLANKING PLUG 13.0MM	77 90 183 01	46	2	9 395 675	93 95 675 01	BEARING
BLIND	11 00 784 7	38	1	2 520	91 72 029 08	CABIN, GLAZED
BLIND	11 00 784 8	39	1	2 520	91 72 029 08	CABIN, GLAZED
BLIND	11 00 784 9	37	1	2 520	91 72 029 08	CABIN, GLAZED
BLIND RIVET 3,0X3,2-5,0	70 42 121 08	10	2	2 913 005	96 28 696 08	INTERIOR HOUSING PRE-ASS.
BLIND RIVET 3,0X3,2-5,0	70 42 121 08	41	50	2 932 001	96 81 042 08	RELAY CONTROL SYSTEM
BLIND RIVET 4,0X10,5	70 42 323 08	11	26	2 932 082	96 93 013 08	ASSEMBLY PARTS MOUNTIN
BLIND RIVET NUT M5 K=1,0-3,5	10 04 259 2	31	29	2 520	91 72 029 08	CABIN, GLAZED
BLIND RIVET NUT M5 K=1,0-3,5	10 04 259 2	4	23	2 522	91 74 320 08	SLIDING DOOR CPL.
BLIND RIVET NUT M5 K=1,0-3,5	10 04 259 2	36	8	2 533 020	96 71 980 08	CONTROLS AND FITTINGS RI
BLIND RIVET NUT M5 K=1,0-3,5	10 04 259 2	86	6	2 932 082	96 93 013 08	ASSEMBLY PARTS MOUNTIN
BLIND RIVET NUT M6 K=1,0-3,5	10 04 259 3	32	80	2 520	91 72 029 08	CABIN, GLAZED
BLIND RIVET NUT M6 K=1,0-3,5	10 04 259 3	5	6	2 520 030	96 45 609 08	ROOF WINDOW PRE-ASS.
BLIND RIVET NUT M6 K=1,0-3,5	10 04 259 3	14	1	2 533 003	96 73 437 08	ELECTRIC ADD-ON PARTS CA
BLIND RIVET NUT M6 K=1,0-3,5	10 04 259 3	3	5	2 810 037	96 47 204 08	PEDAL CANTILEVER INSTALL
BLIND RIVET NUT M8 K=1,8-5,	41 30 065 08	24	5	2 520	91 72 029 08	CABIN, GLAZED
BLIND RIVET NUT M8 K=1,8-5,	41 30 065 08	18	2	2 522	91 74 320 08	SLIDING DOOR CPL.
BLIND RIVET NUT M8 K=1,8-5,	41 30 065 08	2	12	2 810 037	96 47 204 08	PEDAL CANTILEVER INSTALL

Description	Item	Pos.	Quantity	Page	Assembly	Description
BLOCKING WHEEL	10 80 236 2	17	1	5 400 018	54 00 018 08	ROPE WINCH
BLOWER 24V	10 29 012 2	3	1	X1004204	10 04 204 3	WATER HEATING SYSTEM
BOARD CONTROL PANEL 40X	97 79 945 08	6	1	2 920 638	96 51 138 08	CONTROL DESK
BOLT EXTRACTION ATTACHM	91 77 906 08	344	1		LR 1600-2-0	LIEBHERR CRAW.CRANE LR 1
BOOM NOSE 36T	91 68 435 08	305	1		LR 1600-2-0	LIEBHERR CRAW.CRANE LR 1
BOOM NOSE WELDED CONST	96 73 112 08	1	1	3 711	91 68 435 08	BOOM NOSE
BOWDEN PULL SYSTEM L=130	10 42 458 1	18	1	2 522 011	96 80 809 08	CLOSING DEVICE
BOWL	10 33 139 5	16	1	X1030300	10 30 300 7	FUEL PREFILTER
BOWLEN SEALING HNBR	10 29 417 0	5	1	X1030300	10 30 300 7	FUEL PREFILTER
BOX NUT	11 00 444 3	27	1	X1045104	10 45 104 9	DIRECTIONAL CONTROL VALV
BOX NUT ALX8XM 14X1,5 A3P	47 74 014 08	32	1	2 541	91 71 506 08	ADD HEATING SUPERSTRUCT
BOX NUT DIN 3870 AL10 A3P	47 74 015 08	828	2	2 970 000	96 67 119 08	HYDRAULICS UPPER CARRI
BOX NUT DIN 3870 AL15 A3P	47 74 012 08	748	3	2 970 000	96 67 119 08	HYDRAULICS UPPER CARRI
BOX NUT DIN 3870 AL18 A3P	47 74 024 08	(3)	1	2 391 001	96 69 507 08	DIESEL ENGINE, PRE-ASSEMB
BOX NUT DIN 3870 AL22 A3P	47 74 026 08	612	3	1 972 252	96 67 665 08	AUX.HYDR.CR.TRACK CARR.2
BOX NUT DIN 3870 AL22 A3P	47 74 026 08	610	1	1 972 253	96 67 664 08	AUX.HYDR.CR.TRACK CARR.2
BOX NUT DIN 3870 AL28 A3P	47 74 017 08	750	1	2 970 000	96 67 119 08	HYDRAULICS UPPER CARRI
BOX NUT DIN 3870 ALX35XM4	47 74 018 08	674	6	2 970 000	96 67 119 08	HYDRAULICS UPPER CARRI
BOX NUT DIN 3870 ALX42XM	47 74 019 08	629	1	2 970 000	96 67 119 08	HYDRAULICS UPPER CARRI
BOX NUT DIN 3870 AS16 A3P	47 74 006 08	607	1	1 972 252	96 67 665 08	AUX.HYDR.CR.TRACK CARR.2
BOX NUT DIN 3870 AS16 A3P	47 74 006 08	608	1	1 972 253	96 67 664 08	AUX.HYDR.CR.TRACK CARR.2
BOX NUT DIN 3870 AS38	47 74 010 08	615	2	1 972 253	96 67 664 08	AUX.HYDR.CR.TRACK CARR.2
BOX NUT DIN 3870 AS38	47 74 010 08	735	48	2 970 000	96 67 119 08	HYDRAULICS UPPER CARRI
BOX NUT DIN 3870 AS6 A3P	47 74 001 08	633	2	2 990 000	96 70 680 08	PIPEWORK AIR INSTALLATIO
BRACE PLATE	92 53 054 08	1	1	1 641 014	92 53 053 08	SUPPORT PLATE COMPL.
BRACKET	11 17 127 6	71	1	X1111334	11 11 334 3	OPERATOR SEAT
BRACKET	96 51 811 08	26	1	2 652	91 61 110 08	ROLLER BEARING
BRACKET COMPL.	92 65 733 08	1	1	1 750 023	92 65 732 08	CREEPER
BRACKET COMPL.	92 88 304 08	2	2	3 211 002	92 88 302 08	SAFETY ROLLER CPL.
BRACKET COMPL.	92 88 304 08	153	2	3 713	91 75 366 08	D PIVOT SECTION
BRACKET COMPL.	96 49 270 08	6	2	3 714	91 63 428 08	D HEAD SECTION
BRACKET COMPL.	96 49 456 08	2	2	3 714 009	96 49 267 08	LUFFING PULLEY BLOCK COM
BRACKET COMPL.	96 49 677 08	3	2	3 745	91 68 438 08	SUSPENDED BALLAST
BRACKET COMPL.	96 59 083 08	21	2	3 714 009	96 49 267 08	LUFFING PULLEY BLOCK COM
BRACKET COMPL. 0.50M	96 50 162 08	47	2	3 713	91 75 366 08	D PIVOT SECTION
BRACKET LEFT	97 75 565 08	4	1	2 503 101	96 48 626 08	SEAT
BRACKET LEFT SPF	96 75 883 08	3	1	2 502	91 72 033 08	CONTROL STAND
BRACKET RIGHT	97 75 567 08	5	1	2 503 101	96 48 626 08	SEAT
BRACKET RIGHT SPF	96 75 884 08	4	1	2 502	91 72 033 08	CONTROL STAND
BRACKET ST	10 21 652 9	60	1	2 831	91 73 139 08	AIR COND. UNIT SUPERSTRU
BRACKET WELDED	92 51 944 08	4	1	2 621	91 72 719 08	QUICK RELEASE CONNECTIO
BRACKET WELDED CONST.	92 16 964 08	2	1	2 925 204	92 16 990 08	CAMERA EQUIPMENT D-PIVOT
BRACKET WELDED CONST.	92 51 941 08	3	1	2 621	91 72 719 08	QUICK RELEASE CONNECTIO
BRACKET WELDED CONST.	96 42 805 08	2	2	2 670	91 71 399 08	FUEL TANK CPL.
BRACKET WELDED CONST.	96 44 626 08	1	2	2 730	91 61 966 08	BASE PLATE SLEWING PLATF
BRACKET WELDED CONST.	96 45 748 08	1	2	1 742	91 53 021 08	FIXAGE DU CONTREPOIDS CE
BRACKET WELDED CONST.	96 45 983 08	3	1	2 520 032	96 45 980 08	WINDSHIELD WASHER INSTAL
BRACKET WELDED CONST.	96 47 506 08	4	2	2 671	91 52 798 08	OIL RESERVOIR, COMPLETE
BRACKET WELDED CONST.	96 49 689 08	2	4	3 747	91 52 950 08	CENTERING STANDARD
BRACKET WELDED CONST.	96 52 154 08	2	1	2 925 203	96 52 153 08	CAMERA EQUIPMENT S-PIVOT
BRACKET WELDED CONST.	96 61 232 08	1	1	2 550 011	96 61 231 08	CONSOLE COMPL.
BRACKET WELDED CONST. FE	96 17 503 08	2	2	3 291	91 76 915 08	S OVERRUN PROTECTION
BRACKET WELDED CONST. FE	96 17 503 08	7	2	3 292	91 63 429 08	D OVERRUN PROTECTION
BRACKET WELDED CONST. FE	96 53 678 08	10	1	2 391 040	96 75 829 08	CLUTCH ACTUATOR
BRACKET WELDED CONST. H	96 52 910 08	1	1	2 790 455	91 57 005 08	TRANSPORT KEEPER
BRACKET WELDED CONST. R	96 48 437 08	12	2	2 502	91 72 033 08	CONTROL STAND
BRACKET WELDED CONST. R	96 66 878 08	7	1	2 502	91 72 033 08	CONTROL STAND
BRACKET WELDED CONST. T	96 53 093 08	8	6	2 631	91 73 333 08	SLEWING PLATFORM CATWAL
BRACKET WELDED CONST. V	96 52 911 08	2	1	2 790 455	91 57 005 08	TRANSPORT KEEPER
BRACKET WELDED IN FRONT	96 51 810 08	25	1	2 652	91 61 110 08	ROLLER BEARING

Description	Item	Pos.	Quantity	Page	Assembly	Description
BRACKET WITH BOARD	96 45 686 08	2	2	2 550 005	96 45 680 08	ROD CPL.
BRACKET WITH BOARD	96 45 687 08	3	2	2 550 005	96 45 680 08	ROD CPL.
BRACKET WITH BOARD	96 45 688 08	4	1	2 550 005	96 45 680 08	ROD CPL.
BRACKET WITH BOARD	96 49 464 08	1	2	3 714 014	96 49 456 08	BRACKET COMPL.
BRACKET WITH BOARD 0.25	96 45 231 08	2	2	3 220 501	96 43 440 08	ROD CPL.
BRACKET WITH BOARD 0.25	96 45 231 08	2	2	3 225 200	96 48 679 08	ROD CPL.
BRACKET WITH BOARD 0.25	96 45 231 08	2	2	3 561 003	96 45 222 08	ROD CPL.
BRACKET WITH BOARD 0.25	96 45 231 08	2	2	3 713 012	96 50 197 08	ROD CPL.
BRACKET WITH BOARD 0.25	96 45 231 08	1	2	3 714 013	96 59 083 08	BRACKET COMPL.
BRACKET WITH BOARD 0.25	96 45 232 08	3	1	3 220 501	96 43 440 08	ROD CPL.
BRACKET WITH BOARD 0.25	96 45 232 08	3	1	3 225 200	96 48 679 08	ROD CPL.
BRACKET WITH BOARD 0.25	96 45 232 08	3	1	3 561 003	96 45 222 08	ROD CPL.
BRACKET WITH BOARD 0.25	96 45 232 08	3	1	3 713 012	96 50 197 08	ROD CPL.
BRACKET WITH BOARD 0.25	96 45 232 08	2	1	3 714 013	96 59 083 08	BRACKET COMPL.
BRACKET WITH BOARD 0.25	96 48 595 08	(2)	2	3 715	91 69 506 08	D INTERMEDIATE SECTION
BRACKET WITH BOARD 0.25	96 48 595 08	2	2	3 716 001	96 49 159 08	ROD CPL.
BRACKET WITH BOARD 0.25	96 48 596 08	(3)	1	3 715	91 69 506 08	D INTERMEDIATE SECTION
BRACKET WITH BOARD 0.25	96 48 596 08	3	1	3 716 001	96 49 159 08	ROD CPL.
BRACKET WITH BOARD 0.25M	96 47 000 08	15	4	3 211	91 75 365 08	S PIVOT SECTION
BRACKET WITH BOARD 0.34	96 53 262 08	70	1	1 401	91 58 478 08	CRAWLER TRACK CARRIER, L
BRACKET WITH BOARD 0.34	96 53 262 08	70	1	1 411	91 69 968 08	CRAWLER TRACK CARRIER,
BRACKET WITH BOARD 0.34	96 53 263 08	71	1	1 401	91 58 478 08	CRAWLER TRACK CARRIER, L
BRACKET WITH BOARD 0.34	96 53 263 08	71	1	1 411	91 69 968 08	CRAWLER TRACK CARRIER,
BRACKET WITH BOARD 0.35M	96 49 611 08	2	2	3 714 025	96 49 269 08	ROD CPL.
BRACKET,LEFT WELDED FE//	96 48 427 08	8	1	2 502	91 72 033 08	CONTROL STAND
BRACKET,LEFT WELDED RAL	96 48 438 08	13	1	2 502	91 72 033 08	CONTROL STAND
BRACKET,RIGHT WELDED FE//	96 48 428 08	9	1	2 502	91 72 033 08	CONTROL STAND
BRACKET,RIGHT WELDED RAL	96 48 439 08	14	1	2 502	91 72 033 08	CONTROL STAND
BRAKE	93 29 163 01	62	1	9 000 510	90 00 510 6	ANGULAR GEAR
BRAKE	93 29 163 01	62	1	9 000 521	90 00 521 4	ANGULAR GEAR
BRAKE ACTUATING UNIT	50 28 169 01	(3)	1	9 000 510	90 00 510 6	ANGULAR GEAR
BRAKE FLANGE	57 07 962 08	1	1	5 402 705	54 02 705 14	DRIVE UNIT CPL
BRAKE MULTI-DISC SET	92 77 467 01	(1)	1	9 000 510	90 00 510 6	ANGULAR GEAR
BRAKE PACKING SET	92 77 468 01	(2)	1	9 000 510	90 00 510 6	ANGULAR GEAR
BRICK 50X242X242 S355J2+N	97 43 188 08	7	4	3 747	91 52 950 08	CENTERING STANDARD
BRICK 50X242X242 S355J2+N	97 43 189 08	8	4	3 747	91 52 950 08	CENTERING STANDARD
BRICK 50X255X280 S355J2+N	97 76 964 08	11	2	3 747	91 52 950 08	CENTERING STANDARD
BRICK 50X274X255 S355J2+N	97 43 187 08	6	2	3 747	91 52 950 08	CENTERING STANDARD
BRICK 50X274X255 S355J2+N	97 43 190 08	9	2	3 747	91 52 950 08	CENTERING STANDARD
BRICK 50X280X255 S355J2+N	97 76 956 08	10	2	3 747	91 52 950 08	CENTERING STANDARD
BRIDE DE BLOCAGE	96 51 407 08	2	1	2 925 402	96 58 855 08	CAMERA INSTALLATION SLEW
BRUSH SUPPORT	10 41 178 6	16	8	X1002800	10 02 800 2	CABLE REEL
BS HOUSING HAN 24B	60 56 185 08	505	1	2 920 454	96 73 321 08	WIRING HARNESS
BS HOUSING HAN 24B	60 56 185 08	505	1	2 920 462	96 73 318 08	WIRING HARNESS
BUILD-IN SOCKET 24-POL A24	69 24 016 08	(151)	1	2 920 369	96 54 235 08	TERMINAL BOX CPL.
BUILT-IN SOCKET 2-POL	60 52 039 08	2	1	2 533 067	96 50 385 08	PLATE PRE-ASS.
BUILT-IN SOCKET 2-POL	60 52 039 08	51	1	2 932 001	96 81 042 08	RELAY CONTROL SYSTEM
BUILT-IN VALVE 350BAR 900L/	10 81 373 1	2	4	X1041325	10 41 325 5	CHANGE-OVER BLOCK
BULKHEAD CONNECTOR	10 44 339 9	5	4	9 739 882	97 39 882	LIQUID COOLING PIPELINES
BURNER 24V 9,1KW	10 29 012 4	17	1	X1004204	10 04 204 3	WATER HEATING SYSTEM
BUS PCB	92 84 311 08	3	1	2 913 100	91 23 538 08	ASSEMBLY FRAME
BUSHING 1,5/17/9	72 66 168 08	120	4	2 859 005	96 70 695 08	FLAP PRE-ASS.
BUSHING 140X180X123 GZ-CU	97 75 247 08	(2)	1	3 214	91 63 420 08	SW HEAD SECTION
BUSHING 16.0X12 S355J2C+C	97 68 666 08	47	4	2 502	91 72 033 08	CONTROL STAND
BUSHING 16.0X12 S355J2C+C	97 68 666 08	10	1	2 522 011	96 80 809 08	CLOSING DEVICE
BUSHING 230X200X266 GZ-CU	97 69 084 08	2	2	3 211	91 75 365 08	S PIVOT SECTION
BUSHING 240X280X175 GZ-ZU	97 76 392 08	3	1	3 714 013	96 49 270 08	BRACKET COMPL.
BUSHING 80X100X70 GZ-CUZN	70 43 346 08	25	2	2 810	91 72 335 08	CRANE DRIVER'S CABIN CPL.
BUSHING HOUSING 1-POL	11 11 824 2	502	1	2 533 096	96 74 683 08	WIRING HARNESS
BUSHING RD100X45 GZ-CUZN	70 43 378 08	85	2	3 713	91 75 366 08	D PIVOT SECTION

Description	Item	Pos.	Quantity	Page	Assembly	Description
BUSHING RD100X45 GZ-CUZN	97 88 106 08	3	2	3 211	91 75 365 08	S PIVOT SECTION
BUSHING RD20X15 X5CRNI181	95 36 291 08	53	1	2 391 001	96 69 507 08	DIESEL ENGINE, PRE-ASSEMB
BUTT STRAP 4X40X20 S315M	97 83 610 08	2	2	2 391 040	96 75 829 08	CLUTCH ACTUATOR
BUTT STRAP 8X113X108 S35	97 83 611 08	3	1	2 391 040	96 75 829 08	CLUTCH ACTUATOR
BUTZEN BUZ 28L A3C	47 77 008 08	749	1	2 970 000	96 67 119 08	HYDRAULICS UPPER CARRI
BUZZER 24V 80-95DBA	10 04 048 6	40	1	2 533 020	96 71 980 08	CONTROLS AND FITTINGS RI
CABIN SHEET METAL SECTI	91 72 036 08	71	1	2 520	91 72 029 08	CABIN, GLAZED
CABIN, GLAZED SPF	91 72 029 08	1	1	2 810 001	96 74 933 08	CRANE DRIVER'S CABIN,PRE
CABLE 12M	61 40 376 08	11	1	2 925 018	96 64 860 08	EQUIPMENT CAMERA SLEW C
CABLE 12M	61 40 382 08	11	1	2 925 201	96 64 867 08	SUPPLEMENT CAMERA
CABLE 16M	61 40 435 08	12	1	2 925 222	96 64 861 08	SUPPLEMENT CAMERA
CABLE 5X37-4,5M	10 43 030 5	20	1	2 925 405	96 48 397 08	EQUIPMENT CAMERA CAB
CABLE 6M	61 40 458 08	13	2	2 925 018	96 64 860 08	EQUIPMENT CAMERA SLEW C
CABLE 8M	61 40 377 08	14	2	2 925 018	96 64 860 08	EQUIPMENT CAMERA SLEW C
CABLE 9M	61 40 418 08	12	3	2 925 018	96 64 860 08	EQUIPMENT CAMERA SLEW C
CABLE BREAK PREVENTION 2	51 16 313 14	42	1	X1042959	10 42 959 8	DRAW CYLINDER
CABLE CHANNEL 40X25/2000	60 14 058 08	44	0.63	2 932 001	96 81 042 08	RELAY CONTROL SYSTEM
CABLE CHANNEL 80X100/2000	60 14 142 08	45	1.295	2 932 082	96 93 013 08	ASSEMBLY PARTS MOUNTIN
CABLE CHANNEL 80X80/2000	60 14 139 08	21	0.725	2 932 082	96 93 013 08	ASSEMBLY PARTS MOUNTIN
CABLE CLAMP	72 00 144 08	40	6	3 715	91 69 506 08	D INTERMEDIATE SECTION
CABLE CLAMP	72 00 144 08	42	12	3 716	91 69 507 08	D INTERMEDIATE SECTION
CABLE CLAMP 2X22X90 DC01	95 36 500 08	31	8	2 310	91 63 405 08	WINCH 1
CABLE CLAMP 2X22X90 DC01	95 36 500 08	31	8	2 320	91 63 406 08	WINCH 2
CABLE CLAMP 2X22X90 DC01	95 36 500 08	55	2	2 391 001	96 69 507 08	DIESEL ENGINE, PRE-ASSEMB
CABLE CLAMP 2X22X90 DC01	95 36 500 08	(5)	5	2 550 001	96 85 596 08	SA FRAME PRE-ASS.
CABLE CLAMP 2X22X90 DC01	95 36 500 08	50	19	2 550 001	96 85 596 08	SA FRAME PRE-ASS.
CABLE CLAMP 2X22X90 DC01	95 36 500 08	61	3	2 810	91 72 335 08	CRANE DRIVER'S CABIN CPL.
CABLE CLAMP 2X22X90 DC01	95 36 500 08	111	37	3 211	91 75 365 08	S PIVOT SECTION
CABLE CLAMP 2X22X90 DC01	95 36 500 08	31	13	3 350	91 63 410 08	WINCH 3
CABLE CLAMP 2X22X90 DC01	95 36 500 08	35	13	3 711	91 68 435 08	BOOM NOSE
CABLE CLAMP 2X22X90 DC01	95 36 500 08	158	19	3 713	91 75 366 08	D PIVOT SECTION
CABLE CLAMP 2X22X90 DC01	95 36 500 08	101	19	3 714	91 63 428 08	D HEAD SECTION
CABLE CLAMP 2X22X90 DC01	95 62 875 08	56	1	2 391 001	96 69 507 08	DIESEL ENGINE, PRE-ASSEMB
CABLE CLAMP POLYAMID	70 42 805 08	19	3	2 522 011	96 80 809 08	CLOSING DEVICE
CABLE CLIP HOLDER 28X28X5,	10 87 051 1	49	2	2 541	91 71 506 08	ADD HEATING SUPERSTRUCT
CABLE CLIP HOLDER 28X28X5,	10 87 051 1	190	3	2 650	91 76 853 08	UREA TANK
CABLE CLIP HOLDER 28X28X5,	10 87 051 1	15	3	2 670 002	96 72 303 08	FUEL TANK, PRE-ASSEMBLED
CABLE CLIP HOLDER 8,1X0,7-	11 49 231 5	6	7	2 520 033	96 50 633 08	MONITOR CONSOLE
CABLE CLIP HOLDER 8,1X0,7-	11 49 231 5	47	8	2 932 082	96 93 013 08	ASSEMBLY PARTS MOUNTIN
CABLE CONDUIT DN25X0,4 PU	11 12 420 8	225	0.15	2 533 095	96 71 987 08	WIRING HARNESS
CABLE CONDUIT DN30X0,4 PU	11 12 420 9	226	0.5	2 533 095	96 71 987 08	WIRING HARNESS
CABLE CONDUIT DN30X0,4 PU	11 12 420 9	226	0.96	2 533 096	96 74 683 08	WIRING HARNESS
CABLE CONDUIT DN35X0,4 PU	11 12 421 0	227	2.4	2 533 095	96 71 987 08	WIRING HARNESS
CABLE CONDUIT DN35X0,4 PU	11 12 421 0	227	2.3	2 533 096	96 74 683 08	WIRING HARNESS
CABLE CONNECTOR	60 23 364 08	2	1	2 932 166	92 68 911 08	GROUND RAIL
CABLE DRUM 165M SPF	61 60 249 08	151	1	3 930 153	96 48 489 08	CABLE DRUM COMPL.
CABLE DRUM COMPL.	96 48 489 08	6	1	3 930 138	96 67 633 08	ELECTRIC FOR S-PIVOT SECT
CABLE DRUM COMPL.	96 52 968 08	20	1	2 780 113	96 67 817 08	ELECTR.FOR BALLAST PALLE
CABLE GLAND M12X1,5 MS	60 24 240 08	(501)	1	2 920 581	96 54 405 08	TERMINAL BOX WINCH PRE-A
CABLE GLAND M12X1,5 MS	60 24 240 08	(501)	1	2 920 581	96 54 405 08	TERMINAL BOX WINCH PRE-A
CABLE GLAND M12X1,5 MS	60 24 240 08	(501)	1	2 920 581	96 54 405 08	TERMINAL BOX WINCH PRE-A
CABLE GLAND M16X1,5 MS	60 24 241 08	267	2	1 920 403	96 48 707 08	TERMINAL BOX CPL.
CABLE GLAND M16X1,5 MS	60 24 241 08	267	2	1 920 417	96 48 703 08	TERMINAL BOX CPL.
CABLE GLAND M16X1,5 MS	60 24 241 08	72	3	2 520	91 72 029 08	CABIN, GLAZED
CABLE GLAND M16X1,5 MS	60 24 241 08	10	1	X1002800	10 02 800 2	CABLE REEL
CABLE GLAND M20X1,5 MS	60 24 242 08	8	2	2 780 524	96 52 968 08	CABLE DRUM COMPL.
CABLE GLAND M20X1,5 MS	60 24 242 08	290	1	2 920 448	96 76 055 08	TERMINAL BOX CPL.
CABLE GLAND M20X1,5 MS	60 24 242 08	(502)	2	2 920 581	96 54 405 08	TERMINAL BOX WINCH PRE-A
CABLE GLAND M20X1,5 MS	60 24 242 08	(502)	2	3 930 734	96 54 401 08	TERMINAL BOX
CABLE GLAND M20X1,5 MS	60 24 242 08	3	1	X1002800	10 02 800 2	CABLE REEL

Description	Item	Pos.	Quantity	Page	Assembly	Description
CABLE GLAND M20X1,5 MS	60 24 257 08	270	3	2 920 581	96 54 405 08	TERMINAL BOX WINCH PRE-A
CABLE GLAND M20X1,5 MS	60 24 257 08	201	2	3 930 549	96 51 769 08	TERMINAL BOX CPL.
CABLE GLAND M20X1,5 MS	60 24 257 08	279	1	3 930 638	96 74 840 08	TERMINAL BOX
CABLE GLAND M25X1,5 MS	60 24 258 08	12	1	6 160 249	61 60 249 08	CABLE DRUM
CABLE GLAND M25x1,5 MS	60 24 243 08	270	1	1 920 403	96 48 707 08	TERMINAL BOX CPL.
CABLE GLAND M25x1,5 MS	60 24 243 08	270	1	1 920 417	96 48 703 08	TERMINAL BOX CPL.
CABLE GLAND M25x1,5 MS	60 24 243 08	269	1	3 930 153	96 48 489 08	CABLE DRUM COMPL.
CABLE GLAND M40X1,5 MS	60 24 245 08	18	1	1 920 418	96 48 687 08	TERMINAL BOX CPL.
CABLE GLAND POLYAMID	60 24 417 01	11	2	2 780 915	96 48 377 08	ADD-ON PARTS EXTERNAL F
CABLE HARNESS 3300MM	55 31 869 08	50	1	2 533 065	96 71 985 08	CABLE LIST DRIVER'S CABIN
CABLE HARNESS MOUNTING	97 39 613	580	1	9 739 659	97 39 659	DIESEL ENGINE
CABLE HARNESS W700 D856 A	97 39 999	1	1	9 739 613	97 39 613	CABLE HARNESS MOUNTING
CABLE LIST DRIVER'S CABIN	96 71 985 08	6	1	2 533	91 68 450 08	EL.INSTRUMENTS F.CRANE D
CABLE LIST MAINS SUPPLY	96 48 376 08	3	1	2 780 908	91 52 958 08	EXTERNAL FEED
CABLE LIST SLEWING PLATF	96 72 296 08	15	1	2 920	91 68 453 08	ELECTR. SYSTEM F.SLEWING
CABLE LUG 12/95mm²	60 23 011 08	99	1	2 920 027	96 64 620 08	WIRING HARNESS
CABLE LUG DIN 46235 10/95	60 23 010 08	80	1	2 920 027	96 64 620 08	WIRING HARNESS
CABLE LUG DIN 46235 10/95	60 23 010 08	(80)	2	2 920 815	96 58 903 08	WIRING LIST BATTERY BOX
CABLE LUG DIN 46235 10/95	60 23 010 08	(80)	2	2 920 815	96 58 903 08	WIRING LIST BATTERY BOX
CABLE LUG DIN 46235 10/95	60 23 010 08	(80)	2	2 920 815	96 58 903 08	WIRING LIST BATTERY BOX
CABLE LUG DIN 46235 10/95	60 23 010 08	(80)	2	2 920 815	96 58 903 08	WIRING LIST BATTERY BOX
CABLE LUG DIN 46235 10/95	60 23 010 08	(80)	2	2 920 815	96 58 903 08	WIRING LIST BATTERY BOX
CABLE LUG DIN 46235 10/95	60 23 010 08	(80)	2	2 920 815	96 58 903 08	WIRING LIST BATTERY BOX
CABLE LUG DIN 46237 6/6mm²	60 22 133 08	(39)	1	2 920 581	96 54 405 08	TERMINAL BOX WINCH PRE-A
CABLE LUG DIN 46237 M4/0,25-	60 22 184 08	112	1	2 920 454	96 73 321 08	WIRING HARNESS
CABLE LUG DIN 46237 M4/0,25-	60 22 184 08	112	1	2 920 462	96 73 318 08	WIRING HARNESS
CABLE LUG DIN 46237 M6/1-2,5	60 22 179 08	34	2	2 920 369	96 54 235 08	TERMINAL BOX CPL.
CABLE LUG DIN 46237 M6/1-2,5	60 22 179 08	34	2	2 920 448	96 76 055 08	TERMINAL BOX CPL.
CABLE LUG M4/2,5mm² VERZ	60 23 061 08	31	2	2 920 369	96 54 235 08	TERMINAL BOX CPL.
CABLE LUG M4/2,5mm² VERZ	60 23 061 08	31	2	2 920 448	96 76 055 08	TERMINAL BOX CPL.
CABLE MARKER	92 35 122 08	500	48	2 533 095	96 71 987 08	WIRING HARNESS
CABLE MARKER	92 35 122 08	500	36	2 533 096	96 74 683 08	WIRING HARNESS
CABLE MARKER	92 35 122 08	500	2	2 920 027	96 64 620 08	WIRING HARNESS
CABLE MARKER	92 35 122 08	(500)	1	2 920 369	96 54 235 08	TERMINAL BOX CPL.
CABLE MARKER	92 35 122 08	(500)	1	2 920 369	96 54 235 08	TERMINAL BOX CPL.
CABLE MARKER	92 35 122 08	(500)	1	2 920 369	96 54 235 08	TERMINAL BOX CPL.
CABLE MARKER	92 35 122 08	(500)	3	2 920 369	96 54 235 08	TERMINAL BOX CPL.
CABLE MARKER	92 35 122 08	(500)	3	2 920 369	96 54 235 08	TERMINAL BOX CPL.
CABLE MARKER	92 35 122 08	500	6	2 920 454	96 73 321 08	WIRING HARNESS
CABLE MARKER	92 35 122 08	500	6	2 920 462	96 73 318 08	WIRING HARNESS
CABLE MARKER	92 35 122 08	(500)	1	2 920 581	96 54 405 08	TERMINAL BOX WINCH PRE-A
CABLE MARKER	92 35 122 08	(500)	1	2 920 581	96 54 405 08	TERMINAL BOX WINCH PRE-A
CABLE MARKER	92 35 122 08	(500)	1	2 920 581	96 54 405 08	TERMINAL BOX WINCH PRE-A
CABLE MARKER	92 35 122 08	(500)	2	2 920 581	96 54 405 08	TERMINAL BOX WINCH PRE-A
CABLE MARKER	92 35 122 08	(500)	2	2 920 815	96 58 903 08	WIRING LIST BATTERY BOX
CABLE MARKER	92 35 122 08	(500)	2	2 920 815	96 58 903 08	WIRING LIST BATTERY BOX
CABLE MARKER	92 35 122 08	(500)	2	2 920 815	96 58 903 08	WIRING LIST BATTERY BOX
CABLE MARKER	92 35 122 08	(500)	2	2 920 815	96 58 903 08	WIRING LIST BATTERY BOX
CABLE MARKER	92 35 122 08	(500)	3	2 920 815	96 58 903 08	WIRING LIST BATTERY BOX
CABLE MARKER	92 35 122 08	(500)	2	2 920 815	96 58 903 08	WIRING LIST BATTERY BOX
CABLE MARKER	92 35 122 08	(500)	1	3 930 734	96 54 401 08	TERMINAL BOX
CABLE PLUG 7-POL	10 02 527 8	(1)	1	2 925 018	96 64 860 08	EQUIPMENT CAMERA SLEW C
CABLE REEL 30M 7-POL+PE	10 02 800 2	5	1	2 780 524	96 52 968 08	CABLE DRUM COMPL.
CABLE SLEEVE 1,9-2,5/1,75/0,	10 47 304 7	707	1	2 920 454	96 73 321 08	WIRING HARNESS
CABLE SLEEVE 1,9-2,5/1,75/0,	10 47 304 7	707	1	2 920 462	96 73 318 08	WIRING HARNESS
CABLE SLEEVE 1,9-2,5/1,75/0,	10 47 304 7	707	8	2 920 596	96 64 597 08	DUMMY PLUG
CABLE SLEEVE 2,4-3,0/2,4/0,6	10 47 304 8	708	1	2 533 095	96 71 987 08	WIRING HARNESS
CABLE SLEEVE 2,4-3,0/2,4/0,6	10 47 304 8	(708)	7	2 920 369	96 54 235 08	TERMINAL BOX CPL.
CABLE SLEEVE 2,4-3,0/2,4/0,6	10 47 304 8	(708)	24	2 920 369	96 54 235 08	TERMINAL BOX CPL.
CABLE SLEEVE 2,4-3,0/2,4/0,6	10 47 304 8	(708)	16	2 920 369	96 54 235 08	TERMINAL BOX CPL.

Description	Item	Pos.	Quantity	Page	Assembly	Description
CABLE SLEEVE 2,4-3,0/2,4/0,6	10 47 304 8	(708)	19	2 920 581	96 54 405 08	TERMINAL BOX WINCH PRE-A
CABLE SLEEVE 2,4-3,0/2,4/0,6	10 47 304 8	(708)	14	3 930 734	96 54 401 08	TERMINAL BOX
CABLE SLEEVE 3,0-7,0/3/0,6	60 27 100 08	97	25	3 930 153	96 48 489 08	CABLE DRUM COMPL.
CABLE SLEEVE 32,0-8,0/32/2,5	10 87 203 7	712	2	2 920 027	96 64 620 08	WIRING HARNESS
CABLE SLEEVE 32,0-8,0/32/2,5	10 87 203 7	(712)	2	2 920 815	96 58 903 08	WIRING LIST BATTERY BOX
CABLE SLEEVE 32,0-8,0/32/2,5	10 87 203 7	(712)	2	2 920 815	96 58 903 08	WIRING LIST BATTERY BOX
CABLE SLEEVE 32,0-8,0/32/2,5	10 87 203 7	(712)	2	2 920 815	96 58 903 08	WIRING LIST BATTERY BOX
CABLE SLEEVE 32,0-8,0/32/2,5	10 87 203 7	(712)	2	2 920 815	96 58 903 08	WIRING LIST BATTERY BOX
CABLE SLEEVE 32,0-8,0/32/2,5	10 87 203 7	(712)	4	2 920 815	96 58 903 08	WIRING LIST BATTERY BOX
CABLE SLEEVE 32,0-8,0/32/2,5	10 87 203 7	(712)	2	2 920 815	96 58 903 08	WIRING LIST BATTERY BOX
CABLE SOCK 25	60 27 011 08	28	1	1 750	91 52 395 08	TOOL
CABLE SOCK 30	60 27 099 08	29	1	1 750	91 52 395 08	TOOL
CABLE TIE 2,5X102	60 32 022 08	8	2	2 913 004	96 20 460 08	HOUSING PRE-ASSEMBLED
CABLE TIE 2,5X102	60 32 022 08	11	1	2 913 006	96 20 732 08	FAN PLATE PRE-ASS.
CABLE TIE 2,5X102	60 32 022 08	50	25	2 932 001	96 81 042 08	RELAY CONTROL SYSTEM
CABLE TIE 2,5X102	60 32 022 08	268	100	2 932 116	96 93 014 08	CABLING MOUNTING PLATE
CABLE TIE 2,5X102	60 32 022 08	261	5	3 930 363	96 52 979 08	TERMINAL BOX CPL.
CABLE TIE 2,5X102	60 32 022 08	260	5	3 930 549	96 51 769 08	TERMINAL BOX CPL.
CABLE TIE 2,5X102	60 32 022 08	217	10	3 930 734	96 54 401 08	TERMINAL BOX
CABLE TIE 3,6X150	60 32 003 08	261	10	1 920 418	96 48 687 08	TERMINAL BOX CPL.
CABLE TIE 3,6X150	60 32 003 08	261	10	2 533 096	96 74 683 08	WIRING HARNESS
CABLE TIE 3,6X150	60 32 003 08	(261)	1	2 920 369	96 54 235 08	TERMINAL BOX CPL.
CABLE TIE 3,6X150	60 32 003 08	(261)	1	2 920 369	96 54 235 08	TERMINAL BOX CPL.
CABLE TIE 3,6X150	60 32 003 08	261	100	2 932 116	96 93 014 08	CABLING MOUNTING PLATE
CABLE TIE 3,6X200	60 32 004 08	269	50	2 533 095	96 71 987 08	WIRING HARNESS
CABLE TIE 3,6X200	60 32 004 08	154	5	2 780 524	96 52 968 08	CABLE DRUM COMPL.
CABLE TIE 3,6X200	60 32 004 08	269	1	2 920 454	96 73 321 08	WIRING HARNESS
CABLE TIE 3,6X200	60 32 004 08	269	1	2 920 462	96 73 318 08	WIRING HARNESS
CABLE TIE 3,6X200	60 32 004 08	267	100	2 932 116	96 93 014 08	CABLING MOUNTING PLATE
CABLE TIE 4,6X300	60 32 023 08	86	30	9 739 613	97 39 613	CABLE HARNESS MOUNTING
CABLES MOUNTING PANEL CP	96 93 015 08	2	1	2 932 116	96 93 014 08	CABLING MOUNTING PLATE
CABLING MOUNTING PLATE S	96 93 014 08	5	1	2 932 082	96 93 013 08	ASSEMBLY PARTS MOUNTIN
CAGE NUT M5	41 30 026 08	87	8	2 932 082	96 93 013 08	ASSEMBLY PARTS MOUNTIN
CAGE NUT M5 A2/ST	41 30 038 08	6	8	2 932 001	96 81 042 08	RELAY CONTROL SYSTEM
CAGE NUT M5 A2/ST	41 30 038 08	19	13	2 932 160	96 90 849 08	SWITCH CABINET
CAGE NUT M5 ST	10 45 528 1	27	6	2 502	91 72 033 08	CONTROL STAND
CAGE NUT M6	41 30 027 08	44	4	2 502	91 72 033 08	CONTROL STAND
CAGE NUT M6	41 30 028 08	57	1	2 520 034	96 45 984 08	INTERNAL LINING
CAGE NUT M6	41 30 029 08	360	16	2 391 001	96 69 507 08	DIESEL ENGINE, PRE-ASSEMB
CAGE NUT M8	41 30 031 08	4	1	2 520 033	96 50 633 08	MONITOR CONSOLE
CAGE NUT M8 A2/ST A2K	41 30 032 08	61	12	1 401	91 58 478 08	CRAWLER TRACK CARRIER, L
CAGE NUT M8 A2/ST A2K	41 30 032 08	61	12	1 411	91 69 968 08	CRAWLER TRACK CARRIER,
CAGE NUT M8 A2/ST A2K	41 30 032 08	358	27	2 859	91 69 351 08	SOUND DAMPING
CAMERA CONTROL WINCH 3	91 62 752 08	324	1		LR 1600-2-0	LIEBHERR CRAW.CRANE LR 1
CAMERA EQUIPMENT D-PIVO	92 16 990 08	12	1	2 925 004	91 62 752 08	CAMERA CONTROL WINCH 3
CAMERA EQUIPMENT S-PIVO	96 52 153 08	12	1	2 925 200	91 62 750 08	CAMERA MONITOR WINCH
CAMERA INSTALLATION SLE	96 58 855 08	3	1	2 925 018	96 64 860 08	EQUIPMENT CAMERA SLEW C
CAMERA MONITOR WINCH WI	91 62 750 08	326	1		LR 1600-2-0	LIEBHERR CRAW.CRANE LR 1
CAMERA MONITORING DB	91 62 753 08	322	1		LR 1600-2-0	LIEBHERR CRAW.CRANE LR 1
CAMERA SPF	61 40 436 08	17	4	2 925 018	96 64 860 08	EQUIPMENT CAMERA SLEW C
CAMERA SPF	61 40 436 08	17	1	2 925 222	96 64 861 08	SUPPLEMENT CAMERA
CAMERA SPF	61 40 451 08	17	1	2 925 201	96 64 867 08	SUPPLEMENT CAMERA
CAMS SHAFT BUSHING	11 11 041 0	1	14	9 739 802	97 39 802	ADD-ON PARTS
CAMSHAFT GEAR R-MOTOR	11 11 041 2	2	1	9 739 802	97 39 802	ADD-ON PARTS
CAMSHAFT R-MOTORXD856	11 11 040 9	1	1	9 739 801	97 39 801	CAMSHAFT
CAMSHAFT R-MOTORXD856	97 39 801	42	1	X1100933	11 00 933 6	DIESEL ENGINE
CAP BOLT	51 10 519 08	8	1	5 104 019	51 04 019 08	REVERSING VALVE
CAP GUMMI	51 10 524 08	13	1	5 104 019	51 04 019 08	REVERSING VALVE
CAP NUT DIN 1587 M6 6 A2C	41 21 001 08	8	6	2 520 031	96 45 610 08	REAR WINDOW PRE-ASS.
CAP NUT DIN 986 M4 A2-70	40 02 886	25	4	X1032716	10 32 716 7	ELECTRIC PUMP

Description	Item	Pos.	Quantity	Page	Assembly	Description
CAPSCREW	51 07 333 08	21	2	5 104 019	51 04 019 08	REVERSING VALVE
CARRIER	96 54 709 08	8	2	2 810 001	96 74 933 08	CRANE DRIVER'S CABIN,PRE
CARRIER	96 70 432 08	1	1	2 391 041	96 69 508 08	OIL COOLER, PRE-ASSEMBLE
CARRIER RAIL	97 03 448 08	92	18	3 211	91 75 365 08	S PIVOT SECTION
CARRIER RAIL	97 03 448 08	139	2	3 713	91 75 366 08	D PIVOT SECTION
CARRIER RAIL	97 03 448 08	86	6	3 714	91 63 428 08	D HEAD SECTION
CARRIER RAIL 140	95 41 173 08	7	1	2 310	91 63 405 08	WINCH 1
CARRIER RAIL 140	95 41 173 08	7	1	2 320	91 63 406 08	WINCH 2
CARRIER RAIL 140	95 41 173 08	170	1	2 393 003	96 69 938 08	AIR FILTER UNIT
CARRIER RAIL 140	95 41 173 08	306	4	2 978 007	96 68 931 08	ADDNL.HYDR.ERECTION DEV
CARRIER RAIL 140	95 41 173 08	33	2	3 350	91 63 410 08	WINCH 3
CARRIER RAIL 140	95 41 173 08	21	2	3 370	91 63 409 08	WINCH 6
CARRIER RAIL 190	95 41 286 08	23	1	2 671 004	96 46 305 08	OIL TANK PRE-ASS.
CARRIER RAIL 240	95 41 174 08	30	2	2 310	91 63 405 08	WINCH 1
CARRIER RAIL 240	95 41 174 08	30	2	2 320	91 63 406 08	WINCH 2
CARRIER RAIL 240	95 41 174 08	94	2	3 211	91 75 365 08	S PIVOT SECTION
CARRIER RAIL 240	95 41 174 08	137	2	3 713	91 75 366 08	D PIVOT SECTION
CARRIER RAIL 240	95 41 174 08	84	2	3 714	91 63 428 08	D HEAD SECTION
CARRIER RAIL 340	95 41 175 08	29	1	2 310	91 63 405 08	WINCH 1
CARRIER RAIL 340	95 41 175 08	29	1	2 320	91 63 406 08	WINCH 2
CARRIER RAIL 340	95 41 175 08	33	2	2 340	91 63 407 08	WINCH 4 LUFFING GEAR
CARRIER RAIL 340	95 41 175 08	93	3	3 211	91 75 365 08	S PIVOT SECTION
CARRIER RAIL 340	95 41 175 08	34	2	3 350	91 63 410 08	WINCH 3
CARRIER RAIL 340	95 41 175 08	138	28	3 713	91 75 366 08	D PIVOT SECTION
CARRIER RAIL 340	95 41 175 08	85	7	3 714	91 63 428 08	D HEAD SECTION
CARRIER RAIL 340	95 41 175 08	39	6	3 715	91 69 506 08	D INTERMEDIATE SECTION
CARRIER RAIL 340	95 41 175 08	44	12	3 716	91 69 507 08	D INTERMEDIATE SECTION
CARRIER RAIL NUT DIN 3015 L	60 20 180 08	351	4	2 393 003	96 69 938 08	AIR FILTER UNIT
CARRIER RAIL NUT DIN 3015 L	60 20 180 08	25	2	2 671 004	96 46 305 08	OIL TANK PRE-ASS.
CARRIER RAIL NUT DIN 3015 L	60 20 180 08	307	8	2 978 007	96 68 931 08	ADDNL.HYDR.ERECTION DEV
CARRIER RAIL NUT DIN 3015 L	60 20 180 08	304	20	3 978 011	96 69 774 08	ADDL.HYDRAULIC SB-HEAD PI
CARRIER RAIL NUT DIN 3015 L	60 20 180 08	306	40	3 978 022	96 69 722 08	ADDITIONAL HYDRAULICS IN
CARRIER RAIL NUT DIN 3015 L	60 20 180 08	310	40	3 978 024	96 69 721 08	ADDITIONAL HYDRAULICS IN
CARRYING ROLLER 80/5/20X51	74 90 120 08	150	1	3 713	91 75 366 08	D PIVOT SECTION
CARRYING ROLLER 80/5/20X95	74 90 102 08	1	1	3 211 002	92 88 302 08	SAFETY ROLLER CPL.
CARTOUCHE	57 13 523 08	1	1	5 026 573	50 26 573 08	AIR DRYER
CARTRIDGE FOR BRAKE VAL	10 10 128 2	15	1	9 400 879	94 00 879 4	SUPPORT CYLINDER
CATWALK CRAW.TRACK TRAV	91 61 483 08	16	1		LR 1600-2-0	LIEBHERR CRAW.CRANE LR 1
CAUTION DECAL ACCID.PREV	94 12 158	35	1	2 880	91 70 466 08	PLATING
CELL RUBBER 16X8 ZELLKAU	10 02 810 7	9	0.16	2 913 004	96 20 460 08	HOUSING PRE-ASSEMBLED
CELL RUBBER 20X12 CR SC	26 21 043 08	12	4.6	2 932 160	96 90 849 08	SWITCH CABINET
CELL RUBBER 20X8	26 21 010 08	115	0.36	2 932 082	96 93 013 08	ASSEMBLY PARTS MOUNTIN
CELL RUBBER 25X4 NEOPREN	26 21 078 14	52	3	2 520	91 72 029 08	CABIN, GLAZED
CELL RUBBER 6X3X10000 ZEL	26 21 089 08	7	0.18	2 913 006	96 20 732 08	FAN PLATE PRE-ASS.
CELL RUBBER 8X10	26 21 091 08	9	3.7	2 520 030	96 45 609 08	ROOF WINDOW PRE-ASS.
CENT. LUBRIC. SYSTEM SUP	91 52 800 08	147	1		LR 1600-2-0	LIEBHERR CRAW.CRANE LR 1
CENT.SECT.CRAWLER STEE	96 55 391 08	1	1	1 130 008	91 58 624 08	CENTRAL SECTION CRAWLER
CENTER STUD	57 01 146 08	3	1	5 701 133	57 01 133 08	DRIVING GEAR
CENTERING RING FILTERGR.	10 13 058 6	50	1	X1100889	11 00 889 4	SCR MODULE
CENTERING STANDARD B	91 52 950 08	350	1		LR 1600-2-0	LIEBHERR CRAW.CRANE LR 1
CENTRAL SECTION CRAWLER	91 58 624 08	1	1	1 130	91 68 478 08	CENTRAL SECTION CRAWLER
CENTRAL SECTION CRAWLER	91 68 478 08	4	1		LR 1600-2-0	LIEBHERR CRAW.CRANE LR 1
CENTRAL UNIT C2 8X2A	10 87 067 7	(1)	1	2 932 160	96 90 849 08	SWITCH CABINET
CENTRAL UNIT C2 8X2A GEP	96 90 846 08	3	6	2 932 122	96 90 850 08	LICCON ASSEMBLY UNIT
CENTRAL UNIT C2 8X2A GEP	96 90 846 08	16	1	2 932 160	96 90 849 08	SWITCH CABINET
CENTRALIZED LUBRICATION S	91 58 480 08	2	1	1 400	91 69 075 08	CRAWLER TRACK CARRIER LE
CENTRALIZED LUBRICATION S	91 58 480 08	2	1	1 410 300	91 69 077 08	CRAWLER CARRIER RIGHT CP
CENTRING COMPLETE	96 55 752 08	3	1	2 730	91 61 966 08	BASE PLATE SLEWING PLATF
CENTRING DEVICE WELDME	96 55 755 08	5	1	2 730 002	96 55 752 08	CENTRING COMPLETE
CHAIN DIN 763 7X49 0.3t ST35	10 66 397 0	4	2	2 311 001	96 25 639 08	HOIST LIM.SWITCH PLUMMET

Description	Item	Pos.	Quantity	Page	Assembly	Description
CHAIN DIN 763 7X49 0.3t ST35	10 66 397 0	33	1.2	3 745	91 68 438 08	SUSPENDED BALLAST
CHAIN LOCK A3C	77 39 477 08	28	2	3 215 005	91 52 846 08	ROLLER SET
CHAIN LOCK A3C	77 39 477 08	28	2	3 215 006	91 52 847 08	ROLLER SET
CHAIN SUSPENSION 15T-4.7	74 00 219 08	2	2	2 730	91 61 966 08	BASE PLATE SLEWING PLATF
CHAIR BACK	97 75 558 08	3	1	2 503 101	96 48 626 08	SEAT
CHAMFERED RING	11 11 039 0	4	6	9 739 793	97 39 793	PISTON CPL.
CHANGE-OVER BLOCK SPF	10 41 325 5	54	2	2 970 000	96 67 119 08	HYDRAULICS UPPER CARRI
CHARGE AIR COOLER	11 10 143 8	1	1	X1106606	11 06 606 1	RADIATOR UNIT
CHARGE AIR CORRUGATED H	55 17 025 08	260	1	2 391 001	96 69 507 08	DIESEL ENGINE, PRE-ASSEMB
CHARGE AIR CORRUGATED H	55 17 025 08	260	1	2 391 023	96 69 509 08	RADIATOR, PRE-ASSEMBLED
CHARGE AIR HOSE 90X240	11 06 017 9	261	1	2 391 023	96 69 509 08	RADIATOR, PRE-ASSEMBLED
CHARGE AIR PIPE SPF	97 01 563 3	201	1	2 391 001	96 69 507 08	DIESEL ENGINE, PRE-ASSEMB
CHARGE AIR PIPE WELD.W.F	96 69 887 08	2	1	2 391 023	96 69 509 08	RADIATOR, PRE-ASSEMBLED
CHARGED AIR TUBE BEND G	97 01 503 9	151	1	2 391 001	96 69 507 08	DIESEL ENGINE, PRE-ASSEMB
CHARGER 230V 24V8A SPF	61 33 018 08	2	1	2 835	91 52 807 08	BATTERY CHARGER
CHARGING UNIT BTT SPF	10 41 277 7	32	1	2 533 020	96 71 980 08	CONTROLS AND FITTINGS RI
CHECK SCREW	57 15 610 08	16	2	5 113 086	51 13 086 08	PROPORTIONAL VALVE
CHECK SCREW	57 18 141 08	35	1	5 113 086	51 13 086 08	PROPORTIONAL VALVE
CHECK SCREW	57 19 037 08	45	1	5 113 086	51 13 086 08	PROPORTIONAL VALVE
CHEESE HEAD SCREW DIN 6	40 28 026 14	7	8	2 925 402	96 58 855 08	CAMERA INSTALLATION SLEW
CHEQUER PLATE FOOTBOA	97 00 266 7	18	1	2 670	91 71 399 08	FUEL TANK CPL.
CIGARETTE LIGHTER	10 42 905 8	20	1	2 533 050	96 48 359 08	EL.EQUIPMENT CABIN
CIRCLIP DIN 127 A 10 FST A3C	42 40 008 08	70	4	2 550 001	96 85 596 08	SA FRAME PRE-ASS.
CIRCLIP DIN 127 A 12 FST A3C	42 40 009 08	4	2	3 211 002	92 88 302 08	SAFETY ROLLER CPL.
CIRCLIP DIN 127 A 12 FST A3C	42 40 009 08	152	2	3 713	91 75 366 08	D PIVOT SECTION
CIRCLIP DIN 127 A 6 FST A2C	42 40 005 08	(12)	3	2 320	91 63 406 08	WINCH 2
CIRCLIP DIN 127 A 6 FST A2C	42 40 005 08	12	3	2 920 457	96 67 806 08	ELECTRIC FOR WINCH 1
CIRCLIP DIN 127 A 6 FST A2C	42 40 005 08	12	3	2 920 460	96 67 809 08	ELECTRIC FOR WINCH 4
CIRCLIP DIN 127 A 6 FST A2C	42 40 005 08	300	4	2 975 114	96 67 649 08	ADDITIONAL HYDRAULICS WI
CIRCLIP DIN 127 A 6 FST A2C	42 40 005 08	311	4	2 975 153	96 67 814 08	ADDITIONAL HYDRAULICS WI
CIRCLIP DIN 127 A 6 FST A2C	42 40 005 08	300	4	2 975 407	96 68 091 08	AUX.HYDRAULIC WINCH 6
CIRCLIP DIN 127 A 6 FST A2C	42 40 005 08	300	4	2 975 706	96 67 784 08	ADDITIONAL HYDRAULICS WI
CIRCLIP DIN 127 A 6 FST A2C	42 40 005 08	(12)	3	3 350	91 63 410 08	WINCH 3
CIRCLIP DIN 127 A 6 FST A2C	42 40 005 08	(12)	3	3 370	91 63 409 08	WINCH 6
CIRCLIP DIN 127 A 8 FST A2C	42 40 007 08	301	2	1 970 101	96 67 647 08	HYDRAULIC EQUIPM.CENTER
CIRCLIP DIN 127 A 8 FST A2C	42 40 007 08	36	16	3 713	91 75 366 08	D PIVOT SECTION
CIRCLIP DIN 127 A 8 FST A2C	42 40 007 08	5	4	5 106 691	51 06 691 08	RETURN FILTER
CIRCLIP DIN 128 A 5 FST A2C	42 40 004 08	269	2	2 920 638	96 51 138 08	CONTROL DESK
CIRCLIP DIN 128 A 5 FST A2C	42 40 004 08	33	7	2 920 812	96 58 447 08	ELECTRIC FOR BATTERY BOX
CIRCLIP DIN 7980 6 VERZ	42 41 006 08	8	6	5 102 306	51 02 306 08	HYDRO MOTOR
CIRCLIP FUER GRIFFKAPPE	10 67 884 8	4	2	6 060 950	60 60 950 08	MASTER SWITCH
CIRCULAR BEARING B40X30X	72 69 042 08	150	4	2 391 041	96 69 508 08	OIL COOLER, PRE-ASSEMBLE
CIRCULATING PUMP	10 29 012 1	2	1	X1004204	10 04 204 3	WATER HEATING SYSTEM
CIRCULATING PUMP U4846	55 30 545 08	6	1	2 832	91 72 008 08	CLIMA-HEATING INSTALLATIO
CLADDING REAR PANEL	97 70 807 08	16	1	2 520 034	96 45 984 08	INTERNAL LINING
CLAMP	92 16 963 08	1	1	2 925 203	96 52 153 08	CAMERA EQUIPMENT S-PIVOT
CLAMP	92 16 963 08	1	1	2 925 204	92 16 990 08	CAMERA EQUIPMENT D-PIVOT
CLAMP	96 51 406 08	1	1	2 925 402	96 58 855 08	CAMERA INSTALLATION SLEW
CLAMP	96 60 731 08	24	1	2 925 402	96 58 855 08	CAMERA INSTALLATION SLEW
CLAMP 12X20XD1	11 10 030 9	5	1	9 739 866	97 39 866	OIL DIPSTICK WITH PIPE
CLAMP 40X127X24 S355J2+N	95 70 394 08	2	4	2 550 010	96 45 685 08	ROD
CLAMP 40X132X24 S355J2+N	97 05 432 7	(2)	10	3 714	91 63 428 08	D HEAD SECTION
CLAMP DIN 3016-1 12X20XD1	73 81 629	29	1	X1013350	10 13 350 6	FUEL LINES
CLAMP DIN 3016-1 6X20XD1 W	73 82 088	6	2	X1013509	10 13 509 0	FUEL LINE ASSEMBLY
CLAMP M8X17	10 29 724 5	352	10	2 393 003	96 69 938 08	AIR FILTER UNIT
CLAMP POM-SW	11 12 330 8	1	1	9 739 842	97 39 842	FASTENING CLAMP
CLAMP WELDED CONST.	96 45 803 08	3	1	2 522 012	96 45 884 08	GUIDE PRE-ASS.
CLAMP WELDED CONST.	96 46 046 08	4	1	2 522 013	96 45 883 08	GUIDE PRE-ASS.
CLAMP WELDED CONST.	96 46 388 08	54	4	2 550 001	96 85 596 08	SA FRAME PRE-ASS.
CLAMP WELDED CONST.	96 47 493 08	1	1	2 550 008	96 47 628 08	RETAINER CPL.

Description	Item	Pos.	Quantity	Page	Assembly	Description
CLAMP WELDED CONST.	96 47 644 08	1	1	2 550 009	96 47 645 08	RETAINER CPL.
CLAMP WELDED CONST.	96 48 733 08	46	1	2 520	91 72 029 08	CABIN, GLAZED
CLAMP WELDED CONST.	96 49 299 08	9	1	3 350	91 63 410 08	WINCH 3
CLAMP WELDED CONST.	96 50 831 08	65	2	3 714	91 63 428 08	D HEAD SECTION
CLAMP WELDED CONST.	96 53 928 08	28	4	3 350	91 63 410 08	WINCH 3
CLAMP WELDED CONST.	96 61 017 08	2	1	2 310 008	96 61 008 08	SAFETY ROLLER WINCH 1/2
CLAMP WELDED CONST.	96 72 841 08	3	1	2 650	91 76 853 08	UREA TANK
CLAMP WELDED CONST.	96 73 054 08	4	1	2 650	91 76 853 08	UREA TANK
CLAMP WELDED CONST.	96 73 439 08	5	1	2 650	91 76 853 08	UREA TANK
CLAMP WELDED CONST.	96 75 778 08	7	1	2 391 001	96 69 507 08	DIESEL ENGINE, PRE-ASSEMB
CLAMP WELDED CONST. FE//	96 53 255 08	1	1	2 391 040	96 75 829 08	CLUTCH ACTUATOR
CLAMP X5CrNi18-10	11 16 070 0	(2)	1	2 650	91 76 853 08	UREA TANK
CLAMP-HALF DIN 3015-1 10 AL	60 20 025 08	277	4	2 391 001	96 69 507 08	DIESEL ENGINE, PRE-ASSEMB
CLAMP-HALF DIN 3015-1 12 PP	60 20 074 08	269	14	2 391 001	96 69 507 08	DIESEL ENGINE, PRE-ASSEMB
CLAMP-HALF DIN 3015-1 15 PP	60 20 081 08	49	2	2 502	91 72 033 08	CONTROL STAND
CLAMP-HALF DIN 3015-1 18 AL	60 20 022 08	276	4	2 391 001	96 69 507 08	DIESEL ENGINE, PRE-ASSEMB
CLAMP-HALF DIN 3015-1 18 PP	60 20 083 08	9	6	2 550 008	96 47 628 08	RETAINER CPL.
CLAMP-HALF DIN 3015-1 18 PP	60 20 083 08	9	6	2 550 009	96 47 645 08	RETAINER CPL.
CLAMP-HALF DIN 3015-1 L 0 R	73 65 090	308	2	2 978 007	96 68 931 08	ADDNL.HYDR.ERECTION DEV
CLAMP-HALF DIN 3015-1 L 2 R	73 62 946	309	6	2 978 007	96 68 931 08	ADDNL.HYDR.ERECTION DEV
CLAMP-HALF DIN 3015-1 L 3 G	60 20 084 08	190	4	2 393 003	96 69 938 08	AIR FILTER UNIT
CLAMP-HALF DIN 3015-1 L 3 R	70 05 052	278	8	2 391 001	96 69 507 08	DIESEL ENGINE, PRE-ASSEMB
CLAMP-HALF DIN 3015-1 L 3 R	70 05 052	18	6	3 780 870	91 69 146 08	AIR-CRAFT & WIND WARNING
CLAMP-HALF DIN 3015-1 L 4 R	60 20 089 08	312	40	2 978 007	96 68 931 08	ADDNL.HYDR.ERECTION DEV
CLAMP-HALF DIN 3015-1 L 5 R	60 20 092 08	270	6	2 391 001	96 69 507 08	DIESEL ENGINE, PRE-ASSEMB
CLAMP-HALF DIN 3015-1 L 5 R	60 20 092 08	274	4	2 391 001	96 69 507 08	DIESEL ENGINE, PRE-ASSEMB
CLAMP-HALF DIN 3015-1 L 5 R	60 20 092 08	306	20	3 978 011	96 69 774 08	ADDL.HYDRAULIC SB-HEAD PI
CLAMP-HALF DIN 3015-1 L 5 R	60 20 092 08	309	40	3 978 022	96 69 722 08	ADDITIONAL HYDRAULICS IN
CLAMP-HALF DIN 3015-1 L 5 R	60 20 092 08	309	40	3 978 024	96 69 721 08	ADDITIONAL HYDRAULICS IN
CLAMP-HALF DIN 3015-1 L 6 R	60 20 101 08	273	2	2 391 001	96 69 507 08	DIESEL ENGINE, PRE-ASSEMB
CLAMP-HALF DIN 3015-1 L5R 4	74 12 067	271	2	2 391 001	96 69 507 08	DIESEL ENGINE, PRE-ASSEMB
CLAMP-HALF DIN 3015-1 L5R 4	60 20 094 08	26	2	2 671 004	96 46 305 08	OIL TANK PRE-ASS.
CLAMP-HALF DIN 3015-1 L6R 5	74 13 103	272	4	2 391 001	96 69 507 08	DIESEL ENGINE, PRE-ASSEMB
CLAMP-HALF DIN 3015-3 Z3G	73 68 705	170	2	2 650	91 76 853 08	UREA TANK
CLAMP-HALF S 4 E 64 PP	10 49 288 8	301	4	2 990 000	96 70 680 08	PIPEWORK AIR INSTALLATIO
CLAMPING BOARD 6XM6	60 44 124 08	1	1	1 830 102	92 26 483 08	TERMINAL BOARD PRE-ASS.
CLAMPING LEVER M8 X10CRN	11 64 250 8	5	4	2 925 402	96 58 855 08	CAMERA INSTALLATION SLEW
CLAMPING PIECE PA6G+OEL	97 68 737 08	4	4	2 925 402	96 58 855 08	CAMERA INSTALLATION SLEW
CLAMPING PROFILE 1,5-4X25X	11 00 221 8	11	0.426	2 810 001	96 74 933 08	CRANE DRIVER'S CABIN,PRE
CLAMPING PROFILE 2X13,5X2	10 30 060 0	13	4.5	2 522	91 74 320 08	SLIDING DOOR CPL.
CLAMPING RING RD10X12 PA6	28 81 825 08	30	1	2 541	91 71 506 08	ADD HEATING SUPERSTRUCT
CLAMPING SLEEVE	54 01 629 08	43	2	X1110002	11 10 024 7	GEARBOX
CLAMPING SLEEVE DIN 5415 2	74 71 027 01	28	1	9 395 668	93 95 668 01	BEARING
CLAMPING SLEEVE DIN 5415 2	74 71 027 01	28	1	9 395 675	93 95 675 01	BEARING
CLIMA-HEATING INSTALLATIO	91 72 008 08	158	1		LR 1600-2-0	LIEBHERR CRAW.CRANE LR 1
CLIP 23 ST	10 21 653 4	61	2	2 831	91 73 139 08	AIR COND. UNIT SUPERSTRU
CLOGGING INDICATOR	57 13 561 08	(4)	1	2 970 000	96 67 119 08	HYDRAULICS UPPER CARRI
CLOGGING INDICATOR A2D-	51 06 693 08	10	1	2 671 004	96 46 305 08	OIL TANK PRE-ASS.
CLOGGING INDICATOR A2D-	51 06 693 08	50	1	5 106 691	51 06 691 08	RETURN FILTER
CLOSE TOLERANCE GROOV	43 11 037 08	6	4	3 291	91 76 915 08	S OVERRUN PROTECTION
CLOSE TOLERANCE GROOV	43 11 037 08	11	4	3 292	91 63 429 08	D OVERRUN PROTECTION
CLOSING DEVICE SCHIEBET	96 80 809 08	10	1	2 522	91 74 320 08	SLIDING DOOR CPL.
CLOSING NIPPLE SP-006 VER	51 15 062 08	164	1	2 990 000	96 70 680 08	PIPEWORK AIR INSTALLATIO
CLOSING PIN	11 00 598 8	4	1	2 522 011	96 80 809 08	CLOSING DEVICE
CLOSING RING	70 24 263	4	1	5 701 129	57 01 129 08	DRIVING GEAR
CLOSURE HAKEN	70 42 624 08	41	2	3 214	91 63 420 08	SW HEAD SECTION
CLUTCH ACTUATOR	96 75 829 08	18	1	2 391 001	96 69 507 08	DIESEL ENGINE, PRE-ASSEMB
CLUTCH WRENCH 90MM	96 67 964 08	52	1	1 750	91 52 395 08	TOOL
COAT HOOK	59 10 501 08	32	2	2 520 034	96 45 984 08	INTERNAL LINING
COLD MACHINE OIL WAECO	11 21 180 3	101	0.09	2 831	91 73 139 08	AIR COND. UNIT SUPERSTRU

Description	Item	Pos.	Quantity	Page	Assembly	Description
COLLECTING PIPE	92 79 826 08	300	2	2 970 000	96 67 119 08	HYDRAULICS UPPER CARRI
COLLECTING PIPE WELDED	92 15 428 08	309	1	2 970 000	96 67 119 08	HYDRAULICS UPPER CARRI
COLLECTING PIPE WELDED	92 57 933 08	21	1	2 391 001	96 69 507 08	DIESEL ENGINE, PRE-ASSEMB
COLLECTING RING 5/46X32/1	69 09 010 08	10	1	1 920 305	96 72 042 08	SLIPRING UNIT INSTALLATION
COMBI PLIERS DIN 5244 180	79 00 315 08	12	1	1 750	91 52 395 08	TOOL
COMBUSTION CHAMER	10 66 526 3	14	1	X1004204	10 04 204 3	WATER HEATING SYSTEM
COMPRESSED AIR PLANT	91 70 010 08	177	1		LR 1600-2-0	LIEBHERR CRAW.CRANE LR 1
COMPRESSED-AIR CYLINDER	10 01 752 1	5	1	9 739 186	97 39 186	ENGINE BRAKE CPL.
COMPRESSED-AIR CYLINDER	57 00 086	(1)	1	2 393 003	96 69 938 08	AIR FILTER UNIT
COMPRESSION RING	50 29 326 08	553	3	2 990 000	96 70 680 08	PIPEWORK AIR INSTALLATIO
COMPRESSION RING DR/R22	50 29 325 08	8	1	1 783 001	96 20 590 08	FUEL TANK CONTAINER PRE
COMPRESSION RING DR/R22	50 29 325 08	307	10	2 990 000	96 70 680 08	PIPEWORK AIR INSTALLATIO
COMPRESSION RING DR/R26	50 29 328 08	410	1	2 391 001	96 69 507 08	DIESEL ENGINE, PRE-ASSEMB
CONICAL MOUNT 70NR11	10 29 198 9	6	4	2 810	91 72 335 08	CRANE DRIVER'S CABIN CPL.
CONNECTING BLOCK 50X45X8	11 06 010 6	270	1	X1041101	10 41 101 8	TILT-BACK SUPPORT
CONNECTING CABLE 8X0,37	10 45 542 1	15	1	2 925 018	96 64 860 08	EQUIPMENT CAMERA SLEW C
CONNECTING DEVICE EN 354	11 49 191 0	4	1	1 793 010	91 69 599 08	PERSONAL PROTECTION EQ
CONNECTING ELEMENT SPF	10 33 216 1	2	2	2 372	91 33 648 08	ROPE WITH ACCESSORIES
CONNECTING LINK PRE-ASS.	96 49 847 08	1	2	3 745 011	96 49 677 08	BRACKET COMPL.
CONNECTING LINK PRE-ASS.	96 48 638 08	1	2	3 830	91 55 535 08	SUPPLEMENTARY GUYING D
CONNECTING NIPPLE G 1/4"	57 17 230 08	3	1	5 123 682	51 23 682 08	MOUNTING - PISTON W. PUM
CONNECTING PIN WELDED FE	96 43 771 08	21	2	3 211	91 75 365 08	S PIVOT SECTION
CONNECTING PIN WELDED FE	96 43 771 08	15	8	3 220	91 70 738 08	S INTERMEDIATE SECTION
CONNECTING PIN WELDED FE	96 43 771 08	15	8	3 223	91 60 904 08	S INTERMEDIATE SECTION
CONNECTING PIN WELDED FE	96 43 771 08	15	8	3 223	91 70 741 08	S INTERMEDIATE SECTION
CONNECTING PIN WELDED FE	96 43 771 08	15	8	3 223 011	91 77 456 08	S INTERMEDIATE SECTION
CONNECTING PIN WELDED FE	96 43 771 08	15	8	3 223 100	91 70 743 08	S INTERMEDIATE SECTION
CONNECTING PIN WELDED FE	96 43 771 08	17	4	3 225	91 57 045 08	SL REDUCING SECTION
CONNECTING PIN WELDED FE	96 43 771 08	53	4	3 713	91 75 366 08	D PIVOT SECTION
CONNECTING PIN WELDED FE	96 43 771 08	55	4	3 714	91 63 428 08	D HEAD SECTION
CONNECTING PIN WELDED FE	96 43 771 08	4	8	3 715	91 69 506 08	D INTERMEDIATE SECTION
CONNECTING PIN WELDED FE	96 43 771 08	4	10	3 716	91 69 507 08	D INTERMEDIATE SECTION
CONNECTING PIN WELDED FE	96 47 595 08	12	1	3 211 003	96 46 986 08	ROD CPL.
CONNECTING PLATE	10 65 068 8	3	1	X1035924	10 35 924 9	VARIABLE PUMP
CONNECTING PLATE	51 06 295 08	200	1	2 970 000	96 67 119 08	HYDRAULICS UPPER CARRI
CONNECTING PLATE	51 10 583 08	151	1	2 975 041	96 68 924 08	ADDNL. HYDR. F. ERECTING W
CONNECTING PLATE	57 07 719 08	4	1	5 102 306	51 02 306 08	HYDRO MOTOR
CONNECTING PLATE	57 15 142 08	3	1	X1035924	10 35 924 1	VARIABLE PUMP
CONNECTING PLATE	57 15 142 08	3	1	X1035924	10 35 924 2	VARIABLE PUMP
CONNECTING PLATE	57 15 142 08	3	1	X1035924	10 35 924 5	VARIABLE PUMP
CONNECTING PLATE	57 15 142 08	3	1	X1035925	10 35 925 0	VARIABLE PUMP
CONNECTING PLATE	57 18 989 08	3	1	X1035924	10 35 924 6	VARIABLE PUMP
CONNECTING PLATE	57 19 004 08	2	1	X1035924	10 35 924 7	VARIABLE PUMP
CONNECTING PLATE	57 19 030 08	3	1	X1035924	10 35 924 3	VARIABLE PUMP
CONNECTING PLATE	57 19 030 08	3	1	X1035924	10 35 924 4	VARIABLE PUMP
CONNECTING PLATE	70 23 640	2	1	X1035924	10 35 924 8	VARIABLE PUMP
CONNECTING PLATE 95X60X3	51 06 318 08	211	3	2 970 000	96 67 119 08	HYDRAULICS UPPER CARRI
CONNECTING ROD BEARING	11 11 038 5	3	6	9 739 860	97 39 860	MAIN ROD
CONNECTING ROD BEARING	11 11 038 6	3	6	9 739 860	97 39 860	MAIN ROD
CONNECTING ROD BEARING	11 11 038 7	3	6	9 739 860	97 39 860	MAIN ROD
CONNECTING ROD BEARING	11 11 038 8	3	6	9 739 860	97 39 860	MAIN ROD
CONNECTION BLOCK	97 16 632 08	155	1	2 976 000	96 69 452 08	ADDNL.HYDR.2ND SLEWING G
CONNECTION BLOCK PSV4	96 40 276 08	1	1	X1049047	10 49 047 0	SLIDE VALVE BLOCK
CONNECTION CABLE	10 45 478 3	(11)	1	2 925 026	91 55 259 08	ERG. CAMERA CONTROL
CONNECTION CABLE	10 45 478 3	11	1	2 925 405	96 48 397 08	EQUIPMENT CAMERA CAB
CONNECTION FLANGE	51 10 561 08	166	1	2 975 114	96 67 649 08	ADDITIONAL HYDRAULICS WI
CONNECTION FLANGE	51 10 561 08	166	1	2 975 706	96 67 784 08	ADDITIONAL HYDRAULICS WI
CONNECTION FLANGE 85X85	51 10 624 08	198	1	2 970 000	96 67 119 08	HYDRAULICS UPPER CARRI
CONNECTION FLANGE ALZNM	51 10 605 08	180	1	2 975 407	96 68 091 08	AUX.HYDRAULIC WINCH 6
CONNECTION FLANGE ALZNM	51 10 623 08	175	1	2 975 153	96 67 814 08	ADDITIONAL HYDRAULICS WI

Description	Item	Pos.	Quantity	Page	Assembly	Description
CONNECTION PIECE M14X1,5/	77 43 832 08	17	4	1 402	91 58 480 08	CENTRALIZED LUBRICATION
CONNECTION PIECE S235JR	10 13 524 7	14	1	X1013350	10 13 350 6	FUEL LINES
CONNECTOR BASE	10 87 114 7	59	1	2 932 082	96 93 013 08	ASSEMBLY PARTS MOUNTIN
CONNECTOR PLUG A AX	60 23 370 08	507	31	2 533 095	96 71 987 08	WIRING HARNESS
CONNECTOR PLUG A AX	60 23 370 08	508	1	2 533 096	96 74 683 08	WIRING HARNESS
CONNECTOR PLUG A AX	60 23 370 08	(153)	3	2 932 001	96 81 042 08	RELAY CONTROL SYSTEM
CONSOLE	10 01 749 3	2	1	9 739 186	97 39 186	ENGINE BRAKE CPL.
CONSOLE	77 42 157 08	25	2	2 657	91 61 109 08	MOUNTING EQUIPMENT CRAW
CONSOLE	77 42 157 08	552	2	2 970 000	96 67 119 08	HYDRAULICS UPPER CARRI
CONSOLE	77 42 157 08	304	4	2 978 007	96 68 931 08	ADDNL.HYDR.ERECTION DEV
CONSOLE	92 17 245 08	1	1	3 745 002	92 17 236 08	SWITCH UNIT
CONSOLE	92 17 251 08	1	1	3 745 003	92 17 237 08	SWITCH UNIT
CONSOLE	96 50 735 08	93	1	3 713	91 75 366 08	D PIVOT SECTION
CONSOLE	96 50 968 08	95	1	3 713	91 75 366 08	D PIVOT SECTION
CONSOLE	96 56 719 08	50	2	3 223 100	91 70 743 08	S INTERMEDIATE SECTION
CONSOLE 4X157X173 S315MC	97 33 026 08	12	2	2 391 023	96 69 509 08	RADIATOR, PRE-ASSEMBLED
CONSOLE COMPL.	96 61 231 08	60	2	2 550 001	96 85 596 08	SA FRAME PRE-ASS.
CONTACT 0,5-1MM2	60 23 003 08	125	138	2 533 095	96 71 987 08	WIRING HARNESS
CONTACT 0,5-1MM2	60 23 003 08	125	139	2 533 096	96 74 683 08	WIRING HARNESS
CONTACT 0,5-1MM2	60 23 003 08	(125)	14	2 920 369	96 54 235 08	TERMINAL BOX CPL.
CONTACT 0,5-1MM2	60 23 003 08	(125)	9	2 920 369	96 54 235 08	TERMINAL BOX CPL.
CONTACT 1,0-2,5MM2	60 23 001 08	121	3	2 533 095	96 71 987 08	WIRING HARNESS
CONTACT 1,0-2,5MM2	60 23 001 08	121	14	2 533 096	96 74 683 08	WIRING HARNESS
CONTACT BOW HOLDER	69 10 431 08	14	68	6 909 010	69 09 010 08	COLLECTING RING
CONTACT LOCK 2-POL	73 68 242	514	2	2 533 096	96 74 683 08	WIRING HARNESS
CONTACT PIN 1MM2	60 56 017 01	130	14	2 920 454	96 73 321 08	WIRING HARNESS
CONTACT PIN 1MM2	60 56 017 01	130	14	2 920 462	96 73 318 08	WIRING HARNESS
CONTAINER	57 15 393 08	20	1	X1032716	10 32 716 7	ELECTRIC PUMP
CONTAINER 2,5 KG	10 03 827 1	25	1	7 743 566	77 43 566 08	ELECTRIC PUMP
CONTAINER COVER	10 01 471 7	26	1	X1032716	10 32 716 7	ELECTRIC PUMP
CONTAINER COVER	10 40 981 7	21	1	7 743 566	77 43 566 08	ELECTRIC PUMP
CONTAINER PLUG	57 00 662 08	4	1	5 028 065	50 28 065 08	EQUALIZING RESERVOIR
CONTAINER SCREW JOINT	11 63 212 5	(1)	1	1 972 252	96 67 665 08	AUX.HYDR.CR.TRACK CARR.2
CONTROL BLOCK	10 35 469 8	307	1	X1164392	11 64 392 0	HYDRAULIC AGGREGATE
CONTROL BLOCK	51 13 005 08	58	1	2 970 000	96 67 119 08	HYDRAULICS UPPER CARRI
CONTROL BLOCK 350 BAR SP	10 42 440 2	21	1	2 970 000	96 67 119 08	HYDRAULICS UPPER CARRI
CONTROL BOX ANNEXE	10 13 170 7	571	1	9 739 659	97 39 659	DIESEL ENGINE
CONTROL BOX MB618A SPF	10 33 264 0	10	1	2 925 018	96 64 860 08	EQUIPMENT CAMERA SLEW C
CONTROL BUSHING	50 09 648	41	1	X1065300	10 65 300 9	CONTROL ELEMENT
CONTROL BUSHING	57 07 699 08	2	1	X1065300	10 65 300 9	CONTROL ELEMENT
CONTROL DESK A570	96 51 138 08	1	1	2 920 637	96 51 136 08	CONTROL DESK
CONTROL DESK DB	96 51 136 08	28	1	2 920	91 68 453 08	ELECTR. SYSTEM F.SLEWING
CONTROL ELEMENT	10 35 465 9	1	1	X1035465	10 35 465 8	ADJUSTMENT
CONTROL ELEMENT	10 35 465 9	1	1	X1067840	10 67 840 7	ADJUSTMENT
CONTROL ELEMENT	10 42 512 9	1	1	X1047033	10 47 033 2	ADJUSTMENT
CONTROL ELEMENT	10 65 069 2	5	1	X1035924	10 35 924 9	VARIABLE PUMP
CONTROL ELEMENT	10 65 300 9	1	1	X1065300	10 65 300 6	ADJUSTMENT
CONTROL GEAR 24V	10 27 869 8	1	1	X1004204	10 04 204 3	WATER HEATING SYSTEM
CONTROL LEAD 12 X 0,75 SPF	60 04 608 08	5	4.22	2 920 454	96 73 321 08	WIRING HARNESS
CONTROL LEAD 12 X 0,75 SPF	60 04 608 08	5	1.02	2 920 462	96 73 318 08	WIRING HARNESS
CONTROL LEAD 19 X 0,5 SPF	60 04 640 08	(5)	14.85	2 920 581	96 54 405 08	TERMINAL BOX WINCH PRE-A
CONTROL LEAD 19 X 0,5 SPF	60 04 640 08	(5)	10.43	3 930 734	96 54 401 08	TERMINAL BOX
CONTROL STAND	91 72 033 08	129	1		LR 1600-2-0	LIEBHERR CRAW.CRANE LR 1
CONTROL UNIT	10 29 184 0	5	1	X1035924	10 35 924 3	VARIABLE PUMP
CONTROL UNIT	10 29 184 0	5	1	X1035924	10 35 924 4	VARIABLE PUMP
CONTROL UNIT	10 47 138 4	5	1	X1035924	10 35 924 6	VARIABLE PUMP
CONTROL UNIT	10 80 231 4	5	1	X1035924	10 35 924 5	VARIABLE PUMP
CONTROL UNIT	57 19 113 08	5	1	X1035924	10 35 924 1	VARIABLE PUMP
CONTROL UNIT	57 19 113 08	5	1	X1035924	10 35 924 2	VARIABLE PUMP
CONTROL UNIT	57 19 113 08	5	1	X1035925	10 35 925 0	VARIABLE PUMP

Description	Item	Pos.	Quantity	Page	Assembly	Description
CONTROL VALVE	10 11 497 5	40	1	X1035925	10 35 925 1	VARIABLE PUMP
CONTROLLER BOARD KOMP.	10 04 375 9	20	1	2 913 005	96 28 696 08	INTERIOR HOUSING PRE-ASS.
CONTROLS AND FITTINGS RI	96 71 980 08	5	1	2 533	91 68 450 08	EL.INSTRUMENTS F.CRANE D
CONVERTOR TTY-RS232	91 70 454 14	10	1	2 533 071	96 52 556 08	CONVERTOR
CONVERTOR TTY-RS232	96 52 556 08	8	1	2 533	91 68 450 08	EL.INSTRUMENTS F.CRANE D
COOLANT PIPE BEND	11 11 045 1	1	1	9 739 813	97 39 813	LIQUID COOLING PIPELINE
COOLANT PIPE BEND	11 11 045 2	4	1	9 739 813	97 39 813	LIQUID COOLING PIPELINE
COOLANT PIPE BEND	11 11 045 4	3	1	9 739 882	97 39 882	LIQUID COOLING PIPELINES
COOLANT PIPE BEND	11 11 045 7	1	1	9 739 882	97 39 882	LIQUID COOLING PIPELINES
COOLANT PIPE BEND	97 39 867	60	1	X1100933	11 00 933 6	DIESEL ENGINE
COOLANT PREHEATING	97 39 817	65	1	X1100933	11 00 933 6	DIESEL ENGINE
COOLANT PUMP R-MOTOR	11 11 046 0	1	1	9 739 814	97 39 814	WATER PUMP
COOLING AGENT 12KG FLAS	70 20 440	100	2.6	2 831	91 73 139 08	AIR COND. UNIT SUPERSTRU
COOLING WATER AIR BLEED	10 13 319 1	380	1	9 739 659	97 39 659	DIESEL ENGINE
COOLING WATER HOSE 10X4,	77 42 306 08	241	0.35	2 391 001	96 69 507 08	DIESEL ENGINE, PRE-ASSEMB
COOLING WATER HOSE 10X4,	77 42 306 08	201	2	2 650	91 76 853 08	UREA TANK
COOLING WATER HOSE 12X4,	77 42 024 08	240	0.3	2 391 001	96 69 507 08	DIESEL ENGINE, PRE-ASSEMB
COOLING WATER HOSE 12X4,	77 42 024 08	202	3	2 650	91 76 853 08	UREA TANK
COOLING WATER HOSE 18X3,	77 42 329 08	8	0.6	2 541	91 71 506 08	ADD HEATING SUPERSTRUCT
COOLING WATER HOSE 18X3,	77 42 329 08	22	0.05	2 541	91 71 506 08	ADD HEATING SUPERSTRUCT
COOLING WATER HOSE 18X3,	77 42 329 08	20	10	2 832	91 72 008 08	CLIMA-HEATING INSTALLATIO
COOLING WATER HOSE 18X3,	77 42 329 08	26	10	2 832	91 72 008 08	CLIMA-HEATING INSTALLATIO
COOLING WATER HOSE 18X3,	77 42 329 08	27	0.075	2 832	91 72 008 08	CLIMA-HEATING INSTALLATIO
COOLING WATER HOSE 18X3,	77 42 329 08	28	0.155	2 832	91 72 008 08	CLIMA-HEATING INSTALLATIO
COOLING WATER HOSE DN1	55 30 836 14	9	1	2 541	91 71 506 08	ADD HEATING SUPERSTRUCT
COOLING WATER HOSE DN1	55 30 836 14	23	2	2 832	91 72 008 08	CLIMA-HEATING INSTALLATIO
COOLING WATER HOSE DN60	77 42 368 08	251	1	2 391 023	96 69 509 08	RADIATOR, PRE-ASSEMBLED
COOLING WATER PIPE 60.0X	97 01 337 2	30	1	2 391 001	96 69 507 08	DIESEL ENGINE, PRE-ASSEMB
COOLING WATER PIPE WELDE	96 69 539 08	1	1	2 391 023	96 69 509 08	RADIATOR, PRE-ASSEMBLED
CORE PIN DIN 1473 5H11X16 A	43 12 039 08	63	2	9 000 510	90 00 510 6	ANGULAR GEAR
CORE PIN DIN 1473 5H11X16 A	43 12 039 08	63	2	9 000 521	90 00 521 4	ANGULAR GEAR
COTTER PIN CPL. FE//ZN20//C	92 01 005 08	15	2	2 631	91 73 333 08	SLEWING PLATFORM CATWAL
COTTER PIN CPL. FE//ZN20//C	92 50 566 08	4	1	2 730 002	96 55 752 08	CENTRING COMPLETE
COUNTER BRACKET	11 11 040 8	1	6	9 739 800	97 39 800	COUNTER BRACKET
COUNTER BRACKET	97 39 800	40	1	X1100933	11 00 933 6	DIESEL ENGINE
COUNTER NUT M25X1,5 POL	10 04 269 6	20	2	2 780 915	96 48 377 08	ADD-ON PARTS EXTERNAL F
COUNTER PLATE	11 11 058 4	5	1	9 739 883	97 39 883	AIR COMPRESSOR
COUNTERSUNK SCREW AEH	40 86 041 08	45	4	2 502	91 72 033 08	CONTROL STAND
COUNTERSUNK SCREW AEH	40 86 041 08	29	10	2 520	91 72 029 08	CABIN, GLAZED
COUNTERSUNK SCREW AEH	40 86 041 08	8	6	2 520 030	96 45 609 08	ROOF WINDOW PRE-ASS.
COUNTERSUNK SCREW AEH	40 86 041 08	5	4	2 520 031	96 45 610 08	REAR WINDOW PRE-ASS.
COUNTERSUNK SCREW DIN	40 86 013 08	98	9	2 550 001	96 85 596 08	SA FRAME PRE-ASS.
COUNTERSUNK SCREW DIN	40 86 027 08	54	2	3 745	91 68 438 08	SUSPENDED BALLAST
COUNTERSUNK SCREW DIN 7	40 86 064 08	4	8	2 913 102	92 32 870 08	FAN UNIT
COUNTERSUNK SCREW DIN 7	40 86 035 08	33	4	2 502	91 72 033 08	CONTROL STAND
COUNTERSUNK SCREW DIN 7	40 86 035 08	30	2	2 520	91 72 029 08	CABIN, GLAZED
COUNTERSUNK SCREW DIN 7	40 86 035 08	34	2	2 533 020	96 71 980 08	CONTROLS AND FITTINGS RI
COUNTERSUNK SCREW DIN	40 86 040 08	106	4	2 550 001	96 85 596 08	SA FRAME PRE-ASS.
COUNTERSUNK SCREW DIN	40 86 040 08	57	2	2 631	91 73 333 08	SLEWING PLATFORM CATWAL
COUNTERSUNK SCREW DIN 7	40 86 002 08	5	8	2 510	91 52 788 08	TURNTABLE PANELLING
COUNTERSUNK SCREW DIN 7	40 86 002 08	4	4	2 510 040	96 49 183 08	DOOR COMPL.
COUNTERSUNK SCREW DIN 7	40 86 002 08	4	4	2 510 059	96 49 184 08	DOOR COMPL.
COUNTERSUNK SCREW DIN 7	40 86 002 08	25	4	2 522 011	96 80 809 08	CLOSING DEVICE
COUNTERSUNK SCREW DIN 7	40 86 002 08	10	16	2 932 160	96 90 849 08	SWITCH CABINET
COUNTERSUNK SCREW DIN 7	40 86 002 08	5	8	3 713 013	96 57 159 08	SHEET CPL.
COUNTERSUNK SCREW DIN 7	40 86 002 08	305	3	3 978 022	96 69 722 08	ADDITIONAL HYDRAULICS IN
COUNTERSUNK SCREW DIN 7	40 86 002 08	305	3	3 978 024	96 69 721 08	ADDITIONAL HYDRAULICS IN
COUNTERSUNK SCREW DIN	40 86 036 08	25	1	2 522	91 74 320 08	SLIDING DOOR CPL.
COUNTERSUNK SCREW DIN 7	46 00 257	11	4	3 211 009	96 46 979 08	SAFETY ROLLER CPL.
COUNTERSUNK SCREW DIN 7	40 02 551	51	8	3 211	91 75 365 08	S PIVOT SECTION

Description	Item	Pos.	Quantity	Page	Assembly	Description
COUNTERSUNK SCREW DIN 7	40 02 551	32	16	3 713	91 75 366 08	D PIVOT SECTION
COUNTERSUNK SCREW DIN 7	40 86 007 08	65	12	2 810	91 72 335 08	CRANE DRIVER'S CABIN CPL.
COUNTERSUNK SCREW DIN 7	40 86 007 08	3	4	3 714 017	96 50 752 08	SUPPORT CPL.
COUNTERSUNK SCREW DIN 7	40 86 010 08	20	4	2 502	91 72 033 08	CONTROL STAND
COUNTERSUNK SCREW DIN 7	40 86 049 08	28	8	2 350	91 79 269 08	SLEWING GEAR
COUNTERSUNK SCREW DIN 7	40 86 049 08	20	4	2 370	91 61 617 08	ERECTING WINCH
COUNTERSUNK SCREW ISO 2	40 71 113 01	22	8	2 260 006	96 58 435 08	BATTERY BOX, PRE-ASSEMB
COUNTERSUNK SCREW ISO 2	40 70 317 08	81	2	2 550 001	96 85 596 08	SA FRAME PRE-ASS.
COUNTERSUNK SCREW ISO	40 06 035 08	268	2	2 920 638	96 51 138 08	CONTROL DESK
COUNTERSUNK SCREW ISO 7	40 02 312	21	6	2 671 004	96 46 305 08	OIL TANK PRE-ASS.
COUNTERSUNK SCREW M10X	90 79 596	2	1	9 739 853	97 39 853	BELT TIGHTENER
COUNTERWEIGHT SPF	97 85 695 08	45	24		LR 1600-2-0	LIEBHERR CRAW.CRANE LR 1
COUPLING 4000NM/2800U/MIN	10 42 823 9	102	1	2 391 001	96 69 507 08	DIESEL ENGINE, PRE-ASSEMB
COUPLING PLUG	77 43 727 08	17	24	2 711	91 52 800 08	CENT. LUBRIC. SYSTEM SUP
COUPLING PLUG 12-S	51 15 013 08	159	1	1 970 101	96 67 647 08	HYDRAULIC EQUIPM.CENTER
COUPLING PLUG 25-S	51 05 997 08	179	3	2 970 000	96 67 119 08	HYDRAULICS UPPER CARRI
COUPLING PLUG 25-S	51 05 997 08	171	1	2 975 153	96 67 814 08	ADDITIONAL HYDRAULICS WI
COUPLING PLUG 25-S	51 05 997 08	177	1	2 975 407	96 68 091 08	AUX.HYDRAULIC WINCH 6
COUPLING PLUG 25-S	51 05 997 08	154	1	2 977	96 70 221 08	ADDITIONAL HYDR.SLEWING
COUPLING PLUG 25-S	51 05 997 08	155	2	2 978 007	96 68 931 08	ADDNL.HYDR.ERECTION DEV
COUPLING PLUG 25-S	51 05 997 08	153	1	2 978 109	96 69 155 08	ADDNL.HYDR.RETAINING DEV
COUPLING PLUG B2 10-L	51 15 083 08	210	1	2 970 000	96 67 119 08	HYDRAULICS UPPER CARRI
COUPLING PLUG B2 10-L	51 15 083 08	156	1	2 970 801	96 69 966 08	ADDL.HYDR.F.PIN PULLING DE
COUPLING PLUG B2 10-L	51 15 083 08	174	1	2 975 153	96 67 814 08	ADDITIONAL HYDRAULICS WI
COUPLING PLUG B2 12-L	51 15 096 08	182	2	2 970 000	96 67 119 08	HYDRAULICS UPPER CARRI
COUPLING PLUG B2 12-L	51 15 096 08	155	1	2 975 114	96 67 649 08	ADDITIONAL HYDRAULICS WI
COUPLING PLUG B2 12-L	51 15 096 08	172	2	2 975 153	96 67 814 08	ADDITIONAL HYDRAULICS WI
COUPLING PLUG B2 12-L	51 15 096 08	178	3	2 975 407	96 68 091 08	AUX.HYDRAULIC WINCH 6
COUPLING PLUG B2 12-L	51 15 096 08	155	1	2 975 706	96 67 784 08	ADDITIONAL HYDRAULICS WI
COUPLING PLUG B2 12-L	51 15 096 08	7	3	3 976 003	96 88 966 08	AUX.HYDR.PIN EXTRACTION
COUPLING PLUG B2 12-L	51 15 096 08	7	1	3 976 006	96 88 958 08	ADDL.HYDR.F.PIN PULLING DE
COUPLING PLUG B2 12-L	51 15 096 08	154	1	3 978 011	96 69 774 08	ADDL.HYDRAULIC SB-HEAD PI
COUPLING PLUG B2 12-L	51 15 096 08	157	1	3 978 022	96 69 722 08	ADDITIONAL HYDRAULICS IN
COUPLING PLUG B2 12-L	51 15 096 08	158	1	3 978 024	96 69 721 08	ADDITIONAL HYDRAULICS IN
COUPLING PLUG B3 15-L	51 15 004 08	177	4	2 970 000	96 67 119 08	HYDRAULICS UPPER CARRI
COUPLING PLUG B3 15-L	51 15 004 08	152	1	2 970 801	96 69 966 08	ADDL.HYDR.F.PIN PULLING DE
COUPLING PLUG B3 15-L	51 15 004 08	163	2	2 975 153	96 67 814 08	ADDITIONAL HYDRAULICS WI
COUPLING PLUG B3 15-L	51 15 004 08	168	2	2 977 203	96 67 999 08	SUPPL. HYDR. PUMP 5+6
COUPLING PLUG B3 15-L	51 15 004 08	11	1	3 976 003	96 88 966 08	AUX.HYDR.PIN EXTRACTION
COUPLING PLUG B3 16-S	51 15 086 08	151	1	1 972 252	96 67 665 08	AUX.HYDR.CR.TRACK CARR.2
COUPLING PLUG B3 16-S	51 15 086 08	156	1	1 972 253	96 67 664 08	AUX.HYDR.CR.TRACK CARR.2
COUPLING PLUG B3 16-S	51 15 086 08	187	2	2 970 000	96 67 119 08	HYDRAULICS UPPER CARRI
COUPLING PLUG B3 16-S	51 15 086 08	158	1	2 977	96 70 221 08	ADDITIONAL HYDR.SLEWING
COUPLING PLUG B3 16-S	51 15 086 08	154	1	2 978 109	96 69 155 08	ADDNL.HYDR.RETAINING DEV
COUPLING PLUG B6 18-L	57 05 048 08	13	1	3 976 003	96 88 966 08	AUX.HYDR.PIN EXTRACTION
COUPLING PLUG B6 22-L	51 15 081 08	175	5	2 970 000	96 67 119 08	HYDRAULICS UPPER CARRI
COUPLING PLUG B6 22-L	51 15 081 08	168	1	2 975 153	96 67 814 08	ADDITIONAL HYDRAULICS WI
COUPLING PLUG B6 22-L	51 15 081 08	174	1	2 975 407	96 68 091 08	AUX.HYDRAULIC WINCH 6
COUPLING PLUG B6 22-L	51 15 081 08	151	1	2 978 109	96 69 155 08	ADDNL.HYDR.RETAINING DEV
COUPLING PLUG B6 28-L	51 15 011 08	153	1	1 972 252	96 67 665 08	AUX.HYDR.CR.TRACK CARR.2
COUPLING PLUG B6 28-L	51 15 011 08	153	1	1 972 253	96 67 664 08	AUX.HYDR.CR.TRACK CARR.2
COUPLING PLUG B6 28-L	51 15 011 08	183	1	2 970 000	96 67 119 08	HYDRAULICS UPPER CARRI
COUPLING PLUG B6 28-L	51 15 011 08	159	2	2 975 153	96 67 814 08	ADDITIONAL HYDRAULICS WI
COUPLING PLUG B6 28-L	51 15 011 08	156	1	2 977	96 70 221 08	ADDITIONAL HYDR.SLEWING
COUPLING PLUG B6 28-L	51 15 011 08	166	1	2 977 203	96 67 999 08	SUPPL. HYDR. PUMP 5+6
COUPLING PLUG B6 28-L	51 15 011 08	157	1	3 978 101	96 69 717 08	HYDR. SUSPENDED BALLAST
COUPLING PLUG B6 30-S	51 15 108 08	155	1	3 978 101	96 69 717 08	HYDR. SUSPENDED BALLAST
COUPLING PLUG B8 35-L	51 15 185 08	153	1	2 977	96 70 221 08	ADDITIONAL HYDR.SLEWING
COUPLING PLUG B8 38-S	51 15 123 08	156	2	1 972 252	96 67 665 08	AUX.HYDR.CR.TRACK CARR.2
COUPLING PLUG B8 38-S	51 15 123 08	152	2	1 972 253	96 67 664 08	AUX.HYDR.CR.TRACK CARR.2

Description	Item	Pos.	Quantity	Page	Assembly	Description
COUPLING PLUG B8 38-S	51 15 123 08	170	6	2 970 000	96 67 119 08	HYDRAULICS UPPER CARRI
COUPLING PLUG B8 38-S	51 15 123 08	161	4	2 975 153	96 67 814 08	ADDITIONAL HYDRAULICS WI
COUPLING PLUG B8 38-S	51 15 123 08	176	2	2 975 407	96 68 091 08	AUX.HYDRAULIC WINCH 6
COUPLING PLUG B8 38-S	51 15 123 08	151	4	2 977	96 70 221 08	ADDITIONAL HYDR.SLEWING
COUPLING PLUG B8 38-S	51 15 123 08	164	4	2 977 203	96 67 999 08	SUPPL. HYDR. PUMP 5+6
COUPLING PLUG B8 38-S	51 15 123 08	151	2	3 978 011	96 69 774 08	ADDL.HYDRAULIC SB-HEAD PI
COUPLING PLUG B8 38-S	51 15 123 08	156	2	3 978 022	96 69 722 08	ADDITIONAL HYDRAULICS IN
COUPLING PLUG B8 38-S	51 15 123 08	156	2	3 978 024	96 69 721 08	ADDITIONAL HYDRAULICS IN
COUPLING SLEEVE	77 43 726 08	18	14	2 711	91 52 800 08	CENT. LUBRIC. SYSTEM SUP
COUPLING SLEEVE	77 43 726 08	13	1	3 713 013	96 57 159 08	SHEET CPL.
COUPLING SLEEVE B2 10-L	51 15 084 08	188	1	2 970 000	96 67 119 08	HYDRAULICS UPPER CARRI
COUPLING SLEEVE B2 10-L	51 15 084 08	155	2	2 970 801	96 69 966 08	ADDL.HYDR.F.PIN PULLING DE
COUPLING SLEEVE B2 10-L	51 15 084 08	157	2	2 975 153	96 67 814 08	ADDITIONAL HYDRAULICS WI
COUPLING SLEEVE B2 12-L	51 15 058 08	162	1	1 970 101	96 67 647 08	HYDRAULIC EQUIPM.CENTER
COUPLING SLEEVE B2 12-L	51 15 058 08	173	5	2 970 000	96 67 119 08	HYDRAULICS UPPER CARRI
COUPLING SLEEVE B2 12-L	51 15 058 08	164	1	2 975 114	96 67 649 08	ADDITIONAL HYDRAULICS WI
COUPLING SLEEVE B2 12-L	51 15 058 08	155	2	2 975 153	96 67 814 08	ADDITIONAL HYDRAULICS WI
COUPLING SLEEVE B2 12-L	51 15 058 08	165	8	2 975 173	96 68 161 08	AUX.HYDR.GRID WINCH 5 + 6
COUPLING SLEEVE B2 12-L	51 15 058 08	164	1	2 975 706	96 67 784 08	ADDITIONAL HYDRAULICS WI
COUPLING SLEEVE B2 12-L	51 15 058 08	5	3	3 976 003	96 88 966 08	AUX.HYDR.PIN EXTRACTION
COUPLING SLEEVE B2 12-L	51 15 058 08	5	1	3 976 006	96 88 958 08	ADDL.HYDR.F.PIN PULLING DE
COUPLING SLEEVE B2 12-L	51 15 058 08	161	1	3 978 022	96 69 722 08	ADDITIONAL HYDRAULICS IN
COUPLING SLEEVE B2 12-L	51 15 058 08	160	1	3 978 024	96 69 721 08	ADDITIONAL HYDRAULICS IN
COUPLING SLEEVE B2 12-L	51 15 058 08	153	1	3 978 101	96 69 717 08	HYDR. SUSPENDED BALLAST
COUPLING SLEEVE B3 15-L	51 15 005 08	196	3	2 970 000	96 67 119 08	HYDRAULICS UPPER CARRI
COUPLING SLEEVE B3 15-L	51 15 005 08	151	2	2 970 801	96 69 966 08	ADDL.HYDR.F.PIN PULLING DE
COUPLING SLEEVE B3 15-L	51 15 005 08	163	1	2 975 114	96 67 649 08	ADDITIONAL HYDRAULICS WI
COUPLING SLEEVE B3 15-L	51 15 005 08	167	2	2 975 173	96 68 161 08	AUX.HYDR.GRID WINCH 5 + 6
COUPLING SLEEVE B3 15-L	51 15 005 08	163	1	2 975 706	96 67 784 08	ADDITIONAL HYDRAULICS WI
COUPLING SLEEVE B3 16-S	51 15 059 08	154	3	1 970 101	96 67 647 08	HYDRAULIC EQUIPM.CENTER
COUPLING SLEEVE B3 16-S	51 15 059 08	186	2	2 970 000	96 67 119 08	HYDRAULICS UPPER CARRI
COUPLING SLEEVE B3 16-S	51 15 059 08	151	1	2 978 206	96 69 083 08	ADD.HYDR.S_RETAINING RAM
COUPLING SLEEVE B6 20-S	51 15 007 08	169	1	1 970 101	96 67 647 08	HYDRAULIC EQUIPM.CENTER
COUPLING SLEEVE B6 22-L	51 15 082 08	151	2	2 970 000	96 67 119 08	HYDRAULICS UPPER CARRI
COUPLING SLEEVE B6 22-L	51 15 082 08	161	1	2 975 114	96 67 649 08	ADDITIONAL HYDRAULICS WI
COUPLING SLEEVE B6 22-L	51 15 082 08	154	1	2 975 153	96 67 814 08	ADDITIONAL HYDRAULICS WI
COUPLING SLEEVE B6 22-L	51 15 082 08	161	1	2 975 706	96 67 784 08	ADDITIONAL HYDRAULICS WI
COUPLING SLEEVE B6 25-S	51 05 996 08	164	7	2 970 000	96 67 119 08	HYDRAULICS UPPER CARRI
COUPLING SLEEVE B6 25-S	51 05 996 08	160	1	2 975 114	96 67 649 08	ADDITIONAL HYDRAULICS WI
COUPLING SLEEVE B6 25-S	51 05 996 08	160	1	2 975 706	96 67 784 08	ADDITIONAL HYDRAULICS WI
COUPLING SLEEVE B6 25-S	51 05 996 08	155	1	2 978 206	96 69 083 08	ADD.HYDR.S_RETAINING RAM
COUPLING SLEEVE B6 28-L	51 15 010 08	155	3	1 970 101	96 67 647 08	HYDRAULIC EQUIPM.CENTER
COUPLING SLEEVE B6 28-L	51 15 010 08	163	5	2 970 000	96 67 119 08	HYDRAULICS UPPER CARRI
COUPLING SLEEVE B6 28-L	51 15 010 08	151	1	2 975 153	96 67 814 08	ADDITIONAL HYDRAULICS WI
COUPLING SLEEVE B6 28-L	51 15 010 08	163	5	2 975 173	96 68 161 08	AUX.HYDR.GRID WINCH 5 + 6
COUPLING SLEEVE B6 28-L	51 15 010 08	154	2	2 978 206	96 69 083 08	ADD.HYDR.S_RETAINING RAM
COUPLING SLEEVE B8 35-L	51 15 184 08	168	1	1 970 101	96 67 647 08	HYDRAULIC EQUIPM.CENTER
COUPLING SLEEVE B8 35-L	51 15 184 08	152	2	2 970 000	96 67 119 08	HYDRAULICS UPPER CARRI
COUPLING SLEEVE B8 38-S	51 15 122 08	156	8	1 970 101	96 67 647 08	HYDRAULIC EQUIPM.CENTER
COUPLING SLEEVE B8 38-S	51 15 122 08	195	4	2 970 000	96 67 119 08	HYDRAULICS UPPER CARRI
COUPLING SLEEVE B8 38-S	51 15 122 08	157	2	2 975 114	96 67 649 08	ADDITIONAL HYDRAULICS WI
COUPLING SLEEVE B8 38-S	51 15 122 08	153	2	2 975 153	96 67 814 08	ADDITIONAL HYDRAULICS WI
COUPLING SLEEVE B8 38-S	51 15 122 08	162	8	2 975 173	96 68 161 08	AUX.HYDR.GRID WINCH 5 + 6
COUPLING SLEEVE B8 38-S	51 15 122 08	157	2	2 975 706	96 67 784 08	ADDITIONAL HYDRAULICS WI
COUPLING SLEEVE B8 38-S	51 15 122 08	160	2	3 978 022	96 69 722 08	ADDITIONAL HYDRAULICS IN
COUPLING SLEEVE B8 38-S	51 15 122 08	159	2	3 978 024	96 69 721 08	ADDITIONAL HYDRAULICS IN
COUPLING SLEEVE B8 38-S	51 15 122 08	151	2	3 978 101	96 69 717 08	HYDR. SUSPENDED BALLAST
COUPLING SOCKET	60 50 127 08	7	1	2 780 915	96 48 377 08	ADD-ON PARTS EXTERNAL F
COUPLING SOCKET 4-POL 90°	68 00 003 08	5	1	2 533 096	96 74 683 08	WIRING HARNESS
COUPLING SOCKET 4-POL SP	10 67 849 1	(5)	1	2 920 581	96 54 405 08	TERMINAL BOX WINCH PRE-A

Description	Item	Pos.	Quantity	Page	Assembly	Description
COUPLING SOCKET 4-POL SP	10 67 849 1	(5)	1	2 920 581	96 54 405 08	TERMINAL BOX WINCH PRE-A
COUPLING SOCKET 4-POL SP	10 67 849 4	(5)	1	2 920 581	96 54 405 08	TERMINAL BOX WINCH PRE-A
COUPLING SOCKET 4-POL SP	68 00 014 08	7	1	2 533 096	96 74 683 08	WIRING HARNESS
COVER	10 28 635 3	11	1	1 920 418	96 48 687 08	TERMINAL BOX CPL.
COVER	10 28 635 3	274	1	2 780 748	96 52 969 08	TERMINAL BOX CPL.
COVER	10 28 635 3	266	1	2 920 581	96 54 405 08	TERMINAL BOX WINCH PRE-A
COVER	10 28 635 3	275	1	3 930 363	96 52 979 08	TERMINAL BOX CPL.
COVER	10 28 635 3	151	1	3 930 549	96 51 769 08	TERMINAL BOX CPL.
COVER	10 28 635 3	262	1	3 930 638	96 74 840 08	TERMINAL BOX
COVER	10 28 635 3	280	1	3 930 730	96 68 395 08	TERMINAL BOX CPL.
COVER	10 28 635 3	206	1	3 930 734	96 54 401 08	TERMINAL BOX
COVER	10 65 050 7	(2)	1	2 790	91 60 975 08	MIRROR ATTACHM.IN CRANE
COVER	11 00 299 0	22	1	X1111334	11 11 334 3	OPERATOR SEAT
COVER	11 00 517 0	17	1	X1111334	11 11 334 3	OPERATOR SEAT
COVER	11 11 012 4	3	4	X1041325	10 41 325 5	CHANGE-OVER BLOCK
COVER	11 11 037 0	1	1	9 739 857	97 39 857	COVER
COVER	11 11 042 8	4	1	9 739 806	97 39 806	OIL MODULE
COVER	11 11 052 2	4	1	X1111051	11 11 051 9	FUEL FILTER
COVER	11 17 127 0	32	1	X1111334	11 11 334 3	OPERATOR SEAT
COVER	11 18 270 0	6	1	X1049189	10 49 189 9	AIR FILTER
COVER	11 21 383 2	43	2	9 154 348	91 54 348 08	DOUBLE HOOK BLOCK
COVER	51 10 514 08	3	1	5 104 019	51 04 019 08	REVERSING VALVE
COVER	54 02 476 14	18	1	X1111402	11 11 402 6	DRIVE
COVER	54 02 477 14	66	1	X1111402	11 11 402 6	DRIVE
COVER	60 27 617 08	62	2	2 932 082	96 93 013 08	ASSEMBLY PARTS MOUNTIN
COVER	70 23 645	7	1	X1035924	10 35 924 8	VARIABLE PUMP
COVER	70 27 755	2	1	X1030300	10 30 300 7	FUEL PREFILTER
COVER	97 39 857	3	1	X1100933	11 00 933 6	DIESEL ENGINE
COVER 1.5X954X977 DC01	97 75 796 08	70	1	2 520	91 72 029 08	CABIN, GLAZED
COVER 2X341X116 ALMG3 H11	97 17 070 08	3	1	2 913	91 32 850 08	LICCON CONSOLE LCD2
COVER 2X341X116 ALMG3 H11	97 17 070 08	3	1	2 913 009	91 04 705 08	LICCON CONSOLE LCD3
COVER ABS SPF	97 73 582 08	21	1	2 832	91 72 008 08	CLIMA-HEATING INSTALLATIO
COVER COMPL.	96 46 779 08	15	1	2 859	91 69 351 08	SOUND DAMPING
COVER COMPL.	96 48 167 08	2	1	2 932 160	96 90 849 08	SWITCH CABINET
COVER COMPL.	96 70 603 08	12	1	2 859	91 69 351 08	SOUND DAMPING
COVER COMPL.	96 70 604 08	13	2	2 859	91 69 351 08	SOUND DAMPING
COVER COMPL.	96 70 609 08	14	1	2 859	91 69 351 08	SOUND DAMPING
COVER GLUED	96 48 168 08	1	1	2 932 168	96 48 167 08	COVER COMPL.
COVER HOOD	10 65 300 5	18	1	X1002800	10 02 800 2	CABLE REEL
COVER KIT 15POL	10 02 475 1	511	1	2 533 095	96 71 987 08	WIRING HARNESS
COVER LID	11 17 130 6	2	1	X1106600	11 06 600 1	WIND VELOCITY TRANSMITTE
COVER LID	60 23 340 08	509	1	2 533 095	96 71 987 08	WIRING HARNESS
COVER LID 28X30 POLYACETA	59 15 709 08	77	2	2 520	91 72 029 08	CABIN, GLAZED
COVER PLATE	11 21 381 8	114	4	9 154 348	91 54 348 08	DOUBLE HOOK BLOCK
COVER PLATE PRE-ASS.	96 50 215 08	46	2	2 502	91 72 033 08	CONTROL STAND
COVER QC LOWER BAND LR 1	97 38 043 08	1	1	1 790 503	91 57 017 08	COVER
COVER QC OBERRING	91 57 016 08	429	1		LR 1600-2-0	LIEBHERR CRAW.CRANE LR 1
COVER QC UNTERRING	91 57 017 08	430	1		LR 1600-2-0	LIEBHERR CRAW.CRANE LR 1
COVER QC UPPER BAND LR 1	97 38 049 08	1	1	2 790 451	91 57 016 08	COVER
COVER RD190X6 S355MC FE//	93 55 088 08	7	3	3 745 011	96 49 677 08	BRACKET COMPL.
COVER ST. CONST. RAL 7016	96 49 873 08	2	1	2 520 033	96 50 633 08	MONITOR CONSOLE
COVER WELDED	96 36 694 08	10	1	3 745 011	96 49 677 08	BRACKET COMPL.
COVER WELDED RAL 7037 P	96 49 083 08	68	1	2 520	91 72 029 08	CABIN, GLAZED
COVER WELDED SPF	96 46 922 08	1	1	2 859 029	96 46 779 08	COVER COMPL.
COVER/LID/CAP, PRE-ASSEMB	96 23 055 08	2	1	2 260 006	96 58 435 08	BATTERY BOX, PRE-ASSEMB
COVERING LEFT BOTTOM	97 69 824 08	10	1	2 520 034	96 45 984 08	INTERNAL LINING
COVERING RIGHT BOTTOM 15	97 69 825 08	11	1	2 520 034	96 45 984 08	INTERNAL LINING
COVERS	97 69 826 08	12	1	2 520 034	96 45 984 08	INTERNAL LINING
COVERS ABS-TPU SPF	97 68 730 08	11	1	2 522	91 74 320 08	SLIDING DOOR CPL.
COVERS ABS-TPU SPF	97 68 734 08	12	1	2 522	91 74 320 08	SLIDING DOOR CPL.

Description	Item	Pos.	Quantity	Page	Assembly	Description
COVERS SPF	97 69 892 08	5	1	2 520 034	96 45 984 08	INTERNAL LINING
CRAMP	60 27 417 08	275	6	1 920 403	96 48 707 08	TERMINAL BOX CPL.
CRAMP	60 27 417 08	275	6	1 920 417	96 48 703 08	TERMINAL BOX CPL.
CRANE DRIVER'S CABIN CPL.	91 72 335 08	153	1		LR 1600-2-0	LIEBHERR CRAW.CRANE LR 1
CRANE DRIVER'S CABIN,PRE-	96 74 933 08	1	1	2 810	91 72 335 08	CRANE DRIVER'S CABIN CPL.
CRANK HANDLE	10 65 014 0	333	1	X1164392	11 64 392 0	HYDRAULIC AGGREGATE
CRANKCASE R-MOTORXD856	97 39 785	1	1	X1100933	11 00 933 6	DIESEL ENGINE
CRANKSHAFT R-MOTORXD85	11 11 037 9	1	1	9 739 794	97 39 794	CRANKSHAFT
CRANKSHAFT R-MOTORXD85	97 39 794	21	1	X1100933	11 00 933 6	DIESEL ENGINE
CRANKSHAFT WHEEL	11 11 038 0	6	1	9 739 794	97 39 794	CRANKSHAFT
CRANKSHAFT WHEEL	11 11 038 1	2	1	9 739 794	97 39 794	CRANKSHAFT
CRAWLER CARRIER RIGHT CP	91 69 077 08	11	1		LR 1600-2-0	LIEBHERR CRAW.CRANE LR 1
CRAWLER TRACK CARRIER L	96 53 235 08	(1)	1	1 401	91 58 478 08	CRAWLER TRACK CARRIER, L
CRAWLER TRACK CARRIER L	91 69 075 08	10	1		LR 1600-2-0	LIEBHERR CRAW.CRANE LR 1
CRAWLER TRACK CARRIER, L	91 58 478 08	1	1	1 400	91 69 075 08	CRAWLER TRACK CARRIER LE
CRAWLER TRACK CARRIER, L	96 53 234 08	1	1	1 401	91 58 478 08	CRAWLER TRACK CARRIER, L
CRAWLER TRACK CARRIER,	91 69 968 08	1	1	1 410 300	91 69 077 08	CRAWLER CARRIER RIGHT CP
CRAWLER TRACK CARRIER,	96 53 258 08	1	1	1 411	91 69 968 08	CRAWLER TRACK CARRIER,
CRAWLER TRACK CARRIER,	96 53 259 08	(1)	1	1 411	91 69 968 08	CRAWLER TRACK CARRIER,
CREEPER	92 65 732 08	51	1	1 750	91 52 395 08	TOOL
CRIMPING CONTACT 0,2-0,56	60 23 228 08	615	40	2 533 095	96 71 987 08	WIRING HARNESS
CRIMPING CONTACT 0,75MM2	10 11 373 5	(723)	4	2 920 369	96 54 235 08	TERMINAL BOX CPL.
CRIMPING CONTACT 0,75MM2	10 11 373 5	(723)	4	2 920 369	96 54 235 08	TERMINAL BOX CPL.
CROSS CONNECTING LINK W	96 48 639 08	3	2	3 830	91 55 535 08	SUPPLEMENTARY GUYING D
CROSS CONNECTING LINK W	96 48 640 08	2	2	3 830	91 55 535 08	SUPPLEMENTARY GUYING D
CROSS PIECE 30 G-ALMG TR	10 44 099 0	49	1	2 520	91 72 029 08	CABIN, GLAZED
CUSTOM CIRCUIT MODULE 2	96 48 302 08	(502)	1	1 920 418	96 48 687 08	TERMINAL BOX CPL.
CUSTOM CIRCUIT MODULE 2	96 48 302 08	(502)	1	2 780 748	96 52 969 08	TERMINAL BOX CPL.
CUSTOM CIRCUIT MODULE 2	96 48 302 08	(502)	1	3 930 363	96 52 979 08	TERMINAL BOX CPL.
CUTOFF RELAY 24V/1W	63 01 036 08	12	1	2 920 812	96 58 447 08	ELECTRIC FOR BATTERY BOX
CYLINDER	70 24 273	1	1	5 701 133	57 01 133 08	DRIVING GEAR
CYLINDER 50/25-165	57 19 135 08	5	1	5 123 682	51 23 682 08	MOUNTING - PISTON W. PUM
CYLINDER BUSHING R-MOTOR	11 11 036 6	12	6	9 739 785	97 39 785	CRANKCASE
CYLINDER FAIRING	11 12 331 4	1	1	9 739 799	97 39 799	CYLINDER FAIRING
CYLINDER FAIRING	97 39 799	32	1	X1100933	11 00 933 6	DIESEL ENGINE
CYLINDER HEAD	11 11 057 9	4	1	9 739 883	97 39 883	AIR COMPRESSOR
CYLINDER HEAD GASKET	11 11 039 7	1	1	9 739 798	97 39 798	CYLINDER HEAD GASKET
CYLINDER HEAD GASKET	97 39 798	31	1	X1100933	11 00 933 6	DIESEL ENGINE
CYLINDER HEAD R-MOTOR	11 12 331 3	1	1	9 739 797	97 39 797	CYLINDER HEAD
CYLINDER HEAD R-MOTOR	97 39 797	30	1	X1100933	11 00 933 6	DIESEL ENGINE
CYLINDER SCREW M18X2X245	90 78 525	2	26	9 739 798	97 39 798	CYLINDER HEAD GASKET
CYLINDRICAL ROLLER BEARIN	57 19 001 08	31	1	X1131496	11 31 496 5	DRIVING GEAR
CYLINDRICAL ROLLER BEARIN	57 18 448 08	51	1	X1108091	11 08 091 1	GEARBOX
CYLINDRICAL ROLLER BEARIN	57 18 448 08	51	2	X1110002	11 10 024 7	GEARBOX
CYLINDRICAL ROLLER BEARIN	50 09 262 08	38	5	X1035659	10 35 659 9	DISTRIBUTOR GEARBOX
CYLINDRICAL ROLLER BEARIN	74 66 071 08	37	1	9 155 533	91 55 533 08	HOOK BLOCK
D HEAD SECTION	91 63 428 08	252	1		LR 1600-2-0	LIEBHERR CRAW.CRANE LR 1
D HEAD SECTION WELDED CO	96 73 018 08	1	1	3 714	91 63 428 08	D HEAD SECTION
D INTERMED. SECTION WELD.	96 72 403 08	1	1	3 715	91 69 506 08	D INTERMEDIATE SECTION
D INTERMED. SECTION WELD.	96 72 548 08	1	1	3 716	91 69 507 08	D INTERMEDIATE SECTION
D INTERMEDIATE SECTION 2	91 69 506 08	254	1		LR 1600-2-0	LIEBHERR CRAW.CRANE LR 1
D INTERMEDIATE SECTION 24	91 69 507 08	256	1		LR 1600-2-0	LIEBHERR CRAW.CRANE LR 1
D OVERRUN PROTECTION	91 63 429 08	258	1		LR 1600-2-0	LIEBHERR CRAW.CRANE LR 1
D PIVOT SECTION	91 75 366 08	250	1		LR 1600-2-0	LIEBHERR CRAW.CRANE LR 1
D PIVOT SECTION ELEC. EQUI	96 67 632 08	500	1	3 713	91 75 366 08	D PIVOT SECTION
D PIVOT SECTION WELDED	96 72 780 08	1	1	3 713	91 75 366 08	D PIVOT SECTION
DAMPERS 24.6X120 PA6	97 68 722 08	13	1	2 522 011	96 80 809 08	CLOSING DEVICE
DAMPING PISTON	51 07 974 08	7	1	5 114 176	51 14 176 08	PRESSURE LIMITING VALVE
DAMPING PISTON	51 07 974 08	7	1	5 114 177	51 14 177 08	PRESSURE LIMITING VALVE
DASH BORD ARM REST LEFT	96 48 370 08	1	1	2 533 060	96 48 368 08	ELECTRIC FOR ARMREST LEF

Description	Item	Pos.	Quantity	Page	Assembly	Description
DASH BORD ARM REST RIGH	96 48 371 08	1	1	2 533 062	96 48 369 08	ELECTRIC FOR ARMREST RI
DASHBOARD LINKS	97 74 575 08	1	1	2 533 061	96 48 370 08	DASH BORD ARM REST LEFT
DASHBOARD RECHTS	97 74 576 08	1	1	2 533 063	96 48 371 08	DASH BORD ARM REST RIGH
DATA LINE 2 X 1 TPE SPF	10 87 155 9	5	2.98	2 533 095	96 71 987 08	WIRING HARNESS
DATA LINE 2 X 1 TPE SPF	10 87 155 9	6	2.98	2 533 095	96 71 987 08	WIRING HARNESS
DATALOGGER DIGITAL 24V SP	10 34 043 8	112	1	2 932 082	96 93 013 08	ASSEMBLY PARTS MOUNTIN
DEEP GROOVE BALL BEARIN	57 17 255 08	30	2	X1110002	11 10 024 8	DRIVE
DEEP GROOVE BALL BEARIN	10 11 483 8	38	1	6 909 010	69 09 010 08	COLLECTING RING
DEEP GROOVE BALL BEARING	74 51 947 08	12	1	5 402 705	54 02 705 14	DRIVE UNIT CPL
DEEP GROOVE BALL BEARIN	54 05 073 08	37	1	6 909 010	69 09 010 08	COLLECTING RING
DEEP GROOVE BALL BEARIN	54 05 116 08	23	1	5 402 704	54 02 704 14	POWER TAKE-OFF CPL
DEEP GROOVE BALL BEARING	51 45 073 08	303	1	X1134739	11 34 739 9	FLANGE BEARING
DEEP GROOVE BALL BEARING	74 51 206 08	46	1	9 000 510	90 00 510 6	ANGULAR GEAR
DEEP GROOVE BALL BEARING	74 51 206 08	46	1	9 000 521	90 00 521 4	ANGULAR GEAR
DEEP GROOVE BALL BEARIN	74 51 288 08	4	2	3 745 002	92 17 236 08	SWITCH UNIT
DEEP GROOVE BALL BEARIN	74 51 288 08	4	2	3 745 003	92 17 237 08	SWITCH UNIT
DEEP GROOVE BALL BEARIN	74 51 392 01	96	1	9 000 521	90 00 521 4	ANGULAR GEAR
DEEP GROOVE BALL BEARIN	74 51 295 08	35	2	X1035659	10 35 659 9	DISTRIBUTOR GEARBOX
DEEP GROOVE BALL BEARING	74 51 216 08	30	1	X1111402	11 11 402 6	DRIVE
DEEP GROOVE BALL BEARIN	50 07 488 08	30	1	X1108091	11 08 091 2	DRIVE
DEEP GROOVE BALL BEARING	57 19 173 08	153	1	X1111402	11 11 402 3	GEARBOX
DEEP GROOVE BALL BEARING	74 51 960 08	53	1	X1108091	11 08 091 1	GEARBOX
DEEP GROOVE BALL BEARING	74 51 960 08	53	2	X1110002	11 10 024 7	GEARBOX
DEEP GROOVE BALL BEARING	10 16 923 6	33	1	X1035659	10 35 659 9	DISTRIBUTOR GEARBOX
DEEP GROOVE BALL BEARIN	74 51 488 08	3	2	3 211 009	96 46 979 08	SAFETY ROLLER CPL.
DEEP GROOVE BALL BEARIN	74 51 488 08	(3)	2	3 350	91 63 410 08	WINCH 3
DEEP GROOVE BALL BEARIN	74 51 488 08	3	2	3 350 001	92 70 642 08	SAFETY ROLLER CPL.
DEEP GROOVE BALL BEARING	74 51 411 08	36	1	X1035659	10 35 659 9	DISTRIBUTOR GEARBOX
DEEP GROOVE BALL BEARIN	74 51 453 08	37	5	X1035659	10 35 659 9	DISTRIBUTOR GEARBOX
DEEP GROOVE BALL BEARIN	74 51 493 08	(2)	2	1 750 023	92 65 732 08	CREEPER
DEEP GROOVE BALL BEARING	74 61 708 01	6	1	X1134739	11 34 739 9	FLANGE BEARING
DEEP GROOVE BALL BEARING	74 51 604 08	3921	1	X1108091	11 08 091 1	GEARBOX
DEEP GROOVE BALL BEARING	74 51 604 08	3921	2	X1110002	11 10 024 7	GEARBOX
DEEP GROOVE BALL BEARING	74 51 604 08	3921	1	X1111402	11 11 402 3	GEARBOX
DEEP GROOVE BALL BEARIN	74 51 688 08	3	2	2 310 008	96 61 008 08	SAFETY ROLLER WINCH 1/2
DEEP GROOVE BALL BEARIN	74 51 688 08	2	2	3 211 008	96 46 978 08	SAFETY ROLLER CPL.
DEEP GROOVE BALL BEARING	74 51 792 08	34	1	X1035659	10 35 659 9	DISTRIBUTOR GEARBOX
DEEP GROOVE BALL BEARIN	74 51 295 01	4	2	2 522 012	96 45 884 08	GUIDE PRE-ASS.
DEEP GROOVE BALL BEARIN	74 51 295 01	5	8	2 522 013	96 45 883 08	GUIDE PRE-ASS.
DEFLECTION PULLEY	10 33 554 6	1	1	9 739 845	97 39 845	BELT TIGHTENER
DEFLECTION PULLEY	10 33 554 6	3	2	9 739 853	97 39 853	BELT TIGHTENER
DEFLECTION PULLEY RD300X	28 81 548 08	(1)	1	1 750 023	92 65 732 08	CREEPER
DETENT PAWL	10 80 236 4	21	1	5 400 018	54 00 018 08	ROPE WINCH
DEVICE PLUG DIN 43650 4-PO	60 50 066 08	502	2	2 920 454	96 73 321 08	WIRING HARNESS
DEVICE PLUG DIN 43650 4-PO	60 50 066 08	502	2	2 920 462	96 73 318 08	WIRING HARNESS
DEVICE PLUG DIN 43650 4-PO	60 50 066 08	2	1	5 114 445	51 14 445 08	DIRECTIONAL CONTROL VALV
DIAPHRAGM ACCUMULATOR 2	51 06 425 08	158	2	2 970 000	96 67 119 08	HYDRAULICS UPPER CARRI
DIAPHRAGM SOCKET 29/37/44	55 30 278 08	51	2	2 520	91 72 029 08	CABIN, GLAZED
DIAPHRAGM SOCKET 29/37/44	55 30 278 08	5	2	2 520 033	96 50 633 08	MONITOR CONSOLE
DIAPHRAGM SOCKET 29/37/44	55 30 278 08	26	1	2 520 034	96 45 984 08	INTERNAL LINING
DIAPHRAGM SOCKET 29/37/44	55 30 278 08	12	4	2 832	91 72 008 08	CLIMA-HEATING INSTALLATIO
DIE PLUG	11 45 002 9	20	1	5 719 113	57 19 113 08	CONTROL UNIT
DIESEL ENGINE CPL.	91 69 334 08	121	1		LR 1600-2-0	LIEBHERR CRAW.CRANE LR 1
DIESEL ENGINE D856 A7 SCR	97 39 659	1	1	2 215	91 74 816 08	DIESEL ENGINE PURCHASED
DIESEL ENGINE MAN D2676	11 00 933 6	1	1	9 739 659	97 39 659	DIESEL ENGINE
DIESEL ENGINE PURCHASED	91 74 816 08	122	1		LR 1600-2-0	LIEBHERR CRAW.CRANE LR 1
DIESEL ENGINE, PRE-ASSEMB	96 69 507 08	1	1	2 391	91 69 334 08	DIESEL ENGINE CPL.
DIODE	10 87 115 0	61	1	2 932 082	96 93 013 08	ASSEMBLY PARTS MOUNTIN
DIODE 1N4007 DO-41 SPF	66 00 331 08	3	1	2 932 515	96 45 911 08	INSERTION MODULE
DIODE MODULE 1N4007	66 03 016 08	52	1	2 932 082	96 93 013 08	ASSEMBLY PARTS MOUNTIN

Description	Item	Pos.	Quantity	Page	Assembly	Description
DIODE SPF	66 03 006 08	21	8	2 922 001	92 84 311 08	BUS PCB
DIODE VARISTOR MODULE SP	66 01 015 08	37	2	2 932 001	96 81 042 08	RELAY CONTROL SYSTEM
DIRECT-CURRENT MOTOR 24	10 01 469 1	8	1	7 743 566	77 43 566 08	ELECTRIC PUMP
DIRECT-CURRENT MOTOR 24	10 01 469 1	2	1	X1032716	10 32 716 7	ELECTRIC PUMP
DIRECTIONAL CONTROL VALV	10 35 363 1	903	1	X1035469	10 35 469 8	CONTROL BLOCK
DIRECTIONAL CONTROL VALV	11 11 012 5	4	1	X1041325	10 41 325 5	CHANGE-OVER BLOCK
DIRECTIONAL CONTROL VALV	57 10 349 08	50	1	3 978 101	96 69 717 08	HYDR. SUSPENDED BALLAST
DIRECTIONAL CONTROL VALV	10 66 441 6	51	1	2 990 000	96 70 680 08	PIPEWORK AIR INSTALLATIO
DIRECTIONAL CONTROL VALV	10 45 104 9	7	1	X1042440	10 42 440 2	CONTROL BLOCK
DIRECTIONAL CONTROL VALV	10 47 082 9	4	1	X1042440	10 42 440 2	CONTROL BLOCK
DIRECTIONAL CONTROL VAL	51 14 445 08	50	4	2 970 000	96 67 119 08	HYDRAULICS UPPER CARRI
DIRECTIONAL CONTROL VAL	51 14 943 08	52	1	2 970 000	96 67 119 08	HYDRAULICS UPPER CARRI
DIRECTIONAL CONTROL VAL	51 14 444 08	56	3	2 970 000	96 67 119 08	HYDRAULICS UPPER CARRI
DIRECTIONAL CONTROL VAL	51 14 444 08	50	1	2 975 114	96 67 649 08	ADDITIONAL HYDRAULICS WI
DIRECTIONAL CONTROL VAL	51 14 444 08	51	1	2 975 153	96 67 814 08	ADDITIONAL HYDRAULICS WI
DIRECTIONAL CONTROL VAL	51 14 444 08	50	1	2 975 407	96 68 091 08	AUX.HYDRAULIC WINCH 6
DIRECTIONAL CONTROL VAL	51 14 444 08	50	1	2 975 706	96 67 784 08	ADDITIONAL HYDRAULICS WI
DIRECTIONAL CONTROL VAL	51 14 444 08	51	1	2 978 109	96 69 155 08	ADDNL.HYDR.RETAINING DEV
DIRECTIONAL CONTROL VAL	51 14 444 08	50	1	2 978 206	96 69 083 08	ADD.HYDR.S_RETAINING RAM
DIRECTIONAL CONTROL VAL	51 14 498 08	50	1	2 976 000	96 69 452 08	ADDNL.HYDR.2ND SLEWING G
DIRECTIONAL CONTROL VAL	51 14 498 08	50	2	3 978 011	96 69 774 08	ADDL.HYDRAULIC SB-HEAD PI
DIRECTIONAL CONTROL VAL	51 14 651 08	50	1	1 970 101	96 67 647 08	HYDRAULIC EQUIPM.CENTER
DIRECTIONAL CONTROL VALV	10 42 393 8	50	1	2 975 041	96 68 924 08	ADDNL. HYDR. F. ERECTING W
DIRECTIONAL CONTROL VAL	51 13 022 08	64	3	2 970 000	96 67 119 08	HYDRAULICS UPPER CARRI
DIRECTIONAL CTRL. VALVE 4	51 13 225 08	204	1	2 970 000	96 67 119 08	HYDRAULICS UPPER CARRI
DIRECTIONAL CTRL. VALVE 4	51 13 045 08	3	1	3 976 006	96 88 958 08	ADDL.HYDR.F.PIN PULLING DE
DIRECTIONAL CTRL. VALVE S	96 40 277 08	7	4	X1049047	10 49 047 0	SLIDE VALVE BLOCK
DIRECTIONAL SEAT VALVE	51 14 829 08	159	4	3 978 011	96 69 774 08	ADDL.HYDRAULIC SB-HEAD PI
DIRECTIONAL SEAT VALVE 3	10 49 315 9	66	2	2 970 000	96 67 119 08	HYDRAULICS UPPER CARRI
DIRECTIONAL SEAT VALVE SP	10 41 310 3	59	1	2 970 000	96 67 119 08	HYDRAULICS UPPER CARRI
DISC SPRING	70 24 282	7	4	5 701 133	57 01 133 08	DRIVING GEAR
DISC SPRING DIN 2093 34X16,	72 08 002 08	25	4	2 502	91 72 033 08	CONTROL STAND
DISH MOUNTING	10 10 062 1	13	4	1 130 008	91 58 624 08	CENTRAL SECTION CRAWLER
DISH MOUNTING	10 10 062 1	9	40	1 631 100	91 61 483 08	CATWALK CRAW.TRACK TRA
DISH MOUNTING	10 10 062 1	31	118	3 211	91 75 365 08	S PIVOT SECTION
DISH MOUNTING	10 10 062 1	37	9	3 214	91 63 420 08	SW HEAD SECTION
DISH MOUNTING	10 10 062 1	24	50	3 220	91 70 738 08	S INTERMEDIATE SECTION
DISH MOUNTING	10 10 062 1	24	72	3 223	91 60 904 08	S INTERMEDIATE SECTION
DISH MOUNTING	10 10 062 1	24	72	3 223	91 70 741 08	S INTERMEDIATE SECTION
DISH MOUNTING	10 10 062 1	24	72	3 223 011	91 77 456 08	S INTERMEDIATE SECTION
DISH MOUNTING	10 10 062 1	24	71	3 223 100	91 70 743 08	S INTERMEDIATE SECTION
DISH MOUNTING	10 10 062 1	41	37	3 225	91 57 045 08	SL REDUCING SECTION
DISH MOUNTING	10 10 062 1	16	65	3 713	91 75 366 08	D PIVOT SECTION
DISH MOUNTING	10 10 062 1	45	43	3 714	91 63 428 08	D HEAD SECTION
DISH MOUNTING	10 10 062 1	5	70	3 715	91 69 506 08	D INTERMEDIATE SECTION
DISH MOUNTING	10 10 062 1	5	151	3 716	91 69 507 08	D INTERMEDIATE SECTION
DISH MOUNTING	10 10 062 1	27	16	3 745	91 68 438 08	SUSPENDED BALLAST
DISK PIN	11 21 381 6	14	2	9 154 348	91 54 348 08	DOUBLE HOOK BLOCK
DISPLAY TFT 7" 800X480 SPF	10 45 478 2	(10)	1	2 925 026	91 55 259 08	ERG. CAMERA CONTROL
DISPLAY TFT 7" 800X480 SPF	10 45 478 2	10	1	2 925 405	96 48 397 08	EQUIPMENT CAMERA CAB
DISPLAY TFT PRE-ASS. TFT	96 20 762 08	21	1	2 913 005	96 28 696 08	INTERIOR HOUSING PRE-ASS.
DISTANCE PIECE WELDED	96 49 272 08	8	2	3 714	91 63 428 08	D HEAD SECTION
DISTANCE PIECE WELDED	96 50 800 08	2	1	3 714 013	96 49 270 08	BRACKET COMPL.
DISTANCE PLATE 3X84X15 D	97 76 920 08	40	4	2 502	91 72 033 08	CONTROL STAND
DISTANCE RING -	11 16 092 0	6	1	9 739 844	97 39 844	THREE PHASE CURRENT GE
DISTANCE RING ALMG3	97 36 720 08	15	3	2 541 001	96 72 762 08	ADDNL.HEATING, PRE-ASSE
DISTANCE RING RD219,1X36	93 58 827 08	13	2	2 652	91 61 110 08	ROLLER BEARING
DISTANCE RING RD48X2 DC0	95 00 775 08	26	2	3 211	91 75 365 08	S PIVOT SECTION
DISTANCE RING RD48X2 DC0	95 00 775 08	15	4	3 370	91 63 409 08	WINCH 6
DISTANCE RING RD48X3 DC0	94 15 400 08	5	2	3 745 002	92 17 236 08	SWITCH UNIT

Description	Item	Pos.	Quantity	Page	Assembly	Description
DISTANCE RING RD48X3 DC0	94 15 400 08	5	2	3 745 003	92 17 237 08	SWITCH UNIT
DISTANCE SLEEVE 12X30 X2	97 80 158 08	51	2	2 392	91 69 336 08	MUFFLER UNIT
DISTANCE SLEEVE 8,5X18X10	91 32 577	93	2	9 739 613	97 39 613	CABLE HARNESS MOUNTING
DISTANCE STUD M3X12 ST V	66 00 428 08	9	4	2 922 001	92 84 311 08	BUS PCB
DISTANCE STUD M3X13 ST SP	66 00 460 08	8	12	2 922 001	92 84 311 08	BUS PCB
DISTANCE STUD M3X4,7 STAH	10 03 021 0	12	2	2 913 005	96 28 696 08	INTERIOR HOUSING PRE-ASS.
DISTANCE STUD M3X5 ST SP	66 00 422 08	10	4	2 922 001	92 84 311 08	BUS PCB
DISTANCE STUD M3X8 STAHL	10 00 924 4	11	2	2 913 005	96 28 696 08	INTERIOR HOUSING PRE-ASS.
DISTANCE STUD M3X8 STAHL	10 00 924 4	5	2	2 913 006	96 20 732 08	FAN PLATE PRE-ASS.
DISTANCE STUD M4X30 VERZ	60 20 178 08	23	1	2 522 011	96 80 809 08	CLOSING DEVICE
DISTANCE STUD M5X12 ST SP	66 00 429 08	11	1	2 922 001	92 84 311 08	BUS PCB
DISTANCE STUD M5X30	66 00 447 08	17	1	2 522	91 74 320 08	SLIDING DOOR CPL.
DISTANCE STUD M6X50 ST V	10 35 526 6	43	1	2 520 034	96 45 984 08	INTERNAL LINING
DISTANCE TUBE RD65X76 ST	95 44 254 08	21	2	1 401	91 58 478 08	CRAWLER TRACK CARRIER, L
DISTANCE TUBE RD65X76 ST	95 44 254 08	21	2	1 411	91 69 968 08	CRAWLER TRACK CARRIER,
DISTRIBUTION BLOCK 3/4	77 43 859 08	2	1	2 711	91 52 800 08	CENT. LUBRIC. SYSTEM SUP
DISTRIBUTION BLOCK 3/6	10 47 036 7	4	1	2 711	91 52 800 08	CENT. LUBRIC. SYSTEM SUP
DISTRIBUTION BLOCK 4/3	77 43 860 08	3	1	2 711	91 52 800 08	CENT. LUBRIC. SYSTEM SUP
DISTRIBUTION BLOCK 4/8	77 43 862 08	5	1	2 711	91 52 800 08	CENT. LUBRIC. SYSTEM SUP
DISTRIBUTION BLOCK 7/12	10 47 036 8	3	1	1 402	91 58 480 08	CENTRALIZED LUBRICATION
DISTRIBUTION BLOCK 8/11	10 47 036 6	6	1	2 711	91 52 800 08	CENT. LUBRIC. SYSTEM SUP
DISTRIBUTION BLOCK 8/13	10 47 037 0	2	1	1 402	91 58 480 08	CENTRALIZED LUBRICATION
DISTRIBUTION STRIP	77 43 837 08	309	1	2 990 000	96 70 680 08	PIPEWORK AIR INSTALLATIO
DISTRIBUTOR BLOCK ALZNM	51 10 603 08	161	1	2 970 000	96 67 119 08	HYDRAULICS UPPER CARRI
DISTRIBUTOR GEARBOX SPF	10 35 659 9	101	1	2 391 001	96 69 507 08	DIESEL ENGINE, PRE-ASSEMB
DOOR COMPL.	96 49 183 08	2	1	2 510	91 52 788 08	TURNTABLE PANELLING
DOOR COMPL.	96 49 184 08	3	1	2 510	91 52 788 08	TURNTABLE PANELLING
DOOR CONTACT SWITCH	60 60 207 08	12	1	2 533 003	96 73 437 08	ELECTRIC ADD-ON PARTS CA
DOOR PANE ESG-GLAS SPF	97 68 851 08	14	1	2 522	91 74 320 08	SLIDING DOOR CPL.
DOOR STOPPER	70 42 775 08	39	2	2 391 040	96 75 829 08	CLUTCH ACTUATOR
DOSING PUMP DP2	55 31 868 08	5	1	2 541	91 71 506 08	ADD HEATING SUPERSTRUCT
DOSING VALVE	11 11 052 4	4	1	9 739 835	97 39 835	HIGH PRESSURE PUMP
DOSING VALVE	11 11 052 4	5	1	X1111049	11 11 049 7	HIGH PRESSURE PUMP
DOUBLE BANJO BOLT 10X6X	73 81 797	23	2	X1013350	10 13 350 6	FUEL LINES
DOUBLE HOOK BLOCK 400-20	91 54 348 08	312	1		LR 1600-2-0	LIEBHERR CRAW.CRANE LR 1
DOUBLE NIPPLE R1/4"-M10X1	77 43 750 08	16	8	2 711	91 52 800 08	CENT. LUBRIC. SYSTEM SUP
DOUBLE PLUG	56 16 114	22	5	X1065300	10 65 300 9	CONTROL ELEMENT
DOUBLE PLUG	70 22 127	52	7	X1047219	10 47 219 6	REGULATOR
DOUBLE RING SPANNER DIN	79 00 126 08	7	1	1 750	91 52 395 08	TOOL
DOUBLE-ENDED STUD M10X2	10 03 729 8	6	6	9 739 874	97 39 874	EXHAUST TC MOUNTING
DOUBLE-ENDED STUD M10X3	10 28 710 4	3	4	9 739 874	97 39 874	EXHAUST TC MOUNTING
DOUBLE-HEADED SPANNER D	79 00 039 08	4	1	1 750	91 52 395 08	TOOL
DOUBLE-HEADED SPANNER D	79 00 079 08	3	1	1 750	91 52 395 08	TOOL
DOWEL PIN ISO 8752 10X60	43 20 111 08	62	2	X1065015	10 65 015 6	ROPE DRUM
DOWEL PIN ISO 8752 10X60	43 20 111 08	62	2	X1134224	11 34 224 7	ROPE DRUM
DOWEL PIN ISO 8752 16X60	53 06 131 08	61	2	X1065015	10 65 015 6	ROPE DRUM
DOWEL PIN ISO 8752 16X60	53 06 131 08	61	2	X1134224	11 34 224 7	ROPE DRUM
DOWEL PIN ISO 8752 21X140	43 20 131 08	6	1	2 730 002	96 55 752 08	CENTRING COMPLETE
DOWEL PIN ISO 8752 4X16	43 20 019 08	12	1	5 718 420	57 18 420 08	FLANGE
DOWEL PIN ISO 8752 4X16	43 20 019 08	12	1	5 719 164	57 19 164 08	FLANGE
DOWEL PIN ISO 8752 4X28	43 20 025 08	4	4	1 641 014	92 53 053 08	SUPPORT PLATE COMPL.
DOWEL PIN ISO 8752 5X12	43 20 034 08	36	2	2 520	91 72 029 08	CABIN, GLAZED
DOWEL PIN ISO 8752 5X12	43 20 034 08	28	1	2 522 011	96 80 809 08	CLOSING DEVICE
DOWEL PIN ISO 8752 5X12	43 20 034 08	13	1	5 718 420	57 18 420 08	FLANGE
DOWEL PIN ISO 8752 5X12	43 20 034 08	13	1	5 719 164	57 19 164 08	FLANGE
DOWEL PIN ISO 8752 5X32	43 20 045 08	14	2	2 522 013	96 45 883 08	GUIDE PRE-ASS.
DOWEL PIN ISO 8752 5X45	43 20 048 08	5	1	2 550 008	96 47 628 08	RETAINER CPL.
DOWEL PIN ISO 8752 5X45	43 20 048 08	5	1	2 550 009	96 47 645 08	RETAINER CPL.
DOWEL PIN ISO 8752 6X14	43 20 053 08	13	2	2 391 040	96 75 829 08	CLUTCH ACTUATOR
DOWEL PIN ISO 8752 6X14	43 20 053 08	24	4	2 550	91 71 350 08	SA FRAME

Description	Item	Pos.	Quantity	Page	Assembly	Description
DOWEL PIN ISO 8752 6X14	43 20 053 08	8	8	3 713 013	96 57 159 08	SHEET CPL.
DOWEL PIN ISO 8752 6X14	43 20 053 08	12	2	3 745 002	92 17 236 08	SWITCH UNIT
DOWEL PIN ISO 8752 6X14	43 20 053 08	12	2	3 745 003	92 17 237 08	SWITCH UNIT
DOWEL PIN ISO 8752 6X14	43 20 053 08	308	2	3 978 022	96 69 722 08	ADDITIONAL HYDRAULICS IN
DOWEL PIN ISO 8752 6X14	43 20 053 08	308	2	3 978 024	96 69 721 08	ADDITIONAL HYDRAULICS IN
DOWEL PIN ISO 8752 6X20	43 20 057 08	37	1	9 000 521	90 00 521 4	ANGULAR GEAR
DOWEL PIN ISO 8752 6X50 A2	43 20 067 08	8	2	2 925 402	96 58 855 08	CAMERA INSTALLATION SLEW
DOWEL PIN ISO 8752 8X16	43 20 079 77	47	2	9 000 510	90 00 510 6	ANGULAR GEAR
DOWEL PIN ISO 8752 8X60 ST	43 20 089 01	10	2	2 550	91 71 350 08	SA FRAME
DRAIN SCREW	11 11 059 7	11	1	X1111051	11 11 051 9	FUEL FILTER
DRAIN SCREW	11 17 056 7	(2)	1	X1013928	10 13 928 4	PUMP
DRAIN TAP	74 12 936	22	1	X1030300	10 30 300 7	FUEL PREFILTER
DRAIN VALVE	10 03 290 6	5	1	9 739 811	97 39 811	OIL SUMP
DRAW CYLINDER 310/120-500	10 42 959 8	1	1	3 714 999	96 70 491 08	TRACTION RAM PRE-ASS.
DRAWBAR WELDED	92 51 224 08	5	1	1 130 032	91 68 958 08	ROTARY FEED THROUGH
DRAWBAR WELDED	96 17 270 08	4	1	1 130 032	91 68 958 08	ROTARY FEED THROUGH
DRIVE	11 08 091 2	24	1	X1080245	10 80 245 1	ROPE WINCH
DRIVE	11 10 024 8	24	1	X1080245	10 80 245 0	ROPE WINCH
DRIVE	11 11 402 6	24	1	X1080245	10 80 245 3	ROPE WINCH
DRIVE FLANGE EDELSTAHL	60 60 126 08	(6)	1	2 320	91 63 406 08	WINCH 2
DRIVE FLANGE EDELSTAHL	60 60 126 08	6	1	2 920 457	96 67 806 08	ELECTRIC FOR WINCH 1
DRIVE FLANGE EDELSTAHL	60 60 126 08	6	1	2 920 460	96 67 809 08	ELECTRIC FOR WINCH 4
DRIVE FLANGE EDELSTAHL	60 60 126 08	(6)	1	3 350	91 63 410 08	WINCH 3
DRIVE FLANGE EDELSTAHL	60 60 126 08	(6)	1	3 370	91 63 409 08	WINCH 6
DRIVE SHAFT	11 11 056 6	4	1	9 739 834	97 39 834	ADD-ON PARTS
DRIVE SLEEVE	57 17 272 08	4	1	5 402 705	54 02 705 14	DRIVE UNIT CPL
DRIVE UNIT CPL	54 02 705 14	24	1	X1080228	10 80 228 0	ROPE WINCH
DRIVE WHEEL	11 11 049 9	5	1	9 739 834	97 39 834	ADD-ON PARTS
DRIVER	10 01 472 9	7	1	X1032716	10 32 716 7	ELECTRIC PUMP
DRIVER	11 11 050 2	1	1	9 739 833	97 39 833	ADD-ON PARTS
DRIVER	11 11 050 4	3	1	9 739 835	97 39 835	HIGH PRESSURE PUMP
DRIVER	11 11 050 4	4	1	X1111049	11 11 049 7	HIGH PRESSURE PUMP
DRIVER	59 20 399 14	9	1	5 718 420	57 18 420 08	FLANGE
DRIVING GEAR	10 21 996 8	1	1	X1035925	10 35 925 1	VARIABLE PUMP
DRIVING GEAR	10 28 951 6	1	1	X1042876	10 42 876 6	VARIABLE DISPLACEMENT MO
DRIVING GEAR	10 32 692 4	1	1	X1035924	10 35 924 6	VARIABLE PUMP
DRIVING GEAR	10 33 104 7	1	1	X1035924	10 35 924 1	VARIABLE PUMP
DRIVING GEAR	10 33 104 7	1	1	X1035924	10 35 924 2	VARIABLE PUMP
DRIVING GEAR	10 33 104 7	1	1	X1035925	10 35 925 0	VARIABLE PUMP
DRIVING GEAR	10 47 137 0	1	1	X1035924	10 35 924 3	VARIABLE PUMP
DRIVING GEAR	10 47 138 0	1	1	X1035924	10 35 924 4	VARIABLE PUMP
DRIVING GEAR	10 47 218 5	1	1	X1035924	10 35 924 7	VARIABLE PUMP
DRIVING GEAR	10 47 220 4	1	1	X1035924	10 35 924 8	VARIABLE PUMP
DRIVING GEAR	10 65 006 5	1	1	5 102 354	51 02 354 08	HYDRO MOTOR
DRIVING GEAR	10 65 068 5	1	1	X1035924	10 35 924 9	VARIABLE PUMP
DRIVING GEAR	11 31 496 5	1	1	X1035924	10 35 924 5	VARIABLE PUMP
DRIVING GEAR	57 01 129 08	1	1	5 102 306	51 02 306 08	HYDRO MOTOR
DRIVING GEAR	57 01 133 08	1	1	5 701 129	57 01 129 08	DRIVING GEAR
DRIVING GEAR	57 19 041 08	1	1	5 102 408	51 02 408 08	VARIABLE DISPLACEMENT MO
DRIVING GEAR	57 19 351 08	1	1	X1035482	10 35 482 8	VARIABLE DISPLACEMENT MO
DRIVING GEAR	57 19 351 08	1	1	X1042876	10 42 876 7	VARIABLE DISPLACEMENT MO
DRIVING GEAR	57 19 351 08	1	1	X1042876	10 42 876 8	VARIABLE DISPLACEMENT MO
DRIVING SHAFT	57 01 134 08	2	1	5 701 129	57 01 129 08	DRIVING GEAR
DRIVING SHAFT	57 19 000 08	14	1	X1131496	11 31 496 5	DRIVING GEAR
DRYER	57 14 890 08	4	1	2 831	91 73 139 08	AIR COND. UNIT SUPERSTRU
DS ASSEMBLY CYLINDER	57 19 136 08	(10)	1	5 123 682	51 23 682 08	MOUNTING - PISTON W. PUM
DS HYDRO CYLINDER	10 10 103 8	(999)	1	3 790 007	96 89 295 08	PIN PULLING CYLINDER CPL.
DS HYDRO CYLINDER	10 10 103 9	(999)	1	3 790 006	96 89 294 08	PIN PULLING CYLINDER CPL.
DS HYDRO CYLINDER	10 66 343 9	(999)	1	2 810	91 72 335 08	CRANE DRIVER'S CABIN CPL.
DS HYDRO CYLINDER	10 81 516 2	999	1	X1032632	10 32 632 3	HYDRO CYLINDER

Description	Item	Pos.	Quantity	Page	Assembly	Description
DS HYDRO CYLINDER	10 81 516 5	999	1	X1041101	10 41 101 9	HYDRO CYLINDER
DS LOWERING BRAKE VALVE	10 65 006 8	99	1	X1021769	10 21 769 5	LOWERING BRAKE VALVE
DS LOWERING BRAKE VALVE	11 11 420 9	(999)	1	3 978 020	96 69 856 08	AUX.HYDR.CYLINDER SB-BW
DS RELAPSE SUPPORT	10 66 433 4	999	1	X1041101	10 41 101 5	TILT-BACK SUPPORT
DS RELAPSE SUPPORT	10 66 444 9	999	1	X1041101	10 41 101 8	TILT-BACK SUPPORT
DU BUSHING 50X55X60	70 80 023 08	44	1	X1041101	10 41 101 5	TILT-BACK SUPPORT
DUMMY PLUG N200	96 64 597 08	21	1	2 920 001	96 72 296 08	CABLE LIST SLEWING PLATF
DUMMY PLUG W1050BS	96 56 664 08	16	1	2 920 369	96 54 235 08	TERMINAL BOX CPL.
DUMMY PLUG W909BS	96 55 366 08	17	1	2 920 369	96 54 235 08	TERMINAL BOX CPL.
DUMMY PLUG W910BS	96 56 665 08	15	1	2 920 369	96 54 235 08	TERMINAL BOX CPL.
DUMMY PLUG W988BS	96 52 267 08	320	1	3 930 638	96 74 840 08	TERMINAL BOX
DUMMY PLUG W989BS	96 52 272 08	330	1	3 930 638	96 74 840 08	TERMINAL BOX
DUST CAP	51 15 066 08	163	1	2 990 000	96 70 680 08	PIPEWORK AIR INSTALLATIO
DUST CAP METALL A240	69 18 998 08	37	1	2 920 369	96 54 235 08	TERMINAL BOX CPL.
DUST CAP METALL A240	69 18 998 08	172	1	3 930 153	96 48 489 08	CABLE DRUM COMPL.
DUST CAP METALL A240	69 18 998 08	289	2	3 930 638	96 74 840 08	TERMINAL BOX
DUST CAP METALL A240	69 24 000 08	(152)	1	2 920 369	96 54 235 08	TERMINAL BOX CPL.
DUST CAP POLYETHYLEN SC	70 42 548 08	13	4	2 859 007	96 70 603 08	COVER COMPL.
DUST CAP POLYETHYLEN SC	70 42 548 08	13	4	2 859 026	96 70 604 08	COVER COMPL.
DUST CAP POLYETHYLEN SC	70 42 548 08	7	4	2 859 029	96 46 779 08	COVER COMPL.
DUST CAP POLYETHYLEN SC	70 42 548 08	13	4	2 859 029	96 70 609 08	COVER COMPL.
E/A-MODULE A SPF	66 01 020 08	113	1	2 932 082	96 93 013 08	ASSEMBLY PARTS MOUNTIN
EDGE PROTECTION 1-2,5X33X	26 21 053 08	251	9.6	2 859	91 69 351 08	SOUND DAMPING
EDGE PROTECTION 1-2,5X33X	26 21 053 08	9	0.16	2 859 029	96 46 779 08	COVER COMPL.
EDGE PROTECTION 1-2X9,5X6,	26 21 039 08	10	3.6	2 260 006	96 58 435 08	BATTERY BOX, PRE-ASSEMB
EDGE PROTECTION 1-2X9,5X6,	26 21 039 08	42	0.6	2 520 034	96 45 984 08	INTERNAL LINING
EDGE PROTECTION 1-2X9,5X6,	26 21 039 08	45	0.33	2 932 001	96 81 042 08	RELAY CONTROL SYSTEM
EDGE PROTECTION 1-2X9,5X6,	26 21 039 08	43	2	2 932 082	96 93 013 08	ASSEMBLY PARTS MOUNTIN
EDGE PROTECTION 1-2X9,5X6,	26 21 039 08	7	0.16	2 932 166	92 68 911 08	GROUND RAIL
EDGE PROTECTION 1-4X14,5	26 21 040 08	10	0.05	2 260 009	96 46 972 08	FLAP PRE-ASS.
EDGE PROTECTION 1-4X14,5	26 21 040 08	44	0.8	2 631	91 73 333 08	SLEWING PLATFORM CATWAL
EDGE PROTECTION 1-4X14,5	26 21 040 08	19	0.205	2 670	91 71 399 08	FUEL TANK CPL.
EDGE PROTECTION 1-4X14,5	26 21 040 08	48	0.8	2 810	91 72 335 08	CRANE DRIVER'S CABIN CPL.
EDGE PROTECTION 1-4X14,5	26 21 040 08	252	1.6	2 859	91 69 351 08	SOUND DAMPING
EDGE PROTECTION 1-4X14,5	26 21 040 08	52	3	2 859 007	96 70 603 08	COVER COMPL.
EDGE SEALING RING CR6-	10 17 372 2	(1)	1	1 750	91 52 395 08	TOOL
EL.ADD-ON SET-LIMIT SWITC	96 76 932 08	20	1	1 921 100	91 72 880 08	EL.CENTER PART
EL.BACKING PROTECTION D	96 67 652 08	500	1	3 292	91 63 429 08	D OVERRUN PROTECTION
EL.CENTER PART	91 72 880 08	4	1	1 130	91 68 478 08	CENTRAL SECTION CRAWLER
EL.CHARGER F.BATTERY	96 48 378 08	3	1	2 835	91 52 807 08	BATTERY CHARGER
EL.EQUIPMENT CABIN DACH	96 74 752 08	3	1	2 533	91 68 450 08	EL.INSTRUMENTS F.CRANE D
EL.EQUIPMENT CABIN FRONT	96 48 359 08	2	1	2 533	91 68 450 08	EL.INSTRUMENTS F.CRANE D
EL.EQUIPMENT SAFETY RETAI	96 67 816 08	500	1	3 291	91 76 915 08	S OVERRUN PROTECTION
EL.EQUIPMENT SAFETY RETAI	96 72 330 08	1	1	3 930 501	96 67 652 08	EL.BACKING PROTECTION D
EL.EQUIPMENT SW HEAD SE	96 67 634 08	500	1	3 214	91 63 420 08	SW HEAD SECTION
EL.INSTRUMENTS F.CRANE	91 68 450 08	133	1		LR 1600-2-0	LIEBHERR CRAW.CRANE LR 1
ELASTOMER INSERT DIN 3015	10 49 306 5	319	2	2 990 000	96 70 680 08	PIPEWORK AIR INSTALLATIO
ELECT.EQUIPMENT THREAD	96 48 372 08	3	1	2 533 054	96 48 366 08	ELECTR. FOR CONTROL STAN
ELECTR. FOR CONTROL STAN	96 48 366 08	4	1	2 533	91 68 450 08	EL.INSTRUMENTS F.CRANE D
ELECTR. FOR HEAD SECTION	96 67 651 08	500	1	3 714	91 63 428 08	D HEAD SECTION
ELECTR. SYSTEM F.SLEWING	91 68 453 08	163	1		LR 1600-2-0	LIEBHERR CRAW.CRANE LR 1
ELECTR.CABLE 0,5	10 87 053 8	344	141.82	2 533 095	96 71 987 08	WIRING HARNESS
ELECTR.CABLE 0,5	10 87 053 8	344	13.4	2 533 096	96 74 683 08	WIRING HARNESS
ELECTR.CABLE 0,5	10 87 053 8	(344)	0.96	2 920 369	96 54 235 08	TERMINAL BOX CPL.
ELECTR.CABLE 0,75	10 87 053 9	(345)	0.32	2 920 369	96 54 235 08	TERMINAL BOX CPL.
ELECTR.CABLE 0,75	10 87 053 9	(345)	0.32	2 920 369	96 54 235 08	TERMINAL BOX CPL.
ELECTR.CABLE 0,75	10 87 053 9	345	5.4	2 920 454	96 73 321 08	WIRING HARNESS
ELECTR.CABLE 0,75	10 87 053 9	345	6.4	2 920 462	96 73 318 08	WIRING HARNESS
ELECTR.CABLE 1,0	10 87 054 0	305	336.81	2 533 095	96 71 987 08	WIRING HARNESS
ELECTR.CABLE 1,0	10 87 054 0	305	359.3	2 533 096	96 74 683 08	WIRING HARNESS

Description	Item	Pos.	Quantity	Page	Assembly	Description
ELECTR.CABLE 1,0	10 87 054 0	(305)	3.84	2 920 369	96 54 235 08	TERMINAL BOX CPL.
ELECTR.CABLE 1,0	10 87 054 0	(305)	2.56	2 920 369	96 54 235 08	TERMINAL BOX CPL.
ELECTR.CABLE 1,0	10 87 054 0	305	19.92	2 920 454	96 73 321 08	WIRING HARNESS
ELECTR.CABLE 1,0	10 87 054 0	305	20.12	2 920 462	96 73 318 08	WIRING HARNESS
ELECTR.CABLE 1,0	10 87 054 0	(305)	0.9	2 920 581	96 54 405 08	TERMINAL BOX WINCH PRE-A
ELECTR.CABLE 1,0	10 87 054 0	305	0.2	2 920 596	96 64 597 08	DUMMY PLUG
ELECTR.CABLE 2,5	10 87 054 2	309	25.2	2 533 096	96 74 683 08	WIRING HARNESS
ELECTR.CABLE 2,5	10 87 054 2	310	0.3	2 920 369	96 54 235 08	TERMINAL BOX CPL.
ELECTR.CABLE 2,5	10 87 054 2	310	0.3	2 920 448	96 76 055 08	TERMINAL BOX CPL.
ELECTR.CRAWLER SUPPORT	96 68 385 08	5	1	1 400	91 69 075 08	CRAWLER TRACK CARRIER LE
ELECTR.CRAWLER SUPPORT	96 68 384 08	5	1	1 410 300	91 69 077 08	CRAWLER CARRIER RIGHT CP
ELECTR.F.FUEL TANK	96 45 717 08	2	1	2 670 002	96 72 303 08	FUEL TANK, PRE-ASSEMBLED
ELECTR.FOR BALLAST PALLE	96 67 817 08	10	1	2 780 100	91 68 878 08	ELECTRICS F.SUSPENDED BA
ELECTR.FOR SLEWING GEAR	96 67 813 08	500	1	2 350	91 79 269 08	SLEWING GEAR
ELECTRIC ADD-ON PARTS CA	96 73 437 08	7	1	2 533	91 68 450 08	EL.INSTRUMENTS F.CRANE D
ELECTRIC F. AGGREGATE	96 72 021 08	10	1	2 920	91 68 453 08	ELECTR. SYSTEM F.SLEWING
ELECTRIC FOR ARMREST LEF	96 48 368 08	1	1	2 533 054	96 48 366 08	ELECTR. FOR CONTROL STAN
ELECTRIC FOR ARMREST RI	96 48 369 08	2	1	2 533 054	96 48 366 08	ELECTR. FOR CONTROL STAN
ELECTRIC FOR BATTERY BOX	96 58 447 08	19	1	2 260 006	96 58 435 08	BATTERY BOX, PRE-ASSEMB
ELECTRIC FOR S-PIVOT SECT	96 67 633 08	500	1	3 211	91 75 365 08	S PIVOT SECTION
ELECTRIC FOR SA - FRAME	96 72 028 08	500	1	2 550	91 71 350 08	SA FRAME
ELECTRIC FOR WINCH 1	96 67 806 08	500	1	2 310	91 63 405 08	WINCH 1
ELECTRIC FOR WINCH 2	96 67 807 08	500	1	2 320	91 63 406 08	WINCH 2
ELECTRIC FOR WINCH 3	96 67 808 08	500	1	3 350	91 63 410 08	WINCH 3
ELECTRIC FOR WINCH 4	96 67 809 08	500	1	2 340	91 63 407 08	WINCH 4 LUFFING GEAR
ELECTRIC FOR WINCH 6	96 67 811 08	500	1	3 370	91 63 409 08	WINCH 6
ELECTRIC PUMP	77 43 566 08	4	1	1 402	91 58 480 08	CENTRALIZED LUBRICATION
ELECTRIC PUMP S-EP4	10 32 716 7	1	1	2 711	91 52 800 08	CENT. LUBRIC. SYSTEM SUP
ELECTRICS F.SUSPENDED BA	91 68 878 08	500	1	3 745	91 68 438 08	SUSPENDED BALLAST
ELECTRONIC RELAY 24V 30A	11 08 210 5	28	1	2 932 082	96 93 013 08	ASSEMBLY PARTS MOUNTIN
EMERGENCY CUT-OFF CRANE	91 52 951 08	352	1		LR 1600-2-0	LIEBHERR CRAW.CRANE LR 1
EMERGENCY CUT-OFF CRANE	96 74 753 08	4	1	2 533 051	96 74 752 08	EL.EQUIPMENT CABIN
EMERGENCY HAMMER	88 50 422 08	58	1	2 520 034	96 45 984 08	INTERNAL LINING
EMERGENCY SEAT	91 55 873 08	130	1		LR 1600-2-0	LIEBHERR CRAW.CRANE LR 1
EMERGENCY STOP BUTTON	60 61 441 08	(2)	1	2 533 051	96 74 752 08	EL.EQUIPMENT CABIN
EMERGENCY STOP DEVICE 2	10 47 515 0	55	1	2 932 082	96 93 013 08	ASSEMBLY PARTS MOUNTIN
EMPTY CASING	61 10 011 08	2	1	2 913 100	91 23 538 08	ASSEMBLY FRAME
EMPTY CASING 160X160X90 A	97 14 073 08	4	1	1 920 403	96 48 707 08	TERMINAL BOX CPL.
EMPTY CASING 160X160X90 A	97 14 073 08	4	1	1 920 417	96 48 703 08	TERMINAL BOX CPL.
EMPTY CASING 160X160X90X0	97 55 091 08	5	1	3 930 549	96 51 769 08	TERMINAL BOX CPL.
EMPTY CASING 160X160X90X0	97 58 522 08	4	1	2 780 748	96 52 969 08	TERMINAL BOX CPL.
EMPTY CASING 160X260X90X0	97 54 075 08	5	1	3 930 363	96 52 979 08	TERMINAL BOX CPL.
EMPTY CASING 160X360X90X0	97 85 479 08	5	1	2 920 369	96 54 235 08	TERMINAL BOX CPL.
EMPTY CASING 160X560X90X0	97 51 876 08	5	1	2 920 448	96 76 055 08	TERMINAL BOX CPL.
EMPTY CASING 160X560X90X0	97 54 042 08	7	1	3 930 734	96 54 401 08	TERMINAL BOX
EMPTY CASING 230X600X110	97 52 217 08	5	1	3 930 730	96 68 395 08	TERMINAL BOX CPL.
EMPTY CASING 230X600X110	97 80 749 08	4	1	3 930 638	96 74 840 08	TERMINAL BOX
EMPTY CASING 75 110X55X0	97 57 731 08	1	1	2 533 071	96 52 556 08	CONVERTOR
EMPTY CASING 75 80X55X0	97 96 553 08	1	1	2 920 596	96 64 597 08	DUMMY PLUG
EMPTY CASING 80X220X120	97 14 228 08	5	1	2 920 581	96 54 405 08	TERMINAL BOX WINCH PRE-A
EMPTY CASING DRILLED 110	97 13 661 08	3	1	1 920 418	96 48 687 08	TERMINAL BOX CPL.
END ANGLE	60 27 946 08	12	2	1 920 418	96 48 687 08	TERMINAL BOX CPL.
END ANGLE	60 27 946 08	7	2	2 780 748	96 52 969 08	TERMINAL BOX CPL.
END ANGLE	60 27 946 08	267	2	2 920 581	96 54 405 08	TERMINAL BOX WINCH PRE-A
END ANGLE	60 27 946 08	274	2	3 930 363	96 52 979 08	TERMINAL BOX CPL.
END ANGLE	60 27 946 08	152	2	3 930 549	96 51 769 08	TERMINAL BOX CPL.
END ANGLE	60 27 946 08	266	2	3 930 638	96 74 840 08	TERMINAL BOX
END ANGLE	60 27 946 08	281	2	3 930 730	96 68 395 08	TERMINAL BOX CPL.
END ANGLE	60 27 946 08	204	2	3 930 734	96 54 401 08	TERMINAL BOX
END CAP	55 31 811 08	4	1	2 541 001	96 72 762 08	ADDNL.HEATING, PRE-ASSE

Description	Item	Pos.	Quantity	Page	Assembly	Description
END CAP 42,3	55 31 741 08	7	1	2 541	91 71 506 08	ADD HEATING SUPERSTRUCT
END COVER	10 01 333 6	5	1	9 739 799	97 39 799	CYLINDER FAIRING
END COVER	10 22 231 1	10	6	9 739 785	97 39 785	CRANKCASE
END COVER	11 11 036 8	1	1	9 739 791	97 39 791	END COVER
END COVER	97 39 791	7	1	X1100933	11 00 933 6	DIESEL ENGINE
END COVER X5CrNi18-10	10 44 309 1	6	1	9 739 798	97 39 798	CYLINDER HEAD GASKET
END COVER X5CrNi18-10+	10 01 260 5	9	12	9 739 785	97 39 785	CRANKCASE
END COVER X5CrNi18-10+	10 01 260 5	6	38	9 739 797	97 39 797	CYLINDER HEAD
END COVER X5CrNi18-10+	10 01 260 5	8	38	X1112331	11 12 331 3	CYLINDER HEAD
END COVER X5CrNi18-10+	10 01 260 7	7	15	9 739 797	97 39 797	CYLINDER HEAD
END COVER X5CrNi18-10+	10 01 260 7	9	15	X1112331	11 12 331 3	CYLINDER HEAD
END COVER X5CrNi18-10+	10 44 306 2	5	3	9 739 797	97 39 797	CYLINDER HEAD
END COVER X5CrNi18-10+	10 44 306 2	7	3	X1112331	11 12 331 3	CYLINDER HEAD
END HOLDER	60 21 101 08	9	3	2 932 082	96 93 013 08	ASSEMBLY PARTS MOUNTIN
END PLATE	10 41 267 8	21	1	X1049047	10 49 047 0	SLIDE VALVE BLOCK
ENGINE BRACKET WELD.RE	96 69 511 08	3	1	2 391 001	96 69 507 08	DIESEL ENGINE, PRE-ASSEMB
ENGINE BRACKET WELD.REA	96 69 512 08	4	1	2 391 001	96 69 507 08	DIESEL ENGINE, PRE-ASSEMB
ENGINE BRACKET WELDED	96 43 477 08	10	2	2 391 001	96 69 507 08	DIESEL ENGINE, PRE-ASSEMB
ENGINE BRACKET WELDED R	96 71 548 08	5	2	2 391 001	96 69 507 08	DIESEL ENGINE, PRE-ASSEMB
ENGINE BRAKE CPL.	97 39 186	700	1	9 739 659	97 39 659	DIESEL ENGINE
ENGINE CONTROL SENSORS	97 39 554	581	1	9 739 659	97 39 659	DIESEL ENGINE
EQUALIZING RESERVOIR	11 10 144 3	4	1	X1106606	11 06 606 1	RADIATOR UNIT
EQUALIZING RESERVOIR	57 00 659 08	1	1	5 028 065	50 28 065 08	EQUALIZING RESERVOIR
EQUALIZING RESERVOIR 0,2L	50 28 073 08	157	1	1 972 252	96 67 665 08	AUX.HYDR.CR.TRACK CARR.2
EQUALIZING RESERVOIR 0,2L	50 28 073 08	157	1	1 972 253	96 67 664 08	AUX.HYDR.CR.TRACK CARR.2
EQUALIZING RESERVOIR 0,2L	50 28 073 08	201	1	2 970 000	96 67 119 08	HYDRAULICS UPPER CARRI
EQUALIZING RESERVOIR 0,2L	50 28 073 08	153	1	2 975 114	96 67 649 08	ADDITIONAL HYDRAULICS WI
EQUALIZING RESERVOIR 0,2L	50 28 073 08	178	1	2 975 153	96 67 814 08	ADDITIONAL HYDRAULICS WI
EQUALIZING RESERVOIR 0,2L	50 28 073 08	153	1	2 975 407	96 68 091 08	AUX.HYDRAULIC WINCH 6
EQUALIZING RESERVOIR 0,2L	50 28 073 08	153	1	2 975 706	96 67 784 08	ADDITIONAL HYDRAULICS WI
EQUALIZING RESERVOIR 0,2L	50 28 073 08	158	1	3 978 011	96 69 774 08	ADDL.HYDRAULIC SB-HEAD PI
EQUALIZING RESERVOIR 1L	50 28 065 08	152	1	2 978 007	96 68 931 08	ADDNL.HYDR.ERECTION DEV
EQUALIZING RESERVOIR 1L	50 28 065 08	161	1	2 978 109	96 69 155 08	ADDNL.HYDR.RETAINING DEV
EQUALIZING RESERVOIR 1L	50 28 065 08	162	1	2 978 206	96 69 083 08	ADD.HYDR.S_RETAINING RAM
EQUIPMENT CAMERA CAB	96 48 397 08	20	1	2 925 400	91 62 753 08	CAMERA MONITORING
EQUIPMENT CAMERA SLEW C	96 64 860 08	10	1	2 925 400	91 62 753 08	CAMERA MONITORING
EQUIPMENT CARRIER WELDE	96 69 510 08	2	1	2 391 001	96 69 507 08	DIESEL ENGINE, PRE-ASSEMB
EQUIPMENT MOUNTING 35 F	10 32 483 4	37	5	2 631	91 73 333 08	SLEWING PLATFORM CATWAL
ERECTING WINCH	91 61 617 08	119	1		LR 1600-2-0	LIEBHERR CRAW.CRANE LR 1
ERG. CAMERA CONTROL	91 55 259 08	323	1		LR 1600-2-0	LIEBHERR CRAW.CRANE LR 1
ES PIN 8X16 VERZ	72 51 118 08	13	2	2 932 160	96 90 849 08	SWITCH CABINET
EXHAUST FLANGE	96 70 209 08	1	1	2 392	91 69 336 08	MUFFLER UNIT
EXHAUST GAS TURBOCHAR	11 11 048 1	1	1	9 739 874	97 39 874	EXHAUST TC MOUNTING
EXHAUST HOSE 38	55 30 541 08	6	2.4	2 541	91 71 506 08	ADD HEATING SUPERSTRUCT
EXHAUST HOSE 38	55 30 541 08	9	0.5	2 541 001	96 72 762 08	ADDNL.HEATING, PRE-ASSE
EXHAUST MIXING PIPE SPF	97 02 029 2	101	1	2 392	91 69 336 08	MUFFLER UNIT
EXHAUST MUFFLER 116/55X15	55 31 872 08	7	1	2 541 001	96 72 762 08	ADDNL.HEATING, PRE-ASSE
EXHAUST PIPE	11 11 047 0	1	1	9 739 869	97 39 869	OUTLET MANIFOLD
EXHAUST PIPE EDELSTAHL	97 02 053 8	7	1	2 392	91 69 336 08	MUFFLER UNIT
EXHAUST PIPE WELDED EDEL	96 70 216 08	2	1	2 392	91 69 336 08	MUFFLER UNIT
EXHAUST PIPE WELDED EDEL	96 70 217 08	3	1	2 392	91 69 336 08	MUFFLER UNIT
EXHAUST PIPE WELDED EDEL	96 72 309 08	5	1	2 392	91 69 336 08	MUFFLER UNIT
EXHAUST TC MOUNTING	97 39 874	90	1	X1100933	11 00 933 6	DIESEL ENGINE
EXPANSION BOLT M48X170 30	40 98 296 08	1	72	1 620 000	91 58 503 08	FIXING PARTS SLEWING RING
EXPANSION BOLT M48X270 30	40 98 297 08	2	72	2 621	91 72 719 08	QUICK RELEASE CONNECTIO
EXPANSION BOLT M48X310 10.	97 65 584 08	20	72	2 620	91 79 132 08	ROLLER SLEWING RING
EXTENSION 35	77 43 735 08	14	8	2 711	91 52 800 08	CENT. LUBRIC. SYSTEM SUP
EXTENSION M10X1	77 43 734 08	7	23	1 402	91 58 480 08	CENTRALIZED LUBRICATION
EXTERNAL FEED 230V-110V	91 52 958 08	414	1		LR 1600-2-0	LIEBHERR CRAW.CRANE LR 1
FALL-BACK GUARD 12-36V 82	61 40 099 08	(10)	1	2 780 300	91 72 336 08	ACOUST. WARN. DISPLACEM.

Description	Item	Pos.	Quantity	Page	Assembly	Description
FALL-BACK GUARD 12-36V 82	61 40 099 08	(10)	1	2 780 320	91 72 337 08	ACOUST.WARN. SLEWING G
FAN	61 07 145 08	2	1	2 913 004	96 20 460 08	HOUSING PRE-ASSEMBLED
FAN	61 07 146 08	2	2	2 913 006	96 20 732 08	FAN PLATE PRE-ASS.
FAN 80X80X25	61 03 886 14	3	2	2 913 102	92 32 870 08	FAN UNIT
FAN HUB D=168	95 70 468 08	10	2	2 391 023	96 69 509 08	RADIATOR, PRE-ASSEMBLED
FAN PLATE	92 99 370 08	1	1	2 913 006	96 20 732 08	FAN PLATE PRE-ASS.
FAN PLATE PRE-ASS.	96 20 732 08	1	1	2 913 005	96 28 696 08	INTERIOR HOUSING PRE-ASS.
FAN SCREEN 1X286X173 DR	28 81 799 08	15	1	2 913 100	91 23 538 08	ASSEMBLY FRAME
FAN UNIT	92 32 870 08	11	1	2 913 100	91 23 538 08	ASSEMBLY FRAME
FASTENER	88 50 423 08	59	1	2 520 034	96 45 984 08	INTERNAL LINING
FASTENER	92 83 955 08	75	8	3 713	91 75 366 08	D PIVOT SECTION
FASTENING	97 39 881	541	1	X1100933	11 00 933 6	DIESEL ENGINE
FASTENING CLAMP	57 00 664 08	7	1	5 028 065	50 28 065 08	EQUALIZING RESERVOIR
FASTENING CLAMP	97 39 842	250	1	X1100933	11 00 933 6	DIESEL ENGINE
FAULT INDICATOR	10 42 995 2	19	2	7 743 566	77 43 566 08	ELECTRIC PUMP
FAULT INDICATOR	10 42 995 2	9	1	X1032716	10 32 716 7	ELECTRIC PUMP
FEED PUMP	11 12 357 2	2	1	X1111049	11 11 049 7	HIGH PRESSURE PUMP
FELT STRIP DIN 5419 5X4	26 11 007 08	5	0.3	5 718 420	57 18 420 08	FLANGE
FELT STRIP DIN 5419 5X4	26 11 007 08	5	0.3	5 719 164	57 19 164 08	FLANGE
FELT STRIP DIN 5419 5X4	26 11 007 08	12	0.6	X1134739	11 34 739 6	ROPE DRUM
FEMALE INSERT 40-POL 10A	60 56 021 08	30	1	2 920 369	96 54 235 08	TERMINAL BOX CPL.
FEMALE INSERT 64-POL 10A	60 56 088 08	25	1	2 920 369	96 54 235 08	TERMINAL BOX CPL.
FEMALE PLUG 15-POL	10 02 474 4	503	1	2 533 095	96 71 987 08	WIRING HARNESS
FEMALE PLUG 25-POL	60 23 227 08	502	1	2 533 095	96 71 987 08	WIRING HARNESS
FEMALE PLUG 9-POL GERADE	60 23 219 08	6	2	2 922 001	92 84 311 08	BUS PCB
FERRIMAGNET FERRIT VERZ	61 70 000 08	12	1	1 933 100	91 25 249 08	MAGNETIC LAMP
FERRITE KLAPPBAR	61 70 006 08	516	1	2 533 096	96 74 683 08	WIRING HARNESS
FERRULE 2 CU	11 17 056 5	63	2	2 631	91 73 333 08	SLEWING PLATFORM CATWAL
FERRULE 2 CU	11 17 056 5	25	8	2 730	91 61 966 08	BASE PLATE SLEWING PLATF
FERRULE 2 CU	11 17 056 5	9	2	2 730 002	96 55 752 08	CENTRING COMPLETE
FERRULE 2 CU	11 17 056 5	56	8	3 225	91 57 045 08	SL REDUCING SECTION
FERRULE 2 CU	11 17 056 5	61	8	3 745	91 68 438 08	SUSPENDED BALLAST
FILLER NECK GR.40 ALU	11 10 135 3	4	1	2 650 001	96 73 053 08	UREA TANK, PRE-MOUNTING
FILTER	11 00 808 3	2	1	X1022811	10 22 811 2	AIR CONDITIONING UNIT
FILTER CARTRIDGE 0,005m³/m	51 06 711 08	191	4	2 970 000	96 67 119 08	HYDRAULICS UPPER CARRI
FILTER CARTRIDGE 0,005m³/m	51 06 711 08	169	1	2 975 114	96 67 649 08	ADDITIONAL HYDRAULICS WI
FILTER CARTRIDGE 0,005m³/m	51 06 711 08	165	1	2 975 153	96 67 814 08	ADDITIONAL HYDRAULICS WI
FILTER CARTRIDGE 0,005m³/m	51 06 711 08	169	1	2 975 407	96 68 091 08	AUX.HYDRAULIC WINCH 6
FILTER CARTRIDGE 0,005m³/m	51 06 711 08	169	1	2 975 706	96 67 784 08	ADDITIONAL HYDRAULICS WI
FILTER CARTRIDGE 0,005m³/m	51 06 711 08	157	1	2 978 109	96 69 155 08	ADDNL.HYDR.RETAINING DEV
FILTER CARTRIDGE 0,005m³/m	51 06 711 08	159	1	2 978 206	96 69 083 08	ADD.HYDR.S_RETAINING RAM
FILTER COVER	57 08 320 08	2	1	5 106 691	51 06 691 08	RETURN FILTER
FILTER ELEMENT	10 49 189 1	3	1	X1049189	10 49 189 9	AIR FILTER
FILTER ELEMENT	55 31 837 08	14	1	X1030300	10 30 300 7	FUEL PREFILTER
FILTER INSERT 1m³/min 10µm	51 06 718 08	(1)	1	2 671 004	96 46 305 08	OIL TANK PRE-ASS.
FILTER INSERT OEL 10µm	10 03 762 3	(1)	1	2 970 000	96 67 119 08	HYDRAULICS UPPER CARRI
FILTER INSERT OEL 10µm	51 06 692 08	1	1	5 106 691	51 06 691 08	RETURN FILTER
FILTER INSERT OEL 10µm	51 06 716 08	(1)	1	2 970 000	96 67 119 08	HYDRAULICS UPPER CARRI
FILTER KIT	11 17 056 3	(1)	1	X1013928	10 13 928 4	PUMP
FILTER SCREEN	10 81 347 5	(1)	1	X1169042	11 69 042 5	HYDRAULIC TANK
FINGER WELDED	96 47 491 08	17	2	2 550	91 71 350 08	SA FRAME
FIRE EXTINGUISHER 2KG SPF	89 01 004 08	23	1	1 750	91 52 395 08	TOOL
FIRST AID KIST DIN 13164 260	78 90 003 08	20	1	1 750	91 52 395 08	TOOL
FITTING KEY DIN 6885 B 20X12	50 40 056 08	61	13	X1035659	10 35 659 9	DISTRIBUTOR GEARBOX
FITTINGS	10 02 919 4	7	1	9 739 870	97 39 870	FLAME STARTING SYSTEM
FITTINGS	11 11 065 4	2	1	9 739 870	97 39 870	FLAME STARTING SYSTEM
FITTINGS	97 39 880	540	1	X1100933	11 00 933 6	DIESEL ENGINE
FITTINGS GE LL 16M26X1,5 A4	10 22 280 4	1	1	9 739 880	97 39 880	FITTINGS
FITTINGS M14X1,5/L18 11SMnP	10 13 510 2	17	1	X1013350	10 13 350 6	FUEL LINES
FITTINGS M22X1,5/M14X1,5 11	92 74 536	15	1	X1013350	10 13 350 6	FUEL LINES

Description	Item	Pos.	Quantity	Page	Assembly	Description
FIXAGE DU CONTREPOIDS CE	91 53 021 08	23	1		LR 1600-2-0	LIEBHERR CRAW.CRANE LR 1
FIXATION POINT	96 48 609 08	8	2	3 215 005	91 52 846 08	ROLLER SET
FIXATION POINT	96 48 609 08	8	2	3 215 006	91 52 847 08	ROLLER SET
FIXED BOOM RAISING DEVICE	10 65 048 3	28	1	X1111334	11 11 334 3	OPERATOR SEAT
FIXING OR FASTENING PART	78 89 018 08	27	8	2 350	91 79 269 08	SLEWING GEAR
FIXING OR FASTENING PART	78 89 018 08	19	4	2 370	91 61 617 08	ERECTING WINCH
FIXING OR FASTENING PART	78 89 018 08	70	12	2 810	91 72 335 08	CRANE DRIVER'S CABIN CPL.
FIXING PARTS COMPRESSED	96 70 357 08	3	1	2 391	91 69 334 08	DIESEL ENGINE CPL.
FIXING PARTS ELECTRIC	96 62 217 08	40	1	2 920	91 68 453 08	ELECTR. SYSTEM F.SLEWING
FIXING PARTS SLEWING RING	91 58 503 08	13	1		LR 1600-2-0	LIEBHERR CRAW.CRANE LR 1
FLAME DETECTOR	10 29 012 3	16	1	X1004204	10 04 204 3	WATER HEATING SYSTEM
FLAME GLOW PLUG	10 33 198 6	1	1	9 739 870	97 39 870	FLAME STARTING SYSTEM
FLAME STARTING SYSTEM	97 39 870	81	1	X1100933	11 00 933 6	DIESEL ENGINE
FLANGE	10 01 271 4	2	1	9 739 811	97 39 811	OIL SUMP
FLANGE	10 28 030 8	1	1	9 739 879	97 39 879	FLANGE
FLANGE	11 11 065 2	11	1	9 739 790	97 39 790	STEERING BOX
FLANGE	11 12 331 9	6	1	9 739 807	97 39 807	ADD-ON PARTS
FLANGE	51 10 525 08	14	1	5 104 019	51 04 019 08	REVERSING VALVE
FLANGE	54 02 718 14	1	1	X1134739	11 34 739 9	FLANGE BEARING
FLANGE	57 18 420 08	22	1	X1080245	10 80 245 1	ROPE WINCH
FLANGE	57 19 164 08	22	1	X1080245	10 80 245 3	ROPE WINCH
FLANGE	97 39 879	470	1	X1100933	11 00 933 6	DIESEL ENGINE
FLANGE 10X137X137 S355MC	97 83 612 08	4	1	2 391 040	96 75 829 08	CLUTCH ACTUATOR
FLANGE 27.0X95	97 84 536 08	153	4	2 976 000	96 69 452 08	ADDNL.HYDR.2ND SLEWING G
FLANGE BEARING	11 34 739 9	22	1	X1080228	10 80 228 0	ROPE WINCH
FLANGE FITTING A3P	51 01 416 08	111	2	2 391 041	96 69 508 08	OIL COOLER, PRE-ASSEMBLE
FLANGE HALF A3P	51 05 866 08	500	8	1 970 101	96 67 647 08	HYDRAULIC EQUIPM.CENTER
FLANGE HALF A3P	51 05 866 08	500	4	1 972 252	96 67 665 08	AUX.HYDR.CR.TRACK CARR.2
FLANGE HALF A3P	51 05 866 08	500	4	1 972 253	96 67 664 08	AUX.HYDR.CR.TRACK CARR.2
FLANGE HALF A3P	51 05 866 08	500	4	1 972 303	96 67 667 08	AUX.HYDR.CR.TRACK CARR.4
FLANGE HALF A3P	51 05 866 08	500	4	1 972 308	96 67 666 08	AUX.HYDR.CR.TRACK CARR.4
FLANGE HALF A3P	51 05 866 08	506	8	2 970 000	96 67 119 08	HYDRAULICS UPPER CARRI
FLANGE HALF A3P	51 05 866 08	500	4	2 975 153	96 67 814 08	ADDITIONAL HYDRAULICS WI
FLANGE HALF A3P	51 05 875 08	509	4	2 970 000	96 67 119 08	HYDRAULICS UPPER CARRI
FLANGE HALF A3P	51 05 875 08	500	12	2 976 000	96 69 452 08	ADDNL.HYDR.2ND SLEWING G
FLANGE HALF A3P	51 05 875 08	500	4	2 976 002	96 70 210 08	ADDITIONAL HYDRAULICS P
FLANGE HALF SAE 1 6000 PSI	51 05 869 08	505	2	2 970 000	96 67 119 08	HYDRAULICS UPPER CARRI
FLANGE HALF SAE 2XCODE 6	51 15 167 08	420	4	2 391 001	96 69 507 08	DIESEL ENGINE, PRE-ASSEMB
FLANGE JOINT	57 00 660 08	2	1	5 028 065	50 28 065 08	EQUALIZING RESERVOIR
FLANGE JOINT	97 12 652 08	158	2	2 990 000	96 70 680 08	PIPEWORK AIR INSTALLATIO
FLANGE JOINT BUZ 10L CR6-F	47 77 004 08	829	2	2 970 000	96 67 119 08	HYDRAULICS UPPER CARRI
FLANGE JOINT BUZ 15L CR6-F	47 77 006 08	747	3	2 970 000	96 67 119 08	HYDRAULICS UPPER CARRI
FLANGE JOINT BUZ 16S CR6-F	47 77 011 08	608	1	1 972 252	96 67 665 08	AUX.HYDR.CR.TRACK CARR.2
FLANGE JOINT BUZ 16S CR6-F	47 77 011 08	609	1	1 972 253	96 67 664 08	AUX.HYDR.CR.TRACK CARR.2
FLANGE JOINT BUZ 22L CR6-F	47 77 002 08	610	1	1 972 252	96 67 665 08	AUX.HYDR.CR.TRACK CARR.2
FLANGE JOINT BUZ 22L CR6-F	47 77 002 08	611	1	1 972 253	96 67 664 08	AUX.HYDR.CR.TRACK CARR.2
FLANGE JOINT BUZ 30S CR6-F	47 77 016 08	746	4	2 970 000	96 67 119 08	HYDRAULICS UPPER CARRI
FLANGE JOINT BUZ 35L CR6-F	47 77 007 08	719	1	2 970 000	96 67 119 08	HYDRAULICS UPPER CARRI
FLANGE JOINT BUZ 38S CR6-F	47 77 018 08	613	2	1 972 252	96 67 665 08	AUX.HYDR.CR.TRACK CARR.2
FLANGE JOINT BUZ 38S CR6-F	47 77 018 08	613	2	1 972 253	96 67 664 08	AUX.HYDR.CR.TRACK CARR.2
FLANGE JOINT BUZ 38S CR6-F	47 77 018 08	745	4	2 970 000	96 67 119 08	HYDRAULICS UPPER CARRI
FLANGE JOINT EGE 10L G3/8A	47 19 043 08	765	4	2 970 000	96 67 119 08	HYDRAULICS UPPER CARRI
FLANGE JOINT EGE 10L G3/8A	47 19 043 08	604	1	2 975 114	96 67 649 08	ADDITIONAL HYDRAULICS WI
FLANGE JOINT EGE 10L G3/8A	47 19 043 08	626	1	2 975 153	96 67 814 08	ADDITIONAL HYDRAULICS WI
FLANGE JOINT EGE 10L G3/8A	47 19 043 08	626	1	2 975 706	96 67 784 08	ADDITIONAL HYDRAULICS WI
FLANGE JOINT EGE 10L G3/8A	47 19 043 08	626	1	2 978 109	96 69 155 08	ADDNL.HYDR.RETAINING DEV
FLANGE JOINT EGE 10L G3/8A	47 19 043 08	614	1	2 978 206	96 69 083 08	ADD.HYDR.S_RETAINING RAM
FLANGE JOINT EGE 10S G3/8	47 19 004 08	806	1	2 970 000	96 67 119 08	HYDRAULICS UPPER CARRI
FLANGE JOINT EGE 12S G1/2A	47 19 018 08	607	4	1 975 006	96 69 551 08	ADD.HYDR.UNIT SUPPORT CY
FLANGE JOINT EGE 12S G1/2A	47 19 018 08	604	1	2 978 007	96 68 931 08	ADDNL.HYDR.ERECTION DEV

Description	Item	Pos.	Quantity	Page	Assembly	Description
FLANGE JOINT EGE 15L G1/2	47 19 035 08	629	1	2 978 109	96 69 155 08	ADDNL.HYDR.RETAINING DEV
FLANGE JOINT EGESD10-LR-W	47 19 011 08	763	3	2 970 000	96 67 119 08	HYDRAULICS UPPER CARRI
FLANGE JOINT EGESD10-LR-W	47 19 011 08	612	1	2 975 153	96 67 814 08	ADDITIONAL HYDRAULICS WI
FLANGE JOINT EGESD10-LR-W	47 19 011 08	603	1	2 975 407	96 68 091 08	AUX.HYDRAULIC WINCH 6
FLANGE JOINT EGESD10-LR-W	47 19 011 08	614	1	2 976 000	96 69 452 08	ADDNL.HYDR.2ND SLEWING G
FLANGE JOINT EGESD10-LR-W	47 19 011 08	620	1	2 978 109	96 69 155 08	ADDNL.HYDR.RETAINING DEV
FLANGE JOINT EGESD12-LR-W	47 19 012 08	761	1	2 970 000	96 67 119 08	HYDRAULICS UPPER CARRI
FLANGE JOINT EGESD12-LR-W	47 19 012 08	617	1	2 975 407	96 68 091 08	AUX.HYDRAULIC WINCH 6
FLANGE JOINT EGESD12-LR-W	47 19 012 08	622	2	2 978 109	96 69 155 08	ADDNL.HYDR.RETAINING DEV
FLANGE JOINT EGESD12-LR-W	47 19 012 08	619	3	2 978 206	96 69 083 08	ADD.HYDR.S_RETAINING RAM
FLANGE JOINT EGESD12-LR-W	47 19 038 08	691	3	2 970 000	96 67 119 08	HYDRAULICS UPPER CARRI
FLANGE JOINT EGESD12-LR-W	47 19 038 08	627	1	2 978 206	96 69 083 08	ADD.HYDR.S_RETAINING RAM
FLANGE JOINT EGESD12-SR	47 19 005 08	623	1	2 978 109	96 69 155 08	ADDNL.HYDR.RETAINING DEV
FLANGE JOINT EGESD12-SR	47 19 005 08	613	1	2 978 206	96 69 083 08	ADD.HYDR.S_RETAINING RAM
FLANGE JOINT EGESD16-SR	47 19 006 08	634	8	2 970 000	96 67 119 08	HYDRAULICS UPPER CARRI
FLANGE JOINT EGESD16-SR	47 19 006 08	603	4	2 975 041	96 68 924 08	ADDNL. HYDR. F. ERECTING W
FLANGE JOINT EGESD16-SR	47 19 006 08	613	8	3 978 011	96 69 774 08	ADDL.HYDRAULIC SB-HEAD PI
FLANGE JOINT EGESD16-SR	47 19 019 08	645	2	1 970 101	96 67 647 08	HYDRAULIC EQUIPM.CENTER
FLANGE JOINT EGESD18-LM	47 19 023 08	450	1	2 391 001	96 69 507 08	DIESEL ENGINE, PRE-ASSEMB
FLANGE JOINT EGESD18-LM	47 19 023 08	636	1	2 990 000	96 70 680 08	PIPEWORK AIR INSTALLATIO
FLANGE JOINT EGESD18-LR-W	47 19 013 08	797	1	2 970 000	96 67 119 08	HYDRAULICS UPPER CARRI
FLANGE JOINT EGESD20-SR	47 19 007 08	621	1	1 970 101	96 67 647 08	HYDRAULIC EQUIPM.CENTER
FLANGE JOINT EGESD20-SR	47 19 007 08	703	2	2 970 000	96 67 119 08	HYDRAULICS UPPER CARRI
FLANGE JOINT EGESD25-SR	47 19 008 08	709	3	2 970 000	96 67 119 08	HYDRAULICS UPPER CARRI
FLANGE JOINT EGESD25-SR	47 19 008 08	622	1	3 978 101	96 69 717 08	HYDR. SUSPENDED BALLAST
FLANGE JOINT EGESD28-LR-W	47 19 015 08	803	1	2 970 000	96 67 119 08	HYDRAULICS UPPER CARRI
FLANGE JOINT EGESD30-SR	47 19 009 08	608	2	3 978 101	96 69 717 08	HYDR. SUSPENDED BALLAST
FLANGE JOINT EGESD35-LR-W	47 19 016 08	694	2	2 970 000	96 67 119 08	HYDRAULICS UPPER CARRI
FLANGE JOINT EGESD35-LR-W	47 19 016 08	609	1	3 978 101	96 69 717 08	HYDR. SUSPENDED BALLAST
FLANGE JOINT EGESD42-LR-W	47 19 036 08	630	2	2 970 000	96 67 119 08	HYDRAULICS UPPER CARRI
FLANGE JOINT EGESD6-LM-W	47 19 020 08	605	1	1 972 252	96 67 665 08	AUX.HYDR.CR.TRACK CARR.2
FLANGE JOINT EGESD6-LM-W	47 19 020 08	602	1	1 972 253	96 67 664 08	AUX.HYDR.CR.TRACK CARR.2
FLANGE JOINT EGESD6-LM-W	47 19 020 08	602	1	1 972 303	96 67 667 08	AUX.HYDR.CR.TRACK CARR.4
FLANGE JOINT EGESD6-LM-W	47 19 020 08	602	1	1 972 308	96 67 666 08	AUX.HYDR.CR.TRACK CARR.4
FLANGE JOINT EGESD6-SR-W	47 19 003 08	22	2	2 711	91 52 800 08	CENT. LUBRIC. SYSTEM SUP
FLANGE JOINT EGESD6-SR-W	47 19 003 08	42	1	2 711	91 52 800 08	CENT. LUBRIC. SYSTEM SUP
FLANGE JOINT EGESD6-SR-W	47 19 003 08	801	1	2 970 000	96 67 119 08	HYDRAULICS UPPER CARRI
FLANGE JOINT EGESD6-SR-W	47 19 003 08	621	2	3 978 011	96 69 774 08	ADDL.HYDRAULIC SB-HEAD PI
FLANGE JOINT EL 10L CR6-F	47 23 302 08	742	21	2 970 000	96 67 119 08	HYDRAULICS UPPER CARRI
FLANGE JOINT EL 10L CR6-F	47 23 302 08	618	4	2 975 114	96 67 649 08	ADDITIONAL HYDRAULICS WI
FLANGE JOINT EL 10L CR6-F	47 23 302 08	610	4	2 975 153	96 67 814 08	ADDITIONAL HYDRAULICS WI
FLANGE JOINT EL 10L CR6-F	47 23 302 08	601	4	2 975 407	96 68 091 08	AUX.HYDRAULIC WINCH 6
FLANGE JOINT EL 10L CR6-F	47 23 302 08	618	4	2 975 706	96 67 784 08	ADDITIONAL HYDRAULICS WI
FLANGE JOINT EL 10L CR6-F	47 23 302 08	600	2	2 978 007	96 68 931 08	ADDNL.HYDR.ERECTION DEV
FLANGE JOINT EL 10L CR6-F	47 23 302 08	616	2	2 978 109	96 69 155 08	ADDNL.HYDR.RETAINING DEV
FLANGE JOINT EL 10L CR6-F	47 23 302 08	616	1	2 978 206	96 69 083 08	ADD.HYDR.S_RETAINING RAM
FLANGE JOINT EL 10L CR6-F	47 23 302 08	640	1	2 990 000	96 70 680 08	PIPEWORK AIR INSTALLATIO
FLANGE JOINT EL 10S CR6-F	73 67 776	799	1	2 970 000	96 67 119 08	HYDRAULICS UPPER CARRI
FLANGE JOINT EL 12L CR6-F	24 71 286 02	692	13	2 970 000	96 67 119 08	HYDRAULICS UPPER CARRI
FLANGE JOINT EL 12L CR6-F	24 71 286 02	602	2	2 975 114	96 67 649 08	ADDITIONAL HYDRAULICS WI
FLANGE JOINT EL 12L CR6-F	24 71 286 02	618	1	2 975 153	96 67 814 08	ADDITIONAL HYDRAULICS WI
FLANGE JOINT EL 12L CR6-F	24 71 286 02	608	1	2 975 407	96 68 091 08	AUX.HYDRAULIC WINCH 6
FLANGE JOINT EL 12L CR6-F	24 71 286 02	602	2	2 975 706	96 67 784 08	ADDITIONAL HYDRAULICS WI
FLANGE JOINT EL 12L CR6-F	24 71 286 02	617	2	2 978 109	96 69 155 08	ADDNL.HYDR.RETAINING DEV
FLANGE JOINT EL 12L CR6-F	24 71 286 02	611	3	2 978 206	96 69 083 08	ADD.HYDR.S_RETAINING RAM
FLANGE JOINT EL 12L CR6-F	24 71 286 02	623	1	3 978 011	96 69 774 08	ADDL.HYDRAULIC SB-HEAD PI
FLANGE JOINT EL 12L CR6-F	24 71 286 02	20	1	X1013350	10 13 350 6	FUEL LINES
FLANGE JOINT EL 12S CR6-F	76 17 461	605	4	1 975 006	96 69 551 08	ADD.HYDR.UNIT SUPPORT CY
FLANGE JOINT EL 15L CR6-F	47 23 004 14	632	1	2 978 109	96 69 155 08	ADDNL.HYDR.RETAINING DEV
FLANGE JOINT EL 16S CR6-F	74 07 098	697	5	2 970 000	96 67 119 08	HYDRAULICS UPPER CARRI

Description	Item	Pos.	Quantity	Page	Assembly	Description
FLANGE JOINT EL 16S CR6-F	74 07 098	607	3	2 975 041	96 68 924 08	ADDNL. HYDR. F. ERECTING W
FLANGE JOINT EL 16S CR6-F	74 07 098	610	1	2 976 000	96 69 452 08	ADDNL.HYDR.2ND SLEWING G
FLANGE JOINT EL 18L CR6-F	24 71 285 02	614	1	1 970 101	96 67 647 08	HYDRAULIC EQUIPM.CENTER
FLANGE JOINT EL 18L CR6-F	24 71 285 02	451	1	2 391 001	96 69 507 08	DIESEL ENGINE, PRE-ASSEMB
FLANGE JOINT EL 18L CR6-F	24 71 285 02	662	1	2 970 000	96 67 119 08	HYDRAULICS UPPER CARRI
FLANGE JOINT EL 18L CR6-F	24 71 285 02	609	1	2 975 041	96 68 924 08	ADDNL. HYDR. F. ERECTING W
FLANGE JOINT EL 18L CR6-F	24 71 285 02	603	2	2 976 000	96 69 452 08	ADDNL.HYDR.2ND SLEWING G
FLANGE JOINT EL 18L CR6-F	24 71 285 02	630	1	2 978 206	96 69 083 08	ADD.HYDR.S_RETAINING RAM
FLANGE JOINT EL 18L CR6-F	24 71 285 02	635	1	2 990 000	96 70 680 08	PIPEWORK AIR INSTALLATIO
FLANGE JOINT EL 20S CR6-F	74 07 107	631	1	1 970 101	96 67 647 08	HYDRAULIC EQUIPM.CENTER
FLANGE JOINT EL 20S CR6-F	74 07 107	624	3	2 970 000	96 67 119 08	HYDRAULICS UPPER CARRI
FLANGE JOINT EL 22L CR6-F	24 71 386 02	635	1	1 970 101	96 67 647 08	HYDRAULIC EQUIPM.CENTER
FLANGE JOINT EL 22L CR6-F	24 71 386 02	655	6	2 970 000	96 67 119 08	HYDRAULICS UPPER CARRI
FLANGE JOINT EL 25S CR6-F	74 07 118	708	7	2 970 000	96 67 119 08	HYDRAULICS UPPER CARRI
FLANGE JOINT EL 25S CR6-F	74 07 118	605	2	2 976 000	96 69 452 08	ADDNL.HYDR.2ND SLEWING G
FLANGE JOINT EL 25S CR6-F	74 07 118	616	1	3 978 101	96 69 717 08	HYDR. SUSPENDED BALLAST
FLANGE JOINT EL 28L CR6-F	74 07 120	790	2	2 970 000	96 67 119 08	HYDRAULICS UPPER CARRI
FLANGE JOINT EL 28L CR6-F	74 07 120	600	1	2 975 153	96 67 814 08	ADDITIONAL HYDRAULICS WI
FLANGE JOINT EL 42L CR6-F	73 67 986	613	1	1 970 101	96 67 647 08	HYDRAULIC EQUIPM.CENTER
FLANGE JOINT EL 42L CR6-F	73 67 986	613	9	2 970 000	96 67 119 08	HYDRAULICS UPPER CARRI
FLANGE JOINT EL 8S CR6-FRE	74 04 537	687	2	2 970 000	96 67 119 08	HYDRAULICS UPPER CARRI
FLANGE JOINT ELSD38-S A3P	47 23 319 08	616	2	3 978 011	96 69 774 08	ADDL.HYDRAULIC SB-HEAD PI
FLANGE JOINT ELSD6-L CFX	47 20 323 08	602	1	1 972 252	96 67 665 08	AUX.HYDR.CR.TRACK CARR.2
FLANGE JOINT ELSD6-L CFX	47 20 323 08	603	1	1 972 253	96 67 664 08	AUX.HYDR.CR.TRACK CARR.2
FLANGE JOINT ELSD6-S A3P	47 23 312 08	34	1	2 711	91 52 800 08	CENT. LUBRIC. SYSTEM SUP
FLANGE JOINT ELSD6-S A3P	47 23 312 08	751	1	2 970 000	96 67 119 08	HYDRAULICS UPPER CARRI
FLANGE JOINT ELSD6-S A3P	47 23 312 08	622	3	3 978 011	96 69 774 08	ADDL.HYDRAULIC SB-HEAD PI
FLANGE JOINT ET 12L CR6-F	24 71 056 02	628	3	2 970 000	96 67 119 08	HYDRAULICS UPPER CARRI
FLANGE JOINT ET 12L CR6-F	24 71 056 02	623	1	2 975 153	96 67 814 08	ADDITIONAL HYDRAULICS WI
FLANGE JOINT ET 12L CR6-F	24 71 056 02	614	1	2 975 407	96 68 091 08	AUX.HYDRAULIC WINCH 6
FLANGE JOINT ET 12L CR6-F	24 71 056 02	602	1	2 978 007	96 68 931 08	ADDNL.HYDR.ERECTION DEV
FLANGE JOINT ET 12L CR6-F	24 71 056 02	620	1	2 978 206	96 69 083 08	ADD.HYDR.S_RETAINING RAM
FLANGE JOINT ET 12L CR6-F	24 71 056 02	610	1	3 978 011	96 69 774 08	ADDL.HYDRAULIC SB-HEAD PI
FLANGE JOINT ET 12L CR6-F	24 71 056 02	21	1	X1013350	10 13 350 6	FUEL LINES
FLANGE JOINT ET 18L CR6-F	24 71 084 02	642	1	2 970 000	96 67 119 08	HYDRAULICS UPPER CARRI
FLANGE JOINT ET 25S CR6-F	73 67 774	639	1	2 970 000	96 67 119 08	HYDRAULICS UPPER CARRI
FLANGE JOINT ET 25S CR6-F	73 67 774	606	2	2 976 000	96 69 452 08	ADDNL.HYDR.2ND SLEWING G
FLANGE JOINT ET 28L CR6-F	74 07 122	619	1	1 972 252	96 67 665 08	AUX.HYDR.CR.TRACK CARR.2
FLANGE JOINT ET 28L CR6-F	74 07 122	620	1	1 972 253	96 67 664 08	AUX.HYDR.CR.TRACK CARR.2
FLANGE JOINT ET 28L CR6-F	74 07 122	772	1	2 970 000	96 67 119 08	HYDRAULICS UPPER CARRI
FLANGE JOINT ETSD 15L CF	47 24 304 08	643	2	2 970 000	96 67 119 08	HYDRAULICS UPPER CARRI
FLANGE JOINT ETSD 15L CF	47 24 304 08	624	1	2 978 109	96 69 155 08	ADDNL.HYDR.RETAINING DEV
FLANGE JOINT ETSD30-S A3P	47 24 318 08	622	4	2 970 000	96 67 119 08	HYDRAULICS UPPER CARRI
FLANGE JOINT ETSD30-S A3P	47 24 318 08	615	1	3 978 101	96 69 717 08	HYDR. SUSPENDED BALLAST
FLANGE JOINT ETSD6-S A3P	47 24 312 08	33	1	2 711	91 52 800 08	CENT. LUBRIC. SYSTEM SUP
FLANGE JOINT EV 18L CR6-F	10 03 531 4	452	1	2 391 001	96 69 507 08	DIESEL ENGINE, PRE-ASSEMB
FLANGE JOINT EV 25S M36X2	10 42 477 0	794	2	2 970 000	96 67 119 08	HYDRAULICS UPPER CARRI
FLANGE JOINT EV 28L M36X2	10 41 077 2	827	1	2 970 000	96 67 119 08	HYDRAULICS UPPER CARRI
FLANGE JOINT EV16S A3C	10 41 077 0	813	1	2 970 000	96 67 119 08	HYDRAULICS UPPER CARRI
FLANGE JOINT EVW18-LM	47 22 010 08	57	1	9 000 510	90 00 510 6	ANGULAR GEAR
FLANGE JOINT EVW18-LM	47 22 010 08	84	1	9 000 510	90 00 510 6	ANGULAR GEAR
FLANGE JOINT EVW18-LM	47 22 010 08	57	1	9 000 521	90 00 521 4	ANGULAR GEAR
FLANGE JOINT EVW18-LM	47 22 010 08	84	1	9 000 521	90 00 521 4	ANGULAR GEAR
FLANGE JOINT EW 10L CR6-F	74 03 569	666	12	2 970 000	96 67 119 08	HYDRAULICS UPPER CARRI
FLANGE JOINT EW 10L CR6-F	74 03 569	603	2	2 975 114	96 67 649 08	ADDITIONAL HYDRAULICS WI
FLANGE JOINT EW 10L CR6-F	74 03 569	603	2	2 975 706	96 67 784 08	ADDITIONAL HYDRAULICS WI
FLANGE JOINT EW 10L CR6-F	74 03 569	612	2	2 976 000	96 69 452 08	ADDNL.HYDR.2ND SLEWING G
FLANGE JOINT EW 10L CR6-F	74 03 569	613	2	2 978 007	96 68 931 08	ADDNL.HYDR.ERECTION DEV
FLANGE JOINT EW 10L CR6-F	74 03 569	618	3	2 978 109	96 69 155 08	ADDNL.HYDR.RETAINING DEV
FLANGE JOINT EW 10L CR6-F	74 03 569	626	1	2 978 206	96 69 083 08	ADD.HYDR.S_RETAINING RAM

Description	Item	Pos.	Quantity	Page	Assembly	Description
FLANGE JOINT EW 10L CR6-F	74 03 569	604	2	2 990 000	96 70 680 08	PIPEWORK AIR INSTALLATIO
FLANGE JOINT EW 10L CR6-F	74 03 569	603	1	3 978 101	96 69 717 08	HYDR. SUSPENDED BALLAST
FLANGE JOINT EW 10S CR6-F	76 17 268	802	3	2 970 000	96 67 119 08	HYDRAULICS UPPER CARRI
FLANGE JOINT EW 12L CR6-F	24 71 177 02	600	20	2 970 000	96 67 119 08	HYDRAULICS UPPER CARRI
FLANGE JOINT EW 12L CR6-F	24 71 177 02	612	1	2 975 114	96 67 649 08	ADDITIONAL HYDRAULICS WI
FLANGE JOINT EW 12L CR6-F	24 71 177 02	625	2	2 975 153	96 67 814 08	ADDITIONAL HYDRAULICS WI
FLANGE JOINT EW 12L CR6-F	24 71 177 02	612	2	2 975 173	96 68 161 08	AUX.HYDR.GRID WINCH 5 + 6
FLANGE JOINT EW 12L CR6-F	24 71 177 02	616	1	2 975 407	96 68 091 08	AUX.HYDRAULIC WINCH 6
FLANGE JOINT EW 12L CR6-F	24 71 177 02	612	1	2 975 706	96 67 784 08	ADDITIONAL HYDRAULICS WI
FLANGE JOINT EW 12L CR6-F	24 71 177 02	627	1	2 978 109	96 69 155 08	ADDNL.HYDR.RETAINING DEV
FLANGE JOINT EW 12L CR6-F	24 71 177 02	618	4	2 978 206	96 69 083 08	ADD.HYDR.S_RETAINING RAM
FLANGE JOINT EW 12L CR6-F	24 71 177 02	642	1	2 990 000	96 70 680 08	PIPEWORK AIR INSTALLATIO
FLANGE JOINT EW 12L CR6-F	24 71 177 02	605	1	3 976 006	96 88 958 08	ADDL.HYDR.F.PIN PULLING DE
FLANGE JOINT EW 12L CR6-F	24 71 177 02	605	2	3 978 011	96 69 774 08	ADDL.HYDRAULIC SB-HEAD PI
FLANGE JOINT EW 12S CR6-F	76 17 354	601	12	1 975 006	96 69 551 08	ADD.HYDR.UNIT SUPPORT CY
FLANGE JOINT EW 12S CR6-F	76 17 354	615	1	2 978 109	96 69 155 08	ADDNL.HYDR.RETAINING DEV
FLANGE JOINT EW 12S CR6-F	76 17 354	605	2	2 978 206	96 69 083 08	ADD.HYDR.S_RETAINING RAM
FLANGE JOINT EW 15L CR6-F	76 15 379	7	1	2 670 002	96 72 303 08	FUEL TANK, PRE-ASSEMBLED
FLANGE JOINT EW 15L CR6-F	76 15 379	769	2	2 970 000	96 67 119 08	HYDRAULICS UPPER CARRI
FLANGE JOINT EW 15L CR6-F	76 15 379	622	1	2 975 114	96 67 649 08	ADDITIONAL HYDRAULICS WI
FLANGE JOINT EW 15L CR6-F	76 15 379	627	1	2 975 706	96 67 784 08	ADDITIONAL HYDRAULICS WI
FLANGE JOINT EW 16S CR6-F	76 17 460	627	3	1 970 101	96 67 647 08	HYDRAULIC EQUIPM.CENTER
FLANGE JOINT EW 16S CR6-F	76 17 460	784	10	2 970 000	96 67 119 08	HYDRAULICS UPPER CARRI
FLANGE JOINT EW 16S CR6-F	76 17 460	611	1	2 978 007	96 68 931 08	ADDNL.HYDR.ERECTION DEV
FLANGE JOINT EW 18L M26X1	24 71 083 02	616	1	1 970 101	96 67 647 08	HYDRAULIC EQUIPM.CENTER
FLANGE JOINT EW 18L M26X1	24 71 083 02	443	3	2 391 001	96 69 507 08	DIESEL ENGINE, PRE-ASSEMB
FLANGE JOINT EW 18L M26X1	24 71 083 02	61	3	2 391 046	96 76 386 08	PREMOUNTED FUEL FILTER
FLANGE JOINT EW 18L M26X1	24 71 083 02	11	1	2 670 002	96 72 303 08	FUEL TANK, PRE-ASSEMBLED
FLANGE JOINT EW 18L M26X1	24 71 083 02	661	3	2 970 000	96 67 119 08	HYDRAULICS UPPER CARRI
FLANGE JOINT EW 18L M26X1	24 71 083 02	610	1	2 975 041	96 68 924 08	ADDNL. HYDR. F. ERECTING W
FLANGE JOINT EW 18L M26X1	24 71 083 02	629	1	2 978 206	96 69 083 08	ADD.HYDR.S_RETAINING RAM
FLANGE JOINT EW 18L M26X1	24 71 083 02	613	6	2 990 000	96 70 680 08	PIPEWORK AIR INSTALLATIO
FLANGE JOINT EW 18L ST CR6	10 81 566 4	447	1	2 391 001	96 69 507 08	DIESEL ENGINE, PRE-ASSEMB
FLANGE JOINT EW 20S CR6-F	74 07 108	638	2	1 970 101	96 67 647 08	HYDRAULIC EQUIPM.CENTER
FLANGE JOINT EW 20S CR6-F	74 07 108	704	3	2 970 000	96 67 119 08	HYDRAULICS UPPER CARRI
FLANGE JOINT EW 20S CR6-F	74 07 108	602	1	3 978 020	96 69 856 08	AUX.HYDR.CYLINDER SB-BW
FLANGE JOINT EW 25S CR6-F	74 07 119	678	12	2 970 000	96 67 119 08	HYDRAULICS UPPER CARRI
FLANGE JOINT EW 25S CR6-F	74 07 119	607	1	2 975 114	96 67 649 08	ADDITIONAL HYDRAULICS WI
FLANGE JOINT EW 25S CR6-F	74 07 119	607	1	2 975 706	96 67 784 08	ADDITIONAL HYDRAULICS WI
FLANGE JOINT EW 25S CR6-F	74 07 119	607	3	2 976 000	96 69 452 08	ADDNL.HYDR.2ND SLEWING G
FLANGE JOINT EW 25S CR6-F	74 07 119	645	1	2 978 206	96 69 083 08	ADD.HYDR.S_RETAINING RAM
FLANGE JOINT EW 28L CR6-F	76 17 494	619	1	1 970 101	96 67 647 08	HYDRAULIC EQUIPM.CENTER
FLANGE JOINT EW 28L CR6-F	76 17 494	658	10	2 970 000	96 67 119 08	HYDRAULICS UPPER CARRI
FLANGE JOINT EW 28L CR6-F	76 17 494	610	2	2 975 173	96 68 161 08	AUX.HYDR.GRID WINCH 5 + 6
FLANGE JOINT EW 28L CR6-F	76 17 494	632	2	2 978 206	96 69 083 08	ADD.HYDR.S_RETAINING RAM
FLANGE JOINT EW 6S CR6-F	47 25 315 08	31	5	2 711	91 52 800 08	CENT. LUBRIC. SYSTEM SUP
FLANGE JOINT EW 6S CR6-F	47 25 315 08	22	1	2 932 160	96 90 849 08	SWITCH CABINET
FLANGE JOINT EW 6S CR6-F	47 25 315 08	635	14	2 970 000	96 67 119 08	HYDRAULICS UPPER CARRI
FLANGE JOINT EW 6S CR6-F	47 25 315 08	606	1	2 976 002	96 70 210 08	ADDITIONAL HYDRAULICS P
FLANGE JOINT EW 6S CR6-F	47 25 315 08	603	1	2 977 203	96 67 999 08	SUPPL. HYDR. PUMP 5+6
FLANGE JOINT EW 6S CR6-F	47 25 315 08	632	2	2 990 000	96 70 680 08	PIPEWORK AIR INSTALLATIO
FLANGE JOINT EW 6S CR6-F	47 25 315 08	603	2	3 978 011	96 69 774 08	ADDL.HYDRAULIC SB-HEAD PI
FLANGE JOINT EW 8S M16X1,5	74 04 186	688	3	2 970 000	96 67 119 08	HYDRAULICS UPPER CARRI
FLANGE JOINT EWSD22-L A3P	47 25 306 08	818	3	2 970 000	96 67 119 08	HYDRAULICS UPPER CARRI
FLANGE JOINT EWSD22-L A3P	47 25 306 08	602	1	2 975 153	96 67 814 08	ADDITIONAL HYDRAULICS WI
FLANGE JOINT EWSD22-L A3P	47 25 306 08	642	2	2 978 206	96 69 083 08	ADD.HYDR.S_RETAINING RAM
FLANGE JOINT EWSD38-S A3	47 25 318 08	606	5	1 970 101	96 67 647 08	HYDRAULIC EQUIPM.CENTER
FLANGE JOINT EWSD38-S A3	47 25 318 08	622	2	1 972 252	96 67 665 08	AUX.HYDR.CR.TRACK CARR.2
FLANGE JOINT EWSD38-S A3	47 25 318 08	623	2	1 972 253	96 67 664 08	AUX.HYDR.CR.TRACK CARR.2
FLANGE JOINT EWSD38-S A3	47 25 318 08	717	14	2 970 000	96 67 119 08	HYDRAULICS UPPER CARRI

Description	Item	Pos.	Quantity	Page	Assembly	Description
FLANGE JOINT EWSD38-S A3	47 25 318 08	608	2	2 975 114	96 67 649 08	ADDITIONAL HYDRAULICS WI
FLANGE JOINT EWSD38-S A3	47 25 318 08	608	2	2 975 706	96 67 784 08	ADDITIONAL HYDRAULICS WI
FLANGE JOINT EWSD6-L A3P	47 25 300 08	603	1	1 972 303	96 67 667 08	AUX.HYDR.CR.TRACK CARR.4
FLANGE JOINT EWSD6-L A3P	47 25 300 08	603	1	1 972 308	96 67 666 08	AUX.HYDR.CR.TRACK CARR.4
FLANGE JOINT EWSD6-L A3P	47 25 300 08	682	1	2 970 000	96 67 119 08	HYDRAULICS UPPER CARRI
FLANGE JOINT EWSD6-L A3P	47 25 300 08	606	8	2 990 000	96 70 680 08	PIPEWORK AIR INSTALLATIO
FLANGE JOINT G10-L	47 00 003 08	773	3	2 970 000	96 67 119 08	HYDRAULICS UPPER CARRI
FLANGE JOINT GA6-LM22X1,5	50 29 461 08	637	1	2 990 000	96 70 680 08	PIPEWORK AIR INSTALLATIO
FLANGE JOINT GE 10S G1/4 A3	47 10 045 14	809	1	2 970 000	96 67 119 08	HYDRAULICS UPPER CARRI
FLANGE JOINT GE 10S G1/4 A3	47 10 045 14	604	2	3 978 020	96 69 856 08	AUX.HYDR.CYLINDER SB-BW
FLANGE JOINT GE 12L M22X1	47 10 399 08	738	2	2 970 000	96 67 119 08	HYDRAULICS UPPER CARRI
FLANGE JOINT GE 12L M22X1	47 10 399 08	643	1	2 990 000	96 70 680 08	PIPEWORK AIR INSTALLATIO
FLANGE JOINT GE 12L M22X1	47 10 399 08	606	3	3 978 011	96 69 774 08	ADDL.HYDRAULIC SB-HEAD PI
FLANGE JOINT GE 12S G1/2A	47 10 326 08	606	4	1 975 006	96 69 551 08	ADD.HYDR.UNIT SUPPORT CY
FLANGE JOINT GE 12S G1/2A	47 10 326 08	798	2	2 970 000	96 67 119 08	HYDRAULICS UPPER CARRI
FLANGE JOINT GE 18L M22X1	47 10 311 08	440	2	2 391 001	96 69 507 08	DIESEL ENGINE, PRE-ASSEMB
FLANGE JOINT GE 18L M22X1	47 10 311 08	623	11	2 970 000	96 67 119 08	HYDRAULICS UPPER CARRI
FLANGE JOINT GE 18L M22X1	47 10 311 08	606	1	2 977 203	96 67 999 08	SUPPL. HYDR. PUMP 5+6
FLANGE JOINT GE 18L M22X1	47 10 311 08	612	6	2 990 000	96 70 680 08	PIPEWORK AIR INSTALLATIO
FLANGE JOINT GE 18L M22X1	47 10 311 08	58	1	9 000 510	90 00 510 6	ANGULAR GEAR
FLANGE JOINT GE 8L M18X1,5	47 10 393 08	31	1	2 541	91 71 506 08	ADD HEATING SUPERSTRUCT
FLANGE JOINT GE18-LR	47 10 012 08	83	1	9 000 510	90 00 510 6	ANGULAR GEAR
FLANGE JOINT GE18-LR	47 10 012 08	83	1	9 000 521	90 00 521 4	ANGULAR GEAR
FLANGE JOINT GE6-LM12X1,5	47 66 077 08	610	5	2 990 000	96 70 680 08	PIPEWORK AIR INSTALLATIO
FLANGE JOINT GE6-LM8X1K	77 43 748 08	13	2	2 711	91 52 800 08	CENT. LUBRIC. SYSTEM SUP
FLANGE JOINT GE6-LM8X1K	77 43 748 08	23	1	2 711	91 52 800 08	CENT. LUBRIC. SYSTEM SUP
FLANGE JOINT GEM10X1K	77 43 765 08	11	4	1 402	91 58 480 08	CENTRALIZED LUBRICATION
FLANGE JOINT GEM10X1K	77 43 765 08	4	3	7 743 860	77 43 860 08	DISTRIBUTION BLOCK
FLANGE JOINT GEO18-LM A3P	47 10 503 08	60	4	2 391 046	96 76 386 08	PREMOUNTED FUEL FILTER
FLANGE JOINT GR 12/10S A3C	47 50 306 08	646	1	2 978 206	96 69 083 08	ADD.HYDR.S_RETAINING RAM
FLANGE JOINT GR 15/6L CR6-F	47 50 303 08	603	1	1 972 252	96 67 665 08	AUX.HYDR.CR.TRACK CARR.2
FLANGE JOINT GR 15/6L CR6-F	47 50 303 08	605	1	1 972 253	96 67 664 08	AUX.HYDR.CR.TRACK CARR.2
FLANGE JOINT GR 15/6L CR6-F	47 50 303 08	600	1	1 972 303	96 67 667 08	AUX.HYDR.CR.TRACK CARR.4
FLANGE JOINT GR 15/6L CR6-F	47 50 303 08	600	1	1 972 308	96 67 666 08	AUX.HYDR.CR.TRACK CARR.4
FLANGE JOINT GZ 18L CR6-F	47 00 104 08	441	1	2 391 001	96 69 507 08	DIESEL ENGINE, PRE-ASSEMB
FLANGE JOINT GZ 18L CR6-F	47 00 104 08	62	1	2 391 046	96 76 386 08	PREMOUNTED FUEL FILTER
FLANGE JOINT GZ 18L CR6-F	47 00 104 08	16	1	2 670 002	96 72 303 08	FUEL TANK, PRE-ASSEMBLED
FLANGE JOINT GZ 18L CR6-F	47 00 104 08	820	1	2 970 000	96 67 119 08	HYDRAULICS UPPER CARRI
FLANGE JOINT GZ 18L CR6-F	47 00 104 08	611	1	2 975 041	96 68 924 08	ADDNL. HYDR. F. ERECTING W
FLANGE JOINT GZ 35L CR6-F	49 11 008 14	607	3	2 970 000	96 67 119 08	HYDRAULICS UPPER CARRI
FLANGE JOINT ISO 8434 EL 3	48 23 318 14	706	3	2 970 000	96 67 119 08	HYDRAULICS UPPER CARRI
FLANGE JOINT ISO 8434 EL 3	48 23 308 14	610	3	2 970 000	96 67 119 08	HYDRAULICS UPPER CARRI
FLANGE JOINT ISO 8434 EL 3	48 23 308 14	613	1	3 978 101	96 69 717 08	HYDR. SUSPENDED BALLAST
FLANGE JOINT ISO 8434 ET 1	48 24 303 14	764	4	2 970 000	96 67 119 08	HYDRAULICS UPPER CARRI
FLANGE JOINT ISO 8434 ET 1	48 24 303 14	634	1	2 978 109	96 69 155 08	ADDNL.HYDR.RETAINING DEV
FLANGE JOINT ISO 8434 ET 1	48 24 303 14	617	1	2 978 206	96 69 083 08	ADD.HYDR.S_RETAINING RAM
FLANGE JOINT ISO 8434 ET 1	48 24 313 14	810	1	2 970 000	96 67 119 08	HYDRAULICS UPPER CARRI
FLANGE JOINT ISO 8434 ET 1	48 24 314 14	613	1	2 978 109	96 69 155 08	ADDNL.HYDR.RETAINING DEV
FLANGE JOINT ISO 8434 ET 1	48 24 314 14	644	1	2 978 206	96 69 083 08	ADD.HYDR.S_RETAINING RAM
FLANGE JOINT ISO 8434 ET 1	48 24 315 14	603	2	1 970 101	96 67 647 08	HYDRAULIC EQUIPM.CENTER
FLANGE JOINT ISO 8434 ET 1	48 24 315 14	793	5	2 970 000	96 67 119 08	HYDRAULICS UPPER CARRI
FLANGE JOINT ISO 8434 ET 1	48 24 315 14	602	1	2 975 041	96 68 924 08	ADDNL. HYDR. F. ERECTING W
FLANGE JOINT ISO 8434 ET 2	48 24 306 14	653	3	2 970 000	96 67 119 08	HYDRAULICS UPPER CARRI
FLANGE JOINT ISO 8434 ET 2	48 24 306 14	615	1	2 975 114	96 67 649 08	ADDITIONAL HYDRAULICS WI
FLANGE JOINT ISO 8434 ET 2	48 24 306 14	620	1	2 975 153	96 67 814 08	ADDITIONAL HYDRAULICS WI
FLANGE JOINT ISO 8434 ET 2	48 24 306 14	611	1	2 975 407	96 68 091 08	AUX.HYDRAULIC WINCH 6
FLANGE JOINT ISO 8434 ET 2	48 24 306 14	615	1	2 975 706	96 67 784 08	ADDITIONAL HYDRAULICS WI
FLANGE JOINT ISO 8434 ET 4	48 24 311 14	617	1	1 970 101	96 67 647 08	HYDRAULIC EQUIPM.CENTER
FLANGE JOINT ISO 8434 ET 4	48 24 311 14	606	4	2 970 000	96 67 119 08	HYDRAULICS UPPER CARRI
FLANGE JOINT ISO 8434 EW 3	48 25 316 14	700	5	2 970 000	96 67 119 08	HYDRAULICS UPPER CARRI

Description	Item	Pos.	Quantity	Page	Assembly	Description
FLANGE JOINT ISO 8434 EW 3	48 25 316 14	609	1	2 977 203	96 67 999 08	SUPPL. HYDR. PUMP 5+6
FLANGE JOINT ISO 8434 EW 3	48 25 316 14	611	2	3 978 101	96 69 717 08	HYDR. SUSPENDED BALLAST
FLANGE JOINT ISO 8434 EW 3	48 25 309 14	608	1	1 970 101	96 67 647 08	HYDRAULIC EQUIPM.CENTER
FLANGE JOINT ISO 8434 EW 3	48 25 309 14	612	14	2 970 000	96 67 119 08	HYDRAULICS UPPER CARRI
FLANGE JOINT ISO 8434 EW 3	48 25 309 14	612	1	3 978 101	96 69 717 08	HYDR. SUSPENDED BALLAST
FLANGE JOINT ISO 8434 EW 4	48 25 308 14	601	13	2 970 000	96 67 119 08	HYDRAULICS UPPER CARRI
FLANGE JOINT ISO 8434-1 GE	47 10 397 08	780	2	2 970 000	96 67 119 08	HYDRAULICS UPPER CARRI
FLANGE JOINT ISO 8434-1 GE	47 10 397 08	613	1	2 975 041	96 68 924 08	ADDNL. HYDR. F. ERECTING W
FLANGE JOINT ISO 8434-1 GE	47 10 397 08	621	1	2 975 114	96 67 649 08	ADDITIONAL HYDRAULICS WI
FLANGE JOINT ISO 8434-1 GE	47 10 397 08	627	1	2 975 153	96 67 814 08	ADDITIONAL HYDRAULICS WI
FLANGE JOINT ISO 8434-1 GE	47 10 397 08	621	1	2 975 706	96 67 784 08	ADDITIONAL HYDRAULICS WI
FLANGE JOINT ISO 8434-1 GE	47 10 397 08	600	2	2 976 000	96 69 452 08	ADDNL.HYDR.2ND SLEWING G
FLANGE JOINT ISO 8434-1 GE	47 10 397 08	621	2	2 990 000	96 70 680 08	PIPEWORK AIR INSTALLATIO
FLANGE JOINT ISO 8434-1 GE	47 10 328 08	805	1	2 970 000	96 67 119 08	HYDRAULICS UPPER CARRI
FLANGE JOINT ISO 8434-1 GE	47 10 328 08	604	2	3 976 006	96 88 958 08	ADDL.HYDR.F.PIN PULLING DE
FLANGE JOINT ISO 8434-1 GE	11 00 618 8	16	4	X1013350	10 13 350 6	FUEL LINES
FLANGE JOINT ISO 8434-1 GE	47 10 307 08	757	1	2 970 000	96 67 119 08	HYDRAULICS UPPER CARRI
FLANGE JOINT ISO 8434-1 GE	47 10 307 08	616	2	2 976 000	96 69 452 08	ADDNL.HYDR.2ND SLEWING G
FLANGE JOINT ISO 8434-1 GE	47 10 307 08	603	1	2 976 002	96 70 210 08	ADDITIONAL HYDRAULICS P
FLANGE JOINT ISO 8434-1 GE	11 00 834 3	9	2	X1013350	10 13 350 6	FUEL LINES
FLANGE JOINT M10X1	77 43 736 08	110	2	3 211	91 75 365 08	S PIVOT SECTION
FLANGE JOINT RED 15/10L A3	47 54 301 08	814	1	2 970 000	96 67 119 08	HYDRAULICS UPPER CARRI
FLANGE JOINT RED 15/10L A3	47 54 301 08	601	3	2 970 801	96 69 966 08	ADDL.HYDR.F.PIN PULLING DE
FLANGE JOINT RED 15/10L A3	47 54 301 08	633	1	2 978 109	96 69 155 08	ADDNL.HYDR.RETAINING DEV
FLANGE JOINT RED 15/12L C	47 54 318 08	728	4	2 970 000	96 67 119 08	HYDRAULICS UPPER CARRI
FLANGE JOINT RED 15/12L C	47 54 318 08	605	1	2 975 114	96 67 649 08	ADDITIONAL HYDRAULICS WI
FLANGE JOINT RED 15/12L C	47 54 318 08	611	2	2 975 173	96 68 161 08	AUX.HYDR.GRID WINCH 5 + 6
FLANGE JOINT RED 15/12L C	47 54 318 08	628	1	2 975 706	96 67 784 08	ADDITIONAL HYDRAULICS WI
FLANGE JOINT RED 15/12L C	47 54 318 08	621	2	2 978 109	96 69 155 08	ADDNL.HYDR.RETAINING DEV
FLANGE JOINT RED 15/12L C	47 54 318 08	602	1	3 976 003	96 88 966 08	AUX.HYDR.PIN EXTRACTION
FLANGE JOINT RED 18/15L A3	47 54 356 08	775	1	2 970 000	96 67 119 08	HYDRAULICS UPPER CARRI
FLANGE JOINT RED 18/15L A3	47 54 356 08	608	1	2 975 041	96 68 924 08	ADDNL. HYDR. F. ERECTING W
FLANGE JOINT RED 42/18L C	47 54 317 08	615	1	1 970 101	96 67 647 08	HYDRAULIC EQUIPM.CENTER
FLANGE JOINT RED 42/18L C	47 54 317 08	721	1	2 970 000	96 67 119 08	HYDRAULICS UPPER CARRI
FLANGE JOINT REDSD10/6-L	47 54 310 08	767	1	2 970 000	96 67 119 08	HYDRAULICS UPPER CARRI
FLANGE JOINT REDSD10/6-L	47 54 310 08	639	1	2 990 000	96 70 680 08	PIPEWORK AIR INSTALLATIO
FLANGE JOINT REDSD12/10-L	47 54 314 08	756	2	2 970 000	96 67 119 08	HYDRAULICS UPPER CARRI
FLANGE JOINT REDSD12/10-L	47 54 314 08	619	1	2 978 007	96 68 931 08	ADDNL.HYDR.ERECTION DEV
FLANGE JOINT REDSD12/6-S	47 54 329 08	604	4	1 975 006	96 69 551 08	ADD.HYDR.UNIT SUPPORT CY
FLANGE JOINT REDSD12/6-S	47 54 329 08	611	1	2 978 109	96 69 155 08	ADDNL.HYDR.RETAINING DEV
FLANGE JOINT REDSD12/6-S	47 54 329 08	606	1	2 978 206	96 69 083 08	ADD.HYDR.S_RETAINING RAM
FLANGE JOINT REDSD16/10-S	47 54 335 08	613	1	2 976 000	96 69 452 08	ADDNL.HYDR.2ND SLEWING G
FLANGE JOINT REDSD16/10-S	47 54 335 08	616	1	2 978 007	96 68 931 08	ADDNL.HYDR.ERECTION DEV
FLANGE JOINT REDSD16/6-S	47 54 331 08	602	1	1 970 101	96 67 647 08	HYDRAULIC EQUIPM.CENTER
FLANGE JOINT REDSD16/6-S	47 54 331 08	695	5	2 970 000	96 67 119 08	HYDRAULICS UPPER CARRI
FLANGE JOINT REDSD16/6-S	47 54 331 08	601	1	2 975 041	96 68 924 08	ADDNL. HYDR. F. ERECTING W
FLANGE JOINT REDSD18/10-L	47 54 303 08	612	1	1 970 101	96 67 647 08	HYDRAULIC EQUIPM.CENTER
FLANGE JOINT REDSD18/10-L	47 54 303 08	664	2	2 970 000	96 67 119 08	HYDRAULICS UPPER CARRI
FLANGE JOINT REDSD18/10-L	47 54 303 08	625	1	2 978 206	96 69 083 08	ADD.HYDR.S_RETAINING RAM
FLANGE JOINT REDSD18/10-L	47 54 303 08	634	1	2 990 000	96 70 680 08	PIPEWORK AIR INSTALLATIO
FLANGE JOINT REDSD18/12-L	47 54 363 08	444	1	2 391 001	96 69 507 08	DIESEL ENGINE, PRE-ASSEMB
FLANGE JOINT REDSD18/12-L	47 54 363 08	754	1	2 970 000	96 67 119 08	HYDRAULICS UPPER CARRI
FLANGE JOINT REDSD18/12-L	47 54 363 08	604	2	2 976 000	96 69 452 08	ADDNL.HYDR.2ND SLEWING G
FLANGE JOINT REDSD18/12-L	47 54 363 08	601	1	3 976 003	96 88 966 08	AUX.HYDR.PIN EXTRACTION
FLANGE JOINT REDSD20/12-S	47 54 348 08	632	1	1 970 101	96 67 647 08	HYDRAULIC EQUIPM.CENTER
FLANGE JOINT REDSD22/10-L	47 54 308 08	755	1	2 970 000	96 67 119 08	HYDRAULICS UPPER CARRI
FLANGE JOINT REDSD22/10-L	47 54 308 08	608	1	2 975 153	96 67 814 08	ADDITIONAL HYDRAULICS WI
FLANGE JOINT REDSD22/10-L	47 54 308 08	619	1	2 975 407	96 68 091 08	AUX.HYDRAULIC WINCH 6
FLANGE JOINT REDSD22/12-L	47 54 361 08	629	1	1 970 101	96 67 647 08	HYDRAULIC EQUIPM.CENTER
FLANGE JOINT REDSD22/12-L	47 54 361 08	720	7	2 970 000	96 67 119 08	HYDRAULICS UPPER CARRI

Description	Item	Pos.	Quantity	Page	Assembly	Description
FLANGE JOINT REDSD22/12-L	47 54 361 08	616	1	2 975 114	96 67 649 08	ADDITIONAL HYDRAULICS WI
FLANGE JOINT REDSD22/12-L	47 54 361 08	619	1	2 975 153	96 67 814 08	ADDITIONAL HYDRAULICS WI
FLANGE JOINT REDSD22/12-L	47 54 361 08	616	1	2 975 706	96 67 784 08	ADDITIONAL HYDRAULICS WI
FLANGE JOINT REDSD22/12-L	47 54 361 08	637	1	2 978 109	96 69 155 08	ADDNL.HYDR.RETAINING DEV
FLANGE JOINT REDSD22/15-L	47 54 355 08	673	5	2 970 000	96 67 119 08	HYDRAULICS UPPER CARRI
FLANGE JOINT REDSD22/15-L	47 54 355 08	636	2	2 978 109	96 69 155 08	ADDNL.HYDR.RETAINING DEV
FLANGE JOINT REDSD25/16-S	47 54 328 08	633	1	2 970 000	96 67 119 08	HYDRAULICS UPPER CARRI
FLANGE JOINT REDSD28/18-L	47 54 309 08	724	2	2 970 000	96 67 119 08	HYDRAULICS UPPER CARRI
FLANGE JOINT REDSD28/18-L	47 54 309 08	631	1	2 978 206	96 69 083 08	ADD.HYDR.S_RETAINING RAM
FLANGE JOINT REDSD28/22-L	47 54 305 08	618	1	1 972 252	96 67 665 08	AUX.HYDR.CR.TRACK CARR.2
FLANGE JOINT REDSD28/22-L	47 54 305 08	617	1	1 972 253	96 67 664 08	AUX.HYDR.CR.TRACK CARR.2
FLANGE JOINT REDSD28/22-L	47 54 305 08	824	1	2 970 000	96 67 119 08	HYDRAULICS UPPER CARRI
FLANGE JOINT REDSD28/22-L	47 54 305 08	601	1	2 975 153	96 67 814 08	ADDITIONAL HYDRAULICS WI
FLANGE JOINT REDSD30/20-S	47 54 326 08	822	1	2 970 000	96 67 119 08	HYDRAULICS UPPER CARRI
FLANGE JOINT REDSD35/18-L	47 54 312 08	649	6	2 970 000	96 67 119 08	HYDRAULICS UPPER CARRI
FLANGE JOINT REDSD35/22-L	47 54 315 08	667	4	2 970 000	96 67 119 08	HYDRAULICS UPPER CARRI
FLANGE JOINT REDSD35/28-L	47 54 304 08	672	9	2 970 000	96 67 119 08	HYDRAULICS UPPER CARRI
FLANGE JOINT REDSD35/28-L	47 54 304 08	614	1	3 978 101	96 69 717 08	HYDR. SUSPENDED BALLAST
FLANGE JOINT REDSD38/16-S	47 54 342 08	615	4	3 978 011	96 69 774 08	ADDL.HYDRAULIC SB-HEAD PI
FLANGE JOINT REDSD38/6-S	47 54 081 08	614	2	3 978 011	96 69 774 08	ADDL.HYDRAULIC SB-HEAD PI
FLANGE JOINT REDSD42/22-L	47 54 316 08	722	2	2 970 000	96 67 119 08	HYDRAULICS UPPER CARRI
FLANGE JOINT REDSD42/35-L	47 54 367 08	610	1	1 970 101	96 67 647 08	HYDRAULIC EQUIPM.CENTER
FLANGE JOINT REDSD42/35-L	47 54 367 08	619	5	2 970 000	96 67 119 08	HYDRAULICS UPPER CARRI
FLANGE JOINT REDSDN10/6-S	47 54 320 08	800	2	2 970 000	96 67 119 08	HYDRAULICS UPPER CARRI
FLANGE JOINT REDSDN20/6-S	47 54 324 08	637	1	2 970 000	96 67 119 08	HYDRAULICS UPPER CARRI
FLANGE JOINT REDSDN25/20-	47 54 323 08	632	1	2 970 000	96 67 119 08	HYDRAULICS UPPER CARRI
FLANGE JOINT REDSDN25/6-S	47 54 337 08	788	1	2 970 000	96 67 119 08	HYDRAULICS UPPER CARRI
FLANGE JOINT REDSDN25/6-S	47 54 337 08	618	1	3 978 101	96 69 717 08	HYDR. SUSPENDED BALLAST
FLANGE JOINT REDSDN28/10-	47 54 354 08	771	2	2 970 000	96 67 119 08	HYDRAULICS UPPER CARRI
FLANGE JOINT REDSDN28/12-	47 54 357 08	616	1	1 972 252	96 67 665 08	AUX.HYDR.CR.TRACK CARR.2
FLANGE JOINT REDSDN28/12-	47 54 357 08	618	1	1 972 253	96 67 664 08	AUX.HYDR.CR.TRACK CARR.2
FLANGE JOINT REDSDN28/12-	47 54 357 08	610	1	2 978 206	96 69 083 08	ADD.HYDR.S_RETAINING RAM
FLANGE JOINT REDSDN28/15-	47 54 345 08	791	2	2 970 000	96 67 119 08	HYDRAULICS UPPER CARRI
FLANGE JOINT REDSDN30/12-	47 54 340 08	605	1	2 978 007	96 68 931 08	ADDNL.HYDR.ERECTION DEV
FLANGE JOINT REDSDN30/16-	47 54 325 08	752	5	2 970 000	96 67 119 08	HYDRAULICS UPPER CARRI
FLANGE JOINT REDSDN30/25-	47 54 327 08	707	3	2 970 000	96 67 119 08	HYDRAULICS UPPER CARRI
FLANGE JOINT REDSDN30/25-	47 54 327 08	617	1	3 978 101	96 69 717 08	HYDR. SUSPENDED BALLAST
FLANGE JOINT REDSDN30/6-S	47 54 341 08	621	1	2 970 000	96 67 119 08	HYDRAULICS UPPER CARRI
FLANGE JOINT REDSDN38/25-	47 54 343 08	759	4	2 970 000	96 67 119 08	HYDRAULICS UPPER CARRI
FLANGE JOINT REDSDN42/12-	47 54 072 08	821	1	2 970 000	96 67 119 08	HYDRAULICS UPPER CARRI
FLANGE JOINT REDSDN42/28	47 54 313 08	618	2	1 970 101	96 67 647 08	HYDRAULIC EQUIPM.CENTER
FLANGE JOINT REDSDN42/28	47 54 313 08	602	6	2 970 000	96 67 119 08	HYDRAULICS UPPER CARRI
FLANGE JOINT RI G1/2AXG1/4	47 55 004 08	812	2	2 970 000	96 67 119 08	HYDRAULICS UPPER CARRI
FLANGE JOINT RSWS10-LM-W	47 66 102 08	610	1	2 975 114	96 67 649 08	ADDITIONAL HYDRAULICS WI
FLANGE JOINT RSWS10-LM-W	47 66 102 08	610	1	2 975 706	96 67 784 08	ADDITIONAL HYDRAULICS WI
FLANGE JOINT RSWS10-LR-W	47 32 305 08	646	1	1 970 101	96 67 647 08	HYDRAULIC EQUIPM.CENTER
FLANGE JOINT RSWS10-LR-W	47 32 305 08	625	8	2 970 000	96 67 119 08	HYDRAULICS UPPER CARRI
FLANGE JOINT RSWS10-SR-W	47 32 310 08	600	2	2 970 801	96 69 966 08	ADDL.HYDR.F.PIN PULLING DE
FLANGE JOINT RSWS10-SR-W	47 32 310 08	602	2	3 976 006	96 88 958 08	ADDL.HYDR.F.PIN PULLING DE
FLANGE JOINT RSWS12-LR-W	47 32 308 08	609	2	2 975 407	96 68 091 08	AUX.HYDRAULIC WINCH 6
FLANGE JOINT RSWS12-LR-W	47 32 308 08	601	2	3 976 006	96 88 958 08	ADDL.HYDR.F.PIN PULLING DE
FLANGE JOINT RSWS12-SM-W	47 66 303 08	815	2	2 970 000	96 67 119 08	HYDRAULICS UPPER CARRI
FLANGE JOINT RSWS12-SR-W	47 66 115 08	600	8	1 975 006	96 69 551 08	ADD.HYDR.UNIT SUPPORT CY
FLANGE JOINT RSWS15-LM-W	47 66 104 08	42	1	9 000 510	90 00 510 6	ANGULAR GEAR
FLANGE JOINT RSWS16-SM-W	47 66 114 08	612	2	2 975 041	96 68 924 08	ADDNL. HYDR. F. ERECTING W
FLANGE JOINT RSWS16-SR-W	47 32 312 08	618	1	2 978 007	96 68 931 08	ADDNL.HYDR.ERECTION DEV
FLANGE JOINT RSWS20-SR-W	47 32 314 08	607	1	1 970 101	96 67 647 08	HYDRAULIC EQUIPM.CENTER
FLANGE JOINT RSWS22-LR-W	47 33 002 08	639	1	1 970 101	96 67 647 08	HYDRAULIC EQUIPM.CENTER
FLANGE JOINT RSWS6-SM-W	47 32 303 08	733	4	2 970 000	96 67 119 08	HYDRAULICS UPPER CARRI
FLANGE JOINT RSWS6-SR-W	47 32 306 08	603	4	1 975 006	96 69 551 08	ADD.HYDR.UNIT SUPPORT CY

Description	Item	Pos.	Quantity	Page	Assembly	Description
FLANGE JOINT RSWS6-SR-W	47 32 306 08	23	2	2 810	91 72 335 08	CRANE DRIVER'S CABIN CPL.
FLANGE JOINT RSWS6-SR-W	47 32 306 08	715	3	2 970 000	96 67 119 08	HYDRAULICS UPPER CARRI
FLANGE JOINT SNV10-L CFX	47 00 101 08	626	3	2 970 000	96 67 119 08	HYDRAULICS UPPER CARRI
FLANGE JOINT SNV10-L CFX	47 00 101 08	618	1	2 975 407	96 68 091 08	AUX.HYDRAULIC WINCH 6
FLANGE JOINT SNV12-L A3P	47 00 113 08	617	1	1 972 252	96 67 665 08	AUX.HYDR.CR.TRACK CARR.2
FLANGE JOINT SNV12-L A3P	47 00 113 08	619	1	1 972 253	96 67 664 08	AUX.HYDR.CR.TRACK CARR.2
FLANGE JOINT SNV12-L A3P	47 00 113 08	778	1	2 970 000	96 67 119 08	HYDRAULICS UPPER CARRI
FLANGE JOINT SNV12-L A3P	47 00 113 08	601	2	2 975 114	96 67 649 08	ADDITIONAL HYDRAULICS WI
FLANGE JOINT SNV12-L A3P	47 00 113 08	624	3	2 975 153	96 67 814 08	ADDITIONAL HYDRAULICS WI
FLANGE JOINT SNV12-L A3P	47 00 113 08	608	4	2 975 173	96 68 161 08	AUX.HYDR.GRID WINCH 5 + 6
FLANGE JOINT SNV12-L A3P	47 00 113 08	615	1	2 975 407	96 68 091 08	AUX.HYDRAULIC WINCH 6
FLANGE JOINT SNV12-L A3P	47 00 113 08	601	2	2 975 706	96 67 784 08	ADDITIONAL HYDRAULICS WI
FLANGE JOINT SNV12-L A3P	47 00 113 08	608	1	3 978 011	96 69 774 08	ADDL.HYDRAULIC SB-HEAD PI
FLANGE JOINT SNV12-S A3P	47 00 103 08	633	1	1 970 101	96 67 647 08	HYDRAULIC EQUIPM.CENTER
FLANGE JOINT SNV15-L A3P	47 00 112 08	647	1	2 970 000	96 67 119 08	HYDRAULICS UPPER CARRI
FLANGE JOINT SNV16-S A3P	47 00 108 08	642	2	1 970 101	96 67 647 08	HYDRAULIC EQUIPM.CENTER
FLANGE JOINT SNV16-S A3P	47 00 108 08	753	8	2 970 000	96 67 119 08	HYDRAULICS UPPER CARRI
FLANGE JOINT SNV20-S A3P	47 00 105 08	631	1	2 970 000	96 67 119 08	HYDRAULICS UPPER CARRI
FLANGE JOINT SNV22-L CFX	47 00 109 08	819	2	2 970 000	96 67 119 08	HYDRAULICS UPPER CARRI
FLANGE JOINT SNV25-S CFX	47 00 110 08	679	1	2 970 000	96 67 119 08	HYDRAULICS UPPER CARRI
FLANGE JOINT SNV25-S CFX	47 00 110 08	606	1	2 975 114	96 67 649 08	ADDITIONAL HYDRAULICS WI
FLANGE JOINT SNV25-S CFX	47 00 110 08	606	1	2 975 706	96 67 784 08	ADDITIONAL HYDRAULICS WI
FLANGE JOINT SNV28-L A3P	47 00 106 08	823	1	2 970 000	96 67 119 08	HYDRAULICS UPPER CARRI
FLANGE JOINT SNV28-L A3P	47 00 106 08	609	2	2 975 173	96 68 161 08	AUX.HYDR.GRID WINCH 5 + 6
FLANGE JOINT SNV30-S A3P	47 00 111 08	702	2	2 970 000	96 67 119 08	HYDRAULICS UPPER CARRI
FLANGE JOINT SNV38-S A3P	47 00 107 08	624	2	1 970 101	96 67 647 08	HYDRAULIC EQUIPM.CENTER
FLANGE JOINT SNV38-S A3P	47 00 107 08	825	1	2 970 000	96 67 119 08	HYDRAULICS UPPER CARRI
FLANGE JOINT SNV38-S A3P	47 00 107 08	609	1	2 975 114	96 67 649 08	ADDITIONAL HYDRAULICS WI
FLANGE JOINT SNV38-S A3P	47 00 107 08	609	1	2 975 706	96 67 784 08	ADDITIONAL HYDRAULICS WI
FLANGE JOINT SNV42-L A3P	47 00 114 08	604	5	2 970 000	96 67 119 08	HYDRAULICS UPPER CARRI
FLANGE JOINT SNV6-S A3P	47 00 115 08	713	4	2 970 000	96 67 119 08	HYDRAULICS UPPER CARRI
FLANGE JOINT SNV6-S A3P	47 00 115 08	624	1	3 978 011	96 69 774 08	ADDL.HYDRAULIC SB-HEAD PI
FLANGE JOINT T 10S A3C	47 04 022 08	826	1	2 970 000	96 67 119 08	HYDRAULICS UPPER CARRI
FLANGE JOINT T 16S CR6-FRE	47 04 325 08	606	1	1 972 252	96 67 665 08	AUX.HYDR.CR.TRACK CARR.2
FLANGE JOINT T 16S CR6-FRE	47 04 325 08	606	1	1 972 253	96 67 664 08	AUX.HYDR.CR.TRACK CARR.2
FLANGE JOINT T 16S CR6-FRE	47 04 325 08	785	1	2 970 000	96 67 119 08	HYDRAULICS UPPER CARRI
FLANGE JOINT T 16S CR6-FRE	47 04 325 08	617	1	2 978 007	96 68 931 08	ADDNL.HYDR.ERECTION DEV
FLANGE JOINT T 18L A3C	47 04 306 08	442	1	2 391 001	96 69 507 08	DIESEL ENGINE, PRE-ASSEMB
FLANGE JOINT T 22L CR6-FRE	47 04 307 08	726	4	2 970 000	96 67 119 08	HYDRAULICS UPPER CARRI
FLANGE JOINT T 22L CR6-FRE	47 04 307 08	607	1	2 975 153	96 67 814 08	ADDITIONAL HYDRAULICS WI
FLANGE JOINT T 22L CR6-FRE	47 04 307 08	635	3	2 978 109	96 69 155 08	ADDNL.HYDR.RETAINING DEV
FLANGE JOINT T 28L A3C	47 04 308 08	620	1	1 972 252	96 67 665 08	AUX.HYDR.CR.TRACK CARR.2
FLANGE JOINT T 28L A3C	47 04 308 08	621	1	1 972 253	96 67 664 08	AUX.HYDR.CR.TRACK CARR.2
FLANGE JOINT T 28L A3C	47 04 308 08	727	5	2 970 000	96 67 119 08	HYDRAULICS UPPER CARRI
FLANGE JOINT T 28L A3C	47 04 308 08	606	2	2 975 173	96 68 161 08	AUX.HYDR.GRID WINCH 5 + 6
FLANGE JOINT T 28L A3C	47 04 308 08	612	3	2 978 206	96 69 083 08	ADD.HYDR.S_RETAINING RAM
FLANGE JOINT T 30S A3C	47 04 329 08	606	1	2 978 007	96 68 931 08	ADDNL.HYDR.ERECTION DEV
FLANGE JOINT T 35L A3P	47 04 315 08	650	13	2 970 000	96 67 119 08	HYDRAULICS UPPER CARRI
FLANGE JOINT T 42L A3C	47 04 314 08	609	9	2 970 000	96 67 119 08	HYDRAULICS UPPER CARRI
FLANGE JOINT TR 20/25/20S	47 51 349 08	808	1	2 970 000	96 67 119 08	HYDRAULICS UPPER CARRI
FLANGE JOINT TR 22/15/22L C	47 51 334 08	770	1	2 970 000	96 67 119 08	HYDRAULICS UPPER CARRI
FLANGE JOINT TR30/25/30-S	47 51 059 08	689	1	2 970 000	96 67 119 08	HYDRAULICS UPPER CARRI
FLANGE JOINT W 16S A3C	47 02 326 08	641	2	1 970 101	96 67 647 08	HYDRAULIC EQUIPM.CENTER
FLANGE JOINT W 16S A3C	47 02 326 08	786	1	2 970 000	96 67 119 08	HYDRAULICS UPPER CARRI
FLANGE JOINT W 16S A3C	47 02 326 08	608	1	2 978 007	96 68 931 08	ADDNL.HYDR.ERECTION DEV
FLANGE JOINT W 16S A3C	47 02 326 08	607	1	2 978 109	96 69 155 08	ADDNL.HYDR.RETAINING DEV
FLANGE JOINT W 28L A3C	47 02 308 08	725	2	2 970 000	96 67 119 08	HYDRAULICS UPPER CARRI
FLANGE JOINT W 28L A3C	47 02 308 08	601	1	2 975 173	96 68 161 08	AUX.HYDR.GRID WINCH 5 + 6
FLANGE JOINT W 35L A3C	47 02 311 08	614	3	2 970 000	96 67 119 08	HYDRAULICS UPPER CARRI
FLANGE JOINT WE6-M10X1R	77 43 738 08	8	25	1 402	91 58 480 08	CENTRALIZED LUBRICATION

Description	Item	Pos.	Quantity	Page	Assembly	Description
FLANGE JOINT WE6-M10X1R	77 43 738 08	(1)	1	2 711	91 52 800 08	CENT. LUBRIC. SYSTEM SUP
FLANGE JOINT WE6-M10X1R	77 43 738 08	(1)	1	2 711	91 52 800 08	CENT. LUBRIC. SYSTEM SUP
FLANGE JOINT WE6-M10X1R	77 43 738 08	(1)	1	2 711	91 52 800 08	CENT. LUBRIC. SYSTEM SUP
FLANGE JOINT WE6-M10X1R	77 43 738 08	12	22	2 711	91 52 800 08	CENT. LUBRIC. SYSTEM SUP
FLANGE JOINT WE6-M10X1R	77 43 738 08	15	1	2 711	91 52 800 08	CENT. LUBRIC. SYSTEM SUP
FLANGE JOINT WE6-M10X1R	77 43 738 08	1	1	7 743 859	77 43 859 08	DISTRIBUTION BLOCK
FLANGE JOINT WE6-M10X1R	77 43 738 08	1	1	7 743 860	77 43 860 08	DISTRIBUTION BLOCK
FLANGE JOINT WE6-M10X1R	77 43 738 08	4	1	X1047036	10 47 036 8	DISTRIBUTION BLOCK
FLANGE JOINT WE6-M10X1R	77 43 738 08	3	1	X1047037	10 47 037 0	DISTRIBUTION BLOCK
FLANGE JOINT XAS35-L	47 08 305 08	9	1	2 671 009	96 87 721 08	INTAKE PIPE
FLANGE JOINT XG10-L A3P	47 00 303 08	776	4	2 970 000	96 67 119 08	HYDRAULICS UPPER CARRI
FLANGE JOINT XG10-L A3P	47 00 303 08	615	1	2 978 007	96 68 931 08	ADDNL.HYDR.ERECTION DEV
FLANGE JOINT XG10-L A3P	47 00 303 08	600	1	2 978 109	96 69 155 08	ADDNL.HYDR.RETAINING DEV
FLANGE JOINT XG10-L A3P	47 00 303 08	600	1	3 978 101	96 69 717 08	HYDR. SUSPENDED BALLAST
FLANGE JOINT XG12-L A3P	47 00 304 08	737	3	2 970 000	96 67 119 08	HYDRAULICS UPPER CARRI
FLANGE JOINT XG12-L A3P	47 00 304 08	601	1	2 978 109	96 69 155 08	ADDNL.HYDR.RETAINING DEV
FLANGE JOINT XG12-L A3P	47 00 304 08	601	2	2 978 206	96 69 083 08	ADD.HYDR.S_RETAINING RAM
FLANGE JOINT XG12-L A3P	47 00 304 08	601	4	3 978 011	96 69 774 08	ADDL.HYDRAULIC SB-HEAD PI
FLANGE JOINT XG12-L A3P	47 00 304 08	605	2	3 978 020	96 69 856 08	AUX.HYDR.CYLINDER SB-BW
FLANGE JOINT XG12-L A3P	47 00 304 08	601	1	3 978 022	96 69 722 08	ADDITIONAL HYDRAULICS IN
FLANGE JOINT XG12-L A3P	47 00 304 08	601	2	3 978 024	96 69 721 08	ADDITIONAL HYDRAULICS IN
FLANGE JOINT XG12-L A3P	47 00 304 08	621	1	3 978 101	96 69 717 08	HYDR. SUSPENDED BALLAST
FLANGE JOINT XG12-S A3P	47 00 325 08	606	2	3 978 020	96 69 856 08	AUX.HYDR.CYLINDER SB-BW
FLANGE JOINT XG15-L A3P	47 00 305 08	651	4	2 970 000	96 67 119 08	HYDRAULICS UPPER CARRI
FLANGE JOINT XG15-L A3P	47 00 305 08	606	2	2 975 153	96 67 814 08	ADDITIONAL HYDRAULICS WI
FLANGE JOINT XG16-S A3P	47 00 327 08	604	6	1 970 101	96 67 647 08	HYDRAULIC EQUIPM.CENTER
FLANGE JOINT XG16-S A3P	47 00 327 08	609	2	1 972 252	96 67 665 08	AUX.HYDR.CR.TRACK CARR.2
FLANGE JOINT XG16-S A3P	47 00 327 08	607	2	1 972 253	96 67 664 08	AUX.HYDR.CR.TRACK CARR.2
FLANGE JOINT XG16-S A3P	47 00 327 08	783	1	2 970 000	96 67 119 08	HYDRAULICS UPPER CARRI
FLANGE JOINT XG16-S A3P	47 00 327 08	608	1	2 978 109	96 69 155 08	ADDNL.HYDR.RETAINING DEV
FLANGE JOINT XG18-L A3P	47 00 306 08	718	4	2 970 000	96 67 119 08	HYDRAULICS UPPER CARRI
FLANGE JOINT XG20-S A3P	47 00 328 08	623	1	1 970 101	96 67 647 08	HYDRAULIC EQUIPM.CENTER
FLANGE JOINT XG20-S A3P	47 00 328 08	618	3	2 970 000	96 67 119 08	HYDRAULICS UPPER CARRI
FLANGE JOINT XG20-S A3P	47 00 328 08	608	1	3 978 020	96 69 856 08	AUX.HYDR.CYLINDER SB-BW
FLANGE JOINT XG22-L A3P	47 00 307 08	781	1	2 970 000	96 67 119 08	HYDRAULICS UPPER CARRI
FLANGE JOINT XG22-L A3P	47 00 307 08	609	1	2 978 109	96 69 155 08	ADDNL.HYDR.RETAINING DEV
FLANGE JOINT XG25-S A3P	47 00 329 08	676	11	2 970 000	96 67 119 08	HYDRAULICS UPPER CARRI
FLANGE JOINT XG25-S A3P	47 00 329 08	610	1	2 978 109	96 69 155 08	ADDNL.HYDR.RETAINING DEV
FLANGE JOINT XG25-S A3P	47 00 329 08	600	1	2 978 206	96 69 083 08	ADD.HYDR.S_RETAINING RAM
FLANGE JOINT XG28-L A3P	47 00 308 08	622	4	1 970 101	96 67 647 08	HYDRAULIC EQUIPM.CENTER
FLANGE JOINT XG28-L A3P	47 00 308 08	615	1	1 972 252	96 67 665 08	AUX.HYDR.CR.TRACK CARR.2
FLANGE JOINT XG28-L A3P	47 00 308 08	616	1	1 972 253	96 67 664 08	AUX.HYDR.CR.TRACK CARR.2
FLANGE JOINT XG28-L A3P	47 00 308 08	716	5	2 970 000	96 67 119 08	HYDRAULICS UPPER CARRI
FLANGE JOINT XG28-L A3P	47 00 308 08	604	1	2 975 153	96 67 814 08	ADDITIONAL HYDRAULICS WI
FLANGE JOINT XG28-L A3P	47 00 308 08	602	2	2 978 206	96 69 083 08	ADD.HYDR.S_RETAINING RAM
FLANGE JOINT XG30-S CFX	47 00 330 08	684	1	2 970 000	96 67 119 08	HYDRAULICS UPPER CARRI
FLANGE JOINT XG30-S CFX	47 00 330 08	607	4	2 978 007	96 68 931 08	ADDNL.HYDR.ERECTION DEV
FLANGE JOINT XG35-L A3P	47 00 332 08	608	8	2 970 000	96 67 119 08	HYDRAULICS UPPER CARRI
FLANGE JOINT XG35-L A3P	47 00 332 08	605	1	3 978 101	96 69 717 08	HYDR. SUSPENDED BALLAST
FLANGE JOINT XG38-S A3P	47 00 331 08	605	4	1 970 101	96 67 647 08	HYDRAULIC EQUIPM.CENTER
FLANGE JOINT XG38-S A3P	47 00 331 08	614	4	1 972 252	96 67 665 08	AUX.HYDR.CR.TRACK CARR.2
FLANGE JOINT XG38-S A3P	47 00 331 08	614	4	1 972 253	96 67 664 08	AUX.HYDR.CR.TRACK CARR.2
FLANGE JOINT XG38-S A3P	47 00 331 08	736	36	2 970 000	96 67 119 08	HYDRAULICS UPPER CARRI
FLANGE JOINT XG38-S A3P	47 00 331 08	605	2	2 975 153	96 67 814 08	ADDITIONAL HYDRAULICS WI
FLANGE JOINT XG38-S A3P	47 00 331 08	609	4	3 978 011	96 69 774 08	ADDL.HYDRAULIC SB-HEAD PI
FLANGE JOINT XG38-S A3P	47 00 331 08	602	2	3 978 024	96 69 721 08	ADDITIONAL HYDRAULICS IN
FLANGE JOINT XG38-S A3P	47 00 331 08	604	1	3 978 101	96 69 717 08	HYDR. SUSPENDED BALLAST
FLANGE JOINT XG42-L A3P	47 00 309 08	659	5	2 970 000	96 67 119 08	HYDRAULICS UPPER CARRI
FLANGE JOINT XG6-S A3P	47 00 310 08	644	1	1 970 101	96 67 647 08	HYDRAULIC EQUIPM.CENTER
FLANGE JOINT XGAI18-LM A3	47 07 014 08	453	1	2 391 001	96 69 507 08	DIESEL ENGINE, PRE-ASSEMB

Description	Item	Pos.	Quantity	Page	Assembly	Description
FLANGE JOINT XGAI6-SR A3P	47 07 002 08	729	8	2 970 000	96 67 119 08	HYDRAULICS UPPER CARRI
FLANGE JOINT XGAI6-SR A3P	47 07 002 08	600	1	2 977 203	96 67 999 08	SUPPL. HYDR. PUMP 5+6
FLANGE JOINT XGE10-LM-ED	47 10 305 08	617	5	2 970 000	96 67 119 08	HYDRAULICS UPPER CARRI
FLANGE JOINT XGE10-LM-ED	47 10 305 08	615	1	2 975 153	96 67 814 08	ADDITIONAL HYDRAULICS WI
FLANGE JOINT XGE10-LM-ED	47 10 305 08	607	1	2 975 407	96 68 091 08	AUX.HYDRAULIC WINCH 6
FLANGE JOINT XGE10-LM-ED	47 10 398 08	614	1	2 990 000	96 70 680 08	PIPEWORK AIR INSTALLATIO
FLANGE JOINT XGE10-LR-ED	47 10 306 08	705	17	2 970 000	96 67 119 08	HYDRAULICS UPPER CARRI
FLANGE JOINT XGE10-LR-ED	47 10 306 08	617	3	2 975 114	96 67 649 08	ADDITIONAL HYDRAULICS WI
FLANGE JOINT XGE10-LR-ED	47 10 306 08	609	2	2 975 153	96 67 814 08	ADDITIONAL HYDRAULICS WI
FLANGE JOINT XGE10-LR-ED	47 10 306 08	600	2	2 975 407	96 68 091 08	AUX.HYDRAULIC WINCH 6
FLANGE JOINT XGE10-LR-ED	47 10 306 08	617	3	2 975 706	96 67 784 08	ADDITIONAL HYDRAULICS WI
FLANGE JOINT XGE10-LR-ED	47 10 306 08	611	3	2 976 000	96 69 452 08	ADDNL.HYDR.2ND SLEWING G
FLANGE JOINT XGE10-LR-ED	47 10 306 08	601	4	2 978 007	96 68 931 08	ADDNL.HYDR.ERECTION DEV
FLANGE JOINT XGE10-LR-ED	47 10 306 08	604	2	2 978 109	96 69 155 08	ADDNL.HYDR.RETAINING DEV
FLANGE JOINT XGE10-LR-ED	47 10 306 08	622	1	2 978 206	96 69 083 08	ADD.HYDR.S_RETAINING RAM
FLANGE JOINT XGE10-LR-ED	47 10 306 08	607	1	3 978 101	96 69 717 08	HYDR. SUSPENDED BALLAST
FLANGE JOINT XGE10-LR-ED3	47 10 396 08	762	5	2 970 000	96 67 119 08	HYDRAULICS UPPER CARRI
FLANGE JOINT XGE12-LM-ED	47 10 394 08	732	4	2 970 000	96 67 119 08	HYDRAULICS UPPER CARRI
FLANGE JOINT XGE12-LM-ED	47 10 394 08	613	1	2 975 114	96 67 649 08	ADDITIONAL HYDRAULICS WI
FLANGE JOINT XGE12-LM-ED	47 10 394 08	622	1	2 975 153	96 67 814 08	ADDITIONAL HYDRAULICS WI
FLANGE JOINT XGE12-LM-ED	47 10 394 08	613	1	2 975 407	96 68 091 08	AUX.HYDRAULIC WINCH 6
FLANGE JOINT XGE12-LM-ED	47 10 394 08	613	1	2 975 706	96 67 784 08	ADDITIONAL HYDRAULICS WI
FLANGE JOINT XGE12-LM-ED	47 10 394 08	607	1	2 977 203	96 67 999 08	SUPPL. HYDR. PUMP 5+6
FLANGE JOINT XGE12-LR-ED	47 10 308 08	758	10	2 970 000	96 67 119 08	HYDRAULICS UPPER CARRI
FLANGE JOINT XGE12-LR-ED	47 10 308 08	600	1	2 975 114	96 67 649 08	ADDITIONAL HYDRAULICS WI
FLANGE JOINT XGE12-LR-ED	47 10 308 08	617	1	2 975 153	96 67 814 08	ADDITIONAL HYDRAULICS WI
FLANGE JOINT XGE12-LR-ED	47 10 308 08	600	1	2 975 706	96 67 784 08	ADDITIONAL HYDRAULICS WI
FLANGE JOINT XGE12-LR-ED	47 10 308 08	603	3	2 978 109	96 69 155 08	ADDNL.HYDR.RETAINING DEV
FLANGE JOINT XGE12-LR-ED1	47 10 348 08	690	4	2 970 000	96 67 119 08	HYDRAULICS UPPER CARRI
FLANGE JOINT XGE12-LR-ED1	47 10 348 08	603	1	2 978 007	96 68 931 08	ADDNL.HYDR.ERECTION DEV
FLANGE JOINT XGE12-LR-ED1	47 10 353 08	686	14	2 970 000	96 67 119 08	HYDRAULICS UPPER CARRI
FLANGE JOINT XGE12-LR-ED1	47 10 353 08	628	1	2 978 109	96 69 155 08	ADDNL.HYDR.RETAINING DEV
FLANGE JOINT XGE12-LR-ED1	47 10 353 08	621	3	2 978 206	96 69 083 08	ADD.HYDR.S_RETAINING RAM
FLANGE JOINT XGE12-LR-ED1	47 10 353 08	604	4	3 978 011	96 69 774 08	ADDL.HYDRAULIC SB-HEAD PI
FLANGE JOINT XGE12-LR-ED1	47 10 353 08	607	1	3 978 020	96 69 856 08	AUX.HYDR.CYLINDER SB-BW
FLANGE JOINT XGE15-LM-ED	47 10 309 08	6	1	2 670 002	96 72 303 08	FUEL TANK, PRE-ASSEMBLED
FLANGE JOINT XGE15-LM-ED	47 10 309 08	616	3	2 970 000	96 67 119 08	HYDRAULICS UPPER CARRI
FLANGE JOINT XGE15-LR-ED	47 10 310 08	27	1	1 750	91 52 395 08	TOOL
FLANGE JOINT XGE15-LR-ED	47 10 310 08	630	1	2 978 109	96 69 155 08	ADDNL.HYDR.RETAINING DEV
FLANGE JOINT XGE16-SR-ED	47 10 332 08	600	4	1 970 101	96 67 647 08	HYDRAULIC EQUIPM.CENTER
FLANGE JOINT XGE16-SR-ED	47 10 332 08	696	4	2 970 000	96 67 119 08	HYDRAULICS UPPER CARRI
FLANGE JOINT XGE16-SR-ED	47 10 332 08	604	2	2 975 041	96 68 924 08	ADDNL. HYDR. F. ERECTING W
FLANGE JOINT XGE16-SR-ED	47 10 332 08	612	1	2 978 007	96 68 931 08	ADDNL.HYDR.ERECTION DEV
FLANGE JOINT XGE16-SR-ED	47 10 332 08	601	1	3 978 020	96 69 856 08	AUX.HYDR.CYLINDER SB-BW
FLANGE JOINT XGE16-SR-ED3	47 10 331 08	643	6	1 970 101	96 67 647 08	HYDRAULIC EQUIPM.CENTER
FLANGE JOINT XGE16-SR-ED3	47 10 331 08	606	3	2 975 041	96 68 924 08	ADDNL. HYDR. F. ERECTING W
FLANGE JOINT XGE18-LM M2	47 66 076 08	449	1	2 391 001	96 69 507 08	DIESEL ENGINE, PRE-ASSEMB
FLANGE JOINT XGE18-LM-ED	47 10 370 08	10	1	2 670 002	96 72 303 08	FUEL TANK, PRE-ASSEMBLED
FLANGE JOINT XGE18-LM-ED	47 10 370 08	615	3	2 970 000	96 67 119 08	HYDRAULICS UPPER CARRI
FLANGE JOINT XGE18-LM-ED	47 10 370 08	601	3	2 976 000	96 69 452 08	ADDNL.HYDR.2ND SLEWING G
FLANGE JOINT XGE18-LM-ED	47 10 370 08	600	1	2 976 002	96 70 210 08	ADDITIONAL HYDRAULICS P
FLANGE JOINT XGE18-LM-ED	47 66 078 08	731	2	2 970 000	96 67 119 08	HYDRAULICS UPPER CARRI
FLANGE JOINT XGE18-LR-ED	47 10 312 08	626	1	1 970 101	96 67 647 08	HYDRAULIC EQUIPM.CENTER
FLANGE JOINT XGE18-LR-ED	47 10 312 08	628	1	2 978 206	96 69 083 08	ADD.HYDR.S_RETAINING RAM
FLANGE JOINT XGE18-LR-ED3	47 10 375 08	605	1	2 975 041	96 68 924 08	ADDNL. HYDR. F. ERECTING W
FLANGE JOINT XGE20-SM-ED	47 10 343 08	739	1	2 970 000	96 67 119 08	HYDRAULICS UPPER CARRI
FLANGE JOINT XGE20-SR-ED	47 10 334 08	630	3	1 970 101	96 67 647 08	HYDRAULIC EQUIPM.CENTER
FLANGE JOINT XGE20-SR-ED	47 10 334 08	603	1	3 978 020	96 69 856 08	AUX.HYDR.CYLINDER SB-BW
FLANGE JOINT XGE22-LM-ED	10 03 689 6	671	2	2 970 000	96 67 119 08	HYDRAULICS UPPER CARRI
FLANGE JOINT XGE22-LM-ED	47 10 313 08	601	1	1 972 252	96 67 665 08	AUX.HYDR.CR.TRACK CARR.2

Description	Item	Pos.	Quantity	Page	Assembly	Description
FLANGE JOINT XGE22-LM-ED	47 10 313 08	601	1	1 972 253	96 67 664 08	AUX.HYDR.CR.TRACK CARR.2
FLANGE JOINT XGE22-LM-ED	47 10 313 08	601	1	1 972 303	96 67 667 08	AUX.HYDR.CR.TRACK CARR.4
FLANGE JOINT XGE22-LM-ED	47 10 313 08	601	1	1 972 308	96 67 666 08	AUX.HYDR.CR.TRACK CARR.4
FLANGE JOINT XGE22-LM-ED	47 10 313 08	730	5	2 970 000	96 67 119 08	HYDRAULICS UPPER CARRI
FLANGE JOINT XGE22-LM-ED	47 10 313 08	614	1	2 975 114	96 67 649 08	ADDITIONAL HYDRAULICS WI
FLANGE JOINT XGE22-LM-ED	47 10 313 08	621	1	2 975 153	96 67 814 08	ADDITIONAL HYDRAULICS WI
FLANGE JOINT XGE22-LM-ED	47 10 313 08	612	1	2 975 407	96 68 091 08	AUX.HYDRAULIC WINCH 6
FLANGE JOINT XGE22-LM-ED	47 10 313 08	614	1	2 975 706	96 67 784 08	ADDITIONAL HYDRAULICS WI
FLANGE JOINT XGE22-LM-ED	47 10 313 08	601	1	2 976 002	96 70 210 08	ADDITIONAL HYDRAULICS P
FLANGE JOINT XGE22-LM-ED	47 10 313 08	601	1	2 977 203	96 67 999 08	SUPPL. HYDR. PUMP 5+6
FLANGE JOINT XGE22-LR-ED	47 10 314 08	817	2	2 970 000	96 67 119 08	HYDRAULICS UPPER CARRI
FLANGE JOINT XGE22-LR-ED	47 10 314 08	602	2	2 978 109	96 69 155 08	ADDNL.HYDR.RETAINING DEV
FLANGE JOINT XGE25-SR-ED	47 10 336 08	698	9	2 970 000	96 67 119 08	HYDRAULICS UPPER CARRI
FLANGE JOINT XGE25-SR-ED	47 10 336 08	609	4	2 976 000	96 69 452 08	ADDNL.HYDR.2ND SLEWING G
FLANGE JOINT XGE25-SR-ED	47 10 336 08	605	2	2 978 109	96 69 155 08	ADDNL.HYDR.RETAINING DEV
FLANGE JOINT XGE28-LM-ED	47 10 315 08	741	3	2 970 000	96 67 119 08	HYDRAULICS UPPER CARRI
FLANGE JOINT XGE28-LR-ED	47 10 316 08	620	2	1 970 101	96 67 647 08	HYDRAULIC EQUIPM.CENTER
FLANGE JOINT XGE28-LR-ED	47 10 316 08	792	2	2 970 000	96 67 119 08	HYDRAULICS UPPER CARRI
FLANGE JOINT XGE28-LR-ED	47 10 316 08	620	1	3 978 101	96 69 717 08	HYDR. SUSPENDED BALLAST
FLANGE JOINT XGE35-LM-ED	47 10 318 08	670	2	2 970 000	96 67 119 08	HYDRAULICS UPPER CARRI
FLANGE JOINT XGE42-LM-ED	47 10 319 08	660	1	2 970 000	96 67 119 08	HYDRAULICS UPPER CARRI
FLANGE JOINT XGE42-LR-ED	47 10 347 08	609	2	1 970 101	96 67 647 08	HYDRAULIC EQUIPM.CENTER
FLANGE JOINT XGE42-LR-ED	47 10 347 08	2	5	2 671 004	96 46 305 08	OIL TANK PRE-ASS.
FLANGE JOINT XGE42-LR-ED	47 10 347 08	605	7	2 970 000	96 67 119 08	HYDRAULICS UPPER CARRI
FLANGE JOINT XGE6-LM-ED	47 10 301 08	630	1	2 990 000	96 70 680 08	PIPEWORK AIR INSTALLATIO
FLANGE JOINT XGE6-LR-ED A3	47 10 300 08	19	31	2 711	91 52 800 08	CENT. LUBRIC. SYSTEM SUP
FLANGE JOINT XGE6-LR-ED A3	47 10 300 08	766	2	2 970 000	96 67 119 08	HYDRAULICS UPPER CARRI
FLANGE JOINT XGE6-SM-ED	47 10 302 08	683	9	2 970 000	96 67 119 08	HYDRAULICS UPPER CARRI
FLANGE JOINT XGE6-SM-ED	47 10 302 08	602	1	2 976 002	96 70 210 08	ADDITIONAL HYDRAULICS P
FLANGE JOINT XGE6-SM-ED	47 10 302 08	602	1	2 977 203	96 67 999 08	SUPPL. HYDR. PUMP 5+6
FLANGE JOINT XGE6-SR-ED	47 10 321 08	640	1	1 970 101	96 67 647 08	HYDRAULIC EQUIPM.CENTER
FLANGE JOINT XGE6-SR-ED	47 10 321 08	21	1	2 932 160	96 90 849 08	SWITCH CABINET
FLANGE JOINT XGE6-SR-ED	47 10 321 08	714	2	2 970 000	96 67 119 08	HYDRAULICS UPPER CARRI
FLANGE JOINT XGE6-SR-ED	47 10 321 08	638	1	2 990 000	96 70 680 08	PIPEWORK AIR INSTALLATIO
FLANGE JOINT XGE6-SR-ED	47 10 321 08	602	6	3 978 011	96 69 774 08	ADDL.HYDRAULIC SB-HEAD PI
FLANGE JOINT XGE8-SM-ED	47 10 322 08	681	6	2 970 000	96 67 119 08	HYDRAULICS UPPER CARRI
FLANGE JOINT XGEV30-SR-W	47 10 338 08	699	2	2 970 000	96 67 119 08	HYDRAULICS UPPER CARRI
FLANGE JOINT XGEV30-SR-W	47 10 338 08	610	1	3 978 101	96 69 717 08	HYDR. SUSPENDED BALLAST
FLANGE JOINT XGR12/10-L A3	47 50 315 08	627	1	2 970 000	96 67 119 08	HYDRAULICS UPPER CARRI
FLANGE JOINT XGR15/12-L A3	47 50 317 08	628	2	2 975 153	96 67 814 08	ADDITIONAL HYDRAULICS WI
FLANGE JOINT XGR15/12-L A3	47 50 317 08	607	2	2 975 173	96 68 161 08	AUX.HYDR.GRID WINCH 5 + 6
FLANGE JOINT XGR16/12-S A3	47 50 325 08	602	8	1 975 006	96 69 551 08	ADD.HYDR.UNIT SUPPORT CY
FLANGE JOINT XGR16/12-S A3	47 50 325 08	614	1	2 978 109	96 69 155 08	ADDNL.HYDR.RETAINING DEV
FLANGE JOINT XGR16/12-S A3	47 50 325 08	609	1	2 978 206	96 69 083 08	ADD.HYDR.S_RETAINING RAM
FLANGE JOINT XGR18/15-L A3	47 50 302 08	648	1	2 970 000	96 67 119 08	HYDRAULICS UPPER CARRI
FLANGE JOINT XGR20/16-S A3	47 50 336 08	636	4	2 970 000	96 67 119 08	HYDRAULICS UPPER CARRI
FLANGE JOINT XGR20/16-S A3	47 50 336 08	600	1	3 978 020	96 69 856 08	AUX.HYDR.CYLINDER SB-BW
FLANGE JOINT XGR25/16-S A3	47 50 328 08	789	7	2 970 000	96 67 119 08	HYDRAULICS UPPER CARRI
FLANGE JOINT XGR25/20-S A3	47 50 330 08	639	2	2 978 206	96 69 083 08	ADD.HYDR.S_RETAINING RAM
FLANGE JOINT XGR28/18-L A3	47 50 311 08	796	1	2 970 000	96 67 119 08	HYDRAULICS UPPER CARRI
FLANGE JOINT XGR28/22-L A3	47 50 318 08	636	1	1 970 101	96 67 647 08	HYDRAULIC EQUIPM.CENTER
FLANGE JOINT XGR28/22-L A3	47 50 318 08	611	1	1 972 252	96 67 665 08	AUX.HYDR.CR.TRACK CARR.2
FLANGE JOINT XGR28/22-L A3	47 50 318 08	612	1	1 972 253	96 67 664 08	AUX.HYDR.CR.TRACK CARR.2
FLANGE JOINT XGR28/22-L A3	47 50 318 08	657	2	2 970 000	96 67 119 08	HYDRAULICS UPPER CARRI
FLANGE JOINT XGR28/22-L A3	47 50 318 08	603	1	2 975 153	96 67 814 08	ADDITIONAL HYDRAULICS WI
FLANGE JOINT XGR28/22-L A3	47 50 318 08	643	2	2 978 206	96 69 083 08	ADD.HYDR.S_RETAINING RAM
FLANGE JOINT XGR30/16-S CF	47 50 337 08	609	2	2 978 007	96 68 931 08	ADDNL.HYDR.ERECTION DEV
FLANGE JOINT XGR30/16-S CF	47 50 337 08	612	4	3 978 011	96 69 774 08	ADDL.HYDRAULIC SB-HEAD PI
FLANGE JOINT XGR30/20-S A3	47 50 340 08	600	4	3 978 011	96 69 774 08	ADDL.HYDRAULIC SB-HEAD PI
FLANGE JOINT XGR30/25-S CF	47 50 329 08	638	2	2 970 000	96 67 119 08	HYDRAULICS UPPER CARRI

Description	Item	Pos.	Quantity	Page	Assembly	Description
FLANGE JOINT XGR30/25-S CF	47 50 329 08	610	2	2 978 007	96 68 931 08	ADDNL.HYDR.ERECTION DEV
FLANGE JOINT XGR35/22-L A3	47 50 312 08	675	1	2 970 000	96 67 119 08	HYDRAULICS UPPER CARRI
FLANGE JOINT XGR35/28-L A3	47 50 313 08	602	1	3 978 101	96 69 717 08	HYDR. SUSPENDED BALLAST
FLANGE JOINT XGR38/30-S CF	47 50 339 08	734	10	2 970 000	96 67 119 08	HYDRAULICS UPPER CARRI
FLANGE JOINT XGR38/30-S CF	47 50 339 08	601	4	3 978 101	96 69 717 08	HYDR. SUSPENDED BALLAST
FLANGE JOINT XGR42/28-L A3	47 50 310 08	723	1	2 970 000	96 67 119 08	HYDRAULICS UPPER CARRI
FLANGE JOINT XGR42/35-L A3	47 50 319 08	611	5	2 970 000	96 67 119 08	HYDRAULICS UPPER CARRI
FLANGE JOINT XSV12-L A3P	47 40 004 08	641	1	2 970 000	96 67 119 08	HYDRAULICS UPPER CARRI
FLANGE JOINT XSV15-L A3P	47 40 305 08	644	1	2 970 000	96 67 119 08	HYDRAULICS UPPER CARRI
FLANGE JOINT XSV16-S A3P	47 40 326 08	628	4	1 970 101	96 67 647 08	HYDRAULIC EQUIPM.CENTER
FLANGE JOINT XSV16-S A3P	47 40 326 08	608	4	1 975 006	96 69 551 08	ADD.HYDR.UNIT SUPPORT CY
FLANGE JOINT XSV18-L A3P	47 40 307 08	645	1	2 970 000	96 67 119 08	HYDRAULICS UPPER CARRI
FLANGE JOINT XT10-L A3P	47 04 303 08	777	2	2 970 000	96 67 119 08	HYDRAULICS UPPER CARRI
FLANGE JOINT XT10-L A3P	47 04 303 08	642	1	2 978 109	96 69 155 08	ADDNL.HYDR.RETAINING DEV
FLANGE JOINT XT12-L A3P	47 04 304 08	779	2	2 970 000	96 67 119 08	HYDRAULICS UPPER CARRI
FLANGE JOINT XT12-L A3P	47 04 304 08	615	1	2 976 000	96 69 452 08	ADDNL.HYDR.2ND SLEWING G
FLANGE JOINT XT12-L A3P	47 04 304 08	639	1	2 978 109	96 69 155 08	ADDNL.HYDR.RETAINING DEV
FLANGE JOINT XT12-L A3P	47 04 304 08	637	3	2 978 206	96 69 083 08	ADD.HYDR.S_RETAINING RAM
FLANGE JOINT XT12-L A3P	47 04 304 08	619	2	3 978 011	96 69 774 08	ADDL.HYDRAULIC SB-HEAD PI
FLANGE JOINT XT15-L A3P	47 04 305 08	605	2	2 975 173	96 68 161 08	AUX.HYDR.GRID WINCH 5 + 6
FLANGE JOINT XT15-L A3P	47 04 305 08	625	1	2 978 109	96 69 155 08	ADDNL.HYDR.RETAINING DEV
FLANGE JOINT XT25-S A3P	47 04 327 08	795	1	2 970 000	96 67 119 08	HYDRAULICS UPPER CARRI
FLANGE JOINT XT25-S A3P	47 04 327 08	641	1	2 978 109	96 69 155 08	ADDNL.HYDR.RETAINING DEV
FLANGE JOINT XT25-S A3P	47 04 327 08	638	1	2 978 206	96 69 083 08	ADD.HYDR.S_RETAINING RAM
FLANGE JOINT XT38-S A3P	47 04 330 08	621	2	1 972 252	96 67 665 08	AUX.HYDR.CR.TRACK CARR.2
FLANGE JOINT XT38-S A3P	47 04 330 08	622	2	1 972 253	96 67 664 08	AUX.HYDR.CR.TRACK CARR.2
FLANGE JOINT XT38-S A3P	47 04 330 08	760	3	2 970 000	96 67 119 08	HYDRAULICS UPPER CARRI
FLANGE JOINT XT38-S A3P	47 04 330 08	618	2	3 978 011	96 69 774 08	ADDL.HYDRAULIC SB-HEAD PI
FLANGE JOINT XT6-S A3P	47 04 300 08	787	3	2 970 000	96 67 119 08	HYDRAULICS UPPER CARRI
FLANGE JOINT XW10-L A3P	47 02 303 08	640	1	2 978 109	96 69 155 08	ADDNL.HYDR.RETAINING DEV
FLANGE JOINT XW12-L A3P	47 02 304 08	603	2	2 975 173	96 68 161 08	AUX.HYDR.GRID WINCH 5 + 6
FLANGE JOINT XW12-L A3P	47 02 304 08	638	1	2 978 109	96 69 155 08	ADDNL.HYDR.RETAINING DEV
FLANGE JOINT XW12-L A3P	47 02 304 08	641	4	2 978 206	96 69 083 08	ADD.HYDR.S_RETAINING RAM
FLANGE JOINT XW15-L A3P	47 02 305 08	602	2	2 975 173	96 68 161 08	AUX.HYDR.GRID WINCH 5 + 6
FLANGE JOINT XW18-L A3P	47 02 306 08	448	2	2 391 001	96 69 507 08	DIESEL ENGINE, PRE-ASSEMB
FLANGE JOINT XW22-L A3P	47 02 307 08	634	1	1 970 101	96 67 647 08	HYDRAULIC EQUIPM.CENTER
FLANGE JOINT XW22-L A3P	47 02 307 08	606	3	2 978 109	96 69 155 08	ADDNL.HYDR.RETAINING DEV
FLANGE JOINT XW25-S A3P	47 02 328 08	631	3	2 978 109	96 69 155 08	ADDNL.HYDR.RETAINING DEV
FLANGE JOINT XW25-S A3P	47 02 328 08	640	3	2 978 206	96 69 083 08	ADD.HYDR.S_RETAINING RAM
FLANGE JOINT XW30-S A3P	47 02 330 08	744	1	2 970 000	96 67 119 08	HYDRAULICS UPPER CARRI
FLANGE JOINT XW38-S A3P	47 02 334 08	625	2	1 970 101	96 67 647 08	HYDRAULIC EQUIPM.CENTER
FLANGE JOINT XW38-S A3P	47 02 334 08	743	4	2 970 000	96 67 119 08	HYDRAULICS UPPER CARRI
FLANGE JOINT XW38-S A3P	47 02 334 08	613	4	2 975 173	96 68 161 08	AUX.HYDR.GRID WINCH 5 + 6
FLANGE JOINT XW38-S A3P	47 02 334 08	611	2	3 978 011	96 69 774 08	ADDL.HYDRAULIC SB-HEAD PI
FLANGE JOINT XW42-L A3P	47 02 314 08	603	6	2 970 000	96 67 119 08	HYDRAULICS UPPER CARRI
FLANGE JOINT XWSV6-S A3P	47 42 021 08	32	1	2 711	91 52 800 08	CENT. LUBRIC. SYSTEM SUP
FLANGE POM	97 74 378 08	18	1	2 520 032	96 45 980 08	WINDSHIELD WASHER INSTAL
FLANGE SEAL	10 34 693 8	(5)	1	2 920 814	96 45 717 08	ELECTR.F.FUEL TANK
FLANGE SLEEVE 18X12X12 S	10 42 448 9	7	4	2 522 013	96 45 883 08	GUIDE PRE-ASS.
FLANGE STUB PIPE 38S	51 15 177 08	507	4	2 970 000	96 67 119 08	HYDRAULICS UPPER CARRI
FLANGE STUB PIPE 38S	51 15 178 08	501	4	1 970 101	96 67 647 08	HYDRAULIC EQUIPM.CENTER
FLANGE STUB PIPE 38S	51 15 178 08	508	15	2 970 000	96 67 119 08	HYDRAULICS UPPER CARRI
FLANGE STUB PIPE 38S	51 15 178 08	500	2	2 975 114	96 67 649 08	ADDITIONAL HYDRAULICS WI
FLANGE STUB PIPE 38S	51 15 178 08	500	2	2 975 407	96 68 091 08	AUX.HYDRAULIC WINCH 6
FLANGE STUB PIPE 38S	51 15 178 08	500	2	2 975 706	96 67 784 08	ADDITIONAL HYDRAULICS WI
FLANGED BOLT	10 22 236 1	10	3	9 739 807	97 39 807	ADD-ON PARTS
FLANGED BOLT	10 22 236 1	8	3	9 739 813	97 39 813	LIQUID COOLING PIPELINE
FLANGED BOLT	10 22 236 1	2	1	9 739 829	97 39 829	PRESSURE PIPE
FLANGED BOLT	10 22 236 1	6	6	9 739 832	97 39 832	INJECTOR ASSY
FLAP PRE-ASS.	96 46 972 08	3	1	2 260	91 74 253 08	BATTERY STORAGE

Description	Item	Pos.	Quantity	Page	Assembly	Description
FLAP PRE-ASS.	96 70 695 08	4	2	2 859	91 69 351 08	SOUND DAMPING
FLAT BELT 31,9X2,0	57 19 174 08	1222	1.5	X1111402	11 11 402 3	GEARBOX
FLAT BELT 31,9X2,0	57 19 174 08	50	1.7	X1134224	11 34 224 7	ROPE DRUM
FLAT CAGE BEARING	50 15 320 14	9	1	X1134739	11 34 739 6	ROPE DRUM
FLAT CAGE BEARING	54 01 894 08	1221	1	X1111402	11 11 402 3	GEARBOX
FLAT FUSE LINK 10A	60 40 071 08	75	23	2 932 082	96 93 013 08	ASSEMBLY PARTS MOUNTIN
FLAT FUSE LINK 15A	60 40 072 08	76	8	2 932 082	96 93 013 08	ASSEMBLY PARTS MOUNTIN
FLAT FUSE LINK 20A	60 40 073 08	77	5	2 932 082	96 93 013 08	ASSEMBLY PARTS MOUNTIN
FLAT FUSE LINK 25A	60 40 076 08	78	1	2 932 082	96 93 013 08	ASSEMBLY PARTS MOUNTIN
FLAT FUSE LINK 30A	60 40 074 08	79	1	2 932 082	96 93 013 08	ASSEMBLY PARTS MOUNTIN
FLAT FUSE LINK 3A	60 40 077 08	72	6	2 932 082	96 93 013 08	ASSEMBLY PARTS MOUNTIN
FLAT FUSE LINK 5A	60 40 069 08	73	6	2 932 082	96 93 013 08	ASSEMBLY PARTS MOUNTIN
FLAT FUSE LINK 7,5A	60 40 070 08	74	20	2 932 082	96 93 013 08	ASSEMBLY PARTS MOUNTIN
FLAT GASKET	70 42 749 08	29	4	2 260 006	96 58 435 08	BATTERY BOX, PRE-ASSEMB
FLAT GASKET	70 42 749 08	5	6	2 932 168	96 48 167 08	COVER COMPL.
FLAT PLUG 1,0-2,5MM2	60 23 232 08	120	4	2 533 096	96 74 683 08	WIRING HARNESS
FLAT PLUG 2,8X0,5-1 VERZ	60 23 235 08	(124)	10	2 920 369	96 54 235 08	TERMINAL BOX CPL.
FLAT PLUG 2,8X0,5-1 VERZ	60 23 235 08	(124)	7	2 920 369	96 54 235 08	TERMINAL BOX CPL.
FLAT PLUG 6,3 - 2,5	60 22 039 08	(12)	2	2 780 300	91 72 336 08	ACOUST. WARN. DISPLACEM.
FLAT PLUG 6,3 - 2,5	60 22 039 08	(12)	2	2 780 320	91 72 337 08	ACOUST.WARN. SLEWING G
FLAT PLUG 6,3 - 2,5 MS	60 23 048 08	9	2	2 913 102	92 32 870 08	FAN UNIT
FLAT PLUG HOUSING 18-POL	60 23 233 08	(151)	2	2 932 001	96 81 042 08	RELAY CONTROL SYSTEM
FLAT PLUG HOUSING FASTIN	60 23 059 08	(11)	1	2 780 300	91 72 336 08	ACOUST. WARN. DISPLACEM.
FLAT PLUG HOUSING FASTIN	60 23 059 08	(11)	1	2 780 320	91 72 337 08	ACOUST.WARN. SLEWING G
FLAT PLUG HOUSING FASTIN	60 23 059 08	8	1	2 913 102	92 32 870 08	FAN UNIT
FLOODLIGHT 35W 12/24V	60 71 318 08	10	1	1 933 100	91 25 249 08	MAGNETIC LAMP
FLOOR MAT 1188X829X28 PU	97 71 454 08	9	1	2 520 034	96 45 984 08	INTERNAL LINING
FLOOR MAT 1214X894X209 PU	97 71 453 08	8	1	2 520 034	96 45 984 08	INTERNAL LINING
FLOOR PLATE GS18NIMOCR3	38 00 459 08	1	81	1 300 011	96 52 137 08	FLOOR PLATES PRE-ASS.
FLOOR PLATES PRE-ASS.	96 52 137 08	1	1	1 300	91 52 379 08	FLOOR SHEET COMPL.
FLOOR SHEET COMPL. 1.5 M	91 52 379 08	6	2		LR 1600-2-0	LIEBHERR CRAW.CRANE LR 1
FLUSH VALVE	57 19 278 08	2	1	X1065300	10 65 300 6	ADJUSTMENT
FLYWHEEL	11 11 038 3	1	1	9 739 796	97 39 796	FLYWHEEL
FLYWHEEL	97 39 796	23	1	X1100933	11 00 933 6	DIESEL ENGINE
FOAM RUBBER BAND 15X5	26 21 051 08	11	0.78	2 510	91 52 788 08	TURNTABLE PANELLING
FOIL KEYPAD PRE-ASS.	96 20 599 08	1	1	2 913	91 32 850 08	LICCON CONSOLE LCD2
FOIL KEYPAD PRE-ASS.	96 20 599 08	1	1	2 913 009	91 04 705 08	LICCON CONSOLE LCD3
FOLDING BRACKET	96 50 486 08	52	1	3 745	91 68 438 08	SUSPENDED BALLAST
FOLDING BRACKET ST.CONST	96 50 130 08	28	1	3 713	91 75 366 08	D PIVOT SECTION
FOLDING BRACKET ST.CONST	96 50 131 08	29	1	3 713	91 75 366 08	D PIVOT SECTION
FOLDING/CONCERTINA HOSE	55 07 774 08	251	2	2 393 003	96 69 938 08	AIR FILTER UNIT
FOLDING/CONCERTINA HOSE	10 11 474 4	252	1	2 393 003	96 69 938 08	AIR FILTER UNIT
FOLDING/CONCERTINA HOSE	55 17 078 08	253	1	2 393 003	96 69 938 08	AIR FILTER UNIT
FOOT COMPLETE	96 50 697 08	51	2	3 214	91 63 420 08	SW HEAD SECTION
FOOT ROCKER SPF	10 29 731 0	11	2	2 533 050	96 48 359 08	EL.EQUIPMENT CABIN
FOOT SWITCH	60 66 035 08	15	1	2 533 050	96 48 359 08	EL.EQUIPMENT CABIN
FORCE MEASURING AXLE 0-50	11 48 555 2	1	1	3 725	91 76 916 08	FORCE MEASURING AXLE CPL
FORCE MEASURING AXLE CPL	91 76 916 08	189	2		LR 1600-2-0	LIEBHERR CRAW.CRANE LR 1
FORCE MEASURING STRAP 0	11 48 555 5	31	1	3 711	91 68 435 08	BOOM NOSE
FORKED BOLT	11 11 009 8	113	4	9 154 348	91 54 348 08	DOUBLE HOOK BLOCK
FORKED BOLT	11 21 382 2	126	4	9 154 348	91 54 348 08	DOUBLE HOOK BLOCK
FORKED LINK DIN 71751 A 30X	72 51 010 05	17	2	2 810	91 72 335 08	CRANE DRIVER'S CABIN CPL.
FORM HOSE	97 01 337 8	251	1	2 391 001	96 69 507 08	DIESEL ENGINE, PRE-ASSEMB
FORM HOSE NW60X164	97 01 337 7	250	1	2 391 001	96 69 507 08	DIESEL ENGINE, PRE-ASSEMB
FORM HOSE NW60X90° SPF	97 19 159 08	250	1	2 391 023	96 69 509 08	RADIATOR, PRE-ASSEMBLED
FORM HOSE SPF	97 01 567 1	14	1	2 832	91 72 008 08	CLIMA-HEATING INSTALLATIO
FORM HOSE SPF	97 01 952 1	11	3	2 541	91 71 506 08	ADD HEATING SUPERSTRUCT
FORM HOSE SPF	97 01 952 1	15	3	2 832	91 72 008 08	CLIMA-HEATING INSTALLATIO
FORMCLIP AEHNL.DIN 11023	43 32 010 08	2	2	3 780 265	96 70 515 08	WIND WARNING PREASSEMB
FORMCLIP AEHNL.DIN 11023	43 32 010 08	2	2	3 780 883	96 66 100 08	OBSTRUCTION LIGHTS PREAS

Description	Item	Pos.	Quantity	Page	Assembly	Description
FRAME 4X1151X609 S315MC	97 70 775 08	25	1	2 859	91 69 351 08	SOUND DAMPING
FRAME WELDED	96 46 382 08	2	1	2 810	91 72 335 08	CRANE DRIVER'S CABIN CPL.
FRAME WELDED	96 46 971 08	2	1	2 260	91 74 253 08	BATTERY STORAGE
FRAME WELDED	96 46 980 08	1	1	2 520 030	96 45 609 08	ROOF WINDOW PRE-ASS.
FRAME WELDED	96 49 182 08	1	1	2 510	91 52 788 08	TURNTABLE PANELLING
FRAME WELDED	96 70 600 08	10	1	2 859	91 69 351 08	SOUND DAMPING
FRAME WELDED	96 70 601 08	11	1	2 859	91 69 351 08	SOUND DAMPING
FRAME WELDED	96 70 694 08	3	1	2 859	91 69 351 08	SOUND DAMPING
FRAME WELDED T ZN O	96 63 225 08	1	4	1 631 100	91 61 483 08	CATWALK CRAW.TRACK TRA
FRAME WELDED T ZN O	96 63 226 08	14	2	1 631 100	91 61 483 08	CATWALK CRAW.TRACK TRA
FRONT COVER	11 17 126 9	31	1	X1111334	11 11 334 3	OPERATOR SEAT
FRONT ELEMENT	60 66 525 08	8	4	2 920 638	96 51 138 08	CONTROL DESK
FRONT FRAME	69 26 004 08	8	1	2 913 003	96 20 599 08	FOIL KEYPAD PRE-ASS.
FRONT WINDOW ESG-GLAS	97 68 377 08	3	1	2 520	91 72 029 08	CABIN, GLAZED
FUEL CONTAINER WC. 59L/57	96 20 591 08	1	1	1 783 001	96 20 590 08	FUEL TANK CONTAINER PRE
FUEL FILTER	11 11 051 9	121	1	X1100933	11 00 933 6	DIESEL ENGINE
FUEL FILTER	55 31 740 08	(1)	1	2 541	91 71 506 08	ADD HEATING SUPERSTRUCT
FUEL FILTER	96 76 602 08	4	1	2 391	91 69 334 08	DIESEL ENGINE CPL.
FUEL FILTER ELEMENT KRAFT	10 41 060 1	2	1	X1111051	11 11 051 9	FUEL FILTER
FUEL FILTER ELEMENT KRAFT	10 03 930 8	1	1	X1041060	10 41 060 1	FUEL FILTER ELEMENT
FUEL HEATER	11 11 052 5	9	1	X1111051	11 11 051 9	FUEL FILTER
FUEL HOSE	10 81 577 7	17	2	2 541	91 71 506 08	ADD HEATING SUPERSTRUCT
FUEL HOSE	97 80 893 08	17	2	2 670	91 71 399 08	FUEL TANK CPL.
FUEL HOSE DI=4,5/DA=10,5	55 31 911 08	14	0.05	2 541	91 71 506 08	ADD HEATING SUPERSTRUCT
FUEL HOSE DN100	10 42 402 5	(1)	0.14	2 670	91 71 399 08	FUEL TANK CPL.
FUEL LINE	11 11 051 5	6	1	9 739 870	97 39 870	FLAME STARTING SYSTEM
FUEL LINE 12X1	10 13 433 1	5	1	X1013350	10 13 350 6	FUEL LINES
FUEL LINE 12X1	10 13 490 7	1	1	X1013350	10 13 350 6	FUEL LINES
FUEL LINE 12X1	10 13 494 2	2	1	X1013350	10 13 350 6	FUEL LINES
FUEL LINE 12X1	10 13 498 1	4	1	X1013350	10 13 350 6	FUEL LINES
FUEL LINE 12X1	10 13 498 2	6	1	X1013350	10 13 350 6	FUEL LINES
FUEL LINE 12X1	10 13 500 2	7	1	X1013350	10 13 350 6	FUEL LINES
FUEL LINE 6X0,5	10 13 835 3	8	1	X1013350	10 13 350 6	FUEL LINES
FUEL LINE 6X1	10 13 976 1	1	1	X1013509	10 13 509 0	FUEL LINE ASSEMBLY
FUEL LINE ASSEMBLY 6X1	10 13 509 0	260	1	9 739 659	97 39 659	DIESEL ENGINE
FUEL LINES	10 13 350 6	210	1	9 739 659	97 39 659	DIESEL ENGINE
FUEL PIPING PA12 EFEP	55 30 187 08	12	2	2 541	91 71 506 08	ADD HEATING SUPERSTRUCT
FUEL PIPING PA12 EFEP	55 30 187 08	13	1.85	2 541	91 71 506 08	ADD HEATING SUPERSTRUCT
FUEL PREFILTER	10 30 300 7	10	1	2 391 046	96 76 386 08	PREMOUNTED FUEL FILTER
FUEL TANK CONTAINER PRE	96 20 590 08	1	1	2 783	91 58 945 08	FUEL TANK CONTAINER UPPE
FUEL TANK CONTAINER UPP	91 58 945 08	319	1		LR 1600-2-0	LIEBHERR CRAW.CRANE LR 1
FUEL TANK CPL.	91 71 399 08	143	1		LR 1600-2-0	LIEBHERR CRAW.CRANE LR 1
FUEL TANK WELDED CONSTR	96 72 317 08	1	1	2 670 002	96 72 303 08	FUEL TANK, PRE-ASSEMBLED
FUEL TANK, PRE-ASSEMBLED	96 72 303 08	1	1	2 670	91 71 399 08	FUEL TANK CPL.
FUSE BOX SMALL 6-POL, LEE	60 45 016 08	16	1	2 920 812	96 58 447 08	ELECTRIC FOR BATTERY BOX
FUSE BOX SMALL 6-POL, LEE	60 45 016 08	69	16	2 932 082	96 93 013 08	ASSEMBLY PARTS MOUNTIN
FUSE BOX SMALL 6-POL, LEE	60 45 016 08	33	2	2 932 160	96 90 849 08	SWITCH CABINET
FUSE FE//ZN20//C	96 32 499 08	5	2	2 730	91 61 966 08	BASE PLATE SLEWING PLATF
GAS SPRING 12X50-130N	10 41 287 1	6	2	2 520 030	96 45 609 08	ROOF WINDOW PRE-ASS.
GAS SPRING 19X60-550N	59 10 670 08	23	1	2 502	91 72 033 08	CONTROL STAND
GAS SPRING 23X270-350N	10 47 202 8	3	2	2 932 160	96 90 849 08	SWITCH CABINET
GASKET KIT INT.FLANGE	10 47 221 9	(98)	1	X1035924	10 35 924 8	VARIABLE PUMP
GAUGE CONNECTION DKO 10	51 06 290 08	665	8	2 970 000	96 67 119 08	HYDRAULICS UPPER CARRI
GAUGE CONNECTION DKO 10	51 06 290 08	619	2	2 975 114	96 67 649 08	ADDITIONAL HYDRAULICS WI
GAUGE CONNECTION DKO 10	51 06 290 08	611	2	2 975 153	96 67 814 08	ADDITIONAL HYDRAULICS WI
GAUGE CONNECTION DKO 10	51 06 290 08	602	2	2 975 407	96 68 091 08	AUX.HYDRAULIC WINCH 6
GAUGE CONNECTION DKO 10	51 06 290 08	619	2	2 975 706	96 67 784 08	ADDITIONAL HYDRAULICS WI
GAUGE CONNECTION DKO 10	51 06 290 08	619	2	2 978 109	96 69 155 08	ADDNL.HYDR.RETAINING DEV
GAUGE CONNECTION DKO 10	51 06 290 08	615	1	2 978 206	96 69 083 08	ADD.HYDR.S_RETAINING RAM
GEAR PUMP	11 11 050 3	2	1	9 739 835	97 39 835	HIGH PRESSURE PUMP

Description	Item	Pos.	Quantity	Page	Assembly	Description
GEAR WHEEL	10 80 164 1	660	1	X1080159	10 80 159 1	ROPE DRUM
GEAR WHEEL MOTOR WM09 1	51 02 373 08	110	1	2 391 041	96 69 508 08	OIL COOLER, PRE-ASSEMBLE
GEARBOX	11 08 091 1	1	1	X1080245	10 80 245 1	ROPE WINCH
GEARBOX	11 10 024 7	1	1	X1080245	10 80 245 0	ROPE WINCH
GEARBOX	11 11 402 3	1	1	X1080245	10 80 245 3	ROPE WINCH
GLARE SHIELD 4X567X55 ALM	97 09 807 08	2	1	2 913 003	96 20 599 08	FOIL KEYPAD PRE-ASS.
GLUE 10 ml	81 12 073 01	8	1	9 739 797	97 39 797	CYLINDER HEAD
GLUE 10 ml	81 12 073 01	5	1	9 739 861	97 39 861	VALVE BRIDGE
GLUE 10 ml	81 12 073 01	5	1	X1001706	10 01 706 2	VALVE BRIDGE PRE-ASS.
GLUE 10 ml	81 12 073 01	12	1	X1112331	11 12 331 3	CYLINDER HEAD
GLUE 50ML	11 10 026 3	6	1	9 739 843	97 39 843	ADD-ON PARTS
GRATING 1007X567X30 GFK	97 77 563 08	6	1	3 713 006	96 50 099 08	GRATINGS
GRATING 1007X647X30 GFK	97 80 165 08	34	1	3 214	91 63 420 08	SW HEAD SECTION
GRATING 1007X647X30 GFK	97 80 166 08	35	1	3 214	91 63 420 08	SW HEAD SECTION
GRATING 1047X487X30 GFK	97 79 282 08	39	1	3 714	91 63 428 08	D HEAD SECTION
GRATING 1127X1007X30 GFK	97 77 558 08	7	1	3 713 006	96 50 099 08	GRATINGS
GRATING 1127X647X30 GFK	97 79 207 08	95	1	3 714	91 63 428 08	D HEAD SECTION
GRATING 1167X1007X30 GFK	97 75 015 08	45	1	3 225	91 57 045 08	SL REDUCING SECTION
GRATING 1167X687X30 GFK	97 75 016 08	46	1	3 225	91 57 045 08	SL REDUCING SECTION
GRATING 1327X447X30 GFK	97 72 738 08	120	1	3 211	91 75 365 08	S PIVOT SECTION
GRATING 1367X487X30 GFK	97 72 735 08	117	1	3 211	91 75 365 08	S PIVOT SECTION
GRATING 1367X487X30 GFK	97 72 736 08	118	1	3 211	91 75 365 08	S PIVOT SECTION
GRATING 1367X487X30 GFK	97 72 741 08	123	2	3 211	91 75 365 08	S PIVOT SECTION
GRATING 1367X767X30 GFK	97 01 849 4	64	2	3 225	91 57 045 08	SL REDUCING SECTION
GRATING 1367X807X30 GFK	97 73 275 08	3	1	3 713 006	96 50 099 08	GRATINGS
GRATING 1367X807X30 GFK	97 73 275 08	94	2	3 714	91 63 428 08	D HEAD SECTION
GRATING 1407X327X30 GFK	97 77 561 08	1	1	3 713 006	96 50 099 08	GRATINGS
GRATING 1407X487X30 GFK	97 66 610 08	40	1	3 714	91 63 428 08	D HEAD SECTION
GRATING 1407X487X30 GFK	97 66 610 08	26	2	3 715	91 69 506 08	D INTERMEDIATE SECTION
GRATING 1407X487X30 GFK	97 66 610 08	33	2	3 716	91 69 507 08	D INTERMEDIATE SECTION
GRATING 1447X207X30 GFK	97 02 026 6	50	2	3 715	91 69 506 08	D INTERMEDIATE SECTION
GRATING 1447X287X30 GFK	97 02 026 7	51	2	3 715	91 69 506 08	D INTERMEDIATE SECTION
GRATING 1527X447X30 GFK	97 72 730 08	114	1	3 211	91 75 365 08	S PIVOT SECTION
GRATING 1567X887X30 GFK	97 77 564 08	9	2	3 713 006	96 50 099 08	GRATINGS
GRATING 1607X1294X30 GFK	97 72 734 08	116	2	3 211	91 75 365 08	S PIVOT SECTION
GRATING 1807X887X30 GFK	97 01 893 2	52	2	3 220	91 70 738 08	S INTERMEDIATE SECTION
GRATING 1927X1007X30 GFK	97 72 743 08	124	1	3 211	91 75 365 08	S PIVOT SECTION
GRATING 2007X807X30 GFK	97 72 744 08	125	1	3 211	91 75 365 08	S PIVOT SECTION
GRATING 2127X487X30 GFK	97 72 733 08	115	1	3 211	91 75 365 08	S PIVOT SECTION
GRATING 2127X487X30 GFK	97 77 559 08	8	1	3 713 006	96 50 099 08	GRATINGS
GRATING 2207X607X30 GFK	97 77 787 08	10	1	3 713 006	96 50 099 08	GRATINGS
GRATING 2207X807X30 GFK	97 71 971 08	22	2	3 220	91 70 738 08	S INTERMEDIATE SECTION
GRATING 2207X807X30 GFK	97 71 971 08	5	1	3 713 006	96 50 099 08	GRATINGS
GRATING 2207X807X30 GFK	97 71 971 08	41	1	3 714	91 63 428 08	D HEAD SECTION
GRATING 2207X807X30 GFK	97 71 971 08	28	2	3 715	91 69 506 08	D INTERMEDIATE SECTION
GRATING 2287X407X30 GFK	97 77 562 08	4	1	3 713 006	96 50 099 08	GRATINGS
GRATING 2287X487X30 GFK	97 01 642 8	112	1	3 211	91 75 365 08	S PIVOT SECTION
GRATING 2287X807X30 GFK	97 71 942 08	40	1	3 223	91 60 904 08	S INTERMEDIATE SECTION
GRATING 2287X807X30 GFK	97 71 942 08	40	1	3 223	91 70 741 08	S INTERMEDIATE SECTION
GRATING 2287X807X30 GFK	97 71 942 08	40	1	3 223 011	91 77 456 08	S INTERMEDIATE SECTION
GRATING 2287X807X30 GFK	97 71 942 08	40	1	3 223 100	91 70 743 08	S INTERMEDIATE SECTION
GRATING 2287X807X30 GFK	97 71 942 08	35	1	3 716	91 69 507 08	D INTERMEDIATE SECTION
GRATING 2327X487X30 GFK	97 74 745 08	5	1	3 225	91 57 045 08	SL REDUCING SECTION
GRATING 2567X487X30 GFK	97 74 744 08	4	1	3 225	91 57 045 08	SL REDUCING SECTION
GRATING 2647X447X30 GFK	97 72 737 08	119	1	3 211	91 75 365 08	S PIVOT SECTION
GRATING 2647X487X30 GFK	97 66 514 08	23	2	3 220	91 70 738 08	S INTERMEDIATE SECTION
GRATING 2647X487X30 GFK	97 66 514 08	23	2	3 223	91 60 904 08	S INTERMEDIATE SECTION
GRATING 2647X487X30 GFK	97 66 514 08	23	2	3 223	91 70 741 08	S INTERMEDIATE SECTION
GRATING 2647X487X30 GFK	97 66 514 08	23	2	3 223 011	91 77 456 08	S INTERMEDIATE SECTION
GRATING 2647X487X30 GFK	97 74 648 08	23	2	3 223 100	91 70 743 08	S INTERMEDIATE SECTION

Description	Item	Pos.	Quantity	Page	Assembly	Description
GRATING 2687X807X30/7 GFK	97 88 638 08	47	2	3 715	91 69 506 08	D INTERMEDIATE SECTION
GRATING 2847X887X30 GFK	97 01 925 0	56	1	3 223 100	91 70 743 08	S INTERMEDIATE SECTION
GRATING 2847X887X30 GFK	97 01 925 1	57	1	3 223 100	91 70 743 08	S INTERMEDIATE SECTION
GRATING 3007X887X30 GFK	97 01 908 2	53	1	3 223	91 60 904 08	S INTERMEDIATE SECTION
GRATING 3007X887X30 GFK	97 01 908 2	53	1	3 223	91 70 741 08	S INTERMEDIATE SECTION
GRATING 3007X887X30 GFK	97 01 908 2	53	1	3 223 011	91 77 456 08	S INTERMEDIATE SECTION
GRATING 3007X887X30 GFK	97 01 908 3	54	1	3 223	91 60 904 08	S INTERMEDIATE SECTION
GRATING 3007X887X30 GFK	97 01 908 3	54	1	3 223	91 70 741 08	S INTERMEDIATE SECTION
GRATING 3007X887X30 GFK	97 01 908 3	54	1	3 223 011	91 77 456 08	S INTERMEDIATE SECTION
GRATING 3167X807X30 GFK	97 77 560 08	2	1	3 713 006	96 50 099 08	GRATINGS
GRATING 3407X207X30 GFK	97 02 059 4	53	2	3 716	91 69 507 08	D INTERMEDIATE SECTION
GRATING 3407X287X30 GFK	97 02 059 5	54	2	3 716	91 69 507 08	D INTERMEDIATE SECTION
GRATING 3647X1007X30 GFK	97 72 098 08	113	1	3 211	91 75 365 08	S PIVOT SECTION
GRATING 3807X807X30 GFK	97 72 745 08	126	3	3 211	91 75 365 08	S PIVOT SECTION
GRATING 3807X807X30 GFK	97 72 745 08	48	3	3 716	91 69 507 08	D INTERMEDIATE SECTION
GRATING 3847X807X30 GFK	97 74 743 08	3	1	3 225	91 57 045 08	SL REDUCING SECTION
GRATING 4047X807X30 GFK	97 71 763 08	22	2	3 223	91 60 904 08	S INTERMEDIATE SECTION
GRATING 4047X807X30 GFK	97 71 763 08	22	2	3 223	91 70 741 08	S INTERMEDIATE SECTION
GRATING 4047X807X30 GFK	97 71 763 08	22	2	3 223 011	91 77 456 08	S INTERMEDIATE SECTION
GRATING 4047X807X30 GFK	97 71 763 08	22	2	3 223 100	91 70 743 08	S INTERMEDIATE SECTION
GRATING 4047X807X30 GFK	97 71 763 08	42	1	3 714	91 63 428 08	D HEAD SECTION
GRATING 4047X807X30 GFK	97 71 763 08	34	2	3 716	91 69 507 08	D INTERMEDIATE SECTION
GRATING 447X367X30 GFK SP	97 72 739 08	121	1	3 211	91 75 365 08	S PIVOT SECTION
GRATING 447X367X30 GFK SP	97 72 740 08	122	1	3 211	91 75 365 08	S PIVOT SECTION
GRATING 487X207 X30 GFK SP	97 02 027 0	52	4	3 715	91 69 506 08	D INTERMEDIATE SECTION
GRATING 487X207 X30 GFK SP	97 02 027 0	52	4	3 716	91 69 507 08	D INTERMEDIATE SECTION
GRATING ALU	11 10 144 5	5	1	X1106606	11 06 606 1	RADIATOR UNIT
GRATING ALU	11 10 144 6	6	1	X1106606	11 06 606 1	RADIATOR UNIT
GRATINGS	96 50 099 08	15	1	3 713	91 75 366 08	D PIVOT SECTION
GREASE NIPPLE DIN 71412 A	77 43 009 08	6	1	2 550 008	96 47 628 08	RETAINER CPL.
GREASE NIPPLE DIN 71412 A	77 43 009 08	6	1	2 550 009	96 47 645 08	RETAINER CPL.
GREASE NIPPLE DIN 71412 C	51 07 481 08	940	1	X1134739	11 34 739 6	ROPE DRUM
GRIDIRON T1020X225X30/2 S	72 58 075 08	12	2	1 130 008	91 58 624 08	CENTRAL SECTION CRAWLER
GRIDIRON T1140X1260X30/2 S	97 79 271 08	15	2	1 631 100	91 61 483 08	CATWALK CRAW.TRACK TRA
GRIDIRON T1140X1260X30/2 S	97 86 742 08	16	2	1 631 100	91 61 483 08	CATWALK CRAW.TRACK TRA
GRIDIRON T1595X1260X30/2 S	72 58 549 08	2	4	1 631 100	91 61 483 08	CATWALK CRAW.TRACK TRA
GRIDIRON T626X500X25/2 S23	72 58 469 08	25	2	3 745	91 68 438 08	SUSPENDED BALLAST
GRIP	11 17 127 2	58	1	X1111334	11 11 334 3	OPERATOR SEAT
GRIP 10.0X750 S235JRG2 FE//	97 83 897 08	72	1	1 401	91 58 478 08	CRAWLER TRACK CARRIER, L
GRIP 10.0X750 S235JRG2 FE//	97 83 897 08	72	1	1 411	91 69 968 08	CRAWLER TRACK CARRIER,
GRIP BOLT FE//ZN20//C	96 54 983 08	48	4	3 225	91 57 045 08	SL REDUCING SECTION
GRIP KUNSTSTOFF	70 42 545 08	12	1	2 260 006	96 58 435 08	BATTERY BOX, PRE-ASSEMB
GRIP PA6-30%GF SPF	96 64 353 08	21	2	2 657	91 61 109 08	MOUNTING EQUIPMENT CRAW
GRIP PA6-30%GF SPF	96 64 353 08	62	1	3 220	91 70 738 08	S INTERMEDIATE SECTION
GRIP PA6-30%GF SPF	96 64 353 08	58	1	3 223	91 60 904 08	S INTERMEDIATE SECTION
GRIP PA6-30%GF SPF	96 64 353 08	58	1	3 223	91 70 741 08	S INTERMEDIATE SECTION
GRIP PA6-30%GF SPF	96 64 353 08	58	1	3 223 011	91 77 456 08	S INTERMEDIATE SECTION
GRIP PA6-30%GF SPF	96 64 353 08	61	1	3 223 100	91 70 743 08	S INTERMEDIATE SECTION
GROMMET 10/12/17,5 PVC	60 27 013 08	5	2	2 810 037	96 47 204 08	PEDAL CANTILEVER INSTALL
GROMMET 4/6/9 PVC	60 27 024 08	10	1	2 913 102	92 32 870 08	FAN UNIT
GROUND RAIL	92 68 911 08	41	2	2 932 082	96 93 013 08	ASSEMBLY PARTS MOUNTIN
GRUB SCREW	10 48 803 5	47	1	X1065300	10 65 300 9	CONTROL ELEMENT
GRUB SCREW DIN 913 M10X12	40 44 022 08	53	1	X1041101	10 41 101 5	TILT-BACK SUPPORT
GRUB SCREW DIN 913 M10X12	40 44 022 08	450	1	X1041101	10 41 101 8	TILT-BACK SUPPORT
GRUB SCREW DIN 913 M10X40	40 44 031 08	4	1	2 502 007	96 22 822 08	ARM REST LEFT
GRUB SCREW DIN 913 M10X40	40 44 031 08	4	1	2 502 008	96 22 823 08	ARM REST RIGHT
GRUB SCREW DIN 913 M6X25	40 44 005 08	27	2	2 522	91 74 320 08	SLIDING DOOR CPL.
GRUB SCREW DIN 913 M6X35	51 07 533 08	9	1	5 711 301	57 11 301 08	PRESSURE LIMITING VALVE
GRUB SCREW DIN 914 M8X10	40 46 013 08	54	4	X1041101	10 41 101 5	TILT-BACK SUPPORT
GRUB SCREW DIN 914 M8X10	40 46 013 08	460	4	X1041101	10 41 101 8	TILT-BACK SUPPORT

Description	Item	Pos.	Quantity	Page	Assembly	Description
GRUB SCREW DIN 915 M16X40	40 48 046 08	23	5	X1065015	10 65 015 6	ROPE DRUM
GRUB SCREW DIN 915 M16X40	40 48 046 08	23	5	X1134224	11 34 224 7	ROPE DRUM
GRUB SCREW DIN 915 M8X20	40 48 003 08	(4)	8	2 550 001	96 85 596 08	SA FRAME PRE-ASS.
GRUB SCREW DIN 915 M8X20	40 48 003 08	(5)	6	2 550 001	96 85 596 08	SA FRAME PRE-ASS.
GSM MODULE MC55I QUAD-B	10 65 269 9	(10)	1	2 932 082	96 93 013 08	ASSEMBLY PARTS MOUNTIN
GSM-MODULE PROGRAMMED	96 28 688 08	119	1	2 932 082	96 93 013 08	ASSEMBLY PARTS MOUNTIN
GUARD	11 10 096 3	9	2	X1106606	11 06 606 1	RADIATOR UNIT
GUARD	61 04 133 08	11	2	2 913 102	92 32 870 08	FAN UNIT
GUARD RAILING 40X2000X10	11 17 120 8	3	1	2 631	91 73 333 08	SLEWING PLATFORM CATWAL
GUARD RAILING 40X2750X10	11 17 120 9	4	1	2 631	91 73 333 08	SLEWING PLATFORM CATWAL
GUARD RAILING ALMG3	96 56 362 08	79	2	3 713	91 75 366 08	D PIVOT SECTION
GUARD RAILING ALMG3	96 56 363 08	80	2	3 713	91 75 366 08	D PIVOT SECTION
GUIDE	97 71 833 08	1	1	2 522 013	96 45 883 08	GUIDE PRE-ASS.
GUIDE 306X48X37 ENAW6060-	97 74 304 08	10	2	2 502	91 72 033 08	CONTROL STAND
GUIDE 30X932X173 G-ALSI10M	97 72 794 08	2	1	2 522 013	96 45 883 08	GUIDE PRE-ASS.
GUIDE BUSHING CODIERUNG	10 87 128 9	(508)	2	2 920 369	96 54 235 08	TERMINAL BOX CPL.
GUIDE BUSHING CODIERUNG	10 87 128 9	(508)	2	2 920 369	96 54 235 08	TERMINAL BOX CPL.
GUIDE BUSHING CODIERUNG	10 87 128 9	26	6	2 920 369	96 54 235 08	TERMINAL BOX CPL.
GUIDE BUSHING CODIERUNG	10 87 128 9	22	10	2 920 448	96 76 055 08	TERMINAL BOX CPL.
GUIDE BUSHING CODIERUNG	10 87 128 9	508	2	2 920 454	96 73 321 08	WIRING HARNESS
GUIDE BUSHING CODIERUNG	10 87 128 9	508	1	2 920 462	96 73 318 08	WIRING HARNESS
GUIDE BUSHING CODIERUNG	10 87 128 9	51	19	2 932 160	96 90 849 08	SWITCH CABINET
GUIDE G-ALSI10MG	97 71 831 08	1	1	2 522 012	96 45 884 08	GUIDE PRE-ASS.
GUIDE PIN CODIERUNG HAN E	10 87 128 8	(509)	2	2 920 369	96 54 235 08	TERMINAL BOX CPL.
GUIDE PIN CODIERUNG HAN E	10 87 128 8	(509)	2	2 920 369	96 54 235 08	TERMINAL BOX CPL.
GUIDE PIN CODIERUNG HAN E	10 87 128 8	27	6	2 920 369	96 54 235 08	TERMINAL BOX CPL.
GUIDE PIN CODIERUNG HAN E	10 87 128 8	23	10	2 920 448	96 76 055 08	TERMINAL BOX CPL.
GUIDE PIN CODIERUNG HAN E	10 87 128 8	507	2	2 920 454	96 73 321 08	WIRING HARNESS
GUIDE PIN CODIERUNG HAN E	10 87 128 8	507	3	2 920 462	96 73 318 08	WIRING HARNESS
GUIDE PIN CODIERUNG HAN E	10 87 128 8	52	21	2 932 160	96 90 849 08	SWITCH CABINET
GUIDE PLATE	57 01 145 08	2	1	5 701 133	57 01 133 08	DRIVING GEAR
GUIDE PRE-ASS. OBEN	96 45 884 08	26	1	2 520	91 72 029 08	CABIN, GLAZED
GUIDE PRE-ASS. UNTEN	96 45 883 08	27	1	2 520	91 72 029 08	CABIN, GLAZED
GUIDE PULLEY COMPL.	92 69 983 08	2	1	1 750 023	92 65 732 08	CREEPER
GUIDE WELDED T ZN O	96 55 773 08	2	1	2 730 002	96 55 752 08	CENTRING COMPLETE
GUIDING CONE M3 MS SPF	66 00 420 08	13	6	2 922 001	92 84 311 08	BUS PCB
GUIDING CONE M5 PA6G SPF	66 00 419 08	12	1	2 922 001	92 84 311 08	BUS PCB
GUIDING PIPE	11 11 044 3	3	1	9 739 866	97 39 866	OIL DIPSTICK WITH PIPE
HAMMER HEAD BOLT M8X15 8.	40 97 069 08	2	4	2 503 100	91 55 873 08	EMERGENCY SEAT
HAND GRIP WELDED SCHWA	96 54 193 08	28	1	2 520	91 72 029 08	CABIN, GLAZED
HAND HAMMER 500G	79 00 303 08	9	1	1 750	91 52 395 08	TOOL
HAND HAMMER DIN 1041 1500	79 00 301 08	10	1	1 750	91 52 395 08	TOOL
HAND LEVER PRESS VERZ.	79 00 420 08	18	1	1 750	91 52 395 08	TOOL
HAND PUMP ZPH1A/5PN500	57 17 080 08	1	1	5 123 682	51 23 682 08	MOUNTING - PISTON W. PUM
HAND RAIL WELDED STRUCT	96 47 099 08	65	4	3 211	91 75 365 08	S PIVOT SECTION
HANDGRIP 215X25X59,2X169	10 44 330 9	19	1	2 522	91 74 320 08	SLIDING DOOR CPL.
HANDLE	10 04 694 1	15	1	6 160 249	61 60 249 08	CABLE DRUM
HANDLE	59 10 668 08	3	1	2 520 030	96 45 609 08	ROOF WINDOW PRE-ASS.
HANDLE CAP	57 18 247 08	1	1	6 060 950	60 60 950 08	MASTER SWITCH
HANDLE WELD.CONST.	96 27 295 08	57	1	3 225	91 57 045 08	SL REDUCING SECTION
HANDLE WELD.CONST. FE//ZN	92 10 795 08	5	1	2 550 011	96 61 231 08	CONSOLE COMPL.
HANDLE WELD.CONST. FE//ZN	92 10 795 08	4	4	2 790 455	91 57 005 08	TRANSPORT KEEPER
HANDLE WELD.CONST. FE//ZN	96 50 603 08	22	4	2 340	91 63 407 08	WINCH 4 LUFFING GEAR
HANDLE WELD.CONST. TZNO	96 53 092 08	7	1	2 631	91 73 333 08	SLEWING PLATFORM CATWAL
HEAT EXCHANGER ALU	10 80 185 8	14	1	X1022811	10 22 811 2	AIR CONDITIONING UNIT
HEAT INSULATION PLATE	11 11 046 5	3	1	9 739 817	97 39 817	COOLANT PREHEATING
HEAT INSULATION PLATE	11 11 047 3	1	1	9 739 873	97 39 873	HEAT INSULATION PLATE
HEAT INSULATION PLATE	11 11 047 4	12	1	9 739 869	97 39 869	OUTLET MANIFOLD
HEAT INSULATION PLATE	11 11 047 5	9	1	9 739 869	97 39 869	OUTLET MANIFOLD
HEAT INSULATION PLATE	97 39 873	94	1	X1100933	11 00 933 6	DIESEL ENGINE

Description	Item	Pos.	Quantity	Page	Assembly	Description
HEAT SINK 84X12X7,7 ALU	10 00 812 5	13	1	2 913 005	96 28 696 08	INTERIOR HOUSING PRE-ASS.
HEATING	50 26 514 08	2	1	5 026 573	50 26 573 08	AIR DRYER
HEATING HOSE	55 30 182 08	59	0.16	2 520	91 72 029 08	CABIN, GLAZED
HEATING HOSE	55 30 182 08	60	0.3	2 520	91 72 029 08	CABIN, GLAZED
HEATING HOSE	55 30 182 08	61	0.13	2 520	91 72 029 08	CABIN, GLAZED
HEATING HOSE	55 30 182 08	62	0.26	2 520	91 72 029 08	CABIN, GLAZED
HEATING HOSE	55 30 182 08	63	1.62	2 520	91 72 029 08	CABIN, GLAZED
HEATING HOSE 70	55 31 812 08	57	1.7	2 520	91 72 029 08	CABIN, GLAZED
HEATING HOSE 70	55 31 812 08	58	1.9	2 520	91 72 029 08	CABIN, GLAZED
HEATSHRINK SLEEVING 12/2,5	10 42 965 2	288	0.4	2 533 095	96 71 987 08	WIRING HARNESS
HEATSHRINK SLEEVING 17,8/4	10 44 116 7	291	0.1	2 533 095	96 71 987 08	WIRING HARNESS
HEATSHRINK SLEEVING 44,4/7	11 12 316 8	(294)	0.15	2 920 581	96 54 405 08	TERMINAL BOX WINCH PRE-A
HEATSHRINK SLEEVING 6/1,4X	10 42 965 1	287	0.6	2 533 095	96 71 987 08	WIRING HARNESS
HEX CAP NUT RD32X3 SPF	10 46 691 4	161	1	1 970 101	96 67 647 08	HYDRAULIC EQUIPM.CENTER
HEX CAP NUT RD32X3 SPF	10 46 691 4	172	6	2 970 000	96 67 119 08	HYDRAULICS UPPER CARRI
HEX CAP NUT RD32X3 SPF	10 46 691 4	154	2	2 970 801	96 69 966 08	ADDL.HYDR.F.PIN PULLING DE
HEX CAP NUT RD32X3 SPF	10 46 691 4	165	1	2 975 114	96 67 649 08	ADDITIONAL HYDRAULICS WI
HEX CAP NUT RD32X3 SPF	10 46 691 4	156	4	2 975 153	96 67 814 08	ADDITIONAL HYDRAULICS WI
HEX CAP NUT RD32X3 SPF	10 46 691 4	166	8	2 975 173	96 68 161 08	AUX.HYDR.GRID WINCH 5 + 6
HEX CAP NUT RD32X3 SPF	10 46 691 4	165	1	2 975 706	96 67 784 08	ADDITIONAL HYDRAULICS WI
HEX CAP NUT RD32X3 SPF	10 46 691 4	6	3	3 976 003	96 88 966 08	AUX.HYDR.PIN EXTRACTION
HEX CAP NUT RD32X3 SPF	10 46 691 4	6	1	3 976 006	96 88 958 08	ADDL.HYDR.F.PIN PULLING DE
HEX CAP NUT RD32X3 SPF	10 46 691 4	162	1	3 978 022	96 69 722 08	ADDITIONAL HYDRAULICS IN
HEX CAP NUT RD32X3 SPF	10 46 691 4	153	1	3 978 024	96 69 721 08	ADDITIONAL HYDRAULICS IN
HEX CAP NUT RD32X3 SPF	10 46 691 4	154	1	3 978 101	96 69 717 08	HYDR. SUSPENDED BALLAST
HEX CAP NUT RD36X3 SPF	10 46 691 5	151	3	1 970 101	96 67 647 08	HYDRAULIC EQUIPM.CENTER
HEX CAP NUT RD36X3 SPF	10 46 691 5	185	5	2 970 000	96 67 119 08	HYDRAULICS UPPER CARRI
HEX CAP NUT RD36X3 SPF	10 46 691 5	150	2	2 970 801	96 69 966 08	ADDL.HYDR.F.PIN PULLING DE
HEX CAP NUT RD36X3 SPF	10 46 691 5	162	1	2 975 114	96 67 649 08	ADDITIONAL HYDRAULICS WI
HEX CAP NUT RD36X3 SPF	10 46 691 5	168	2	2 975 173	96 68 161 08	AUX.HYDR.GRID WINCH 5 + 6
HEX CAP NUT RD36X3 SPF	10 46 691 5	162	1	2 975 706	96 67 784 08	ADDITIONAL HYDRAULICS WI
HEX CAP NUT RD36X3 SPF	10 46 691 5	152	1	2 978 206	96 69 083 08	ADD.HYDR.S_RETAINING RAM
HEX CAP NUT RD54X4 SPF	10 46 691 6	152	4	1 970 101	96 67 647 08	HYDRAULIC EQUIPM.CENTER
HEX CAP NUT RD54X4 SPF	10 46 691 6	150	14	2 970 000	96 67 119 08	HYDRAULICS UPPER CARRI
HEX CAP NUT RD54X4 SPF	10 46 691 6	159	2	2 975 114	96 67 649 08	ADDITIONAL HYDRAULICS WI
HEX CAP NUT RD54X4 SPF	10 46 691 6	150	2	2 975 153	96 67 814 08	ADDITIONAL HYDRAULICS WI
HEX CAP NUT RD54X4 SPF	10 46 691 6	164	5	2 975 173	96 68 161 08	AUX.HYDR.GRID WINCH 5 + 6
HEX CAP NUT RD54X4 SPF	10 46 691 6	159	2	2 975 706	96 67 784 08	ADDITIONAL HYDRAULICS WI
HEX CAP NUT RD54X4 SPF	10 46 691 6	153	3	2 978 206	96 69 083 08	ADD.HYDR.S_RETAINING RAM
HEX CAP NUT RD79X4 SPF	10 46 691 7	153	9	1 970 101	96 67 647 08	HYDRAULIC EQUIPM.CENTER
HEX CAP NUT RD79X4 SPF	10 46 691 7	153	6	2 970 000	96 67 119 08	HYDRAULICS UPPER CARRI
HEX CAP NUT RD79X4 SPF	10 46 691 7	158	2	2 975 114	96 67 649 08	ADDITIONAL HYDRAULICS WI
HEX CAP NUT RD79X4 SPF	10 46 691 7	152	2	2 975 153	96 67 814 08	ADDITIONAL HYDRAULICS WI
HEX CAP NUT RD79X4 SPF	10 46 691 7	169	8	2 975 173	96 68 161 08	AUX.HYDR.GRID WINCH 5 + 6
HEX CAP NUT RD79X4 SPF	10 46 691 7	158	2	2 975 706	96 67 784 08	ADDITIONAL HYDRAULICS WI
HEX CAP NUT RD79X4 SPF	10 46 691 7	159	2	3 978 022	96 69 722 08	ADDITIONAL HYDRAULICS IN
HEX CAP NUT RD79X4 SPF	10 46 691 7	151	2	3 978 024	96 69 721 08	ADDITIONAL HYDRAULICS IN
HEX CAP NUT RD79X4 SPF	10 46 691 7	152	2	3 978 101	96 69 717 08	HYDR. SUSPENDED BALLAST
HEX COLLAR NUT	10 22 273 2	4	4	9 739 874	97 39 874	EXHAUST TC MOUNTING
HEX COLLAR NUT M16X1,5 St	11 16 092 2	21	1	9 739 844	97 39 844	THREE PHASE CURRENT GE
HEX HEAD SCREW WITH FLAN	10 44 335 2	13	2	9 739 790	97 39 790	STEERING BOX
HEX HEAD SCREW WITH FLAN	10 44 335 2	13	3	9 739 834	97 39 834	ADD-ON PARTS
HEX HEAD SCREW WITH FLAN	10 44 335 2	3	2	9 739 876	97 39 876	HYDT.TUBE
HEX HEAD SCREW WITH FLAN	10 34 343 0	4	1	9 739 867	97 39 867	COOLANT PIPE BEND
HEX HEAD SCREW WITH FLAN	10 34 226 8	6	3	9 739 820	97 39 820	THERMOSTAT HOUSING
HEX NUT DIN 985 M10 10 A3C	41 19 011 08	11	4	2 730	91 61 966 08	BASE PLATE SLEWING PLATF
HEX NUT DIN 985 M10 10 A3C	41 19 011 08	10	8	2 810	91 72 335 08	CRANE DRIVER'S CABIN CPL.
HEX NUT DIN 985 M10 8 A3C	41 19 006 08	69	12	1 401	91 58 478 08	CRAWLER TRACK CARRIER, L
HEX NUT DIN 985 M10 8 A3C	41 19 006 08	69	12	1 411	91 69 968 08	CRAWLER TRACK CARRIER,
HEX NUT DIN 985 M10 8 A3C	41 19 006 08	100	9	2 550 001	96 85 596 08	SA FRAME PRE-ASS.

Description	Item	Pos.	Quantity	Page	Assembly	Description
HEX NUT DIN 985 M10 8 A3C	41 19 006 08	17	4	2 925 203	96 52 153 08	CAMERA EQUIPMENT S-PIVOT
HEX NUT DIN 985 M10 8 A3C	41 19 006 08	49	4	3 211	91 75 365 08	S PIVOT SECTION
HEX NUT DIN 985 M10 8 A3C	41 19 006 08	35	8	3 745	91 68 438 08	SUSPENDED BALLAST
HEX NUT DIN 985 M12 10 A3C	41 19 012 08	352	4	2 391 044	96 70 357 08	FIXING PARTS COMPRESSED
HEX NUT DIN 985 M12 8 A3C	41 19 007 08	14	2	2 340	91 63 407 08	WINCH 4 LUFFING GEAR
HEX NUT DIN 985 M12 8 A3C	41 19 007 08	353	6	2 391 001	96 69 507 08	DIESEL ENGINE, PRE-ASSEMB
HEX NUT DIN 985 M12 8 A3C	41 19 007 08	353	2	2 391 023	96 69 509 08	RADIATOR, PRE-ASSEMBLED
HEX NUT DIN 985 M12 8 A3C	41 19 007 08	353	2	2 392	91 69 336 08	MUFFLER UNIT
HEX NUT DIN 985 M12 8 A3C	41 19 007 08	352	2	2 650	91 76 853 08	UREA TANK
HEX NUT DIN 985 M12 8 A3C	41 19 007 08	73	8	3 211	91 75 365 08	S PIVOT SECTION
HEX NUT DIN 985 M12 8 A3C	41 19 007 08	32	4	3 215 005	91 52 846 08	ROLLER SET
HEX NUT DIN 985 M12 8 A3C	41 19 007 08	32	4	3 215 006	91 52 847 08	ROLLER SET
HEX NUT DIN 985 M12 8 A3C	41 19 007 08	17	4	3 292	91 63 429 08	D OVERRUN PROTECTION
HEX NUT DIN 985 M12 8 A3C	41 19 007 08	13	16	3 370	91 63 409 08	WINCH 6
HEX NUT DIN 985 M12 8 A3C	41 19 007 08	14	4	3 714 008	96 49 266 08	LUFFING PULLEY BLOCK COM
HEX NUT DIN 985 M14 10 A3C	41 19 013 08	304	2	2 976 000	96 69 452 08	ADDNL.HYDR.2ND SLEWING G
HEX NUT DIN 985 M14 10 A3C	41 19 013 08	50	4	3 745	91 68 438 08	SUSPENDED BALLAST
HEX NUT DIN 985 M16 10 A3C	41 19 014 08	354	4	2 391 001	96 69 507 08	DIESEL ENGINE, PRE-ASSEMB
HEX NUT DIN 985 M16 8 A3C	41 19 009 08	4	162	1 300 011	96 52 137 08	FLOOR PLATES PRE-ASS.
HEX NUT DIN 985 M16 8 A3C	41 19 009 08	25	1	2 391 040	96 75 829 08	CLUTCH ACTUATOR
HEX NUT DIN 985 M16 8 A3C	41 19 009 08	13	1	2 657	91 61 109 08	MOUNTING EQUIPMENT CRAW
HEX NUT DIN 985 M16 8 A3C	41 19 009 08	9	1	3 211 003	96 46 986 08	ROD CPL.
HEX NUT DIN 985 M16 8 A3C	41 19 009 08	(5)	2	3 214	91 63 420 08	SW HEAD SECTION
HEX NUT DIN 985 M16 8 A3C	41 19 009 08	19	2	3 214	91 63 420 08	SW HEAD SECTION
HEX NUT DIN 985 M16 8 A3C	41 19 009 08	10	1	3 220 501	96 43 440 08	ROD CPL.
HEX NUT DIN 985 M16 8 A3C	41 19 009 08	10	1	3 225 200	96 48 679 08	ROD CPL.
HEX NUT DIN 985 M16 8 A3C	41 19 009 08	15	4	3 292	91 63 429 08	D OVERRUN PROTECTION
HEX NUT DIN 985 M16 8 A3C	41 19 009 08	10	1	3 561 003	96 45 222 08	ROD CPL.
HEX NUT DIN 985 M16 8 A3C	41 19 009 08	16	1	3 711	91 68 435 08	BOOM NOSE
HEX NUT DIN 985 M16 8 A3C	41 19 009 08	10	1	3 713 012	96 50 197 08	ROD CPL.
HEX NUT DIN 985 M16 8 A3C	41 19 009 08	6	2	3 714 013	96 49 270 08	BRACKET COMPL.
HEX NUT DIN 985 M16 8 A3C	41 19 009 08	7	1	3 714 013	96 59 083 08	BRACKET COMPL.
HEX NUT DIN 985 M16 8 A3C	41 19 009 08	5	1	3 714 014	96 49 456 08	BRACKET COMPL.
HEX NUT DIN 985 M16 8 A3C	41 19 009 08	(10)	1	3 715	91 69 506 08	D INTERMEDIATE SECTION
HEX NUT DIN 985 M16 8 A3C	41 19 009 08	10	1	3 716 001	96 49 159 08	ROD CPL.
HEX NUT DIN 985 M20 10 A3C	41 19 024 08	11	2	2 550 005	96 45 680 08	ROD CPL.
HEX NUT DIN 985 M20 10 A3C	41 19 024 08	5	4	3 745 011	96 49 677 08	BRACKET COMPL.
HEX NUT DIN 985 M24 10 A3C	41 19 026 08	104	2	3 713	91 75 366 08	D PIVOT SECTION
HEX NUT DIN 985 M24 8 A3C	41 19 025 08	17	6	3 714 009	96 49 267 08	LUFFING PULLEY BLOCK COM
HEX NUT DIN 985 M3 8 A3C	41 19 001 08	29	4	2 533 020	96 71 980 08	CONTROLS AND FITTINGS RI
HEX NUT DIN 985 M3 8 A3C	41 19 001 08	12	10	2 913	91 32 850 08	LICCON CONSOLE LCD2
HEX NUT DIN 985 M3 8 A3C	41 19 001 08	6	2	2 913 005	96 28 696 08	INTERIOR HOUSING PRE-ASS.
HEX NUT DIN 985 M3 8 A3C	41 19 001 08	4	6	2 913 006	96 20 732 08	FAN PLATE PRE-ASS.
HEX NUT DIN 985 M3 8 A3C	41 19 001 08	12	10	2 913 009	91 04 705 08	LICCON CONSOLE LCD3
HEX NUT DIN 985 M3 8 A3C	41 19 001 08	44	8	2 920 369	96 54 235 08	TERMINAL BOX CPL.
HEX NUT DIN 985 M4 8 A2C	41 19 002 08	40	10	2 631	91 73 333 08	SLEWING PLATFORM CATWAL
HEX NUT DIN 985 M4 8 A2C	41 19 002 08	350	1	2 650 001	96 73 053 08	UREA TANK, PRE-MOUNTING
HEX NUT DIN 985 M4 8 A2C	41 19 002 08	7	8	2 913 102	92 32 870 08	FAN UNIT
HEX NUT DIN 985 M4 8 A2C	41 19 002 08	45	60	2 932 160	96 90 849 08	SWITCH CABINET
HEX NUT DIN 985 M4 8 A2C	41 19 002 08	5	3	3 780 265	96 70 515 08	WIND WARNING PREASSEMB
HEX NUT DIN 985 M5 8 A2C	41 19 003 08	29	4	2 260	91 74 253 08	BATTERY STORAGE
HEX NUT DIN 985 M5 8 A2C	41 19 003 08	5	4	2 260 009	96 46 972 08	FLAP PRE-ASS.
HEX NUT DIN 985 M5 8 A2C	41 19 003 08	33	2	2 533 020	96 71 980 08	CONTROLS AND FITTINGS RI
HEX NUT DIN 985 M5 8 A2C	41 19 003 08	58	2	2 631	91 73 333 08	SLEWING PLATFORM CATWAL
HEX NUT DIN 985 M5 8 A2C	41 19 003 08	350	16	2 859	91 69 351 08	SOUND DAMPING
HEX NUT DIN 985 M5 8 A2C	41 19 003 08	350	8	2 859 005	96 70 695 08	FLAP PRE-ASS.
HEX NUT DIN 985 M6 8 A2C	41 19 004 08	22	13	2 260	91 74 253 08	BATTERY STORAGE
HEX NUT DIN 985 M6 8 A2C	41 19 004 08	13	6	2 260 006	96 58 435 08	BATTERY BOX, PRE-ASSEMB
HEX NUT DIN 985 M6 8 A2C	41 19 004 08	350	16	2 391 023	96 69 509 08	RADIATOR, PRE-ASSEMBLED
HEX NUT DIN 985 M6 8 A2C	41 19 004 08	5	5	2 391 036	96 23 055 08	COVER/LID/CAP, PRE-ASSEMB

Description	Item	Pos.	Quantity	Page	Assembly	Description
HEX NUT DIN 985 M6 8 A2C	41 19 004 08	33	1	2 391 040	96 75 829 08	CLUTCH ACTUATOR
HEX NUT DIN 985 M6 8 A2C	41 19 004 08	350	4	2 392	91 69 336 08	MUFFLER UNIT
HEX NUT DIN 985 M6 8 A2C	41 19 004 08	23	8	2 550	91 71 350 08	SA FRAME
HEX NUT DIN 985 M6 8 A2C	41 19 004 08	59	6	2 550 001	96 85 596 08	SA FRAME PRE-ASS.
HEX NUT DIN 985 M6 8 A2C	41 19 004 08	14	6	2 932 166	92 68 911 08	GROUND RAIL
HEX NUT DIN 985 M6 8 A2C	41 19 004 08	57	10	3 211	91 75 365 08	S PIVOT SECTION
HEX NUT DIN 985 M6 8 A2C	41 19 004 08	44	4	3 214	91 63 420 08	SW HEAD SECTION
HEX NUT DIN 985 M6 8 A2C	41 19 004 08	34	17	3 220	91 70 738 08	S INTERMEDIATE SECTION
HEX NUT DIN 985 M6 8 A2C	41 19 004 08	34	22	3 223	91 60 904 08	S INTERMEDIATE SECTION
HEX NUT DIN 985 M6 8 A2C	41 19 004 08	34	22	3 223	91 70 741 08	S INTERMEDIATE SECTION
HEX NUT DIN 985 M6 8 A2C	41 19 004 08	34	22	3 223 011	91 77 456 08	S INTERMEDIATE SECTION
HEX NUT DIN 985 M6 8 A2C	41 19 004 08	34	22	3 223 100	91 70 743 08	S INTERMEDIATE SECTION
HEX NUT DIN 985 M6 8 A2C	41 19 004 08	32	17	3 225	91 57 045 08	SL REDUCING SECTION
HEX NUT DIN 985 M6 8 A2C	41 19 004 08	9	20	3 715	91 69 506 08	D INTERMEDIATE SECTION
HEX NUT DIN 985 M6 8 A2C	41 19 004 08	9	25	3 716	91 69 507 08	D INTERMEDIATE SECTION
HEX NUT DIN 985 M6 8 A2C	41 19 004 08	16	2	3 780 870	91 69 146 08	AIR-CRAFT & WIND WARNING
HEX NUT DIN 985 M6 8 A2C	41 19 004 08	304	3	3 978 022	96 69 722 08	ADDITIONAL HYDRAULICS IN
HEX NUT DIN 985 M6 8 A2C	41 19 004 08	304	3	3 978 024	96 69 721 08	ADDITIONAL HYDRAULICS IN
HEX NUT DIN 985 M6 A2-70	41 19 030 08	22	8	2 925 402	96 58 855 08	CAMERA INSTALLATION SLEW
HEX NUT DIN 985 M8 10 A2C	41 19 010 08	30	8	2 260	91 74 253 08	BATTERY STORAGE
HEX NUT DIN 985 M8 8 A2C	41 19 005 08	15	4	1 130 008	91 58 624 08	CENTRAL SECTION CRAWLER
HEX NUT DIN 985 M8 8 A2C	41 19 005 08	62	2	1 401	91 58 478 08	CRAWLER TRACK CARRIER, L
HEX NUT DIN 985 M8 8 A2C	41 19 005 08	62	2	1 411	91 69 968 08	CRAWLER TRACK CARRIER,
HEX NUT DIN 985 M8 8 A2C	41 19 005 08	12	40	1 631 100	91 61 483 08	CATWALK CRAW.TRACK TRA
HEX NUT DIN 985 M8 8 A2C	41 19 005 08	6	3	2 260 006	96 58 435 08	BATTERY BOX, PRE-ASSEMB
HEX NUT DIN 985 M8 8 A2C	41 19 005 08	351	42	2 391 001	96 69 507 08	DIESEL ENGINE, PRE-ASSEMB
HEX NUT DIN 985 M8 8 A2C	41 19 005 08	351	16	2 391 023	96 69 509 08	RADIATOR, PRE-ASSEMBLED
HEX NUT DIN 985 M8 8 A2C	41 19 005 08	46	2	2 391 040	96 75 829 08	CLUTCH ACTUATOR
HEX NUT DIN 985 M8 8 A2C	41 19 005 08	350	9	2 391 041	96 69 508 08	OIL COOLER, PRE-ASSEMBLE
HEX NUT DIN 985 M8 8 A2C	41 19 005 08	350	9	2 391 044	96 70 357 08	FIXING PARTS COMPRESSED
HEX NUT DIN 985 M8 8 A2C	41 19 005 08	351	6	2 392	91 69 336 08	MUFFLER UNIT
HEX NUT DIN 985 M8 8 A2C	41 19 005 08	350	15	2 393 003	96 69 938 08	AIR FILTER UNIT
HEX NUT DIN 985 M8 8 A2C	41 19 005 08	3	4	2 503 100	91 55 873 08	EMERGENCY SEAT
HEX NUT DIN 985 M8 8 A2C	41 19 005 08	10	2	2 522 013	96 45 883 08	GUIDE PRE-ASS.
HEX NUT DIN 985 M8 8 A2C	41 19 005 08	26	8	2 541	91 71 506 08	ADD HEATING SUPERSTRUCT
HEX NUT DIN 985 M8 8 A2C	41 19 005 08	13	1	2 541 001	96 72 762 08	ADDNL.HEATING, PRE-ASSE
HEX NUT DIN 985 M8 8 A2C	41 19 005 08	21	4	2 550 001	96 85 596 08	SA FRAME PRE-ASS.
HEX NUT DIN 985 M8 8 A2C	41 19 005 08	4	4	2 631 003	96 54 406 08	ACCESS LADDER PRE-ASS.
HEX NUT DIN 985 M8 8 A2C	41 19 005 08	350	25	2 650	91 76 853 08	UREA TANK
HEX NUT DIN 985 M8 8 A2C	41 19 005 08	17	2	2 671	91 52 798 08	OIL RESERVOIR, COMPLETE
HEX NUT DIN 985 M8 8 A2C	41 19 005 08	5	1	2 790	91 60 975 08	MIRROR ATTACHM.IN CRANE
HEX NUT DIN 985 M8 8 A2C	41 19 005 08	6	6	2 810 001	96 74 933 08	CRANE DRIVER'S CABIN,PRE
HEX NUT DIN 985 M8 8 A2C	41 19 005 08	356	70	2 859	91 69 351 08	SOUND DAMPING
HEX NUT DIN 985 M8 8 A2C	41 19 005 08	5	3	2 925 203	96 52 153 08	CAMERA EQUIPMENT S-PIVOT
HEX NUT DIN 985 M8 8 A2C	41 19 005 08	7	4	2 932 160	96 90 849 08	SWITCH CABINET
HEX NUT DIN 985 M8 8 A2C	41 19 005 08	33	190	3 211	91 75 365 08	S PIVOT SECTION
HEX NUT DIN 985 M8 8 A2C	41 19 005 08	23	17	3 214	91 63 420 08	SW HEAD SECTION
HEX NUT DIN 985 M8 8 A2C	41 19 005 08	35	70	3 220	91 70 738 08	S INTERMEDIATE SECTION
HEX NUT DIN 985 M8 8 A2C	41 19 005 08	35	82	3 223	91 60 904 08	S INTERMEDIATE SECTION
HEX NUT DIN 985 M8 8 A2C	41 19 005 08	35	82	3 223	91 70 741 08	S INTERMEDIATE SECTION
HEX NUT DIN 985 M8 8 A2C	41 19 005 08	35	82	3 223 011	91 77 456 08	S INTERMEDIATE SECTION
HEX NUT DIN 985 M8 8 A2C	41 19 005 08	35	81	3 223 100	91 70 743 08	S INTERMEDIATE SECTION
HEX NUT DIN 985 M8 8 A2C	41 19 005 08	37	63	3 225	91 57 045 08	SL REDUCING SECTION
HEX NUT DIN 985 M8 8 A2C	41 19 005 08	4	8	3 291	91 76 915 08	S OVERRUN PROTECTION
HEX NUT DIN 985 M8 8 A2C	41 19 005 08	9	8	3 292	91 63 429 08	D OVERRUN PROTECTION
HEX NUT DIN 985 M8 8 A2C	41 19 005 08	34	2	3 711	91 68 435 08	BOOM NOSE
HEX NUT DIN 985 M8 8 A2C	41 19 005 08	18	194	3 713	91 75 366 08	D PIVOT SECTION
HEX NUT DIN 985 M8 8 A2C	41 19 005 08	48	110	3 714	91 63 428 08	D HEAD SECTION
HEX NUT DIN 985 M8 8 A2C	41 19 005 08	4	4	3 714 017	96 50 752 08	SUPPORT CPL.
HEX NUT DIN 985 M8 8 A2C	41 19 005 08	10	104	3 715	91 69 506 08	D INTERMEDIATE SECTION

Description	Item	Pos.	Quantity	Page	Assembly	Description
HEX NUT DIN 985 M8 8 A2C	41 19 005 08	10	200	3 716	91 69 507 08	D INTERMEDIATE SECTION
HEX NUT DIN 985 M8 8 A2C	41 19 005 08	30	24	3 745	91 68 438 08	SUSPENDED BALLAST
HEX NUT DIN 985 M8 A2-70	41 19 031 08	74	13	2 520	91 72 029 08	CABIN, GLAZED
HEX NUT ISO 4032 M10 10 A3	41 15 047 08	22	3	2 350	91 79 269 08	SLEWING GEAR
HEX NUT ISO 4032 M10 8 A2E	41 15 031 03	15	2	X1041267	10 41 267 8	END PLATE
HEX NUT ISO 4032 M10 8 A3C	41 15 144 08	352	6	2 391 001	96 69 507 08	DIESEL ENGINE, PRE-ASSEMB
HEX NUT ISO 4032 M10 8 A3C	41 15 144 08	24	2	2 391 040	96 75 829 08	CLUTCH ACTUATOR
HEX NUT ISO 4032 M10 8 A3C	41 15 144 08	351	12	2 391 041	96 69 508 08	OIL COOLER, PRE-ASSEMBLE
HEX NUT ISO 4032 M10 8 A3C	41 15 144 08	32	2	2 502	91 72 033 08	CONTROL STAND
HEX NUT ISO 4032 M10 8 A3C	41 15 144 08	36	2	2 711	91 52 800 08	CENT. LUBRIC. SYSTEM SUP
HEX NUT ISO 4032 M10 8 A3C	41 15 144 08	17	4	2 925 204	92 16 990 08	CAMERA EQUIPMENT D-PIVOT
HEX NUT ISO 4032 M10 8 A3C	41 15 144 08	300	2	2 975 041	96 68 924 08	ADDNL. HYDR. F. ERECTING W
HEX NUT ISO 4032 M10 8 A3C	41 15 144 08	34	8	3 713	91 75 366 08	D PIVOT SECTION
HEX NUT ISO 4032 M10 8 A3C	41 15 144 08	73	16	3 714	91 63 428 08	D HEAD SECTION
HEX NUT ISO 4032 M12 8 A3C	41 15 143 08	16	1	1 130 032	91 68 958 08	ROTARY FEED THROUGH
HEX NUT ISO 4032 M12 8 A3C	41 15 143 08	22	4	2 310	91 63 405 08	WINCH 1
HEX NUT ISO 4032 M12 8 A3C	41 15 143 08	22	4	2 320	91 63 406 08	WINCH 2
HEX NUT ISO 4032 M12 8 A3C	41 15 143 08	351	2	2 391	91 69 334 08	DIESEL ENGINE CPL.
HEX NUT ISO 4032 M12 8 A3C	41 15 143 08	13	1	2 550 008	96 47 628 08	RETAINER CPL.
HEX NUT ISO 4032 M12 8 A3C	41 15 143 08	13	1	2 550 009	96 47 645 08	RETAINER CPL.
HEX NUT ISO 4032 M12 8 A3C	41 15 143 08	56	1	2 810	91 72 335 08	CRANE DRIVER'S CABIN CPL.
HEX NUT ISO 4032 M12 8 A3C	41 15 143 08	30	4	3 214	91 63 420 08	SW HEAD SECTION
HEX NUT ISO 4032 M12 8 A3C	41 15 143 08	8	8	3 220	91 70 738 08	S INTERMEDIATE SECTION
HEX NUT ISO 4032 M12 8 A3C	41 15 143 08	8	8	3 223	91 60 904 08	S INTERMEDIATE SECTION
HEX NUT ISO 4032 M12 8 A3C	41 15 143 08	8	8	3 223	91 70 741 08	S INTERMEDIATE SECTION
HEX NUT ISO 4032 M12 8 A3C	41 15 143 08	8	8	3 223 011	91 77 456 08	S INTERMEDIATE SECTION
HEX NUT ISO 4032 M12 8 A3C	41 15 143 08	8	8	3 223 100	91 70 743 08	S INTERMEDIATE SECTION
HEX NUT ISO 4032 M12 8 A3C	41 15 143 08	26	8	3 225	91 57 045 08	SL REDUCING SECTION
HEX NUT ISO 4032 M12 8 A3C	41 15 143 08	18	48	3 350	91 63 410 08	WINCH 3
HEX NUT ISO 4032 M12 8 A3C	41 15 143 08	26	4	3 713	91 75 366 08	D PIVOT SECTION
HEX NUT ISO 4032 M12 8 A3C	41 15 143 08	29	4	3 714	91 63 428 08	D HEAD SECTION
HEX NUT ISO 4032 M12 8 A3C	41 15 143 08	8	8	3 715	91 69 506 08	D INTERMEDIATE SECTION
HEX NUT ISO 4032 M12 8 A3C	41 15 143 08	8	8	3 716	91 69 507 08	D INTERMEDIATE SECTION
HEX NUT ISO 4032 M12 8 A3C	41 15 143 08	308	4	3 978 101	96 69 717 08	HYDR. SUSPENDED BALLAST
HEX NUT ISO 4032 M14 8 A3C	41 15 083 08	29	16	1 630 004	91 61 213 08	HYDRAULIC SUPPORT
HEX NUT ISO 4032 M14 8 A3C	41 15 083 08	50	2	2 631	91 73 333 08	SLEWING PLATFORM CATWAL
HEX NUT ISO 4032 M16 10 A3	41 15 050 08	34	2	2 652	91 61 110 08	ROLLER BEARING
HEX NUT ISO 4032 M16 10 A3	41 15 050 08	11	2	3 220	91 70 738 08	S INTERMEDIATE SECTION
HEX NUT ISO 4032 M16 10 A3	41 15 050 08	11	2	3 223	91 60 904 08	S INTERMEDIATE SECTION
HEX NUT ISO 4032 M16 10 A3	41 15 050 08	11	2	3 223	91 70 741 08	S INTERMEDIATE SECTION
HEX NUT ISO 4032 M16 10 A3	41 15 050 08	11	2	3 223 011	91 77 456 08	S INTERMEDIATE SECTION
HEX NUT ISO 4032 M16 10 A3	41 15 050 08	11	4	3 223 100	91 70 743 08	S INTERMEDIATE SECTION
HEX NUT ISO 4032 M16 8 A3C	41 15 145 08	11	6	1 130 032	91 68 958 08	ROTARY FEED THROUGH
HEX NUT ISO 4032 M16 8 A3C	41 15 145 08	7	12	1 631 100	91 61 483 08	CATWALK CRAW.TRACK TRA
HEX NUT ISO 4032 M16 8 A3C	41 15 145 08	4	2	2 550 010	96 45 685 08	ROD
HEX NUT ISO 4032 M16 8 A3C	41 15 145 08	23	6	2 652	91 61 110 08	ROLLER BEARING
HEX NUT ISO 4032 M16 8 A3C	41 15 145 08	52	4	2 810	91 72 335 08	CRANE DRIVER'S CABIN CPL.
HEX NUT ISO 4032 M16 8 A3C	41 15 145 08	(4)	5	3 714	91 63 428 08	D HEAD SECTION
HEX NUT ISO 4032 M16 8 A3C	41 15 145 08	11	2	3 745	91 68 438 08	SUSPENDED BALLAST
HEX NUT ISO 4032 M24 8 A3C	41 15 149 08	16	2	2 340	91 63 407 08	WINCH 4 LUFFING GEAR
HEX NUT ISO 4032 M3 8 A2C	41 15 157 08	5	4	2 920 596	96 64 597 08	DUMMY PLUG
HEX NUT ISO 4032 M3 8 A2C	41 15 157 08	15	10	2 922 001	92 84 311 08	BUS PCB
HEX NUT ISO 4032 M3 8 A2C	41 15 157 08	18	28	2 932 001	96 81 042 08	RELAY CONTROL SYSTEM
HEX NUT ISO 4032 M3 8 A2C	41 15 157 08	266	4	3 930 153	96 48 489 08	CABLE DRUM COMPL.
HEX NUT ISO 4032 M3 8 A2C	41 15 157 08	284	16	3 930 638	96 74 840 08	TERMINAL BOX
HEX NUT ISO 4032 M30 8 A3C	41 15 152 08	14	32	3 747	91 52 950 08	CENTERING STANDARD
HEX NUT ISO 4032 M30 8 A3C	41 15 152 08	111	16	9 154 348	91 54 348 08	DOUBLE HOOK BLOCK
HEX NUT ISO 4032 M4 8 A2C	41 15 142 08	42	8	2 391 040	96 75 829 08	CLUTCH ACTUATOR
HEX NUT ISO 4032 M4 8 A2C	41 15 142 08	26	2	2 522 011	96 80 809 08	CLOSING DEVICE
HEX NUT ISO 4032 M4 8 A2C	41 15 142 08	(505)	2	2 920 369	96 54 235 08	TERMINAL BOX CPL.

Description	Item	Pos.	Quantity	Page	Assembly	Description
HEX NUT ISO 4032 M4 8 A2C	41 15 142 08	(505)	2	2 920 369	96 54 235 08	TERMINAL BOX CPL.
HEX NUT ISO 4032 M4 8 A2C	41 15 142 08	281	14	2 920 369	96 54 235 08	TERMINAL BOX CPL.
HEX NUT ISO 4032 M4 8 A2C	41 15 142 08	281	26	2 920 448	96 76 055 08	TERMINAL BOX CPL.
HEX NUT ISO 4032 M5 8 A2C	41 15 148 08	8	9	1 130 008	91 58 624 08	CENTRAL SECTION CRAWLER
HEX NUT ISO 4032 M5 8 A2C	41 15 148 08	15	4	1 402	91 58 480 08	CENTRALIZED LUBRICATION
HEX NUT ISO 4032 M5 8 A2C	41 15 148 08	24	8	2 260 006	96 58 435 08	BATTERY BOX, PRE-ASSEMB
HEX NUT ISO 4032 M5 8 A2C	41 15 148 08	8	10	2 711	91 52 800 08	CENT. LUBRIC. SYSTEM SUP
HEX NUT ISO 4032 M5 8 A2C	41 15 148 08	8	4	2 780 915	96 48 377 08	ADD-ON PARTS EXTERNAL F
HEX NUT ISO 4032 M5 8 A2C	41 15 148 08	34	2	2 835 002	96 48 379 08	ADD-ON PARTS
HEX NUT ISO 4032 M5 8 A2C	41 15 148 08	10	2	2 913 100	91 23 538 08	ASSEMBLY FRAME
HEX NUT ISO 4032 M5 8 A2C	41 15 148 08	270	2	2 920 638	96 51 138 08	CONTROL DESK
HEX NUT ISO 4032 M5 8 A2C	41 15 148 08	32	7	2 920 812	96 58 447 08	ELECTRIC FOR BATTERY BOX
HEX NUT ISO 4032 M5 8 A2C	41 15 148 08	18	1	2 922 001	92 84 311 08	BUS PCB
HEX NUT ISO 4032 M5 8 A2C	41 15 148 08	85	4	2 932 082	96 93 013 08	ASSEMBLY PARTS MOUNTIN
HEX NUT ISO 4032 M5 A4-80	49 01 763	108	4	2 550 001	96 85 596 08	SA FRAME PRE-ASS.
HEX NUT ISO 4032 M6 10 A2C	40 00 379	8	1	X1013509	10 13 509 0	FUEL LINE ASSEMBLY
HEX NUT ISO 4032 M6 8 A2C	41 15 140 08	18	2	1 130 032	91 68 958 08	ROTARY FEED THROUGH
HEX NUT ISO 4032 M6 8 A2C	41 15 140 08	5	12	1 830 102	92 26 483 08	TERMINAL BOARD PRE-ASS.
HEX NUT ISO 4032 M6 8 A2C	41 15 140 08	302	2	1 972 252	96 67 665 08	AUX.HYDR.CR.TRACK CARR.2
HEX NUT ISO 4032 M6 8 A2C	41 15 140 08	304	2	1 972 253	96 67 664 08	AUX.HYDR.CR.TRACK CARR.2
HEX NUT ISO 4032 M6 8 A2C	41 15 140 08	24	8	2 370	91 61 617 08	ERECTING WINCH
HEX NUT ISO 4032 M6 8 A2C	41 15 140 08	40	2	2 391 046	96 76 386 08	PREMOUNTED FUEL FILTER
HEX NUT ISO 4032 M6 8 A2C	41 15 140 08	9	12	2 510	91 52 788 08	TURNTABLE PANELLING
HEX NUT ISO 4032 M6 8 A2C	41 15 140 08	40	4	2 711	91 52 800 08	CENT. LUBRIC. SYSTEM SUP
HEX NUT ISO 4032 M6 8 A2C	41 15 140 08	75	4	2 810	91 72 335 08	CRANE DRIVER'S CABIN CPL.
HEX NUT ISO 4032 M6 8 A2C	41 15 140 08	25	2	2 832	91 72 008 08	CLIMA-HEATING INSTALLATIO
HEX NUT ISO 4032 M6 8 A2C	41 15 140 08	22	8	2 835 002	96 48 379 08	ADD-ON PARTS
HEX NUT ISO 4032 M6 8 A2C	41 15 140 08	6	2	2 913 004	96 20 460 08	HOUSING PRE-ASSEMBLED
HEX NUT ISO 4032 M6 8 A2C	41 15 140 08	9	7	2 925 203	96 52 153 08	CAMERA EQUIPMENT S-PIVOT
HEX NUT ISO 4032 M6 8 A2C	41 15 140 08	9	7	2 925 204	92 16 990 08	CAMERA EQUIPMENT D-PIVOT
HEX NUT ISO 4032 M6 8 A2C	41 15 140 08	14	12	2 925 402	96 58 855 08	CAMERA INSTALLATION SLEW
HEX NUT ISO 4032 M6 8 A2C	41 15 140 08	38	1	2 932 082	96 93 013 08	ASSEMBLY PARTS MOUNTIN
HEX NUT ISO 4032 M6 8 A2C	41 15 140 08	6	4	2 932 166	92 68 911 08	GROUND RAIL
HEX NUT ISO 4032 M6 8 A2C	41 15 140 08	312	2	2 975 153	96 67 814 08	ADDITIONAL HYDRAULICS WI
HEX NUT ISO 4032 M6 8 A2C	41 15 140 08	306	4	2 978 109	96 69 155 08	ADDNL.HYDR.RETAINING DEV
HEX NUT ISO 4032 M6 8 A2C	41 15 140 08	306	4	2 978 206	96 69 083 08	ADD.HYDR.S_RETAINING RAM
HEX NUT ISO 4032 M6 8 A2C	41 15 140 08	6	11	3 713 013	96 57 159 08	SHEET CPL.
HEX NUT ISO 4032 M6 8 A2C	41 15 140 08	9	4	3 745 002	92 17 236 08	SWITCH UNIT
HEX NUT ISO 4032 M6 8 A2C	41 15 140 08	9	4	3 745 003	92 17 237 08	SWITCH UNIT
HEX NUT ISO 4032 M6 8 A2C	41 15 140 08	11	2	3 976 006	96 88 958 08	ADDL.HYDR.F.PIN PULLING DE
HEX NUT ISO 4032 M8 10 A2C	40 00 381	64	3	9 739 613	97 39 613	CABLE HARNESS MOUNTING
HEX NUT ISO 4032 M8 10 A2C	41 15 046 08	23	3	2 350	91 79 269 08	SLEWING GEAR
HEX NUT ISO 4032 M8 10 A2C	41 15 046 08	10	4	2 932 166	92 68 911 08	GROUND RAIL
HEX NUT ISO 4032 M8 8 A2C	41 15 141 08	26	12	1 630 004	91 61 213 08	HYDRAULIC SUPPORT
HEX NUT ISO 4032 M8 8 A2C	41 15 141 08	19	33	2 260	91 74 253 08	BATTERY STORAGE
HEX NUT ISO 4032 M8 8 A2C	41 15 141 08	8	2	2 260 006	96 58 435 08	BATTERY BOX, PRE-ASSEMB
HEX NUT ISO 4032 M8 8 A2C	41 15 141 08	18	16	2 350	91 79 269 08	SLEWING GEAR
HEX NUT ISO 4032 M8 8 A2C	41 15 141 08	18	8	2 370	91 61 617 08	ERECTING WINCH
HEX NUT ISO 4032 M8 8 A2C	41 15 141 08	26	2	2 391 040	96 75 829 08	CLUTCH ACTUATOR
HEX NUT ISO 4032 M8 8 A2C	41 15 141 08	41	2	2 391 046	96 76 386 08	PREMOUNTED FUEL FILTER
HEX NUT ISO 4032 M8 8 A2C	41 15 141 08	48	11	2 631	91 73 333 08	SLEWING PLATFORM CATWAL
HEX NUT ISO 4032 M8 8 A2C	41 15 141 08	18	8	2 657	91 61 109 08	MOUNTING EQUIPMENT CRAW
HEX NUT ISO 4032 M8 8 A2C	41 15 141 08	11	4	2 670	91 71 399 08	FUEL TANK CPL.
HEX NUT ISO 4032 M8 8 A2C	41 15 141 08	69	16	2 810	91 72 335 08	CRANE DRIVER'S CABIN CPL.
HEX NUT ISO 4032 M8 8 A2C	41 15 141 08	355	16	2 859	91 69 351 08	SOUND DAMPING
HEX NUT ISO 4032 M8 8 A2C	41 15 141 08	5	2	2 925 204	92 16 990 08	CAMERA EQUIPMENT D-PIVOT
HEX NUT ISO 4032 M8 8 A2C	41 15 141 08	6	17	2 925 402	96 58 855 08	CAMERA INSTALLATION SLEW
HEX NUT ISO 4032 M8 8 A2C	41 15 141 08	305	8	2 978 007	96 68 931 08	ADDNL.HYDR.ERECTION DEV
HEX NUT ISO 4032 M8 8 A2C	41 15 141 08	305	2	2 978 109	96 69 155 08	ADDNL.HYDR.RETAINING DEV
HEX NUT ISO 4032 M8 8 A2C	41 15 141 08	303	2	2 978 206	96 69 083 08	ADD.HYDR.S_RETAINING RAM

Description	Item	Pos.	Quantity	Page	Assembly	Description
HEX NUT ISO 4032 M8 8 A2C	41 15 141 08	313	4	2 990 000	96 70 680 08	PIPEWORK AIR INSTALLATIO
HEX NUT ISO 4032 M8 8 A2C	41 15 141 08	44	2	3 350	91 63 410 08	WINCH 3
HEX NUT ISO 4032 M8 8 A2C	41 15 141 08	33	21	3 713	91 75 366 08	D PIVOT SECTION
HEX NUT ISO 4032 M8 A2-70	51 07 374 08	18	1	X1041267	10 41 267 8	END PLATE
HEX NUT ISO 4035 M10 04 A3	41 17 003 08	33	6	2 652	91 61 110 08	ROLLER BEARING
HEX NUT ISO 4035 M24 05 A3	41 17 010 08	23	1	2 391 040	96 75 829 08	CLUTCH ACTUATOR
HEX NUT ISO 4035 M30 05 A3	41 17 011 08	18	2	2 810	91 72 335 08	CRANE DRIVER'S CABIN CPL.
HEX NUT ISO 4035 M5 04	51 10 017 08	19	2	2 832	91 72 008 08	CLIMA-HEATING INSTALLATIO
HEX NUT ISO 4035 M8 04 A2C	41 01 203 08	17	2	2 522 011	96 80 809 08	CLOSING DEVICE
HEX NUT ISO 7040 M6 8 A2C	41 19 003 05	8	3	3 780 883	96 66 100 08	OBSTRUCTION LIGHTS PREAS
HEX NUT ISO 7040 M8 8 A2C	41 34 126 01	5	2	3 780 883	96 66 100 08	OBSTRUCTION LIGHTS PREAS
HEX NUT ISO 7042 M20 10 A3	41 18 806 08	8	1	3 714 025	96 49 269 08	ROD CPL.
HEX NUT ISO 7042 M6 8 A2C	56 03 306 08	70	2	X1035659	10 35 659 9	DISTRIBUTOR GEARBOX
HEX NUT ISO 8673 M12X1 6 BL	41 15 197 08	37	1	2 932 160	96 90 849 08	SWITCH CABINET
HEX NUT ISO 8675 M12X1 04	59 15 592 08	3	3	2 533 003	96 73 437 08	ELECTRIC ADD-ON PARTS CA
HEX NUT ISO 8675 M12X1,5 04	41 17 023 08	353	1	2 650	91 76 853 08	UREA TANK
HEX NUT ISO 8675 M20X1,5 05	41 17 209 08	33	4	1 630 004	91 61 213 08	HYDRAULIC SUPPORT
HEX NUT ISO 8675 M26X1,5 05	41 17 034 08	5	1	2 671 009	96 87 721 08	INTAKE PIPE
HEX NUT M10 10 MAN183-B1	11 08 028 6	3	1	X1106638	11 06 638 1	AIR COND. COMPRESSOR A
HEX NUT M10 8 A3C	10 01 427 8	8	1	9 739 186	97 39 186	ENGINE BRAKE CPL.
HEX NUT M10 8 A3C	10 01 427 8	5	2	9 739 852	97 39 852	REFRIGERANT COMPRESSOR
HEX NUT M10 A2-70	11 11 032 5	3	1	9 739 846	97 39 846	ADD-ON PARTS
HEX NUT M10X1 8	10 01 255 7	5	6	9 739 856	97 39 856	ROCKER ARMS DEVICE CPL.
HEX NUT M12 8 MAN183-B1	10 02 092 2	8	1	9 739 843	97 39 843	ADD-ON PARTS
HEX NUT M14X1	10 01 256 0	3	6	9 739 800	97 39 800	COUNTER BRACKET
HEX SCREW 10.9 MAN183-A3	11 10 027 6	3	1	9 739 833	97 39 833	ADD-ON PARTS
HEX SCREW DIN 6921 M10X1	10 04 535 7	2	2	X1106638	11 06 638 1	AIR COND. COMPRESSOR A
HEX SCREW DIN 6921 M10X20	10 03 051 8	60	2	9 739 613	97 39 613	CABLE HARNESS MOUNTING
HEX SCREW DIN 6921 M6X16	40 73 502 08	40	2	2 520	91 72 029 08	CABIN, GLAZED
HEX SCREW DIN 6921 M6X16	40 73 502 08	9	2	2 932 168	96 48 167 08	COVER COMPL.
HEX SCREW DIN 6921 M6X16	40 73 502 08	47	1	9 739 613	97 39 613	CABLE HARNESS MOUNTING
HEX SCREW DIN 6921 M6X30	10 29 053 7	45	2	9 739 613	97 39 613	CABLE HARNESS MOUNTING
HEX SCREW DIN 6921 M6X30	10 29 053 7	12	2	X1013350	10 13 350 6	FUEL LINES
HEX SCREW DIN 6921 M8X16	10 00 507 8	52	6	9 739 613	97 39 613	CABLE HARNESS MOUNTING
HEX SCREW DIN 6921 M8X16	10 00 507 8	6	1	X1013346	10 13 346 2	RETAINER CPL.
HEX SCREW DIN 6921 M8X16	10 00 507 8	7	2	X1013509	10 13 509 0	FUEL LINE ASSEMBLY
HEX SCREW DIN 6921 M8X20	10 01 690 6	5	4	X1013346	10 13 346 2	RETAINER CPL.
HEX SCREW DIN 6921 M8X20	10 01 690 6	28	3	X1013350	10 13 350 6	FUEL LINES
HEX SCREW DIN 961 M12X1,5	40 70 039 08	310	3	2 990 000	96 70 680 08	PIPEWORK AIR INSTALLATIO
HEX SCREW EN 1665 M5X10 1	40 73 500 08	7	8	2 932 001	96 81 042 08	RELAY CONTROL SYSTEM
HEX SCREW EN 1665 M5X10 1	40 73 500 08	36	22	2 932 082	96 93 013 08	ASSEMBLY PARTS MOUNTIN
HEX SCREW EN 1665 M8X30 8.	10 00 778 2	55	1	9 739 613	97 39 613	CABLE HARNESS MOUNTING
HEX SCREW EN 1665 M8X30 8.	10 00 778 2	2	4	X1013170	10 13 170 7	CONTROL BOX ANNEXE
HEX SCREW EN 1665 M8X45 8.	10 01 690 7	4	4	X1013170	10 13 170 7	CONTROL BOX ANNEXE
HEX SCREW ISO 4014 M10X40	40 61 056	302	2	2 975 041	96 68 924 08	ADDNL. HYDR. F. ERECTING W
HEX SCREW ISO 4014 M10X50	40 00 472	306	8	2 391 041	96 69 508 08	OIL COOLER, PRE-ASSEMBLE
HEX SCREW ISO 4014 M12X12	46 00 247	313	4	2 392	91 69 336 08	MUFFLER UNIT
HEX SCREW ISO 4014 M12X15	40 61 076	81	2	3 211	91 75 365 08	S PIVOT SECTION
HEX SCREW ISO 4014 M12X20	46 00 887	10	1	2 550 008	96 47 628 08	RETAINER CPL.
HEX SCREW ISO 4014 M12X20	46 00 887	10	1	2 550 009	96 47 645 08	RETAINER CPL.
HEX SCREW ISO 4014 M12X50	40 00 973	320	2	2 650	91 76 853 08	UREA TANK
HEX SCREW ISO 4014 M12X55	46 00 047	26	4	3 215 005	91 52 846 08	ROLLER SET
HEX SCREW ISO 4014 M12X55	46 00 047	26	4	3 215 006	91 52 847 08	ROLLER SET
HEX SCREW ISO 4014 M12X55	46 00 047	12	8	3 370	91 63 409 08	WINCH 6
HEX SCREW ISO 4014 M12X60	40 62 020 08	52	12	9 000 510	90 00 510 6	ANGULAR GEAR
HEX SCREW ISO 4014 M12X60	40 62 020 08	52	12	9 000 521	90 00 521 4	ANGULAR GEAR
HEX SCREW ISO 4014 M12X60	40 61 065	22	4	3 215 005	91 52 846 08	ROLLER SET
HEX SCREW ISO 4014 M12X60	40 61 065	22	4	3 215 006	91 52 847 08	ROLLER SET
HEX SCREW ISO 4014 M12X75	46 00 245	11	4	2 671	91 52 798 08	OIL RESERVOIR, COMPLETE
HEX SCREW ISO 4014 M12X80	49 01 057	330	4	2 391 023	96 69 509 08	RADIATOR, PRE-ASSEMBLED

Description	Item	Pos.	Quantity	Page	Assembly	Description
HEX SCREW ISO 4014 M12X90	40 61 071	11	8	3 370	91 63 409 08	WINCH 6
HEX SCREW ISO 4014 M14X10	46 00 296	36	4	2 810	91 72 335 08	CRANE DRIVER'S CABIN CPL.
HEX SCREW ISO 4014 M14X60	40 62 036 08	48	4	3 745	91 68 438 08	SUSPENDED BALLAST
HEX SCREW ISO 4014 M14X80	40 61 145 08	330	8	2 391 001	96 69 507 08	DIESEL ENGINE, PRE-ASSEMB
HEX SCREW ISO 4014 M16X10	46 00 038	338	8	2 391 001	96 69 507 08	DIESEL ENGINE, PRE-ASSEMB
HEX SCREW ISO 4014 M16X11	46 00 309	(4)	1	3 214	91 63 420 08	SW HEAD SECTION
HEX SCREW ISO 4014 M16X12	46 00 527	339	2	2 391 001	96 69 507 08	DIESEL ENGINE, PRE-ASSEMB
HEX SCREW ISO 4014 M16X12	46 00 527	14	1	3 711	91 68 435 08	BOOM NOSE
HEX SCREW ISO 4014 M16X14	40 61 180 01	(3)	1	3 214	91 63 420 08	SW HEAD SECTION
HEX SCREW ISO 4014 M16X14	40 61 180 01	3	1	3 714 014	96 49 456 08	BRACKET COMPL.
HEX SCREW ISO 4014 M16X15	40 62 049 08	340	2	2 391 001	96 69 507 08	DIESEL ENGINE, PRE-ASSEMB
HEX SCREW ISO 4014 M16X16	40 62 051 08	49	13	1 401	91 58 478 08	CRAWLER TRACK CARRIER, L
HEX SCREW ISO 4014 M16X16	40 62 051 08	49	13	1 411	91 69 968 08	CRAWLER TRACK CARRIER,
HEX SCREW ISO 4014 M16X17	40 61 184 01	11	1	2 657	91 61 109 08	MOUNTING EQUIPMENT CRAW
HEX SCREW ISO 4014 M16X18	40 61 186 01	8	1	3 211 003	96 46 986 08	ROD CPL.
HEX SCREW ISO 4014 M16X18	40 61 186 01	9	1	3 220 501	96 43 440 08	ROD CPL.
HEX SCREW ISO 4014 M16X18	40 61 186 01	9	1	3 225 200	96 48 679 08	ROD CPL.
HEX SCREW ISO 4014 M16X18	40 61 186 01	9	1	3 561 003	96 45 222 08	ROD CPL.
HEX SCREW ISO 4014 M16X18	40 61 186 01	9	1	3 713 012	96 50 197 08	ROD CPL.
HEX SCREW ISO 4014 M16X18	40 61 186 01	4	2	3 714 013	96 49 270 08	BRACKET COMPL.
HEX SCREW ISO 4014 M16X18	40 61 186 01	5	1	3 714 013	96 59 083 08	BRACKET COMPL.
HEX SCREW ISO 4014 M16X18	40 61 186 01	(9)	1	3 715	91 69 506 08	D INTERMEDIATE SECTION
HEX SCREW ISO 4014 M16X18	40 61 186 01	9	1	3 716 001	96 49 159 08	ROD CPL.
HEX SCREW ISO 4014 M16X20	40 62 181 08	45	13	1 401	91 58 478 08	CRAWLER TRACK CARRIER, L
HEX SCREW ISO 4014 M16X20	40 62 181 08	45	13	1 411	91 69 968 08	CRAWLER TRACK CARRIER,
HEX SCREW ISO 4014 M16X70	46 00 056	21	1	2 391 040	96 75 829 08	CLUTCH ACTUATOR
HEX SCREW ISO 4014 M20X20	40 61 244 01	16	1	2 550 005	96 45 680 08	ROD CPL.
HEX SCREW ISO 4014 M20X2	46 35 436	15	4	3 745 011	96 49 677 08	BRACKET COMPL.
HEX SCREW ISO 4014 M20X22	40 61 246 01	8	2	2 550 005	96 45 680 08	ROD CPL.
HEX SCREW ISO 4014 M20X22	40 61 246 01	6	1	3 714 025	96 49 269 08	ROD CPL.
HEX SCREW ISO 4014 M20X24	40 61 248 14	4	2	3 745 011	96 49 677 08	BRACKET COMPL.
HEX SCREW ISO 4014 M20X90	46 00 095	5	4	2 211	91 52 822 08	PUMP F. WINCH 5+6
HEX SCREW ISO 4014 M24X30	40 61 291 08	15	6	3 714 009	96 49 267 08	LUFFING PULLEY BLOCK COM
HEX SCREW ISO 4014 M24X37	10 48 798 6	55	35	1 401	91 58 478 08	CRAWLER TRACK CARRIER, L
HEX SCREW ISO 4014 M24X37	10 48 798 6	55	35	1 411	91 69 968 08	CRAWLER TRACK CARRIER,
HEX SCREW ISO 4014 M24X40	10 47 688 0	56	35	1 401	91 58 478 08	CRAWLER TRACK CARRIER, L
HEX SCREW ISO 4014 M24X40	10 47 688 0	56	35	1 411	91 69 968 08	CRAWLER TRACK CARRIER,
HEX SCREW ISO 4014 M6X40	40 01 928	33	4	3 223	91 60 904 08	S INTERMEDIATE SECTION
HEX SCREW ISO 4014 M6X40	40 01 928	33	4	3 223	91 70 741 08	S INTERMEDIATE SECTION
HEX SCREW ISO 4014 M6X40	40 01 928	33	4	3 223 011	91 77 456 08	S INTERMEDIATE SECTION
HEX SCREW ISO 4014 M6X40	40 01 928	33	4	3 223 100	91 70 743 08	S INTERMEDIATE SECTION
HEX SCREW ISO 4014 M6X50	46 00 023	56	5	3 211	91 75 365 08	S PIVOT SECTION
HEX SCREW ISO 4014 M6X50	46 00 023	10	2	3 976 006	96 88 958 08	ADDL.HYDR.F.PIN PULLING DE
HEX SCREW ISO 4014 M6X60	40 01 929	6	17	3 715	91 69 506 08	D INTERMEDIATE SECTION
HEX SCREW ISO 4014 M6X60	40 01 929	6	4	3 716	91 69 507 08	D INTERMEDIATE SECTION
HEX SCREW ISO 4014 M6X65	46 00 356	36	15	3 220	91 70 738 08	S INTERMEDIATE SECTION
HEX SCREW ISO 4014 M6X65	46 00 356	36	18	3 223	91 60 904 08	S INTERMEDIATE SECTION
HEX SCREW ISO 4014 M6X65	46 00 356	36	18	3 223	91 70 741 08	S INTERMEDIATE SECTION
HEX SCREW ISO 4014 M6X65	46 00 356	36	18	3 223 011	91 77 456 08	S INTERMEDIATE SECTION
HEX SCREW ISO 4014 M6X65	46 00 356	36	18	3 223 100	91 70 743 08	S INTERMEDIATE SECTION
HEX SCREW ISO 4014 M6X65	46 00 356	43	17	3 225	91 57 045 08	SL REDUCING SECTION
HEX SCREW ISO 4014 M6X65	46 00 356	18	3	3 715	91 69 506 08	D INTERMEDIATE SECTION
HEX SCREW ISO 4014 M6X65	46 00 356	18	19	3 716	91 69 507 08	D INTERMEDIATE SECTION
HEX SCREW ISO 4014 M8X100	46 00 310	314	2	2 391 001	96 69 507 08	DIESEL ENGINE, PRE-ASSEMB
HEX SCREW ISO 4014 M8X40	40 61 062	57	10	3 714	91 63 428 08	D HEAD SECTION
HEX SCREW ISO 4014 M8X40	40 61 062	43	6	3 715	91 69 506 08	D INTERMEDIATE SECTION
HEX SCREW ISO 4014 M8X40	40 61 062	47	12	3 716	91 69 507 08	D INTERMEDIATE SECTION
HEX SCREW ISO 4014 M8X45	40 01 466	100	14	3 211	91 75 365 08	S PIVOT SECTION
HEX SCREW ISO 4014 M8X50	40 01 461	14	4	1 130 008	91 58 624 08	CENTRAL SECTION CRAWLER
HEX SCREW ISO 4014 M8X50	40 01 461	315	8	2 391 023	96 69 509 08	RADIATOR, PRE-ASSEMBLED

Description	Item	Pos.	Quantity	Page	Assembly	Description
HEX SCREW ISO 4014 M8X50	40 01 461	75	44	3 211	91 75 365 08	S PIVOT SECTION
HEX SCREW ISO 4014 M8X50	40 01 461	33	2	3 711	91 68 435 08	BOOM NOSE
HEX SCREW ISO 4014 M8X50	40 01 461	76	16	3 713	91 75 366 08	D PIVOT SECTION
HEX SCREW ISO 4014 M8X50	40 01 461	31	8	3 745	91 68 438 08	SUSPENDED BALLAST
HEX SCREW ISO 4014 M8X55	40 61 024	10	40	1 631 100	91 61 483 08	CATWALK CRAW.TRACK TRA
HEX SCREW ISO 4014 M8X55	40 61 024	307	1	2 650	91 76 853 08	UREA TANK
HEX SCREW ISO 4014 M8X55	40 61 024	36	9	3 214	91 63 420 08	SW HEAD SECTION
HEX SCREW ISO 4014 M8X55	40 61 024	25	62	3 220	91 70 738 08	S INTERMEDIATE SECTION
HEX SCREW ISO 4014 M8X55	40 61 024	25	72	3 223	91 60 904 08	S INTERMEDIATE SECTION
HEX SCREW ISO 4014 M8X55	40 61 024	25	72	3 223	91 70 741 08	S INTERMEDIATE SECTION
HEX SCREW ISO 4014 M8X55	40 61 024	25	72	3 223 011	91 77 456 08	S INTERMEDIATE SECTION
HEX SCREW ISO 4014 M8X55	40 61 024	25	79	3 223 100	91 70 743 08	S INTERMEDIATE SECTION
HEX SCREW ISO 4014 M8X55	40 61 024	35	51	3 225	91 57 045 08	SL REDUCING SECTION
HEX SCREW ISO 4014 M8X55	40 61 024	17	90	3 713	91 75 366 08	D PIVOT SECTION
HEX SCREW ISO 4014 M8X55	40 61 024	46	53	3 714	91 63 428 08	D HEAD SECTION
HEX SCREW ISO 4014 M8X55	40 61 024	7	92	3 715	91 69 506 08	D INTERMEDIATE SECTION
HEX SCREW ISO 4014 M8X55	40 61 024	7	163	3 716	91 69 507 08	D INTERMEDIATE SECTION
HEX SCREW ISO 4014 M8X75	46 00 276	60	15	3 714	91 63 428 08	D HEAD SECTION
HEX SCREW ISO 4014 M8X90	40 01 655	312	2	2 990 000	96 70 680 08	PIPEWORK AIR INSTALLATIO
HEX SCREW ISO 4017 M10X10	46 00 711	38	1	X1041101	10 41 101 5	TILT-BACK SUPPORT
HEX SCREW ISO 4017 M10X16	49 00 090	10	16	1 130 008	91 58 624 08	CENTRAL SECTION CRAWLER
HEX SCREW ISO 4017 M10X16	49 00 090	305	4	2 391 041	96 69 508 08	OIL COOLER, PRE-ASSEMBLE
HEX SCREW ISO 4017 M10X16	49 00 090	69	4	2 550 001	96 85 596 08	SA FRAME PRE-ASS.
HEX SCREW ISO 4017 M10X20	40 01 696	(56)	8	1 401	91 58 478 08	CRAWLER TRACK CARRIER, L
HEX SCREW ISO 4017 M10X20	40 01 696	9	16	2 810	91 72 335 08	CRANE DRIVER'S CABIN CPL.
HEX SCREW ISO 4017 M10X20	40 65 166	7	4	2 671	91 52 798 08	OIL RESERVOIR, COMPLETE
HEX SCREW ISO 4017 M10X20	40 65 166	12	8	2 730	91 61 966 08	BASE PLATE SLEWING PLATF
HEX SCREW ISO 4017 M10X20	40 65 093 08	6	8	2 670	91 71 399 08	FUEL TANK CPL.
HEX SCREW ISO 4017 M10X25	40 65 164	5	9	2 350	91 79 269 08	SLEWING GEAR
HEX SCREW ISO 4017 M10X25	40 65 164	7	12	2 370	91 61 617 08	ERECTING WINCH
HEX SCREW ISO 4017 M10X25	40 65 164	315	5	2 391 001	96 69 507 08	DIESEL ENGINE, PRE-ASSEMB
HEX SCREW ISO 4017 M10X25	40 65 164	19	4	2 631	91 73 333 08	SLEWING PLATFORM CATWAL
HEX SCREW ISO 4017 M10X25	40 65 164	31	6	2 652	91 61 110 08	ROLLER BEARING
HEX SCREW ISO 4017 M10X25	40 65 164	8	4	2 671 004	96 46 305 08	OIL TANK PRE-ASS.
HEX SCREW ISO 4017 M10X25	40 65 164	14	12	2 810	91 72 335 08	CRANE DRIVER'S CABIN CPL.
HEX SCREW ISO 4017 M10X25	40 65 164	16	4	2 925 204	92 16 990 08	CAMERA EQUIPMENT D-PIVOT
HEX SCREW ISO 4017 M10X25	40 65 164	71	16	3 714	91 63 428 08	D HEAD SECTION
HEX SCREW ISO 4017 M10X25	40 65 164	20	6	X1134739	11 34 739 6	ROPE DRUM
HEX SCREW ISO 4017 M10X30	40 00 828	67	12	1 401	91 58 478 08	CRAWLER TRACK CARRIER, L
HEX SCREW ISO 4017 M10X30	40 00 828	67	12	1 411	91 69 968 08	CRAWLER TRACK CARRIER,
HEX SCREW ISO 4017 M10X30	40 00 828	316	2	2 391 001	96 69 507 08	DIESEL ENGINE, PRE-ASSEMB
HEX SCREW ISO 4017 M10X30	40 00 828	35	24	2 631	91 73 333 08	SLEWING PLATFORM CATWAL
HEX SCREW ISO 4017 M10X30	40 00 828	16	4	2 925 203	96 52 153 08	CAMERA EQUIPMENT S-PIVOT
HEX SCREW ISO 4017 M10X30	40 00 828	68	10	X1035659	10 35 659 9	DISTRIBUTOR GEARBOX
HEX SCREW ISO 4017 M10X35	49 00 112	317	12	2 391 001	96 69 507 08	DIESEL ENGINE, PRE-ASSEMB
HEX SCREW ISO 4017 M10X35	49 00 112	320	3	2 391 023	96 69 509 08	RADIATOR, PRE-ASSEMBLED
HEX SCREW ISO 4017 M10X35	49 00 112	9	4	2 730	91 61 966 08	BASE PLATE SLEWING PLATF
HEX SCREW ISO 4017 M10X35	49 00 112	556	4	2 970 000	96 67 119 08	HYDRAULICS UPPER CARRI
HEX SCREW ISO 4017 M10X35	49 00 112	552	4	2 976 000	96 69 452 08	ADDNL.HYDR.2ND SLEWING G
HEX SCREW ISO 4017 M10X35	49 00 112	550	2	2 976 002	96 70 210 08	ADDITIONAL HYDRAULICS P
HEX SCREW ISO 4017 M10X35	49 00 112	31	8	3 713	91 75 366 08	D PIVOT SECTION
HEX SCREW ISO 4017 M10X40	49 01 287	20	3	2 350	91 79 269 08	SLEWING GEAR
HEX SCREW ISO 4017 M10X40	46 00 122	48	4	3 211	91 75 365 08	S PIVOT SECTION
HEX SCREW ISO 4017 M10X45	46 00 355	31	2	2 502	91 72 033 08	CONTROL STAND
HEX SCREW ISO 4017 M12X20	49 00 120	10	8	1 630 004	91 61 213 08	HYDRAULIC SUPPORT
HEX SCREW ISO 4017 M12X20	49 00 120	310	4	2 391	91 69 334 08	DIESEL ENGINE CPL.
HEX SCREW ISO 4017 M12X25	40 66 087 08	430	2	X1041101	10 41 101 8	TILT-BACK SUPPORT
HEX SCREW ISO 4017 M12X25	49 00 094	321	5	2 391 001	96 69 507 08	DIESEL ENGINE, PRE-ASSEMB
HEX SCREW ISO 4017 M12X25	49 00 094	51	2	X1041101	10 41 101 5	TILT-BACK SUPPORT
HEX SCREW ISO 4017 M12X30	40 66 124	21	12	9 000 510	90 00 510 6	ANGULAR GEAR

Description	Item	Pos.	Quantity	Page	Assembly	Description
HEX SCREW ISO 4017 M12X30	40 66 124	21	12	9 000 521	90 00 521 4	ANGULAR GEAR
HEX SCREW ISO 4017 M12X30	49 00 161	52	8	1 401	91 58 478 08	CRAWLER TRACK CARRIER, L
HEX SCREW ISO 4017 M12X30	49 00 161	52	8	1 411	91 69 968 08	CRAWLER TRACK CARRIER,
HEX SCREW ISO 4017 M12X30	49 00 161	70	2	3 211	91 75 365 08	S PIVOT SECTION
HEX SCREW ISO 4017 M12X30	49 00 161	9	4	3 291	91 76 915 08	S OVERRUN PROTECTION
HEX SCREW ISO 4017 M12X30	49 00 161	3	4	3 292	91 63 429 08	D OVERRUN PROTECTION
HEX SCREW ISO 4017 M12X30	49 00 161	36	8	3 714	91 63 428 08	D HEAD SECTION
HEX SCREW ISO 4017 M12X30	49 00 161	12	4	3 714 008	96 49 266 08	LUFFING PULLEY BLOCK COM
HEX SCREW ISO 4017 M12X35	49 00 204	2	2	2 212	91 54 561 08	PUMP F.SLEWING GEAR
HEX SCREW ISO 4017 M12X35	49 00 204	20	4	2 310	91 63 405 08	WINCH 1
HEX SCREW ISO 4017 M12X35	49 00 204	20	4	2 320	91 63 406 08	WINCH 2
HEX SCREW ISO 4017 M12X35	49 00 204	322	4	2 391 001	96 69 507 08	DIESEL ENGINE, PRE-ASSEMB
HEX SCREW ISO 4017 M12X35	49 00 204	560	8	2 970 000	96 67 119 08	HYDRAULICS UPPER CARRI
HEX SCREW ISO 4017 M12X35	49 00 204	552	4	2 977 203	96 67 999 08	SUPPL. HYDR. PUMP 5+6
HEX SCREW ISO 4017 M12X35	49 00 204	3	2	3 211 002	92 88 302 08	SAFETY ROLLER CPL.
HEX SCREW ISO 4017 M12X35	49 00 204	16	4	3 292	91 63 429 08	D OVERRUN PROTECTION
HEX SCREW ISO 4017 M12X35	49 00 204	24	8	3 350	91 63 410 08	WINCH 3
HEX SCREW ISO 4017 M12X35	49 00 204	24	4	3 713	91 75 366 08	D PIVOT SECTION
HEX SCREW ISO 4017 M12X35	49 00 204	151	2	3 713	91 75 366 08	D PIVOT SECTION
HEX SCREW ISO 4017 M12X35	49 00 204	61	8	3 714	91 63 428 08	D HEAD SECTION
HEX SCREW ISO 4017 M12X40	46 00 366	12	12	3 214	91 63 420 08	SW HEAD SECTION
HEX SCREW ISO 4017 M12X40	46 00 366	36	24	9 395 668	93 95 668 01	BEARING
HEX SCREW ISO 4017 M12X40	46 00 366	36	24	9 395 675	93 95 675 01	BEARING
HEX SCREW ISO 4017 M12X40	49 00 100	323	2	2 391 001	96 69 507 08	DIESEL ENGINE, PRE-ASSEMB
HEX SCREW ISO 4017 M12X40	49 00 100	310	2	2 392	91 69 336 08	MUFFLER UNIT
HEX SCREW ISO 4017 M12X40	49 00 100	72	4	3 211	91 75 365 08	S PIVOT SECTION
HEX SCREW ISO 4017 M12X45	46 00 158	15	1	1 130 032	91 68 958 08	ROTARY FEED THROUGH
HEX SCREW ISO 4017 M12X45	46 00 158	12	2	2 340	91 63 407 08	WINCH 4 LUFFING GEAR
HEX SCREW ISO 4017 M12X45	46 00 158	325	7	2 391 001	96 69 507 08	DIESEL ENGINE, PRE-ASSEMB
HEX SCREW ISO 4017 M12X45	46 00 158	28	4	3 214	91 63 420 08	SW HEAD SECTION
HEX SCREW ISO 4017 M12X45	46 00 158	6	8	3 220	91 70 738 08	S INTERMEDIATE SECTION
HEX SCREW ISO 4017 M12X45	46 00 158	6	8	3 223	91 60 904 08	S INTERMEDIATE SECTION
HEX SCREW ISO 4017 M12X45	46 00 158	6	8	3 223	91 70 741 08	S INTERMEDIATE SECTION
HEX SCREW ISO 4017 M12X45	46 00 158	6	8	3 223 011	91 77 456 08	S INTERMEDIATE SECTION
HEX SCREW ISO 4017 M12X45	46 00 158	6	8	3 223 100	91 70 743 08	S INTERMEDIATE SECTION
HEX SCREW ISO 4017 M12X45	46 00 158	25	8	3 225	91 57 045 08	SL REDUCING SECTION
HEX SCREW ISO 4017 M12X45	46 00 158	27	32	3 350	91 63 410 08	WINCH 3
HEX SCREW ISO 4017 M12X45	46 00 158	27	4	3 714	91 63 428 08	D HEAD SECTION
HEX SCREW ISO 4017 M12X45	46 00 158	17	8	3 715	91 69 506 08	D INTERMEDIATE SECTION
HEX SCREW ISO 4017 M12X45	46 00 158	17	8	3 716	91 69 507 08	D INTERMEDIATE SECTION
HEX SCREW ISO 4017 M12X50	46 00 156	311	2	2 391	91 69 334 08	DIESEL ENGINE CPL.
HEX SCREW ISO 4017 M12X50	46 00 156	42	8	3 350	91 63 410 08	WINCH 3
HEX SCREW ISO 4017 M14X25	40 65 147 08	331	1	2 391 001	96 69 507 08	DIESEL ENGINE, PRE-ASSEMB
HEX SCREW ISO 4017 M14X40	40 65 086 05	49	2	2 631	91 73 333 08	SLEWING PLATFORM CATWAL
HEX SCREW ISO 4017 M14X45	40 65 145 01	552	4	1 970 101	96 67 647 08	HYDRAULIC EQUIPM.CENTER
HEX SCREW ISO 4017 M14X45	40 65 145 01	550	4	1 972 252	96 67 665 08	AUX.HYDR.CR.TRACK CARR.2
HEX SCREW ISO 4017 M14X45	40 65 145 01	550	4	1 972 253	96 67 664 08	AUX.HYDR.CR.TRACK CARR.2
HEX SCREW ISO 4017 M14X45	40 65 145 01	552	4	1 972 303	96 67 667 08	AUX.HYDR.CR.TRACK CARR.4
HEX SCREW ISO 4017 M14X45	40 65 145 01	550	4	1 972 308	96 67 666 08	AUX.HYDR.CR.TRACK CARR.4
HEX SCREW ISO 4017 M14X45	40 65 145 01	563	20	2 970 000	96 67 119 08	HYDRAULICS UPPER CARRI
HEX SCREW ISO 4017 M14X45	40 65 145 01	551	4	2 975 153	96 67 814 08	ADDITIONAL HYDRAULICS WI
HEX SCREW ISO 4017 M14X65	46 01 349	28	8	1 630 004	91 61 213 08	HYDRAULIC SUPPORT
HEX SCREW ISO 4017 M16X11	40 65 175 14	272	18	X1111402	11 11 402 3	GEARBOX
HEX SCREW ISO 4017 M16X25	40 65 158 01	334	2	2 391 001	96 69 507 08	DIESEL ENGINE, PRE-ASSEMB
HEX SCREW ISO 4017 M16X25	40 65 158 01	25	4	X1111402	11 11 402 6	DRIVE
HEX SCREW ISO 4017 M16X30	49 00 152	335	7	2 391 001	96 69 507 08	DIESEL ENGINE, PRE-ASSEMB
HEX SCREW ISO 4017 M16X30	49 00 152	35	1	2 391 040	96 75 829 08	CLUTCH ACTUATOR
HEX SCREW ISO 4017 M16X30	49 00 152	7	10	2 550 001	96 85 596 08	SA FRAME PRE-ASS.
HEX SCREW ISO 4017 M16X35	49 00 123	54	4	1 401	91 58 478 08	CRAWLER TRACK CARRIER, L
HEX SCREW ISO 4017 M16X35	49 00 123	54	4	1 411	91 69 968 08	CRAWLER TRACK CARRIER,

Description	Item	Pos.	Quantity	Page	Assembly	Description
HEX SCREW ISO 4017 M16X35	49 00 123	36	8	2 652	91 61 110 08	ROLLER BEARING
HEX SCREW ISO 4017 M16X35	49 00 123	9	8	3 714 008	96 49 266 08	LUFFING PULLEY BLOCK COM
HEX SCREW ISO 4017 M16X35	49 00 123	12	8	3 714 009	96 49 267 08	LUFFING PULLEY BLOCK COM
HEX SCREW ISO 4017 M16X35	49 00 123	12	16	3 745	91 68 438 08	SUSPENDED BALLAST
HEX SCREW ISO 4017 M16X40	40 66 030 08	47	8	1 401	91 58 478 08	CRAWLER TRACK CARRIER, L
HEX SCREW ISO 4017 M16X40	40 66 030 08	47	8	1 411	91 69 968 08	CRAWLER TRACK CARRIER,
HEX SCREW ISO 4017 M16X40	40 66 030 08	7	26	2 652	91 61 110 08	ROLLER BEARING
HEX SCREW ISO 4017 M16X40	40 66 030 08	16	16	3 714	91 63 428 08	D HEAD SECTION
HEX SCREW ISO 4017 M16X40	40 65 304 08	42	12	2 550 001	96 85 596 08	SA FRAME PRE-ASS.
HEX SCREW ISO 4017 M16X40	49 00 153	3	162	1 300 011	96 52 137 08	FLOOR PLATES PRE-ASS.
HEX SCREW ISO 4017 M16X40	49 00 153	8	16	2 125	91 69 505 08	PIN F. S AND D PIVOT SECTIO
HEX SCREW ISO 4017 M16X40	49 00 153	5	16	2 550 001	96 85 596 08	SA FRAME PRE-ASS.
HEX SCREW ISO 4017 M16X40	49 00 153	51	2	3 223 100	91 70 743 08	S INTERMEDIATE SECTION
HEX SCREW ISO 4017 M16X40	49 00 153	5	16	3 711	91 68 435 08	BOOM NOSE
HEX SCREW ISO 4017 M16X45	46 00 016	10	6	1 130 032	91 68 958 08	ROTARY FEED THROUGH
HEX SCREW ISO 4017 M16X45	46 00 016	336	4	2 391 001	96 69 507 08	DIESEL ENGINE, PRE-ASSEMB
HEX SCREW ISO 4017 M16X45	46 00 016	143	2	3 713	91 75 366 08	D PIVOT SECTION
HEX SCREW ISO 4017 M16X50	46 00 189	6	12	1 631 100	91 61 483 08	CATWALK CRAW.TRACK TRA
HEX SCREW ISO 4017 M16X50	46 00 189	337	4	2 391 001	96 69 507 08	DIESEL ENGINE, PRE-ASSEMB
HEX SCREW ISO 4017 M16X50	46 00 189	50	4	2 810	91 72 335 08	CRANE DRIVER'S CABIN CPL.
HEX SCREW ISO 4017 M16X50	46 00 189	5	4	3 370	91 63 409 08	WINCH 6
HEX SCREW ISO 4017 M16X55	46 00 044	101	16	2 550 001	96 85 596 08	SA FRAME PRE-ASS.
HEX SCREW ISO 4017 M16X55	46 00 044	18	2	3 214	91 63 420 08	SW HEAD SECTION
HEX SCREW ISO 4017 M16X60	46 00 206	10	8	2 125	91 69 505 08	PIN F. S AND D PIVOT SECTIO
HEX SCREW ISO 4017 M16X60	46 00 206	14	4	3 292	91 63 429 08	D OVERRUN PROTECTION
HEX SCREW ISO 4017 M20X25	46 01 292	(68)	1	1 401	91 58 478 08	CRAWLER TRACK CARRIER, L
HEX SCREW ISO 4017 M20X45	46 00 020	13	8	1 130 032	91 68 958 08	ROTARY FEED THROUGH
HEX SCREW ISO 4017 M20X45	46 00 020	10	6	2 310	91 63 405 08	WINCH 1
HEX SCREW ISO 4017 M20X45	46 00 020	10	6	2 320	91 63 406 08	WINCH 2
HEX SCREW ISO 4017 M20X45	46 00 020	6	6	3 350	91 63 410 08	WINCH 3
HEX SCREW ISO 4017 M20X45	46 00 020	6	6	3 370	91 63 409 08	WINCH 6
HEX SCREW ISO 4017 M20X45	46 00 020	87	2	9 000 510	90 00 510 6	ANGULAR GEAR
HEX SCREW ISO 4017 M20X45	46 00 020	87	2	9 000 521	90 00 521 4	ANGULAR GEAR
HEX SCREW ISO 4017 M20X50	46 00 078	345	20	2 391 001	96 69 507 08	DIESEL ENGINE, PRE-ASSEMB
HEX SCREW ISO 4017 M20X55	46 00 097	50	6	1 401	91 58 478 08	CRAWLER TRACK CARRIER, L
HEX SCREW ISO 4017 M20X55	46 00 097	50	6	1 411	91 69 968 08	CRAWLER TRACK CARRIER,
HEX SCREW ISO 4017 M20X60	40 65 211 01	11	4	2 310	91 63 405 08	WINCH 1
HEX SCREW ISO 4017 M20X60	40 65 211 01	11	4	2 320	91 63 406 08	WINCH 2
HEX SCREW ISO 4017 M20X60	40 65 211 01	7	4	3 350	91 63 410 08	WINCH 3
HEX SCREW ISO 4017 M20X65	40 66 042 01	7	8	9 000 510	90 00 510 6	ANGULAR GEAR
HEX SCREW ISO 4017 M20X65	40 66 042 01	7	8	9 000 521	90 00 521 4	ANGULAR GEAR
HEX SCREW ISO 4017 M20X70	40 66 043 08	48	8	1 401	91 58 478 08	CRAWLER TRACK CARRIER, L
HEX SCREW ISO 4017 M20X70	40 66 043 08	48	8	1 411	91 69 968 08	CRAWLER TRACK CARRIER,
HEX SCREW ISO 4017 M24X10	40 65 140 05	15	2	2 340	91 63 407 08	WINCH 4 LUFFING GEAR
HEX SCREW ISO 4017 M24X45	40 66 056 08	9	44	2 340	91 63 407 08	WINCH 4 LUFFING GEAR
HEX SCREW ISO 4017 M24X50	40 66 057 08	9	22	2 310	91 63 405 08	WINCH 1
HEX SCREW ISO 4017 M24X50	40 66 057 08	9	22	2 320	91 63 406 08	WINCH 2
HEX SCREW ISO 4017 M24X50	40 66 057 08	5	22	3 350	91 63 410 08	WINCH 3
HEX SCREW ISO 4017 M24X50	40 65 232 08	20	24	X1080159	10 80 159 1	ROPE DRUM
HEX SCREW ISO 4017 M24X50	46 00 266	4	18	3 370	91 63 409 08	WINCH 6
HEX SCREW ISO 4017 M24X55	46 00 620	51	34	1 401	91 58 478 08	CRAWLER TRACK CARRIER, L
HEX SCREW ISO 4017 M24X55	46 00 620	51	34	1 411	91 69 968 08	CRAWLER TRACK CARRIER,
HEX SCREW ISO 4017 M24X55	40 65 232 01	21	24	X1065015	10 65 015 6	ROPE DRUM
HEX SCREW ISO 4017 M30X15	40 65 269 14	101	2	3 713	91 75 366 08	D PIVOT SECTION
HEX SCREW ISO 4017 M3X8 8.	40 65 000 08	11	4	2 913	91 32 850 08	LICCON CONSOLE LCD2
HEX SCREW ISO 4017 M3X8 8.	40 65 000 08	11	4	2 913 009	91 04 705 08	LICCON CONSOLE LCD3
HEX SCREW ISO 4017 M4X10	40 65 029	66	4	X1035659	10 35 659 9	DISTRIBUTOR GEARBOX
HEX SCREW ISO 4017 M4X12	40 00 878	38	10	2 631	91 73 333 08	SLEWING PLATFORM CATWAL
HEX SCREW ISO 4017 M4X6 8.	40 65 002 01	10	2	9 640 276	96 40 276 08	CONNECTION BLOCK
HEX SCREW ISO 4017 M4X8 8.	40 65 002 14	35	4	2 533 020	96 71 980 08	CONTROLS AND FITTINGS RI

Description	Item	Pos.	Quantity	Page	Assembly	Description
HEX SCREW ISO 4017 M4X8 8.	40 65 002 14	(31)	4	2 925 026	91 55 259 08	ERG. CAMERA CONTROL
HEX SCREW ISO 4017 M4X8 8.	40 65 002 14	31	4	2 925 405	96 48 397 08	EQUIPMENT CAMERA CAB
HEX SCREW ISO 4017 M5X10	40 65 060	302	4	2 975 407	96 68 091 08	AUX.HYDRAULIC WINCH 6
HEX SCREW ISO 4017 M5X10	40 65 060	306	2	2 976 000	96 69 452 08	ADDNL.HYDR.2ND SLEWING G
HEX SCREW ISO 4017 M5X12	40 00 417	37	8	2 502	91 72 033 08	CONTROL STAND
HEX SCREW ISO 4017 M5X12	40 00 417	300	16	2 859	91 69 351 08	SOUND DAMPING
HEX SCREW ISO 4017 M5X12	40 00 417	300	8	2 859 005	96 70 695 08	FLAP PRE-ASS.
HEX SCREW ISO 4017 M5X20	40 65 025 08	11	2	2 520 031	96 45 610 08	REAR WINDOW PRE-ASS.
HEX SCREW ISO 4017 M5X35	46 01 213	10	5	2 920 814	96 45 717 08	ELECTR.F.FUEL TANK
HEX SCREW ISO 4017 M6X10	40 65 103	308	4	2 978 109	96 69 155 08	ADDNL.HYDR.RETAINING DEV
HEX SCREW ISO 4017 M6X10	40 65 103	307	4	2 978 206	96 69 083 08	ADD.HYDR.S_RETAINING RAM
HEX SCREW ISO 4017 M6X12	49 00 605	303	2	1 972 252	96 67 665 08	AUX.HYDR.CR.TRACK CARR.2
HEX SCREW ISO 4017 M6X12	49 00 605	302	2	1 972 253	96 67 664 08	AUX.HYDR.CR.TRACK CARR.2
HEX SCREW ISO 4017 M6X12	49 00 605	24	4	2 670	91 71 399 08	FUEL TANK CPL.
HEX SCREW ISO 4017 M6X12	49 00 605	301	4	2 975 114	96 67 649 08	ADDITIONAL HYDRAULICS WI
HEX SCREW ISO 4017 M6X12	49 00 605	310	4	2 975 153	96 67 814 08	ADDITIONAL HYDRAULICS WI
HEX SCREW ISO 4017 M6X12	49 00 605	301	4	2 975 407	96 68 091 08	AUX.HYDRAULIC WINCH 6
HEX SCREW ISO 4017 M6X12	49 00 605	301	4	2 975 706	96 67 784 08	ADDITIONAL HYDRAULICS WI
HEX SCREW ISO 4017 M6X12	49 00 605	67	3	X1035659	10 35 659 9	DISTRIBUTOR GEARBOX
HEX SCREW ISO 4017 M6X16	40 65 099	14	2	2 260 006	96 58 435 08	BATTERY BOX, PRE-ASSEMB
HEX SCREW ISO 4017 M6X16	40 65 099	(10)	3	2 320	91 63 406 08	WINCH 2
HEX SCREW ISO 4017 M6X16	40 65 099	300	2	2 392	91 69 336 08	MUFFLER UNIT
HEX SCREW ISO 4017 M6X16	40 65 099	16	1	2 533 003	96 73 437 08	ELECTRIC ADD-ON PARTS CA
HEX SCREW ISO 4017 M6X16	40 65 099	7	4	2 832	91 72 008 08	CLIMA-HEATING INSTALLATIO
HEX SCREW ISO 4017 M6X16	40 65 099	5	1	2 913 004	96 20 460 08	HOUSING PRE-ASSEMBLED
HEX SCREW ISO 4017 M6X16	40 65 099	10	3	2 920 457	96 67 806 08	ELECTRIC FOR WINCH 1
HEX SCREW ISO 4017 M6X16	40 65 099	10	3	2 920 460	96 67 809 08	ELECTRIC FOR WINCH 4
HEX SCREW ISO 4017 M6X16	40 65 099	42	4	3 214	91 63 420 08	SW HEAD SECTION
HEX SCREW ISO 4017 M6X16	40 65 099	(10)	3	3 350	91 63 410 08	WINCH 3
HEX SCREW ISO 4017 M6X16	40 65 099	(10)	3	3 370	91 63 409 08	WINCH 6
HEX SCREW ISO 4017 M6X16	40 65 099	15	3	3 713 013	96 57 159 08	SHEET CPL.
HEX SCREW ISO 4017 M6X20	40 00 829	20	8	2 260	91 74 253 08	BATTERY STORAGE
HEX SCREW ISO 4017 M6X20	40 00 829	28	4	2 260 006	96 58 435 08	BATTERY BOX, PRE-ASSEMB
HEX SCREW ISO 4017 M6X20	40 00 829	22	8	2 370	91 61 617 08	ERECTING WINCH
HEX SCREW ISO 4017 M6X20	40 00 829	300	2	2 391 023	96 69 509 08	RADIATOR, PRE-ASSEMBLED
HEX SCREW ISO 4017 M6X20	40 00 829	32	1	2 391 040	96 75 829 08	CLUTCH ACTUATOR
HEX SCREW ISO 4017 M6X20	40 00 829	7	4	2 510	91 52 788 08	TURNTABLE PANELLING
HEX SCREW ISO 4017 M6X20	40 00 829	15	8	2 522	91 74 320 08	SLIDING DOOR CPL.
HEX SCREW ISO 4017 M6X20	40 00 829	21	8	2 550	91 71 350 08	SA FRAME
HEX SCREW ISO 4017 M6X20	40 00 829	57	6	2 550 001	96 85 596 08	SA FRAME PRE-ASS.
HEX SCREW ISO 4017 M6X20	40 00 829	8	4	2 925 203	96 52 153 08	CAMERA EQUIPMENT S-PIVOT
HEX SCREW ISO 4017 M6X20	40 00 829	15	1	2 925 203	96 52 153 08	CAMERA EQUIPMENT S-PIVOT
HEX SCREW ISO 4017 M6X20	40 00 829	8	4	2 925 204	92 16 990 08	CAMERA EQUIPMENT D-PIVOT
HEX SCREW ISO 4017 M6X20	40 00 829	15	1	2 925 204	92 16 990 08	CAMERA EQUIPMENT D-PIVOT
HEX SCREW ISO 4017 M6X20	40 00 829	11	12	2 925 402	96 58 855 08	CAMERA INSTALLATION SLEW
HEX SCREW ISO 4017 M6X20	40 00 829	37	1	2 932 082	96 93 013 08	ASSEMBLY PARTS MOUNTIN
HEX SCREW ISO 4017 M6X20	40 00 829	69	5	3 211	91 75 365 08	S PIVOT SECTION
HEX SCREW ISO 4017 M6X20	40 00 829	8	4	3 745 002	92 17 236 08	SWITCH UNIT
HEX SCREW ISO 4017 M6X20	40 00 829	8	4	3 745 003	92 17 237 08	SWITCH UNIT
HEX SCREW ISO 4017 M6X20	40 00 829	42	1	X1022811	10 22 811 2	AIR CONDITIONING UNIT
HEX SCREW ISO 4017 M6X25	49 00 539	301	16	2 391 023	96 69 509 08	RADIATOR, PRE-ASSEMBLED
HEX SCREW ISO 4017 M6X25	49 00 539	301	2	2 392	91 69 336 08	MUFFLER UNIT
HEX SCREW ISO 4017 M6X25	49 00 539	24	4	2 835 002	96 48 379 08	ADD-ON PARTS
HEX SCREW ISO 4017 M6X25	49 00 539	11	2	2 932 166	92 68 911 08	GROUND RAIL
HEX SCREW ISO 4017 M6X25	49 00 539	7	3	3 780 883	96 66 100 08	OBSTRUCTION LIGHTS PREAS
HEX SCREW ISO 4017 M6X25	49 00 539	11	4	X1030300	10 30 300 7	FUEL PREFILTER
HEX SCREW ISO 4017 M6X30	46 00 102	12	4	X1030300	10 30 300 7	FUEL PREFILTER
HEX SCREW ISO 4017 M6X35	49 00 595	26	1	2 522	91 74 320 08	SLIDING DOOR CPL.
HEX SCREW ISO 4017 M6X50	46 00 532	17	2	1 130 032	91 68 958 08	ROTARY FEED THROUGH
HEX SCREW ISO 4017 M6X50	46 00 532	15	2	3 780 870	91 69 146 08	AIR-CRAFT & WIND WARNING

Description	Item	Pos.	Quantity	Page	Assembly	Description
HEX SCREW ISO 4017 M6X60	40 65 055 08	24	2	X1042440	10 42 440 2	CONTROL BLOCK
HEX SCREW ISO 4017 M8X12	40 65 136	300	6	1 970 101	96 67 647 08	HYDRAULIC EQUIPM.CENTER
HEX SCREW ISO 4017 M8X12	40 65 136	310	12	2 391 001	96 69 507 08	DIESEL ENGINE, PRE-ASSEMB
HEX SCREW ISO 4017 M8X12	40 65 136	30	2	2 391 045	96 76 602 08	FUEL FILTER
HEX SCREW ISO 4017 M8X12	40 65 136	304	2	2 392	91 69 336 08	MUFFLER UNIT
HEX SCREW ISO 4017 M8X12	40 65 136	305	4	2 650	91 76 853 08	UREA TANK
HEX SCREW ISO 4017 M8X12	40 65 136	309	2	2 859	91 69 351 08	SOUND DAMPING
HEX SCREW ISO 4017 M8X16 1	40 66 005 08	300	3	2 391 041	96 69 508 08	OIL COOLER, PRE-ASSEMBLE
HEX SCREW ISO 4017 M8X16	49 00 188	53	18	1 401	91 58 478 08	CRAWLER TRACK CARRIER, L
HEX SCREW ISO 4017 M8X16	49 00 188	53	18	1 411	91 69 968 08	CRAWLER TRACK CARRIER,
HEX SCREW ISO 4017 M8X16	49 00 188	23	28	2 260	91 74 253 08	BATTERY STORAGE
HEX SCREW ISO 4017 M8X16	49 00 188	7	4	2 310 008	96 61 008 08	SAFETY ROLLER WINCH 1/2
HEX SCREW ISO 4017 M8X16	49 00 188	300	4	2 391	91 69 334 08	DIESEL ENGINE CPL.
HEX SCREW ISO 4017 M8X16	49 00 188	311	26	2 391 001	96 69 507 08	DIESEL ENGINE, PRE-ASSEMB
HEX SCREW ISO 4017 M8X16	49 00 188	300	7	2 391 044	96 70 357 08	FIXING PARTS COMPRESSED
HEX SCREW ISO 4017 M8X16	49 00 188	305	16	2 392	91 69 336 08	MUFFLER UNIT
HEX SCREW ISO 4017 M8X16	49 00 188	300	4	2 393	91 69 337 08	AIR FILTER UNIT CPL.
HEX SCREW ISO 4017 M8X16	49 00 188	300	16	2 393 003	96 69 938 08	AIR FILTER UNIT
HEX SCREW ISO 4017 M8X16	49 00 188	16	8	2 510	91 52 788 08	TURNTABLE PANELLING
HEX SCREW ISO 4017 M8X16	49 00 188	44	6	2 520	91 72 029 08	CABIN, GLAZED
HEX SCREW ISO 4017 M8X16	49 00 188	7	4	2 522 012	96 45 884 08	GUIDE PRE-ASS.
HEX SCREW ISO 4017 M8X16	49 00 188	42	14	2 631	91 73 333 08	SLEWING PLATFORM CATWAL
HEX SCREW ISO 4017 M8X16	49 00 188	300	2	2 650 001	96 73 053 08	UREA TANK, PRE-MOUNTING
HEX SCREW ISO 4017 M8X16	49 00 188	34	2	2 831	91 73 139 08	AIR COND. UNIT SUPERSTRU
HEX SCREW ISO 4017 M8X16	49 00 188	310	8	2 859	91 69 351 08	SOUND DAMPING
HEX SCREW ISO 4017 M8X16	49 00 188	27	24	3 211	91 75 365 08	S PIVOT SECTION
HEX SCREW ISO 4017 M8X16	49 00 188	14	8	3 350	91 63 410 08	WINCH 3
HEX SCREW ISO 4017 M8X16	49 00 188	18	8	3 370	91 63 409 08	WINCH 6
HEX SCREW ISO 4017 M8X16	49 00 188	124	33	3 713	91 75 366 08	D PIVOT SECTION
HEX SCREW ISO 4017 M8X16	49 00 188	87	12	3 714	91 63 428 08	D HEAD SECTION
HEX SCREW ISO 4017 M8X16	49 00 188	41	16	3 715	91 69 506 08	D INTERMEDIATE SECTION
HEX SCREW ISO 4017 M8X16	49 00 188	46	28	3 716	91 69 507 08	D INTERMEDIATE SECTION
HEX SCREW ISO 4017 M8X16	49 00 188	307	4	3 978 011	96 69 774 08	ADDL.HYDRAULIC SB-HEAD PI
HEX SCREW ISO 4017 M8X16	40 65 063 08	20	6	2 520 032	96 45 980 08	WINDSHIELD WASHER INSTAL
HEX SCREW ISO 4017 M8X18	46 00 334	17	24	2 260	91 74 253 08	BATTERY STORAGE
HEX SCREW ISO 4017 M8X18	46 00 334	6	4	2 783	91 58 945 08	FUEL TANK CONTAINER UPPE
HEX SCREW ISO 4017 M8X20	49 00 089	19	7	2 350	91 79 269 08	SLEWING GEAR
HEX SCREW ISO 4017 M8X20	49 00 089	16	4	2 370	91 61 617 08	ERECTING WINCH
HEX SCREW ISO 4017 M8X20	49 00 089	310	20	2 391 023	96 69 509 08	RADIATOR, PRE-ASSEMBLED
HEX SCREW ISO 4017 M8X20	49 00 089	301	8	2 391 044	96 70 357 08	FIXING PARTS COMPRESSED
HEX SCREW ISO 4017 M8X20	49 00 089	310	4	2 393	91 69 337 08	AIR FILTER UNIT CPL.
HEX SCREW ISO 4017 M8X20	49 00 089	47	11	2 631	91 73 333 08	SLEWING PLATFORM CATWAL
HEX SCREW ISO 4017 M8X20	49 00 089	22	8	2 657	91 61 109 08	MOUNTING EQUIPMENT CRAW
HEX SCREW ISO 4017 M8X20	49 00 089	68	4	2 810	91 72 335 08	CRANE DRIVER'S CABIN CPL.
HEX SCREW ISO 4017 M8X20	49 00 089	311	36	2 859	91 69 351 08	SOUND DAMPING
HEX SCREW ISO 4017 M8X20	49 00 089	4	1	2 925 204	92 16 990 08	CAMERA EQUIPMENT D-PIVOT
HEX SCREW ISO 4017 M8X20	49 00 089	9	10	2 925 402	96 58 855 08	CAMERA INSTALLATION SLEW
HEX SCREW ISO 4017 M8X20	49 00 089	14	2	2 932 160	96 90 849 08	SWITCH CABINET
HEX SCREW ISO 4017 M8X20	49 00 089	63	2	3 220	91 70 738 08	S INTERMEDIATE SECTION
HEX SCREW ISO 4017 M8X20	49 00 089	59	2	3 223	91 60 904 08	S INTERMEDIATE SECTION
HEX SCREW ISO 4017 M8X20	49 00 089	59	2	3 223	91 70 741 08	S INTERMEDIATE SECTION
HEX SCREW ISO 4017 M8X20	49 00 089	59	2	3 223 011	91 77 456 08	S INTERMEDIATE SECTION
HEX SCREW ISO 4017 M8X20	49 00 089	62	2	3 223 100	91 70 743 08	S INTERMEDIATE SECTION
HEX SCREW ISO 4017 M8X20	49 00 089	25	4	5 402 705	54 02 705 14	DRIVE UNIT CPL
HEX SCREW ISO 4017 M8X20	49 00 089	23	3	9 000 510	90 00 510 6	ANGULAR GEAR
HEX SCREW ISO 4017 M8X20	49 00 089	23	3	9 000 521	90 00 521 4	ANGULAR GEAR
HEX SCREW ISO 4017 M8X20	49 00 089	662	12	X1080159	10 80 159 1	ROPE DRUM
HEX SCREW ISO 4017 M8X22	50 26 189 08	9	2	2 522 012	96 45 884 08	GUIDE PRE-ASS.
HEX SCREW ISO 4017 M8X22	50 26 189 08	15	2	2 671	91 52 798 08	OIL RESERVOIR, COMPLETE
HEX SCREW ISO 4017 M8X22	50 26 189 08	4	12	2 810 001	96 74 933 08	CRANE DRIVER'S CABIN,PRE

Description	Item	Pos.	Quantity	Page	Assembly	Description
HEX SCREW ISO 4017 M8X22	50 26 189 08	120	5	3 713	91 75 366 08	D PIVOT SECTION
HEX SCREW ISO 4017 M8X25 1	40 66 042	16	4	2 350	91 79 269 08	SLEWING GEAR
HEX SCREW ISO 4017 M8X25	49 00 128	21	4	1 130 032	91 68 958 08	ROTARY FEED THROUGH
HEX SCREW ISO 4017 M8X25	49 00 128	57	2	1 401	91 58 478 08	CRAWLER TRACK CARRIER, L
HEX SCREW ISO 4017 M8X25	49 00 128	57	2	1 411	91 69 968 08	CRAWLER TRACK CARRIER,
HEX SCREW ISO 4017 M8X25	49 00 128	24	12	1 630 004	91 61 213 08	HYDRAULIC SUPPORT
HEX SCREW ISO 4017 M8X25	49 00 128	25	12	2 260	91 74 253 08	BATTERY STORAGE
HEX SCREW ISO 4017 M8X25	49 00 128	6	10	2 370	91 61 617 08	ERECTING WINCH
HEX SCREW ISO 4017 M8X25	49 00 128	312	32	2 391 001	96 69 507 08	DIESEL ENGINE, PRE-ASSEMB
HEX SCREW ISO 4017 M8X25	49 00 128	22	2	2 391 040	96 75 829 08	CLUTCH ACTUATOR
HEX SCREW ISO 4017 M8X25	49 00 128	45	2	2 391 040	96 75 829 08	CLUTCH ACTUATOR
HEX SCREW ISO 4017 M8X25	49 00 128	301	9	2 391 041	96 69 508 08	OIL COOLER, PRE-ASSEMBLE
HEX SCREW ISO 4017 M8X25	49 00 128	31	2	2 391 046	96 76 386 08	PREMOUNTED FUEL FILTER
HEX SCREW ISO 4017 M8X25	49 00 128	307	8	2 392	91 69 336 08	MUFFLER UNIT
HEX SCREW ISO 4017 M8X25	49 00 128	302	15	2 393 003	96 69 938 08	AIR FILTER UNIT
HEX SCREW ISO 4017 M8X25	49 00 128	19	2	2 550 001	96 85 596 08	SA FRAME PRE-ASS.
HEX SCREW ISO 4017 M8X25	49 00 128	306	23	2 650	91 76 853 08	UREA TANK
HEX SCREW ISO 4017 M8X25	49 00 128	35	4	2 711	91 52 800 08	CENT. LUBRIC. SYSTEM SUP
HEX SCREW ISO 4017 M8X25	49 00 128	4	20	2 810 037	96 47 204 08	PEDAL CANTILEVER INSTALL
HEX SCREW ISO 4017 M8X25	49 00 128	312	10	2 859	91 69 351 08	SOUND DAMPING
HEX SCREW ISO 4017 M8X25	49 00 128	4	2	2 925 203	96 52 153 08	CAMERA EQUIPMENT S-PIVOT
HEX SCREW ISO 4017 M8X25	49 00 128	15	4	2 925 402	96 58 855 08	CAMERA INSTALLATION SLEW
HEX SCREW ISO 4017 M8X25	49 00 128	8	2	2 932 166	92 68 911 08	GROUND RAIL
HEX SCREW ISO 4017 M8X25	49 00 128	53	8	3 211	91 75 365 08	S PIVOT SECTION
HEX SCREW ISO 4017 M8X25	49 00 128	21	2	3 214	91 63 420 08	SW HEAD SECTION
HEX SCREW ISO 4017 M8X25	49 00 128	59	12	3 225	91 57 045 08	SL REDUCING SECTION
HEX SCREW ISO 4017 M8X25	49 00 128	3	8	3 291	91 76 915 08	S OVERRUN PROTECTION
HEX SCREW ISO 4017 M8X25	49 00 128	8	8	3 292	91 63 429 08	D OVERRUN PROTECTION
HEX SCREW ISO 4017 M8X25	49 00 128	76	4	3 714	91 63 428 08	D HEAD SECTION
HEX SCREW ISO 4017 M8X25	49 00 128	28	8	3 745	91 68 438 08	SUSPENDED BALLAST
HEX SCREW ISO 4017 M8X30	49 00 111	313	8	2 391 001	96 69 507 08	DIESEL ENGINE, PRE-ASSEMB
HEX SCREW ISO 4017 M8X30	49 00 111	302	4	2 391 041	96 69 508 08	OIL COOLER, PRE-ASSEMBLE
HEX SCREW ISO 4017 M8X30	49 00 111	13	2	2 522 013	96 45 883 08	GUIDE PRE-ASS.
HEX SCREW ISO 4017 M8X30	49 00 111	313	10	2 859	91 69 351 08	SOUND DAMPING
HEX SCREW ISO 4017 M8X30	49 00 111	42	8	3 745	91 68 438 08	SUSPENDED BALLAST
HEX SCREW ISO 4017 M8X30	49 00 111	4	2	3 780 883	96 66 100 08	OBSTRUCTION LIGHTS PREAS
HEX SCREW ISO 4017 M8X30	49 00 111	4	4	5 106 691	51 06 691 08	RETURN FILTER
HEX SCREW ISO 4017 M8X40	49 00 614	31	4	2 831	91 73 139 08	AIR COND. UNIT SUPERSTRU
HEX SCREW ISO 4017 M8X45	40 65 083 77	19	1	X1042471	10 42 471 6	BALL VALVE COMBINATION
HEX SCREW ISO 4017 M8X50	46 00 052	318	2	2 990 000	96 70 680 08	PIPEWORK AIR INSTALLATIO
HEX SCREW ISO 4017 M8X60	46 00 386	46	6	3 214	91 63 420 08	SW HEAD SECTION
HEX SCREW ISO 4017 M8X60	46 00 386	64	2	3 220	91 70 738 08	S INTERMEDIATE SECTION
HEX SCREW ISO 4017 M8X60	46 00 386	60	2	3 223	91 60 904 08	S INTERMEDIATE SECTION
HEX SCREW ISO 4017 M8X60	46 00 386	60	2	3 223	91 70 741 08	S INTERMEDIATE SECTION
HEX SCREW ISO 4017 M8X60	46 00 386	60	2	3 223 011	91 77 456 08	S INTERMEDIATE SECTION
HEX SCREW ISO 4017 M8X60	46 00 386	63	2	3 223 100	91 70 743 08	S INTERMEDIATE SECTION
HEX SCREW ISO 4017 M8X65	40 65 080 01	308	3	2 650	91 76 853 08	UREA TANK
HEX SCREW ISO 4017 M8X65	40 65 080 01	62	4	3 713	91 75 366 08	D PIVOT SECTION
HEX SCREW ISO 4017 M8X70	40 65 132	309	1	2 391 001	96 69 507 08	DIESEL ENGINE, PRE-ASSEMB
HEX SCREW M10X110 10.9 MA	10 44 336 8	14	1	9 739 843	97 39 843	ADD-ON PARTS
HEX SCREW M10X130 10.9 M	11 10 027 9	5	4	9 739 807	97 39 807	ADD-ON PARTS
HEX SCREW M10X130 10.9 M	11 10 027 9	3	2	9 739 852	97 39 852	REFRIGERANT COMPRESSOR
HEX SCREW M10X16 8.8 MAN1	11 11 031 3	2	6	9 739 873	97 39 873	HEAT INSULATION PLATE
HEX SCREW M10X30 10.9 MA	10 33 556 8	5	6	9 739 790	97 39 790	STEERING BOX
HEX SCREW M10X35 10.9 MA	10 44 345 9	10	18	9 739 799	97 39 799	CYLINDER FAIRING
HEX SCREW M10X35 8.8 MAN1	11 10 027 3	10	1	9 739 794	97 39 794	CRANKSHAFT
HEX SCREW M10X40 10.9 MA	10 33 556 9	6	7	9 739 790	97 39 790	STEERING BOX
HEX SCREW M10X40 10.9 MA	10 33 556 9	3	2	9 739 879	97 39 879	FLANGE
HEX SCREW M10X50 10.9 MA	10 44 337 2	3	5	9 739 791	97 39 791	END COVER
HEX SCREW M10X60 10.9 MA	11 11 031 6	4	12	9 739 800	97 39 800	COUNTER BRACKET

Description	Item	Pos.	Quantity	Page	Assembly	Description
HEX SCREW M10X80 10.9 MA	11 11 031 7	3	10	9 739 807	97 39 807	ADD-ON PARTS
HEX SCREW M12X1,75X35 10.	11 11 059 5	2	1	9 739 845	97 39 845	BELT TIGHTENER
HEX SCREW M12X30 10.9 MA	11 10 028 0	14	1	9 739 834	97 39 834	ADD-ON PARTS
HEX SCREW M12X40 10.9 MA	10 44 336 9	10	1	9 739 843	97 39 843	ADD-ON PARTS
HEX SCREW M12X40 10.9 MA	10 44 336 9	2	3	9 739 848	97 39 848	STARTER INSTALLATION
HEX SCREW M12X40 10.9 MA	10 44 336 9	6	3	9 739 857	97 39 857	COVER
HEX SCREW M12X55	11 11 059 4	5	2	9 739 853	97 39 853	BELT TIGHTENER
HEX SCREW M12X55 10.9 MA	11 11 031 8	3	3	9 739 885	97 39 885	INTERMEDIATE GEAR ASSEM
HEX SCREW M12X60 10.9 MA	11 11 031 9	11	2	9 739 843	97 39 843	ADD-ON PARTS
HEX SCREW M12X90 10.9 MA	10 44 336 4	9	4	9 739 834	97 39 834	ADD-ON PARTS
HEX SCREW M14X80 10.9 MA	11 11 032 1	13	4	9 739 802	97 39 802	ADD-ON PARTS
HEX SCREW M16X1,5X55 MA	11 11 030 7	7	1	9 739 790	97 39 790	STEERING BOX
HEX SCREW M16X1,5X80	11 11 059 3	4	10	9 739 796	97 39 796	FLYWHEEL
HEX SCREW M18X2X160,5	11 11 059 2	2	14	9 739 785	97 39 785	CRANKCASE
HEX SCREW M5X16 10.9 A2C	40 73 501 08	37	4	2 533 020	96 71 980 08	CONTROLS AND FITTINGS RI
HEX SCREW M5X16 10.9 A2C	40 73 501 08	31	1	2 835 002	96 48 379 08	ADD-ON PARTS
HEX SCREW M5X16 10.9 A2C	40 73 501 08	84	34	2 932 082	96 93 013 08	ASSEMBLY PARTS MOUNTIN
HEX SCREW M5X16 10.9 A2C	40 73 501 08	5	13	2 932 160	96 90 849 08	SWITCH CABINET
HEX SCREW M6X0,75X5,5 8.8	10 22 235 5	4	6	9 739 861	97 39 861	VALVE BRIDGE
HEX SCREW M6X0,75X5,5 8.8	10 22 235 5	4	1	X1001706	10 01 706 2	VALVE BRIDGE PRE-ASS.
HEX SCREW M6X12 10.9 MAN1	10 44 334 8	4	3	9 739 799	97 39 799	CYLINDER FAIRING
HEX SCREW M6X16 10.9 MAN1	10 44 335 0	6	2	9 739 878	97 39 878	SENSOR ELEMENT
HEX SCREW M6X20 10.9 MAN1	10 44 332 6	2	1	9 739 842	97 39 842	FASTENING CLAMP
HEX SCREW M6X20 10.9 MAN1	10 44 332 6	5	2	9 739 870	97 39 870	FLAME STARTING SYSTEM
HEX SCREW M8X100 10.9 MA	10 44 335 8	8	7	9 739 821	97 39 821	HOUSING
HEX SCREW M8X110 10.9 MA	10 47 128 7	2	4	9 739 881	97 39 881	FASTENING
HEX SCREW M8X12 8.8 C3J	10 01 135 1	10	3	9 739 869	97 39 869	OUTLET MANIFOLD
HEX SCREW M8X12 8.8 C3J	10 01 135 1	13	5	9 739 869	97 39 869	OUTLET MANIFOLD
HEX SCREW M8X12 8.8 MAN1	11 10 027 1	5	3	9 739 821	97 39 821	HOUSING
HEX SCREW M8X120 10.9 MA	10 44 335 9	3	2	9 739 867	97 39 867	COOLANT PIPE BEND
HEX SCREW M8X120 10.9 MA	10 44 335 9	5	1	9 739 871	97 39 871	AIR ELBOW
HEX SCREW M8X130 10.9 MA	10 44 336 0	5	1	9 739 820	97 39 820	THERMOSTAT HOUSING
HEX SCREW M8X130 10.9 MA	10 44 336 0	7	3	9 739 821	97 39 821	HOUSING
HEX SCREW M8X16 10.9 MAN1	10 44 335 1	2	1	9 739 828	97 39 828	PRESSURE LINE
HEX SCREW M8X16 10.9 MAN1	10 44 335 1	5	4	9 739 837	97 39 837	ADD-ON PARTS
HEX SCREW M8X16 10.9 MAN1	10 44 335 1	6	1	9 739 866	97 39 866	OIL DIPSTICK WITH PIPE
HEX SCREW M8X25 10.9 MAN1	10 44 335 3	4	4	9 739 811	97 39 811	OIL SUMP
HEX SCREW M8X25 10.9 MAN1	10 44 335 3	3	3	9 739 813	97 39 813	LIQUID COOLING PIPELINE
HEX SCREW M8X25 10.9 MAN1	10 44 335 3	9	1	9 739 821	97 39 821	HOUSING
HEX SCREW M8X25 10.9 MAN1	10 44 335 3	4	13	9 739 857	97 39 857	COVER
HEX SCREW M8X30 10.9 MAN1	10 44 335 4	4	3	9 739 802	97 39 802	ADD-ON PARTS
HEX SCREW M8X35 10.9 MAN1	10 44 336 5	3	1	9 739 843	97 39 843	ADD-ON PARTS
HEX SCREW M8X35 8.8 MAN1	10 01 125 2	11	14	9 739 797	97 39 797	CYLINDER HEAD
HEX SCREW M8X35 8.8 MAN18	11 11 030 9	6	14	X1112331	11 12 331 3	CYLINDER HEAD
HEX SCREW M8X40 10.9 MAN1	10 44 335 5	7	22	9 739 811	97 39 811	OIL SUMP
HEX SCREW M8X40 10.9 MAN1	10 44 335 5	6	6	9 739 821	97 39 821	HOUSING
HEX SCREW M8X40 10.9 MAN1	10 44 335 5	6	3	9 739 837	97 39 837	ADD-ON PARTS
HEX SCREW M8X40 10.9 MAN1	10 44 335 5	5	2	9 739 857	97 39 857	COVER
HEX SCREW M8X40 10.9 MAN1	10 44 335 5	1	2	9 739 881	97 39 881	FASTENING
HEX SCREW M8X55 8.8 MAN1	11 11 031 1	9	2	9 739 806	97 39 806	OIL MODULE
HEX SCREW M8X60 10.9 MAN1	10 44 336 6	13	2	9 739 843	97 39 843	ADD-ON PARTS
HEX SCREW M8X65 10.9 MAN1	10 44 353 9	7	2	9 739 820	97 39 820	THERMOSTAT HOUSING
HEX SCREW M8X80 10.9 MAN1	10 44 335 7	4	2	9 739 871	97 39 871	AIR ELBOW
HEX SCREW M8X80 8.8 MAN1	11 11 031 2	10	2	9 739 806	97 39 806	OIL MODULE
HEX SCREW UNC7/16"X14 8.8	40 97 513 08	550	8	2 970 000	96 67 119 08	HYDRAULICS UPPER CARRI
HEXALOBULAR HEAD SCREW	11 11 059 8	8	4	9 739 869	97 39 869	OUTLET MANIFOLD
HEXALOBULAR HEAD SCREW	10 01 255 0	7	14	9 739 869	97 39 869	OUTLET MANIFOLD
HEXALOBULAR HEAD SCREW	11 11 060 0	2	12	9 739 860	97 39 860	MAIN ROD
HIGH PRESSURE PUMP R-M	11 11 049 7	1	1	9 739 835	97 39 835	HIGH PRESSURE PUMP
HIGH PRESSURE PUMP R-M	97 39 835	112	1	X1100933	11 00 933 6	DIESEL ENGINE

Description	Item	Pos.	Quantity	Page	Assembly	Description
HIGHT FIXATION DEVICE EN 3	11 00 731 0	2	2	1 793 010	91 69 599 08	PERSONAL PROTECTION EQ
HINGE 19X19X45/180° GD-ZN	70 42 559 08	81	4	2 932 082	96 93 013 08	ASSEMBLY PARTS MOUNTIN
HINGE 19X28,5X126/132° ST	70 42 637 08	3	2	2 260 009	96 46 972 08	FLAP PRE-ASS.
HINGE 19X28,5X126/132° ST	70 42 637 08	100	4	2 859 005	96 70 695 08	FLAP PRE-ASS.
HINGE 20X20X40/180° GD-ZN S	70 42 582 08	25	2	2 260 006	96 58 435 08	BATTERY BOX, PRE-ASSEMB
HINGE 27X32X42/180° GD-ZN S	70 42 598 08	42	2	2 520	91 72 029 08	CABIN, GLAZED
HINGE 35X35X50/180° ST FE//	70 42 281 08	2	2	2 510 040	96 49 183 08	DOOR COMPL.
HINGE 35X35X50/180° ST FE//	70 42 281 08	2	2	2 510 059	96 49 184 08	DOOR COMPL.
HINGED FRAME HAN 6B	26 04 077 02	42	1	2 932 160	96 90 849 08	SWITCH CABINET
HINGED FRAME VERZ	61 10 470 08	1	1	2 932 001	96 81 042 08	RELAY CONTROL SYSTEM
HINGED HANDLE KUNSTSTOF	10 29 202 3	2	1	2 520 031	96 45 610 08	REAR WINDOW PRE-ASS.
HOIST LIM.SWITCH PLUMMET	96 25 639 08	3	1	2 311	91 73 236 08	ROPE WITH ACCESSORIES 1
HOIST LIM.SWITCH PLUMMET	96 25 639 08	3	1	2 312	91 73 237 08	ROPE WITH ACCESSORIES 2
HOIST LIM.SWITCH PLUMMET	96 25 639 08	3	1	2 316	91 52 840 08	ROPE FOR WINCH 6
HOIST ROPE 28X1050M -40°C	11 17 047 9	1	1	2 311	91 73 236 08	ROPE WITH ACCESSORIES 1
HOIST ROPE 28X1050M -40°C	11 17 047 9	1	1	2 312	91 73 237 08	ROPE WITH ACCESSORIES 2
HOLDER	10 44 316 6	7	1	9 739 866	97 39 866	OIL DIPSTICK WITH PIPE
HOLDER	10 44 316 6	7	1	9 739 882	97 39 882	LIQUID COOLING PIPELINES
HOLDER	10 44 333 6	3	2	9 739 837	97 39 837	ADD-ON PARTS
HOLDER	11 11 052 8	9	1	9 739 843	97 39 843	ADD-ON PARTS
HOLDER	11 11 053 0	12	1	9 739 843	97 39 843	ADD-ON PARTS
HOLDER	11 11 053 1	2	1	9 739 871	97 39 871	AIR ELBOW
HOLDER	11 11 053 2	2	1	9 739 843	97 39 843	ADD-ON PARTS
HOLDER	11 11 064 7	2	2	9 739 837	97 39 837	ADD-ON PARTS
HOLDER	11 12 332 5	1	1	9 739 837	97 39 837	ADD-ON PARTS
HOLDER	11 12 358 0	9	1	9 739 843	97 39 843	ADD-ON PARTS
HOLDER	51 10 515 08	4	1	5 104 019	51 04 019 08	REVERSING VALVE
HOLDER	57 13 177 08	(1)	1	1 750	91 52 395 08	TOOL
HOLDER	89 01 014 08	31	1	2 520 034	96 45 984 08	INTERNAL LINING
HOLDER	92 67 266	80	1	9 739 613	97 39 613	CABLE HARNESS MOUNTING
HOLDER 1.4308	97 52 186 08	20	6	2 520	91 72 029 08	CABIN, GLAZED
HOLDER 1.4308	97 53 845 08	21	6	2 520	91 72 029 08	CABIN, GLAZED
HOLDER 10X260X145 S355MC	97 76 337 08	9	2	3 370	91 63 409 08	WINCH 6
HOLDER 10X375X120 S355MC	97 76 336 08	8	2	3 370	91 63 409 08	WINCH 6
HOLDER 260X170X19X1,5 AL	70 42 213 08	29	1	2 520 034	96 45 984 08	INTERNAL LINING
HOLDER 3X194X77 DC01 FE//	97 00 905 2	65	1	2 631	91 73 333 08	SLEWING PLATFORM CATWAL
HOLDER 3X272X182 S355MC	97 05 914 9	60	1	3 220	91 70 738 08	S INTERMEDIATE SECTION
HOLDER 3X272X182 S355MC	97 05 914 9	56	1	3 223	91 60 904 08	S INTERMEDIATE SECTION
HOLDER 3X272X182 S355MC	97 05 914 9	56	1	3 223	91 70 741 08	S INTERMEDIATE SECTION
HOLDER 3X272X182 S355MC	97 05 914 9	56	1	3 223 011	91 77 456 08	S INTERMEDIATE SECTION
HOLDER 3X272X182 S355MC	97 05 914 9	59	1	3 223 100	91 70 743 08	S INTERMEDIATE SECTION
HOLDER 3X75X84 DC01 FE//ZN	97 00 905 4	67	1	2 631	91 73 333 08	SLEWING PLATFORM CATWAL
HOLDER 3X99X84 DC01 FE//ZN	97 00 905 3	66	1	2 631	91 73 333 08	SLEWING PLATFORM CATWAL
HOLDER 40X80X40 G-ALMG3	97 94 895 08	3	1	2 790	91 60 975 08	MIRROR ATTACHM.IN CRANE
HOLDER 4X20X80 S315MC FE//	94 66 007 08	68	2	2 550 001	96 85 596 08	SA FRAME PRE-ASS.
HOLDER 4X30X95 S315MC FE//	95 14 733 08	47	2	2 391 001	96 69 507 08	DIESEL ENGINE, PRE-ASSEMB
HOLDER ALU	11 10 144 8	7	1	X1106606	11 06 606 1	RADIATOR UNIT
HOLDER DT/DTM HALTER	10 04 187 6	15	2	9 739 613	97 39 613	CABLE HARNESS MOUNTING
HOLDER PA 66 HB SCH	11 00 721 5	9	1	9 739 613	97 39 613	CABLE HARNESS MOUNTING
HOLDER PRE-ASSEMBLY	96 68 173 08	24	1	2 520 034	96 45 984 08	INTERNAL LINING
HOLDER PRE-ASSEMBLY FE//	96 68 495 08	79	3	2 810	91 72 335 08	CRANE DRIVER'S CABIN CPL.
HOLDER S235JR	10 13 285 4	1	1	X1013346	10 13 346 2	RETAINER CPL.
HOLDER S235JR	10 13 467 6	10	1	9 739 613	97 39 613	CABLE HARNESS MOUNTING
HOLDER S235JR	10 13 500 4	3	1	X1013350	10 13 350 6	FUEL LINES
HOLDER S235JR	10 14 329 2	8	1	9 739 613	97 39 613	CABLE HARNESS MOUNTING
HOLDER X12CrNiS188	92 35 694 08	20	2	2 550	91 71 350 08	SA FRAME
HOLDER X12CrNiS188	92 35 694 08	11	1	3 745 002	92 17 236 08	SWITCH UNIT
HOLDER X12CrNiS188	92 35 694 08	11	1	3 745 003	92 17 237 08	SWITCH UNIT
HOLDING ANGLE 2X190X112 D	97 81 077 08	76	1	2 550 001	96 85 596 08	SA FRAME PRE-ASS.
HOLDING PLATE 45X169X180	97 22 056 08	20	2	2 730	91 61 966 08	BASE PLATE SLEWING PLATF

Description	Item	Pos.	Quantity	Page	Assembly	Description
HOLDING PLATE 4X155X50 S	97 81 204 08	78	12	2 550 001	96 85 596 08	SA FRAME PRE-ASS.
HOLDING RING GK-ALSI12CU	10 21 999 1	3	1	X1030300	10 30 300 7	FUEL PREFILTER
HOLLOW SCREW 10X2X9 St	10 12 828 3	24	1	X1013350	10 13 350 6	FUEL LINES
HOLLOW SCREW DIN 74305 M	50 29 401 08	7	1	1 783 001	96 20 590 08	FUEL TANK CONTAINER PRE
HOLLOW SCREW DIN 7643 10X	40 79 240	22	3	X1013350	10 13 350 6	FUEL LINES
HOLLOW SCREW DIN 7643 6X	40 79 160	2	1	X1013509	10 13 509 0	FUEL LINE ASSEMBLY
HOLLOW SCREW DIN 7643 8X	49 80 664	2	1	X1013319	10 13 319 1	COOLING WATER AIR BLEED
HOLLOW SCREW DIN 7643 8X	49 80 664	4	1	X1013509	10 13 509 0	FUEL LINE ASSEMBLY
HOOD 1.5X411X555 DC01 FE//	97 29 088 08	18	1	2 550 001	96 85 596 08	SA FRAME PRE-ASS.
HOOD 1.5X411X555 DC01 FE//	97 29 088 08	52	1	3 211	91 75 365 08	S PIVOT SECTION
HOOD 1.5X411X555 DC01 FE//	97 29 088 08	20	1	3 214	91 63 420 08	SW HEAD SECTION
HOOD 1.5X831X448 DC01	95 47 461 08	110	1	3 713	91 75 366 08	D PIVOT SECTION
HOOD 1.5X831X448 DC01	95 47 461 08	75	1	3 714	91 63 428 08	D HEAD SECTION
HOOD 1.5X931X548 DC01	95 32 110 08	109	1	3 713	91 75 366 08	D PIVOT SECTION
HOOD 1.5X931X548 DC01	95 32 110 08	74	1	3 714	91 63 428 08	D HEAD SECTION
HOOD 2X298X327 X5CRNI18-1	97 80 592 08	3	2	2 925 402	96 58 855 08	CAMERA INSTALLATION SLEW
HOOD 2X333X329 DC01 FE//ZN	97 14 477 08	15	1	2 657	91 61 109 08	MOUNTING EQUIPMENT CRAW
HOOD/BONNET WELDED	96 72 840 08	2	1	2 650	91 76 853 08	UREA TANK
HOOK BLOCK 50 EM SPF	91 55 533 08	316	1		LR 1600-2-0	LIEBHERR CRAW.CRANE LR 1
HOOK ROD T ZN O	96 36 112 08	53	1	1 750	91 52 395 08	TOOL
HOPPER RD200 WEISSBLECH	79 00 444 08	16	1	1 750	91 52 395 08	TOOL
HORIZONTAL TENSIONER	77 90 011 08	7	1	2 925 203	96 52 153 08	CAMERA EQUIPMENT S-PIVOT
HORIZONTAL TENSIONER	77 90 011 08	7	1	2 925 204	92 16 990 08	CAMERA EQUIPMENT D-PIVOT
HORN 24V	61 40 031 08	9	1	2 533 003	96 73 437 08	ELECTRIC ADD-ON PARTS CA
HOSE 130X660 TPE	10 29 193 3	100	2	2 393	91 69 337 08	AIR FILTER UNIT CPL.
HOSE 4	59 10 053 08	14	10	2 520 032	96 45 980 08	WINDSHIELD WASHER INSTAL
HOSE CLAMP 10//9	55 31 023 08	15	6	2 541	91 71 506 08	ADD HEATING SUPERSTRUCT
HOSE CLAMP 10//9	55 31 023 08	182	1	2 650	91 76 853 08	UREA TANK
HOSE CLAMP 100-104 ST	77 42 237 08	8	2	2 670	91 71 399 08	FUEL TANK CPL.
HOSE CLAMP 100-120 W3	55 08 494 08	16	8	2 670	91 71 399 08	FUEL TANK CPL.
HOSE CLAMP 100X120 W2-2	10 03 717 1	2	1	9 739 827	97 39 827	INTAKE NOZZLE
HOSE CLAMP 12/11-20	55 08 496 08	180	4	2 650	91 76 853 08	UREA TANK
HOSE CLAMP 12/11-20	55 08 496 08	15	1	2 920 638	96 51 138 08	CONTROL DESK
HOSE CLAMP 130-150 W3	77 42 099 08	110	4	2 393	91 69 337 08	AIR FILTER UNIT CPL.
HOSE CLAMP 130-150 W3	77 42 099 08	181	5	2 393 003	96 69 938 08	AIR FILTER UNIT
HOSE CLAMP 140-148 ST	77 42 118 08	124	1	2 392	91 69 336 08	MUFFLER UNIT
HOSE CLAMP 140-148 ST	77 42 118 08	182	3	2 393 003	96 69 938 08	AIR FILTER UNIT
HOSE CLAMP 158-166 ST	77 42 119 08	553	2	2 970 000	96 67 119 08	HYDRAULICS UPPER CARRI
HOSE CLAMP 167-175	77 42 852 08	303	2	2 978 007	96 68 931 08	ADDNL.HYDR.ERECTION DEV
HOSE CLAMP 167-175 ST	77 42 271 08	126	1	2 392	91 69 336 08	MUFFLER UNIT
HOSE CLAMP 176-184 ST	77 42 283 08	183	3	2 393 003	96 69 938 08	AIR FILTER UNIT
HOSE CLAMP 176-184 ST	77 42 283 08	24	2	2 657	91 61 109 08	MOUNTING EQUIPMENT CRAW
HOSE CLAMP 185-193X25 ST	77 42 249 08	184	3	2 393 003	96 69 938 08	AIR FILTER UNIT
HOSE CLAMP 24-38	77 42 040 08	5	1	2 541 001	96 72 762 08	ADDNL.HEATING, PRE-ASSE
HOSE CLAMP 40-60 W3	55 08 380 08	52	4	2 520 034	96 45 984 08	INTERNAL LINING
HOSE CLAMP 60-80 W3	77 42 143 08	180	5	2 391 001	96 69 507 08	DIESEL ENGINE, PRE-ASSEMB
HOSE CLAMP 60-80 W3	77 42 143 08	180	3	2 391 023	96 69 509 08	RADIATOR, PRE-ASSEMBLED
HOSE CLAMP 70/68-73/25 ST	10 65 265 7	173	8	2 391 001	96 69 507 08	DIESEL ENGINE, PRE-ASSEMB
HOSE CLAMP 72X20	77 42 139 08	12	1	2 671 004	96 46 305 08	OIL TANK PRE-ASS.
HOSE CLAMP 74-79X25 ST	77 42 251 08	135	2	2 391 001	96 69 507 08	DIESEL ENGINE, PRE-ASSEMB
HOSE CLAMP 86-91X25 ST	77 42 279 08	172	16	2 391 001	96 69 507 08	DIESEL ENGINE, PRE-ASSEMB
HOSE CLAMP 98-103X25 ST	77 42 253 08	171	1	2 391 001	96 69 507 08	DIESEL ENGINE, PRE-ASSEMB
HOSE CLAMP 98-103X25 ST	77 42 253 08	191	1	2 391 023	96 69 509 08	RADIATOR, PRE-ASSEMBLED
HOSE CLAMP DIN 3017 41/32-	55 31 684 08	15	2	2 520 032	96 45 980 08	WINDSHIELD WASHER INSTAL
HOSE CLAMP DIN 3017-1 12/8-	46 35 044	14	1	2 670 002	96 72 303 08	FUEL TANK, PRE-ASSEMBLED
HOSE CLAMP DIN 3017-1 21,5/	77 42 086 08	169	10	2 391 001	96 69 507 08	DIESEL ENGINE, PRE-ASSEMB
HOSE CLAMP DIN 3017-1 21,5/	77 42 086 08	18	1	2 391 046	96 76 386 08	PREMOUNTED FUEL FILTER
HOSE CLAMP DIN 3017-1 21,5/	77 42 086 08	16	13	2 541	91 71 506 08	ADD HEATING SUPERSTRUCT
HOSE CLAMP DIN 3017-1 21,5/	77 42 086 08	181	12	2 650	91 76 853 08	UREA TANK
HOSE CLAMP DIN 3017-1 21,5/	77 42 086 08	13	19	2 832	91 72 008 08	CLIMA-HEATING INSTALLATIO

Description	Item	Pos.	Quantity	Page	Assembly	Description
HOSE CLAMP DIN 3017-3 108/	77 42 238 08	181	2	2 391 001	96 69 507 08	DIESEL ENGINE, PRE-ASSEMB
HOSE CLAMP DIN 3017-3 108/	77 42 238 08	195	2	2 391 023	96 69 509 08	RADIATOR, PRE-ASSEMBLED
HOSE CONNECTION SAL 18/1	55 06 247 08	(1)	1	2 391 001	96 69 507 08	DIESEL ENGINE, PRE-ASSEMB
HOSE CPL. 1SC 0,22M	96 51 592 08	313	1	2 997	91 69 341 08	HOSE LINES SUPERSTRUCT
HOSE CPL. 1SC 0,34M	92 12 551 08	1436	1	2 976 016	96 49 404 08	HOSE LINES 3 SLEWING GEA
HOSE CPL. 1SC 0,34M	92 67 113 08	197	1	2 997	91 69 341 08	HOSE LINES SUPERSTRUCT
HOSE CPL. 1SC 0,3M	92 76 379 08	1406	1	2 975 061	96 47 201 08	HOSE LINES WINCH 2
HOSE CPL. 1SC 0,3M	92 76 379 08	1406	1	2 975 118	96 47 200 08	HOSE LINES WINCH 1
HOSE CPL. 1SC 0,48M	92 88 791 08	309	1	2 997	91 69 341 08	HOSE LINES SUPERSTRUCT
HOSE CPL. 1SC 0,4M	92 60 254 08	342	1	2 997	91 69 341 08	HOSE LINES SUPERSTRUCT
HOSE CPL. 1SC 0,4M	96 54 287 08	1435	1	2 976 016	96 49 404 08	HOSE LINES 3 SLEWING GEA
HOSE CPL. 1SC 0,58M	92 84 682 08	190	1	2 997	91 69 341 08	HOSE LINES SUPERSTRUCT
HOSE CPL. 1SC 0,5M	92 60 981 08	1459	1	2 976 016	96 49 404 08	HOSE LINES 3 SLEWING GEA
HOSE CPL. 1SC 0,5M	96 54 734 08	1131	1	2 975 065	96 49 415 08	HOSE LINES WINCH 6
HOSE CPL. 1SC 0,64M	92 68 546 08	243	1	2 997	91 69 341 08	HOSE LINES SUPERSTRUCT
HOSE CPL. 1SC 0,66M	92 61 198 08	307	1	2 997	91 69 341 08	HOSE LINES SUPERSTRUCT
HOSE CPL. 1SC 0,66M	92 97 592 08	1452	1	2 976 701	96 47 196 08	HOSE LINES PUMP 12
HOSE CPL. 1SC 0,6M	92 96 492 08	182	1	2 997	91 69 341 08	HOSE LINES SUPERSTRUCT
HOSE CPL. 1SC 0,72M	92 76 816 08	386	1	2 997	91 69 341 08	HOSE LINES SUPERSTRUCT
HOSE CPL. 1SC 0,72M	96 42 753 08	1466	1	2 976 016	96 49 404 08	HOSE LINES 3 SLEWING GEA
HOSE CPL. 1SC 0,82M	92 63 790 08	333	1	2 997	91 69 341 08	HOSE LINES SUPERSTRUCT
HOSE CPL. 1SC 0,88M	92 75 502 08	308	1	2 997	91 69 341 08	HOSE LINES SUPERSTRUCT
HOSE CPL. 1SC 0,96M	92 63 791 08	807	1	1 970 200	96 54 955 08	HOSE LINES CENTRE SECTIO
HOSE CPL. 1SC 1,04M	92 93 776 08	385	1	2 997	91 69 341 08	HOSE LINES SUPERSTRUCT
HOSE CPL. 1SC 1,0M	92 60 582 08	186	1	2 997	91 69 341 08	HOSE LINES SUPERSTRUCT
HOSE CPL. 1SC 1,1M	96 19 214 08	1437	1	2 976 016	96 49 404 08	HOSE LINES 3 SLEWING GEA
HOSE CPL. 1SC 1,1M	96 19 214 08	219	1	2 997	91 69 341 08	HOSE LINES SUPERSTRUCT
HOSE CPL. 1SC 1,26M	92 80 465 08	304	1	2 997	91 69 341 08	HOSE LINES SUPERSTRUCT
HOSE CPL. 1SC 1,2M	92 32 713 08	1460	1	2 976 016	96 49 404 08	HOSE LINES 3 SLEWING GEA
HOSE CPL. 1SC 1,3M	96 52 075 08	343	1	2 997	91 69 341 08	HOSE LINES SUPERSTRUCT
HOSE CPL. 1SC 1,46M	92 61 225 08	327	1	2 997	91 69 341 08	HOSE LINES SUPERSTRUCT
HOSE CPL. 1SC 1,46M	92 76 122 08	271	1	2 997	91 69 341 08	HOSE LINES SUPERSTRUCT
HOSE CPL. 1SC 1,6M	96 54 293 08	1234	1	2 977 204	96 75 602 08	HOSE LINES PUMP 5
HOSE CPL. 1SC 2,0M	96 24 770 08	1223	1	2 978 101	96 47 912 08	HOSE LINES MOUNTING INST
HOSE CPL. 1SC 2,3M	96 17 986 08	1385	1	2 975 191	96 48 196 08	HOSE LINES MOUNTING JACK
HOSE CPL. 1SC 2,7M	92 76 383 08	326	1	2 997	91 69 341 08	HOSE LINES SUPERSTRUCT
HOSE CPL. 1SN 0,2M	92 15 736 08	747	1	1 970 200	96 54 955 08	HOSE LINES CENTRE SECTIO
HOSE CPL. 1SN 0,56M	92 13 504 08	384	1	2 997	91 69 341 08	HOSE LINES SUPERSTRUCT
HOSE CPL. 1SN 0,5M	92 15 391 08	231	1	2 997	91 69 341 08	HOSE LINES SUPERSTRUCT
HOSE CPL. 1SN 0,66M	92 63 983 08	408	1	2 997	91 69 341 08	HOSE LINES SUPERSTRUCT
HOSE CPL. 1SN 0,76M	96 55 679 08	405	1	2 997	91 69 341 08	HOSE LINES SUPERSTRUCT
HOSE CPL. 1SN 0,78M	96 76 189 08	242	1	2 997	91 69 341 08	HOSE LINES SUPERSTRUCT
HOSE CPL. 1SN 0,7M	92 61 308 08	229	1	2 997	91 69 341 08	HOSE LINES SUPERSTRUCT
HOSE CPL. 1SN 0,82M	96 52 068 08	228	1	2 997	91 69 341 08	HOSE LINES SUPERSTRUCT
HOSE CPL. 1SN 0,84M	96 54 781 08	1481	1	2 977 005	96 48 195 08	HOSE LINES ADD HYDR
HOSE CPL. 1SN 0,88M	96 76 913 08	410	1	2 997	91 69 341 08	HOSE LINES SUPERSTRUCT
HOSE CPL. 1SN 0,8M	96 49 599 08	235	1	2 997	91 69 341 08	HOSE LINES SUPERSTRUCT
HOSE CPL. 1SN 0,8M	96 76 914 08	412	1	2 997	91 69 341 08	HOSE LINES SUPERSTRUCT
HOSE CPL. 1SN 0,9M	96 76 912 08	409	1	2 997	91 69 341 08	HOSE LINES SUPERSTRUCT
HOSE CPL. 1SN 1,02M	96 44 839 08	254	1	2 997	91 69 341 08	HOSE LINES SUPERSTRUCT
HOSE CPL. 1SN 1,0M	92 76 051 08	377	1	2 997	91 69 341 08	HOSE LINES SUPERSTRUCT
HOSE CPL. 1SN 1,0M	92 97 467 08	813	2	1 970 200	96 54 955 08	HOSE LINES CENTRE SECTIO
HOSE CPL. 1SN 1,0M	92 97 467 08	234	1	2 997	91 69 341 08	HOSE LINES SUPERSTRUCT
HOSE CPL. 1SN 1,2M	92 97 579 08	376	1	2 997	91 69 341 08	HOSE LINES SUPERSTRUCT
HOSE CPL. 1SN 1,42M	96 76 909 08	276	1	2 997	91 69 341 08	HOSE LINES SUPERSTRUCT
HOSE CPL. 1SN 1,55M	92 93 381 08	740	1	1 970 200	96 54 955 08	HOSE LINES CENTRE SECTIO
HOSE CPL. 1SN 1,55M	96 27 618 08	389	1	2 997	91 69 341 08	HOSE LINES SUPERSTRUCT
HOSE CPL. 1SN 1,5M	96 54 337 08	1482	1	2 977 005	96 48 195 08	HOSE LINES ADD HYDR
HOSE CPL. 1SN 1,7M	92 75 706 08	1249	1	2 977 204	96 75 602 08	HOSE LINES PUMP 5
HOSE CPL. 1SN 1,7M	92 75 706 08	355	1	2 997	91 69 341 08	HOSE LINES SUPERSTRUCT

Description	Item	Pos.	Quantity	Page	Assembly	Description
HOSE CPL. 1SN 1,95M	96 76 907 08	232	1	2 997	91 69 341 08	HOSE LINES SUPERSTRUCT
HOSE CPL. 1SN 2,15M	96 76 911 08	357	1	2 997	91 69 341 08	HOSE LINES SUPERSTRUCT
HOSE CPL. 1SN 2,1M	92 66 115 08	809	1	1 970 200	96 54 955 08	HOSE LINES CENTRE SECTIO
HOSE CPL. 1SN 2,3M	92 96 157 08	1302	1	2 975 154	96 62 897 08	HOSE LINES WINCH 3
HOSE CPL. 1SN 2,3M	92 96 157 08	(1321)	1	3 978 101	96 69 717 08	HYDR. SUSPENDED BALLAST
HOSE CPL. 1SN 2,5M	92 60 668 08	1301	1	2 975 154	96 62 897 08	HOSE LINES WINCH 3
HOSE CPL. 1SN 2,6M	92 75 709 08	837	1	1 972 304	96 54 953 08	HOSE LINES CRAWLER 2 DRI
HOSE CPL. 1SN 3,4M	96 76 908 08	233	1	2 997	91 69 341 08	HOSE LINES SUPERSTRUCT
HOSE CPL. 2755 0,42M	96 54 284 08	1430	1	2 976 016	96 49 404 08	HOSE LINES 3 SLEWING GEA
HOSE CPL. 2755 0,48M	92 46 744 08	406	1	2 997	91 69 341 08	HOSE LINES SUPERSTRUCT
HOSE CPL. 2755 0,49M	96 63 470 08	392	1	2 997	91 69 341 08	HOSE LINES SUPERSTRUCT
HOSE CPL. 2755 0,54M	92 25 870 08	1270	1	3 978 018	96 50 880 08	HOSE LINES PULL CYL
HOSE CPL. 2755 0,5M	96 54 285 08	1431	1	2 976 016	96 49 404 08	HOSE LINES 3 SLEWING GEA
HOSE CPL. 2755 0,62M	92 18 495 08	391	1	2 997	91 69 341 08	HOSE LINES SUPERSTRUCT
HOSE CPL. 2755 0,64M	96 54 286 08	1432	1	2 976 016	96 49 404 08	HOSE LINES 3 SLEWING GEA
HOSE CPL. 2755 0,6M	92 22 817 08	359	1	2 997	91 69 341 08	HOSE LINES SUPERSTRUCT
HOSE CPL. 2755 0,74M	96 51 591 08	1461	1	2 976 016	96 49 404 08	HOSE LINES 3 SLEWING GEA
HOSE CPL. 2755 0,78M	92 60 732 08	358	1	2 997	91 69 341 08	HOSE LINES SUPERSTRUCT
HOSE CPL. 2755 0,7M	92 28 969 08	382	1	2 997	91 69 341 08	HOSE LINES SUPERSTRUCT
HOSE CPL. 2755 0,7M	92 28 969 08	407	1	2 997	91 69 341 08	HOSE LINES SUPERSTRUCT
HOSE CPL. 2755 0,84M	96 51 573 08	1451	1	2 976 701	96 47 196 08	HOSE LINES PUMP 12
HOSE CPL. 2755 0,86M	96 51 896 08	381	1	2 997	91 69 341 08	HOSE LINES SUPERSTRUCT
HOSE CPL. 2755 0,88M	96 52 067 08	1433	1	2 976 016	96 49 404 08	HOSE LINES 3 SLEWING GEA
HOSE CPL. 2755 0,88M	96 52 067 08	211	1	2 997	91 69 341 08	HOSE LINES SUPERSTRUCT
HOSE CPL. 2755 0,8M	96 51 572 08	1450	1	2 976 701	96 47 196 08	HOSE LINES PUMP 12
HOSE CPL. 2755 0,96M	92 45 280 08	1222	1	2 978 101	96 47 912 08	HOSE LINES MOUNTING INST
HOSE CPL. 2755 0,9M	96 52 066 08	210	1	2 997	91 69 341 08	HOSE LINES SUPERSTRUCT
HOSE CPL. 2755 1,02M	92 96 166 08	1462	1	2 976 016	96 49 404 08	HOSE LINES 3 SLEWING GEA
HOSE CPL. 2755 1,04M	92 27 352 08	1483	1	2 977 005	96 48 195 08	HOSE LINES ADD HYDR
HOSE CPL. 2755 1,06M	92 44 585 08	383	1	2 997	91 69 341 08	HOSE LINES SUPERSTRUCT
HOSE CPL. 2755 1,08M	96 69 682 08	1211	2	2 978 204	96 70 867 08	HOSE LINES
HOSE CPL. 2755 1,0M	92 22 505 08	1313	2	2 978 107	96 50 433 08	HOSE LINES GUY MOUNTING
HOSE CPL. 2755 1,12M	92 56 341 08	1221	1	2 978 101	96 47 912 08	HOSE LINES MOUNTING INST
HOSE CPL. 2755 1,28M	96 76 899 08	213	1	2 997	91 69 341 08	HOSE LINES SUPERSTRUCT
HOSE CPL. 2755 1,2M	96 51 561 08	212	1	2 997	91 69 341 08	HOSE LINES SUPERSTRUCT
HOSE CPL. 2755 1,3M	92 40 956 08	746	1	1 970 200	96 54 955 08	HOSE LINES CENTRE SECTIO
HOSE CPL. 2755 1,42M	92 80 222 08	1220	2	2 978 101	96 47 912 08	HOSE LINES MOUNTING INST
HOSE CPL. 2755 1,75M	92 29 002 08	301	1	2 997	91 69 341 08	HOSE LINES SUPERSTRUCT
HOSE CPL. 2755 1,7M	92 20 299 08	312	2	2 997	91 69 341 08	HOSE LINES SUPERSTRUCT
HOSE CPL. 2755 1,7M	92 40 284 08	302	1	2 997	91 69 341 08	HOSE LINES SUPERSTRUCT
HOSE CPL. 2755 1,8M	92 64 556 08	400	1	2 997	91 69 341 08	HOSE LINES SUPERSTRUCT
HOSE CPL. 2755 1,9M	92 48 756 08	390	1	2 997	91 69 341 08	HOSE LINES SUPERSTRUCT
HOSE CPL. 2755 2,05M	92 61 208 08	1455	1	2 976 016	96 49 404 08	HOSE LINES 3 SLEWING GEA
HOSE CPL. 2755 2,2M	92 18 746 08	812	1	1 970 200	96 54 955 08	HOSE LINES CENTRE SECTIO
HOSE CPL. 2755 2,35M	92 19 240 08	1456	1	2 976 016	96 49 404 08	HOSE LINES 3 SLEWING GEA
HOSE CPL. 2755 2,3M	92 80 473 08	(1320)	1	3 978 101	96 69 717 08	HYDR. SUSPENDED BALLAST
HOSE CPL. 2755 2,45M	96 54 735 08	1308	1	2 978 107	96 50 433 08	HOSE LINES GUY MOUNTING
HOSE CPL. 2755 2,6M	92 60 420 08	1264	2	3 978 009	96 50 881 08	HOSE LINES D-HEAD SECTIO
HOSE CPL. 2755 3,3M	92 44 929 08	1263	2	3 978 009	96 50 881 08	HOSE LINES D-HEAD SECTIO
HOSE CPL. 2755 3,4M	96 20 654 08	802	4	1 970 200	96 54 955 08	HOSE LINES CENTRE SECTIO
HOSE CPL. 2755 3,8M	92 87 562 08	(1880)	8	1 975 006	96 69 551 08	ADD.HYDR.UNIT SUPPORT CY
HOSE CPL. 2SN 0,23M	92 74 496 08	328	1	2 997	91 69 341 08	HOSE LINES SUPERSTRUCT
HOSE CPL. 2SN 0,25M	92 76 973 08	1405	1	2 975 061	96 47 201 08	HOSE LINES WINCH 2
HOSE CPL. 2SN 0,25M	92 76 973 08	1405	1	2 975 118	96 47 200 08	HOSE LINES WINCH 1
HOSE CPL. 2SN 0,28M	92 17 502 08	1161	1	2 975 154	96 62 897 08	HOSE LINES WINCH 3
HOSE CPL. 2SN 0,28M	92 93 183 08	176	1	2 997	91 69 341 08	HOSE LINES SUPERSTRUCT
HOSE CPL. 2SN 0,2M	92 80 057 08	185	1	2 997	91 69 341 08	HOSE LINES SUPERSTRUCT
HOSE CPL. 2SN 0,32M	92 93 259 08	401	2	2 997	91 69 341 08	HOSE LINES SUPERSTRUCT
HOSE CPL. 2SN 0,33M	92 09 765 08	398	1	2 997	91 69 341 08	HOSE LINES SUPERSTRUCT
HOSE CPL. 2SN 0,33M	92 32 286 08	193	1	2 997	91 69 341 08	HOSE LINES SUPERSTRUCT

Description	Item	Pos.	Quantity	Page	Assembly	Description
HOSE CPL. 2SN 0,34M	96 54 733 08	1129	1	2 975 065	96 49 415 08	HOSE LINES WINCH 6
HOSE CPL. 2SN 0,35M	92 66 576 08	188	1	2 997	91 69 341 08	HOSE LINES SUPERSTRUCT
HOSE CPL. 2SN 0,35M	92 66 576 08	192	1	2 997	91 69 341 08	HOSE LINES SUPERSTRUCT
HOSE CPL. 2SN 0,35M	92 76 161 08	1404	1	2 975 061	96 47 201 08	HOSE LINES WINCH 2
HOSE CPL. 2SN 0,35M	92 76 161 08	1404	1	2 975 118	96 47 200 08	HOSE LINES WINCH 1
HOSE CPL. 2SN 0,35M	92 87 660 08	394	1	2 997	91 69 341 08	HOSE LINES SUPERSTRUCT
HOSE CPL. 2SN 0,36M	96 46 822 08	125	1	2 997	91 69 341 08	HOSE LINES SUPERSTRUCT
HOSE CPL. 2SN 0,38M	96 63 863 08	121	1	2 997	91 69 341 08	HOSE LINES SUPERSTRUCT
HOSE CPL. 2SN 0,41M	96 51 589 08	1402	1	2 975 061	96 47 201 08	HOSE LINES WINCH 2
HOSE CPL. 2SN 0,41M	96 51 589 08	1402	1	2 975 118	96 47 200 08	HOSE LINES WINCH 1
HOSE CPL. 2SN 0,42M	92 80 056 08	198	1	2 997	91 69 341 08	HOSE LINES SUPERSTRUCT
HOSE CPL. 2SN 0,42M	96 76 900 08	215	1	2 997	91 69 341 08	HOSE LINES SUPERSTRUCT
HOSE CPL. 2SN 0,43M	96 51 596 08	329	1	2 997	91 69 341 08	HOSE LINES SUPERSTRUCT
HOSE CPL. 2SN 0,46M	96 51 593 08	316	1	2 997	91 69 341 08	HOSE LINES SUPERSTRUCT
HOSE CPL. 2SN 0,46M	96 68 629 08	330	1	2 997	91 69 341 08	HOSE LINES SUPERSTRUCT
HOSE CPL. 2SN 0,48M	96 51 588 08	196	1	2 997	91 69 341 08	HOSE LINES SUPERSTRUCT
HOSE CPL. 2SN 0,48M	96 54 718 08	1272	1	3 978 018	96 50 880 08	HOSE LINES PULL CYL
HOSE CPL. 2SN 0,48M	96 54 732 08	1128	1	2 975 065	96 49 415 08	HOSE LINES WINCH 6
HOSE CPL. 2SN 0,49M	96 60 494 08	264	1	2 997	91 69 341 08	HOSE LINES SUPERSTRUCT
HOSE CPL. 2SN 0,4M	92 24 554 08	397	1	2 997	91 69 341 08	HOSE LINES SUPERSTRUCT
HOSE CPL. 2SN 0,4M	92 76 147 08	1382	1	2 975 191	96 48 196 08	HOSE LINES MOUNTING JACK
HOSE CPL. 2SN 0,4M	92 80 060 08	331	1	2 997	91 69 341 08	HOSE LINES SUPERSTRUCT
HOSE CPL. 2SN 0,4M	96 76 896 08	122	1	2 997	91 69 341 08	HOSE LINES SUPERSTRUCT
HOSE CPL. 2SN 0,54M	92 96 122 08	379	1	2 997	91 69 341 08	HOSE LINES SUPERSTRUCT
HOSE CPL. 2SN 0,54M	96 24 385 08	365	1	2 997	91 69 341 08	HOSE LINES SUPERSTRUCT
HOSE CPL. 2SN 0,56M	92 84 665 08	120	1	2 997	91 69 341 08	HOSE LINES SUPERSTRUCT
HOSE CPL. 2SN 0,58M	92 93 262 08	1271	1	3 978 018	96 50 880 08	HOSE LINES PULL CYL
HOSE CPL. 2SN 0,62M	92 30 161 08	1160	1	2 975 154	96 62 897 08	HOSE LINES WINCH 3
HOSE CPL. 2SN 0,62M	96 54 763 08	399	1	2 997	91 69 341 08	HOSE LINES SUPERSTRUCT
HOSE CPL. 2SN 0,64M	92 96 331 08	1127	1	2 975 065	96 49 415 08	HOSE LINES WINCH 6
HOSE CPL. 2SN 0,64M	96 51 590 08	1403	1	2 975 061	96 47 201 08	HOSE LINES WINCH 2
HOSE CPL. 2SN 0,64M	96 51 590 08	1130	1	2 975 065	96 49 415 08	HOSE LINES WINCH 6
HOSE CPL. 2SN 0,64M	96 51 590 08	1403	1	2 975 118	96 47 200 08	HOSE LINES WINCH 1
HOSE CPL. 2SN 0,66M	92 76 002 08	124	1	2 997	91 69 341 08	HOSE LINES SUPERSTRUCT
HOSE CPL. 2SN 0,66M	96 51 587 08	187	1	2 997	91 69 341 08	HOSE LINES SUPERSTRUCT
HOSE CPL. 2SN 0,6M	92 80 058 08	366	1	2 997	91 69 341 08	HOSE LINES SUPERSTRUCT
HOSE CPL. 2SN 0,6M	92 88 897 08	354	1	2 997	91 69 341 08	HOSE LINES SUPERSTRUCT
HOSE CPL. 2SN 0,72M	96 41 931 08	361	1	2 997	91 69 341 08	HOSE LINES SUPERSTRUCT
HOSE CPL. 2SN 0,74M	96 46 855 08	263	1	2 997	91 69 341 08	HOSE LINES SUPERSTRUCT
HOSE CPL. 2SN 0,76M	92 88 711 08	1273	1	3 978 018	96 50 880 08	HOSE LINES PULL CYL
HOSE CPL. 2SN 0,78M	92 76 428 08	184	1	2 997	91 69 341 08	HOSE LINES SUPERSTRUCT
HOSE CPL. 2SN 0,78M	92 76 838 08	1384	1	2 975 191	96 48 196 08	HOSE LINES MOUNTING JACK
HOSE CPL. 2SN 0,7M	92 65 600 08	(95)	2	3 976 006	96 88 958 08	ADDL.HYDR.F.PIN PULLING DE
HOSE CPL. 2SN 0,7M	92 68 678 08	274	1	2 997	91 69 341 08	HOSE LINES SUPERSTRUCT
HOSE CPL. 2SN 0,7M	96 33 357 08	1162	1	2 975 154	96 62 897 08	HOSE LINES WINCH 3
HOSE CPL. 2SN 0,7M	96 33 357 08	341	1	2 997	91 69 341 08	HOSE LINES SUPERSTRUCT
HOSE CPL. 2SN 0,84M	92 03 247 08	262	1	2 997	91 69 341 08	HOSE LINES SUPERSTRUCT
HOSE CPL. 2SN 0,86M	96 41 973 08	1315	1	2 978 107	96 50 433 08	HOSE LINES GUY MOUNTING
HOSE CPL. 2SN 0,86M	96 49 576 08	360	1	2 997	91 69 341 08	HOSE LINES SUPERSTRUCT
HOSE CPL. 2SN 0,86M	96 51 917 08	320	1	2 997	91 69 341 08	HOSE LINES SUPERSTRUCT
HOSE CPL. 2SN 0,88M	92 68 547 08	1314	1	2 978 107	96 50 433 08	HOSE LINES GUY MOUNTING
HOSE CPL. 2SN 0,8M	92 27 451 08	1401	1	2 975 061	96 47 201 08	HOSE LINES WINCH 2
HOSE CPL. 2SN 0,8M	92 27 451 08	1401	1	2 975 118	96 47 200 08	HOSE LINES WINCH 1
HOSE CPL. 2SN 0,8M	96 52 071 08	322	1	2 997	91 69 341 08	HOSE LINES SUPERSTRUCT
HOSE CPL. 2SN 0,8M	96 62 622 08	362	1	2 997	91 69 341 08	HOSE LINES SUPERSTRUCT
HOSE CPL. 2SN 0,92M	92 76 776 08	393	1	2 997	91 69 341 08	HOSE LINES SUPERSTRUCT
HOSE CPL. 2SN 0,94M	92 80 363 08	332	1	2 997	91 69 341 08	HOSE LINES SUPERSTRUCT
HOSE CPL. 2SN 0,96M	96 69 684 08	1213	1	2 978 204	96 70 867 08	HOSE LINES
HOSE CPL. 2SN 0,9M	96 52 072 08	323	1	2 997	91 69 341 08	HOSE LINES SUPERSTRUCT
HOSE CPL. 2SN 1,04M	92 99 672 08	1311	1	2 978 107	96 50 433 08	HOSE LINES GUY MOUNTING

Description	Item	Pos.	Quantity	Page	Assembly	Description
HOSE CPL. 2SN 1,06M	96 25 946 08	1310	1	2 978 107	96 50 433 08	HOSE LINES GUY MOUNTING
HOSE CPL. 2SN 1,06M	96 32 013 08	123	1	2 997	91 69 341 08	HOSE LINES SUPERSTRUCT
HOSE CPL. 2SN 1,0M	92 80 300 08	1383	1	2 975 191	96 48 196 08	HOSE LINES MOUNTING JACK
HOSE CPL. 2SN 1,0M	92 93 107 08	1164	1	2 975 154	96 62 897 08	HOSE LINES WINCH 3
HOSE CPL. 2SN 1,0M	92 93 328 08	1312	2	2 978 107	96 50 433 08	HOSE LINES GUY MOUNTING
HOSE CPL. 2SN 1,0M	92 97 464 08	244	1	2 997	91 69 341 08	HOSE LINES SUPERSTRUCT
HOSE CPL. 2SN 1,0M	92 97 464 08	261	1	2 997	91 69 341 08	HOSE LINES SUPERSTRUCT
HOSE CPL. 2SN 1,12M	96 69 683 08	1212	1	2 978 204	96 70 867 08	HOSE LINES
HOSE CPL. 2SN 1,14M	96 44 830 08	1217	1	2 978 204	96 70 867 08	HOSE LINES
HOSE CPL. 2SN 1,1M	96 51 560 08	209	1	2 997	91 69 341 08	HOSE LINES SUPERSTRUCT
HOSE CPL. 2SN 1,22M	96 34 618 08	1216	1	2 978 204	96 70 867 08	HOSE LINES
HOSE CPL. 2SN 1,24M	96 35 967 08	1215	1	2 978 204	96 70 867 08	HOSE LINES
HOSE CPL. 2SN 1,32M	96 31 679 08	1214	1	2 978 204	96 70 867 08	HOSE LINES
HOSE CPL. 2SN 1,38M	96 24 766 08	1230	1	2 977 204	96 75 602 08	HOSE LINES PUMP 5
HOSE CPL. 2SN 1,4M	92 87 596 08	1465	1	2 976 016	96 49 404 08	HOSE LINES 3 SLEWING GEA
HOSE CPL. 2SN 1,5M	96 31 722 08	1261	1	3 978 009	96 50 881 08	HOSE LINES D-HEAD SECTIO
HOSE CPL. 2SN 1,5M	96 51 559 08	208	1	2 997	91 69 341 08	HOSE LINES SUPERSTRUCT
HOSE CPL. 2SN 1,75M	96 29 984 08	1287	1	3 978 016	96 50 878 08	HOSE LINES INTERM. SECTIO
HOSE CPL. 2SN 1,7M	96 31 723 08	(1282)	1	3 978 024	96 69 721 08	ADDITIONAL HYDRAULICS IN
HOSE CPL. 2SN 1,85M	92 76 030 08	1247	1	2 977 204	96 75 602 08	HOSE LINES PUMP 5
HOSE CPL. 2SN 1,85M	92 76 030 08	1248	1	2 977 204	96 75 602 08	HOSE LINES PUMP 5
HOSE CPL. 2SN 1,85M	92 87 626 08	338	1	2 997	91 69 341 08	HOSE LINES SUPERSTRUCT
HOSE CPL. 2SN 1,8M	96 31 728 08	216	1	2 997	91 69 341 08	HOSE LINES SUPERSTRUCT
HOSE CPL. 2SN 1,9M	92 97 484 08	1169	1	2 975 154	96 62 897 08	HOSE LINES WINCH 3
HOSE CPL. 2SN 15,0M	92 87 559 08	(1090)	4	3 976 003	96 88 966 08	AUX.HYDR.PIN EXTRACTION
HOSE CPL. 2SN 15,0M	96 51 586 08	(1371)	2	2 970 801	96 69 966 08	ADDL.HYDR.F.PIN PULLING DE
HOSE CPL. 2SN 2,0M	92 09 849 08	317	1	2 997	91 69 341 08	HOSE LINES SUPERSTRUCT
HOSE CPL. 2SN 2,1M	96 34 628 08	217	1	2 997	91 69 341 08	HOSE LINES SUPERSTRUCT
HOSE CPL. 2SN 2,45M	92 76 036 08	1309	1	2 978 107	96 50 433 08	HOSE LINES GUY MOUNTING
HOSE CPL. 2SN 2,55M	96 51 595 08	324	1	2 997	91 69 341 08	HOSE LINES SUPERSTRUCT
HOSE CPL. 2SN 2,5M	92 76 848 08	1303	1	2 975 154	96 62 897 08	HOSE LINES WINCH 3
HOSE CPL. 2SN 2,5M	92 76 848 08	1304	1	2 975 154	96 62 897 08	HOSE LINES WINCH 3
HOSE CPL. 2SN 2,5M	92 97 568 08	339	2	2 997	91 69 341 08	HOSE LINES SUPERSTRUCT
HOSE CPL. 2SN 2,5M	96 31 991 08	1307	1	2 978 107	96 50 433 08	HOSE LINES GUY MOUNTING
HOSE CPL. 2SN 2,65M	96 32 001 08	838	1	1 972 304	96 54 953 08	HOSE LINES CRAWLER 2 DRI
HOSE CPL. 2SN 2,75M	96 54 302 08	363	1	2 997	91 69 341 08	HOSE LINES SUPERSTRUCT
HOSE CPL. 2SN 2,7M	96 52 073 08	325	1	2 997	91 69 341 08	HOSE LINES SUPERSTRUCT
HOSE CPL. 2SN 2,7M	96 54 731 08	1126	1	2 975 065	96 49 415 08	HOSE LINES WINCH 6
HOSE CPL. 2SN 3,0M	92 84 646 08	(1370)	2	2 970 801	96 69 966 08	ADDL.HYDR.F.PIN PULLING DE
HOSE CPL. 2SN 3,6M	92 02 912 08	364	1	2 997	91 69 341 08	HOSE LINES SUPERSTRUCT
HOSE CPL. 2SN 3,7M	96 47 681 08	1262	2	3 978 009	96 50 881 08	HOSE LINES D-HEAD SECTIO
HOSE CPL. 2SN 7,9M	96 51 606 08	368	1	2 997	91 69 341 08	HOSE LINES SUPERSTRUCT
HOSE CPL. 2TE 0,15M	96 27 578 08	1218	1	2 978 204	96 70 867 08	HOSE LINES
HOSE CPL. 2TE 0,16M	96 54 309 08	1266	1	3 978 009	96 50 881 08	HOSE LINES D-HEAD SECTIO
HOSE CPL. 2TE 0,22M	96 49 567 08	1224	1	2 978 101	96 47 912 08	HOSE LINES MOUNTING INST
HOSE CPL. 2TE 0,26M	96 37 039 08	189	1	2 997	91 69 341 08	HOSE LINES SUPERSTRUCT
HOSE CPL. 2TE 0,28M	96 54 283 08	396	1	2 997	91 69 341 08	HOSE LINES SUPERSTRUCT
HOSE CPL. 2TE 0,32M	92 66 122 08	314	1	2 997	91 69 341 08	HOSE LINES SUPERSTRUCT
HOSE CPL. 2TE 0,32M	92 76 407 08	1407	1	2 975 061	96 47 201 08	HOSE LINES WINCH 2
HOSE CPL. 2TE 0,32M	92 76 407 08	1407	1	2 975 118	96 47 200 08	HOSE LINES WINCH 1
HOSE CPL. 2TE 0,34M	92 80 398 08	178	1	2 997	91 69 341 08	HOSE LINES SUPERSTRUCT
HOSE CPL. 2TE 0,34M	92 87 646 08	1458	1	2 976 016	96 49 404 08	HOSE LINES 3 SLEWING GEA
HOSE CPL. 2TE 0,34M	92 87 646 08	1464	1	2 976 016	96 49 404 08	HOSE LINES 3 SLEWING GEA
HOSE CPL. 2TE 0,34M	92 87 646 08	195	1	2 997	91 69 341 08	HOSE LINES SUPERSTRUCT
HOSE CPL. 2TE 0,3M	92 26 702 08	1219	1	2 978 204	96 70 867 08	HOSE LINES
HOSE CPL. 2TE 0,3M	92 96 377 08	194	1	2 997	91 69 341 08	HOSE LINES SUPERSTRUCT
HOSE CPL. 2TE 0,43M	92 87 642 08	191	1	2 997	91 69 341 08	HOSE LINES SUPERSTRUCT
HOSE CPL. 2TE 0,43M	96 33 352 08	1408	1	2 975 061	96 47 201 08	HOSE LINES WINCH 2
HOSE CPL. 2TE 0,43M	96 33 352 08	1408	1	2 975 118	96 47 200 08	HOSE LINES WINCH 1
HOSE CPL. 2TE 0,45M	92 76 109 08	1409	1	2 975 061	96 47 201 08	HOSE LINES WINCH 2

Description	Item	Pos.	Quantity	Page	Assembly	Description
HOSE CPL. 2TE 0,45M	92 76 109 08	1409	1	2 975 118	96 47 200 08	HOSE LINES WINCH 1
HOSE CPL. 2TE 0,46M	92 65 663 08	239	1	2 997	91 69 341 08	HOSE LINES SUPERSTRUCT
HOSE CPL. 2TE 0,47M	92 80 172 08	1454	1	2 976 701	96 47 196 08	HOSE LINES PUMP 12
HOSE CPL. 2TE 0,47M	96 31 691 08	181	1	2 997	91 69 341 08	HOSE LINES SUPERSTRUCT
HOSE CPL. 2TE 0,48M	92 87 505 08	745	1	1 970 200	96 54 955 08	HOSE LINES CENTRE SECTIO
HOSE CPL. 2TE 0,48M	92 87 505 08	395	2	2 997	91 69 341 08	HOSE LINES SUPERSTRUCT
HOSE CPL. 2TE 0,4M	92 60 954 08	257	1	2 997	91 69 341 08	HOSE LINES SUPERSTRUCT
HOSE CPL. 2TE 0,4M	96 49 535 08	805	1	1 970 200	96 54 955 08	HOSE LINES CENTRE SECTIO
HOSE CPL. 2TE 0,52M	92 96 106 08	808	1	1 970 200	96 54 955 08	HOSE LINES CENTRE SECTIO
HOSE CPL. 2TE 0,52M	92 96 106 08	245	1	2 997	91 69 341 08	HOSE LINES SUPERSTRUCT
HOSE CPL. 2TE 0,52M	96 51 604 08	351	1	2 997	91 69 341 08	HOSE LINES SUPERSTRUCT
HOSE CPL. 2TE 0,54M	96 28 573 08	352	1	2 997	91 69 341 08	HOSE LINES SUPERSTRUCT
HOSE CPL. 2TE 0,56M	92 87 556 08	1163	1	2 975 154	96 62 897 08	HOSE LINES WINCH 3
HOSE CPL. 2TE 0,56M	92 87 641 08	1453	1	2 976 701	96 47 196 08	HOSE LINES PUMP 12
HOSE CPL. 2TE 0,58M	92 69 908 08	353	1	2 997	91 69 341 08	HOSE LINES SUPERSTRUCT
HOSE CPL. 2TE 0,58M	92 72 931 08	255	1	2 997	91 69 341 08	HOSE LINES SUPERSTRUCT
HOSE CPL. 2TE 0,5M	92 30 874 08	248	1	2 997	91 69 341 08	HOSE LINES SUPERSTRUCT
HOSE CPL. 2TE 0,5M	92 60 417 08	256	1	2 997	91 69 341 08	HOSE LINES SUPERSTRUCT
HOSE CPL. 2TE 0,5M	92 69 710 08	350	1	2 997	91 69 341 08	HOSE LINES SUPERSTRUCT
HOSE CPL. 2TE 0,62M	92 88 722 08	179	1	2 997	91 69 341 08	HOSE LINES SUPERSTRUCT
HOSE CPL. 2TE 0,64M	92 76 825 08	252	1	2 997	91 69 341 08	HOSE LINES SUPERSTRUCT
HOSE CPL. 2TE 0,64M	92 76 825 08	432	1	2 997	91 69 341 08	HOSE LINES SUPERSTRUCT
HOSE CPL. 2TE 0,64M	96 39 296 08	380	1	2 997	91 69 341 08	HOSE LINES SUPERSTRUCT
HOSE CPL. 2TE 0,68M	96 40 959 08	1463	1	2 976 016	96 49 404 08	HOSE LINES 3 SLEWING GEA
HOSE CPL. 2TE 0,68M	96 40 959 08	251	1	2 997	91 69 341 08	HOSE LINES SUPERSTRUCT
HOSE CPL. 2TE 0,6M	92 65 511 08	1267	1	3 978 009	96 50 881 08	HOSE LINES D-HEAD SECTIO
HOSE CPL. 2TE 0,6M	92 96 478 08	1172	1	2 975 154	96 62 897 08	HOSE LINES WINCH 3
HOSE CPL. 2TE 0,74M	96 38 237 08	199	1	2 997	91 69 341 08	HOSE LINES SUPERSTRUCT
HOSE CPL. 2TE 0,74M	96 42 737 08	259	1	2 997	91 69 341 08	HOSE LINES SUPERSTRUCT
HOSE CPL. 2TE 0,76M	92 26 284 08	247	1	2 997	91 69 341 08	HOSE LINES SUPERSTRUCT
HOSE CPL. 2TE 0,76M	92 70 425 08	1438	1	2 976 016	96 49 404 08	HOSE LINES 3 SLEWING GEA
HOSE CPL. 2TE 0,7M	92 60 429 08	260	1	2 997	91 69 341 08	HOSE LINES SUPERSTRUCT
HOSE CPL. 2TE 0,82M	96 24 526 08	272	1	2 997	91 69 341 08	HOSE LINES SUPERSTRUCT
HOSE CPL. 2TE 0,86M	92 64 932 08	180	1	2 997	91 69 341 08	HOSE LINES SUPERSTRUCT
HOSE CPL. 2TE 0,86M	96 17 203 08	834	1	1 972 304	96 54 953 08	HOSE LINES CRAWLER 2 DRI
HOSE CPL. 2TE 0,88M	96 47 719 08	238	1	2 997	91 69 341 08	HOSE LINES SUPERSTRUCT
HOSE CPL. 2TE 0,88M	96 47 719 08	240	1	2 997	91 69 341 08	HOSE LINES SUPERSTRUCT
HOSE CPL. 2TE 0,8M	92 66 066 08	183	1	2 997	91 69 341 08	HOSE LINES SUPERSTRUCT
HOSE CPL. 2TE 0,8M	92 66 066 08	321	1	2 997	91 69 341 08	HOSE LINES SUPERSTRUCT
HOSE CPL. 2TE 0,8M	92 97 511 08	1132	1	2 975 065	96 49 415 08	HOSE LINES WINCH 6
HOSE CPL. 2TE 0,92M	92 87 176 08	249	1	2 997	91 69 341 08	HOSE LINES SUPERSTRUCT
HOSE CPL. 2TE 0,96M	92 97 535 08	246	1	2 997	91 69 341 08	HOSE LINES SUPERSTRUCT
HOSE CPL. 2TE 0,98M	96 54 736 08	1316	1	2 978 107	96 50 433 08	HOSE LINES GUY MOUNTING
HOSE CPL. 2TE 0,9M	92 76 814 08	337	1	2 997	91 69 341 08	HOSE LINES SUPERSTRUCT
HOSE CPL. 2TE 0,9M	92 76 814 08	1265	1	3 978 009	96 50 881 08	HOSE LINES D-HEAD SECTIO
HOSE CPL. 2TE 0,9M	92 84 719 08	277	1	2 997	91 69 341 08	HOSE LINES SUPERSTRUCT
HOSE CPL. 2TE 1,02M	92 66 623 08	1232	1	2 977 204	96 75 602 08	HOSE LINES PUMP 5
HOSE CPL. 2TE 1,04M	96 49 597 08	230	1	2 997	91 69 341 08	HOSE LINES SUPERSTRUCT
HOSE CPL. 2TE 1,06M	92 87 604 08	356	1	2 997	91 69 341 08	HOSE LINES SUPERSTRUCT
HOSE CPL. 2TE 1,0M	92 80 170 08	334	1	2 997	91 69 341 08	HOSE LINES SUPERSTRUCT
HOSE CPL. 2TE 1,0M	96 51 610 08	378	1	2 997	91 69 341 08	HOSE LINES SUPERSTRUCT
HOSE CPL. 2TE 1,15M	92 76 775 08	373	1	2 997	91 69 341 08	HOSE LINES SUPERSTRUCT
HOSE CPL. 2TE 1,18M	96 49 589 08	371	1	2 997	91 69 341 08	HOSE LINES SUPERSTRUCT
HOSE CPL. 2TE 1,1M	92 35 237 08	1480	1	2 977 005	96 48 195 08	HOSE LINES ADD HYDR
HOSE CPL. 2TE 1,1M	92 65 761 08	315	1	2 997	91 69 341 08	HOSE LINES SUPERSTRUCT
HOSE CPL. 2TE 1,26M	92 70 110 08	310	1	2 997	91 69 341 08	HOSE LINES SUPERSTRUCT
HOSE CPL. 2TE 1,34M	92 64 194 08	305	1	2 997	91 69 341 08	HOSE LINES SUPERSTRUCT
HOSE CPL. 2TE 1,36M	92 64 954 08	258	1	2 997	91 69 341 08	HOSE LINES SUPERSTRUCT
HOSE CPL. 2TE 1,3M	92 60 465 08	804	1	1 970 200	96 54 955 08	HOSE LINES CENTRE SECTIO
HOSE CPL. 2TE 1,3M	92 76 977 08	803	1	1 970 200	96 54 955 08	HOSE LINES CENTRE SECTIO

Description	Item	Pos.	Quantity	Page	Assembly	Description
HOSE CPL. 2TE 1,46M	92 65 763 08	273	1	2 997	91 69 341 08	HOSE LINES SUPERSTRUCT
HOSE CPL. 2TE 1,46M	96 25 943 08	319	1	2 997	91 69 341 08	HOSE LINES SUPERSTRUCT
HOSE CPL. 2TE 1,4M	92 72 524 08	372	1	2 997	91 69 341 08	HOSE LINES SUPERSTRUCT
HOSE CPL. 2TE 1,55M	92 93 122 08	318	1	2 997	91 69 341 08	HOSE LINES SUPERSTRUCT
HOSE CPL. 2TE 1,55M	96 51 567 08	253	1	2 997	91 69 341 08	HOSE LINES SUPERSTRUCT
HOSE CPL. 2TE 1,5M	92 69 712 08	1170	1	2 975 154	96 62 897 08	HOSE LINES WINCH 3
HOSE CPL. 2TE 1,6M	92 60 466 08	1233	1	2 977 204	96 75 602 08	HOSE LINES PUMP 5
HOSE CPL. 2TE 1,6M	92 88 812 08	1168	1	2 975 154	96 62 897 08	HOSE LINES WINCH 3
HOSE CPL. 2TE 1,6M	96 18 625 08	335	1	2 997	91 69 341 08	HOSE LINES SUPERSTRUCT
HOSE CPL. 2TE 1,75M	92 66 124 08	250	1	2 997	91 69 341 08	HOSE LINES SUPERSTRUCT
HOSE CPL. 2TE 1,75M	92 81 219 08	1123	1	2 975 065	96 49 415 08	HOSE LINES WINCH 6
HOSE CPL. 2TE 1,85M	92 76 750 08	806	1	1 970 200	96 54 955 08	HOSE LINES CENTRE SECTIO
HOSE CPL. 2TE 1,95M	92 87 630 08	1171	1	2 975 154	96 62 897 08	HOSE LINES WINCH 3
HOSE CPL. 2TE 2,05M	96 54 724 08	1167	1	2 975 154	96 62 897 08	HOSE LINES WINCH 3
HOSE CPL. 2TE 2,0M	92 99 224 08	241	1	2 997	91 69 341 08	HOSE LINES SUPERSTRUCT
HOSE CPL. 2TE 2,15M	92 61 222 08	832	1	1 972 304	96 54 953 08	HOSE LINES CRAWLER 2 DRI
HOSE CPL. 2TE 2,1M	92 61 473 08	1457	1	2 976 016	96 49 404 08	HOSE LINES 3 SLEWING GEA
HOSE CPL. 2TE 2,35M	92 96 153 08	1122	1	2 975 065	96 49 415 08	HOSE LINES WINCH 6
HOSE CPL. 2TE 2,3M	92 88 607 08	336	1	2 997	91 69 341 08	HOSE LINES SUPERSTRUCT
HOSE CPL. 2TE 2,3M	92 88 763 08	388	1	2 997	91 69 341 08	HOSE LINES SUPERSTRUCT
HOSE CPL. 2TE 2,4M	92 61 388 08	1380	1	2 975 191	96 48 196 08	HOSE LINES MOUNTING JACK
HOSE CPL. 2TE 2,55M	96 20 657 08	1434	1	2 976 016	96 49 404 08	HOSE LINES 3 SLEWING GEA
HOSE CPL. 2TE 2,5M	92 60 959 08	1125	1	2 975 065	96 49 415 08	HOSE LINES WINCH 6
HOSE CPL. 2TE 2,5M	96 49 541 08	833	1	1 972 304	96 54 953 08	HOSE LINES CRAWLER 2 DRI
HOSE CPL. 2TE 2,6M	92 93 167 08	1842	1	1 972 302	96 54 954 08	HOSE LINES CRAWLER 4 DRI
HOSE CPL. 2TE 2,7M	96 52 074 08	340	1	2 997	91 69 341 08	HOSE LINES SUPERSTRUCT
HOSE CPL. 2TE 2,85M	96 76 910 08	374	1	2 997	91 69 341 08	HOSE LINES SUPERSTRUCT
HOSE CPL. 2TE 2,85M	96 83 488 08	220	1	2 997	91 69 341 08	HOSE LINES SUPERSTRUCT
HOSE CPL. 2TE 2,8M	92 71 131 08	1843	1	1 972 302	96 54 954 08	HOSE LINES CRAWLER 4 DRI
HOSE CPL. 2TE 3,2M	96 28 615 08	306	1	2 997	91 69 341 08	HOSE LINES SUPERSTRUCT
HOSE CPL. 2TE 3,3M	92 61 496 08	311	1	2 997	91 69 341 08	HOSE LINES SUPERSTRUCT
HOSE CPL. 2TE 3,4M	92 60 427 08	404	1	2 997	91 69 341 08	HOSE LINES SUPERSTRUCT
HOSE CPL. 2TE 3,4M	92 60 427 08	431	1	2 997	91 69 341 08	HOSE LINES SUPERSTRUCT
HOSE CPL. 2TE 3,4M	92 61 120 08	1124	1	2 975 065	96 49 415 08	HOSE LINES WINCH 6
HOSE CPL. 2TE 4,2M	92 97 275 08	387	1	2 997	91 69 341 08	HOSE LINES SUPERSTRUCT
HOSE CPL. 2TE 4,3M	92 69 722 08	430	1	2 997	91 69 341 08	HOSE LINES SUPERSTRUCT
HOSE CPL. BRIDGE. 0.51M	96 51 600 08	346	1	2 997	91 69 341 08	HOSE LINES SUPERSTRUCT
HOSE CPL. BRIDGE. 0.64M	96 51 598 08	344	1	2 997	91 69 341 08	HOSE LINES SUPERSTRUCT
HOSE CPL. BRIDGE. 0.65M	96 51 601 08	347	1	2 997	91 69 341 08	HOSE LINES SUPERSTRUCT
HOSE CPL. BRIDGE. 0.76M	96 51 599 08	345	1	2 997	91 69 341 08	HOSE LINES SUPERSTRUCT
HOSE CPL. BRIDGE. 0.80M	96 44 763 08	816	1	1 970 200	96 54 955 08	HOSE LINES CENTRE SECTIO
HOSE CPL. BRIDGE. 0.91M	96 52 049 08	741	1	1 970 200	96 54 955 08	HOSE LINES CENTRE SECTIO
HOSE CPL. BRIDGE. 0.91M	96 52 049 08	743	1	1 970 200	96 54 955 08	HOSE LINES CENTRE SECTIO
HOSE CPL. BRIDGE. 0.94M	96 51 906 08	1486	1	2 977 005	96 48 195 08	HOSE LINES ADD HYDR
HOSE CPL. BRIDGE. 1.02M	96 49 546 08	814	1	1 970 200	96 54 955 08	HOSE LINES CENTRE SECTIO
HOSE CPL. BRIDGE. 1.03M	96 51 602 08	348	1	2 997	91 69 341 08	HOSE LINES SUPERSTRUCT
HOSE CPL. BRIDGE. 1.05M	96 51 905 08	1484	1	2 977 005	96 48 195 08	HOSE LINES ADD HYDR
HOSE CPL. BRIDGE. 1.11M	96 51 603 08	349	1	2 997	91 69 341 08	HOSE LINES SUPERSTRUCT
HOSE CPL. BRIDGE. 1.13M	96 23 356 08	1485	1	2 977 005	96 48 195 08	HOSE LINES ADD HYDR
HOSE CPL. BRIDGE. 1.14M	96 49 548 08	817	1	1 970 200	96 54 955 08	HOSE LINES CENTRE SECTIO
HOSE CPL. BRIDGE. 1.14M	96 49 548 08	1487	1	2 977 005	96 48 195 08	HOSE LINES ADD HYDR
HOSE CPL. BRIDGE. 1.15M	96 76 897 08	202	1	2 997	91 69 341 08	HOSE LINES SUPERSTRUCT
HOSE CPL. BRIDGE. 1.29M	96 76 898 08	203	1	2 997	91 69 341 08	HOSE LINES SUPERSTRUCT
HOSE CPL. BRIDGE. 1.35M	96 49 600 08	200	1	2 997	91 69 341 08	HOSE LINES SUPERSTRUCT
HOSE CPL. BRIDGE. 1.35M	96 54 723 08	1166	1	2 975 154	96 62 897 08	HOSE LINES WINCH 3
HOSE CPL. BRIDGE. 1.37M	96 51 609 08	300	1	2 997	91 69 341 08	HOSE LINES SUPERSTRUCT
HOSE CPL. BRIDGE. 1.43M	96 51 608 08	370	1	2 997	91 69 341 08	HOSE LINES SUPERSTRUCT
HOSE CPL. BRIDGE. 1.49M	96 51 607 08	303	1	2 997	91 69 341 08	HOSE LINES SUPERSTRUCT
HOSE CPL. BRIDGE. 1.49M	96 51 607 08	369	1	2 997	91 69 341 08	HOSE LINES SUPERSTRUCT
HOSE CPL. BRIDGE. 1.53M	96 49 549 08	830	1	1 972 304	96 54 953 08	HOSE LINES CRAWLER 2 DRI

Description	Item	Pos.	Quantity	Page	Assembly	Description
HOSE CPL. BRIDGE. 1.53M	96 49 549 08	1165	1	2 975 154	96 62 897 08	HOSE LINES WINCH 3
HOSE CPL. BRIDGE. 1.53M	96 51 553 08	201	1	2 997	91 69 341 08	HOSE LINES SUPERSTRUCT
HOSE CPL. BRIDGE. 1.63M	96 51 907 08	1245	2	2 977 204	96 75 602 08	HOSE LINES PUMP 5
HOSE CPL. BRIDGE. 1.68M	96 68 630 08	1252	2	2 977 204	96 75 602 08	HOSE LINES PUMP 5
HOSE CPL. BRIDGE. 1.73M	96 49 550 08	831	1	1 972 304	96 54 953 08	HOSE LINES CRAWLER 2 DRI
HOSE CPL. BRIDGE. 1.78M	96 36 000 08	742	1	1 970 200	96 54 955 08	HOSE LINES CENTRE SECTIO
HOSE CPL. BRIDGE. 1.81M	96 49 551 08	1840	1	1 972 302	96 54 954 08	HOSE LINES CRAWLER 4 DRI
HOSE CPL. BRIDGE. 1.88M	96 49 545 08	744	1	1 970 200	96 54 955 08	HOSE LINES CENTRE SECTIO
HOSE CPL. BRIDGE. 2.01M	96 49 553 08	1841	1	1 972 302	96 54 954 08	HOSE LINES CRAWLER 4 DRI
HOSE CPL. BRIDGE. 2.03M	96 54 730 08	1121	1	2 975 065	96 49 415 08	HOSE LINES WINCH 6
HOSE CPL. BRIDGE. 2.08M	96 39 243 08	835	1	1 972 304	96 54 953 08	HOSE LINES CRAWLER 2 DRI
HOSE CPL. BRIDGE. 2.23M	96 33 349 08	1120	1	2 975 065	96 49 415 08	HOSE LINES WINCH 6
HOSE CPL. BRIDGE. 2.38M	96 31 973 08	836	1	1 972 304	96 54 953 08	HOSE LINES CRAWLER 2 DRI
HOSE CPL. BRIDGE. 2.38M	96 31 973 08	1300	2	2 975 154	96 62 897 08	HOSE LINES WINCH 3
HOSE CPL. GH134 1,3M	96 83 484 08	(1102)	1	2 831	91 73 139 08	AIR COND. UNIT SUPERSTRU
HOSE CPL. GH134 1,9M	96 51 902 08	(1101)	1	2 831	91 73 139 08	AIR COND. UNIT SUPERSTRU
HOSE CPL. GH134 2,7M	96 54 324 08	(1100)	1	2 831	91 73 139 08	AIR COND. UNIT SUPERSTRU
HOSE CPL. GH134 3,0M	96 63 798 08	(1105)	1	2 831	91 73 139 08	AIR COND. UNIT SUPERSTRU
HOSE CPL. GH134 7,5M	96 83 486 08	(1104)	1	2 831	91 73 139 08	AIR COND. UNIT SUPERSTRU
HOSE CPL. GH134 7,6M	96 83 485 08	(1103)	1	2 831	91 73 139 08	AIR COND. UNIT SUPERSTRU
HOSE CPL. GH466 1,36M	96 49 547 08	815	1	1 970 200	96 54 955 08	HOSE LINES CENTRE SECTIO
HOSE CPL. GH506 0,5M	92 11 865 08	177	1	2 997	91 69 341 08	HOSE LINES SUPERSTRUCT
HOSE CPL. GH506 0,62M	96 36 987 08	204	1	2 997	91 69 341 08	HOSE LINES SUPERSTRUCT
HOSE CPL. GH506 0,78M	96 54 292 08	1254	1	2 977 204	96 75 602 08	HOSE LINES PUMP 5
HOSE CPL. GH506 0,7M	96 51 557 08	205	1	2 997	91 69 341 08	HOSE LINES SUPERSTRUCT
HOSE CPL. GH506 1,08M	96 54 291 08	1251	1	2 977 204	96 75 602 08	HOSE LINES PUMP 5
HOSE CPL. GH506 1,26M	96 32 027 08	1253	1	2 977 204	96 75 602 08	HOSE LINES PUMP 5
HOSE CPL. GH506 1,3M	96 39 267 08	1260	2	3 978 009	96 50 881 08	HOSE LINES D-HEAD SECTIO
HOSE CPL. GH506 1,42M	96 73 532 08	1250	1	2 977 204	96 75 602 08	HOSE LINES PUMP 5
HOSE CPL. GH506 1,44M	96 51 556 08	206	1	2 997	91 69 341 08	HOSE LINES SUPERSTRUCT
HOSE CPL. GH506 1,44M	96 52 047 08	207	1	2 997	91 69 341 08	HOSE LINES SUPERSTRUCT
HOSE CPL. GH506 1,5M	96 54 719 08	1285	1	3 978 016	96 50 878 08	HOSE LINES INTERM. SECTIO
HOSE CPL. GH506 1,5M	96 54 719 08	1286	1	3 978 016	96 50 878 08	HOSE LINES INTERM. SECTIO
HOSE CPL. GH506 1,5M	96 54 719 08	(1280)	1	3 978 024	96 69 721 08	ADDITIONAL HYDRAULICS IN
HOSE CPL. GH506 1,5M	96 54 719 08	(1281)	1	3 978 024	96 69 721 08	ADDITIONAL HYDRAULICS IN
HOSE CPL. GH506 1,65M	96 28 576 08	214	1	2 997	91 69 341 08	HOSE LINES SUPERSTRUCT
HOSE CPL. GH663 0,84M	96 72 209 08	225	1	2 997	91 69 341 08	HOSE LINES SUPERSTRUCT
HOSE CPL. GH663 0,8M	96 73 570 08	411	1	2 997	91 69 341 08	HOSE LINES SUPERSTRUCT
HOSE CPL. GH663 1,0M	96 76 905 08	226	1	2 997	91 69 341 08	HOSE LINES SUPERSTRUCT
HOSE CPL. GH663 1,28M	96 76 915 08	375	1	2 997	91 69 341 08	HOSE LINES SUPERSTRUCT
HOSE CPL. GH663 1,42M	96 83 489 08	223	1	2 997	91 69 341 08	HOSE LINES SUPERSTRUCT
HOSE CPL. GH663 1,48M	96 76 902 08	222	1	2 997	91 69 341 08	HOSE LINES SUPERSTRUCT
HOSE CPL. GH663 1,65M	96 76 904 08	224	1	2 997	91 69 341 08	HOSE LINES SUPERSTRUCT
HOSE CPL. GH663 1,8M	96 62 613 08	236	1	2 997	91 69 341 08	HOSE LINES SUPERSTRUCT
HOSE CPL. GH663 2,05M	96 76 906 08	227	1	2 997	91 69 341 08	HOSE LINES SUPERSTRUCT
HOSE CPL. GH663 2,3M	96 80 088 08	237	1	2 997	91 69 341 08	HOSE LINES SUPERSTRUCT
HOSE CPL. HPC 0,6M	92 14 563 08	451	1	2 997	91 69 341 08	HOSE LINES SUPERSTRUCT
HOSE CPL. HPC 0,96M	96 63 509 08	452	1	2 997	91 69 341 08	HOSE LINES SUPERSTRUCT
HOSE CPL. HPC 12,3M	96 54 779 08	455	1	2 997	91 69 341 08	HOSE LINES SUPERSTRUCT
HOSE CPL. HPC 2,55M	96 65 693 08	453	1	2 997	91 69 341 08	HOSE LINES SUPERSTRUCT
HOSE CPL. HPC 2,5M	92 93 211 08	871	1	1 972 304	96 54 953 08	HOSE LINES CRAWLER 2 DRI
HOSE CPL. HPC 2,75M	96 62 647 08	454	1	2 997	91 69 341 08	HOSE LINES SUPERSTRUCT
HOSE CPL. HPC 3,0M	96 35 993 08	450	1	2 997	91 69 341 08	HOSE LINES SUPERSTRUCT
HOSE CPL. HPC 5,9M	92 09 034 08	870	1	1 972 304	96 54 953 08	HOSE LINES CRAWLER 2 DRI
HOSE CPL. TFS 0,76M	92 12 564 08	(1366)	1	2 990 000	96 70 680 08	PIPEWORK AIR INSTALLATIO
HOSE CPL. TFS 1,75M	96 47 787 08	275	1	2 997	91 69 341 08	HOSE LINES SUPERSTRUCT
HOSE DN10	10 21 632 3	20	0.1	2 391 046	96 76 386 08	PREMOUNTED FUEL FILTER
HOSE DN16 500	51 05 010 08	253	1	2 391 001	96 69 507 08	DIESEL ENGINE, PRE-ASSEMB
HOSE DN16 500	51 05 010 08	100	1	2 391 044	96 70 357 08	FIXING PARTS COMPRESSED
HOSE DN6,3	57 17 120 08	2	1	5 123 682	51 23 682 08	MOUNTING - PISTON W. PUM

Description	Item	Pos.	Quantity	Page	Assembly	Description
HOSE DN65X5X450 PLASTIK	97 72 148 08	11	1	2 671 004	96 46 305 08	OIL TANK PRE-ASS.
HOSE DN8	51 05 112 08	13	2.3	2 670 002	96 72 303 08	FUEL TANK, PRE-ASSEMBLED
HOSE LINE 2000	11 21 176 9	111	1	2 650	91 76 853 08	UREA TANK
HOSE LINE X535	11 21 141 1	110	1	2 650	91 76 853 08	UREA TANK
HOSE LINES	96 70 867 08	10	1	2 978 206	96 69 083 08	ADD.HYDR.S_RETAINING RAM
HOSE LINES 3 SLEWING GEA	96 49 404 08	10	1	2 976 000	96 69 452 08	ADDNL.HYDR.2ND SLEWING G
HOSE LINES ADD HYDR	96 48 195 08	10	1	2 977	96 70 221 08	ADDITIONAL HYDR.SLEWING
HOSE LINES AIR CONDITIONIN	96 78 204 08	500	1	2 831	91 73 139 08	AIR COND. UNIT SUPERSTRU
HOSE LINES AIR FLAP SCR	96 75 634 08	10	1	2 990 000	96 70 680 08	PIPEWORK AIR INSTALLATIO
HOSE LINES BOLT EXTRACTIO	96 46 080 08	95	1	3 976 006	96 88 958 08	ADDL.HYDR.F.PIN PULLING DE
HOSE LINES BOLT EXTRACTIO	96 52 635 08	10	1	2 970 801	96 69 966 08	ADDL.HYDR.F.PIN PULLING DE
HOSE LINES BOLT EXTRACTIO	96 89 075 08	90	1	3 976 003	96 88 966 08	AUX.HYDR.PIN EXTRACTION
HOSE LINES CENTRE SECTIO	96 54 955 08	10	1	1 970 101	96 67 647 08	HYDRAULIC EQUIPM.CENTER
HOSE LINES CRAWLER 2 DRI	96 54 953 08	10	1	1 972 252	96 67 665 08	AUX.HYDR.CR.TRACK CARR.2
HOSE LINES CRAWLER 2 DRI	96 54 953 08	10	1	1 972 253	96 67 664 08	AUX.HYDR.CR.TRACK CARR.2
HOSE LINES CRAWLER 4 DRI	96 54 954 08	10	1	1 972 303	96 67 667 08	AUX.HYDR.CR.TRACK CARR.4
HOSE LINES CRAWLER 4 DRI	96 54 954 08	10	1	1 972 308	96 67 666 08	AUX.HYDR.CR.TRACK CARR.4
HOSE LINES D-HEAD SECTIO	96 50 881 08	10	1	3 978 011	96 69 774 08	ADDL.HYDRAULIC SB-HEAD PI
HOSE LINES GUY MOUNTING	96 50 433 08	10	1	2 978 109	96 69 155 08	ADDNL.HYDR.RETAINING DEV
HOSE LINES INTERM. SECTIO	96 50 883 08	10	1	3 978 024	96 69 721 08	ADDITIONAL HYDRAULICS IN
HOSE LINES INTERM. SECTI	96 50 878 08	10	1	3 978 022	96 69 722 08	ADDITIONAL HYDRAULICS IN
HOSE LINES MOUNTING INST	96 47 912 08	10	1	2 978 007	96 68 931 08	ADDNL.HYDR.ERECTION DEV
HOSE LINES MOUNTING JACK	96 48 196 08	10	1	2 975 041	96 68 924 08	ADDNL. HYDR. F. ERECTING W
HOSE LINES PULL CYL	96 50 880 08	10	1	3 978 020	96 69 856 08	AUX.HYDR.CYLINDER SB-BW
HOSE LINES PUMP 12	96 47 196 08	10	1	2 976 002	96 70 210 08	ADDITIONAL HYDRAULICS P
HOSE LINES PUMP 5 SCR	96 75 602 08	10	1	2 977 203	96 67 999 08	SUPPL. HYDR. PUMP 5+6
HOSE LINES SUPERSTRUCT	91 69 341 08	179	1		LR 1600-2-0	LIEBHERR CRAW.CRANE LR 1
HOSE LINES SUPPORTING RA	96 47 504 08	10	1	1 975 006	96 69 551 08	ADD.HYDR.UNIT SUPPORT CY
HOSE LINES SUSPENDED BA	96 56 946 08	10	1	3 978 101	96 69 717 08	HYDR. SUSPENDED BALLAST
HOSE LINES WINCH 1	96 47 200 08	10	1	2 975 706	96 67 784 08	ADDITIONAL HYDRAULICS WI
HOSE LINES WINCH 2	96 47 201 08	10	1	2 975 114	96 67 649 08	ADDITIONAL HYDRAULICS WI
HOSE LINES WINCH 3	96 62 897 08	10	1	2 975 153	96 67 814 08	ADDITIONAL HYDRAULICS WI
HOSE LINES WINCH 6	96 49 415 08	10	1	2 975 407	96 68 091 08	AUX.HYDRAULIC WINCH 6
HOSE SLEEVE DN10/GERADE	10 35 542 2	122	2	2 650	91 76 853 08	UREA TANK
HOSE SLEEVE DN12/GERADE	11 08 876 4	123	2	2 650	91 76 853 08	UREA TANK
HOSE SLEEVE DN6/GERADE M	11 00 013 5	121	2	2 650	91 76 853 08	UREA TANK
HOSE UNION	11 11 065 7	1	1	9 739 819	97 39 819	HOSE UNION
HOSE UNION	97 39 819	67	1	X1100933	11 00 933 6	DIESEL ENGINE
HOSE UNION	97 39 868	66	1	X1100933	11 00 933 6	DIESEL ENGINE
HOSE UNION 18 M22x1,5	11 10 047 3	1	2	9 739 868	97 39 868	HOSE UNION
HOSE UNION DIN 74325 DN11	47 66 066 08	445	1	2 391 001	96 69 507 08	DIESEL ENGINE, PRE-ASSEMB
HOSE UNION DN5/GERADE A3	47 66 094 08	554	1	2 990 000	96 70 680 08	PIPEWORK AIR INSTALLATIO
HOSE UNION JOINT M20X1,5 M	60 24 414 08	271	1	1 920 403	96 48 707 08	TERMINAL BOX CPL.
HOSE UNION JOINT M20X1,5 M	60 24 414 08	271	1	1 920 417	96 48 703 08	TERMINAL BOX CPL.
HOSE UNION JOINT M32X1,5 M	60 24 411 08	287	1	2 920 448	96 76 055 08	TERMINAL BOX CPL.
HOSE UNION JOINT M32X1,5 M	60 24 411 08	509	1	2 920 454	96 73 321 08	WIRING HARNESS
HOSE UNION JOINT M32X1,5 M	60 24 411 08	510	1	2 920 462	96 73 318 08	WIRING HARNESS
HOSE UNION JOINT M40X1,5 M	60 24 412 08	288	3	2 920 448	96 76 055 08	TERMINAL BOX CPL.
HOSE UNION JOINT M50X1,5 M	60 24 413 08	17	1	1 920 418	96 48 687 08	TERMINAL BOX CPL.
HOSE UNION JOINT M50X1,5 M	60 24 413 08	283	1	2 920 448	96 76 055 08	TERMINAL BOX CPL.
HOUSING	11 11 045 8	1	1	9 739 821	97 39 821	HOUSING
HOUSING	11 11 056 5	1	1	9 739 834	97 39 834	ADD-ON PARTS
HOUSING	51 07 969 08	1	1	5 114 176	51 14 176 08	PRESSURE LIMITING VALVE
HOUSING	51 07 969 08	1	1	5 114 177	51 14 177 08	PRESSURE LIMITING VALVE
HOUSING	51 10 512 08	1	1	5 104 019	51 04 019 08	REVERSING VALVE
HOUSING	57 01 130 08	3	1	5 102 306	51 02 306 08	HYDRO MOTOR
HOUSING	92 99 369 08	1	1	2 913 004	96 20 460 08	HOUSING PRE-ASSEMBLED
HOUSING	97 39 821	69	1	X1100933	11 00 933 6	DIESEL ENGINE
HOUSING 10-POL	60 23 328 08	(152)	1	2 920 369	96 54 235 08	TERMINAL BOX CPL.
HOUSING 18-POL	10 09 986 4	510	3	2 533 096	96 74 683 08	WIRING HARNESS

Description	Item	Pos.	Quantity	Page	Assembly	Description
HOUSING 1X400X273 DC01-A-	61 10 012 08	2	1	2 913 102	92 32 870 08	FAN UNIT
HOUSING 4-POL	60 23 313 08	507	4	2 533 096	96 74 683 08	WIRING HARNESS
HOUSING 6-POL	60 23 255 08	504	3	2 533 095	96 71 987 08	WIRING HARNESS
HOUSING 6-POL	60 23 255 08	512	1	2 533 096	96 74 683 08	WIRING HARNESS
HOUSING CPL.	11 21 382 8	149	2	9 154 348	91 54 348 08	DOUBLE HOOK BLOCK
HOUSING GD-ZN SW GEPULV	70 42 533 08	9	4	2 260 006	96 58 435 08	BATTERY BOX, PRE-ASSEMB
HOUSING GD-ZN SW GEPULV	70 42 533 08	10	4	2 859 007	96 70 603 08	COVER COMPL.
HOUSING GD-ZN SW GEPULV	70 42 566 08	110	4	2 859 005	96 70 695 08	FLAP PRE-ASS.
HOUSING GD-ZN SW GEPULV	70 42 566 08	10	4	2 859 026	96 70 604 08	COVER COMPL.
HOUSING GD-ZN SW GEPULV	70 42 566 08	4	4	2 859 029	96 46 779 08	COVER COMPL.
HOUSING GD-ZN SW GEPULV	70 42 566 08	10	4	2 859 029	96 70 609 08	COVER COMPL.
HOUSING GD-ZN SW GEPULV	70 42 747 08	3	6	2 932 168	96 48 167 08	COVER COMPL.
HOUSING PRE-ASSEMBLED	96 20 460 08	2	1	2 913	91 32 850 08	LICCON CONSOLE LCD2
HOUSING PRE-ASSEMBLED	96 20 460 08	2	1	2 913 009	91 04 705 08	LICCON CONSOLE LCD3
HOUSING PUR SPF	97 58 507 08	50	1	2 520	91 72 029 08	CABIN, GLAZED
HUB	10 44 348 1	6	1	9 739 814	97 39 814	WATER PUMP
HUB	11 12 331 2	7	1	9 739 794	97 39 794	CRANKSHAFT
HUB	57 19 010 08	2	1	5 719 006	57 19 006 08	PUMP SUPPORT
HYDR. SUPPORT WELDMENT	96 55 393 08	2	2	1 630 004	91 61 213 08	HYDRAULIC SUPPORT
HYDR. SUPPORT WELDMENT	96 55 394 08	1	2	1 630 004	91 61 213 08	HYDRAULIC SUPPORT
HYDR. SUSPENDED BALLAST	91 69 755 08	400	1	3 713	91 75 366 08	D PIVOT SECTION
HYDR. SUSPENDED BALLAST	96 69 717 08	4	1	3 978 100	91 69 755 08	HYDR. SUSPENDED BALLAST
HYDRAULIC ADJUSTMENT	10 33 323 8	4	1	X1035924	10 35 924 7	VARIABLE PUMP
HYDRAULIC AGGREGATE BZ	11 64 392 0	2	1	3 790 000	91 77 906 08	BOLT EXTRACTION ATTACHM
HYDRAULIC CYLINDER 150/70	94 00 925 5	2	1	2 657	91 61 109 08	MOUNTING EQUIPMENT CRAW
HYDRAULIC EQUIPM.CENTER	91 69 908 08	3	1	1 130	91 68 478 08	CENTRAL SECTION CRAWLER
HYDRAULIC EQUIPM.CENTER	96 67 647 08	4	1	1 970 100	91 69 908 08	HYDRAULIC EQUIPM.CENTER
HYDRAULIC PUMP	10 35 470 0	343	1	X1164392	11 64 392 0	HYDRAULIC AGGREGATE
HYDRAULIC SUPPORT	91 61 213 08	1	1	1 630	91 69 469 08	HYDRAULIC SUPPORT
HYDRAULIC SUPPORT	91 69 469 08	15	1		LR 1600-2-0	LIEBHERR CRAW.CRANE LR 1
HYDRAULIC TANK 80L	11 69 042 5	305	1	X1164392	11 64 392 0	HYDRAULIC AGGREGATE
HYDRAULIC-TYPE LUBRICAT.N	77 43 242	13	4	2 125	91 69 505 08	PIN F. S AND D PIVOT SECTIO
HYDRAULIC-TYPE LUBRICAT.N	77 43 242	4	1	2 550 003	96 46 246 08	ROPE PULLEY CPL.
HYDRAULIC-TYPE LUBRICAT.N	77 43 242	4	1	2 652 007	92 68 928 08	ROPE PULLEY CPL.
HYDRAULIC-TYPE LUBRICAT.N	77 43 242	27	2	2 810	91 72 335 08	CRANE DRIVER'S CABIN CPL.
HYDRAULIC-TYPE LUBRICAT.N	77 43 242	106	2	3 211	91 75 365 08	S PIVOT SECTION
HYDRAULIC-TYPE LUBRICAT.N	77 43 242	10	2	3 214	91 63 420 08	SW HEAD SECTION
HYDRAULIC-TYPE LUBRICAT.N	77 43 242	6	2	3 292	91 63 429 08	D OVERRUN PROTECTION
HYDRAULIC-TYPE LUBRICAT.N	77 43 242	18	2	3 714	91 63 428 08	D HEAD SECTION
HYDRAULIC-TYPE LUBRICAT.N	77 43 242	401	1	5 719 164	57 19 164 08	FLANGE
HYDRAULIC-TYPE LUBRICAT.N	57 15 786 08	(1)	1	1 402	91 58 480 08	CENTRALIZED LUBRICATION
HYDRAULIC-TYPE LUBRICAT.N	57 15 786 08	401	1	5 718 420	57 18 420 08	FLANGE
HYDRAULICS	91 68 456 08	169	1		LR 1600-2-0	LIEBHERR CRAW.CRANE LR 1
HYDRAULICS UPPER CARRI	96 67 119 08	4	1	2 970	91 68 456 08	HYDRAULICS
HYDRO CYLINDER 150/140-161	10 41 101 9	2	2	2 550	91 71 350 08	SA FRAME
HYDRO CYLINDER 75/30-100	10 32 632 3	16	2	2 810	91 72 335 08	CRANE DRIVER'S CABIN CPL.
HYDRO CYLINDER 75/30-260 -4	51 23 943 08	1	1	3 790 006	96 89 294 08	PIN PULLING CYLINDER CPL.
HYDRO CYLINDER 75/30-260 -4	51 23 944 08	1	1	3 790 007	96 89 295 08	PIN PULLING CYLINDER CPL.
HYDRO CYLINDER 80/40-400	10 41 102 2	1	1	2 125	91 69 505 08	PIN F. S AND D PIVOT SECTIO
HYDRO MOTOR A2FM SPF	51 02 306 08	2	1	2 370	91 61 617 08	ERECTING WINCH
HYDRO MOTOR SPF	51 02 354 08	2	3	2 350	91 79 269 08	SLEWING GEAR
HYDRO MOTOR SPF	51 02 380 08	101	2	2 391 023	96 69 509 08	RADIATOR, PRE-ASSEMBLED
HYDT.TUBE	11 11 043 1	1	1	9 739 876	97 39 876	HYDT.TUBE
HYDT.TUBE	97 39 876	92	1	X1100933	11 00 933 6	DIESEL ENGINE
IDENTIFICATION STRIP 1 - 250	60 27 437 08	263	1	2 920 581	96 54 405 08	TERMINAL BOX WINCH PRE-A
IDENTIFICATION STRIPS	60 27 629 08	19	1	2 932 082	96 93 013 08	ASSEMBLY PARTS MOUNTIN
IGNITION STARTER SWITCH 3	10 33 555 7	4	1	2 533 020	96 71 980 08	CONTROLS AND FITTINGS RI
IMMERSION HEATER 230V	10 12 124 9	1	1	9 739 817	97 39 817	COOLANT PREHEATING
IMPELLER	11 10 036 5	3	1	9 739 814	97 39 814	WATER PUMP
INCLINATION SENSOR +/-25°	11 00 119 4	(10)	1	1 921 100	91 72 880 08	EL.CENTER PART

Description	Item	Pos.	Quantity	Page	Assembly	Description
INCLINATION SENSOR +/-5° X	10 80 206 2	12	1	2 780 113	96 67 817 08	ELECTR.FOR BALLAST PALLE
INCREASE OF CONTACTS 24V	10 87 117 8	56	1	2 932 082	96 93 013 08	ASSEMBLY PARTS MOUNTIN
INDICATOR LAMP	60 61 435 08	7	14	2 533 020	96 71 980 08	CONTROLS AND FITTINGS RI
INDICATOR LAMP	60 61 435 08	16	1	2 533 061	96 48 370 08	DASH BORD ARM REST LEFT
INDICATOR LAMP	60 61 435 08	7	1	2 533 063	96 48 371 08	DASH BORD ARM REST RIGH
INDICATOR LAMP	60 61 435 08	35	1	2 932 001	96 81 042 08	RELAY CONTROL SYSTEM
INDUCTIVE SENSOR BERUE	10 35 458 4	14	4	2 780 113	96 67 817 08	ELECTR.FOR BALLAST PALLE
INDUCTIVE SENSOR BERUE	10 35 458 4	(1)	2	2 920 559	96 72 019 08	LIMIT SWITCH AND SENSOR
INDUCTIVE SENSOR BERUE	10 35 458 4	15	2	2 930 000	96 72 029 08	SENSOR ASSEMBLY
INDUCTIVE SENSOR BERUE	10 35 458 4	34	1	2 932 160	96 90 849 08	SWITCH CABINET
INDUCTIVE SENSOR BERUE	10 35 458 4	(151)	2	3 930 501	96 67 652 08	EL.BACKING PROTECTION D
INDUCTIVE SENSOR BERUE	10 35 458 4	151	2	3 930 713	96 67 816 08	EL.EQUIPMENT SAFETY RETAI
INDUCTIVE TRANSMITTER BW	96 72 020 08	2	1	2 920 559	96 72 019 08	LIMIT SWITCH AND SENSOR
INFORMATION SIGN 70X40 SP	94 02 377	10	6	2 888	91 75 966 08	INSCRIPTION PLATE
INJECTION LINE R-MOTORXD	11 11 049 0	1	1	9 739 831	97 39 831	INJECTION LINES
INJECTION LINE R-MOTORXD	11 11 049 1	2	1	9 739 831	97 39 831	INJECTION LINES
INJECTION LINE R-MOTORXD	11 11 049 2	3	1	9 739 831	97 39 831	INJECTION LINES
INJECTION LINE R-MOTORXD	11 11 049 3	4	1	9 739 831	97 39 831	INJECTION LINES
INJECTION LINE R-MOTORXD	11 11 049 4	5	1	9 739 831	97 39 831	INJECTION LINES
INJECTION LINE R-MOTORXD	11 11 049 5	6	1	9 739 831	97 39 831	INJECTION LINES
INJECTION LINES R-MOTORXD	97 39 831	103	1	X1100933	11 00 933 6	DIESEL ENGINE
INJECTOR ASSY	11 11 048 5	1	6	9 739 832	97 39 832	INJECTOR ASSY
INJECTOR ASSY	97 39 832	104	1	X1100933	11 00 933 6	DIESEL ENGINE
INJECTOR CPL. LOW POWER	11 00 891 9	105	1	2 650	91 76 853 08	UREA TANK
INLET VALVE	11 11 040 1	3	12	9 739 804	97 39 804	VALVE
INNER WHEEL	50 15 263 08	211	1	X1111402	11 11 402 3	GEARBOX
INNER WHEEL	50 15 616 14	1111	1	X1111402	11 11 402 3	GEARBOX
INNER WHEEL	57 06 075 08	311	1	X1111402	11 11 402 3	GEARBOX
INPUT BOARD CPL. EP0	96 48 329 08	30	1	2 932 082	96 93 013 08	ASSEMBLY PARTS MOUNTIN
INPUT BOARD CPL. EP1	96 48 330 08	31	1	2 932 082	96 93 013 08	ASSEMBLY PARTS MOUNTIN
INPUT BOARD CPL. EP2	96 48 331 08	32	1	2 932 082	96 93 013 08	ASSEMBLY PARTS MOUNTIN
INPUT BOARD CPL. EP3	96 48 332 08	33	1	2 932 082	96 93 013 08	ASSEMBLY PARTS MOUNTIN
INPUT BOARD CPL. EP4	96 48 333 08	34	1	2 932 082	96 93 013 08	ASSEMBLY PARTS MOUNTIN
INPUT BOARD CPL. EP5	96 48 334 08	35	1	2 932 082	96 93 013 08	ASSEMBLY PARTS MOUNTIN
INPUT MODULE 381	11 08 873 7	10	1	X1100889	11 00 889 4	SCR MODULE
INSCRIPTION PLATE	91 75 966 08	161	1		LR 1600-2-0	LIEBHERR CRAW.CRANE LR 1
INSERTION BRIDGE	60 27 355 08	70	75	2 932 082	96 93 013 08	ASSEMBLY PARTS MOUNTIN
INSERTION MODULE	60 27 923 08	1	1	2 932 515	96 45 911 08	INSERTION MODULE
INSERTION MODULE	96 45 911 08	51	1	2 932 082	96 93 013 08	ASSEMBLY PARTS MOUNTIN
INSERTION MODULE	96 72 643 08	50	1	2 932 082	96 93 013 08	ASSEMBLY PARTS MOUNTIN
INSULANT FLOOR PLATE	96 49 125 08	69	1	2 520	91 72 029 08	CABIN, GLAZED
INSULATING BUSHING KUNST	66 00 430 08	7	1	2 913 100	91 23 538 08	ASSEMBLY FRAME
INSULATING HOSE 14 -50°C.- 2	60 30 126 08	202	3.2	2 932 116	96 93 014 08	CABLING MOUNTING PLATE
INSULATING HOSE DN10X0,65	11 08 260 4	204	2.03	2 533 096	96 74 683 08	WIRING HARNESS
INSULATING HOSE DN18X0,85	11 08 260 8	208	2.23	2 920 462	96 73 318 08	WIRING HARNESS
INSULATING HOSE DN20X0,85	11 08 260 9	209	3.13	2 920 454	96 73 321 08	WIRING HARNESS
INSULATING HOSE DN20X0,85	11 08 260 9	209	0.3	2 920 462	96 73 318 08	WIRING HARNESS
INSULATING HOSE DN6 0,5 PU	11 08 260 2	202	8.37	2 533 096	96 74 683 08	WIRING HARNESS
INSULATING HOSE DN6 0,5 PU	11 08 260 2	(13)	0.15	2 780 300	91 72 336 08	ACOUST. WARN. DISPLACEM.
INSULATING HOSE DN6 0,5 PU	11 08 260 2	(13)	0.15	2 780 320	91 72 337 08	ACOUST.WARN. SLEWING G
INSULATING HOSE DN6 0,5 PU	11 08 260 2	202	2.12	2 920 454	96 73 321 08	WIRING HARNESS
INSULATING HOSE DN6 0,5 PU	11 08 260 2	202	2.82	2 920 462	96 73 318 08	WIRING HARNESS
INSULATING HOSE DN8X0,65	11 08 260 3	203	3.64	2 533 096	96 74 683 08	WIRING HARNESS
INSULATING HOSE DN8X0,65	11 08 260 3	201	4	2 932 116	96 93 014 08	CABLING MOUNTING PLATE
INSULATING MAT 20X100X274	97 76 591 08	11	1	2 520 035	96 49 125 08	INSULANT FLOOR PLATE
INSULATING MAT 20X1095X50	97 01 619 3	1350	2	2 859 011	96 73 159 08	SOUND DAMPING
INSULATING MAT 20X1095X50	97 01 620 7	1450	1	2 859 011	96 73 159 08	SOUND DAMPING
INSULATING MAT 20X1130X26	97 01 619 0	1250	1	2 859 011	96 73 159 08	SOUND DAMPING
INSULATING MAT 20X123X288	97 76 590 08	10	1	2 520 035	96 49 125 08	INSULANT FLOOR PLATE
INSULATING MAT 20X1400X4	97 70 809 08	201	1	2 859 011	96 73 159 08	SOUND DAMPING

Description	Item	Pos.	Quantity	Page	Assembly	Description
INSULATING MAT 20X155X429	97 76 582 08	2	1	2 520 035	96 49 125 08	INSULANT FLOOR PLATE
INSULATING MAT 20X182X747	97 76 588 08	8	1	2 520 035	96 49 125 08	INSULANT FLOOR PLATE
INSULATING MAT 20X195X747	97 76 585 08	5	1	2 520 035	96 49 125 08	INSULANT FLOOR PLATE
INSULATING MAT 20X213X280	97 76 592 08	12	1	2 520 035	96 49 125 08	INSULANT FLOOR PLATE
INSULATING MAT 20X215X451	97 76 593 08	13	1	2 520 035	96 49 125 08	INSULANT FLOOR PLATE
INSULATING MAT 20X229X810	97 76 584 08	4	1	2 520 035	96 49 125 08	INSULANT FLOOR PLATE
INSULATING MAT 20X229X810	97 76 586 08	6	1	2 520 035	96 49 125 08	INSULANT FLOOR PLATE
INSULATING MAT 20X294X986	97 76 587 08	7	1	2 520 035	96 49 125 08	INSULANT FLOOR PLATE
INSULATING MAT 20X348X786	97 76 581 08	1	1	2 520 035	96 49 125 08	INSULANT FLOOR PLATE
INSULATING MAT 20X380X894	97 76 583 08	3	1	2 520 035	96 49 125 08	INSULANT FLOOR PLATE
INSULATING MAT 20X451X986	97 76 589 08	9	1	2 520 035	96 49 125 08	INSULANT FLOOR PLATE
INSULATING MAT 20X953X442	97 70 796 08	200	1	2 859 011	96 73 159 08	SOUND DAMPING
INSULATING MAT 20X989X365	97 70 998 08	153	1	2 859 011	96 73 159 08	SOUND DAMPING
INSULATING MAT 40X405X210	97 02 442 5	202	1	2 859 011	96 73 159 08	SOUND DAMPING
INSULATING MAT 40X680X280	97 01 653 0	203	1	2 859 011	96 73 159 08	SOUND DAMPING
INSULATING MAT BOTTOM 9	97 18 507 08	6	1	2 913	91 32 850 08	LICCON CONSOLE LCD2
INSULATING MAT BOTTOM 9	97 18 507 08	6	1	2 913 009	91 04 705 08	LICCON CONSOLE LCD3
INSULATING MAT TOP 11.5X9	97 18 514 08	10	1	2 913	91 32 850 08	LICCON CONSOLE LCD2
INSULATING MAT TOP 11.5X9	97 18 514 08	10	1	2 913 009	91 04 705 08	LICCON CONSOLE LCD3
INSULATING MAT-LOCK 21X36	97 18 511 08	7	1	2 913	91 32 850 08	LICCON CONSOLE LCD2
INSULATING MAT-LOCK 21X36	97 18 511 08	7	1	2 913 009	91 04 705 08	LICCON CONSOLE LCD3
INSULATING MATERIAL 20X20	10 42 540 9	204	1	2 859	91 69 351 08	SOUND DAMPING
INSULATING MATERIAL 40X40	28 39 057 08	205	1	2 859	91 69 351 08	SOUND DAMPING
INSULATING RING	69 10 417 08	13	52	6 909 010	69 09 010 08	COLLECTING RING
INSULATION MAT RIGHT 19X9	97 18 513 08	9	1	2 913	91 32 850 08	LICCON CONSOLE LCD2
INSULATION MAT RIGHT 19X9	97 18 513 08	9	1	2 913 009	91 04 705 08	LICCON CONSOLE LCD3
INTAKE	96 87 697 08	13	2	2 391 001	96 69 507 08	DIESEL ENGINE, PRE-ASSEMB
INTAKE NOZZLE R-MOTORXD	11 11 048 2	1	1	9 739 827	97 39 827	INTAKE NOZZLE
INTAKE NOZZLE R-MOTORXD	97 39 827	93	1	X1100933	11 00 933 6	DIESEL ENGINE
INTAKE PIPE	96 87 721 08	9	1	2 671	91 52 798 08	OIL RESERVOIR, COMPLETE
INTAKE ST.CONST.	96 87 709 08	14	1	2 391 001	96 69 507 08	DIESEL ENGINE, PRE-ASSEMB
INTAKE ST.CONST.	96 87 717 08	16	1	2 391 001	96 69 507 08	DIESEL ENGINE, PRE-ASSEMB
INTAKE ST.CONST.	96 87 718 08	17	1	2 391 001	96 69 507 08	DIESEL ENGINE, PRE-ASSEMB
INTERIOR HOUSING PRE-ASS.	96 20 731 08	4	1	2 913 009	91 04 705 08	LICCON CONSOLE LCD3
INTERIOR HOUSING PRE-ASS.	96 28 696 08	4	1	2 913	91 32 850 08	LICCON CONSOLE LCD2
INTERMEDIATE FLANGE	10 01 470 7	15	1	X1032716	10 32 716 7	ELECTRIC PUMP
INTERMEDIATE GEAR ASSEM	97 39 885	545	1	X1100933	11 00 933 6	DIESEL ENGINE
INTERMEDIATE RING	10 01 473 0	8	1	X1032716	10 32 716 7	ELECTRIC PUMP
INTERMEDIATE WHEEL	11 11 041 3	11	1	9 739 802	97 39 802	ADD-ON PARTS
INTERMEDIATE WHEEL	11 11 041 4	8	1	9 739 802	97 39 802	ADD-ON PARTS
INTERMEDIATE WHEEL	11 11 041 5	5	1	9 739 802	97 39 802	ADD-ON PARTS
INTERMEDIATE WHEEL	11 11 050 1	1	1	9 739 836	97 39 836	INTERMEDIATE WHEEL
INTERMEDIATE WHEEL	11 11 058 8	1	1	9 739 885	97 39 885	INTERMEDIATE GEAR ASSEM
INTERMEDIATE WHEEL	97 39 836	113	1	X1100933	11 00 933 6	DIESEL ENGINE
INTERMEDIATE WHEEL AXLE	11 11 041 7	6	1	9 739 802	97 39 802	ADD-ON PARTS
INTERMEDIATE WHEEL AXLE	11 11 041 7	9	1	9 739 802	97 39 802	ADD-ON PARTS
INTERMEDIATE WHEEL AXLE	11 11 041 8	12	1	9 739 802	97 39 802	ADD-ON PARTS
INTERMEDIATE WHEEL AXLE	11 11 050 0	2	1	9 739 836	97 39 836	INTERMEDIATE WHEEL
INTERNAL LIGHT 6W 24V WEIS	10 34 285 4	8	2	2 533 003	96 73 437 08	ELECTRIC ADD-ON PARTS CA
INTERNAL LINING	96 45 984 08	11	1	2 520	91 72 029 08	CABIN, GLAZED
INTERNAL MULTI-DISC	11 11 403 1	98	7	X1111402	11 11 402 6	DRIVE
KEY PAD	69 18 849 08	1	1	2 913 003	96 20 599 08	FOIL KEYPAD PRE-ASS.
KEY RING 25 EDELSTAHL	70 42 141 08	303	8	1 970 101	96 67 647 08	HYDRAULIC EQUIPM.CENTER
KEY RING 25 EDELSTAHL	70 42 141 08	301	2	1 972 252	96 67 665 08	AUX.HYDR.CR.TRACK CARR.2
KEY RING 25 EDELSTAHL	70 42 141 08	300	2	1 972 253	96 67 664 08	AUX.HYDR.CR.TRACK CARR.2
KEY RING 25 EDELSTAHL	70 42 141 08	301	38	2 970 000	96 67 119 08	HYDRAULICS UPPER CARRI
KEY RING 25 EDELSTAHL	70 42 141 08	303	7	2 975 114	96 67 649 08	ADDITIONAL HYDRAULICS WI
KEY RING 25 EDELSTAHL	70 42 141 08	300	14	2 975 153	96 67 814 08	ADDITIONAL HYDRAULICS WI
KEY RING 25 EDELSTAHL	70 42 141 08	301	23	2 975 173	96 68 161 08	AUX.HYDR.GRID WINCH 5 + 6
KEY RING 25 EDELSTAHL	70 42 141 08	304	7	2 975 407	96 68 091 08	AUX.HYDRAULIC WINCH 6

Description	Item	Pos.	Quantity	Page	Assembly	Description
KEY RING 25 EDELSTAHL	70 42 141 08	303	7	2 975 706	96 67 784 08	ADDITIONAL HYDRAULICS WI
KEY RING 25 EDELSTAHL	70 42 141 08	301	8	2 977	96 70 221 08	ADDITIONAL HYDR.SLEWING
KEY RING 25 EDELSTAHL	70 42 141 08	300	7	2 977 203	96 67 999 08	SUPPL. HYDR. PUMP 5+6
KEY RING 25 EDELSTAHL	70 42 141 08	301	2	2 978 007	96 68 931 08	ADDNL.HYDR.ERECTION DEV
KEY RING 25 EDELSTAHL	70 42 141 08	301	3	2 978 109	96 69 155 08	ADDNL.HYDR.RETAINING DEV
KEY RING 25 EDELSTAHL	70 42 141 08	300	4	2 978 206	96 69 083 08	ADD.HYDR.S_RETAINING RAM
KEY RING 25 EDELSTAHL	70 42 141 08	300	3	3 978 011	96 69 774 08	ADDL.HYDRAULIC SB-HEAD PI
KEY RING 25 EDELSTAHL	70 42 141 08	301	6	3 978 022	96 69 722 08	ADDITIONAL HYDRAULICS IN
KEY RING 25 EDELSTAHL	70 42 141 08	300	6	3 978 024	96 69 721 08	ADDITIONAL HYDRAULICS IN
KEY RING 25 EDELSTAHL	70 42 141 08	300	5	3 978 101	96 69 717 08	HYDR. SUSPENDED BALLAST
KEYBOARD UNIT LSB-TE PR	96 48 367 08	30	1	2 533 020	96 71 980 08	CONTROLS AND FITTINGS RI
KEYBOARD UNIT LSB-TE SPF	10 29 669 1	(2)	1	2 533 020	96 71 980 08	CONTROLS AND FITTINGS RI
KEYBOARD UNIT SPF	10 81 619 6	2	1	2 533 051	96 74 752 08	EL.EQUIPMENT CABIN
KEYPAD BUTTON	60 61 440 08	8	9	2 533 020	96 71 980 08	CONTROLS AND FITTINGS RI
KEYPAD BUTTON	60 61 440 08	17	3	2 533 061	96 48 370 08	DASH BORD ARM REST LEFT
KEYPAD BUTTON	60 61 440 08	8	1	2 533 063	96 48 371 08	DASH BORD ARM REST RIGH
KEYPAD BUTTON	60 61 440 08	34	1	2 932 001	96 81 042 08	RELAY CONTROL SYSTEM
KNOTTED-LINK CHAIN DIN 56	74 00 008 08	(503)	0.2	2 920 369	96 54 235 08	TERMINAL BOX CPL.
KNOTTED-LINK CHAIN DIN 56	74 00 008 08	(503)	0.2	2 920 369	96 54 235 08	TERMINAL BOX CPL.
KNOTTED-LINK CHAIN DIN 56	74 00 008 08	(266)	0.2	2 920 369	96 54 235 08	TERMINAL BOX CPL.
KNURLED SCREW M5X10 PA6	10 44 966 4	(33)	4	2 925 026	91 55 259 08	ERG. CAMERA CONTROL
KNURLED SCREW M5X10 PA6	10 44 966 4	33	4	2 925 405	96 48 397 08	EQUIPMENT CAMERA CAB
KNURLED SCREW M5X10 PA6	10 44 966 4	16	4	2 932 082	96 93 013 08	ASSEMBLY PARTS MOUNTIN
LABELS 10X90 POLYESTER	11 00 785 3	(981)	1	2 533 020	96 71 980 08	CONTROLS AND FITTINGS RI
LAMELLAR DISK KIT 52,0/46,7	10 03 074 1	2	4	9 739 869	97 39 869	OUTLET MANIFOLD
LAMP SOCKET	60 61 445 08	21	5	2 533 020	96 71 980 08	CONTROLS AND FITTINGS RI
LASHING STRAP EN 12195-2	77 90 347 08	58	1	2 810	91 72 335 08	CRANE DRIVER'S CABIN CPL.
LASHING STRAP SPF	97 03 125 0	12	4	1 401	91 58 478 08	CRAWLER TRACK CARRIER, L
LASHING STRAP SPF	97 03 125 0	12	4	1 411	91 69 968 08	CRAWLER TRACK CARRIER,
LATCH CLAMP	60 21 160 08	50	4	2 520 034	96 45 984 08	INTERNAL LINING
LEAD	10 46 727 4	19	1	6 909 010	69 09 010 08	COLLECTING RING
LEAD	10 46 727 5	20	1	6 909 010	69 09 010 08	COLLECTING RING
LEAD 2 X 1,5	60 03 673 08	6	0.65	2 533 096	96 74 683 08	WIRING HARNESS
LEAD 2 X 1,5	60 03 673 08	8	0.55	2 533 096	96 74 683 08	WIRING HARNESS
LEAD 8 X	10 32 684 4	28	1	2 533 020	96 71 980 08	CONTROLS AND FITTINGS RI
LEAD W1030	96 51 771 08	204	1	3 930 549	96 51 769 08	TERMINAL BOX CPL.
LEAD W1031	96 51 772 08	205	1	3 930 549	96 51 769 08	TERMINAL BOX CPL.
LEAD W1032	96 51 773 08	206	1	3 930 549	96 51 769 08	TERMINAL BOX CPL.
LEAD W1050	96 54 402 08	480	1	3 930 734	96 54 401 08	TERMINAL BOX
LEAD W1051	96 52 804 08	470	1	3 930 734	96 54 401 08	TERMINAL BOX
LEAD W1053	96 54 483 08	430	1	3 930 734	96 54 401 08	TERMINAL BOX
LEAD W1056	96 64 868 08	23	1	2 925 201	96 64 867 08	SUPPLEMENT CAMERA
LEAD W1057	96 52 787 08	360	1	3 930 734	96 54 401 08	TERMINAL BOX
LEAD W1058	96 52 835 08	420	1	3 930 734	96 54 401 08	TERMINAL BOX
LEAD W1059	96 52 795 08	370	1	3 930 734	96 54 401 08	TERMINAL BOX
LEAD W1060	96 52 797 08	380	1	3 930 734	96 54 401 08	TERMINAL BOX
LEAD W1061	96 52 783 08	350	1	3 930 734	96 54 401 08	TERMINAL BOX
LEAD W1062A	96 52 798 08	390	1	3 930 734	96 54 401 08	TERMINAL BOX
LEAD W1062B	96 52 800 08	400	1	3 930 734	96 54 401 08	TERMINAL BOX
LEAD W1064	96 52 801 08	410	1	3 930 734	96 54 401 08	TERMINAL BOX
LEAD W1070	96 53 010 08	31	1	3 930 363	96 52 979 08	TERMINAL BOX CPL.
LEAD W1071	96 52 996 08	20	1	3 930 363	96 52 979 08	TERMINAL BOX CPL.
LEAD W1072	96 52 997 08	21	1	3 930 363	96 52 979 08	TERMINAL BOX CPL.
LEAD W1073	96 52 998 08	22	1	3 930 363	96 52 979 08	TERMINAL BOX CPL.
LEAD W1074	96 52 999 08	23	1	3 930 363	96 52 979 08	TERMINAL BOX CPL.
LEAD W1075	96 53 000 08	24	1	3 930 363	96 52 979 08	TERMINAL BOX CPL.
LEAD W1076	96 53 001 08	25	1	3 930 363	96 52 979 08	TERMINAL BOX CPL.
LEAD W1079	96 53 004 08	28	1	3 930 363	96 52 979 08	TERMINAL BOX CPL.
LEAD W1080	96 53 008 08	29	1	3 930 363	96 52 979 08	TERMINAL BOX CPL.
LEAD W1081	96 53 009 08	30	1	3 930 363	96 52 979 08	TERMINAL BOX CPL.

Description	Item	Pos.	Quantity	Page	Assembly	Description
LEAD W1090	96 54 407 08	160	1	2 920 581	96 54 405 08	TERMINAL BOX WINCH PRE-A
LEAD W1091	96 51 848 08	150	1	2 920 581	96 54 405 08	TERMINAL BOX WINCH PRE-A
LEAD W1092	96 51 850 08	151	1	2 920 581	96 54 405 08	TERMINAL BOX WINCH PRE-A
LEAD W1093	96 51 855 08	153	1	2 920 581	96 54 405 08	TERMINAL BOX WINCH PRE-A
LEAD W1094	96 51 856 08	154	1	2 920 581	96 54 405 08	TERMINAL BOX WINCH PRE-A
LEAD W1095	96 51 854 08	152	1	2 920 581	96 54 405 08	TERMINAL BOX WINCH PRE-A
LEAD W1096	96 51 857 08	155	1	2 920 581	96 54 405 08	TERMINAL BOX WINCH PRE-A
LEAD W1140	96 52 970 08	10	1	2 780 524	96 52 968 08	CABLE DRUM COMPL.
LEAD W1140A	96 52 971 08	20	1	2 780 524	96 52 968 08	CABLE DRUM COMPL.
LEAD W1142	96 52 978 08	11	1	2 780 748	96 52 969 08	TERMINAL BOX CPL.
LEAD W1143	96 52 980 08	12	1	2 780 748	96 52 969 08	TERMINAL BOX CPL.
LEAD W1144	96 52 981 08	13	1	2 780 748	96 52 969 08	TERMINAL BOX CPL.
LEAD W1145	96 52 982 08	14	1	2 780 748	96 52 969 08	TERMINAL BOX CPL.
LEAD W1146	96 52 983 08	15	1	2 780 748	96 52 969 08	TERMINAL BOX CPL.
LEAD W163	92 69 930 08	1	1	1 933 100	91 25 249 08	MAGNETIC LAMP
LEAD W221	96 48 719 08	10	1	1 920 403	96 48 707 08	TERMINAL BOX CPL.
LEAD W241	96 48 718 08	10	1	1 920 417	96 48 703 08	TERMINAL BOX CPL.
LEAD W319	96 52 559 08	11	1	2 533 071	96 52 556 08	CONVERTOR
LEAD W320	96 52 560 08	12	1	2 533 071	96 52 556 08	CONVERTOR
LEAD W330	96 52 929 08	10	1	2 920 001	96 72 296 08	CABLE LIST SLEWING PLATF
LEAD W331	96 52 930 08	11	1	2 920 001	96 72 296 08	CABLE LIST SLEWING PLATF
LEAD W332	96 52 931 08	12	1	2 920 001	96 72 296 08	CABLE LIST SLEWING PLATF
LEAD W333	96 52 932 08	13	1	2 920 001	96 72 296 08	CABLE LIST SLEWING PLATF
LEAD W334	96 52 933 08	14	1	2 920 001	96 72 296 08	CABLE LIST SLEWING PLATF
LEAD W336	96 54 268 08	21	1	2 920 369	96 54 235 08	TERMINAL BOX CPL.
LEAD W337	96 54 269 08	22	1	2 920 369	96 54 235 08	TERMINAL BOX CPL.
LEAD W338	96 54 270 08	23	1	2 920 369	96 54 235 08	TERMINAL BOX CPL.
LEAD W339	96 54 271 08	24	1	2 920 369	96 54 235 08	TERMINAL BOX CPL.
LEAD W540	96 52 934 08	15	1	2 920 001	96 72 296 08	CABLE LIST SLEWING PLATF
LEAD W560	96 52 935 08	16	1	2 920 001	96 72 296 08	CABLE LIST SLEWING PLATF
LEAD W571	96 52 936 08	17	1	2 920 001	96 72 296 08	CABLE LIST SLEWING PLATF
LEAD W572	96 64 528 08	18	1	2 920 001	96 72 296 08	CABLE LIST SLEWING PLATF
LEAD W572A	96 65 034 08	19	1	2 920 001	96 72 296 08	CABLE LIST SLEWING PLATF
LEAD W601	96 58 237 08	7	1	2 920 001	96 72 296 08	CABLE LIST SLEWING PLATF
LEAD W635X1250	92 12 113 08	9	1	2 932 116	96 93 014 08	CABLING MOUNTING PLATE
LEAD W635X1600	92 17 086 08	8	4	2 932 116	96 93 014 08	CABLING MOUNTING PLATE
LEAD W635X1800	92 17 061 08	6	1	2 932 116	96 93 014 08	CABLING MOUNTING PLATE
LEAD W909	96 54 399 08	320	1	3 930 730	96 68 395 08	TERMINAL BOX CPL.
LEAD W910	96 54 400 08	330	1	3 930 730	96 68 395 08	TERMINAL BOX CPL.
LEAD W911	96 49 064 08	303	1	3 930 730	96 68 395 08	TERMINAL BOX CPL.
LEAD W913	96 64 864 08	23	1	2 925 222	96 64 861 08	SUPPLEMENT CAMERA
LEAD W915	96 49 026 08	380	1	3 930 730	96 68 395 08	TERMINAL BOX CPL.
LEAD W916	96 49 027 08	390	1	3 930 730	96 68 395 08	TERMINAL BOX CPL.
LEAD W917	96 68 365 08	350	1	3 930 730	96 68 395 08	TERMINAL BOX CPL.
LEAD W918	96 68 367 08	360	1	3 930 730	96 68 395 08	TERMINAL BOX CPL.
LEAD W919	96 68 337 08	1	1	3 930 641	96 68 389 08	S OVERRUN PROTECTION
LEAD W920	96 68 338 08	2	1	3 930 641	96 68 389 08	S OVERRUN PROTECTION
LEAD W921	96 49 056 08	430	1	3 930 730	96 68 395 08	TERMINAL BOX CPL.
LEAD W923	96 50 211 08	440	1	3 930 730	96 68 395 08	TERMINAL BOX CPL.
LEAD W927	96 57 437 08	450	1	3 930 730	96 68 395 08	TERMINAL BOX CPL.
LEAD W928	96 57 438 08	460	1	3 930 730	96 68 395 08	TERMINAL BOX CPL.
LEAD W935Y	96 52 600 08	9	1	3 780 100	91 70 254 08	WIND WARNING UNIT
LEAD W981	96 50 233 08	350	1	3 930 638	96 74 840 08	TERMINAL BOX
LEAD W982	96 50 235 08	360	1	3 930 638	96 74 840 08	TERMINAL BOX
LEAD W983	96 50 237 08	370	1	3 930 638	96 74 840 08	TERMINAL BOX
LEAD W985Y	96 81 192 08	8	1	3 780 870	91 69 146 08	AIR-CRAFT & WIND WARNING
LEFT-HAND INSULATING MAT	97 18 512 08	8	1	2 913	91 32 850 08	LICCON CONSOLE LCD2
LEFT-HAND INSULATING MAT	97 18 512 08	8	1	2 913 009	91 04 705 08	LICCON CONSOLE LCD3
LENS	60 72 126 08	1	1	6 071 131	60 71 131 08	TAIL BRAKE LIGHT
LEVEL PROBE L=50 5 V SPF	10 22 814 3	110	1	2 391 023	96 69 509 08	RADIATOR, PRE-ASSEMBLED

Description	Item	Pos.	Quantity	Page	Assembly	Description
LEVEL SENSOR L=230 24V	10 13 040 7	40	1	9 939 554	97 39 554	ENGINE CONTROL SENSORS
LEVEL SENSOR L=230 24V	10 81 694 4	(1)	1	9 939 554	97 39 554	ENGINE CONTROL SENSORS
LEVEL SENSOR L=450	78 90 160 08	6	1	1 783 001	96 20 590 08	FUEL TANK CONTAINER PRE
LEVER	92 17 246 08	2	1	3 745 002	92 17 236 08	SWITCH UNIT
LEVER	92 17 246 08	2	1	3 745 003	92 17 237 08	SWITCH UNIT
LEVER ARM	10 41 278 8	13	1	X1041267	10 41 267 7	MANUAL ACTUATION
LEVER ARM	57 00 739 08	(11)	1	3 976 006	96 88 958 08	ADDL.HYDR.F.PIN PULLING DE
LEVER COMPL.	96 55 460 08	40	1	2 391 040	96 75 829 08	CLUTCH ACTUATOR
LEVER FASTENER	11 45 042 0	5	2	2 510 059	96 49 184 08	DOOR COMPL.
LEVER FASTENER	11 45 042 0	41	1	2 520	91 72 029 08	CABIN, GLAZED
LEVER HOUSING	51 07 255 90	(1)	1	3 976 006	96 88 958 08	ADDL.HYDR.F.PIN PULLING DE
LEVER WELDED	96 30 117 08	3	1	2 730 002	96 55 752 08	CENTRING COMPLETE
LI INTERMEDIATE SECTION 6.7	96 71 607 08	1	1	3 225	91 57 045 08	SL REDUCING SECTION
LICCON ASSEMBLY UNIT	96 90 850 08	5	1	2 932	91 78 422 08	SWITCHBOX MOUNTING PART
LICCON CONSOLE LCD2 KO	91 32 850 08	2	2	2 533 050	96 48 359 08	EL.EQUIPMENT CABIN
LICCON CONSOLE LCD3 KRA	96 47 216 08	3	1	2 533 050	96 48 359 08	EL.EQUIPMENT CABIN
LICCON CONSOLE LCD3 LSB-	91 04 705 08	80	1	2 913 200	96 47 216 08	LICCON CONSOLE LCD3
LID PLATE DIN 3015-1 L-DP 3	70 05 053	171	2	2 393 003	96 69 938 08	AIR FILTER UNIT
LID PLATE DIN 3015-1 L-DP 5	50 05 219	142	4	2 391 001	96 69 507 08	DIESEL ENGINE, PRE-ASSEMB
LID SEAL HNBR	10 29 417 1	4	1	X1030300	10 30 300 7	FUEL PREFILTER
LIGHT BULB 1,2W 30V	60 70 087 08	17	16	2 533 020	96 71 980 08	CONTROLS AND FITTINGS RI
LIGHT BULB 1,2W 30V	60 70 087 08	10	4	2 533 061	96 48 370 08	DASH BORD ARM REST LEFT
LIGHT BULB 1,2W 30V	60 70 087 08	10	1	2 533 063	96 48 371 08	DASH BORD ARM REST RIGH
LIGHT BULB 1,2W 48V	60 70 117 08	23	2	2 533 020	96 71 980 08	CONTROLS AND FITTINGS RI
LIGHT BULB 35W 24V	60 70 091 08	11	1	1 933 100	91 25 249 08	MAGNETIC LAMP
LIGHT BULB DIN 72601 21W 24	60 70 217 08	4	2	2 920 931	96 59 398 08	WARNING LIGHT
LIGHT BULB DIN 72601 21W 24	60 70 217 08	2	1	6 071 131	60 71 131 08	TAIL BRAKE LIGHT
LIGHT BULB DIN 72601 5W 24	60 70 201 08	3	1	6 071 131	60 71 131 08	TAIL BRAKE LIGHT
LIMIT STOP	51 07 457 08	29	1	5 113 086	51 13 086 08	PROPORTIONAL VALVE
LIMIT STOP 15X160X120 PA6	97 77 650 08	44	2	3 713	91 75 366 08	D PIVOT SECTION
LIMIT STOP RING ST	10 29 198 8	8	4	2 810	91 72 335 08	CRANE DRIVER'S CABIN CPL.
LIMIT SWITCH AND SENSOR G	96 72 019 08	8	1	2 920	91 68 453 08	ELECTR. SYSTEM F.SLEWING
LIMIT SWITCH TASTEND SPF	60 60 531 08	16	1	2 930 000	96 72 029 08	SENSOR ASSEMBLY
LIMIT SWITCH TQ200-RFID SP	10 67 839 5	1	2	3 930 483	96 72 329 08	SENSOR ASSEMBLY HEAD PI
LIMIT SWITCH TQ200-RFID SP	10 67 839 5	(7)	1	3 930 506	96 67 662 08	UNDERCARR.ADDNL.ELEC.EQ
LINE CONNECTOR 4-POL	56 03 876	509	1	2 533 096	96 74 683 08	WIRING HARNESS
LINE WITH PLUG W911A	96 49 011 08	6	1	3 930 153	96 48 489 08	CABLE DRUM COMPL.
LINKAGE 4.0X106 ST	97 77 244 08	22	1	2 522 011	96 80 809 08	CLOSING DEVICE
LINKAGE 4.0X58 ST	97 68 662 08	5	1	2 522 011	96 80 809 08	CLOSING DEVICE
LINKAGE 4.0X78 ST	97 68 665 08	8	1	2 522 011	96 80 809 08	CLOSING DEVICE
LIQUEFIER AL	10 11 371 2	2	1	2 831	91 73 139 08	AIR COND. UNIT SUPERSTRU
LIQUID COOLING PIPELINE	97 39 813	61	1	X1100933	11 00 933 6	DIESEL ENGINE
LIQUID COOLING PIPELINES	97 39 882	542	1	X1100933	11 00 933 6	DIESEL ENGINE
LOAD HOLDING VALVE 280BA	10 21 831 0	209	2	2 970 000	96 67 119 08	HYDRAULICS UPPER CARRI
LOAD HOLDING VALVE pv=130	51 14 716 08	212	1	2 970 000	96 67 119 08	HYDRAULICS UPPER CARRI
LOCK BEARING GUMMI	70 42 185 08	105	2	2 550 001	96 85 596 08	SA FRAME PRE-ASS.
LOCK BEARING GUMMI	70 42 185 08	56	1	2 631	91 73 333 08	SLEWING PLATFORM CATWAL
LOCK NUT AM8 10 MAN183-B1	10 01 751 7	7	1	9 739 186	97 39 186	ENGINE BRAKE CPL.
LOCK WASHER	51 07 332 08	18	4	5 104 019	51 04 019 08	REVERSING VALVE
LOCK WASHER	51 10 528 08	19	1	5 104 019	51 04 019 08	REVERSING VALVE
LOCK WASHER VS 10 ZN5/CN	42 39 110 01	(57)	8	1 401	91 58 478 08	CRAWLER TRACK CARRIER, L
LOCK WITH FALLING LATCH LI	11 00 639 2	1	1	2 522 011	96 80 809 08	CLOSING DEVICE
LOCKABLE TANK CAP 40	11 10 135 1	2	1	2 650 001	96 73 053 08	UREA TANK, PRE-MOUNTING
LOCKING BAR 20X46X169 S35	94 54 958 08	2	2	1 641 014	92 53 053 08	SUPPORT PLATE COMPL.
LOCKING PIECE	10 49 234 7	19	1	X1111334	11 11 334 3	OPERATOR SEAT
LOCKING PIECES	97 39 788	4	1	X1100933	11 00 933 6	DIESEL ENGINE
LOCKING PIN	11 11 109 8	54	2	9 154 348	91 54 348 08	DOUBLE HOOK BLOCK
LOCKING RING	11 34 224 8	41	1	X1134224	11 34 224 7	ROPE DRUM
LOCKING RING 21X1 MAN183	11 11 033 8	2	1	9 739 833	97 39 833	ADD-ON PARTS
LOCKING RING 32X1,5 ZNPH	11 11 033 7	11	1	9 739 856	97 39 856	ROCKER ARMS DEVICE CPL.

Description	Item	Pos.	Quantity	Page	Assembly	Description
LOCKING RING 55X2 ZNPHR5	10 34 228 4	5	1	9 739 814	97 39 814	WATER PUMP
LOCKING RING AEHNL.DIN 98	10 22 093 7	25	1	X1035925	10 35 925 1	VARIABLE PUMP
LOCKING RING DIN 471 100X3	42 80 067 08	14	4	2 550 001	96 85 596 08	SA FRAME PRE-ASS.
LOCKING RING DIN 471 100X3	42 80 067 08	7	1	2 550 005	96 45 680 08	ROD CPL.
LOCKING RING DIN 471 100X3	42 80 067 08	4	2	3 714 025	96 49 269 08	ROD CPL.
LOCKING RING DIN 471 100X3	42 80 067 08	6	2	3 745 011	96 49 677 08	BRACKET COMPL.
LOCKING RING DIN 471 100X3	10 17 160 0	243	1	X1111402	11 11 402 3	GEARBOX
LOCKING RING DIN 471 100X4	42 80 119 01	(18)	5	1 401	91 58 478 08	CRAWLER TRACK CARRIER, L
LOCKING RING DIN 471 130X4	42 80 076 08	5	2	3 211 003	96 46 986 08	ROD CPL.
LOCKING RING DIN 471 140X4	10 17 160 5	9	1	9 000 510	90 00 510 6	ANGULAR GEAR
LOCKING RING DIN 471 140X4	10 17 160 5	9	1	9 000 521	90 00 521 4	ANGULAR GEAR
LOCKING RING DIN 471 160X4	42 80 085 08	59	2	1 401	91 58 478 08	CRAWLER TRACK CARRIER, L
LOCKING RING DIN 471 160X4	42 80 085 08	59	2	1 411	91 69 968 08	CRAWLER TRACK CARRIER,
LOCKING RING DIN 471 170X4	42 80 087 08	161	1	X1111402	11 11 402 3	GEARBOX
LOCKING RING DIN 471 17X1	10 17 156 8	304	1	X1134739	11 34 739 9	FLANGE BEARING
LOCKING RING DIN 471 200X4	42 80 093 08	9	5	3 214	91 63 420 08	SW HEAD SECTION
LOCKING RING DIN 471 200X4	42 80 093 08	4	2	3 225 100	96 48 582 08	BEARING CPL
LOCKING RING DIN 471 200X4	42 80 093 08	5	2	3 713	91 75 366 08	D PIVOT SECTION
LOCKING RING DIN 471 200X4	42 80 093 08	33	1	3 714	91 63 428 08	D HEAD SECTION
LOCKING RING DIN 471 200X4	42 80 093 08	6	2	3 714 021	96 49 271 08	ROLLER SEATING COMPL.
LOCKING RING DIN 471 200X4	42 80 093 08	160	1	X1111402	11 11 402 3	GEARBOX
LOCKING RING DIN 471 220X5	42 80 105 08	61	2	X1110002	11 10 024 7	GEARBOX
LOCKING RING DIN 471 25X1,2	42 80 021 08	16	4	2 550	91 71 350 08	SA FRAME
LOCKING RING DIN 471 25X1,2	42 80 021 08	13	2	2 550 005	96 45 680 08	ROD CPL.
LOCKING RING DIN 471 25X1,2	42 80 021 08	46	1	X1035659	10 35 659 9	DISTRIBUTOR GEARBOX
LOCKING RING DIN 471 260X5	42 80 101 08	60	1	X1108091	11 08 091 1	GEARBOX
LOCKING RING DIN 471 260X5	42 80 101 08	60	2	X1110002	11 10 024 7	GEARBOX
LOCKING RING DIN 471 270X5	10 87 269 9	3	2	2 652 007	92 68 928 08	ROPE PULLEY CPL.
LOCKING RING DIN 471 270X5	42 80 103 08	3	2	2 550 003	96 46 246 08	ROPE PULLEY CPL.
LOCKING RING DIN 471 280X5	42 80 099 08	7	1	9 395 668	93 95 668 01	BEARING
LOCKING RING DIN 471 280X5	42 80 099 08	7	1	9 395 675	93 95 675 01	BEARING
LOCKING RING DIN 471 28X2	46 30 001 03	61	5	9 000 510	90 00 510 6	ANGULAR GEAR
LOCKING RING DIN 471 28X2	46 30 001 03	61	5	9 000 521	90 00 521 4	ANGULAR GEAR
LOCKING RING DIN 471 35X1,5	42 80 029 08	13	1	5 402 705	54 02 705 14	DRIVE UNIT CPL
LOCKING RING DIN 471 40X1,7	10 17 158 1	36	1	X1131496	11 31 496 5	DRIVING GEAR
LOCKING RING DIN 471 42X2,5	53 12 024 08	47	1	X1035659	10 35 659 9	DISTRIBUTOR GEARBOX
LOCKING RING DIN 471 50X2	42 80 042 08	19	2	2 550	91 71 350 08	SA FRAME
LOCKING RING DIN 471 50X2	42 80 042 08	7	1	3 220 501	96 43 440 08	ROD CPL.
LOCKING RING DIN 471 50X2	42 80 042 08	7	1	3 225 200	96 48 679 08	ROD CPL.
LOCKING RING DIN 471 50X2	42 80 042 08	7	1	3 561 003	96 45 222 08	ROD CPL.
LOCKING RING DIN 471 50X2	42 80 042 08	7	1	3 713 012	96 50 197 08	ROD CPL.
LOCKING RING DIN 471 50X2	42 80 042 08	6	2	3 830	91 55 535 08	SUPPLEMENTARY GUYING D
LOCKING RING DIN 471 55X2	10 17 158 7	49	2	3 713	91 75 366 08	D PIVOT SECTION
LOCKING RING DIN 471 55X2	10 17 158 7	(7)	1	3 715	91 69 506 08	D INTERMEDIATE SECTION
LOCKING RING DIN 471 55X2	10 17 158 7	7	1	3 716 001	96 49 159 08	ROD CPL.
LOCKING RING DIN 471 55X2	10 17 158 7	30	1	5 402 704	54 02 704 14	POWER TAKE-OFF CPL
LOCKING RING DIN 471 55X2	10 17 158 7	97	1	9 000 510	90 00 510 6	ANGULAR GEAR
LOCKING RING DIN 471 55X2	10 17 158 7	97	1	9 000 521	90 00 521 4	ANGULAR GEAR
LOCKING RING DIN 471 55X3	53 01 333 08	15	1	2 550 005	96 45 680 08	ROD CPL.
LOCKING RING DIN 471 60X2	42 80 049 08	7	6	2 550	91 71 350 08	SA FRAME
LOCKING RING DIN 471 60X2	42 80 049 08	4	2	2 657	91 61 109 08	MOUNTING EQUIPMENT CRAW
LOCKING RING DIN 471 60X2	42 80 049 08	48	1	X1035659	10 35 659 9	DISTRIBUTOR GEARBOX
LOCKING RING DIN 471 65X2,5	42 80 052 08	49	6	X1035659	10 35 659 9	DISTRIBUTOR GEARBOX
LOCKING RING DIN 471 70X2,5	42 80 056 08	16	2	3 215 005	91 52 846 08	ROLLER SET
LOCKING RING DIN 471 70X2,5	42 80 056 08	16	2	3 215 006	91 52 847 08	ROLLER SET
LOCKING RING DIN 471 70X2,5	42 80 056 08	64	1	9 000 510	90 00 510 6	ANGULAR GEAR
LOCKING RING DIN 471 70X2,5	42 80 056 08	343	1	X1111402	11 11 402 3	GEARBOX
LOCKING RING DIN 471 70X4	40 01 447	(32)	3	1 401	91 58 478 08	CRAWLER TRACK CARRIER, L
LOCKING RING DIN 471 75X2,5	42 80 058 08	50	12	X1035659	10 35 659 9	DISTRIBUTOR GEARBOX
LOCKING RING DIN 471 80X2,5	10 44 121 6	41	1	X1111402	11 11 402 6	DRIVE

Description	Item	Pos.	Quantity	Page	Assembly	Description
LOCKING RING DIN 471 8X0,8	42 80 002 08	14	2	2 391 040	96 75 829 08	CLUTCH ACTUATOR
LOCKING RING DIN 471 8X0,8	42 80 002 08	6	2	2 522 012	96 45 884 08	GUIDE PRE-ASS.
LOCKING RING DIN 471 8X0,8	42 80 002 08	8	8	2 522 013	96 45 883 08	GUIDE PRE-ASS.
LOCKING RING DIN 471 90X3	42 80 064 08	22	2	3 714	91 63 428 08	D HEAD SECTION
LOCKING RING DIN 471 90X3	42 80 064 08	41	1	X1108091	11 08 091 2	DRIVE
LOCKING RING DIN 471 90X3	42 80 064 08	41	2	X1110002	11 10 024 8	DRIVE
LOCKING RING DIN 471 95X3	42 80 065 08	15	2	3 714	91 63 428 08	D HEAD SECTION
LOCKING RING DIN 472 120X4	42 81 037 08	56	6	X1035659	10 35 659 9	DISTRIBUTOR GEARBOX
LOCKING RING DIN 472 125X4	42 81 038 08	40	1	X1111402	11 11 402 6	DRIVE
LOCKING RING DIN 472 140X4	42 81 041 08	40	1	X1108091	11 08 091 2	DRIVE
LOCKING RING DIN 472 140X4	42 81 041 08	40	2	X1110002	11 10 024 8	DRIVE
LOCKING RING DIN 472 16X1	55 08 480 08	17	1	X1065300	10 65 300 9	CONTROL ELEMENT
LOCKING RING DIN 472 22X1	42 81 006 08	17	4	2 522 013	96 45 883 08	GUIDE PRE-ASS.
LOCKING RING DIN 472 230X5	42 81 058 08	50	2	X1042959	10 42 959 8	DRAW CYLINDER
LOCKING RING DIN 472 23X1,2	42 81 003 08	21	1	5 402 705	54 02 705 14	DRIVE UNIT CPL
LOCKING RING DIN 472 260X5	42 81 054 08	162	1	X1111402	11 11 402 3	GEARBOX
LOCKING RING DIN 472 300X5	50 15 497 08	4	1	5 718 420	57 18 420 08	FLANGE
LOCKING RING DIN 472 300X5	50 15 497 08	4	1	5 719 164	57 19 164 08	FLANGE
LOCKING RING DIN 472 340X6	42 81 061 08	62	1	X1108091	11 08 091 1	GEARBOX
LOCKING RING DIN 472 340X6	42 81 061 08	62	2	X1110002	11 10 024 7	GEARBOX
LOCKING RING DIN 472 35X1,5	55 02 967 08	306	1	X1134739	11 34 739 9	FLANGE BEARING
LOCKING RING DIN 472 36X1,5	50 40 055 08	43	2	X1111402	11 11 402 6	DRIVE
LOCKING RING DIN 472 540X8	10 65 017 7	41	1	X1065015	10 65 015 6	ROPE DRUM
LOCKING RING DIN 472 62X2	42 81 017 08	14	1	5 402 705	54 02 705 14	DRIVE UNIT CPL
LOCKING RING DIN 472 62X2	42 81 017 08	16	2	X1032632	10 32 632 3	HYDRO CYLINDER
LOCKING RING DIN 472 70X2,5	42 81 022 08	12	1	5 701 129	57 01 129 08	DRIVING GEAR
LOCKING RING DIN 472 80X2,5	42 81 025 08	4	1	X1134739	11 34 739 9	FLANGE BEARING
LOCKING RING DIN 472 90X3	42 81 028 08	31	1	5 402 704	54 02 704 14	POWER TAKE-OFF CPL
LOCKING RING DIN 472 90X3	10 17 163 2	98	1	9 000 510	90 00 510 6	ANGULAR GEAR
LOCKING RING DIN 472 90X3	10 17 163 2	98	1	9 000 521	90 00 521 4	ANGULAR GEAR
LOCKING RING DIN 472 90X3	10 17 163 2	9	1	X1035482	10 35 482 8	VARIABLE DISPLACEMENT MO
LOCKING RING DIN 472 90X3	10 17 163 2	9	1	X1042876	10 42 876 6	VARIABLE DISPLACEMENT MO
LOCKING RING DIN 472 90X3	10 17 163 2	9	1	X1042876	10 42 876 7	VARIABLE DISPLACEMENT MO
LOCKING RING DIN 472 90X3	10 17 163 2	9	1	X1042876	10 42 876 8	VARIABLE DISPLACEMENT MO
LOCKING RING DIN 472 95X3	42 81 030 08	55	1	X1035659	10 35 659 9	DISTRIBUTOR GEARBOX
LOCKING RING DIN 984 54X2	10 00 942 4	(37)	2	X1035924	10 35 924 9	VARIABLE PUMP
LOCKING SCREW M8X20 SP 10	10 01 752 6	3	2	9 739 186	97 39 186	ENGINE BRAKE CPL.
LOUDSPEAKER 2,77V 86DBA	10 48 901 1	10	2	2 533 003	96 73 437 08	ELECTRIC ADD-ON PARTS CA
LOWERING BRAKE VALVE 42	10 46 565 9	150	1	3 978 020	96 69 856 08	AUX.HYDR.CYLINDER SB-BW
LOWERING BRAKE VALVE 420	10 21 769 5	156	1	2 978 007	96 68 931 08	ADDNL.HYDR.ERECTION DEV
LUFFING PULLEY BLOCK COM	96 49 266 08	2	1	3 714	91 63 428 08	D HEAD SECTION
LUFFING PULLEY BLOCK CO	96 49 267 08	3	1	3 714	91 63 428 08	D HEAD SECTION
LUFFING PULLEY BLOCK WE	96 49 290 08	1	1	3 714 008	96 49 266 08	LUFFING PULLEY BLOCK COM
LUFFING PULLEY BLOCK WE	96 49 455 08	1	1	3 714 009	96 49 267 08	LUFFING PULLEY BLOCK COM
LUFFING ROPE 8X400M VERZ	10 03 825 9	1	1	2 372	91 33 648 08	ROPE WITH ACCESSORIES
LUMINOUS PUSH BUTTON C	60 61 437 08	24	8	2 533 020	96 71 980 08	CONTROLS AND FITTINGS RI
LUMINOUS SWITCH CONTACT	60 61 447 08	10	5	2 533 020	96 71 980 08	CONTROLS AND FITTINGS RI
LUMINOUS SWITCH CONTACT	60 61 447 08	11	4	2 533 061	96 48 370 08	DASH BORD ARM REST LEFT
LUMINOUS SWITCH CONTACT	60 61 447 08	11	1	2 533 063	96 48 371 08	DASH BORD ARM REST RIGH
MAGNET 24V	10 02 369 3	27	1	X1035465	10 35 465 9	CONTROL ELEMENT
MAGNET 24V	10 02 369 3	(1)	1	X1047033	10 47 033 2	ADJUSTMENT
MAGNET 24V	10 02 369 3	27	1	X1065300	10 65 300 9	CONTROL ELEMENT
MAGNET 24V	10 42 953 2	5	1	5 114 651	51 14 651 08	DIRECTIONAL CONTROL VALV
MAGNET 24V	10 65 009 2	2	1	X1034282	10 34 282 3	PRESSURE CONTROL VALVE
MAGNET 24V	10 66 309 4	(1)	1	2 970 000	96 67 119 08	HYDRAULICS UPPER CARRI
MAGNET 24V	10 66 309 4	1	1	X1049315	10 49 315 9	DIRECTIONAL SEAT VALVE
MAGNET 24V	57 06 338 08	1	1	5 114 445	51 14 445 08	DIRECTIONAL CONTROL VALV
MAGNET 24V	57 06 338 08	1	1	5 114 498	51 14 498 08	DIRECTIONAL CONTROL VALV
MAGNET 24V	57 06 338 08	1	1	5 114 943	51 14 943 08	DIRECTIONAL CONTROL VALV
MAGNET 24V	57 08 278 08	1	1	5 114 444	51 14 444 08	DIRECTIONAL CONTROL VALV

Description	Item	Pos.	Quantity	Page	Assembly	Description
MAGNET 28V	10 29 130 6	(1)	1	X1041325	10 41 325 5	CHANGE-OVER BLOCK
MAGNET ADAPTER 40 KUNST	11 10 135 4	5	1	2 650 001	96 73 053 08	UREA TANK, PRE-MOUNTING
MAGNET COIL	11 00 524 4	1	1	X1042393	10 42 393 8	DIRECTIONAL CONTROL VALV
MAGNET COIL 24V	11 00 432 1	12	1	X1045104	10 45 104 9	DIRECTIONAL CONTROL VALV
MAGNET COIL 24V	57 17 127 08	1	2	5 113 022	51 13 022 08	DIRECTIONAL CONTROL VALV
MAGNET COIL 24V	57 19 101 08	435	2	5 713 626	57 13 626 08	PILOT VALVE
MAGNET COIL 28V	57 08 179 08	1	2	5 710 349	57 10 349 08	DIRECTIONAL CONTROL VALV
MAGNET SWITCH	11 11 054 4	11	1	9 739 847	97 39 847	STARTER
MAGNETIC LAMP	91 25 249 08	42	1	1 750	91 52 395 08	TOOL
MAIN BEARING	11 11 036 2	4	1	9 739 794	97 39 794	CRANKSHAFT
MAIN ROD R-MOTOR	11 11 038 4	1	6	9 739 860	97 39 860	MAIN ROD
MAIN ROD R-MOTOR	97 39 860	22	1	X1100933	11 00 933 6	DIESEL ENGINE
MAINS RESISTOR 1K X8 5%1	63 50 855 08	20	2	2 922 001	92 84 311 08	BUS PCB
MAINS RESISTOR 22K X8 2% 0	63 50 842 08	7	10	2 922 001	92 84 311 08	BUS PCB
MAINTANANCE SWITCH 0,05	11 10 101 7	130	1	2 393 003	96 69 938 08	AIR FILTER UNIT
MALE INSERT 24-POL 16A	60 56 047 14	501	1	2 920 454	96 73 321 08	WIRING HARNESS
MALE INSERT 24-POL 16A	60 56 047 14	501	1	2 920 462	96 73 318 08	WIRING HARNESS
MALE INSERT 64-POL 10A	60 56 090 08	(501)	1	2 920 369	96 54 235 08	TERMINAL BOX CPL.
MALE INSERT 64-POL 10A	60 56 090 08	21	5	2 920 448	96 76 055 08	TERMINAL BOX CPL.
MANDRIL RIVET 4X10,3	70 42 076 08	42	1	2 533 020	96 71 980 08	CONTROLS AND FITTINGS RI
MANDRIL RIVET 4X10,3	70 42 076 08	3	4	2 913 004	96 20 460 08	HOUSING PRE-ASSEMBLED
MANDRIL RIVET 4X10,3	70 42 076 08	23	8	2 932 001	96 81 042 08	RELAY CONTROL SYSTEM
MANDRIL RIVET 4X10,3	70 42 076 08	49	37	2 932 082	96 93 013 08	ASSEMBLY PARTS MOUNTIN
MANUAL ACTUATION	10 41 267 7	9	4	X1049047	10 49 047 0	SLIDE VALVE BLOCK
MANUAL ACTUATION	51 10 438 08	(8)	1	2 970 000	96 67 119 08	HYDRAULICS UPPER CARRI
MANUAL VENTILATION PUMP	10 12 921 8	11	1	2 391 046	96 76 386 08	PREMOUNTED FUEL FILTER
MASTER PLUG 4-POL	60 22 255 08	505	1	2 533 095	96 71 987 08	WIRING HARNESS
MASTER PLUG 6-POL	60 22 256 08	506	1	2 533 095	96 71 987 08	WIRING HARNESS
MASTER SWITCH ST2000-LSB-	60 60 950 08	5	1	2 533 060	96 48 368 08	ELECTRIC FOR ARMREST LEF
MASTER SWITCH ST2000-LSB-	60 60 950 08	5	1	2 533 062	96 48 369 08	ELECTRIC FOR ARMREST RI
MASTER SWITCH ST2000-LSB-	60 60 950 08	5	1	2 533 069	96 48 372 08	ELECT.EQUIPMENT THREAD
MEASURING HOSE DN2 1000	47 09 018 08	33	3	1 750	91 52 395 08	TOOL
MEASURING HOSE DN5 2000	47 09 019 08	34	2	1 750	91 52 395 08	TOOL
MEASURING PLATE 1650 KN	91 73 675 08	253	2		LR 1600-2-0	LIEBHERR CRAW.CRANE LR 1
MEASURING PLATE 2400 KN F	91 76 846 08	136	2		LR 1600-2-0	LIEBHERR CRAW.CRANE LR 1
MEGI BUFFER	72 66 113 08	54	1	2 810	91 72 335 08	CRANE DRIVER'S CABIN CPL.
MEGI BUFFER	72 66 122 08	42	1	2 810	91 72 335 08	CRANE DRIVER'S CABIN CPL.
MEGI BUFFER	72 66 127 08	150	1	2 650	91 76 853 08	UREA TANK
MEGI BUFFER	72 66 127 08	14	1	2 925 203	96 52 153 08	CAMERA EQUIPMENT S-PIVOT
MEGI BUFFER	72 66 127 08	14	1	2 925 204	92 16 990 08	CAMERA EQUIPMENT D-PIVOT
MEGI BUFFER 100X40-M16X44	72 66 160 08	9	2	3 220	91 70 738 08	S INTERMEDIATE SECTION
MEGI BUFFER 100X40-M16X44	72 66 160 08	9	2	3 223	91 60 904 08	S INTERMEDIATE SECTION
MEGI BUFFER 100X40-M16X44	72 66 160 08	9	2	3 223	91 70 741 08	S INTERMEDIATE SECTION
MEGI BUFFER 100X40-M16X44	72 66 160 08	9	2	3 223 011	91 77 456 08	S INTERMEDIATE SECTION
MEGI BUFFER 100X40-M16X44	72 66 160 08	9	2	3 223 100	91 70 743 08	S INTERMEDIATE SECTION
MEGI BUFFER 100X40-M16X44	72 66 160 08	10	2	3 745	91 68 438 08	SUSPENDED BALLAST
MEGI BUFFER 18X7,5	72 66 167 08	10	4	2 510	91 52 788 08	TURNTABLE PANELLING
MEMORY CARD BSE 2GB CF	96 50 143 08	4	1	2 533 050	96 48 359 08	EL.EQUIPMENT CABIN
MICRO SWITCH	10 33 559 6	3	4	6 060 950	60 60 950 08	MASTER SWITCH
MINUTE RING	11 11 039 2	3	6	9 739 793	97 39 793	PISTON CPL.
MIRROR ATTACHM.IN CRANE	91 60 975 08	154	1		LR 1600-2-0	LIEBHERR CRAW.CRANE LR 1
MIRROR SUPPORT 28X2 ST.37	97 95 811 08	1	1	2 790	91 60 975 08	MIRROR ATTACHM.IN CRANE
MONITOR CONSOLE	96 50 633 08	9	1	2 520	91 72 029 08	CABIN, GLAZED
MONITOR CONSOLE PU SPF	97 79 033 08	1	1	2 520 033	96 50 633 08	MONITOR CONSOLE
MOTOR	10 65 014 1	341	1	X1164392	11 64 392 0	HYDRAULIC AGGREGATE
MOTOR BRACKET	96 48 449 08	11	1	2 391 001	96 69 507 08	DIESEL ENGINE, PRE-ASSEMB
MOTOR BRACKET	96 49 935 08	12	1	2 391 001	96 69 507 08	DIESEL ENGINE, PRE-ASSEMB
MOTOR CONTROL DEVICE LID	10 13 829 2	570	1	9 739 659	97 39 659	DIESEL ENGINE
MOTOR FLANGE	54 01 840 08	7	1	5 402 705	54 02 705 14	DRIVE UNIT CPL
MOTOR FLANGE 983593114 LH	54 02 853 14	7	1	X1111402	11 11 402 6	DRIVE

Description	Item	Pos.	Quantity	Page	Assembly	Description
MOTOR HOUSING	10 01 469 2	3	1	X1032716	10 32 716 7	ELECTRIC PUMP
MOTOR HOUSING	10 49 392 0	1	1	X1032716	10 32 716 7	ELECTRIC PUMP
MOTOR SEAT	11 10 164 1	(2)	2	X1106606	11 06 606 1	RADIATOR UNIT
MOUNTING - PISTON W. PUM	51 23 682 08	50	1	1 750	91 52 395 08	TOOL
MOUNTING EQUIPMENT CRAW	91 61 109 08	139	1		LR 1600-2-0	LIEBHERR CRAW.CRANE LR 1
MOUNTING PARTS	10 65 040 3	49	1	X1111334	11 11 334 3	OPERATOR SEAT
MOUNTING PARTS	11 17 127 5	65	1	X1111334	11 11 334 3	OPERATOR SEAT
MOUNTING WELDED	96 47 021 08	1	1	3 211 009	96 46 979 08	SAFETY ROLLER CPL.
MOUNTING WELDED	96 61 218 08	2	1	2 652	91 61 110 08	ROLLER BEARING
MOUNTING WELDED	96 61 219 08	14	1	2 652	91 61 110 08	ROLLER BEARING
MOUNTING WELDED	96 61 220 08	35	2	2 652	91 61 110 08	ROLLER BEARING
MOUSE SUBSTITUTE	10 32 683 8	27	1	2 533 020	96 71 980 08	CONTROLS AND FITTINGS RI
MUFFLER UNIT	91 69 336 08	124	1		LR 1600-2-0	LIEBHERR CRAW.CRANE LR 1
MULTI-DISC CARRIER	50 15 594 14	96	1	X1111402	11 11 402 6	DRIVE
MULTI-PLATE PLUG 28MM PE-	10 67 837 7	45	2	2 520	91 72 029 08	CABIN, GLAZED
MULTI-PURPOSE HOSE DN6X	70 20 310	200	2	2 650	91 76 853 08	UREA TANK
MULTIPLE PLUG SOCKET 64-	60 23 212 08	5	7	2 922 001	92 84 311 08	BUS PCB
MUSHROOM PUSH-BUTTON	60 66 526 08	11	1	2 920 638	96 51 138 08	CONTROL DESK
NAME PLATE 20X8	60 27 614 08	12	10	2 932 166	92 68 911 08	GROUND RAIL
NAME PLATE 25,4X101,6	60 27 601 08	1	5	1 970 200	96 54 955 08	HOSE LINES CENTRE SECTIO
NAME PLATE 25,4X101,6	60 27 601 08	1	1	1 972 302	96 54 954 08	HOSE LINES CRAWLER 4 DRI
NAME PLATE 25,4X101,6	60 27 601 08	1	5	1 972 304	96 54 953 08	HOSE LINES CRAWLER 2 DRI
NAME PLATE 25,4X101,6	60 27 601 08	(1)	6	2 831	91 73 139 08	AIR COND. UNIT SUPERSTRU
NAME PLATE 25,4X101,6	60 27 601 08	(1)	4	2 970 801	96 69 966 08	ADDL.HYDR.F.PIN PULLING DE
NAME PLATE 25,4X101,6	60 27 601 08	1	9	2 975 061	96 47 201 08	HOSE LINES WINCH 2
NAME PLATE 25,4X101,6	60 27 601 08	1	9	2 975 065	96 49 415 08	HOSE LINES WINCH 6
NAME PLATE 25,4X101,6	60 27 601 08	1	9	2 975 118	96 47 200 08	HOSE LINES WINCH 1
NAME PLATE 25,4X101,6	60 27 601 08	1	11	2 975 154	96 62 897 08	HOSE LINES WINCH 3
NAME PLATE 25,4X101,6	60 27 601 08	1	4	2 975 191	96 48 196 08	HOSE LINES MOUNTING JACK
NAME PLATE 25,4X101,6	60 27 601 08	1	10	2 976 016	96 49 404 08	HOSE LINES 3 SLEWING GEA
NAME PLATE 25,4X101,6	60 27 601 08	1	1	2 976 701	96 47 196 08	HOSE LINES PUMP 12
NAME PLATE 25,4X101,6	60 27 601 08	1	1	2 977 005	96 48 195 08	HOSE LINES ADD HYDR
NAME PLATE 25,4X101,6	60 27 601 08	1	4	2 977 204	96 75 602 08	HOSE LINES PUMP 5
NAME PLATE 25,4X101,6	60 27 601 08	1	2	2 978 101	96 47 912 08	HOSE LINES MOUNTING INST
NAME PLATE 25,4X101,6	60 27 601 08	1	6	2 978 107	96 50 433 08	HOSE LINES GUY MOUNTING
NAME PLATE 25,4X101,6	60 27 601 08	1	6	2 978 204	96 70 867 08	HOSE LINES
NAME PLATE 25,4X101,6	60 27 601 08	(1)	1	2 990 000	96 70 680 08	PIPEWORK AIR INSTALLATIO
NAME PLATE 25,4X101,6	60 27 601 08	1	119	2 997	91 69 341 08	HOSE LINES SUPERSTRUCT
NAME PLATE 25,4X101,6	60 27 601 08	(1)	2	3 976 006	96 88 958 08	ADDL.HYDR.F.PIN PULLING DE
NAME PLATE 25,4X101,6	60 27 601 08	1	6	3 978 009	96 50 881 08	HOSE LINES D-HEAD SECTIO
NAME PLATE 25,4X101,6	60 27 601 08	1	1	3 978 016	96 50 878 08	HOSE LINES INTERM. SECTIO
NAME PLATE 25,4X101,6	60 27 601 08	1	3	3 978 018	96 50 880 08	HOSE LINES PULL CYL
NAME PLATE 25,4X101,6	60 27 601 08	(1)	1	3 978 024	96 69 721 08	ADDITIONAL HYDRAULICS IN
NAME PLATE 25,4X165,1	60 27 603 08	2	21	1 970 200	96 54 955 08	HOSE LINES CENTRE SECTIO
NAME PLATE 25,4X165,1	60 27 603 08	2	5	1 972 302	96 54 954 08	HOSE LINES CRAWLER 4 DRI
NAME PLATE 25,4X165,1	60 27 603 08	2	10	1 972 304	96 54 953 08	HOSE LINES CRAWLER 2 DRI
NAME PLATE 25,4X165,1	60 27 603 08	(1)	8	1 975 006	96 69 551 08	ADD.HYDR.UNIT SUPPORT CY
NAME PLATE 25,4X165,1	60 27 603 08	2	4	2 975 065	96 49 415 08	HOSE LINES WINCH 6
NAME PLATE 25,4X165,1	60 27 603 08	2	8	2 975 154	96 62 897 08	HOSE LINES WINCH 3
NAME PLATE 25,4X165,1	60 27 603 08	2	1	2 975 191	96 48 196 08	HOSE LINES MOUNTING JACK
NAME PLATE 25,4X165,1	60 27 603 08	2	11	2 976 016	96 49 404 08	HOSE LINES 3 SLEWING GEA
NAME PLATE 25,4X165,1	60 27 603 08	2	4	2 976 701	96 47 196 08	HOSE LINES PUMP 12
NAME PLATE 25,4X165,1	60 27 603 08	2	7	2 977 005	96 48 195 08	HOSE LINES ADD HYDR
NAME PLATE 25,4X165,1	60 27 603 08	2	15	2 977 204	96 75 602 08	HOSE LINES PUMP 5
NAME PLATE 25,4X165,1	60 27 603 08	2	4	2 978 101	96 47 912 08	HOSE LINES MOUNTING INST
NAME PLATE 25,4X165,1	60 27 603 08	2	6	2 978 107	96 50 433 08	HOSE LINES GUY MOUNTING
NAME PLATE 25,4X165,1	60 27 603 08	2	4	2 978 204	96 70 867 08	HOSE LINES
NAME PLATE 25,4X165,1	60 27 603 08	2	145	2 997	91 69 341 08	HOSE LINES SUPERSTRUCT
NAME PLATE 25,4X165,1	60 27 603 08	(1)	4	3 976 003	96 88 966 08	AUX.HYDR.PIN EXTRACTION
NAME PLATE 25,4X165,1	60 27 603 08	2	6	3 978 009	96 50 881 08	HOSE LINES D-HEAD SECTIO

Description	Item	Pos.	Quantity	Page	Assembly	Description
NAME PLATE 25,4X165,1	60 27 603 08	2	2	3 978 016	96 50 878 08	HOSE LINES INTERM. SECTIO
NAME PLATE 25,4X165,1	60 27 603 08	2	1	3 978 018	96 50 880 08	HOSE LINES PULL CYL
NAME PLATE 25,4X165,1	60 27 603 08	(2)	2	3 978 024	96 69 721 08	ADDITIONAL HYDRAULICS IN
NAME PLATE 25,4X165,1	60 27 603 08	(1)	2	3 978 101	96 69 717 08	HYDR. SUSPENDED BALLAST
NAME PLATE 70X40 POLYES	10 28 812 1	(980)	1	2 533 020	96 71 980 08	CONTROLS AND FITTINGS RI
NAME PLATE 70X40 POLYES	10 28 812 1	980	1	2 913 200	96 47 216 08	LICCON CONSOLE LCD3
NAME PLATE 76X48	60 27 626 08	(2)	1	2 932 160	96 90 849 08	SWITCH CABINET
NAME PLATE 9,5X56 PE SPF	60 27 623 08	(980)	2	2 932 122	96 90 850 08	LICCON ASSEMBLY UNIT
NAME PLATE 9,5X56 PE SPF	60 27 623 08	(981)	1	2 932 122	96 90 850 08	LICCON ASSEMBLY UNIT
NEEDLE GEAR RIM 110X117X2	57 07 961 08	20	1	5 402 704	54 02 704 14	POWER TAKE-OFF CPL
NILOS RING	74 72 042 05	45	1	X1035659	10 35 659 9	DISTRIBUTOR GEARBOX
NIPPLE PLATE 5X1186X593 A	97 01 619 2	1	1	2 859 026	96 70 604 08	COVER COMPL.
NIPPLE PLATE 5X1186X593 A	97 01 620 6	1	1	2 859 029	96 70 609 08	COVER COMPL.
NIPPLE PLATE 5X1300X420 A	97 01 618 9	1	1	2 859 007	96 70 603 08	COVER COMPL.
NON-RETURN VALVE	10 29 451 6	10	2	X1047033	10 47 033 2	ADJUSTMENT
NON-RETURN VALVE	10 29 451 6	10	1	X1067840	10 67 840 7	ADJUSTMENT
NON-RETURN VALVE	10 35 363 5	909	1	X1035469	10 35 469 8	CONTROL BLOCK
NON-RETURN VALVE	10 45 104 8	6	1	X1042440	10 42 440 2	CONTROL BLOCK
NON-RETURN VALVE	51 04 087 08	197	1	2 970 000	96 67 119 08	HYDRAULICS UPPER CARRI
NON-RETURN VALVE	51 04 087 08	167	1	2 975 114	96 67 649 08	ADDITIONAL HYDRAULICS WI
NON-RETURN VALVE	51 04 087 08	176	1	2 975 153	96 67 814 08	ADDITIONAL HYDRAULICS WI
NON-RETURN VALVE	51 04 087 08	167	1	2 975 407	96 68 091 08	AUX.HYDRAULIC WINCH 6
NON-RETURN VALVE	51 04 087 08	167	1	2 975 706	96 67 784 08	ADDITIONAL HYDRAULICS WI
NON-RETURN VALVE	51 04 121 08	157	1	1 970 101	96 67 647 08	HYDRAULIC EQUIPM.CENTER
NON-RETURN VALVE	51 04 121 08	156	1	2 970 000	96 67 119 08	HYDRAULICS UPPER CARRI
NON-RETURN VALVE	51 04 129 08	164	1	1 970 101	96 67 647 08	HYDRAULIC EQUIPM.CENTER
NON-RETURN VALVE	51 14 497 08	154	1	2 976 000	96 69 452 08	ADDNL.HYDR.2ND SLEWING G
NON-RETURN VALVE	51 14 535 08	189	2	2 970 000	96 67 119 08	HYDRAULICS UPPER CARRI
NON-RETURN VALVE	51 14 535 08	151	1	2 975 407	96 68 091 08	AUX.HYDRAULIC WINCH 6
NON-RETURN VALVE	51 14 606 08	151	1	2 975 114	96 67 649 08	ADDITIONAL HYDRAULICS WI
NON-RETURN VALVE	51 14 606 08	181	1	2 975 153	96 67 814 08	ADDITIONAL HYDRAULICS WI
NON-RETURN VALVE	51 14 606 08	151	1	2 975 706	96 67 784 08	ADDITIONAL HYDRAULICS WI
NON-RETURN VALVE	57 09 649 08	5	6	X1041325	10 41 325 5	CHANGE-OVER BLOCK
NON-RETURN VALVE	57 16 435 08	520	2	X1108091	11 08 091 1	GEARBOX
NON-RETURN VALVE	57 16 435 08	520	4	X1110002	11 10 024 7	GEARBOX
NON-RETURN VALVE	57 19 038 08	48	1	5 113 086	51 13 086 08	PROPORTIONAL VALVE
NON-RETURN VALVE	59 10 556 08	16	2	2 520 032	96 45 980 08	WINDSHIELD WASHER INSTAL
NON-RETURN VALVE	76 22 803	(2)	6	2 711	91 52 800 08	CENT. LUBRIC. SYSTEM SUP
NON-RETURN VALVE	76 22 803	(2)	6	2 711	91 52 800 08	CENT. LUBRIC. SYSTEM SUP
NON-RETURN VALVE	76 22 803	3	4	7 743 859	77 43 859 08	DISTRIBUTION BLOCK
NON-RETURN VALVE	77 43 781 08	2	3	7 743 860	77 43 860 08	DISTRIBUTION BLOCK
NON-RETURN VALVE 100BAR	51 14 351 08	154	2	2 970 000	96 67 119 08	HYDRAULICS UPPER CARRI
NON-RETURN VALVE 100BAR	51 14 769 08	207	1	2 970 000	96 67 119 08	HYDRAULICS UPPER CARRI
NON-RETURN VALVE 100BAR	51 14 982 08	159	1	3 978 101	96 69 717 08	HYDR. SUSPENDED BALLAST
NON-RETURN VALVE 160BAR	51 14 469 08	154	1	2 975 041	96 68 924 08	ADDNL. HYDR. F. ERECTING W
NON-RETURN VALVE 250BAR	51 14 820 08	169	2	2 970 000	96 67 119 08	HYDRAULICS UPPER CARRI
NON-RETURN VALVE 350BAR	10 66 432 1	27	1	X1041101	10 41 101 5	TILT-BACK SUPPORT
NON-RETURN VALVE 350BAR	10 66 432 1	250	1	X1041101	10 41 101 8	TILT-BACK SUPPORT
NON-RETURN VALVE 350BAR	10 66 432 1	21	1	X1041101	10 41 101 9	HYDRO CYLINDER
NON-RETURN VALVE 400BAR	51 04 124 08	193	2	2 970 000	96 67 119 08	HYDRAULICS UPPER CARRI
NON-RETURN VALVE 400BAR	51 04 124 08	157	1	2 976 000	96 69 452 08	ADDNL.HYDR.2ND SLEWING G
NON-RETURN VALVE RHV 10-L	51 13 118 08	171	1	2 975 114	96 67 649 08	ADDITIONAL HYDRAULICS WI
NON-RETURN VALVE RHV 10-L	51 13 118 08	167	1	2 975 153	96 67 814 08	ADDITIONAL HYDRAULICS WI
NON-RETURN VALVE RHV 10-L	51 13 118 08	171	1	2 975 407	96 68 091 08	AUX.HYDRAULIC WINCH 6
NON-RETURN VALVE RHV 10-L	51 13 118 08	171	1	2 975 706	96 67 784 08	ADDITIONAL HYDRAULICS WI
NON-RETURN VALVE pmax10	51 14 815 08	158	1	1 972 252	96 67 665 08	AUX.HYDR.CR.TRACK CARR.2
NON-RETURN VALVE pmax10	51 14 815 08	158	1	1 972 253	96 67 664 08	AUX.HYDR.CR.TRACK CARR.2
NON-RETURN VALVE pmax10	51 14 815 08	199	1	2 970 000	96 67 119 08	HYDRAULICS UPPER CARRI
NON-RETURN VALVE pmax10	51 14 815 08	150	1	2 975 114	96 67 649 08	ADDITIONAL HYDRAULICS WI
NON-RETURN VALVE pmax10	51 14 815 08	179	1	2 975 153	96 67 814 08	ADDITIONAL HYDRAULICS WI

Description	Item	Pos.	Quantity	Page	Assembly	Description
NON-RETURN VALVE pmax10	51 14 815 08	150	1	2 975 407	96 68 091 08	AUX.HYDRAULIC WINCH 6
NON-RETURN VALVE pmax10	51 14 815 08	150	1	2 975 706	96 67 784 08	ADDITIONAL HYDRAULICS WI
NON-RETURN VALVE pmax10	51 14 815 08	157	1	3 978 011	96 69 774 08	ADDL.HYDRAULIC SB-HEAD PI
NOZZLE	11 11 037 3	2	6	9 739 789	97 39 789	NOZZLE
NOZZLE	97 39 789	5	1	X1100933	11 00 933 6	DIESEL ENGINE
NOZZLE 0,4	51 07 543 08	157	2	2 990 000	96 70 680 08	PIPEWORK AIR INSTALLATIO
NOZZLE 0,4 MS	51 10 487 08	205	1	2 970 000	96 67 119 08	HYDRAULICS UPPER CARRI
NOZZLE 0,4 MS	51 10 487 08	158	1	2 978 109	96 69 155 08	ADDNL.HYDR.RETAINING DEV
NOZZLE 0,4 MS	51 10 487 08	158	1	2 978 206	96 69 083 08	ADD.HYDR.S_RETAINING RAM
NOZZLE 0,6	51 07 460 08	190	3	2 970 000	96 67 119 08	HYDRAULICS UPPER CARRI
NOZZLE 0,6	51 07 460 08	170	1	2 975 114	96 67 649 08	ADDITIONAL HYDRAULICS WI
NOZZLE 0,6	51 07 460 08	166	1	2 975 153	96 67 814 08	ADDITIONAL HYDRAULICS WI
NOZZLE 0,6	51 07 460 08	170	1	2 975 407	96 68 091 08	AUX.HYDRAULIC WINCH 6
NOZZLE 0,6	51 07 460 08	170	1	2 975 706	96 67 784 08	ADDITIONAL HYDRAULICS WI
NOZZLE 0,6 10.9	57 08 188 08	220	5	2 970 000	96 67 119 08	HYDRAULICS UPPER CARRI
NOZZLE D 1,5 M8X8 MS	51 10 575 08	150	2	2 976 000	96 69 452 08	ADDNL.HYDR.2ND SLEWING G
NOZZLE D=1,2	57 19 039 08	51	1	5 113 086	51 13 086 08	PROPORTIONAL VALVE
NUT	51 10 530 08	22	1	5 104 019	51 04 019 08	REVERSING VALVE
NUT	57 14 553 08	(1)	1	5 710 349	57 10 349 08	DIRECTIONAL CONTROL VALV
NUT	70 27 459	2	2	5 113 022	51 13 022 08	DIRECTIONAL CONTROL VALV
NUT CR6-FREI	57 10 772 08	(5)	1	2 975 706	96 67 784 08	ADDITIONAL HYDRAULICS WI
NUT CR6-FREI	57 10 823 08	(5)	1	1 970 101	96 67 647 08	HYDRAULIC EQUIPM.CENTER
NUT M12 ST VERKUPFERT	55 20 022 08	354	4	2 392	91 69 336 08	MUFFLER UNIT
O RING	11 11 062 7	5	1	9 739 806	97 39 806	OIL MODULE
O RING	11 12 336 6	10	1	X1111049	11 11 049 7	HIGH PRESSURE PUMP
O RING 100X3 FPM 80 SW	10 33 210 8	7	1	9 739 835	97 39 835	HIGH PRESSURE PUMP
O RING 100X3 FPM 80, SW	11 12 357 1	1	1	X1111049	11 11 049 7	HIGH PRESSURE PUMP
O RING 100X4 HNBR 60	11 11 063 0	2	1	X1041060	10 41 060 1	FUEL FILTER ELEMENT
O RING 100X4 HNBR 60	11 11 063 0	3	1	X1111051	11 11 051 9	FUEL FILTER
O RING 11X2	11 11 063 8	7	3	X1111049	11 11 049 7	HIGH PRESSURE PUMP
O RING 11X2,5 FPM1-60	11 11 062 9	2	2	9 739 882	97 39 882	LIQUID COOLING PIPELINES
O RING 11X2,5 FPM1-60	11 11 062 9	4	2	9 739 882	97 39 882	LIQUID COOLING PIPELINES
O RING 126X3 FPM1-70	11 11 063 1	2	2	9 739 791	97 39 791	END COVER
O RING 13,5X3 FPM 70 SW PT	11 11 062 4	2	6	9 739 830	97 39 830	PRESSURE ADAPTER ASS.
O RING 15X2 FPM1-70	10 44 339 8	(5)	1	9 739 882	97 39 882	LIQUID COOLING PIPELINES
O RING 15X2 FPM1-70	10 44 339 8	6	4	9 739 882	97 39 882	LIQUID COOLING PIPELINES
O RING 20,9X3 FPM 70	11 11 062 3	2	6	9 739 832	97 39 832	INJECTOR ASSY
O RING 44X2,5 FPM 70	11 12 357 3	3	1	X1111049	11 11 049 7	HIGH PRESSURE PUMP
O RING 50X2 FPM1-70-GN	11 11 034 7	3	1	9 739 799	97 39 799	CYLINDER FAIRING
O RING 57X4,5 EPDM9-70	11 11 035 2	7	1	9 739 813	97 39 813	LIQUID COOLING PIPELINE
O RING 57X4,5 EPDM9-70	11 11 035 2	2	1	9 739 820	97 39 820	THERMOSTAT HOUSING
O RING 60X3 FPM1-70-GN	11 11 034 8	2	1	9 739 813	97 39 813	LIQUID COOLING PIPELINE
O RING 60X4 EPDM9-60	11 11 035 3	2	2	9 739 867	97 39 867	COOLANT PIPE BEND
O RING 63X2,5 FPM1-70-GN	10 01 192 1	2	1	9 739 872	97 39 872	AIR ELBOW
O RING 9X2	11 11 063 7	8	1	X1111049	11 11 049 7	HIGH PRESSURE PUMP
O-RING	10 29 387 9	19	1	X1117100	11 17 100 3	PUMP SUPPORT
O-RING	10 29 388 0	20	1	X1117100	11 17 100 3	PUMP SUPPORT
O-RING	10 33 217 2	48	1	X1035465	10 35 465 9	CONTROL ELEMENT
O-RING	10 33 217 2	48	1	X1065300	10 65 300 9	CONTROL ELEMENT
O-RING 100X2,5 NBR70	72 64 351 08	405	1	2 391 001	96 69 507 08	DIESEL ENGINE, PRE-ASSEMB
O-RING 10X2 NBR70	72 64 065 08	(22)	1	X1042440	10 42 440 2	CONTROL BLOCK
O-RING 10X2,2 NBR70	50 29 332 08	552	3	2 990 000	96 70 680 08	PIPEWORK AIR INSTALLATIO
O-RING 125X2 FPM70	57 16 865 08	42	1	X1035659	10 35 659 9	DISTRIBUTOR GEARBOX
O-RING 125X3 NBR70	72 64 260 08	406	2	2 391 001	96 69 507 08	DIESEL ENGINE, PRE-ASSEMB
O-RING 12X2 NBR70	70 42 748 08	30	4	2 260 006	96 58 435 08	BATTERY BOX, PRE-ASSEMB
O-RING 12X2 NBR70	70 42 748 08	113	4	2 859 005	96 70 695 08	FLAP PRE-ASS.
O-RING 12X2 NBR70	70 42 748 08	12	4	2 859 007	96 70 603 08	COVER COMPL.
O-RING 12X2 NBR70	70 42 748 08	12	4	2 859 026	96 70 604 08	COVER COMPL.
O-RING 12X2 NBR70	70 42 748 08	6	4	2 859 029	96 46 779 08	COVER COMPL.
O-RING 12X2 NBR70	70 42 748 08	12	4	2 859 029	96 70 609 08	COVER COMPL.

Description	Item	Pos.	Quantity	Page	Assembly	Description
O-RING 12X2 NBR70	70 42 748 08	6	6	2 932 168	96 48 167 08	COVER COMPL.
O-RING 12X2 NBR70	70 42 748 08	8	2	X1047526	10 47 526 2	SHUT OFF DEVICE
O-RING 12X2,5 HNBR	74 12 937	23	1	X1030300	10 30 300 7	FUEL PREFILTER
O-RING 132X3 NBR70	50 26 150 08	43	1	X1035659	10 35 659 9	DISTRIBUTOR GEARBOX
O-RING 135X3 NBR 70	72 64 528 01	29	1	7 743 566	77 43 566 08	ELECTRIC PUMP
O-RING 13X2,5 HNBR	10 29 417 2	20	1	X1030300	10 30 300 7	FUEL PREFILTER
O-RING 140X3 NBR70	57 01 637 08	5	1	X1032716	10 32 716 7	ELECTRIC PUMP
O-RING 14X1,1 NBR70	57 00 101 08	3	2	5 114 498	51 14 498 08	DIRECTIONAL CONTROL VALV
O-RING 14X1,1 NBR70	57 00 101 08	3	2	5 114 943	51 14 943 08	DIRECTIONAL CONTROL VALV
O-RING 14X3 NBR70	72 64 056 08	34	1	X1041101	10 41 101 5	TILT-BACK SUPPORT
O-RING 14X3 NBR70	72 64 056 08	29	1	X1041101	10 41 101 9	HYDRO CYLINDER
O-RING 14X3 NBR90	51 07 118 08	320	1	X1041101	10 41 101 8	TILT-BACK SUPPORT
O-RING 150X3 FPM70	57 16 648 08	(52)	1	1 401	91 58 478 08	CRAWLER TRACK CARRIER, L
O-RING 150X3 NBR70	51 85 781 08	3	1	2 211	91 52 822 08	PUMP F. WINCH 5+6
O-RING 150X3 NBR70	51 85 781 08	407	5	2 391 001	96 69 507 08	DIESEL ENGINE, PRE-ASSEMB
O-RING 150X3 NBR70	51 85 781 08	19	1	9 000 510	90 00 510 6	ANGULAR GEAR
O-RING 150X3 NBR70	51 85 781 08	19	1	9 000 521	90 00 521 4	ANGULAR GEAR
O-RING 15X2 FPM80	57 12 342 08	23	4	X1035925	10 35 925 1	VARIABLE PUMP
O-RING 160X2,5	76 24 285	24	1	X1032716	10 32 716 7	ELECTRIC PUMP
O-RING 165X3 FKM 70	72 64 400 01	16	1	X1032716	10 32 716 7	ELECTRIC PUMP
O-RING 167X2,5 NBR80	57 15 165 08	22	1	X1035925	10 35 925 1	VARIABLE PUMP
O-RING 16X2 NBR70	72 64 079 08	(1)	1	9 000 510	90 00 510 6	ANGULAR GEAR
O-RING 16X2 NBR70	72 64 079 08	7	2	X1047526	10 47 526 2	SHUT OFF DEVICE
O-RING 174X4 NBR70	57 18 445 08	55	1	X1108091	11 08 091 2	DRIVE
O-RING 17X2 FPM70	57 10 826 08	(2)	1	1 970 101	96 67 647 08	HYDRAULIC EQUIPM.CENTER
O-RING 17X2 FPM70	57 10 826 08	(2)	1	1 970 101	96 67 647 08	HYDRAULIC EQUIPM.CENTER
O-RING 17X2 FPM70	57 10 826 08	(2)	1	2 975 706	96 67 784 08	ADDITIONAL HYDRAULICS WI
O-RING 180X3 FPM70	50 03 230 08	59	1	X1111402	11 11 402 6	DRIVE
O-RING 180X3 NBR70	72 64 132 08	59	2	X1110002	11 10 024 8	DRIVE
O-RING 185X3 FKM 70	76 10 359 03	71	2	9 000 510	90 00 510 6	ANGULAR GEAR
O-RING 185X3 FKM 70	76 10 359 03	71	2	9 000 521	90 00 521 4	ANGULAR GEAR
O-RING 19,4X2,5 HNBR	10 34 022 6	7	2	X1030300	10 30 300 7	FUEL PREFILTER
O-RING 195X3 NBR70	76 10 217 03	81	1	9 000 510	90 00 510 6	ANGULAR GEAR
O-RING 195X3 NBR70	76 10 217 03	81	1	9 000 521	90 00 521 4	ANGULAR GEAR
O-RING 19X2,5 NBR70	72 64 241 08	(21)	2	X1042440	10 42 440 2	CONTROL BLOCK
O-RING 20,3X2,4 NBR70	50 29 329 08	9	1	1 783 001	96 20 590 08	FUEL TANK CONTAINER PRE
O-RING 20,3X2,4 NBR70	50 29 329 08	308	10	2 990 000	96 70 680 08	PIPEWORK AIR INSTALLATIO
O-RING 200X3 NBR 70	72 64 215 01	73	1	9 000 510	90 00 510 6	ANGULAR GEAR
O-RING 200X3 NBR 70	72 64 215 01	73	1	9 000 521	90 00 521 4	ANGULAR GEAR
O-RING 200X3 NBR 70	72 64 215 01	59	1	X1108091	11 08 091 2	DRIVE
O-RING 20X2 FPM70	57 10 820 08	(2)	1	1 970 101	96 67 647 08	HYDRAULIC EQUIPM.CENTER
O-RING 20X2 FPM70	57 10 820 08	(2)	1	1 972 252	96 67 665 08	AUX.HYDR.CR.TRACK CARR.2
O-RING 210X3 NBR70	51 85 561 08	75	1	9 000 510	90 00 510 6	ANGULAR GEAR
O-RING 210X3 NBR70	51 85 561 08	75	1	9 000 521	90 00 521 4	ANGULAR GEAR
O-RING 22,2X3 NBR70	54 01 843 08	16	1	5 402 705	54 02 705 14	DRIVE UNIT CPL
O-RING 22,2X3 NBR70	54 01 843 08	68	4	9 000 510	90 00 510 6	ANGULAR GEAR
O-RING 22,2X3 NBR70	54 01 843 08	68	4	9 000 521	90 00 521 4	ANGULAR GEAR
O-RING 22X1,5 FPM70	57 10 827 08	(3)	1	1 970 101	96 67 647 08	HYDRAULIC EQUIPM.CENTER
O-RING 23,0X2,5 NBR 70	72 64 546 01	34	1	9 000 510	90 00 510 6	ANGULAR GEAR
O-RING 23,0X2,5 NBR 70	72 64 546 01	34	1	9 000 521	90 00 521 4	ANGULAR GEAR
O-RING 235X3 FKM 70	10 01 413 6	58	1	X1111402	11 11 402 6	DRIVE
O-RING 24X2 NBR70	72 64 306 08	32	2	X1042440	10 42 440 2	CONTROL BLOCK
O-RING 24X3 FPM70	57 10 774 08	(4)	1	3 978 101	96 69 717 08	HYDR. SUSPENDED BALLAST
O-RING 26X1,5 FPM70	57 10 821 08	(3)	1	1 970 101	96 67 647 08	HYDRAULIC EQUIPM.CENTER
O-RING 26X3 NBR90	51 07 113 08	(18)	1	3 976 006	96 88 958 08	ADDL.HYDR.F.PIN PULLING DE
O-RING 27,3X2,4	11 49 143 8	10	8	X1042471	10 42 471 6	BALL VALVE COMBINATION
O-RING 27,5X2,5 FPM70	57 06 810 08	(1)	1	5 114 498	51 14 498 08	DIRECTIONAL CONTROL VALV
O-RING 285X3 NBR70	57 15 514 08	58	1	X1108091	11 08 091 2	DRIVE
O-RING 285X3 NBR70	57 15 514 08	58	2	X1110002	11 10 024 8	DRIVE
O-RING 29X3 NBR70	53 00 732 08	31	2	X1042440	10 42 440 2	CONTROL BLOCK

Description	Item	Pos.	Quantity	Page	Assembly	Description
O-RING 32X3 FPM70	57 10 769 08	(2)	1	2 975 706	96 67 784 08	ADDITIONAL HYDRAULICS WI
O-RING 32X3 FPM70	57 10 769 08	(2)	1	3 978 101	96 69 717 08	HYDR. SUSPENDED BALLAST
O-RING 340X4 NBR 72	76 10 341 03	32	1	9 395 668	93 95 668 01	BEARING
O-RING 340X4 NBR 72	76 10 341 03	32	1	9 395 675	93 95 675 01	BEARING
O-RING 39,34X2,62 FKM 70	10 09 796 0	14	1	X1035465	10 35 465 9	CONTROL ELEMENT
O-RING 39,34X2,62 FKM 70	10 09 796 0	14	1	X1065300	10 65 300 9	CONTROL ELEMENT
O-RING 39,7X3,5 NBR70	57 05 889 08	3	1	5 708 320	57 08 320 08	FILTER COVER
O-RING 400X4 NBR 70	76 10 339 03	16	1	9 395 668	93 95 668 01	BEARING
O-RING 400X4 NBR 70	76 10 339 03	16	1	9 395 675	93 95 675 01	BEARING
O-RING 40X3 FPM70	57 10 771 08	(4)	1	2 975 706	96 67 784 08	ADDITIONAL HYDRAULICS WI
O-RING 42X3 NBR90	72 64 212 08	19	1	2 520 032	96 45 980 08	WINDSHIELD WASHER INSTAL
O-RING 480X4 NBR 70	76 10 323 03	11	1	9 000 510	90 00 510 6	ANGULAR GEAR
O-RING 480X4 NBR 70	76 10 323 03	11	1	9 000 521	90 00 521 4	ANGULAR GEAR
O-RING 5,28X1,78 FKM 90	70 22 117	19	2	X1035465	10 35 465 8	ADJUSTMENT
O-RING 51X2,5 NBR 90	70 25 208	9	2	X1042471	10 42 471 6	BALL VALVE COMBINATION
O-RING 550X4 NBR 70	76 10 333 03	12	1	9 000 510	90 00 510 6	ANGULAR GEAR
O-RING 550X4 NBR 70	76 10 333 03	12	1	9 000 521	90 00 521 4	ANGULAR GEAR
O-RING 600X4 NBR 70	76 10 208 03	(2)	1	1 401	91 58 478 08	CRAWLER TRACK CARRIER, L
O-RING 600X4 NBR 70	76 10 208 03	3	1	9 395 675	93 95 675 01	BEARING
O-RING 64X3 NBR70	72 64 274 08	3	1	9 000 510	90 00 510 6	ANGULAR GEAR
O-RING 64X3 NBR70	72 64 274 08	3	1	9 000 521	90 00 521 4	ANGULAR GEAR
O-RING 6X1 NBR90	57 06 906 08	7	1	5 711 301	57 11 301 08	PRESSURE LIMITING VALVE
O-RING 6X1 NBR90	57 06 906 08	17	1	5 715 296	57 15 296 08	PRESSURE VALVE
O-RING 6X1 NBR90	57 06 906 08	22	1	7 743 566	77 43 566 08	ELECTRIC PUMP
O-RING 6X1,5 NBR90	51 07 129 08	11	3	5 114 498	51 14 498 08	DIRECTIONAL CONTROL VALV
O-RING 6X1,5 NBR90	51 07 129 08	11	3	5 114 943	51 14 943 08	DIRECTIONAL CONTROL VALV
O-RING 7,5X1,5 NBR90	52 11 977 08	3	3	7 743 860	77 43 860 08	DISTRIBUTION BLOCK
O-RING 7,65X1,78 FKM 90	70 22 118	20	6	X1035465	10 35 465 8	ADJUSTMENT
O-RING 7,65X1,78 FKM 90	70 22 118	20	6	X1047033	10 47 033 2	ADJUSTMENT
O-RING 7,65X1,78 FKM 90	70 22 118	20	1	X1067840	10 67 840 7	ADJUSTMENT
O-RING 75X2,5 NBR70	52 12 028 08	22	1	5 102 380	51 02 380 08	HYDRO MOTOR
O-RING 78,97X3,53 FKM 70	10 22 070 7	6	1	5 102 354	51 02 354 08	HYDRO MOTOR
O-RING 86X3 NBR90	51 38 055 08	404	1	2 391 001	96 69 507 08	DIESEL ENGINE, PRE-ASSEMB
O-RING 9,25X1,78 FKM 90	70 09 366	21	2	X1035465	10 35 465 8	ADJUSTMENT
O-RING 98,02X3,53 S-FPM 75	73 72 303	(15)	1	5 102 354	51 02 354 08	HYDRO MOTOR
O-RING 9X1,5 NBR90	52 11 965 08	48	2	9 000 510	90 00 510 6	ANGULAR GEAR
O-RING 9X1,5 NBR90	52 11 965 08	48	2	9 000 521	90 00 521 4	ANGULAR GEAR
O-RING ARP 568 10,82X1,78 NB	51 07 181 08	27	1	5 113 005	51 13 005 08	CONTROL BLOCK
O-RING ARP 568 10,82X1,78 NB	51 07 181 08	12	3	5 719 113	57 19 113 08	CONTROL UNIT
O-RING ARP 568 10,82X1,78 NB	51 07 181 08	12	3	X1029184	10 29 184 0	CONTROL UNIT
O-RING ARP 568 10,82X1,78 NB	51 07 181 08	27	1	X1048973	10 48 973 4	PRESSURE LIMITING VALVE
O-RING ARP 568 10,82X1,78 NB	51 07 604 08	32	1	X1022811	10 22 811 2	AIR CONDITIONING UNIT
O-RING ARP 568 101,19X3,53	51 31 150 08	11	1	5 719 006	57 19 006 08	PUMP SUPPORT
O-RING ARP 568 11,89X1,98 N	57 11 305 08	8	1	5 711 301	57 11 301 08	PRESSURE LIMITING VALVE
O-RING ARP 568 12,37X2,62 NB	51 07 461 08	(1)	1	2 970 000	96 67 119 08	HYDRAULICS UPPER CARRI
O-RING ARP 568 12,37X2,62 NB	51 07 461 08	24	2	5 113 086	51 13 086 08	PROPORTIONAL VALVE
O-RING ARP 568 12,37X2,62 NB	51 07 461 08	10	1	5 715 140	57 15 140 08	SHUTDOWN VALVE
O-RING ARP 568 12,37X2,62 NB	51 07 461 08	10	1	5 715 146	57 15 146 08	SHUTDOWN VALVE
O-RING ARP 568 12,37X2,62 NB	51 07 461 08	10	1	5 718 995	57 18 995 08	SHUTDOWN VALVE
O-RING ARP 568 12,42X1,78 NB	51 45 915 08	26	2	5 715 142	57 15 142 08	CONNECTING PLATE
O-RING ARP 568 12,42X1,78 NB	51 45 915 08	15	2	5 719 113	57 19 113 08	CONTROL UNIT
O-RING ARP 568 12,42X1,78 NB	51 45 915 08	15	2	X1029184	10 29 184 0	CONTROL UNIT
O-RING ARP 568 12,42X1,78 NB	51 45 915 08	44	1	X1041267	10 41 267 7	MANUAL ACTUATION
O-RING ARP 568 133,02X2,62	57 07 108 08	9	1	5 715 142	57 15 142 08	CONNECTING PLATE
O-RING ARP 568 139,37X2,62	57 06 662 08	9	1	5 718 989	57 18 989 08	CONNECTING PLATE
O-RING ARP 568 145,72X2,62	51 85 009 08	26	1	X1035924	10 35 924 7	VARIABLE PUMP
O-RING ARP 568 148,49X5,33	51 45 275 08	13	1	5 106 691	51 06 691 08	RETURN FILTER
O-RING ARP 568 14X1,78 NBR9	51 57 106 08	31	1	X1022811	10 22 811 2	AIR CONDITIONING UNIT
O-RING ARP 568 15,54X2,62 NB	51 57 104 08	11	8	X1042471	10 42 471 6	BALL VALVE COMBINATION
O-RING ARP 568 158,42X2,62	57 12 398 08	9	1	5 719 030	57 19 030 08	CONNECTING PLATE

Description	Item	Pos.	Quantity	Page	Assembly	Description
O-RING ARP 568 158,42X2,62	57 12 398 08	26	1	X1035924	10 35 924 8	VARIABLE PUMP
O-RING ARP 568 170,82X7 NB	57 05 883 08	8	1	5 106 691	51 06 691 08	RETURN FILTER
O-RING ARP 568 170,82X7 NB	57 05 883 08	1	1	5 708 320	57 08 320 08	FILTER COVER
O-RING ARP 568 18,72X2,62 NB	51 07 383 08	12	1	5 719 008	57 19 008 08	REGULATOR ELEMENT
O-RING ARP 568 18,72X2,62 NB	51 07 383 08	12	1	X1047220	10 47 220 2	REGULATOR ELEMENT
O-RING ARP 568 20,29X2,62 NB	72 64 202 08	4	1	5 113 005	51 13 005 08	CONTROL BLOCK
O-RING ARP 568 202,79X3,53	57 13 077 08	12	1	X1042876	10 42 876 7	VARIABLE DISPLACEMENT MO
O-RING ARP 568 202,79X3,53	57 13 077 08	12	1	X1042876	10 42 876 8	VARIABLE DISPLACEMENT MO
O-RING ARP 568 21,89X2,62 NB	57 04 702 77	8	4	X1042471	10 42 471 6	BALL VALVE COMBINATION
O-RING ARP 568 23,52X1,78 N	57 06 523 08	25	1	5 113 005	51 13 005 08	CONTROL BLOCK
O-RING ARP 568 23,52X1,78 N	57 06 523 08	25	1	X1048973	10 48 973 4	PRESSURE LIMITING VALVE
O-RING ARP 568 24,99X3,53 NB	51 05 878 08	555	4	2 970 000	96 67 119 08	HYDRAULICS UPPER CARRI
O-RING ARP 568 24,99X3,53 NB	51 05 878 08	550	6	2 976 000	96 69 452 08	ADDNL.HYDR.2ND SLEWING G
O-RING ARP 568 24,99X3,53 NB	51 05 878 08	552	2	2 976 002	96 70 210 08	ADDITIONAL HYDRAULICS P
O-RING ARP 568 26,64X2,62 NB	57 00 488 08	17	2	5 719 113	57 19 113 08	CONTROL UNIT
O-RING ARP 568 26,64X2,62 NB	57 00 488 08	17	2	X1029184	10 29 184 0	CONTROL UNIT
O-RING ARP 568 29,82X2,62 NB	51 86 135 08	25	1	X1035924	10 35 924 1	VARIABLE PUMP
O-RING ARP 568 29,82X2,62 NB	51 86 135 08	25	1	X1035924	10 35 924 2	VARIABLE PUMP
O-RING ARP 568 29,82X2,62 NB	51 86 135 08	25	1	X1035924	10 35 924 5	VARIABLE PUMP
O-RING ARP 568 29,82X2,62 NB	51 86 135 08	25	1	X1035924	10 35 924 6	VARIABLE PUMP
O-RING ARP 568 29,82X2,62 NB	51 86 135 08	25	1	X1035925	10 35 925 0	VARIABLE PUMP
O-RING ARP 568 29,87X1,78 NB	51 07 478 08	39	2	5 113 086	51 13 086 08	PROPORTIONAL VALVE
O-RING ARP 568 29,87X1,78 NB	51 07 478 08	10	1	5 719 113	57 19 113 08	CONTROL UNIT
O-RING ARP 568 29,87X1,78 NB	51 07 478 08	10	1	X1029184	10 29 184 0	CONTROL UNIT
O-RING ARP 568 32,92X3,53 NB	51 05 870 08	(1)	1	2 970 000	96 67 119 08	HYDRAULICS UPPER CARRI
O-RING ARP 568 32,92X3,53 NB	51 05 870 08	(1)	1	2 970 000	96 67 119 08	HYDRAULICS UPPER CARRI
O-RING ARP 568 32,92X3,53 NB	51 05 870 08	558	6	2 970 000	96 67 119 08	HYDRAULICS UPPER CARRI
O-RING ARP 568 32,92X3,53 NB	51 05 870 08	551	2	2 977 203	96 67 999 08	SUPPL. HYDR. PUMP 5+6
O-RING ARP 568 34,52X3,53 NB	50 12 042 08	16	2	5 104 019	51 04 019 08	REVERSING VALVE
O-RING ARP 568 34,65X1,78 NB	51 07 399 08	43	1	X1041267	10 41 267 7	MANUAL ACTUATION
O-RING ARP 568 36,17X2,62 NB	72 64 252 08	50	1	X1041267	10 41 267 7	MANUAL ACTUATION
O-RING ARP 568 37,69X3,53 NB	51 05 867 08	550	8	1 970 101	96 67 647 08	HYDRAULIC EQUIPM.CENTER
O-RING ARP 568 37,69X3,53 NB	51 05 867 08	552	2	1 972 252	96 67 665 08	AUX.HYDR.CR.TRACK CARR.2
O-RING ARP 568 37,69X3,53 NB	51 05 867 08	552	2	1 972 253	96 67 664 08	AUX.HYDR.CR.TRACK CARR.2
O-RING ARP 568 37,69X3,53 NB	51 05 867 08	550	2	1 972 303	96 67 667 08	AUX.HYDR.CR.TRACK CARR.4
O-RING ARP 568 37,69X3,53 NB	51 05 867 08	552	2	1 972 308	96 67 666 08	AUX.HYDR.CR.TRACK CARR.4
O-RING ARP 568 37,69X3,53 NB	51 05 867 08	(1)	1	2 970 000	96 67 119 08	HYDRAULICS UPPER CARRI
O-RING ARP 568 37,69X3,53 NB	51 05 867 08	551	30	2 970 000	96 67 119 08	HYDRAULICS UPPER CARRI
O-RING ARP 568 37,69X3,53 NB	51 05 867 08	550	3	2 975 114	96 67 649 08	ADDITIONAL HYDRAULICS WI
O-RING ARP 568 37,69X3,53 NB	51 05 867 08	550	4	2 975 153	96 67 814 08	ADDITIONAL HYDRAULICS WI
O-RING ARP 568 37,69X3,53 NB	51 05 867 08	550	4	2 975 407	96 68 091 08	AUX.HYDRAULIC WINCH 6
O-RING ARP 568 37,69X3,53 NB	51 05 867 08	550	3	2 975 706	96 67 784 08	ADDITIONAL HYDRAULICS WI
O-RING ARP 568 37,69X3,53 NB	51 05 867 08	553	6	2 976 000	96 69 452 08	ADDNL.HYDR.2ND SLEWING G
O-RING ARP 568 37,69X3,53 NB	51 05 867 08	35	1	X1035465	10 35 465 8	ADJUSTMENT
O-RING ARP 568 37,69X3,53 NB	51 05 867 08	2	1	X1067840	10 67 840 7	ADJUSTMENT
O-RING ARP 568 39,34X2,62 NB	72 64 191 08	25	1	X1035924	10 35 924 3	VARIABLE PUMP
O-RING ARP 568 39,34X2,62 NB	72 64 191 08	25	1	X1035924	10 35 924 4	VARIABLE PUMP
O-RING ARP 568 4,47X1,78 NB	51 31 192 08	50	1	5 113 086	51 13 086 08	PROPORTIONAL VALVE
O-RING ARP 568 47,22X3,53 NB	51 05 879 08	401	3	2 391 001	96 69 507 08	DIESEL ENGINE, PRE-ASSEMB
O-RING ARP 568 47,22X3,53 NB	51 05 879 08	(1)	1	2 391 001	96 69 507 08	DIESEL ENGINE, PRE-ASSEMB
O-RING ARP 568 5,28X1,78 NB	72 64 266 08	49	2	5 113 086	51 13 086 08	PROPORTIONAL VALVE
O-RING ARP 568 52,07X2,62 NB	72 64 265 08	6	1	5 102 306	51 02 306 08	HYDRO MOTOR
O-RING ARP 568 56,74X3,53 NB	72 64 216 08	402	2	2 391 001	96 69 507 08	DIESEL ENGINE, PRE-ASSEMB
O-RING ARP 568 56,74X3,53 NB	72 64 216 08	121	2	2 391 041	96 69 508 08	OIL COOLER, PRE-ASSEMBLE
O-RING ARP 568 56,74X3,53 NB	72 64 216 08	7	1	2 650 001	96 73 053 08	UREA TANK, PRE-MOUNTING
O-RING ARP 568 6,07X1,78 NB	72 64 196 08	20	1	5 715 296	57 15 296 08	PRESSURE VALVE
O-RING ARP 568 6,07X1,78 NB	51 07 384 08	441	4	5 713 626	57 13 626 08	PILOT VALVE
O-RING ARP 568 6,07X1,78 NB	51 07 384 08	15	1	5 715 140	57 15 140 08	SHUTDOWN VALVE
O-RING ARP 568 6,07X1,78 NB	51 07 384 08	15	1	5 715 146	57 15 146 08	SHUTDOWN VALVE
O-RING ARP 568 6,07X1,78 NB	51 07 384 08	15	1	5 718 995	57 18 995 08	SHUTDOWN VALVE

Description	Item	Pos.	Quantity	Page	Assembly	Description
O-RING ARP 568 6,07X1,78 NB	51 07 384 08	16	1	5 719 113	57 19 113 08	CONTROL UNIT
O-RING ARP 568 6,07X1,78 NB	51 07 384 08	16	1	X1029184	10 29 184 0	CONTROL UNIT
O-RING ARP 568 63,09X3,53 NB	57 05 888 08	11	1	5 106 691	51 06 691 08	RETURN FILTER
O-RING ARP 568 64,77X2,62 NB	51 57 051 08	15	1	5 701 129	57 01 129 08	DRIVING GEAR
O-RING ARP 568 66,34X2,62 NB	51 45 042 08	(5)	1	X1035924	10 35 924 8	VARIABLE PUMP
O-RING ARP 568 75,87X2,62 NB	51 45 304 08	10	1	5 719 006	57 19 006 08	PUMP SUPPORT
O-RING ARP 568 9,19X2,62 NB	51 45 891 08	13	1	X1047220	10 47 220 2	REGULATOR ELEMENT
O-RING ARP 568 9,25X1,78 NB	51 07 190 08	26	1	5 113 005	51 13 005 08	CONTROL BLOCK
O-RING ARP 568 9,25X1,78 NB	51 07 190 08	26	1	X1048973	10 48 973 4	PRESSURE LIMITING VALVE
O-RING ARP 568 9,25X1,78 NB	51 07 386 08	26	2	5 718 989	57 18 989 08	CONNECTING PLATE
O-RING ARP 568 91,67X3,53 NB	51 45 234 08	12	1	X1117100	11 17 100 3	PUMP SUPPORT
O-RING DIN 3770 217X3 NBR	10 80 223 6	44	6	X1035659	10 35 659 9	DISTRIBUTOR GEARBOX
O-RING DIN 3770 25X2,5 FPM7	72 64 223 08	400	1	2 391 001	96 69 507 08	DIESEL ENGINE, PRE-ASSEMB
O-RING DIN 3771 110X2 NBR 7	72 64 234 01	5	1	X1004204	10 04 204 3	WATER HEATING SYSTEM
O-RING DIN 3771 19,30X2,40	73 80 196	22	1	X1045104	10 45 104 9	DIRECTIONAL CONTROL VALV
O-RING DIN 3771 55,25X2,62	51 10 521 08	10	1	5 104 019	51 04 019 08	REVERSING VALVE
O-RING ISO 3601-1 7,65X1,78	73 80 573	20	1	X1065300	10 65 300 6	ADJUSTMENT
O-RING ISO 3601-1 9,25X1,78	73 80 574	5	4	X1034282	10 34 282 3	PRESSURE CONTROL VALVE
OBSTRUCTION LIGHT 7,2W 19,	10 81 622 3	3	1	3 780 883	96 66 100 08	OBSTRUCTION LIGHTS PREAS
OBSTRUCTION LIGHTS PREA	96 66 100 08	11	1	3 780 870	91 69 146 08	AIR-CRAFT & WIND WARNING
OIL AIR COOLER 75KW	11 00 700 3	100	1	2 391 041	96 69 508 08	OIL COOLER, PRE-ASSEMBLE
OIL COOLER	10 65 066 9	1	1	X1100700	11 00 700 3	OIL AIR COOLER
OIL COOLER	11 11 042 9	7	1	9 739 806	97 39 806	OIL MODULE
OIL COOLER	11 12 331 7	6	1	9 739 806	97 39 806	OIL MODULE
OIL COOLER, PRE-ASSEMBLE	96 69 508 08	2	1	2 391	91 69 334 08	DIESEL ENGINE CPL.
OIL DIPSTICK WITH PIPE	97 39 866	51	1	X1100933	11 00 933 6	DIESEL ENGINE
OIL DRAIN PLUG M22X1,5X38	51 14 422 14	454	1	2 391 001	96 69 507 08	DIESEL ENGINE, PRE-ASSEMB
OIL DRAIN PLUG M26X1,5	78 90 119 08	3	1	2 670 002	96 72 303 08	FUEL TANK, PRE-ASSEMBLED
OIL DRAIN PLUG M26X1,5	78 90 119 08	13	1	2 671	91 52 798 08	OIL RESERVOIR, COMPLETE
OIL DRAIN PLUG M26X1,5	78 90 119 08	5	1	2 671 004	96 46 305 08	OIL TANK PRE-ASS.
OIL DRAINING HOSE COMPL. 1	10 03 229 7	41	1	1 750	91 52 395 08	TOOL
OIL FILLER NECK	11 11 037 6	1	1	9 739 865	97 39 865	OIL FILLER NECK
OIL FILLER NECK	11 11 037 7	2	1	9 739 799	97 39 799	CYLINDER FAIRING
OIL FILLER NECK	97 39 865	50	1	X1100933	11 00 933 6	DIESEL ENGINE
OIL FILTER INSERT OEL	11 11 037 4	13	1	9 739 806	97 39 806	OIL MODULE
OIL FILTER INSERT OEL	11 11 042 7	3	1	9 739 806	97 39 806	OIL MODULE
OIL LINE	10 65 015 9	60	1	X1080245	10 80 245 0	ROPE WINCH
OIL LINE	10 65 015 9	60	1	X1080245	10 80 245 1	ROPE WINCH
OIL LINE	11 11 043 0	1	1	9 739 875	97 39 875	OIL LINE
OIL LINE	11 11 402 7	60	1	X1080245	10 80 245 3	ROPE WINCH
OIL LINE	97 39 875	91	1	X1100933	11 00 933 6	DIESEL ENGINE
OIL MODULE	11 11 042 0	1	1	9 739 806	97 39 806	OIL MODULE
OIL MODULE	11 12 354 9	1	1	9 739 807	97 39 807	ADD-ON PARTS
OIL MODULE	97 39 806	52	1	X1100933	11 00 933 6	DIESEL ENGINE
OIL RESERVOIR, COMPLETE	91 52 798 08	144	1		LR 1600-2-0	LIEBHERR CRAW.CRANE LR 1
OIL SIGHT GLASS G1" ALU	77 43 201 08	4	1	2 671 004	96 46 305 08	OIL TANK PRE-ASS.
OIL SUMP	11 12 355 3	1	1	9 739 811	97 39 811	OIL SUMP
OIL SUMP R-MOTOR/D856	97 39 811	57	1	X1100933	11 00 933 6	DIESEL ENGINE
OIL TANK PRE-ASS.	96 46 305 08	1	1	2 671	91 52 798 08	OIL RESERVOIR, COMPLETE
OIL TANK ST.CONST. 595L/564	96 46 306 08	1	1	2 671 004	96 46 305 08	OIL TANK PRE-ASS.
OIL-LEVEL GAUGE	10 80 223 5	28	1	X1035659	10 35 659 9	DISTRIBUTOR GEARBOX
OIL-LEVEL GAUGE	11 11 044 1	4	1	9 739 866	97 39 866	OIL DIPSTICK WITH PIPE
OPERATING HOURS COUNTE	69 17 985 08	3	1	2 533 067	96 50 385 08	PLATE PRE-ASS.
OPERATING HOURS COUNTE	69 18 022 08	57	1	2 932 082	96 93 013 08	ASSEMBLY PARTS MOUNTIN
OPERATING PANEL RAL 7016	96 46 505 08	2	1	2 533 020	96 71 980 08	CONTROLS AND FITTINGS RI
OPERATION	10 65 048 4	29	1	X1111334	11 11 334 3	OPERATOR SEAT
OPERATOR SEAT 1030/880NTS	11 11 334 3	1	1	2 502	91 72 033 08	CONTROL STAND
OUTER MULTI-DISC	11 11 402 9	97	8	X1111402	11 11 402 6	DRIVE
OUTLET JET D=82 T=5 PA	55 31 932 08	36	9	2 520 034	96 45 984 08	INTERNAL LINING
OUTLET MANIFOLD	11 11 047 1	4	1	9 739 869	97 39 869	OUTLET MANIFOLD

Description	Item	Pos.	Quantity	Page	Assembly	Description
OUTLET MANIFOLD	11 11 047 2	3	1	9 739 869	97 39 869	OUTLET MANIFOLD
OUTLET MANIFOLD	97 39 869	80	1	X1100933	11 00 933 6	DIESEL ENGINE
OUTLET VALVE	11 11 040 0	1	12	9 739 804	97 39 804	VALVE
OUTPUT MODULE 381	11 08 874 1	20	1	X1100889	11 00 889 4	SCR MODULE
OUTPUT SHAFT	93 97 689 01	10	1	9 395 675	93 95 675 01	BEARING
OUTSIDE HANDLE ZUG	11 00 727 2	2	1	2 522 011	96 80 809 08	CLOSING DEVICE
OVAL HEAD FLAT SCREW AE	10 44 130 5	26	4	2 533 020	96 71 980 08	CONTROLS AND FITTINGS RI
OVAL HEAD FLAT SCREW AEH	10 44 129 6	17	4	2 533 003	96 73 437 08	ELECTRIC ADD-ON PARTS CA
OVAL HEAD FLAT SCREW AE	10 45 069 3	80	6	2 520	91 72 029 08	CABIN, GLAZED
OVAL HEAD FLAT SCREW AE	10 45 069 3	3	11	2 520 033	96 50 633 08	MONITOR CONSOLE
OVAL HEAD FLAT SCREW AE	10 45 069 3	25	4	2 520 034	96 45 984 08	INTERNAL LINING
OVAL HEAD FLAT SCREW AE	10 45 069 3	10	3	2 810 001	96 74 933 08	CRANE DRIVER'S CABIN,PRE
OVAL HEAD FLAT SCREW AEH	10 41 285 1	27	5	2 260	91 74 253 08	BATTERY STORAGE
OVAL HEAD FLAT SCREW AEH	10 41 285 1	4	5	2 391 036	96 23 055 08	COVER/LID/CAP, PRE-ASSEMB
OVAL HEAD FLAT SCREW AEH	10 41 285 1	73	6	2 810	91 72 335 08	CRANE DRIVER'S CABIN CPL.
OVAL HEAD FLAT SCREW AEH	10 41 285 1	21	8	2 925 402	96 58 855 08	CAMERA INSTALLATION SLEW
OVAL HEAD FLAT SCREW AEH	10 41 285 2	15	10	2 522 013	96 45 883 08	GUIDE PRE-ASS.
OVAL HEAD FLAT SCREW AEH	10 41 285 2	39	4	2 711	91 52 800 08	CENT. LUBRIC. SYSTEM SUP
OVAL HEAD FLAT SCREW AEH	10 41 285 3	12	1	2 522 011	96 80 809 08	CLOSING DEVICE
OVAL HEAD FLAT SCREW AEH	10 41 285 4	18	4	1 130 008	91 58 624 08	CENTRAL SECTION CRAWLER
OVAL HEAD FLAT SCREW AEH	10 41 285 4	305	4	1 972 252	96 67 665 08	AUX.HYDR.CR.TRACK CARR.2
OVAL HEAD FLAT SCREW AEH	10 41 285 4	305	4	1 972 253	96 67 664 08	AUX.HYDR.CR.TRACK CARR.2
OVAL HEAD FLAT SCREW AEH	10 41 285 4	13	31	2 310	91 63 405 08	WINCH 1
OVAL HEAD FLAT SCREW AEH	10 41 285 4	13	31	2 320	91 63 406 08	WINCH 2
OVAL HEAD FLAT SCREW AEH	10 41 285 4	20	46	2 340	91 63 407 08	WINCH 4 LUFFING GEAR
OVAL HEAD FLAT SCREW AEH	10 41 285 4	44	4	2 391 040	96 75 829 08	CLUTCH ACTUATOR
OVAL HEAD FLAT SCREW AEH	10 41 285 4	305	2	2 393 003	96 69 938 08	AIR FILTER UNIT
OVAL HEAD FLAT SCREW AEH	10 41 285 4	(6)	5	2 550 001	96 85 596 08	SA FRAME PRE-ASS.
OVAL HEAD FLAT SCREW AEH	10 41 285 4	23	63	2 550 001	96 85 596 08	SA FRAME PRE-ASS.
OVAL HEAD FLAT SCREW AEH	10 41 285 4	12	2	2 550 008	96 47 628 08	RETAINER CPL.
OVAL HEAD FLAT SCREW AEH	10 41 285 4	12	2	2 550 009	96 47 645 08	RETAINER CPL.
OVAL HEAD FLAT SCREW AEH	10 41 285 4	68	4	2 631	91 73 333 08	SLEWING PLATFORM CATWAL
OVAL HEAD FLAT SCREW AEH	10 41 285 4	39	2	2 652	91 61 110 08	ROLLER BEARING
OVAL HEAD FLAT SCREW AEH	10 41 285 4	16	4	2 657	91 61 109 08	MOUNTING EQUIPMENT CRAW
OVAL HEAD FLAT SCREW AEH	10 41 285 4	7	4	2 670	91 71 399 08	FUEL TANK CPL.
OVAL HEAD FLAT SCREW AEH	10 41 285 4	18	2	2 671	91 52 798 08	OIL RESERVOIR, COMPLETE
OVAL HEAD FLAT SCREW AEH	10 41 285 4	24	2	2 671 004	96 46 305 08	OIL TANK PRE-ASS.
OVAL HEAD FLAT SCREW AEH	10 41 285 4	8	4	2 790 455	91 57 005 08	TRANSPORT KEEPER
OVAL HEAD FLAT SCREW AEH	10 41 285 4	60	7	2 810	91 72 335 08	CRANE DRIVER'S CABIN CPL.
OVAL HEAD FLAT SCREW AEH	10 41 285 4	3	4	2 832	91 72 008 08	CLIMA-HEATING INSTALLATIO
OVAL HEAD FLAT SCREW AEH	10 41 285 4	(5)	28	2 920	91 68 453 08	ELECTR. SYSTEM F.SLEWING
OVAL HEAD FLAT SCREW AEH	10 41 285 4	302	8	2 978 007	96 68 931 08	ADDNL.HYDR.ERECTION DEV
OVAL HEAD FLAT SCREW AEH	10 41 285 4	95	51	3 211	91 75 365 08	S PIVOT SECTION
OVAL HEAD FLAT SCREW AEH	10 41 285 4	30	4	3 215 005	91 52 846 08	ROLLER SET
OVAL HEAD FLAT SCREW AEH	10 41 285 4	30	4	3 215 006	91 52 847 08	ROLLER SET
OVAL HEAD FLAT SCREW AEH	10 41 285 4	30	33	3 350	91 63 410 08	WINCH 3
OVAL HEAD FLAT SCREW AEH	10 41 285 4	22	14	3 370	91 63 409 08	WINCH 6
OVAL HEAD FLAT SCREW AEH	10 41 285 4	36	15	3 711	91 68 435 08	BOOM NOSE
OVAL HEAD FLAT SCREW AEH	10 41 285 4	128	25	3 713	91 75 366 08	D PIVOT SECTION
OVAL HEAD FLAT SCREW AEH	10 41 285 4	90	18	3 714	91 63 428 08	D HEAD SECTION
OVAL HEAD FLAT SCREW AE	10 41 285 7	20	2	2 260 006	96 58 435 08	BATTERY BOX, PRE-ASSEMB
OVAL HEAD FLAT SCREW AE	10 41 285 7	85	2	2 520	91 72 029 08	CABIN, GLAZED
OVAL HEAD FLAT SCREW AE	10 41 285 7	19	4	2 541	91 71 506 08	ADD HEATING SUPERSTRUCT
OVAL HEAD FLAT SCREW AE	10 41 285 7	11	1	2 541 001	96 72 762 08	ADDNL.HEATING, PRE-ASSE
OVAL HEAD FLAT SCREW AE	10 41 285 7	53	6	2 631	91 73 333 08	SLEWING PLATFORM CATWAL
OVAL HEAD FLAT SCREW AE	10 41 285 7	320	16	2 859	91 69 351 08	SOUND DAMPING
OVAL HEAD FLAT SCREW AE	10 41 285 7	310	24	2 859 005	96 70 695 08	FLAP PRE-ASS.
OVAL HEAD FLAT SCREW AE	10 41 285 7	304	2	2 978 109	96 69 155 08	ADDNL.HYDR.RETAINING DEV
OVAL HEAD FLAT SCREW AE	10 41 285 7	304	2	2 978 206	96 69 083 08	ADD.HYDR.S_RETAINING RAM
OVAL HEAD FLAT SCREW AE	10 41 285 7	13	12	3 291	91 76 915 08	S OVERRUN PROTECTION

Description	Item	Pos.	Quantity	Page	Assembly	Description
OVAL HEAD FLAT SCREW AE	10 41 285 7	43	2	3 350	91 63 410 08	WINCH 3
OVAL HEAD FLAT SCREW AE	10 41 285 7	127	42	3 713	91 75 366 08	D PIVOT SECTION
OVAL HEAD FLAT SCREW AE	10 41 286 1	79	2	2 520	91 72 029 08	CABIN, GLAZED
OVAL HEAD FLAT SCREW AE	10 41 286 1	51	2	2 520 034	96 45 984 08	INTERNAL LINING
OVAL HEAD FLAT SCREW AE	10 41 286 1	25	8	2 541	91 71 506 08	ADD HEATING SUPERSTRUCT
OVAL HEAD FLAT SCREW AE	10 41 286 1	10	1	2 541 001	96 72 762 08	ADDNL.HEATING, PRE-ASSE
OVAL HEAD FLAT SCREW AE	10 41 286 1	304	4	2 650	91 76 853 08	UREA TANK
OVAL HEAD FLAT SCREW AE	10 41 286 1	322	23	2 859	91 69 351 08	SOUND DAMPING
OVAL LOAD RING 11X60X120	10 87 156 8	6	2	2 550 010	96 45 685 08	ROD
OVAL LOAD RING 11X60X120	10 87 156 8	(6)	2	3 714	91 63 428 08	D HEAD SECTION
OVAL SCREW M6X12 10.9 A2K	10 33 615 7	20	6	2 391 040	96 75 829 08	CLUTCH ACTUATOR
OVERFLOW VALVE	11 11 049 8	5	1	9 739 835	97 39 835	HIGH PRESSURE PUMP
OVERFLOW VALVE	11 11 049 8	9	1	X1111049	11 11 049 7	HIGH PRESSURE PUMP
OVERFLOW VALVE	50 26 628 08	155	1	2 990 000	96 70 680 08	PIPEWORK AIR INSTALLATIO
OVERHEAT PROTECTION	10 29 012 7	21	1	X1004204	10 04 204 3	WATER HEATING SYSTEM
OVERPRESSURE VALVE	10 04 058 1	(1)	1	7 743 566	77 43 566 08	ELECTRIC PUMP
OVERPRESSURE VALVE	11 11 042 5	2	1	9 739 806	97 39 806	OIL MODULE
OVERPRESSURE VALVE	57 13 284 08	14	1	X1032716	10 32 716 7	ELECTRIC PUMP
OVERPRESSURE VALVE	57 17 286 08	28	1	X1041101	10 41 101 5	TILT-BACK SUPPORT
OVERPRESSURE VALVE	57 17 286 08	260	1	X1041101	10 41 101 8	TILT-BACK SUPPORT
OVERPRESSURE VALVE 280	10 03 827 4	18	2	7 743 566	77 43 566 08	ELECTRIC PUMP
PACKING RING RETAINER	51 10 516 08	5	1	5 104 019	51 04 019 08	REVERSING VALVE
PADLOCK ABUS 62/40	88 52 515 08	31	1	2 391 040	96 75 829 08	CLUTCH ACTUATOR
PAN-HEAD SCREW AEHNL.IS	40 97 053 08	43	4	2 502	91 72 033 08	CONTROL STAND
PAN-HEAD SCREW AEHNL.IS	40 97 053 08	78	2	2 520	91 72 029 08	CABIN, GLAZED
PAN-HEAD SCREW AEHNL.IS	40 97 053 08	46	6	2 520 034	96 45 984 08	INTERNAL LINING
PAN-HEAD SCREW AEHNL.IS	10 03 726 1	28	6	2 502	91 72 033 08	CONTROL STAND
PAN-HEAD SCREW AEHNL.IS	10 03 726 1	44	46	2 520 034	96 45 984 08	INTERNAL LINING
PAN-HEAD SCREW AEHNL.IS	10 03 726 1	5	27	2 522	91 74 320 08	SLIDING DOOR CPL.
PAN-HEAD SCREW AEHNL.IS	10 03 726 1	3	7	2 533 020	96 71 980 08	CONTROLS AND FITTINGS RI
PAN-HEAD SCREW AEHNL.ISO	10 02 823 7	300	8	2 391 001	96 69 507 08	DIESEL ENGINE, PRE-ASSEMB
PAN-HEAD SCREW AEHNL.IS	40 97 043 08	76	10	2 520	91 72 029 08	CABIN, GLAZED
PAN-HEAD SCREW AEHNL.IS	40 97 043 08	21	6	2 520 032	96 45 980 08	WINDSHIELD WASHER INSTAL
PAN-HEAD SCREW AEHNL.IS	40 97 043 08	45	93	2 520 034	96 45 984 08	INTERNAL LINING
PAN-HEAD SCREW AEHNL.IS	40 97 043 08	5	4	2 533 051	96 74 752 08	EL.EQUIPMENT CABIN
PAN-HEAD SCREW AEHNL.IS	40 97 043 08	3	4	2 533 068	96 49 314 08	PREMOUNTED PLUG SOCKET
PAN-HEAD SCREW AEHNL.IS	40 97 043 08	22	5	2 832	91 72 008 08	CLIMA-HEATING INSTALLATIO
PAN-HEAD SCREW AEHNL.IS	40 97 043 08	(7)	2	2 925 026	91 55 259 08	ERG. CAMERA CONTROL
PAN-HEAD SCREW AEHNL.IS	40 97 043 08	7	2	2 925 405	96 48 397 08	EQUIPMENT CAMERA CAB
PAN-HEAD SCREW AEHNL.IS	40 97 041 08	26	8	2 260	91 74 253 08	BATTERY STORAGE
PAN-HEAD SCREW AEHNL.IS	40 97 041 08	308	6	2 391 001	96 69 507 08	DIESEL ENGINE, PRE-ASSEMB
PAN-HEAD SCREW AEHNL.IS	40 97 041 08	321	44	2 859	91 69 351 08	SOUND DAMPING
PAN-HEAD SCREW AEHNL.IS	40 97 041 08	97	12	3 211	91 75 365 08	S PIVOT SECTION
PAN-HEAD SCREW AEHNL.ISO	40 86 506 08	38	11	2 711	91 52 800 08	CENT. LUBRIC. SYSTEM SUP
PAN-HEAD SCREW AEHNL.ISO	10 30 131 9	66	12	2 810	91 72 335 08	CRANE DRIVER'S CABIN CPL.
PAN-HEAD SCREW AEHNL.IS	40 97 059 08	19	2	2 391 040	96 75 829 08	CLUTCH ACTUATOR
PAN-HEAD SCREW AEHNL.IS	40 97 059 08	96	28	3 211	91 75 365 08	S PIVOT SECTION
PAN-HEAD SCREW AEHNL.IS	40 97 059 08	126	20	3 713	91 75 366 08	D PIVOT SECTION
PAN-HEAD SCREW AEHNL.IS	40 97 059 08	89	16	3 714	91 63 428 08	D HEAD SECTION
PAN-HEAD SCREW DIN 7985 M	55 31 699 08	39	4	X1022811	10 22 811 2	AIR CONDITIONING UNIT
PAN-HEAD SCREW DIN 7985 M	40 83 110 08	60	8	2 520 034	96 45 984 08	INTERNAL LINING
PAN-HEAD SCREW ISO 7045	40 83 112 08	4	4	2 913 003	96 20 599 08	FOIL KEYPAD PRE-ASS.
PAN-HEAD SCREW ISO 7045	40 84 006 01	15	28	2 932 001	96 81 042 08	RELAY CONTROL SYSTEM
PAN-HEAD SCREW ISO 7045	40 84 007 01	4	2	2 913 005	96 28 696 08	INTERIOR HOUSING PRE-ASS.
PAN-HEAD SCREW ISO 7045	40 84 007 01	41	8	2 920 369	96 54 235 08	TERMINAL BOX CPL.
PAN-HEAD SCREW ISO 7045	40 84 007 01	280	16	3 930 638	96 74 840 08	TERMINAL BOX
PAN-HEAD SCREW ISO 7045	40 83 114 08	3	4	2 913 006	96 20 732 08	FAN PLATE PRE-ASS.
PAN-HEAD SCREW ISO 7045 M	40 84 005 01	3	8	2 913 005	96 28 696 08	INTERIOR HOUSING PRE-ASS.
PAN-HEAD SCREW ISO 7045 M	51 45 994 08	4	12	2 913 100	91 23 538 08	ASSEMBLY FRAME
PAN-HEAD SCREW ISO 7045 M	51 45 994 08	20	7	5 701 129	57 01 129 08	DRIVING GEAR

Description	Item	Pos.	Quantity	Page	Assembly	Description
PAN-HEAD SCREW ISO 7045	46 35 338	301	1	2 650 001	96 73 053 08	UREA TANK, PRE-MOUNTING
PAN-HEAD SCREW ISO 7045	46 35 338	48	60	2 932 160	96 90 849 08	SWITCH CABINET
PAN-HEAD SCREW ISO 7045	40 02 486	(504)	1	2 920 369	96 54 235 08	TERMINAL BOX CPL.
PAN-HEAD SCREW ISO 7045	40 02 486	(504)	1	2 920 369	96 54 235 08	TERMINAL BOX CPL.
PAN-HEAD SCREW ISO 7045	40 02 486	280	12	2 920 369	96 54 235 08	TERMINAL BOX CPL.
PAN-HEAD SCREW ISO 7045	40 02 486	280	24	2 920 448	96 76 055 08	TERMINAL BOX CPL.
PAN-HEAD SCREW ISO 7045 M	49 01 886	12	4	2 913 100	91 23 538 08	ASSEMBLY FRAME
PAN-HEAD SCREW ISO 7045	40 84 021 01	28	4	2 260	91 74 253 08	BATTERY STORAGE
PAN-HEAD SCREW ISO 7045	40 84 021 01	4	4	2 260 009	96 46 972 08	FLAP PRE-ASS.
PAN-HEAD SCREW ISO 7045	40 84 021 01	31	2	2 920 812	96 58 447 08	ELECTRIC FOR BATTERY BOX
PAN-HEAD SCREW ISO 7045	40 84 023 01	4	4	2 780 915	96 48 377 08	ADD-ON PARTS EXTERNAL F
PAN-HEAD SCREW ISO 7045	40 84 023 01	30	5	2 920 812	96 58 447 08	ELECTRIC FOR BATTERY BOX
PAN-HEAD SCREW ISO 7045	40 02 307	29	2	2 932 082	96 93 013 08	ASSEMBLY PARTS MOUNTIN
PAN-HEAD SCREW ISO 7045	46 01 360	7	3	1 130 008	91 58 624 08	CENTRAL SECTION CRAWLER
PAN-HEAD SCREW ISO 7045 M	46 01 361	12	12	2 932 082	96 93 013 08	ASSEMBLY PARTS MOUNTIN
PAN-HEAD SCREW ISO 7380	10 45 022 6	44	12	3 715	91 69 506 08	D INTERMEDIATE SECTION
PAN-HEAD SCREW ISO 7380	10 45 022 6	45	24	3 716	91 69 507 08	D INTERMEDIATE SECTION
PANELLING ABOVE RIGHT	97 70 804 08	14	1	2 520 034	96 45 984 08	INTERNAL LINING
PANELLING REST SPF	97 69 890 08	3	1	2 520 034	96 45 984 08	INTERNAL LINING
PANELLING REST SPF	97 69 891 08	4	1	2 520 034	96 45 984 08	INTERNAL LINING
PANELLING ROLLER BLIND SP	97 71 455 08	18	1	2 520 034	96 45 984 08	INTERNAL LINING
PANELLING ROOF SPF	97 71 040 08	17	1	2 520 034	96 45 984 08	INTERNAL LINING
PANELLING,LEFT	97 70 806 08	15	1	2 520 034	96 45 984 08	INTERNAL LINING
PANELLING,LEFT SPF	97 69 827 08	13	1	2 520 034	96 45 984 08	INTERNAL LINING
PANELLING,STRUT LEFT SPF	97 71 451 08	6	1	2 520 034	96 45 984 08	INTERNAL LINING
PARALLEL PIN 16h8X24 St 50-	10 01 177 8	4	2	9 739 785	97 39 785	CRANKCASE
PARALLEL PIN 4H11X10 ST50	11 12 354 1	5	14	X1112331	11 12 331 3	CYLINDER HEAD
PARALLEL PIN 6m6X20 St 50-2	11 11 033 2	2	1	9 739 801	97 39 801	CAMSHAFT
PARALLEL PIN 8h8X18 St 50-2	11 11 033 3	2	1	9 739 834	97 39 834	ADD-ON PARTS
PARALLEL PIN 8m6X18	11 11 033 5	5	4	9 739 785	97 39 785	CRANKCASE
PARALLEL PIN DIN 6325 4m6X2	46 01 499	20	1	X1065300	10 65 300 9	CONTROL ELEMENT
PARALLEL PIN DIN 7 6M6X16 S	51 45 349 08	20	2	X1042440	10 42 440 2	CONTROL BLOCK
PARALLEL PIN DIN 7 6M6X32 S	43 06 047 08	7	1	2 522 011	96 80 809 08	CLOSING DEVICE
PARALLEL PIN DIN EN ISO 233	57 01 132 08	5	1	5 102 306	51 02 306 08	HYDRO MOTOR
PASSAGE NIPPLE BLOCK	77 43 751 08	6	2	1 402	91 58 480 08	CENTRALIZED LUBRICATION
PASSAGE NIPPLE BLOCK	77 43 751 08	11	2	2 711	91 52 800 08	CENT. LUBRIC. SYSTEM SUP
PASTE	10 53 877 9	3	1	9 739 798	97 39 798	CYLINDER HEAD GASKET
PEDAL CANTILEVER INSTALL	96 47 204 08	3	1	2 810 001	96 74 933 08	CRANE DRIVER'S CABIN,PRE
PEDAL TRANSDUCER 180° SP	10 29 730 9	10	2	2 533 050	96 48 359 08	EL.EQUIPMENT CABIN
PEDESTAL	96 54 984 08	50	2	3 225	91 57 045 08	SL REDUCING SECTION
PEDESTAL 1245X1995X1051 A	11 11 457 0	5	1	2 810	91 72 335 08	CRANE DRIVER'S CABIN CPL.
PEDESTAL 650X1103X1750 A	11 17 121 0	24	1	2 631	91 73 333 08	SLEWING PLATFORM CATWAL
PEDESTAL GROSS ALUMINIU	96 63 012 08	1	2	2 631	91 73 333 08	SLEWING PLATFORM CATWAL
PEDESTAL KLEIN ALUMINIUM	96 63 013 08	2	1	2 631	91 73 333 08	SLEWING PLATFORM CATWAL
PEDESTAL SPF	96 62 867 08	7	1	2 730	91 61 966 08	BASE PLATE SLEWING PLATF
PEDESTAL SPF	96 62 868 08	23	1	2 730	91 61 966 08	BASE PLATE SLEWING PLATF
PEDESTAL VORN SPF	96 69 109 08	4	1	2 810	91 72 335 08	CRANE DRIVER'S CABIN CPL.
PENCIL-TYPE GLOW PLUG	10 29 012 5	18	1	X1004204	10 04 204 3	WATER HEATING SYSTEM
PERFORMANCE RELAY 24V 15	10 87 114 6	60	1	2 932 082	96 93 013 08	ASSEMBLY PARTS MOUNTIN
PERFORMANCE RELAY 75A	11 16 072 3	54	1	2 932 082	96 93 013 08	ASSEMBLY PARTS MOUNTIN
PERMANENT MAGNET 9V	61 70 001 08	267	2	2 920 638	96 51 138 08	CONTROL DESK
PERSONAL PROTECTION EQ	91 69 599 08	98	1		LR 1600-2-0	LIEBHERR CRAW.CRANE LR 1
PILOT VALVE	57 13 626 08	55	1	5 113 086	51 13 086 08	PROPORTIONAL VALVE
PIN	10 04 243 0	41	1	X1041101	10 41 101 5	TILT-BACK SUPPORT
PIN	10 04 243 0	390	1	X1041101	10 41 101 8	TILT-BACK SUPPORT
PIN	11 11 058 6	2	1	9 739 885	97 39 885	INTERMEDIATE GEAR ASSEM
PIN	11 11 061 1	1	1	9 739 884	97 39 884	ADD-ON PARTS
PIN	11 21 422 6	310	1	X1035659	10 35 659 9	DISTRIBUTOR GEARBOX
PIN	57 04 059 08	(1)	1	1 750	91 52 395 08	TOOL
PIN 100.0X160 35NICRMOV125	95 26 739 08	2	1	3 216 005	96 50 697 08	FOOT COMPLETE

Description	Item	Pos.	Quantity	Page	Assembly	Description
PIN 100.0X185 35NICRMOV125	97 76 840 08	14	2	3 714	91 63 428 08	D HEAD SECTION
PIN 100.0X210 35NICRMOV125	97 03 556 08	7	2	3 714 008	96 49 266 08	LUFFING PULLEY BLOCK COM
PIN 100.0X215 35NICRMOV125	97 74 861 08	12	4	3 215 005	91 52 846 08	ROLLER SET
PIN 100.0X215 35NICRMOV125	97 74 861 08	12	4	3 215 006	91 52 847 08	ROLLER SET
PIN 100.0X225 35NICRMOV125	95 66 686 08	21	2	3 714	91 63 428 08	D HEAD SECTION
PIN 100.0X237 35NICRMOV125	97 68 649 08	24	2	3 214	91 63 420 08	SW HEAD SECTION
PIN 100.0X237 35NICRMOV125	97 68 649 08	7	2	3 225	91 57 045 08	SL REDUCING SECTION
PIN 100.0X237 35NICRMOV125	97 68 649 08	11	2	3 713	91 75 366 08	D PIVOT SECTION
PIN 100.0X237 35NICRMOV125	97 68 649 08	23	2	3 714	91 63 428 08	D HEAD SECTION
PIN 100.0X237 35NICRMOV125	97 68 649 08	27	4	3 715	91 69 506 08	D INTERMEDIATE SECTION
PIN 100.0X237 35NICRMOV125	97 68 649 08	26	4	3 716	91 69 507 08	D INTERMEDIATE SECTION
PIN 100.0X430 35NICRMOV125	97 71 117 08	19	2	3 211	91 75 365 08	S PIVOT SECTION
PIN 105.0X230 35NICRMOV125	97 78 406 08	9	1	3 745 011	96 49 677 08	BRACKET COMPL.
PIN 110.0X196 35NICRMOV125	97 68 599 08	13	2	2 550 001	96 85 596 08	SA FRAME PRE-ASS.
PIN 110.0X214 35NICRMOV125	97 68 580 08	15	2	2 550 001	96 85 596 08	SA FRAME PRE-ASS.
PIN 110.0X214 35NICRMOV125	97 68 580 08	6	1	2 550 005	96 45 680 08	ROD CPL.
PIN 110.0X214 35NICRMOV125	97 68 580 08	3	2	3 714 025	96 49 269 08	ROD CPL.
PIN 110.0X214 35NICRMOV125	97 68 580 08	8	2	3 745 011	96 49 677 08	BRACKET COMPL.
PIN 110X207 35NICRMOV125	97 69 855 08	8	8	1 630 004	91 61 213 08	HYDRAULIC SUPPORT
PIN 120.0X237 35NICRMOV125	97 64 994 08	4	2	3 211	91 75 365 08	S PIVOT SECTION
PIN 120.0X237 35NICRMOV125	97 64 994 08	2	4	3 220	91 70 738 08	S INTERMEDIATE SECTION
PIN 120.0X237 35NICRMOV125	97 64 994 08	2	4	3 223	91 60 904 08	S INTERMEDIATE SECTION
PIN 120.0X237 35NICRMOV125	97 64 994 08	2	4	3 223	91 70 741 08	S INTERMEDIATE SECTION
PIN 120.0X237 35NICRMOV125	97 64 994 08	2	4	3 223 011	91 77 456 08	S INTERMEDIATE SECTION
PIN 120.0X237 35NICRMOV125	97 64 994 08	2	4	3 223 100	91 70 743 08	S INTERMEDIATE SECTION
PIN 120.0X237 35NICRMOV125	97 64 994 08	6	2	3 225	91 57 045 08	SL REDUCING SECTION
PIN 130.0X233 35NICRMOV125	97 69 809 08	6	2	2 652	91 61 110 08	ROLLER BEARING
PIN 15X250X242 S355J2G3 TZN	97 79 357 08	21	8	1 630 004	91 61 213 08	HYDRAULIC SUPPORT
PIN 160.0X240 35NICRMOV125	97 79 763 08	90	2	3 713	91 75 366 08	D PIVOT SECTION
PIN 170.0X260 35NICRMOV125	97 69 484 08	15	2	1 401	91 58 478 08	CRAWLER TRACK CARRIER, L
PIN 170.0X260 35NICRMOV125	97 69 484 08	15	2	1 411	91 69 968 08	CRAWLER TRACK CARRIER,
PIN 170.0X260 35NICRMOV125	97 69 485 08	16	2	1 401	91 58 478 08	CRAWLER TRACK CARRIER, L
PIN 170.0X260 35NICRMOV125	97 69 485 08	16	2	1 411	91 69 968 08	CRAWLER TRACK CARRIER,
PIN 19.0X76 S235JRC+C FE//ZN	97 68 883 08	11	2	2 522 013	96 45 883 08	GUIDE PRE-ASS.
PIN 20.0X304 S355J2C+C FE//	93 82 940 08	8	1	2 621	91 72 719 08	QUICK RELEASE CONNECTIO
PIN 220.0X455 35NICRMOV125	97 73 402 08	2	2	2 125	91 69 505 08	PIN F. S AND D PIVOT SECTIO
PIN 220.0X455 35NICRMOV125	97 73 403 08	3	2	2 125	91 69 505 08	PIN F. S AND D PIVOT SECTIO
PIN 25.0X204 S355J2G3C+C T	94 26 891 08	14	2	2 550	91 71 350 08	SA FRAME
PIN 25.0X204 S355J2G3C+C T	94 26 891 08	12	1	2 550 005	96 45 680 08	ROD CPL.
PIN 25.0X52 S355J2G3C+C FE//	97 19 736 08	3	1	2 502 007	96 22 822 08	ARM REST LEFT
PIN 25.0X52 S355J2G3C+C FE//	97 19 736 08	3	1	2 502 008	96 22 823 08	ARM REST RIGHT
PIN 25.0X62 35NICRMOV125	97 97 467 08	21	2	2 631	91 73 333 08	SLEWING PLATFORM CATWAL
PIN 30.0X220 S355J2G3 T ZN	97 74 759 08	54	8	3 713	91 75 366 08	D PIVOT SECTION
PIN 30.0X220 S355J2G3 T ZN	97 74 759 08	31	8	3 715	91 69 506 08	D INTERMEDIATE SECTION
PIN 30.0X220 S355J2G3 T ZN	97 74 759 08	29	12	3 716	91 69 507 08	D INTERMEDIATE SECTION
PIN 30.0X305 S355J2C+C FE//	97 75 245 08	15	1	3 214	91 63 420 08	SW HEAD SECTION
PIN 30.0X515 S355J2C+C FE//	97 75 246 08	16	1	3 214	91 63 420 08	SW HEAD SECTION
PIN 35.0X138 35NICRMOV125	97 75 193 08	18	3	3 711	91 68 435 08	BOOM NOSE
PIN 35.0X14 0 35NICRMOV125	97 10 780 08	11	4	2 125	91 69 505 08	PIN F. S AND D PIVOT SECTIO
PIN 35.0X150 35NICRMOV125	97 80 472 08	105	2	3 713	91 75 366 08	D PIVOT SECTION
PIN 35.0X165 35NICRMOV125	97 22 057 08	21	2	2 730	91 61 966 08	BASE PLATE SLEWING PLATF
PIN 35.0X236 35NICRMOV125	97 83 727 08	5	1	3 225 100	96 48 582 08	BEARING CPL
PIN 35.0X320 S355J2C+C FE//	97 80 530 08	17	2	1 401	91 58 478 08	CRAWLER TRACK CARRIER, L
PIN 35.0X320 S355J2C+C FE//	97 80 530 08	17	2	1 411	91 69 968 08	CRAWLER TRACK CARRIER,
PIN 35.0x330 S355J2G3 FE//ZN	97 06 477 08	56	1	3 745	91 68 438 08	SUSPENDED BALLAST
PIN 35x178 35NICRMOV125 GA	97 04 625 08	92	1	2 550 001	96 85 596 08	SA FRAME PRE-ASS.
PIN 35x178 35NICRMOV125 GA	97 04 625 08	63	2	3 714	91 63 428 08	D HEAD SECTION
PIN 35x178 35NICRMOV125 GA	97 04 625 08	8	2	3 714 008	96 49 266 08	LUFFING PULLEY BLOCK COM
PIN 40.0X95 42CRMO4+QT GA	97 13 432 08	28	2	2 810	91 72 335 08	CRANE DRIVER'S CABIN CPL.
PIN 40X60X50 S355J2C+C FE//	45 12 372 08	6	4	1 130 032	91 68 958 08	ROTARY FEED THROUGH

Description	Item	Pos.	Quantity	Page	Assembly	Description
PIN 40x166 S355J2G3 FE//ZN20	97 03 523 08	18	4	3 714 009	96 49 267 08	LUFFING PULLEY BLOCK COM
PIN 45.0X290 35NICRMOV125	97 19 655 08	14	2	3 830	91 55 535 08	SUPPLEMENTARY GUYING D
PIN 45X158 35NICRMOV125 GA	94 00 692 08	89	1	2 550 001	96 85 596 08	SA FRAME PRE-ASS.
PIN 45X183 35NICRMOV125 GA	95 59 982 08	62	1	3 714	91 63 428 08	D HEAD SECTION
PIN 45X200 35NICRMOV125 GA	97 71 149 08	2	1	2 550 011	96 61 231 08	CONSOLE COMPL.
PIN 45x76 35NICRMOV125 GA	97 00 569 08	5	2	2 310 008	96 61 008 08	SAFETY ROLLER WINCH 1/2
PIN 55.0X158 35NICRMOV125	93 92 498 08	11	2	2 810	91 72 335 08	CRANE DRIVER'S CABIN CPL.
PIN 55.0X158 35NICRMOV125	93 92 498 08	80	2	3 211	91 75 365 08	S PIVOT SECTION
PIN 55.0X160 35NICRMOV125	97 72 181 08	18	2	2 550	91 71 350 08	SA FRAME
PIN 55.0X175 35NICRMOV125	97 67 727 08	4	1	3 220 501	96 43 440 08	ROD CPL.
PIN 55.0X175 35NICRMOV125	97 67 727 08	4	1	3 225 200	96 48 679 08	ROD CPL.
PIN 55.0X175 35NICRMOV125	97 67 727 08	4	1	3 561 003	96 45 222 08	ROD CPL.
PIN 55.0X175 35NICRMOV125	97 67 727 08	4	1	3 713 012	96 50 197 08	ROD CPL.
PIN 55.0X175 35NICRMOV125	97 67 727 08	5	2	3 830	91 55 535 08	SUPPLEMENTARY GUYING D
PIN 55.0X210 35NICRMOV125	95 28 920 08	16	4	3 211	91 75 365 08	S PIVOT SECTION
PIN 55.0X210 35NICRMOV125	95 28 920 08	6	1	3 211 003	96 46 986 08	ROD CPL.
PIN 55.0X210 35NICRMOV125	95 28 920 08	5	1	3 220 501	96 43 440 08	ROD CPL.
PIN 55.0X210 35NICRMOV125	95 28 920 08	5	1	3 225 200	96 48 679 08	ROD CPL.
PIN 55.0X210 35NICRMOV125	95 28 920 08	5	1	3 561 003	96 45 222 08	ROD CPL.
PIN 55.0X210 35NICRMOV125	95 28 920 08	5	1	3 713 012	96 50 197 08	ROD CPL.
PIN 55.0X210 35NICRMOV125	95 28 920 08	10	2	3 714 009	96 49 267 08	LUFFING PULLEY BLOCK COM
PIN 55.0X210 35NICRMOV125	95 28 920 08	3	2	3 714 013	96 59 083 08	BRACKET COMPL.
PIN 55.0X210 35NICRMOV125	95 28 920 08	8	2	3 830	91 55 535 08	SUPPLEMENTARY GUYING D
PIN 55.0X445 35NICRMOV125	97 79 764 08	97	4	3 713	91 75 366 08	D PIVOT SECTION
PIN 65.0X171 35NICRMOV125	97 68 581 08	14	1	2 550 005	96 45 680 08	ROD CPL.
PIN 65.0X177 35NICRMOV125	97 74 799 08	(4)	1	3 715	91 69 506 08	D INTERMEDIATE SECTION
PIN 65.0X177 35NICRMOV125	97 74 799 08	4	1	3 716 001	96 49 159 08	ROD CPL.
PIN 65.0X182 35NICRMOV125	97 85 235 08	9	2	2 657	91 61 109 08	MOUNTING EQUIPMENT CRAW
PIN 65.0X189 35NICRMOV125	97 72 405 08	2	1	2 550 008	96 47 628 08	RETAINER CPL.
PIN 65.0X189 35NICRMOV125	97 72 405 08	2	1	2 550 009	96 47 645 08	RETAINER CPL.
PIN 65.0X210 35NICRMOV125	94 26 890 08	13	2	2 550	91 71 350 08	SA FRAME
PIN 65.0X220 35NICRMOV125	97 74 800 08	18	1	2 550 005	96 45 680 08	ROD CPL.
PIN 65.0X220 35NICRMOV125	97 74 800 08	(5)	1	3 715	91 69 506 08	D INTERMEDIATE SECTION
PIN 65.0X220 35NICRMOV125	97 74 800 08	5	1	3 716 001	96 49 159 08	ROD CPL.
PIN 65.0X225 35NICRMOV125	97 04 333 7	19	2	3 225	91 57 045 08	SL REDUCING SECTION
PIN 65.0X258 35NICRMOV125	97 74 147 08	5	2	2 550	91 71 350 08	SA FRAME
PIN 65.0X355 35NICRMOV125	97 78 361 08	3	8	3 747	91 52 950 08	CENTERING STANDARD
PIN 65.0X375 35NICRMOV125	97 74 903 08	12	2	3 225	91 57 045 08	SL REDUCING SECTION
PIN 65.0X84 35NICRMOV125	95 71 127 08	87	4	3 713	91 75 366 08	D PIVOT SECTION
PIN 65X140 35NICRMOV125	97 09 178 08	48	2	3 713	91 75 366 08	D PIVOT SECTION
PIN 65X316X260 35NICRMOV12	93 33 460 08	11	8	1 630 004	91 61 213 08	HYDRAULIC SUPPORT
PIN 70.0X97 35NICRMOV125	97 78 941 08	21	4	2 340	91 63 407 08	WINCH 4 LUFFING GEAR
PIN 75.0X166 35NICRMOV125	97 74 862 08	13	2	3 215 005	91 52 846 08	ROLLER SET
PIN 75.0X166 35NICRMOV125	97 74 862 08	13	2	3 215 006	91 52 847 08	ROLLER SET
PIN 75.0X222 35NICRMOV125	93 99 048 08	21	2	3 711	91 68 435 08	BOOM NOSE
PIN 8.0X34 S355J2G3C+C	97 83 644 08	18	1	2 391 040	96 75 829 08	CLUTCH ACTUATOR
PIN 85.0X120 35NICRMOV125	95 67 585 08	2	2	3 292	91 63 429 08	D OVERRUN PROTECTION
PIN 85x235 35NICRMOV125	95 20 313 08	16	4	3 745	91 68 438 08	SUSPENDED BALLAST
PIN COMPL. FE//ZN20//C	96 36 836 08	19	4	3 745	91 68 438 08	SUSPENDED BALLAST
PIN CONTACT 0,2-0,5MM2	10 33 581 9	689	4	2 533 096	96 74 683 08	WIRING HARNESS
PIN CONTACT 2,5MM2	60 56 158 14	132	2	2 920 454	96 73 321 08	WIRING HARNESS
PIN CONTACT 2,5MM2	60 56 158 14	132	2	2 920 462	96 73 318 08	WIRING HARNESS
PIN DIN 1434 20X55X46 35NIC	45 10 012 08	67	8	3 211	91 75 365 08	S PIVOT SECTION
PIN DIN 1435 12X60X53 ST.50	45 12 144 08	61	4	2 550 001	96 85 596 08	SA FRAME PRE-ASS.
PIN DIN 1435 16X40X35 ST.50K	45 12 412 08	45	4	3 211	91 75 365 08	S PIVOT SECTION
PIN DIN 1435 16X40X35 ST.50K	45 12 412 08	154	4	3 713	91 75 366 08	D PIVOT SECTION
PIN DIN 1435 20X45X38 ST.50	45 12 222 08	4	4	2 370	91 61 617 08	ERECTING WINCH
PIN DIN 1435 20X45X38 ST.50	45 12 222 08	29	12	2 631	91 73 333 08	SLEWING PLATFORM CATWAL
PIN DIN 1435 20X45X38 ST.50	45 12 222 08	10	1	2 730 002	96 55 752 08	CENTRING COMPLETE
PIN DIN 1435 25X110X100 42	45 12 272 08	39	4	2 810	91 72 335 08	CRANE DRIVER'S CABIN CPL.

Description	Item	Pos.	Quantity	Page	Assembly	Description
PIN DIN 1435 25X110X100 42	45 12 272 08	49	4	3 225	91 57 045 08	SL REDUCING SECTION
PIN DIN 1435 25X70X60 ST.50	45 12 269 08	2	4	2 671	91 52 798 08	OIL RESERVOIR, COMPLETE
PIN DIN 1435 25X75X65 ST.50	45 12 264 08	13	2	2 670	91 71 399 08	FUEL TANK CPL.
PIN DIN 1435 30X85X70 35NIC	45 12 305 08	2	1	3 790 006	96 89 294 08	PIN PULLING CYLINDER CPL.
PIN DIN 1435 30X85X70 35NIC	45 12 305 08	2	1	3 790 007	96 89 295 08	PIN PULLING CYLINDER CPL.
PIN DIN 1435 40X290X260 ST.	45 12 370 08	17	2	3 714 008	96 49 266 08	LUFFING PULLEY BLOCK COM
PIN DIN 1435 40X80X68 S355J2	45 12 375 08	7	1	1 130 032	91 68 958 08	ROTARY FEED THROUGH
PIN DIN 1436 20X85X78 35NIC	45 14 223 08	12	4	3 220	91 70 738 08	S INTERMEDIATE SECTION
PIN DIN 1436 20X85X78 35NIC	45 14 223 08	12	4	3 223	91 60 904 08	S INTERMEDIATE SECTION
PIN DIN 1436 20X85X78 35NIC	45 14 223 08	12	4	3 223	91 70 741 08	S INTERMEDIATE SECTION
PIN DIN 1436 20X85X78 35NIC	45 14 223 08	12	4	3 223 011	91 77 456 08	S INTERMEDIATE SECTION
PIN DIN 1436 20X85X78 35NIC	45 14 223 08	12	4	3 223 100	91 70 743 08	S INTERMEDIATE SECTION
PIN DIN 1436 25X200X192 35N	45 14 269 08	5	1	2 621	91 72 719 08	QUICK RELEASE CONNECTIO
PIN DIN 1436 30X105X97 35NIC	45 14 308 08	4	20	1 631 100	91 61 483 08	CATWALK CRAW.TRACK TRA
PIN DIN 1436 30X140X130 ST.5	45 14 304 08	37	2	3 713	91 75 366 08	D PIVOT SECTION
PIN DIN 1436 40X110X98 ST.50	45 14 362 08	3	1	3 745 002	92 17 236 08	SWITCH UNIT
PIN DIN 1436 40X110X98 ST.50	45 14 362 08	3	1	3 745 003	92 17 237 08	SWITCH UNIT
PIN F. S AND D PIVOT SECTI	91 69 505 08	102	1		LR 1600-2-0	LIEBHERR CRAW.CRANE LR 1
PIN ISO 2340 B16X60X50 ST.50	45 00 191 08	3	2	1 641 014	92 53 053 08	SUPPORT PLATE COMPL.
PIN ISO 2340 B20X500X485 ST.	45 00 232 08	37	2	3 211	91 75 365 08	S PIVOT SECTION
PIN ISO 2340 B20X500X485 ST.	45 00 232 08	68	2	3 713	91 75 366 08	D PIVOT SECTION
PIN ISO 2340 B30X140X125 S3	45 00 330 08	4	1	3 714 021	96 49 271 08	ROLLER SEATING COMPL.
PIN ISO 2340 B30X200X180 3	45 25 412 08	66	2	3 714	91 63 428 08	D HEAD SECTION
PIN ISO 2340 B30X250X234 ST	45 25 413 08	6	1	3 713	91 75 366 08	D PIVOT SECTION
PIN ISO 2340 B30X305X285 S2	45 00 333 08	23	2	3 211	91 75 365 08	S PIVOT SECTION
PIN ISO 2340 B30X700X680	45 00 312 08	15	3	3 714 008	96 49 266 08	LUFFING PULLEY BLOCK COM
PIN ISO 2340 B40X1075X1045 S	45 25 485 08	11	2	3 215 005	91 52 846 08	ROLLER SET
PIN ISO 2340 B50X120X96 35N	45 25 505 08	23	4	3 370	91 63 409 08	WINCH 6
PIN ISO 2340 B70X160X130 ST.	45 00 463 08	3	1	1 750 023	92 65 732 08	CREEPER
PIN ISO 2341 B16X152X146 ST.	45 30 093 08	41	8	3 211	91 75 365 08	S PIVOT SECTION
PIN ISO 2341 B16X162X157 30	45 30 083 08	36	8	3 715	91 69 506 08	D INTERMEDIATE SECTION
PIN ISO 2341 B16X162X157 30	45 30 083 08	38	8	3 716	91 69 507 08	D INTERMEDIATE SECTION
PIN ISO 2341 B20X115X107 ST	45 30 209 08	26	6	2 631	91 73 333 08	SLEWING PLATFORM CATWAL
PIN ISO 2341 B20X115X107 ST	45 30 209 08	62	4	3 211	91 75 365 08	S PIVOT SECTION
PIN ISO 2341 B20X130X122 ST	45 30 210 08	38	2	3 713	91 75 366 08	D PIVOT SECTION
PIN ISO 2341 B20X75X66 S355	45 12 225 08	11	2	2 550	91 71 350 08	SA FRAME
PIN ISO 2341 B20X75X66 S355	45 12 225 08	11	1	2 925 203	96 52 153 08	CAMERA EQUIPMENT S-PIVOT
PIN ISO 2341 B20X75X66 S355	45 12 225 08	11	1	2 925 204	92 16 990 08	CAMERA EQUIPMENT D-PIVOT
PIN ISO 2341 B20X75X66 S355	45 12 225 08	29	1	2 925 402	96 58 855 08	CAMERA INSTALLATION SLEW
PIN ISO 2341 B20X75X66 S355	45 12 225 08	49	4	3 214	91 63 420 08	SW HEAD SECTION
PIN ISO 2341 B24X60X50 42CR	45 30 220 08	31	2	2 631	91 73 333 08	SLEWING PLATFORM CATWAL
PIN ISO 2341 B24X60X50 42CR	45 30 220 08	13	4	2 730	91 61 966 08	BASE PLATE SLEWING PLATF
PIN ISO 2341 B24X91X82 35NIC	45 30 223 08	34	2	2 631	91 73 333 08	SLEWING PLATFORM CATWAL
PIN ISO 2341 B30X120X110 3	10 04 126 0	12	2	2 670	91 71 399 08	FUEL TANK CPL.
PIN ISO 2341 B30X220X210 3	45 30 300 08	76	2	1 401	91 58 478 08	CRAWLER TRACK CARRIER, L
PIN ISO 2341 B30X220X210 3	45 30 300 08	76	2	1 411	91 69 968 08	CRAWLER TRACK CARRIER,
PIN ISO 2341 B30X220X210 3	45 30 300 08	9	2	2 652	91 61 110 08	ROLLER BEARING
PIN ISO 2341 B30X260X250 3	45 30 318 08	9	8	1 630 004	91 61 213 08	HYDRAULIC SUPPORT
PIN ISO 2341 B30X70X58 35NIC	94 00 689 08	18	1	2 652	91 61 110 08	ROLLER BEARING
PIN ISO 2341 B30X70X58 35NIC	94 00 689 08	32	1	3 711	91 68 435 08	BOOM NOSE
PIN ISO 2341 B30X75X65 35NIC	45 30 320 08	32	2	2 810	91 72 335 08	CRANE DRIVER'S CABIN CPL.
PIN ISO 2341 B30X95X85 35NIC	45 30 327 08	17	2	2 652	91 61 110 08	ROLLER BEARING
PIN ISO 2341 B36X80X70 35NIC	45 30 324 08	19	2	3 714	91 63 428 08	D HEAD SECTION
PIN PULLING CYLINDER CPL.	96 89 294 08	1	1	3 790 000	91 77 906 08	BOLT EXTRACTION ATTACHM
PIN PULLING CYLINDER CPL.	96 89 295 08	3	1	3 790 000	91 77 906 08	BOLT EXTRACTION ATTACHM
PIN RD35X105 42CRMO4+QT	94 51 057 08	20	4	2 391	91 69 334 08	DIESEL ENGINE CPL.
PIN RD35X128 35NICRMOV125	94 90 237 08	28	1	3 711	91 68 435 08	BOOM NOSE
PIN RD35X85 35NICRMOV125	94 56 112 08	12	8	1 630 004	91 61 213 08	HYDRAULIC SUPPORT
PIN RD40X105 35NICRMOV125	93 22 268 08	13	4	1 401	91 58 478 08	CRAWLER TRACK CARRIER, L
PIN RD40X105 35NICRMOV125	93 22 268 08	13	4	1 411	91 69 968 08	CRAWLER TRACK CARRIER,

Description	Item	Pos.	Quantity	Page	Assembly	Description
PIN RD40X120 35NICRMOV125	93 83 160 08	72	4	2 550 001	96 85 596 08	SA FRAME PRE-ASS.
PIN RD40X130 35NICRMOV125	95 19 655 08	14	2	1 401	91 58 478 08	CRAWLER TRACK CARRIER, L
PIN RD40X130 35NICRMOV125	95 19 655 08	14	2	1 411	91 69 968 08	CRAWLER TRACK CARRIER,
PIN RD40X83 42CRMO4+QT	94 33 791 08	5	2	2 320	91 63 406 08	WINCH 2
PIN RD40X92 42CRMO4+QT	93 35 587 08	19	2	2 810	91 72 335 08	CRANE DRIVER'S CABIN CPL.
PIN RD45X177 35NICRMOV125	94 99 163 08	2	4	1 742	91 53 021 08	FIXAGE DU CONTREPOIDS CE
PIN RD45X177 35NICRMOV125	94 99 163 08	11	2	3 830	91 55 535 08	SUPPLEMENTARY GUYING D
PIN RD50X120 35NICRMOV125	94 57 205 08	60	2	3 211	91 75 365 08	S PIVOT SECTION
PIN RD50X300 35NICRMOV125	95 28 924 08	24	1	3 711	91 68 435 08	BOOM NOSE
PIN RD50X90 35NICRMOV125	95 54 699 08	59	2	3 211	91 75 365 08	S PIVOT SECTION
PIN RD60X170 35NICRMOV125	95 36 392 08	3	1	2 657	91 61 109 08	MOUNTING EQUIPMENT CRAW
PIN RD60X220 35NICRMOV125	93 73 829 08	3	4	2 790 455	91 57 005 08	TRANSPORT KEEPER
PIN RD65X232 35NICRMOV125	95 50 681 08	75	2	1 401	91 58 478 08	CRAWLER TRACK CARRIER, L
PIN RD65X232 35NICRMOV125	95 50 681 08	75	2	1 411	91 69 968 08	CRAWLER TRACK CARRIER,
PIN RD75X165 35NICRMOV125	95 44 447 08	6	1	2 657	91 61 109 08	MOUNTING EQUIPMENT CRAW
PIN RD80X365 35NICRMOV125	95 56 299 08	24	1	2 810	91 72 335 08	CRANE DRIVER'S CABIN CPL.
PIN WELDED FE//ZN20//C	96 54 826 08	18	4	2 730	91 61 966 08	BASE PLATE SLEWING PLATF
PIPE 127MM EDELSTAHL	10 44 054 2	6	1	2 392	91 69 336 08	MUFFLER UNIT
PIPE CLAMP 12X2 PP	73 82 216	10	2	X1013350	10 13 350 6	FUEL LINES
PIPE CLAMP 33/20	77 42 250 08	6	1	2 541 001	96 72 762 08	ADDNL.HEATING, PRE-ASSE
PIPE CLAMP 43/20	77 42 217 08	18	7	2 541	91 71 506 08	ADD HEATING SUPERSTRUCT
PIPE COMPL. 10X1,5X156	96 51 674 08	381	1	2 998	91 79 135 08	PIPELINES SUPERSTRUCTUR
PIPE COMPL. 10X1,5X166	96 51 741 08	190	1	2 978 102	96 47 913 08	PIPELINES MOUNTING DEVIC
PIPE COMPL. 10X1,5X1681	96 51 739 08	188	1	2 978 102	96 47 913 08	PIPELINES MOUNTING DEVIC
PIPE COMPL. 10X1,5X187	96 51 673 08	380	1	2 998	91 79 135 08	PIPELINES SUPERSTRUCTUR
PIPE COMPL. 10X1,5X1885	96 51 335 08	267	3	2 998	91 79 135 08	PIPELINES SUPERSTRUCTUR
PIPE COMPL. 10X1,5X2021	96 51 738 08	187	1	2 978 102	96 47 913 08	PIPELINES MOUNTING DEVIC
PIPE COMPL. 10X1,5X2374	96 55 083 08	507	1	2 978 108	96 44 195 08	PIPELINES DERR.
PIPE COMPL. 10X1,5X2394	96 55 056 08	480	1	3 978 106	96 50 885 08	PIPELINES SUSP. BALL. BASE
PIPE COMPL. 10X1,5X259	96 51 677 08	384	1	2 998	91 79 135 08	PIPELINES SUPERSTRUCTUR
PIPE COMPL. 10X1,5X289	96 51 758 08	152	1	2 978 205	96 70 869 08	PIPELINE S OVERRUN PROTE
PIPE COMPL. 10X1,5X300	96 51 676 08	383	1	2 998	91 79 135 08	PIPELINES SUPERSTRUCTUR
PIPE COMPL. 10X1,5X3082	96 55 058 08	482	1	2 975 155	96 50 586 08	PIPELINE WINCH
PIPE COMPL. 10X1,5X335	96 51 759 08	153	1	2 978 205	96 70 869 08	PIPELINE S OVERRUN PROTE
PIPE COMPL. 10X1,5X340	96 55 082 08	506	1	2 978 108	96 44 195 08	PIPELINES DERR.
PIPE COMPL. 10X1,5X555	96 77 172 08	292	1	2 998	91 79 135 08	PIPELINES SUPERSTRUCTUR
PIPE COMPL. 10X1,5X621	96 54 104 08	399	1	2 998	91 79 135 08	PIPELINES SUPERSTRUCTUR
PIPE COMPL. 10X1,5X746	96 55 057 08	481	1	3 978 106	96 50 885 08	PIPELINES SUSP. BALL. BASE
PIPE COMPL. 10X1,5X768	96 51 740 08	189	1	2 978 102	96 47 913 08	PIPELINES MOUNTING DEVIC
PIPE COMPL. 10X1,5X86	96 55 087 08	511	1	2 978 108	96 44 195 08	PIPELINES DERR.
PIPE COMPL. 10X1,5X945	96 55 081 08	505	1	2 978 108	96 44 195 08	PIPELINES DERR.
PIPE COMPL. 10X1,5X966	96 53 057 08	400	1	2 998	91 79 135 08	PIPELINES SUPERSTRUCTUR
PIPE COMPL. 10X1,5X995	96 69 021 08	155	1	2 978 205	96 70 869 08	PIPELINE S OVERRUN PROTE
PIPE COMPL. 10X1.5	96 91 466 08	(372)	1	3 976 006	96 88 958 08	ADDL.HYDR.F.PIN PULLING DE
PIPE COMPL. 10X1.5	96 91 467 08	(373)	1	3 976 006	96 88 958 08	ADDL.HYDR.F.PIN PULLING DE
PIPE COMPL. 12X1,5X1001	96 70 959 08	110	1	2 975 122	96 70 914 08	PIPELINES GRATING WINCH
PIPE COMPL. 12X1,5X103	96 48 897 08	(761)	4	1 975 006	96 69 551 08	ADD.HYDR.UNIT SUPPORT CY
PIPE COMPL. 12X1,5X1044	96 69 020 08	154	1	2 978 205	96 70 869 08	PIPELINE S OVERRUN PROTE
PIPE COMPL. 12X1,5X1181	96 55 049 08	473	1	3 978 106	96 50 885 08	PIPELINES SUSP. BALL. BASE
PIPE COMPL. 12X1,5X1548	96 54 100 08	391	1	2 998	91 79 135 08	PIPELINES SUPERSTRUCTUR
PIPE COMPL. 12X1,5X1656	96 69 031 08	160	1	2 978 205	96 70 869 08	PIPELINE S OVERRUN PROTE
PIPE COMPL. 12X1,5X1676	96 69 032 08	162	1	2 978 205	96 70 869 08	PIPELINE S OVERRUN PROTE
PIPE COMPL. 12X1,5X168	96 51 671 08	378	2	2 998	91 79 135 08	PIPELINES SUPERSTRUCTUR
PIPE COMPL. 12X1,5X1786	96 55 032 08	218	1	3 978 010	96 50 882 08	PIPELINES DERR. HEAD SECT
PIPE COMPL. 12X1,5X1979	96 55 031 08	217	1	3 978 010	96 50 882 08	PIPELINES DERR. HEAD SECT
PIPE COMPL. 12X1,5X2027	96 54 146 08	209	1	3 978 010	96 50 882 08	PIPELINES DERR. HEAD SECT
PIPE COMPL. 12X1,5X2045	96 55 045 08	231	1	3 978 010	96 50 882 08	PIPELINES DERR. HEAD SECT
PIPE COMPL. 12X1,5X2092	96 55 030 08	216	1	3 978 010	96 50 882 08	PIPELINES DERR. HEAD SECT
PIPE COMPL. 12X1,5X2259	96 51 757 08	151	1	2 978 205	96 70 869 08	PIPELINE S OVERRUN PROTE
PIPE COMPL. 12X1,5X2329	96 52 302 08	161	1	2 978 205	96 70 869 08	PIPELINE S OVERRUN PROTE

Description	Item	Pos.	Quantity	Page	Assembly	Description
PIPE COMPL. 12X1,5X2370	96 55 080 08	504	1	2 978 108	96 44 195 08	PIPELINES DERR.
PIPE COMPL. 12X1,5X2600	96 55 048 08	472	1	3 978 106	96 50 885 08	PIPELINES SUSP. BALL. BASE
PIPE COMPL. 12X1,5X261	96 51 338 08	269	1	2 998	91 79 135 08	PIPELINES SUPERSTRUCTUR
PIPE COMPL. 12X1,5X2752	96 69 030 08	159	1	2 978 205	96 70 869 08	PIPELINE S OVERRUN PROTE
PIPE COMPL. 12X1,5X2791	96 69 028 08	157	1	2 978 205	96 70 869 08	PIPELINE S OVERRUN PROTE
PIPE COMPL. 12X1,5X280	96 55 086 08	510	1	2 978 108	96 44 195 08	PIPELINES DERR.
PIPE COMPL. 12X1,5X291	96 52 313 08	437	1	2 998	91 79 135 08	PIPELINES SUPERSTRUCTUR
PIPE COMPL. 12X1,5X293	96 69 029 08	158	1	2 978 205	96 70 869 08	PIPELINE S OVERRUN PROTE
PIPE COMPL. 12X1,5X309	96 51 672 08	379	1	2 998	91 79 135 08	PIPELINES SUPERSTRUCTUR
PIPE COMPL. 12X1,5X329	96 55 079 08	503	1	2 978 108	96 44 195 08	PIPELINES DERR.
PIPE COMPL. 12X1,5X335	96 69 027 08	156	1	2 978 205	96 70 869 08	PIPELINE S OVERRUN PROTE
PIPE COMPL. 12X1,5X366	96 55 078 08	502	1	2 978 108	96 44 195 08	PIPELINES DERR.
PIPE COMPL. 12X1,5X4400	96 54 143 08	460	1	3 978 007	96 50 879 08	PIPELINES DERR. INT. SECT.
PIPE COMPL. 12X1,5X4456	96 70 960 08	111	1	2 975 122	96 70 914 08	PIPELINES GRATING WINCH
PIPE COMPL. 12X1,5X451	96 48 939 08	714	1	1 970 201	96 54 956 08	PIPELINES CENTER PART
PIPE COMPL. 12X1,5X506	96 55 035 08	221	1	3 978 010	96 50 882 08	PIPELINES DERR. HEAD SECT
PIPE COMPL. 12X1,5X518	96 55 034 08	220	1	3 978 010	96 50 882 08	PIPELINES DERR. HEAD SECT
PIPE COMPL. 12X1,5X5190	96 55 088 08	(450)	1	3 978 024	96 69 721 08	ADDITIONAL HYDRAULICS IN
PIPE COMPL. 12X1,5X5190	96 55 089 08	(451)	1	3 978 024	96 69 721 08	ADDITIONAL HYDRAULICS IN
PIPE COMPL. 12X1,5X539	96 69 026 08	150	1	2 978 205	96 70 869 08	PIPELINE S OVERRUN PROTE
PIPE COMPL. 12X1,5X547	96 55 033 08	219	1	3 978 010	96 50 882 08	PIPELINES DERR. HEAD SECT
PIPE COMPL. 12X1,5X5874	96 70 962 08	113	1	2 975 122	96 70 914 08	PIPELINES GRATING WINCH
PIPE COMPL. 12X1,5X596	96 48 936 08	711	1	1 970 201	96 54 956 08	PIPELINES CENTER PART
PIPE COMPL. 12X1,5X622	96 48 896 08	(760)	4	1 975 006	96 69 551 08	ADD.HYDR.UNIT SUPPORT CY
PIPE COMPL. 12X1,5X874	96 70 961 08	112	1	2 975 122	96 70 914 08	PIPELINES GRATING WINCH
PIPE COMPL. 12X1.5X1875	96 51 337 08	268	1	2 998	91 79 135 08	PIPELINES SUPERSTRUCTUR
PIPE COMPL. 15X1,5X1011	96 70 964 08	121	1	2 975 122	96 70 914 08	PIPELINES GRATING WINCH
PIPE COMPL. 15X1,5X1109	96 55 118 08	123	1	2 975 122	96 70 914 08	PIPELINES GRATING WINCH
PIPE COMPL. 15X1,5X1120	96 54 102 08	396	1	2 998	91 79 135 08	PIPELINES SUPERSTRUCTUR
PIPE COMPL. 15X1,5X1409	96 55 112 08	117	1	2 975 122	96 70 914 08	PIPELINES GRATING WINCH
PIPE COMPL. 15X1,5X1685	96 55 111 08	116	1	2 975 122	96 70 914 08	PIPELINES GRATING WINCH
PIPE COMPL. 15X1,5X2231	96 55 065 08	489	1	2 975 155	96 50 586 08	PIPELINE WINCH
PIPE COMPL. 15X1,5X2371	96 55 061 08	485	1	2 975 155	96 50 586 08	PIPELINE WINCH
PIPE COMPL. 15X1,5X4239	96 55 117 08	122	1	2 975 122	96 70 914 08	PIPELINES GRATING WINCH
PIPE COMPL. 15X1,5X4456	96 55 119 08	124	1	2 975 122	96 70 914 08	PIPELINES GRATING WINCH
PIPE COMPL. 15X1,5X520	96 51 663 08	370	1	2 998	91 79 135 08	PIPELINES SUPERSTRUCTUR
PIPE COMPL. 15X1,5X540	96 51 668 08	375	1	2 998	91 79 135 08	PIPELINES SUPERSTRUCTUR
PIPE COMPL. 15X1,5X621	96 55 085 08	509	1	2 978 108	96 44 195 08	PIPELINES DERR.
PIPE COMPL. 15X1,5X666	96 55 084 08	508	1	2 978 108	96 44 195 08	PIPELINES DERR.
PIPE COMPL. 15X1,5X682	96 54 099 08	374	1	2 998	91 79 135 08	PIPELINES SUPERSTRUCTUR
PIPE COMPL. 15X1,5X835	96 51 664 08	371	1	2 998	91 79 135 08	PIPELINES SUPERSTRUCTUR
PIPE COMPL. 16X2X1058	96 48 931 08	706	2	1 970 201	96 54 956 08	PIPELINES CENTER PART
PIPE COMPL. 16X2X1102	96 51 656 08	363	1	2 998	91 79 135 08	PIPELINES SUPERSTRUCTUR
PIPE COMPL. 16X2X1714	96 55 070 08	494	1	2 978 108	96 44 195 08	PIPELINES DERR.
PIPE COMPL. 16X2X1796	96 69 023 08	147	1	2 978 205	96 70 869 08	PIPELINE S OVERRUN PROTE
PIPE COMPL. 16X2X1882	96 55 067 08	491	1	2 978 108	96 44 195 08	PIPELINES DERR.
PIPE COMPL. 16X2X2014	96 48 913 08	736	1	1 972 305	91 60 351 08	PIPELINES CRAWL.TRACK CA
PIPE COMPL. 16X2X2228	96 51 737 08	186	1	2 978 102	96 47 913 08	PIPELINES MOUNTING DEVIC
PIPE COMPL. 16X2X2265	96 48 914 08	737	1	1 972 305	91 60 351 08	PIPELINES CRAWL.TRACK CA
PIPE COMPL. 16X2X2894	96 48 932 08	707	2	1 970 201	96 54 956 08	PIPELINES CENTER PART
PIPE COMPL. 16X2X294	96 51 670 08	(377)	1	2 975 041	96 68 924 08	ADDNL. HYDR. F. ERECTING W
PIPE COMPL. 16X2X3017	96 53 059 08	361	1	2 998	91 79 135 08	PIPELINES SUPERSTRUCTUR
PIPE COMPL. 16X2X421	96 53 053 08	339	1	2 998	91 79 135 08	PIPELINES SUPERSTRUCTUR
PIPE COMPL. 16X2X495	96 51 736 08	185	1	2 978 102	96 47 913 08	PIPELINES MOUNTING DEVIC
PIPE COMPL. 16X2X535	96 51 655 08	362	1	2 998	91 79 135 08	PIPELINES SUPERSTRUCTUR
PIPE COMPL. 18X1,5X1186	96 77 182 08	410	1	2 998	91 79 135 08	PIPELINES SUPERSTRUCTUR
PIPE COMPL. 18X1,5X1356	96 69 022 08	146	1	2 978 205	96 70 869 08	PIPELINE S OVERRUN PROTE
PIPE COMPL. 18X1,5X1974	96 77 181 08	409	1	2 998	91 79 135 08	PIPELINES SUPERSTRUCTUR
PIPE COMPL. 18X1,5X2013	96 60 063 08	438	1	2 998	91 79 135 08	PIPELINES SUPERSTRUCTUR
PIPE COMPL. 18X1,5X350	96 77 170 08	290	1	2 998	91 79 135 08	PIPELINES SUPERSTRUCTUR

Description	Item	Pos.	Quantity	Page	Assembly	Description
PIPE COMPL. 18X1,5X482	96 54 105 08	408	1	2 998	91 79 135 08	PIPELINES SUPERSTRUCTUR
PIPE COMPL. 18X1,5X866	96 77 171 08	291	1	2 998	91 79 135 08	PIPELINES SUPERSTRUCTUR
PIPE COMPL. 18X1,5X937	96 77 174 08	294	1	2 998	91 79 135 08	PIPELINES SUPERSTRUCTUR
PIPE COMPL. 20X2,5X1046	96 63 034 08	407	1	2 998	91 79 135 08	PIPELINES SUPERSTRUCTUR
PIPE COMPL. 20X2,5X1072	96 48 935 08	710	1	1 970 201	96 54 956 08	PIPELINES CENTER PART
PIPE COMPL. 20X2,5X1553	96 51 697 08	406	1	2 998	91 79 135 08	PIPELINES SUPERSTRUCTUR
PIPE COMPL. 20X2,5X2284	96 63 033 08	405	1	2 998	91 79 135 08	PIPELINES SUPERSTRUCTUR
PIPE COMPL. 20X2,5X248	96 77 185 08	439	1	2 998	91 79 135 08	PIPELINES SUPERSTRUCTUR
PIPE COMPL. 20X2,5X302	96 48 934 08	709	1	1 970 201	96 54 956 08	PIPELINES CENTER PART
PIPE COMPL. 22X2,5X1009	96 51 339 08	270	1	2 998	91 79 135 08	PIPELINES SUPERSTRUCTUR
PIPE COMPL. 22X2,5X1130	96 55 069 08	493	1	2 978 108	96 44 195 08	PIPELINES DERR.
PIPE COMPL. 22X2,5X1300	96 55 059 08	483	1	2 975 155	96 50 586 08	PIPELINE WINCH
PIPE COMPL. 22X2,5X1342	96 55 060 08	484	1	2 975 155	96 50 586 08	PIPELINE WINCH
PIPE COMPL. 22X2,5X1436	96 89 653 08	389	1	2 998	91 79 135 08	PIPELINES SUPERSTRUCTUR
PIPE COMPL. 22X2,5X1530	96 55 072 08	496	1	2 978 108	96 44 195 08	PIPELINES DERR.
PIPE COMPL. 22X2,5X1599	96 51 340 08	271	1	2 998	91 79 135 08	PIPELINES SUPERSTRUCTUR
PIPE COMPL. 22X2,5X1685	96 51 681 08	390	1	2 998	91 79 135 08	PIPELINES SUPERSTRUCTUR
PIPE COMPL. 22X2,5X1776	96 55 068 08	492	1	2 978 108	96 44 195 08	PIPELINES DERR.
PIPE COMPL. 22X2,5X2407	96 55 077 08	501	1	2 978 108	96 44 195 08	PIPELINES DERR.
PIPE COMPL. 22X2,5X269	96 51 490 08	(281)	1	2 975 706	96 67 784 08	ADDITIONAL HYDRAULICS WI
PIPE COMPL. 22X2,5X360	96 55 076 08	500	1	2 978 108	96 44 195 08	PIPELINES DERR.
PIPE COMPL. 22X2,5X527	96 55 075 08	499	1	2 978 108	96 44 195 08	PIPELINES DERR.
PIPE COMPL. 22X2,5X904	96 48 938 08	713	1	1 970 201	96 54 956 08	PIPELINES CENTER PART
PIPE COMPL. 25X3X1162	96 54 108 08	435	1	2 998	91 79 135 08	PIPELINES SUPERSTRUCTUR
PIPE COMPL. 25X3X1367	96 63 032 08	404	1	2 998	91 79 135 08	PIPELINES SUPERSTRUCTUR
PIPE COMPL. 25X3X1416	96 55 071 08	495	1	2 978 108	96 44 195 08	PIPELINES DERR.
PIPE COMPL. 25X3X1471	96 53 056 08	356	1	2 998	91 79 135 08	PIPELINES SUPERSTRUCTUR
PIPE COMPL. 25X3X1585	96 54 107 08	433	1	2 998	91 79 135 08	PIPELINES SUPERSTRUCTUR
PIPE COMPL. 25X3X1681	96 53 055 08	354	1	2 998	91 79 135 08	PIPELINES SUPERSTRUCTUR
PIPE COMPL. 25X3X1870	96 69 033 08	163	1	2 978 205	96 70 869 08	PIPELINE S OVERRUN PROTE
PIPE COMPL. 25X3X1898	96 63 031 08	403	1	2 998	91 79 135 08	PIPELINES SUPERSTRUCTUR
PIPE COMPL. 25X3X1938	96 55 066 08	490	1	2 978 108	96 44 195 08	PIPELINES DERR.
PIPE COMPL. 25X3X2133	96 53 064 08	353	1	2 998	91 79 135 08	PIPELINES SUPERSTRUCTUR
PIPE COMPL. 25X3X220	96 51 751 08	145	1	2 978 205	96 70 869 08	PIPELINE S OVERRUN PROTE
PIPE COMPL. 25X3X2240	96 54 090 08	346	1	2 998	91 79 135 08	PIPELINES SUPERSTRUCTUR
PIPE COMPL. 25X3X2342	96 51 678 08	385	1	2 998	91 79 135 08	PIPELINES SUPERSTRUCTUR
PIPE COMPL. 25X3X2376	96 55 074 08	498	1	2 978 108	96 44 195 08	PIPELINES DERR.
PIPE COMPL. 25X3X2435	96 53 063 08	357	1	2 998	91 79 135 08	PIPELINES SUPERSTRUCTUR
PIPE COMPL. 25X3X2489	96 53 060 08	359	1	2 998	91 79 135 08	PIPELINES SUPERSTRUCTUR
PIPE COMPL. 25X3X2790	96 53 058 08	355	1	2 998	91 79 135 08	PIPELINES SUPERSTRUCTUR
PIPE COMPL. 25X3X2806	96 69 036 08	166	1	2 978 205	96 70 869 08	PIPELINE S OVERRUN PROTE
PIPE COMPL. 25X3X325	96 55 073 08	497	1	2 978 108	96 44 195 08	PIPELINES DERR.
PIPE COMPL. 25X3X341	96 69 035 08	165	1	2 978 205	96 70 869 08	PIPELINE S OVERRUN PROTE
PIPE COMPL. 25X3X3537	96 69 034 08	164	1	2 978 205	96 70 869 08	PIPELINE S OVERRUN PROTE
PIPE COMPL. 25X3X3800	96 54 091 08	347	1	2 998	91 79 135 08	PIPELINES SUPERSTRUCTUR
PIPE COMPL. 25X3X495	96 51 725 08	434	1	2 998	91 79 135 08	PIPELINES SUPERSTRUCTUR
PIPE COMPL. 25X3X551	96 53 062 08	360	1	2 998	91 79 135 08	PIPELINES SUPERSTRUCTUR
PIPE COMPL. 25X3X636	96 53 065 08	358	1	2 998	91 79 135 08	PIPELINES SUPERSTRUCTUR
PIPE COMPL. 25X3X738	96 60 300 08	402	1	2 998	91 79 135 08	PIPELINES SUPERSTRUCTUR
PIPE COMPL. 25X3X778	96 51 692 08	401	1	2 998	91 79 135 08	PIPELINES SUPERSTRUCTUR
PIPE COMPL. 28X2X1115	96 54 094 08	344	1	2 998	91 79 135 08	PIPELINES SUPERSTRUCTUR
PIPE COMPL. 28X2X1176	96 77 173 08	293	1	2 998	91 79 135 08	PIPELINES SUPERSTRUCTUR
PIPE COMPL. 28X2X1186	96 51 665 08	372	1	2 998	91 79 135 08	PIPELINES SUPERSTRUCTUR
PIPE COMPL. 28X2X1216	96 51 544 08	352	1	2 998	91 79 135 08	PIPELINES SUPERSTRUCTUR
PIPE COMPL. 28X2X1315	96 69 025 08	149	1	2 978 205	96 70 869 08	PIPELINE S OVERRUN PROTE
PIPE COMPL. 28X2X1573	96 69 024 08	148	1	2 978 205	96 70 869 08	PIPELINE S OVERRUN PROTE
PIPE COMPL. 28X2X1584	96 55 110 08	115	1	2 975 122	96 70 914 08	PIPELINES GRATING WINCH
PIPE COMPL. 28X2X1591	96 55 109 08	114	1	2 975 122	96 70 914 08	PIPELINES GRATING WINCH
PIPE COMPL. 28X2X160	96 51 662 08	369	1	2 998	91 79 135 08	PIPELINES SUPERSTRUCTUR
PIPE COMPL. 28X2X1649	96 63 046 08	426	1	2 998	91 79 135 08	PIPELINES SUPERSTRUCTUR

Description	Item	Pos.	Quantity	Page	Assembly	Description
PIPE COMPL. 28X2X1701	96 60 297 08	373	1	2 998	91 79 135 08	PIPELINES SUPERSTRUCTUR
PIPE COMPL. 28X2X180	96 51 750 08	144	1	2 978 205	96 70 869 08	PIPELINE S OVERRUN PROTE
PIPE COMPL. 28X2X1845	96 63 042 08	420	1	2 998	91 79 135 08	PIPELINES SUPERSTRUCTUR
PIPE COMPL. 28X2X1847	96 70 963 08	118	1	2 975 122	96 70 914 08	PIPELINES GRATING WINCH
PIPE COMPL. 28X2X1888	96 54 089 08	343	1	2 998	91 79 135 08	PIPELINES SUPERSTRUCTUR
PIPE COMPL. 28X2X1920	96 54 096 08	351	1	2 998	91 79 135 08	PIPELINES SUPERSTRUCTUR
PIPE COMPL. 28X2X2015	96 48 912 08	735	1	1 972 305	91 60 351 08	PIPELINES CRAWL.TRACK CA
PIPE COMPL. 28X2X2184	96 69 040 08	170	1	2 978 205	96 70 869 08	PIPELINE S OVERRUN PROTE
PIPE COMPL. 28X2X2191	96 54 093 08	349	1	2 998	91 79 135 08	PIPELINES SUPERSTRUCTUR
PIPE COMPL. 28X2X2256	96 48 911 08	734	1	1 972 305	91 60 351 08	PIPELINES CRAWL.TRACK CA
PIPE COMPL. 28X2X2352	96 60 062 08	397	1	2 998	91 79 135 08	PIPELINES SUPERSTRUCTUR
PIPE COMPL. 28X2X2356	96 55 064 08	488	1	2 975 155	96 50 586 08	PIPELINE WINCH
PIPE COMPL. 28X2X2771	96 69 038 08	168	1	2 978 205	96 70 869 08	PIPELINE S OVERRUN PROTE
PIPE COMPL. 28X2X2882	96 48 927 08	705	2	1 970 201	96 54 956 08	PIPELINES CENTER PART
PIPE COMPL. 28X2X2885	96 55 115 08	120	1	2 975 122	96 70 914 08	PIPELINES GRATING WINCH
PIPE COMPL. 28X2X3240	96 69 039 08	169	1	2 978 205	96 70 869 08	PIPELINE S OVERRUN PROTE
PIPE COMPL. 28X2X333	96 69 037 08	167	1	2 978 205	96 70 869 08	PIPELINE S OVERRUN PROTE
PIPE COMPL. 28X2X4221	96 55 114 08	119	1	2 975 122	96 70 914 08	PIPELINES GRATING WINCH
PIPE COMPL. 28X2X513	96 51 661 08	368	1	2 998	91 79 135 08	PIPELINES SUPERSTRUCTUR
PIPE COMPL. 28X2X695	96 60 061 08	388	1	2 998	91 79 135 08	PIPELINES SUPERSTRUCTUR
PIPE COMPL. 28X2X829	96 54 097 08	366	1	2 998	91 79 135 08	PIPELINES SUPERSTRUCTUR
PIPE COMPL. 28X2X945	96 53 066 08	367	1	2 998	91 79 135 08	PIPELINES SUPERSTRUCTUR
PIPE COMPL. 28X2X946	96 48 926 08	704	2	1 970 201	96 54 956 08	PIPELINES CENTER PART
PIPE COMPL. 28X2X973	96 55 051 08	475	1	3 978 106	96 50 885 08	PIPELINES SUSP. BALL. BASE
PIPE COMPL. 30X4X1105	96 60 059 08	386	1	2 998	91 79 135 08	PIPELINES SUPERSTRUCTUR
PIPE COMPL. 30X4X115	96 53 054 08	340	2	2 998	91 79 135 08	PIPELINES SUPERSTRUCTUR
PIPE COMPL. 30X4X125	96 55 050 08	474	1	3 978 106	96 50 885 08	PIPELINES SUSP. BALL. BASE
PIPE COMPL. 30X4X1733	96 51 733 08	182	1	2 978 102	96 47 913 08	PIPELINES MOUNTING DEVIC
PIPE COMPL. 30X4X1855	96 60 060 08	387	1	2 998	91 79 135 08	PIPELINES SUPERSTRUCTUR
PIPE COMPL. 30X4X2042	96 55 042 08	228	1	3 978 010	96 50 882 08	PIPELINES DERR. HEAD SECT
PIPE COMPL. 30X4X2055	96 55 044 08	230	1	3 978 010	96 50 882 08	PIPELINES DERR. HEAD SECT
PIPE COMPL. 30X4X2154	96 55 041 08	227	1	3 978 010	96 50 882 08	PIPELINES DERR. HEAD SECT
PIPE COMPL. 30X4X2172	96 55 043 08	229	1	3 978 010	96 50 882 08	PIPELINES DERR. HEAD SECT
PIPE COMPL. 30X4X3221	96 51 734 08	183	1	2 978 102	96 47 913 08	PIPELINES MOUNTING DEVIC
PIPE COMPL. 30X4X3500	96 51 731 08	180	2	2 978 102	96 47 913 08	PIPELINES MOUNTING DEVIC
PIPE COMPL. 30X4X5473	96 51 735 08	184	2	2 978 102	96 47 913 08	PIPELINES MOUNTING DEVIC
PIPE COMPL. 30X4X654	96 51 732 08	181	1	2 978 102	96 47 913 08	PIPELINES MOUNTING DEVIC
PIPE COMPL. 35X2X1157	96 89 655 08	393	1	2 998	91 79 135 08	PIPELINES SUPERSTRUCTUR
PIPE COMPL. 35X2X1410	96 89 656 08	394	1	2 998	91 79 135 08	PIPELINES SUPERSTRUCTUR
PIPE COMPL. 35X2X1518	96 51 686 08	395	1	2 998	91 79 135 08	PIPELINES SUPERSTRUCTUR
PIPE COMPL. 35X2X1749	96 51 709 08	418	1	2 998	91 79 135 08	PIPELINES SUPERSTRUCTUR
PIPE COMPL. 35X2X1889	96 63 038 08	413	1	2 998	91 79 135 08	PIPELINES SUPERSTRUCTUR
PIPE COMPL. 35X2X2055	96 55 055 08	479	1	3 978 106	96 50 885 08	PIPELINES SUSP. BALL. BASE
PIPE COMPL. 35X2X2265	96 55 054 08	478	1	3 978 106	96 50 885 08	PIPELINES SUSP. BALL. BASE
PIPE COMPL. 35X2X483	96 53 051 08	364	1	2 998	91 79 135 08	PIPELINES SUPERSTRUCTUR
PIPE COMPL. 35X2X549	96 51 727 08	436	1	2 998	91 79 135 08	PIPELINES SUPERSTRUCTUR
PIPE COMPL. 35X2X652	96 53 061 08	419	1	2 998	91 79 135 08	PIPELINES SUPERSTRUCTUR
PIPE COMPL. 35X2X674	96 63 044 08	423	1	2 998	91 79 135 08	PIPELINES SUPERSTRUCTUR
PIPE COMPL. 35X2X720	96 51 689 08	398	1	2 998	91 79 135 08	PIPELINES SUPERSTRUCTUR
PIPE COMPL. 35X2X814	96 89 654 08	392	1	2 998	91 79 135 08	PIPELINES SUPERSTRUCTUR
PIPE COMPL. 35X2X85	96 54 086 08	244	1	2 998	91 79 135 08	PIPELINES SUPERSTRUCTUR
PIPE COMPL. 35X2X869	96 63 039 08	414	1	2 998	91 79 135 08	PIPELINES SUPERSTRUCTUR
PIPE COMPL. 35X2X914	96 54 088 08	338	1	2 998	91 79 135 08	PIPELINES SUPERSTRUCTUR
PIPE COMPL. 35X2X95	96 53 052 08	365	1	2 998	91 79 135 08	PIPELINES SUPERSTRUCTUR
PIPE COMPL. 38X4X1013	96 51 350 08	(280)	1	2 975 706	96 67 784 08	ADDITIONAL HYDRAULICS WI
PIPE COMPL. 38X4X1049	96 48 922 08	700	2	1 970 201	96 54 956 08	PIPELINES CENTER PART
PIPE COMPL. 38X4X1050	96 48 924 08	702	2	1 970 201	96 54 956 08	PIPELINES CENTER PART
PIPE COMPL. 38X4X1698	96 54 148 08	211	1	3 978 010	96 50 882 08	PIPELINES DERR. HEAD SECT
PIPE COMPL. 38X4X1767	96 55 028 08	214	1	3 978 010	96 50 882 08	PIPELINES DERR. HEAD SECT
PIPE COMPL. 38X4X2035	96 48 909 08	732	1	1 972 305	91 60 351 08	PIPELINES CRAWL.TRACK CA

Description	Item	Pos.	Quantity	Page	Assembly	Description
PIPE COMPL. 38X4X2041	96 55 052 08	476	1	3 978 106	96 50 885 08	PIPELINES SUSP. BALL. BASE
PIPE COMPL. 38X4X2066	96 54 149 08	212	1	3 978 010	96 50 882 08	PIPELINES DERR. HEAD SECT
PIPE COMPL. 38X4X2133	96 54 150 08	213	1	3 978 010	96 50 882 08	PIPELINES DERR. HEAD SECT
PIPE COMPL. 38X4X2195	96 55 029 08	215	1	3 978 010	96 50 882 08	PIPELINES DERR. HEAD SECT
PIPE COMPL. 38X4X2200	96 55 053 08	477	1	3 978 106	96 50 885 08	PIPELINES SUSP. BALL. BASE
PIPE COMPL. 38X4X2224	96 48 908 08	731	1	1 972 305	91 60 351 08	PIPELINES CRAWL.TRACK CA
PIPE COMPL. 38X4X2226	96 54 147 08	210	1	3 978 010	96 50 882 08	PIPELINES DERR. HEAD SECT
PIPE COMPL. 38X4X2308	96 48 910 08	733	1	1 972 305	91 60 351 08	PIPELINES CRAWL.TRACK CA
PIPE COMPL. 38X4X2447	96 48 907 08	730	1	1 972 305	91 60 351 08	PIPELINES CRAWL.TRACK CA
PIPE COMPL. 38X4X2674	96 55 063 08	487	1	2 975 155	96 50 586 08	PIPELINE WINCH
PIPE COMPL. 38X4X2700	96 55 062 08	486	1	2 975 155	96 50 586 08	PIPELINE WINCH
PIPE COMPL. 38X4X2779	96 48 923 08	701	2	1 970 201	96 54 956 08	PIPELINES CENTER PART
PIPE COMPL. 38X4X2783	96 48 925 08	703	2	1 970 201	96 54 956 08	PIPELINES CENTER PART
PIPE COMPL. 38X4X3935	96 55 047 08	471	1	3 978 106	96 50 885 08	PIPELINES SUSP. BALL. BASE
PIPE COMPL. 38X4X4015	96 55 046 08	470	1	3 978 106	96 50 885 08	PIPELINES SUSP. BALL. BASE
PIPE COMPL. 38X4X4400	96 54 144 08	461	1	3 978 007	96 50 879 08	PIPELINES DERR. INT. SECT.
PIPE COMPL. 38X4X4400	96 54 145 08	462	1	3 978 007	96 50 879 08	PIPELINES DERR. INT. SECT.
PIPE COMPL. 38X4X5190	96 55 090 08	(452)	1	3 978 024	96 69 721 08	ADDITIONAL HYDRAULICS IN
PIPE COMPL. 38X4X5190	96 55 091 08	(453)	1	3 978 024	96 69 721 08	ADDITIONAL HYDRAULICS IN
PIPE COMPL. 38X4X5190	96 55 092 08	(454)	1	3 978 024	96 69 721 08	ADDITIONAL HYDRAULICS IN
PIPE COMPL. 38X4X5190	96 55 093 08	(455)	1	3 978 024	96 69 721 08	ADDITIONAL HYDRAULICS IN
PIPE COMPL. 38X5X1115	96 77 169 08	246	1	2 998	91 79 135 08	PIPELINES SUPERSTRUCTUR
PIPE COMPL. 38X5X1133	96 51 336 08	266	1	2 998	91 79 135 08	PIPELINES SUPERSTRUCTUR
PIPE COMPL. 38X5X1141	96 51 519 08	327	1	2 998	91 79 135 08	PIPELINES SUPERSTRUCTUR
PIPE COMPL. 38X5X1213	96 51 506 08	314	1	2 998	91 79 135 08	PIPELINES SUPERSTRUCTUR
PIPE COMPL. 38X5X1232	96 51 515 08	323	1	2 998	91 79 135 08	PIPELINES SUPERSTRUCTUR
PIPE COMPL. 38X5X1369	96 51 334 08	265	1	2 998	91 79 135 08	PIPELINES SUPERSTRUCTUR
PIPE COMPL. 38X5X1486	96 69 042 08	100	1	2 975 122	96 70 914 08	PIPELINES GRATING WINCH
PIPE COMPL. 38X5X1587	96 69 048 08	106	1	2 975 122	96 70 914 08	PIPELINES GRATING WINCH
PIPE COMPL. 38X5X1595	96 53 050 08	325	1	2 998	91 79 135 08	PIPELINES SUPERSTRUCTUR
PIPE COMPL. 38X5X1608	96 53 048 08	321	1	2 998	91 79 135 08	PIPELINES SUPERSTRUCTUR
PIPE COMPL. 38X5X1608	96 60 292 08	334	1	2 998	91 79 135 08	PIPELINES SUPERSTRUCTUR
PIPE COMPL. 38X5X1633	96 51 510 08	318	1	2 998	91 79 135 08	PIPELINES SUPERSTRUCTUR
PIPE COMPL. 38X5X1670	96 51 511 08	319	1	2 998	91 79 135 08	PIPELINES SUPERSTRUCTUR
PIPE COMPL. 38X5X1726	96 53 044 08	313	1	2 998	91 79 135 08	PIPELINES SUPERSTRUCTUR
PIPE COMPL. 38X5X1740	96 69 045 08	103	1	2 975 122	96 70 914 08	PIPELINES GRATING WINCH
PIPE COMPL. 38X5X1745	96 53 046 08	317	1	2 998	91 79 135 08	PIPELINES SUPERSTRUCTUR
PIPE COMPL. 38X5X1752	96 53 042 08	311	1	2 998	91 79 135 08	PIPELINES SUPERSTRUCTUR
PIPE COMPL. 38X5X1761	96 51 524 08	332	1	2 998	91 79 135 08	PIPELINES SUPERSTRUCTUR
PIPE COMPL. 38X5X1831	96 69 050 08	108	1	2 975 122	96 70 914 08	PIPELINES GRATING WINCH
PIPE COMPL. 38X5X1871	96 69 049 08	107	1	2 975 122	96 70 914 08	PIPELINES GRATING WINCH
PIPE COMPL. 38X5X1879	96 70 958 08	109	1	2 975 122	96 70 914 08	PIPELINES GRATING WINCH
PIPE COMPL. 38X5X2010	96 51 507 08	315	1	2 998	91 79 135 08	PIPELINES SUPERSTRUCTUR
PIPE COMPL. 38X5X2030	96 53 041 08	310	1	2 998	91 79 135 08	PIPELINES SUPERSTRUCTUR
PIPE COMPL. 38X5X2114	96 89 646 08	300	1	2 998	91 79 135 08	PIPELINES SUPERSTRUCTUR
PIPE COMPL. 38X5X2183	96 77 178 08	330	1	2 998	91 79 135 08	PIPELINES SUPERSTRUCTUR
PIPE COMPL. 38X5X2184	96 51 514 08	322	1	2 998	91 79 135 08	PIPELINES SUPERSTRUCTUR
PIPE COMPL. 38X5X2188	96 77 176 08	328	1	2 998	91 79 135 08	PIPELINES SUPERSTRUCTUR
PIPE COMPL. 38X5X2326	96 51 518 08	326	1	2 998	91 79 135 08	PIPELINES SUPERSTRUCTUR
PIPE COMPL. 38X5X2366	96 89 647 08	301	1	2 998	91 79 135 08	PIPELINES SUPERSTRUCTUR
PIPE COMPL. 38X5X2409	96 55 147 08	302	1	2 998	91 79 135 08	PIPELINES SUPERSTRUCTUR
PIPE COMPL. 38X5X2411	96 51 333 08	264	1	2 998	91 79 135 08	PIPELINES SUPERSTRUCTUR
PIPE COMPL. 38X5X2609	96 55 148 08	303	1	2 998	91 79 135 08	PIPELINES SUPERSTRUCTUR
PIPE COMPL. 38X5X2618	96 70 966 08	126	1	2 975 122	96 70 914 08	PIPELINES GRATING WINCH
PIPE COMPL. 38X5X2732	96 69 044 08	102	1	2 975 122	96 70 914 08	PIPELINES GRATING WINCH
PIPE COMPL. 38X5X2748	96 60 291 08	333	1	2 998	91 79 135 08	PIPELINES SUPERSTRUCTUR
PIPE COMPL. 38X5X2912	96 69 047 08	105	1	2 975 122	96 70 914 08	PIPELINES GRATING WINCH
PIPE COMPL. 38X5X2937	96 60 288 08	337	1	2 998	91 79 135 08	PIPELINES SUPERSTRUCTUR
PIPE COMPL. 38X5X2953	96 70 965 08	125	1	2 975 122	96 70 914 08	PIPELINES GRATING WINCH
PIPE COMPL. 38X5X3025	96 69 046 08	104	1	2 975 122	96 70 914 08	PIPELINES GRATING WINCH

Description	Item	Pos.	Quantity	Page	Assembly	Description
PIPE COMPL. 38X5X3199	96 89 651 08	307	1	2 998	91 79 135 08	PIPELINES SUPERSTRUCTUR
PIPE COMPL. 38X5X3224	96 89 649 08	305	1	2 998	91 79 135 08	PIPELINES SUPERSTRUCTUR
PIPE COMPL. 38X5X3272	96 53 045 08	316	1	2 998	91 79 135 08	PIPELINES SUPERSTRUCTUR
PIPE COMPL. 38X5X3302	96 53 043 08	312	1	2 998	91 79 135 08	PIPELINES SUPERSTRUCTUR
PIPE COMPL. 38X5X3306	96 69 043 08	101	1	2 975 122	96 70 914 08	PIPELINES GRATING WINCH
PIPE COMPL. 38X5X3487	96 60 293 08	335	1	2 998	91 79 135 08	PIPELINES SUPERSTRUCTUR
PIPE COMPL. 38X5X3632	96 89 650 08	306	1	2 998	91 79 135 08	PIPELINES SUPERSTRUCTUR
PIPE COMPL. 38X5X3965	96 89 648 08	304	1	2 998	91 79 135 08	PIPELINES SUPERSTRUCTUR
PIPE COMPL. 38X5X4000	96 53 049 08	324	1	2 998	91 79 135 08	PIPELINES SUPERSTRUCTUR
PIPE COMPL. 38X5X4004	96 53 047 08	320	1	2 998	91 79 135 08	PIPELINES SUPERSTRUCTUR
PIPE COMPL. 38X5X564	96 51 330 08	261	1	2 998	91 79 135 08	PIPELINES SUPERSTRUCTUR
PIPE COMPL. 38X5X572	96 51 331 08	262	1	2 998	91 79 135 08	PIPELINES SUPERSTRUCTUR
PIPE COMPL. 38X5X681	96 51 500 08	309	1	2 998	91 79 135 08	PIPELINES SUPERSTRUCTUR
PIPE COMPL. 38X5X779	96 51 329 08	260	1	2 998	91 79 135 08	PIPELINES SUPERSTRUCTUR
PIPE COMPL. 38X5X837	96 77 168 08	245	1	2 998	91 79 135 08	PIPELINES SUPERSTRUCTUR
PIPE COMPL. 38X5X924	96 51 499 08	308	1	2 998	91 79 135 08	PIPELINES SUPERSTRUCTUR
PIPE COMPL. 42X3X1024	96 63 041 08	416	1	2 998	91 79 135 08	PIPELINES SUPERSTRUCTUR
PIPE COMPL. 42X3X1096	96 63 037 08	412	1	2 998	91 79 135 08	PIPELINES SUPERSTRUCTUR
PIPE COMPL. 42X3X1107	96 77 186 08	440	1	2 998	91 79 135 08	PIPELINES SUPERSTRUCTUR
PIPE COMPL. 42X3X115	96 60 294 08	348	1	2 998	91 79 135 08	PIPELINES SUPERSTRUCTUR
PIPE COMPL. 42X3X120	96 77 167 08	236	1	2 998	91 79 135 08	PIPELINES SUPERSTRUCTUR
PIPE COMPL. 42X3X1854	96 89 652 08	350	1	2 998	91 79 135 08	PIPELINES SUPERSTRUCTUR
PIPE COMPL. 42X3X200	96 51 343 08	235	1	2 998	91 79 135 08	PIPELINES SUPERSTRUCTUR
PIPE COMPL. 42X3X508	96 51 708 08	417	1	2 998	91 79 135 08	PIPELINES SUPERSTRUCTUR
PIPE COMPL. 42X3X617	96 63 036 08	411	1	2 998	91 79 135 08	PIPELINES SUPERSTRUCTUR
PIPE COMPL. 42X3X631	96 77 179 08	336	1	2 998	91 79 135 08	PIPELINES SUPERSTRUCTUR
PIPE COMPL. 42X3X788	96 63 043 08	421	1	2 998	91 79 135 08	PIPELINES SUPERSTRUCTUR
PIPE COMPL. 42X3X796	96 54 087 08	243	1	2 998	91 79 135 08	PIPELINES SUPERSTRUCTUR
PIPE COMPL. 42X3X836	96 77 183 08	425	1	2 998	91 79 135 08	PIPELINES SUPERSTRUCTUR
PIPE COMPL. 42X3X911	96 51 713 08	422	1	2 998	91 79 135 08	PIPELINES SUPERSTRUCTUR
PIPE COMPL. 42X3X95	96 63 040 08	415	1	2 998	91 79 135 08	PIPELINES SUPERSTRUCTUR
PIPE COMPL. 42X3X954	96 77 184 08	428	1	2 998	91 79 135 08	PIPELINES SUPERSTRUCTUR
PIPE COMPL. 6X1X216	96 48 933 08	708	1	1 970 201	96 54 956 08	PIPELINES CENTER PART
PIPE COMPL. 6X1X241	96 77 175 08	295	1	2 998	91 79 135 08	PIPELINES SUPERSTRUCTUR
PIPE COMPL. 6X1X316	96 51 675 08	382	1	2 998	91 79 135 08	PIPELINES SUPERSTRUCTUR
PIPE COMPL. 6X1X387	96 55 037 08	223	1	3 978 010	96 50 882 08	PIPELINES DERR. HEAD SECT
PIPE COMPL. 6X1X525	96 55 038 08	224	1	3 978 010	96 50 882 08	PIPELINES DERR. HEAD SECT
PIPE COMPL. 6X1X555	96 55 039 08	225	1	3 978 010	96 50 882 08	PIPELINES DERR. HEAD SECT
PIPE COMPL. 6X1X563	96 55 040 08	226	1	3 978 010	96 50 882 08	PIPELINES DERR. HEAD SECT
PIPE COMPL. 6X1X773	96 48 898 08	(762)	4	1 975 006	96 69 551 08	ADD.HYDR.UNIT SUPPORT CY
PIPE COMPL. 6X1X824	96 55 036 08	222	1	3 978 010	96 50 882 08	PIPELINES DERR. HEAD SECT
PIPE COMPL. 8X1X318	96 51 342 08	234	2	2 998	91 79 135 08	PIPELINES SUPERSTRUCTUR
PIPE ELBOW	57 00 661 08	3	1	5 028 065	50 28 065 08	EQUALIZING RESERVOIR
PIPE HOLDER	11 11 065 0	4	2	9 739 837	97 39 837	ADD-ON PARTS
PIPE HOLDER PA 66, GF30-	10 44 307 0	1	1	9 739 846	97 39 846	ADD-ON PARTS
PIPE PRE-ASS.	96 47 854 08	22	1	2 671 004	96 46 305 08	OIL TANK PRE-ASS.
PIPE SOCKET CPL.	96 27 372 08	446	2	2 391 001	96 69 507 08	DIESEL ENGINE, PRE-ASSEMB
PIPE SOCKET GSCK45 FE//ZN	95 46 242 08	10	1	2 832	91 72 008 08	CLIMA-HEATING INSTALLATIO
PIPE WELDED	96 44 583 08	5	2	2 340	91 63 407 08	WINCH 4 LUFFING GEAR
PIPE WELDED	96 55 754 08	1	1	2 730 002	96 55 752 08	CENTRING COMPLETE
PIPE WELDED RAL 7016 SPF	96 45 705 08	2	1	2 522	91 74 320 08	SLIDING DOOR CPL.
PIPELINE	77 43 780 08	6	1	7 743 860	77 43 860 08	DISTRIBUTION BLOCK
PIPELINE PIN PULLING CYLIN	96 88 959 08	90	1	3 976 006	96 88 958 08	ADDL.HYDR.F.PIN PULLING DE
PIPELINE S OVERRUN PROTE	96 70 869 08	11	1	2 978 206	96 69 083 08	ADD.HYDR.S_RETAINING RAM
PIPELINE WINCH I+II	96 51 219 08	11	1	2 975 114	96 67 649 08	ADDITIONAL HYDRAULICS WI
PIPELINE WINCH I+II	96 51 219 08	11	1	2 975 706	96 67 784 08	ADDITIONAL HYDRAULICS WI
PIPELINE WINCH III	96 50 586 08	11	1	2 975 153	96 67 814 08	ADDITIONAL HYDRAULICS WI
PIPELINES CENTER PART	96 54 956 08	11	1	1 970 101	96 67 647 08	HYDRAULIC EQUIPM.CENTER
PIPELINES CRAWL.TRACK CA	91 60 351 08	11	1	1 972 252	96 67 665 08	AUX.HYDR.CR.TRACK CARR.2
PIPELINES CRAWL.TRACK CA	91 60 351 08	11	1	1 972 253	96 67 664 08	AUX.HYDR.CR.TRACK CARR.2

Description	Item	Pos.	Quantity	Page	Assembly	Description
PIPELINES DERR.	96 44 195 08	11	1	2 978 109	96 69 155 08	ADDNL.HYDR.RETAINING DEV
PIPELINES DERR. HEAD SECT	96 50 882 08	11	1	3 978 011	96 69 774 08	ADDL.HYDRAULIC SB-HEAD PI
PIPELINES DERR. INT. SECT.	96 50 884 08	11	1	3 978 024	96 69 721 08	ADDITIONAL HYDRAULICS IN
PIPELINES DERR. INT. SECT. 6	96 50 879 08	11	1	3 978 022	96 69 722 08	ADDITIONAL HYDRAULICS IN
PIPELINES ERECTION WINCH	96 47 540 08	11	1	2 975 041	96 68 924 08	ADDNL. HYDR. F. ERECTING W
PIPELINES GRATING WINCH	96 70 914 08	11	1	2 975 173	96 68 161 08	AUX.HYDR.GRID WINCH 5 + 6
PIPELINES MOUNTING DEVIC	96 47 913 08	11	1	2 978 007	96 68 931 08	ADDNL.HYDR.ERECTION DEV
PIPELINES SUPERSTRUCTUR	91 79 135 08	181	1		LR 1600-2-0	LIEBHERR CRAW.CRANE LR 1
PIPELINES SUPPORT CYLINDE	96 47 505 08	11	1	1 975 006	96 69 551 08	ADD.HYDR.UNIT SUPPORT CY
PIPELINES SUSP. BALL. BASE	96 50 885 08	11	1	3 978 101	96 69 717 08	HYDR. SUSPENDED BALLAST
PIPEWORK AIR INSTALLATIO	96 70 680 08	4	1	2 990	91 70 010 08	COMPRESSED AIR PLANT
PISTON	10 22 235 7	7	6	9 739 861	97 39 861	VALVE BRIDGE
PISTON	10 22 235 7	7	1	X1001706	10 01 706 2	VALVE BRIDGE PRE-ASS.
PISTON	11 11 058 0	3	1	9 739 883	97 39 883	AIR COMPRESSOR
PISTON	51 10 513 08	2	1	5 104 019	51 04 019 08	REVERSING VALVE
PISTON	57 01 147 08	4	7	5 701 133	57 01 133 08	DRIVING GEAR
PISTON BOLT	10 22 233 5	5	6	9 739 793	97 39 793	PISTON CPL.
PISTON CPL. R-MOTORX126	11 11 038 9	1	6	9 739 793	97 39 793	PISTON CPL.
PISTON CPL. R-MOTORX126	97 39 793	20	1	X1100933	11 00 933 6	DIESEL ENGINE
PLANETARY CARRIER	11 00 531 6	24	1	X1100530	11 00 530 8	PLANETARY GEARBOX
PLANETARY CARRIER	51 22 783 14	341	1	X1111402	11 11 402 3	GEARBOX
PLANETARY CARRIER	57 07 959 08	1	1	5 402 704	54 02 704 14	POWER TAKE-OFF CPL
PLANETARY GEARBOX	11 00 530 8	1	1	X1080228	10 80 228 0	ROPE WINCH
PLANETARY GEARBOX	93 27 102 01	3	2	1 401	91 58 478 08	CRAWLER TRACK CARRIER, L
PLANETARY GEARBOX	93 27 102 01	3	2	1 411	91 69 968 08	CRAWLER TRACK CARRIER,
PLANETARY STAGE	11 00 531 3	11	1	X1100530	11 00 530 8	PLANETARY GEARBOX
PLANETARY STAGE	11 00 531 4	21	1	X1100530	11 00 530 8	PLANETARY GEARBOX
PLANETARY WHEEL AXLE	57 07 958 08	2	3	5 402 704	54 02 704 14	POWER TAKE-OFF CPL
PLASTIC SPIRAL HOSE NW50	55 30 108 08	50	0.9	2 920 369	96 54 235 08	TERMINAL BOX CPL.
PLATE	96 54 011 08	21	1	3 350	91 63 410 08	WINCH 3
PLATE	96 54 012 08	20	1	3 350	91 63 410 08	WINCH 3
PLATE 1.5X100X100 DC01 FE//	93 97 306 08	14	7	3 225	91 57 045 08	SL REDUCING SECTION
PLATE 1.5X112X30 DC01 FE//	97 29 400 08	102	4	2 932 082	96 93 013 08	ASSEMBLY PARTS MOUNTIN
PLATE 1.5X1132X447 DC01	97 85 999 08	72	1	2 810	91 72 335 08	CRANE DRIVER'S CABIN CPL.
PLATE 1.5X1140X231 DC01	97 23 317 08	26	1	2 260 006	96 58 435 08	BATTERY BOX, PRE-ASSEMB
PLATE 1.5X1216X544 DC01	97 23 263 08	1	1	2 391 036	96 23 055 08	COVER/LID/CAP, PRE-ASSEMB
PLATE 1.5X131X10 DC01 FE//	97 73 326 08	3	1	2 522	91 74 320 08	SLIDING DOOR CPL.
PLATE 1.5X1576X366 DC01	97 71 093 08	1	1	2 260 009	96 46 972 08	FLAP PRE-ASS.
PLATE 1.5X1588X164 DC01	97 01 621 3	33	1	2 859	91 69 351 08	SOUND DAMPING
PLATE 1.5X158X338 DC01 FE//	97 29 623 08	103	1	2 932 082	96 93 013 08	ASSEMBLY PARTS MOUNTIN
PLATE 1.5X1621X234 DC01	97 01 621 4	34	1	2 859	91 69 351 08	SOUND DAMPING
PLATE 1.5X175X115 DC01 RAL	97 60 941 08	53	1	2 520 034	96 45 984 08	INTERNAL LINING
PLATE 1.5X1812X294 DC01	97 71 096 08	11	1	2 260	91 74 253 08	BATTERY STORAGE
PLATE 1.5X191X111 DC01 FE//	97 26 606 08	105	2	2 932 082	96 93 013 08	ASSEMBLY PARTS MOUNTIN
PLATE 1.5X212X345 DC01 FE//	97 73 925 08	107	1	2 932 082	96 93 013 08	ASSEMBLY PARTS MOUNTIN
PLATE 1.5X219X84 DC01 FE//	97 75 001 08	69	1	2 391 001	96 69 507 08	DIESEL ENGINE, PRE-ASSEMB
PLATE 1.5X219X84 DC01 FE//	97 77 539 08	75	1	2 391 001	96 69 507 08	DIESEL ENGINE, PRE-ASSEMB
PLATE 1.5X237X332 DC01 FE//	97 72 580 08	109	1	2 932 082	96 93 013 08	ASSEMBLY PARTS MOUNTIN
PLATE 1.5X240X140 DC01 RAL	97 75 937 08	1	1	2 533 068	96 49 314 08	PREMOUNTED PLUG SOCKET
PLATE 1.5X2576X755 DC01	97 71 095 08	10	1	2 260	91 74 253 08	BATTERY STORAGE
PLATE 1.5X261X328 DC01 RAL	97 05 913 7	9	1	2 810 001	96 74 933 08	CRANE DRIVER'S CABIN,PRE
PLATE 1.5X272X796 DC01	97 14 053 08	108	1	2 932 082	96 93 013 08	ASSEMBLY PARTS MOUNTIN
PLATE 1.5X283X325 DC01 FE//	97 75 696 08	106	1	2 932 082	96 93 013 08	ASSEMBLY PARTS MOUNTIN
PLATE 1.5X287X160 DC01 RAL	97 75 148 08	1	1	2 533 067	96 50 385 08	PLATE PRE-ASS.
PLATE 1.5X326X40 DC01 FE//	97 70 936 08	2	2	2 859 007	96 70 603 08	COVER COMPL.
PLATE 1.5X336X134 DC01 FE//	97 28 092 08	27	2	2 932 160	96 90 849 08	SWITCH CABINET
PLATE 1.5X388X268 DC01 FE//	97 76 699 08	6	1	2 533 020	96 71 980 08	CONTROLS AND FITTINGS RI
PLATE 1.5X399X35 DC01 FE//	97 75 662 08	101	2	2 932 082	96 93 013 08	ASSEMBLY PARTS MOUNTIN
PLATE 1.5X486X140 DC01	97 76 595 08	2	1	2 541	91 71 506 08	ADD HEATING SUPERSTRUCT
PLATE 1.5X500X111 DC01 RAL	97 68 612 08	7	1	2 522	91 74 320 08	SLIDING DOOR CPL.

Description	Item	Pos.	Quantity	Page	Assembly	Description
PLATE 1.5X60X39 DC01 RAL 90	97 74 350 08	22	1	2 522	91 74 320 08	SLIDING DOOR CPL.
PLATE 1.5X635X271 DC01 FE//	97 86 281 08	116	1	2 932 082	96 93 013 08	ASSEMBLY PARTS MOUNTIN
PLATE 1.5X70X102 DC01 FE//	97 02 588 2	122	1	2 932 082	96 93 013 08	ASSEMBLY PARTS MOUNTIN
PLATE 1.5X75X75 DC01	97 75 126 08	67	1	2 520	91 72 029 08	CABIN, GLAZED
PLATE 1.5X79X67 DC01 FE//ZN	97 74 908 08	104	1	2 932 082	96 93 013 08	ASSEMBLY PARTS MOUNTIN
PLATE 1.5X812X326 DC01 RAL	97 68 329 08	21	1	2 520 034	96 45 984 08	INTERNAL LINING
PLATE 1.5X817X297 DC01 RAL	97 77 221 08	9	1	2 520 031	96 45 610 08	REAR WINDOW PRE-ASS.
PLATE 1.5X848X40 DC01 FE//	97 70 997 08	2	2	2 859 026	96 70 604 08	COVER COMPL.
PLATE 1.5X848X40 DC01 FE//	97 70 997 08	2	2	2 859 029	96 46 779 08	COVER COMPL.
PLATE 1.5X848X40 DC01 FE//	97 70 997 08	2	2	2 859 029	96 70 609 08	COVER COMPL.
PLATE 1.5X850X175 DC01	97 01 621 2	32	1	2 859	91 69 351 08	SOUND DAMPING
PLATE 1.5X85X54 DC01	97 86 675 08	23	1	2 520 034	96 45 984 08	INTERNAL LINING
PLATE 1.5X872X70 X5CRNI18-1	97 76 164 08	49	1	2 520 034	96 45 984 08	INTERNAL LINING
PLATE 1.5X980X245 X5CRNI18	97 01 331 3	12	1	2 392	91 69 336 08	MUFFLER UNIT
PLATE 1.5x60x47 DC01 FE//ZN	97 07 173 08	(4)	4	2 550 001	96 85 596 08	SA FRAME PRE-ASS.
PLATE 10X100X178 S355MC FE	97 83 086 08	11	6	2 631	91 73 333 08	SLEWING PLATFORM CATWAL
PLATE 10X1250X80 S355MC	97 41 440 08	30	2	3 223	91 60 904 08	S INTERMEDIATE SECTION
PLATE 10X1250X80 S355MC	97 41 440 08	30	2	3 223	91 70 741 08	S INTERMEDIATE SECTION
PLATE 10X1250X80 S355MC	97 41 440 08	30	2	3 223 011	91 77 456 08	S INTERMEDIATE SECTION
PLATE 10X1250X80 S355MC	97 41 440 08	30	2	3 223 100	91 70 743 08	S INTERMEDIATE SECTION
PLATE 10X1250X80 S355MC	97 41 440 08	58	1	3 713	91 75 366 08	D PIVOT SECTION
PLATE 10X1250X80 S355MC	97 41 440 08	50	5	3 714	91 63 428 08	D HEAD SECTION
PLATE 10X1250X80 S355MC	97 41 440 08	25	1	3 715	91 69 506 08	D INTERMEDIATE SECTION
PLATE 10X1250X80 S355MC	97 41 440 08	25	2	3 716	91 69 507 08	D INTERMEDIATE SECTION
PLATE 10X40X150 S235JR FE//	94 18 461 08	26	1	2 810	91 72 335 08	CRANE DRIVER'S CABIN CPL.
PLATE 10X549X280 S700MC	97 76 909 08	34	1	3 714	91 63 428 08	D HEAD SECTION
PLATE 10x100x100 S355MC	97 02 204 08	40	1	2 340	91 63 407 08	WINCH 4 LUFFING GEAR
PLATE 12X111X76 S690QL	97 48 729 08	28	2	1 401	91 58 478 08	CRAWLER TRACK CARRIER, L
PLATE 12X111X76 S690QL	97 48 729 08	28	2	1 411	91 69 968 08	CRAWLER TRACK CARRIER,
PLATE 12X120X532 S355MC	97 75 895 08	8	1	3 350	91 63 410 08	WINCH 3
PLATE 12X337X120 S355MC FE	97 88 636 08	40	1	3 350	91 63 410 08	WINCH 3
PLATE 12X474X120 S355MC FE	97 88 637 08	41	1	3 350	91 63 410 08	WINCH 3
PLATE 15.0X113 S235JR FE//	97 77 117 08	39	2	2 502	91 72 033 08	CONTROL STAND
PLATE 15X200X200 S690QL	97 76 839 08	13	2	3 714	91 63 428 08	D HEAD SECTION
PLATE 15X257X234 S690QL	97 73 410 08	6	4	2 125	91 69 505 08	PIN F. S AND D PIVOT SECTIO
PLATE 15X303X246 S355MC	97 69 586 08	38	2	1 401	91 58 478 08	CRAWLER TRACK CARRIER, L
PLATE 15X303X246 S355MC	97 69 586 08	38	2	1 411	91 69 968 08	CRAWLER TRACK CARRIER,
PLATE 15X430X250 S960QL	97 90 582 08	4	2	2 550 001	96 85 596 08	SA FRAME PRE-ASS.
PLATE 15X507X124 S690QL	97 84 978 08	23	2	3 350	91 63 410 08	WINCH 3
PLATE 15X578X490 S690QL	97 75 244 08	14	2	3 214	91 63 420 08	SW HEAD SECTION
PLATE 15X682X782 S690QL	97 85 057 08	22	4	3 350	91 63 410 08	WINCH 3
PLATE 15X90X60 S355MC FE//	97 83 613 08	5	1	2 391 040	96 75 829 08	CLUTCH ACTUATOR
PLATE 15X930X362 S355MC	97 66 746 08	11	1	2 340	91 63 407 08	WINCH 4 LUFFING GEAR
PLATE 1X142X55 DC01 FE//ZN	97 72 215 08	5	6	2 671	91 52 798 08	OIL RESERVOIR, COMPLETE
PLATE 1X160X160 DC01 FE//ZN	97 79 371 08	31	8	1 630 004	91 61 213 08	HYDRAULIC SUPPORT
PLATE 1X235X172 DC01	97 01 977 5	15	1	2 392	91 69 336 08	MUFFLER UNIT
PLATE 1X285X126 DC01 RAL 9	97 74 443 08	17	1	2 502	91 72 033 08	CONTROL STAND
PLATE 1X285X126 DC01 RAL 9	97 74 444 08	18	1	2 502	91 72 033 08	CONTROL STAND
PLATE 1X35X22 ALMG3	61 10 022 08	5	1	2 913 003	96 20 599 08	FOIL KEYPAD PRE-ASS.
PLATE 1X467X259 ALMG3 H11	97 17 132 08	2	1	2 913 005	96 28 696 08	INTERIOR HOUSING PRE-ASS.
PLATE 1X80X110 DC01 FE//ZN	97 09 048 08	20	10	1 130 032	91 68 958 08	ROTARY FEED THROUGH
PLATE 1X95X78 ALMG3 H111	97 09 808 08	5	1	2 913	91 32 850 08	LICCON CONSOLE LCD2
PLATE 1X95X78 ALMG3 H111	97 09 808 08	5	1	2 913 009	91 04 705 08	LICCON CONSOLE LCD3
PLATE 1x120x100 DC01 FE//ZN	97 03 987 08	10	2	3 350	91 63 410 08	WINCH 3
PLATE 1x120x100 DC01 FE//ZN	97 03 987 08	20	4	3 370	91 63 409 08	WINCH 6
PLATE 2.5X375X475 DC01 FE//	97 97 001 08	5	1	2 657	91 61 109 08	MOUNTING EQUIPMENT CRAW
PLATE 2.5X86X86 DC01 RAL 90	97 76 153 08	40	4	2 520 034	96 45 984 08	INTERNAL LINING
PLATE 20X160X290 S355J2+N	95 44 785 08	35	2	1 401	91 58 478 08	CRAWLER TRACK CARRIER, L
PLATE 20X160X290 S355J2+N	95 44 785 08	35	2	1 411	91 69 968 08	CRAWLER TRACK CARRIER,
PLATE 20X260X260 S690QL	97 74 857 08	10	2	3 215 005	91 52 846 08	ROLLER SET

Description	Item	Pos.	Quantity	Page	Assembly	Description
PLATE 20X260X260 S690QL	97 74 857 08	10	2	3 215 006	91 52 847 08	ROLLER SET
PLATE 20X311X106 S355J2+N	97 83 633 08	73	10	1 401	91 58 478 08	CRAWLER TRACK CARRIER, L
PLATE 20X311X106 S355J2+N	97 83 633 08	73	10	1 411	91 69 968 08	CRAWLER TRACK CARRIER,
PLATE 20X512X62 S690QL	97 12 071 08	25	8	1 401	91 58 478 08	CRAWLER TRACK CARRIER, L
PLATE 20X512X62 S690QL	97 12 071 08	25	8	1 411	91 69 968 08	CRAWLER TRACK CARRIER,
PLATE 20X61X358 S355J2+N	97 72 200 08	16	3	2 652	91 61 110 08	ROLLER BEARING
PLATE 20X68X60 S355J2+N FE	97 88 842 08	9	2	2 550	91 71 350 08	SA FRAME
PLATE 25X95X115 S355J2+N	97 91 625 08	13	2	3 292	91 63 429 08	D OVERRUN PROTECTION
PLATE 2X100X100 DC01 FE//ZN	95 62 979 08	2	1	1 130 008	91 58 624 08	CENTRAL SECTION CRAWLER
PLATE 2X100X100 DC01 FE//ZN	95 62 979 08	80	1	1 411	91 69 968 08	CRAWLER TRACK CARRIER,
PLATE 2X100X100 DC01 FE//ZN	95 62 979 08	18	2	1 631 100	91 61 483 08	CATWALK CRAW.TRACK TRA
PLATE 2X100X100 DC01 FE//ZN	95 62 980 08	3	1	1 130 008	91 58 624 08	CENTRAL SECTION CRAWLER
PLATE 2X100X100 DC01 FE//ZN	95 62 980 08	81	1	1 411	91 69 968 08	CRAWLER TRACK CARRIER,
PLATE 2X100X100 DC01 FE//ZN	95 62 980 08	19	2	1 631 100	91 61 483 08	CATWALK CRAW.TRACK TRA
PLATE 2X100X100 DC01 FE//ZN	95 62 981 08	4	1	1 130 008	91 58 624 08	CENTRAL SECTION CRAWLER
PLATE 2X100X100 DC01 FE//ZN	95 62 981 08	80	1	1 401	91 58 478 08	CRAWLER TRACK CARRIER, L
PLATE 2X100X100 DC01 FE//ZN	95 62 981 08	20	2	1 631 100	91 61 483 08	CATWALK CRAW.TRACK TRA
PLATE 2X100X100 DC01 FE//ZN	95 62 982 08	5	1	1 130 008	91 58 624 08	CENTRAL SECTION CRAWLER
PLATE 2X100X100 DC01 FE//ZN	95 62 982 08	81	1	1 401	91 58 478 08	CRAWLER TRACK CARRIER, L
PLATE 2X100X100 DC01 FE//ZN	95 62 982 08	21	2	1 631 100	91 61 483 08	CATWALK CRAW.TRACK TRA
PLATE 2X1010X924 DC01	97 75 668 08	1	1	2 510 040	96 49 183 08	DOOR COMPL.
PLATE 2X103X117 DC01	97 60 772 08	64	2	2 520	91 72 029 08	CABIN, GLAZED
PLATE 2X103X88 DC01	97 01 621 7	37	1	2 859	91 69 351 08	SOUND DAMPING
PLATE 2X110X109 DC01 FE//ZN	97 75 843 08	117	2	2 932 082	96 93 013 08	ASSEMBLY PARTS MOUNTIN
PLATE 2X1425X103 DC01	97 01 621 8	38	1	2 859	91 69 351 08	SOUND DAMPING
PLATE 2X144X80 DC01 FE//ZN	95 63 963 08	1	1	2 932 166	92 68 911 08	GROUND RAIL
PLATE 2X157X215 DC01 FE//ZN	97 97 554 08	22	10	2 550 001	96 85 596 08	SA FRAME PRE-ASS.
PLATE 2X160X160 DC01 FE//ZN	97 69 902 08	18	16	1 630 004	91 61 213 08	HYDRAULIC SUPPORT
PLATE 2X162X142 ALMG3 H11	97 65 362 08	110	1	2 932 082	96 93 013 08	ASSEMBLY PARTS MOUNTIN
PLATE 2X177X137 DC01	97 02 469 0	17	1	2 392	91 69 336 08	MUFFLER UNIT
PLATE 2X190X140 DC01 FE//ZN	97 80 626 08	74	8	2 550 001	96 85 596 08	SA FRAME PRE-ASS.
PLATE 2X192X126 DC01	97 03 769 4	4	1	2 310	91 63 405 08	WINCH 1
PLATE 2X192X126 DC01	97 03 769 4	4	1	2 320	91 63 406 08	WINCH 2
PLATE 2X192X126 DC01	97 03 769 4	42	1	2 340	91 63 407 08	WINCH 4 LUFFING GEAR
PLATE 2X192X126 DC01	97 03 769 4	39	1	3 350	91 63 410 08	WINCH 3
PLATE 2X192X126 DC01	97 03 769 4	28	1	3 370	91 63 409 08	WINCH 6
PLATE 2X196X238 DC01	97 72 070 08	33	1	2 520	91 72 029 08	CABIN, GLAZED
PLATE 2X201X127 DC01 FE//ZN	97 79 157 08	53	1	2 520	91 72 029 08	CABIN, GLAZED
PLATE 2X201X128 DC01 FE//ZN	97 79 158 08	54	1	2 520	91 72 029 08	CABIN, GLAZED
PLATE 2X2065X938 ALMG3 H	97 01 651 4	1	1	2 859 005	96 70 695 08	FLAP PRE-ASS.
PLATE 2X208X120 DC01	97 02 939 4	2	2	1 300	91 52 379 08	FLOOR SHEET COMPL.
PLATE 2X210X86 DC01 FE//ZN	97 44 094 08	7	1	2 790 455	91 57 005 08	TRANSPORT KEEPER
PLATE 2X213X146 DC01 FE//ZN	97 00 010 7	(2)	2	2 920	91 68 453 08	ELECTR. SYSTEM F.SLEWING
PLATE 2X215X100 DC01 FE//ZN	97 86 328 08	17	2	1 130 008	91 58 624 08	CENTRAL SECTION CRAWLER
PLATE 2X220X100 DC01 FE//ZN	97 92 102 08	36	1	2 310	91 63 405 08	WINCH 1
PLATE 2X220X100 DC01 FE//ZN	97 92 276 08	36	1	2 320	91 63 406 08	WINCH 2
PLATE 2X227X73 X5CRNI18-10	97 76 743 08	7	2	2 533 003	96 73 437 08	ELECTRIC ADD-ON PARTS CA
PLATE 2X228X100 DC01 FE//ZN	97 40 543 08	38	1	2 652	91 61 110 08	ROLLER BEARING
PLATE 2X228X100 DC01 FE//ZN	97 44 570 08	29	1	3 350	91 63 410 08	WINCH 3
PLATE 2X228X100 DC01 FE//ZN	97 86 711 08	35	1	2 310	91 63 405 08	WINCH 1
PLATE 2X228X100 DC01 FE//ZN	97 86 711 08	35	1	2 320	91 63 406 08	WINCH 2
PLATE 2X228X100 DC01 FE//ZN	97 87 523 08	29	1	3 370	91 63 409 08	WINCH 6
PLATE 2X2400X356 DC01	97 86 100 08	12	2	3 291	91 76 915 08	S OVERRUN PROTECTION
PLATE 2X2444X554 DC01	97 70 793 08	22	1	2 859	91 69 351 08	SOUND DAMPING
PLATE 2X248X326 DC01 FE//ZN	95 63 998 08	3	1	2 925 203	96 52 153 08	CAMERA EQUIPMENT S-PIVOT
PLATE 2X248X326 DC01 FE//ZN	95 63 998 08	3	1	2 925 204	92 16 990 08	CAMERA EQUIPMENT D-PIVOT
PLATE 2X251X134 DC01	97 65 176 08	2	1	2 832	91 72 008 08	CLIMA-HEATING INSTALLATIO
PLATE 2X274X212 DC01 FE//ZN	97 86 372 08	118	1	3 713	91 75 366 08	D PIVOT SECTION
PLATE 2X287X171 DC01 RAL 7	97 73 426 08	(5)	1	2 925 026	91 55 259 08	ERG. CAMERA CONTROL
PLATE 2X287X171 DC01 RAL 7	97 73 426 08	5	1	2 925 405	96 48 397 08	EQUIPMENT CAMERA CAB

Description	Item	Pos.	Quantity	Page	Assembly	Description
PLATE 2X320X293 DC01	97 02 105 1	40	1	2 859	91 69 351 08	SOUND DAMPING
PLATE 2X517X477 DC01 RAL 7	97 68 331 08	20	1	2 520 034	96 45 984 08	INTERNAL LINING
PLATE 2X555X344 DC01	97 02 439 7	42	1	2 859	91 69 351 08	SOUND DAMPING
PLATE 2X55X21 DC01 FE//ZN20	97 68 660 08	3	1	2 522 011	96 80 809 08	CLOSING DEVICE
PLATE 2X56X30 DC01 FE//ZN20	97 87 170 08	60	2	2 631	91 73 333 08	SLEWING PLATFORM CATWAL
PLATE 2X56X30 DC01 FE//ZN20	97 87 171 08	61	2	2 631	91 73 333 08	SLEWING PLATFORM CATWAL
PLATE 2X56X30 DC01 FE//ZN20	97 87 172 08	62	2	2 631	91 73 333 08	SLEWING PLATFORM CATWAL
PLATE 2X616X222 DC01 SCH	97 76 486 08	2	1	2 541 001	96 72 762 08	ADDNL.HEATING, PRE-ASSE
PLATE 2X67X47 X5CRNI18-10	97 78 746 08	27	1	2 522 011	96 80 809 08	CLOSING DEVICE
PLATE 2X75X75 DC01 FE//ZN20	97 80 257 08	53	2	2 810	91 72 335 08	CRANE DRIVER'S CABIN CPL.
PLATE 2X77X20 DC01 FE//ZN20	97 83 927 08	9	1	2 391 040	96 75 829 08	CLUTCH ACTUATOR
PLATE 2X784X924 DC01	97 75 669 08	1	1	2 510 059	96 49 184 08	DOOR COMPL.
PLATE 2X817X486 DC01 RAL 7	97 70 673 08	23	1	2 520	91 72 029 08	CABIN, GLAZED
PLATE 2X81X20 DC01 FE//ZN20	97 00 264 1	20	1	2 541	91 71 506 08	ADD HEATING SUPERSTRUCT
PLATE 2X833X413 DC01	97 01 652 9	41	1	2 859	91 69 351 08	SOUND DAMPING
PLATE 2X86X210 DC01 FE//ZN	97 97 223 08	6	1	2 790 455	91 57 005 08	TRANSPORT KEEPER
PLATE 2X95X95 DC01 FE//ZN20	97 88 785 08	33	10	3 215 005	91 52 846 08	ROLLER SET
PLATE 2X95X95 DC01 FE//ZN20	97 88 785 08	33	10	3 215 006	91 52 847 08	ROLLER SET
PLATE 2X98X32 ALMG3 H111 R	97 66 066 08	26	1	2 932 160	96 90 849 08	SWITCH CABINET
PLATE 2X990X104 DC01	97 28 766 08	3	1	2 391 036	96 23 055 08	COVER/LID/CAP, PRE-ASSEMB
PLATE 30X180X290 S355J2+N	95 44 783 08	24	2	1 401	91 58 478 08	CRAWLER TRACK CARRIER, L
PLATE 30X180X290 S355J2+N	95 44 783 08	24	2	1 411	91 69 968 08	CRAWLER TRACK CARRIER,
PLATE 30X270X160 S355J2+N	97 79 903 08	21	2	2 652	91 61 110 08	ROLLER BEARING
PLATE 30X310X119 S690QL	97 73 409 08	5	4	2 125	91 69 505 08	PIN F. S AND D PIVOT SECTIO
PLATE 35X1689X254 S960QL+	97 68 530 08	1	2	2 550 010	96 45 685 08	ROD
PLATE 35X6626X214 S960QL+	97 76 332 08	(1)	2	3 714	91 63 428 08	D HEAD SECTION
PLATE 35X904X404 S960QL+Z2	97 76 390 08	1	2	3 714 013	96 49 270 08	BRACKET COMPL.
PLATE 3X100X55 DC01	97 02 532 2	38	2	2 391 040	96 75 829 08	CLUTCH ACTUATOR
PLATE 3X100X90 DC01 FE//ZN	97 85 358 08	74	1	2 391 001	96 69 507 08	DIESEL ENGINE, PRE-ASSEMB
PLATE 3X1020X325 DC01	97 02 228 9	13	1	2 650	91 76 853 08	UREA TANK
PLATE 3X103X70 S355MC FE//	97 83 116 08	14	2	2 631	91 73 333 08	SLEWING PLATFORM CATWAL
PLATE 3X1040X55 DC01	97 86 362 08	79	1	3 714	91 63 428 08	D HEAD SECTION
PLATE 3X106X42 DC01 FE//ZN	97 59 503 08	77	1	2 550 001	96 85 596 08	SA FRAME PRE-ASS.
PLATE 3X1083X273 DC01	97 01 621 5	35	1	2 859	91 69 351 08	SOUND DAMPING
PLATE 3X110X93 DC01 FE//ZN	97 79 878 08	71	1	2 391 001	96 69 507 08	DIESEL ENGINE, PRE-ASSEMB
PLATE 3X1155X55 DC01 FE//ZN	97 87 766 08	135	1	3 713	91 75 366 08	D PIVOT SECTION
PLATE 3X115X190 DC01	97 03 274 3	104	1	2 550 001	96 85 596 08	SA FRAME PRE-ASS.
PLATE 3X1200X106 DC01	97 14 931 08	3	1	2 260 006	96 58 435 08	BATTERY BOX, PRE-ASSEMB
PLATE 3X1200X170 DC01 FE//	97 87 757 08	116	3	3 713	91 75 366 08	D PIVOT SECTION
PLATE 3X121X111 DC01	97 02 373 0	24	1	2 832	91 72 008 08	CLIMA-HEATING INSTALLATIO
PLATE 3X121X79 DC01 FE//ZN	97 71 098 08	13	2	2 260	91 74 253 08	BATTERY STORAGE
PLATE 3X144X80 DC01 FE//ZN	97 07 719 08	61	1	2 391 001	96 69 507 08	DIESEL ENGINE, PRE-ASSEMB
PLATE 3X150X180 DC01 FE//ZN	95 55 890 08	2	1	2 391 044	96 70 357 08	FIXING PARTS COMPRESSED
PLATE 3X150X40 S355MC FE//	97 55 008 08	27	1	2 310	91 63 405 08	WINCH 1
PLATE 3X150X40 S355MC FE//	97 55 008 08	27	1	2 320	91 63 406 08	WINCH 2
PLATE 3X150X40 S355MC FE//	97 55 008 08	34	2	2 340	91 63 407 08	WINCH 4 LUFFING GEAR
PLATE 3X150X40 S355MC FE//	97 55 008 08	38	1	3 350	91 63 410 08	WINCH 3
PLATE 3X150X40 S355MC FE//	97 55 008 08	26	1	3 370	91 63 409 08	WINCH 6
PLATE 3X151X136 S355MC	97 69 588 08	4	1	2 520 032	96 45 980 08	WINDSHIELD WASHER INSTAL
PLATE 3X157X156 DC01 FE//ZN	95 70 054 08	1	1	3 780 265	96 70 515 08	WIND WARNING PREASSEMB
PLATE 3X159X113 DC01 FE//ZN	97 75 000 08	68	2	2 391 001	96 69 507 08	DIESEL ENGINE, PRE-ASSEMB
PLATE 3X165X258 DC01	97 03 469 9	50	1	2 541	91 71 506 08	ADD HEATING SUPERSTRUCT
PLATE 3X167X141 DC01	97 01 331 4	13	1	2 392	91 69 336 08	MUFFLER UNIT
PLATE 3X1779X219 DC01	97 01 327 4	30	1	2 859	91 69 351 08	SOUND DAMPING
PLATE 3X184X40 DC01	97 02 522 8	46	1	2 859	91 69 351 08	SOUND DAMPING
PLATE 3X185X260 DC01 FE//ZN	97 03 914 0	122	2	3 713	91 75 366 08	D PIVOT SECTION
PLATE 3X190X60 DC01 FE//ZN	97 15 627 08	105	2	3 211	91 75 365 08	S PIVOT SECTION
PLATE 3X192X187 DC01 FE//ZN	97 23 319 08	21	1	2 260 006	96 58 435 08	BATTERY BOX, PRE-ASSEMB
PLATE 3X195X325 DC01	97 01 987 8	16	1	2 392	91 69 336 08	MUFFLER UNIT
PLATE 3X196X184 DC01 FE//ZN	97 70 794 08	21	1	2 859	91 69 351 08	SOUND DAMPING

Description	Item	Pos.	Quantity	Page	Assembly	Description
PLATE 3X200X125 DC01	97 02 251 1	15	1	2 650	91 76 853 08	UREA TANK
PLATE 3X200X150 DC01 FE//ZN	97 02 854 08	(3)	1	2 920	91 68 453 08	ELECTR. SYSTEM F.SLEWING
PLATE 3X207X105 DC01 FE//ZN	97 78 727 08	70	1	2 391 001	96 69 507 08	DIESEL ENGINE, PRE-ASSEMB
PLATE 3X210X50 DC01	97 02 117 5	14	1	2 650	91 76 853 08	UREA TANK
PLATE 3X2120X55 DC01 FE//ZN	97 86 361 08	78	2	3 714	91 63 428 08	D HEAD SECTION
PLATE 3X212X34 S355MC FE//	97 79 305 08	8	1	2 550 008	96 47 628 08	RETAINER CPL.
PLATE 3X212X34 S355MC FE//	97 79 305 08	8	1	2 550 009	96 47 645 08	RETAINER CPL.
PLATE 3X215X32 DC01	97 02 468 3	43	2	2 391 001	96 69 507 08	DIESEL ENGINE, PRE-ASSEMB
PLATE 3X224X121 S355MC FE//	97 81 184 08	45	4	3 214	91 63 420 08	SW HEAD SECTION
PLATE 3X2260X511 ALMG3 H	97 32 004 08	77	2	3 211	91 75 365 08	S PIVOT SECTION
PLATE 3X2260X511 ALMG3 H	97 32 004 08	58	2	3 225	91 57 045 08	SL REDUCING SECTION
PLATE 3X2285X55 DC01	97 87 762 08	131	1	3 713	91 75 366 08	D PIVOT SECTION
PLATE 3X235X155 DC01 FE//ZN	97 71 100 08	15	1	2 260	91 74 253 08	BATTERY STORAGE
PLATE 3X241X836 DC01	97 01 430 2	36	1	2 391 001	96 69 507 08	DIESEL ENGINE, PRE-ASSEMB
PLATE 3X258X115 DC01 FE//ZN	97 01 429 9	8	2	2 393 003	96 69 938 08	AIR FILTER UNIT
PLATE 3X26X26 DC01 FE//ZN20	97 19 742 08	22	2	2 502	91 72 033 08	CONTROL STAND
PLATE 3X270X308 DC01 FE//ZN	97 79 627 08	12	1	2 780 915	96 48 377 08	ADD-ON PARTS EXTERNAL F
PLATE 3X280X154 DC01 FE//ZN	97 15 521 08	49	1	2 550 001	96 85 596 08	SA FRAME PRE-ASS.
PLATE 3X280X170 DC01 RAL 7	97 72 246 08	22	1	2 520 034	96 45 984 08	INTERNAL LINING
PLATE 3X280X80 DC01 FE//ZN	97 81 823 08	101	2	3 211	91 75 365 08	S PIVOT SECTION
PLATE 3X2895X55 DC01	97 87 763 08	132	1	3 713	91 75 366 08	D PIVOT SECTION
PLATE 3X3000X55 DC01	97 87 760 08	130	2	3 713	91 75 366 08	D PIVOT SECTION
PLATE 3X300X515 DC01	97 01 430 4	38	1	2 391 001	96 69 507 08	DIESEL ENGINE, PRE-ASSEMB
PLATE 3X353X300 DC01 FE//ZN	97 44 917 08	1	1	3 780 883	96 66 100 08	OBSTRUCTION LIGHTS PREAS
PLATE 3X366X104 DC01 RAL 9	97 74 440 08	15	1	2 502	91 72 033 08	CONTROL STAND
PLATE 3X366X104 DC01 RAL 9	97 74 441 08	16	1	2 502	91 72 033 08	CONTROL STAND
PLATE 3X383X315 DC01 FE//ZN	97 01 429 8	7	1	2 393 003	96 69 938 08	AIR FILTER UNIT
PLATE 3X383X94 DC01	97 02 478 2	6	1	2 391 040	96 75 829 08	CLUTCH ACTUATOR
PLATE 3X401X170 DC01	97 01 963 1	14	1	2 392	91 69 336 08	MUFFLER UNIT
PLATE 3X404X241 DC01 FE//ZN	97 82 080 08	19	1	2 925 402	96 58 855 08	CAMERA INSTALLATION SLEW
PLATE 3X404X241 DC01 FE//ZN	97 82 081 08	20	1	2 925 402	96 58 855 08	CAMERA INSTALLATION SLEW
PLATE 3X407X943 DC01	97 01 430 3	37	1	2 391 001	96 69 507 08	DIESEL ENGINE, PRE-ASSEMB
PLATE 3X40X40 DC01 FE//ZN20	97 19 741 08	21	4	2 502	91 72 033 08	CONTROL STAND
PLATE 3X40X95 DC01	97 86 364 08	81	2	3 714	91 63 428 08	D HEAD SECTION
PLATE 3X410X936 DC01 FE//ZN	97 02 833 1	25	1	2 350	91 79 269 08	SLEWING GEAR
PLATE 3X437X272 DC01 FE//ZN	97 71 099 08	14	1	2 260	91 74 253 08	BATTERY STORAGE
PLATE 3X457X356 DC01	97 01 331 2	11	1	2 392	91 69 336 08	MUFFLER UNIT
PLATE 3X45X120 DC01 FE//ZN	95 37 609 08	82	1	3 714	91 63 428 08	D HEAD SECTION
PLATE 3X489X273 S355MC FE//	97 85 704 08	1	1	2 631 003	96 54 406 08	ACCESS LADDER PRE-ASS.
PLATE 3X52X188 DC01 T ZN O	97 81 873 08	3	2	2 391 044	96 70 357 08	FIXING PARTS COMPRESSED
PLATE 3X60X70 DC01 FE//ZN20	97 80 640 08	59	1	2 810	91 72 335 08	CRANE DRIVER'S CABIN CPL.
PLATE 3X627X96 DC01	97 02 468 2	42	1	2 391 001	96 69 507 08	DIESEL ENGINE, PRE-ASSEMB
PLATE 3X660X118 DC01	97 02 378 6	40	1	2 391 001	96 69 507 08	DIESEL ENGINE, PRE-ASSEMB
PLATE 3X697X444 DC01 FE//ZN	97 01 559 1	1	1	2 391 044	96 70 357 08	FIXING PARTS COMPRESSED
PLATE 3X70X101 DC01 FE//ZN	97 82 921 08	29	2	3 215 005	91 52 846 08	ROLLER SET
PLATE 3X70X101 DC01 FE//ZN	97 82 921 08	29	2	3 215 006	91 52 847 08	ROLLER SET
PLATE 3X70X20 DC01	97 00 237 9	22	8	1 631 100	91 61 483 08	CATWALK CRAW.TRACK TRA
PLATE 3X70X45 S355MC FE//	97 73 355 08	30	1	2 711	91 52 800 08	CENT. LUBRIC. SYSTEM SUP
PLATE 3X770X55 DC01 FE//ZN	97 87 764 08	109	1	3 211	91 75 365 08	S PIVOT SECTION
PLATE 3X770X55 DC01 FE//ZN	97 87 764 08	133	1	3 713	91 75 366 08	D PIVOT SECTION
PLATE 3X78X86 DC01 RAL 703	97 06 066 7	82	1	2 520	91 72 029 08	CABIN, GLAZED
PLATE 3X80X1392 ALMG3 H11	97 95 151 08	86	1	2 520	91 72 029 08	CABIN, GLAZED
PLATE 3X853X80 DC01 FE//ZN	97 73 500 08	4	1	2 932 160	96 90 849 08	SWITCH CABINET
PLATE 3X880X55 DC01 FE//ZN	97 86 363 08	80	2	3 714	91 63 428 08	D HEAD SECTION
PLATE 3X892X382 S355MC RA	97 71 793 08	1	1	2 810 037	96 47 204 08	PEDAL CANTILEVER INSTALL
PLATE 3X915X55 DC01 FE//ZN	97 87 765 08	134	1	3 713	91 75 366 08	D PIVOT SECTION
PLATE 3X97X70 S355MC FE//	97 83 115 08	13	2	2 631	91 73 333 08	SLEWING PLATFORM CATWAL
PLATE 3x48x75 DC01 FE//ZN20	97 04 309 08	8	2	1 921 100	91 72 880 08	EL.CENTER PART
PLATE 4X1010X384 S315MC	97 73 398 08	66	1	2 391 001	96 69 507 08	DIESEL ENGINE, PRE-ASSEMB
PLATE 4X1085X444 S315MC	97 02 117 2	11	1	2 650	91 76 853 08	UREA TANK

Description	Item	Pos.	Quantity	Page	Assembly	Description
PLATE 4X110X80 S315MC FE//	97 03 502 08	79	2	2 550 001	96 85 596 08	SA FRAME PRE-ASS.
PLATE 4X110X80 S315MC FE//	97 03 502 08	25	2	2 711	91 52 800 08	CENT. LUBRIC. SYSTEM SUP
PLATE 4X115X98 S315MC FE//	97 07 628 08	26	1	2 340	91 63 407 08	WINCH 4 LUFFING GEAR
PLATE 4X115X98 S315MC FE//	97 12 764 08	62	1	2 810	91 72 335 08	CRANE DRIVER'S CABIN CPL.
PLATE 4X119X70 S315MC FE//	97 86 827 08	55	1	2 631	91 73 333 08	SLEWING PLATFORM CATWAL
PLATE 4X120X187 S315MC FE//	97 69 564 08	3	1	2 670	91 71 399 08	FUEL TANK CPL.
PLATE 4X123X30 S315MC	97 02 468 5	45	1	2 391 001	96 69 507 08	DIESEL ENGINE, PRE-ASSEMB
PLATE 4X130X98 S315MC	97 02 522 7	45	1	2 859	91 69 351 08	SOUND DAMPING
PLATE 4X1320X547 S315MC	97 69 693 08	36	1	1 401	91 58 478 08	CRAWLER TRACK CARRIER, L
PLATE 4X1320X632 S315MC	97 69 692 08	33	1	1 401	91 58 478 08	CRAWLER TRACK CARRIER, L
PLATE 4X1322X547 S315MC	97 69 494 08	36	1	1 411	91 69 968 08	CRAWLER TRACK CARRIER,
PLATE 4X1322X633 S315MC	97 69 491 08	33	1	1 411	91 69 968 08	CRAWLER TRACK CARRIER,
PLATE 4X1325X202 S315MC FE	97 91 117 08	55	1	3 715	91 69 506 08	D INTERMEDIATE SECTION
PLATE 4X133X251 S315MC FE//	97 02 850 2	12	2	2 631	91 73 333 08	SLEWING PLATFORM CATWAL
PLATE 4X1390X487 S315MC	97 03 310 6	4	1	2 260	91 74 253 08	BATTERY STORAGE
PLATE 4X1400X207 S315MC	97 80 937 08	85	1	3 211	91 75 365 08	S PIVOT SECTION
PLATE 4X140X30 S315MC FE//	97 79 264 08	25	4	2 340	91 63 407 08	WINCH 4 LUFFING GEAR
PLATE 4X140X30 S315MC FE//	97 80 169 08	72	1	2 391 001	96 69 507 08	DIESEL ENGINE, PRE-ASSEMB
PLATE 4X140X57 S315MC	97 02 439 8	43	1	2 859	91 69 351 08	SOUND DAMPING
PLATE 4X1422X295 S315MC	97 01 337 5	33	1	2 391 001	96 69 507 08	DIESEL ENGINE, PRE-ASSEMB
PLATE 4X1445X192 S315MC	97 71 636 08	68	1	3 211	91 75 365 08	S PIVOT SECTION
PLATE 4X148X85 S315MC FE//	97 83 926 08	8	1	2 391 040	96 75 829 08	CLUTCH ACTUATOR
PLATE 4X1540X297 S315MC	97 71 157 08	40	4	3 211	91 75 365 08	S PIVOT SECTION
PLATE 4X155X134 S315MC FE//	97 70 790 08	27	1	2 859	91 69 351 08	SOUND DAMPING
PLATE 4X155X30 S315MC	97 02 468 6	46	1	2 391 001	96 69 507 08	DIESEL ENGINE, PRE-ASSEMB
PLATE 4X160X128 S315MC	97 02 439 0	16	2	2 650	91 76 853 08	UREA TANK
PLATE 4X165X225 S315MC FE//	95 57 495 08	20	1	1 920 308	96 68 385 08	ELECTR.CRAWLER SUPPORT
PLATE 4X165X225 S315MC FE//	95 57 495 08	20	1	1 920 309	96 68 384 08	ELECTR.CRAWLER SUPPORT
PLATE 4X165X225 S315MC FE//	95 57 495 08	23	1	3 745	91 68 438 08	SUSPENDED BALLAST
PLATE 4X167X25 S315MC T Z	97 78 521 08	39	8	3 745	91 68 438 08	SUSPENDED BALLAST
PLATE 4X178X358 S315MC FE//	97 69 565 08	4	1	2 670	91 71 399 08	FUEL TANK CPL.
PLATE 4X183X30 S315MC	97 02 468 4	44	1	2 391 001	96 69 507 08	DIESEL ENGINE, PRE-ASSEMB
PLATE 4X190X140 S315MC FE//	97 80 625 08	73	16	2 550 001	96 85 596 08	SA FRAME PRE-ASS.
PLATE 4X190X174 S315MC TZ	97 83 085 08	10	5	2 631	91 73 333 08	SLEWING PLATFORM CATWAL
PLATE 4X190X209 S315MC TZ	97 83 084 08	9	2	2 631	91 73 333 08	SLEWING PLATFORM CATWAL
PLATE 4X1957X358 S315MC	97 01 621 9	39	1	2 859	91 69 351 08	SOUND DAMPING
PLATE 4X196X63 S315MC FE//	95 56 681 08	26	1	2 310	91 63 405 08	WINCH 1
PLATE 4X196X63 S315MC FE//	95 56 681 08	26	1	2 320	91 63 406 08	WINCH 2
PLATE 4X196X63 S315MC FE//	95 56 681 08	36	1	2 340	91 63 407 08	WINCH 4 LUFFING GEAR
PLATE 4X196X63 S315MC FE//	95 56 681 08	(1)	4	2 920	91 68 453 08	ELECTR. SYSTEM F.SLEWING
PLATE 4X196X63 S315MC FE//	95 56 681 08	90	2	3 211	91 75 365 08	S PIVOT SECTION
PLATE 4X196X63 S315MC FE//	95 56 681 08	36	1	3 350	91 63 410 08	WINCH 3
PLATE 4X196X63 S315MC FE//	95 56 681 08	27	1	3 370	91 63 409 08	WINCH 6
PLATE 4X196X63 S315MC FE//	95 56 681 08	22	1	3 745	91 68 438 08	SUSPENDED BALLAST
PLATE 4X199X125 S315MC	97 01 621 6	36	1	2 859	91 69 351 08	SOUND DAMPING
PLATE 4X209X78 S315MC	97 01 556 1	4	1	2 391 041	96 69 508 08	OIL COOLER, PRE-ASSEMBLE
PLATE 4X20X500 S315MC FE//	95 37 411 08	91	1	3 211	91 75 365 08	S PIVOT SECTION
PLATE 4X20X500 S315MC FE//	95 37 411 08	37	1	3 711	91 68 435 08	BOOM NOSE
PLATE 4X20X500 S315MC FE//	95 37 411 08	119	1	3 713	91 75 366 08	D PIVOT SECTION
PLATE 4X20X500 S315MC FE//	95 37 411 08	91	1	3 714	91 63 428 08	D HEAD SECTION
PLATE 4X2130X201 S315MC FE	97 01 940 9	54	1	3 715	91 69 506 08	D INTERMEDIATE SECTION
PLATE 4X2130X201 S315MC FE	97 01 940 9	55	1	3 716	91 69 507 08	D INTERMEDIATE SECTION
PLATE 4X215X167 S315MC FE//	97 79 246 08	20	4	1 630 004	91 61 213 08	HYDRAULIC SUPPORT
PLATE 4X220X364 S315MC FE//	97 96 563 08	108	1	3 211	91 75 365 08	S PIVOT SECTION
PLATE 4X220X364 S315MC FE//	97 96 563 08	50	1	3 713	91 75 366 08	D PIVOT SECTION
PLATE 4X227X202 S315MC	97 73 532 08	67	1	2 391 001	96 69 507 08	DIESEL ENGINE, PRE-ASSEMB
PLATE 4X2346X144 S315MC	97 70 786 08	26	1	2 859	91 69 351 08	SOUND DAMPING
PLATE 4X243X155 S315MC FE//	97 72 220 08	14	1	2 671	91 52 798 08	OIL RESERVOIR, COMPLETE
PLATE 4X254X126 S315MC FE//	97 70 506 08	6	2	2 260	91 74 253 08	BATTERY STORAGE
PLATE 4X256X130 S315MC FE//	97 80 349 08	25	1	2 310	91 63 405 08	WINCH 1

Description	Item	Pos.	Quantity	Page	Assembly	Description
PLATE 4X256X130 S315MC FE//	97 80 349 08	25	1	2 320	91 63 406 08	WINCH 2
PLATE 4X2600X53 S315MC	97 86 531 08	88	2	3 211	91 75 365 08	S PIVOT SECTION
PLATE 4X260X93 S315MC FE//	97 46 733 08	36	2	3 211	91 75 365 08	S PIVOT SECTION
PLATE 4X260X93 S315MC FE//	97 46 733 08	71	2	3 713	91 75 366 08	D PIVOT SECTION
PLATE 4X262X175 S315MC	97 84 746 08	13	1	2 350	91 79 269 08	SLEWING GEAR
PLATE 4X274X166 S315MC T Z	97 78 522 08	40	4	3 745	91 68 438 08	SUSPENDED BALLAST
PLATE 4X2834X53 S315MC	97 81 550 08	86	2	3 211	91 75 365 08	S PIVOT SECTION
PLATE 4X283X127 S315MC FE//	97 85 781 08	11	2	2 370	91 61 617 08	ERECTING WINCH
PLATE 4X290X130 S315MC FE//	97 79 331 08	29	1	2 340	91 63 407 08	WINCH 4 LUFFING GEAR
PLATE 4X290X130 S315MC FE//	97 79 332 08	30	1	2 340	91 63 407 08	WINCH 4 LUFFING GEAR
PLATE 4X291X167 S315MC T Z	97 78 520 08	38	4	3 745	91 68 438 08	SUSPENDED BALLAST
PLATE 4X293X96 S315MC	97 73 929 08	2	1	2 522 012	96 45 884 08	GUIDE PRE-ASS.
PLATE 4X308X334 S315MC	97 01 555 9	3	1	2 391 041	96 69 508 08	OIL COOLER, PRE-ASSEMBLE
PLATE 4X30X105 S315MC FE//	95 36 969 08	48	1	2 550 001	96 85 596 08	SA FRAME PRE-ASS.
PLATE 4X30X105 S315MC FE//	95 36 969 08	28	2	2 711	91 52 800 08	CENT. LUBRIC. SYSTEM SUP
PLATE 4X310X120 S315MC	97 57 099 08	129	1	3 713	91 75 366 08	D PIVOT SECTION
PLATE 4X310X120 S315MC	97 57 099 08	92	1	3 714	91 63 428 08	D HEAD SECTION
PLATE 4X310X120 S315MC	97 57 099 08	45	2	3 715	91 69 506 08	D INTERMEDIATE SECTION
PLATE 4X310X120 S315MC	97 57 099 08	43	2	3 716	91 69 507 08	D INTERMEDIATE SECTION
PLATE 4X320X140 S315MC	97 02 573 1	1	1	2 391 046	96 76 386 08	PREMOUNTED FUEL FILTER
PLATE 4X328X223 S315MC	97 02 181 9	9	4	1 130 008	91 58 624 08	CENTRAL SECTION CRAWLER
PLATE 4X330X110 S315MC FE//	97 87 754 08	113	1	3 713	91 75 366 08	D PIVOT SECTION
PLATE 4X354X118 S315MC	97 01 337 6	34	1	2 391 001	96 69 507 08	DIESEL ENGINE, PRE-ASSEMB
PLATE 4X358X405 S315MC	97 14 450 08	26	1	1 401	91 58 478 08	CRAWLER TRACK CARRIER, L
PLATE 4X358X405 S315MC	97 14 596 08	26	1	1 411	91 69 968 08	CRAWLER TRACK CARRIER,
PLATE 4X365X747 S315MC	97 84 745 08	14	1	2 350	91 79 269 08	SLEWING GEAR
PLATE 4X367X528 S315MC	97 85 691 08	63	1	2 810	91 72 335 08	CRANE DRIVER'S CABIN CPL.
PLATE 4X369X509 S315MC	97 17 777 08	27	1	1 401	91 58 478 08	CRAWLER TRACK CARRIER, L
PLATE 4X369X509 S315MC	97 17 950 08	27	1	1 411	91 69 968 08	CRAWLER TRACK CARRIER,
PLATE 4X372X951 S315MC	97 02 381 2	41	1	2 391 001	96 69 507 08	DIESEL ENGINE, PRE-ASSEMB
PLATE 4X374X302 S315MC	97 93 744 08	27	1	2 925 402	96 58 855 08	CAMERA INSTALLATION SLEW
PLATE 4X381X1064 S315MC	97 01 430 1	35	1	2 391 001	96 69 507 08	DIESEL ENGINE, PRE-ASSEMB
PLATE 4X382X120 S315MC FE//	97 80 593 08	18	1	2 925 402	96 58 855 08	CAMERA INSTALLATION SLEW
PLATE 4X389X287 S315MC FE//	97 69 492 08	34	1	1 401	91 58 478 08	CRAWLER TRACK CARRIER, L
PLATE 4X389X287 S315MC FE//	97 69 492 08	34	1	1 411	91 69 968 08	CRAWLER TRACK CARRIER,
PLATE 4X389X287 S315MC FE//	97 69 495 08	37	1	1 401	91 58 478 08	CRAWLER TRACK CARRIER, L
PLATE 4X389X287 S315MC FE//	97 69 495 08	37	1	1 411	91 69 968 08	CRAWLER TRACK CARRIER,
PLATE 4X405X527 S315MC	97 90 053 08	117	1	3 713	91 75 366 08	D PIVOT SECTION
PLATE 4X40X105 S315MC FE/Z	95 58 096 08	37	2	3 350	91 63 410 08	WINCH 3
PLATE 4X40X35 S315MC FE//	97 61 821 08	62	4	2 391 001	96 69 507 08	DIESEL ENGINE, PRE-ASSEMB
PLATE 4X40X97 S315MC FE//	95 43 902 08	15	2	2 350	91 79 269 08	SLEWING GEAR
PLATE 4X410X931 S315MC	97 73 397 08	65	1	2 391 001	96 69 507 08	DIESEL ENGINE, PRE-ASSEMB
PLATE 4X419X242 S315MC	97 75 410 08	65	1	1 401	91 58 478 08	CRAWLER TRACK CARRIER, L
PLATE 4X419X242 S315MC	97 75 411 08	65	1	1 411	91 69 968 08	CRAWLER TRACK CARRIER,
PLATE 4X450X100 S315MC	97 57 447 08	103	2	3 211	91 75 365 08	S PIVOT SECTION
PLATE 4X450X205 S315MC FE//	97 88 000 08	38	6	3 715	91 69 506 08	D INTERMEDIATE SECTION
PLATE 4X450X205 S315MC FE//	97 88 000 08	41	12	3 716	91 69 507 08	D INTERMEDIATE SECTION
PLATE 4X480X230 S315MC FE//	97 87 755 08	114	1	3 713	91 75 366 08	D PIVOT SECTION
PLATE 4X487X120 S315MC FE//	97 81 896 08	102	2	3 211	91 75 365 08	S PIVOT SECTION
PLATE 4X492X101 S315MC FE//	97 70 792 08	23	1	2 859	91 69 351 08	SOUND DAMPING
PLATE 4X492X116 S315MC FE//	97 79 887 08	37	2	2 340	91 63 407 08	WINCH 4 LUFFING GEAR
PLATE 4X505X168 S315MC FE//	97 49 296 08	40	2	3 214	91 63 420 08	SW HEAD SECTION
PLATE 4X547X601 S315MC	97 04 412 5	10	1	2 391	91 69 334 08	DIESEL ENGINE CPL.
PLATE 4X571X284 S315MC	97 01 555 8	2	2	2 391 041	96 69 508 08	OIL COOLER, PRE-ASSEMBLE
PLATE 4X600X100 S315MC	97 55 896 08	87	1	3 211	91 75 365 08	S PIVOT SECTION
PLATE 4X60X103 S315MC FE//	95 51 525 08	35	1	2 340	91 63 407 08	WINCH 4 LUFFING GEAR
PLATE 4X60X103 S315MC FE//	95 51 525 08	35	1	3 350	91 63 410 08	WINCH 3
PLATE 4X60X103 S315MC FE//	95 51 525 08	25	1	3 370	91 63 409 08	WINCH 6
PLATE 4X60X103 S315MC FE//	97 15 061 08	6	1	2 310	91 63 405 08	WINCH 1
PLATE 4X60X103 S315MC FE//	97 15 061 08	6	1	2 320	91 63 406 08	WINCH 2

Description	Item	Pos.	Quantity	Page	Assembly	Description
PLATE 4X60X224 S315MC FE//	97 81 069 08	75	2	2 550 001	96 85 596 08	SA FRAME PRE-ASS.
PLATE 4X618X343 S315MC	97 73 396 08	64	1	2 391 001	96 69 507 08	DIESEL ENGINE, PRE-ASSEMB
PLATE 4X636X119 S315MC FE//	97 03 310 4	5	2	2 260	91 74 253 08	BATTERY STORAGE
PLATE 4X640X119 S315MC FE//	97 01 785 9	84	1	3 211	91 75 365 08	S PIVOT SECTION
PLATE 4X640X119 S315MC FE//	97 01 786 0	104	1	3 211	91 75 365 08	S PIVOT SECTION
PLATE 4X650X443 S315MC	97 15 345 08	32	1	3 214	91 63 420 08	SW HEAD SECTION
PLATE 4X667X220 S315MC FE//	97 79 664 08	70	2	3 714	91 63 428 08	D HEAD SECTION
PLATE 4X680X383 S315MC	97 15 435 08	9	1	1 921 100	91 72 880 08	EL.CENTER PART
PLATE 4X738X475 S315MC	97 02 117 3	12	1	2 650	91 76 853 08	UREA TANK
PLATE 4X73X30 S315MC FE//	97 01 508 1	308	1	2 970 000	96 67 119 08	HYDRAULICS UPPER CARRI
PLATE 4X747X370 S315MC FE//	97 79 663 08	69	2	3 714	91 63 428 08	D HEAD SECTION
PLATE 4X760X207 S315MC FE//	97 96 939 08	36	1	2 925 402	96 58 855 08	CAMERA INSTALLATION SLEW
PLATE 4X768X101 S315MC	97 02 442 2	44	1	2 859	91 69 351 08	SOUND DAMPING
PLATE 4X788X356 S315MC	97 92 407 08	3	1	2 783	91 58 945 08	FUEL TANK CONTAINER UPPE
PLATE 4X800X100 S315MC	97 55 895 08	89	4	3 211	91 75 365 08	S PIVOT SECTION
PLATE 4X800X212 S315MC FE//	97 01 940 2	57	1	3 715	91 69 506 08	D INTERMEDIATE SECTION
PLATE 4X800X212 S315MC FE//	97 01 940 2	56	7	3 716	91 69 507 08	D INTERMEDIATE SECTION
PLATE 4X85X60 S315MC FE//	97 85 873 08	13	1	2 370	91 61 617 08	ERECTING WINCH
PLATE 4X86X60 S315MC FE//	97 85 872 08	12	1	2 370	91 61 617 08	ERECTING WINCH
PLATE 4X891X202 S315MC FE//	97 92 780 08	56	1	3 715	91 69 506 08	D INTERMEDIATE SECTION
PLATE 4X900X225 S315MC FE//	97 87 756 08	1	1	3 713 013	96 57 159 08	SHEET CPL.
PLATE 4X90X12 S315MC FE//	94 99 977 08	9	4	2 932 160	96 90 849 08	SWITCH CABINET
PLATE 4X961X191 S315MC	97 01 621 1	31	1	2 859	91 69 351 08	SOUND DAMPING
PLATE 4X97X65 S315MC FE//	97 85 875 08	15	1	2 370	91 61 617 08	ERECTING WINCH
PLATE 4X97X77 S315MC FE//	97 85 874 08	14	1	2 370	91 61 617 08	ERECTING WINCH
PLATE 4x63x90 S315MC FE//ZN	95 41 137 08	6	2	2 510	91 52 788 08	TURNTABLE PANELLING
PLATE 4x73x30 S315MC FE//ZN	97 03 501 08	28	1	2 310	91 63 405 08	WINCH 1
PLATE 4x73x30 S315MC FE//ZN	97 03 501 08	28	1	2 320	91 63 406 08	WINCH 2
PLATE 4x73x30 S315MC FE//ZN	97 03 501 08	17	1	2 650	91 76 853 08	UREA TANK
PLATE 4x73x30 S315MC FE//ZN	97 03 501 08	27	5	2 711	91 52 800 08	CENT. LUBRIC. SYSTEM SUP
PLATE 5X100X270 S355MC FE//	95 66 430 08	79	4	3 211	91 75 365 08	S PIVOT SECTION
PLATE 5X110X20 S355MC FE//	97 68 611 08	6	4	2 522	91 74 320 08	SLIDING DOOR CPL.
PLATE 5X120X30 S355MC FE//	97 62 431 08	21	2	3 215 005	91 52 846 08	ROLLER SET
PLATE 5X120X30 S355MC FE//	97 62 431 08	21	2	3 215 006	91 52 847 08	ROLLER SET
PLATE 5X125X100 S700MC	95 47 547 08	23	2	3 713	91 75 366 08	D PIVOT SECTION
PLATE 5X130X125 S355MC FE//	97 75 887 08	5	2	3 714 008	96 49 266 08	LUFFING PULLEY BLOCK COM
PLATE 5X140X100 S700MC	95 50 518 08	7	2	3 211	91 75 365 08	S PIVOT SECTION
PLATE 5X140X100 S700MC	95 50 518 08	27	2	3 214	91 63 420 08	SW HEAD SECTION
PLATE 5X140X100 S700MC	95 50 518 08	5	4	3 220	91 70 738 08	S INTERMEDIATE SECTION
PLATE 5X140X100 S700MC	95 50 518 08	5	4	3 223	91 60 904 08	S INTERMEDIATE SECTION
PLATE 5X140X100 S700MC	95 50 518 08	5	4	3 223	91 70 741 08	S INTERMEDIATE SECTION
PLATE 5X140X100 S700MC	95 50 518 08	5	4	3 223 011	91 77 456 08	S INTERMEDIATE SECTION
PLATE 5X140X100 S700MC	95 50 518 08	5	4	3 223 100	91 70 743 08	S INTERMEDIATE SECTION
PLATE 5X140X100 S700MC	95 50 518 08	24	4	3 225	91 57 045 08	SL REDUCING SECTION
PLATE 5X140X100 S700MC	95 50 518 08	26	2	3 714	91 63 428 08	D HEAD SECTION
PLATE 5X140X100 S700MC	95 50 518 08	21	2	3 715	91 69 506 08	D INTERMEDIATE SECTION
PLATE 5X140X100 S700MC	95 50 518 08	21	2	3 716	91 69 507 08	D INTERMEDIATE SECTION
PLATE 5X150X101 S355MC	97 74 928 08	33	2	3 715	91 69 506 08	D INTERMEDIATE SECTION
PLATE 5X150X101 S355MC	97 74 928 08	31	2	3 716	91 69 507 08	D INTERMEDIATE SECTION
PLATE 5X1763X283 S355MC	97 01 875 7	39	1	2 391 001	96 69 507 08	DIESEL ENGINE, PRE-ASSEMB
PLATE 5X25X90 S355MC FE//	94 88 125 08	6	2	2 310 008	96 61 008 08	SAFETY ROLLER WINCH 1/2
PLATE 5X263X60 S355MC FE//	97 79 283 08	60	1	3 713	91 75 366 08	D PIVOT SECTION
PLATE 5X263X60 S355MC FE//	97 79 283 08	44	8	3 714	91 63 428 08	D HEAD SECTION
PLATE 5X2668X259 S355MC	97 69 490 08	32	1	1 401	91 58 478 08	CRAWLER TRACK CARRIER, L
PLATE 5X2668X259 S355MC	97 69 490 08	32	1	1 411	91 69 968 08	CRAWLER TRACK CARRIER,
PLATE 5X3017X259 S355MC	97 69 487 08	29	1	1 401	91 58 478 08	CRAWLER TRACK CARRIER, L
PLATE 5X3017X259 S355MC	97 69 487 08	29	1	1 411	91 69 968 08	CRAWLER TRACK CARRIER,
PLATE 5X3017X259 S355MC	97 69 488 08	30	1	1 401	91 58 478 08	CRAWLER TRACK CARRIER, L
PLATE 5X3017X259 S355MC	97 69 488 08	30	1	1 411	91 69 968 08	CRAWLER TRACK CARRIER,
PLATE 5X311X106 S355MC	97 83 634 08	74	12	1 401	91 58 478 08	CRAWLER TRACK CARRIER, L

Description	Item	Pos.	Quantity	Page	Assembly	Description
PLATE 5X311X106 S355MC	97 83 634 08	74	12	1 411	91 69 968 08	CRAWLER TRACK CARRIER,
PLATE 5X330X429 S355MC FE//	97 89 198 08	19	2	3 714 009	96 49 267 08	LUFFING PULLEY BLOCK COM
PLATE 5X393X60 S355MC FE//	95 64 428 08	31	4	3 223	91 70 741 08	S INTERMEDIATE SECTION
PLATE 5X393X60 S355MC FE//	95 64 428 08	31	4	3 223 100	91 70 743 08	S INTERMEDIATE SECTION
PLATE 5X393X60 S355MC FE//	95 64 428 08	53	2	3 714	91 63 428 08	D HEAD SECTION
PLATE 5X393X60 S355MC FE//	95 64 428 08	23	2	3 715	91 69 506 08	D INTERMEDIATE SECTION
PLATE 5X393X60 S355MC FE//	95 64 428 08	23	4	3 716	91 69 507 08	D INTERMEDIATE SECTION
PLATE 5X512X62 S700MC	97 69 489 08	31	4	1 401	91 58 478 08	CRAWLER TRACK CARRIER, L
PLATE 5X512X62 S700MC	97 69 489 08	31	4	1 411	91 69 968 08	CRAWLER TRACK CARRIER,
PLATE 5X60X333 S355MC FE//	97 01 849 5	31	2	3 220	91 70 738 08	S INTERMEDIATE SECTION
PLATE 5X60X333 S355MC FE//	97 01 849 5	30	2	3 225	91 57 045 08	SL REDUCING SECTION
PLATE 5X60X333 S355MC FE//	97 01 849 5	53	2	3 715	91 69 506 08	D INTERMEDIATE SECTION
PLATE 5X60X333 S355MC FE//	97 01 849 5	58	2	3 716	91 69 507 08	D INTERMEDIATE SECTION
PLATE 5X60X388 S355MC FE//	97 75 617 08	31	4	3 223	91 60 904 08	S INTERMEDIATE SECTION
PLATE 5X60X388 S355MC FE//	97 75 617 08	31	4	3 223 011	91 77 456 08	S INTERMEDIATE SECTION
PLATE 5X691X300 S355MC	97 74 820 08	4	5	3 215 005	91 52 846 08	ROLLER SET
PLATE 5X691X300 S355MC	97 74 820 08	4	7	3 215 006	91 52 847 08	ROLLER SET
PLATE 5X699X574 S960QL	97 74 924 08	9	1	3 711	91 68 435 08	BOOM NOSE
PLATE 5X80X40 S355MC FE//	97 77 670 08	61	1	3 220	91 70 738 08	S INTERMEDIATE SECTION
PLATE 5X80X40 S355MC FE//	97 77 670 08	57	1	3 223	91 60 904 08	S INTERMEDIATE SECTION
PLATE 5X80X40 S355MC FE//	97 77 670 08	57	1	3 223	91 70 741 08	S INTERMEDIATE SECTION
PLATE 5X80X40 S355MC FE//	97 77 670 08	57	1	3 223 011	91 77 456 08	S INTERMEDIATE SECTION
PLATE 5X80X40 S355MC FE//	97 77 670 08	60	1	3 223 100	91 70 743 08	S INTERMEDIATE SECTION
PLATE 5X90X57 S355MC	97 76 596 08	66	6	1 401	91 58 478 08	CRAWLER TRACK CARRIER, L
PLATE 5X90X57 S355MC	97 76 596 08	66	6	1 411	91 69 968 08	CRAWLER TRACK CARRIER,
PLATE 5X95X95 S355MC	97 74 824 08	5	10	3 215 005	91 52 846 08	ROLLER SET
PLATE 5X95X95 S355MC	97 74 824 08	5	10	3 215 006	91 52 847 08	ROLLER SET
PLATE 6X770X671 S960QL	97 74 923 08	8	1	3 711	91 68 435 08	BOOM NOSE
PLATE 80X1380X475 S355J2+	97 76 224 08	3	2	3 714 009	96 49 267 08	LUFFING PULLEY BLOCK COM
PLATE 8X215X215 S700MC	97 01 330 6	55	1	3 223	91 60 904 08	S INTERMEDIATE SECTION
PLATE 8X215X215 S700MC	97 01 330 6	55	1	3 223	91 70 741 08	S INTERMEDIATE SECTION
PLATE 8X215X215 S700MC	97 01 330 6	55	1	3 223 011	91 77 456 08	S INTERMEDIATE SECTION
PLATE 8X215X215 S700MC	97 01 330 6	58	1	3 223 100	91 70 743 08	S INTERMEDIATE SECTION
PLATE 8X215X215 S700MC	97 01 330 6	58	2	3 715	91 69 506 08	D INTERMEDIATE SECTION
PLATE 8X215X215 S700MC	97 01 330 6	57	2	3 716	91 69 507 08	D INTERMEDIATE SECTION
PLATE 8X280X280 S355MC FE//	97 75 886 08	4	2	3 714 008	96 49 266 08	LUFFING PULLEY BLOCK COM
PLATE 8X280X280 S355MC FE//	97 75 886 08	6	2	3 714 009	96 49 267 08	LUFFING PULLEY BLOCK COM
PLATE 8X300X50 S355MC FE//	95 54 048 08	76	2	3 211	91 75 365 08	S PIVOT SECTION
PLATE 8X300X50 S355MC FE//	95 54 048 08	32	3	3 220	91 70 738 08	S INTERMEDIATE SECTION
PLATE 8X300X50 S355MC FE//	95 54 048 08	32	4	3 223	91 60 904 08	S INTERMEDIATE SECTION
PLATE 8X300X50 S355MC FE//	95 54 048 08	32	4	3 223	91 70 741 08	S INTERMEDIATE SECTION
PLATE 8X300X50 S355MC FE//	95 54 048 08	32	4	3 223 011	91 77 456 08	S INTERMEDIATE SECTION
PLATE 8X300X50 S355MC FE//	95 54 048 08	32	4	3 223 100	91 70 743 08	S INTERMEDIATE SECTION
PLATE 8X300X50 S355MC FE//	95 54 048 08	40	2	3 225	91 57 045 08	SL REDUCING SECTION
PLATE 8X300X50 S355MC FE//	95 54 048 08	21	3	3 713	91 75 366 08	D PIVOT SECTION
PLATE 8X300X50 S355MC FE//	95 54 048 08	54	2	3 714	91 63 428 08	D HEAD SECTION
PLATE 8X300X50 S355MC FE//	95 54 048 08	22	2	3 715	91 69 506 08	D INTERMEDIATE SECTION
PLATE 8X300X50 S355MC FE//	95 54 048 08	22	8	3 716	91 69 507 08	D INTERMEDIATE SECTION
PLATE 8X369X382 S700MC	97 85 716 08	11	1	2 350	91 79 269 08	SLEWING GEAR
PLATE 8X369X382 S700MC	97 85 717 08	12	1	2 350	91 79 269 08	SLEWING GEAR
PLATE 8X407X110 S355MC T Z	97 74 758 08	52	4	3 713	91 75 366 08	D PIVOT SECTION
PLATE 8X407X110 S355MC T Z	97 74 758 08	30	4	3 715	91 69 506 08	D INTERMEDIATE SECTION
PLATE 8X407X110 S355MC T Z	97 74 758 08	28	6	3 716	91 69 507 08	D INTERMEDIATE SECTION
PLATE 8X40X246 S355MC FE//	97 73 817 08	59	5	3 713	91 75 366 08	D PIVOT SECTION
PLATE 8X40X246 S355MC FE//	97 73 817 08	52	2	3 714	91 63 428 08	D HEAD SECTION
PLATE 8X40X246 S355MC FE//	97 73 817 08	29	4	3 715	91 69 506 08	D INTERMEDIATE SECTION
PLATE 8X40X246 S355MC FE//	97 73 817 08	27	4	3 716	91 69 507 08	D INTERMEDIATE SECTION
PLATE 8X449X310 S355MC	97 02 477 8	7	1	2 391 040	96 75 829 08	CLUTCH ACTUATOR
PLATE 8X64X84 S355MC FE//	97 64 835 08	63	4	2 391 001	96 69 507 08	DIESEL ENGINE, PRE-ASSEMB
PLATE 8X95X374 S700MC	97 91 624 08	12	4	3 292	91 63 429 08	D OVERRUN PROTECTION

Description	Item	Pos.	Quantity	Page	Assembly	Description
PLATE 8x40x276 S700MC	97 08 336 08	27	4	3 220	91 70 738 08	S INTERMEDIATE SECTION
PLATE 8x40x276 S700MC	97 08 336 08	27	4	3 223	91 60 904 08	S INTERMEDIATE SECTION
PLATE 8x40x276 S700MC	97 08 336 08	27	4	3 223	91 70 741 08	S INTERMEDIATE SECTION
PLATE 8x40x276 S700MC	97 08 336 08	27	4	3 223 011	91 77 456 08	S INTERMEDIATE SECTION
PLATE 8x40x276 S700MC	97 08 336 08	27	4	3 223 100	91 70 743 08	S INTERMEDIATE SECTION
PLATE 8x40x276 S700MC	97 08 336 08	34	4	3 225	91 57 045 08	SL REDUCING SECTION
PLATE ASSEMBLY BG-NR. PVC	97 35 919 08	(3)	1	2 550 001	96 85 596 08	SA FRAME PRE-ASS.
PLATE ASSEMBLY BG-NR. PVC	97 35 919 08	(3)	1	2 550 001	96 85 596 08	SA FRAME PRE-ASS.
PLATE ASSEMBLY BG-NR. PVC	97 35 919 08	5	1	2 550 005	96 45 680 08	ROD CPL.
PLATE ASSEMBLY BG-NR. PVC	97 35 919 08	14	1	3 211 003	96 46 986 08	ROD CPL.
PLATE ASSEMBLY BG-NR. PVC	97 35 919 08	(7)	1	3 214	91 63 420 08	SW HEAD SECTION
PLATE ASSEMBLY BG-NR. PVC	97 35 919 08	6	1	3 220 501	96 43 440 08	ROD CPL.
PLATE ASSEMBLY BG-NR. PVC	97 35 919 08	6	1	3 225 200	96 48 679 08	ROD CPL.
PLATE ASSEMBLY BG-NR. PVC	97 35 919 08	6	1	3 561 003	96 45 222 08	ROD CPL.
PLATE ASSEMBLY BG-NR. PVC	97 35 919 08	6	1	3 713 012	96 50 197 08	ROD CPL.
PLATE ASSEMBLY BG-NR. PVC	97 35 919 08	9	1	3 714 013	96 59 083 08	BRACKET COMPL.
PLATE ASSEMBLY BG-NR. PVC	97 35 919 08	6	1	3 714 014	96 49 456 08	BRACKET COMPL.
PLATE ASSEMBLY BG-NR. PVC	97 35 919 08	9	1	3 714 025	96 49 269 08	ROD CPL.
PLATE ASSEMBLY BG-NR. PVC	97 35 919 08	(6)	1	3 715	91 69 506 08	D INTERMEDIATE SECTION
PLATE ASSEMBLY BG-NR. PVC	97 35 919 08	6	1	3 716 001	96 49 159 08	ROD CPL.
PLATE CPL. SPF	96 32 539 08	4	2	2 730	91 61 966 08	BASE PLATE SLEWING PLATF
PLATE IDENTIFICATION NUMB	97 35 676 08	5	1	2 550 010	96 45 685 08	ROD
PLATE IDENTIFICATION NUMB	97 35 676 08	16	1	2 730 002	96 55 752 08	CENTRING COMPLETE
PLATE IDENTIFICATION NUMB	97 35 676 08	(5)	1	3 714	91 63 428 08	D HEAD SECTION
PLATE IDENTIFICATION NUMB	97 35 676 08	7	1	3 714 013	96 49 270 08	BRACKET COMPL.
PLATE OPER. HOUR METER	97 12 910 08	58	1	2 932 082	96 93 013 08	ASSEMBLY PARTS MOUNTIN
PLATE PRE-ASS.	96 48 552 08	1	1	2 932 082	96 93 013 08	ASSEMBLY PARTS MOUNTIN
PLATE PRE-ASS.	96 70 696 08	2	1	2 859 005	96 70 695 08	FLAP PRE-ASS.
PLATE PRE-ASS.	96 70 698 08	3	1	2 859 005	96 70 695 08	FLAP PRE-ASS.
PLATE PRE-ASS.	96 72 805 08	16	1	2 859	91 69 351 08	SOUND DAMPING
PLATE PRE-ASS.	96 76 256 08	4	1	2 859 005	96 70 695 08	FLAP PRE-ASS.
PLATE PRE-ASS. DACH	96 50 385 08	1	1	2 533 051	96 74 752 08	EL.EQUIPMENT CABIN
PLATE PRE-ASS. FE//ZN20//C	96 48 533 08	12	1	3 780 870	91 69 146 08	AIR-CRAFT & WIND WARNING
PLATE S235JR	10 11 694 9	11	4	9 739 613	97 39 613	CABLE HARNESS MOUNTING
PLATE WELDED	96 48 607 08	6	1	3 215 005	91 52 846 08	ROLLER SET
PLATE WELDED	96 48 607 08	6	1	3 215 006	91 52 847 08	ROLLER SET
PLATE WELDED	96 48 608 08	7	1	3 215 005	91 52 846 08	ROLLER SET
PLATE WELDED	96 48 608 08	7	1	3 215 006	91 52 847 08	ROLLER SET
PLATE WELDED	96 49 851 08	2	1	3 745 011	96 49 677 08	BRACKET COMPL.
PLATE WELDED	96 52 917 08	81	1	2 520	91 72 029 08	CABIN, GLAZED
PLATE WELDED	96 54 179 08	1	2	2 657	91 61 109 08	MOUNTING EQUIPMENT CRAW
PLATE WELDED	96 69 475 08	9	1	2 859	91 69 351 08	SOUND DAMPING
PLATE WELDED	96 70 626 08	8	1	2 859	91 69 351 08	SOUND DAMPING
PLATE WELDED	96 70 638 08	7	1	2 859	91 69 351 08	SOUND DAMPING
PLATE WELDED	96 70 692 08	1	1	2 859	91 69 351 08	SOUND DAMPING
PLATE WELDED	96 70 693 08	2	1	2 859	91 69 351 08	SOUND DAMPING
PLATE WELDED	96 76 243 08	17	1	2 859	91 69 351 08	SOUND DAMPING
PLATFORM ST.CONST. T ZN O	92 36 315 08	26	2	3 745	91 68 438 08	SUSPENDED BALLAST
PLATING ALLGEMEIN	91 70 466 08	162	1		LR 1600-2-0	LIEBHERR CRAW.CRANE LR 1
PLATING DATA LOGGER	96 67 851 08	3	1	2 780 952	91 68 736 08	ADAPTER DATA LOGGER
PLATING FABRIKDATEN	91 62 836 08	164	1		LR 1600-2-0	LIEBHERR CRAW.CRANE LR 1
PLUG	11 17 130 8	4	1	X1106600	11 06 600 1	WIND VELOCITY TRANSMITTE
PLUG 10-POLIG	11 69 005 6	4	1	X1080206	10 80 206 1	WINCH REVOLUTION TRANS
PLUG 19-POL A240	10 44 366 4	(501)	1	2 920 581	96 54 405 08	TERMINAL BOX WINCH PRE-A
PLUG 24-POL A240	10 44 366 0	(151)	1	2 920 369	96 54 235 08	TERMINAL BOX CPL.
PLUG BASE 9-POL	63 01 229 08	41	1	2 533 020	96 71 980 08	CONTROLS AND FITTINGS RI
PLUG BOX	11 00 548 5	51	1	6 909 010	69 09 010 08	COLLECTING RING
PLUG BUSHING 0,75-2,0MM2 C	10 10 006 3	670	4	2 533 096	96 74 683 08	WIRING HARNESS
PLUG COUPLING PS3 PA 66	11 08 245 4	131	2	2 650	91 76 853 08	UREA TANK
PLUG COUPLING PS3 PA66	10 67 875 2	130	2	2 650	91 76 853 08	UREA TANK

Description	Item	Pos.	Quantity	Page	Assembly	Description
PLUG INSERT 40-POL 10A	60 56 022 08	(501)	1	2 920 369	96 54 235 08	TERMINAL BOX CPL.
PLUG SHELL 10-POL	10 02 156 7	(153)	1	2 920 369	96 54 235 08	TERMINAL BOX CPL.
PLUG SHELL 14-POL	10 02 156 8	(153)	1	2 920 369	96 54 235 08	TERMINAL BOX CPL.
PLUG SHELL 14-POL	60 23 360 08	508	1	2 533 095	96 71 987 08	WIRING HARNESS
PLUG SHELL 14-POL	60 23 360 08	(152)	1	2 920 369	96 54 235 08	TERMINAL BOX CPL.
PLUG SHELL 14-POL	60 23 365 08	3	6	2 932 166	92 68 911 08	GROUND RAIL
PLUG SHELL 18-POL	60 23 002 08	501	7	2 533 095	96 71 987 08	WIRING HARNESS
PLUG SHELL 18-POL	60 23 002 08	501	7	2 533 096	96 74 683 08	WIRING HARNESS
PLUG SHELL 2-POL 13A	62 03 134	513	2	2 533 096	96 74 683 08	WIRING HARNESS
PLUG SHELL 2-POL 9,5A	60 23 318 08	506	2	2 533 096	96 74 683 08	WIRING HARNESS
PLUG SHELL 4-POL	60 23 359 08	515	3	2 533 096	96 74 683 08	WIRING HARNESS
PLUG SOCKET DN7,2/GERAD	51 05 696 08	26	1	1 750	91 52 395 08	TOOL
PLUG-IN CARD G0 COMM.SP.4	92 16 203 08	5	1	2 932 122	96 90 850 08	LICCON ASSEMBLY UNIT
PLUG-IN CARD G0Z0 PROG-SP	91 60 246 08	6	1	2 932 122	96 90 850 08	LICCON ASSEMBLY UNIT
PLUG-IN CARD G0Z1 PRPG.SP.	91 42 856 08	7	1	2 932 122	96 90 850 08	LICCON ASSEMBLY UNIT
PLUG-IN CARD G0Z2 PROG-S	91 42 857 08	8	1	2 932 122	96 90 850 08	LICCON ASSEMBLY UNIT
PLUG-IN CARD G0Z3 PROG-S	91 42 858 08	9	1	2 932 122	96 90 850 08	LICCON ASSEMBLY UNIT
PLUG-IN CARD G0Z4 PROG-S	91 42 859 08	10	1	2 932 122	96 90 850 08	LICCON ASSEMBLY UNIT
PLUG-IN CARD G0Z5 PROG-S	91 42 860 08	11	1	2 932 122	96 90 850 08	LICCON ASSEMBLY UNIT
PLUG-IN CARD PROG-SP.12	10 48 992 9	(80)	1	2 932 122	96 90 850 08	LICCON ASSEMBLY UNIT
PLUG-IN NOZZLE 1,5	10 81 535 0	8	2	X1041325	10 41 325 5	CHANGE-OVER BLOCK
PLUG-IN PIPE	11 11 065 9	3	2	9 739 820	97 39 820	THERMOSTAT HOUSING
PLUG-IN PIPE	11 11 066 0	5	1	9 739 813	97 39 813	LIQUID COOLING PIPELINE
PLUG-IN PIPE	11 11 066 1	6	1	9 739 813	97 39 813	LIQUID COOLING PIPELINE
PLUG-IN PIPE	11 11 066 2	9	1	9 739 813	97 39 813	LIQUID COOLING PIPELINE
PLUG-IN PIPE	11 11 066 3	9	1	9 739 807	97 39 807	ADD-ON PARTS
PLUG-IN PIPE	11 11 066 4	8	1	9 739 807	97 39 807	ADD-ON PARTS
PLUG-IN SLEEVE E6-4	77 20 022 08	551	2	2 990 000	96 70 680 08	PIPEWORK AIR INSTALLATIO
POCKET KUNSTSTOFF	74 03 000 08	28	1	2 520 034	96 45 984 08	INTERNAL LINING
POCKET LOCK 27-29 SPF	77 39 399 08	2	1	2 311	91 73 236 08	ROPE WITH ACCESSORIES 1
POCKET LOCK 27-29 SPF	77 39 399 08	2	1	2 312	91 73 237 08	ROPE WITH ACCESSORIES 2
POCKET LOCK 27-29 SPF	77 39 399 08	2	1	2 313	91 61 580 08	ROPES FOR WINCHES 3
POCKET LOCK 27-29 SPF	77 39 399 08	2	1	2 316	91 52 840 08	ROPE FOR WINCH 6
POWER SUPPLY 4	96 19 563 08	2	1	2 932 122	96 90 850 08	LICCON ASSEMBLY UNIT
POWER SUPPLY 4	96 19 563 08	15	1	2 932 160	96 90 849 08	SWITCH CABINET
POWER TAKE-OFF CPL	54 02 704 14	23	1	X1080228	10 80 228 0	ROPE WINCH
PRECISION RESISTOR -40/+12	10 44 951 6	2	3	2 533 003	96 73 437 08	ELECTRIC ADD-ON PARTS CA
PREMOUNTED FUEL FILTER	96 76 386 08	1	1	2 391 045	96 76 602 08	FUEL FILTER
PREMOUNTED PLUG SOCKET	96 49 314 08	13	1	2 533 003	96 73 437 08	ELECTRIC ADD-ON PARTS CA
PRESSURE ADAPTER	11 11 048 7	1	6	9 739 830	97 39 830	PRESSURE ADAPTER ASS.
PRESSURE ADAPTER ASS.	97 39 830	102	1	X1100933	11 00 933 6	DIESEL ENGINE
PRESSURE CONTROL VALVE	10 34 282 3	60	1	2 970 000	96 67 119 08	HYDRAULICS UPPER CARRI
PRESSURE CONTROL VALVE	10 87 048 7	224	1	2 970 000	96 67 119 08	HYDRAULICS UPPER CARRI
PRESSURE CONTROL VALVE	51 14 853 08	168	2	2 970 000	96 67 119 08	HYDRAULICS UPPER CARRI
PRESSURE FILTER	51 06 715 08	159	1	2 970 000	96 67 119 08	HYDRAULICS UPPER CARRI
PRESSURE FLANGE	11 11 048 6	4	6	9 739 832	97 39 832	INJECTOR ASSY
PRESSURE GAUGE 63	75 00 011 08	30	1	1 750	91 52 395 08	TOOL
PRESSURE GAUGE 63	75 00 018 08	31	2	1 750	91 52 395 08	TOOL
PRESSURE GAUGE 63	75 00 024 08	214	3	2 970 000	96 67 119 08	HYDRAULICS UPPER CARRI
PRESSURE GAUGE CONNECT	47 09 005 08	614	1	2 978 007	96 68 931 08	ADDNL.HYDR.ERECTION DEV
PRESSURE GAUGE CONNECT	47 09 008 08	32	3	1 750	91 52 395 08	TOOL
PRESSURE LIMITING VALVE	10 44 349 1	2	1	X1111049	11 11 049 6	PRESSURE PIPE
PRESSURE LIMITING VALVE	10 48 973 4	2	1	5 113 005	51 13 005 08	CONTROL BLOCK
PRESSURE LIMITING VALVE	57 11 301 08	31	1	5 113 086	51 13 086 08	PROPORTIONAL VALVE
PRESSURE LIMITING VALVE	57 12 325 08	2	1	5 718 989	57 18 989 08	CONNECTING PLATE
PRESSURE LIMITING VALVE	57 15 139 08	1	2	X1065068	10 65 068 8	CONNECTING PLATE
PRESSURE LIMITING VALVE	57 15 145 08	1	1	5 715 142	57 15 142 08	CONNECTING PLATE
PRESSURE LIMITING VALVE	57 15 147 08	4	1	5 715 142	57 15 142 08	CONNECTING PLATE
PRESSURE LIMITING VALVE	57 15 963	2	1	5 715 142	57 15 142 08	CONNECTING PLATE
PRESSURE LIMITING VALVE	57 15 963	2	1	5 719 030	57 19 030 08	CONNECTING PLATE

Description	Item	Pos.	Quantity	Page	Assembly	Description
PRESSURE LIMITING VALVE	57 16 910 08	8	1	X1042440	10 42 440 2	CONTROL BLOCK
PRESSURE LIMITING VALVE	57 18 994 08	1	2	5 718 989	57 18 989 08	CONNECTING PLATE
PRESSURE LIMITING VALVE	57 19 033 08	1	2	5 719 030	57 19 030 08	CONNECTING PLATE
PRESSURE LIMITING VALVE	70 28 133	2	1	X1065068	10 65 068 8	CONNECTING PLATE
PRESSURE LIMITING VALVE 1	10 45 106 0	9	1	X1042440	10 42 440 2	CONTROL BLOCK
PRESSURE LIMITING VALVE 2	10 35 363 4	907	1	X1035469	10 35 469 8	CONTROL BLOCK
PRESSURE LIMITING VALVE 2	10 66 433 3	56	1	X1041101	10 41 101 5	TILT-BACK SUPPORT
PRESSURE LIMITING VALVE 2	10 66 433 3	470	1	X1041101	10 41 101 8	TILT-BACK SUPPORT
PRESSURE LIMITING VALVE	10 35 363 3	904	1	X1035469	10 35 469 8	CONTROL BLOCK
PRESSURE LIMITING VALVE 3	10 81 528 9	22	1	X1041101	10 41 101 9	HYDRO CYLINDER
PRESSURE LIMITING VALVE	51 14 572 08	160	1	2 970 000	96 67 119 08	HYDRAULICS UPPER CARRI
PRESSURE LIMITING VALVE	51 14 562 08	160	1	3 978 101	96 69 717 08	HYDR. SUSPENDED BALLAST
PRESSURE LIMITING VALVE	51 14 568 08	216	2	2 970 000	96 67 119 08	HYDRAULICS UPPER CARRI
PRESSURE LIMITING VALVE	51 14 176 08	166	1	2 970 000	96 67 119 08	HYDRAULICS UPPER CARRI
PRESSURE LIMITING VALVE	51 14 177 08	165	2	2 970 000	96 67 119 08	HYDRAULICS UPPER CARRI
PRESSURE LIMITING VALVE	51 14 177 08	151	1	2 978 007	96 68 931 08	ADDNL.HYDR.ERECTION DEV
PRESSURE LIMITING VALVE	51 14 177 08	159	1	2 978 109	96 69 155 08	ADDNL.HYDR.RETAINING DEV
PRESSURE LIMITING VALVE	51 14 177 08	161	1	2 978 206	96 69 083 08	ADD.HYDR.S_RETAINING RAM
PRESSURE LIMITING VALVE	51 14 333 08	150	1	2 975 041	96 68 924 08	ADDNL. HYDR. F. ERECTING W
PRESSURE LIMITING VALVE pv	11 21 159 2	162	1	2 978 109	96 69 155 08	ADDNL.HYDR.RETAINING DEV
PRESSURE LIMITING VALVE pv	11 21 159 2	163	1	2 978 206	96 69 083 08	ADD.HYDR.S_RETAINING RAM
PRESSURE LIMITING VALVE pv	51 04 687 08	167	2	2 970 000	96 67 119 08	HYDRAULICS UPPER CARRI
PRESSURE LINE	11 11 048 8	1	1	9 739 828	97 39 828	PRESSURE LINE
PRESSURE LINE	97 39 828	100	1	X1100933	11 00 933 6	DIESEL ENGINE
PRESSURE PIPE	11 11 049 6	1	1	9 739 829	97 39 829	PRESSURE PIPE
PRESSURE PIPE	97 39 829	101	1	X1100933	11 00 933 6	DIESEL ENGINE
PRESSURE RELIEF VALVE pv	51 14 975 08	157	4	2 970 000	96 67 119 08	HYDRAULICS UPPER CARRI
PRESSURE SCREW	11 11 048 9	3	6	9 739 830	97 39 830	PRESSURE ADAPTER ASS.
PRESSURE SENSOR	10 33 196 5	5	1	9 739 878	97 39 878	SENSOR ELEMENT
PRESSURE SENSOR 0-400/800	10 81 373 8	53	5	2 970 000	96 67 119 08	HYDRAULICS UPPER CARRI
PRESSURE SENSOR 0-400/800	10 81 373 8	50	1	2 977 203	96 67 999 08	SUPPL. HYDR. PUMP 5+6
PRESSURE SENSOR 0-400/800	10 81 373 8	50	2	2 978 007	96 68 931 08	ADDNL.HYDR.ERECTION DEV
PRESSURE SENSOR 0-400/800	10 81 373 8	50	2	3 978 020	96 69 856 08	AUX.HYDR.CYLINDER SB-BW
PRESSURE SENSOR 0-400/800	10 81 618 5	62	2	2 970 000	96 67 119 08	HYDRAULICS UPPER CARRI
PRESSURE SENSOR 0-400/800	10 81 618 5	50	2	2 978 109	96 69 155 08	ADDNL.HYDR.RETAINING DEV
PRESSURE SENSOR 0-400/800	10 81 618 5	51	2	2 978 206	96 69 083 08	ADD.HYDR.S_RETAINING RAM
PRESSURE SPRING	10 21 753 2	7	1	X1065300	10 65 300 9	CONTROL ELEMENT
PRESSURE SPRING	10 22 235 6	6	6	9 739 861	97 39 861	VALVE BRIDGE
PRESSURE SPRING	10 22 235 6	6	1	X1001706	10 01 706 2	VALVE BRIDGE PRE-ASS.
PRESSURE SPRING	50 15 240 08	76	32	X1110002	11 10 024 8	DRIVE
PRESSURE SPRING	50 15 240 08	76	16	X1111402	11 11 402 6	DRIVE
PRESSURE SPRING	50 15 241 08	75	32	X1110002	11 10 024 8	DRIVE
PRESSURE SPRING	51 07 971 08	4	1	5 114 176	51 14 176 08	PRESSURE LIMITING VALVE
PRESSURE SPRING	51 07 975 08	9	1	5 114 176	51 14 176 08	PRESSURE LIMITING VALVE
PRESSURE SPRING	51 07 975 08	9	1	5 114 177	51 14 177 08	PRESSURE LIMITING VALVE
PRESSURE SPRING	51 10 151 08	4	1	5 114 177	51 14 177 08	PRESSURE LIMITING VALVE
PRESSURE SPRING	56 00 192 08	6	1	2 522 011	96 80 809 08	CLOSING DEVICE
PRESSURE SPRING	57 06 304 08	4	1	2 550 008	96 47 628 08	RETAINER CPL.
PRESSURE SPRING	57 06 304 08	4	1	2 550 009	96 47 645 08	RETAINER CPL.
PRESSURE SPRING	57 13 074 08	75	16	X1111402	11 11 402 6	DRIVE
PRESSURE SPRING	70 22 131	9	1	X1065300	10 65 300 9	CONTROL ELEMENT
PRESSURE SPRING	70 27 053	46	1	X1065300	10 65 300 9	CONTROL ELEMENT
PRESSURE SPRING 1,8X7,4X4	72 00 295 01	31	1	9 000 521	90 00 521 4	ANGULAR GEAR
PRESSURE SPRING 1,9X6,9X2	51 07 359 08	6	1	5 711 301	57 11 301 08	PRESSURE LIMITING VALVE
PRESSURE SWITCH 0-20/300	10 28 953 6	57	2	2 970 000	96 67 119 08	HYDRAULICS UPPER CARRI
PRESSURE SWITCH 0-20/300	10 28 953 6	52	1	2 975 114	96 67 649 08	ADDITIONAL HYDRAULICS WI
PRESSURE SWITCH 0-20/300	10 28 953 6	52	1	2 975 153	96 67 814 08	ADDITIONAL HYDRAULICS WI
PRESSURE SWITCH 0-20/300	10 28 953 6	52	1	2 975 407	96 68 091 08	AUX.HYDRAULIC WINCH 6
PRESSURE SWITCH 0-20/300	10 28 953 6	52	1	2 975 706	96 67 784 08	ADDITIONAL HYDRAULICS WI
PRESSURE SWITCH 0-8/300	10 22 093 3	61	1	2 970 000	96 67 119 08	HYDRAULICS UPPER CARRI

Description	Item	Pos.	Quantity	Page	Assembly	Description
PRESSURE SWITCH 0-8/300	10 22 093 3	51	1	2 975 114	96 67 649 08	ADDITIONAL HYDRAULICS WI
PRESSURE SWITCH 0-8/300	10 22 093 3	50	1	2 975 153	96 67 814 08	ADDITIONAL HYDRAULICS WI
PRESSURE SWITCH 0-8/300	10 22 093 3	51	1	2 975 407	96 68 091 08	AUX.HYDRAULIC WINCH 6
PRESSURE SWITCH 0-8/300	10 22 093 3	51	1	2 975 706	96 67 784 08	ADDITIONAL HYDRAULICS WI
PRESSURE SWITCH 1,5-26 BA	57 14 891 08	6	1	2 831	91 73 139 08	AIR COND. UNIT SUPERSTRU
PRESSURE SWITCH 10-100/40	51 06 769 08	55	1	2 970 000	96 67 119 08	HYDRAULICS UPPER CARRI
PRESSURE TRANSMITTER	10 22 274 1	1	1	X1111049	11 11 049 6	PRESSURE PIPE
PRESSURE TRANSMITTER 15	11 11 056 1	13	1	9 739 878	97 39 878	SENSOR ELEMENT
PRESSURE TRANSMITTER 6	11 10 042 7	11	1	9 739 878	97 39 878	SENSOR ELEMENT
PRESSURE VALVE	57 15 296 08	8	1	5 113 086	51 13 086 08	PROPORTIONAL VALVE
PRESSURELIMITINGVALVECA	11 11 012 6	6	2	X1041325	10 41 325 5	CHANGE-OVER BLOCK
PRETENSIONING VALVE pv=30	10 46 788 6	150	4	1 975 006	96 69 551 08	ADD.HYDR.UNIT SUPPORT CY
PRETENSIONING VALVE pv=55	10 11 282 4	153	1	2 975 041	96 68 924 08	ADDNL. HYDR. F. ERECTING W
PRINTED CIRCUIT BOARD(PCB	66 10 179 08	4	1	2 922 001	92 84 311 08	BUS PCB
PROFIL CLAMP 108/K1/5 A2-70	10 45 120 6	191	1	2 391 001	96 69 507 08	DIESEL ENGINE, PRE-ASSEMB
PROFIL CLAMP 163,0/K1	10 49 411 6	131	2	2 392	91 69 336 08	MUFFLER UNIT
PROFIL CLAMP 191,6/K1	10 49 411 7	130	1	2 392	91 69 336 08	MUFFLER UNIT
PROFIL CLAMP 435/K1 X5CrNi	10 13 058 7	70	1	X1100889	11 00 889 4	SCR MODULE
PROFIL CLAMP 77/ W1	10 44 343 0	3	1	9 739 872	97 39 872	AIR ELBOW
PROFILE CORD	50 15 070 14	141	0.7	X1134739	11 34 739 6	ROPE DRUM
PROFILE CORD	50 15 070 14	200	0.3	X1134739	11 34 739 9	FLANGE BEARING
PROFILE CORD	54 01 369 14	141	1.4	X1111402	11 11 402 3	GEARBOX
PROFILE PACKING FPM2-70	11 11 062 5	13	12	9 739 785	97 39 785	CRANKCASE
PROFILE RING PR18-L A3P	47 71 026 08	(2)	1	2 391 001	96 69 507 08	DIESEL ENGINE, PRE-ASSEMB
PROFILE RING PR35-L A3P	47 71 031 08	554	6	2 970 000	96 67 119 08	HYDRAULICS UPPER CARRI
PROFILE RING PR6-S/L A3P	47 71 014 08	550	2	2 990 000	96 70 680 08	PIPEWORK AIR INSTALLATIO
PROPORTIONAL MAGNET	11 16 191 9	1	1	X1011497	10 11 497 5	CONTROL VALVE
PROPORTIONAL MAGNET 24V	10 47 143 7	(2)	2	X1035924	10 35 924 5	VARIABLE PUMP
PROPORTIONAL MAGNET 24V	10 47 143 7	(2)	2	X1035924	10 35 924 6	VARIABLE PUMP
PROPORTIONAL MAGNET 24V	10 47 143 7	(1)	2	X1035924	10 35 924 9	VARIABLE PUMP
PROPORTIONAL MAGNET 24V	57 19 117 08	13	2	5 719 113	57 19 113 08	CONTROL UNIT
PROPORTIONAL MAGNET 24V	57 19 117 08	13	2	X1029184	10 29 184 0	CONTROL UNIT
PROPORTIONAL VALVE NG12	51 13 086 08	65	1	2 970 000	96 67 119 08	HYDRAULICS UPPER CARRI
PROTECTING CAP	77 90 201 08	2	6	1 830 102	92 26 483 08	TERMINAL BOARD PRE-ASS.
PROTECTING CAP 16POL	60 56 181 08	(502)	1	2 920 369	96 54 235 08	TERMINAL BOX CPL.
PROTECTING CAP 24POL	60 56 180 08	(502)	1	2 920 369	96 54 235 08	TERMINAL BOX CPL.
PROTECTING CAP A240	69 24 046 08	3	1	2 920 596	96 64 597 08	DUMMY PLUG
PROTECTING CAP A240	69 24 046 08	1	1	6 909 010	69 09 010 08	COLLECTING RING
PROTECTING CAP MS A240	69 18 128 08	(504)	1	2 920 581	96 54 405 08	TERMINAL BOX WINCH PRE-A
PROTECTING CAP MS A240	69 18 129 08	39	1	2 920 369	96 54 235 08	TERMINAL BOX CPL.
PROTECTING CAP MS A240	69 18 129 08	290	1	3 930 638	96 74 840 08	TERMINAL BOX
PROTECTING CAP MS A240	69 18 129 08	(504)	1	3 930 734	96 54 401 08	TERMINAL BOX
PROTECTING CAP MS A240	69 18 129 08	2	1	6 909 010	69 09 010 08	COLLECTING RING
PROTECTION GUARD 4X307X7	97 65 557 08	4	3	2 350	91 79 269 08	SLEWING GEAR
PROTECTION PLATE WELDED	96 44 241 08	18	1	2 310	91 63 405 08	WINCH 1
PROTECTION PLATE WELDED	96 44 241 08	18	1	2 320	91 63 406 08	WINCH 2
PROTECTION PLATE WELDED	96 44 242 08	19	1	2 310	91 63 405 08	WINCH 1
PROTECTION PLATE WELDED	96 44 242 08	19	1	2 320	91 63 406 08	WINCH 2
PROTECTION PLATE WELDED	96 50 779 08	32	1	2 340	91 63 407 08	WINCH 4 LUFFING GEAR
PROTECTION PLATE WELDED	96 50 778 08	31	1	2 340	91 63 407 08	WINCH 4 LUFFING GEAR
PROTECTIVE HOOD V2A	10 04 105 3	19	2	2 925 018	96 64 860 08	EQUIPMENT CAMERA SLEW C
PROXIMITY SWITCH BERUEHR	10 09 761 3	(2)	1	2 711	91 52 800 08	CENT. LUBRIC. SYSTEM SUP
PROXIMITY SWITCH BERUEHR	11 00 319 3	5	2	1 920 308	96 68 385 08	ELECTR.CRAWLER SUPPORT
PROXIMITY SWITCH BERUEHR	11 00 319 3	5	2	1 920 309	96 68 384 08	ELECTR.CRAWLER SUPPORT
PROXIMITY SWITCH BERUEHR	11 00 319 3	(1)	2	2 350	91 79 269 08	SLEWING GEAR
PULL ROD	10 01 471 5	18	4	X1032716	10 32 716 7	ELECTRIC PUMP
PULL ROD	54 02 721 14	301	1	X1134739	11 34 739 9	FLANGE BEARING
PULL-BACK PLATE	70 24 265	7	1	5 701 129	57 01 129 08	DRIVING GEAR
PUMP COVER	10 65 068 9	4	1	X1035924	10 35 924 9	VARIABLE PUMP
PUMP ELEMENT	10 03 827 2	17	2	7 743 566	77 43 566 08	ELECTRIC PUMP

Description	Item	Pos.	Quantity	Page	Assembly	Description
PUMP ELEMENT	10 03 827 2	13	1	X1032716	10 32 716 7	ELECTRIC PUMP
PUMP ELEMENT	77 43 875 08	11	1	X1032716	10 32 716 7	ELECTRIC PUMP
PUMP F. WINCH 5+6	91 52 822 08	128	1		LR 1600-2-0	LIEBHERR CRAW.CRANE LR 1
PUMP F.SLEWING GEAR	91 54 561 08	123	1		LR 1600-2-0	LIEBHERR CRAW.CRANE LR 1
PUMP HOUSING	10 01 469 3	1	1	7 743 566	77 43 566 08	ELECTRIC PUMP
PUMP HOUSING	10 01 469 3	4	1	X1032716	10 32 716 7	ELECTRIC PUMP
PUMP KSW-1-30/120	10 17 191 7	49	1	9 000 510	90 00 510 6	ANGULAR GEAR
PUMP KSW-1-30/120	10 17 191 7	49	1	9 000 521	90 00 521 4	ANGULAR GEAR
PUMP MP41 SPF	59 10 554 08	12	1	2 520 032	96 45 980 08	WINDSHIELD WASHER INSTAL
PUMP RETURN FLOW	77 43 728 08	1	1	1 402	91 58 480 08	CENTRALIZED LUBRICATION
PUMP RETURN FLOW	77 43 728 08	10	1	2 711	91 52 800 08	CENT. LUBRIC. SYSTEM SUP
PUMP SCR	10 13 928 4	100	1	2 650	91 76 853 08	UREA TANK
PUMP SCR-UNPROGR. 3B	11 06 722 6	1	1	X1013928	10 13 928 4	PUMP
PUMP SUPPORT	10 32 692 6	4	1	X1035924	10 35 924 6	VARIABLE PUMP
PUMP SUPPORT	11 17 100 3	4	1	X1035924	10 35 924 5	VARIABLE PUMP
PUMP SUPPORT	57 19 006 08	7	1	X1035924	10 35 924 7	VARIABLE PUMP
PUSH BUTTON	10 47 561 7	2	1	2 780 244	91 52 951 08	EMERGENCY CUT-OFF CRAN
PUSH BUTTON	60 61 430 08	14	25	2 533 020	96 71 980 08	CONTROLS AND FITTINGS RI
PUSH BUTTON	60 61 430 08	6	7	2 533 061	96 48 370 08	DASH BORD ARM REST LEFT
PUSH BUTTON	60 61 430 08	6	7	2 533 063	96 48 371 08	DASH BORD ARM REST RIGH
PUSH-BUTTON CAP FLACH G	60 61 439 08	9	17	2 533 020	96 71 980 08	CONTROLS AND FITTINGS RI
PUSH-BUTTON CAP FLACH G	60 61 439 08	13	4	2 533 061	96 48 370 08	DASH BORD ARM REST LEFT
PUSH-BUTTON CAP FLACH G	60 61 439 08	13	1	2 533 063	96 48 371 08	DASH BORD ARM REST RIGH
PUSH-BUTTON CAP FLACH K	60 61 444 08	12	7	2 533 020	96 71 980 08	CONTROLS AND FITTINGS RI
PUSH-BUTTON CAP FLACH K	60 61 444 08	7	2	2 533 061	96 48 370 08	DASH BORD ARM REST LEFT
PUSH-BUTTON CAP FLACH K	60 61 444 08	5	6	2 533 063	96 48 371 08	DASH BORD ARM REST RIGH
PUSH-BUTTON CAP FLACH RO	60 61 431 08	15	1	2 533 020	96 71 980 08	CONTROLS AND FITTINGS RI
PUSH-BUTTON CAP FLACH RO	60 61 431 08	5	1	2 533 061	96 48 370 08	DASH BORD ARM REST LEFT
QUICK COUPLING FEMALE G	57 17 231 08	4	1	5 123 682	51 23 682 08	MOUNTING - PISTON W. PUM
QUICK RELEASE CONNECTIO	91 72 719 08	307	1		LR 1600-2-0	LIEBHERR CRAW.CRANE LR 1
QUICK RELEASE PIN 20X171,	11 32 019 4	38	4	2 340	91 63 407 08	WINCH 4 LUFFING GEAR
RADIAL PACKING SET DRIVE	10 33 111 6	(98)	1	X1035924	10 35 924 1	VARIABLE PUMP
RADIAL PACKING SET DRIVE	10 33 111 6	98	1	X1131496	11 31 496 5	DRIVING GEAR
RADIATOR UNIT AL	11 06 606 1	100	1	2 391 023	96 69 509 08	RADIATOR, PRE-ASSEMBLED
RADIATOR, PRE-ASSEMBLED	96 69 509 08	1	1	2 391 001	96 69 507 08	DIESEL ENGINE, PRE-ASSEMB
RAIL PAIR	10 65 048 9	70	1	X1111334	11 11 334 3	OPERATOR SEAT
REAR REST HANDLE	10 49 234 8	21	1	X1111334	11 11 334 3	OPERATOR SEAT
REAR VISION MIRROR UNIT 20	10 28 684 0	(1)	1	2 790	91 60 975 08	MIRROR ATTACHM.IN CRANE
REAR WINDOW ESG-GLAS SP	97 68 381 08	1	1	2 520 031	96 45 610 08	REAR WINDOW PRE-ASS.
REAR WINDOW PRE-ASS. SPF	96 45 610 08	7	1	2 520	91 72 029 08	CABIN, GLAZED
RECEPTACLE 2,8X0,3-1,5 VER	60 22 031 08	67	2	2 533 096	96 74 683 08	WIRING HARNESS
RECEPTACLE 6,3X0,5-1,0 VER	11 08 088 1	758	13	2 533 096	96 74 683 08	WIRING HARNESS
RECEPTACLE 6,3X0,5-1,5 VER	60 22 076 08	140	1	2 533 095	96 71 987 08	WIRING HARNESS
RECEPTACLE 6,3X1-2,5 TIN-P	60 22 034 08	72	4	2 533 095	96 71 987 08	WIRING HARNESS
RECEPTACLE 9,5X1-2,5 CUSN	60 22 084 08	143	2	2 533 095	96 71 987 08	WIRING HARNESS
RECEPTACLE FOR TABS 0,3-1	60 22 037 08	(63)	3	2 920 581	96 54 405 08	TERMINAL BOX WINCH PRE-A
RECEPTACLE FOR TABS 0,3-1	60 22 037 08	(63)	3	2 920 581	96 54 405 08	TERMINAL BOX WINCH PRE-A
RECEPTACLE FOR TABS 0,3-1	60 22 037 08	(63)	3	2 920 581	96 54 405 08	TERMINAL BOX WINCH PRE-A
RECEPTACLE FOR TABS 0,3-1	60 22 037 08	(63)	22	2 920 581	96 54 405 08	TERMINAL BOX WINCH PRE-A
RECEPTACLE FOR TABS 0,3-1	60 22 037 08	(63)	14	3 930 734	96 54 401 08	TERMINAL BOX
RECEPTACLE FOR TABS 1,0	60 23 205 08	62	154	2 533 095	96 71 987 08	WIRING HARNESS
RECEPTACLE FOR TABS 1,0	60 23 205 08	62	4	2 533 096	96 74 683 08	WIRING HARNESS
RECEPTACLE FOR TABS 2,5	60 23 031 08	135	2	2 533 096	96 74 683 08	WIRING HARNESS
RECEPTACLE FOR TABS 4,8X1	60 22 259 14	703	2	2 533 096	96 74 683 08	WIRING HARNESS
RECEPTACLE FOR TABS 6,3X	60 23 033 08	134	4	2 533 096	96 74 683 08	WIRING HARNESS
REDUCER M25X1,5 M16X1,5 P	10 04 464 8	15	2	2 780 915	96 48 377 08	ADD-ON PARTS EXTERNAL F
REDUCING PIECE 81,5/53,5 P	10 42 478 5	37	2	2 520 034	96 45 984 08	INTERNAL LINING
REDUCING STUD RI 8 M14X1,	10 13 794 3	18	1	X1013350	10 13 350 6	FUEL LINES
REDUCTION M25X1,5/M20X1,5	60 26 064 08	183	1	3 930 638	96 74 840 08	TERMINAL BOX
REDUCTION M25X1,5/M20X1,5	60 26 064 08	155	1	3 930 730	96 68 395 08	TERMINAL BOX CPL.

Description	Item	Pos.	Quantity	Page	Assembly	Description
REDUCTION M32X1,5/M20X1,5	60 26 065 08	7	1	2 780 524	96 52 968 08	CABLE DRUM COMPL.
REDUCTION M32X1,5/M20X1,5	60 26 065 08	289	1	2 920 448	96 76 055 08	TERMINAL BOX CPL.
REDUCTION M32X1,5/M20X1,5	60 26 065 08	(503)	1	2 920 581	96 54 405 08	TERMINAL BOX WINCH PRE-A
REDUCTION M32X1,5/M20X1,5	60 26 065 08	154	1	3 930 730	96 68 395 08	TERMINAL BOX CPL.
REDUCTION M32X1,5/M20X1,5	60 26 065 08	(503)	1	3 930 734	96 54 401 08	TERMINAL BOX
REDUCTION M50X1,5/M40X1,5	60 26 070 08	20	1	1 920 418	96 48 687 08	TERMINAL BOX CPL.
REFRIGERANT COMPRESSOR	97 39 852	770	1	X1100933	11 00 933 6	DIESEL ENGINE
REGULATING VALVE	11 11 052 3	6	1	9 739 835	97 39 835	HIGH PRESSURE PUMP
REGULATING VALVE	11 11 052 3	11	1	X1111049	11 11 049 7	HIGH PRESSURE PUMP
REGULATION HYDRAULIC	70 23 643	5	1	X1035924	10 35 924 8	VARIABLE PUMP
REGULATOR	10 47 219 6	3	1	X1035924	10 35 924 7	VARIABLE PUMP
REGULATOR	10 47 219 6	3	1	X1035924	10 35 924 8	VARIABLE PUMP
REGULATOR	10 47 599 4	(1)	1	9 739 844	97 39 844	THREE PHASE CURRENT GE
REGULATOR ELEMENT	10 47 220 2	3	1	X1047219	10 47 219 6	REGULATOR
REGULATOR ELEMENT	57 19 008 08	2	1	X1047219	10 47 219 6	REGULATOR
REINFORCED RUBBER HOSE	79 00 429 08	19	1	1 750	91 52 395 08	TOOL
RELAY	10 01 737 4	13	1	2 920 812	96 58 447 08	ELECTRIC FOR BATTERY BOX
RELAY	11 11 054 5	25	1	9 739 847	97 39 847	STARTER
RELAY 24V	63 01 021 08	42	51	2 932 001	96 81 042 08	RELAY CONTROL SYSTEM
RELAY 24V 10A SPF	63 01 215 08	26	25	2 932 082	96 93 013 08	ASSEMBLY PARTS MOUNTIN
RELAY 24V/1S 26X26X24MM	63 01 051 08	25	4	2 932 082	96 93 013 08	ASSEMBLY PARTS MOUNTIN
RELAY 24V/1W 26X26X24MM	63 01 054 08	27	1	2 932 082	96 93 013 08	ASSEMBLY PARTS MOUNTIN
RELAY CONTROL SYSTEM	96 81 042 08	4	1	2 932	91 78 422 08	SWITCHBOX MOUNTING PART
RELAY SUPPORT 1.5X725X518	97 68 157 08	21	1	2 932 001	96 81 042 08	RELAY CONTROL SYSTEM
REMOTE CONTROL APPARA	10 35 646 4	114	1	2 932 082	96 93 013 08	ASSEMBLY PARTS MOUNTIN
REP.KIT CENTRY WIRING	96 73 638 08	(999)	1	2 533 003	96 73 437 08	ELECTRIC ADD-ON PARTS CA
REPAIR KIT	11 00 309 4	999	1	5 026 573	50 26 573 08	AIR DRYER
REPAIR KIT	11 65 858 3	1	1	9 798 208	97 98 208 08	STAIRS
REPAIR SET PRESSURE GOV	11 00 308 9	998	1	5 026 573	50 26 573 08	AIR DRYER
RESISTANCE MODULE PBTG	10 02 485 7	23	1	2 932 082	96 93 013 08	ASSEMBLY PARTS MOUNTIN
RESISTOR 15R 5% 50W 50W	63 50 576 08	15	1	2 913 005	96 28 696 08	INTERIOR HOUSING PRE-ASS.
RESISTOR 1K 5% 3W 75PPM/K	63 50 585 08	2	1	2 932 515	96 45 911 08	INSERTION MODULE
RESISTOR 47R 1% 25W	63 50 170 08	46	8	2 932 001	96 81 042 08	RELAY CONTROL SYSTEM
RESISTOR 500R 0,1% 3W 20PP	63 50 515 08	4	2	2 932 515	96 45 911 08	INSERTION MODULE
REST WELDED FE//ZN20//C	96 59 096 08	22	1	3 714 009	96 49 267 08	LUFFING PULLEY BLOCK COM
RESTRICTOR CAP	10 01 754 4	1	1	9 739 186	97 39 186	ENGINE BRAKE CPL.
RESTRICTOR CAP 130	55 17 068 08	120	1	2 393 003	96 69 938 08	AIR FILTER UNIT
RESTRICTOR VALVE 90L/MIN	51 14 277 08	152	1	2 975 041	96 68 924 08	ADDNL. HYDR. F. ERECTING W
RETAINER CLIP 75/25	77 42 097 08	5	1	2 831	91 73 139 08	AIR COND. UNIT SUPERSTRU
RETAINER CLIP 77/20 ST	77 42 856 08	190	1	2 391 001	96 69 507 08	DIESEL ENGINE, PRE-ASSEMB
RETAINER CPL.	10 13 346 2	335	1	9 739 659	97 39 659	DIESEL ENGINE
RETAINER CPL.	10 13 881 6	1	1	X1013170	10 13 170 7	CONTROL BOX ANNEXE
RETAINER CPL.	96 47 628 08	4	1	2 550	91 71 350 08	SA FRAME
RETAINER CPL.	96 47 645 08	3	1	2 550	91 71 350 08	SA FRAME
RETAINING NUT	10 66 382 5	(1)	2	5 719 113	57 19 113 08	CONTROL UNIT
RETAINING NUT M16X1	60 20 422 08	18	1	2 533 020	96 71 980 08	CONTROLS AND FITTINGS RI
RETAINING NUT M16X1	60 20 422 08	32	1	2 932 001	96 81 042 08	RELAY CONTROL SYSTEM
RETAINING PIECE VARIO-SR2	10 87 237 7	4	2	2 932 001	96 81 042 08	RELAY CONTROL SYSTEM
RETAINING PLATE 4X342X422	97 06 739 5	20	1	2 657	91 61 109 08	MOUNTING EQUIPMENT CRAW
RETAINING SPRING 3 VERZ	43 31 028 08	19	8	1 630 004	91 61 213 08	HYDRAULIC SUPPORT
RETAINING SPRING 3 VERZ	43 31 028 08	64	2	2 550 001	96 85 596 08	SA FRAME PRE-ASS.
RETAINING SPRING 3 VERZ	43 31 028 08	38	1	2 810	91 72 335 08	CRANE DRIVER'S CABIN CPL.
RETAINING SPRING 3 VERZ	43 31 028 08	44	14	3 211	91 75 365 08	S PIVOT SECTION
RETAINING SPRING 3 VERZ	43 31 028 08	157	2	3 713	91 75 366 08	D PIVOT SECTION
RETAINING SPRING 3 VERZ	43 31 028 08	35	8	3 715	91 69 506 08	D INTERMEDIATE SECTION
RETAINING SPRING 3 VERZ	43 31 028 08	37	8	3 716	91 69 507 08	D INTERMEDIATE SECTION
RETAINING SPRING 4,5X98 V	43 31 009 08	13	4	1 630 004	91 61 213 08	HYDRAULIC SUPPORT
RETAINING SPRING 4,5X98 V	43 31 009 08	9	4	2 550 001	96 85 596 08	SA FRAME PRE-ASS.
RETAINING SPRING 4,5X98 V	43 31 009 08	3	1	2 550 011	96 61 231 08	CONSOLE COMPL.
RETAINING SPRING 4,5X98 V	43 31 009 08	22	2	3 211	91 75 365 08	S PIVOT SECTION

Description	Item	Pos.	Quantity	Page	Assembly	Description
RETAINING SPRING 4,5X98 V	43 31 009 08	13	1	3 211 003	96 46 986 08	ROD CPL.
RETAINING SPRING 4,5X98 V	43 31 009 08	21	8	3 220	91 70 738 08	S INTERMEDIATE SECTION
RETAINING SPRING 4,5X98 V	43 31 009 08	21	8	3 223	91 60 904 08	S INTERMEDIATE SECTION
RETAINING SPRING 4,5X98 V	43 31 009 08	21	8	3 223	91 70 741 08	S INTERMEDIATE SECTION
RETAINING SPRING 4,5X98 V	43 31 009 08	21	8	3 223 011	91 77 456 08	S INTERMEDIATE SECTION
RETAINING SPRING 4,5X98 V	43 31 009 08	21	8	3 223 100	91 70 743 08	S INTERMEDIATE SECTION
RETAINING SPRING 4,5X98 V	43 31 009 08	18	4	3 225	91 57 045 08	SL REDUCING SECTION
RETAINING SPRING 4,5X98 V	43 31 009 08	29	1	3 711	91 68 435 08	BOOM NOSE
RETAINING SPRING 4,5X98 V	43 31 009 08	55	12	3 713	91 75 366 08	D PIVOT SECTION
RETAINING SPRING 4,5X98 V	43 31 009 08	31	8	3 714	91 63 428 08	D HEAD SECTION
RETAINING SPRING 4,5X98 V	43 31 009 08	16	3	3 714 008	96 49 266 08	LUFFING PULLEY BLOCK COM
RETAINING SPRING 4,5X98 V	43 31 009 08	9	6	3 714 009	96 49 267 08	LUFFING PULLEY BLOCK COM
RETAINING SPRING 4,5X98 V	43 31 009 08	5	2	3 714 021	96 49 271 08	ROLLER SEATING COMPL.
RETAINING SPRING 4,5X98 V	43 31 009 08	15	16	3 715	91 69 506 08	D INTERMEDIATE SECTION
RETAINING SPRING 4,5X98 V	43 31 009 08	15	22	3 716	91 69 507 08	D INTERMEDIATE SECTION
RETAINING SPRING 4,5X98 V	43 31 009 08	59	1	3 745	91 68 438 08	SUSPENDED BALLAST
RETAINING SPRING 4X68 VER	43 31 012 08	9	1	1 130 032	91 68 958 08	ROTARY FEED THROUGH
RETAINING SPRING 4X68 VER	43 31 012 08	60	12	1 401	91 58 478 08	CRAWLER TRACK CARRIER, L
RETAINING SPRING 4X68 VER	43 31 012 08	60	12	1 411	91 69 968 08	CRAWLER TRACK CARRIER,
RETAINING SPRING 4X68 VER	43 31 012 08	19	2	2 730	91 61 966 08	BASE PLATE SLEWING PLATF
RETAINING SPRING 4X68 VER	43 31 012 08	107	2	3 713	91 75 366 08	D PIVOT SECTION
RETAINING SPRING 5X122 A3	43 31 025 08	110	4	2 391	91 69 334 08	DIESEL ENGINE CPL.
RETAINING SPRING 5X122 A3	43 31 025 08	61	6	3 211	91 75 365 08	S PIVOT SECTION
RETAINING SPRING 5X122 A3	43 31 025 08	33	1	3 214	91 63 420 08	SW HEAD SECTION
RETAINING SPRING 5X122 A3	43 31 025 08	24	8	3 370	91 63 409 08	WINCH 6
RETAINING SPRING 5X122 A3	43 31 025 08	81	8	3 713	91 75 366 08	D PIVOT SECTION
RETAINING SPRING 5X122 A3	43 31 025 08	20	1	3 714	91 63 428 08	D HEAD SECTION
RETAINING SPRING 5X122 A3	43 31 025 08	18	2	3 714 008	96 49 266 08	LUFFING PULLEY BLOCK COM
RETAINING SPRING 5X122 A3	43 31 025 08	12	4	3 830	91 55 535 08	SUPPLEMENTARY GUYING D
RETAINING SPRING 8 VERZ.	43 31 052 08	5	4	2 790 455	91 57 005 08	TRANSPORT KEEPER
RETAINING SPRING 8 VERZ.	43 31 052 08	20	2	3 211	91 75 365 08	S PIVOT SECTION
RETAINING SPRING 8 VERZ.	43 31 052 08	3	1	3 216 005	96 50 697 08	FOOT COMPLETE
RETAINING SPRING 8 VERZ.	43 31 052 08	14	1	3 745 011	96 49 677 08	BRACKET COMPL.
RETAINING SPRING DIN 2194	43 31 050 08	4	2	1 750 023	92 65 732 08	CREEPER
RETAINING SPRING DIN 2194	43 31 050 08	22	2	3 711	91 68 435 08	BOOM NOSE
RETAINING SPRING DIN 2194	43 31 050 08	21	4	3 745	91 68 438 08	SUSPENDED BALLAST
RETURN FILTER 350L/MIN10µ	51 06 691 08	9	1	2 671 004	96 46 305 08	OIL TANK PRE-ASS.
RETURN FILTER 60µm	11 69 074 7	711	1	X1169042	11 69 042 5	HYDRAULIC TANK
RETURN STRIP	77 43 758 08	21	2	2 711	91 52 800 08	CENT. LUBRIC. SYSTEM SUP
REVERSING VALVE	51 04 019 08	156	1	2 976 000	96 69 452 08	ADDNL.HYDR.2ND SLEWING G
RIBBED TUBE ALU	10 49 304 5	154	1	2 990 000	96 70 680 08	PIPEWORK AIR INSTALLATIO
RING	57 01 148 08	5	14	5 701 133	57 01 133 08	DRIVING GEAR
RING	99 69 279	1	1	9 400 879	94 00 879 4	SUPPORT CYLINDER
RING BOLT	51 10 523 08	12	1	5 104 019	51 04 019 08	REVERSING VALVE
RING BOLT DIN 580 M10 C15E	40 26 002 08	2	3	2 790 451	91 57 016 08	COVER
RING BOLT DIN 580 M12 C15E	40 26 003 08	5	2	2 670 002	96 72 303 08	FUEL TANK, PRE-ASSEMBLED
RING BOLT DIN 580 M12 C15E	40 26 003 08	17	2	2 671 004	96 46 305 08	OIL TANK PRE-ASS.
RING BOLT DIN 580 M8 C15E	40 26 001 08	12	4	X1041325	10 41 325 5	CHANGE-OVER BLOCK
RING BOLT PSAM16 INOX	11 18 174 2	127	2	3 211	91 75 365 08	S PIVOT SECTION
RING DIN 70951 47X1,6	42 42 017	(6)	2	2 810	91 72 335 08	CRANE DRIVER'S CABIN CPL.
RING ELEMENT L12/M18X1,5/	10 13 497 6	19	4	X1013350	10 13 350 6	FUEL LINES
RING FAN D=654	55 06 395 08	105	2	2 391 023	96 69 509 08	RADIATOR, PRE-ASSEMBLED
RING GEAR HOUSING 3030-35	97 02 786 01	1	1	2 621	91 72 719 08	QUICK RELEASE CONNECTIO
RING HOSE NIPPLE 11SMnPb3	10 13 319 3	1	1	X1013319	10 13 319 1	COOLING WATER AIR BLEED
RING RD120X6 S700MC	93 96 841 08	17	4	3 745	91 68 438 08	SUSPENDED BALLAST
ROCKER ARMS DEVICE CPL.	11 12 331 6	1	1	9 739 856	97 39 856	ROCKER ARMS DEVICE CPL.
ROCKER ARMS DEVICE CPL.	97 39 856	41	1	X1100933	11 00 933 6	DIESEL ENGINE
ROCKER AXLE	11 11 040 7	9	1	9 739 856	97 39 856	ROCKER ARMS DEVICE CPL.
ROCKER LEVER	11 11 040 4	2	1	9 739 856	97 39 856	ROCKER ARMS DEVICE CPL.
ROCKER LEVER	11 11 040 5	3	1	9 739 856	97 39 856	ROCKER ARMS DEVICE CPL.

Description	Item	Pos.	Quantity	Page	Assembly	Description
ROCKER SWITCH	60 60 239 08	6	1	2 533 067	96 50 385 08	PLATE PRE-ASS.
ROD	96 45 685 08	1	1	2 550 005	96 45 680 08	ROD CPL.
ROD	96 48 680 08	1	1	3 225 200	96 48 679 08	ROD CPL.
ROD	96 55 428 08	3	4	1 630 004	91 61 213 08	HYDRAULIC SUPPORT
ROD 1.0M SPF	96 45 458 08	(1)	1	2 550 001	96 85 596 08	SA FRAME PRE-ASS.
ROD 1.99M	96 49 610 08	1	1	3 714 025	96 49 269 08	ROD CPL.
ROD 11.75 M	96 49 158 08	1	1	3 716 001	96 49 159 08	ROD CPL.
ROD 11.75M	96 45 230 08	1	1	3 561 003	96 45 222 08	ROD CPL.
ROD 2.15M	96 50 198 08	1	1	3 713 012	96 50 197 08	ROD CPL.
ROD 2.45M	96 47 008 08	1	1	3 211 003	96 46 986 08	ROD CPL.
ROD 5.75 M	96 45 249 08	1	1	3 220 501	96 43 440 08	ROD CPL.
ROD 5.75 M	96 48 594 08	(1)	1	3 715	91 69 506 08	D INTERMEDIATE SECTION
ROD CPL. 1 M	96 45 456 08	11	4	2 550 001	96 85 596 08	SA FRAME PRE-ASS.
ROD CPL. 1.075M	96 49 042 08	2	2	3 214	91 63 420 08	SW HEAD SECTION
ROD CPL. 12 M	96 45 222 08	42	2	3 223	91 60 904 08	S INTERMEDIATE SECTION
ROD CPL. 12 M	96 45 222 08	42	2	3 223	91 70 741 08	S INTERMEDIATE SECTION
ROD CPL. 12 M	96 45 222 08	42	2	3 223 011	91 77 456 08	S INTERMEDIATE SECTION
ROD CPL. 12 M	96 45 222 08	42	2	3 223 100	91 70 743 08	S INTERMEDIATE SECTION
ROD CPL. 12 M	96 45 222 08	2	2	3 716	91 69 507 08	D INTERMEDIATE SECTION
ROD CPL. 12 M	96 49 159 08	3	2	3 716	91 69 507 08	D INTERMEDIATE SECTION
ROD CPL. 2.05M	96 45 680 08	12	2	2 550 001	96 85 596 08	SA FRAME PRE-ASS.
ROD CPL. 2.34M	96 49 269 08	5	2	3 714	91 63 428 08	D HEAD SECTION
ROD CPL. 2.3M	96 50 197 08	51	2	3 713	91 75 366 08	D PIVOT SECTION
ROD CPL. 2.975M	96 46 986 08	12	2	3 211	91 75 365 08	S PIVOT SECTION
ROD CPL. 6 M	96 43 440 08	42	2	3 220	91 70 738 08	S INTERMEDIATE SECTION
ROD CPL. 6 M	96 43 440 08	2	2	3 715	91 69 506 08	D INTERMEDIATE SECTION
ROD CPL. 6 M	96 48 593 08	3	2	3 715	91 69 506 08	D INTERMEDIATE SECTION
ROD CPL. 6.4 M	96 49 268 08	4	2	3 714	91 63 428 08	D HEAD SECTION
ROD CPL. 6.75M	96 48 679 08	44	2	3 225	91 57 045 08	SL REDUCING SECTION
ROD WITH BOARD 0.525M	96 47 009 08	2	2	3 211 003	96 46 986 08	ROD CPL.
ROD WITH BOARD 0.525M	96 47 010 08	3	1	3 211 003	96 46 986 08	ROD CPL.
ROD WITH BOARD 1.075M	96 49 045 08	(1)	2	3 214	91 63 420 08	SW HEAD SECTION
ROD WITH BOARD 1.85M	96 46 998 08	13	4	3 211	91 75 365 08	S PIVOT SECTION
ROD WITH BOARD 1.85M	96 46 999 08	14	2	3 211	91 75 365 08	S PIVOT SECTION
ROLLER	10 66 425 0	43	1	X1041101	10 41 101 5	TILT-BACK SUPPORT
ROLLER	10 66 425 0	410	1	X1041101	10 41 101 8	TILT-BACK SUPPORT
ROLLER	92 17 259 08	6	2	3 745	91 68 438 08	SUSPENDED BALLAST
ROLLER 40.5X100X80 PA6G	94 37 683 08	17	10	3 215 005	91 52 846 08	ROLLER SET
ROLLER 40.5X100X80 PA6G	94 37 683 08	17	12	3 215 006	91 52 847 08	ROLLER SET
ROLLER BEARING	11 21 383 3	411	1	9 154 348	91 54 348 08	DOUBLE HOOK BLOCK
ROLLER BEARING 200X270X8	74 65 067 08	2	1	2 550 003	96 46 246 08	ROPE PULLEY CPL.
ROLLER BEARING 200X270X8	74 65 067 08	2	1	2 652 007	92 68 928 08	ROPE PULLEY CPL.
ROLLER BEARING DREHBUE	91 61 110 08	138	1		LR 1600-2-0	LIEBHERR CRAW.CRANE LR 1
ROLLER BEARING WELDED	96 46 299 08	1	1	2 652	91 61 110 08	ROLLER BEARING
ROLLER BEARING WELDED	96 49 761 08	1	1	3 714 021	96 49 271 08	ROLLER SEATING COMPL.
ROLLER BODY HALF CPL.	92 51 976 08	10	4	1 401	91 58 478 08	CRAWLER TRACK CARRIER, L
ROLLER BODY HALF CPL.	92 51 976 08	10	4	1 411	91 69 968 08	CRAWLER TRACK CARRIER,
ROLLER BODY HALF CPL.	96 45 287 08	9	34	1 401	91 58 478 08	CRAWLER TRACK CARRIER, L
ROLLER BODY HALF CPL.	96 45 287 08	9	34	1 411	91 69 968 08	CRAWLER TRACK CARRIER,
ROLLER CLAMP WELDED	96 48 644 08	23	1	3 711	91 68 435 08	BOOM NOSE
ROLLER PA6G	97 68 888 08	5	2	2 522 012	96 45 884 08	GUIDE PRE-ASS.
ROLLER PA6G	97 68 888 08	6	4	2 522 013	96 45 883 08	GUIDE PRE-ASS.
ROLLER RD100X80 PA6G	28 81 883 08	8	2	3 713	91 75 366 08	D PIVOT SECTION
ROLLER RD150X78 PA6G	28 81 694 08	12	1	3 711	91 68 435 08	BOOM NOSE
ROLLER RD180X80 PA6G	28 81 351 08	17	2	3 711	91 68 435 08	BOOM NOSE
ROLLER RD80X40 PA6G	93 01 339 08	19	4	3 215 005	91 52 846 08	ROLLER SET
ROLLER RD80X40 PA6G	93 01 339 08	19	4	3 215 006	91 52 847 08	ROLLER SET
ROLLER SEATING COMPL.	96 49 271 08	7	1	3 714	91 63 428 08	D HEAD SECTION
ROLLER SET 300T	91 52 846 08	204	1		LR 1600-2-0	LIEBHERR CRAW.CRANE LR 1
ROLLER SET 320T	91 52 847 08	205	1		LR 1600-2-0	LIEBHERR CRAW.CRANE LR 1

Description	Item	Pos.	Quantity	Page	Assembly	Description
ROLLER SET WELDED 300T	96 48 667 08	1	1	3 215 005	91 52 846 08	ROLLER SET
ROLLER SET WELDED 320T	96 48 526 08	1	1	3 215 006	91 52 847 08	ROLLER SET
ROLLER SLEWING RING	91 79 132 08	137	1		LR 1600-2-0	LIEBHERR CRAW.CRANE LR 1
ROLLER SLEWING RING 2230	93 15 035 01	1	1	2 620	91 79 132 08	ROLLER SLEWING RING
ROLLER WELDED CONSTR.	92 70 643 08	1	1	3 350 001	92 70 642 08	SAFETY ROLLER CPL.
ROLLER WELDED CONSTR.	96 61 016 08	1	1	2 310 008	96 61 008 08	SAFETY ROLLER WINCH 1/2
ROLLER X20CR13 X20CR13	97 81 003 08	16	4	2 522 013	96 45 883 08	GUIDE PRE-ASS.
ROLLING NOZZLE	10 29 201 3	35	10	2 520 034	96 45 984 08	INTERNAL LINING
ROOF WINDOW PRE-ASS.	96 45 609 08	6	1	2 520	91 72 029 08	CABIN, GLAZED
ROOF WINDOW SPF	97 68 380 08	2	1	2 520 030	96 45 609 08	ROOF WINDOW PRE-ASS.
ROPE 2 2,3KN EDELSTAHL	11 16 043 1	64	0.5	2 631	91 73 333 08	SLEWING PLATFORM CATWAL
ROPE 2 2,3KN EDELSTAHL	11 16 043 1	24	2	2 730	91 61 966 08	BASE PLATE SLEWING PLATF
ROPE 2 2,3KN EDELSTAHL	11 16 043 1	8	0.3	2 730 002	96 55 752 08	CENTRING COMPLETE
ROPE 2 2,3KN EDELSTAHL	11 16 043 1	55	1	3 225	91 57 045 08	SL REDUCING SECTION
ROPE 2 2,3KN EDELSTAHL	11 16 043 1	62	1.5	3 745	91 68 438 08	SUSPENDED BALLAST
ROPE 25X600M -40°C SPF	77 34 482 08	1	1	2 316	91 52 840 08	ROPE FOR WINCH 6
ROPE 28X1200M -40°C BLANK	10 80 175 6	1	1	2 313	91 61 580 08	ROPES FOR WINCHES 3
ROPE 28X700M -40°C SPF	10 81 361 2	1	1	2 314	91 62 040 08	ROPE FOR WINCH 4
ROPE CLAMP 24-26 GR.1"	77 39 091 08	37	1	1 750	91 52 395 08	TOOL
ROPE CLAMP DIN 1142 S26 V	77 39 118 08	38	1	1 750	91 52 395 08	TOOL
ROPE CLAMP DIN 1142 S30 V	77 39 132 08	45	1	1 750	91 52 395 08	TOOL
ROPE DIN 3055 4X1,3M VERZ	10 45 067 1	23	4	1 630 004	91 61 213 08	HYDRAULIC SUPPORT
ROPE DRUM	10 65 015 6	21	1	X1080245	10 80 245 1	ROPE WINCH
ROPE DRUM	10 80 159 1	21	1	X1080245	10 80 245 0	ROPE WINCH
ROPE DRUM	11 34 224 7	21	1	X1080245	10 80 245 3	ROPE WINCH
ROPE DRUM	11 34 739 6	21	1	X1080228	10 80 228 0	ROPE WINCH
ROPE FOR WINCH 4	91 62 040 08	193	1		LR 1600-2-0	LIEBHERR CRAW.CRANE LR 1
ROPE FOR WINCH 6	91 52 840 08	195	1		LR 1600-2-0	LIEBHERR CRAW.CRANE LR 1
ROPE GUARD	10 81 518 4	6	1	9 155 533	91 55 533 08	HOOK BLOCK
ROPE GUARD WELDED	96 47 103 08	41	1	2 550 001	96 85 596 08	SA FRAME PRE-ASS.
ROPE GUARD WELDED	96 51 812 08	27	2	2 652	91 61 110 08	ROLLER BEARING
ROPE GUARD WELDED	96 51 813 08	28	1	2 652	91 61 110 08	ROLLER BEARING
ROPE GUARD WELDED	96 56 155 08	94	2	2 550 001	96 85 596 08	SA FRAME PRE-ASS.
ROPE GUARD WELDED	96 56 165 08	95	2	2 550 001	96 85 596 08	SA FRAME PRE-ASS.
ROPE GUARD WELDED	96 56 171 08	96	1	2 550 001	96 85 596 08	SA FRAME PRE-ASS.
ROPE GUARD WELDED	96 58 269 08	20	1	3 714 009	96 49 267 08	LUFFING PULLEY BLOCK COM
ROPE PLATE	10 66 371 1	5	1	X1134224	11 34 224 7	ROPE DRUM
ROPE PROTECTION ROD	10 45 021 3	112	4	9 154 348	91 54 348 08	DOUBLE HOOK BLOCK
ROPE PROTECTION ROD	10 81 491 2	12	2	9 155 533	91 55 533 08	HOOK BLOCK
ROPE PULLEY CPL. SPF	92 68 928 08	2	10	3 215 005	91 52 846 08	ROLLER SET
ROPE PULLEY CPL. SPF	92 68 928 08	2	12	3 215 006	91 52 847 08	ROLLER SET
ROPE PULLEY CPL. SPF	92 68 928 08	2	2	3 711	91 68 435 08	BOOM NOSE
ROPE PULLEY CPL. SPF	92 68 928 08	3	2	3 713	91 75 366 08	D PIVOT SECTION
ROPE PULLEY CPL. SPF	92 68 928 08	11	10	9 154 348	91 54 348 08	DOUBLE HOOK BLOCK
ROPE PULLEY CPL. SPF	92 68 928 08	1	1	9 155 533	91 55 533 08	HOOK BLOCK
ROPE PULLEY CPL. SPF	96 46 246 08	3	17	2 550 001	96 85 596 08	SA FRAME PRE-ASS.
ROPE PULLEY CPL. SPF	96 46 246 08	4	16	2 652	91 61 110 08	ROLLER BEARING
ROPE PULLEY CPL. SPF	96 46 246 08	5	4	3 214	91 63 420 08	SW HEAD SECTION
ROPE PULLEY CPL. SPF	96 46 246 08	2	2	3 225 100	96 48 582 08	BEARING CPL
ROPE PULLEY CPL. SPF	96 46 246 08	10	3	3 714	91 63 428 08	D HEAD SECTION
ROPE PULLEY CPL. SPF	96 46 246 08	2	7	3 714 008	96 49 266 08	LUFFING PULLEY BLOCK COM
ROPE PULLEY CPL. SPF	96 46 246 08	5	8	3 714 009	96 49 267 08	LUFFING PULLEY BLOCK COM
ROPE PULLEY CPL. SPF	96 46 246 08	2	1	3 714 021	96 49 271 08	ROLLER SEATING COMPL.
ROPE PULLEY D=700/620/270X	28 81 999 08	1	1	2 652 007	92 68 928 08	ROPE PULLEY CPL.
ROPE SLING DIN EN 13414-3 9	77 33 137 08	39	4	1 750	91 52 395 08	TOOL
ROPE SLING EN 13414 26T-6.	11 64 625 3	1	2	2 750 100	91 57 283 08	SLING GEAR ERECTION CRAW
ROPE WEDGE	11 45 034 3	4	1	X1134739	11 34 739 6	ROPE DRUM
ROPE WINCH TYP 351	54 00 018 08	7	4	1 630 004	91 61 213 08	HYDRAULIC SUPPORT
ROPE WINCH ZHP 4.13 SPF	10 80 228 0	1	1	2 370	91 61 617 08	ERECTING WINCH
ROPE WINCH ZHP 4.27-EG SP	10 80 245 3	1	1	3 370	91 63 409 08	WINCH 6

Description	Item	Pos.	Quantity	Page	Assembly	Description
ROPE WINCH ZHP 4.29-EG SP	10 80 245 0	1	1	2 340	91 63 407 08	WINCH 4 LUFFING GEAR
ROPE WINCH ZHP 4.29-EG SP	10 80 245 1	2	1	2 310	91 63 405 08	WINCH 1
ROPE WINCH ZHP 4.29-EG SP	10 80 245 1	2	1	2 320	91 63 406 08	WINCH 2
ROPE WINCH ZHP 4.29-EG SP	10 80 245 1	1	1	3 350	91 63 410 08	WINCH 3
ROPE WITH ACCESSORIES	91 33 648 08	198	1		LR 1600-2-0	LIEBHERR CRAW.CRANE LR 1
ROPE WITH ACCESSORIES 1	91 73 236 08	190	1		LR 1600-2-0	LIEBHERR CRAW.CRANE LR 1
ROPE WITH ACCESSORIES 2	91 73 237 08	191	1		LR 1600-2-0	LIEBHERR CRAW.CRANE LR 1
ROPE-DESCENDING+RESCUE	11 00 731 2	3	1	1 793 010	91 69 599 08	PERSONAL PROTECTION EQ
ROPES FOR WINCHES 3	91 61 580 08	192	1		LR 1600-2-0	LIEBHERR CRAW.CRANE LR 1
ROTARY ENCODER 360° LSB P	10 80 206 0	11	1	1 920 305	96 72 042 08	SLIPRING UNIT INSTALLATION
ROTARY FEED THROUGH	91 68 958 08	2	1	1 130	91 68 478 08	CENTRAL SECTION CRAWLER
ROTARY FEED THROUGH SPF	10 04 262 0	1	1	1 130 032	91 68 958 08	ROTARY FEED THROUGH
ROTARY LOCK 1W	60 61 433 08	19	1	2 533 020	96 71 980 08	CONTROLS AND FITTINGS RI
ROTARY LOCK 1W	60 61 433 08	33	1	2 932 001	96 81 042 08	RELAY CONTROL SYSTEM
ROTARY SHAFT LIP SEAL	11 11 063 9	8	1	9 739 835	97 39 835	HIGH PRESSURE PUMP
ROTARY SHAFT LIP SEAL	11 11 064 0	7	1	9 739 834	97 39 834	ADD-ON PARTS
ROTARY SHAFT LIP SEAL 100	11 11 037 1	2	1	9 739 857	97 39 857	COVER
ROTARY SHAFT LIP SEAL 115	11 11 037 2	15	1	9 739 790	97 39 790	STEERING BOX
ROTARY SHAFT LIP SEAL DIN	57 15 512 08	53	1	X1108091	11 08 091 2	DRIVE
ROTARY SHAFT LIP SEAL DIN	57 15 512 08	53	2	X1110002	11 10 024 8	DRIVE
ROTARY SHAFT LIP SEAL DIN	57 15 512 08	53	1	X1111402	11 11 402 6	DRIVE
ROTARY SHAFT LIP SEAL DIN	57 15 521 08	31	1	X1108091	11 08 091 1	GEARBOX
ROTARY SHAFT LIP SEAL DIN	54 01 943 08	50	1	X1108091	11 08 091 2	DRIVE
ROTARY SHAFT LIP SEAL DIN	54 01 943 08	50	2	X1110002	11 10 024 8	DRIVE
ROTARY SHAFT LIP SEAL DIN	71 00 302 01	14	1	9 000 510	90 00 510 6	ANGULAR GEAR
ROTARY SHAFT LIP SEAL DIN	71 00 302 01	14	1	9 000 521	90 00 521 4	ANGULAR GEAR
ROTARY SHAFT LIP SEAL DIN	71 00 302 01	38	1	9 395 668	93 95 668 01	BEARING
ROTARY SHAFT LIP SEAL DIN	71 00 302 01	38	1	9 395 675	93 95 675 01	BEARING
ROTARY SHAFT LIP SEAL DIN	71 00 312 08	10	1	5 402 704	54 02 704 14	POWER TAKE-OFF CPL
ROTARY SHAFT LIP SEAL DIN	71 00 345 01	33	1	9 395 668	93 95 668 01	BEARING
ROTARY SHAFT LIP SEAL DIN	71 00 345 01	33	1	9 395 675	93 95 675 01	BEARING
ROTARY SHAFT LIP SEAL DIN	57 01 519 08	15	1	5 402 705	54 02 705 14	DRIVE UNIT CPL
ROTARY SHAFT LIP SEAL DIN	10 35 914 2	41	1	X1035659	10 35 659 9	DISTRIBUTOR GEARBOX
ROTARY SHAFT LIP SEAL DIN	57 13 600 08	50	1	X1111402	11 11 402 6	DRIVE
ROTARY SHAFT LIP SEAL DIN	71 00 350 01	40	1	X1035659	10 35 659 9	DISTRIBUTOR GEARBOX
ROTARY SHAFT LIP SEAL DIN	71 00 590 01	14	2	9 395 668	93 95 668 01	BEARING
ROTARY SHAFT LIP SEAL DIN	71 00 590 01	14	2	9 395 675	93 95 675 01	BEARING
ROTARY SHAFT LIP SEAL DIN	57 07 018 08	(14)	1	5 102 354	51 02 354 08	HYDRO MOTOR
ROTARY SHAFT LIP SEAL DIN	10 16 865 9	43	1	X1134224	11 34 224 7	ROPE DRUM
ROTARY SHAFT LIP SEAL DIN	71 00 694 01	12	4	9 395 668	93 95 668 01	BEARING
ROTARY SHAFT LIP SEAL DIN	71 00 694 01	12	4	9 395 675	93 95 675 01	BEARING
ROTARY SHAFT LIP SEAL DIN	57 19 175 08	1454	1	X1111402	11 11 402 3	GEARBOX
ROTATIONAL SPEED SENSOR	10 13 360 5	20	2	9 939 554	97 39 554	ENGINE CONTROL SENSORS
ROTOR	11 17 131 1	1	1	X1106600	11 06 600 1	WIND VELOCITY TRANSMITTE
ROUND SLING DIN EN 1492-2 3	10 28 562 6	41	2	3 220	91 70 738 08	S INTERMEDIATE SECTION
ROUND SLING DIN EN 1492-2 3	10 28 562 6	41	2	3 223	91 60 904 08	S INTERMEDIATE SECTION
ROUND SLING DIN EN 1492-2 3	10 28 562 6	41	2	3 223	91 70 741 08	S INTERMEDIATE SECTION
ROUND SLING DIN EN 1492-2 3	10 28 562 6	41	2	3 223 011	91 77 456 08	S INTERMEDIATE SECTION
ROUND SLING DIN EN 1492-2 3	10 28 562 6	41	2	3 223 100	91 70 743 08	S INTERMEDIATE SECTION
ROUND STEEL 45.0X365 30C	95 45 849 08	2	162	1 300 011	96 52 137 08	FLOOR PLATES PRE-ASS.
ROUND STRAND ROPE 10X0,9	10 65 281 3	39	1	3 214	91 63 420 08	SW HEAD SECTION
ROUND STRAND ROPE 10X1,7	10 65 281 4	83	3	3 713	91 75 366 08	D PIVOT SECTION
ROUND STRAND ROPE 10X11	10 65 244 0	43	2	3 223	91 60 904 08	S INTERMEDIATE SECTION
ROUND STRAND ROPE 10X11	10 65 244 0	43	2	3 223	91 70 741 08	S INTERMEDIATE SECTION
ROUND STRAND ROPE 10X11	10 65 244 0	43	2	3 223 011	91 77 456 08	S INTERMEDIATE SECTION
ROUND STRAND ROPE 10X11	10 65 244 0	43	2	3 223 100	91 70 743 08	S INTERMEDIATE SECTION
ROUND STRAND ROPE 10X11	10 65 244 0	32	3	3 716	91 69 507 08	D INTERMEDIATE SECTION
ROUND STRAND ROPE 10X3,	10 65 282 0	103	1	3 714	91 63 428 08	D HEAD SECTION
ROUND STRAND ROPE 10X4,1	10 65 280 6	82	2	3 211	91 75 365 08	S PIVOT SECTION
ROUND STRAND ROPE 10X5,5	10 65 243 9	43	2	3 220	91 70 738 08	S INTERMEDIATE SECTION

Description	Item	Pos.	Quantity	Page	Assembly	Description
ROUND STRAND ROPE 10X5,5	10 65 243 9	34	3	3 715	91 69 506 08	D INTERMEDIATE SECTION
ROUND STRAND ROPE 10X6,	10 65 281 6	47	2	3 225	91 57 045 08	SL REDUCING SECTION
ROUND STRAND ROPE 10X7,9	10 65 281 8	43	2	3 714	91 63 428 08	D HEAD SECTION
RS PRESSURE FILTER DF...33	10 10 138 4	(3)	1	2 970 000	96 67 119 08	HYDRAULICS UPPER CARRI
RUBBER BELLOWS	10 65 048 5	48	1	X1111334	11 11 334 3	OPERATOR SEAT
RUBBER BELLOWS	57 19 123 08	2	1	6 060 950	60 60 950 08	MASTER SWITCH
RUBBER BUFFER 30X36 KAUT	10 04 050 2	33	1	2 925 402	96 58 855 08	CAMERA INSTALLATION SLEW
RUBBER BUFFER 32X32XM6	10 47 289 0	84	2	2 520	91 72 029 08	CABIN, GLAZED
RUBBER BUFFER 8,3/26X7,2 3	10 11 627 4	3	8	X1013170	10 13 170 7	CONTROL BOX ANNEXE
RUBBER HOSE NW130X95 E	95 41 336 08	250	1	2 393 003	96 69 938 08	AIR FILTER UNIT
RUBBER RING D=16MM	10 12 387 6	11	1	2 920 228	96 72 021 08	ELECTRIC F. AGGREGATE
RUBBER RING D=16MM	10 12 387 6	100	2	9 739 613	97 39 613	CABLE HARNESS MOUNTING
RUBBER RING D=19MM	10 12 387 7	12	1	2 920 228	96 72 021 08	ELECTRIC F. AGGREGATE
RUBBER-METAL STOP BUFF	72 66 158 08	8	2	2 260	91 74 253 08	BATTERY STORAGE
S INTERMED.SECTION WELD	96 71 938 08	1	1	3 223 100	91 70 743 08	S INTERMEDIATE SECTION
S INTERMED.SECTION WELD	96 71 748 08	1	1	3 223	91 70 741 08	S INTERMEDIATE SECTION
S INTERMED.SECTION WELD.	96 71 685 08	1	1	3 220	91 70 738 08	S INTERMEDIATE SECTION
S INTERMED.SECTION WELD	96 71 884 08	1	1	3 223	91 60 904 08	S INTERMEDIATE SECTION
S INTERMED.SECTION WELD	96 87 824 08	1	1	3 223 011	91 77 456 08	S INTERMEDIATE SECTION
S INTERMEDIATE SECTION 12	91 70 743 08	213	1		LR 1600-2-0	LIEBHERR CRAW.CRANE LR 1
S INTERMEDIATE SECTION 28	91 70 741 08	210	1		LR 1600-2-0	LIEBHERR CRAW.CRANE LR 1
S INTERMEDIATE SECTION 2	91 70 738 08	207	1		LR 1600-2-0	LIEBHERR CRAW.CRANE LR 1
S INTERMEDIATE SECTION 28	91 60 904 08	211	2		LR 1600-2-0	LIEBHERR CRAW.CRANE LR 1
S INTERMEDIATE SECTION 28	91 77 456 08	218	1		LR 1600-2-0	LIEBHERR CRAW.CRANE LR 1
S OVERRUN PROTECTION	91 76 915 08	183	1		LR 1600-2-0	LIEBHERR CRAW.CRANE LR 1
S OVERRUN PROTECTION S	96 68 389 08	20	1	3 930 138	96 67 633 08	ELECTRIC FOR S-PIVOT SECT
S PIVOT SECTION 10M	91 75 365 08	201	1		LR 1600-2-0	LIEBHERR CRAW.CRANE LR 1
S PIVOT SECTION, WELD.CO	96 72 709 08	1	1	3 211	91 75 365 08	S PIVOT SECTION
SA FRAME	91 71 350 08	135	1		LR 1600-2-0	LIEBHERR CRAW.CRANE LR 1
SA FRAME PRE-ASS.	96 85 596 08	1	1	2 550	91 71 350 08	SA FRAME
SA FRAME WELDED CONSTR.	96 45 308 08	1	1	2 550 001	96 85 596 08	SA FRAME PRE-ASS.
SAE FLANGE 11/2"	51 15 026 08	430	6	2 391 001	96 69 507 08	DIESEL ENGINE, PRE-ASSEMB
SAE FLANGE CONNECTION	47 49 071 08	501	2	2 970 000	96 67 119 08	HYDRAULICS UPPER CARRI
SAE FLANGE CONNECTION G	47 49 014 08	500	1	2 970 000	96 67 119 08	HYDRAULICS UPPER CARRI
SAE FLANGE CONNECTION G	47 49 019 08	504	1	2 970 000	96 67 119 08	HYDRAULICS UPPER CARRI
SAE FLANGE CONNECTION W	47 49 075 08	502	2	2 970 000	96 67 119 08	HYDRAULICS UPPER CARRI
SAE FLANGE CONNECTION W	47 49 069 08	503	4	2 970 000	96 67 119 08	HYDRAULICS UPPER CARRI
SAE FLANGE CONNECTION W	47 49 069 08	500	2	2 977 203	96 67 999 08	SUPPL. HYDR. PUMP 5+6
SAE SCREW-IN FLANGE A3P	51 15 125 08	120	2	2 391 041	96 69 508 08	OIL COOLER, PRE-ASSEMBLE
SAFETY ELEMENT	10 29 493 9	7	1	X1048802	10 48 802 4	AIR FILTER
SAFETY HARNESS EN 361 IK	11 00 730 5	1	2	1 793 010	91 69 599 08	PERSONAL PROTECTION EQ
SAFETY PLUG W HINGE-LID	57 18 172 08	(1)	1	2 311	91 73 236 08	ROPE WITH ACCESSORIES 1
SAFETY PLUG W HINGE-LID 1	43 32 005 08	58	6	1 401	91 58 478 08	CRAWLER TRACK CARRIER, L
SAFETY PLUG W HINGE-LID 1	43 32 005 08	58	6	1 411	91 69 968 08	CRAWLER TRACK CARRIER,
SAFETY PLUG W HINGE-LID 1	43 32 005 08	30	4	1 630 004	91 61 213 08	HYDRAULIC SUPPORT
SAFETY PLUG W HINGE-LID 1	43 32 005 08	19	1	2 550 005	96 45 680 08	ROD CPL.
SAFETY PLUG W HINGE-LID 1	43 32 005 08	10	2	2 657	91 61 109 08	MOUNTING EQUIPMENT CRAW
SAFETY PLUG W HINGE-LID 1	43 32 005 08	17	4	3 211	91 75 365 08	S PIVOT SECTION
SAFETY PLUG W HINGE-LID 1	43 32 005 08	7	1	3 211 003	96 46 986 08	ROD CPL.
SAFETY PLUG W HINGE-LID 1	43 32 005 08	8	1	3 220 501	96 43 440 08	ROD CPL.
SAFETY PLUG W HINGE-LID 1	43 32 005 08	20	3	3 225	91 57 045 08	SL REDUCING SECTION
SAFETY PLUG W HINGE-LID 1	43 32 005 08	8	1	3 225 200	96 48 679 08	ROD CPL.
SAFETY PLUG W HINGE-LID 1	43 32 005 08	8	1	3 561 003	96 45 222 08	ROD CPL.
SAFETY PLUG W HINGE-LID 1	43 32 005 08	8	1	3 713 012	96 50 197 08	ROD CPL.
SAFETY PLUG W HINGE-LID 1	43 32 005 08	11	2	3 714 009	96 49 267 08	LUFFING PULLEY BLOCK COM
SAFETY PLUG W HINGE-LID 1	43 32 005 08	4	2	3 714 013	96 59 083 08	BRACKET COMPL.
SAFETY PLUG W HINGE-LID 1	43 32 005 08	(8)	1	3 715	91 69 506 08	D INTERMEDIATE SECTION
SAFETY PLUG W HINGE-LID 1	43 32 005 08	8	1	3 716 001	96 49 159 08	ROD CPL.
SAFETY PLUG W HINGE-LID 1	43 32 005 08	5	8	3 747	91 52 950 08	CENTERING STANDARD
SAFETY PLUG W HINGE-LID 1	43 32 005 08	9	2	3 830	91 55 535 08	SUPPLEMENTARY GUYING D

Description	Item	Pos.	Quantity	Page	Assembly	Description
SAFETY PLUG W HINGE-LID 1	43 32 015 08	25	2	3 214	91 63 420 08	SW HEAD SECTION
SAFETY PLUG W HINGE-LID 1	43 32 015 08	15	4	3 215 005	91 52 846 08	ROLLER SET
SAFETY PLUG W HINGE-LID 1	43 32 015 08	15	4	3 215 006	91 52 847 08	ROLLER SET
SAFETY PLUG W HINGE-LID 1	43 32 015 08	9	2	3 225	91 57 045 08	SL REDUCING SECTION
SAFETY PLUG W HINGE-LID 1	43 32 015 08	13	6	3 713	91 75 366 08	D PIVOT SECTION
SAFETY PLUG W HINGE-LID 1	43 32 015 08	25	2	3 714	91 63 428 08	D HEAD SECTION
SAFETY PLUG W HINGE-LID 1	43 32 015 08	16	4	3 715	91 69 506 08	D INTERMEDIATE SECTION
SAFETY PLUG W HINGE-LID 1	43 32 015 08	16	4	3 716	91 69 507 08	D INTERMEDIATE SECTION
SAFETY PLUG W HINGE-LID 2	10 41 062 2	5	2	3 211	91 75 365 08	S PIVOT SECTION
SAFETY PLUG W HINGE-LID 2	10 41 062 2	3	4	3 220	91 70 738 08	S INTERMEDIATE SECTION
SAFETY PLUG W HINGE-LID 2	10 41 062 2	3	4	3 223	91 60 904 08	S INTERMEDIATE SECTION
SAFETY PLUG W HINGE-LID 2	10 41 062 2	3	4	3 223	91 70 741 08	S INTERMEDIATE SECTION
SAFETY PLUG W HINGE-LID 2	10 41 062 2	3	4	3 223 011	91 77 456 08	S INTERMEDIATE SECTION
SAFETY PLUG W HINGE-LID 2	10 41 062 2	3	4	3 223 100	91 70 743 08	S INTERMEDIATE SECTION
SAFETY PLUG W HINGE-LID 2	10 41 062 2	8	2	3 225	91 57 045 08	SL REDUCING SECTION
SAFETY PLUG W HINGE-LID 5X	43 32 013 08	16	8	2 631	91 73 333 08	SLEWING PLATFORM CATWAL
SAFETY PLUG W HINGE-LID 5X	43 32 013 08	3	4	2 671	91 52 798 08	OIL RESERVOIR, COMPLETE
SAFETY PLUG W HINGE-LID 5X	43 32 013 08	16	4	2 730	91 61 966 08	BASE PLATE SLEWING PLATF
SAFETY PLUG W HINGE-LID 5X	43 32 013 08	31	1	2 925 402	96 58 855 08	CAMERA INSTALLATION SLEW
SAFETY PLUG W HINGE-LID 5X	43 32 013 08	63	2	3 211	91 75 365 08	S PIVOT SECTION
SAFETY PLUG W HINGE-LID 5X	43 32 013 08	50	4	3 214	91 63 420 08	SW HEAD SECTION
SAFETY PLUG W HINGE-LID 5X	43 32 013 08	13	2	3 220	91 70 738 08	S INTERMEDIATE SECTION
SAFETY PLUG W HINGE-LID 5X	43 32 013 08	13	2	3 223	91 60 904 08	S INTERMEDIATE SECTION
SAFETY PLUG W HINGE-LID 5X	43 32 013 08	13	2	3 223	91 70 741 08	S INTERMEDIATE SECTION
SAFETY PLUG W HINGE-LID 5X	43 32 013 08	13	2	3 223 011	91 77 456 08	S INTERMEDIATE SECTION
SAFETY PLUG W HINGE-LID 5X	43 32 013 08	13	2	3 223 100	91 70 743 08	S INTERMEDIATE SECTION
SAFETY PLUG W HINGE-LID 5X	43 32 013 08	42	2	3 713	91 75 366 08	D PIVOT SECTION
SAFETY PLUG W HINGE-LID 6	11 10 158 4	5	20	1 631 100	91 61 483 08	CATWALK CRAW.TRACK TRA
SAFETY PLUG W HINGE-LID 6	11 10 158 4	12	4	2 125	91 69 505 08	PIN F. S AND D PIVOT SECTIO
SAFETY PLUG W HINGE-LID 6	11 10 158 4	93	1	2 550 001	96 85 596 08	SA FRAME PRE-ASS.
SAFETY PLUG W HINGE-LID 6	11 10 158 4	52	4	3 225	91 57 045 08	SL REDUCING SECTION
SAFETY PLUG W HINGE-LID 6	11 10 158 4	64	2	3 714	91 63 428 08	D HEAD SECTION
SAFETY PLUG W HINGE-LID 8X	43 32 014 08	79	2	1 401	91 58 478 08	CRAWLER TRACK CARRIER, L
SAFETY PLUG W HINGE-LID 8X	43 32 014 08	79	2	1 411	91 69 968 08	CRAWLER TRACK CARRIER,
SAFETY PLUG W HINGE-LID 8X	43 32 014 08	15	3	2 652	91 61 110 08	ROLLER BEARING
SAFETY PLUG W HINGE-LID 8X	43 32 014 08	17	4	3 214	91 63 420 08	SW HEAD SECTION
SAFETY PLUG W HINGE-LID 8X	43 32 014 08	6	1	3 225 100	96 48 582 08	BEARING CPL
SAFETY PLUG W HINGE-LID 8X	43 32 014 08	7	2	3 713	91 75 366 08	D PIVOT SECTION
SAFETY PLUG W HINGE-LID 8X	43 32 014 08	97	2	3 714	91 63 428 08	D HEAD SECTION
SAFETY PLUG W HINGE-LID 8X	43 32 014 08	14	4	3 714 009	96 49 267 08	LUFFING PULLEY BLOCK COM
SAFETY PLUG W HINGE-LID 8X	43 32 014 08	13	4	9 155 533	91 55 533 08	HOOK BLOCK
SAFETY PLUG W HINGE-LID 8	11 10 158 6	14	2	3 215 005	91 52 846 08	ROLLER SET
SAFETY PLUG W HINGE-LID 8	11 10 158 6	14	2	3 215 006	91 52 847 08	ROLLER SET
SAFETY PLUG W HINGE-LID 9,	43 32 004 08	3	4	1 742	91 53 021 08	FIXAGE DU CONTREPOIDS CE
SAFETY PLUG W HINGE-LID 9,	43 32 004 08	18	4	2 631	91 73 333 08	SLEWING PLATFORM CATWAL
SAFETY ROLLER CPL.	92 88 302 08	10	1	3 211	91 75 365 08	S PIVOT SECTION
SAFETY ROLLER CPL.	96 46 978 08	8	1	3 211	91 75 365 08	S PIVOT SECTION
SAFETY ROLLER CPL.	96 46 978 08	7	2	3 370	91 63 409 08	WINCH 6
SAFETY ROLLER CPL.	96 46 979 08	9	1	3 211	91 75 365 08	S PIVOT SECTION
SAFETY ROLLER CPL. SPF	92 70 642 08	65	1	2 550 001	96 85 596 08	SA FRAME PRE-ASS.
SAFETY ROLLER CPL. SPF	96 18 667 08	4	2	3 350	91 63 410 08	WINCH 3
SAFETY ROLLER WELDED	92 38 783 08	(1)	1	3 350	91 63 410 08	WINCH 3
SAFETY ROLLER WINCH 1/2	96 61 008 08	37	1	2 320	91 63 406 08	WINCH 2
SAFETY STIRRUP A3C	10 01 751 3	10	1	9 739 186	97 39 186	ENGINE BRAKE CPL.
SAFETY TRAP	10 22 073 1	412	2	9 154 348	91 54 348 08	DOUBLE HOOK BLOCK
SAFETY TRAP	10 45 022 0	22	2	9 155 533	91 55 533 08	HOOK BLOCK
SAFETY VALVE 17BAR	10 01 248 1	7	1	9 739 883	97 39 883	AIR COMPRESSOR
SASH LOCK GD-ZN VERCHR	70 42 710 08	2	2	2 260 009	96 46 972 08	FLAP PRE-ASS.
SCOOP WELDED STAHL SPF	96 70 599 08	2	1	2 393	91 69 337 08	AIR FILTER UNIT CPL.
SCR MODULE GAS	11 00 889 4	100	1	2 392	91 69 336 08	MUFFLER UNIT

Description	Item	Pos.	Quantity	Page	Assembly	Description
SCREEN	60 67 620 08	8	1	2 533 067	96 50 385 08	PLATE PRE-ASS.
SCREEN 1,5X19,5X111	61 10 017 08	4	1	2 932 122	96 90 850 08	LICCON ASSEMBLY UNIT
SCREW	10 41 274 6	13	1	9 640 276	96 40 276 08	CONNECTION BLOCK
SCREW	51 10 529 08	20	2	5 104 019	51 04 019 08	REVERSING VALVE
SCREW 3/8"-24NFX7 1/4" 12.9	10 35 393 0	(2)	4	2 970 000	96 67 119 08	HYDRAULICS UPPER CARRI
SCREW AEHNL.ISO 4017 UNC	40 97 516 08	349	8	2 391 001	96 69 507 08	DIESEL ENGINE, PRE-ASSEMB
SCREW CAP	51 06 623 08	2	1	5 708 320	57 08 320 08	FILTER COVER
SCREW CARABINER OVAL 13	10 47 304 0	3	2	2 311 001	96 25 639 08	HOIST LIM.SWITCH PLUMMET
SCREW DRIVER 3,5 CRV-VER	79 00 320 08	13	1	1 750	91 52 395 08	TOOL
SCREW DRIVER 4,5	88 52 004 08	14	1	1 750	91 52 395 08	TOOL
SCREW DRIVER 5,5 CRV-VER	79 00 323 08	15	1	1 750	91 52 395 08	TOOL
SCREW FITTING ELEMENT X	93 75 014 08	151	2	2 976 000	96 69 452 08	ADDNL.HYDR.2ND SLEWING G
SCREW K4X12 ST A3K	10 01 904 0	29	8	2 502	91 72 033 08	CONTROL STAND
SCREW K4X12 ST A3K	10 01 904 0	5	4	2 832	91 72 008 08	CLIMA-HEATING INSTALLATIO
SCREW LOCKING 50ML	81 12 057 08	109	1	X1013170	10 13 170 7	CONTROL BOX ANNEXE
SCREW M3X34 ST	60 23 341 08	510	4	2 533 095	96 71 987 08	WIRING HARNESS
SCREW M6 10.9 MAN183-	11 12 353 4	3	6	9 739 789	97 39 789	NOZZLE
SCREW M6X16 Z1-ST-T30	11 11 060 1	17	2	9 739 806	97 39 806	OIL MODULE
SCREW M8X15 VERZ	40 98 312 08	3	4	2 631 003	96 54 406 08	ACCESS LADDER PRE-ASS.
SCREW PLUG	10 41 274 8	19	1	9 640 276	96 40 276 08	CONNECTION BLOCK
SCREW PLUG	11 69 005 7	3	1	X1080206	10 80 206 1	WINCH REVOLUTION TRANS
SCREW PLUG	57 17 778 08	55	1	5 102 380	51 02 380 08	HYDRO MOTOR
SCREW PLUG	70 27 056	44	1	X1065300	10 65 300 9	CONTROL ELEMENT
SCREW PLUG	77 43 782 08	2	2	7 743 859	77 43 859 08	DISTRIBUTION BLOCK
SCREW PLUG	77 43 782 08	5	3	7 743 860	77 43 860 08	DISTRIBUTION BLOCK
SCREW PLUG	77 43 782 08	3	3	X1047036	10 47 036 8	DISTRIBUTION BLOCK
SCREW PLUG	77 43 782 08	4	3	X1047037	10 47 037 0	DISTRIBUTION BLOCK
SCREW PLUG	97 39 862	70	1	X1100933	11 00 933 6	DIESEL ENGINE
SCREW PLUG DIN 908 M10X1	46 00 319	60	3	X1111402	11 11 402 6	DRIVE
SCREW PLUG DIN 908 M12X1,5	40 41 002 01	55	1	X1042959	10 42 959 8	DRAW CYLINDER
SCREW PLUG DIN 908 M16X1,5	40 41 001 08	7	1	5 113 005	51 13 005 08	CONTROL BLOCK
SCREW PLUG DIN 908 M18X1,5	46 00 320	(4)	2	2 810	91 72 335 08	CRANE DRIVER'S CABIN CPL.
SCREW PLUG DIN 908 M18X1,5	46 00 320	64	1	X1111402	11 11 402 6	DRIVE
SCREW PLUG DIN 908 M20X1,5	40 41 003 08	12	1	X1032716	10 32 716 7	ELECTRIC PUMP
SCREW PLUG DIN 908 M22X1,5	40 41 016 08	1	2	9 739 862	97 39 862	SCREW PLUG
SCREW PLUG DIN 908 M22X1,5	40 41 016 08	124	2	X1134739	11 34 739 6	ROPE DRUM
SCREW PLUG DIN 908 M26X1,5	46 00 232	13	1	X1042876	10 42 876 7	VARIABLE DISPLACEMENT MO
SCREW PLUG DIN 910 R1/2" S	40 41 403 08	71	6	X1035659	10 35 659 9	DISTRIBUTOR GEARBOX
SCREW PLUG DIN 910 R3/8" S	40 41 402 08	13	1	X1032632	10 32 632 3	HYDRO CYLINDER
SCREW PLUG M10X1 St A3C	11 10 028 6	24	1	9 739 806	97 39 806	OIL MODULE
SCREW PLUG M12X1,5 MS	60 24 255 08	152	1	2 780 748	96 52 969 08	TERMINAL BOX CPL.
SCREW PLUG M12X1,5 MS	60 24 255 08	271	1	3 930 638	96 74 840 08	TERMINAL BOX
SCREW PLUG M12X1,5 MS	60 24 255 08	152	3	3 930 730	96 68 395 08	TERMINAL BOX CPL.
SCREW PLUG M12X1,5 MS	60 24 255 08	214	1	3 930 734	96 54 401 08	TERMINAL BOX
SCREW PLUG M14X1,5 FKM	74 14 500	16	1	X1065300	10 65 300 9	CONTROL ELEMENT
SCREW PLUG M14X1,5 St A3C	10 01 161 2	3	1	9 739 788	97 39 788	LOCKING PIECES
SCREW PLUG M14X1,5 St A3C	10 34 227 4	9	1	9 739 790	97 39 790	STEERING BOX
SCREW PLUG M14X1,5 St-M3	11 11 032 3	11	1	9 739 821	97 39 821	HOUSING
SCREW PLUG M16X1,5 MS	60 24 249 08	269	1	1 920 403	96 48 707 08	TERMINAL BOX CPL.
SCREW PLUG M16X1,5 MS	60 24 249 08	269	1	1 920 417	96 48 703 08	TERMINAL BOX CPL.
SCREW PLUG M16X1,5 MS	60 24 249 08	151	1	2 780 748	96 52 969 08	TERMINAL BOX CPL.
SCREW PLUG M16X1,5 MS	60 24 249 08	279	3	3 930 363	96 52 979 08	TERMINAL BOX CPL.
SCREW PLUG M16X1,5 MS	60 24 249 08	273	1	3 930 638	96 74 840 08	TERMINAL BOX
SCREW PLUG M16X1,5 MS	60 24 249 08	153	2	3 930 730	96 68 395 08	TERMINAL BOX CPL.
SCREW PLUG M16X1,5 St A3C	10 01 161 3	20	1	9 739 806	97 39 806	OIL MODULE
SCREW PLUG M16X1,5 St-M3	11 11 059 6	9	4	9 739 797	97 39 797	CYLINDER HEAD
SCREW PLUG M16X1,5 St-M3	11 11 059 6	10	4	X1112331	11 12 331 3	CYLINDER HEAD
SCREW PLUG M16X1,5 St-M3	11 11 032 4	4	3	9 739 798	97 39 798	CYLINDER HEAD GASKET
SCREW PLUG M18X1,5 St A3C	10 01 161 5	5	1	9 739 788	97 39 788	LOCKING PIECES
SCREW PLUG M18X1,5 St A3C	10 01 161 5	22	1	9 739 806	97 39 806	OIL MODULE

Description	Item	Pos.	Quantity	Page	Assembly	Description
SCREW PLUG M18X1,5 St A3C	10 01 161 5	11	1	9 739 807	97 39 807	ADD-ON PARTS
SCREW PLUG M20X1,5 MS	60 24 250 08	268	1	1 920 403	96 48 707 08	TERMINAL BOX CPL.
SCREW PLUG M20X1,5 MS	60 24 250 08	268	1	1 920 417	96 48 703 08	TERMINAL BOX CPL.
SCREW PLUG M20X1,5 MS	60 24 250 08	203	1	3 930 549	96 51 769 08	TERMINAL BOX CPL.
SCREW PLUG M20X1,5 MS	60 24 250 08	151	1	3 930 730	96 68 395 08	TERMINAL BOX CPL.
SCREW PLUG M20X1,5 MS	60 24 250 08	215	1	3 930 734	96 54 401 08	TERMINAL BOX
SCREW PLUG M22X1,5	10 11 523 8	8	1	X1042876	10 42 876 7	VARIABLE DISPLACEMENT MO
SCREW PLUG M22X1,5	10 34 023 6	6	2	X1030300	10 30 300 7	FUEL PREFILTER
SCREW PLUG M22X1,5 St	10 01 252 0	6	3	9 739 785	97 39 785	CRANKCASE
SCREW PLUG M25X1,5 MS	60 24 251 08	19	3	1 920 418	96 48 687 08	TERMINAL BOX CPL.
SCREW PLUG M25X1,5 MS	60 24 251 08	(511)	1	2 920 369	96 54 235 08	TERMINAL BOX CPL.
SCREW PLUG M25X1,5 MS	60 24 251 08	(512)	1	2 920 369	96 54 235 08	TERMINAL BOX CPL.
SCREW PLUG M25X1,5 MS	60 24 251 08	506	1	2 920 454	96 73 321 08	WIRING HARNESS
SCREW PLUG M25X1,5 MS	60 24 251 08	506	1	2 920 462	96 73 318 08	WIRING HARNESS
SCREW PLUG M25X1,5 MS	60 24 251 08	272	1	3 930 638	96 74 840 08	TERMINAL BOX
SCREW PLUG M25X1,5 MS	60 24 251 08	220	3	3 930 734	96 54 401 08	TERMINAL BOX
SCREW PLUG M32X1,5 MS	60 24 252 08	(154)	1	2 920 369	96 54 235 08	TERMINAL BOX CPL.
SCREW PLUG M32X1,5 MS	60 24 252 08	286	1	2 920 448	96 76 055 08	TERMINAL BOX CPL.
SCREW PLUG M32X1,5 MS	60 24 252 08	150	1	3 930 730	96 68 395 08	TERMINAL BOX CPL.
SCREW PLUG M38X1,5 St A3C	11 10 028 8	18	1	9 739 806	97 39 806	OIL MODULE
SCREW PLUG M38X1,5 St A3C	11 10 028 8	15	1	9 739 834	97 39 834	ADD-ON PARTS
SCREW PLUG M8X1	70 27 497	53	1	X1047219	10 47 219 6	REGULATOR
SCREW PLUG RD32X3 SPF	10 46 690 6	181	1	2 970 000	96 67 119 08	HYDRAULICS UPPER CARRI
SCREW PLUG RD32X3 SPF	10 46 690 6	158	1	3 978 022	96 69 722 08	ADDITIONAL HYDRAULICS IN
SCREW PLUG RD32X3 SPF	10 46 690 6	157	1	3 978 024	96 69 721 08	ADDITIONAL HYDRAULICS IN
SCREW PLUG RD32X3 SPF	10 46 691 0	160	1	1 970 101	96 67 647 08	HYDRAULIC EQUIPM.CENTER
SCREW PLUG RD32X3 SPF	10 46 691 0	180	2	2 970 000	96 67 119 08	HYDRAULICS UPPER CARRI
SCREW PLUG RD32X3 SPF	10 46 691 0	157	1	2 970 801	96 69 966 08	ADDL.HYDR.F.PIN PULLING DE
SCREW PLUG RD32X3 SPF	10 46 691 0	156	1	2 975 114	96 67 649 08	ADDITIONAL HYDRAULICS WI
SCREW PLUG RD32X3 SPF	10 46 691 0	173	3	2 975 153	96 67 814 08	ADDITIONAL HYDRAULICS WI
SCREW PLUG RD32X3 SPF	10 46 691 0	179	3	2 975 407	96 68 091 08	AUX.HYDRAULIC WINCH 6
SCREW PLUG RD32X3 SPF	10 46 691 0	156	1	2 975 706	96 67 784 08	ADDITIONAL HYDRAULICS WI
SCREW PLUG RD32X3 SPF	10 46 691 0	8	3	3 976 003	96 88 966 08	AUX.HYDR.PIN EXTRACTION
SCREW PLUG RD32X3 SPF	10 46 691 0	8	1	3 976 006	96 88 958 08	ADDL.HYDR.F.PIN PULLING DE
SCREW PLUG RD32X3 SPF	10 46 691 0	153	1	3 978 011	96 69 774 08	ADDL.HYDRAULIC SB-HEAD PI
SCREW PLUG RD36X3 SPF	10 46 690 7	164	2	2 975 153	96 67 814 08	ADDITIONAL HYDRAULICS WI
SCREW PLUG RD36X3 SPF	10 46 690 7	155	1	2 978 109	96 69 155 08	ADDNL.HYDR.RETAINING DEV
SCREW PLUG RD36X3 SPF	10 46 690 7	14	3	3 713 013	96 57 159 08	SHEET CPL.
SCREW PLUG RD36X3 SPF	10 46 691 1	150	1	1 972 252	96 67 665 08	AUX.HYDR.CR.TRACK CARR.2
SCREW PLUG RD36X3 SPF	10 46 691 1	155	1	1 972 253	96 67 664 08	AUX.HYDR.CR.TRACK CARR.2
SCREW PLUG RD36X3 SPF	10 46 691 1	176	6	2 970 000	96 67 119 08	HYDRAULICS UPPER CARRI
SCREW PLUG RD36X3 SPF	10 46 691 1	153	1	2 970 801	96 69 966 08	ADDL.HYDR.F.PIN PULLING DE
SCREW PLUG RD36X3 SPF	10 46 691 1	157	1	2 977	96 70 221 08	ADDITIONAL HYDR.SLEWING
SCREW PLUG RD36X3 SPF	10 46 691 1	169	2	2 977 203	96 67 999 08	SUPPL. HYDR. PUMP 5+6
SCREW PLUG RD36X3 SPF	10 46 691 1	12	1	3 976 003	96 88 966 08	AUX.HYDR.PIN EXTRACTION
SCREW PLUG RD54X4 ALCUM	10 46 690 8	160	2	2 975 153	96 67 814 08	ADDITIONAL HYDRAULICS WI
SCREW PLUG RD54X4 ALCUM	10 46 690 8	152	2	2 978 109	96 69 155 08	ADDNL.HYDR.RETAINING DEV
SCREW PLUG RD54X4 ALCUM	10 46 690 8	10	6	3 713 013	96 57 159 08	SHEET CPL.
SCREW PLUG RD54X4 ALCUM	10 46 690 8	156	2	3 978 101	96 69 717 08	HYDR. SUSPENDED BALLAST
SCREW PLUG RD54X4 SPF	10 46 691 2	152	1	1 972 252	96 67 665 08	AUX.HYDR.CR.TRACK CARR.2
SCREW PLUG RD54X4 SPF	10 46 691 2	154	1	1 972 253	96 67 664 08	AUX.HYDR.CR.TRACK CARR.2
SCREW PLUG RD54X4 SPF	10 46 691 2	174	9	2 970 000	96 67 119 08	HYDRAULICS UPPER CARRI
SCREW PLUG RD54X4 SPF	10 46 691 2	169	2	2 975 153	96 67 814 08	ADDITIONAL HYDRAULICS WI
SCREW PLUG RD54X4 SPF	10 46 691 2	173	2	2 975 407	96 68 091 08	AUX.HYDRAULIC WINCH 6
SCREW PLUG RD54X4 SPF	10 46 691 2	155	2	2 977	96 70 221 08	ADDITIONAL HYDR.SLEWING
SCREW PLUG RD54X4 SPF	10 46 691 2	167	1	2 977 203	96 67 999 08	SUPPL. HYDR. PUMP 5+6
SCREW PLUG RD54X4 SPF	10 46 691 2	154	2	2 978 007	96 68 931 08	ADDNL.HYDR.ERECTION DEV
SCREW PLUG RD54X4 SPF	10 46 691 2	14	1	3 976 003	96 88 966 08	AUX.HYDR.PIN EXTRACTION
SCREW PLUG RD79X4 SPF	10 46 690 9	162	2	2 975 153	96 67 814 08	ADDITIONAL HYDRAULICS WI
SCREW PLUG RD79X4 SPF	10 46 690 9	11	2	3 713 013	96 57 159 08	SHEET CPL.

Description	Item	Pos.	Quantity	Page	Assembly	Description
SCREW PLUG RD79X4 SPF	10 46 690 9	155	2	3 978 022	96 69 722 08	ADDITIONAL HYDRAULICS IN
SCREW PLUG RD79X4 SPF	10 46 690 9	155	2	3 978 024	96 69 721 08	ADDITIONAL HYDRAULICS IN
SCREW PLUG RD79X4 SPF	10 46 691 3	155	2	1 972 252	96 67 665 08	AUX.HYDR.CR.TRACK CARR.2
SCREW PLUG RD79X4 SPF	10 46 691 3	151	2	1 972 253	96 67 664 08	AUX.HYDR.CR.TRACK CARR.2
SCREW PLUG RD79X4 SPF	10 46 691 3	171	6	2 970 000	96 67 119 08	HYDRAULICS UPPER CARRI
SCREW PLUG RD79X4 SPF	10 46 691 3	170	2	2 975 153	96 67 814 08	ADDITIONAL HYDRAULICS WI
SCREW PLUG RD79X4 SPF	10 46 691 3	175	2	2 975 407	96 68 091 08	AUX.HYDRAULIC WINCH 6
SCREW PLUG RD79X4 SPF	10 46 691 3	150	5	2 977	96 70 221 08	ADDITIONAL HYDR.SLEWING
SCREW PLUG RD79X4 SPF	10 46 691 3	165	4	2 977 203	96 67 999 08	SUPPL. HYDR. PUMP 5+6
SCREW PLUG RD79X4 SPF	10 46 691 3	152	2	3 978 011	96 69 774 08	ADDL.HYDRAULIC SB-HEAD PI
SCREW PLUG VSTI G1/4 CF	47 75 110 01	53	3	X1042959	10 42 959 8	DRAW CYLINDER
SCREW PLUG VSTI M10X1 CR6	47 75 105 01	78	5	9 000 510	90 00 510 6	ANGULAR GEAR
SCREW PLUG VSTI M10X1 CR6	47 75 105 01	78	5	9 000 521	90 00 521 4	ANGULAR GEAR
SCREW PLUG VSTI M10X1 CR6	47 75 105 01	46	2	9 395 668	93 95 668 01	BEARING
SCREW PLUG VSTI M18X1,5 C	73 80 019	52	1	X1042959	10 42 959 8	DRAW CYLINDER
SCREW PLUG VSTI M22X1,5 C	47 75 104 01	77	1	9 000 510	90 00 510 6	ANGULAR GEAR
SCREW STOPPER	10 41 275 3	5	1	9 640 277	96 40 277 08	DIRECTIONAL CTRL. VALVE
SCREW-ON CONNECTION	10 44 316 4	2	1	9 739 866	97 39 866	OIL DIPSTICK WITH PIPE
SCREW-ON CONNECTION	94 79 067 08	221	5	2 970 000	96 67 119 08	HYDRAULICS UPPER CARRI
SCREW-ON CONNECTION L12	10 01 199 9	2	3	9 739 875	97 39 875	OIL LINE
SCREW-ON HINGE 25X25X50/	10 87 117 7	4	3	2 520 030	96 45 609 08	ROOF WINDOW PRE-ASS.
SCREW-ON HINGE 25X25X50/	10 87 117 7	3	2	2 520 031	96 45 610 08	REAR WINDOW PRE-ASS.
SCREW-ON HINGE 25X25X50/	10 87 117 7	8	4	2 932 160	96 90 849 08	SWITCH CABINET
SEAL	10 01 184 5	8	2	9 739 806	97 39 806	OIL MODULE
SEAL	10 01 333 7	6	1	9 739 799	97 39 799	CYLINDER FAIRING
SEAL	10 03 729 7	2	1	9 739 874	97 39 874	EXHAUST TC MOUNTING
SEAL	10 22 081 4	5	1	9 739 874	97 39 874	EXHAUST TC MOUNTING
SEAL	10 28 030 9	2	1	9 739 879	97 39 879	FLANGE
SEAL	10 29 787 6	2	1	X1011497	10 11 497 5	CONTROL VALVE
SEAL	10 44 306 7	2	1	9 739 876	97 39 876	HYDT.TUBE
SEAL	11 11 037 8	3	1	9 739 857	97 39 857	COVER
SEAL	11 11 039 9	7	1	9 739 799	97 39 799	CYLINDER FAIRING
SEAL	11 11 044 5	7	1	9 739 807	97 39 807	ADD-ON PARTS
SEAL	11 11 044 7	6	1	9 739 811	97 39 811	OIL SUMP
SEAL	11 11 046 6	3	1	9 739 821	97 39 821	HOUSING
SEAL	11 11 046 7	2	1	9 739 821	97 39 821	HOUSING
SEAL	11 11 046 9	4	1	9 739 820	97 39 820	THERMOSTAT HOUSING
SEAL	11 11 048 0	6	6	9 739 869	97 39 869	OUTLET MANIFOLD
SEAL	11 11 064 2	12	1	9 739 790	97 39 790	STEERING BOX
SEAL	11 12 355 0	2	1	9 739 807	97 39 807	ADD-ON PARTS
SEAL	69 18 222 08	40	1	2 920 369	96 54 235 08	TERMINAL BOX CPL.
SEAL	69 18 222 08	295	1	3 930 638	96 74 840 08	TERMINAL BOX
SEAL	69 21 000 08	36	1	2 920 369	96 54 235 08	TERMINAL BOX CPL.
SEAL	69 21 000 08	171	1	3 930 153	96 48 489 08	CABLE DRUM COMPL.
SEAL	69 21 000 08	294	2	3 930 638	96 74 840 08	TERMINAL BOX
SEAL	92 71 963	450	1	2 391 023	96 69 509 08	RADIATOR, PRE-ASSEMBLED
SEAL 0 PE	97 75 102 08	32	2	2 932 160	96 90 849 08	SWITCH CABINET
SEAL 120X60X 30	97 60 943 08	54	1	2 520 034	96 45 984 08	INTERNAL LINING
SEAL 25X1091X850 EPDM	97 05 828 5	17	1	2 520	91 72 029 08	CABIN, GLAZED
SEAL 25X776X276 EPDM	97 05 830 7	18	1	2 520	91 72 029 08	CABIN, GLAZED
SEAL 31,5-24,5X0,7 GLIMMER	11 16 069 9	(1)	1	2 650	91 76 853 08	UREA TANK
SEAL 78X64 30	97 61 932 08	65	1	2 520	91 72 029 08	CABIN, GLAZED
SEAL ASBESTFREI	10 01 214 0	3	1	9 739 811	97 39 811	OIL SUMP
SEAL ASBESTFREI	10 01 234 5	2	1	9 739 816	97 39 816	THERMOSTAT
SEAL FILTERGR. 15"	10 13 058 5	60	1	X1100889	11 00 889 4	SCR MODULE
SEAL KIT	10 30 092 5	(999)	1	X1035924	10 35 924 3	VARIABLE PUMP
SEAL KIT	10 33 105 1	98	1	X1042876	10 42 876 6	VARIABLE DISPLACEMENT MO
SEAL KIT	10 41 065 9	(999)	1	5 715 142	57 15 142 08	CONNECTING PLATE
SEAL KIT	10 41 278 1	999	1	9 640 277	96 40 277 08	DIRECTIONAL CTRL. VALVE
SEAL KIT	10 47 639 1	(999)	1	2 391 001	96 69 507 08	DIESEL ENGINE, PRE-ASSEMB

Description	Item	Pos.	Quantity	Page	Assembly	Description
SEAL KIT	10 65 071 0	98	1	X1065068	10 65 068 8	CONNECTING PLATE
SEAL KIT	11 00 353 5	998	1	X1049315	10 49 315 9	DIRECTIONAL SEAT VALVE
SEAL KIT	11 11 035 8	(1)	1	X1100933	11 00 933 6	DIESEL ENGINE
SEAL KIT	11 11 035 9	(1)	1	X1100933	11 00 933 6	DIESEL ENGINE
SEAL KIT	11 49 433 7	(98)	1	X1035924	10 35 924 6	VARIABLE PUMP
SEAL KIT	51 03 178 08	(1)	1	2 970 000	96 67 119 08	HYDRAULICS UPPER CARRI
SEAL KIT	57 05 881 08	999	1	5 106 691	51 06 691 08	RETURN FILTER
SEAL KIT	57 10 356 08	999	1	5 710 349	57 10 349 08	DIRECTIONAL CONTROL VALV
SEAL KIT	74 11 445	999	1	5 113 022	51 13 022 08	DIRECTIONAL CONTROL VALV
SEAL KIT	97 39 854	990	1	X1100933	11 00 933 6	DIESEL ENGINE
SEAL KIT ADJUSTMENT	10 33 111 7	(98)	1	X1035924	10 35 924 1	VARIABLE PUMP
SEAL KIT ADJUSTMENT	10 65 070 7	(98)	1	X1035924	10 35 924 9	VARIABLE PUMP
SEAL KIT CONNECTING BLOC	10 41 275 1	999	1	9 640 276	96 40 276 08	CONNECTION BLOCK
SEAL KIT CONTROL BLOCK	10 49 112 9	999	1	X1042393	10 42 393 8	DIRECTIONAL CONTROL VALV
SEAL KIT CYLINDER	11 18 254 7	999	1	X1042959	10 42 959 8	DRAW CYLINDER
SEAL KIT CYLINDER HEAD	11 00 233 6	(998)	1	X1164392	11 64 392 0	HYDRAULIC AGGREGATE
SEAL KIT CYLINDER HEAD	97 39 855	991	1	X1100933	11 00 933 6	DIESEL ENGINE
SEAL KIT DIRECTIONAL VALV	10 42 478 6	(997)	1	2 970 000	96 67 119 08	HYDRAULICS UPPER CARRI
SEAL KIT DIRECTIONAL VALV	10 42 478 6	(999)	1	3 978 011	96 69 774 08	ADDL.HYDRAULIC SB-HEAD PI
SEAL KIT DIRECTIONAL VALV	10 81 449 2	(998)	1	2 970 000	96 67 119 08	HYDRAULICS UPPER CARRI
SEAL KIT DIRECTIONAL VALV	10 81 449 3	(999)	1	2 970 000	96 67 119 08	HYDRAULICS UPPER CARRI
SEAL KIT F. CRANKCASE	11 00 233 8	(999)	1	X1164392	11 64 392 0	HYDRAULIC AGGREGATE
SEAL KIT F.PISTON ROD BEA	99 69 282	999	1	9 400 879	94 00 879 4	SUPPORT CYLINDER
SEAL KIT F.PUMP	10 65 071 7	(98)	1	X1035924	10 35 924 9	VARIABLE PUMP
SEAL KIT F.REGULATOR	10 44 097 6	999	1	X1047219	10 47 219 6	REGULATOR
SEAL KIT GEAR WHEEL MOTO	10 49 389 0	(99)	1	2 391 041	96 69 508 08	OIL COOLER, PRE-ASSEMBLE
SEAL KIT LIMIT VALVE	10 49 301 4	(999)	1	2 970 000	96 67 119 08	HYDRAULICS UPPER CARRI
SEAL KIT LIMIT VALVE	10 67 551 5	998	1	5 114 572	51 14 572 08	PRESSURE LIMITING VALVE
SEAL KIT LIMIT VALVE	10 67 551 7	999	1	5 114 572	51 14 572 08	PRESSURE LIMITING VALVE
SEAL KIT PULL CYLINDER	10 81 516 3	(999)	1	2 125	91 69 505 08	PIN F. S AND D PIVOT SECTIO
SEAL KIT REGULATING VALVE	10 41 315 7	98	1	X1035924	10 35 924 5	VARIABLE PUMP
SEAL KIT VARIAB.DISPLAC.MO	10 42 513 0	98	1	5 102 408	51 02 408 08	VARIABLE DISPLACEMENT MO
SEAL KIT VARIAB.DISPLAC.MO	10 44 173 8	98	1	X1035482	10 35 482 8	VARIABLE DISPLACEMENT MO
SEAL KIT VARIAB.DISPLAC.MO	10 44 173 8	98	1	X1042876	10 42 876 7	VARIABLE DISPLACEMENT MO
SEAL KIT VARIAB.DISPLAC.MO	10 44 173 8	98	1	X1042876	10 42 876 8	VARIABLE DISPLACEMENT MO
SEAL-LOCK-SHOULDER NUT M	70 05 072	18	1	X1042876	10 42 876 7	VARIABLE DISPLACEMENT MO
SEAL-LOCK-SHOULDER NUT M	73 61 600	21	1	X1065300	10 65 300 9	CONTROL ELEMENT
SEAL-LOCK-SHOULDER NUT M	70 27 052	49	1	X1065300	10 65 300 9	CONTROL ELEMENT
SEAL-LOCK-SHOULDER NUT M	70 05 071	14	1	5 715 140	57 15 140 08	SHUTDOWN VALVE
SEAL-LOCK-SHOULDER NUT M	70 05 071	14	1	5 715 146	57 15 146 08	SHUTDOWN VALVE
SEAL-LOCK-SHOULDER NUT M	70 05 071	14	1	5 718 995	57 18 995 08	SHUTDOWN VALVE
SEAL-LOCK-SHOULDER NUT M	70 05 071	11	1	5 719 008	57 19 008 08	REGULATOR ELEMENT
SEAL-LOCK-SHOULDER NUT M	70 05 071	11	1	X1047220	10 47 220 2	REGULATOR ELEMENT
SEALANT 50ML TUBE	10 01 213 8	4	1	9 739 790	97 39 790	STEERING BOX
SEALANT 50ML TUBE	10 01 213 8	9	1	9 739 799	97 39 799	CYLINDER FAIRING
SEALANT 50ML TUBE	10 01 213 8	8	1	9 739 834	97 39 834	ADD-ON PARTS
SEALANT 50ML TUBE	10 01 213 8	3	1	9 739 871	97 39 871	AIR ELBOW
SEALANT 50ML TUBE	10 01 213 8	3	1	9 739 881	97 39 881	FASTENING
SEALANT 75ML -40°C/+250°C	10 01 117 6	4	1	9 739 865	97 39 865	OIL FILLER NECK
SEALANT 75ML -40°C/+250°C	10 01 117 6	3	1	9 739 870	97 39 870	FLAME STARTING SYSTEM
SEALANT A80MR HYLOMAR	87 00 028 08	265	0.01	3 930 153	96 48 489 08	CABLE DRUM COMPL.
SEALANT DK150ML-TR	11 11 029 9	3	1	9 739 790	97 39 790	STEERING BOX
SEALING FRAME	97 36 626 08	16	1	2 913	91 32 850 08	LICCON CONSOLE LCD2
SEALING FRAME 10X60X 185 P	97 25 613 08	38	10	2 520 034	96 45 984 08	INTERNAL LINING
SEALING FRAME RD92X20 DI=	97 25 615 08	39	3	2 520 034	96 45 984 08	INTERNAL LINING
SEALING NUT M6	51 07 534 08	10	1	5 711 301	57 11 301 08	PRESSURE LIMITING VALVE
SEALING NUT M6	51 07 534 08	11	1	X1048973	10 48 973 4	PRESSURE LIMITING VALVE
SEALING NUT M8	51 07 417 08	21	1	5 114 176	51 14 176 08	PRESSURE LIMITING VALVE
SEALING NUT M8	51 07 417 08	21	1	5 114 177	51 14 177 08	PRESSURE LIMITING VALVE
SEALING PLUG	76 19 068	6	1	X1048802	10 48 802 4	AIR FILTER

Description	Item	Pos.	Quantity	Page	Assembly	Description
SEALING PLUG	76 19 068	5	1	X1049189	10 49 189 9	AIR FILTER
SEALING PLUG C15PB/9SMNP	10 44 315 8	10	2	9 739 797	97 39 797	CYLINDER HEAD
SEALING PLUG C15PB/9SMNP	10 44 315 8	11	2	X1112331	11 12 331 3	CYLINDER HEAD
SEALING PLUG C15PB/9SMNP	11 11 033 1	8	1	9 739 785	97 39 785	CRANKCASE
SEALING PLUG C15PB/9SMNP	11 11 033 1	11	1	9 739 785	97 39 785	CRANKCASE
SEALING PLUG M1-D	60 45 121 08	286	2	3 930 638	96 74 840 08	TERMINAL BOX
SEALING PROFILE 0 GUMMI 55	97 75 057 08	11	1	2 932 160	96 90 849 08	SWITCH CABINET
SEALING PROFILE 1,5-3X14,6	26 21 065 08	260	1	2 393 003	96 69 938 08	AIR FILTER UNIT
SEALING PROFILE 1,5-3X14,6	26 21 065 08	12	4	2 510	91 52 788 08	TURNTABLE PANELLING
SEALING PROFILE 1-3X21,5X1	26 21 067 08	13	4.46	2 510	91 52 788 08	TURNTABLE PANELLING
SEALING RING	10 22 273 6	3	6	9 739 832	97 39 832	INJECTOR ASSY
SEALING RING	11 12 331 8	14	1	9 739 806	97 39 806	OIL MODULE
SEALING RING	51 10 518 08	7	1	5 104 019	51 04 019 08	REVERSING VALVE
SEALING RING 10,7X16,00X1,5	10 01 186 4	25	2	X1013350	10 13 350 6	FUEL LINES
SEALING RING 10,7X16,00X1,5	10 01 186 4	3	2	X1013509	10 13 509 0	FUEL LINE ASSEMBLY
SEALING RING 100X4 AEM 70	11 11 063 5	16	1	9 739 806	97 39 806	OIL MODULE
SEALING RING 109X113X3	10 02 119 1	12	1	X1004204	10 04 204 3	WATER HEATING SYSTEM
SEALING RING 12,7X18,00X1,5	10 01 186 5	2	1	9 739 819	97 39 819	HOSE UNION
SEALING RING 12,7X18,00X1,5	10 01 186 5	3	2	X1013319	10 13 319 1	COOLING WATER AIR BLEED
SEALING RING 12,7X18,00X1,5	10 01 186 5	5	2	X1013509	10 13 509 0	FUEL LINE ASSEMBLY
SEALING RING 14,7X22,00X1,5	10 01 186 6	26	15	X1013350	10 13 350 6	FUEL LINES
SEALING RING 14,7X22X1,5 St/	11 10 030 4	4	1	9 739 788	97 39 788	LOCKING PIECES
SEALING RING 14,7X22X1,5 St/	11 10 030 4	10	1	9 739 790	97 39 790	STEERING BOX
SEALING RING 14,7X22X1,5 St/	11 10 030 4	10	1	9 739 821	97 39 821	HOUSING
SEALING RING 14,7X22X1,5 St/	11 10 030 4	1	1	9 739 866	97 39 866	OIL DIPSTICK WITH PIPE
SEALING RING 140X155,8X13	10 80 268 2	140	1	2 392	91 69 336 08	MUFFLER UNIT
SEALING RING 16,7X24,00X1,5	10 01 186 7	5	3	9 739 798	97 39 798	CYLINDER HEAD GASKET
SEALING RING 16,7X24,00X1,5	10 01 186 7	3	8	9 739 875	97 39 875	OIL LINE
SEALING RING 16,7X24,00X1,5	10 01 186 7	2	1	9 739 878	97 39 878	SENSOR ELEMENT
SEALING RING 18,7X26,00X1,5	10 01 186 8	6	1	9 739 788	97 39 788	LOCKING PIECES
SEALING RING 18,7X26,00X1,5	10 01 186 8	12	1	9 739 807	97 39 807	ADD-ON PARTS
SEALING RING 18,7X26,00X1,5	10 01 186 8	12	1	9 739 878	97 39 878	SENSOR ELEMENT
SEALING RING 18,7X26,00X1,5	10 01 186 8	14	1	9 739 878	97 39 878	SENSOR ELEMENT
SEALING RING 22,7X30X2 St/	10 01 186 9	2	2	9 739 862	97 39 862	SCREW PLUG
SEALING RING 22,7X30X2 St/	10 01 186 9	2	1	9 739 868	97 39 868	HOSE UNION
SEALING RING 22,7X30X2 St/	10 01 186 9	9	1	9 739 868	97 39 868	HOSE UNION
SEALING RING 24,7X32X2 St/	10 01 184 2	4	1	9 739 876	97 39 876	HYDT.TUBE
SEALING RING 26,7X34,93X2 S	10 01 187 0	2	1	9 739 880	97 39 880	FITTINGS
SEALING RING 27X20X1,5 CU	10 01 469 7	10	3	X1032716	10 32 716 7	ELECTRIC PUMP
SEALING RING 38,7X46X2,5 St/	11 11 034 3	16	1	9 739 834	97 39 834	ADD-ON PARTS
SEALING RING 55X3 AEM 70	11 11 063 6	15	1	9 739 806	97 39 806	OIL MODULE
SEALING RING 8,7X14X1 St/FP	10 01 187 1	14	2	9 739 790	97 39 790	STEERING BOX
SEALING RING 8,7X14X1 St/FP	10 01 187 1	8	1	9 739 870	97 39 870	FLAME STARTING SYSTEM
SEALING RING A10X13,5 Cu	11 10 029 7	25	1	9 739 806	97 39 806	OIL MODULE
SEALING RING A16X20 Cu	11 69 314 1	21	1	9 739 806	97 39 806	OIL MODULE
SEALING RING A18X22 Cu	11 10 029 9	23	1	9 739 806	97 39 806	OIL MODULE
SEALING RING A26X31 Cu	10 01 184 3	8	1	9 739 883	97 39 883	AIR COMPRESSOR
SEALING RING A38X44 Cu	11 10 030 2	19	1	9 739 806	97 39 806	OIL MODULE
SEALING RING A38X44 Cu	11 10 030 2	2	1	9 739 817	97 39 817	COOLANT PREHEATING
SEALING RING COVER D140/	11 69 017 4	4	1	X1035659	10 35 659 9	DISTRIBUTOR GEARBOX
SEALING RING CU	10 52 929 4	13	1	X1111049	11 11 049 7	HIGH PRESSURE PUMP
SEALING RING DIN 7603 A 10X	71 01 013 08	61	3	X1111402	11 11 402 6	DRIVE
SEALING RING DIN 7603 A 12X	71 01 020 08	555	2	2 990 000	96 70 680 08	PIPEWORK AIR INSTALLATIO
SEALING RING DIN 7603 A 14X	71 01 030 08	21	1	2 533 003	96 73 437 08	ELECTRIC ADD-ON PARTS CA
SEALING RING DIN 7603 A 16X	71 01 034 08	8	1	5 113 005	51 13 005 08	CONTROL BLOCK
SEALING RING DIN 7603 A 17X	71 01 038 08	(19)	2	2 125	91 69 505 08	PIN F. S AND D PIVOT SECTIO
SEALING RING DIN 7603 A 17X	71 01 038 08	14	1	X1032632	10 32 632 3	HYDRO CYLINDER
SEALING RING DIN 7603 A 18X	71 01 040 08	(2)	1	9 939 554	97 39 554	ENGINE CONTROL SENSORS
SEALING RING DIN 7603 A 18X	71 01 040 08	65	1	X1111402	11 11 402 6	DRIVE
SEALING RING DIN 7603 A 18X	51 45 171 08	521	2	X1108091	11 08 091 1	GEARBOX

Description	Item	Pos.	Quantity	Page	Assembly	Description
SEALING RING DIN 7603 A 18X	51 45 171 08	521	4	X1110002	11 10 024 7	GEARBOX
SEALING RING DIN 7603 A 21X	71 01 044 08	13	3	7 743 566	77 43 566 08	ELECTRIC PUMP
SEALING RING DIN 7603 A 21X	71 01 044 08	73	6	X1035659	10 35 659 9	DISTRIBUTOR GEARBOX
SEALING RING DIN 7603 A 22X	71 01 045 08	302	2	2 975 153	96 67 814 08	ADDITIONAL HYDRAULICS WI
SEALING RING DIN 7603 A 22X	71 01 045 08	1211	2	X1111402	11 11 402 3	GEARBOX
SEALING RING DIN 7603 A 24X	71 01 052 08	305	5	2 970 000	96 67 119 08	HYDRAULICS UPPER CARRI
SEALING RING DIN 7603 A 24X	71 01 052 08	301	4	2 975 153	96 67 814 08	ADDITIONAL HYDRAULICS WI
SEALING RING DIN 7603 A 24X	71 01 052 08	303	8	2 975 173	96 68 161 08	AUX.HYDR.GRID WINCH 5 + 6
SEALING RING DIN 7603 A 24X	71 01 052 08	308	3	2 975 407	96 68 091 08	AUX.HYDRAULIC WINCH 6
SEALING RING DIN 7603 A 24X	71 01 052 08	302	2	3 978 022	96 69 722 08	ADDITIONAL HYDRAULICS IN
SEALING RING DIN 7603 A 24X	71 01 053 08	310	2	2 975 114	96 67 649 08	ADDITIONAL HYDRAULICS WI
SEALING RING DIN 7603 A 24X	71 01 053 08	310	2	2 975 706	96 67 784 08	ADDITIONAL HYDRAULICS WI
SEALING RING DIN 7603 A 24X	71 01 053 08	309	1	3 978 011	96 69 774 08	ADDL.HYDRAULIC SB-HEAD PI
SEALING RING DIN 7603 A 24X	71 01 053 08	311	2	3 978 024	96 69 721 08	ADDITIONAL HYDRAULICS IN
SEALING RING DIN 7603 A 24X	71 01 053 08	309	1	3 978 101	96 69 717 08	HYDR. SUSPENDED BALLAST
SEALING RING DIN 7603 A 26X	71 01 060 08	311	1	2 990 000	96 70 680 08	PIPEWORK AIR INSTALLATIO
SEALING RING DIN 7603 A 27X	71 01 059 08	308	3	1 970 101	96 67 647 08	HYDRAULIC EQUIPM.CENTER
SEALING RING DIN 7603 A 27X	71 01 059 08	307	4	2 970 000	96 67 119 08	HYDRAULICS UPPER CARRI
SEALING RING DIN 7603 A 27X	71 01 059 08	307	1	2 975 114	96 67 649 08	ADDITIONAL HYDRAULICS WI
SEALING RING DIN 7603 A 27X	71 01 059 08	304	2	2 975 173	96 68 161 08	AUX.HYDR.GRID WINCH 5 + 6
SEALING RING DIN 7603 A 27X	71 01 059 08	307	1	2 975 706	96 67 784 08	ADDITIONAL HYDRAULICS WI
SEALING RING DIN 7603 A 27X	71 01 059 08	304	1	2 977	96 70 221 08	ADDITIONAL HYDR.SLEWING
SEALING RING DIN 7603 A 27X	71 01 059 08	302	2	2 977 203	96 67 999 08	SUPPL. HYDR. PUMP 5+6
SEALING RING DIN 7603 A 27X	71 01 059 08	303	1	2 978 109	96 69 155 08	ADDNL.HYDR.RETAINING DEV
SEALING RING DIN 7603 A 27X	71 01 059 08	301	1	2 978 206	96 69 083 08	ADD.HYDR.S_RETAINING RAM
SEALING RING DIN 7603 A 38X	71 01 072 08	307	3	1 970 101	96 67 647 08	HYDRAULIC EQUIPM.CENTER
SEALING RING DIN 7603 A 38X	71 01 072 08	302	13	2 970 000	96 67 119 08	HYDRAULICS UPPER CARRI
SEALING RING DIN 7603 A 38X	71 01 072 08	305	1	2 975 114	96 67 649 08	ADDITIONAL HYDRAULICS WI
SEALING RING DIN 7603 A 38X	71 01 072 08	307	2	2 975 153	96 67 814 08	ADDITIONAL HYDRAULICS WI
SEALING RING DIN 7603 A 38X	71 01 072 08	302	5	2 975 173	96 68 161 08	AUX.HYDR.GRID WINCH 5 + 6
SEALING RING DIN 7603 A 38X	71 01 072 08	307	1	2 975 407	96 68 091 08	AUX.HYDRAULIC WINCH 6
SEALING RING DIN 7603 A 38X	71 01 072 08	305	1	2 975 706	96 67 784 08	ADDITIONAL HYDRAULICS WI
SEALING RING DIN 7603 A 38X	71 01 072 08	303	2	2 977	96 70 221 08	ADDITIONAL HYDR.SLEWING
SEALING RING DIN 7603 A 38X	71 01 072 08	303	1	2 977 203	96 67 999 08	SUPPL. HYDR. PUMP 5+6
SEALING RING DIN 7603 A 38X	71 01 072 08	300	2	2 978 007	96 68 931 08	ADDNL.HYDR.ERECTION DEV
SEALING RING DIN 7603 A 38X	71 01 072 08	302	1	2 978 109	96 69 155 08	ADDNL.HYDR.RETAINING DEV
SEALING RING DIN 7603 A 38X	71 01 072 08	302	3	2 978 206	96 69 083 08	ADD.HYDR.S_RETAINING RAM
SEALING RING DIN 7603 A 38X	71 01 072 08	304	1	3 978 101	96 69 717 08	HYDR. SUSPENDED BALLAST
SEALING RING DIN 7603 A 42X	71 01 075 08	303	1	3 978 101	96 69 717 08	HYDR. SUSPENDED BALLAST
SEALING RING DIN 7603 A 48X	71 01 076 08	304	1	1 970 101	96 67 647 08	HYDRAULIC EQUIPM.CENTER
SEALING RING DIN 7603 A 48X	71 01 076 08	303	1	2 970 000	96 67 119 08	HYDRAULICS UPPER CARRI
SEALING RING DIN 7603 A 48X	71 01 076 08	302	1	2 977	96 70 221 08	ADDITIONAL HYDR.SLEWING
SEALING RING DIN 7603 A 4X8	51 10 089 08	9	2	9 640 276	96 40 276 08	CONNECTION BLOCK
SEALING RING DIN 7603 A 52X	71 01 077 08	305	6	1 970 101	96 67 647 08	HYDRAULIC EQUIPM.CENTER
SEALING RING DIN 7603 A 52X	71 01 077 08	300	2	1 972 252	96 67 665 08	AUX.HYDR.CR.TRACK CARR.2
SEALING RING DIN 7603 A 52X	71 01 077 08	301	2	1 972 253	96 67 664 08	AUX.HYDR.CR.TRACK CARR.2
SEALING RING DIN 7603 A 52X	71 01 077 08	304	10	2 970 000	96 67 119 08	HYDRAULICS UPPER CARRI
SEALING RING DIN 7603 A 52X	71 01 077 08	304	2	2 975 114	96 67 649 08	ADDITIONAL HYDRAULICS WI
SEALING RING DIN 7603 A 52X	71 01 077 08	306	4	2 975 153	96 67 814 08	ADDITIONAL HYDRAULICS WI
SEALING RING DIN 7603 A 52X	71 01 077 08	300	8	2 975 173	96 68 161 08	AUX.HYDR.GRID WINCH 5 + 6
SEALING RING DIN 7603 A 52X	71 01 077 08	306	2	2 975 407	96 68 091 08	AUX.HYDRAULIC WINCH 6
SEALING RING DIN 7603 A 52X	71 01 077 08	304	2	2 975 706	96 67 784 08	ADDITIONAL HYDRAULICS WI
SEALING RING DIN 7603 A 52X	71 01 077 08	300	4	2 977	96 70 221 08	ADDITIONAL HYDR.SLEWING
SEALING RING DIN 7603 A 52X	71 01 077 08	301	4	2 977 203	96 67 999 08	SUPPL. HYDR. PUMP 5+6
SEALING RING DIN 7603 A 52X	71 01 077 08	301	2	3 978 011	96 69 774 08	ADDL.HYDRAULIC SB-HEAD PI
SEALING RING DIN 7603 A 52X	71 01 077 08	300	4	3 978 022	96 69 722 08	ADDITIONAL HYDRAULICS IN
SEALING RING DIN 7603 A 52X	71 01 077 08	301	4	3 978 024	96 69 721 08	ADDITIONAL HYDRAULICS IN
SEALING RING DIN 7603 A 52X	71 01 077 08	301	2	3 978 101	96 69 717 08	HYDR. SUSPENDED BALLAST
SEALING RING DIN 7603 A14X	49 00 262	27	1	X1013350	10 13 350 6	FUEL LINES
SEALING RING DIN 7603 A22X	54 01 452 08	125	2	X1134739	11 34 739 6	ROPE DRUM

Description	Item	Pos.	Quantity	Page	Assembly	Description
SEALING RING DIN 7603 A33X	71 01 022	306	1	1 970 101	96 67 647 08	HYDRAULIC EQUIPM.CENTER
SEALING RING DIN 7603 A33X	71 01 022	306	5	2 970 000	96 67 119 08	HYDRAULICS UPPER CARRI
SEALING RING DIN 7603 A33X	71 01 022	306	1	2 975 114	96 67 649 08	ADDITIONAL HYDRAULICS WI
SEALING RING DIN 7603 A33X	71 01 022	305	2	2 975 153	96 67 814 08	ADDITIONAL HYDRAULICS WI
SEALING RING DIN 7603 A33X	71 01 022	305	1	2 975 407	96 68 091 08	AUX.HYDRAULIC WINCH 6
SEALING RING DIN 7603 A33X	71 01 022	306	1	2 975 706	96 67 784 08	ADDITIONAL HYDRAULICS WI
SEALING RING DIN 7603 A33X	71 01 022	300	1	2 978 109	96 69 155 08	ADDNL.HYDR.RETAINING DEV
SEALING RING KDS27X 27,3X3	76 19 656	(1)	1	1 970 101	96 67 647 08	HYDRAULIC EQUIPM.CENTER
SEALING RUBBER 643	57 00 081 08	41	1.6	X1108091	11 08 091 1	GEARBOX
SEALING RUBBER 643	57 00 081 08	41	3.2	X1110002	11 10 024 7	GEARBOX
SEALING SET CONTROL UNIT	10 47 143 9	(98)	1	X1035924	10 35 924 6	VARIABLE PUMP
SEALING SET CONTROL UNIT	10 47 143 9	(98)	1	X1035924	10 35 924 9	VARIABLE PUMP
SEALING SET CONTROL UNIT	79 05 638 14	(98)	1	X1035924	10 35 924 5	VARIABLE PUMP
SEALING SET FOR PISTON 19	94 00 975 8	998	1	9 400 879	94 00 879 4	SUPPORT CYLINDER
SEALING SET VALVE	10 66 373 0	999	1	5 114 651	51 14 651 08	DIRECTIONAL CONTROL VALV
SEALING SET VALVE	10 67 815 7	(999)	1	2 975 041	96 68 924 08	ADDNL. HYDR. F. ERECTING W
SEALING SET VALVE	11 00 353 6	999	1	X1049315	10 49 315 9	DIRECTIONAL SEAT VALVE
SEALING STRIP 40X4 NBR/SBR	26 20 013 08	5	0.2	2 783	91 58 945 08	FUEL TANK CONTAINER UPPE
SEALINGSET ROTARY TRANS	10 80 158 8	(999)	1	1 130 032	91 68 958 08	ROTARY FEED THROUGH
SEAT	97 75 557 08	2	1	2 503 101	96 48 626 08	SEAT
SEAT ADJUSTMENT	10 41 120 7	2	1	X1035925	10 35 925 1	VARIABLE PUMP
SEAT BRACKET	97 75 553 08	1	1	2 503 101	96 48 626 08	SEAT
SEAT CUSHION	11 69 043 4	55	1	X1111334	11 11 334 3	OPERATOR SEAT
SEAT RAL 7016 PULVERB.	96 48 626 08	1	1	2 503 100	91 55 873 08	EMERGENCY SEAT
SECURING PIN FUER JPTSTEC	60 23 382 08	511	3	2 533 096	96 74 683 08	WIRING HARNESS
SEGMENT	11 12 331 5	8	2	9 739 799	97 39 799	CYLINDER FAIRING
SELF-ALIGNING ROLLER BEA	74 61 108 08	39	4	X1035659	10 35 659 9	DISTRIBUTOR GEARBOX
SELF-ALIGNING ROLLER BEA	74 61 377 01	27	1	9 395 668	93 95 668 01	BEARING
SELF-ALIGNING ROLLER BEA	74 61 377 01	27	1	9 395 675	93 95 675 01	BEARING
SELF-ALIGNING ROLLER BEAR	74 61 600 08	6	1	5 718 420	57 18 420 08	FLANGE
SELF-ALIGNING ROLLER BEAR	74 61 600 08	6	1	5 719 164	57 19 164 08	FLANGE
SELF-ALIGNING ROLLER BEA	74 61 603 01	2	1	9 395 668	93 95 668 01	BEARING
SELF-ALIGNING ROLLER BEA	74 61 603 01	1	1	9 395 675	93 95 675 01	BEARING
SENSOR AKUSTISCH	96 75 784 08	10	1	2 780 300	91 72 336 08	ACOUST. WARN. DISPLACEM.
SENSOR AKUSTISCH	96 75 785 08	10	1	2 780 320	91 72 337 08	ACOUST.WARN. SLEWING G
SENSOR ANGLE SENSOR 360	96 64 798 08	10	1	3 930 138	96 67 633 08	ELECTRIC FOR S-PIVOT SECT
SENSOR ANGLE SENSOR 360	96 64 798 08	10	1	3 930 421	96 67 651 08	ELECTR. FOR HEAD SECTION
SENSOR ANGLE SENSOR 360	96 64 798 08	5	1	3 930 700	96 67 632 08	D PIVOT SECTION ELEC. EQUI
SENSOR ASSEMBLY HEAD PI	96 72 329 08	5	1	3 930 514	96 67 634 08	EL.EQUIPMENT SW HEAD SE
SENSOR ASSEMBLY SA-BOCK	96 72 029 08	20	1	2 920 578	96 72 028 08	ELECTRIC FOR SA - FRAME
SENSOR ELEMENT	97 39 878	270	1	X1100933	11 00 933 6	DIESEL ENGINE
SENSOR LAMBDA-NOX 2.5 NI	11 00 878 7	111	2	2 392	91 69 336 08	MUFFLER UNIT
SENSOR LIFT TOP LIMIT SWI	96 64 793 08	7	1	3 930 506	96 67 662 08	UNDERCARR.ADDNL.ELEC.EQ
SERRATED LOCK WASHER D	42 52 205 08	13	4	2 913	91 32 850 08	LICCON CONSOLE LCD2
SERRATED LOCK WASHER D	42 52 205 08	7	12	2 913 005	96 28 696 08	INTERIOR HOUSING PRE-ASS.
SERRATED LOCK WASHER D	42 52 205 08	13	4	2 913 009	91 04 705 08	LICCON CONSOLE LCD3
SERRATED LOCK WASHER D	42 52 205 08	7	4	2 920 596	96 64 597 08	DUMMY PLUG
SERRATED LOCK WASHER D	42 52 205 08	17	28	2 932 001	96 81 042 08	RELAY CONTROL SYSTEM
SERRATED LOCK WASHER D	42 52 207 08	(507)	1	2 920 369	96 54 235 08	TERMINAL BOX CPL.
SERRATED LOCK WASHER D	42 52 207 08	(507)	1	2 920 369	96 54 235 08	TERMINAL BOX CPL.
SERRATED LOCK WASHER D	42 52 207 08	88	50	2 932 082	96 93 013 08	ASSEMBLY PARTS MOUNTIN
SERRATED LOCK WASHER D	42 52 207 08	155	1	3 930 153	96 48 489 08	CABLE DRUM COMPL.
SERRATED LOCK WASHER D	42 52 208 08	3	4	2 780 915	96 48 377 08	ADD-ON PARTS EXTERNAL F
SERRATED LOCK WASHER D	42 52 208 08	32	1	2 835 002	96 48 379 08	ADD-ON PARTS
SERRATED LOCK WASHER D	42 52 208 08	40	4	2 932 082	96 93 013 08	ASSEMBLY PARTS MOUNTIN
SERRATED LOCK WASHER D	42 52 210 08	4	12	1 830 102	92 26 483 08	TERMINAL BOARD PRE-ASS.
SERRATED LOCK WASHER D	42 52 210 08	21	4	2 835 002	96 48 379 08	ADD-ON PARTS
SERRATED LOCK WASHER D	42 52 210 08	7	2	2 913 004	96 20 460 08	HOUSING PRE-ASSEMBLED
SERRATED LOCK WASHER D	42 52 210 08	39	1	2 932 082	96 93 013 08	ASSEMBLY PARTS MOUNTIN
SERVICE-SET	10 49 189 7	(997)	1	X1164392	11 64 392 0	HYDRAULIC AGGREGATE

Description	Item	Pos.	Quantity	Page	Assembly	Description
SERVOMOTOR 2.4W 24V	10 28 730 1	13	2	X1022811	10 22 811 2	AIR CONDITIONING UNIT
SET OF PARTS	11 11 055 8	23	1	9 739 847	97 39 847	STARTER
SET OF PARTS	11 11 057 4	2	1	9 739 883	97 39 883	AIR COMPRESSOR
SET OF PARTS	11 65 917 6	11	1	9 739 806	97 39 806	OIL MODULE
SHACKLE 12T VERZ SPF	77 39 284 08	35	4	1 750	91 52 395 08	TOOL
SHACKLE 25T VERZ SPF	77 39 305 08	2	2	2 750 100	91 57 283 08	SLING GEAR ERECTION CRAW
SHACKLE 3,25T SPF	10 28 321 2	18	2	3 292	91 63 429 08	D OVERRUN PROTECTION
SHACKLE 42,5T VERZ SPF	77 39 383 08	14	1	2 730 002	96 55 752 08	CENTRING COMPLETE
SHACKLE 85T SPF	10 02 211 1	47	4	3 745	91 68 438 08	SUSPENDED BALLAST
SHACKLE DIN 82101 0,25T NG0	77 39 335 08	14	4	1 630 004	91 61 213 08	HYDRAULIC SUPPORT
SHACKLE DIN 82101 1,6T NG1,	77 39 334 08	57	2	2 810	91 72 335 08	CRANE DRIVER'S CABIN CPL.
SHAFT	93 27 909 01	(60)	1	1 401	91 58 478 08	CRAWLER TRACK CARRIER, L
SHAFT 45.0X1854 S355J2+AR	93 72 521 08	2	1	3 350 001	92 70 642 08	SAFETY ROLLER CPL.
SHAFT SEAL 22X35X6	57 15 168 08	20	1	5 102 380	51 02 380 08	HYDRO MOTOR
SHAFT SEAL 28X40X6 NBR	57 01 141 08	14	1	5 701 129	57 01 129 08	DRIVING GEAR
SHAFT SEAL 28X40X6.5/5.5 75	10 22 035 9	20	1	X1035925	10 35 925 1	VARIABLE PUMP
SHAFT SEAL 60X80X7/5,5 FPM	76 20 760	10	1	5 102 408	51 02 408 08	VARIABLE DISPLACEMENT MO
SHAFT SEAL 70X90X7 FPM	71 00 250 08	10	1	X1035482	10 35 482 8	VARIABLE DISPLACEMENT MO
SHAFT SEAL 70X90X7 FPM	71 00 250 08	10	1	X1042876	10 42 876 6	VARIABLE DISPLACEMENT MO
SHAFT SEAL 70X90X7 FPM	71 00 250 08	10	1	X1042876	10 42 876 7	VARIABLE DISPLACEMENT MO
SHAFT SEAL 70X90X7 FPM	71 00 250 08	10	1	X1042876	10 42 876 8	VARIABLE DISPLACEMENT MO
SHAFT SEAL BA 35X54X6	10 65 070 1	(38)	1	X1035924	10 35 924 9	VARIABLE PUMP
SHAFT SEAL DIN 3760 BA 50X	79 04 950 14	454	1	X1108091	11 08 091 1	GEARBOX
SHAFT SEAL DIN 3760 BA 50X	79 04 950 14	454	2	X1110002	11 10 024 7	GEARBOX
SHEET 15X30X50 PA6G	28 81 762 08	12	1	1 920 305	96 72 042 08	SLIPRING UNIT INSTALLATION
SHEET 35X80X200 PA6G	97 25 663 08	59	4	3 220	91 70 738 08	S INTERMEDIATE SECTION
SHEET 50X20X2 PE	97 52 216 08	4	2	2 520 031	96 45 610 08	REAR WINDOW PRE-ASS.
SHEET CPL.	96 51 071 08	20	1	2 391 001	96 69 507 08	DIESEL ENGINE, PRE-ASSEMB
SHEET CPL.	96 57 159 08	115	1	3 713	91 75 366 08	D PIVOT SECTION
SHEET CPL. FE//ZN20//C	96 51 459 08	13	2	2 391 023	96 69 509 08	RADIATOR, PRE-ASSEMBLED
SHEET GASKET	57 10 773 08	(1)	1	3 978 101	96 69 717 08	HYDR. SUSPENDED BALLAST
SHEET GASKET VITON	57 10 819 08	(1)	1	1 970 101	96 67 647 08	HYDRAULIC EQUIPM.CENTER
SHEET GASKET VITON	57 10 824 08	(1)	1	1 972 252	96 67 665 08	AUX.HYDR.CR.TRACK CARR.2
SHEET GASKET VITON	57 10 825 08	(1)	1	1 970 101	96 67 647 08	HYDRAULIC EQUIPM.CENTER
SHEET GASKET VITON	57 10 830 08	(1)	1	1 970 101	96 67 647 08	HYDRAULIC EQUIPM.CENTER
SHEET GASKET VITON	57 10 830 08	(1)	1	2 975 706	96 67 784 08	ADDITIONAL HYDRAULICS WI
SHEET METAL NUT M8	41 30 070 08	33	4	2 831	91 73 139 08	AIR COND. UNIT SUPERSTRU
SHEET METAL NUT M8	41 30 070 08	357	20	2 859	91 69 351 08	SOUND DAMPING
SHEET-METAL SCREW DIN 79	40 82 507 08	22	2	2 831	91 73 139 08	AIR COND. UNIT SUPERSTRU
SHEET-METAL SCREW DIN 798	55 31 687 08	17	2	2 932 160	96 90 849 08	SWITCH CABINET
SHEET-METAL SCREW DIN 798	59 10 059 08	47	20	2 520 034	96 45 984 08	INTERNAL LINING
SHEET-METAL SCREW ISO 70	40 82 010 14	273	2	3 930 730	96 68 395 08	TERMINAL BOX CPL.
SHEET-METAL SCREW ISO 70	40 82 010 14	210	2	3 930 734	96 54 401 08	TERMINAL BOX
SHIELDING TIED BACK	96 56 172 08	995	1	2 920 454	96 73 321 08	WIRING HARNESS
SHIELDING TIED BACK	96 56 172 08	995	1	2 920 462	96 73 318 08	WIRING HARNESS
SHIM	51 07 832 08	17	1	5 114 176	51 14 176 08	PRESSURE LIMITING VALVE
SHIM	51 07 832 08	17	1	5 114 177	51 14 177 08	PRESSURE LIMITING VALVE
SHIM FE//ZN20//C	96 49 841 08	26	2	2 502	91 72 033 08	CONTROL STAND
SHIM RING 140,1X159,9X3,5 S	93 80 498 01	32	1	9 000 521	90 00 521 4	ANGULAR GEAR
SHIM RING 58X70X0,1	57 01 142 08	17	2	5 701 129	57 01 129 08	DRIVING GEAR
SHIM RING 58X70X0,3	57 01 143 08	18	1	5 701 129	57 01 129 08	DRIVING GEAR
SHIM RING DIN 988 16X22X1	50 15 010 77	23	3	5 402 705	54 02 705 14	DRIVE UNIT CPL
SHUT OFF DEVICE DN125-FL	10 47 526 2	19	1	2 671 004	96 46 305 08	OIL TANK PRE-ASS.
SHUTDOWN VALVE	57 15 140 08	3	1	X1065068	10 65 068 8	CONNECTING PLATE
SHUTDOWN VALVE	57 15 146 08	3	1	5 715 142	57 15 142 08	CONNECTING PLATE
SHUTDOWN VALVE	57 18 995 08	3	1	5 718 989	57 18 989 08	CONNECTING PLATE
SHUTDOWN VALVE	76 22 338	3	1	5 719 030	57 19 030 08	CONNECTING PLATE
SHUTTER WELDED RAL 7016	96 49 441 08	19	1	2 520 034	96 45 984 08	INTERNAL LINING
SHUTTLE VALVE	10 41 276 3	6	1	9 640 277	96 40 277 08	DIRECTIONAL CTRL. VALVE
SHUTTLE VALVE	51 14 493 08	160	1	3 978 011	96 69 774 08	ADDL.HYDRAULIC SB-HEAD PI

Description	Item	Pos.	Quantity	Page	Assembly	Description
SHUTTLE VALVE 250BAR	51 14 689 08	192	3	2 970 000	96 67 119 08	HYDRAULICS UPPER CARRI
SHUTTLE VALVE 250BAR	51 14 689 08	152	1	2 975 114	96 67 649 08	ADDITIONAL HYDRAULICS WI
SHUTTLE VALVE 250BAR	51 14 689 08	180	1	2 975 153	96 67 814 08	ADDITIONAL HYDRAULICS WI
SHUTTLE VALVE 250BAR	51 14 689 08	152	1	2 975 407	96 68 091 08	AUX.HYDRAULIC WINCH 6
SHUTTLE VALVE 250BAR	51 14 689 08	152	1	2 975 706	96 67 784 08	ADDITIONAL HYDRAULICS WI
SHUTTLE VALVE 250BAR	51 14 689 08	156	1	2 978 109	96 69 155 08	ADDNL.HYDR.RETAINING DEV
SHUTTLE VALVE 250BAR	51 14 689 08	156	1	2 978 206	96 69 083 08	ADD.HYDR.S_RETAINING RAM
SHUTTLE VALVE 500BAR	51 14 919 14	206	1	2 970 000	96 67 119 08	HYDRAULICS UPPER CARRI
SIDE PLATE	11 21 383 4	51	2	9 154 348	91 54 348 08	DOUBLE HOOK BLOCK
SIDE PLATE WELDED CONSTR	96 44 562 08	3	1	2 340	91 63 407 08	WINCH 4 LUFFING GEAR
SIDE PLATE WELDED CONST	96 44 563 08	4	1	2 340	91 63 407 08	WINCH 4 LUFFING GEAR
SIDE WINDOW LEFT 4X603.5X8	97 68 379 08	5	1	2 520	91 72 029 08	CABIN, GLAZED
SIDE WINDOW RIGHT 4X1063X	97 68 378 08	4	1	2 520	91 72 029 08	CABIN, GLAZED
SIEVE SLEEVE	57 00 663 08	5	1	5 028 065	50 28 065 08	EQUALIZING RESERVOIR
SIGN	10 47 561 9	3	1	2 780 244	91 52 951 08	EMERGENCY CUT-OFF CRAN
SIGN	11 49 443 2	(2)	1	7 743 566	77 43 566 08	ELECTRIC PUMP
SIGN	11 49 458 1	(3)	1	7 743 566	77 43 566 08	ELECTRIC PUMP
SIGN	55 30 310 08	20	1	2 831	91 73 139 08	AIR COND. UNIT SUPERSTRU
SIGN	77 25 885 08	6	1	2 780 915	96 48 377 08	ADD-ON PARTS EXTERNAL F
SIGN	77 32 912 08	30	1	3 711	91 68 435 08	BOOM NOSE
SIGN	97 03 200 08	217	1	2 970 000	96 67 119 08	HYDRAULICS UPPER CARRI
SIGN	97 03 208 08	213	1	2 970 000	96 67 119 08	HYDRAULICS UPPER CARRI
SIGN	97 05 729 08	218	1	2 970 000	96 67 119 08	HYDRAULICS UPPER CARRI
SIGN	97 08 391 08	163	1	1 970 101	96 67 647 08	HYDRAULIC EQUIPM.CENTER
SIGN	97 17 499 08	2	3	2 880	91 70 466 08	PLATING
SIGN	97 22 028 08	222	1	2 970 000	96 67 119 08	HYDRAULICS UPPER CARRI
SIGN	97 66 929 08	40	1	2 932 001	96 81 042 08	RELAY CONTROL SYSTEM
SIGN	97 75 168 08	(1)	1	2 920 448	96 76 055 08	TERMINAL BOX CPL.
SIGN	97 75 395 08	61	1	2 932 160	96 90 849 08	SWITCH CABINET
SIGN	97 75 397 08	63	1	2 932 160	96 90 849 08	SWITCH CABINET
SIGN	97 75 402 08	68	1	2 932 160	96 90 849 08	SWITCH CABINET
SIGN	97 75 403 08	69	1	2 932 160	96 90 849 08	SWITCH CABINET
SIGN	97 75 407 08	73	1	2 932 160	96 90 849 08	SWITCH CABINET
SIGN	97 85 630 08	(2)	1	2 920 369	96 54 235 08	TERMINAL BOX CPL.
SIGN	97 85 630 08	(512)	1	2 920 369	96 54 235 08	TERMINAL BOX CPL.
SIGN	97 85 631 08	(3)	1	2 920 369	96 54 235 08	TERMINAL BOX CPL.
SIGN	97 85 631 08	(510)	1	2 920 369	96 54 235 08	TERMINAL BOX CPL.
SIGN +S1030 ALU	97 80 826 08	4	1	3 930 549	96 51 769 08	TERMINAL BOX CPL.
SIGN +S1070 LEXAN	97 83 741 08	4	1	3 930 363	96 52 979 08	TERMINAL BOX CPL.
SIGN +S1090 ALU	97 80 964 08	8	1	2 920 581	96 54 405 08	TERMINAL BOX WINCH PRE-A
SIGN +S1100 LEXAN	97 82 953 08	5	1	2 780 748	96 52 969 08	TERMINAL BOX CPL.
SIGN +S980 ALU	97 80 757 08	5	1	3 930 638	96 74 840 08	TERMINAL BOX
SIGN 100X200 AL-BL 1MM	97 57 167 08	223	1	2 970 000	96 67 119 08	HYDRAULICS UPPER CARRI
SIGN 100X290 KLEBEFOLIE SP	97 05 223 1	7	2	3 211 010	96 60 932 08	SIGNS
SIGN 100X70X1 AL-BL	97 92 603 08	158	1	1 970 101	96 67 647 08	HYDRAULIC EQUIPM.CENTER
SIGN 105X55X1 KLEBEFOLIE	97 04 763 0	(1)	2	3 215 005	91 52 846 08	ROLLER SET
SIGN 105X60 KLEBEFOLIE SP	97 06 183 8	15	1	2 730 002	96 55 752 08	CENTRING COMPLETE
SIGN 110X70 LEXEDGE II	97 81 106 08	6	1	2 533 069	96 48 372 08	ELECT.EQUIPMENT THREAD
SIGN 110dBA	97 16 937 08	80	1	2 880	91 70 466 08	PLATING
SIGN 120X80 KLEBEFOLIE SP	97 03 738 3	60	1	2 880	91 70 466 08	PLATING
SIGN 150X150 KLEBEFOLIE SP	97 05 223 0	6	6	3 211 010	96 60 932 08	SIGNS
SIGN 168X62 KLEBEFOLIE SP	97 86 748 08	1	2	2 550 012	96 80 411 08	SIGNS
SIGN 168X62 KLEBEFOLIE SP	97 86 748 08	(1)	2	2 730	91 61 966 08	BASE PLATE SLEWING PLATF
SIGN 168X62 KLEBEFOLIE SP	97 86 748 08	9	4	2 888	91 75 966 08	INSCRIPTION PLATE
SIGN 168X62 KLEBEFOLIE SP	97 86 748 08	2	3	3 211 010	96 60 932 08	SIGNS
SIGN 168X62 KLEBEFOLIE SP	97 86 748 08	1	1	3 214 008	96 63 312 08	SIGNS
SIGN 168X62 KLEBEFOLIE SP	97 86 748 08	2	3	3 220 600	96 60 906 08	SIGNS
SIGN 168X62 KLEBEFOLIE SP	97 86 748 08	2	3	3 225 300	96 62 281 08	SIGNS
SIGN 168X62 KLEBEFOLIE SP	97 86 748 08	2	5	3 713 014	96 60 944 08	SIGNS
SIGN 168X62 KLEBEFOLIE SP	97 86 748 08	2	4	3 714 026	96 62 739 08	SIGNS

Description	Item	Pos.	Quantity	Page	Assembly	Description
SIGN 168X62 KLEBEFOLIE SP	97 86 748 08	2	3	3 715 009	96 95 383 08	SIGNS
SIGN 168X62 KLEBEFOLIE SP	97 86 748 08	4	2	3 745 107	96 89 046 08	SIGNS
SIGN 168X88 KLEBEFOLIE SP	97 00 979 9	1	1	2 780 953	96 67 851 08	PLATING
SIGN 168X88 KLEBEFOLIE SP	97 03 673 2	(2)	2	2 730	91 61 966 08	BASE PLATE SLEWING PLATF
SIGN 168X88 KLEBEFOLIE SP	97 03 673 2	8	1	2 888	91 75 966 08	INSCRIPTION PLATE
SIGN 168X88 KLEBEFOLIE SP	97 03 673 2	7	1	3 220 600	96 60 906 08	SIGNS
SIGN 168X88 KLEBEFOLIE SP	97 03 673 2	4	1	3 225 300	96 62 281 08	SIGNS
SIGN 168X88 KLEBEFOLIE SP	97 03 673 2	4	1	3 713 014	96 60 944 08	SIGNS
SIGN 168X88 KLEBEFOLIE SP	97 03 673 2	4	1	3 714 026	96 62 739 08	SIGNS
SIGN 168X88 KLEBEFOLIE SP	97 03 673 2	7	1	3 715 009	96 95 383 08	SIGNS
SIGN 168X88 KLEBEFOLIE SP	97 03 673 2	1	2	3 745 107	96 89 046 08	SIGNS
SIGN 168X88 KLEBEFOLIE SP	97 03 795 2	18	1	2 880	91 70 466 08	PLATING
SIGN 168X88 KLEBEFOLIE SP	97 05 704 8	178	1	2 970 000	96 67 119 08	HYDRAULICS UPPER CARRI
SIGN 168X88 KLEBEFOLIE SP	97 05 709 7	5	2	3 214 008	96 63 312 08	SIGNS
SIGN 168X88 KLEBEFOLIE SP	97 06 068 9	100	1	2 881	91 80 907 08	SIGNAGE COOLANT
SIGN 168X88 KLEBEFOLIE SP	97 93 833 08	62	1	2 880	91 70 466 08	PLATING
SIGN 168X88X1 KLEBEFOLIE	97 00 404 6	3	3	3 211 010	96 60 932 08	SIGNS
SIGN 168X88X1 KLEBEFOLIE	97 00 404 6	2	1	3 214 008	96 63 312 08	SIGNS
SIGN 168X88X1 KLEBEFOLIE	97 00 404 6	3	3	3 220 600	96 60 906 08	SIGNS
SIGN 168X88X1 KLEBEFOLIE	97 00 404 6	3	3	3 225 300	96 62 281 08	SIGNS
SIGN 168X88X1 KLEBEFOLIE	97 00 404 6	3	4	3 713 014	96 60 944 08	SIGNS
SIGN 168X88X1 KLEBEFOLIE	97 00 404 6	3	3	3 714 026	96 62 739 08	SIGNS
SIGN 168X88X1 KLEBEFOLIE	97 00 404 6	3	5	3 715 009	96 95 383 08	SIGNS
SIGN 170X55 KLEBEFOLIE SP	97 05 393 8	(1)	1	2 550 005	96 45 680 08	ROD CPL.
SIGN 188X78 KLEBEFOLIE SP	97 03 673 4	1	8	1 130 030	91 62 655 08	SIGNS
SIGN 188X78 KLEBEFOLIE SP	97 03 673 4	1	6	1 400 210	96 64 739 08	SIGNS
SIGN 188X78 KLEBEFOLIE SP	97 03 673 4	1	6	1 410 400	96 65 053 08	SIGNS
SIGN 188X78 KLEBEFOLIE SP	97 03 673 4	11	6	2 888	91 75 966 08	INSCRIPTION PLATE
SIGN 188X78 KLEBEFOLIE SP	97 03 673 4	6	2	3 214 008	96 63 312 08	SIGNS
SIGN 188X78 KLEBEFOLIE SP	97 03 673 4	4	4	3 220 600	96 60 906 08	SIGNS
SIGN 188X78 KLEBEFOLIE SP	97 03 673 4	5	4	3 225 300	96 62 281 08	SIGNS
SIGN 188X78 KLEBEFOLIE SP	97 03 673 4	8	6	3 713 014	96 60 944 08	SIGNS
SIGN 188X78 KLEBEFOLIE SP	97 03 673 4	7	4	3 714 026	96 62 739 08	SIGNS
SIGN 188X78 KLEBEFOLIE SP	97 03 673 4	4	4	3 715 009	96 95 383 08	SIGNS
SIGN 188X78 KLEBEFOLIE SP	97 03 762 5	10	4	3 211 010	96 60 932 08	SIGNS
SIGN 188X78 KLEBEFOLIE SP	97 03 762 5	4	2	3 214 008	96 63 312 08	SIGNS
SIGN 200X100 KLEBEFOLIE SP	97 05 933 9	9	2	3 713 014	96 60 944 08	SIGNS
SIGN 208X88 KLEBEFOLIE SP	97 01 630 4	2	2	1 783 001	96 20 590 08	FUEL TANK CONTAINER PRE
SIGN 208X88 KLEBEFOLIE SP	97 01 630 4	49	1	2 880	91 70 466 08	PLATING
SIGN 208X88 KLEBEFOLIE SP	97 01 639 2	1	8	1 630	91 62 674 08	SIGNS
SIGN 208X88 KLEBEFOLIE SP	97 01 639 2	7	1	2 888	91 75 966 08	INSCRIPTION PLATE
SIGN 208X88 KLEBEFOLIE SP	97 01 639 2	10	2	3 713 014	96 60 944 08	SIGNS
SIGN 208X88 KLEBEFOLIE SP	97 03 398 2	2	1	2 550 012	96 80 411 08	SIGNS
SIGN 208X88 KLEBEFOLIE SP	97 03 398 2	7	1	3 713 014	96 60 944 08	SIGNS
SIGN 208X88 KLEBEFOLIE SP	97 86 740 08	5	1	1 400 210	96 64 739 08	SIGNS
SIGN 208X88 KLEBEFOLIE SP	97 86 740 08	5	1	1 410 400	96 65 053 08	SIGNS
SIGN 208X88 KLEBEFOLIE SP	97 86 740 08	2	4	1 631 101	96 64 728 08	SIGNS
SIGN 208X88 KLEBEFOLIE SP	97 86 740 08	1	1	3 211 010	96 60 932 08	SIGNS
SIGN 208X88 KLEBEFOLIE SP	97 86 740 08	1	1	3 220 600	96 60 906 08	SIGNS
SIGN 208X88 KLEBEFOLIE SP	97 86 740 08	1	1	3 225 300	96 62 281 08	SIGNS
SIGN 208X88 KLEBEFOLIE SP	97 86 740 08	1	3	3 713 014	96 60 944 08	SIGNS
SIGN 208X88 KLEBEFOLIE SP	97 86 740 08	1	3	3 714 026	96 62 739 08	SIGNS
SIGN 208X88 KLEBEFOLIE SP	97 86 740 08	1	1	3 715 009	96 95 383 08	SIGNS
SIGN 208X88 KLEBEFOLIE SP	97 86 740 08	2	2	3 745 107	96 89 046 08	SIGNS
SIGN 208X88 KLEBEFOLIE SP	97 86 741 08	2	8	1 130 030	91 62 655 08	SIGNS
SIGN 208X88 KLEBEFOLIE SP	97 86 741 08	3	1	1 400 210	96 64 739 08	SIGNS
SIGN 208X88 KLEBEFOLIE SP	97 86 741 08	3	1	1 410 400	96 65 053 08	SIGNS
SIGN 208X88 KLEBEFOLIE SP	97 86 741 08	1	4	1 742 010	96 64 734 08	SIGNS
SIGN 208X88 KLEBEFOLIE SP	97 86 741 08	2	1	2 888	91 75 966 08	INSCRIPTION PLATE
SIGN 208X88 KLEBEFOLIE SP	97 86 741 08	4	4	3 211 010	96 60 932 08	SIGNS

Description	Item	Pos.	Quantity	Page	Assembly	Description
SIGN 208X88 KLEBEFOLIE SP	97 86 741 08	7	2	3 214 008	96 63 312 08	SIGNS
SIGN 208X88 KLEBEFOLIE SP	97 86 741 08	5	4	3 220 600	96 60 906 08	SIGNS
SIGN 208X88 KLEBEFOLIE SP	97 86 741 08	6	4	3 225 300	96 62 281 08	SIGNS
SIGN 208X88 KLEBEFOLIE SP	97 86 741 08	(2)	2	3 711	91 68 435 08	BOOM NOSE
SIGN 208X88 KLEBEFOLIE SP	97 86 741 08	5	4	3 713 014	96 60 944 08	SIGNS
SIGN 208X88 KLEBEFOLIE SP	97 86 741 08	5	2	3 714 026	96 62 739 08	SIGNS
SIGN 208X88 KLEBEFOLIE SP	97 86 741 08	5	4	3 715 009	96 95 383 08	SIGNS
SIGN 208X88 KLEBEFOLIE SP	97 86 744 08	4	2	1 400 210	96 64 739 08	SIGNS
SIGN 208X88 KLEBEFOLIE SP	97 86 744 08	4	2	1 410 400	96 65 053 08	SIGNS
SIGN 208X88 KLEBEFOLIE SP	97 86 744 08	3	5	2 888	91 75 966 08	INSCRIPTION PLATE
SIGN 208X88 KLEBEFOLIE SP	97 86 745 08	4	1	2 888	91 75 966 08	INSCRIPTION PLATE
SIGN 208X88 KLEBEFOLIE SP	97 86 746 08	2	13	1 400 210	96 64 739 08	SIGNS
SIGN 208X88 KLEBEFOLIE SP	97 86 746 08	2	13	1 410 400	96 65 053 08	SIGNS
SIGN 208X88 KLEBEFOLIE SP	97 86 746 08	2	12	1 630	91 62 674 08	SIGNS
SIGN 208X88 KLEBEFOLIE SP	97 86 746 08	2	8	1 742 010	96 64 734 08	SIGNS
SIGN 208X88 KLEBEFOLIE SP	97 86 746 08	(3)	8	2 730	91 61 966 08	BASE PLATE SLEWING PLATF
SIGN 208X88 KLEBEFOLIE SP	97 86 746 08	5	4	3 211 010	96 60 932 08	SIGNS
SIGN 208X88 KLEBEFOLIE SP	97 86 746 08	3	6	3 214 008	96 63 312 08	SIGNS
SIGN 208X88 KLEBEFOLIE SP	97 86 746 08	(2)	3	3 215 005	91 52 846 08	ROLLER SET
SIGN 208X88 KLEBEFOLIE SP	97 86 746 08	6	4	3 220 600	96 60 906 08	SIGNS
SIGN 208X88 KLEBEFOLIE SP	97 86 746 08	7	4	3 225 300	96 62 281 08	SIGNS
SIGN 208X88 KLEBEFOLIE SP	97 86 746 08	(1)	4	3 711	91 68 435 08	BOOM NOSE
SIGN 208X88 KLEBEFOLIE SP	97 86 746 08	6	6	3 713 014	96 60 944 08	SIGNS
SIGN 208X88 KLEBEFOLIE SP	97 86 746 08	6	4	3 714 026	96 62 739 08	SIGNS
SIGN 208X88 KLEBEFOLIE SP	97 86 746 08	6	4	3 715 009	96 95 383 08	SIGNS
SIGN 208X88 KLEBEFOLIE SP	97 86 749 08	5	2	2 888	91 75 966 08	INSCRIPTION PLATE
SIGN 208X88 KLEBEFOLIE SP	97 86 750 08	1	8	1 631 101	96 64 728 08	SIGNS
SIGN 208X88 KLEBEFOLIE SP	97 86 750 08	6	2	2 888	91 75 966 08	INSCRIPTION PLATE
SIGN 208X88 KLEBEFOLIE SP	97 86 750 08	3	2	3 745 107	96 89 046 08	SIGNS
SIGN 270X180 KLEBEFOLIE SP	97 79 876 08	39	2	2 880	91 70 466 08	PLATING
SIGN 270X200 KLEBEFOLIE SP	97 79 875 08	36	2	2 880	91 70 466 08	PLATING
SIGN 290X100 KLEBEFOLIE SP	97 86 739 08	1	2	2 888	91 75 966 08	INSCRIPTION PLATE
SIGN 2X190X100 DC01 FE//ZN	97 42 123 08	13	6	1 631 100	91 61 483 08	CATWALK CRAW.TRACK TRA
SIGN 2X240X100 DC01 FE//ZN	97 02 570 7	103	1	2 550 001	96 85 596 08	SA FRAME PRE-ASS.
SIGN 2X240X100 DC01 FE//ZN	97 86 732 08	51	2	3 745	91 68 438 08	SUSPENDED BALLAST
SIGN 35X15	97 85 632 08	(4)	1	2 920 369	96 54 235 08	TERMINAL BOX CPL.
SIGN 35X15	97 85 635 08	(5)	1	2 920 369	96 54 235 08	TERMINAL BOX CPL.
SIGN 35X15 LEXEDGE II	97 00 540 3	75	1	2 932 160	96 90 849 08	SWITCH CABINET
SIGN 35X15 LEXEDGE II	97 75 169 08	(2)	1	2 920 448	96 76 055 08	TERMINAL BOX CPL.
SIGN 35X15 LEXEDGE II	97 75 170 08	(3)	1	2 920 448	96 76 055 08	TERMINAL BOX CPL.
SIGN 35X15 LEXEDGE II	97 75 171 08	(4)	1	2 920 448	96 76 055 08	TERMINAL BOX CPL.
SIGN 35X15 LEXEDGE II	97 75 172 08	(5)	1	2 920 448	96 76 055 08	TERMINAL BOX CPL.
SIGN 35X15 LEXEDGE II	97 75 396 08	62	1	2 932 160	96 90 849 08	SWITCH CABINET
SIGN 35X15 LEXEDGE II	97 75 398 08	64	1	2 932 160	96 90 849 08	SWITCH CABINET
SIGN 35X15 LEXEDGE II	97 75 399 08	65	1	2 932 160	96 90 849 08	SWITCH CABINET
SIGN 35X15 LEXEDGE II	97 75 400 08	66	1	2 932 160	96 90 849 08	SWITCH CABINET
SIGN 35X15 LEXEDGE II	97 75 401 08	67	1	2 932 160	96 90 849 08	SWITCH CABINET
SIGN 35X15 LEXEDGE II	97 75 404 08	70	1	2 932 160	96 90 849 08	SWITCH CABINET
SIGN 35X15 LEXEDGE II	97 75 405 08	71	1	2 932 160	96 90 849 08	SWITCH CABINET
SIGN 35X15 LEXEDGE II	97 75 406 08	72	1	2 932 160	96 90 849 08	SWITCH CABINET
SIGN 35X15 LEXEDGE II	97 85 629 08	(1)	1	2 920 369	96 54 235 08	TERMINAL BOX CPL.
SIGN 35X15 LEXEDGE II	97 96 533 08	74	1	2 932 160	96 90 849 08	SWITCH CABINET
SIGN 375X2250 FOLIE	97 31 793 08	62	2	3 225	91 57 045 08	SL REDUCING SECTION
SIGN 6X107X297 G-ALSI12	77 25 699 08	1	1	1 881 000	91 62 836 08	PLATING
SIGN 75X40 FOLIE SPF	97 82 473 08	34	1	2 880	91 70 466 08	PLATING
SIGN 75X45 ALUMINIUM	97 69 555 08	21	1	2 831	91 73 139 08	AIR COND. UNIT SUPERSTRU
SIGN 80X32 KLEBEFOLIE SPF	97 05 389 3	(1)	1	3 561 003	96 45 222 08	ROD CPL.
SIGN 80X32 KLEBEFOLIE SPF	97 05 390 3	(1)	1	3 220 501	96 43 440 08	ROD CPL.
SIGN 80X32 KLEBEFOLIE SPF	97 05 394 1	(1)	1	3 211 003	96 46 986 08	ROD CPL.
SIGN 80X32 KLEBEFOLIE SPF	97 05 404 7	(1)	1	3 225 200	96 48 679 08	ROD CPL.

Description	Item	Pos.	Quantity	Page	Assembly	Description
SIGN 80X32 KLEBEFOLIE SPF	97 05 408 6	(1)	1	3 713 012	96 50 197 08	ROD CPL.
SIGN 80X32 KLEBEFOLIE SPF	97 05 409 8	(1)	1	3 716 001	96 49 159 08	ROD CPL.
SIGN 80X32 KLEBEFOLIE SPF	97 05 414 7	(1)	1	3 714 025	96 49 269 08	ROD CPL.
SIGN ALUMINIUM	97 02 392 1	9	1	2 533 067	96 50 385 08	PLATE PRE-ASS.
SIGN S1050 LEXAN	97 82 166 08	4	1	3 930 734	96 54 401 08	TERMINAL BOX
SIGN S200 LEXAN	97 74 996 08	5	1	1 920 418	96 48 687 08	TERMINAL BOX CPL.
SIGN S220 LEXAN	97 75 070 08	5	1	1 920 403	96 48 707 08	TERMINAL BOX CPL.
SIGN S240 LEXAN	97 75 008 08	5	1	1 920 417	96 48 703 08	TERMINAL BOX CPL.
SIGN S910 LEXAN-SCHILD	97 73 509 08	4	1	3 930 730	96 68 395 08	TERMINAL BOX CPL.
SIGNAGE COOLANT OW	91 80 907 08	146	1		LR 1600-2-0	LIEBHERR CRAW.CRANE LR 1
SIGNS	96 62 281 08	700	1	3 225	91 57 045 08	SL REDUCING SECTION
SIGNS	96 84 759 08	700	1	2 730	91 61 966 08	BASE PLATE SLEWING PLATF
SIGNS	96 95 383 08	700	1	3 715	91 69 506 08	D INTERMEDIATE SECTION
SIGNS	96 95 383 08	700	1	3 716	91 69 507 08	D INTERMEDIATE SECTION
SIGNS 1 M	96 91 992 08	700	1	2 550 005	96 45 680 08	ROD CPL.
SIGNS 12 M	96 91 965 08	700	1	3 561 003	96 45 222 08	ROD CPL.
SIGNS 12 M	96 92 118 08	700	1	3 716 001	96 49 159 08	ROD CPL.
SIGNS 2.34M	96 92 157 08	700	1	3 714 025	96 49 269 08	ROD CPL.
SIGNS 2.3M	96 92 179 08	700	1	3 713 012	96 50 197 08	ROD CPL.
SIGNS 2.975M	96 92 024 08	700	1	3 211 003	96 46 986 08	ROD CPL.
SIGNS 6 M	96 91 976 08	700	1	3 220 501	96 43 440 08	ROD CPL.
SIGNS 6 M	96 92 139 08	(700)	1	3 715	91 69 506 08	D INTERMEDIATE SECTION
SIGNS 6.4 M	96 92 146 08	(700)	1	3 714	91 63 428 08	D HEAD SECTION
SIGNS 6.75M	96 92 072 08	700	1	3 225 200	96 48 679 08	ROD CPL.
SIGNS BALLASTPALETTE	96 89 046 08	700	1	3 745	91 68 438 08	SUSPENDED BALLAST
SIGNS D-ANLENK. LR1600	96 60 944 08	700	1	3 713	91 75 366 08	D PIVOT SECTION
SIGNS D-KOPFSTUECK	96 62 739 08	700	1	3 714	91 63 428 08	D HEAD SECTION
SIGNS HYDR.ABSTUETZUNG	91 62 674 08	3	1	1 630	91 69 469 08	HYDRAULIC SUPPORT
SIGNS LAUFSTEGUW	96 64 728 08	30	1	1 631 100	91 61 483 08	CATWALK CRAW.TRACK TRA
SIGNS MASTNASE36T	96 90 461 08	700	1	3 711	91 68 435 08	BOOM NOSE
SIGNS RAUPENMITTELTEIL	91 62 655 08	5	1	1 130	91 68 478 08	CENTRAL SECTION CRAWLER
SIGNS RAUPENTR.RE	96 65 053 08	6	1	1 410 300	91 69 077 08	CRAWLER CARRIER RIGHT CP
SIGNS RAUPENTRAEGER LI	96 64 739 08	6	1	1 400	91 69 075 08	CRAWLER TRACK CARRIER LE
SIGNS ROLLENSATZ	96 95 446 08	700	1	3 215 005	91 52 846 08	ROLLER SET
SIGNS ROLLENSATZ	96 95 446 08	700	1	3 215 006	91 52 847 08	ROLLER SET
SIGNS S-ANLENKSTUECK	96 60 932 08	700	1	3 211	91 75 365 08	S PIVOT SECTION
SIGNS SA-BOCK	96 80 411 08	700	1	2 550	91 71 350 08	SA FRAME
SIGNS SW-KOPFSTUECK	96 63 312 08	700	1	3 214	91 63 420 08	SW HEAD SECTION
SIGNS ZENTRALB.BEF.	96 64 734 08	4	1	1 742	91 53 021 08	FIXAGE DU CONTREPOIDS CE
SIGNS ZW-STK. LR1600	96 60 906 08	700	1	3 220	91 70 738 08	S INTERMEDIATE SECTION
SIGNS ZW-STK. LR1600	96 60 906 08	700	1	3 223	91 60 904 08	S INTERMEDIATE SECTION
SIGNS ZW-STK. LR1600	96 60 906 08	700	1	3 223	91 70 741 08	S INTERMEDIATE SECTION
SIGNS ZW-STK. LR1600	96 60 906 08	700	1	3 223 011	91 77 456 08	S INTERMEDIATE SECTION
SIGNS ZW-STK. LR1600	96 60 906 08	700	1	3 223 100	91 70 743 08	S INTERMEDIATE SECTION
SILENCER	50 26 616 08	152	1	2 990 000	96 70 680 08	PIPEWORK AIR INSTALLATIO
SIM-CARD	10 28 444 4	120	1	2 932 082	96 93 013 08	ASSEMBLY PARTS MOUNTIN
SIMPLE LADDER EN 131 8-420	11 48 174 7	29	1	3 211	91 75 365 08	S PIVOT SECTION
SIMPLE LADDER EN 131 8-420	11 48 174 7	67	1	3 713	91 75 366 08	D PIVOT SECTION
SIMPLE LADDER EN 131 9-420	11 48 140 0	41	2	3 745	91 68 438 08	SUSPENDED BALLAST
SINGLE STRAND SEALING 2	60 56 197 08	813	4	2 920 454	96 73 321 08	WIRING HARNESS
SINGLE STRAND SEALING 2	60 56 197 08	813	4	2 920 462	96 73 318 08	WIRING HARNESS
SINGLE-END SPANNER DIN 8	88 51 322 08	5	1	1 750	91 52 395 08	TOOL
SINGLE-END SPANNER DIN 8	79 00 046 08	6	1	1 750	91 52 395 08	TOOL
SIPHON PIPE 76X6 NBR SPF	10 34 353 0	252	1	2 391 001	96 69 507 08	DIESEL ENGINE, PRE-ASSEMB
SIPHON PIPE 76X6 NBR SPF	10 34 353 0	268	2.4	2 997	91 69 341 08	HOSE LINES SUPERSTRUCT
SIPHON PIPE 76X6 NBR SPF	10 34 353 0	269	1.63	2 997	91 69 341 08	HOSE LINES SUPERSTRUCT
SIPHON PIPE 76X6 NBR SPF	10 34 353 0	270	0.22	2 997	91 69 341 08	HOSE LINES SUPERSTRUCT
SIPHON PIPE NW60X6,5 NBR	10 04 167 5	266	1.1	2 997	91 69 341 08	HOSE LINES SUPERSTRUCT
SIPHON PIPE NW60X6,5 NBR	10 04 167 5	267	1.2	2 997	91 69 341 08	HOSE LINES SUPERSTRUCT
SL REDUCING SECTION 6.75	91 57 045 08	214	1		LR 1600-2-0	LIEBHERR CRAW.CRANE LR 1

Description	Item	Pos.	Quantity	Page	Assembly	Description
SLEDGE HAMMER 5KG	88 50 341 08	11	1	1 750	91 52 395 08	TOOL
SLEEVE	11 11 061 2	3	1	9 739 834	97 39 834	ADD-ON PARTS
SLEEVE	51 10 522 08	11	1	5 104 019	51 04 019 08	REVERSING VALVE
SLEEVE	57 11 303 08	2	1	5 711 301	57 11 301 08	PRESSURE LIMITING VALVE
SLEEVE 25X20 11SMN30+C	95 38 734 08	12	5	2 260	91 74 253 08	BATTERY STORAGE
SLEEVE 25X20 11SMN30+C	95 38 734 08	28	10	2 340	91 63 407 08	WINCH 4 LUFFING GEAR
SLEEVE 25X20 11SMN30+C	95 38 734 08	30	4	2 391	91 69 334 08	DIESEL ENGINE CPL.
SLEEVE 25X20 11SMN30+C	95 38 734 08	50	15	2 391 001	96 69 507 08	DIESEL ENGINE, PRE-ASSEMB
SLEEVE 25X20 11SMN30+C	95 38 734 08	10	3	2 391 041	96 69 508 08	OIL COOLER, PRE-ASSEMBLE
SLEEVE 25X20 11SMN30+C	95 38 734 08	50	5	2 391 044	96 70 357 08	FIXING PARTS COMPRESSED
SLEEVE 25X20 11SMN30+C	95 38 734 08	50	4	2 392	91 69 336 08	MUFFLER UNIT
SLEEVE 25X20 11SMN30+C	95 38 734 08	10	4	2 393	91 69 337 08	AIR FILTER UNIT CPL.
SLEEVE 25X20 11SMN30+C	95 38 734 08	14	8	2 510	91 52 788 08	TURNTABLE PANELLING
SLEEVE 25X20 11SMN30+C	95 38 734 08	80	6	2 550 001	96 85 596 08	SA FRAME PRE-ASS.
SLEEVE 25X20 11SMN30+C	95 38 734 08	41	20	2 631	91 73 333 08	SLEWING PLATFORM CATWAL
SLEEVE 25X20 11SMN30+C	95 38 734 08	60	11	2 859	91 69 351 08	SOUND DAMPING
SLEEVE 25X20 11SMN30+C	95 38 734 08	17	4	2 925 402	96 58 855 08	CAMERA INSTALLATION SLEW
SLEEVE 25X20 11SMN30+C	95 38 734 08	98	68	3 211	91 75 365 08	S PIVOT SECTION
SLEEVE 25X20 11SMN30+C	95 38 734 08	32	7	3 350	91 63 410 08	WINCH 3
SLEEVE 25X20 11SMN30+C	95 38 734 08	123	61	3 713	91 75 366 08	D PIVOT SECTION
SLEEVE 25X20 11SMN30+C	95 38 734 08	83	48	3 714	91 63 428 08	D HEAD SECTION
SLEEVE 25X20 11SMN30+C	95 38 734 08	42	34	3 715	91 69 506 08	D INTERMEDIATE SECTION
SLEEVE 25X20 11SMN30+C	95 38 734 08	40	65	3 716	91 69 507 08	D INTERMEDIATE SECTION
SLEEVE 35.0X19 S355J2G3	97 87 877 08	49	4	2 391 001	96 69 507 08	DIESEL ENGINE, PRE-ASSEMB
SLEEVE 35.0X19 S355J2G3	97 87 877 08	51	4	2 391 044	96 70 357 08	FIXING PARTS COMPRESSED
SLEEVE 35.0X19 S355J2G3	97 87 877 08	50	4	2 650	91 76 853 08	UREA TANK
SLEEVE 48X204 PA6	97 68 724 08	14	1	2 522 011	96 80 809 08	CLOSING DEVICE
SLEEVE 50X60X25	10 35 914 6	21	1	X1035659	10 35 659 9	DISTRIBUTOR GEARBOX
SLEEVE 60.0X20 S355J2G3 FE	97 93 097 08	142	2	3 713	91 75 366 08	D PIVOT SECTION
SLEEVE 8X94	50 15 073 14	143	1	X1134739	11 34 739 6	ROPE DRUM
SLEEVE 8X94	50 15 073 14	202	1	X1134739	11 34 739 9	FLANGE BEARING
SLEEVE CONTACT 0,2-0,5MM2	10 33 582 0	690	3	2 533 096	96 74 683 08	WIRING HARNESS
SLEEVE CONTACT 0,75 -1,5MM	60 23 321 08	611	4	2 533 096	96 74 683 08	WIRING HARNESS
SLEEVE CPL	10 41 274 0	12	1	9 640 276	96 40 276 08	CONNECTION BLOCK
SLEEVE EDELSTAHL	97 02 439 4	6	1	2 650 001	96 73 053 08	UREA TANK, PRE-MOUNTING
SLEIGH CPL.	96 47 880 08	3	2	2 522 013	96 45 883 08	GUIDE PRE-ASS.
SLEWING GEAR 3 DREHW.	91 79 269 08	117	1		LR 1600-2-0	LIEBHERR CRAW.CRANE LR 1
SLEWING GEAR DRIVE DAT 4	90 20 640 1	8	1	2 350	91 79 269 08	SLEWING GEAR
SLEWING GEAR DRIVE DAT 4	90 20 548 0	1	2	2 350	91 79 269 08	SLEWING GEAR
SLEWING PLATFORM CATWAL	91 73 333 08	132	1		LR 1600-2-0	LIEBHERR CRAW.CRANE LR 1
SLIDE BLOCK CPL.	10 45 514 4	15	1	X1111334	11 11 334 3	OPERATOR SEAT
SLIDE VALVE BLOCK 350BAR	10 49 047 0	166	1	1 970 101	96 67 647 08	HYDRAULIC EQUIPM.CENTER
SLIDING DOOR CPL. SPF	91 74 320 08	2	1	2 520	91 72 029 08	CABIN, GLAZED
SLIDING PIECE L STEEL CONS	96 45 400 08	2	1	1 401	91 58 478 08	CRAWLER TRACK CARRIER, L
SLIDING PIECE STEEL CONS	96 45 401 08	2	1	1 411	91 69 968 08	CRAWLER TRACK CARRIER,
SLING GEAR ERECTION CRAW	91 57 283 08	148	1		LR 1600-2-0	LIEBHERR CRAW.CRANE LR 1
SLIP RING	10 41 178 0	14	1	X1002800	10 02 800 2	CABLE REEL
SLIP RING	10 41 178 1	15	7	X1002800	10 02 800 2	CABLE REEL
SLIP RING	57 14 224 08	9	4	6 909 010	69 09 010 08	COLLECTING RING
SLIP RING 60X2 2,5²	10 11 484 3	11	46	6 909 010	69 09 010 08	COLLECTING RING
SLIPRING UNIT INSTALLATION	96 72 042 08	2	1	1 130 032	91 68 958 08	ROTARY FEED THROUGH
SLOTTED NUT	57 13 475 08	3	1	X1106600	11 06 600 1	WIND VELOCITY TRANSMITTE
SLOTTED NUT M30X1,5	57 01 139 08	9	1	5 701 129	57 01 129 08	DRIVING GEAR
SMALL HILL COVERING SPF	97 71 452 08	7	1	2 520 034	96 45 984 08	INTERNAL LINING
SNAP HOOK DIN 5299 C 70X7-	74 40 100 08	3	3	2 790 451	91 57 016 08	COVER
SNAP HOOK DIN 5299 C 70X7-	74 40 100 08	34	2	3 745	91 68 438 08	SUSPENDED BALLAST
SNAP HOOK DIN 5299 C100X1	74 40 104 08	83	4	3 211	91 75 365 08	S PIVOT SECTION
SNAP RING	50 15 422 14	244	1	X1111402	11 11 402 3	GEARBOX
SNAP RING FSt	10 22 233 6	6	12	9 739 793	97 39 793	PISTON CPL.
SOCKET	10 42 905 7	5	1	2 533 067	96 50 385 08	PLATE PRE-ASS.

Description	Item	Pos.	Quantity	Page	Assembly	Description
SOCKET	10 42 905 7	2	1	2 533 068	96 49 314 08	PREMOUNTED PLUG SOCKET
SOCKET	51 45 948 08	19	1	5 719 113	57 19 113 08	CONTROL UNIT
SOCKET	51 45 948 08	28	1	X1065300	10 65 300 9	CONTROL ELEMENT
SOCKET 2-POL	60 52 153 08	(501)	1	2 920 815	96 58 903 08	WIRING LIST BATTERY BOX
SOCKET 8-POL	10 21 947 7	4	1	2 533 067	96 50 385 08	PLATE PRE-ASS.
SOCKET COMBINATION 3-POL	60 52 157 08	1	1	2 780 915	96 48 377 08	ADD-ON PARTS EXTERNAL F
SOCKET HEAD SCREW	10 42 477 7	15	4	X1065300	10 65 300 9	CONTROL ELEMENT
SOCKET HEAD SCREW	51 10 517 08	6	1	5 104 019	51 04 019 08	REVERSING VALVE
SOCKET HEAD SCREW 10.9 A2	11 12 338 5	6	3	X1111049	11 11 049 7	HIGH PRESSURE PUMP
SOCKET HEAD SCREW DIN 6	46 00 835	24	16	3 215 005	91 52 846 08	ROLLER SET
SOCKET HEAD SCREW DIN 6	46 00 835	24	16	3 215 006	91 52 847 08	ROLLER SET
SOCKET HEAD SCREW DIN 6	40 72 086 08	11	2	3 745 011	96 49 677 08	BRACKET COMPL.
SOCKET HEAD SCREW DIN 69	40 72 101 14	12	32	3 747	91 52 950 08	CENTERING STANDARD
SOCKET HEAD SCREW DIN 79	40 93 609 08	7	2	2 520 030	96 45 609 08	ROOF WINDOW PRE-ASS.
SOCKET HEAD SCREW DIN 84	40 01 701 08	4	4	2 920 596	96 64 597 08	DUMMY PLUG
SOCKET HEAD SCREW DIN 84	40 01 701 08	268	4	3 930 153	96 48 489 08	CABLE DRUM COMPL.
SOCKET HEAD SCREW DIN 84	40 01 405 08	(153)	1	2 920 369	96 54 235 08	TERMINAL BOX CPL.
SOCKET HEAD SCREW DIN 84	40 01 405 08	(505)	1	2 920 581	96 54 405 08	TERMINAL BOX WINCH PRE-A
SOCKET HEAD SCREW DIN 84	51 07 977 08	22	1	5 114 176	51 14 176 08	PRESSURE LIMITING VALVE
SOCKET HEAD SCREW DIN 84	51 07 977 08	22	1	5 114 177	51 14 177 08	PRESSURE LIMITING VALVE
SOCKET HEAD SCREW DIN 91	40 43 097 08	340	4	X1041101	10 41 101 8	TILT-BACK SUPPORT
SOCKET HEAD SCREW DIN 9	40 42 120 08	7	12	2 350	91 79 269 08	SLEWING GEAR
SOCKET HEAD SCREW DIN 9	40 42 120 08	324	12	2 391 001	96 69 507 08	DIESEL ENGINE, PRE-ASSEMB
SOCKET HEAD SCREW DIN 91	40 43 162 08	302	2	2 976 000	96 69 452 08	ADDNL.HYDR.2ND SLEWING G
SOCKET HEAD SCREW DIN 9	40 42 152 08	551	28	1 970 101	96 67 647 08	HYDRAULIC EQUIPM.CENTER
SOCKET HEAD SCREW DIN 9	40 42 152 08	551	4	1 972 252	96 67 665 08	AUX.HYDR.CR.TRACK CARR.2
SOCKET HEAD SCREW DIN 9	40 42 152 08	551	4	1 972 253	96 67 664 08	AUX.HYDR.CR.TRACK CARR.2
SOCKET HEAD SCREW DIN 9	40 42 152 08	551	4	1 972 303	96 67 667 08	AUX.HYDR.CR.TRACK CARR.4
SOCKET HEAD SCREW DIN 9	40 42 152 08	551	4	1 972 308	96 67 666 08	AUX.HYDR.CR.TRACK CARR.4
SOCKET HEAD SCREW DIN 9	40 42 152 08	562	60	2 970 000	96 67 119 08	HYDRAULICS UPPER CARRI
SOCKET HEAD SCREW DIN 9	40 42 152 08	552	4	2 975 153	96 67 814 08	ADDITIONAL HYDRAULICS WI
SOCKET HEAD SCREW DIN 9	40 42 152 08	551	4	2 975 407	96 68 091 08	AUX.HYDRAULIC WINCH 6
SOCKET HEAD SCREW DIN 9	40 42 152 08	554	16	2 976 000	96 69 452 08	ADDNL.HYDR.2ND SLEWING G
SOCKET HEAD SCREW DIN 9	40 42 156 08	308	4	2 975 153	96 67 814 08	ADDITIONAL HYDRAULICS WI
SOCKET HEAD SCREW DIN 9	40 42 156 08	310	4	2 975 407	96 68 091 08	AUX.HYDRAULIC WINCH 6
SOCKET HEAD SCREW DIN 9	40 42 159 08	309	4	2 975 153	96 67 814 08	ADDITIONAL HYDRAULICS WI
SOCKET HEAD SCREW DIN 9	40 42 159 08	309	4	2 975 407	96 68 091 08	AUX.HYDRAULIC WINCH 6
SOCKET HEAD SCREW DIN 9	40 43 172 08	11	16	X1041325	10 41 325 5	CHANGE-OVER BLOCK
SOCKET HEAD SCREW DIN 9	40 42 206 08	44	8	9 154 348	91 54 348 08	DOUBLE HOOK BLOCK
SOCKET HEAD SCREW DIN 9	40 43 263 08	6	2	3 211	91 75 365 08	S PIVOT SECTION
SOCKET HEAD SCREW DIN 9	40 43 263 08	4	4	3 220	91 70 738 08	S INTERMEDIATE SECTION
SOCKET HEAD SCREW DIN 9	40 43 263 08	4	4	3 223	91 60 904 08	S INTERMEDIATE SECTION
SOCKET HEAD SCREW DIN 9	40 43 263 08	4	4	3 223	91 70 741 08	S INTERMEDIATE SECTION
SOCKET HEAD SCREW DIN 9	40 43 263 08	4	4	3 223 011	91 77 456 08	S INTERMEDIATE SECTION
SOCKET HEAD SCREW DIN 9	40 43 263 08	4	4	3 223 100	91 70 743 08	S INTERMEDIATE SECTION
SOCKET HEAD SCREW DIN 9	40 43 263 08	16	2	3 225	91 57 045 08	SL REDUCING SECTION
SOCKET HEAD SCREW DIN 9	40 42 242 08	46	2	1 401	91 58 478 08	CRAWLER TRACK CARRIER, L
SOCKET HEAD SCREW DIN 9	40 42 242 08	46	2	1 411	91 69 968 08	CRAWLER TRACK CARRIER,
SOCKET HEAD SCREW DIN 9	40 42 242 08	8	2	2 652	91 61 110 08	ROLLER BEARING
SOCKET HEAD SCREW DIN 91	40 43 246 08	103	2	3 713	91 75 366 08	D PIVOT SECTION
SOCKET HEAD SCREW DIN 91	40 42 002 08	121	2	2 932 082	96 93 013 08	ASSEMBLY PARTS MOUNTIN
SOCKET HEAD SCREW DIN 91	40 42 025 08	5	4	1 402	91 58 480 08	CENTRALIZED LUBRICATION
SOCKET HEAD SCREW DIN 91	40 42 025 08	7	10	2 711	91 52 800 08	CENT. LUBRIC. SYSTEM SUP
SOCKET HEAD SCREW DIN 9	40 43 612 08	56	4	5 113 086	51 13 086 08	PROPORTIONAL VALVE
SOCKET HEAD SCREW DIN 9	40 43 612 08	10	4	5 713 626	57 13 626 08	PILOT VALVE
SOCKET HEAD SCREW DIN 9	40 43 612 08	4	4	X1034282	10 34 282 3	PRESSURE CONTROL VALVE
SOCKET HEAD SCREW DIN 9	51 07 466 08	15	8	5 113 086	51 13 086 08	PROPORTIONAL VALVE
SOCKET HEAD SCREW DIN 9	40 43 601 08	301	4	2 975 041	96 68 924 08	ADDNL. HYDR. F. ERECTING W
SOCKET HEAD SCREW DIN 91	40 42 050 08	306	4	2 391 001	96 69 507 08	DIESEL ENGINE, PRE-ASSEMB
SOCKET HEAD SCREW DIN 91	40 42 050 08	30	2	2 391 046	96 76 386 08	PREMOUNTED FUEL FILTER

Description	Item	Pos.	Quantity	Page	Assembly	Description
SOCKET HEAD SCREW DIN 91	40 42 072 08	21	2	2 522	91 74 320 08	SLIDING DOOR CPL.
SOCKET HEAD SCREW DIN 91	40 42 072 08	32	118	3 211	91 75 365 08	S PIVOT SECTION
SOCKET HEAD SCREW DIN 91	40 42 072 08	54	8	3 220	91 70 738 08	S INTERMEDIATE SECTION
SOCKET HEAD SCREW DIN 91	40 42 072 08	73	6	3 713	91 75 366 08	D PIVOT SECTION
SOCKET HEAD SCREW DIN EN	54 01 790 08	11	2	3 714 008	96 49 266 08	LUFFING PULLEY BLOCK COM
SOCKET HEAD SCREW ISO 47	46 00 182	21	8	X1134739	11 34 739 6	ROPE DRUM
SOCKET HEAD SCREW ISO 4	40 43 124	36	12	9 000 510	90 00 510 6	ANGULAR GEAR
SOCKET HEAD SCREW ISO 4	40 43 124	36	12	9 000 521	90 00 521 4	ANGULAR GEAR
SOCKET HEAD SCREW ISO 47	40 42 014	7	2	5 102 354	51 02 354 08	HYDRO MOTOR
SOCKET HEAD SCREW ISO 47	40 42 014	17	8	9 395 668	93 95 668 01	BEARING
SOCKET HEAD SCREW ISO 47	40 42 014	17	8	9 395 675	93 95 675 01	BEARING
SOCKET HEAD SCREW ISO 4	40 43 000	17	12	9 000 510	90 00 510 6	ANGULAR GEAR
SOCKET HEAD SCREW ISO 4	40 43 000	17	12	9 000 521	90 00 521 4	ANGULAR GEAR
SOCKET HEAD SCREW ISO 47	49 00 537	37	8	3 745	91 68 438 08	SUSPENDED BALLAST
SOCKET HEAD SCREW ISO 47	49 00 537	64	12	X1035659	10 35 659 9	DISTRIBUTOR GEARBOX
SOCKET HEAD SCREW ISO 47	46 00 132	(2)	4	2 970 000	96 67 119 08	HYDRAULICS UPPER CARRI
SOCKET HEAD SCREW ISO 47	46 00 132	557	12	2 970 000	96 67 119 08	HYDRAULICS UPPER CARRI
SOCKET HEAD SCREW ISO 47	46 00 132	551	20	2 976 000	96 69 452 08	ADDNL.HYDR.2ND SLEWING G
SOCKET HEAD SCREW ISO 47	46 00 132	551	6	2 976 002	96 70 210 08	ADDITIONAL HYDRAULICS P
SOCKET HEAD SCREW ISO 47	40 42 187	318	12	2 391 001	96 69 507 08	DIESEL ENGINE, PRE-ASSEMB
SOCKET HEAD SCREW ISO 47	40 42 187	65	48	X1035659	10 35 659 9	DISTRIBUTOR GEARBOX
SOCKET HEAD SCREW ISO 47	49 00 195	51	4	X1042959	10 42 959 8	DRAW CYLINDER
SOCKET HEAD SCREW ISO 4	24 01 971 02	36	4	X1041101	10 41 101 5	TILT-BACK SUPPORT
SOCKET HEAD SCREW ISO 47	46 00 143	10	4	5 102 354	51 02 354 08	HYDRO MOTOR
SOCKET HEAD SCREW ISO 47	46 00 143	37	4	X1041101	10 41 101 9	HYDRO CYLINDER
SOCKET HEAD SCREW ISO 47	40 42 195	922	6	X1134739	11 34 739 6	ROPE DRUM
SOCKET HEAD SCREW ISO 47	10 35 370 5	13	2	X1041267	10 41 267 8	END PLATE
SOCKET HEAD SCREW ISO 4	40 42 130 01	320	4	2 391 044	96 70 357 08	FIXING PARTS COMPRESSED
SOCKET HEAD SCREW ISO 4	46 00 848	22	12	X1111402	11 11 402 6	DRIVE
SOCKET HEAD SCREW ISO 47	10 03 225 8	66	12	9 000 510	90 00 510 6	ANGULAR GEAR
SOCKET HEAD SCREW ISO 47	10 03 225 8	66	12	9 000 521	90 00 521 4	ANGULAR GEAR
SOCKET HEAD SCREW ISO 47	40 42 032	93	4	3 714	91 63 428 08	D HEAD SECTION
SOCKET HEAD SCREW ISO 47	40 42 118 01	559	16	2 970 000	96 67 119 08	HYDRAULICS UPPER CARRI
SOCKET HEAD SCREW ISO 47	40 42 118 01	553	4	2 977 203	96 67 999 08	SUPPL. HYDR. PUMP 5+6
SOCKET HEAD SCREW ISO 4	40 43 003	20	8	X1111402	11 11 402 6	DRIVE
SOCKET HEAD SCREW ISO 47	40 42 035	310	8	2 391 041	96 69 508 08	OIL COOLER, PRE-ASSEMBLE
SOCKET HEAD SCREW ISO 47	40 42 035	20	4	2 671 004	96 46 305 08	OIL TANK PRE-ASS.
SOCKET HEAD SCREW ISO 4	40 00 784	305	6	3 978 101	96 69 717 08	HYDR. SUSPENDED BALLAST
SOCKET HEAD SCREW ISO 4	49 02 244	3911	18	X1111402	11 11 402 3	GEARBOX
SOCKET HEAD SCREW ISO 47	24 00 551 02	307	4	3 978 101	96 69 717 08	HYDR. SUSPENDED BALLAST
SOCKET HEAD SCREW ISO 47	40 43 161 01	552	4	2 975 114	96 67 649 08	ADDITIONAL HYDRAULICS WI
SOCKET HEAD SCREW ISO 47	40 43 161 01	552	4	2 975 706	96 67 784 08	ADDITIONAL HYDRAULICS WI
SOCKET HEAD SCREW ISO 47	40 42 151 01	552	8	2 975 407	96 68 091 08	AUX.HYDRAULIC WINCH 6
SOCKET HEAD SCREW ISO 47	40 42 153 01	564	12	2 970 000	96 67 119 08	HYDRAULICS UPPER CARRI
SOCKET HEAD SCREW ISO 47	40 42 153 01	551	4	2 975 114	96 67 649 08	ADDITIONAL HYDRAULICS WI
SOCKET HEAD SCREW ISO 47	40 42 153 01	551	4	2 975 706	96 67 784 08	ADDITIONAL HYDRAULICS WI
SOCKET HEAD SCREW ISO 4	40 42 181 01	3	2	2 550 010	96 45 685 08	ROD
SOCKET HEAD SCREW ISO 4	40 42 181 01	(3)	5	3 714	91 63 428 08	D HEAD SECTION
SOCKET HEAD SCREW ISO 4	40 42 181 01	41	21	9 395 668	93 95 668 01	BEARING
SOCKET HEAD SCREW ISO 4	40 42 182 01	3911	36	X1110002	11 10 024 7	GEARBOX
SOCKET HEAD SCREW ISO 47	74 05 822	(10)	4	1 130 032	91 68 958 08	ROTARY FEED THROUGH
SOCKET HEAD SCREW ISO 47	46 00 329	11	24	3 350	91 63 410 08	WINCH 3
SOCKET HEAD SCREW ISO 4	40 43 169 01	63	10	X1065015	10 65 015 6	ROPE DRUM
SOCKET HEAD SCREW ISO 47	40 42 169 01	63	7	X1134224	11 34 224 7	ROPE DRUM
SOCKET HEAD SCREW ISO 47	46 00 017	(37)	4	1 401	91 58 478 08	CRAWLER TRACK CARRIER, L
SOCKET HEAD SCREW ISO 47	46 00 017	310	4	2 970 000	96 67 119 08	HYDRAULICS UPPER CARRI
SOCKET HEAD SCREW ISO 47	46 00 237	10	8	2 340	91 63 407 08	WINCH 4 LUFFING GEAR
SOCKET HEAD SCREW ISO 47	40 42 175 01	22	6	2 652	91 61 110 08	ROLLER BEARING
SOCKET HEAD SCREW ISO 47	46 01 422	121	18	X1111402	11 11 402 3	GEARBOX
SOCKET HEAD SCREW ISO 4	11 34 241 1	3	72	2 350	91 79 269 08	SLEWING GEAR

Description	Item	Pos.	Quantity	Page	Assembly	Description
SOCKET HEAD SCREW ISO 47	46 30 212	26	2	3 214	91 63 420 08	SW HEAD SECTION
SOCKET HEAD SCREW ISO 47	46 30 212	15	2	3 225	91 57 045 08	SL REDUCING SECTION
SOCKET HEAD SCREW ISO 47	46 30 212	12	2	3 713	91 75 366 08	D PIVOT SECTION
SOCKET HEAD SCREW ISO 47	46 30 212	24	2	3 714	91 63 428 08	D HEAD SECTION
SOCKET HEAD SCREW ISO 47	46 30 212	19	4	3 715	91 69 506 08	D INTERMEDIATE SECTION
SOCKET HEAD SCREW ISO 47	46 30 212	19	4	3 716	91 69 507 08	D INTERMEDIATE SECTION
SOCKET HEAD SCREW ISO 47	40 42 143 05	7	4	2 125	91 69 505 08	PIN F. S AND D PIVOT SECTIO
SOCKET HEAD SCREW ISO 47	10 29 353 7	21	24	X1080159	10 80 159 1	ROPE DRUM
SOCKET HEAD SCREW ISO 47	10 29 353 7	1202	22	X1111402	11 11 402 3	GEARBOX
SOCKET HEAD SCREW ISO 4	40 00 996	36	8	2 502	91 72 033 08	CONTROL STAND
SOCKET HEAD SCREW ISO 4	46 00 387	89	54	2 932 082	96 93 013 08	ASSEMBLY PARTS MOUNTIN
SOCKET HEAD SCREW ISO 4	46 00 337	41	8	2 391 040	96 75 829 08	CLUTCH ACTUATOR
SOCKET HEAD SCREW ISO 4	49 02 004	4	3	3 780 265	96 70 515 08	WIND WARNING PREASSEMB
SOCKET HEAD SCREW ISO 4	49 01 531	19	4	X1034282	10 34 282 3	PRESSURE CONTROL VALVE
SOCKET HEAD SCREW ISO 4	46 00 338	15	2	5 113 005	51 13 005 08	CONTROL BLOCK
SOCKET HEAD SCREW ISO 4	40 01 521	23	1	2 522	91 74 320 08	SLIDING DOOR CPL.
SOCKET HEAD SCREW ISO 4	40 01 521	309	4	2 975 114	96 67 649 08	ADDITIONAL HYDRAULICS WI
SOCKET HEAD SCREW ISO 4	40 01 521	304	4	2 975 153	96 67 814 08	ADDITIONAL HYDRAULICS WI
SOCKET HEAD SCREW ISO 4	40 01 521	309	4	2 975 706	96 67 784 08	ADDITIONAL HYDRAULICS WI
SOCKET HEAD SCREW ISO 4	40 01 308	34	24	2 502	91 72 033 08	CONTROL STAND
SOCKET HEAD SCREW ISO 4	40 01 308	18	2	2 832	91 72 008 08	CLIMA-HEATING INSTALLATIO
SOCKET HEAD SCREW ISO 4	24 00 465 02	23	4	2 520 032	96 45 980 08	WINDSHIELD WASHER INSTAL
SOCKET HEAD SCREW ISO 4	40 42 022 01	35	2	2 520	91 72 029 08	CABIN, GLAZED
SOCKET HEAD SCREW ISO 47	40 02 299	10	4	X1041325	10 41 325 5	CHANGE-OVER BLOCK
SOCKET HEAD SCREW ISO 4	40 00 899	34	6	2 520	91 72 029 08	CABIN, GLAZED
SOCKET HEAD SCREW ISO 4	40 42 026 01	311	4	2 970 000	96 67 119 08	HYDRAULICS UPPER CARRI
SOCKET HEAD SCREW ISO 4	40 42 026 01	37	2	X1022811	10 22 811 2	AIR CONDITIONING UNIT
SOCKET HEAD SCREW ISO 4	49 00 626	48	4	2 502	91 72 033 08	CONTROL STAND
SOCKET HEAD SCREW ISO 4	40 42 029 01	51	4	9 000 510	90 00 510 6	ANGULAR GEAR
SOCKET HEAD SCREW ISO 4	40 42 029 01	51	4	9 000 521	90 00 521 4	ANGULAR GEAR
SOCKET HEAD SCREW ISO 47	49 80 031	24	4	X1041267	10 41 267 7	MANUAL ACTUATION
SOCKET HEAD SCREW ISO 47	10 66 372 5	2	4	5 114 651	51 14 651 08	DIRECTIONAL CONTROL VALV
SOCKET HEAD SCREW ISO 47	40 02 601	23	4	5 113 086	51 13 086 08	PROPORTIONAL VALVE
SOCKET HEAD SCREW ISO 4	46 00 049	8	2	2 522	91 74 320 08	SLIDING DOOR CPL.
SOCKET HEAD SCREW ISO 4	46 00 049	15	3	2 522 011	96 80 809 08	CLOSING DEVICE
SOCKET HEAD SCREW ISO 4	46 00 049	106	4	5 718 420	57 18 420 08	FLANGE
SOCKET HEAD SCREW ISO 4	46 00 049	422	3	5 718 420	57 18 420 08	FLANGE
SOCKET HEAD SCREW ISO 4	46 00 049	21	4	5 719 164	57 19 164 08	FLANGE
SOCKET HEAD SCREW ISO 4	46 00 049	422	3	5 719 164	57 19 164 08	FLANGE
SOCKET HEAD SCREW ISO 4	46 00 049	82	4	9 000 510	90 00 510 6	ANGULAR GEAR
SOCKET HEAD SCREW ISO 4	46 00 049	82	4	9 000 521	90 00 521 4	ANGULAR GEAR
SOCKET HEAD SCREW ISO 4	46 00 048	30	8	2 391 040	96 75 829 08	CLUTCH ACTUATOR
SOCKET HEAD SCREW ISO 4	46 00 048	7	6	5 102 306	51 02 306 08	HYDRO MOTOR
SOCKET HEAD SCREW ISO 4	46 00 048	308	3	X1134739	11 34 739 9	FLANGE BEARING
SOCKET HEAD SCREW ISO 4	40 42 002	41	4	2 502	91 72 033 08	CONTROL STAND
SOCKET HEAD SCREW ISO 4	40 42 002	310	2	2 978 007	96 68 931 08	ADDNL.HYDR.ERECTION DEV
SOCKET HEAD SCREW ISO 4	40 42 003	(1)	2	2 533 003	96 73 437 08	ELECTRIC ADD-ON PARTS CA
SOCKET HEAD SCREW ISO 4	40 42 003	11	6	2 550 008	96 47 628 08	RETAINER CPL.
SOCKET HEAD SCREW ISO 4	40 42 003	11	6	2 550 009	96 47 645 08	RETAINER CPL.
SOCKET HEAD SCREW ISO 4	40 42 003	311	6	2 978 007	96 68 931 08	ADDNL.HYDR.ERECTION DEV
SOCKET HEAD SCREW ISO 4	40 42 003	6	3	X1032716	10 32 716 7	ELECTRIC PUMP
SOCKET HEAD SCREW ISO 47	49 01 159	3	4	X1011497	10 11 497 5	CONTROL VALVE
SOCKET HEAD SCREW ISO 4	40 42 107	303	1	2 391 001	96 69 507 08	DIESEL ENGINE, PRE-ASSEMB
SOCKET HEAD SCREW ISO 4	40 42 107	313	40	2 978 007	96 68 931 08	ADDNL.HYDR.ERECTION DEV
SOCKET HEAD SCREW ISO 47	46 00 340	27	8	5 102 380	51 02 380 08	HYDRO MOTOR
SOCKET HEAD SCREW ISO 4	46 00 384	50	2	2 502	91 72 033 08	CONTROL STAND
SOCKET HEAD SCREW ISO 4	46 00 384	20	6	3 780 870	91 69 146 08	AIR-CRAFT & WIND WARNING
SOCKET HEAD SCREW ISO 4	40 42 109	304	6	2 391 001	96 69 507 08	DIESEL ENGINE, PRE-ASSEMB
SOCKET HEAD SCREW ISO 4	40 42 109	310	4	2 393 003	96 69 938 08	AIR FILTER UNIT
SOCKET HEAD SCREW ISO 4	40 42 109	66	2	2 520	91 72 029 08	CABIN, GLAZED

Description	Item	Pos.	Quantity	Page	Assembly	Description
SOCKET HEAD SCREW ISO 4	40 42 109	41	4	9 000 510	90 00 510 6	ANGULAR GEAR
SOCKET HEAD SCREW ISO 4	40 42 109	41	4	9 000 521	90 00 521 4	ANGULAR GEAR
SOCKET HEAD SCREW ISO 4	46 00 091	27	2	2 671 004	96 46 305 08	OIL TANK PRE-ASS.
SOCKET HEAD SCREW ISO 4	46 00 091	305	20	3 978 011	96 69 774 08	ADDL.HYDRAULIC SB-HEAD PI
SOCKET HEAD SCREW ISO 4	46 00 091	307	40	3 978 022	96 69 722 08	ADDITIONAL HYDRAULICS IN
SOCKET HEAD SCREW ISO 4	46 00 091	307	40	3 978 024	96 69 721 08	ADDITIONAL HYDRAULICS IN
SOCKET HEAD SCREW ISO 4	46 00 091	38	3	X1022811	10 22 811 2	AIR CONDITIONING UNIT
SOCKET HEAD SCREW ISO 4	40 42 111	55	4	2 520 034	96 45 984 08	INTERNAL LINING
SOCKET HEAD SCREW ISO 4	40 42 052 08	307	2	2 391 001	96 69 507 08	DIESEL ENGINE, PRE-ASSEMB
SOCKET HEAD SCREW ISO 4	40 42 053 08	305	12	2 391 001	96 69 507 08	DIESEL ENGINE, PRE-ASSEMB
SOCKET HEAD SCREW ISO 47	49 00 953	5	4	X1021769	10 21 769 5	LOWERING BRAKE VALVE
SOCKET HEAD SCREW ISO 47	46 00 236	301	4	2 650	91 76 853 08	UREA TANK
SOCKET HEAD SCREW ISO 4	46 00 051	38	6	2 502	91 72 033 08	CONTROL STAND
SOCKET HEAD SCREW ISO 4	46 00 051	17	4	2 657	91 61 109 08	MOUNTING EQUIPMENT CRAW
SOCKET HEAD SCREW ISO 4	46 00 079	9	4	2 670	91 71 399 08	FUEL TANK CPL.
SOCKET HEAD SCREW ISO 4	46 00 079	63	8	X1035659	10 35 659 9	DISTRIBUTOR GEARBOX
SOCKET HEAD SCREW ISO 47	49 01 217	4	4	X1021769	10 21 769 5	LOWERING BRAKE VALVE
SOCKET HEAD SCREW ISO 4	10 00 720 5	73	24	2 520	91 72 029 08	CABIN, GLAZED
SOCKET HEAD SCREW ISO 47	24 01 920 02	11	4	X1042440	10 42 440 2	CONTROL BLOCK
SOCKET HEAD SCREW ISO 4	40 01 620	45	8	3 713	91 75 366 08	D PIVOT SECTION
SOCKET HEAD SCREW ISO 4	40 42 044 05	300	1	2 650	91 76 853 08	UREA TANK
SOCKET HEAD SCREW ISO 4	40 42 044 05	18	6	5 402 705	54 02 705 14	DRIVE UNIT CPL
SOCKET HEAD SCREW ISO 4	40 42 044 05	50	5	X1047219	10 47 219 6	REGULATOR
SOCKET HEAD SCREW ISO 4	40 01 610	4	1	2 790	91 60 975 08	MIRROR ATTACHM.IN CRANE
SOCKET HEAD SCREW ISO 4	40 01 610	302	1	X1134739	11 34 739 9	FLANGE BEARING
SOCKET HEAD SCREW ISO 4	24 00 508 02	20	4	X1042471	10 42 471 6	BALL VALVE COMBINATION
SOCKET HEAD SCREW ISO 4	46 00 179	16	1	X1041267	10 41 267 8	END PLATE
SOCKET HEAD SCREW ISO 4	10 41 302 8	10	1	5 718 420	57 18 420 08	FLANGE
SOCKET HEAD SCREW ISO 4	10 41 302 8	10	1	5 719 164	57 19 164 08	FLANGE
SOCKET HEAD SCREW ISO 4	49 00 323	17	6	5 402 705	54 02 705 14	DRIVE UNIT CPL
SOCKET HEAD SCREW M12X5	10 44 291 2	3	3	9 739 836	97 39 836	INTERMEDIATE WHEEL
SOCKET HEAD SCREW M12X6	11 11 030 6	12	1	9 739 856	97 39 856	ROCKER ARMS DEVICE CPL.
SOCKET HEAD SCREW M16X1,	11 11 030 4	8	1	9 739 794	97 39 794	CRANKSHAFT
SOCKET HEAD SCREW M16X5	10 80 163 6	23	12	X1080159	10 80 159 1	ROPE DRUM
SOCKET HEAD SCREW M8X25	10 22 272 5	6	6	9 739 834	97 39 834	ADD-ON PARTS
SOCKET HEAD SCREW M8X30	11 11 030 5	7	6	9 739 802	97 39 802	ADD-ON PARTS
SOCKET INSERT 16-POL 16A	63 70 053 01	29	1	2 920 369	96 54 235 08	TERMINAL BOX CPL.
SOCKET PIN T ZN K	92 47 131 08	37	1	2 810	91 72 335 08	CRANE DRIVER'S CABIN CPL.
SOCKET PIN T ZN K	92 47 131 08	66	8	3 211	91 75 365 08	S PIVOT SECTION
SOCKET SHELL HAN 16B	60 56 174 08	(511)	1	2 920 369	96 54 235 08	TERMINAL BOX CPL.
SOCKET SHELL HAN 24B	60 56 176 08	(510)	1	2 920 369	96 54 235 08	TERMINAL BOX CPL.
SOCKET WRENCH GR.11/3	79 00 249 08	17	1	1 750	91 52 395 08	TOOL
SOFT GASKET PERBUNAN	71 02 004 08	561	48	2 970 000	96 67 119 08	HYDRAULICS UPPER CARRI
SOLENOID VALVE	50 26 596 08	50	1	2 990 000	96 70 680 08	PIPEWORK AIR INSTALLATIO
SOLENOID VALVE 24V	10 01 245 8	4	1	9 739 870	97 39 870	FLAME STARTING SYSTEM
SOLENOID VALVE 24V	10 34 300 3	3	1	2 541	91 71 506 08	ADD HEATING SUPERSTRUCT
SOLENOID VALVE 24V	10 34 300 3	4	1	2 832	91 72 008 08	CLIMA-HEATING INSTALLATIO
SOUND DAMPING	91 69 351 08	159	1		LR 1600-2-0	LIEBHERR CRAW.CRANE LR 1
SOUND DAMPING LR 1600/2	96 73 159 08	800	1	2 859	91 69 351 08	SOUND DAMPING
SPACER BLOCK 35X100X80 S	97 76 338 08	10	2	3 370	91 63 409 08	WINCH 6
SPACER BOLT	11 17 112 5	19	8	9 154 348	91 54 348 08	DOUBLE HOOK BLOCK
SPACER BOLT	11 21 383 5	52	2	9 154 348	91 54 348 08	DOUBLE HOOK BLOCK
SPACER PIECE	57 06 903 08	25	1	5 113 086	51 13 086 08	PROPORTIONAL VALVE
SPACER PIECE	57 11 304 08	5	1	5 711 301	57 11 301 08	PRESSURE LIMITING VALVE
SPACER PIECE PA12.2-SW	11 12 330 9	6	1	9 739 865	97 39 865	OIL FILLER NECK
SPACER SLEEVE 9SMnPb28K	90 79 595	4	2	9 739 853	97 39 853	BELT TIGHTENER
SPHERICAL BEARING GE160-U	74 69 164 08	49	1	X1042959	10 42 959 8	DRAW CYLINDER
SPHERICAL BEARING GE30-U	57 15 052 08	(9)	2	2 810	91 72 335 08	CRANE DRIVER'S CABIN CPL.
SPHERICAL BEARING GE40-U	74 69 116 08	15	1	X1032632	10 32 632 3	HYDRO CYLINDER
SPHERICAL CAP	60 61 442 08	38	2	2 533 020	96 71 980 08	CONTROLS AND FITTINGS RI

Description	Item	Pos.	Quantity	Page	Assembly	Description
SPHERICAL CAP	60 61 443 08	22	2	2 533 020	96 71 980 08	CONTROLS AND FITTINGS RI
SPHERICAL CAP	60 61 448 08	25	1	2 533 020	96 71 980 08	CONTROLS AND FITTINGS RI
SPHERICAL WASHER DIN 6319	10 01 173 8	5	6	9 739 832	97 39 832	INJECTOR ASSY
SPIRAL BACK-UP RING	54 01 844 08	20	1	5 402 705	54 02 705 14	DRIVE UNIT CPL
SPIRAL DOWEL PIN 8X24 St	10 44 294 1	8	1	9 739 790	97 39 790	STEERING BOX
SPIRAL DOWEL PIN 8X60 St	11 11 033 6	3	1	9 739 794	97 39 794	CRANKSHAFT
SPIRAL SPRING	57 01 989 08	12	2	X1002800	10 02 800 2	CABLE REEL
SPIRIT LEVEL	71 40 008 08	6	1	1 130 008	91 58 624 08	CENTRAL SECTION CRAWLER
SPLINE SHAFT D65X236	11 69 017 5	140	1	X1035659	10 35 659 9	DISTRIBUTOR GEARBOX
SPLIT PIN ISO 1234 10X100 ST	43 30 106 08	78	2	1 401	91 58 478 08	CRAWLER TRACK CARRIER, L
SPLIT PIN ISO 1234 10X100 ST	43 30 106 08	78	2	1 411	91 69 968 08	CRAWLER TRACK CARRIER,
SPLIT PIN ISO 1234 10X71 ST	43 30 101 08	90	1	2 550 001	96 85 596 08	SA FRAME PRE-ASS.
SPLIT PIN ISO 1234 10X71 ST	43 30 101 08	10	2	2 652	91 61 110 08	ROLLER BEARING
SPLIT PIN ISO 1234 10X71 ST	43 30 101 08	26	1	3 711	91 68 435 08	BOOM NOSE
SPLIT PIN ISO 1234 10X71 ST	43 30 101 08	98	8	3 713	91 75 366 08	D PIVOT SECTION
SPLIT PIN ISO 1234 10X80 ST	43 30 103 08	13	2	2 810	91 72 335 08	CRANE DRIVER'S CABIN CPL.
SPLIT PIN ISO 1234 10X80 ST	43 30 103 08	13	1	3 225	91 57 045 08	SL REDUCING SECTION
SPLIT PIN ISO 1234 13X125 ST	43 30 112 08	18	4	3 745	91 68 438 08	SUSPENDED BALLAST
SPLIT PIN ISO 1234 4X25 ST A3	43 30 050 08	27	8	1 630 004	91 61 213 08	HYDRAULIC SUPPORT
SPLIT PIN ISO 1234 4X25 ST A3	43 30 050 08	23	2	2 631	91 73 333 08	SLEWING PLATFORM CATWAL
SPLIT PIN ISO 1234 4X25 ST A3	43 30 050 08	43	6	3 211	91 75 365 08	S PIVOT SECTION
SPLIT PIN ISO 1234 4X25 ST A3	43 30 050 08	156	2	3 713	91 75 366 08	D PIVOT SECTION
SPLIT PIN ISO 1234 4X32 ST A2	43 30 052 08	5	4	2 370	91 61 617 08	ERECTING WINCH
SPLIT PIN ISO 1234 4X32 ST A2	43 30 052 08	62	2	2 550 001	96 85 596 08	SA FRAME PRE-ASS.
SPLIT PIN ISO 1234 5X28 ST A2	43 30 063 08	28	12	2 631	91 73 333 08	SLEWING PLATFORM CATWAL
SPLIT PIN ISO 1234 5X40 ST A3	43 30 065 08	13	1	2 730 002	96 55 752 08	CENTRING COMPLETE
SPLIT PIN ISO 1234 5X40 ST A3	43 30 065 08	13	1	2 925 203	96 52 153 08	CAMERA EQUIPMENT S-PIVOT
SPLIT PIN ISO 1234 5X40 ST A3	43 30 065 08	13	1	2 925 204	92 16 990 08	CAMERA EQUIPMENT D-PIVOT
SPLIT PIN ISO 1234 5X40 ST A3	43 30 065 08	39	14	3 211	91 75 365 08	S PIVOT SECTION
SPLIT PIN ISO 1234 5X40 ST A3	43 30 065 08	70	4	3 713	91 75 366 08	D PIVOT SECTION
SPLIT PIN ISO 1234 6,3X32 ST	43 30 075 08	33	4	2 631	91 73 333 08	SLEWING PLATFORM CATWAL
SPLIT PIN ISO 1234 6,3X32 ST	43 30 075 08	30	16	2 652	91 61 110 08	ROLLER BEARING
SPLIT PIN ISO 1234 6,3X32 ST	43 30 075 08	15	4	2 730	91 61 966 08	BASE PLATE SLEWING PLATF
SPLIT PIN ISO 1234 6,3X32 ST	43 30 075 08	53	8	3 225	91 57 045 08	SL REDUCING SECTION
SPLIT PIN ISO 1234 6,3X40 ST	43 30 076 08	7	1	2 621	91 72 719 08	QUICK RELEASE CONNECTIO
SPLIT PIN ISO 1234 6,3X45 ST	43 30 077 08	14	4	2 670	91 71 399 08	FUEL TANK CPL.
SPLIT PIN ISO 1234 6,3X45 ST	43 30 077 08	41	2	3 713	91 75 366 08	D PIVOT SECTION
SPLIT PIN ISO 1234 6,3X45 ST	43 30 077 08	15	4	3 745	91 68 438 08	SUSPENDED BALLAST
SPLIT PIN ISO 1234 6,3X50 ST	43 30 078 08	30	2	2 810	91 72 335 08	CRANE DRIVER'S CABIN CPL.
SPLIT PIN ISO 1234 6,3X50 ST	43 30 078 08	25	4	3 211	91 75 365 08	S PIVOT SECTION
SPLIT PIN ISO 1234 6,3X50 ST	43 30 078 08	14	2	3 220	91 70 738 08	S INTERMEDIATE SECTION
SPLIT PIN ISO 1234 6,3X50 ST	43 30 078 08	14	2	3 223	91 60 904 08	S INTERMEDIATE SECTION
SPLIT PIN ISO 1234 6,3X50 ST	43 30 078 08	14	2	3 223	91 70 741 08	S INTERMEDIATE SECTION
SPLIT PIN ISO 1234 6,3X50 ST	43 30 078 08	14	2	3 223 011	91 77 456 08	S INTERMEDIATE SECTION
SPLIT PIN ISO 1234 6,3X50 ST	43 30 078 08	14	2	3 223 100	91 70 743 08	S INTERMEDIATE SECTION
SPLIT PIN ISO 1234 6,3X71 ST	43 30 082 08	12	2	2 320	91 63 406 08	WINCH 2
SPLIT PIN ISO 1234 8X100 ST	43 30 097 08	16	4	1 630 004	91 61 213 08	HYDRAULIC SUPPORT
SPLIT PIN ISO 1234 8X100 ST	43 30 097 08	8	1	2 657	91 61 109 08	MOUNTING EQUIPMENT CRAW
SPLIT PIN ISO 1234 8X50 ST A2	43 30 088 08	17	8	1 630 004	91 61 213 08	HYDRAULIC SUPPORT
SPLIT PIN ISO 1234 8X50 ST A2	43 30 088 08	34	2	2 810	91 72 335 08	CRANE DRIVER'S CABIN CPL.
SPLIT PIN ISO 1234 8X50 ST A2	43 30 088 08	20	4	3 711	91 68 435 08	BOOM NOSE
SPLIT PIN ISO 1234 8X50 ST A2	43 30 088 08	106	2	3 713	91 75 366 08	D PIVOT SECTION
SPLIT PIN ISO 1234 8X50 ST A2	43 30 088 08	68	4	3 714	91 63 428 08	D HEAD SECTION
SPLIT PIN ISO 1234 8X50 ST A2	43 30 088 08	60	2	3 745	91 68 438 08	SUSPENDED BALLAST
SPLIT PIN ISO 1234 8X50 ST A2	43 30 088 08	4	1	3 790 006	96 89 294 08	PIN PULLING CYLINDER CPL.
SPLIT PIN ISO 1234 8X50 ST A2	43 30 088 08	4	1	3 790 007	96 89 295 08	PIN PULLING CYLINDER CPL.
SPLIT PIN ISO 1234 8X63 ST A2	43 30 090 08	8	4	1 130 032	91 68 958 08	ROTARY FEED THROUGH
SPLIT PIN ISO 1234 8X63 ST A2	43 30 090 08	47	4	2 550 001	96 85 596 08	SA FRAME PRE-ASS.
SPLIT PIN ISO 1234 8X63 ST A2	43 30 090 08	4	1	2 550 011	96 61 231 08	CONSOLE COMPL.
SPLIT PIN ISO 1234 8X63 ST A2	43 30 090 08	20	2	2 652	91 61 110 08	ROLLER BEARING

Description	Item	Pos.	Quantity	Page	Assembly	Description
SPLIT PIN ISO 1234 8X63 ST A2	43 30 090 08	21	2	2 810	91 72 335 08	CRANE DRIVER'S CABIN CPL.
SPLIT PIN ISO 1234 8X63 ST A2	43 30 090 08	18	2	3 215 005	91 52 846 08	ROLLER SET
SPLIT PIN ISO 1234 8X63 ST A2	43 30 090 08	18	2	3 215 006	91 52 847 08	ROLLER SET
SPLIT PIN ISO 1234 8X63 ST A2	43 30 090 08	11	2	3 711	91 68 435 08	BOOM NOSE
SPLIT PIN ISO 1234 8X63 ST A2	43 30 090 08	7	1	3 745 002	92 17 236 08	SWITCH UNIT
SPLIT PIN ISO 1234 8X63 ST A2	43 30 090 08	7	1	3 745 003	92 17 237 08	SWITCH UNIT
SPONGE RUBBER 20X4 MOOS	26 21 031 08	30	0.064	2 502	91 72 033 08	CONTROL STAND
SPOOL	10 04 430 9	3	1	X1065300	10 65 300 9	CONTROL ELEMENT
SPOUT 6,5/6,5/2 GUMMI	59 10 555 08	13	1	2 520 032	96 45 980 08	WINDSHIELD WASHER INSTAL
SPRING	51 10 520 08	9	1	5 104 019	51 04 019 08	REVERSING VALVE
SPRING	57 08 310 08	9	1	5 106 691	51 06 691 08	RETURN FILTER
SPRING CAP	11 06 798 2	23	1	X1041267	10 41 267 7	MANUAL ACTUATION
SPRING PLUG	11 21 383 8	543	2	9 154 348	91 54 348 08	DOUBLE HOOK BLOCK
SPRING PLUG 5 VERZ	43 32 063 08	12	2	2 550	91 71 350 08	SA FRAME
SPRING PLUG 5 VERZ	43 32 063 08	10	1	2 621	91 72 719 08	QUICK RELEASE CONNECTIO
SPRING PLUG 5 VERZ	43 32 063 08	41	4	2 810	91 72 335 08	CRANE DRIVER'S CABIN CPL.
SPRING PLUG 6 VERZ	43 32 064 08	22	4	2 730	91 61 966 08	BASE PLATE SLEWING PLATF
SPRING PLUG 6 VERZ	43 32 064 08	7	1	2 730 002	96 55 752 08	CENTRING COMPLETE
SPRING PLUG 6 VERZ	43 32 064 08	54	4	3 225	91 57 045 08	SL REDUCING SECTION
SPRING PLUG 6 VERZ	43 32 064 08	19	2	3 714 008	96 49 266 08	LUFFING PULLEY BLOCK COM
SPRING PLUG DIN 11024 B 2,5	43 32 060 08	31	2	3 215 005	91 52 846 08	ROLLER SET
SPRING PLUG DIN 11024 B 2,5	43 32 060 08	31	2	3 215 006	91 52 847 08	ROLLER SET
SPRING SUPPORT	51 07 970 08	3	1	5 114 176	51 14 176 08	PRESSURE LIMITING VALVE
SPRING SUPPORT	51 07 970 08	3	1	5 114 177	51 14 177 08	PRESSURE LIMITING VALVE
SPRING SUPPORT	57 01 149 08	6	1	5 701 133	57 01 133 08	DRIVING GEAR
SPRING SUPPORT	70 27 055	43	2	X1065300	10 65 300 9	CONTROL ELEMENT
SPRING SUPPORT	74 14 494	5	1	X1065300	10 65 300 9	CONTROL ELEMENT
SPRING SUPPORT 16MnCr5	90 78 515	7	24	9 739 804	97 39 804	VALVE
SPRING WASHER DIN 137 B 3	42 50 518 08	33	5	2 810	91 72 335 08	CRANE DRIVER'S CABIN CPL.
SPRING X5CRNI18-10	97 84 867 08	83	1	2 520	91 72 029 08	CABIN, GLAZED
SPRING-LOADED LOCK VERZ	70 42 089 08	9	2	2 260	91 74 253 08	BATTERY STORAGE
SPRING-LOADED LOCK VERZ	70 42 326 08	32	4	1 630 004	91 61 213 08	HYDRAULIC SUPPORT
SPRING-LOADED PIN	51 07 973 08	6	1	5 114 176	51 14 176 08	PRESSURE LIMITING VALVE
SPRING-LOADED PIN	51 07 973 08	6	1	5 114 177	51 14 177 08	PRESSURE LIMITING VALVE
SPROCKET G22NIMOCR56 SP	97 11 958 08	7	2	1 401	91 58 478 08	CRAWLER TRACK CARRIER, L
SPROCKET G22NIMOCR56 SP	97 11 958 08	7	2	1 411	91 69 968 08	CRAWLER TRACK CARRIER,
SPUR WHEEL PA6G	96 89 130 01	17	1	2 340	91 63 407 08	WINCH 4 LUFFING GEAR
STAIRS 6-680X2,359M ALUMIN	97 98 208 08	3	2	1 631 100	91 61 483 08	CATWALK CRAW.TRACK TRA
STAND WELDED	96 49 676 08	7	1	3 745	91 68 438 08	SUSPENDED BALLAST
STAND WELDED	96 49 679 08	9	1	3 745	91 68 438 08	SUSPENDED BALLAST
STAR HANDLE SCREW	10 44 362 5	24	2	2 502	91 72 033 08	CONTROL STAND
STARTER 7KW 24V	11 11 054 0	1	1	9 739 848	97 39 848	STARTER INSTALLATION
STARTER 7KW 24V	97 39 847	264	1	X1100933	11 00 933 6	DIESEL ENGINE
STARTER INSTALLATION	97 39 848	266	1	X1100933	11 00 933 6	DIESEL ENGINE
STEERING BOX	11 11 036 7	1	1	9 739 790	97 39 790	STEERING BOX
STEERING BOX	97 39 790	6	1	X1100933	11 00 933 6	DIESEL ENGINE
STICKER	10 66 390 9	(1)	1	7 743 566	77 43 566 08	ELECTRIC PUMP
STICKER BEHAELTER 2,5KG	96 74 218 08	27	1	7 743 566	77 43 566 08	ELECTRIC PUMP
STOP BOLT	54 02 724 14	309	1	X1134739	11 34 739 9	FLANGE BEARING
STOP BOLT NIROSTA	70 42 316 08	32	1	2 925 402	96 58 855 08	CAMERA INSTALLATION SLEW
STOP PLUG CR2-70	10 01 263 0	2	1	9 739 790	97 39 790	STEERING BOX
STOP PLUG D10,7 LD-PE	10 67 837 5	43	2	2 520	91 72 029 08	CABIN, GLAZED
STOP PLUG VSTI1"ED A3P	47 77 046 08	712	2	2 970 000	96 67 119 08	HYDRAULICS UPPER CARRI
STOP PLUG VSTI1"ED A3P	47 77 046 08	608	1	2 976 000	96 69 452 08	ADDNL.HYDR.2ND SLEWING G
STOP PLUG VSTI1"ED A3P	47 77 046 08	202	2	X1041325	10 41 325 5	CHANGE-OVER BLOCK
STOP PLUG VSTI1/2"ED A3P	47 77 042 08	768	1	2 970 000	96 67 119 08	HYDRAULICS UPPER CARRI
STOP PLUG VSTI1/2"ED A3P	47 77 042 08	617	4	3 978 011	96 69 774 08	ADDL.HYDRAULIC SB-HEAD PI
STOP PLUG VSTI1/2"ED A3P	47 77 042 08	3	1	X1021769	10 21 769 5	LOWERING BRAKE VALVE
STOP PLUG VSTI1/2"ED A3P	47 77 042 08	35	1	X1041101	10 41 101 9	HYDRO CYLINDER
STOP PLUG VSTI1/2"ED A3P	47 77 042 08	731	1	X1169042	11 69 042 5	HYDRAULIC TANK

Description	Item	Pos.	Quantity	Page	Assembly	Description
STOP PLUG VSTI1/4"ED A3P	47 77 040 77	310	2	X1041101	10 41 101 8	TILT-BACK SUPPORT
STOP PLUG VSTI1/8"ED ST A3	51 07 415 08	3	1	5 113 086	51 13 086 08	PROPORTIONAL VALVE
STOP PLUG VSTI11/4"ED A3P	47 77 054 08	16	3	9 640 276	96 40 276 08	CONNECTION BLOCK
STOP PLUG VSTI11/4"ED A3P	47 77 054 08	4	1	X1041267	10 41 267 8	END PLATE
STOP PLUG VSTI3/4"ED A3P	47 77 047 08	36	2	X1041101	10 41 101 9	HYDRO CYLINDER
STOP PLUG VSTI3/4"ED A3P	47 77 047 08	201	2	X1041325	10 41 325 5	CHANGE-OVER BLOCK
STOP PLUG VSTI3/4"ED A3P	47 77 047 08	54	1	X1042959	10 42 959 8	DRAW CYLINDER
STOP PLUG VSTI3/8"ED A3P	47 77 041 08	(18)	2	2 125	91 69 505 08	PIN F. S AND D PIVOT SECTIO
STOP PLUG VSTI3/8"ED A3P	47 77 041 08	782	2	2 970 000	96 67 119 08	HYDRAULICS UPPER CARRI
STOP PLUG VSTIM12X1,5ED	47 77 043 08	622	3	2 990 000	96 70 680 08	PIPEWORK AIR INSTALLATIO
STOP PLUG VSTIM14X1,5ED	47 77 049 08	613	1	2 975 153	96 67 814 08	ADDITIONAL HYDRAULICS WI
STOP PLUG VSTIM14X1,5ED	47 77 049 08	15	1	X1042440	10 42 440 2	CONTROL BLOCK
STOP PLUG VSTIM18X1,5ED	47 77 051 08	200	1	1 783 001	96 20 590 08	FUEL TANK CONTAINER PRE
STOP PLUG VSTIM18X1,5ED	47 77 051 08	600	1	1 972 252	96 67 665 08	AUX.HYDR.CR.TRACK CARR.2
STOP PLUG VSTIM18X1,5ED	47 77 051 08	600	1	1 972 253	96 67 664 08	AUX.HYDR.CR.TRACK CARR.2
STOP PLUG VSTIM18X1,5ED	47 77 051 08	604	1	1 972 303	96 67 667 08	AUX.HYDR.CR.TRACK CARR.4
STOP PLUG VSTIM18X1,5ED	47 77 051 08	604	1	1 972 308	96 67 666 08	AUX.HYDR.CR.TRACK CARR.4
STOP PLUG VSTIM18X1,5ED	47 77 051 08	4	2	2 670 002	96 72 303 08	FUEL TANK, PRE-ASSEMBLED
STOP PLUG VSTIM18X1,5ED	47 77 051 08	40	1	X1041101	10 41 101 5	TILT-BACK SUPPORT
STOP PLUG VSTIM18X1,5ED	47 77 051 08	380	1	X1041101	10 41 101 8	TILT-BACK SUPPORT
STOP PLUG VSTIM22X1,5ED	47 77 045 08	669	2	2 970 000	96 67 119 08	HYDRAULICS UPPER CARRI
STOP PLUG VSTIM22X1,5ED	47 77 045 08	611	2	2 990 000	96 70 680 08	PIPEWORK AIR INSTALLATIO
STOP PLUG VSTIM22X1,5ED	47 77 045 08	607	1	3 978 011	96 69 774 08	ADDL.HYDRAULIC SB-HEAD PI
STOP PLUG VSTIM22X1,5ED	47 77 045 08	77	1	9 000 521	90 00 521 4	ANGULAR GEAR
STOP PLUG VSTIM22X1,5ED	47 77 045 08	58	1	X1041101	10 41 101 5	TILT-BACK SUPPORT
STOP PLUG VSTIM22X1,5ED	47 77 045 08	490	1	X1041101	10 41 101 8	TILT-BACK SUPPORT
STOP PLUG VSTIM27X2ED A3	47 77 056 08	663	1	2 970 000	96 67 119 08	HYDRAULICS UPPER CARRI
STOP PLUG VSTIM27X2ED A3	47 77 056 08	69	4	9 000 510	90 00 510 6	ANGULAR GEAR
STOP PLUG VSTIM27X2ED A3	47 77 056 08	69	4	9 000 521	90 00 521 4	ANGULAR GEAR
STOP PLUG VSTIM33X2ED A3	47 77 052 08	(11)	8	1 130 032	91 68 958 08	ROTARY FEED THROUGH
STOP PLUG VSTIM33X2ED A3	47 77 052 08	740	3	2 970 000	96 67 119 08	HYDRAULICS UPPER CARRI
STOP PLUG VSTIM33X2ED A3	47 77 052 08	614	1	2 975 153	96 67 814 08	ADDITIONAL HYDRAULICS WI
STOP PLUG VSTIM33X2ED A3	47 77 052 08	606	1	2 975 407	96 68 091 08	AUX.HYDRAULIC WINCH 6
STOP PLUG VSTIM42X2ED A3	47 77 048 08	(62)	3	1 401	91 58 478 08	CRAWLER TRACK CARRIER, L
STOP PLUG VSTIM42X2ED A3	47 77 048 08	13	1	X1042440	10 42 440 2	CONTROL BLOCK
STOP PLUG VSTIM48X2ED A3	47 77 057 08	76	2	9 000 510	90 00 510 6	ANGULAR GEAR
STOP PLUG VSTIM48X2ED A3	47 77 057 08	76	2	9 000 521	90 00 521 4	ANGULAR GEAR
STOPPER PLUG	69 24 049 08	811	2	2 970 000	96 67 119 08	HYDRAULICS UPPER CARRI
STOPPER PLUG VSTI1/4"ED A3	47 77 040 08	637	3	1 970 101	96 67 647 08	HYDRAULIC EQUIPM.CENTER
STOPPER PLUG VSTI1/4"ED A3	47 77 040 08	711	5	2 970 000	96 67 119 08	HYDRAULICS UPPER CARRI
STOPPER PLUG VSTI1/4"ED A3	47 77 040 08	12	1	3 713 013	96 57 159 08	SHEET CPL.
STOPPER PLUG VSTI1/4"ED A3	47 77 040 08	620	4	3 978 011	96 69 774 08	ADDL.HYDRAULIC SB-HEAD PI
STOPPER PLUG VSTI1/4"ED A3	47 77 040 08	606	1	3 978 101	96 69 717 08	HYDR. SUSPENDED BALLAST
STOPPER PLUG VSTI1/4"ED A3	47 77 040 08	2	3	5 113 086	51 13 086 08	PROPORTIONAL VALVE
STOPPER PLUG VSTI1/4"ED A3	47 77 040 08	2	2	X1021769	10 21 769 5	LOWERING BRAKE VALVE
STOPPER PLUG VSTI1/4"ED A3	47 77 040 08	33	2	X1041101	10 41 101 5	TILT-BACK SUPPORT
STOPPER PLUG VSTI1/4"ED A3	47 77 040 08	34	5	X1041101	10 41 101 9	HYDRO CYLINDER
STOPPER PLUG VSTI1/4"ED A3	47 77 040 08	200	4	X1041325	10 41 325 5	CHANGE-OVER BLOCK
STOPPER PLUG VSTIM10X1E	47 77 055 08	629	3	2 990 000	96 70 680 08	PIPEWORK AIR INSTALLATIO
STOPPER PLUG VSTIM10X1E	47 77 055 08	39	6	X1041101	10 41 101 5	TILT-BACK SUPPORT
STRAIN	10 46 739 2	7	1	6 160 249	61 60 249 08	CABLE DRUM
STRAIN RELIEF MSG KABELHA	10 12 838 9	5	1	X1013170	10 13 170 7	CONTROL BOX ANNEXE
STRAINER FILTER	10 34 659 9	1	1	X1021769	10 21 769 5	LOWERING BRAKE VALVE
STRIP 13X45X710 PA6G	93 72 005 08	97	3	2 550 001	96 85 596 08	SA FRAME PRE-ASS.
STRIPE 32X1,5 PERBUNAN65	26 22 016 08	260	0.79	2 393	91 69 337 08	AIR FILTER UNIT CPL.
SUBPLATE	51 06 340 08	158	1	3 978 101	96 69 717 08	HYDR. SUSPENDED BALLAST
SUBSTRUCTURE	11 17 127 4	60	1	X1111334	11 11 334 3	OPERATOR SEAT
SUCTION HOOD GFK	97 86 885 08	3	1	2 393	91 69 337 08	AIR FILTER UNIT CPL.
SUCTION PIPE WELDED	96 87 716 08	15	1	2 391 001	96 69 507 08	DIESEL ENGINE, PRE-ASSEMB
SUPPL. HYDR. PUMP 5+6	91 68 470 08	174	1		LR 1600-2-0	LIEBHERR CRAW.CRANE LR 1

Description	Item	Pos.	Quantity	Page	Assembly	Description
SUPPL. HYDR. PUMP 5+6	96 67 999 08	4	1	2 977 200	91 68 470 08	SUPPL. HYDR. PUMP 5+6
SUPPLEMENT CAMERA CAB	96 48 421 08	10	1	2 925 026	91 55 259 08	ERG. CAMERA CONTROL
SUPPLEMENT CAMERA WIND	96 64 867 08	10	1	2 925 004	91 62 752 08	CAMERA CONTROL WINCH 3
SUPPLEMENT CAMERA WIND	96 64 861 08	10	1	2 925 200	91 62 750 08	CAMERA MONITOR WINCH
SUPPLEMENTARY GUYING DE	91 55 536 08	451	1		LR 1600-2-0	LIEBHERR CRAW.CRANE LR 1
SUPPLEMENTARY GUYING DE	91 55 537 08	452	1		LR 1600-2-0	LIEBHERR CRAW.CRANE LR 1
SUPPLEMENTARY GUYING DE	91 55 538 08	453	1		LR 1600-2-0	LIEBHERR CRAW.CRANE LR 1
SUPPLEMENTARY GUYING DE	91 55 539 08	454	1		LR 1600-2-0	LIEBHERR CRAW.CRANE LR 1
SUPPLEMENTARY GUYING DE	91 55 540 08	455	1		LR 1600-2-0	LIEBHERR CRAW.CRANE LR 1
SUPPLEMENTARY GUYING DE	91 55 541 08	456	1		LR 1600-2-0	LIEBHERR CRAW.CRANE LR 1
SUPPLEMENTARY GUYING DE	91 55 542 08	457	1		LR 1600-2-0	LIEBHERR CRAW.CRANE LR 1
SUPPLEMENTARY GUYING D	91 55 535 08	450	1		LR 1600-2-0	LIEBHERR CRAW.CRANE LR 1
SUPPORT 1400X60 PA6G	97 66 612 08	28	2	3 220	91 70 738 08	S INTERMEDIATE SECTION
SUPPORT 1400X60 PA6G	97 66 612 08	28	2	3 223	91 60 904 08	S INTERMEDIATE SECTION
SUPPORT 1400X60 PA6G	97 66 612 08	28	2	3 223	91 70 741 08	S INTERMEDIATE SECTION
SUPPORT 1400X60 PA6G	97 66 612 08	28	2	3 223 011	91 77 456 08	S INTERMEDIATE SECTION
SUPPORT 1400X60 PA6G	97 66 612 08	28	2	3 223 100	91 70 743 08	S INTERMEDIATE SECTION
SUPPORT 15X50X900 PA6G	28 81 951 08	71	2	2 550 001	96 85 596 08	SA FRAME PRE-ASS.
SUPPORT 15X60X1280 PA6G	28 81 537 08	55	1	3 211	91 75 365 08	S PIVOT SECTION
SUPPORT 15X60X1318 PA6G	28 81 766 08	64	1	3 211	91 75 365 08	S PIVOT SECTION
SUPPORT 60X1270 PA6G	97 41 439 08	29	1	3 220	91 70 738 08	S INTERMEDIATE SECTION
SUPPORT 60X1270 PA6G	97 41 439 08	29	2	3 223	91 60 904 08	S INTERMEDIATE SECTION
SUPPORT 60X1270 PA6G	97 41 439 08	29	2	3 223	91 70 741 08	S INTERMEDIATE SECTION
SUPPORT 60X1270 PA6G	97 41 439 08	29	2	3 223 011	91 77 456 08	S INTERMEDIATE SECTION
SUPPORT 60X1270 PA6G	97 41 439 08	29	2	3 223 100	91 70 743 08	S INTERMEDIATE SECTION
SUPPORT 60X1270 PA6G	97 41 439 08	29	1	3 225	91 57 045 08	SL REDUCING SECTION
SUPPORT 60X1270 PA6G	97 41 439 08	57	3	3 713	91 75 366 08	D PIVOT SECTION
SUPPORT 60X1270 PA6G	97 41 439 08	51	6	3 714	91 63 428 08	D HEAD SECTION
SUPPORT 60X1270 PA6G	97 41 439 08	24	4	3 715	91 69 506 08	D INTERMEDIATE SECTION
SUPPORT 60X1270 PA6G	97 41 439 08	24	5	3 716	91 69 507 08	D INTERMEDIATE SECTION
SUPPORT 60X1520 PA6G	97 41 438 08	39	2	3 225	91 57 045 08	SL REDUCING SECTION
SUPPORT BRACKET WELDED	96 51 181 08	49	1	2 810	91 72 335 08	CRANE DRIVER'S CABIN CPL.
SUPPORT CPL.	96 50 752 08	38	2	3 714	91 63 428 08	D HEAD SECTION
SUPPORT CYLINDER 190/160-	94 00 879 4	4	4	1 630 004	91 61 213 08	HYDRAULIC SUPPORT
SUPPORT PLATE COMPL.	92 53 053 08	5	4	1 630 004	91 61 213 08	HYDRAULIC SUPPORT
SUPPORT PLATE S235JR	90 73 189	13	1	X1013350	10 13 350 6	FUEL LINES
SUPPORT PLATE S235JR	90 73 190	11	2	X1013350	10 13 350 6	FUEL LINES
SUPPORT TRESTLE	60 27 360 08	274	2	3 930 730	96 68 395 08	TERMINAL BOX CPL.
SUPPORT TRESTLE	60 27 360 08	205	2	3 930 734	96 54 401 08	TERMINAL BOX
SUPPORT WELDED	92 69 017 08	30	4	3 713	91 75 366 08	D PIVOT SECTION
SUPPORT WELDED	92 85 715 08	46	2	3 211	91 75 365 08	S PIVOT SECTION
SUPPORT WELDED	96 48 491 08	19	1	2 391 001	96 69 507 08	DIESEL ENGINE, PRE-ASSEMB
SUPPORT WELDED	96 50 698 08	1	1	3 216 005	96 50 697 08	FOOT COMPLETE
SUPPORT WELDED	96 50 763 08	1	1	3 714 017	96 50 752 08	SUPPORT CPL.
SUPPORT WELDED	96 53 864 08	88	1	2 550 001	96 85 596 08	SA FRAME PRE-ASS.
SUPPORT WELDED TZNO	96 53 091 08	6	6	2 631	91 73 333 08	SLEWING PLATFORM CATWAL
SUPPORTING RING	93 97 691 01	20	1	9 395 668	93 95 668 01	BEARING
SUPPORTING RING	93 97 691 01	20	1	9 395 675	93 95 675 01	BEARING
SUPPORTING RING 17,5X20,9	57 10 828 08	(3)	1	1 970 101	96 67 647 08	HYDRAULIC EQUIPM.CENTER
SUPPORTING RING 17,5X20,9	57 10 828 08	(4)	1	1 970 101	96 67 647 08	HYDRAULIC EQUIPM.CENTER
SUPPORTING RING 17,5X20,9	57 10 828 08	(3)	1	2 975 706	96 67 784 08	ADDITIONAL HYDRAULICS WI
SUPPORTING RING 20X23,5X1	57 10 822 08	(4)	1	1 970 101	96 67 647 08	HYDRAULIC EQUIPM.CENTER
SUPPORTING RING 20X23,5X1	57 10 822 08	(3)	1	1 972 252	96 67 665 08	AUX.HYDR.CR.TRACK CARR.2
SUPPORTING RING 32X37,2X1	57 10 770 08	(3)	1	2 975 706	96 67 784 08	ADDITIONAL HYDRAULICS WI
SUPPORTING RING 32X37,2X1	57 10 770 08	(3)	1	3 978 101	96 69 717 08	HYDR. SUSPENDED BALLAST
SUPPORTING WASHER DIN 98	42 20 075 08	(28)	3	1 401	91 58 478 08	CRAWLER TRACK CARRIER, L
SUPPORTING WASHER DIN 9	53 00 631 08	6	6	2 550	91 71 350 08	SA FRAME
SUPPORTING WASHER DIN 9	53 00 631 08	58	2	X1035659	10 35 659 9	DISTRIBUTOR GEARBOX
SUPPORTING WASHER DIN 98	57 15 133 08	11	1	X1035482	10 35 482 8	VARIABLE DISPLACEMENT MO
SUPPORTING WASHER DIN 98	57 15 133 08	11	1	X1042876	10 42 876 6	VARIABLE DISPLACEMENT MO

Description	Item	Pos.	Quantity	Page	Assembly	Description
SUPPORTING WASHER DIN 98	57 15 133 08	11	1	X1042876	10 42 876 7	VARIABLE DISPLACEMENT MO
SUPPORTING WASHER DIN 98	57 15 133 08	11	1	X1042876	10 42 876 8	VARIABLE DISPLACEMENT MO
SURFACE SEALING 300ML BIS	10 35 459 5	7	1	9 739 857	97 39 857	COVER
SUSPENDED BALLAST	91 68 438 08	346	1		LR 1600-2-0	LIEBHERR CRAW.CRANE LR 1
SUSPENDED PUSH-BUTTON	60 66 523 08	7	1	2 920 638	96 51 138 08	CONTROL DESK
SW HEAD SECTION	91 63 420 08	203	1		LR 1600-2-0	LIEBHERR CRAW.CRANE LR 1
SW HEAD SECTION WELDMEN	96 72 621 08	1	1	3 214	91 63 420 08	SW HEAD SECTION
SWITCH CABINET	96 90 849 08	2	1	2 932	91 78 422 08	SWITCHBOX MOUNTING PART
SWITCH CABINET WELDED	96 60 573 08	1	1	2 932 160	96 90 849 08	SWITCH CABINET
SWITCH UNIT	92 17 236 08	4	2	3 745	91 68 438 08	SUSPENDED BALLAST
SWITCH UNIT	92 17 237 08	5	2	3 745	91 68 438 08	SUSPENDED BALLAST
SWITCHBOX MOUNTING PART	91 78 422 08	165	1		LR 1600-2-0	LIEBHERR CRAW.CRANE LR 1
SWITCHING ELEMENT	69 27 014 08	7	1	2 913 003	96 20 599 08	FOIL KEYPAD PRE-ASS.
SWIVEL ARM WELDED	96 46 383 08	3	1	2 810	91 72 335 08	CRANE DRIVER'S CABIN CPL.
SWIVEL BOLT BRACKET CLAM	10 02 326 6	180	1	2 393 003	96 69 938 08	AIR FILTER UNIT
SWIVEL BOLT BRACKET CLA	11 64 485 3	123	3	2 392	91 69 336 08	MUFFLER UNIT
SWIVEL BOLT BRACKET CLAM	10 03 605 1	122	2	2 392	91 69 336 08	MUFFLER UNIT
SWIVEL BOLT BRACKET CLAM	10 35 500 7	120	2	2 392	91 69 336 08	MUFFLER UNIT
SWIVEL BOLT BRACKET CLA	77 42 844 08	190	2	2 391 023	96 69 509 08	RADIATOR, PRE-ASSEMBLED
SWIVEL ELBOW	59 10 510 08	24	2	2 520 032	96 45 980 08	WINDSHIELD WASHER INSTAL
SWIVEL SCREW JOINT 76K 20	10 45 537 2	203	4	2 970 000	96 67 119 08	HYDRAULICS UPPER CARRI
SWIVEL SCREW JOINT DG108	51 05 521 08	202	2	2 970 000	96 67 119 08	HYDRAULICS UPPER CARRI
SYMBOL INSERT	60 67 769 08	7	1	2 533 067	96 50 385 08	PLATE PRE-ASS.
SYNTHETIC HOSE 7X1,5 PVC	10 21 994 6	203	0.5	2 650	91 76 853 08	UREA TANK
TAGS - TERMINAL BOX S10	96 48 795 08	4	1	2 920 448	96 76 055 08	TERMINAL BOX CPL.
TAGS - TERMINAL BOX S11	96 54 237 08	4	1	2 920 369	96 54 235 08	TERMINAL BOX CPL.
TAIL BRAKE LIGHT 5/21W 12/24	60 71 131 08	3	2	2 920 931	96 59 398 08	WARNING LIGHT
TALLOW-DROP SCREW 4X10 1	11 06 815 9	4	4	2 541	91 71 506 08	ADD HEATING SUPERSTRUCT
TANK SENSOR L=1000 24V SP	78 90 151 08	5	1	2 920 814	96 45 717 08	ELECTR.F.FUEL TANK
TANK SENSOR L=316 48V	11 10 135 2	3	1	2 650 001	96 73 053 08	UREA TANK, PRE-MOUNTING
TAPER	51 07 921 08	4	1	5 711 301	57 11 301 08	PRESSURE LIMITING VALVE
TAPER COLLET VKA 18L A3C	74 10 839	43	1	9 000 510	90 00 510 6	ANGULAR GEAR
TAPERED ROLLER BEARING	57 01 140 08	10	1	5 701 129	57 01 129 08	DRIVING GEAR
TAPERED ROLLER BEARING D	74 62 221 01	13	1	9 000 510	90 00 510 6	ANGULAR GEAR
TAPERED ROLLER BEARING D	74 62 221 01	13	1	9 000 521	90 00 521 4	ANGULAR GEAR
TAPERED ROLLER BEARING	74 62 216 08	11	1	5 701 129	57 01 129 08	DRIVING GEAR
TAPERED ROLLER BEARING	74 62 228 77	16	1	9 000 521	90 00 521 4	ANGULAR GEAR
TAPERED ROLLER BEARING	74 62 228 08	16	1	9 000 510	90 00 510 6	ANGULAR GEAR
TAPERED ROLLER BEARING	74 62 311 08	26	1	9 000 510	90 00 510 6	ANGULAR GEAR
TAPERED ROLLER BEARING	74 62 311 08	26	1	9 000 521	90 00 521 4	ANGULAR GEAR
TAPERED ROLLER BEARING	10 10 197 4	27	1	9 000 510	90 00 510 6	ANGULAR GEAR
TAPERED ROLLER BEARING	10 10 197 4	27	1	9 000 521	90 00 521 4	ANGULAR GEAR
TEE 18X18 L=75 GELB GEBR.	55 31 281 08	10	1	2 541	91 71 506 08	ADD HEATING SUPERSTRUCT
TEE 18X18 L=75 GELB GEBR.	55 31 281 08	11	1	2 832	91 72 008 08	CLIMA-HEATING INSTALLATIO
TEE 30 G-ALMG TROWALPOLI	10 28 570 1	48	2	2 520	91 72 029 08	CABIN, GLAZED
TEE 30 G-ALMG TROWALPOLI	10 28 570 1	4	2	2 533 003	96 73 437 08	ELECTRIC ADD-ON PARTS CA
TELESCOPE GUIDE RAIL 43-5	11 21 368 6	7	2	2 260	91 74 253 08	BATTERY STORAGE
TEMPER. SENSOR HYDRAULI	96 47 922 08	13	1	2 970 000	96 67 119 08	HYDRAULICS UPPER CARRI
TEMPERATURE SENSOR	10 01 246 6	1	1	9 739 878	97 39 878	SENSOR ELEMENT
TEMPERATURE SENSOR	10 29 012 6	19	1	X1004204	10 04 204 3	WATER HEATING SYSTEM
TEMPERATURE SENSOR -30/+	69 11 831 08	(1)	1	2 970 000	96 67 119 08	HYDRAULICS UPPER CARRI
TEMPERATURE SENSOR -30°C	10 42 427 6	41	1	2 920	91 68 453 08	ELECTR. SYSTEM F.SLEWING
TEMPERATURE SENSOR -40°C	10 14 885 0	110	2	2 392	91 69 336 08	MUFFLER UNIT
TENSION DYNAMOMETER 0-16	11 00 620 2	55	1	3 725	91 73 675 08	MEASURING PLATE
TENSION DYNAMOMETER 0-2	11 21 105 7	4	1	3 725 001	91 76 846 08	MEASURING PLATE
TENSION SPRING 0,8X8X26,5	10 44 376 9	24	2	2 522 011	96 80 809 08	CLOSING DEVICE
TENSIONING BELT+D9730	11 08 082 5	703	2	X1169042	11 69 042 5	HYDRAULIC TANK
TENSIONING ROPE 34MM 1.5	97 75 537 08	1	2	3 832	91 55 536 08	SUPPLEMENTARY GUYING D
TENSIONING ROPE 34MM 6.5	97 74 940 08	1	2	3 837	91 55 541 08	SUPPLEMENTARY GUYING D
TENSIONING ROPE 34X2,53M	97 75 541 08	1	2	3 832 001	91 55 537 08	SUPPLEMENTARY GUYING D

Description	Item	Pos.	Quantity	Page	Assembly	Description
TENSIONING ROPE 34X3,53M	97 75 548 08	1	2	3 834	91 55 538 08	SUPPLEMENTARY GUYING D
TENSIONING ROPE 34X4,53M	97 74 938 08	1	2	3 835 000	91 55 539 08	SUPPLEMENTARY GUYING D
TENSIONING ROPE 34X5,53M	97 74 939 08	1	2	3 836 000	91 55 540 08	SUPPLEMENTARY GUYING D
TENSIONING ROPE 34X7,53M	97 74 941 08	1	2	3 838 000	91 55 542 08	SUPPLEMENTARY GUYING D
TERMINAL BOARD PRE-ASS.	92 26 483 08	42	1	2 932 082	96 93 013 08	ASSEMBLY PARTS MOUNTIN
TERMINAL BOX CPL. +S1030	96 51 769 08	6	1	3 930 506	96 67 662 08	UNDERCARR.ADDNL.ELEC.EQ
TERMINAL BOX CPL. +S1100	96 52 969 08	10	1	2 780 113	96 67 817 08	ELECTR.FOR BALLAST PALLE
TERMINAL BOX CPL. S10	96 76 055 08	1	1	2 920 443	96 76 054 08	TERMINAL BOX ELECTRICS S
TERMINAL BOX CPL. S1070	96 52 979 08	1	1	3 930 421	96 67 651 08	ELECTR. FOR HEAD SECTION
TERMINAL BOX CPL. S11	96 54 235 08	2	1	2 920 443	96 76 054 08	TERMINAL BOX ELECTRICS S
TERMINAL BOX CPL. S200	96 48 687 08	2	1	1 921 100	91 72 880 08	EL.CENTER PART
TERMINAL BOX CPL. S220 4X F	96 48 707 08	10	1	1 920 309	96 68 384 08	ELECTR.CRAWLER SUPPORT
TERMINAL BOX CPL. S240 4X	96 48 703 08	10	1	1 920 308	96 68 385 08	ELECTR.CRAWLER SUPPORT
TERMINAL BOX CPL. S910	96 68 395 08	9	1	3 930 138	96 67 633 08	ELECTRIC FOR S-PIVOT SECT
TERMINAL BOX ELECTRICS S	96 76 054 08	20	1	2 920	91 68 453 08	ELECTR. SYSTEM F.SLEWING
TERMINAL BOX S1050	96 54 401 08	1	1	3 930 700	96 67 632 08	D PIVOT SECTION ELEC. EQUI
TERMINAL BOX S980	96 74 840 08	1	1	3 930 514	96 67 634 08	EL.EQUIPMENT SW HEAD SE
TERMINAL BOX WINCH PRE-	96 54 405 08	1	1	2 920 578	96 72 028 08	ELECTRIC FOR SA - FRAME
TERMINAL CLIP 40,5/39-42	55 30 542 08	28	1	2 541	91 71 506 08	ADD HEATING SUPERSTRUCT
TERMINAL CLIP 40,5/39-42	55 30 542 08	8	3	2 541 001	96 72 762 08	ADDNL.HEATING, PRE-ASSE
TERMINAL HOUSING	54 02 716 14	2	1	X1134739	11 34 739 6	ROPE DRUM
TERMINAL MARKER 0,2-2,5MM	60 27 616 08	7	3	2 932 082	96 93 013 08	ASSEMBLY PARTS MOUNTIN
TERMINAL/CLAMP 6,3/2,8X0,8	10 28 635 4	274	12	1 920 403	96 48 707 08	TERMINAL BOX CPL.
TERMINAL/CLAMP 6,3/2,8X0,8	10 28 635 4	274	12	1 920 417	96 48 703 08	TERMINAL BOX CPL.
TERMINAL/CLAMP 6,3/2,8X0,8	10 28 635 4	(501)	47	1 920 418	96 48 687 08	TERMINAL BOX CPL.
TERMINAL/CLAMP 6,3/2,8X0,8	10 28 635 4	(501)	13	2 780 748	96 52 969 08	TERMINAL BOX CPL.
TERMINAL/CLAMP 6,3/2,8X0,8	10 28 635 4	260	21	2 920 581	96 54 405 08	TERMINAL BOX WINCH PRE-A
TERMINAL/CLAMP 6,3/2,8X0,8	10 28 635 4	63	2	2 932 082	96 93 013 08	ASSEMBLY PARTS MOUNTIN
TERMINAL/CLAMP 6,3/2,8X0,8	10 28 635 4	(501)	20	3 930 363	96 52 979 08	TERMINAL BOX CPL.
TERMINAL/CLAMP 6,3/2,8X0,8	10 28 635 4	279	89	3 930 730	96 68 395 08	TERMINAL BOX CPL.
TERMINAL/CLAMP 6,3/2,8X0,8	10 28 635 4	(501)	47	3 930 734	96 54 401 08	TERMINAL BOX
TEST ADAPTER	91 05 061 08	10	1	2 932 116	96 93 014 08	CABLING MOUNTING PLATE
TEST CONNECTION A3P	47 56 009 08	641	1	2 990 000	96 70 680 08	PIPEWORK AIR INSTALLATIO
TEST POINT FITTING BMA3 6L	47 56 014 08	604	1	1 972 252	96 67 665 08	AUX.HYDR.CR.TRACK CARR.2
TEST POINT FITTING BMA3 6L	47 56 014 08	604	1	1 972 253	96 67 664 08	AUX.HYDR.CR.TRACK CARR.2
TEST POINT FITTING BMA3 6S	47 56 015 08	601	2	1 970 101	96 67 647 08	HYDRAULIC EQUIPM.CENTER
TEST POINT FITTING BMA3 6S	47 56 015 08	620	18	2 970 000	96 67 119 08	HYDRAULICS UPPER CARRI
TEST POINT FITTING BMA3 6S	47 56 015 08	600	1	2 975 041	96 68 924 08	ADDNL. HYDR. F. ERECTING W
TEST POINT FITTING BMA3 6S	47 56 015 08	605	1	2 976 002	96 70 210 08	ADDITIONAL HYDRAULICS P
TEST POINT FITTING BMA3 6S	47 56 015 08	612	1	2 978 109	96 69 155 08	ADDNL.HYDR.RETAINING DEV
TEST POINT FITTING BMA3 6S	47 56 015 08	607	1	2 978 206	96 69 083 08	ADD.HYDR.S_RETAINING RAM
TEST POINT FITTING BMA3 6S	47 56 015 08	619	1	3 978 101	96 69 717 08	HYDR. SUSPENDED BALLAST
TEST POINT FITTING EMA3 G1	47 56 026 08	668	12	2 970 000	96 67 119 08	HYDRAULICS UPPER CARRI
TEST POINT FITTING EMA3 M	47 56 032 08	680	7	2 970 000	96 67 119 08	HYDRAULICS UPPER CARRI
TEST POINT FITTING EMA3 M	47 56 032 08	604	2	2 976 002	96 70 210 08	ADDITIONAL HYDRAULICS P
TEST POINT FITTING EMA3 M	47 56 032 08	608	2	2 977 203	96 67 999 08	SUPPL. HYDR. PUMP 5+6
TEST POINT FITTING GMA3 3	47 56 034 08	611	4	1 970 101	96 67 647 08	HYDRAULIC EQUIPM.CENTER
TEST POINT FITTING GMA3 3	47 56 034 08	600	4	2 975 173	96 68 161 08	AUX.HYDR.GRID WINCH 5 + 6
TEST POINT FITTING GMA3 3	47 56 034 08	600	2	3 978 022	96 69 722 08	ADDITIONAL HYDRAULICS IN
TEST POINT FITTING GMA3 3	47 56 034 08	600	2	3 978 024	96 69 721 08	ADDITIONAL HYDRAULICS IN
THERMAL SWITCH BERUEHR	11 08 008 8	20	1	2 533 003	96 73 437 08	ELECTRIC ADD-ON PARTS CA
THERMOSTAT	10 44 305 4	1	1	9 739 816	97 39 816	THERMOSTAT
THERMOSTAT	57 18 677 08	44	1	X1022811	10 22 811 2	AIR CONDITIONING UNIT
THERMOSTAT	97 39 816	64	1	X1100933	11 00 933 6	DIESEL ENGINE
THERMOSTAT HOUSING	11 12 355 9	1	1	9 739 820	97 39 820	THERMOSTAT HOUSING
THERMOSTAT HOUSING	97 39 820	68	1	X1100933	11 00 933 6	DIESEL ENGINE
THREAD ADAPTOR M25X1,5/M	60 26 133 08	510	1	2 920 454	96 73 321 08	WIRING HARNESS
THREAD ADAPTOR M25X1,5/M	60 26 133 08	509	1	2 920 462	96 73 318 08	WIRING HARNESS
THREADED CARRIER	96 74 449 08	6	1	2 391 001	96 69 507 08	DIESEL ENGINE, PRE-ASSEMB
THREADED CARRIER	96 75 770 08	3	2	2 391 023	96 69 509 08	RADIATOR, PRE-ASSEMBLED

Description	Item	Pos.	Quantity	Page	Assembly	Description
THREADED CARRIER	96 76 607 08	4	1	2 391 023	96 69 509 08	RADIATOR, PRE-ASSEMBLED
THREADED CARRIER	96 76 608 08	5	4	2 391 023	96 69 509 08	RADIATOR, PRE-ASSEMBLED
THREADED DISK	10 41 278 9	6	1	X1041267	10 41 267 8	END PLATE
THREADED PIN 16F7X52X76	97 74 833 08	2	2	2 502	91 72 033 08	CONTROL STAND
THREADED PIN 25.0X50 42C	97 41 459 08	6	2	2 730	91 61 966 08	BASE PLATE SLEWING PLATF
THREADED PIN DIN 976-1 M5	66 00 416 08	14	1	2 922 001	92 84 311 08	BUS PCB
THREADED PIN M20X505 S355	97 73 406 08	4	8	2 125	91 69 505 08	PIN F. S AND D PIVOT SECTIO
THREADED PIN RD30X365 S3	95 44 784 08	20	6	1 401	91 58 478 08	CRAWLER TRACK CARRIER, L
THREADED PIN RD30X365 S3	95 44 784 08	20	6	1 411	91 69 968 08	CRAWLER TRACK CARRIER,
THREADED PLATE 20X150X60	97 02 335 3	35	2	2 810	91 72 335 08	CRANE DRIVER'S CABIN CPL.
THREADED PLATE 8X20X60 S	95 36 953 08	4	4	2 510	91 52 788 08	TURNTABLE PANELLING
THREADED PLATE 8X20X60 S	95 36 953 08	3	2	2 510 040	96 49 183 08	DOOR COMPL.
THREADED PLATE 8X20X60 S	95 36 953 08	3	2	2 510 059	96 49 184 08	DOOR COMPL.
THREADED ROD M10X120 5.8	95 45 915 08	11	1	2 391 040	96 75 829 08	CLUTCH ACTUATOR
THREADED ROD M8X260 5.8	94 45 203 08	5	3	2 260 006	96 58 435 08	BATTERY BOX, PRE-ASSEMB
THREE PHASE CURRENT GE	97 39 844	261	1	X1100933	11 00 933 6	DIESEL ENGINE
THREE PHASE CURRENT GE	10 33 197 4	1	1	9 739 844	97 39 844	THREE PHASE CURRENT GE
THRUST PIECE	24 01 915 02	15	1	2 391 040	96 75 829 08	CLUTCH ACTUATOR
THRUST PIECE	70 30 031 01	20	1	2 522 011	96 80 809 08	CLOSING DEVICE
THRUST WASHER	10 01 211 7	5	2	9 739 794	97 39 794	CRANKSHAFT
THRUST WASHER -	11 11 060 8	4	1	9 739 885	97 39 885	INTERMEDIATE GEAR ASSEM
THRUST WASHER 185X8 GZ-	97 90 459 08	44	34	1 401	91 58 478 08	CRAWLER TRACK CARRIER, L
THRUST WASHER 185X8 GZ-	97 90 459 08	44	34	1 411	91 69 968 08	CRAWLER TRACK CARRIER,
TIGTENING STRAP 127	55 20 669 08	125	2	2 392	91 69 336 08	MUFFLER UNIT
TIGTENING STRAP L=1285 ST	10 33 594 7	4	2	2 783	91 58 945 08	FUEL TANK CONTAINER UPPE
TIGTENING STRAP ST	77 42 105 08	306	2	2 990 000	96 70 680 08	PIPEWORK AIR INSTALLATIO
TIGTENING STRAP ST	77 42 105 08	303	2	3 978 011	96 69 774 08	ADDL.HYDRAULIC SB-HEAD PI
TIGTENING STRAP ST	77 42 113 08	305	1	2 990 000	96 70 680 08	PIPEWORK AIR INSTALLATIO
TILT CYLINDER 55/32-400 SPF	51 23 497 08	31	1	2 810	91 72 335 08	CRANE DRIVER'S CABIN CPL.
TILT-BACK SUPPORT 150/130	10 41 101 5	1	2	3 291	91 76 915 08	S OVERRUN PROTECTION
TILT-BACK SUPPORT 150/140	10 41 101 8	1	2	3 292	91 63 429 08	D OVERRUN PROTECTION
TIME RELAY 0,05-360000S 24V	63 01 013 08	53	1	2 932 082	96 93 013 08	ASSEMBLY PARTS MOUNTIN
TIN M1	60 45 081 08	285	2	3 930 638	96 74 840 08	TERMINAL BOX
TONGUE	70 42 535 08	11	4	2 260 006	96 58 435 08	BATTERY BOX, PRE-ASSEMB
TONGUE	70 42 538 08	112	4	2 859 005	96 70 695 08	FLAP PRE-ASS.
TONGUE	70 42 551 08	8	4	2 859 029	96 46 779 08	COVER COMPL.
TONGUE	70 42 553 08	4	6	2 932 168	96 48 167 08	COVER COMPL.
TONGUE	70 42 567 08	14	4	2 859 007	96 70 603 08	COVER COMPL.
TONGUE	70 42 567 08	14	4	2 859 026	96 70 604 08	COVER COMPL.
TONGUE	70 42 567 08	14	4	2 859 029	96 70 609 08	COVER COMPL.
TOOL	91 52 395 08	25	1		LR 1600-2-0	LIEBHERR CRAW.CRANE LR 1
TOOLING AGENT KANISTER5L	81 12 031 08	52	1	2 522	91 74 320 08	SLIDING DOOR CPL.
TOOTH LOCK WASHER DIN 6	42 51 004 08	3	4	2 913 003	96 20 599 08	FOIL KEYPAD PRE-ASS.
TOOTH LOCK WASHER DIN 6	42 51 005 08	6	12	2 913 100	91 23 538 08	ASSEMBLY FRAME
TOOTH LOCK WASHER DIN 6	42 51 005 08	42	8	2 920 369	96 54 235 08	TERMINAL BOX CPL.
TOOTH LOCK WASHER DIN 6	42 51 005 08	17	10	2 922 001	92 84 311 08	BUS PCB
TOOTH LOCK WASHER DIN 6	42 51 005 08	267	4	3 930 153	96 48 489 08	CABLE DRUM COMPL.
TOOTH LOCK WASHER DIN 6	42 51 005 08	283	16	3 930 638	96 74 840 08	TERMINAL BOX
TOOTH LOCK WASHER DIN 6	42 51 007 08	14	4	2 913 100	91 23 538 08	ASSEMBLY FRAME
TOOTH LOCK WASHER DIN 6	42 51 007 08	282	12	2 920 369	96 54 235 08	TERMINAL BOX CPL.
TOOTH LOCK WASHER DIN 6	42 51 007 08	282	24	2 920 448	96 76 055 08	TERMINAL BOX CPL.
TOOTH LOCK WASHER DIN 6	42 51 007 08	46	60	2 932 160	96 90 849 08	SWITCH CABINET
TOOTHED BELT 12T5X445	11 21 148 0	1	1	X1022811	10 22 811 2	AIR CONDITIONING UNIT
TOP HAT RAIL 35X27X7,3X1	60 21 067 08	273	0.15	1 920 403	96 48 707 08	TERMINAL BOX CPL.
TOP HAT RAIL 35X27X7,3X1	60 21 067 08	273	0.15	1 920 417	96 48 703 08	TERMINAL BOX CPL.
TOP HAT RAIL 35X27X7,3X1	60 21 067 08	10	0.585	1 920 418	96 48 687 08	TERMINAL BOX CPL.
TOP HAT RAIL 35X27X7,3X1	60 21 067 08	273	0.15	2 780 748	96 52 969 08	TERMINAL BOX CPL.
TOP HAT RAIL 35X27X7,3X1	60 21 067 08	262	0.205	2 920 581	96 54 405 08	TERMINAL BOX WINCH PRE-A
TOP HAT RAIL 35X27X7,3X1	60 21 067 08	6	0.4	2 932 082	96 93 013 08	ASSEMBLY PARTS MOUNTIN
TOP HAT RAIL 35X27X7,3X1	60 21 067 08	8	0.1	2 932 082	96 93 013 08	ASSEMBLY PARTS MOUNTIN

Description	Item	Pos.	Quantity	Page	Assembly	Description
TOP HAT RAIL 35X27X7,3X1	60 21 067 08	272	0.245	3 930 363	96 52 979 08	TERMINAL BOX CPL.
TOP HAT RAIL 35X27X7,3X1	60 21 067 08	6	0.145	3 930 549	96 51 769 08	TERMINAL BOX CPL.
TOP HAT RAIL 35X27X7,3X1	60 21 067 08	261	0.58	3 930 638	96 74 840 08	TERMINAL BOX
TOP HAT RAIL 35X27X7,3X1	60 21 067 08	278	0.58	3 930 730	96 68 395 08	TERMINAL BOX CPL.
TOP HAT RAIL 35X27X7,3X1	60 21 067 08	202	0.55	3 930 734	96 54 401 08	TERMINAL BOX
TOUCH CONTACT TRANSMITT	11 10 019 7	(3)	1	2 533 051	96 74 752 08	EL.EQUIPMENT CABIN
TOUCH CONTACT TRANSMITT	60 61 434 08	20	1	2 533 020	96 71 980 08	CONTROLS AND FITTINGS RI
TOUCH CONTACT TRANSMITT	60 61 434 08	12	3	2 533 061	96 48 370 08	DASH BORD ARM REST LEFT
TOUCH CONTACT TRANSMITT	60 61 446 08	16	12	2 533 020	96 71 980 08	CONTROLS AND FITTINGS RI
TOUCH CONTACT TRANSMITT	60 61 446 08	12	6	2 533 063	96 48 371 08	DASH BORD ARM REST RIGH
TOUCH CONTACT TRANSMITT	60 61 446 08	31	3	2 932 001	96 81 042 08	RELAY CONTROL SYSTEM
TRACK ROLLER S355J2G3	97 69 683 08	1	1	2 550 003	96 46 246 08	ROPE PULLEY CPL.
TRACTION RAM PRE-ASS.	96 70 491 08	9	2	3 714	91 63 428 08	D HEAD SECTION
TRAILER 25X2 ALMG3 H111	95 05 568 08	150	16	1 970 101	96 67 647 08	HYDRAULIC EQUIPM.CENTER
TRAILER 25X2 ALMG3 H111	95 05 568 08	154	2	1 972 252	96 67 665 08	AUX.HYDR.CR.TRACK CARR.2
TRAILER 25X2 ALMG3 H111	95 05 568 08	150	2	1 972 253	96 67 664 08	AUX.HYDR.CR.TRACK CARR.2
TRAILER 25X2 ALMG3 H111	95 05 568 08	162	41	2 970 000	96 67 119 08	HYDRAULICS UPPER CARRI
TRAILER 25X2 ALMG3 H111	95 05 568 08	154	7	2 975 114	96 67 649 08	ADDITIONAL HYDRAULICS WI
TRAILER 25X2 ALMG3 H111	95 05 568 08	158	14	2 975 153	96 67 814 08	ADDITIONAL HYDRAULICS WI
TRAILER 25X2 ALMG3 H111	95 05 568 08	161	23	2 975 173	96 68 161 08	AUX.HYDR.GRID WINCH 5 + 6
TRAILER 25X2 ALMG3 H111	95 05 568 08	172	7	2 975 407	96 68 091 08	AUX.HYDRAULIC WINCH 6
TRAILER 25X2 ALMG3 H111	95 05 568 08	154	7	2 975 706	96 67 784 08	ADDITIONAL HYDRAULICS WI
TRAILER 25X2 ALMG3 H111	95 05 568 08	152	8	2 977	96 70 221 08	ADDITIONAL HYDR.SLEWING
TRAILER 25X2 ALMG3 H111	95 05 568 08	163	7	2 977 203	96 67 999 08	SUPPL. HYDR. PUMP 5+6
TRAILER 25X2 ALMG3 H111	95 05 568 08	153	2	2 978 007	96 68 931 08	ADDNL.HYDR.ERECTION DEV
TRAILER 25X2 ALMG3 H111	95 05 568 08	150	3	2 978 109	96 69 155 08	ADDNL.HYDR.RETAINING DEV
TRAILER 25X2 ALMG3 H111	95 05 568 08	150	4	2 978 206	96 69 083 08	ADD.HYDR.S_RETAINING RAM
TRAILER 25X2 ALMG3 H111	95 05 568 08	150	3	3 978 011	96 69 774 08	ADDL.HYDRAULIC SB-HEAD PI
TRAILER 25X2 ALMG3 H111	95 05 568 08	150	6	3 978 022	96 69 722 08	ADDITIONAL HYDRAULICS IN
TRAILER 25X2 ALMG3 H111	95 05 568 08	150	6	3 978 024	96 69 721 08	ADDITIONAL HYDRAULICS IN
TRAILER 25X2 ALMG3 H111	95 05 568 08	150	5	3 978 101	96 69 717 08	HYDR. SUSPENDED BALLAST
TRANSPORT KEEPER QC	91 57 005 08	427	1		LR 1600-2-0	LIEBHERR CRAW.CRANE LR 1
TRAPEZOIDAL RING	11 11 039 1	2	6	9 739 793	97 39 793	PISTON CPL.
TREAD	97 85 605 08	9	1	2 370	91 61 617 08	ERECTING WINCH
TREAD	97 85 606 08	9	2	2 350	91 79 269 08	SLEWING GEAR
TREAD 399X120X40 AL ELOXI	78 89 017 08	64	2	2 810	91 72 335 08	CRANE DRIVER'S CABIN CPL.
TREAD 400X210X40 AL ELOXI	10 47 603 1	71	1	2 810	91 72 335 08	CRANE DRIVER'S CABIN CPL.
TREAD 550X450X516 ALMG3 E	11 11 456 8	80	1	2 810	91 72 335 08	CRANE DRIVER'S CABIN CPL.
TRY SQUARE	10 01 752 9	4	1	9 739 186	97 39 186	ENGINE BRAKE CPL.
TUBE	11 64 328 3	39	1	X1042959	10 42 959 8	DRAW CYLINDER
TUBE	90 00 486 5	56	1	9 000 510	90 00 510 6	ANGULAR GEAR
TUBE	90 00 486 5	56	1	9 000 521	90 00 521 4	ANGULAR GEAR
TUBE	96 64 590 08	21	1	2 670	91 71 399 08	FUEL TANK CPL.
TUBE 101.6X1356 S770QL	97 71 247 08	2	1	3 211 009	96 46 979 08	SAFETY ROLLER CPL.
TUBE 12.0X44 E235+N	97 49 575 08	48	2	3 214	91 63 420 08	SW HEAD SECTION
TUBE 12X1,5X20 E235+N VER	93 96 540 08	55	1	2 650	91 76 853 08	UREA TANK
TUBE 12X1,5X6 E235+N VERZ	95 12 474 08	47	8	3 214	91 63 420 08	SW HEAD SECTION
TUBE 12X1,5X75 E235+N VER	94 16 099 08	56	4	2 650	91 76 853 08	UREA TANK
TUBE 133.0X630 S355J2H	97 72 235 08	1	1	2 671 009	96 87 721 08	INTAKE PIPE
TUBE 15.0X24 S355J2G3C+C	97 18 057 08	19	4	2 502	91 72 033 08	CONTROL STAND
TUBE 18X60 PA66GF30	55 31 730 08	21	1	2 541	91 71 506 08	ADD HEATING SUPERSTRUCT
TUBE 18X60 PA66GF30	55 31 730 08	16	3	2 832	91 72 008 08	CLIMA-HEATING INSTALLATIO
TUBE 20.0X33 E235+N	97 88 595 08	26	8	2 350	91 79 269 08	SLEWING GEAR
TUBE 20.0X33 E235+N	97 88 595 08	25	4	2 370	91 61 617 08	ERECTING WINCH
TUBE 20x3,6x42 S355J2H FE//	97 06 963 08	20	4	3 215 005	91 52 846 08	ROLLER SET
TUBE 20x3,6x42 S355J2H FE//	97 06 963 08	20	4	3 215 006	91 52 847 08	ROLLER SET
TUBE 219.1X318 S355J2H	97 74 916 08	6	1	3 711	91 68 435 08	BOOM NOSE
TUBE 219.1X88 S355J2H FE//	97 76 910 08	35	2	3 714	91 63 428 08	D HEAD SECTION
TUBE 219.1X89 S355J2H	97 74 917 08	7	1	3 711	91 68 435 08	BOOM NOSE
TUBE 22.0X40 E235+N VERZ	93 92 551 08	11	2	3 211 003	96 46 986 08	ROD CPL.

Description	Item	Pos.	Quantity	Page	Assembly	Description
TUBE 22.0X40 E235+N VERZ	93 92 551 08	12	2	3 220 501	96 43 440 08	ROD CPL.
TUBE 22.0X40 E235+N VERZ	93 92 551 08	12	2	3 225 200	96 48 679 08	ROD CPL.
TUBE 22.0X40 E235+N VERZ	93 92 551 08	12	2	3 561 003	96 45 222 08	ROD CPL.
TUBE 22.0X40 E235+N VERZ	93 92 551 08	12	2	3 713 012	96 50 197 08	ROD CPL.
TUBE 22.0X40 E235+N VERZ	93 92 551 08	8	2	3 714 013	96 59 083 08	BRACKET COMPL.
TUBE 22.0X40 E235+N VERZ	93 92 551 08	(12)	2	3 715	91 69 506 08	D INTERMEDIATE SECTION
TUBE 22.0X40 E235+N VERZ	93 92 551 08	12	2	3 716 001	96 49 159 08	ROD CPL.
TUBE 22X2,5X110 E235+N VER	94 01 070 08	12	1	2 657	91 61 109 08	MOUNTING EQUIPMENT CRAW
TUBE 22X2,5X45 E235+N VER	94 36 973 08	(6)	2	3 214	91 63 420 08	SW HEAD SECTION
TUBE 22X2,5X45 E235+N VER	94 36 973 08	2	1	3 714 014	96 49 456 08	BRACKET COMPL.
TUBE 25X3,2X100 S355J2H	94 78 115 08	52	2	2 391 001	96 69 507 08	DIESEL ENGINE, PRE-ASSEMB
TUBE 30 Rolle20m PAK	55 31 594 08	3	0.5	2 541 001	96 72 762 08	ADDNL.HEATING, PRE-ASSE
TUBE 30.0X120 S355J2H FE//	97 77 023 08	9	1	2 550 005	96 45 680 08	ROD CPL.
TUBE 30.0X120 S355J2H FE//	97 77 023 08	5	1	3 714 025	96 49 269 08	ROD CPL.
TUBE 30.0X120 S355J2H FE//	97 77 023 08	3	4	3 745 011	96 49 677 08	BRACKET COMPL.
TUBE 30.0X2863 X5CRNI18-10	97 70 466 08	22	2	2 520	91 72 029 08	CABIN, GLAZED
TUBE 30.0X495 X5CRNI18-10	97 75 036 08	47	1	2 520	91 72 029 08	CABIN, GLAZED
TUBE 30X4X40 S355J2H FE//ZN	94 12 040 08	17	2	2 550 005	96 45 680 08	ROD CPL.
TUBE 33,7X8X15 S355J2H FE//	94 99 872 08	51	4	2 391 001	96 69 507 08	DIESEL ENGINE, PRE-ASSEMB
TUBE 35X2X665 X5CRNI1810	95 70 053 08	1	1	3 780 100	91 70 254 08	WIND WARNING UNIT
TUBE 35X2X665 X5CRNI1810	95 70 053 08	21	1	3 780 870	91 69 146 08	AIR-CRAFT & WIND WARNING
TUBE 38.0X1716 S355J2H T ZN	97 69 808 08	5	1	2 652	91 61 110 08	ROLLER BEARING
TUBE 38.0X340 S355J2H TZNO	97 91 001 08	96	1	3 714	91 63 428 08	D HEAD SECTION
TUBE 38.0X540 S355J2H	97 15 586 08	30	1	3 714	91 63 428 08	D HEAD SECTION
TUBE 38.0X870 S355J2H FE//	97 68 872 08	44	2	2 550 001	96 85 596 08	SA FRAME PRE-ASS.
TUBE 38X2,6X105 S355J2H	95 27 658 08	22	4	1 401	91 58 478 08	CRAWLER TRACK CARRIER, L
TUBE 38X2,6X105 S355J2H	95 27 658 08	22	4	1 411	91 69 968 08	CRAWLER TRACK CARRIER,
TUBE 42.0X288 E235+N	97 52 618 08	10	1	3 711	91 68 435 08	BOOM NOSE
TUBE 48,3X3,2X14 S235JRH FE	95 61 143 08	6	1	3 745 002	92 17 236 08	SWITCH UNIT
TUBE 48,3X3,2X14 S235JRH FE	95 61 143 08	6	1	3 745 003	92 17 237 08	SWITCH UNIT
TUBE 48.3X92 S235JRH FE//ZN	97 78 986 08	15	8	2 125	91 69 505 08	PIN F. S AND D PIVOT SECTIO
TUBE 60.0X88 E235+N	97 04 752 1	6	2	2 671 009	96 87 721 08	INTAKE PIPE
TUBE 76.1X88 S235JRH	97 04 752 2	7	3	2 671 009	96 87 721 08	INTAKE PIPE
TUBE 90.0X106 S355J2+AR SP	97 79 781 08	100	2	3 713	91 75 366 08	D PIVOT SECTION
TUBE ALUMINIUM SPF	96 64 592 08	22	1	2 670	91 71 399 08	FUEL TANK CPL.
TUBE CPL. RIGHT	96 51 174 08	8	1	3 214	91 63 420 08	SW HEAD SECTION
TUBE CPL.LEFT	96 51 173 08	7	1	3 214	91 63 420 08	SW HEAD SECTION
TUBE DIN 73378 6X1,5 PA 12-H	77 43 737 08	9	60	1 402	91 58 480 08	CENTRALIZED LUBRICATION
TUBE DIN 73378 6X1,5 PA 12-H	77 43 737 08	20	100	2 711	91 52 800 08	CENT. LUBRIC. SYSTEM SUP
TUBE EPDM	97 74 376 08	17	1	2 520 032	96 45 980 08	WINDSHIELD WASHER INSTAL
TUBE RD101,6X10X1388 S770Q	95 66 948 08	1	1	3 211 008	96 46 978 08	SAFETY ROLLER CPL.
TUBING COIL	77 43 835 08	10	7	1 402	91 58 480 08	CENTRALIZED LUBRICATION
TUBULAR CABLE PLUG M10/9	10 87 122 4	(656)	2	2 920 815	96 58 903 08	WIRING LIST BATTERY BOX
TUBULAR RIVET DIN 7340 B2,5	44 33 003 08	19	14	2 922 001	92 84 311 08	BUS PCB
TURNBUCKLE 5/8 1,59KN SPF	77 39 170 08	63	2	2 550 001	96 85 596 08	SA FRAME PRE-ASS.
TURNBUCKLE 7/8X12 163KN	10 47 609 8	8	2	2 550	91 71 350 08	SA FRAME
TURNING KNOB SCHALTER	69 27 013 08	6	1	2 913 003	96 20 599 08	FOIL KEYPAD PRE-ASS.
TURNLOCK ACTUATOR 1W	60 61 449 08	38	2	2 932 001	96 81 042 08	RELAY CONTROL SYSTEM
TURNTABLE PANELLING	91 52 788 08	131	1		LR 1600-2-0	LIEBHERR CRAW.CRANE LR 1
TWIN HOOK	11 21 382 9	41	1	9 154 348	91 54 348 08	DOUBLE HOOK BLOCK
TWIST COMPENSATOR SPF	77 39 466 08	3	1	2 372	91 33 648 08	ROPE WITH ACCESSORIES
TWO-HOLE NUT AL	11 00 555 4	21	1	X1030300	10 30 300 7	FUEL PREFILTER
TWO-STAGE PUMP PRR SPF	51 21 370 08	120	1	2 391 001	96 69 507 08	DIESEL ENGINE, PRE-ASSEMB
UMBRELLA RAIL	60 20 426 08	91	2	2 932 082	96 93 013 08	ASSEMBLY PARTS MOUNTIN
UNDERCARR.ADDNL.ELEC.EQ	96 67 662 08	500	1	3 711	91 68 435 08	BOOM NOSE
UNION NUT DIN 431 A-G1/4" 14	41 01 500 08	23	1	2 932 160	96 90 849 08	SWITCH CABINET
UNIVERSAL CONNECTING LIN	74 00 026 08	4	2	2 372	91 33 648 08	ROPE WITH ACCESSORIES
UNIVERSAL PERFORMANCE 3	78 89 058 08	2	1	2 631 003	96 54 406 08	ACCESS LADDER PRE-ASS.
UPPER FASTENING 52x26x3	72 58 100 08	30	4	2 831	91 73 139 08	AIR COND. UNIT SUPERSTRU
UREA CONTAINER 75L/60L ED	11 08 879 3	1	1	2 650 001	96 73 053 08	UREA TANK, PRE-MOUNTING

Description	Item	Pos.	Quantity	Page	Assembly	Description
UREA TANK	91 76 853 08	127	1		LR 1600-2-0	LIEBHERR CRAW.CRANE LR 1
UREA TANK, PRE-MOUNTING	96 73 053 08	1	1	2 650	91 76 853 08	UREA TANK
USIT RING U 6,7X10X1	51 45 080 08	17	1	X1030300	10 30 300 7	FUEL PREFILTER
V-BELT PULLEY	11 10 036 4	4	1	9 739 821	97 39 821	HOUSING
V-RIPPED BELT 8XPKX1920	11 08 029 2	6	1	9 739 853	97 39 853	BELT TIGHTENER
V-RIPPED BELT 8XPKX1920	11 08 029 2	20	1	X1106638	11 06 638 1	AIR COND. COMPRESSOR A
VALVE	11 17 127 1	33	1	X1111334	11 11 334 3	OPERATOR SEAT
VALVE	57 10 768 08	(1)	1	2 975 706	96 67 784 08	ADDITIONAL HYDRAULICS WI
VALVE	76 22 478	16	1	X1022811	10 22 811 2	AIR CONDITIONING UNIT
VALVE	97 39 804	45	1	X1100933	11 00 933 6	DIESEL ENGINE
VALVE BRIDGE	10 22 235 3	2	6	9 739 861	97 39 861	VALVE BRIDGE
VALVE BRIDGE	10 22 235 3	2	1	X1001706	10 01 706 2	VALVE BRIDGE PRE-ASS.
VALVE BRIDGE	97 39 861	44	1	X1100933	11 00 933 6	DIESEL ENGINE
VALVE BRIDGE PRE-ASS.	10 01 706 2	1	6	9 739 861	97 39 861	VALVE BRIDGE
VALVE BRIDGE PRE-ASS.	10 01 706 4	9	12	9 739 804	97 39 804	VALVE
VALVE COLLET	11 11 040 3	8	48	9 739 804	97 39 804	VALVE
VALVE COVER 60	55 06 277 08	(1)	1	X1106606	11 06 606 1	RADIATOR UNIT
VALVE DIN 71401 C M14X1,5	73 00 009 08	140	1	2 391 023	96 69 509 08	RADIATOR, PRE-ASSEMBLED
VALVE INSERT	57 17 780 08	57	1	5 102 380	51 02 380 08	HYDRO MOTOR
VALVE SEAT	51 07 976 08	10	1	5 114 176	51 14 176 08	PRESSURE LIMITING VALVE
VALVE SEAT	51 07 976 08	10	1	5 114 177	51 14 177 08	PRESSURE LIMITING VALVE
VALVE SEAT	57 06 475 08	3	1	5 711 301	57 11 301 08	PRESSURE LIMITING VALVE
VALVE SEAT RING	11 11 039 5	2	12	X1112331	11 12 331 3	CYLINDER HEAD
VALVE SEAT RING	11 11 039 6	3	12	X1112331	11 12 331 3	CYLINDER HEAD
VALVE SEAT SLEEVE	57 17 779 08	56	1	5 102 380	51 02 380 08	HYDRO MOTOR
VALVE SPRING	11 11 040 2	6	24	9 739 804	97 39 804	VALVE
VALVE STEM GUIDE	11 11 039 4	1	24	X1112331	11 12 331 3	CYLINDER HEAD
VALVE STEM SEAL	10 01 224 7	4	12	9 739 804	97 39 804	VALVE
VALVE STEM SEAL RING	11 11 041 9	2	12	9 739 804	97 39 804	VALVE
VARIABLE DISPLACEMENT M	51 02 408 08	2	1	3 370	91 63 409 08	WINCH 6
VARIABLE DISPLACEMENT M	10 42 876 6	2	2	2 340	91 63 407 08	WINCH 4 LUFFING GEAR
VARIABLE DISPLACEMENT M	10 35 482 8	3	1	2 310	91 63 405 08	WINCH 1
VARIABLE DISPLACEMENT M	10 35 482 8	3	1	2 320	91 63 406 08	WINCH 2
VARIABLE DISPLACEMENT MO	10 42 876 7	2	1	3 350	91 63 410 08	WINCH 3
VARIABLE DISPLACEMENT MO	10 42 876 8	8	2	1 401	91 58 478 08	CRAWLER TRACK CARRIER, L
VARIABLE DISPLACEMENT MO	10 42 876 8	8	2	1 411	91 69 968 08	CRAWLER TRACK CARRIER,
VARIABLE PUMP A11VO SPF	10 35 924 7	115	1	2 391 001	96 69 507 08	DIESEL ENGINE, PRE-ASSEMB
VARIABLE PUMP A11VO SPF	10 35 924 8	116	1	2 391 001	96 69 507 08	DIESEL ENGINE, PRE-ASSEMB
VARIABLE PUMP A4VG SPF	10 35 924 1	110	1	2 391 001	96 69 507 08	DIESEL ENGINE, PRE-ASSEMB
VARIABLE PUMP A4VG SPF	10 35 924 2	111	1	2 391 001	96 69 507 08	DIESEL ENGINE, PRE-ASSEMB
VARIABLE PUMP A4VG SPF	10 35 924 3	112	1	2 391 001	96 69 507 08	DIESEL ENGINE, PRE-ASSEMB
VARIABLE PUMP A4VG SPF	10 35 924 4	113	1	2 391 001	96 69 507 08	DIESEL ENGINE, PRE-ASSEMB
VARIABLE PUMP A4VG SPF	10 35 924 5	1	1	2 211	91 52 822 08	PUMP F. WINCH 5+6
VARIABLE PUMP A4VG SPF	10 35 924 9	1	1	2 212	91 54 561 08	PUMP F.SLEWING GEAR
VARIABLE PUMP A4VG SPF	10 35 925 0	117	1	2 391 001	96 69 507 08	DIESEL ENGINE, PRE-ASSEMB
VARIABLE PUMP A4VG/56 LI	10 35 924 6	114	1	2 391 001	96 69 507 08	DIESEL ENGINE, PRE-ASSEMB
VARIABLE PUMP PA10VO/45 L	10 35 925 1	118	1	2 391 001	96 69 507 08	DIESEL ENGINE, PRE-ASSEMB
VENTILATION	10 29 200 0	19	2	2 520	91 72 029 08	CABIN, GLAZED
VENTILATION FILTER	69 31 138 14	72	1	X1035659	10 35 659 9	DISTRIBUTOR GEARBOX
VENTILATION LINE D12	11 10 144 9	8	1	X1106606	11 06 606 1	RADIATOR UNIT
VENTILATION SCREW	11 17 056 8	(3)	1	X1013928	10 13 928 4	PUMP
VENTILATION SCREW	74 12 942	18	1	X1030300	10 30 300 7	FUEL PREFILTER
VENTILATION SCREW G1/2"X	60 25 013 08	293	1	1 920 403	96 48 707 08	TERMINAL BOX CPL.
VENTILATION SCREW G1/2"X	60 25 013 08	293	1	1 920 417	96 48 703 08	TERMINAL BOX CPL.
VENTILATION SCREW G1/2"X	60 25 013 08	293	1	1 920 418	96 48 687 08	TERMINAL BOX CPL.
VENTILATION SCREW G1/2"X	60 25 013 08	9	1	2 780 524	96 52 968 08	CABLE DRUM COMPL.
VENTILATION SCREW G1/2"X	60 25 013 08	293	1	2 780 748	96 52 969 08	TERMINAL BOX CPL.
VENTILATION SCREW G1/2"X	60 25 013 08	293	1	2 920 369	96 54 235 08	TERMINAL BOX CPL.
VENTILATION SCREW G1/2"X	60 25 013 08	293	1	2 920 448	96 76 055 08	TERMINAL BOX CPL.
VENTILATION SCREW M20X1,5	10 48 866 2	293	1	2 920 581	96 54 405 08	TERMINAL BOX WINCH PRE-A

Description	Item	Pos.	Quantity	Page	Assembly	Description
VENTILATION SCREW M20X1,5	10 48 866 2	286	1	3 930 363	96 52 979 08	TERMINAL BOX CPL.
VENTILATION SCREW M20X1,5	10 48 866 2	280	1	3 930 549	96 51 769 08	TERMINAL BOX CPL.
VENTILATION SCREW M20X1,5	10 48 866 2	293	1	3 930 638	96 74 840 08	TERMINAL BOX
VENTILATION SCREW M20X1,5	10 48 866 2	286	1	3 930 730	96 68 395 08	TERMINAL BOX CPL.
VENTILATION SCREW M20X1,5	10 48 866 2	307	1	3 930 734	96 54 401 08	TERMINAL BOX
VENTILATION TUBE	10 01 471 8	23	1	X1032716	10 32 716 7	ELECTRIC PUMP
VENTILATION VALVE	10 09 791 0	12	1	2 670 002	96 72 303 08	FUEL TANK, PRE-ASSEMBLED
VENTILATION VALVE	10 42 894 6	23	1	2 541	91 71 506 08	ADD HEATING SUPERSTRUCT
VENTILATION VALVE	10 42 894 6	17	1	2 832	91 72 008 08	CLIMA-HEATING INSTALLATIO
VENTILATION VALVE	50 15 616 08	69	2	X1110002	11 10 024 8	DRIVE
VENTILATION VALVE	59 20 898 14	69	1	X1111402	11 11 402 6	DRIVE
VENTILATION VALVE M10X1	57 18 446 08	69	1	X1108091	11 08 091 2	DRIVE
VERTICAL LADDER 2-343X0.83	96 53 090 08	5	1	2 631	91 73 333 08	SLEWING PLATFORM CATWAL
VERTICAL LADDER 3-541X0.5	96 54 367 08	45	1	2 631	91 73 333 08	SLEWING PLATFORM CATWAL
VERTICAL LADDER 5-397X1.5	96 54 670 08	8	2	2 730	91 61 966 08	BASE PLATE SLEWING PLATF
VIBRATION DAMPER	11 11 038 2	9	1	9 739 794	97 39 794	CRANKSHAFT
VIBRATION DAMPER	55 04 515 08	105	2	2 391 001	96 69 507 08	DIESEL ENGINE, PRE-ASSEMB
VIBRATION DAMPER	55 04 516 08	106	2	2 391 001	96 69 507 08	DIESEL ENGINE, PRE-ASSEMB
VOLTAGE REGULATOR 24V 1	61 40 205 08	11	1	2 533 020	96 71 980 08	CONTROLS AND FITTINGS RI
WALL OUTLET 19-POL A240 SP	10 44 366 5	(501)	1	3 930 734	96 54 401 08	TERMINAL BOX
WALL OUTLET 24-POL A240 SP	10 44 365 9	170	1	3 930 153	96 48 489 08	CABLE DRUM COMPL.
WARM AIR HOSE DI 55MM PA	10 42 558 8	55	0.12	2 520	91 72 029 08	CABIN, GLAZED
WARM AIR HOSE DI 55MM PA	10 42 558 8	56	0.18	2 520	91 72 029 08	CABIN, GLAZED
WARM AIR HOSE DI 55MM PA	10 42 558 8	41	0.4	2 520 034	96 45 984 08	INTERNAL LINING
WARNING LIGHT 14W 13-36V R	10 34 010 5	5	1	2 533 003	96 73 437 08	ELECTRIC ADD-ON PARTS CA
WARNING LIGHT LMB	96 59 398 08	35	1	2 920	91 68 453 08	ELECTR. SYSTEM F.SLEWING
WASHER	11 11 060 9	7	6	9 739 832	97 39 832	INJECTOR ASSY
WASHER	51 07 318 08	17	1	5 104 019	51 04 019 08	REVERSING VALVE
WASHER	51 07 972 08	5	1	5 114 176	51 14 176 08	PRESSURE LIMITING VALVE
WASHER	51 07 972 08	5	1	5 114 177	51 14 177 08	PRESSURE LIMITING VALVE
WASHER	54 01 842 08	11	1	5 402 705	54 02 705 14	DRIVE UNIT CPL
WASHER	54 02 558 14	1491	1	X1111402	11 11 402 3	GEARBOX
WASHER	54 02 719 14	3	1	X1134739	11 34 739 9	FLANGE BEARING
WASHER	55 08 998 08	381	12	2 391 001	96 69 507 08	DIESEL ENGINE, PRE-ASSEMB
WASHER	59 10 589 08	21	1	2 522 011	96 80 809 08	CLOSING DEVICE
WASHER	70 24 264	5	1	5 701 129	57 01 129 08	DRIVING GEAR
WASHER -	11 11 041 1	3	1	9 739 802	97 39 802	ADD-ON PARTS
WASHER -	11 11 060 2	10	1	9 739 856	97 39 856	ROCKER ARMS DEVICE CPL.
WASHER -	11 11 060 3	5	24	9 739 804	97 39 804	VALVE
WASHER -	11 11 060 4	12	1	9 739 834	97 39 834	ADD-ON PARTS
WASHER 1.5x58x58 DC01 FE//	97 02 665 08	67	2	2 550 001	96 85 596 08	SA FRAME PRE-ASS.
WASHER 100X2 DC01	94 33 992 08	77	2	1 401	91 58 478 08	CRAWLER TRACK CARRIER, L
WASHER 100X2 DC01	94 33 992 08	77	2	1 411	91 69 968 08	CRAWLER TRACK CARRIER,
WASHER 10X100X100 S700MC	97 91 266 08	102	2	3 713	91 75 366 08	D PIVOT SECTION
WASHER 10X20X2 -200HV-A4	11 11 032 6	2	1	9 739 846	97 39 846	ADD-ON PARTS
WASHER 12X215X215 S355MC	94 23 101 08	4	4	3 711	91 68 435 08	BOOM NOSE
WASHER 12X215X215 S355MC	94 23 101 08	6	2	3 714 008	96 49 266 08	LUFFING PULLEY BLOCK COM
WASHER 12X215X215 S355MC	94 23 101 08	7	2	3 714 009	96 49 267 08	LUFFING PULLEY BLOCK COM
WASHER 12X50X50 S355MC T	97 74 760 08	61	1	3 713	91 75 366 08	D PIVOT SECTION
WASHER 12X50X50 S355MC T	97 74 760 08	32	2	3 715	91 69 506 08	D INTERMEDIATE SECTION
WASHER 12X50X50 S355MC T	97 74 760 08	30	4	3 716	91 69 507 08	D INTERMEDIATE SECTION
WASHER 13X34X3 GUMMI	11 48 178 8	10	2	2 520 031	96 45 610 08	REAR WINDOW PRE-ASS.
WASHER 2X100X100 ALMG3 H	97 18 386 08	18	16	3 211	91 75 365 08	S PIVOT SECTION
WASHER 3X100X100 DC01 FE//	93 14 640 08	15	4	1 630 004	91 61 213 08	HYDRAULIC SUPPORT
WASHER 45.0X5 42CRMO4+Q	97 16 336 08	11	1	2 391 041	96 69 508 08	OIL COOLER, PRE-ASSEMBLE
WASHER 5X120X120 S960QL	97 49 680 08	41	4	2 340	91 63 407 08	WINCH 4 LUFFING GEAR
WASHER 5X200X200 S355MC T	97 81 710 08	16	8	2 550 001	96 85 596 08	SA FRAME PRE-ASS.
WASHER 5X36X36 S355MC FE	94 10 542 08	29	16	3 745	91 68 438 08	SUSPENDED BALLAST
WASHER 5X40X40 S355MC FE	97 84 522 08	37	4	2 391 040	96 75 829 08	CLUTCH ACTUATOR
WASHER 6X18X1,6 -200HV MA	11 11 033 0	3	1	9 739 842	97 39 842	FASTENING CLAMP

Description	Item	Pos.	Quantity	Page	Assembly	Description
WASHER 70X3 DC01 FE//ZN20//	94 11 381 08	16	4	1 130 008	91 58 624 08	CENTRAL SECTION CRAWLER
WASHER 70X3 DC01 FE//ZN20//	94 11 381 08	11	32	1 631 100	91 61 483 08	CATWALK CRAW.TRACK TRA
WASHER 70X3 DC01 FE//ZN20//	94 11 381 08	34	145	3 211	91 75 365 08	S PIVOT SECTION
WASHER 70X3 DC01 FE//ZN20//	94 11 381 08	38	9	3 214	91 63 420 08	SW HEAD SECTION
WASHER 70X3 DC01 FE//ZN20//	94 11 381 08	26	81	3 220	91 70 738 08	S INTERMEDIATE SECTION
WASHER 70X3 DC01 FE//ZN20//	94 11 381 08	26	78	3 223	91 60 904 08	S INTERMEDIATE SECTION
WASHER 70X3 DC01 FE//ZN20//	94 11 381 08	26	78	3 223	91 70 741 08	S INTERMEDIATE SECTION
WASHER 70X3 DC01 FE//ZN20//	94 11 381 08	26	78	3 223 011	91 77 456 08	S INTERMEDIATE SECTION
WASHER 70X3 DC01 FE//ZN20//	94 11 381 08	26	95	3 223 100	91 70 743 08	S INTERMEDIATE SECTION
WASHER 70X3 DC01 FE//ZN20//	94 11 381 08	38	59	3 225	91 57 045 08	SL REDUCING SECTION
WASHER 70X3 DC01 FE//ZN20//	94 11 381 08	20	111	3 713	91 75 366 08	D PIVOT SECTION
WASHER 70X3 DC01 FE//ZN20//	94 11 381 08	47	67	3 714	91 63 428 08	D HEAD SECTION
WASHER 70X3 DC01 FE//ZN20//	94 11 381 08	20	110	3 715	91 69 506 08	D INTERMEDIATE SECTION
WASHER 70X3 DC01 FE//ZN20//	94 11 381 08	20	151	3 716	91 69 507 08	D INTERMEDIATE SECTION
WASHER A 10,5X20X2 200HV-S	10 01 165 8	4	2	9 739 852	97 39 852	REFRIGERANT COMPRESSOR
WASHER A 10,5X20X2 200HV-S	10 01 165 8	4	2	X1106638	11 06 638 1	AIR COND. COMPRESSOR A
WASHER A 13X24X2,5 200HV-S	10 01 165 9	7	1	9 739 843	97 39 843	ADD-ON PARTS
WASHER A 13X24X2,5 200HV-S	10 01 165 9	5	1	9 739 865	97 39 865	OIL FILLER NECK
WASHER A 8,4X16X1,6 200HV	10 01 165 4	6	1	9 739 186	97 39 186	ENGINE BRAKE CPL.
WASHER A 8,4X16X1,6 200HV	10 01 165 4	8	1	9 739 866	97 39 866	OIL DIPSTICK WITH PIPE
WASHER A 8,4X16X1,6 200HV	10 01 165 4	11	8	9 739 869	97 39 869	OUTLET MANIFOLD
WASHER DIN 1440 14 ST VER	42 11 013 08	24	1	2 932 160	96 90 849 08	SWITCH CABINET
WASHER DIN 1440 26 ST VER	42 11 022 08	51	8	3 225	91 57 045 08	SL REDUCING SECTION
WASHER DIN 1440 32 ST VER	42 11 026 08	29	4	2 810	91 72 335 08	CRANE DRIVER'S CABIN CPL.
WASHER DIN 1440 33 ST VER	42 11 027 08	19	3	2 652	91 61 110 08	ROLLER BEARING
WASHER DIN 1440 45 ST VER	42 11 032 08	8	2	2 550 001	96 85 596 08	SA FRAME PRE-ASS.
WASHER DIN 1440 45 ST VER	42 11 032 08	12	2	2 652	91 61 110 08	ROLLER BEARING
WASHER DIN 1440 50 ST VER	42 11 033 08	4	8	3 747	91 52 950 08	CENTERING STANDARD
WASHER DIN 1440 8 ST VERZ	42 11 006 08	121	5	3 713	91 75 366 08	D PIVOT SECTION
WASHER DIN 1441 21 ST VER	42 12 013 08	30	2	2 631	91 73 333 08	SLEWING PLATFORM CATWAL
WASHER DIN 1441 21 ST VER	42 12 013 08	29	16	2 652	91 61 110 08	ROLLER BEARING
WASHER DIN 1441 21 ST VER	42 12 013 08	12	1	2 925 203	96 52 153 08	CAMERA EQUIPMENT S-PIVOT
WASHER DIN 1441 21 ST VER	42 12 013 08	12	1	2 925 204	92 16 990 08	CAMERA EQUIPMENT D-PIVOT
WASHER DIN 1441 26 ST VER	42 12 016 08	15	4	2 550	91 71 350 08	SA FRAME
WASHER DIN 1441 26 ST VER	42 12 016 08	19	6	2 671	91 52 798 08	OIL RESERVOIR, COMPLETE
WASHER DIN 1441 31 ST VER	42 12 019 08	24	4	3 211	91 75 365 08	S PIVOT SECTION
WASHER DIN 1441 31 ST VER	42 12 019 08	40	2	3 713	91 75 366 08	D PIVOT SECTION
WASHER DIN 1441 31 ST VER	42 12 019 08	3	1	3 790 006	96 89 294 08	PIN PULLING CYLINDER CPL.
WASHER DIN 1441 31 ST VER	42 12 019 08	3	1	3 790 007	96 89 295 08	PIN PULLING CYLINDER CPL.
WASHER DIN 1441 41 ST A2C	42 12 024 08	4	4	2 310 008	96 61 008 08	SAFETY ROLLER WINCH 1/2
WASHER DIN 1441 41 ST A2C	42 12 024 08	66	7	2 550 001	96 85 596 08	SA FRAME PRE-ASS.
WASHER DIN 1441 41 ST A2C	42 12 024 08	20	2	2 810	91 72 335 08	CRANE DRIVER'S CABIN CPL.
WASHER DIN 1441 41 ST A2C	42 12 024 08	5	2	3 211 009	96 46 979 08	SAFETY ROLLER CPL.
WASHER DIN 440 V 9 ST VERZ	42 06 042 08	31	8	2 260	91 74 253 08	BATTERY STORAGE
WASHER DIN 6340 10,5 C35	42 13 002 08	21	6	2 350	91 79 269 08	SLEWING GEAR
WASHER DIN 6916 15 C45 A2K	42 15 001 08	387	8	2 391 001	96 69 507 08	DIESEL ENGINE, PRE-ASSEMB
WASHER DIN 6916 17 -C45 V	42 15 002 08	42	26	1 401	91 58 478 08	CRAWLER TRACK CARRIER, L
WASHER DIN 6916 17 -C45 V	42 15 002 08	42	26	1 411	91 69 968 08	CRAWLER TRACK CARRIER,
WASHER DIN 6916 17 -C45 V	42 15 002 08	390	16	2 391 001	96 69 507 08	DIESEL ENGINE, PRE-ASSEMB
WASHER DIN 7349 10,5 200HV	40 00 505	385	3	2 391 023	96 69 509 08	RADIATOR, PRE-ASSEMBLED
WASHER DIN 7349 10,5 200HV	40 00 505	377	4	2 391 041	96 69 508 08	OIL COOLER, PRE-ASSEMBLE
WASHER DIN 7349 10,5 200HV	40 00 505	36	24	2 631	91 73 333 08	SLEWING PLATFORM CATWAL
WASHER DIN 7349 13 200HV	42 16 007 01	3	2	2 212	91 54 561 08	PUMP F.SLEWING GEAR
WASHER DIN 7349 13 200HV	42 16 007 01	386	15	2 391 001	96 69 507 08	DIESEL ENGINE, PRE-ASSEMB
WASHER DIN 7349 13 200HV	42 16 007 01	385	4	2 392	91 69 336 08	MUFFLER UNIT
WASHER DIN 7349 13 200HV	42 16 007 01	380	4	2 650	91 76 853 08	UREA TANK
WASHER DIN 7349 13 200HV	42 16 007 01	25	8	3 215 005	91 52 846 08	ROLLER SET
WASHER DIN 7349 13 200HV	42 16 007 01	25	8	3 215 006	91 52 847 08	ROLLER SET
WASHER DIN 7349 17 200HV	42 16 009 01	391	5	2 391 001	96 69 507 08	DIESEL ENGINE, PRE-ASSEMB
WASHER DIN 7349 17 200HV	42 16 009 01	36	1	2 391 040	96 75 829 08	CLUTCH ACTUATOR

Description	Item	Pos.	Quantity	Page	Assembly	Description
WASHER DIN 7349 17 200HV	42 16 009 01	43	12	2 550 001	96 85 596 08	SA FRAME PRE-ASS.
WASHER DIN 7349 25 ST VER	42 16 013 08	16	12	3 714 009	96 49 267 08	LUFFING PULLEY BLOCK COM
WASHER DIN 7349 6,4 200HV	40 00 648	32	5	2 260	91 74 253 08	BATTERY STORAGE
WASHER DIN 7349 6,4 200HV	40 00 648	6	5	2 391 036	96 23 055 08	COVER/LID/CAP, PRE-ASSEMB
WASHER DIN 7349 6,4 200HV	40 00 648	13	12	2 925 402	96 58 855 08	CAMERA INSTALLATION SLEW
WASHER DIN 7349 8,4 200HV	42 16 025	33	12	2 260	91 74 253 08	BATTERY STORAGE
WASHER DIN 7349 8,4 200HV	42 16 025	378	4	2 391 001	96 69 507 08	DIESEL ENGINE, PRE-ASSEMB
WASHER DIN 7349 8,4 200HV	42 16 025	376	2	2 391 044	96 70 357 08	FIXING PARTS COMPRESSED
WASHER DIN 7349 8,4 200HV	42 16 025	380	30	2 392	91 69 336 08	MUFFLER UNIT
WASHER DIN 7349 8,4 200HV	42 16 025	15	8	2 510	91 52 788 08	TURNTABLE PANELLING
WASHER DIN 7349 8,4 200HV	42 16 025	376	2	2 650 001	96 73 053 08	UREA TANK, PRE-MOUNTING
WASHER DIN 7349 8,4 200HV	42 16 025	381	29	2 859	91 69 351 08	SOUND DAMPING
WASHER DIN 7349 8,4 200HV	42 16 025	6	5	2 925 203	96 52 153 08	CAMERA EQUIPMENT S-PIVOT
WASHER DIN 7349 8,4 200HV	42 16 025	16	12	2 925 402	96 58 855 08	CAMERA INSTALLATION SLEW
WASHER DIN 7349 8,4 200HV	42 16 025	99	51	3 211	91 75 365 08	S PIVOT SECTION
WASHER DIN 7349 8,4 200HV	42 16 025	125	33	3 713	91 75 366 08	D PIVOT SECTION
WASHER DIN 7349 8,4 200HV	42 16 025	88	12	3 714	91 63 428 08	D HEAD SECTION
WASHER DIN 7989 A 26 ST V	42 17 006 08	6	1	2 621	91 72 719 08	QUICK RELEASE CONNECTIO
WASHER DIN 7989 A 33 ST V	42 17 009 08	13	32	3 747	91 52 950 08	CENTERING STANDARD
WASHER DIN 7989 B 11 VERZ	42 17 005 08	12	4	2 541 001	96 72 762 08	ADDNL.HEATING, PRE-ASSE
WASHER DIN 9021 8,4 140HV	42 18 017 14	50	2	2 391 045	96 76 602 08	FUEL FILTER
WASHER DIN 9021 8,4 140HV	42 18 017 14	376	24	2 650	91 76 853 08	UREA TANK
WASHER DIN 9021 A 10 ST A3	42 18 010 08	380	12	2 391 001	96 69 507 08	DIESEL ENGINE, PRE-ASSEMB
WASHER DIN 9021 A 10 ST A3	42 18 010 08	376	12	2 391 041	96 69 508 08	OIL COOLER, PRE-ASSEMBLE
WASHER DIN 9021 A 12 A2	42 18 019 08	377	4	2 391 044	96 70 357 08	FIXING PARTS COMPRESSED
WASHER DIN 9021 A 15 ST V	42 18 024 08	49	4	3 745	91 68 438 08	SUSPENDED BALLAST
WASHER DIN 9021 A 16 ST A3	42 18 013 08	64	4	1 401	91 58 478 08	CRAWLER TRACK CARRIER, L
WASHER DIN 9021 A 16 ST A3	42 18 013 08	64	4	1 411	91 69 968 08	CRAWLER TRACK CARRIER,
WASHER DIN 9021 A 16 ST A3	42 18 013 08	52	2	3 223 100	91 70 743 08	S INTERMEDIATE SECTION
WASHER DIN 9021 A 20 ST A3	42 18 015 08	396	2	2 391 023	96 69 509 08	RADIATOR, PRE-ASSEMBLED
WASHER DIN 9021 A 20 ST A3	42 18 015 08	11	2	2 730 002	96 55 752 08	CENTRING COMPLETE
WASHER DIN 9021 A 4.3 ST V	42 18 005 08	39	10	2 631	91 73 333 08	SLEWING PLATFORM CATWAL
WASHER DIN 9021 A 4.3 ST V	42 18 005 08	375	2	2 650 001	96 73 053 08	UREA TANK, PRE-MOUNTING
WASHER DIN 9021 A 4.3 ST V	42 18 005 08	(32)	4	2 925 026	91 55 259 08	ERG. CAMERA CONTROL
WASHER DIN 9021 A 4.3 ST V	42 18 005 08	32	4	2 925 405	96 48 397 08	EQUIPMENT CAMERA CAB
WASHER DIN 9021 A 5,3 ST V	42 18 006 08	375	10	2 391 001	96 69 507 08	DIESEL ENGINE, PRE-ASSEMB
WASHER DIN 9021 A 5,3 ST V	42 18 006 08	11	1	2 522 011	96 80 809 08	CLOSING DEVICE
WASHER DIN 9021 A 5,3 ST V	42 18 006 08	107	4	2 550 001	96 85 596 08	SA FRAME PRE-ASS.
WASHER DIN 9021 A 5,3 ST V	42 18 006 08	59	2	2 631	91 73 333 08	SLEWING PLATFORM CATWAL
WASHER DIN 9021 A 5,3 ST V	42 18 006 08	308	4	2 975 114	96 67 649 08	ADDITIONAL HYDRAULICS WI
WASHER DIN 9021 A 5,3 ST V	42 18 006 08	303	4	2 975 153	96 67 814 08	ADDITIONAL HYDRAULICS WI
WASHER DIN 9021 A 5,3 ST V	42 18 006 08	308	4	2 975 706	96 67 784 08	ADDITIONAL HYDRAULICS WI
WASHER DIN 9021 A 5,3 ST V	42 18 006 08	305	2	2 976 000	96 69 452 08	ADDNL.HYDR.2ND SLEWING G
WASHER DIN 9021 A 5,3 ST V	42 18 006 08	218	2	3 930 734	96 54 401 08	TERMINAL BOX
WASHER DIN 9021 A 6.4 A2C	42 18 007 08	34	2	2 391 040	96 75 829 08	CLUTCH ACTUATOR
WASHER DIN 9021 A 6.4 A2C	42 18 007 08	51	2	2 391 046	96 76 386 08	PREMOUNTED FUEL FILTER
WASHER DIN 9021 A 6.4 A2C	42 18 007 08	8	8	2 510	91 52 788 08	TURNTABLE PANELLING
WASHER DIN 9021 A 6.4 A2C	42 18 007 08	7	6	2 520 031	96 45 610 08	REAR WINDOW PRE-ASS.
WASHER DIN 9021 A 6.4 A2C	42 18 007 08	16	8	2 522	91 74 320 08	SLIDING DOOR CPL.
WASHER DIN 9021 A 6.4 A2C	42 18 007 08	15	1	2 533 003	96 73 437 08	ELECTRIC ADD-ON PARTS CA
WASHER DIN 9021 A 6.4 A2C	42 18 007 08	22	16	2 550	91 71 350 08	SA FRAME
WASHER DIN 9021 A 6.4 A2C	42 18 007 08	58	12	2 550 001	96 85 596 08	SA FRAME PRE-ASS.
WASHER DIN 9021 A 6.4 A2C	42 18 007 08	8	4	2 832	91 72 008 08	CLIMA-HEATING INSTALLATIO
WASHER DIN 9021 A 6.4 A2C	42 18 007 08	23	8	2 925 402	96 58 855 08	CAMERA INSTALLATION SLEW
WASHER DIN 9021 A 6.4 A2C	42 18 007 08	58	20	3 211	91 75 365 08	S PIVOT SECTION
WASHER DIN 9021 A 6.4 A2C	42 18 007 08	37	17	3 220	91 70 738 08	S INTERMEDIATE SECTION
WASHER DIN 9021 A 6.4 A2C	42 18 007 08	37	22	3 223	91 60 904 08	S INTERMEDIATE SECTION
WASHER DIN 9021 A 6.4 A2C	42 18 007 08	37	22	3 223	91 70 741 08	S INTERMEDIATE SECTION
WASHER DIN 9021 A 6.4 A2C	42 18 007 08	37	22	3 223 011	91 77 456 08	S INTERMEDIATE SECTION
WASHER DIN 9021 A 6.4 A2C	42 18 007 08	37	22	3 223 100	91 70 743 08	S INTERMEDIATE SECTION

Description	Item	Pos.	Quantity	Page	Assembly	Description
WASHER DIN 9021 A 6.4 A2C	42 18 007 08	33	17	3 225	91 57 045 08	SL REDUCING SECTION
WASHER DIN 9021 A 6.4 A2C	42 18 007 08	5	16	3 291	91 76 915 08	S OVERRUN PROTECTION
WASHER DIN 9021 A 6.4 A2C	42 18 007 08	10	8	3 292	91 63 429 08	D OVERRUN PROTECTION
WASHER DIN 9021 A 6.4 A2C	42 18 007 08	12	40	3 715	91 69 506 08	D INTERMEDIATE SECTION
WASHER DIN 9021 A 6.4 A2C	42 18 007 08	12	31	3 716	91 69 507 08	D INTERMEDIATE SECTION
WASHER DIN 9021 A 8 ST A2C	42 18 009 08	63	2	1 401	91 58 478 08	CRAWLER TRACK CARRIER, L
WASHER DIN 9021 A 8 ST A2C	42 18 009 08	63	2	1 411	91 69 968 08	CRAWLER TRACK CARRIER,
WASHER DIN 9021 A 8 ST A2C	42 18 009 08	24	4	2 350	91 79 269 08	SLEWING GEAR
WASHER DIN 9021 A 8 ST A2C	42 18 009 08	375	4	2 391	91 69 334 08	DIESEL ENGINE CPL.
WASHER DIN 9021 A 8 ST A2C	42 18 009 08	377	97	2 391 001	96 69 507 08	DIESEL ENGINE, PRE-ASSEMB
WASHER DIN 9021 A 8 ST A2C	42 18 009 08	380	12	2 391 023	96 69 509 08	RADIATOR, PRE-ASSEMBLED
WASHER DIN 9021 A 8 ST A2C	42 18 009 08	28	4	2 391 040	96 75 829 08	CLUTCH ACTUATOR
WASHER DIN 9021 A 8 ST A2C	42 18 009 08	371	21	2 391 041	96 69 508 08	OIL COOLER, PRE-ASSEMBLE
WASHER DIN 9021 A 8 ST A2C	42 18 009 08	375	5	2 391 044	96 70 357 08	FIXING PARTS COMPRESSED
WASHER DIN 9021 A 8 ST A2C	42 18 009 08	381	4	2 392	91 69 336 08	MUFFLER UNIT
WASHER DIN 9021 A 8 ST A2C	42 18 009 08	375	4	2 393	91 69 337 08	AIR FILTER UNIT CPL.
WASHER DIN 9021 A 8 ST A2C	42 18 009 08	375	40	2 393 003	96 69 938 08	AIR FILTER UNIT
WASHER DIN 9021 A 8 ST A2C	42 18 009 08	75	7	2 520	91 72 029 08	CABIN, GLAZED
WASHER DIN 9021 A 8 ST A2C	42 18 009 08	54	4	2 631	91 73 333 08	SLEWING PLATFORM CATWAL
WASHER DIN 9021 A 8 ST A2C	42 18 009 08	23	12	2 657	91 61 109 08	MOUNTING EQUIPMENT CRAW
WASHER DIN 9021 A 8 ST A2C	42 18 009 08	35	2	2 831	91 73 139 08	AIR COND. UNIT SUPERSTRU
WASHER DIN 9021 A 8 ST A2C	42 18 009 08	382	10	2 859	91 69 351 08	SOUND DAMPING
WASHER DIN 9021 A 8 ST A2C	42 18 009 08	314	4	2 990 000	96 70 680 08	PIPEWORK AIR INSTALLATIO
WASHER DIN 9021 A 8 ST A2C	42 18 009 08	54	48	3 211	91 75 365 08	S PIVOT SECTION
WASHER DIN 9021 A 8 ST A2C	42 18 009 08	38	6	3 220	91 70 738 08	S INTERMEDIATE SECTION
WASHER DIN 9021 A 8 ST A2C	42 18 009 08	38	44	3 223	91 60 904 08	S INTERMEDIATE SECTION
WASHER DIN 9021 A 8 ST A2C	42 18 009 08	38	44	3 223	91 70 741 08	S INTERMEDIATE SECTION
WASHER DIN 9021 A 8 ST A2C	42 18 009 08	38	44	3 223 011	91 77 456 08	S INTERMEDIATE SECTION
WASHER DIN 9021 A 8 ST A2C	42 18 009 08	38	44	3 223 100	91 70 743 08	S INTERMEDIATE SECTION
WASHER DIN 9021 A 8 ST A2C	42 18 009 08	42	67	3 225	91 57 045 08	SL REDUCING SECTION
WASHER DIN 9021 A 8 ST A2C	42 18 009 08	77	8	3 714	91 63 428 08	D HEAD SECTION
WASHER DIN 9021 A 8 ST A2C	42 18 009 08	13	42	3 715	91 69 506 08	D INTERMEDIATE SECTION
WASHER DIN 9021 A 8 ST A2C	42 18 009 08	13	92	3 716	91 69 507 08	D INTERMEDIATE SECTION
WASHER DIN 9021 A 8 ST A2C	42 18 009 08	308	4	3 978 011	96 69 774 08	ADDL.HYDRAULIC SB-HEAD PI
WASHER EN 14399-6 12 ST A2	42 15 000 08	384	6	2 391 001	96 69 507 08	DIESEL ENGINE, PRE-ASSEMB
WASHER EN 14399-6 20 ST A3	42 15 003 08	6	4	2 211	91 52 822 08	PUMP F. WINCH 5+6
WASHER EN 14399-6 20 ST A3	42 15 003 08	393	21	2 391 001	96 69 507 08	DIESEL ENGINE, PRE-ASSEMB
WASHER EN 14399-6 20 ST A3	42 15 003 08	12	2	3 745 011	96 49 677 08	BRACKET COMPL.
WASHER EN 14399-6 24 ST A3	42 15 004 08	43	70	1 401	91 58 478 08	CRAWLER TRACK CARRIER, L
WASHER EN 14399-6 24 ST A3	42 15 004 08	43	70	1 411	91 69 968 08	CRAWLER TRACK CARRIER,
WASHER ISO 7089 10 200HV-A	50 09 175 08	68	24	1 401	91 58 478 08	CRAWLER TRACK CARRIER, L
WASHER ISO 7089 10 200HV-A	50 09 175 08	68	24	1 411	91 69 968 08	CRAWLER TRACK CARRIER,
WASHER ISO 7089 10 200HV-A	50 09 175 08	6	9	2 350	91 79 269 08	SLEWING GEAR
WASHER ISO 7089 10 200HV-A	50 09 175 08	5	8	2 670	91 71 399 08	FUEL TANK CPL.
WASHER ISO 7089 10 200HV-A	50 09 175 08	6	4	2 671	91 52 798 08	OIL RESERVOIR, COMPLETE
WASHER ISO 7089 10 200HV-A	50 09 175 08	10	12	2 730	91 61 966 08	BASE PLATE SLEWING PLATF
WASHER ISO 7089 10 200HV-A	50 09 175 08	15	10	2 810	91 72 335 08	CRANE DRIVER'S CABIN CPL.
WASHER ISO 7089 10 300HV- F	10 28 979 5	11	16	1 130 008	91 58 624 08	CENTRAL SECTION CRAWLER
WASHER ISO 7089 10 300HV- F	10 28 979 5	27	2	2 391 040	96 75 829 08	CLUTCH ACTUATOR
WASHER ISO 7089 10 300HV- F	10 28 979 5	375	8	2 391 041	96 69 508 08	OIL COOLER, PRE-ASSEMBLE
WASHER ISO 7089 10 300HV- F	10 28 979 5	99	9	2 550 001	96 85 596 08	SA FRAME PRE-ASS.
WASHER ISO 7089 10 300HV- F	10 28 979 5	20	4	2 631	91 73 333 08	SLEWING PLATFORM CATWAL
WASHER ISO 7089 10 300HV- F	10 28 979 5	32	12	2 652	91 61 110 08	ROLLER BEARING
WASHER ISO 7089 10 300HV- F	10 28 979 5	7	4	2 671 004	96 46 305 08	OIL TANK PRE-ASS.
WASHER ISO 7089 10 300HV- F	10 28 979 5	18	4	2 925 203	96 52 153 08	CAMERA EQUIPMENT S-PIVOT
WASHER ISO 7089 10 300HV- F	10 28 979 5	18	4	2 925 204	92 16 990 08	CAMERA EQUIPMENT D-PIVOT
WASHER ISO 7089 10 300HV- F	10 28 979 5	50	8	3 211	91 75 365 08	S PIVOT SECTION
WASHER ISO 7089 10 300HV- F	10 28 979 5	35	8	3 713	91 75 366 08	D PIVOT SECTION
WASHER ISO 7089 10 300HV- F	10 28 979 5	72	32	3 714	91 63 428 08	D HEAD SECTION
WASHER ISO 7089 10 300HV- F	10 28 979 5	36	16	3 745	91 68 438 08	SUSPENDED BALLAST

Description	Item	Pos.	Quantity	Page	Assembly	Description
WASHER ISO 7089 10 300HV- F	10 28 979 5	14	2	X1041267	10 41 267 8	END PLATE
WASHER ISO 7089 12 300HV F	10 28 980 4	34	8	1 630 004	91 61 213 08	HYDRAULIC SUPPORT
WASHER ISO 7089 12 300HV F	10 28 980 4	21	8	2 310	91 63 405 08	WINCH 1
WASHER ISO 7089 12 300HV F	10 28 980 4	21	8	2 320	91 63 406 08	WINCH 2
WASHER ISO 7089 12 300HV F	10 28 980 4	13	4	2 340	91 63 407 08	WINCH 4 LUFFING GEAR
WASHER ISO 7089 12 300HV F	10 28 980 4	386	4	2 392	91 69 336 08	MUFFLER UNIT
WASHER ISO 7089 12 300HV F	10 28 980 4	10	4	2 671	91 52 798 08	OIL RESERVOIR, COMPLETE
WASHER ISO 7089 12 300HV F	10 28 980 4	55	1	2 810	91 72 335 08	CRANE DRIVER'S CABIN CPL.
WASHER ISO 7089 12 300HV F	10 28 980 4	25	1	2 932 160	96 90 849 08	SWITCH CABINET
WASHER ISO 7089 12 300HV F	10 28 980 4	71	8	3 211	91 75 365 08	S PIVOT SECTION
WASHER ISO 7089 12 300HV F	10 28 980 4	31	12	3 214	91 63 420 08	SW HEAD SECTION
WASHER ISO 7089 12 300HV F	10 28 980 4	23	4	3 215 005	91 52 846 08	ROLLER SET
WASHER ISO 7089 12 300HV F	10 28 980 4	23	4	3 215 006	91 52 847 08	ROLLER SET
WASHER ISO 7089 12 300HV F	10 28 980 4	10	4	3 291	91 76 915 08	S OVERRUN PROTECTION
WASHER ISO 7089 12 300HV F	10 28 980 4	4	4	3 292	91 63 429 08	D OVERRUN PROTECTION
WASHER ISO 7089 12 300HV F	10 28 980 4	25	96	3 350	91 63 410 08	WINCH 3
WASHER ISO 7089 12 300HV F	10 28 980 4	14	32	3 370	91 63 409 08	WINCH 6
WASHER ISO 7089 12 300HV F	10 28 980 4	37	28	3 714	91 63 428 08	D HEAD SECTION
WASHER ISO 7089 12 300HV F	10 28 980 4	13	8	3 714 008	96 49 266 08	LUFFING PULLEY BLOCK COM
WASHER ISO 7089 12 300HV F	10 28 980 4	306	4	3 978 101	96 69 717 08	HYDR. SUSPENDED BALLAST
WASHER ISO 7089 12 A2	10 41 017 8	383	5	2 391 001	96 69 507 08	DIESEL ENGINE, PRE-ASSEMB
WASHER ISO 7089 14 300HV F	10 28 980 5	51	4	2 631	91 73 333 08	SLEWING PLATFORM CATWAL
WASHER ISO 7089 14 300HV F	10 28 980 5	300	4	2 976 000	96 69 452 08	ADDNL.HYDR.2ND SLEWING G
WASHER ISO 7089 14 300HV F	10 28 980 5	107	8	3 211	91 75 365 08	S PIVOT SECTION
WASHER ISO 7089 14 300HV F	10 28 980 5	52	4	3 214	91 63 420 08	SW HEAD SECTION
WASHER ISO 7089 14 300HV F	10 28 980 5	50	8	3 220	91 70 738 08	S INTERMEDIATE SECTION
WASHER ISO 7089 14 300HV F	10 28 980 5	51	8	3 223	91 60 904 08	S INTERMEDIATE SECTION
WASHER ISO 7089 14 300HV F	10 28 980 5	51	8	3 223	91 70 741 08	S INTERMEDIATE SECTION
WASHER ISO 7089 14 300HV F	10 28 980 5	51	8	3 223 011	91 77 456 08	S INTERMEDIATE SECTION
WASHER ISO 7089 14 300HV F	10 28 980 5	54	8	3 223 100	91 70 743 08	S INTERMEDIATE SECTION
WASHER ISO 7089 14 300HV F	10 28 980 5	22	8	3 225	91 57 045 08	SL REDUCING SECTION
WASHER ISO 7089 14 300HV F	10 28 980 5	65	12	3 713	91 75 366 08	D PIVOT SECTION
WASHER ISO 7089 14 300HV F	10 28 980 5	99	12	3 714	91 63 428 08	D HEAD SECTION
WASHER ISO 7089 14 300HV F	10 28 980 5	49	8	3 715	91 69 506 08	D INTERMEDIATE SECTION
WASHER ISO 7089 14 300HV F	10 28 980 5	50	8	3 716	91 69 507 08	D INTERMEDIATE SECTION
WASHER ISO 7089 16 -MS	42 00 511 08	79	4	X1111402	11 11 402 6	DRIVE
WASHER ISO 7089 16 300HV F	10 28 980 6	12	6	1 130 032	91 68 958 08	ROTARY FEED THROUGH
WASHER ISO 7089 16 300HV F	10 28 980 6	5	4	1 641 014	92 53 053 08	SUPPORT PLATE COMPL.
WASHER ISO 7089 16 300HV F	10 28 980 6	9	24	2 125	91 69 505 08	PIN F. S AND D PIVOT SECTIO
WASHER ISO 7089 16 300HV F	10 28 980 6	29	2	2 391 040	96 75 829 08	CLUTCH ACTUATOR
WASHER ISO 7089 16 300HV F	10 28 980 6	6	42	2 550 001	96 85 596 08	SA FRAME PRE-ASS.
WASHER ISO 7089 16 300HV F	10 28 980 6	22	6	2 631	91 73 333 08	SLEWING PLATFORM CATWAL
WASHER ISO 7089 16 300HV F	10 28 980 6	11	29	2 652	91 61 110 08	ROLLER BEARING
WASHER ISO 7089 16 300HV F	10 28 980 6	14	2	2 657	91 61 109 08	MOUNTING EQUIPMENT CRAW
WASHER ISO 7089 16 300HV F	10 28 980 6	51	8	2 810	91 72 335 08	CRANE DRIVER'S CABIN CPL.
WASHER ISO 7089 16 300HV F	10 28 980 6	42	6	3 211	91 75 365 08	S PIVOT SECTION
WASHER ISO 7089 16 300HV F	10 28 980 6	10	2	3 211 003	96 46 986 08	ROD CPL.
WASHER ISO 7089 16 300HV F	10 28 980 6	13	4	3 214	91 63 420 08	SW HEAD SECTION
WASHER ISO 7089 16 300HV F	10 28 980 6	10	2	3 220	91 70 738 08	S INTERMEDIATE SECTION
WASHER ISO 7089 16 300HV F	10 28 980 6	11	2	3 220 501	96 43 440 08	ROD CPL.
WASHER ISO 7089 16 300HV F	10 28 980 6	10	2	3 223	91 60 904 08	S INTERMEDIATE SECTION
WASHER ISO 7089 16 300HV F	10 28 980 6	10	2	3 223	91 70 741 08	S INTERMEDIATE SECTION
WASHER ISO 7089 16 300HV F	10 28 980 6	10	2	3 223 011	91 77 456 08	S INTERMEDIATE SECTION
WASHER ISO 7089 16 300HV F	10 28 980 6	10	4	3 223 100	91 70 743 08	S INTERMEDIATE SECTION
WASHER ISO 7089 16 300HV F	10 28 980 6	11	2	3 225 200	96 48 679 08	ROD CPL.
WASHER ISO 7089 16 300HV F	10 28 980 6	12	24	3 350	91 63 410 08	WINCH 3
WASHER ISO 7089 16 300HV F	10 28 980 6	11	2	3 561 003	96 45 222 08	ROD CPL.
WASHER ISO 7089 16 300HV F	10 28 980 6	15	2	3 711	91 68 435 08	BOOM NOSE
WASHER ISO 7089 16 300HV F	10 28 980 6	144	4	3 713	91 75 366 08	D PIVOT SECTION
WASHER ISO 7089 16 300HV F	10 28 980 6	11	1	3 713 012	96 50 197 08	ROD CPL.

Description	Item	Pos.	Quantity	Page	Assembly	Description
WASHER ISO 7089 16 300HV F	10 28 980 6	17	16	3 714	91 63 428 08	D HEAD SECTION
WASHER ISO 7089 16 300HV F	10 28 980 6	10	8	3 714 008	96 49 266 08	LUFFING PULLEY BLOCK COM
WASHER ISO 7089 16 300HV F	10 28 980 6	13	8	3 714 009	96 49 267 08	LUFFING PULLEY BLOCK COM
WASHER ISO 7089 16 300HV F	10 28 980 6	5	2	3 714 013	96 49 270 08	BRACKET COMPL.
WASHER ISO 7089 16 300HV F	10 28 980 6	6	2	3 714 013	96 59 083 08	BRACKET COMPL.
WASHER ISO 7089 16 300HV F	10 28 980 6	4	2	3 714 014	96 49 456 08	BRACKET COMPL.
WASHER ISO 7089 16 300HV F	10 28 980 6	(11)	2	3 715	91 69 506 08	D INTERMEDIATE SECTION
WASHER ISO 7089 16 300HV F	10 28 980 6	11	2	3 716 001	96 49 159 08	ROD CPL.
WASHER ISO 7089 16 300HV F	10 28 980 6	13	16	3 745	91 68 438 08	SUSPENDED BALLAST
WASHER ISO 7089 18 300HV F	10 28 980 7	8	60	1 631 100	91 61 483 08	CATWALK CRAW.TRACK TRA
WASHER ISO 7089 18 300HV F	10 28 980 7	24	6	2 652	91 61 110 08	ROLLER BEARING
WASHER ISO 7089 20 300HV F	10 28 980 8	14	8	1 130 032	91 68 958 08	ROTARY FEED THROUGH
WASHER ISO 7089 20 300HV F	10 28 980 8	(69)	1	1 401	91 58 478 08	CRAWLER TRACK CARRIER, L
WASHER ISO 7089 20 300HV F	10 28 980 8	41	4	1 401	91 58 478 08	CRAWLER TRACK CARRIER, L
WASHER ISO 7089 20 300HV F	10 28 980 8	41	4	1 411	91 69 968 08	CRAWLER TRACK CARRIER,
WASHER ISO 7089 20 300HV F	10 28 980 8	10	4	2 550 005	96 45 680 08	ROD CPL.
WASHER ISO 7089 20 300HV F	10 28 980 8	9	1	2 621	91 72 719 08	QUICK RELEASE CONNECTIO
WASHER ISO 7089 20 300HV F	10 28 980 8	27	12	2 631	91 73 333 08	SLEWING PLATFORM CATWAL
WASHER ISO 7089 20 300HV F	10 28 980 8	12	1	2 730 002	96 55 752 08	CENTRING COMPLETE
WASHER ISO 7089 20 300HV F	10 28 980 8	30	1	2 925 402	96 58 855 08	CAMERA INSTALLATION SLEW
WASHER ISO 7089 20 300HV F	10 28 980 8	38	14	3 211	91 75 365 08	S PIVOT SECTION
WASHER ISO 7089 20 300HV F	10 28 980 8	69	4	3 713	91 75 366 08	D PIVOT SECTION
WASHER ISO 7089 20 300HV F	10 28 980 8	7	2	3 714 025	96 49 269 08	ROD CPL.
WASHER ISO 7089 20 300HV F	10 28 980 8	88	2	9 000 510	90 00 510 6	ANGULAR GEAR
WASHER ISO 7089 20 300HV F	10 28 980 8	88	2	9 000 521	90 00 521 4	ANGULAR GEAR
WASHER ISO 7089 24 300HV F	10 28 981 0	40	34	1 401	91 58 478 08	CRAWLER TRACK CARRIER, L
WASHER ISO 7089 24 300HV F	10 28 981 0	40	34	1 411	91 69 968 08	CRAWLER TRACK CARRIER,
WASHER ISO 7089 24 300HV F	10 28 981 0	32	13	2 631	91 73 333 08	SLEWING PLATFORM CATWAL
WASHER ISO 7089 24 300HV F	10 28 981 0	14	4	2 730	91 61 966 08	BASE PLATE SLEWING PLATF
WASHER ISO 7089 3 200HV A3	46 00 814	5	12	2 913 100	91 23 538 08	ASSEMBLY FRAME
WASHER ISO 7089 3 MS	42 00 501 08	154	1	3 930 153	96 48 489 08	CABLE DRUM COMPL.
WASHER ISO 7089 3 MS	42 00 501 08	282	16	3 930 638	96 74 840 08	TERMINAL BOX
WASHER ISO 7089 3,5 200HV	46 00 253	43	8	2 920 369	96 54 235 08	TERMINAL BOX CPL.
WASHER ISO 7089 3,5 200HV	46 00 253	6	8	2 920 596	96 64 597 08	DUMMY PLUG
WASHER ISO 7089 3,5 200HV	46 00 253	16	10	2 922 001	92 84 311 08	BUS PCB
WASHER ISO 7089 3,5 200HV	46 00 253	30	20	2 932 001	96 81 042 08	RELAY CONTROL SYSTEM
WASHER ISO 7089 30 300HV F	10 28 981 1	22	10	2 810	91 72 335 08	CRANE DRIVER'S CABIN CPL.
WASHER ISO 7089 30 300HV F	10 28 981 1	19	6	3 711	91 68 435 08	BOOM NOSE
WASHER ISO 7089 30 300HV F	10 28 981 1	67	4	3 714	91 63 428 08	D HEAD SECTION
WASHER ISO 7089 36 300HV F	10 28 981 2	57	2	3 745	91 68 438 08	SUSPENDED BALLAST
WASHER ISO 7089 4 200HV A3	40 01 645	43	8	2 391 040	96 75 829 08	CLUTCH ACTUATOR
WASHER ISO 7089 4 200HV A3	40 01 645	43	1	2 533 020	96 71 980 08	CONTROLS AND FITTINGS RI
WASHER ISO 7089 4 200HV A3	40 01 645	4	4	2 913 004	96 20 460 08	HOUSING PRE-ASSEMBLED
WASHER ISO 7089 4 200HV A3	40 01 645	13	4	2 913 100	91 23 538 08	ASSEMBLY FRAME
WASHER ISO 7089 4 200HV A3	40 01 645	5	8	2 913 102	92 32 870 08	FAN UNIT
WASHER ISO 7089 4 200HV A3	40 01 645	(506)	4	2 920 369	96 54 235 08	TERMINAL BOX CPL.
WASHER ISO 7089 4 200HV A3	40 01 645	(506)	4	2 920 369	96 54 235 08	TERMINAL BOX CPL.
WASHER ISO 7089 4 200HV A3	40 01 645	279	16	2 920 369	96 54 235 08	TERMINAL BOX CPL.
WASHER ISO 7089 4 200HV A3	40 01 645	279	28	2 920 448	96 76 055 08	TERMINAL BOX CPL.
WASHER ISO 7089 4 200HV A3	40 01 645	39	8	2 932 001	96 81 042 08	RELAY CONTROL SYSTEM
WASHER ISO 7089 4 200HV A3	40 01 645	92	8	2 932 082	96 93 013 08	ASSEMBLY PARTS MOUNTIN
WASHER ISO 7089 4 200HV A3	40 01 645	47	60	2 932 160	96 90 849 08	SWITCH CABINET
WASHER ISO 7089 4 200HV A3	40 01 645	6	3	3 780 265	96 70 515 08	WIND WARNING PREASSEMB
WASHER ISO 7089 48 300HV F	10 28 985 2	25	1	3 711	91 68 435 08	BOOM NOSE
WASHER ISO 7089 5 200HV A3	46 00 305	16	4	1 402	91 58 480 08	CENTRALIZED LUBRICATION
WASHER ISO 7089 5 200HV A3	46 00 305	23	8	2 260 006	96 58 435 08	BATTERY BOX, PRE-ASSEMB
WASHER ISO 7089 5 200HV A3	46 00 305	35	8	2 502	91 72 033 08	CONTROL STAND
WASHER ISO 7089 5 200HV A3	46 00 305	24	1	2 522	91 74 320 08	SLIDING DOOR CPL.
WASHER ISO 7089 5 200HV A3	46 00 305	9	10	2 711	91 52 800 08	CENT. LUBRIC. SYSTEM SUP
WASHER ISO 7089 5 200HV A3	46 00 305	2	4	2 780 915	96 48 377 08	ADD-ON PARTS EXTERNAL F

Description	Item	Pos.	Quantity	Page	Assembly	Description
WASHER ISO 7089 5 200HV A3	46 00 305	33	2	2 835 002	96 48 379 08	ADD-ON PARTS
WASHER ISO 7089 5 200HV A3	46 00 305	9	3	2 913 100	91 23 538 08	ASSEMBLY FRAME
WASHER ISO 7089 5 200HV A3	46 00 305	34	7	2 920 812	96 58 447 08	ELECTRIC FOR BATTERY BOX
WASHER ISO 7089 5 200HV A3	46 00 305	15	5	2 920 814	96 45 717 08	ELECTR.F.FUEL TANK
WASHER ISO 7089 5 200HV A3	46 00 305	303	4	2 975 407	96 68 091 08	AUX.HYDRAULIC WINCH 6
WASHER ISO 7089 5 200HV A3	46 00 305	272	2	3 930 730	96 68 395 08	TERMINAL BOX CPL.
WASHER ISO 7089 6 200HV A3	42 00 009 01	19	2	1 130 032	91 68 958 08	ROTARY FEED THROUGH
WASHER ISO 7089 6 200HV A3	42 00 009 01	3	6	1 830 102	92 26 483 08	TERMINAL BOARD PRE-ASS.
WASHER ISO 7089 6 200HV A3	42 00 009 01	304	2	1 972 252	96 67 665 08	AUX.HYDR.CR.TRACK CARR.2
WASHER ISO 7089 6 200HV A3	42 00 009 01	303	2	1 972 253	96 67 664 08	AUX.HYDR.CR.TRACK CARR.2
WASHER ISO 7089 6 200HV A3	42 00 009 01	21	24	2 260	91 74 253 08	BATTERY STORAGE
WASHER ISO 7089 6 200HV A3	42 00 009 01	15	6	2 260 006	96 58 435 08	BATTERY BOX, PRE-ASSEMB
WASHER ISO 7089 6 200HV A3	42 00 009 01	6	8	2 260 009	96 46 972 08	FLAP PRE-ASS.
WASHER ISO 7089 6 200HV A3	42 00 009 01	23	16	2 370	91 61 617 08	ERECTING WINCH
WASHER ISO 7089 6 200HV A3	42 00 009 01	50	2	2 391 046	96 76 386 08	PREMOUNTED FUEL FILTER
WASHER ISO 7089 6 200HV A3	42 00 009 01	375	8	2 392	91 69 336 08	MUFFLER UNIT
WASHER ISO 7089 6 200HV A3	42 00 009 01	42	4	2 502	91 72 033 08	CONTROL STAND
WASHER ISO 7089 6 200HV A3	42 00 009 01	56	4	2 520 034	96 45 984 08	INTERNAL LINING
WASHER ISO 7089 6 200HV A3	42 00 009 01	9	3	2 522	91 74 320 08	SLIDING DOOR CPL.
WASHER ISO 7089 6 200HV A3	42 00 009 01	16	3	2 522 011	96 80 809 08	CLOSING DEVICE
WASHER ISO 7089 6 200HV A3	42 00 009 01	41	4	2 711	91 52 800 08	CENT. LUBRIC. SYSTEM SUP
WASHER ISO 7089 6 200HV A3	42 00 009 01	9	2	2 832	91 72 008 08	CLIMA-HEATING INSTALLATIO
WASHER ISO 7089 6 200HV A3	42 00 009 01	23	12	2 835 002	96 48 379 08	ADD-ON PARTS
WASHER ISO 7089 6 200HV A3	42 00 009 01	10	14	2 925 203	96 52 153 08	CAMERA EQUIPMENT S-PIVOT
WASHER ISO 7089 6 200HV A3	42 00 009 01	10	14	2 925 204	92 16 990 08	CAMERA EQUIPMENT D-PIVOT
WASHER ISO 7089 6 200HV A3	42 00 009 01	12	12	2 925 402	96 58 855 08	CAMERA INSTALLATION SLEW
WASHER ISO 7089 6 200HV A3	42 00 009 01	4	4	2 932 166	92 68 911 08	GROUND RAIL
WASHER ISO 7089 6 200HV A3	42 00 009 01	8	4	2 932 168	96 48 167 08	COVER COMPL.
WASHER ISO 7089 6 200HV A3	42 00 009 01	43	8	3 214	91 63 420 08	SW HEAD SECTION
WASHER ISO 7089 6 200HV A3	42 00 009 01	10	8	3 745 002	92 17 236 08	SWITCH UNIT
WASHER ISO 7089 6 200HV A3	42 00 009 01	10	8	3 745 003	92 17 237 08	SWITCH UNIT
WASHER ISO 7089 6 200HV A3	42 00 009 01	17	6	3 780 870	91 69 146 08	AIR-CRAFT & WIND WARNING
WASHER ISO 7089 6 200HV A3	42 00 009 01	12	2	3 976 006	96 88 958 08	ADDL.HYDR.F.PIN PULLING DE
WASHER ISO 7089 6 200HV A3	42 00 009 01	303	3	3 978 022	96 69 722 08	ADDITIONAL HYDRAULICS IN
WASHER ISO 7089 6 200HV A3	42 00 009 01	303	3	3 978 024	96 69 721 08	ADDITIONAL HYDRAULICS IN
WASHER ISO 7089 6 200HV A3	42 00 009 01	43	2	X1022811	10 22 811 2	AIR CONDITIONING UNIT
WASHER ISO 7089 6 200HV A3	42 00 009 01	13	8	X1030300	10 30 300 7	FUEL PREFILTER
WASHER ISO 7089 6 200HV A3	42 00 009 01	69	2	X1035659	10 35 659 9	DISTRIBUTOR GEARBOX
WASHER ISO 7089 6 A4-200HV	49 01 878	9	6	3 780 883	96 66 100 08	OBSTRUCTION LIGHTS PREAS
WASHER ISO 7089 8 200HV A3	42 00 012 01	22	4	1 130 032	91 68 958 08	ROTARY FEED THROUGH
WASHER ISO 7089 8 200HV A3	42 00 012 01	39	18	1 401	91 58 478 08	CRAWLER TRACK CARRIER, L
WASHER ISO 7089 8 200HV A3	42 00 012 01	39	18	1 411	91 69 968 08	CRAWLER TRACK CARRIER,
WASHER ISO 7089 8 200HV A3	42 00 012 01	25	24	1 630 004	91 61 213 08	HYDRAULIC SUPPORT
WASHER ISO 7089 8 200HV A3	42 00 012 01	302	4	1 970 101	96 67 647 08	HYDRAULIC EQUIPM.CENTER
WASHER ISO 7089 8 200HV A3	42 00 012 01	18	85	2 260	91 74 253 08	BATTERY STORAGE
WASHER ISO 7089 8 200HV A3	42 00 012 01	7	5	2 260 006	96 58 435 08	BATTERY BOX, PRE-ASSEMB
WASHER ISO 7089 8 200HV A3	42 00 012 01	17	30	2 350	91 79 269 08	SLEWING GEAR
WASHER ISO 7089 8 200HV A3	42 00 012 01	17	12	2 370	91 61 617 08	ERECTING WINCH
WASHER ISO 7089 8 200HV A3	42 00 012 01	376	15	2 391 001	96 69 507 08	DIESEL ENGINE, PRE-ASSEMB
WASHER ISO 7089 8 200HV A3	42 00 012 01	370	4	2 391 041	96 69 508 08	OIL COOLER, PRE-ASSEMBLE
WASHER ISO 7089 8 200HV A3	42 00 012 01	52	4	2 391 046	96 76 386 08	PREMOUNTED FUEL FILTER
WASHER ISO 7089 8 200HV A3	42 00 012 01	4	4	2 503 100	91 55 873 08	EMERGENCY SEAT
WASHER ISO 7089 8 200HV A3	42 00 012 01	20	2	2 522	91 74 320 08	SLIDING DOOR CPL.
WASHER ISO 7089 8 200HV A3	42 00 012 01	8	4	2 522 012	96 45 884 08	GUIDE PRE-ASS.
WASHER ISO 7089 8 200HV A3	42 00 012 01	9	2	2 522 013	96 45 883 08	GUIDE PRE-ASS.
WASHER ISO 7089 8 200HV A3	42 00 012 01	27	9	2 541	91 71 506 08	ADD HEATING SUPERSTRUCT
WASHER ISO 7089 8 200HV A3	42 00 012 01	14	1	2 541 001	96 72 762 08	ADDNL.HEATING, PRE-ASSE
WASHER ISO 7089 8 200HV A3	42 00 012 01	20	6	2 550 001	96 85 596 08	SA FRAME PRE-ASS.
WASHER ISO 7089 8 200HV A3	42 00 012 01	43	36	2 631	91 73 333 08	SLEWING PLATFORM CATWAL
WASHER ISO 7089 8 200HV A3	42 00 012 01	5	4	2 631 003	96 54 406 08	ACCESS LADDER PRE-ASS.

Description	Item	Pos.	Quantity	Page	Assembly	Description
WASHER ISO 7089 8 200HV A3	42 00 012 01	375	34	2 650	91 76 853 08	UREA TANK
WASHER ISO 7089 8 200HV A3	42 00 012 01	19	4	2 657	91 61 109 08	MOUNTING EQUIPMENT CRAW
WASHER ISO 7089 8 200HV A3	42 00 012 01	10	4	2 670	91 71 399 08	FUEL TANK CPL.
WASHER ISO 7089 8 200HV A3	42 00 012 01	7	4	2 783	91 58 945 08	FUEL TANK CONTAINER UPPE
WASHER ISO 7089 8 200HV A3	42 00 012 01	67	32	2 810	91 72 335 08	CRANE DRIVER'S CABIN CPL.
WASHER ISO 7089 8 200HV A3	42 00 012 01	5	18	2 810 001	96 74 933 08	CRANE DRIVER'S CABIN,PRE
WASHER ISO 7089 8 200HV A3	42 00 012 01	32	4	2 831	91 73 139 08	AIR COND. UNIT SUPERSTRU
WASHER ISO 7089 8 200HV A3	42 00 012 01	380	112	2 859	91 69 351 08	SOUND DAMPING
WASHER ISO 7089 8 200HV A3	42 00 012 01	6	2	2 925 204	92 16 990 08	CAMERA EQUIPMENT D-PIVOT
WASHER ISO 7089 8 200HV A3	42 00 012 01	10	17	2 925 402	96 58 855 08	CAMERA INSTALLATION SLEW
WASHER ISO 7089 8 200HV A3	42 00 012 01	6	12	2 932 160	96 90 849 08	SWITCH CABINET
WASHER ISO 7089 8 200HV A3	42 00 012 01	13	4	2 932 166	92 68 911 08	GROUND RAIL
WASHER ISO 7089 8 200HV A3	42 00 012 01	28	12	3 211	91 75 365 08	S PIVOT SECTION
WASHER ISO 7089 8 200HV A3	42 00 012 01	22	10	3 214	91 63 420 08	SW HEAD SECTION
WASHER ISO 7089 8 200HV A3	42 00 012 01	39	8	3 220	91 70 738 08	S INTERMEDIATE SECTION
WASHER ISO 7089 8 200HV A3	42 00 012 01	39	8	3 223	91 60 904 08	S INTERMEDIATE SECTION
WASHER ISO 7089 8 200HV A3	42 00 012 01	39	8	3 223	91 70 741 08	S INTERMEDIATE SECTION
WASHER ISO 7089 8 200HV A3	42 00 012 01	39	8	3 223 011	91 77 456 08	S INTERMEDIATE SECTION
WASHER ISO 7089 8 200HV A3	42 00 012 01	39	8	3 223 100	91 70 743 08	S INTERMEDIATE SECTION
WASHER ISO 7089 8 200HV A3	42 00 012 01	36	35	3 225	91 57 045 08	SL REDUCING SECTION
WASHER ISO 7089 8 200HV A3	42 00 012 01	15	10	3 350	91 63 410 08	WINCH 3
WASHER ISO 7089 8 200HV A3	42 00 012 01	19	8	3 370	91 63 409 08	WINCH 6
WASHER ISO 7089 8 200HV A3	42 00 012 01	77	50	3 713	91 75 366 08	D PIVOT SECTION
WASHER ISO 7089 8 200HV A3	42 00 012 01	49	40	3 714	91 63 428 08	D HEAD SECTION
WASHER ISO 7089 8 200HV A3	42 00 012 01	5	4	3 714 017	96 50 752 08	SUPPORT CPL.
WASHER ISO 7089 8 200HV A3	42 00 012 01	11	12	3 715	91 69 506 08	D INTERMEDIATE SECTION
WASHER ISO 7089 8 200HV A3	42 00 012 01	11	12	3 716	91 69 507 08	D INTERMEDIATE SECTION
WASHER ISO 7089 8 200HV A3	42 00 012 01	43	8	3 745	91 68 438 08	SUSPENDED BALLAST
WASHER ISO 7089 8 200HV A3	42 00 012 01	6	4	3 780 883	96 66 100 08	OBSTRUCTION LIGHTS PREAS
WASHER ISO 7089 8 200HV A3	42 00 012 01	6	4	5 106 691	51 06 691 08	RETURN FILTER
WASHER ISO 7089 8 200HV A3	42 00 012 01	71	4	9 739 613	97 39 613	CABLE HARNESS MOUNTING
WASHER ISO 7089 8 200HV A3	42 00 012 01	17	1	X1041267	10 41 267 8	END PLATE
WASHER ISO 7089 8 200HV-A2	42 00 607 05	16	4	2 671	91 52 798 08	OIL RESERVOIR, COMPLETE
WASHER ISO 7089 8 200HV-A4	42 00 010 14	79	4	5 402 705	54 02 705 14	DRIVE UNIT CPL
WASHER ISO 7089 8 MS	42 00 506 08	37	4	2 711	91 52 800 08	CENT. LUBRIC. SYSTEM SUP
WASHER ISO 7093-1 16 A2	10 45 519 1	37	8	2 652	91 61 110 08	ROLLER BEARING
WASHER ISO 7093-1 6 200HV-A	42 18 017 08	14	6	2 550 008	96 47 628 08	RETAINER CPL.
WASHER ISO 7093-1 6 200HV-A	42 18 017 08	14	6	2 550 009	96 47 645 08	RETAINER CPL.
WASHER ISO 7093-1 6 200HV-A	42 18 017 08	23	4	2 670	91 71 399 08	FUEL TANK CPL.
WASHER ISO 7093-1 6 200HV-A	42 18 017 08	74	3	2 810	91 72 335 08	CRANE DRIVER'S CABIN CPL.
WASHER ISO 7093-1 6 200HV-A	42 18 017 08	307	4	2 978 109	96 69 155 08	ADDNL.HYDR.RETAINING DEV
WASHER ISO 7093-1 6 200HV-A	42 18 017 08	305	4	2 978 206	96 69 083 08	ADD.HYDR.S_RETAINING RAM
WASHER ISO 7093-1 6 200HV-A	42 18 017 08	7	11	3 713 013	96 57 159 08	SHEET CPL.
WASHER ISO 7093-1 A 13 ST	42 18 011 08	23	8	2 310	91 63 405 08	WINCH 1
WASHER ISO 7093-1 A 13 ST	42 18 011 08	23	8	2 320	91 63 406 08	WINCH 2
WASHER ISO 7093-1 A 13 ST	42 18 011 08	376	4	2 391	91 69 334 08	DIESEL ENGINE CPL.
WASHER ISO 7093-1 A 13 ST	42 18 011 08	390	10	2 391 023	96 69 509 08	RADIATOR, PRE-ASSEMBLED
WASHER ISO 7093-1 A 13 ST	42 18 011 08	74	8	3 211	91 75 365 08	S PIVOT SECTION
WASHER ISO 7093-1 A 13 ST	42 18 011 08	29	8	3 214	91 63 420 08	SW HEAD SECTION
WASHER ISO 7093-1 A 13 ST	42 18 011 08	7	16	3 220	91 70 738 08	S INTERMEDIATE SECTION
WASHER ISO 7093-1 A 13 ST	42 18 011 08	7	16	3 223	91 60 904 08	S INTERMEDIATE SECTION
WASHER ISO 7093-1 A 13 ST	42 18 011 08	7	16	3 223	91 70 741 08	S INTERMEDIATE SECTION
WASHER ISO 7093-1 A 13 ST	42 18 011 08	7	16	3 223 011	91 77 456 08	S INTERMEDIATE SECTION
WASHER ISO 7093-1 A 13 ST	42 18 011 08	7	16	3 223 100	91 70 743 08	S INTERMEDIATE SECTION
WASHER ISO 7093-1 A 13 ST	42 18 011 08	27	16	3 225	91 57 045 08	SL REDUCING SECTION
WASHER ISO 7093-1 A 13 ST	42 18 011 08	25	4	3 713	91 75 366 08	D PIVOT SECTION
WASHER ISO 7093-1 A 13 ST	42 18 011 08	28	8	3 714	91 63 428 08	D HEAD SECTION
WASHER ISO 7093-1 A 13 ST	42 18 011 08	14	16	3 715	91 69 506 08	D INTERMEDIATE SECTION
WASHER ISO 7093-1 A 13 ST	42 18 011 08	14	16	3 716	91 69 507 08	D INTERMEDIATE SECTION
WASHER ISO 7094 16 100HV V	42 06 012 08	395	2	2 391 023	96 69 509 08	RADIATOR, PRE-ASSEMBLED

Description	Item	Pos.	Quantity	Page	Assembly	Description
WASHER ISO 7094 8 ST VERZ	42 06 003 01	19	35	3 713	91 75 366 08	D PIVOT SECTION
WASHER ISO 8738 40 160HV	42 11 015	8	2	2 320	91 63 406 08	WINCH 2
WASHER M5 KUNSTSTOFF SP	66 00 414 08	8	1	2 913 100	91 23 538 08	ASSEMBLY FRAME
WASHER RD100X2 ALMG3 H11	95 32 227 08	16	4	3 370	91 63 409 08	WINCH 6
WASHER RD100X5 S355MC FE	93 30 481 08	9	4	3 713	91 75 366 08	D PIVOT SECTION
WASHER RD110X2 DC01 FE//	94 96 354 08	7	1	2 657	91 61 109 08	MOUNTING EQUIPMENT CRAW
WASHER RD150X1 DC01+ZE	94 67 863 08	17	4	2 550 001	96 85 596 08	SA FRAME PRE-ASS.
WASHER RD22X3 DC01 FE//ZN	95 35 616 08	22	40	1 630 004	91 61 213 08	HYDRAULIC SUPPORT
WASHER RD25X3 PA6G	28 30 931 08	382	2	2 392	91 69 336 08	MUFFLER UNIT
WASHER RD25X6 PA6G SCHW	28 81 831 08	6	6	2 520 031	96 45 610 08	REAR WINDOW PRE-ASS.
WASHER RD40X4 S315MC FE//	95 36 317 08	11	2	2 391 023	96 69 509 08	RADIATOR, PRE-ASSEMBLED
WASHER RD44X2 DC01 FE//ZN	93 94 608 08	15	10	2 670	91 71 399 08	FUEL TANK CPL.
WASHER RD44X2 DC01 FE//ZN	93 94 608 08	39	4	3 713	91 75 366 08	D PIVOT SECTION
WASHER RD65X8 S355MC FE//	93 24 016 08	14	4	3 745	91 68 438 08	SUSPENDED BALLAST
WASHER RD80X5 S355MC FE//	94 95 827 08	12	2	2 810	91 72 335 08	CRANE DRIVER'S CABIN CPL.
WASHER RD85X5 S355MC	95 35 061 08	397	2	2 391 023	96 69 509 08	RADIATOR, PRE-ASSEMBLED
WATER BASIN 8,0L KUNSTST	10 03 697 7	10	1	2 520 032	96 45 980 08	WINDSHIELD WASHER INSTAL
WATER COOLER	11 10 144 0	2	1	X1106606	11 06 606 1	RADIATOR UNIT
WATER DRAIN PLUG M12 PA6	60 25 012 08	292	1	1 920 403	96 48 707 08	TERMINAL BOX CPL.
WATER DRAIN PLUG M12 PA6	60 25 012 08	292	1	1 920 417	96 48 703 08	TERMINAL BOX CPL.
WATER DRAIN PLUG M12 PA6	60 25 012 08	292	2	1 920 418	96 48 687 08	TERMINAL BOX CPL.
WATER DRAIN PLUG M12 PA6	60 25 012 08	292	1	2 780 748	96 52 969 08	TERMINAL BOX CPL.
WATER DRAIN PLUG M12 PA6	60 25 012 08	292	1	2 920 369	96 54 235 08	TERMINAL BOX CPL.
WATER DRAIN PLUG M12 PA6	60 25 012 08	292	2	2 920 448	96 76 055 08	TERMINAL BOX CPL.
WATER DRAIN PLUG M12 PA6	60 25 012 08	292	1	2 920 581	96 54 405 08	TERMINAL BOX WINCH PRE-A
WATER DRAIN PLUG M12 PA6	60 25 012 08	18	2	2 932 160	96 90 849 08	SWITCH CABINET
WATER DRAIN PLUG M12 PA6	60 25 012 08	285	2	3 930 363	96 52 979 08	TERMINAL BOX CPL.
WATER DRAIN PLUG M12 PA6	60 25 012 08	270	1	3 930 549	96 51 769 08	TERMINAL BOX CPL.
WATER DRAIN PLUG M12 PA6	60 25 012 08	292	1	3 930 638	96 74 840 08	TERMINAL BOX
WATER DRAIN PLUG M12 PA6	60 25 012 08	285	2	3 930 730	96 68 395 08	TERMINAL BOX CPL.
WATER DRAIN PLUG M12 PA6	60 25 012 08	308	3	3 930 734	96 54 401 08	TERMINAL BOX
WATER DRAIN VALVE	50 29 219 08	161	2	2 990 000	96 70 680 08	PIPEWORK AIR INSTALLATIO
WATER HEATING SYSTEM 24	10 04 204 3	1	1	2 541 001	96 72 762 08	ADDNL.HEATING, PRE-ASSE
WATER PIPE 10.0X1444 E235+	97 02 526 6	212	1	2 391 001	96 69 507 08	DIESEL ENGINE, PRE-ASSEMB
WATER PIPE 12.0X1451 E235+	97 02 297 7	210	1	2 391 001	96 69 507 08	DIESEL ENGINE, PRE-ASSEMB
WATER PIPE 12.0X1653 E235+	97 02 297 8	211	1	2 391 001	96 69 507 08	DIESEL ENGINE, PRE-ASSEMB
WATER PUMP BEARING	10 34 330 7	4	1	9 739 814	97 39 814	WATER PUMP
WATER PUMP R-MOTOR	97 39 814	62	1	X1100933	11 00 933 6	DIESEL ENGINE
WATER SENSOR 5V	10 33 133 5	19	1	X1030300	10 30 300 7	FUEL PREFILTER
WATER VALVE NW12X2,5 NICH	11 08 215 8	101	1	2 650	91 76 853 08	UREA TANK
WEDGE SOCKET 28 GR. SPF	77 39 401 08	44	1	1 750	91 52 395 08	TOOL
WEIGHT 43X70X245 EN-GJS4	38 82 832 08	1	1	2 311 001	96 25 639 08	HOIST LIM.SWITCH PLUMMET
WEIGHT ALLOWANCE	11 11 111 08	(1050)	-14.456	3 714	91 63 428 08	D HEAD SECTION
WEIGHT ALLOWANCE	11 11 111 08	1050	-10.224	3 714 013	96 49 270 08	BRACKET COMPL.
WEIGHT EN-GJS400-18 FE//ZN	38 82 831 08	2	1	2 311 001	96 25 639 08	HOIST LIM.SWITCH PLUMMET
WELD PLATE DIN 3015-1 L-APK	60 20 149 08	141	1	2 391 001	96 69 507 08	DIESEL ENGINE, PRE-ASSEMB
WIDE ANGLE MIRROR 219X17	59 10 695 08	2	1	2 790	91 60 975 08	MIRROR ATTACHM.IN CRANE
WINCH 1	91 63 405 08	103	1		LR 1600-2-0	LIEBHERR CRAW.CRANE LR 1
WINCH 2	91 63 406 08	104	1		LR 1600-2-0	LIEBHERR CRAW.CRANE LR 1
WINCH 3	91 63 410 08	223	1		LR 1600-2-0	LIEBHERR CRAW.CRANE LR 1
WINCH 4 LUFFING GEAR	91 63 407 08	111	1		LR 1600-2-0	LIEBHERR CRAW.CRANE LR 1
WINCH 6	91 63 409 08	219	1		LR 1600-2-0	LIEBHERR CRAW.CRANE LR 1
WINCH BEARING	96 43 852 08	1	1	2 310	91 63 405 08	WINCH 1
WINCH BEARING	96 46 910 08	3	1	3 370	91 63 409 08	WINCH 6
WINCH BEARING	96 49 298 08	3	1	3 350	91 63 410 08	WINCH 3
WINCH BEARING	96 61 000 08	1	1	2 320	91 63 406 08	WINCH 2
WINCH REVOLUTION TRANS	10 80 206 1	(5)	1	2 320	91 63 406 08	WINCH 2
WINCH REVOLUTION TRANS	10 80 206 1	5	1	2 920 457	96 67 806 08	ELECTRIC FOR WINCH 1
WINCH REVOLUTION TRANS	10 80 206 1	5	1	2 920 460	96 67 809 08	ELECTRIC FOR WINCH 4
WINCH REVOLUTION TRANS	10 80 206 1	(5)	1	3 350	91 63 410 08	WINCH 3

Description	Item	Pos.	Quantity	Page	Assembly	Description
WINCH REVOLUTION TRANS	10 80 206 1	(5)	1	3 370	91 63 409 08	WINCH 6
WIND VELOCITY TRANSMITTE	11 06 600 1	3	1	3 780 265	96 70 515 08	WIND WARNING PREASSEMB
WIND WARNING PREASSEMB	96 70 515 08	2	1	3 780 100	91 70 254 08	WIND WARNING UNIT
WIND WARNING PREASSEMB	96 70 515 08	5	1	3 780 870	91 69 146 08	AIR-CRAFT & WIND WARNING
WIND WARNING UNIT	91 70 254 08	364	1		LR 1600-2-0	LIEBHERR CRAW.CRANE LR 1
WINDSHIELD WASHER INSTA	96 45 980 08	8	1	2 520	91 72 029 08	CABIN, GLAZED
WIPER ARM	10 29 201 4	8	1	2 520 032	96 45 980 08	WINDSHIELD WASHER INSTAL
WIPER ARM PARALELL	10 41 288 1	5	1	2 520 032	96 45 980 08	WINDSHIELD WASHER INSTAL
WIPER BLADE 1000	10 29 201 7	6	1	2 520 032	96 45 980 08	WINDSHIELD WASHER INSTAL
WIPER BLADE 700	10 29 201 6	9	1	2 520 032	96 45 980 08	WINDSHIELD WASHER INSTAL
WIPER FRAME 10	10 41 287 9	7	1	2 520 032	96 45 980 08	WINDSHIELD WASHER INSTAL
WIPER FRAME 12	10 41 288 0	2	1	2 520 032	96 45 980 08	WINDSHIELD WASHER INSTAL
WIPER MOTOR 55NM 24V SPF	10 29 202 1	1	2	2 520 032	96 45 980 08	WINDSHIELD WASHER INSTAL
WIRE BRAID 0,5	60 01 313 08	342	0.16	2 920 454	96 73 321 08	WIRING HARNESS
WIRE BRAID 0,5	60 01 313 08	342	0.16	2 920 462	96 73 318 08	WIRING HARNESS
WIRE CLIP	61 10 461 08	22	36	2 932 001	96 81 042 08	RELAY CONTROL SYSTEM
WIRED END FERRULE 0,14X8	11 21 361 9	772	1	2 533 095	96 71 987 08	WIRING HARNESS
WIRED END FERRULE 10X12 V	60 23 084 08	105	1	2 533 095	96 71 987 08	WIRING HARNESS
WIRED END FERRULE 16X12 V	60 23 085 08	104	3	2 533 095	96 71 987 08	WIRING HARNESS
WIRED END FERRULE 1X6 TIN	60 23 077 08	86	6	2 920 454	96 73 321 08	WIRING HARNESS
WIRED END FERRULE 1X6 TIN	60 23 077 08	86	6	2 920 462	96 73 318 08	WIRING HARNESS
WIRED END FERRULE 6X10 V	60 23 083 08	89	6	2 533 095	96 71 987 08	WIRING HARNESS
WIRED END FERRULE DIN 462	60 23 079 08	85	12	2 920 454	96 73 321 08	WIRING HARNESS
WIRED END FERRULE DIN 462	60 23 079 08	85	12	2 920 462	96 73 318 08	WIRING HARNESS
WIRES CPL. -S980	96 74 842 08	2	1	3 930 638	96 74 840 08	TERMINAL BOX
WIRES CPL. S2	96 81 043 08	2	1	2 932 001	96 81 042 08	RELAY CONTROL SYSTEM
WIRES CPL. S3	96 48 313 08	3	1	2 932 001	96 81 042 08	RELAY CONTROL SYSTEM
WIRES PRE-ASS. S1050	96 54 485 08	(2)	1	3 930 734	96 54 401 08	TERMINAL BOX
WIRES PRE-ASS. S1070	96 53 012 08	(2)	1	3 930 363	96 52 979 08	TERMINAL BOX CPL.
WIRES PRE-ASS. S1100	96 53 013 08	(2)	1	2 780 748	96 52 969 08	TERMINAL BOX CPL.
WIRES PRE-ASS. S200-B	96 51 072 08	(2)	1	1 920 418	96 48 687 08	TERMINAL BOX CPL.
WIRES PRE-ASS. S3	96 49 209 08	(2)	1	2 932 001	96 81 042 08	RELAY CONTROL SYSTEM
WIRES TERMINAL BOX CPL.	96 54 484 08	2	1	3 930 734	96 54 401 08	TERMINAL BOX
WIRES TERMINAL BOX CPL.	96 53 011 08	32	1	3 930 363	96 52 979 08	TERMINAL BOX CPL.
WIRES TERMINAL BOX CPL.	96 52 977 08	1	1	2 780 748	96 52 969 08	TERMINAL BOX CPL.
WIRES TERMINAL BOX CPL. S	96 48 693 08	1	1	1 920 418	96 48 687 08	TERMINAL BOX CPL.
WIRING DUCT 80X60/2000 HAR	63 81 092 01	20	0.62	2 932 082	96 93 013 08	ASSEMBLY PARTS MOUNTIN
WIRING HARNESS W1063	96 73 320 08	(20)	1	3 350	91 63 410 08	WINCH 3
WIRING HARNESS W200	96 48 688 08	2	1	1 920 418	96 48 687 08	TERMINAL BOX CPL.
WIRING HARNESS W220	96 48 750 08	3	1	1 920 403	96 48 707 08	TERMINAL BOX CPL.
WIRING HARNESS W223	96 48 749 08	2	1	1 920 403	96 48 707 08	TERMINAL BOX CPL.
WIRING HARNESS W225	96 49 121 08	1	1	1 920 403	96 48 707 08	TERMINAL BOX CPL.
WIRING HARNESS W240	96 48 748 08	3	1	1 920 417	96 48 703 08	TERMINAL BOX CPL.
WIRING HARNESS W243	96 48 747 08	2	1	1 920 417	96 48 703 08	TERMINAL BOX CPL.
WIRING HARNESS W245	96 49 120 08	1	1	1 920 417	96 48 703 08	TERMINAL BOX CPL.
WIRING HARNESS W300	96 71 986 08	10	1	2 533 065	96 71 985 08	CABLE LIST DRIVER'S CABIN
WIRING HARNESS W301	96 49 101 08	11	1	2 533 065	96 71 985 08	CABLE LIST DRIVER'S CABIN
WIRING HARNESS W302	96 49 102 08	12	1	2 533 065	96 71 985 08	CABLE LIST DRIVER'S CABIN
WIRING HARNESS W305	96 49 103 08	13	1	2 533 065	96 71 985 08	CABLE LIST DRIVER'S CABIN
WIRING HARNESS W309	96 71 987 08	15	1	2 533 065	96 71 985 08	CABLE LIST DRIVER'S CABIN
WIRING HARNESS W310	96 74 683 08	16	1	2 533 065	96 71 985 08	CABLE LIST DRIVER'S CABIN
WIRING HARNESS W339A	96 55 363 08	18	1	2 920 369	96 54 235 08	TERMINAL BOX CPL.
WIRING HARNESS W339B	96 55 364 08	19	1	2 920 369	96 54 235 08	TERMINAL BOX CPL.
WIRING HARNESS W360	96 49 106 08	17	1	2 533 065	96 71 985 08	CABLE LIST DRIVER'S CABIN
WIRING HARNESS W390	96 55 952 08	9	1	2 920 001	96 72 296 08	CABLE LIST SLEWING PLATF
WIRING HARNESS W400	96 46 911 08	1	1	2 780 952	91 68 736 08	ADAPTER DATA LOGGER
WIRING HARNESS W500	96 72 297 08	5	1	2 920 001	96 72 296 08	CABLE LIST SLEWING PLATF
WIRING HARNESS W501	96 72 023 08	15	1	2 920 252	96 72 022 08	WIRING LIST F.ELECTR.AGG
WIRING HARNESS W501A	96 75 867 08	17	1	2 920 252	96 72 022 08	WIRING LIST F.ELECTR.AGG
WIRING HARNESS W521	96 73 318 08	20	1	2 920 457	96 67 806 08	ELECTRIC FOR WINCH 1

Description	Item	Pos.	Quantity	Page	Assembly	Description
WIRING HARNESS W522	96 73 319 08	(20)	1	2 320	91 63 406 08	WINCH 2
WIRING HARNESS W524	96 73 321 08	20	1	2 920 460	96 67 809 08	ELECTRIC FOR WINCH 4
WIRING HARNESS W551	96 57 094 08	20	1	2 920 001	96 72 296 08	CABLE LIST SLEWING PLATF
WIRING HARNESS W570	96 51 115 08	1	1	2 920 638	96 51 138 08	CONTROL DESK
WIRING HARNESS W587	96 80 635 08	16	1	2 920 252	96 72 022 08	WIRING LIST F.ELECTR.AGG
WIRING HARNESS W589	96 51 126 08	18	1	2 920 252	96 72 022 08	WIRING LIST F.ELECTR.AGG
WIRING HARNESS W590	96 51 127 08	19	1	2 920 252	96 72 022 08	WIRING LIST F.ELECTR.AGG
WIRING HARNESS W591	96 48 799 08	11	1	2 920 815	96 58 903 08	WIRING LIST BATTERY BOX
WIRING HARNESS W592	96 64 620 08	12	1	2 920 815	96 58 903 08	WIRING LIST BATTERY BOX
WIRING HARNESS W593	96 59 040 08	13	1	2 920 815	96 58 903 08	WIRING LIST BATTERY BOX
WIRING HARNESS W594	96 58 924 08	14	1	2 920 815	96 58 903 08	WIRING LIST BATTERY BOX
WIRING HARNESS W595	96 58 925 08	15	1	2 920 815	96 58 903 08	WIRING LIST BATTERY BOX
WIRING HARNESS W597	96 58 922 08	17	1	2 920 815	96 58 903 08	WIRING LIST BATTERY BOX
WIRING HARNESS W598	96 58 923 08	18	1	2 920 815	96 58 903 08	WIRING LIST BATTERY BOX
WIRING HARNESS W620	96 51 040 08	(20)	1	2 835	91 52 807 08	BATTERY CHARGER
WIRING HARNESS W621	96 51 039 08	(10)	1	2 835	91 52 807 08	BATTERY CHARGER
WIRING HARNESS W647	96 20 761 08	10	1	2 913 006	96 20 732 08	FAN PLATE PRE-ASS.
WIRING HARNESS W648	96 20 750 08	9	1	2 913 003	96 20 599 08	FOIL KEYPAD PRE-ASS.
WIRING HARNESS W693	96 51 119 08	(1)	1	2 780 908	91 52 958 08	EXTERNAL FEED
WIRING HARNESS W811	96 48 390 08	10	1	2 780 244	91 52 951 08	EMERGENCY CUT-OFF CRAN
WIRING HARNESS W926	96 73 323 08	(20)	1	3 370	91 63 409 08	WINCH 6
WIRING LIST BATTERY BOX	96 58 903 08	10	1	2 920 812	96 58 447 08	ELECTRIC FOR BATTERY BOX
WIRING LIST F.ELECTR.AGGR	96 72 022 08	10	1	2 920 228	96 72 021 08	ELECTRIC F. AGGREGATE
WORK LIGHT 18W 9-33V	10 81 376 7	20	4	2 925 018	96 64 860 08	EQUIPMENT CAMERA SLEW C
WORK LIGHT 18W 9-33V	10 81 376 7	20	1	2 925 201	96 64 867 08	SUPPLEMENT CAMERA
WORK LIGHT 18W 9-33V	10 81 376 7	20	1	2 925 222	96 64 861 08	SUPPLEMENT CAMERA
WORK LIGHT 2X70W 24V	10 42 527 1	6	2	2 533 003	96 73 437 08	ELECTRIC ADD-ON PARTS CA
WORKING LAMP 7,5W 28V	60 71 040 08	24	1	1 750	91 52 395 08	TOOL
Y DISTRIBUTOR ST	10 35 542 1	120	2	2 650	91 76 853 08	UREA TANK