Spare parts catalogue

EN
DE

Type:

LR 1300 SX

Serial number:

138362

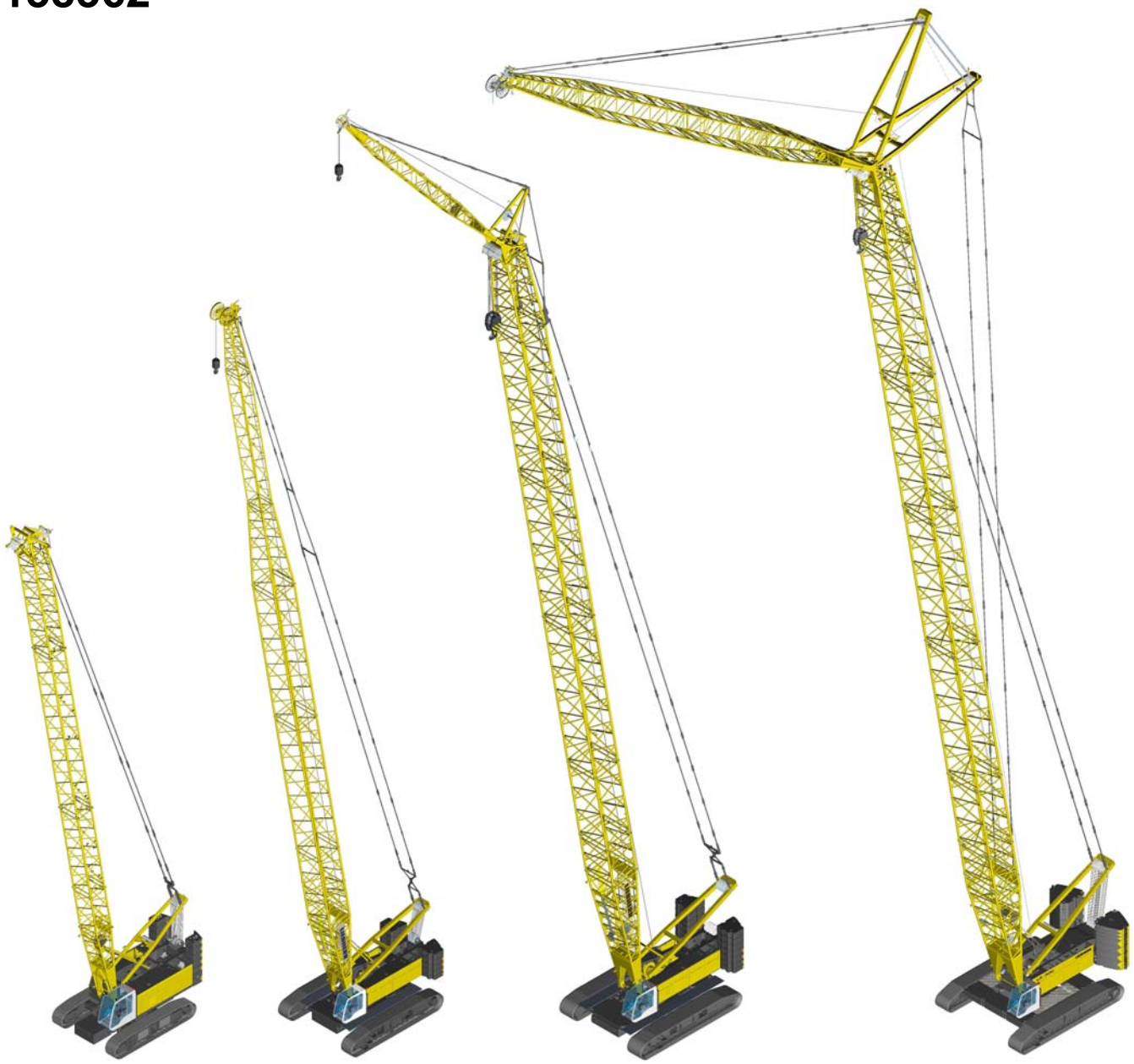

001 - 01.09.2016 / lwnkar1

LIEBHERR

USER GUIDE

Using the spare parts catalogue, it is possible to order spare parts by referencing the item number.

Spare parts catalogue layout

Customer-specific options are listed within the assembly listing in the last positions. Customer-specific options are so-called expansion kits and usually have the abbreviation NRS in the designation.

The assembly listing is located at the beginning of the spare parts catalogue and provides the machine serial number in the item number.

Spare parts sheet layout

1 Position number of the item in the illustration
2 Item number (order number)
3 Quantity
4 Spare part designation (original language)
5 Spare part designation (translation)
6 Specification of a serial number
up to serial number: -0815
from serial number: 0815-
7 Information on the spare part (not used)
8 Note on subordinate items, page number reference

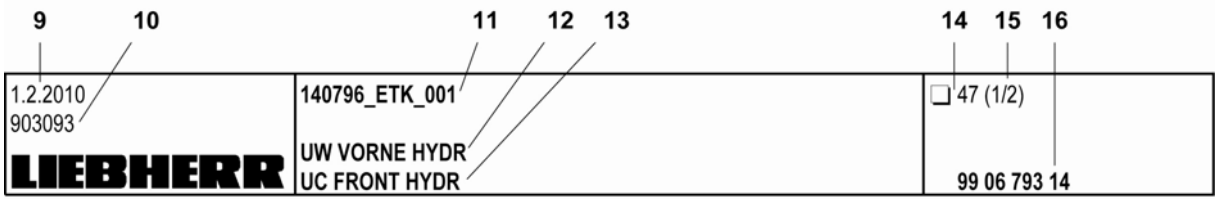

9 Printing date of the spare parts catalogue
10 Illustration number
11 Serial numbers for which this spare parts catalogue applies
12 Assembly designation (original language)
13 Assembly designation (translation)
14 Page number
15 Number of pages per assembly
16 Item number for the assembly
Example: 01 40 796 14 = Item number for the assembly listing

Searching for spare parts:

Searching using the assembly listing:

To find the desired spare part, you must navigate through the part list structure from beginning to end.
In doing so, first use the illustrations in the assembly listing as a guide.
The illustrations in the assembly listing provide a general idea of what is found in the list below the illustration.
Please note that certain assemblies and their spare parts may also be included in the conversion kits in the assembly listing.

Numerical index:

The numerical index is sorted by item number with reference to the page number, assembly, position and quantity.

Alphabetical index:

The alphabetical index is sorted by item designation with reference to item number, position, quantity, page number, assembly and assembly designation in which the item can be found.

Note on ordering

Before ordering, check whether the item number on the machine's type plate matches the number in your spare parts catalogue.

In order for us to be able to process your order quickly and correctly, please provide the following information with your order:

- Machine type and serial number (found on the machine's type plate)
- Item, designation and desired quantity
  For spare parts orders for drive motors, winches, hydraulic pumps, hydraulic motors, valves and cylinders, you must provide the serial number on the component's type plate.
- Delivery address and mode of dispatch

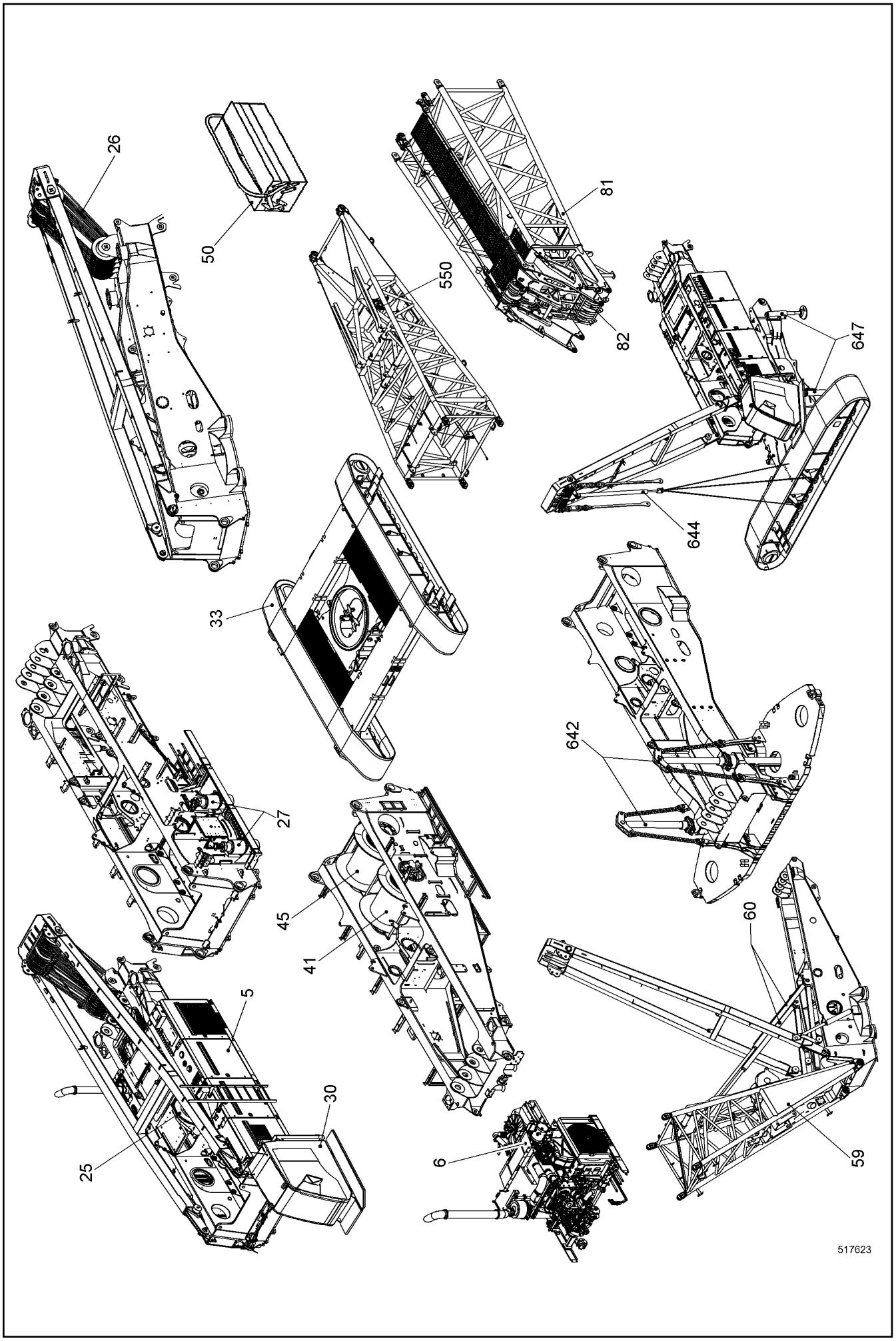
26
50
81
550
82
647
644
33
642
27
45
41
60
5
30
25
6
59
517623

Pos.	Item	Quantity	Description	Bezeichnung	Serie	K
5	11240479	1	SUPERSTRUCTURE CPL ⇨ ❑ 5	OW KPL		
6	11265606	1	AGGREGATE DIESEL ENGINE ⇨ ❑ 71	AGGREGAT DIESELMOTOR		
8	10351188	2	INSCRIPTION	SCHRIFTZUG		
13	789011714	1	FIRST-AID KIT	VERBANDSKASSETTE		
14	10592569	1	RADIO RFK ⇨ ❑ 311	RADIO NRS		
15	10521602	1	CROSS MASTER SWITCH EL INSTAL. ⇨ ❑ 312	KREUZMEISTERSCH EL EINBAU		
18	992338614	1	COUNTERWEIGHT ARRANGEMENT ⇨ ❑ 314	BALLASTGEWICHT ANORD		
25	10519691	1	LUG SUPERSTRUCTURE CPL ⇨ ❑ 318	EZW OW EINBAU KPL		
26	11227037	1	ROPES LUG MAIN BOOM ⇨ ❑ 340	BESEILUNG EZW HAUPT AL		
27	10519682	1	SG SUPERSTRUCTURE ⇨ ❑ 341	DW OW		
30	11279706	1	CABIN CPL ⇨ ❑ 355	KABINE KPL		
31	10519696	1	CONNECTION SUPERSTR UC ⇨ ❑ 393	VERBINDUNG OW UW		
33	11893648	1	UC CPL ⇨ ❑ 395	UW KPL		
37	11248120	1	CENTRAL COUNTERWEIGHT CPL ⇨ ❑ 431	ZENTRALBALLAST KPL		
38	992338914	1	UC PLATFORM ⇨ ❑ 432	UW PODEST		
41	11262605	1	WINCH 1 CRANE ⇨ ❑ 434	WINDE 1 KRAN		
45	11262610	1	WINCH 2 CRANE ⇨ ❑ 449	WINDE 2 KRAN		
50	10561875	1	TOOL EQUIPMENT ⇨ ❑ 454	WERKZEUGAUSRUESTUNG		
52	11898218	1	SIGN LOCATIONS	SCHILDER ANORD		
53	11276852	1	TYPE PLATE	TYPENSCHILD		
59	11238203	1	PIVOT PIECE CPL ⇨ ❑ 458	ANLENKSTUECK KPL		
60	11292598	1	TILT-BACK SUPPORT ⇨ ❑ 474	RUECKFALLSTUETZE		
63	11239378	1	A-FRAME 1 ASSEMBLY UNIT ⇨ ❑ 483	A-BOCK 1 MONTAGEEINHEIT		
67	11245704	1	INTERMEDIATE PIECE ASSEMB UNIT ⇨ ❑ 491	ZWISCHENSTUECK MONTAGEEI		
71	11245710	1	INTERMEDIATE PIECE ASSEMB UNIT ⇨ ❑ 505	ZWISCHENSTUECK MONTAGEEI		
79	11245716	5	INTERMEDIATE PIECE ASSEMB UNIT ⇨ ❑ 509	ZWISCHENSTUECK MONTAGEEI		
81	11241324	1	BOOM HEAD CPL ⇨ ❑ 513	AL KOPF KPL		
82	992339814	1	ROLLER SET ⇨ ❑ 525	ROLLENSATZ		
115	994852114	1	TIP BOOM CPL ⇨ ❑ 528	SPITZEN AL KPL		
116	918907114	1	TIP BOOM MODIFICATION ⇨ ❑ 534	SPITZEN AL UMBAU		
121	790517114	2	ROPE LEFT	SEIL LI		
133	790411214	1	BOTTOM HOOK BLOCK ⇨ ❑ 535	UNTERFLASCHE		

Pos.	Item	Quantity	Description	Bezeichnung	Serie	K
141	790520514	1	BOTTOM HOOK BLOCK ⇨ ❑ 542	UNTERFLASCHE		
180	993438714	1	NEEDLE ADD-ON PARTS ⇨ ❑ 548	NADELANBAUTEILE		
401	10524422	1	SOFTWARE	SOFTWARE		
438	11907226	1	MODEM RFK ⇨ ❑ 566	MODEM NRS		
447	11250162	1	EMERGENCY OPERATION EL RFK ⇨ ❑ 568	NOTBETRIEB EL NRS		
510	11215524	1	ANGLE INDICATION RFK ⇨ ❑ 569	WINKELANZEIGE NRS		
550	10517439	1	ROPE LUG CPL RFK ⇨ ❑ 570	SEILEINZIEHWINDE KPL NRS		
553	10553721	1	ROOF RAILING RFK ⇨ ❑ 583	DACHGELAENDER NRS		
554	11241478	1	UC PLATFORM ⇨ ❑ 587	UW PODEST		
555	990870614	1	LADDER MOUNTING ⇨ ❑ 59	LEITER EINBAU		
566	11215461	1	WARNING LIGHT RFK ⇨ ❑ 590	HELILEUCHTE NRS		
580	11271097	1	LIGHTNING ROD RFK ⇨ ❑ 595	FANGSTANGE NRS		
583	994078814	1	LADDER MOUNTING ⇨ ❑ 596	LEITER EINBAU		
605	991011614	1	ROPE GUIDE ⇨ ❑ 597	SEILFUEHRUNG		
616	992340514	1	INTERMEDIATE TENSIONING RFK ⇨ ❑ 600	ZWISCHENABSPANNUNG NRS		
619	970599703	1	INTERMEDIATE TENSIONING RFK ⇨ ❑ 602	ZWISCHENABSPANNUNG NRS		
620	10556010	1	FALL PROTECTION RFK ⇨ ❑ 603	STURZSICHERUNG NRS		
621	11294737	1	GANGWAY INTERM. SECTION RFK ⇨ ❑ 608	LAUFSTEG ZWISCHENSTUECK		
622	11294742	1	GANGWAY INTERM. SECTION RFK ⇨ ❑ 612	LAUFSTEG ZWISCHENSTUECK		
624	11294743	5	GANGWAY INTERM. SECTION RFK ⇨ ❑ 613	LAUFSTEG ZWISCHENSTUECK		
625	10555148	1	FALL PROTECTION RFK ⇨ ❑ 614	STURZSICHERUNG NRS		
626	10557224	1	FALL PROTECTION RFK ⇨ ❑ 616	STURZSICHERUNG NRS		
642	10519713	1	SELF-LOADING SYSTEM RFK ⇨ ❑ 618	SELBSTVERLADESYSTEM NRS		
644	11236197	1	SELF-LOADING SYSTEM RFK ⇨ ❑ 623	SELBSTVERLADESYSTEM NRS		
647	10519763	1	SELF-LOADING SYSTEM RFK ⇨ ❑ 633	SELBSTVERLADESYSTEM NRS		
650	10536350	1	SYNCHRONIZING HYDR RFK ⇨ ❑ 645	GLEICHLAUF HYDR NRS		
651	971460103	1	WINCH SYNCHRONIZATION EL RFK	WINDENGLEICHLAUF EL NRS		
680	11236266	2	ROPE MOUNTING RFK ⇨ ❑ 649	SEILHALTERUNG NRS		
704	11894008	1	VIDEO MONITORING SYSTEM RFK ⇨ ❑ 651	VIDEOUEBERWACHUNGSANLAG		
719	10517280	1	CABIN INCLINATION RFK ⇨ ❑ 658	KABINENNEIGUNG NRS		
723	11220372	1	FOOT PEDAL EL INSTALLATION ⇨ ❑ 661	FUSSPEDAL EL EINBAU		

Pos.	Item	Quantity	Description	Bezeichnung	Serie	K
724	11231891	1	AIR CONDITIONING UNIT RFK ⇨ ❑ 662	KLIMAANLAGE NRS		
736	11223821	1	CABIN PLATFORM RFK ⇨ ❑ 668	KABINENPODEST NRS		
828	10522930	1	SG TACHOGENERATOR RFK ⇨ ❑ 670	DW GEBER NRS		
843	10560137	1	MAINS SUPPLY BATTERY ⇨ ❑ 672	FREMDEINSPEISUNG BATTERIE		
858	10521554	1	REFUELLING SYSTEM RFK ⇨ ❑ 673	BETANKUNGSANLAGE NRS		
992	981953714	1	SOUND REDUCTION	SCHALLABNAHME		
999	981809914	1	KEY	SCHLUESSEL		

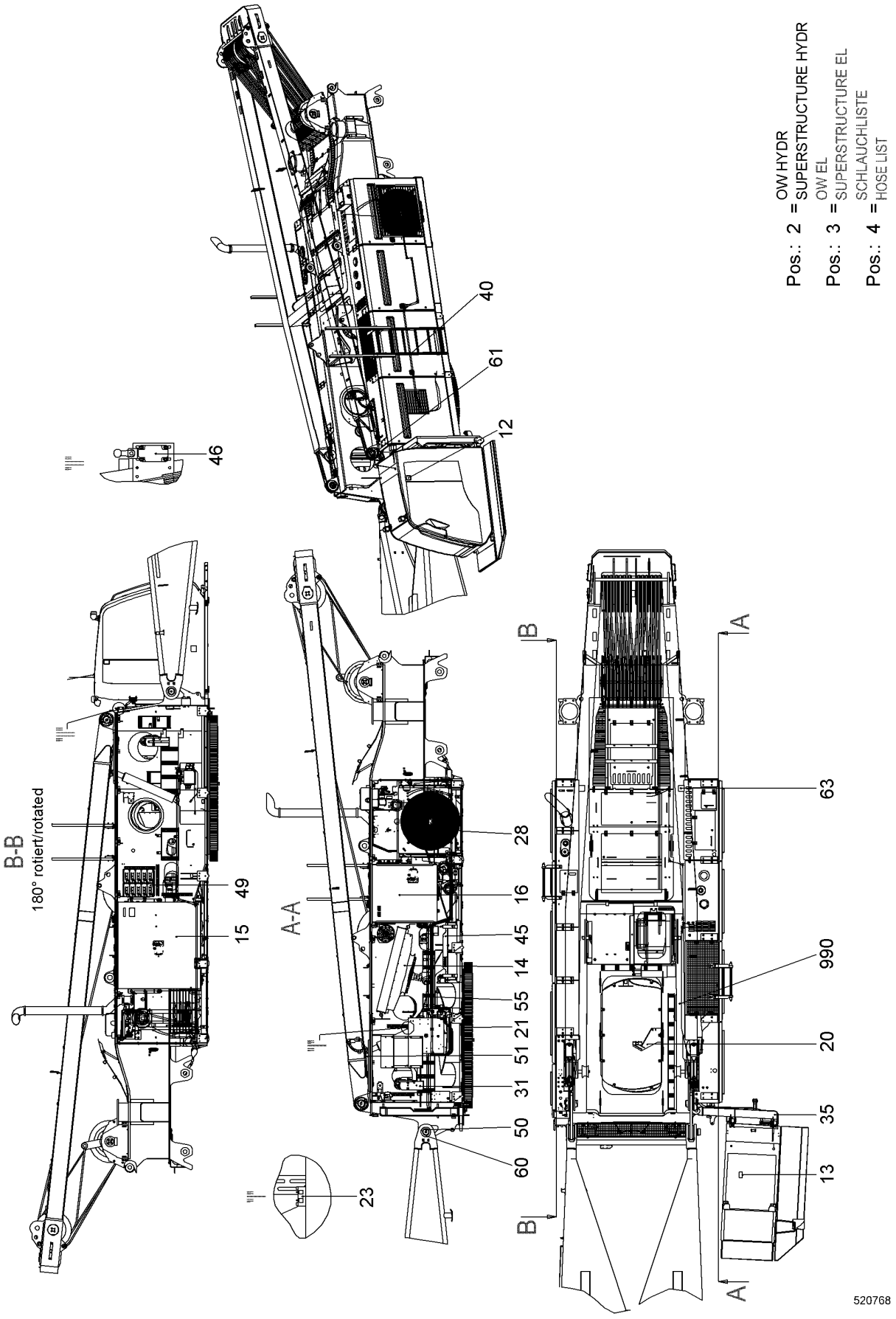
Pos.: 2 = OW HYDR
SUPERSTRUCTURE HYDR
Pos.: 3 = OW EL
SUPERSTRUCTURE EL
Pos.: 4 = SCHLAUCHLISTE
HOSE LIST
B-B
180° rotiert/rotated
A-A
B
A
40
61
12
46
49
15
28
16
45
14
55
21
51
31
50
60
23
63
990
20
35
13
520768

Pos.	Item	Quantity	Description	Bezeichnung	Serie	K
2	11296186	1	SUPERSTRUCTURE HYDR ⇨ ❑ 7	OW HYDR		
3	11245190	1	SUPERSTRUCTURE EL ⇨ ❑ 27	OW EL		
4	11269954	1	HOSE LIST ⇨ ❑ 36	SCHLAUCHLISTE		
12	9874345	1	STICKER SOUND VOLUME LEVEL	AUFKLEBER SCHALLEISTUNGS		
14	10519616	1	OIL COOLER INSTALLATION ⇨ ❑ 40	OELKUEHLER EINBAU		
15	10560700	1	TANK INSTALLATION HYDR ⇨ ❑ 41	TANK HYDR EINBAU		
16	10560732	1	FUEL TANK ASSY. ⇨ ❑ 46	KRAFTSTOFFTANK EINBAU		
20	10552681	1	DRIVER INSTALLATION ⇨ ❑ 49	MITNEHMER EINBAU		
21	10519631	1	SUPERSTR. SLEWING RING INSTAL. ⇨ ❑ 51	OW DREHVERBINDUNG EINBAU		
23	11273155	1	CENTRAL GREASING ⇨ ❑ 52	ZENTRALSCHMIERUNG		
31	10578845	2	FIRE EXTINGUISHER MOUNTING ⇨ ❑ 54	FEUERLOESCHER EINBAU		
35	10581634	1	CABIN SUSPENSION CPL ⇨ ❑ 57	KABINENAUFHAENGUNG KPL		
40	990870614	1	LADDER MOUNTING ⇨ ❑ 59	LEITER EINBAU		
45	10560673	1	BATTERY INSTALLATION CPL ⇨ ❑ 60	BATTERIE EINBAU KPL		
46	11310932	1	LIMIT SWITCH INSTALLATION ⇨ ❑ 61	ENDSCHALTER EINBAU		
49	10560694	1	MODULES INSTALLATION ⇨ ❑ 62	MODULE EINBAU		
50	992345114	1	PIVOT BOLT INSTALLATION ⇨ ❑ 63	ANLENKBOLZEN EINBAU		
51	10519694	1	A-FRAME ERECTION CYL INSTAL. ⇨ ❑ 64	A-BOCK AUFRICHTZYL EINBAU		
60	954398703	2	BUSHING 120/150X88 E470;EN 10294-1	BUCHSE		
61	970588503	2	BUSHING 115/135X56 E470;EN 10294-1	BUCHSE		
63	991606114	1	SUPPORT CPL ⇨ ❑ 70	AUFLAGE KPL		
990	11258244	1	ANTI-SLIP SURFACE	ANTIRUTSCHBELAG		

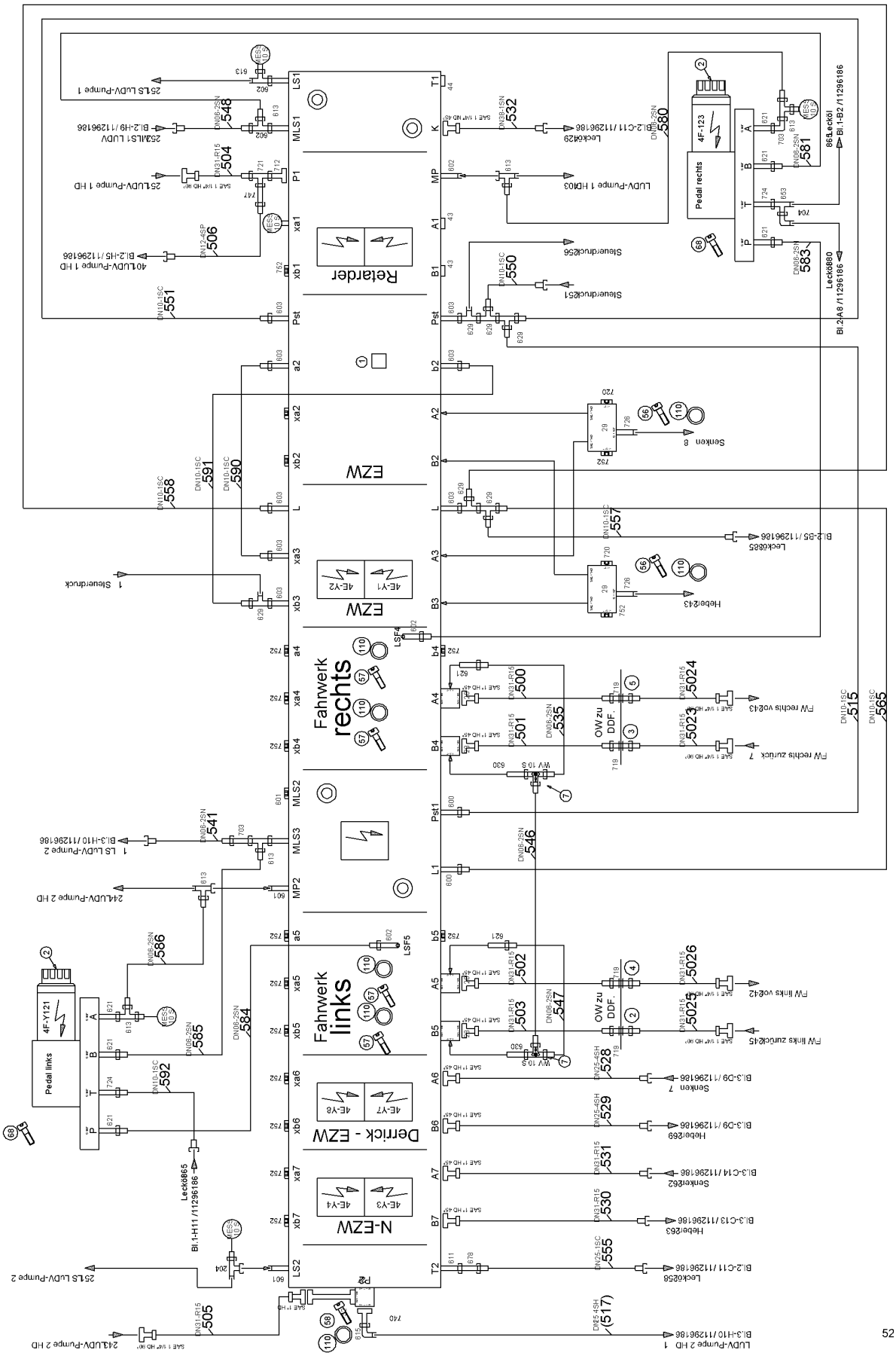

1.9.2016 521506 LIEBHERR	**138362_ETK_001** **SUPERSTRUCTURE HYDR** **OW HYDR**	❑ 7 (1/10) **11 29 618 6**

Pos.	Item	Quantity	Description	Bezeichnung	Serie	K
1	11286476	1	VALVE BLOCK	VENTILBLOCK		
2	11286481	2	DIRECTIONAL CONTROL VALVE	WEGEVENTIL		
3	10351486	1	VALVE BLOCK ⇨ ❑ 17	VENTILBLOCK		
4	592145814	1	VALVE BLOCK ⇨ ❑ 21	VENTILBLOCK		
6	10541514	1	VALVE BLOCK SINGLE DISK	VENTILBLOCKEINZELSCHEIBE		
7	511491914	2	SHUTTLE VALVE	WECHSELVENTIL		
8	511704214	1	QUICK-FITTING THREAD COUPLING	SCHNELLVERSCHRAUBUNGSK		
9	946293614	1	RESTRICTOR BODY	DROSSELKOERPER		
10	513313914	2	DOUBLE-ACTING CYL ⇨ ❑ 22	DOPPELWIRKZYL		
11	511432714	5	DIRECTIONAL CONTROL VALVE	WEGEVENTIL		
12	510662614	2	CONNECTING PLATE	ANSCHLUSSPLATTE		
13	511657614	1	TEMPERATURE CONTROLLER	TEMPERATURREGLER		
14	510572214	2	QUICK-FITTING THREAD COUPLING	SCHNELLVERSCHRAUBUNGSK		
15	510571914	1	QUICK-FITTING THREAD COUPLING ⇨ ❑ 23	SCHNELLVERSCHRAUBUNGSK		
16	511708414	1	QUICK-FITTING THREAD COUPLING	SCHNELLVERSCHRAUBUNGSK		
17	511511314	1	QUICK-FITTING THREAD COUPLING	SCHNELLVERSCHRAUBUNGSK		
18	511511214	1	QUICK-FITTING THREAD COUPLING	SCHNELLVERSCHRAUBUNGSK		
19	10445105	1	QUICK RELEASE FITTING ⇨ ❑ 24	SCHNELLVERSCHLUSSKUPPLUN		
20	511495814	1	INTERMEDIATE PLATE	ZWISCHENPLATTE		
21	10225925	1	COOLER MOTOR ⇨ ❑ 25	KUEHLER MOTOR		
23	510662914	3	CONNECTING PLATE	ANSCHLUSSPLATTE		
25	946294214	1	BLOCK	BLOCK		
26	991487414	1	RESTRICTOR BODY	DROSSELKOERPER		
28	956274314	4	FLANGE	FLANSCH		
30	943958914	1	BLOCK	BLOCK		
31	511607214	1	NON-RETURN VALVE	RUECKSCHLAGVENTIL		
32	790227714	1	CONNECTING FLANGE SAE	FLANSCHVERBINDUNG SAE		
33	592044714	1	NON-RETURN VALVE	RUECKSCHLAGVENTIL		
35	10548543	1	LID CPL	DECKEL KPL		
37	991867414	1	RESTRICTOR BODY	DROSSELKOERPER		
38	714001914	2	MAIN JET SOLEX 0.8MM	HAUPTDUESE SOLEX		
39	510682014	1	BALL VALVE	KUGELHAHN		
40	969329314	1	WELD PLATE	ANSCHWEISSPLATTE		

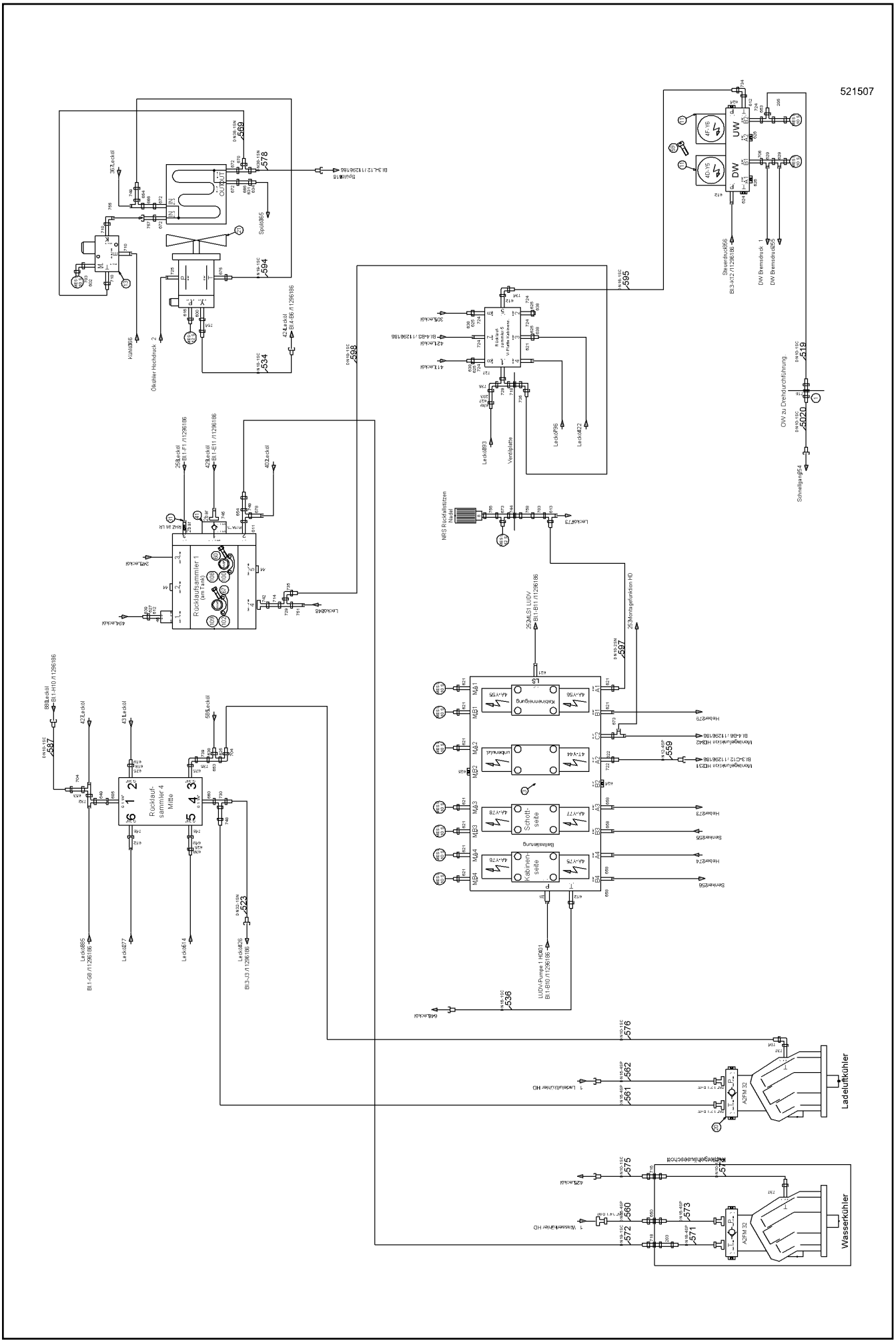

1.9.2016 521507 LIEBHERR	**138362_ETK_001** **SUPERSTRUCTURE HYDR** **OW HYDR**	❑ 9 (3/10) **11 29 618 6**

Pos.	Item	Quantity	Description	Bezeichnung	Serie	K
41	511631514	1	NON-RETURN VALVE	RUECKSCHLAGVENTIL		
42	944672614	1	CLOSING FLANGE	VERSCHLUSSFLANSCH		
43	510705314	2	SEALING FLANGE SAE	VERSCHLUSSFLANSCH SAE		
44	11293256	4	SEALING FLANGE SAE	VERSCHLUSSFLANSCH SAE		
45	949341514	1	CLOSING FLANGE	VERSCHLUSSFLANSCH		
55	4001246	16	HEX SCREW ISO 4017 M10X35 10.9	SECHSKANTSCHRAUBE		
56	406606414	16	HEX SCREW ISO 4017 M12X65 10.9	SECHSKANTSCHRAUBE		
57	4600505	16	SOCKET HEAD SCREW ISO 4762 M12X70 10.9	ZYLINDERSCHRAUBE		
58	404313401	4	SOCKET HEAD SCREW ISO 4762 M12X140 10.	ZYLINDERSCHRAUBE		
59	4600552	20	SOCKET HEAD SCREW ISO 4762 M5X50 10.9	ZYLINDERSCHRAUBE		
60	460023503	8	HEX SCREW ISO 4014 M12X80 10.9	SECHSKANTSCHRAUBE		
61	4600366	36	HEX SCREW ISO 4017 M12X40 10.9	SECHSKANTSCHRAUBE		
62	10539300	24	HEX SCREW ISO 4017 M14X45 10.9	SECHSKANTSCHRAUBE		
64	4062002	16	HEX SCREW ISO 4017 M8X30 10.9	SECHSKANTSCHRAUBE		
65	4066122	8	HEX SCREW ISO 4017 M12X35 10.9	SECHSKANTSCHRAUBE		
67	4066098	48	HEX SCREW ISO 4017 M10X30 10.9	SECHSKANTSCHRAUBE		
100	510574414	8	FLANGE HALF	FLANSCHHAELFTE		
101	510587514	8	FLANGE HALF	FLANSCHHAELFTE		
102	511502414	24	FLANGE HALF	FLANSCHHAELFTE		
103	510586614	12	FLANGE HALF	FLANSCHHAELFTE		
104	510586914	18	FLANGE HALF	FLANSCHHAELFTE		
105	510548714	8	FLANGE HALF	FLANSCHHAELFTE		
106	10490784	4	PLAIN COMPRESSION RING	RECHTECKRING		
107	10490785	4	PLAIN COMPRESSION RING	RECHTECKRING		
108	10490787	5	PLAIN COMPRESSION RING	RECHTECKRING		
109	10472425	18	PLAIN COMPRESSION RING	RECHTECKRING		
110	10490781	19	PLAIN COMPRESSION RING	RECHTECKRING		

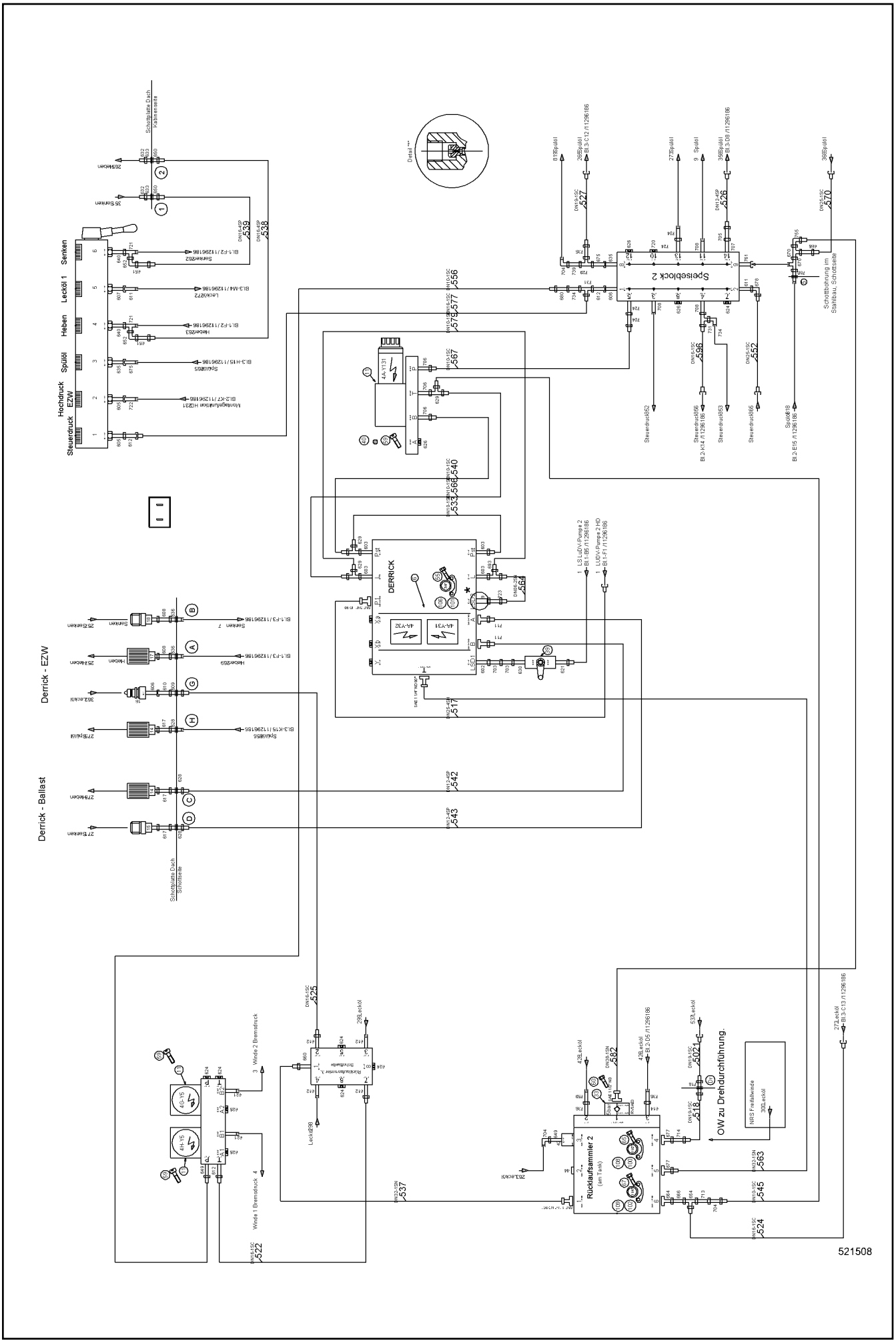

1.9.2016 521508 LIEBHERR	**138362_ETK_001** **SUPERSTRUCTURE HYDR** **OW HYDR**	❑ 11 (5/10) **11 29 618 6**

Pos.	Item	Quantity	Description	Bezeichnung	Serie	K
200	510664814	2	GAUGE CONNECTION	MESSSTUTZEN		
201	7409720	1	GAUGE CONNECTION	MESSSTUTZEN		
202	510694514	19	GAUGE CONNECTION	MESSSTUTZEN		
203	247041102	1	FLANGE JOINT	VERSCHRAUBUNG		
204	482431314	1	FLANGE JOINT	VERSCHRAUBUNG		
205	485431414	1	FLANGE JOINT	VERSCHRAUBUNG		
600	471030508	3	FLANGE JOINT	VERSCHRAUBUNG		
601	471008214	3	FLANGE JOINT	VERSCHRAUBUNG		
602	471004514	11	FLANGE JOINT	VERSCHRAUBUNG		
603	7362091	12	FLANGE JOINT	VERSCHRAUBUNG		
605	247116402	3	FLANGE JOINT	VERSCHRAUBUNG		
606	247043102	2	FLANGE JOINT	VERSCHRAUBUNG		
607	247042702	1	FLANGE JOINT	VERSCHRAUBUNG		
608	471100414	2	FLANGE JOINT	VERSCHRAUBUNG		
609	247027202	1	FLANGE JOINT	VERSCHRAUBUNG		
610	247011602	1	FLANGE JOINT	VERSCHRAUBUNG		
611	247010102	4	FLANGE JOINT	VERSCHRAUBUNG		
612	247009702	13	FLANGE JOINT	VERSCHRAUBUNG		
613	7367776	12	FLANGE JOINT	VERSCHRAUBUNG		
614	790453814	1	FLANGE JOINT	VERSCHRAUBUNG		
615	482531614	1	FLANGE JOINT	VERSCHRAUBUNG		
616	471032908	1	FLANGE JOINT	VERSCHRAUBUNG		
617	471100114	3	FLANGE JOINT	VERSCHRAUBUNG		
618	247049002	1	FLANGE JOINT	VERSCHRAUBUNG		
619	477700214	1	FLANGE JOINT	VERSCHRAUBUNG		
620	474002314	4	FLANGE JOINT	VERSCHRAUBUNG		
621	471032808	27	FLANGE JOINT	VERSCHRAUBUNG		
622	471032608	1	FLANGE JOINT	VERSCHRAUBUNG		
624	247112702	9	FLANGE JOINT	VERSCHRAUBUNG		
625	247048802	6	FLANGE JOINT	VERSCHRAUBUNG		
626	247128402	8	FLANGE JOINT	VERSCHRAUBUNG		
627	247049102	2	FLANGE JOINT	VERSCHRAUBUNG		
628	474032614	3	FLANGE JOINT	VERSCHRAUBUNG		
629	247242302	11	FLANGE JOINT	VERSCHRAUBUNG		
630	481930414	3	FLANGE JOINT	VERSCHRAUBUNG		

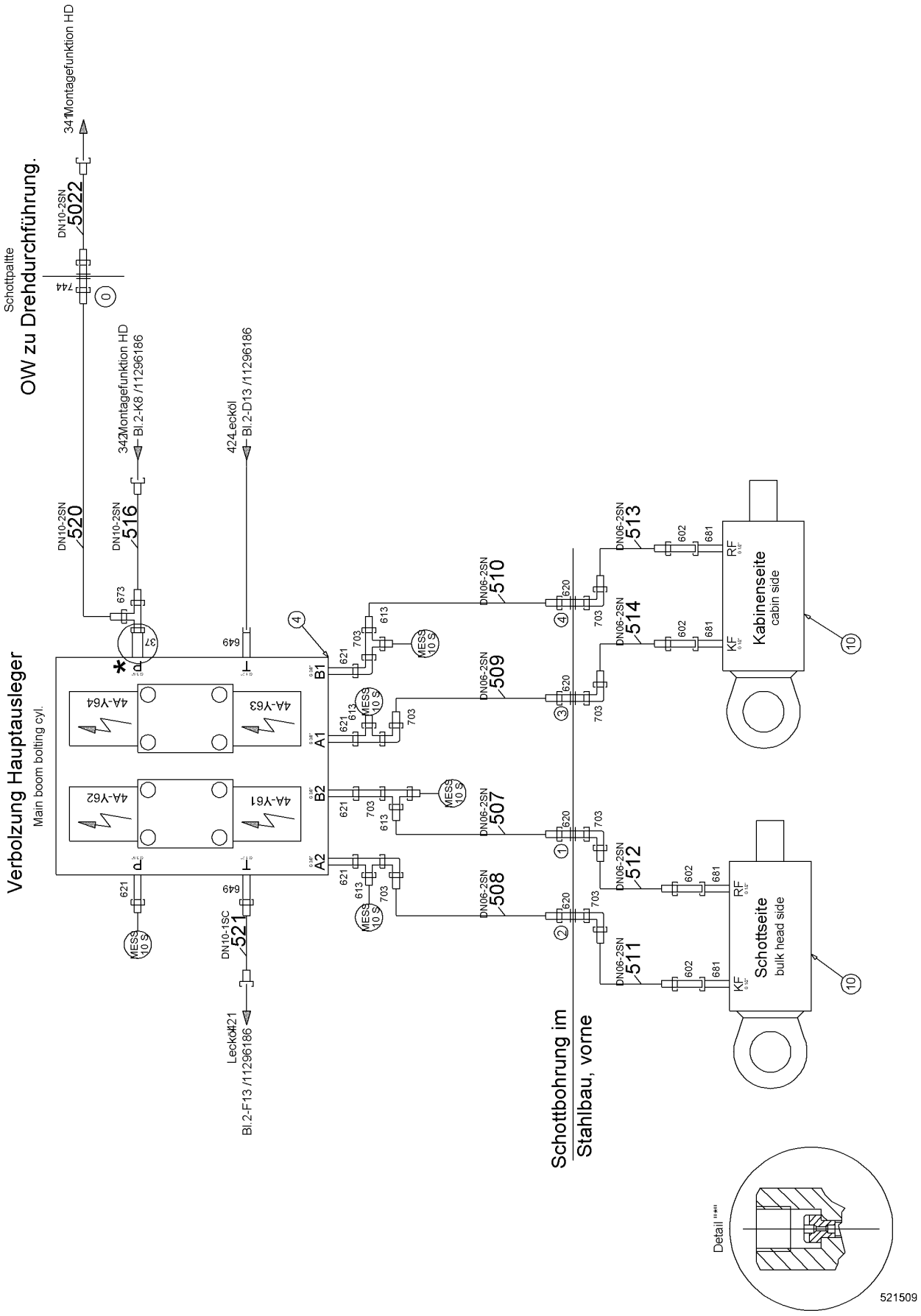
Verbolzung Hauptausleger
Main boom bolting cyl.
OW zu Drehdurchführung.
Schottpaltte
Schottbohrung im Stahlbau, vorne
Kabinenseite
cabin side
Schottseite
bulk head side
Detail "A"
521509

Pos.	Item	Quantity	Description	Bezeichnung	Serie	K
631	247049202	1	FLANGE JOINT	VERSCHRAUBUNG		
632	477701414	2	FLANGE JOINT	VERSCHRAUBUNG		
633	477400714	2	FLANGE JOINT	VERSCHRAUBUNG		
634	477700814	1	FLANGE JOINT	VERSCHRAUBUNG		
635	475501414	2	FLANGE JOINT	VERSCHRAUBUNG		
636	474032914	2	FLANGE JOINT	VERSCHRAUBUNG		
638	477700514	6	FLANGE JOINT	VERSCHRAUBUNG		
639	477700114	2	FLANGE JOINT	VERSCHRAUBUNG		
640	7410455	2	FLANGE JOINT	VERSCHRAUBUNG		
649	247009202	6	FLANGE JOINT	VERSCHRAUBUNG		
650	474032714	2	FLANGE JOINT	VERSCHRAUBUNG		
651	485435014	2	FLANGE JOINT	VERSCHRAUBUNG		
652	482531814	2	FLANGE JOINT	VERSCHRAUBUNG		
653	247128602	4	FLANGE JOINT	VERSCHRAUBUNG		
654	247020902	3	FLANGE JOINT	VERSCHRAUBUNG		
658	471032708	4	FLANGE JOINT	VERSCHRAUBUNG		
660	247232702	2	FLANGE JOINT	VERSCHRAUBUNG		
664	510704614	1	FLANGE JOINT	VERSCHRAUBUNG		
666	485431314	4	FLANGE JOINT	VERSCHRAUBUNG		
670	7367986	3	FLANGE JOINT	VERSCHRAUBUNG		
672	471034708	4	FLANGE JOINT	VERSCHRAUBUNG		
673	7617461	3	FLANGE JOINT	VERSCHRAUBUNG		
675	247009902	5	FLANGE JOINT	VERSCHRAUBUNG		
677	510701314	2	FLANGE JOINT	VERSCHRAUBUNG		
678	7617494	2	FLANGE JOINT	VERSCHRAUBUNG		
680	247040302	1	FLANGE JOINT	VERSCHRAUBUNG		
681	247042402	4	FLANGE JOINT	VERSCHRAUBUNG		
693	482430314	1	FLANGE JOINT	VERSCHRAUBUNG		
703	7617268	13	FLANGE JOINT	VERSCHRAUBUNG		
704	247117702	9	FLANGE JOINT	VERSCHRAUBUNG		
705	7617460	1	FLANGE JOINT	VERSCHRAUBUNG		
706	471007014	4	FLANGE JOINT	VERSCHRAUBUNG		
707	471033114	1	FLANGE JOINT	VERSCHRAUBUNG		
708	247261802	3	FLANGE JOINT	VERSCHRAUBUNG		
710	10225291	3	FLANGE JOINT	VERSCHRAUBUNG		
711	510701914	2	FLANGE JOINT	VERSCHRAUBUNG		
712	510702414	1	FLANGE JOINT	VERSCHRAUBUNG		
713	485435714	1	FLANGE JOINT	VERSCHRAUBUNG		
714	485431214	2	FLANGE JOINT	VERSCHRAUBUNG		
716	247027002	1	FLANGE JOINT	VERSCHRAUBUNG		
718	247027302	2	FLANGE JOINT	VERSCHRAUBUNG		
719	474033014	4	FLANGE JOINT	VERSCHRAUBUNG		
720	477704614	3	FLANGE JOINT	VERSCHRAUBUNG		

LUDV-Block Übersicht

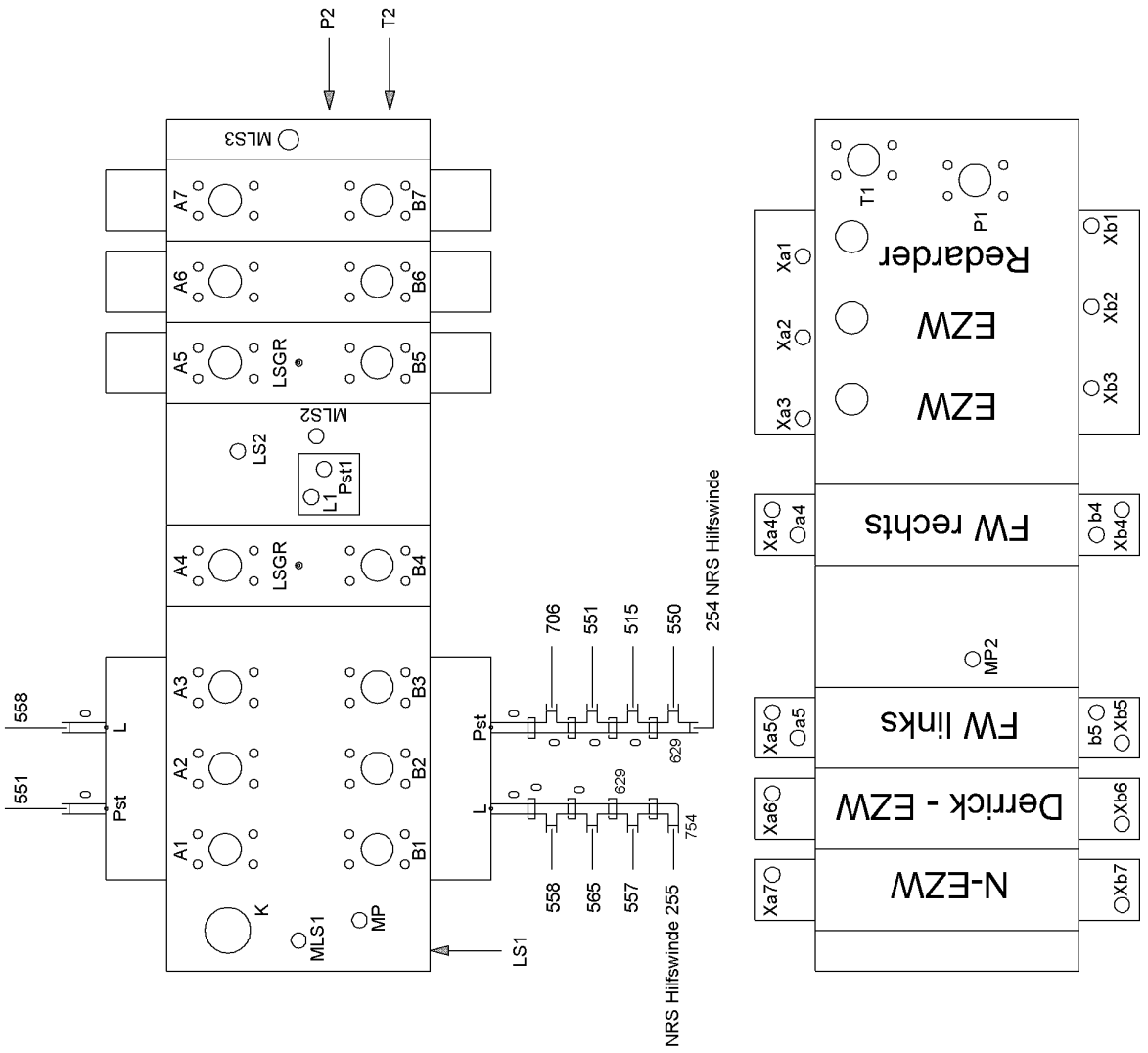

521510

Pos.	Item	Quantity	Description	Bezeichnung	Serie	K
721	482331914	3	FLANGE JOINT	VERSCHRAUBUNG		
722	471033214	2	FLANGE JOINT	VERSCHRAUBUNG		
723	472531508	1	FLANGE JOINT	VERSCHRAUBUNG		
724	247009402	10	FLANGE JOINT	VERSCHRAUBUNG		
725	471033414	1	FLANGE JOINT	VERSCHRAUBUNG		
726	471034414	2	FLANGE JOINT	VERSCHRAUBUNG		
727	247121102	1	FLANGE JOINT	VERSCHRAUBUNG		
729	247138602	3	FLANGE JOINT	VERSCHRAUBUNG		
730	482330814	1	FLANGE JOINT	VERSCHRAUBUNG		
731	247128502	2	FLANGE JOINT	VERSCHRAUBUNG		
732	247105602	1	FLANGE JOINT	VERSCHRAUBUNG		
734	247108302	4	FLANGE JOINT	VERSCHRAUBUNG		
735	247126202	5	FLANGE JOINT	VERSCHRAUBUNG		
736	482530914	1	FLANGE JOINT	VERSCHRAUBUNG		
737	471030708	1	FLANGE JOINT	VERSCHRAUBUNG		
738	471033614	1	FLANGE JOINT	VERSCHRAUBUNG		
739	247040902	2	FLANGE JOINT	VERSCHRAUBUNG		
740	510703914	1	FLANGE JOINT	VERSCHRAUBUNG		
742	510702014	1	FLANGE JOINT	VERSCHRAUBUNG		
744	474002414	2	FLANGE JOINT	VERSCHRAUBUNG		
745	510701214	1	FLANGE JOINT	VERSCHRAUBUNG		
746	247042502	2	FLANGE JOINT	VERSCHRAUBUNG		
747	485434214	1	FLANGE JOINT	VERSCHRAUBUNG		
748	485430714	1	FLANGE JOINT	VERSCHRAUBUNG		
749	247041502	2	FLANGE JOINT	VERSCHRAUBUNG		
752	247117302	15	FLANGE JOINT	VERSCHRAUBUNG		
755	482530814	2	FLANGE JOINT	VERSCHRAUBUNG		
756	471100714	1	FLANGE JOINT	VERSCHRAUBUNG		
757	491101214	1	FLANGE JOINT	VERSCHRAUBUNG		
758	485433414	1	FLANGE JOINT	VERSCHRAUBUNG		
759	485432814	1	FLANGE JOINT	VERSCHRAUBUNG		
760	474001214	1	FLANGE JOINT	VERSCHRAUBUNG		
761	481931114	1	FLANGE JOINT	VERSCHRAUBUNG		

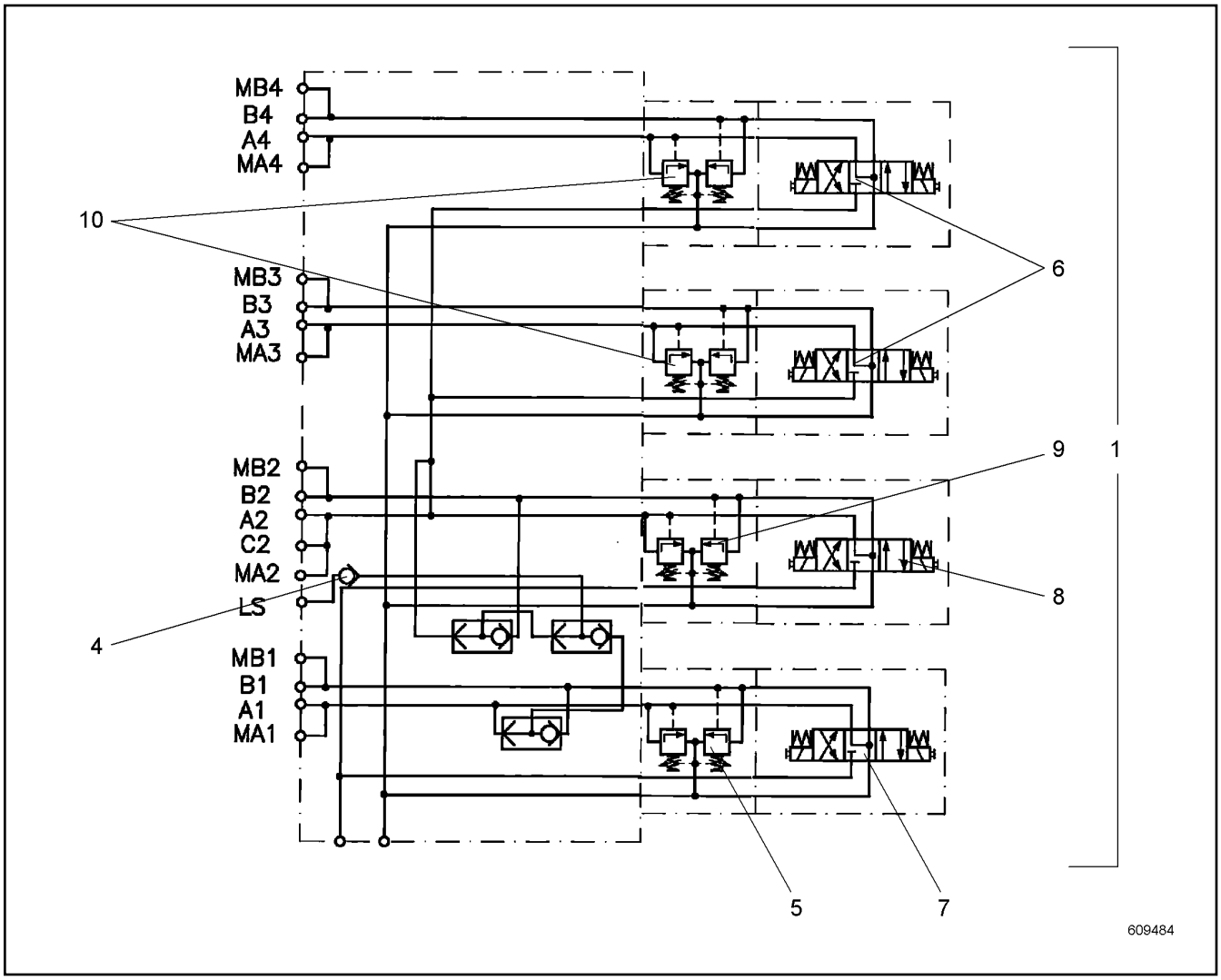

Pos.	Item	Quantity	Description	Bezeichnung	Serie	K
1	10524595	1	SEALING SET ⇨ ❑ 18	DS		
4	11229182	1	NON-RETURN VALVE	RUECKSCHLAGVENTIL		
5	11229183	1	PRESSURE VALVE	DRUCKVENTIL		
6	510427214	2	DIRECTIONAL CONTROL VALVE	WEGEVENTIL		
7	11229184	1	DIRECTIONAL CONTROL VALVE ⇨ ❑ 19	WEGEVENTIL		
8	10591435	1	DIRECTIONAL CONTROL VALVE ⇨ ❑ 20	WEGEVENTIL		
9	11229185	1	PRESSURE VALVE	DRUCKVENTIL		
10	10537607	2	DOUBLE PRESSURE LIMITING VALVE	DOPPELDRUCKBEGRENZUNGSV		

OHNE BILD
WITHOUT ILLUSTRATION
SANS PLANCHE
SIN FIG.
SEM ILUSTRAÇÃO
БЕЗ ИЗОБРАЖЕНИЯ

600000

Pos.	Item	Quantity	Description	Bezeichnung	Serie	K
1	10099037	24	FOUR LIPPED SEALS	VIERLIPPENDICHTUNG		
2	11301682	10	FOUR LIPPED SEALS	VIERLIPPENDICHTUNG		

OHNE BILD
WITHOUT ILLUSTRATION
SANS PLANCHE
SIN FIG.
SEM ILUSTRAÇÃO
БЕЗ ИЗОБРАЖЕНИЯ

600000

Pos.	Item	Quantity	Description	Bezeichnung	Serie	K
1	693208614	2	MAGNET COIL	MAGNETSPULE		

OHNE BILD
WITHOUT ILLUSTRATION
SANS PLANCHE
SIN FIG.
SEM ILUSTRAÇÃO
БЕЗ ИЗОБРАЖЕНИЯ

600000

Pos.	Item	Quantity	Description	Bezeichnung	Serie	K
1	11229186	2	MAGNET COIL	MAGNETSPULE		
900	10423993	1	SEALING SET	DS		

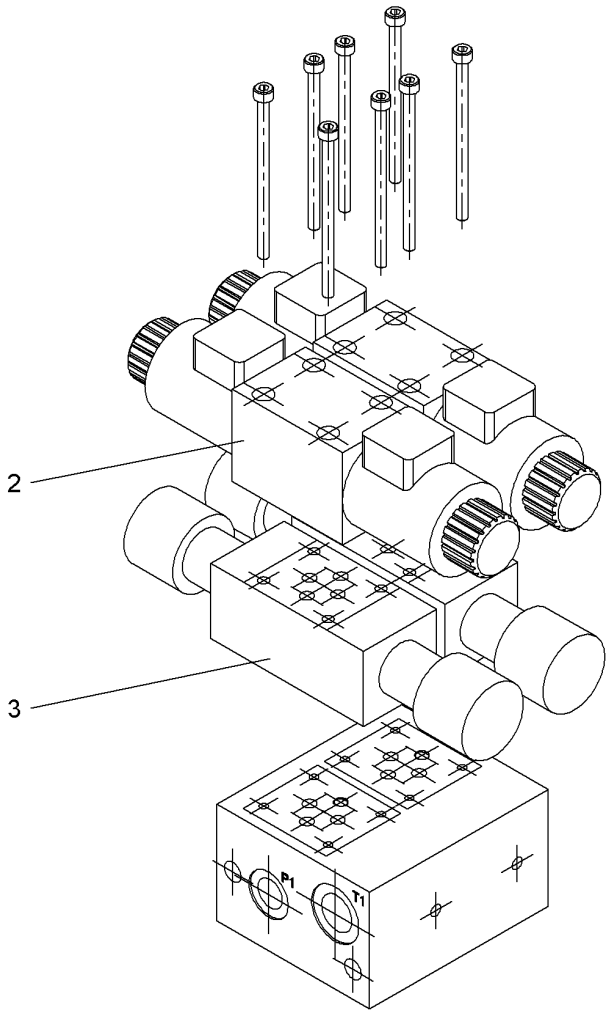

Pos.	Item	Quantity	Description	Bezeichnung	Serie	K
2	11223305	2	DIRECTIONAL CONTROL VALVE	WEGEVENTIL		
3	11293250	2	PRESSURE LIMITING VALVE	DRUCKBEGRENZUNGSVENTIL		

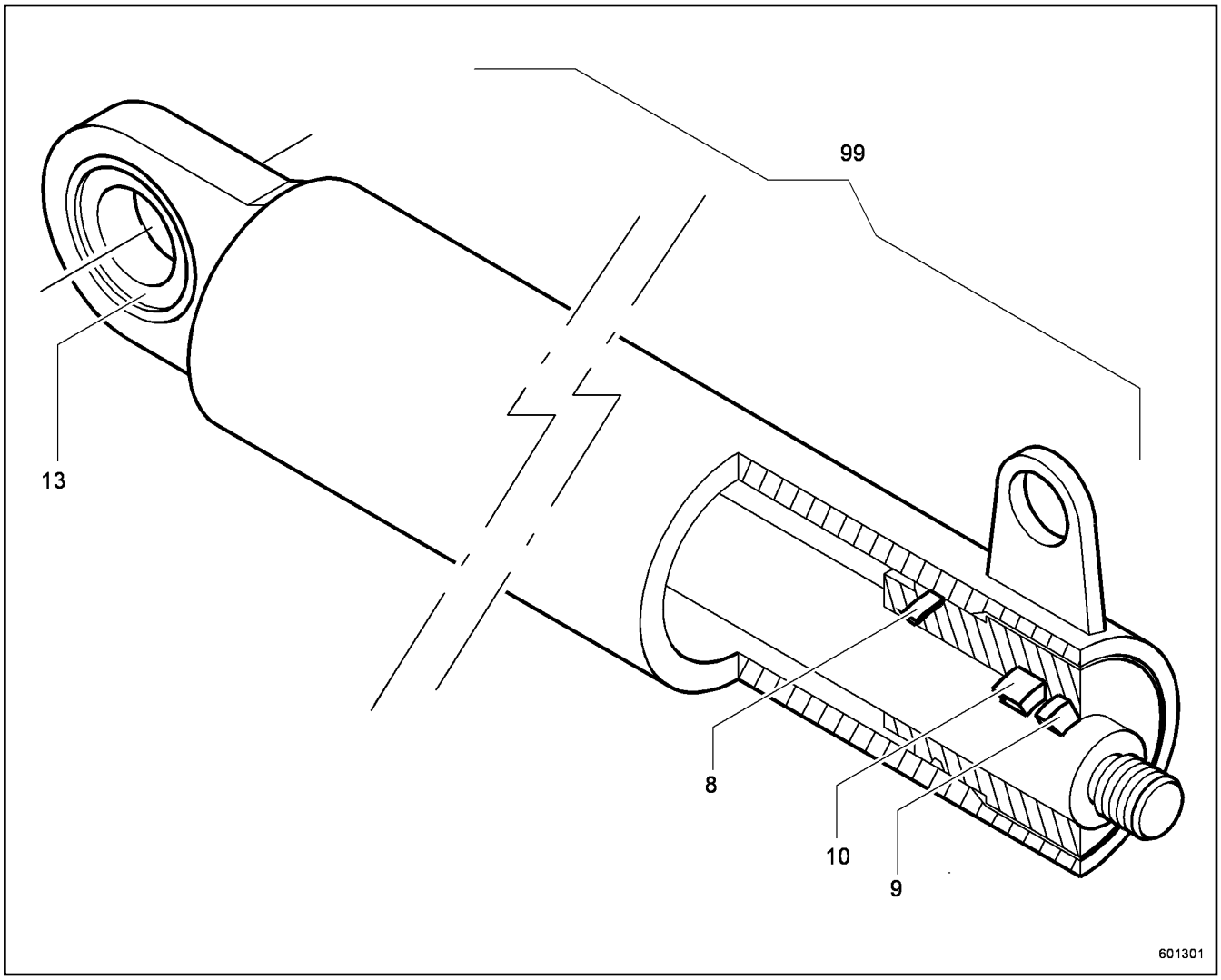

Pos.	Item	Quantity	Description	Bezeichnung	Serie	K
8	726456914	1	O-RING	O-RING		
9	726054414	1	SCRAPER RING	ABSTREIFRING		
10	726307914	1	ROD SEAL	NUTRING		
13	513319614	1	PIVOT HEAD	GELENKKOPF		
99	513319214	1	SEALING SET CPL CYL	DS KPL ZYL		

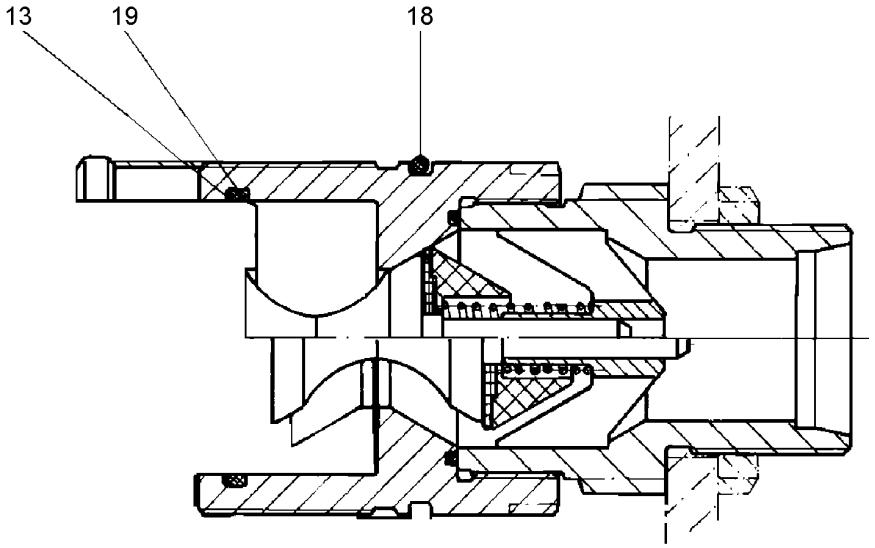

Pos.	Item	Quantity	Description	Bezeichnung	Serie	K
1	7615441	1	SOCKET DUST-PROOF	STAUBMUFFE		
13	511710314	1	SUPPORTING RING	STUETZRING		
18	726403514	1	O-RING	O-RING		
19	726408414	1	O-RING	O-RING		

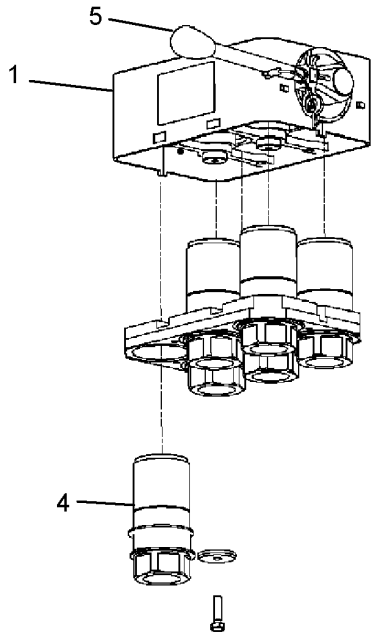

603339

Pos.	Item	Quantity	Description	Bezeichnung	Serie	K
1	10447745	1	HOUSING	GEHAEUSE		
4	10447748	6	SLEEVE	MUFFE		
5	10447749	1	LEVER	HEBEL		

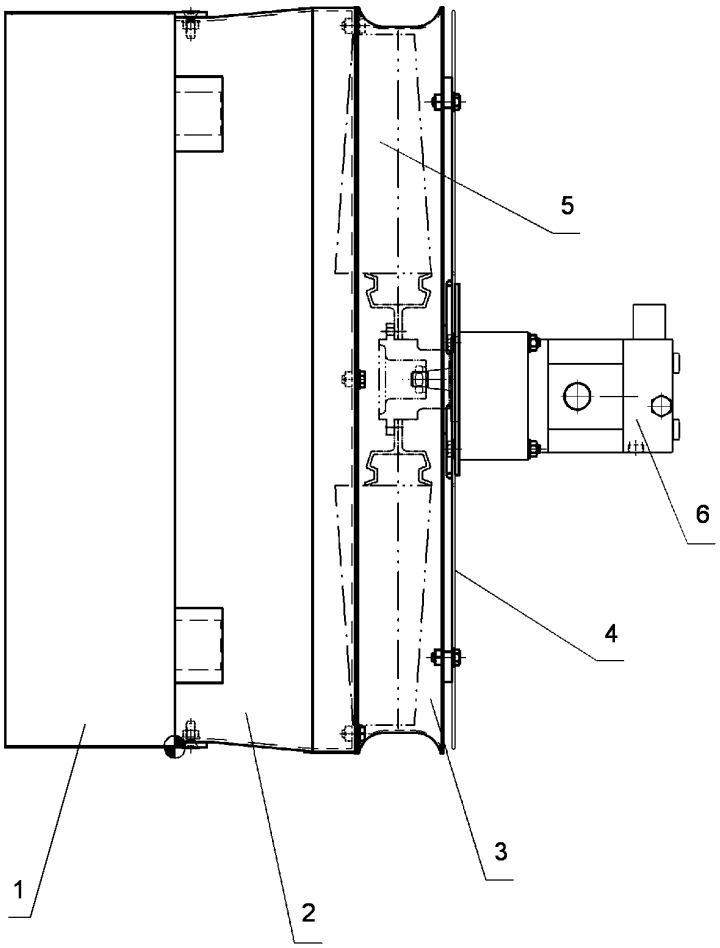

Pos.	Item	Quantity	Description	Bezeichnung	Serie	K
1	10352185	1	OIL COOLER	OELKUEHLER		
2	10352186	1	FAN COWL	LUEFTERHAUBE		
3	10352187	1	VENTILATOR RING	LUEFTERRING		
4	10566030	1	GUARD	SCHUTZGITTER		
5	10352188	1	FAN	LUEFTER		
6	550945314	1	OIL MOTOR ⇨ ❑ 26	OELMOTOR		

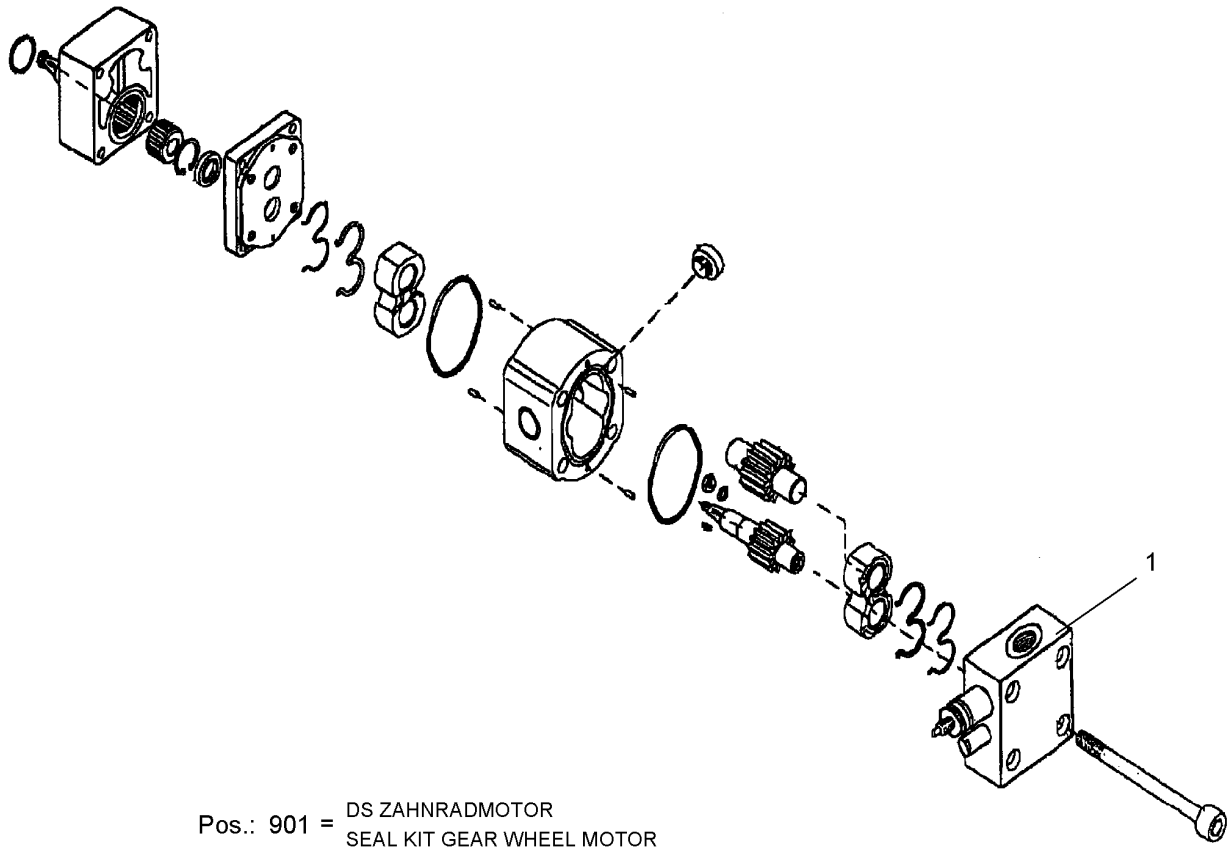

Pos.	Item	Quantity	Description	Bezeichnung	Serie	K
1	10501620	1	LID CPL	DECKEL KPL		
901	10493890	1	SEAL KIT GEAR WHEEL MOTOR	DS ZAHNRADMOTOR		

OHNE BILD
WITHOUT ILLUSTRATION
SANS PLANCHE
SIN FIG.
SEM ILUSTRAÇÃO
БЕЗ ИЗОБРАЖЕНИЯ

600000

Pos.	Item	Quantity	Description	Bezeichnung	Serie	K
11	11247121	1	CABLE LOOM W 2	KABELSTRANG W 2		
13	10563643	1	CABLE LOOM W 3	KABELSTRANG W 3		
21	10351656	1	CAN MODULE	CAN MODUL		
22	10351667	1	CAN MODULE	CAN MODUL		
23	10351660	1	CAN MODULE	CAN MODUL		
24	10351671	1	CAN MODULE	CAN MODUL		
26	10351668	1	CAN MODULE	CAN MODUL		
27	10351672	1	CAN MODULE	CAN MODUL		
28	10351674	1	CAN MODULE ⇨ ❑ 29	CAN MODUL		
30	11229635	3	TERMINAL CAP	ENDPOL KAPPE		
31	10664204	2	BATTERY	BATTERIE		
32	10547876	2	BATTERY TERMINAL CLAMP	BATTERIEKLEMME		
33	10224316	1	BATTERY TERMINAL CLAMP	BATTERIEKLEMME		
34	10530489	1	FUSE HOLDER ⇨ ❑ 30	SICHERUNGSHALTER		
35	606070908	1	BATTERY MAIN SWITCH	BATTERIEHAUPTSCHALTER		
37	7412268	2	ELBOW PIECE	WINKELSTUECK		
39	10875360	3	EMERGENCY STOP BUTTON	NOT-AUS TASTER		
40	11241756	1	TEMPERATURE SENSOR	TEMPERATURFUEHLER		
41	11258086	1	CONTROL LIGHT	KONTROLLLEUCHTE		
42	11461533	1	NAMEPLATE ACCIDENT PREVENTION	SCHILD UNFALLVERHUETUNG		
43	606655108	1	LIMIT SENSOR	GRENZTASTER		
45	606281014	1	CAMS LIMIT SWITCH	NOCKENENDSCHALTER		
46	606281114	1	DRIVE FLANGE	ANTRIEBSFLANSCH		
50	10493626	1	TEMPERATURE SENSOR	TEMPERATURFUEHLER		

OHNE BILD
WITHOUT ILLUSTRATION
SANS PLANCHE
SIN FIG.
SEM ILUSTRAÇÃO
БЕЗ ИЗОБРАЖЕНИЯ

600000

Pos.	Item	Quantity	Description	Bezeichnung	Serie	K
52	10288438	1	BACK-UP-ALARM	BACK-UP-ALARM		
60	7027205	2	WORK LIGHT ⇨ ❑ 31	ARBEITSSCHEINWERFER		
61	10224272	2	HOLDER	HALTER		
65	11219179	2	PRESSURE SENSOR	DRUCKAUFNEHMER		
66	10515473	2	PRESSURE SENSOR	DRUCKAUFNEHMER		
71	10539250	1	KEY SWITCH	SCHLUESSELSCHALTER		
72	10595399	1	KEYRING PENDANT	SCHLUESSELANHAENGER		
73	773400308	0.25	STEEL WIRE ROPE	STAHLDRAHTSEIL		
74	602206514	2	CABLE LUG	KABELSCHUH		
81	10517426	1	LEVEL PROBE	NIVEAUSONDE		
91	918365114	1	BYPASS CONNECTOR	UEBERBRUECKUNGSSTECKER		
93	605604914	1	BS HOUSING	SOCKELGEHAEUSE		
94	605609514	1	FEMALE INSERT	BUCHSENEINSATZ		
100	10224500	4	WORK LIGHT ⇨ ❑ 32	ARBEITSSCHEINWERFER		
103	10566458	1	TERMINAL BOX ⇨ ❑ 33	KLEMMKASTEN		
111	11239082	1	CONTROL CONSOLE ⇨ ❑ 35	STEUERPULT		
130	11234767	35	CABLE TIE	KABELBINDER		
131	10520078	1	SOCKET	STECKDOSE		

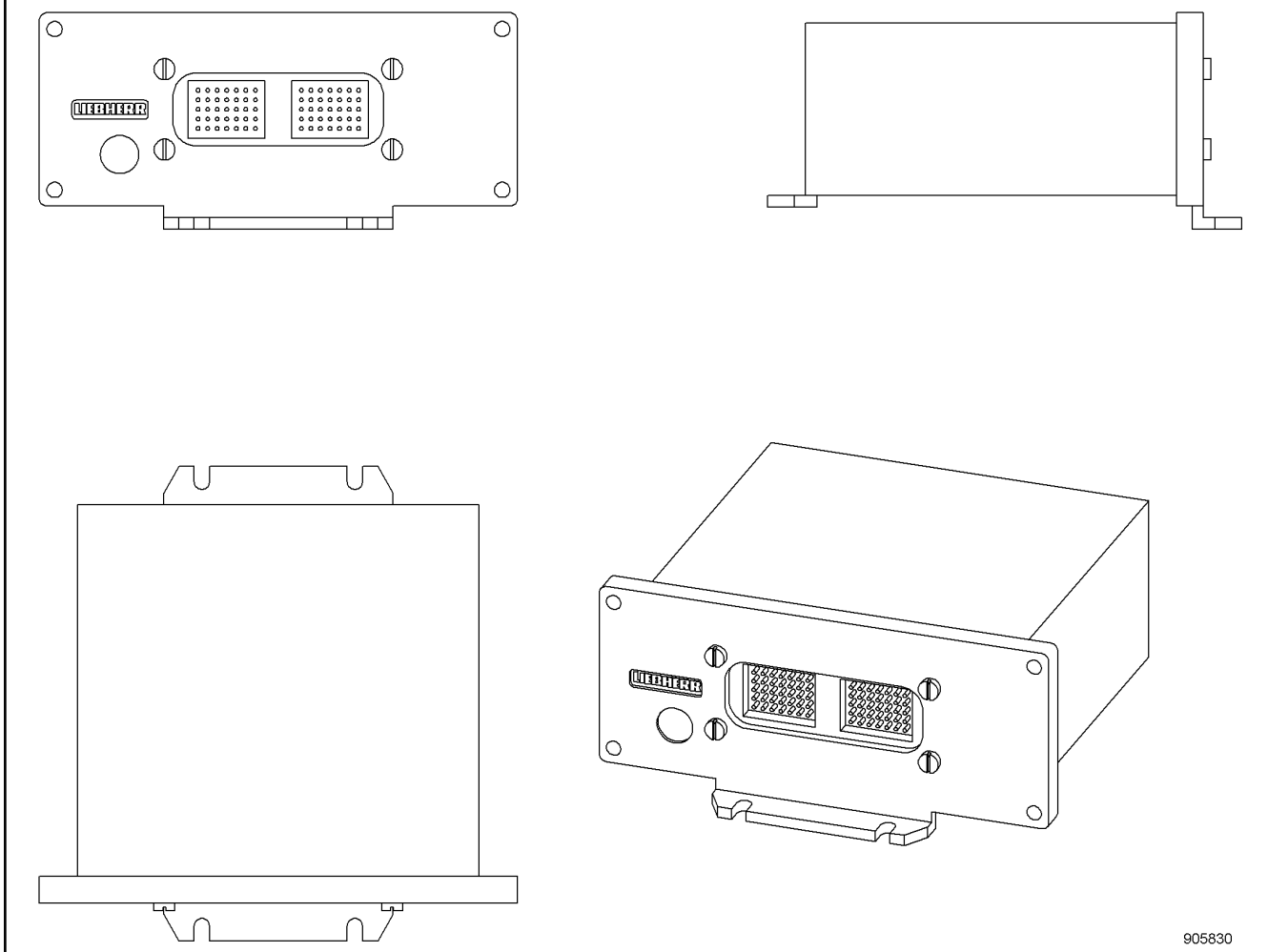

Pos.	Item	Quantity	Description	Bezeichnung	Serie	K
1	10884415	1	CAN MODULE	CAN MODUL		
2	605756914	1	UNIVERSAL LABEL	ETIKETT UNIVERSAL		

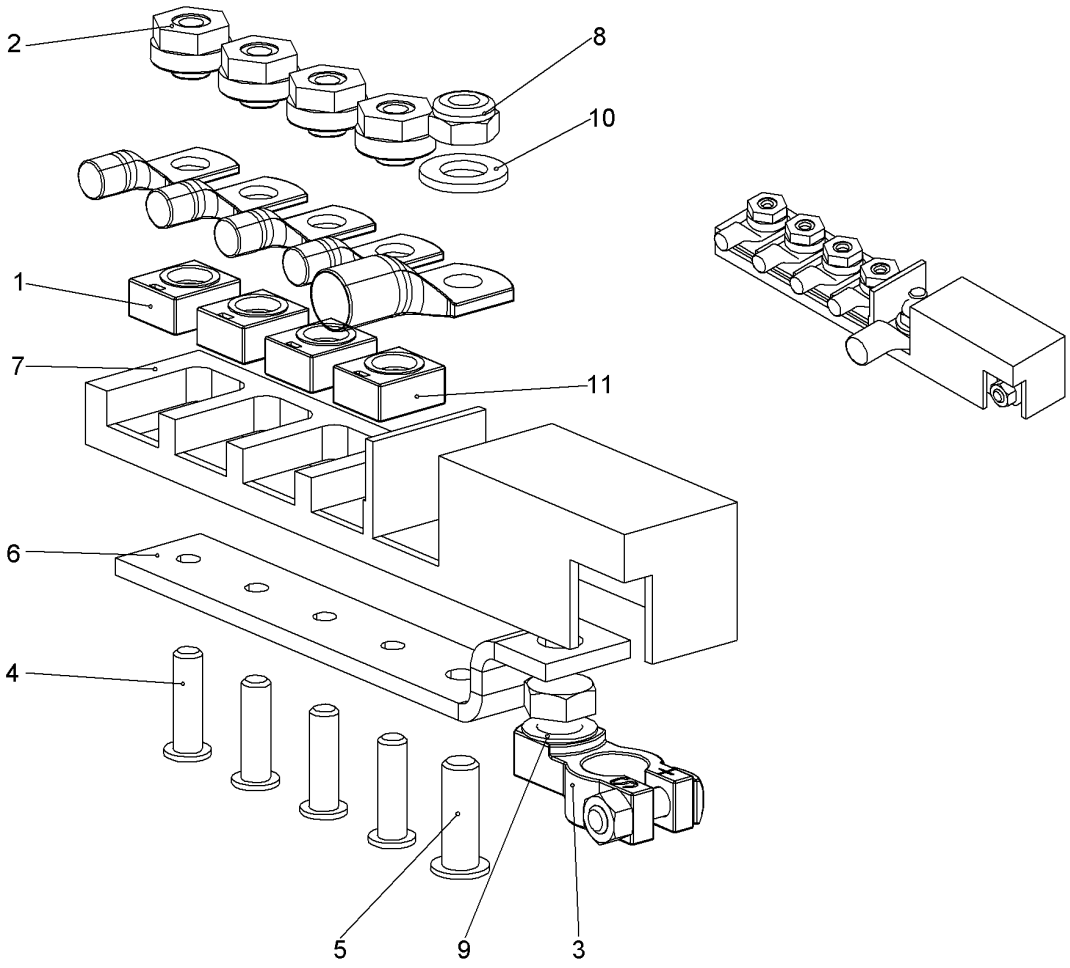

Pos.	Item	Quantity	Description	Bezeichnung	Serie	K
1	10224306	1	FUSE CARTRIDGE	SICHERUNGSEINSATZ		
3	10224316	1	BATTERY TERMINAL CLAMP	BATTERIEKLEMME		
4	10225045	4	SOCKET HEAD SCREW UN 1206 M8X30	ZYLINDERSCHRAUBE		
5	10502692	1	SCREW UN 1206 M10X30	SCHRAUBE		
6	10530486	1	FLAT COPPER EL	FLACHKUPFER EL		
7	10530487	1	COVER	ABDECKUNG		
8	411901114	1	HEX NUT DIN 985 M10 10	SECHSKANTMUTTER		
9	425221314	1	SERRATED LOCK WASHER DIN 6798 13	FAECHERSCHEIBE		
10	4901782	1	WASHER ISO 7089 12 A4	SCHEIBE		
11	10224307	3	FUSE CARTRIDGE	SICHERUNGSEINSATZ		

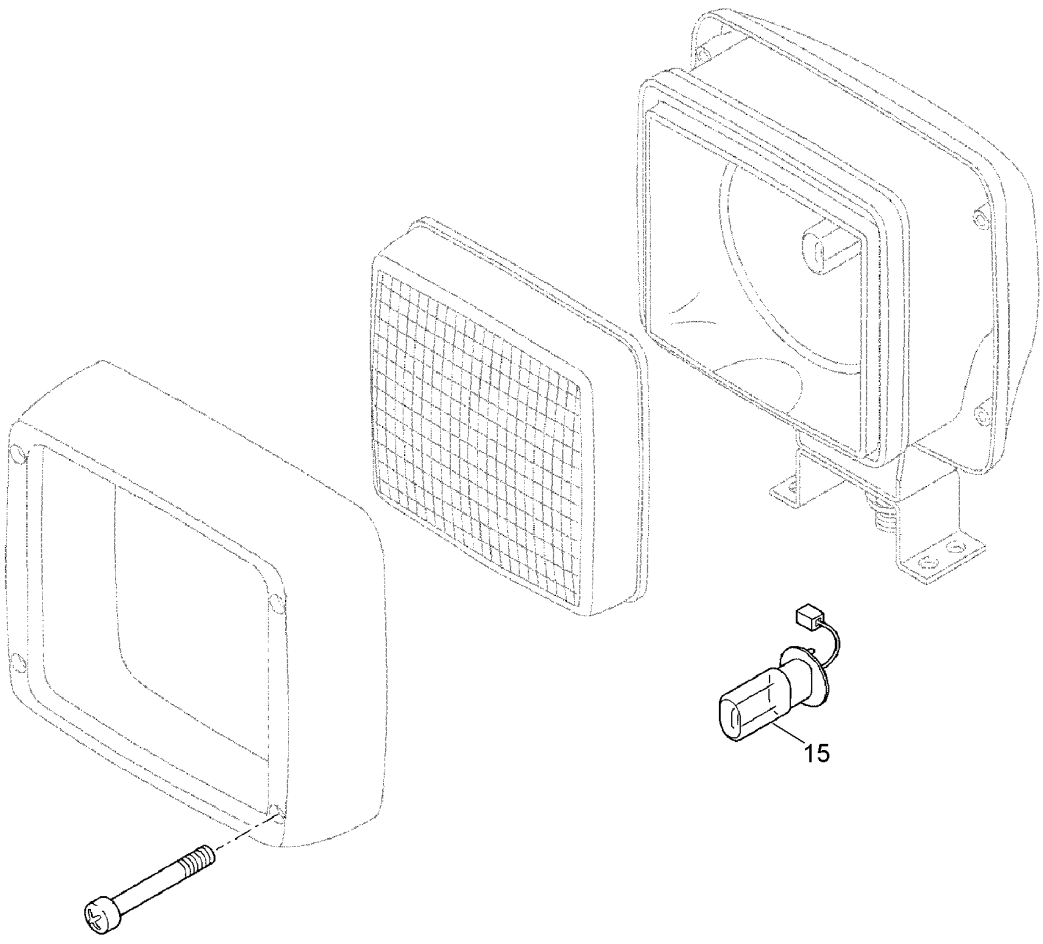

Pos.	Item	Quantity	Description	Bezeichnung	Serie	K
15	607021114	1	LIGHT BULB	GLUEHLAMPE		

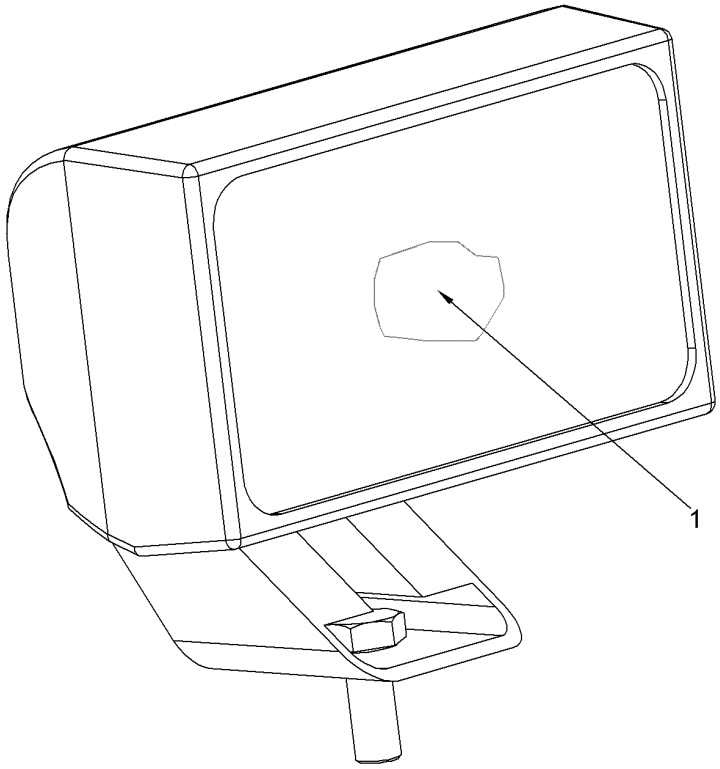

Pos.	Item	Quantity	Description	Bezeichnung	Serie	K
1	607021714	1	LIGHT BULB	GLUEHLAMPE		

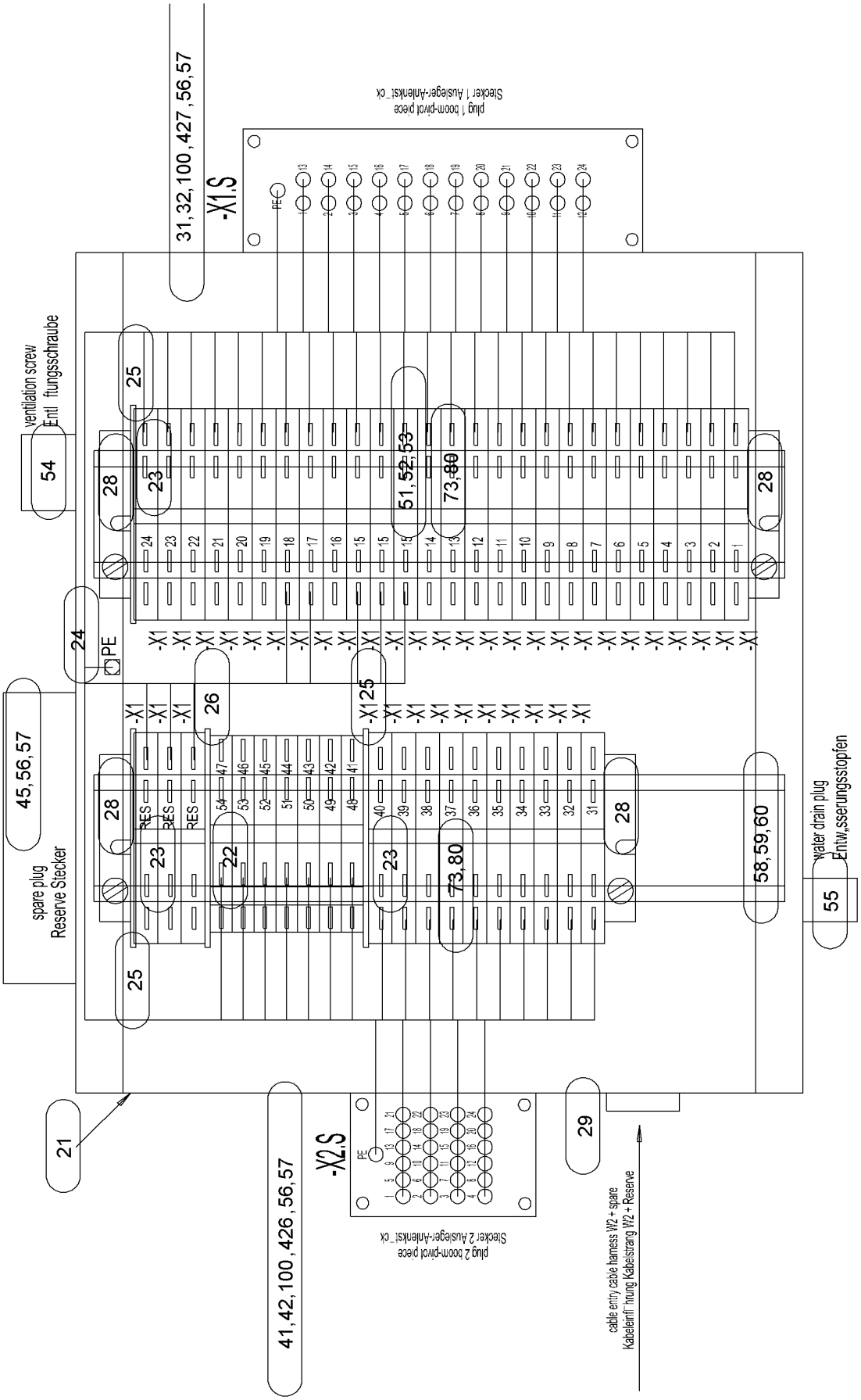
31,32,100,427,56,57
-X1.S
plug 1 boom-pivot piece
Stecker 1 Ausleger-Anlenkst_ck
ventilation screw
Entl ftungsschraube
54
25
28
23
51,52,53
73,80
24
PE
-X1
26
-X1.25
45,56,57
spare plug
Reserve Stecker
RES
22
58,59,60
water drain plug
Entw„sserungsstopfen
55
21
-X2.S
41,42,100,426,56,57
plug 2 boom-pivot piece
Stecker 2 Ausleger-Anlenkst_ck
29
cable entry cable harness W2 + spare
Kabeleinf hrung Kabelstrang W2 + Reserve
514896

Pos.	Item	Quantity	Description	Bezeichnung	Serie	K
21	918975514	1	HOUSING DRILLED	GEHAEUSE GEBOHRT		
22	602125114	7	SERIES TERMINAL	REIHENKLEMME		
23	602153814	39	SERIES TERMINAL	REIHENKLEMME		
24	602206114	1	CABLE LUG	KABELSCHUH		
25	602730714	3	CLOSING PLATE	ABSCHLUSSPLATTE		
26	602812714	1	CLOSING PLATE	ABSCHLUSSPLATTE		
28	602720514	4	END ANGLE	ENDWINKEL		
29	693061314	1	STOPPER PLUG	BLINDSTOPFEN		
31	10195680	1	ADD-ON HOUSING	ANBAUGEHAEUSE		
32	605609514	1	FEMALE INSERT	BUCHSENEINSATZ		
41	605613701	1	ADD-ON HOUSING	ANBAUGEHAEUSE		
42	605612014	1	FEMALE INSERT	BUCHSENEINSATZ		
45	693149814	1	ADD-ON HOUSING	ANBAUGEHAEUSE		
51	602731714	1	CROSS CONNECTOR	QUERVERBINDER		
52	602835914	1	DESIGNATION CARD	BEZEICHNUNGSKARTE		
54	485581914	1	VENTILATION SCREW	ENTLUEFTUNGSSCHRAUBE		
55	602501208	1	WATER DRAIN PLUG	ENTWAESSERUNGSSTOPFEN		
56	10507964	12	LOCKING RING 4	SICHERUNGSRING		
57	10539448	12	SOCKET HEAD SCREW ISO 4762 M4X12 A4-7	ZYLINDERSCHRAUBE		
58	602106714	0.37	CARRIER RAIL	TRAGSCHIENE		
59	602134114	4	FASTENING SCREW	BEF SCHRAUBE		
60	420000414	4	WASHER ISO 7089 6 A4	SCHEIBE		
73	602303214	1	RECEPTACLE	STECKHUELSE		
80	602209314	42	RECEPTACLE	STECKHUELSE		
100	602307708	2	WIRED END FERRULE	ADERENDHUELSE		
251	10870540	10.7	ELECTR.CABLE	KFZ-LEITUNG		
426	605610301	24	CONTACT BUSHING	KONTAKTBUCHSE		
427	605601801	24	CONTACT BUSHING	KONTAKTBUCHSE		

OHNE BILD
WITHOUT ILLUSTRATION
SANS PLANCHE
SIN FIG.
SEM ILUSTRAÇÃO
БЕЗ ИЗОБРАЖЕНИЯ

600000

Pos.	Item	Quantity	Description	Bezeichnung	Serie	K
10	11236937	1	CONTROL CONSOLE	STEUERPULT		
11	11239085	1	WIRING HARNESS	KABELSTRANG		

ACHTUNG !
ATTENTION !
ATTENTION !
ATENCIÓN !
ATENÇÃO !
ВНИМАНИЕ

Für Schlauchbestellungen kann über die Schlauchnummer, in der entsprechenden Schlauchliste, die Identnummer festgestellt werden.

For ordering flexible hoses you can find the identification number through the hose-number in the corresponding hose-list.

Pour des ordres de tuyau flexible le nombre d'identification on voit dans la liste de tuyau flexible correspondente.

Para el pedido de manguera, indicar el número de identificación de la manguera de la lista respectiva.

Para se encomendar uma mangueira, consulte o número de identificaçao na respectiva lista de mangueiras.

Для оформления заказов на шланги/рукавы идент. № может быть определен при помощи номера шланга/рукава, указанного в соотетствующем перечне шлангов/рукавов.

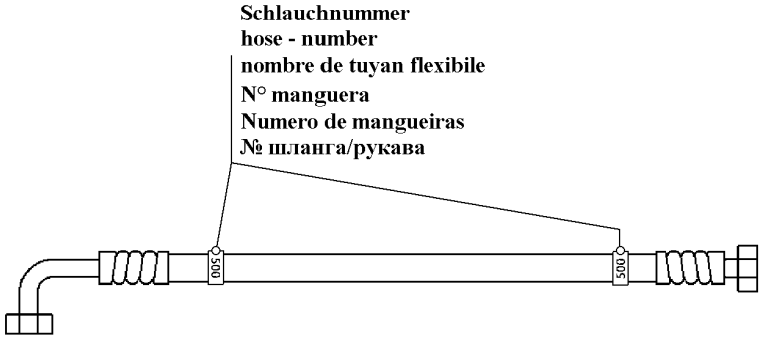

500000

Pos.	Item	Quantity	Description	Bezeichnung	Serie	K
415	996848514	1	HOSE CPL	SCHLAUCH KPL		
426	995962014	1	HOSE CPL	SCHLAUCH KPL		
428	928009314	1	HOSE CPL	SCHLAUCH KPL		
429	918291914	1	HOSE CPL	SCHLAUCH KPL		
431	928589814	1	HOSE CPL	SCHLAUCH KPL		
500	995972114	1	HOSE CPL	SCHLAUCH KPL		
501	995972214	1	HOSE CPL	SCHLAUCH KPL		
502	995972314	1	HOSE CPL	SCHLAUCH KPL		
503	995972414	1	HOSE CPL	SCHLAUCH KPL		
506	928183014	1	HOSE CPL	SCHLAUCH KPL		
507	996466614	1	HOSE CPL	SCHLAUCH KPL		
508	928765014	1	HOSE CPL	SCHLAUCH KPL		
509	991168714	1	HOSE CPL	SCHLAUCH KPL		
510	995972814	1	HOSE CPL	SCHLAUCH KPL		
511	928010214	1	HOSE CPL	SCHLAUCH KPL		
512	928010214	1	HOSE CPL	SCHLAUCH KPL		
513	928010214	1	HOSE CPL	SCHLAUCH KPL		
514	928010214	1	HOSE CPL	SCHLAUCH KPL		
515	995972914	1	HOSE CPL	SCHLAUCH KPL		
516	993657714	1	HOSE CPL	SCHLAUCH KPL		
517	995973814	1	HOSE CPL	SCHLAUCH KPL		
518	995973014	1	HOSE CPL	SCHLAUCH KPL		
519	994465914	1	HOSE CPL	SCHLAUCH KPL		
520	992261414	1	HOSE CPL	SCHLAUCH KPL		
521	995060114	1	HOSE CPL	SCHLAUCH KPL		
522	928443714	1	HOSE CPL	SCHLAUCH KPL		

ACHTUNG !
ATTENTION !
ATTENTION !
ATENCIÓN !
ATENÇÃO !
ВНИМАНИЕ

Für Schlauchbestellungen kann über die Schlauchnummer, in der entsprechenden Schlauchliste, die Identnummer festgestellt werden.

For ordering flexible hoses you can find the identification number through the hose-number in the corresponding hose-list.

Pour des ordres de tuyau flexible le nombre d'identification on voit dans la liste de tuyau flexible correspondente.

Para el pedido de manguera, indicar el número de identificación de la manguera de la lista respectiva.

Para se encomendar uma mangueira, consulte o número de identificaçao na respectiva lista de mangueiras.

Для оформления заказов на шланги/рукавы идент. № может быть определен при помощи номера шланга/рукава, указанного в соотетствующем перечне шлангов/рукавов.

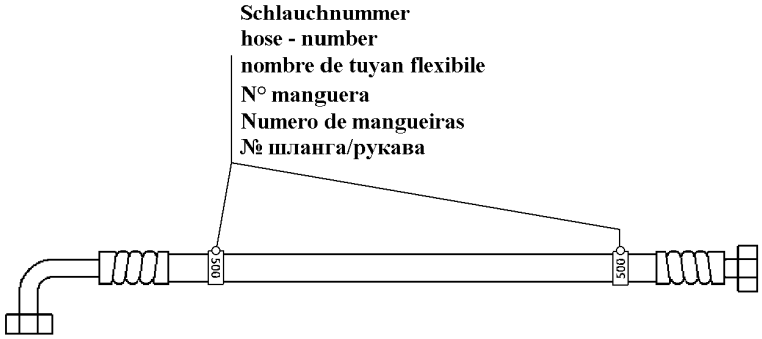

500000

Pos.	Item	Quantity	Description	Bezeichnung	Serie	K
523	995973214	1	HOSE CPL	SCHLAUCH KPL		
524	919735014	1	HOSE CPL	SCHLAUCH KPL		
525	928461114	1	HOSE CPL	SCHLAUCH KPL		
526	928456714	1	HOSE CPL	SCHLAUCH KPL		
527	919706714	1	HOSE CPL	SCHLAUCH KPL		
528	996037814	1	HOSE CPL	SCHLAUCH KPL		
529	996037914	1	HOSE CPL	SCHLAUCH KPL		
530	995973514	1	HOSE CPL	SCHLAUCH KPL		
531	995973614	1	HOSE CPL	SCHLAUCH KPL		
532	995027514	1	HOSE CPL	SCHLAUCH KPL		
533	919140514	1	HOSE CPL	SCHLAUCH KPL		
534	996466814	1	HOSE CPL	SCHLAUCH KPL		
535	993734014	1	HOSE CPL	SCHLAUCH KPL		
536	928445414	1	HOSE CPL	SCHLAUCH KPL		
537	993774614	1	HOSE CPL	SCHLAUCH KPL		
538	995176314	1	HOSE CPL	SCHLAUCH KPL		
539	995973714	1	HOSE CPL	SCHLAUCH KPL		
540	995207914	1	HOSE CPL	SCHLAUCH KPL		
541	996778614	1	HOSE CPL	SCHLAUCH KPL		
542	995819714	1	HOSE CPL	SCHLAUCH KPL		
543	995819614	1	HOSE CPL	SCHLAUCH KPL		
545	994460114	1	HOSE CPL	SCHLAUCH KPL		
546	928020314	1	HOSE CPL	SCHLAUCH KPL		
547	928032214	1	HOSE CPL	SCHLAUCH KPL		
548	928764814	1	HOSE CPL	SCHLAUCH KPL		
550	995974114	1	HOSE CPL	SCHLAUCH KPL		

ACHTUNG !
ATTENTION !
ATTENTION !
ATENCIÓN !
ATENÇÃO !
ВНИМАНИЕ

Für Schlauchbestellungen kann über die Schlauchnummer, in der entsprechenden Schlauchliste, die Identnummer festgestellt werden.

For ordering flexible hoses you can find the identification number through the hose-number in the corresponding hose-list.

Pour des ordres de tuyau flexible le nombre d'identification on voit dans la liste de tuyau flexible correspondente.

Para el pedido de manguera, indicar el número de identificación de la manguera de la lista respectiva.

Para se encomendar uma mangueira, consulte o número de identificaçao na respectiva lista de mangueiras.

Для оформления заказов на шланги/рукавы идент. № может быть определен при помощи номера шланга/рукава, указанного в соотетствующем перечне шлангов/рукавов.

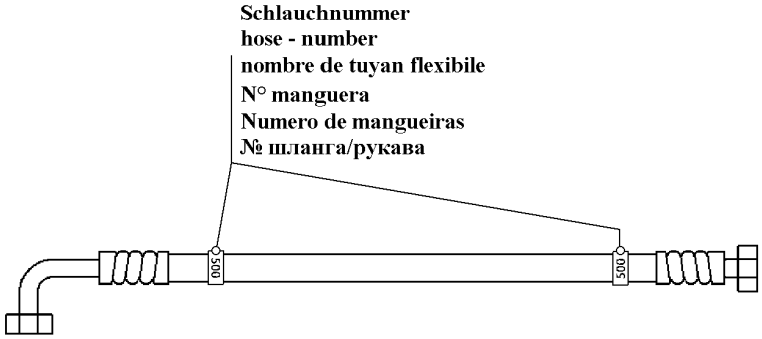

500000

Pos.	Item	Quantity	Description	Bezeichnung	Serie	K
551	914798914	1	HOSE CPL	SCHLAUCH KPL		
555	929414814	1	HOSE CPL	SCHLAUCH KPL		
556	918873814	1	HOSE CPL	SCHLAUCH KPL		
557	992569114	1	HOSE CPL	SCHLAUCH KPL		
558	995974214	1	HOSE CPL	SCHLAUCH KPL		
559	928885614	1	HOSE CPL	SCHLAUCH KPL		
561	995974414	1	HOSE CPL	SCHLAUCH KPL		
562	995974614	1	HOSE CPL	SCHLAUCH KPL		
563	995974714	1	HOSE CPL	SCHLAUCH KPL		
564	995974814	1	HOSE CPL	SCHLAUCH KPL		
565	995974914	1	HOSE CPL	SCHLAUCH KPL		
566	995264214	1	HOSE CPL	SCHLAUCH KPL		
567	996467014	1	HOSE CPL	SCHLAUCH KPL		
569	992258514	1	HOSE CPL	SCHLAUCH KPL		
575	914794514	1	HOSE CPL	SCHLAUCH KPL		
576	995440614	1	HOSE CPL	SCHLAUCH KPL		
577	992261314	1	HOSE CPL	SCHLAUCH KPL		
578	995006114	1	HOSE CPL	SCHLAUCH KPL		
579	991253814	1	HOSE CPL	SCHLAUCH KPL		
580	928123014	1	HOSE CPL	SCHLAUCH KPL		
581	919714914	1	HOSE CPL	SCHLAUCH KPL		
582	929473314	1	HOSE CPL	SCHLAUCH KPL		
583	990038114	1	HOSE CPL	SCHLAUCH KPL		
584	928110014	1	HOSE CPL	SCHLAUCH KPL		
585	928357214	1	HOSE CPL	SCHLAUCH KPL		
586	991528514	1	HOSE CPL	SCHLAUCH KPL		

ACHTUNG !
ATTENTION !
ATTENTION !
ATENCIÓN !
ATENÇÃO !
ВНИМАНИЕ

Für Schlauchbestellungen kann über die Schlauchnummer, in der entsprechenden Schlauchliste, die Identnummer festgestellt werden.

For ordering flexible hoses you can find the identification number through the hose-number in the corresponding hose-list.

Pour des ordres de tuyau flexible le nombre d'identification on voit dans la liste de tuyau flexible correspondente.

Para el pedido de manguera, indicar el número de identificación de la manguera de la lista respectiva.

Para se encomendar uma mangueira, consulte o número de identificaçao na respectiva lista de mangueiras.

Для оформления заказов на шланги/рукавы идент. № может быть определен при помощи номера шланга/рукава, указанного в соотетствующем перечне шлангов/рукавов.

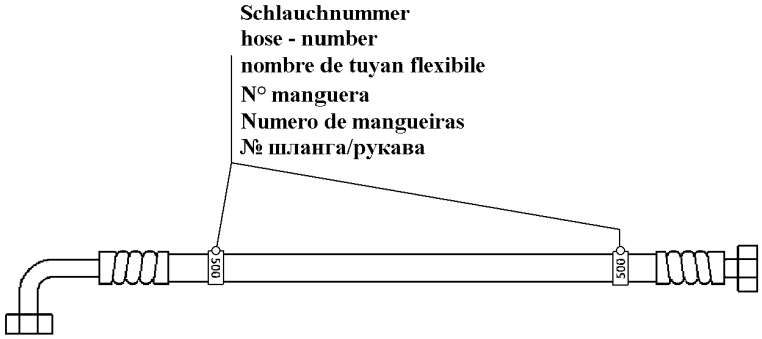

500000

Pos.	Item	Quantity	Description	Bezeichnung	Serie	K
587	991375814	1	HOSE CPL	SCHLAUCH KPL		
590	996467114	1	HOSE CPL	SCHLAUCH KPL		
591	992298714	1	HOSE CPL	SCHLAUCH KPL		
592	914762914	1	HOSE CPL	SCHLAUCH KPL		
594	992519014	1	HOSE CPL	SCHLAUCH KPL		
595	918810914	1	HOSE CPL	SCHLAUCH KPL		
596	911256414	1	HOSE CPL	SCHLAUCH KPL		
597	928712614	1	HOSE CPL	SCHLAUCH KPL		
598	918285814	1	HOSE CPL	SCHLAUCH KPL		
5020	991209514	1	HOSE CPL	SCHLAUCH KPL		
5021	993775014	1	HOSE CPL	SCHLAUCH KPL		
5022	914792514	1	HOSE CPL	SCHLAUCH KPL		
5023	995976414	1	HOSE CPL	SCHLAUCH KPL		
5024	995976414	1	HOSE CPL	SCHLAUCH KPL		
5025	995976514	1	HOSE CPL	SCHLAUCH KPL		
5026	995976514	1	HOSE CPL	SCHLAUCH KPL		

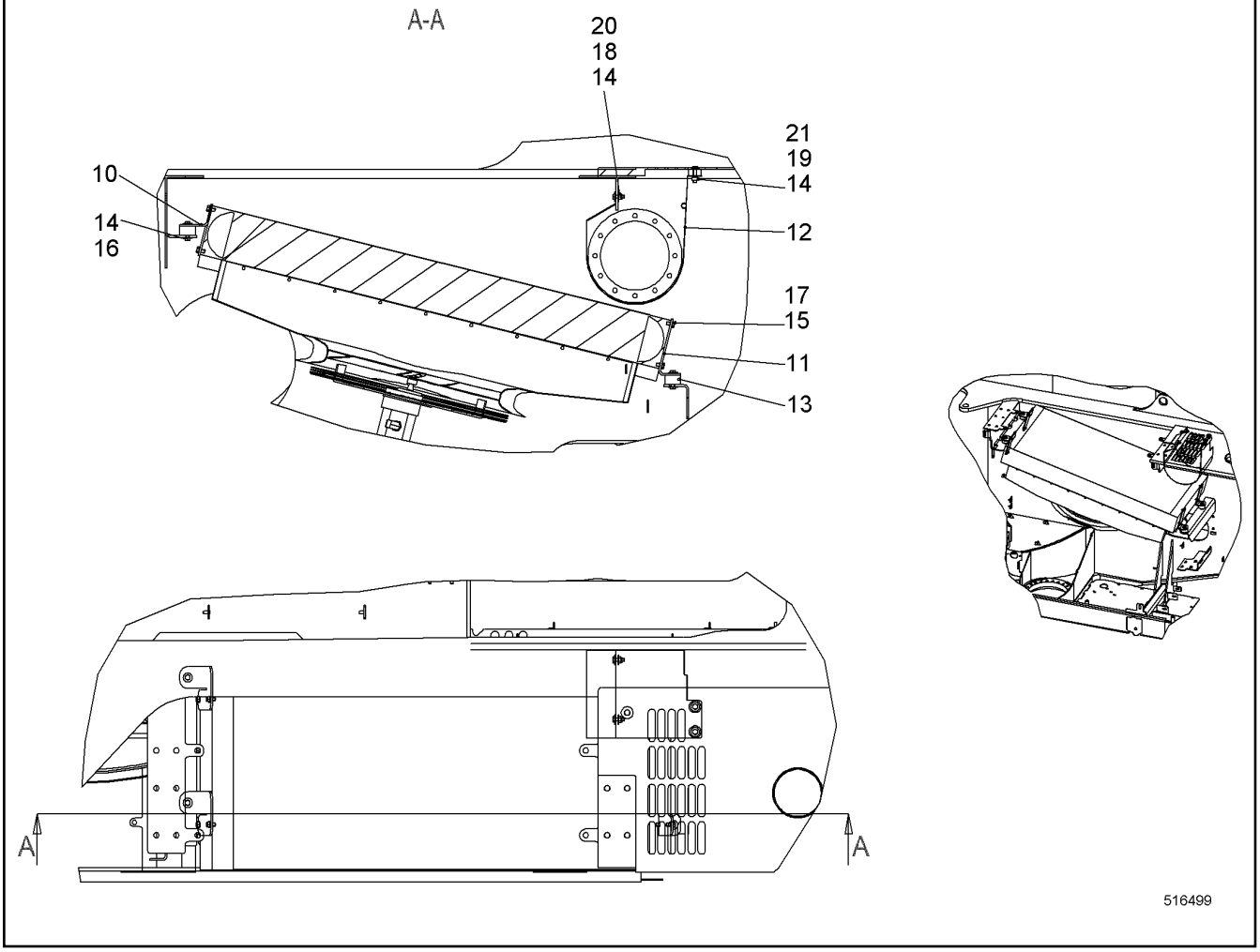

Pos.	Item	Quantity	Description	Bezeichnung	Serie	K
10	10336583	2	BRACKET	BUEGEL		
11	10336584	2	BRACKET	BUEGEL		
12	10580585	1	PROTECTION GUARD	SCHUTZBLECH		
13	726922214	4	RUBBER MOUNT	LAGER GUMMI		
14	10540511	14	WASHER ISO 7093-1 10 A4	SCHEIBE		
15	420001114	8	WASHER ISO 7089 10 A4	SCHEIBE		
16	406527414	8	HEX SCREW ISO 4017 M10X18 A4-70	SECHSKANTSCHRAUBE		
17	406518714	8	HEX SCREW ISO 4017 M10X20 A4-70	SECHSKANTSCHRAUBE		
18	406511614	2	HEX SCREW ISO 4017 M10X30 A4-70	SECHSKANTSCHRAUBE		
19	406512014	2	HEX SCREW ISO 4017 M10X45 A4-70	SECHSKANTSCHRAUBE		
20	10540494	2	HEX NUT ISO 10511 M10 A4	SECHSKANTMUTTER		
21	485549914	2	CAGE NUT M10-RR-140-47	KAEFIGMUTTER		

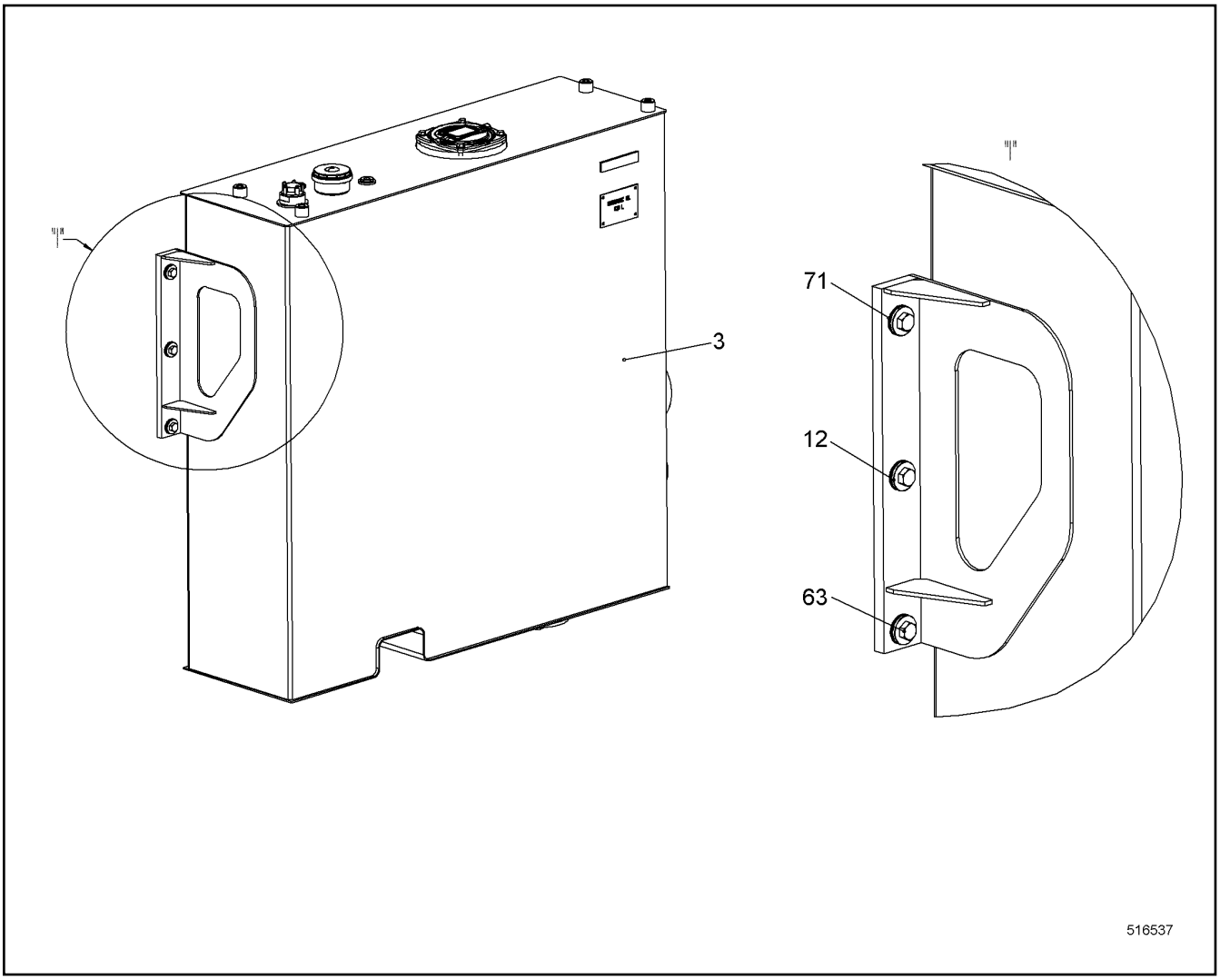

Pos.	Item	Quantity	Description	Bezeichnung	Serie	K
3	10560701	1	TANK HYDR CPL ⇨ ❑ 42	TANK HYDR KPL		
12	10588730	3	BUSHING EN 10060 RD44X26.5 S355J2;EN 10	BUCHSE		
62	10543903	3	HEX SCREW ISO 4017 M16X50 10.9	SECHSKANTSCHRAUBE		
63	10543904	3	HEX SCREW ISO 4017 M16X55 10.9	SECHSKANTSCHRAUBE		
70	421300414	3	WASHER DIN 6340 17 C35	SCHEIBE		

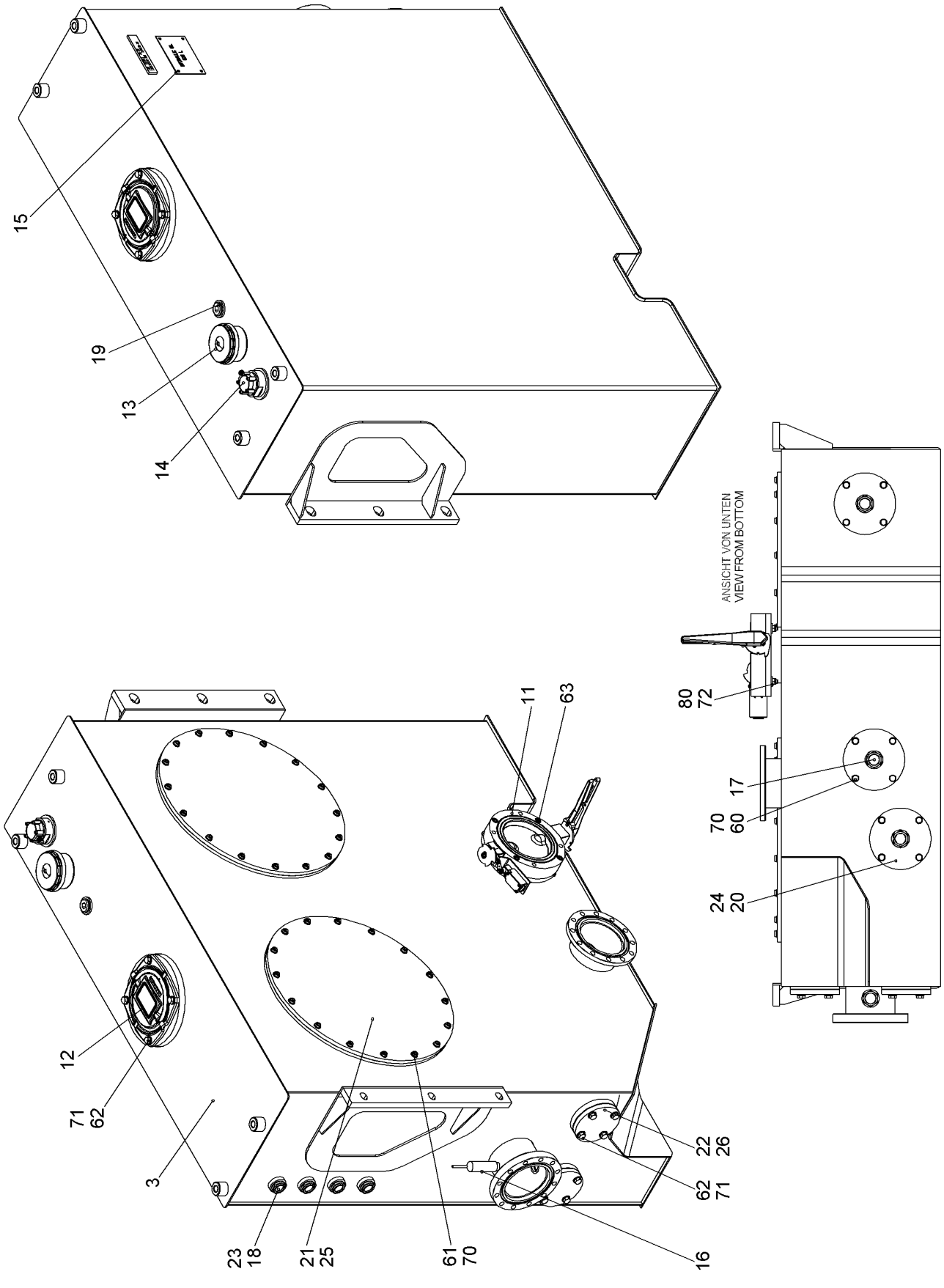
15
19
13
14
ANSICHT VON UNTEN
VIEW FROM BOTTOM
80
72
70
60
17
24
20
11
63
12
71
62
3
23
18
21
25
61
70
16
62
71
22
26
516538

Pos.	Item	Quantity	Description	Bezeichnung	Serie	K
3	10560703	1	TANK HYDR ST.CONST.	TANK HYDR SCHWK		
11	10526733	1	SHUT OFF DEVICE	ABSPERRORGAN		
12	10515724	1	RETURN FILTER ⇨ ❑ 44	RUECKLAUFFILTER		
13	510690614	1	AERATION FILTER ⇨ ❑ 45	BELUEFTUNGSFILTER		
14	10529210	1	LEVEL SENSOR	NIVEAUGEBER		
15	10584544	1	SIGN	SCHILD		
16	10352111	1	PRESSURE SWITCH	DRUCKSCHALTER		
17	403900714	4	OIL DRAIN PLUG G1"X11 MS	OELABLASSSCHRAUBE		
18	5106280	4	OIL SIGHT GLASS	OELSTANDSAUGE		
19	477704614	1	FLANGE JOINT	VERSCHRAUBUNG		
21	942264714	2	COVER	DECKEL		
22	552066514	2	FLANGE	FLANSCH		
23	7101022	4	SEALING RING	DICHTRING		
24	726409814	3	O-RING	O-RING		
25	726428714	2	O-RING	O-RING		
26	552006114	2	SEAL	DICHTUNG		
60	406511914	12	HEX SCREW ISO 4017 M10X25 A4-70	SECHSKANTSCHRAUBE		
61	4072083	32	SOCKET HEAD SCREW DIN 7984 M10X25 08.8	ZYLINDERSCHRAUBE		
62	406517314	12	HEX SCREW ISO 4017 M12X30 A4-70	SECHSKANTSCHRAUBE		
63	4630200	4	SOCKET HEAD SCREW ISO 4762 M10X65 10.9	ZYLINDERSCHRAUBE		
70	420001114	44	WASHER ISO 7089 10 A4	SCHEIBE		
71	4901782	12	WASHER ISO 7089 12 A4	SCHEIBE		
72	421300214	4	WASHER DIN 6340 10.5 C35	SCHEIBE		
80	10540494	4	HEX NUT ISO 10511 M10 A4	SECHSKANTMUTTER		

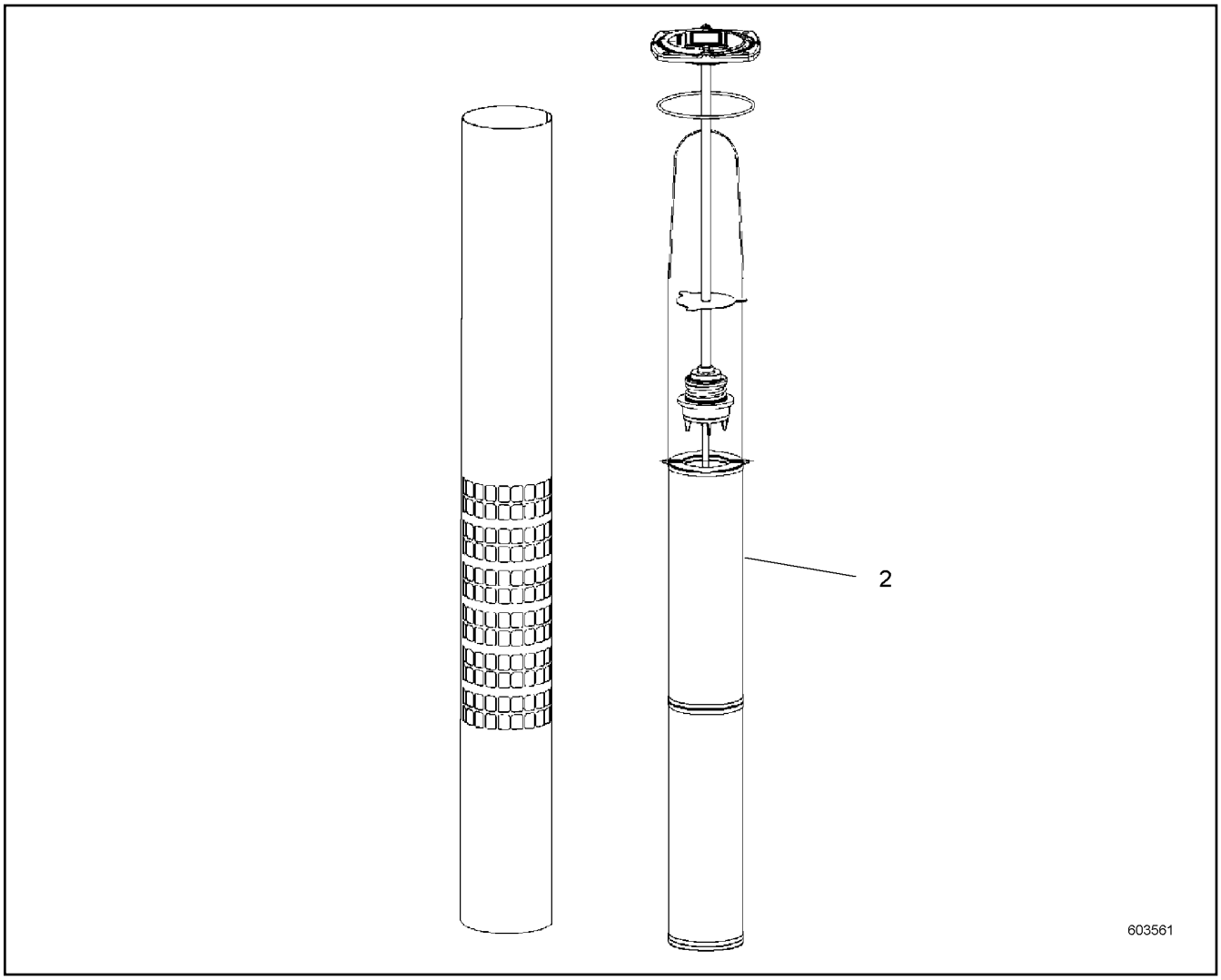

Pos.	Item	Quantity	Description	Bezeichnung	Serie	K
2	11227203	1	FILTER INSERT	FILTEREINSATZ		
3	10218953	1	O-RING	O-RING		

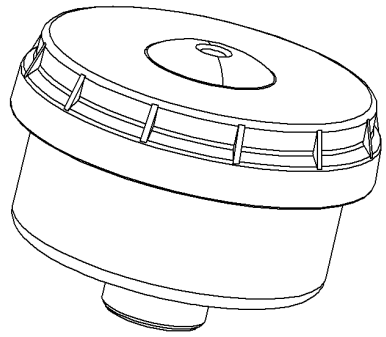

604282

Pos.	Item	Quantity	Description	Bezeichnung	Serie	K
1	510713814	1	FILTER ELEMENT	FILTERELEMENT		

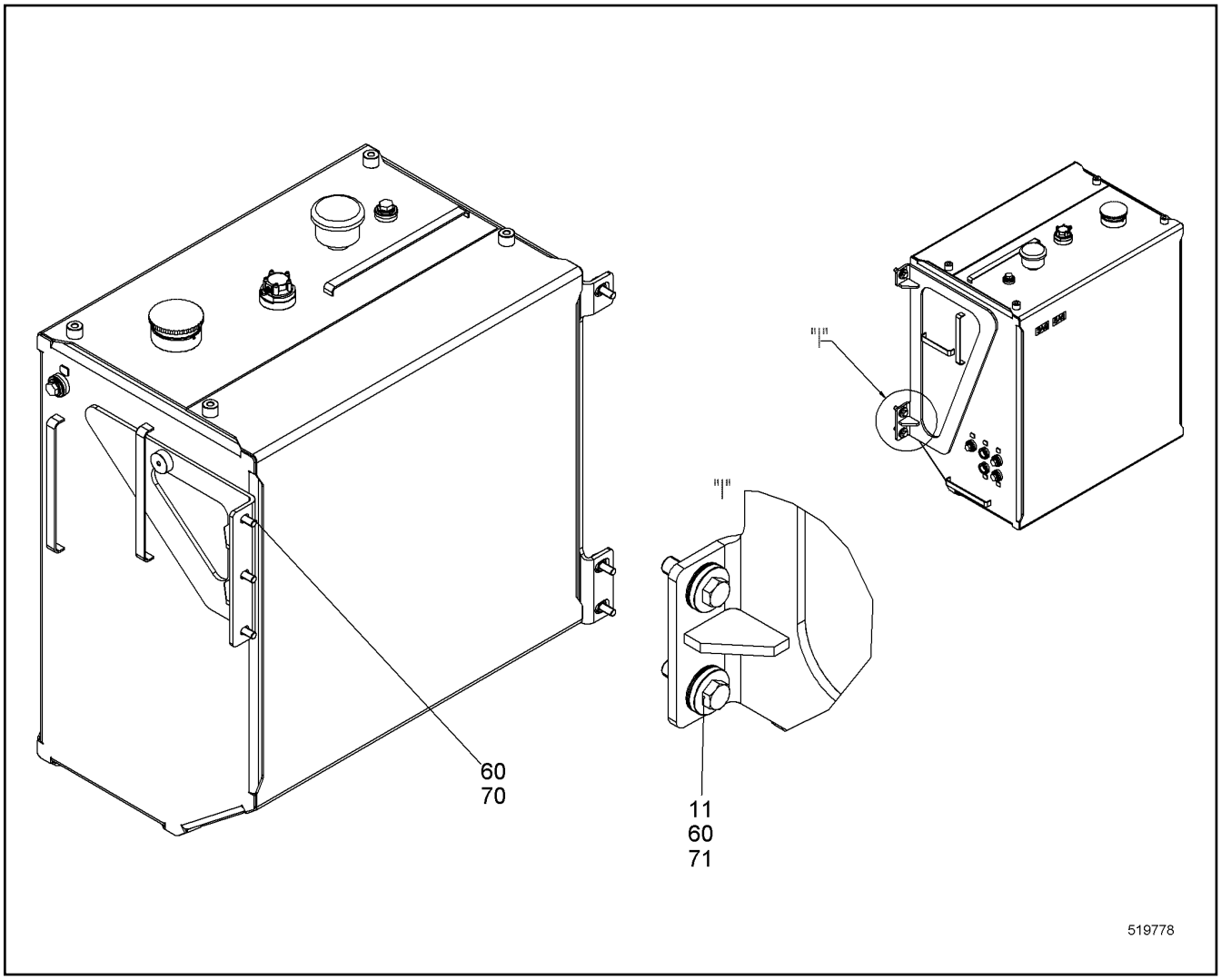

Pos.	Item	Quantity	Description	Bezeichnung	Serie	K
10	10560733	1	FUEL TANK CPL ⇨ ❑ 47	KRAFTSTOFFTANK KPL		
11	959019014	3	BUSHING	BUCHSE		
60	10539317	6	HEX SCREW ISO 4017 M16X35 10.9	SECHSKANTSCHRAUBE		
70	421300414	3	WASHER DIN 6340 17 C35	SCHEIBE		

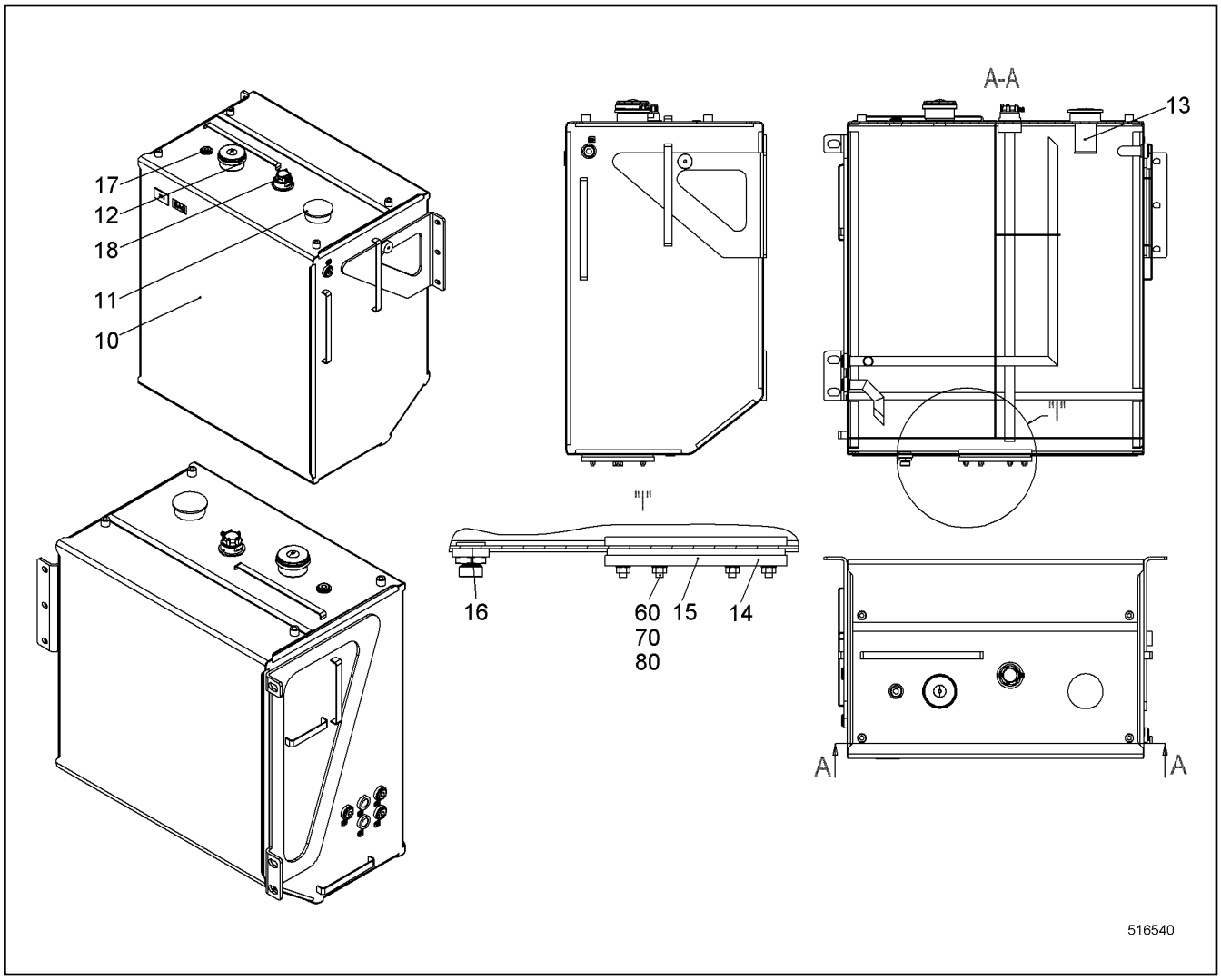

Pos.	Item	Quantity	Description	Bezeichnung	Serie	K
10	10560734	1	FUEL TANK ST.CONST.	KRAFTSTOFFTANK SCHWK		
11	7365412	1	LOCKABLE TANK CAP	TANKVERSCHLUSS		
12	11280868	1	AERATION FILTER ⇨ ❑ 48	BELUEFTUNGSFILTER		
13	10296919	1	FILLER SIEVE	EINFUELLSIEB		
14	10520927	1	COVER	DECKEL		
15	726401514	1	O-RING	O-RING		
16	403900714	1	OIL DRAIN PLUG G1"X11 MS	OELABLASSSCHRAUBE		
17	477704614	5	FLANGE JOINT	VERSCHRAUBUNG		
18	10528589	1	LEVEL SENSOR	NIVEAUGEBER		
60	4068017	6	DOUBLE-ENDED STUD DIN 939 M10X30 8.8	STIFTSCHRAUBE		
70	420001114	6	WASHER ISO 7089 10 A4	SCHEIBE		
80	411514614	6	HEX NUT ISO 4032 M10 A4-70	SECHSKANTMUTTER		

OHNE BILD
WITHOUT ILLUSTRATION
SANS PLANCHE
SIN FIG.
SEM ILUSTRAÇÃO
БЕЗ ИЗОБРАЖЕНИЯ

600000

Pos.	Item	Quantity	Description	Bezeichnung	Serie	K
1	10350585	1	PAPER FLEECE	PAPIERVLIES		

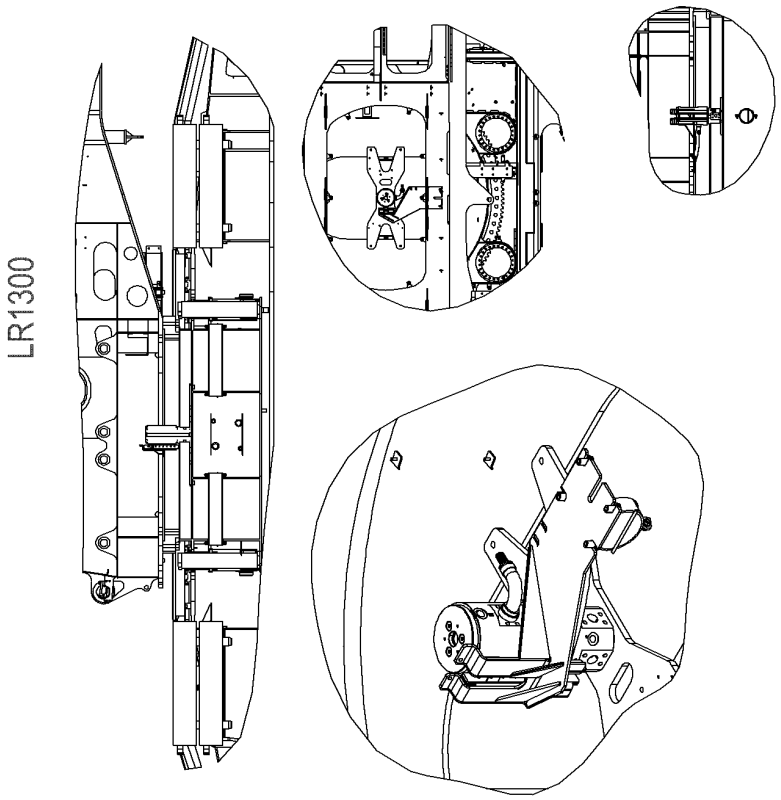
LR1300

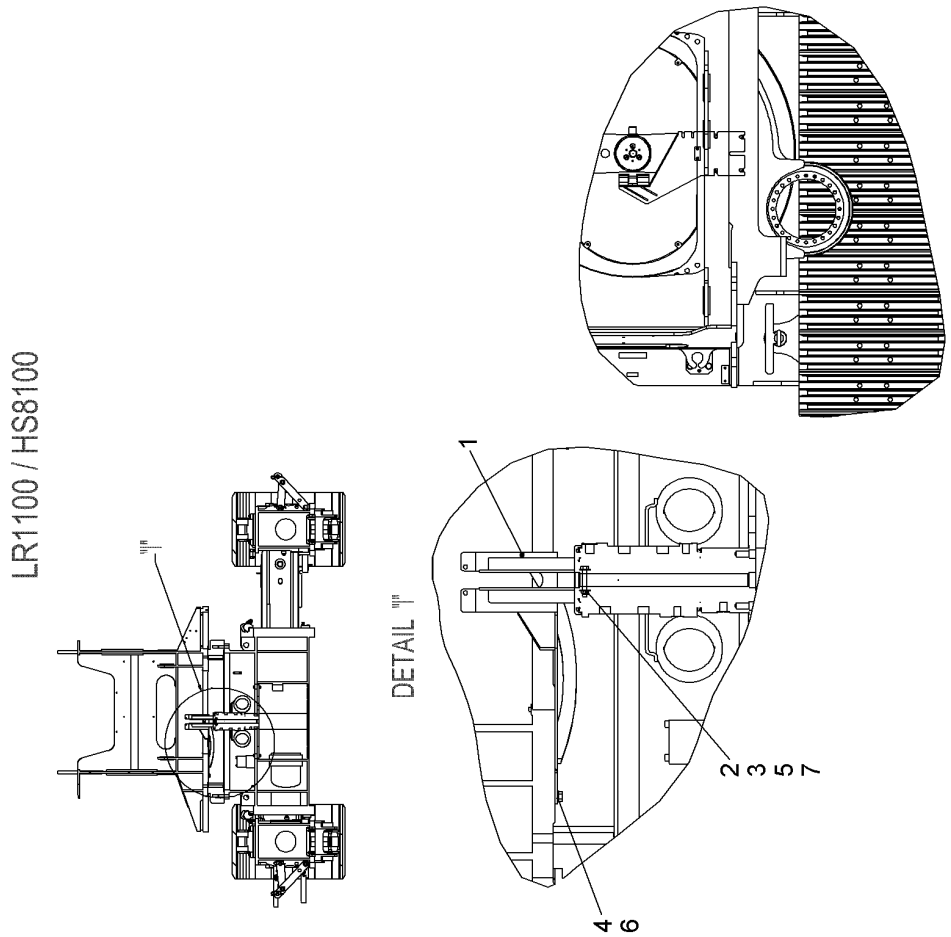
LR1100 / HS8100
DETAIL "I"
1
2
3
5
7
4
6
516892

Pos.	Item	Quantity	Description	Bezeichnung	Serie	K
1	10552306	1	CONSOLE	KONSOLE		
2	10572706	2	WP	WP		
3	406527914	1	HEX SCREW ISO 4017 M10X80 A4-70	SECHSKANTSCHRAUBE		
4	10539316	4	HEX SCREW ISO 4017 M16X30 10.9	SECHSKANTSCHRAUBE		
5	10540494	1	HEX NUT ISO 10511 M10 A4	SECHSKANTMUTTER		
6	10544173	4	WASHER ISO 7093-1 16	SCHEIBE		
7	10540511	2	WASHER ISO 7093-1 10 A4	SCHEIBE		

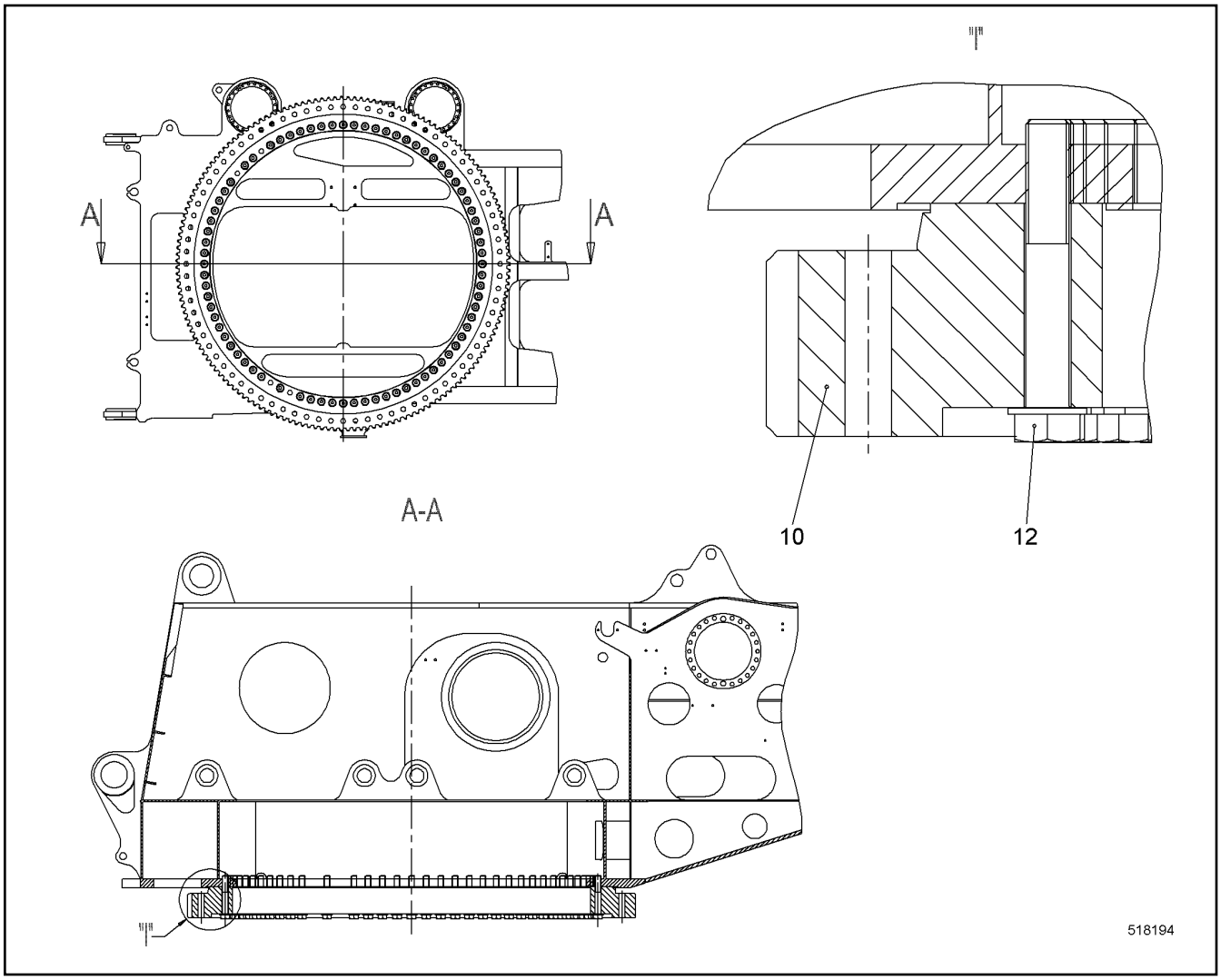

Pos.	Item	Quantity	Description	Bezeichnung	Serie	K
10	990706901	1	SLEW RING ROLLER BEARING	GW-LAGER		
12	11266734	76	FLANGED BOLT M33X220 10.9	BUNDSCHRAUBE		

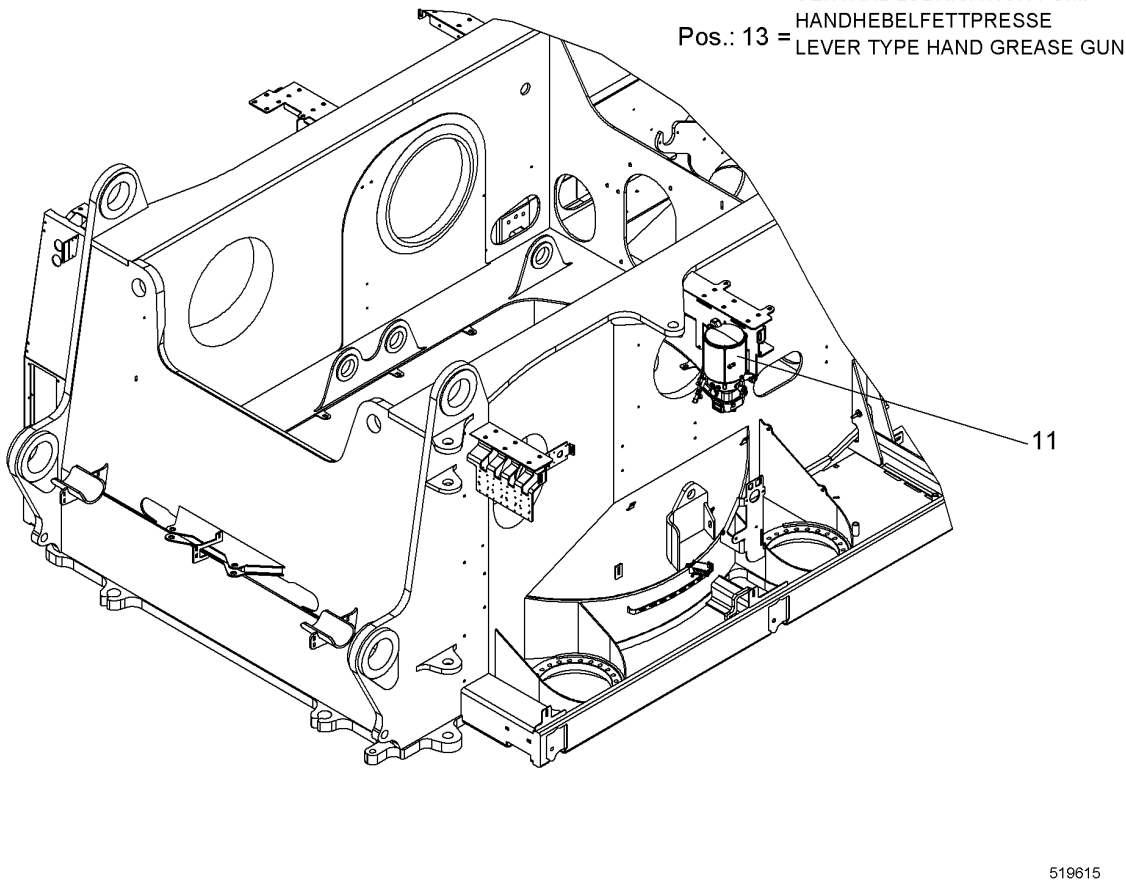

Pos.	Item	Quantity	Description	Bezeichnung	Serie	K
10	11280482	2	CONNECTION PARTS	ANSCHLUSSTEILE		
11	11265572	1	MOUNTING PARTS ⇨ ❑ 53	MONTAGETEILE		
12	11223123	1	CENTRAL LUBRICATION PUMP	ZENTRALSCHMIERPUMPE		
13	10445635	1	LEVER TYPE HAND GREASE GUN	HANDHEBELFETTPRESSE		
14	10448187	1	FILLER NECK CONNECTION	FUELLANSCHLUSS		

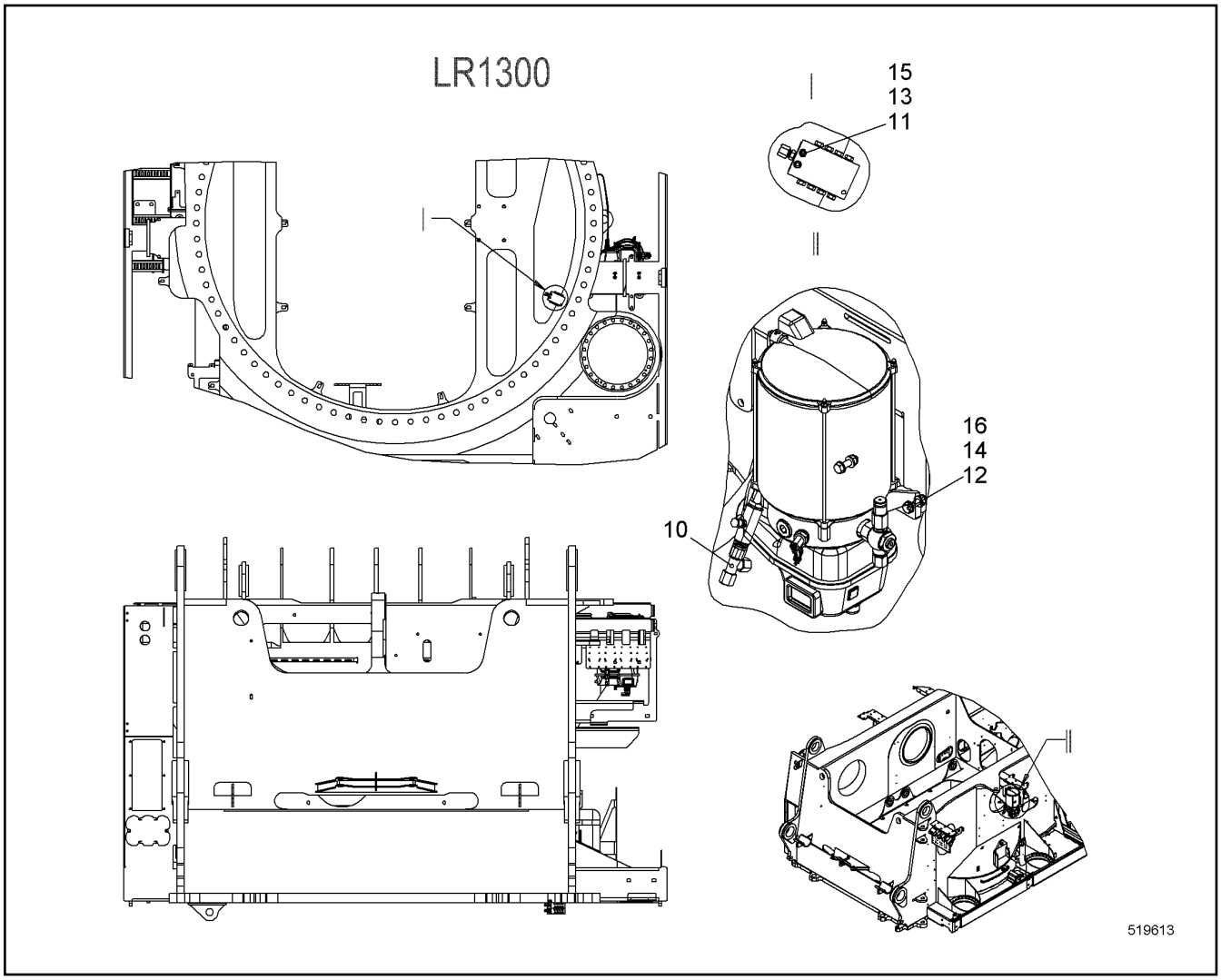

Pos.	Item	Quantity	Description	Bezeichnung	Serie	K
10	11262806	1	FLANGE JOINT	VERSCHRAUBUNG		
12	406501314	2	HEX SCREW ISO 4017 M8X30 A4-70	SECHSKANTSCHRAUBE		
13	420005214	2	WASHER ISO 7089 5 A4	SCHEIBE		
14	420001014	4	WASHER ISO 7089 8 A4	SCHEIBE		
15	10540484	2	HEX NUT ISO 10511 M5 A4	SECHSKANTMUTTER		
16	10540493	2	HEX NUT ISO 10511 M8 A4	SECHSKANTMUTTER		

LIEBHERR

1.9.2016
520296

138362_ETK_001

FIRE EXTINGUISHER MOUNTING
FEUERLOESCHER EINBAU

54 (1/2)

10 57 884 5

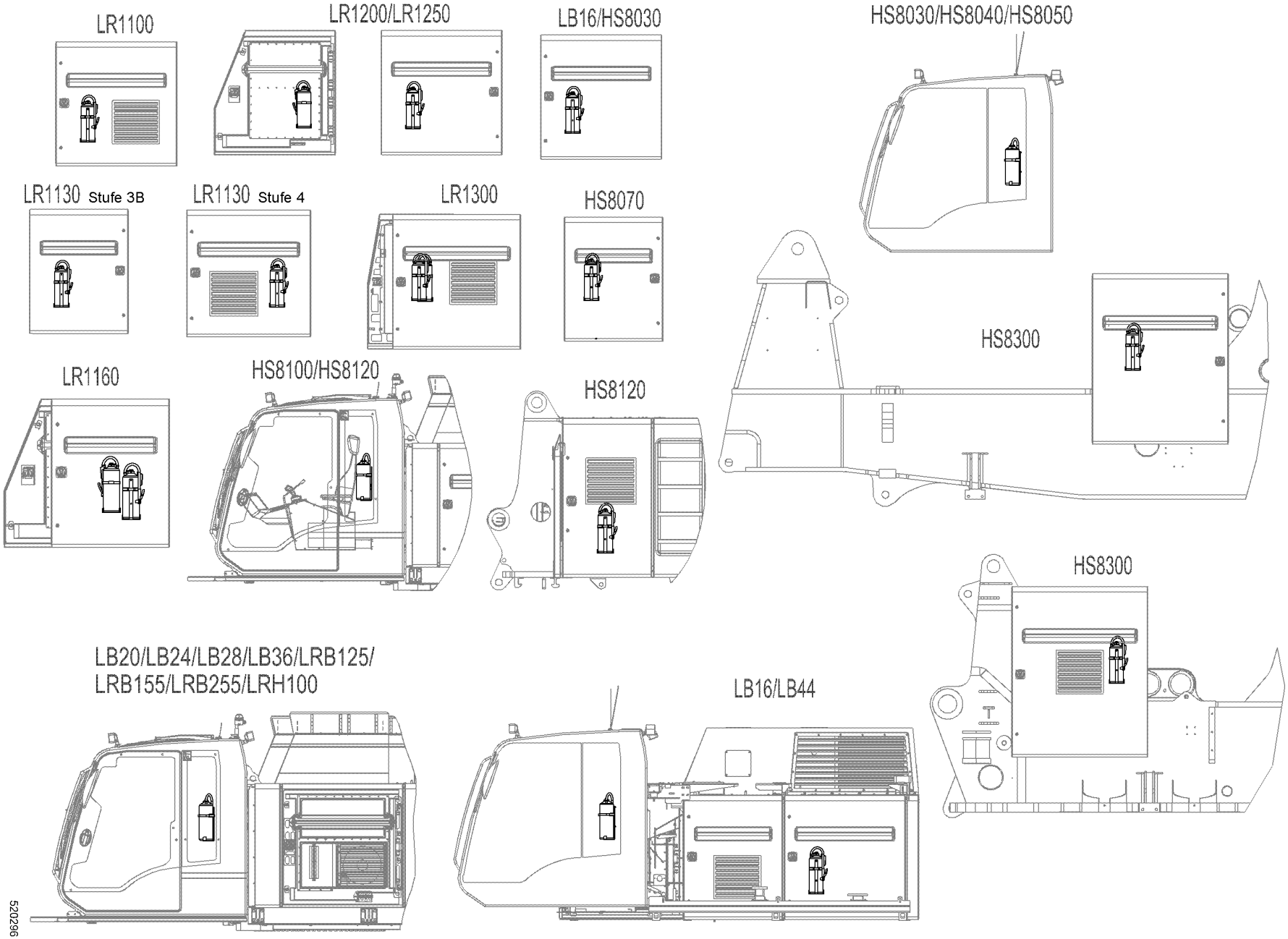

Pos.	Item	Quantity	Description	Bezeichnung	Serie	K
10	926547714	1	FIRE EXTINGUISHER RFK ⇨ ❑ 56	FEUERLOESCHER NRS		

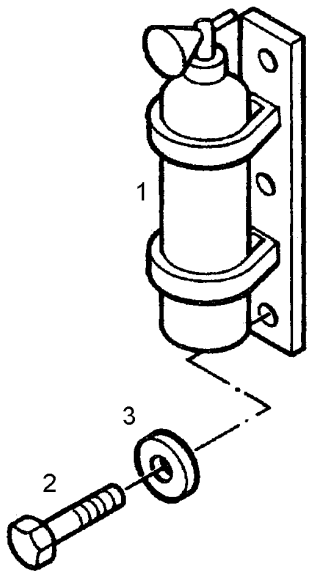

Pos.	Item	Quantity	Description	Bezeichnung	Serie	K
10	890100814	1	FIRE EXTINGUISHER	FEUERLOESCHER		
11	406501514	2	HEX SCREW ISO 4017 M8X16 A4-70	SECHSKANTSCHRAUBE		
12	10540510	2	WASHER ISO 7093-1 8 A4	SCHEIBE		

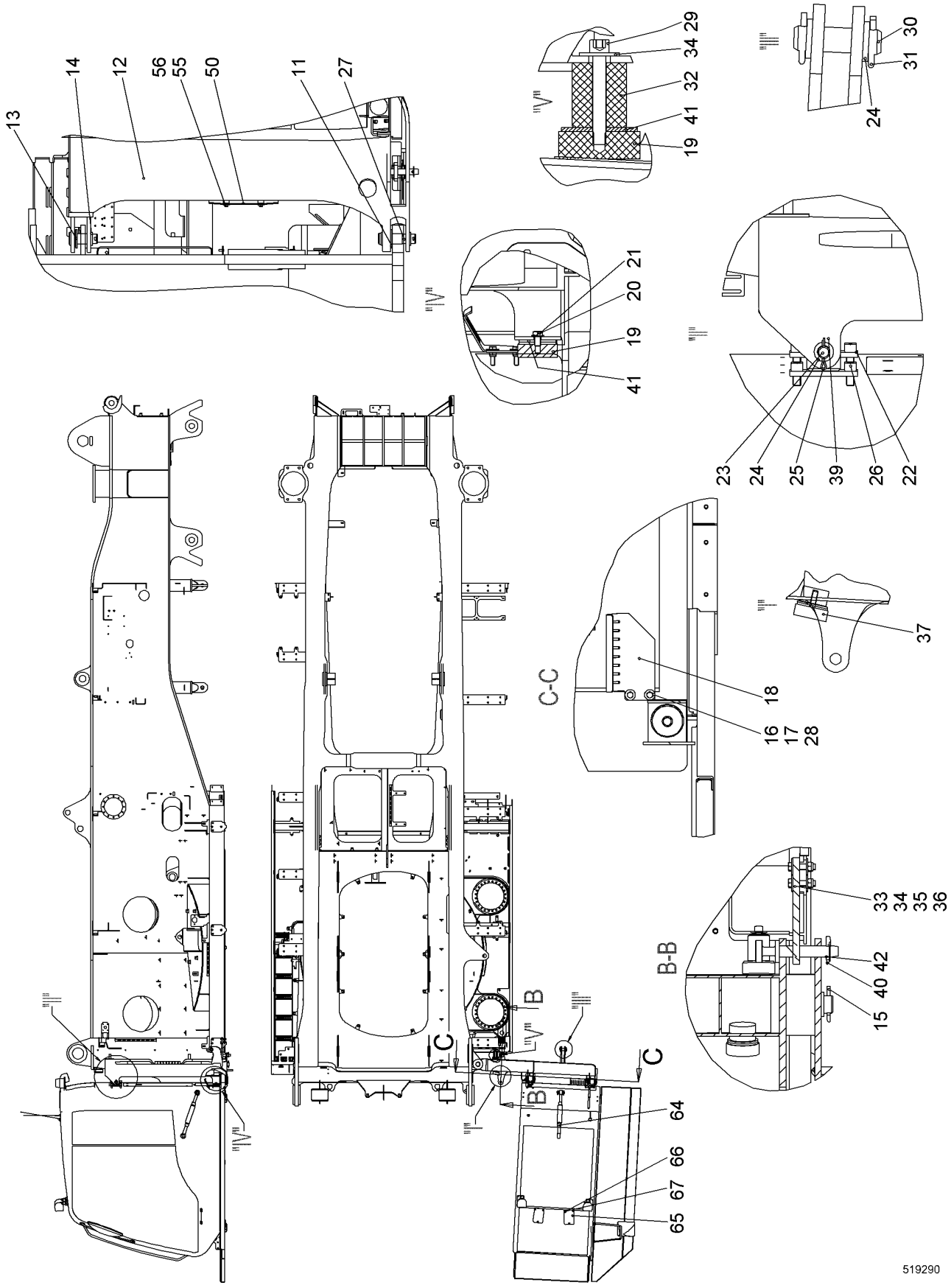
13
14
12
56
55
50
11
27
29
34
32
41
19
30
31
24
21
20
19
41
23
24
25
39
26
22
C-C
18
16
17
28
37
B-B
33
34
35
36
42
40
15
B
C
64
66
67
65
519290

Pos.	Item	Quantity	Description	Bezeichnung	Serie	K
11	790519814	2	COLLER BUSHING 40/80X51 CUSN7ZNPB	BUNDBUCHSE		
12	10578321	1	FRAME ST.CONST.	RAHMEN SCHWK		
13	451436614	1	PIN DIN EN 22341-B 40H11X115X102 X20CR1	BOLZEN		
14	421103014	3	WASHER DIN EN 28738 40 ST	SCHEIBE		
15	433009114	2	SPLIT PIN ISO 1234 8X63 A4	SPLINT		
16	10540510	4	WASHER ISO 7093-1 8 A4	SCHEIBE		
17	10540493	2	HEX NUT ISO 10511 M8 A4	SECHSKANTMUTTER		
18	10588168	1	FASTENER	HALTERUNG		
19	726910114	3	RUBBER MOUNT	LAGER GUMMI		
20	4901782	2	WASHER ISO 7089 12 A4	SCHEIBE		
21	406517714	2	HEX SCREW ISO 4017 M12X20 A4-70	SECHSKANTSCHRAUBE		
22	918585114	2	CONSOLE	KONSOLE		
23	485501714	2	PIN DIN EN 22340-B 25F7X120 42CRMO4+QT;E	BOLZEN		
24	421102214	8	WASHER DIN EN 28738 26 ST;	SCHEIBE		
25	433007708	4	SPLIT PIN ISO 1234 6.3X45	SPLINT		
26	10544065	8	SOCKET HEAD SCREW ISO 4762 M16X30 10.9	ZYLINDERSCHRAUBE		
27	968523914	1	PIN	BOLZEN		
28	406501314	2	HEX SCREW ISO 4017 M8X30 A4-70	SECHSKANTSCHRAUBE		
29	10539524	1	SOCKET HEAD SCREW ISO 4762 M12X85 A4-7	ZYLINDERSCHRAUBE		
30	450052114	2	PIN DIN EN 22340-B 25F8X88 LHRD900-40;100	BOLZEN		
31	433007508	4	SPLIT PIN ISO 1234 6.3X32 ST	SPLINT		
32	11216088	1	SPACER PIECE	DISTANZSTUECK		
33	10578343	1	MOUNTING BRACKET	BEFESTIGUNGSBUEGEL		
34	10540512	9	WASHER ISO 7093-1 12 A4	SCHEIBE		
35	406527614	4	HEX SCREW ISO 4017 M12X55 A4-70	SECHSKANTSCHRAUBE		
36	10540495	4	HEX NUT ISO 10511 M12 A4	SECHSKANTMUTTER		
37	726904014	1	RUBBER MOUNT	LAGER GUMMI		
39	790212314	2	BUSHING 25/40X56	BUCHSE		
40	432016214	1	SAFETY PLUG W HINGE-LID 8X42	SICHERHEITSKLAPPSTECKER		
42	11301479	1	PIN	BOLZEN		
50	10586253	1	WP	WP		
55	10540511	4	WASHER ISO 7093-1 10 A4	SCHEIBE		
56	406518714	4	HEX SCREW ISO 4017 M10X20 A4-70	SECHSKANTSCHRAUBE		
64	790306414	1	TURNBUCKLE	SPANNSCHLOSS		
65	385072014	2	COVER	DECKEL		
66	406501514	6	HEX SCREW ISO 4017 M8X16 A4-70	SECHSKANTSCHRAUBE		
67	420001014	6	WASHER ISO 7089 8 A4	SCHEIBE		

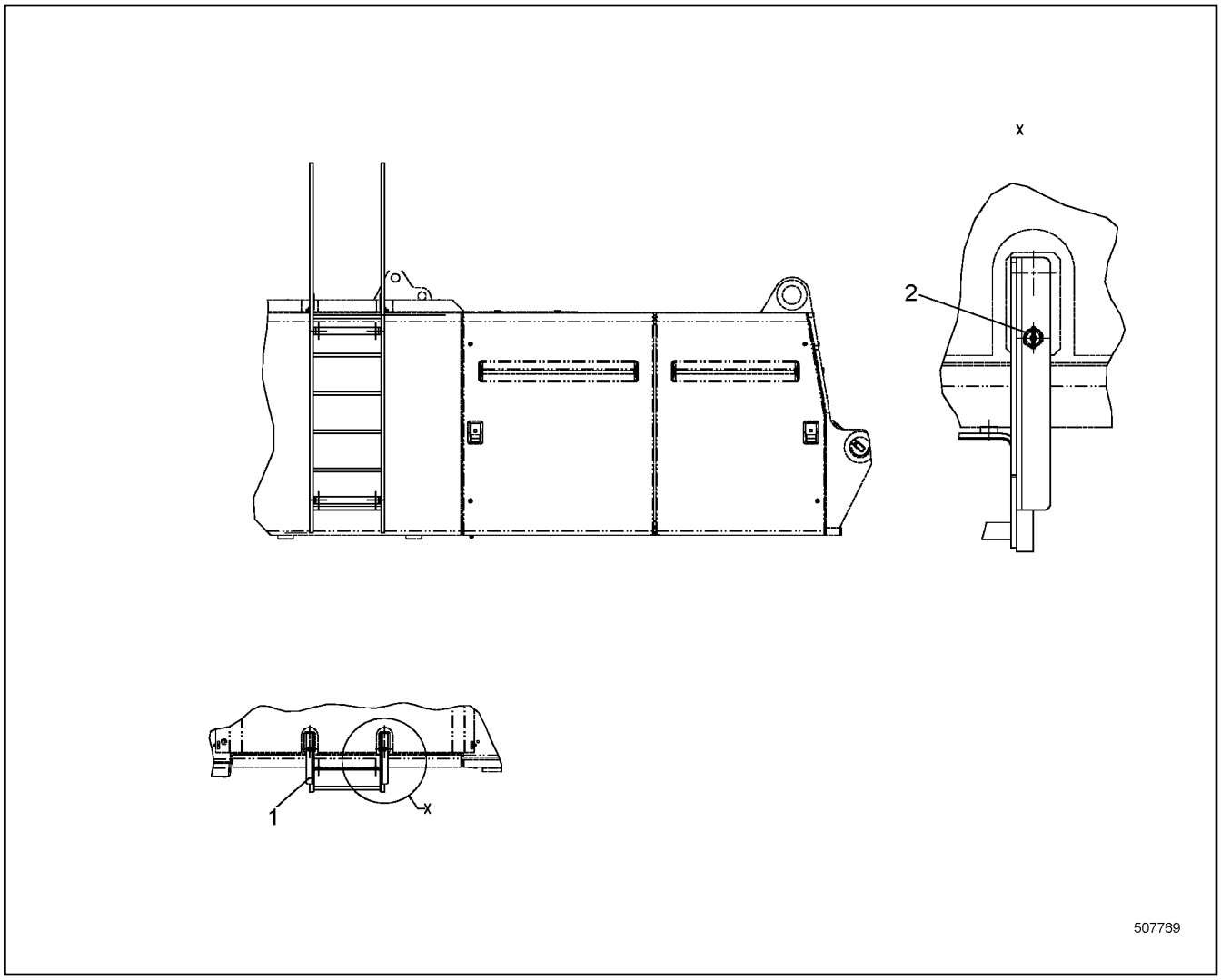

Pos.	Item	Quantity	Description	Bezeichnung	Serie	K
1	10226190	1	LADDER CPL	LEITER KPL		
2	485565814	2	SAFETY PLUG W HINGE-LID 4X27	SICHERHEITSKLAPPSTECKER		

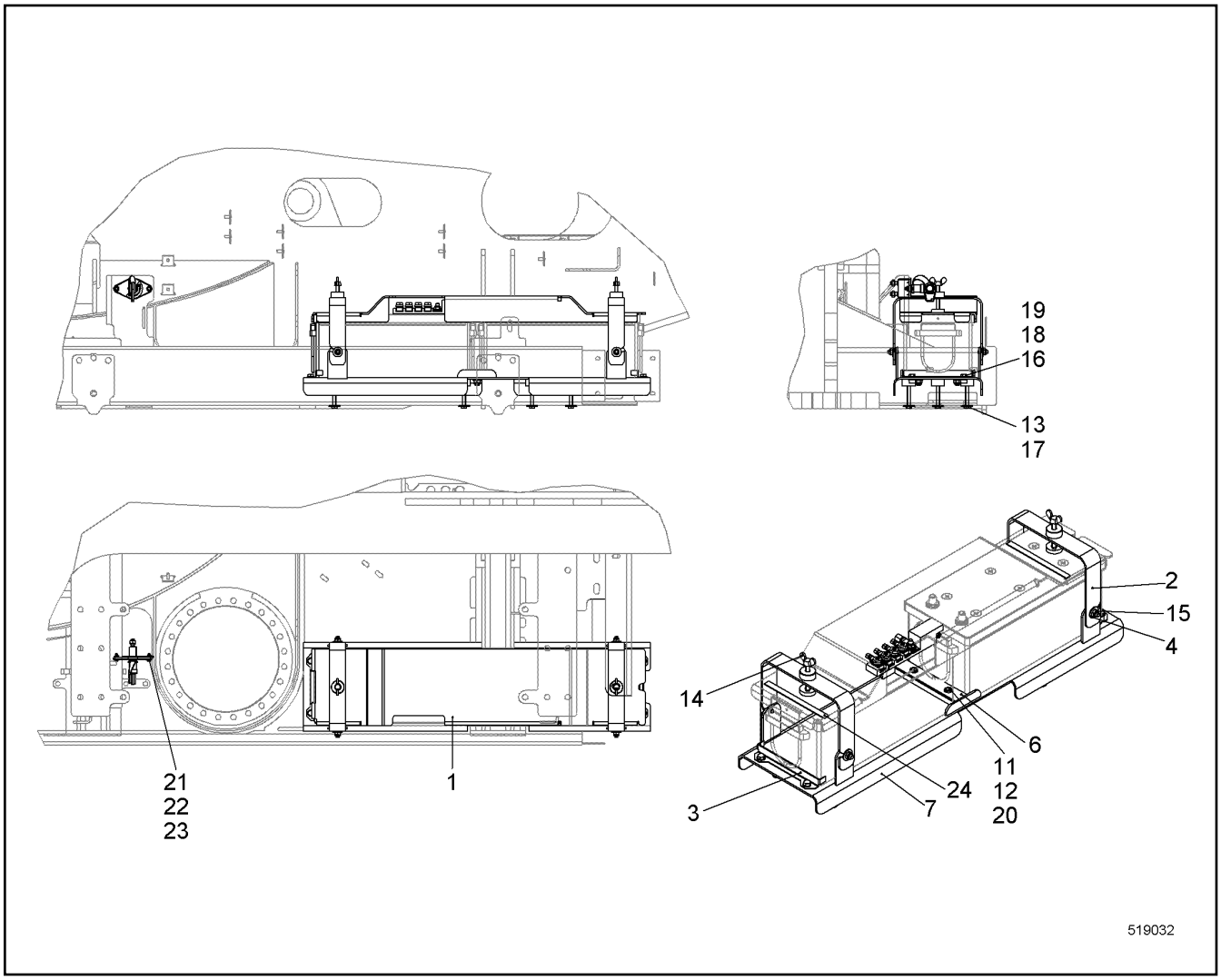

Pos.	Item	Quantity	Description	Bezeichnung	Serie	K
1	10560674	1	BATTERY COVER	BATTERIEABDECKUNG		
2	10597981	2	BRACKET	BUEGEL		
3	10509133	2	CLAMPING BRACKET	KLEMMBUEGEL		
4	10540511	4	WASHER ISO 7093-1 10 A4	SCHEIBE		
6	948282314	1	STRIP	LEISTE		
7	10579979	1	CONSOLE	KONSOLE		
11	4901782	2	WASHER ISO 7089 12 A4	SCHEIBE		
12	485555314	2	SOCKET HEAD SCREW ISO 4762 M12X35 A4-7	ZYLINDERSCHRAUBE		
13	420600408	6	WASHER DIN 440 R11 ST	SCHEIBE		
14	485559814	2	WING SCREW DIN 316 M10X80 4.6	FLUEGELSCHRAUBE		
15	10540494	4	HEX NUT ISO 10511 M10 A4	SECHSKANTMUTTER		
16	406518714	4	HEX SCREW ISO 4017 M10X20 A4-70	SECHSKANTSCHRAUBE		
17	10539293	6	HEX SCREW ISO 4017 M10X75 A4-70	SECHSKANTSCHRAUBE		
18	420001114	4	WASHER ISO 7089 10 A4	SCHEIBE		
19	485550014	4	CAGE NUT M10-RR-140-62	KAEFIGMUTTER		
20	10540495	2	HEX NUT ISO 10511 M12 A4	SECHSKANTMUTTER		
21	10540484	2	HEX NUT ISO 10511 M5 A4	SECHSKANTMUTTER		
22	406501814	2	HEX SCREW ISO 4017 M5X20 A4-70	SECHSKANTSCHRAUBE		
23	485570714	4	WASHER ISO 7093-1 5 A4	SCHEIBE		
24	262107814	6	CELL RUBBER	ZELLGUMMI		

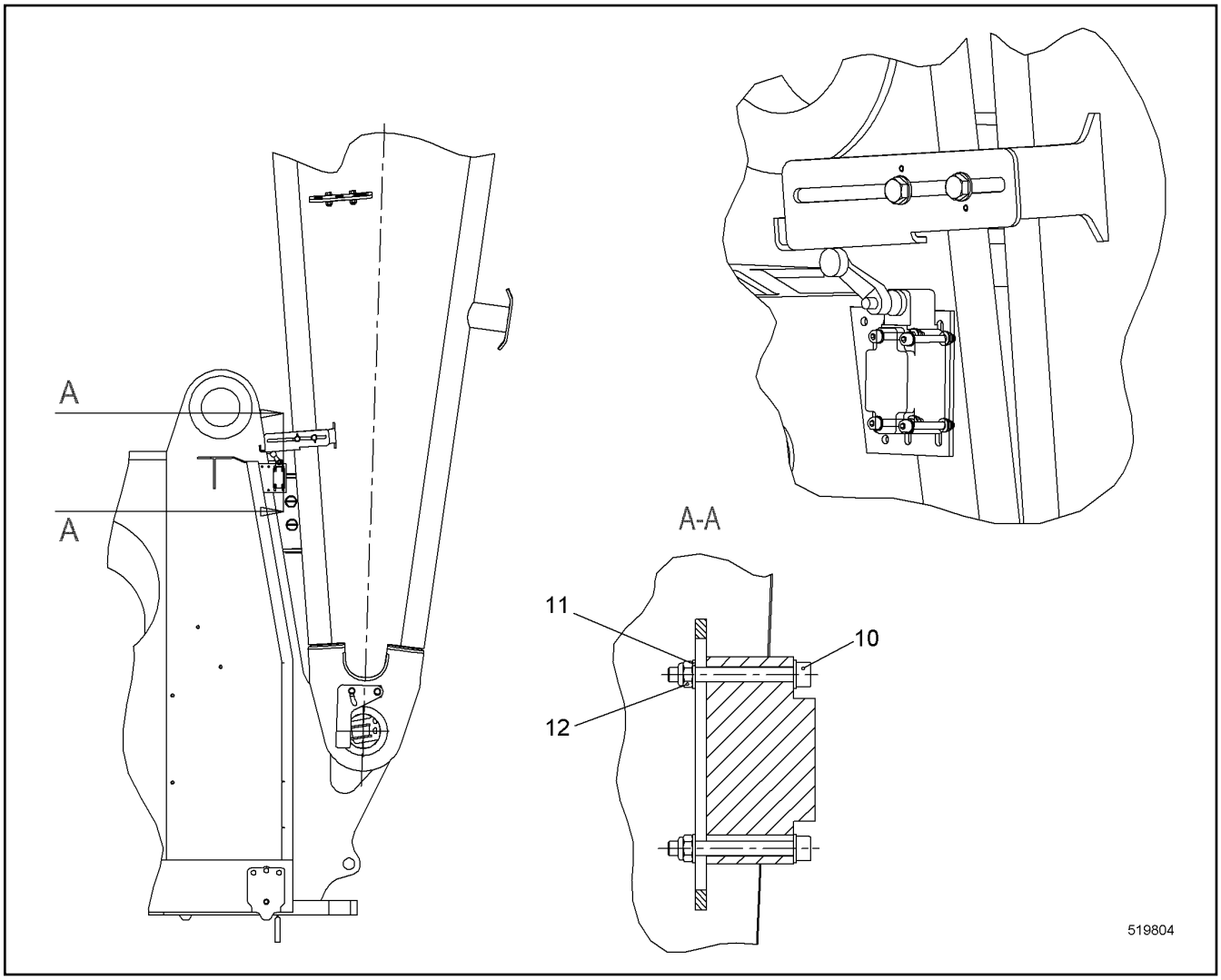

Pos.	Item	Quantity	Description	Bezeichnung	Serie	K
10	404214114	4	SOCKET HEAD SCREW ISO 4762 M5X45 10.9	ZYLINDERSCHRAUBE		
11	420005214	8	WASHER ISO 7089 5 A4	SCHEIBE		
12	10540484	4	HEX NUT ISO 10511 M5 A4	SECHSKANTMUTTER		

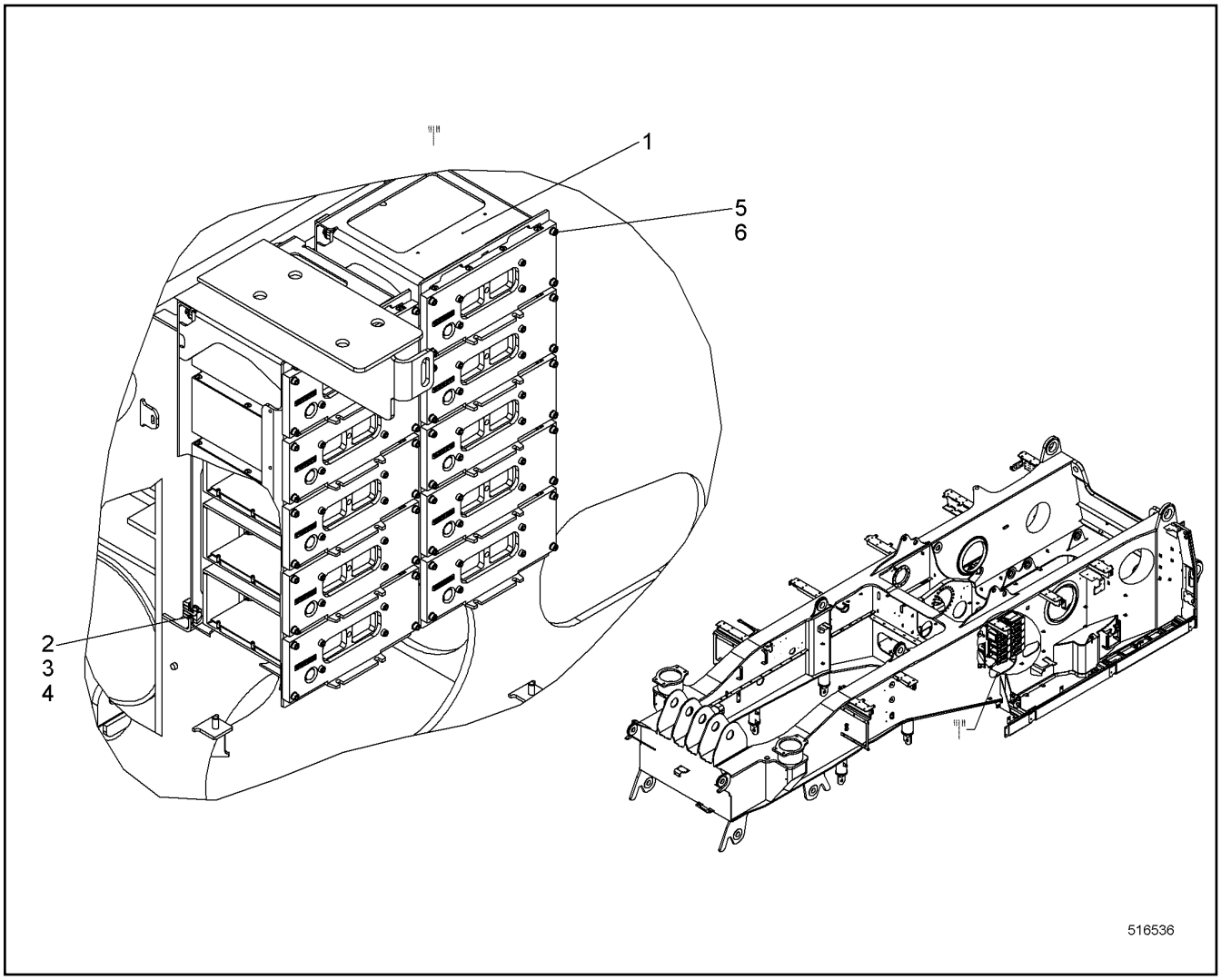

Pos.	Item	Quantity	Description	Bezeichnung	Serie	K
1	916793914	2	MODULE ASSEMBLY GROUP CARRIER	MODULBAUGRUPPENTRAEGER		
2	485549914	8	CAGE NUT M10-RR-140-47	KAEFIGMUTTER		
3	406527414	8	HEX SCREW ISO 4017 M10X18 A4-70	SECHSKANTSCHRAUBE		
4	420001114	8	WASHER ISO 7089 10 A4	SCHEIBE		
5	420005214	40	WASHER ISO 7089 5 A4	SCHEIBE		
6	10278936	40	SOCKET HEAD SCREW ISO 4762 M5X20 A4-7	ZYLINDERSCHRAUBE		

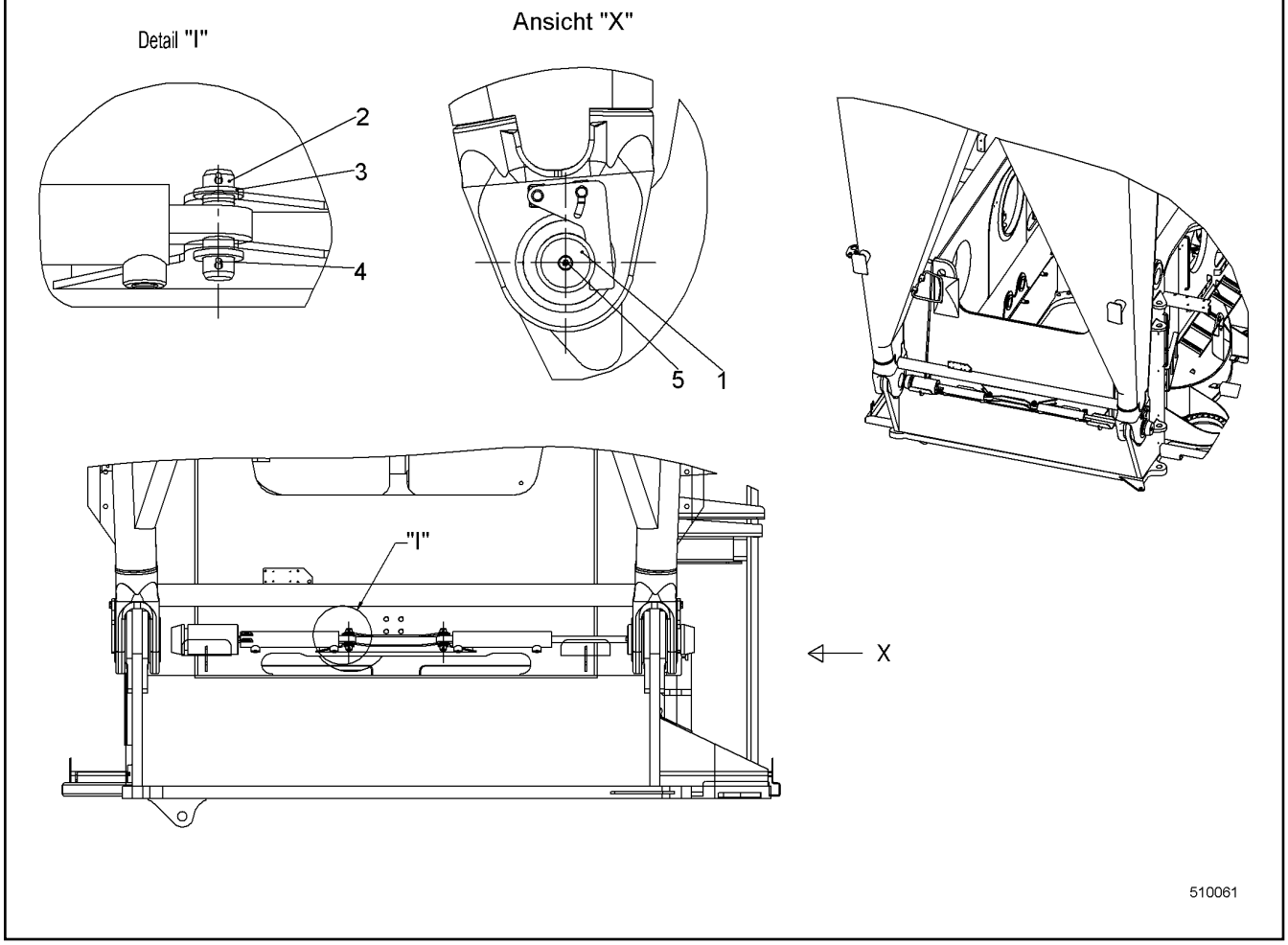

Pos.	Item	Quantity	Description	Bezeichnung	Serie	K
1	959712214	2	PIN 120X270 35NICRMOV125	BOLZEN		
2	450052114	2	PIN DIN EN 22340-B 25F8X88 LHRD900-40;100	BOLZEN		
3	421102214	4	WASHER DIN EN 28738 26 ST;	SCHEIBE		
4	433006614	4	SPLIT PIN ISO 1234 5X45	SPLINT		
5	7743242	2	HYDRAULIC-TYPE LUBRICAT.NIPPLE	KEGELSCHMIERNIPPEL		

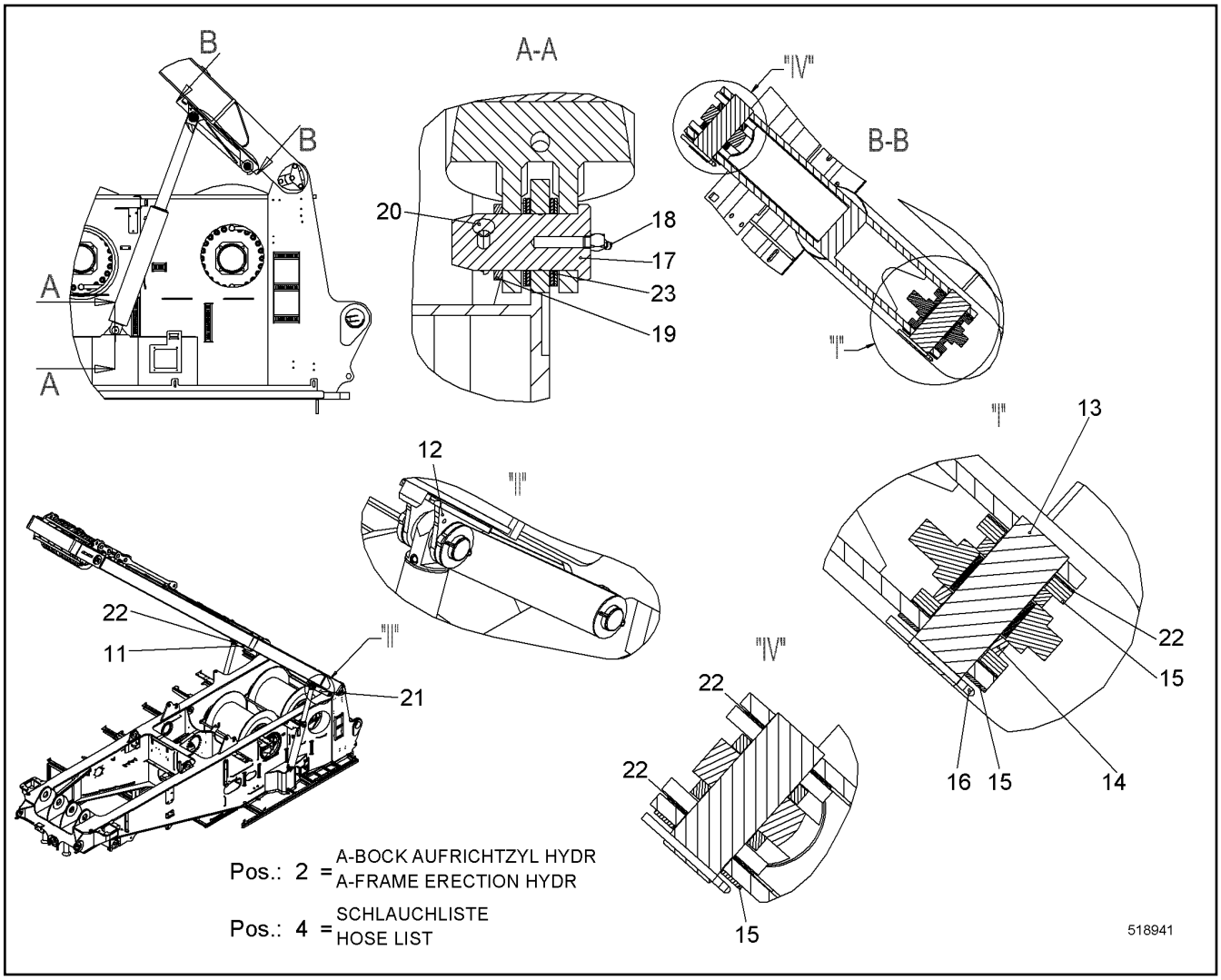

Pos.	Item	Quantity	Description	Bezeichnung	Serie	K
2	10519695	1	A-FRAME ERECTION HYDR ⇨ ❑ 65	A-BOCK AUFRICHTZYL HYDR		
4	10545451	1	HOSE LIST ⇨ ❑ 69	SCHLAUCHLISTE		
11	11235361	1	MOUNTING LINK LEFT CPL	LASCHE LI KPL		
12	10533999	2	ROCKER ST.CONST.	WIPPE SCHWK		
13	10534039	4	PIN 50X138 LHRD900-40;10019758	BOLZEN		
14	10534042	8	BUSHING 51/70X13.5 POLYAMID	BUCHSE		
15	949740514	20	WASHER 52/92X3 PA 6 G	SCHEIBE		
16	433008214	4	SPLIT PIN ISO 1234 6.3X71 A4	SPLINT		
17	950663614	2	PIN 60X110 LHRD750-30;10019758	BOLZEN		
18	7001228	2	HYDRAULIC-TYPE LUBRICAT.NIPPLE	KEGELSCHMIERNIPPEL		
19	421103214	2	WASHER DIN EN 28738 45 ST;	SCHEIBE		
20	433010314	2	SPLIT PIN ISO 1234 10X80 A4	SPLINT		
21	11235382	1	MOUNTING LINK RIGHT CPL	LASCHE RE KPL		
22	11241005	16	WASHER 52/92X1 PA 6 G	SCHEIBE		
23	10593096	8	WASHER 46/70X2 POLYAMID	SCHEIBE		

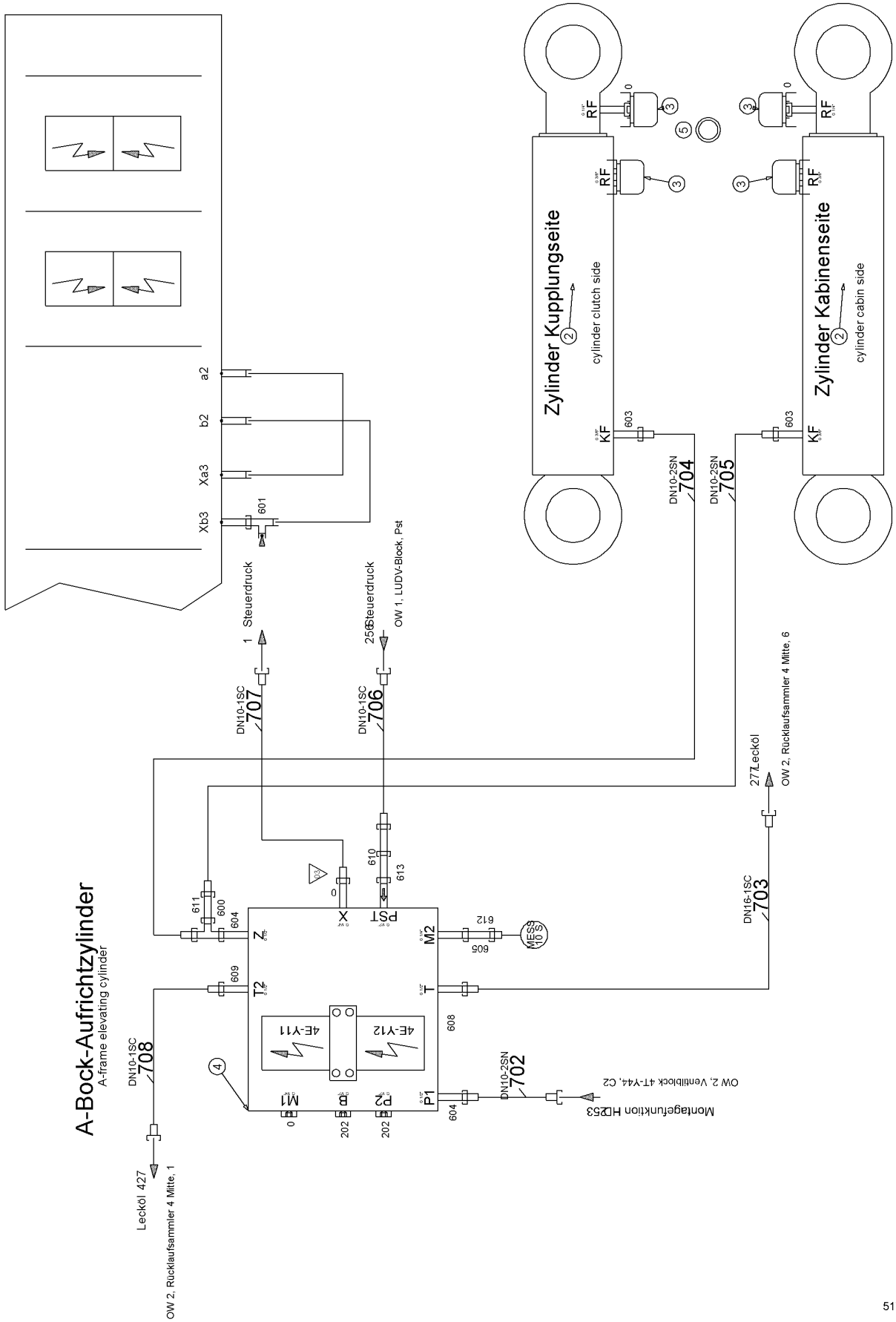
A-Bock-Aufrichtzylinder
A-frame elevating cylinder
Zylinder Kupplungseite
cylinder clutch side
Zylinder Kabinenseite
cylinder cabin side
a2
b2
Xa3
Xb3
601
1 Steuerdruck
256 Steuerdruck
OW 1, LUDV-Block, Pst
DN10-1SC 707
DN10-1SC 706
DN10-2SN 704
DN10-2SN 705
DN16-1SC 703
277 Leckól
OW 2, Rücklaufsammler 4 Mitte, 6
DN10-1SC 708
Leckól 427
OW 2, Rücklaufsammler 4 Mitte, 1
DN10-2SN 702
Montagefunktion HD53
OW 2, Ventilblock 4T-Y44, C2
4E-Y11
4E-Y12
603
604
605
608
609
610
611
612
613
600
517862

Pos.	Item	Quantity	Description	Bezeichnung	Serie	K
2	592104114	2	DOUBLE-ACTING CYL ⇨ ❑ 67	DOPPELWIRKZYL		
3	540136314	4	VENTILATION VALVE	ENTLUEFTUNGSVENTIL		
4	10225408	1	VALVE BLOCK ⇨ ❑ 68	VENTILBLOCK		
5	710103814	4	SEALING RING	DICHTRING		
201	510694514	2	GAUGE CONNECTION	MESSSTUTZEN		
202	247112702	2	FLANGE JOINT	VERSCHRAUBUNG		
600	7617461	1	FLANGE JOINT	VERSCHRAUBUNG		
603	471032708	2	FLANGE JOINT	VERSCHRAUBUNG		
604	471032608	2	FLANGE JOINT	VERSCHRAUBUNG		
605	471004514	1	FLANGE JOINT	VERSCHRAUBUNG		
608	247009702	1	FLANGE JOINT	VERSCHRAUBUNG		
609	247009402	1	FLANGE JOINT	VERSCHRAUBUNG		
610	485433514	1	FLANGE JOINT	VERSCHRAUBUNG		
611	7617354	1	FLANGE JOINT	VERSCHRAUBUNG		
612	7617268	1	FLANGE JOINT	VERSCHRAUBUNG		
613	7617460	1	FLANGE JOINT	VERSCHRAUBUNG		
614	7362091	1	FLANGE JOINT	VERSCHRAUBUNG		
615	247043202	2	FLANGE JOINT	VERSCHRAUBUNG		
616	247117302	1	FLANGE JOINT	VERSCHRAUBUNG		

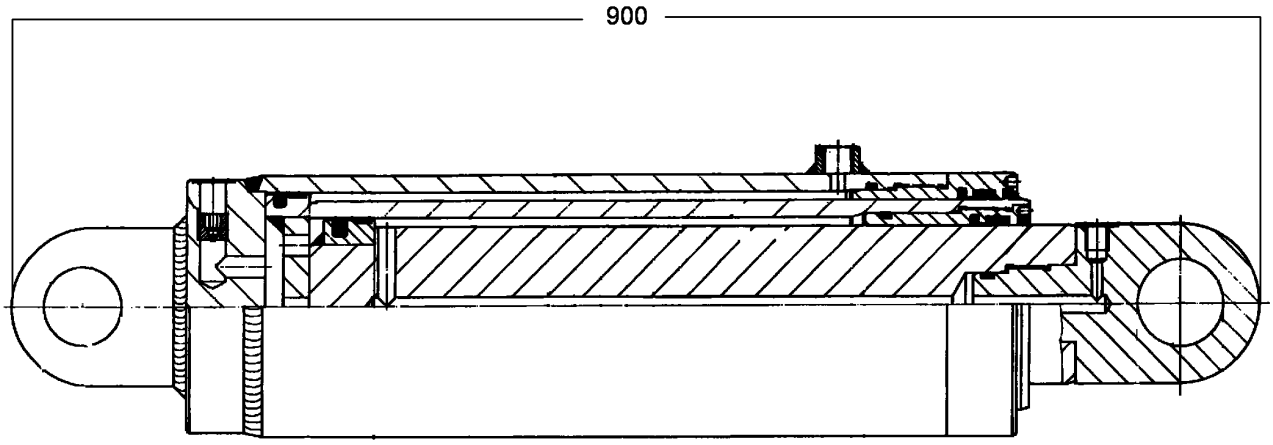

Pos.	Item	Quantity	Description	Bezeichnung	Serie	K
2	11909669	1	TELESCOPE	TELESKOP		
90	11918996	1	ROD EYE	STANGENAUGE		
180	726466314	1	O-RING	O-RING		
181	11918997	2	SUPPORTING RING	STUETZRING		
190	10504737	1	BUSHING 50/60X35 CUZN25AL5	BUCHSE		
270	11249191	1	NOZZLE	DUESE		
900	790407714	1	SEALING SET CPL CYL	DS KPL ZYL		

OHNE BILD
WITHOUT ILLUSTRATION
SANS PLANCHE
SIN FIG.
SEM ILUSTRAÇÃO
БЕЗ ИЗОБРАЖЕНИЯ

600000

Pos.	Item	Quantity	Description	Bezeichnung	Serie	K
1	11233727	1	DIRECTIONAL CONTROL VALVE	WEGEVENTIL		
2	10350546	1	PRESSURE LIMITING VALVE	DRUCKBEGRENZUNGSVENTIL		
3	11233729	2	NON-RETURN VALVE	RUECKSCHLAGVENTIL		
4	11233730	1	FLOW REGULATING CHECK VALVE	DROSSELRUECKSCHLAGVENTIL		
5	11233731	1	PRESSURE LIMITING VALVE	DRUCKBEGRENZUNGSVENTIL		
6	11233731	1	PRESSURE LIMITING VALVE	DRUCKBEGRENZUNGSVENTIL		
7	11233732	1	NOZZLE	DUESE		
9	11233742	1	NON-RETURN VALVE	RUECKSCHLAGVENTIL		
10	11233749	1	NON-RETURN VALVE	RUECKSCHLAGVENTIL		
11	11233751	1	NON-RETURN VALVE	RUECKSCHLAGVENTIL		

ACHTUNG !
ATTENTION !
ATTENTION !
ATENCIÓN !
ATENÇÃO !
ВНИМАНИЕ

Für Schlauchbestellungen kann über die Schlauchnummer, in der entsprechenden Schlauchliste, die Identnummer festgestellt werden.

For ordering flexible hoses you can find the identification number through the hose-number in the corresponding hose-list.

Pour des ordres de tuyau flexible le nombre d'identification on voit dans la liste de tuyau flexible correspondente.

Para el pedido de manguera, indicar el número de identificación de la manguera de la lista respectiva.

Para se encomendar uma mangueira, consulte o número de identificaçao na respectiva lista de mangueiras.

Для оформления заказов на шланги/рукавы идент. № может быть определен при помощи номера шланга/рукава, указанного в соотетствующем перечне шлангов/рукавов.

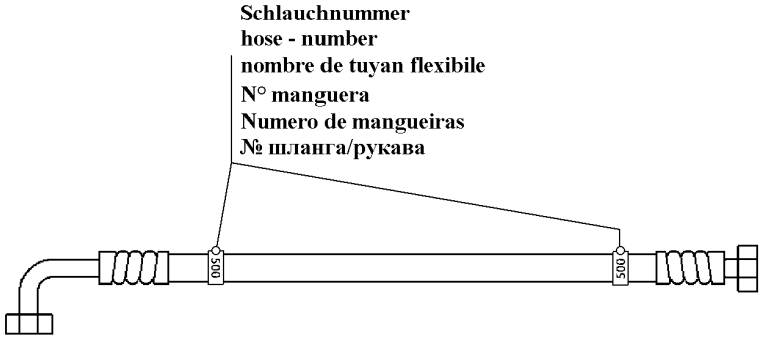

500000

Pos.	Item	Quantity	Description	Bezeichnung	Serie	K
702	928137714	1	HOSE CPL	SCHLAUCH KPL		
703	928591114	1	HOSE CPL	SCHLAUCH KPL		
704	928538414	1	HOSE CPL	SCHLAUCH KPL		
705	929376814	1	HOSE CPL	SCHLAUCH KPL		
706	919791614	1	HOSE CPL	SCHLAUCH KPL		
707	918805114	1	HOSE CPL	SCHLAUCH KPL		
708	919127514	1	HOSE CPL	SCHLAUCH KPL		

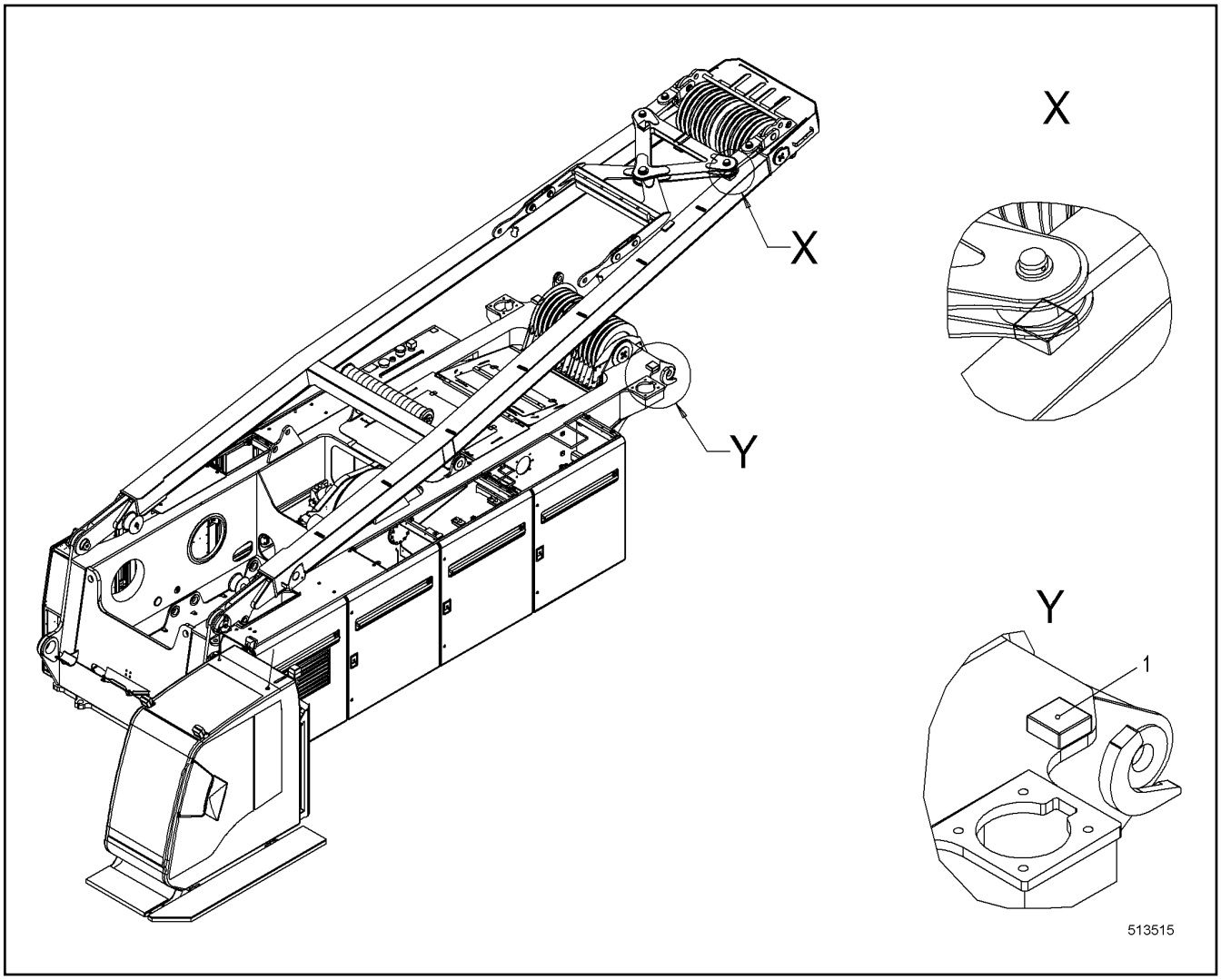

Pos.	Item	Quantity	Description	Bezeichnung	Serie	K
1	10098143	2	BASE PLATE	AUFLAGEPLATTE		

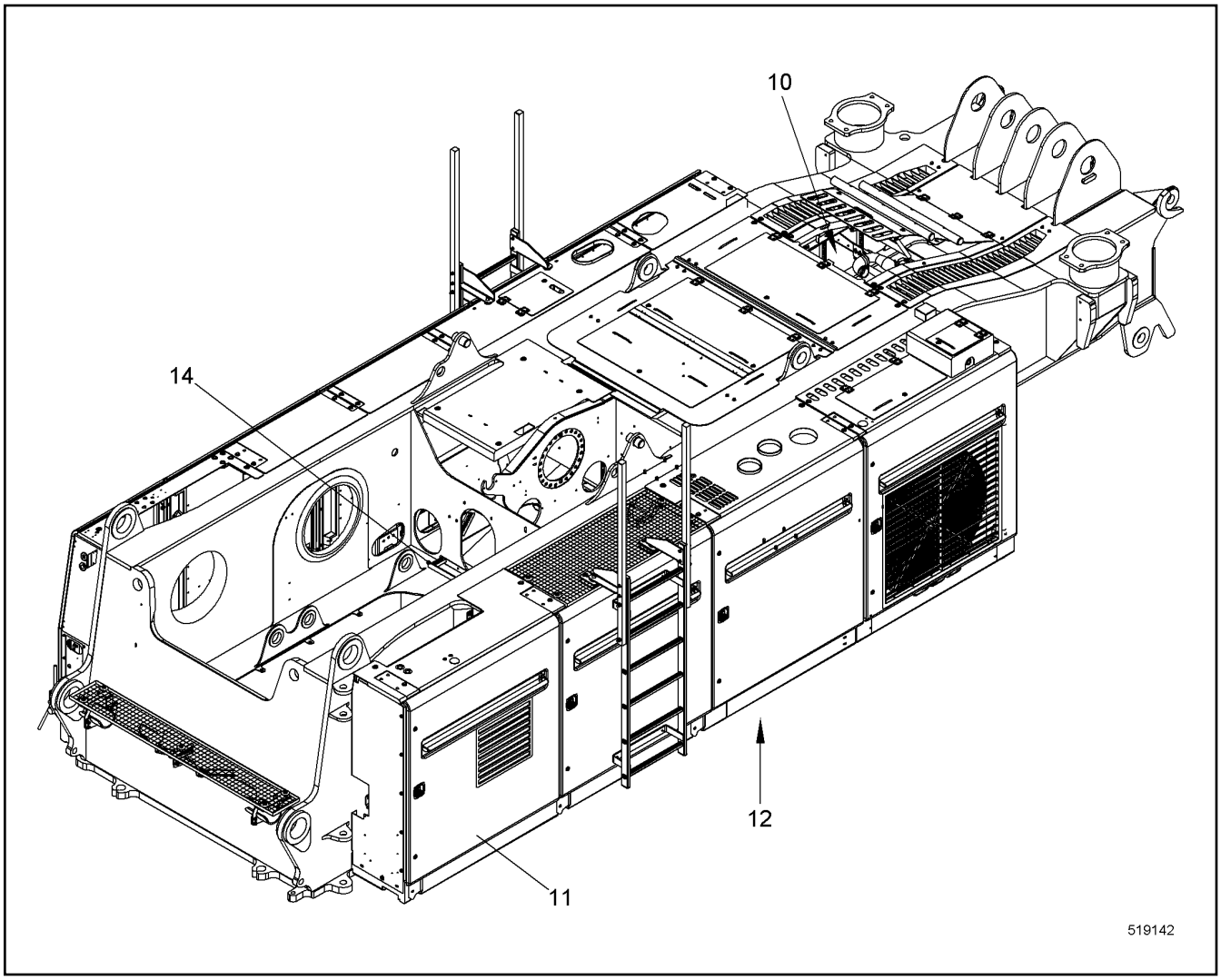

Pos.	Item	Quantity	Description	Bezeichnung	Serie	K
10	11240480	1	CENTRAL POWER UNIT ⇨ ❑ 72	ZENTRALAGGREGAT		
11	11244090	1	PANELLING SUPERSTR. INSTAL.CPL ⇨ ❑ 287	VERKLEIDUNG OW EINBAU KPL		
12	11249222	1	COVER UNDERSIDE ⇨ ❑ 305	ABDECKUNG UNTERSEITE		
14	11244837	1	MOUNTING PARTS SUPERSTRUCTURE ⇨ ❑ 307	BEF-TEILE OW		

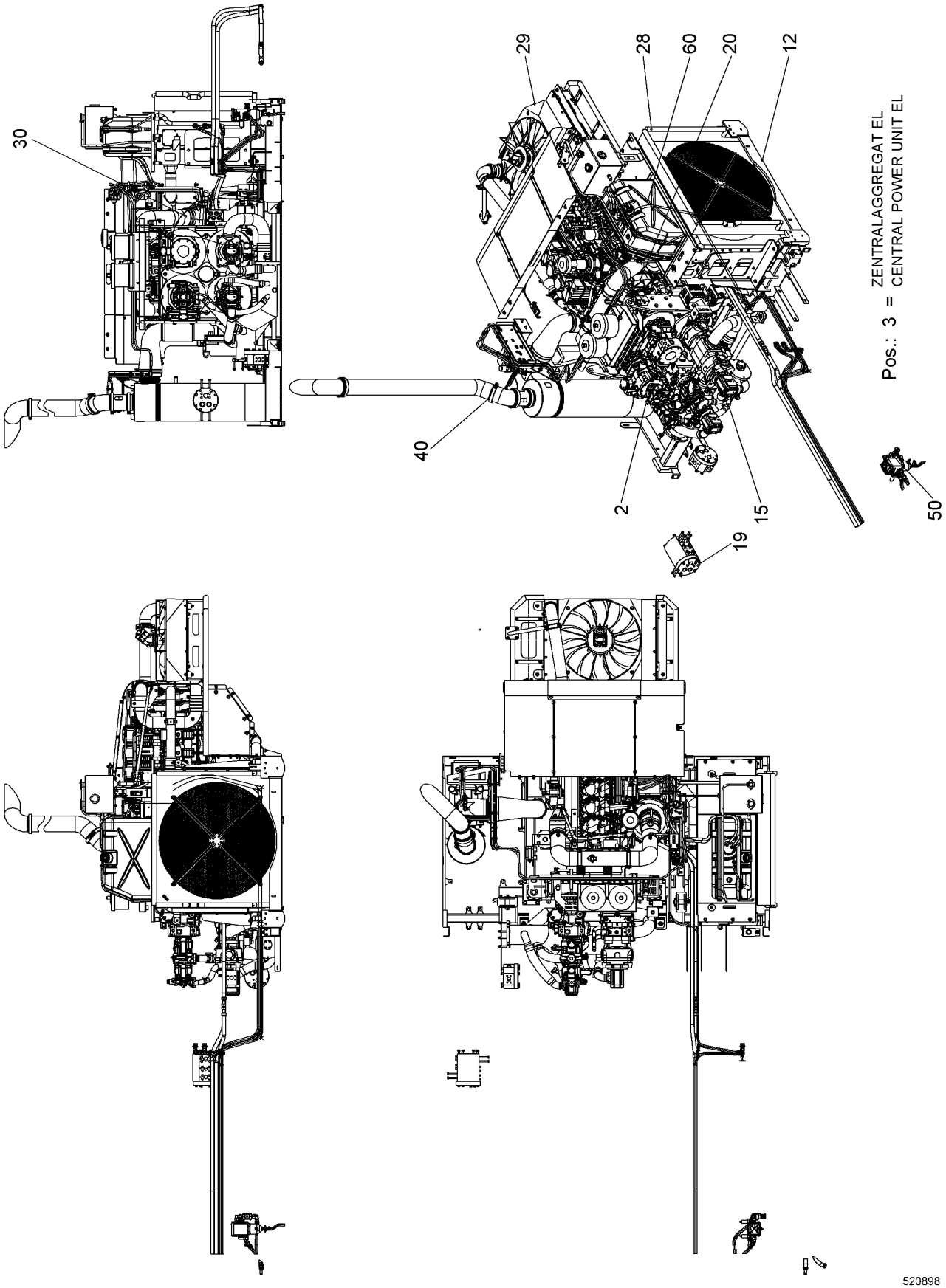
30
29
28
60
20
12
40
2
15
19
50
Pos.: 3 = ZENTRALAGGREGAT EL
CENTRAL POWER UNIT EL
520898

Pos.	Item	Quantity	Description	Bezeichnung	Serie	K
2	11247735	1	HYDR POWER UNIT ⇨ ❑ 74	AGGREGAT HYDR		
3	11244487	1	CENTRAL POWER UNIT EL ⇨ ❑ 163	ZENTRALAGGREGAT EL		
4	11241137	1	HOSE LIST ⇨ ❑ 164	SCHLAUCHLISTE		
12	11241138	1	MOTOR BEARING CPL ⇨ ❑ 166	MOTORLAGER KPL		
15	10519481	1	SUCTION PIPE OIL ⇨ ❑ 168	ANSAUGROHR OEL		
19	10580170	1	RETURN PIPE ⇨ ❑ 171	RUECKLAUFROHR		
20	11241139	1	ADD-ON PARTS DIESEL ENGINE ⇨ ❑ 172	ANBAUTEILE DIESELMOTOR		
28	11241140	1	COOLER INSTALLATION WATER ⇨ ❑ 173	KUEHLER EINBAU WASSER		
29	11241141	1	COOLER INSTALLATION CHARGE AIR ⇨ ❑ 180	KUEHLER EINBAU LADELUFT		
30	11241142	1	SUCTION UNIT AIR ⇨ ❑ 185	ANSAUGANLAGE LUFT		
40	11241143	1	EXHAUST GAS SYSTEM ⇨ ❑ 189	ABGASANLAGE		
50	11241144	1	FUEL SYSTEM ⇨ ❑ 191	KRAFTSTOFFANLAGE		
60	11241145	1	ASSEMBLY INSTAL. ⇨ ❑ 195	ANLAGE HARNSTOFF EINBAU		
66	10140327	1	DIESEL ENGINE ⇨ ❑ 200	DIESELMOTOR		
70	11900325	1	EXHAUST GAS SYSTEM ⇨ ❑ 283	ABGASANLAGE		
90	11241146	1	COVER ⇨ ❑ 285	ABDECKUNG		

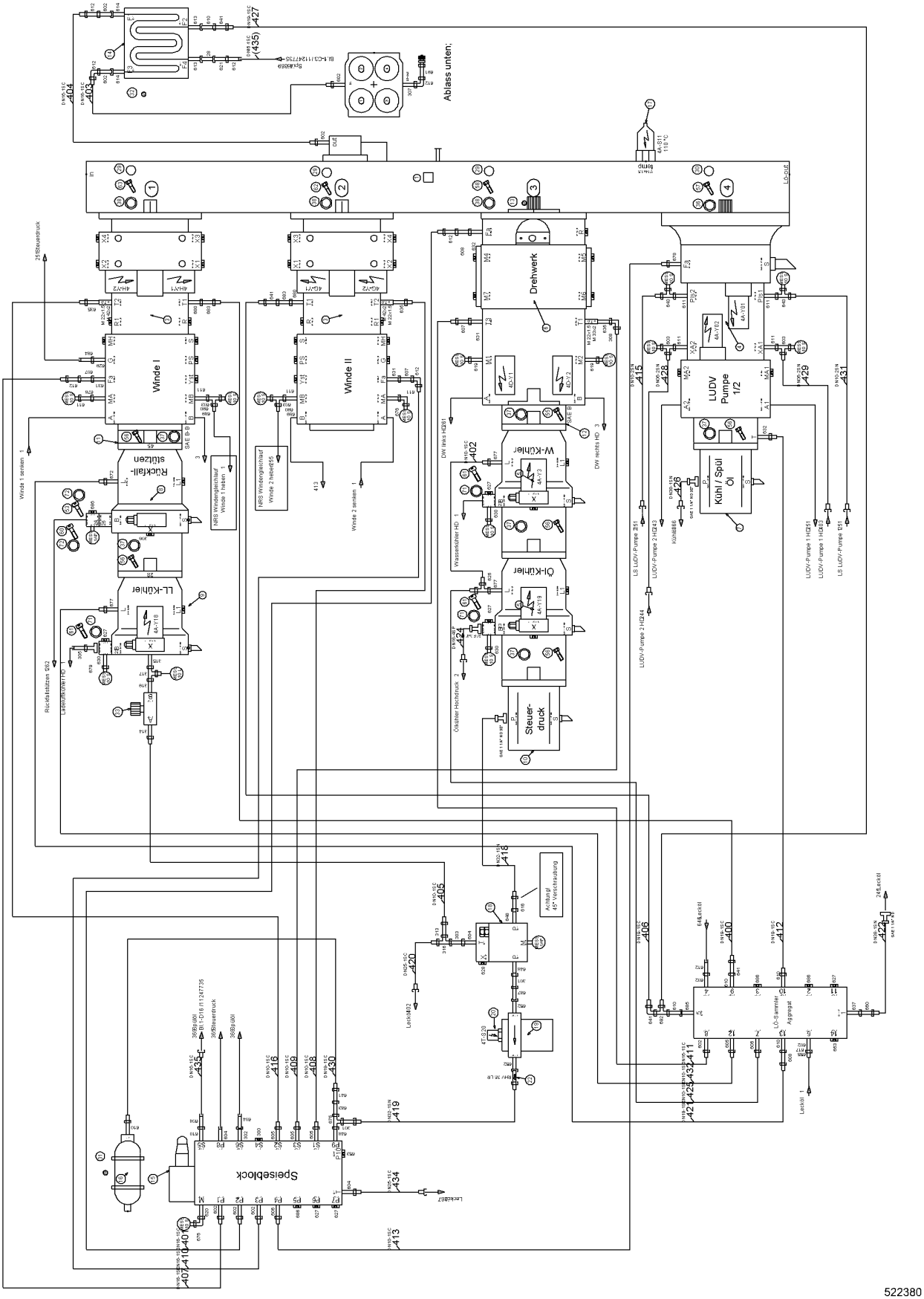

1.9.2016 522380 LIEBHERR	**138362_ETK_001** **HYDR POWER UNIT** **AGGREGAT HYDR**	❑ 74 (1/4) **11 24 773 5**

Pos.	Item	Quantity	Description	Bezeichnung	Serie	K
1	11246820	1	DISTRIBUTOR GEARBOX ⇨ ❑ 78	VERTEILERGETRIEBE		
2	11253687	1	RESTRICTOR BODY	DROSSELKOERPER		
3	10534307	2	V PUMP ⇨ ❑ 80	V.PUMPE		
4	10118349	1	DOUBLE V-PUMP ⇨ ❑ 96	DOPPELV.PUMPE		
5	10530653	2	V PUMP	V.PUMPE		
6	10128787	1	V PUMP ⇨ ❑ 117	V.PUMPE		
7	512249914	1	GEAR PUMP	ZAHNRADPUMPE		
8	10226505	1	V PUMP ⇨ ❑ 144	V.PUMPE		
9	10226013	1	V PUMP ⇨ ❑ 154	V.PUMPE		
10	512214414	1	GEAR PUMP	ZAHNRADPUMPE		
11	10553922	1	THROUGH DRIVE	DURCHTRIEB		
12	10129874	1	THROUGH DRIVE ⇨ ❑ 139	DURCHTRIEB		
13	10594064	1	COUPLING PIECE	KUPPLUNGSSTUECK		
14	10446225	1	HEAT EXCHANGER	WAERMETAUSCHER		
15	511637714	1	VALVE BLOCK FEED PRESSURE ⇨ ❑ 160	VENTILBLOCKSPEISEDRUCK		
16	510641214	1	BLADDER ACCUMULATOR	BLASENSPEICHER		
17	10513459	1	TEMPERATURE SWITCH	TEMPERATURSCHALTER		
18	511414514	1	PRESSURE LIMITING VALVE ⇨ ❑ 161	DRUCKBEGRENZUNGSVENTIL		
19	10223581	1	PRESSURE FILTER ⇨ ❑ 162	DRUCKFILTER		
20	592200514	1	CLOGGING INDICATOR	VERSCHMUTZUNGSANZEIGE		
22	511419314	1	NON-RETURN VALVE	RUECKSCHLAGVENTIL		
24	944137814	1	FLANGE	FLANSCH		
25	944813514	1	FLANGE	FLANSCH		
26	11253689	2	RESTRICTOR BODY	DROSSELKOERPER		
27	511442214	1	OIL DRAIN PLUG M22X1.5	OELABLASSSCHRAUBE		
28	10446305	1	SPECIAL THREADED UNION	SONDERVERSCHRAUBUNG		
29	726411214	3	O-RING	O-RING		
30	790311914	1	O-RING	O-RING		
31	774212914	2	CLAMP	SCHELLE		
32	10350978	1	FASTENING CLIP	BEF SCHELLE		
33	510497214	1	RESTRICTOR VALVE	DROSSELVENTIL		
36	421700314	4	WASHER DIN 7989-B 18 ST;	SCHEIBE		
37	460022703	14	WASHER EN 14399-6 12 C45	SCHEIBE		
38	422010414	20	WASHER RD 34/20.4X5 30 CRMO V 9	SCHEIBE		
52	4001246	4	HEX SCREW ISO 4017 M10X35 10.9	SECHSKANTSCHRAUBE		
53	4043133	4	SOCKET HEAD SCREW ISO 4762 M10X70 10.9	ZYLINDERSCHRAUBE		
56	4066124	12	HEX SCREW ISO 4017 M12X30 10.9	SECHSKANTSCHRAUBE		
57	10543907	4	HEX SCREW ISO 4017 M16X70 10.9	SECHSKANTSCHRAUBE		
58	10543922	4	HEX SCREW ISO 4017 M20X50 10.9	SECHSKANTSCHRAUBE		
59	4066098	12	HEX SCREW ISO 4017 M10X30 10.9	SECHSKANTSCHRAUBE		
60	4043124	4	SOCKET HEAD SCREW ISO 4762 M10X25 10.9	ZYLINDERSCHRAUBE		
61	404333614	12	SOCKET HEAD SCREW ISO 4762 UNC 3/8"-16	ZYLINDERSCHRAUBE		
62	10544093	4	SOCKET HEAD SCREW ISO 4762 M20X55 10.9	ZYLINDERSCHRAUBE		
63	10544092	4	SOCKET HEAD SCREW ISO 4762 M20X50 10.9	ZYLINDERSCHRAUBE		
70	10472425	3	PLAIN COMPRESSION RING	RECHTECKRING		
71	10490784	13	PLAIN COMPRESSION RING	RECHTECKRING		
72	10490781	2	PLAIN COMPRESSION RING	RECHTECKRING		
300	477704614	1	FLANGE JOINT	VERSCHRAUBUNG		
301	482530914	2	FLANGE JOINT	VERSCHRAUBUNG		
302	247091002	1	FLANGE JOINT	VERSCHRAUBUNG		

Pos.	Item	Quantity	Description	Bezeichnung	Serie	K
303	7617494	1	FLANGE JOINT	VERSCHRAUBUNG		
304	7409720	2	GAUGE CONNECTION	MESSSTUTZEN		
305	7407108	1	FLANGE JOINT	VERSCHRAUBUNG		
306	477704914	1	FLANGE JOINT	VERSCHRAUBUNG		
307	247011602	1	FLANGE JOINT	VERSCHRAUBUNG		
308	247117702	1	FLANGE JOINT	VERSCHRAUBUNG		
310	511502414	6	FLANGE HALF	FLANSCHHAELFTE		
312	510587514	2	FLANGE HALF	FLANSCHHAELFTE		
313	485437514	1	FLANGE JOINT	VERSCHRAUBUNG		
314	7362091	1	FLANGE JOINT	VERSCHRAUBUNG		
315	471007914	1	FLANGE JOINT	VERSCHRAUBUNG		
316	247020902	1	FLANGE JOINT	VERSCHRAUBUNG		
317	247242302	1	FLANGE JOINT	VERSCHRAUBUNG		
318	510629008	1	GAUGE CONNECTION	MESSSTUTZEN		
319	481933614	1	FLANGE JOINT	VERSCHRAUBUNG		
602	247009702	10	FLANGE JOINT	VERSCHRAUBUNG		
603	7367776	4	FLANGE JOINT	VERSCHRAUBUNG		
604	247010102	4	FLANGE JOINT	VERSCHRAUBUNG		
605	247009402	4	FLANGE JOINT	VERSCHRAUBUNG		
606	247009202	2	FLANGE JOINT	VERSCHRAUBUNG		
607	247041402	3	FLANGE JOINT	VERSCHRAUBUNG		
608	247041102	3	FLANGE JOINT	VERSCHRAUBUNG		
610	247009902	7	FLANGE JOINT	VERSCHRAUBUNG		
611	471008214	8	FLANGE JOINT	VERSCHRAUBUNG		
612	247108302	8	FLANGE JOINT	VERSCHRAUBUNG		
613	247043502	2	FLANGE JOINT	VERSCHRAUBUNG		
614	247043102	2	FLANGE JOINT	VERSCHRAUBUNG		
616	10531725	1	FLANGE JOINT	VERSCHRAUBUNG		
617	247049102	1	FLANGE JOINT	VERSCHRAUBUNG		
619	471004614	2	FLANGE JOINT	VERSCHRAUBUNG		
620	471004514	1	FLANGE JOINT	VERSCHRAUBUNG		
621	247261802	1	FLANGE JOINT	VERSCHRAUBUNG		
625	247128602	1	FLANGE JOINT	VERSCHRAUBUNG		
627	247128402	6	FLANGE JOINT	VERSCHRAUBUNG		
628	247117302	1	FLANGE JOINT	VERSCHRAUBUNG		
629	471033014	1	FLANGE JOINT	VERSCHRAUBUNG		
630	471032808	3	FLANGE JOINT	VERSCHRAUBUNG		
631	471031508	3	FLANGE JOINT	VERSCHRAUBUNG		
632	471031308	2	FLANGE JOINT	VERSCHRAUBUNG		
635	471039908	3	FLANGE JOINT	VERSCHRAUBUNG		
637	471034708	1	FLANGE JOINT	VERSCHRAUBUNG		
641	247126202	5	FLANGE JOINT	VERSCHRAUBUNG		
643	482431314	2	FLANGE JOINT	VERSCHRAUBUNG		
648	790453814	3	FLANGE JOINT	VERSCHRAUBUNG		
652	247044302	2	FLANGE JOINT	VERSCHRAUBUNG		
653	247142002	2	FLANGE JOINT	VERSCHRAUBUNG		
655	477700114	1	FLANGE JOINT	VERSCHRAUBUNG		
660	482530814	1	FLANGE JOINT	VERSCHRAUBUNG		
671	510694514	14	GAUGE CONNECTION	MESSSTUTZEN		
672	471031108	1	FLANGE JOINT	VERSCHRAUBUNG		
675	482330814	1	FLANGE JOINT	VERSCHRAUBUNG		
676	7617268	3	FLANGE JOINT	VERSCHRAUBUNG		
677	471008014	3	FLANGE JOINT	VERSCHRAUBUNG		
678	471030508	1	FLANGE JOINT	VERSCHRAUBUNG		
679	510709214	1	FLANGE JOINT	VERSCHRAUBUNG		
680	471031808	2	FLANGE JOINT	VERSCHRAUBUNG		
683	485431214	3	FLANGE JOINT	VERSCHRAUBUNG		
684	485433314	1	FLANGE JOINT	VERSCHRAUBUNG		
685	475501914	1	FLANGE JOINT	VERSCHRAUBUNG		
686	247112702	4	FLANGE JOINT	VERSCHRAUBUNG		

Pos.	Item	Quantity	Description	Bezeichnung	Serie	K
687	481931614	1	FLANGE JOINT	VERSCHRAUBUNG		
689	477700414	2	FLANGE JOINT	VERSCHRAUBUNG		
690	477400314	2	FLANGE JOINT	VERSCHRAUBUNG		
691	470701414	1	FLANGE JOINT	VERSCHRAUBUNG		
692	247138602	1	FLANGE JOINT	VERSCHRAUBUNG		

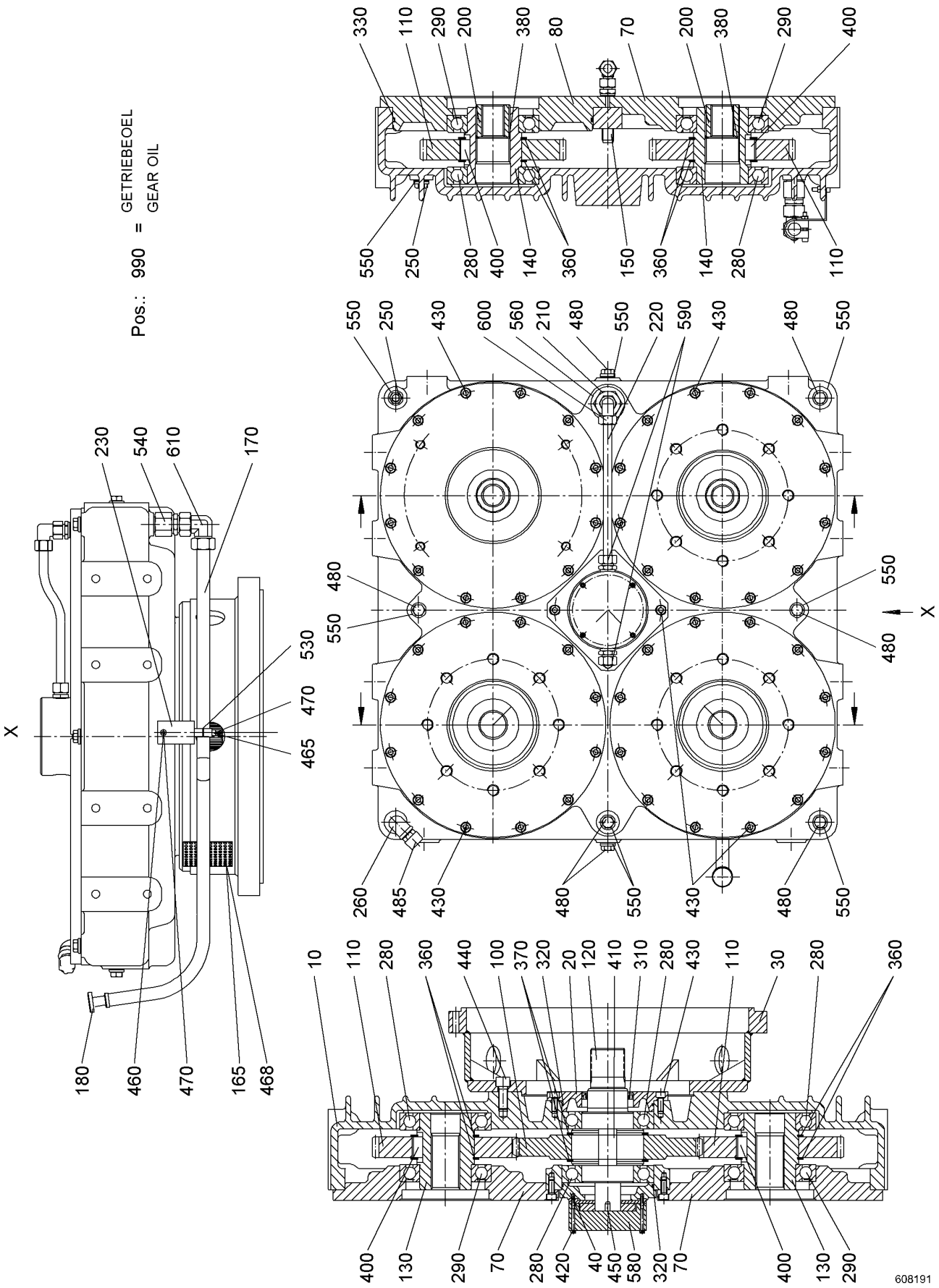
Pos.: 990 = GETRIEBEOEL
GEAR OIL
608191

Pos.	Item	Quantity	Description	Bezeichnung	Serie	K
10	11290844	1	HOUSING	GEHAEUSE		
20	592178514	1	SEALING RING COVER	DICHTRINGDECKEL		
30	11250972	1	ADD-ON FLANGE	ANBAUFLANSCH		
40	790403714	1	ADD-ON FLANGE	ANBAUFLANSCH		
70	11250974	3	ADD-ON FLANGE	ANBAUFLANSCH		
80	11290845	1	ADD-ON FLANGE	ANBAUFLANSCH		
100	11294362	1	SPUR WHEEL	STIRNRAD		
110	11294363	4	SPUR WHEEL	STIRNRAD		
120	790346614	1	SPLINE SHAFT	ZAHNWELLE		
130	10350230	2	PROFILE HOLLOW SHAFT	PROFILHOHLWELLE		
140	11253077	2	PROFILE HOLLOW SHAFT	PROFILHOHLWELLE		
150	592316114	1	THREADED PIPE	GEWINDEROHR		
165	11290846	2	PERFORATED PLATE	LOCHBLECH		
170	11290847	1	TUBE	ROHR		
180	11290849	1	OIL DIPSTICK	OELMESSSTAB		
200	11290850	2	COUPLING PIECE	KUPPLUNGSSTUECK		
210	592316314	1	SCREW PLUG	VERSCHLUSSSCHRAUBE		
220	592316414	1	TUBE	ROHR		
230	11290852	1	ANGLE	WINKEL		
250	505105814	2	SCREW PLUG D26X26 G1/2" M14X1.5	VERSCHLUSSSCHRAUBE		
260	505104914	1	VENTILATION FILTER	ENTLUEFTUNGSFILTER		
280	745141814	6	DEEP GROOVE BALL BEARING	RILLENKUGELLAGER		
290	10350232	4	DEEP GROOVE BALL BEARING	RILLENKUGELLAGER		
310	790403914	1	SEALING RING	DICHTRING		
320	10593504	2	O-RING	O-RING		
330	790347014	1	O-RING	O-RING		
360	10530197	8	LOCKING RING DIN 471 A100X3	SICHERUNGSRING		
370	485529714	2	LOCKING RING DIN 471 A125X4	SICHERUNGSRING		
380	11268816	2	LOCKING RING DIN 472 J56X2	SICHERUNGSRING		
400	571827308	8	FITTING KEY DIN 6885 B28X16X36 ST	PASSFEDER		
410	485529814	2	FITTING KEY DIN 6885 B32X18X40	PASSFEDER		
420	11250990	4	SOCKET HEAD SCREW ISO 4762 M5X65 8.8	INNENSECHSKANTSCHRAUBE		
430	404208514	58	SOCKET HEAD SCREW ISO 4762 M10X25 A4-7	ZYLINDERSCHRAUBE		
440	10530200	12	SOCKET HEAD SCREW ISO 4762 M16X40 8.8	ZYLINDERSCHRAUBE		
450	10567120	1	FITTING KEY DIN 6885 B8X7X12	PASSFEDER		
460	11290853	1	SOCKET HEAD SCREW ISO4762 M6X25 8.8	INNENSECHSKANTSCHRAUBE		
465	11290854	1	SOCKET HEAD SCREW ISO4762 M6X45 8.8	INNENSECHSKANTSCHRAUBE		
468	11250998	8	HEX SCREW ISO 4017 M5X12 8.8	SECHSKANTSCHRAUBE		
470	11290855	2	HEX NUT M6	SECHSKANTMUTTER		
480	4000898	9	SCREW PLUG DIN 910 R1/2" 5.8	VERSCHLUSSSCHRAUBE		
485	693113814	1	VENTILATION FILTER	ENTLUEFTUNGSFILTER		
530	11290856	1	PIPE CLAMP	ROHRSCHELLE		
540	11290857	1	REDUCING STUD	REDUZIERSTUTZEN		
550	790347114	11	SEALING RING	DICHTRING		
560	790347214	1	SEALING RING	DICHTRING		
580	592178914	1	LUBRICATING OIL PUMP	SCHMIEROELPUMPE		
590	471016401	2	FLANGE JOINT	VERSCHRAUBUNG		
600	592317014	1	THREADED ELBOW JOINT	WINKELVERSCHRAUBUNG		
610	11268711	1	THREADED ELBOW JOINT	WINKELVERSCHRAUBUNG		
990	11282715	8.3	GEAR OIL	GETRIEBEOEL		

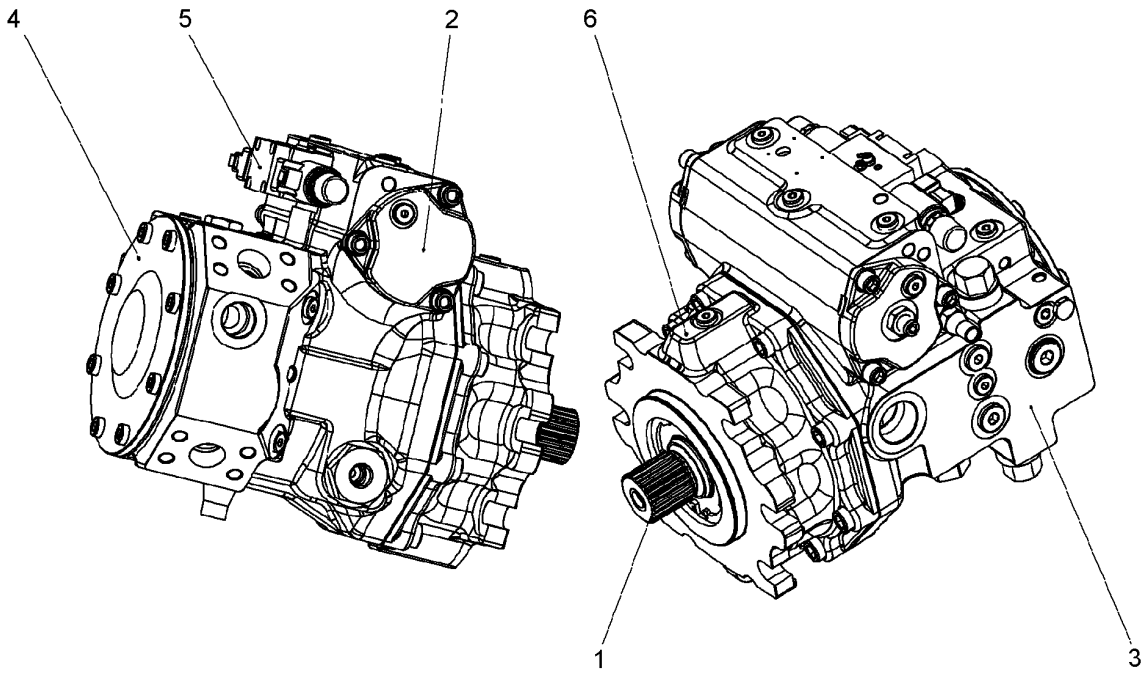

Pos.	Item	Quantity	Description	Bezeichnung	Serie	K
1	11219902	1	DRIVING GEAR ⇨ ❑ 81	TRIEBWERK		
2	11219905	1	ADJUSTMENT ⇨ ❑ 82	VERSTELLUNG		
3	11219910	1	PUMP HOUSING ⇨ ❑ 85	PUMPENGEHAEUSE		
4	11219350	1	PUMP COVER ⇨ ❑ 93	PUMPENDECKEL		
5	11219917	1	CONTROL GEAR ⇨ ❑ 94	STEUERGERAET		
6	11219918	1	BEARING FLANGE ⇨ ❑ 95	LAGERFLANSCH		

OHNE BILD
WITHOUT ILLUSTRATION
SANS PLANCHE
SIN FIG.
SEM ILUSTRAÇÃO
БЕЗ ИЗОБРАЖЕНИЯ

600000

Pos.	Item	Quantity	Description	Bezeichnung	Serie	K
1	11219920	1	DRIVING SHAFT	TRIEBWELLE		
2	11219922	1	CRADLE	WIEGE		
3	11219924	1	HYDRAULIC PARTS DRIVING GEAR	TRIEBWERK HYDRAULIKTEIL		
4	11219356	1	SEALING SET	DS		

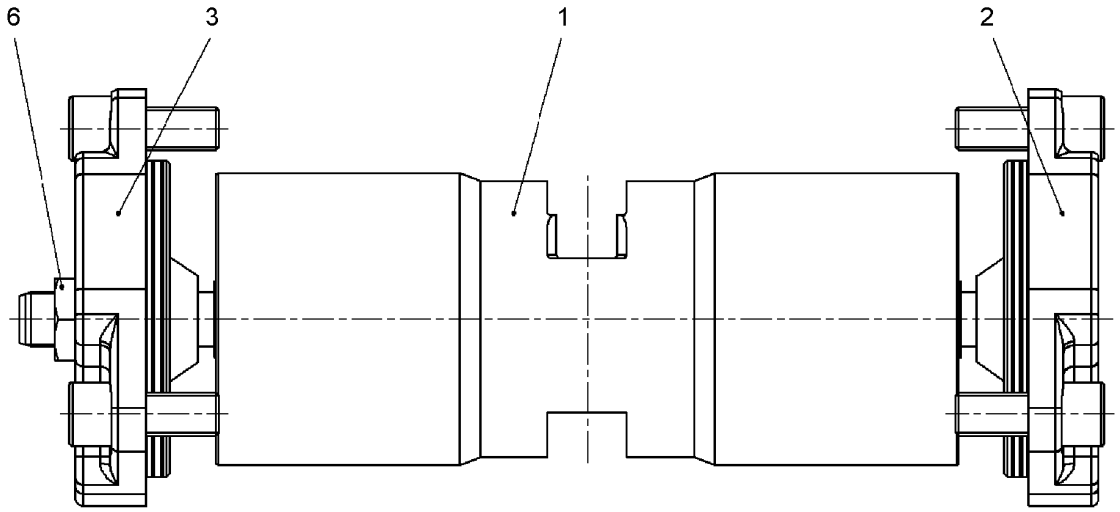

Pos.	Item	Quantity	Description	Bezeichnung	Serie	K
1	11219925	1	ADJUSTING PISTON	STELLKOLBEN		
2	11219927	1	COVER ⇨ ❑ 83	DECKEL		
3	11219929	1	COVER ⇨ ❑ 84	DECKEL		
6	10297942	1	HEX NUT DIN 439 M16X1.5	SECHSKANTMUTTER		

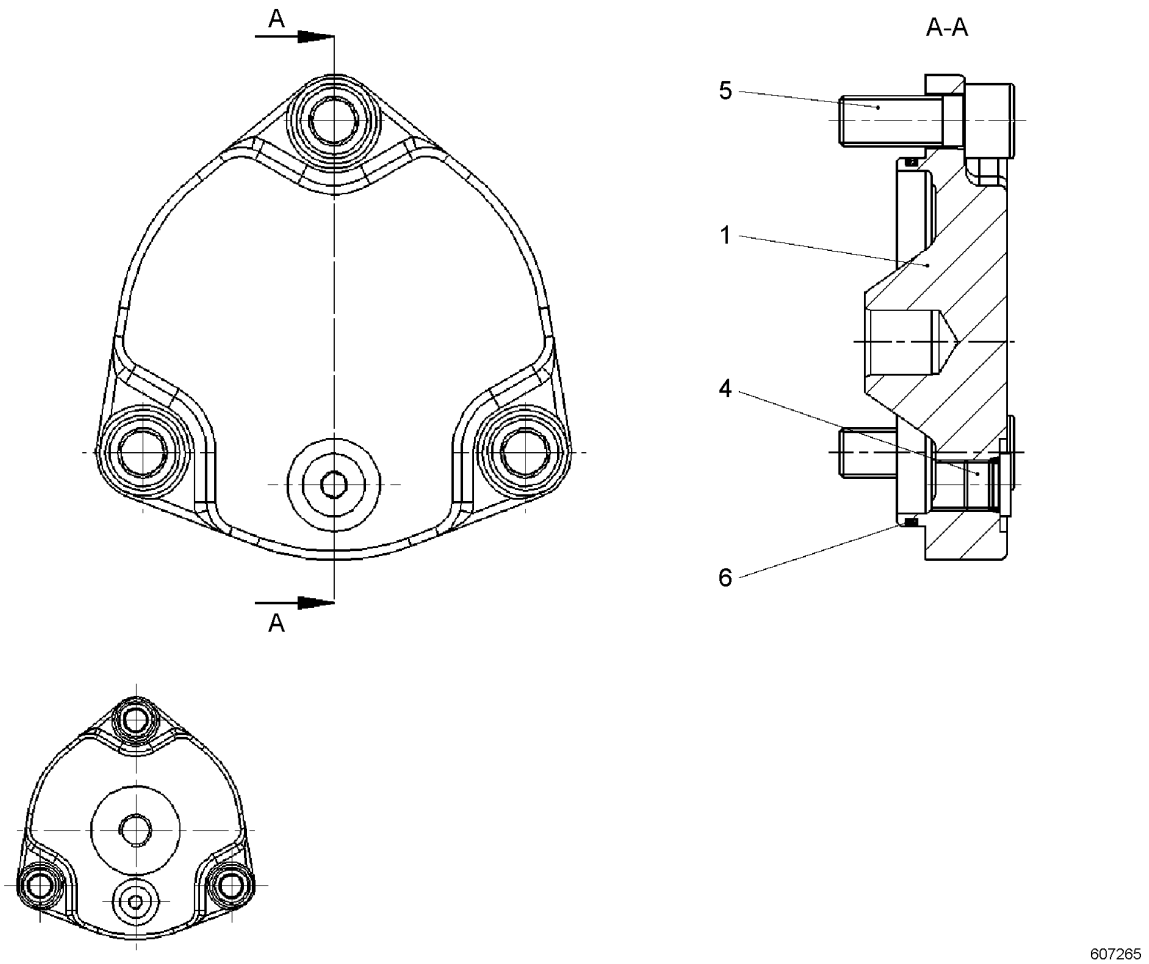

Pos.	Item	Quantity	Description	Bezeichnung	Serie	K
1	11267378	1	COVER	DECKEL		
4	10337050	1	SCREW PLUG M14X1.5 NBR	VERSCHLUSSSCHRAUBE		
5	11217079	3	SOCKET HEAD SCREW	ZYLINDERSCHRAUBE		
6	11267377	1	O-RING	O-RING		

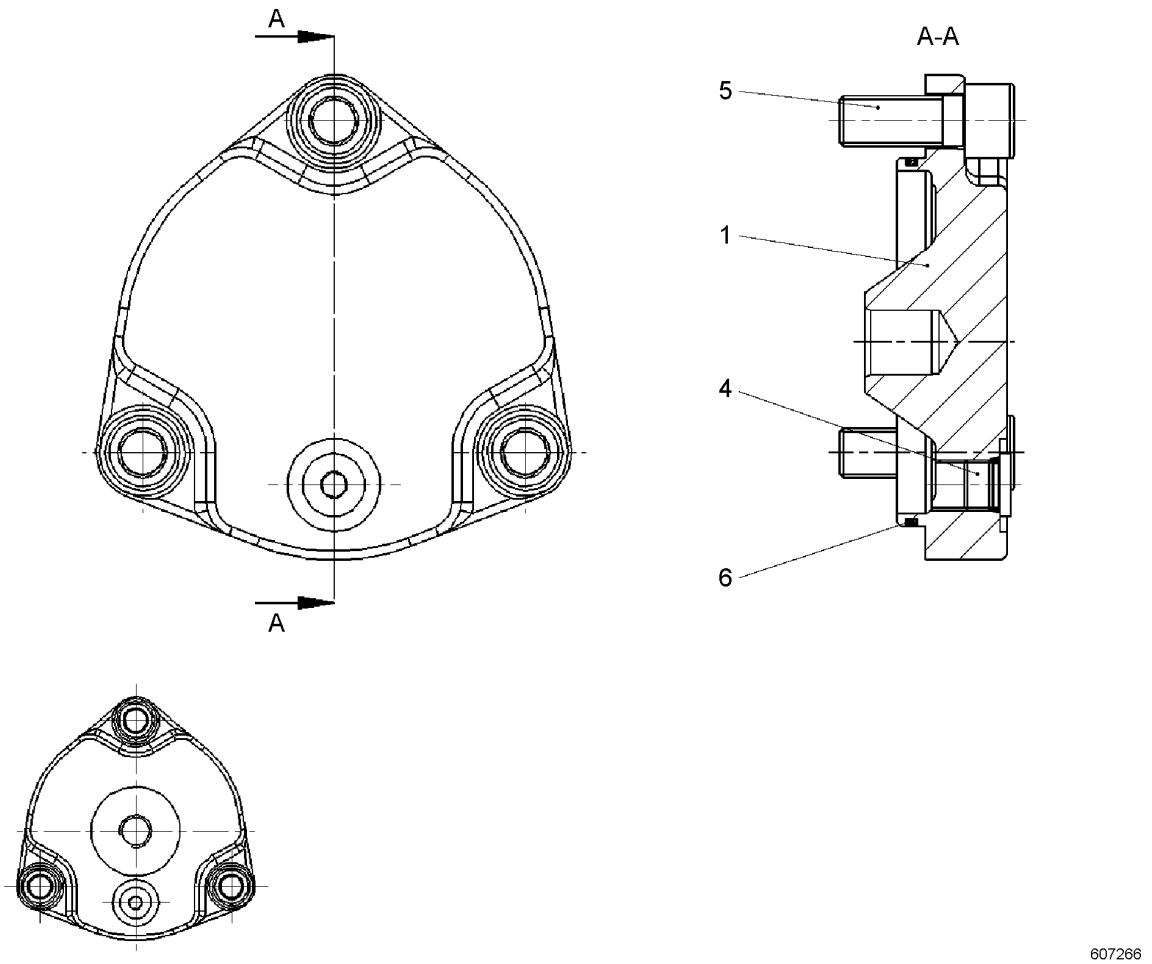

Pos.	Item	Quantity	Description	Bezeichnung	Serie	K
1	11267396	1	COVER	DECKEL		
4	10337050	1	SCREW PLUG M14X1.5 NBR	VERSCHLUSSSCHRAUBE		
5	11217079	3	SOCKET HEAD SCREW	ZYLINDERSCHRAUBE		
6	11267377	1	O-RING	O-RING		

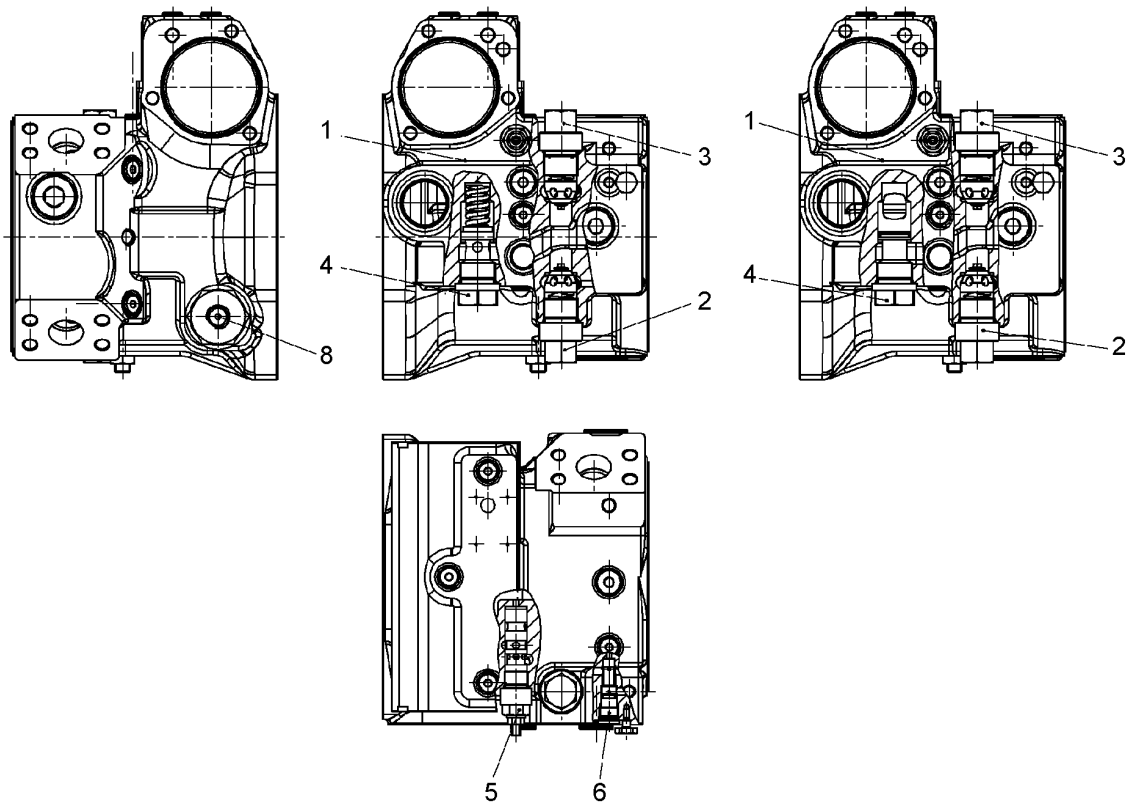

Pos.	Item	Quantity	Description	Bezeichnung	Serie	K
1	11219930	1	PUMP HOUSING ⇨ ❑ 86	PUMPENGEHAEUSE		
2	11219368	1	PRESSURE LIMITING VALVE	DRUCKBEGRENZUNGSVENTIL		
3	10593474	1	PRESSURE LIMITING VALVE ⇨ ❑ 88	DRUCKBEGRENZUNGSVENTIL		
4	11219369	1	LOCKING SET ⇨ ❑ 89	VERSCHLUSSATZ		
5	11067304	1	SHUTDOWN VALVE ⇨ ❑ 90	ABSCHALTVENTIL		
6	11067305	1	SHUTTLE VALVE ⇨ ❑ 91	WECHSELVENTIL		
8	11219933	1	PANEL SCREW	BLENDENSCHRAUBE		

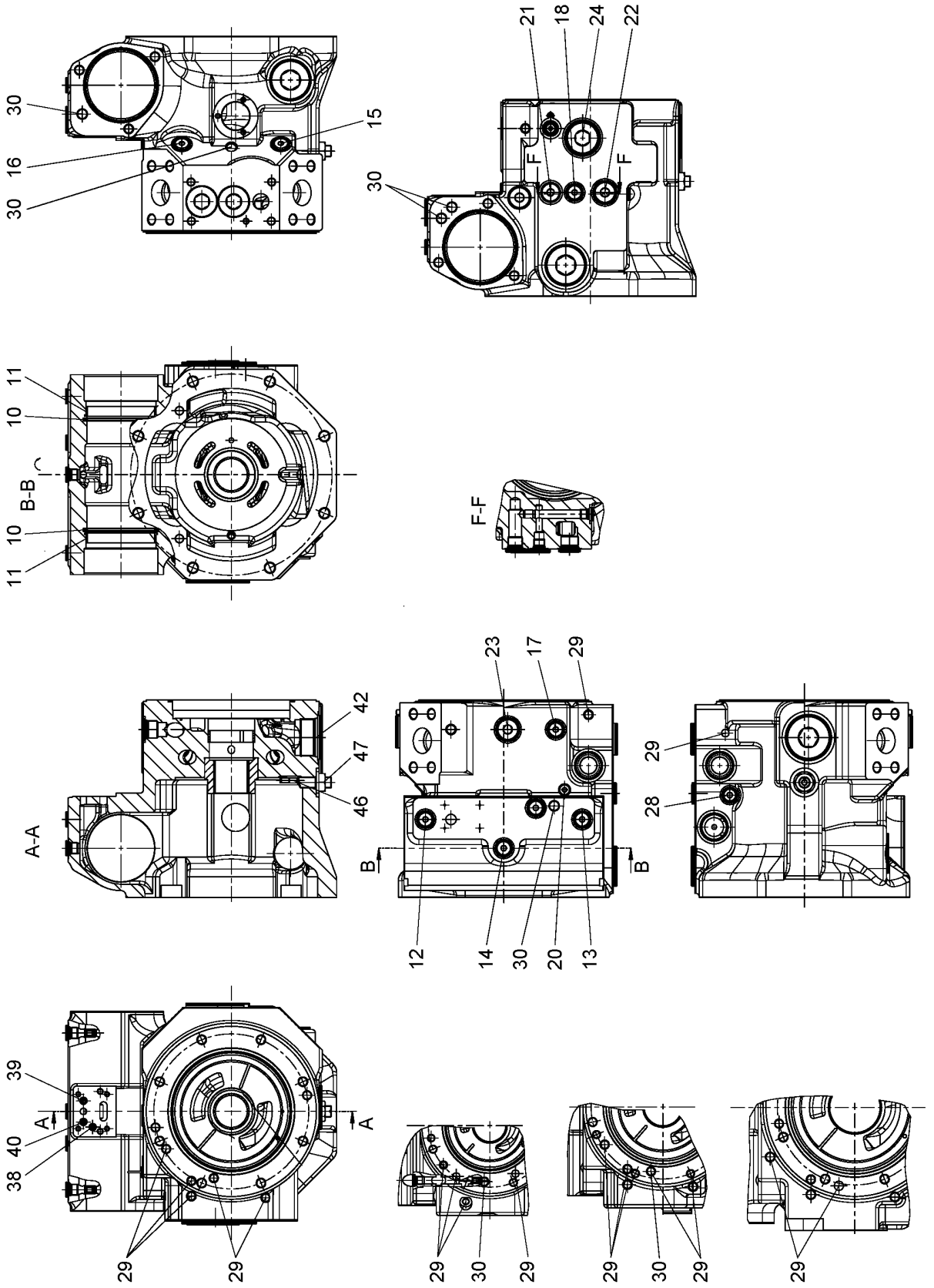
30
16
30
15
21
18
24
22
F
F
30
11
10
B-B
10
11
F-F
23
17
29
42
47
46
A-A
B
B
29
28
12
14
30
20
13
39
A
40
38
A
29
29
29
30
29
29
30
29
29
607268

Pos.	Item	Quantity	Description	Bezeichnung	Serie	K
10	11267400	2	BAR SEAL KIT	STANGENDICHTSATZ		
11	11267401	2	GUIDE RING	FUEHRUNGSRING		
12	10337050	1	SCREW PLUG M14X1.5 NBR	VERSCHLUSSSCHRAUBE		
13	10337050	1	SCREW PLUG M14X1.5 NBR	VERSCHLUSSSCHRAUBE		
14	10337050	1	SCREW PLUG M14X1.5 NBR	VERSCHLUSSSCHRAUBE		
15	10337050	1	SCREW PLUG M14X1.5 NBR	VERSCHLUSSSCHRAUBE		
16	10337050	1	SCREW PLUG M14X1.5 NBR	VERSCHLUSSSCHRAUBE		
17	10337050	1	SCREW PLUG M14X1.5 NBR	VERSCHLUSSSCHRAUBE		
18	10337050	1	SCREW PLUG M14X1.5 NBR	VERSCHLUSSSCHRAUBE		
20	11267402	1	SCREW PLUG	VERSCHLUSSSCHRAUBE		
21	10337052	1	SCREW PLUG M18X1.5 NBR	VERSCHLUSSSCHRAUBE		
22	10349193	1	SCREW PLUG M22X1.5	VERSCHLUSSSCHRAUBE		
23	10349193	1	SCREW PLUG M22X1.5	VERSCHLUSSSCHRAUBE		
24	10289931	1	SCREW PLUG M33X2 NBR	VERSCHLUSSSCHRAUBE		
28	11267403	1	SCREW PLUG	VERSCHLUSSSCHRAUBE		
29	7012971	3	DOUBLE PLUG	DOPPELABREISSSTOPFEN		
30	10424238	3	DOUBLE PLUG	DOPPELABREISSSTOPFEN		
38	11490265	1	FILTER	FILTER		
39	11490265	1	FILTER	FILTER		
40	11490265	1	FILTER	FILTER		
42	10525039	1	SCREW PLUG M48X2	VERSCHLUSSSCHRAUBE		
46	11267405	1	ECCENTRIC SCREW	EXZENTERSCHRAUBE		
47	514618508	1	COLLAR NUT M14X1.5	BUNDMUTTER		

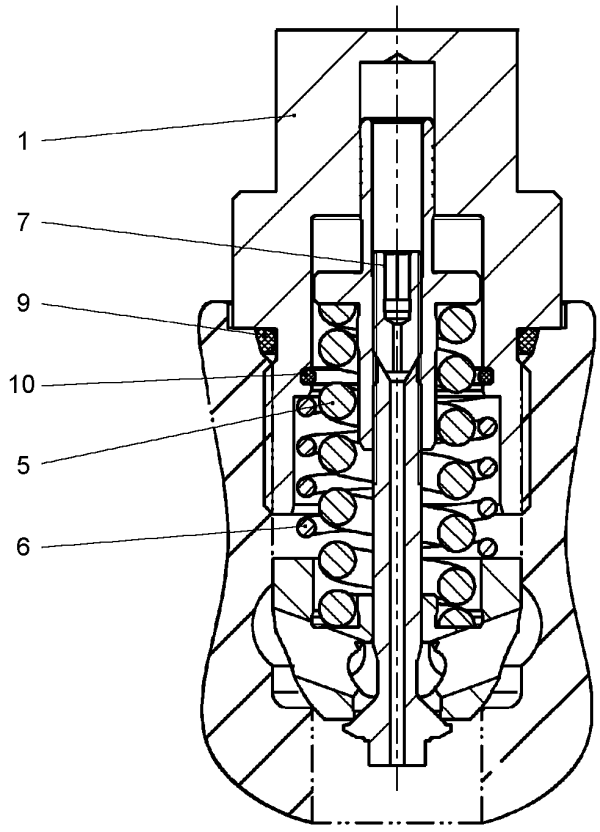

Pos.	Item	Quantity	Description	Bezeichnung	Serie	K
1	11267415	1	SCREW PLUG	VERSCHLUSSSCHRAUBE		
5	7028143	1	PRESSURE SPRING	DRUCKFEDER		
6	11267416	1	PRESSURE SPRING	DRUCKFEDER		
7	11267417	1	GRUB SCREW	GEWINDESTIFT		
9	11267418	1	O-RING	O-RING		
10	7007492	1	O-RING	O-RING		

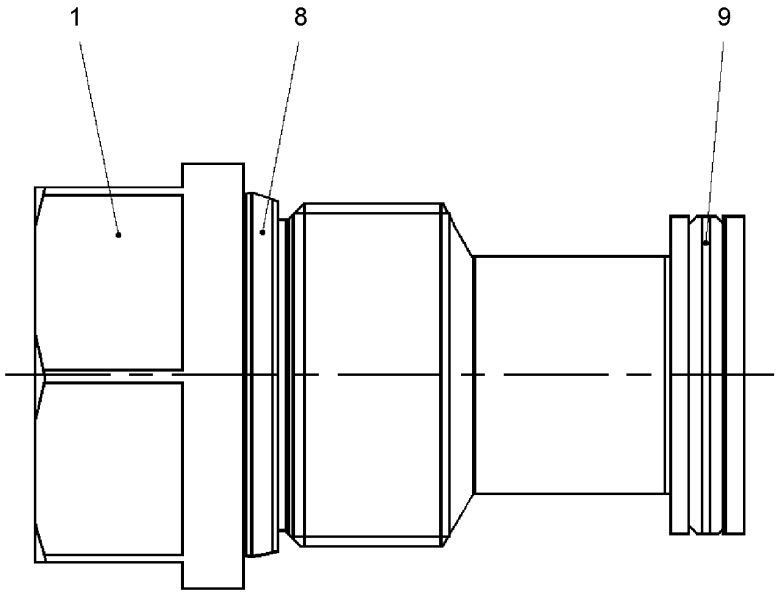

Pos.	Item	Quantity	Description	Bezeichnung	Serie	K
1	11267421	1	SCREW PLUG	VERSCHLUSSSCHRAUBE		
8	11267418	1	O-RING	O-RING		
9	7006213	1	O-RING	O-RING		

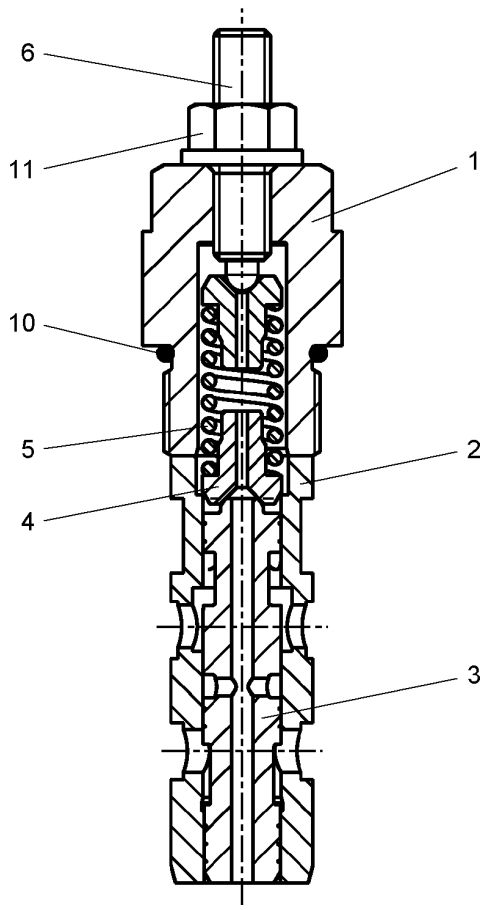

Pos.	Item	Quantity	Description	Bezeichnung	Serie	K
1	11267439	1	SCREW PLUG	VERSCHLUSSSCHRAUBE		
2	11267440	1	SLEEVE	HUELSE		
3	11600281	1	SPOOL	STEUERKOLBEN		
4	11267441	2	SPRING SUPPORT	FEDERTELLER		
5	11267442	1	PRESSURE SPRING	DRUCKFEDER		
6	10599567	1	ADJUSTING SCREW	EINSTELLSCHRAUBE		
10	11212730	1	O-RING	O-RING		
11	7361601	1	GROMMET NUT M8	DICHTUNGSMUTTER		

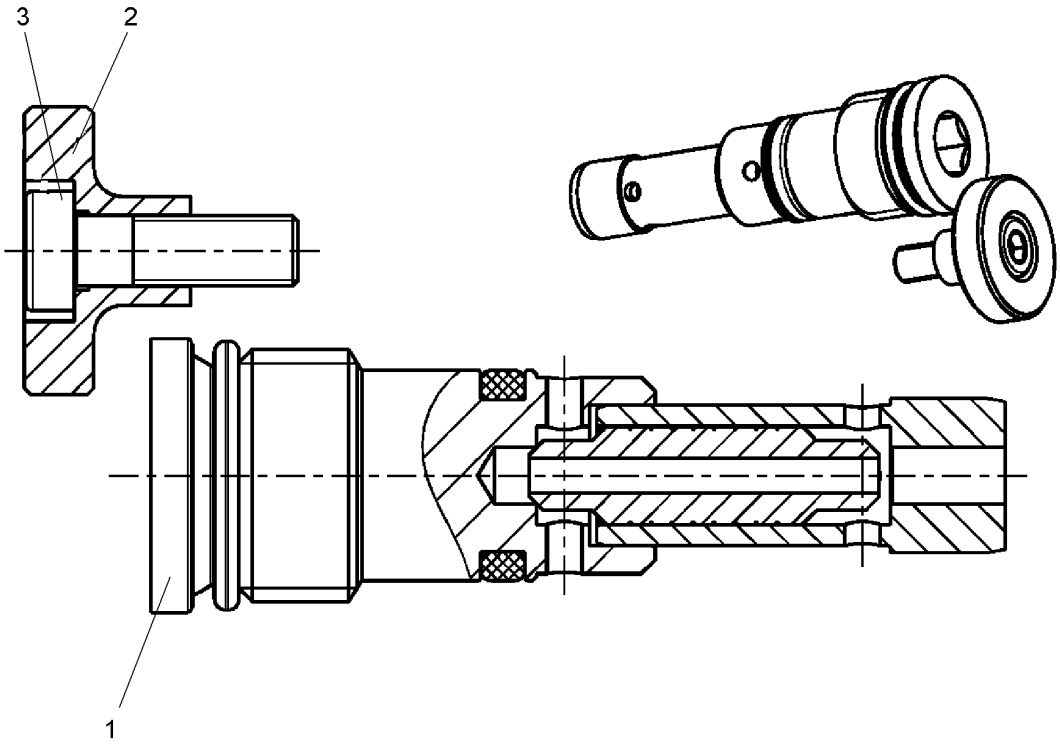

Pos.	Item	Quantity	Description	Bezeichnung	Serie	K
1	11267447	1	SHUTTLE VALVE ⇨ ❑ 92	WECHSELVENTIL		
2	11913115	1	LIMIT STOP	ANSCHLAG		
3	11913116	1	SOCKET HEAD SCREW	ZYLINDERSCHRAUBE		

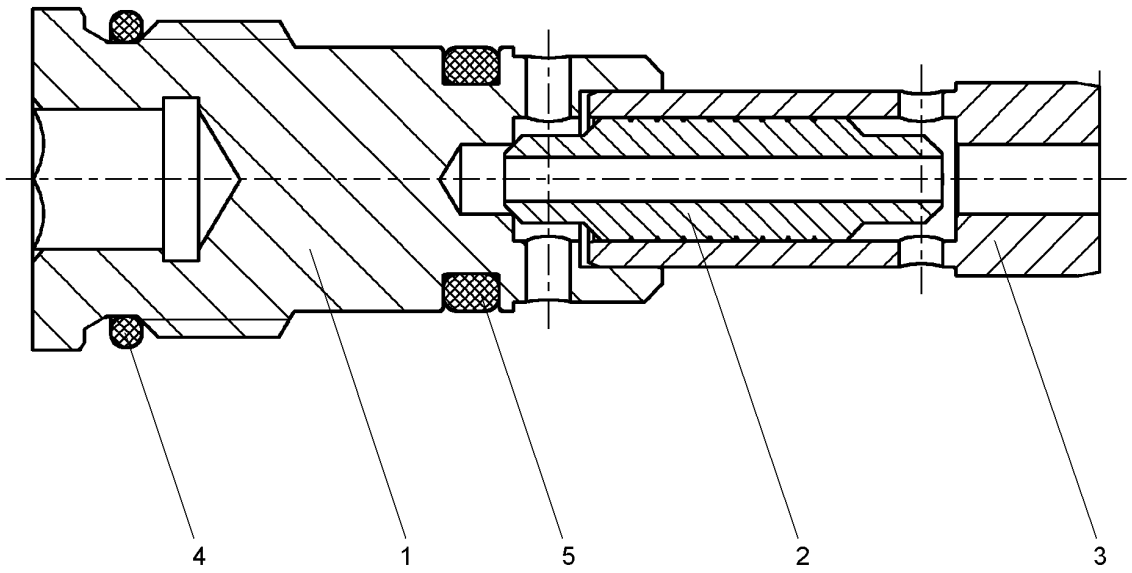

Pos.	Item	Quantity	Description	Bezeichnung	Serie	K
1	11267451	1	SCREW PLUG	VERSCHLUSSSCHRAUBE		
2	11913123	1	PISTON	KOLBEN		
3	11267453	1	SLEEVE	HUELSE		
4	10097551	1	O-RING	O-RING		
5	726429814	1	O-RING	O-RING		

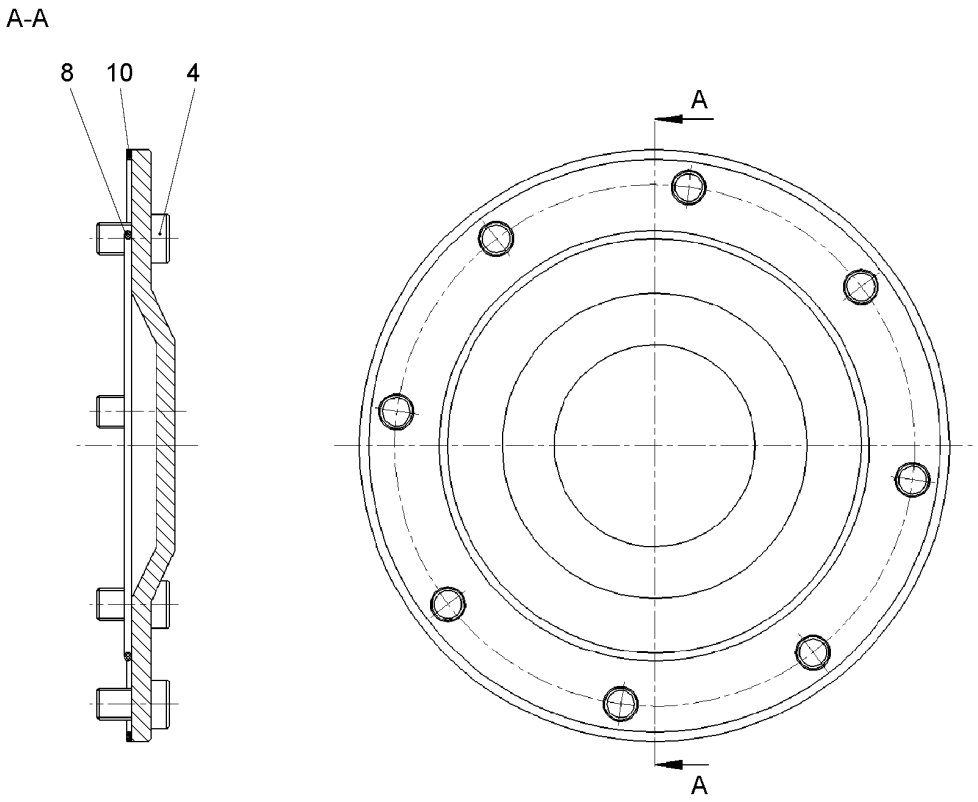

Pos.	Item	Quantity	Description	Bezeichnung	Serie	K
4	11219373	8	SOCKET HEAD SCREW	ZYLINDERSCHRAUBE		
8	11219374	1	O-RING	O-RING		
10	11267455	1	RING	RING		

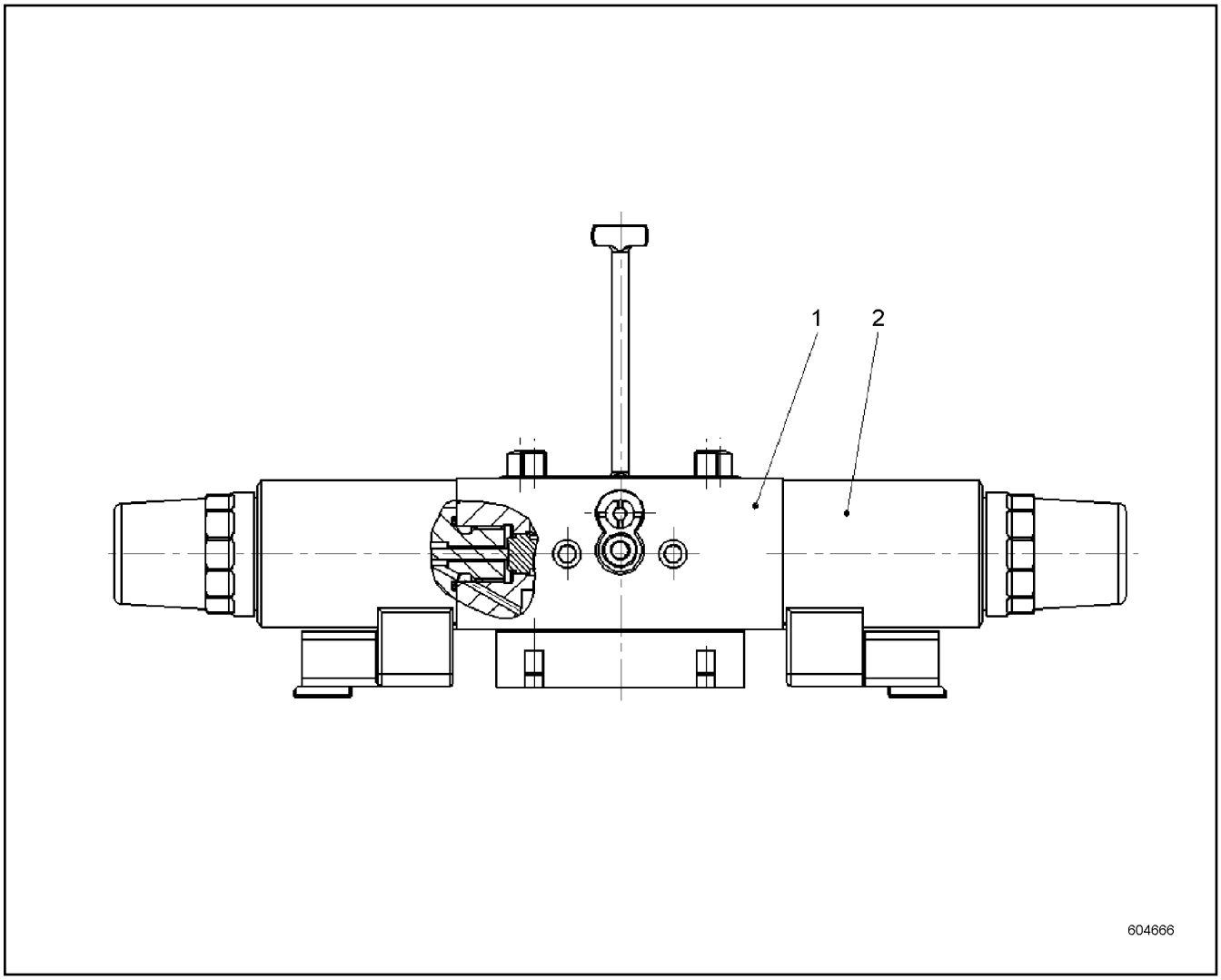

Pos.	Item	Quantity	Description	Bezeichnung	Serie	K
1	11219934	1	CONTROL UNIT	ANSTEUERGERAET		
2	11219375	2	PROPORTIONAL MAGNET	PROPORTIONALMAGNET		

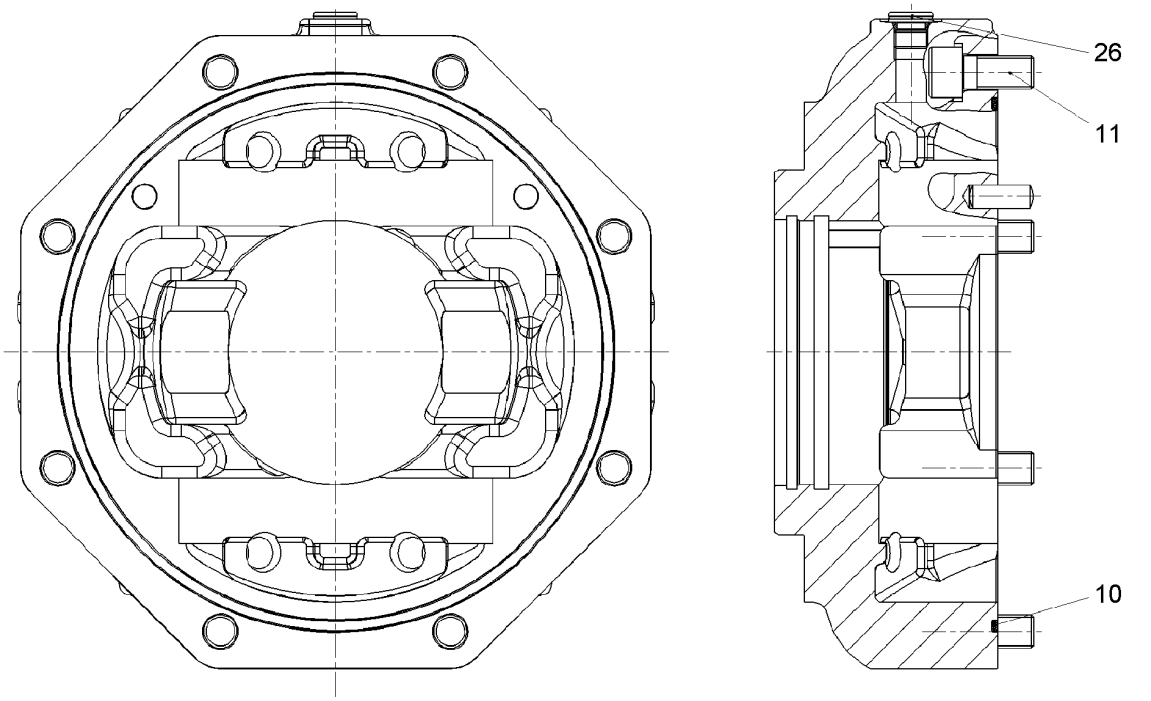

Pos.	Item	Quantity	Description	Bezeichnung	Serie	K
10	11219376	1	O-RING	O-RING		
11	11219936	8	SOCKET HEAD SCREW	ZYLINDERSCHRAUBE		
26	10337050	1	SCREW PLUG M14X1.5 NBR	VERSCHLUSSSCHRAUBE		

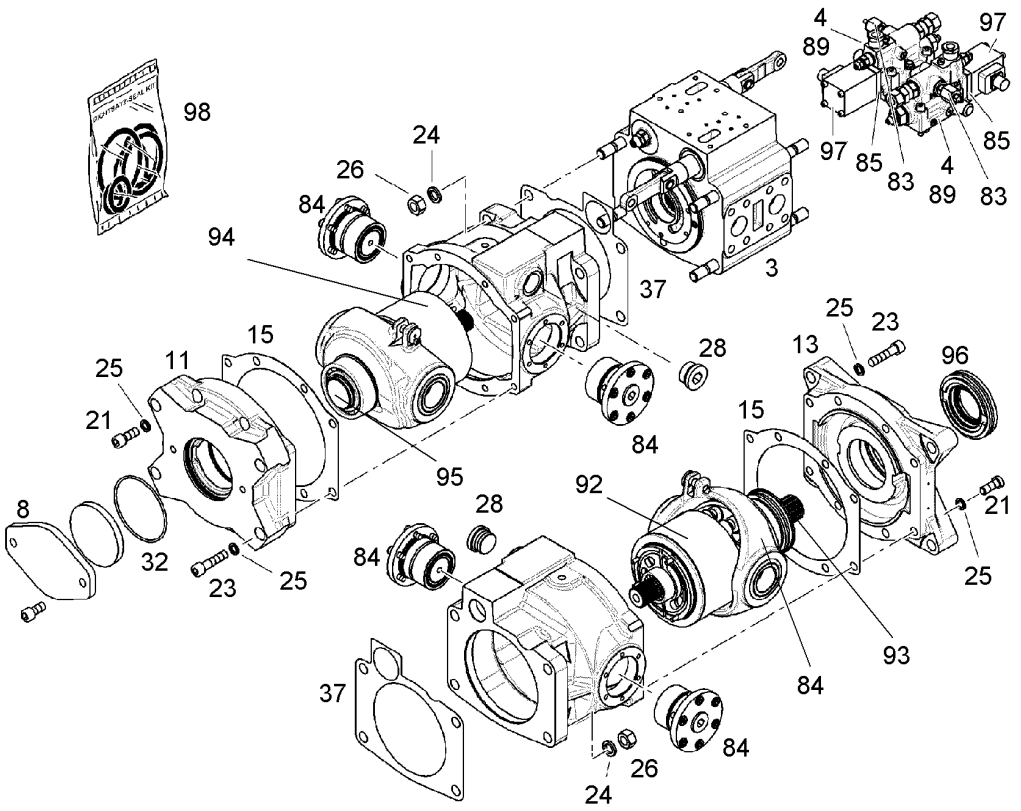

606127

Pos.	Item	Quantity	Description	Bezeichnung	Serie	K
3	10118350	1	CONNECTION HOUSING ⇨ ❑ 98	ANSCHLUSSGEHAEUSE		
4	9074418	2	REGULATING VALVE ⇨ ❑ 102	REGELVENTIL		
8	10133334	1	COVER ⇨ ❑ 104	DECKEL		
11	9276385	1	CONNECTION FLANGE	ANSCHLUSSFLANSCH		
13	9268423	1	CONNECTION FLANGE	ANSCHLUSSFLANSCH		
15	9882207	2	SEAL	DICHTUNG		
21	4043163	8	SOCKET HEAD SCREW ISO 4762 M12X30 10.9	ZYLINDERSCHRAUBE		
23	10012659	8	SOCKET HEAD SCREW ISO 4762 M12X50 10.9	ZYLINDERSCHRAUBE		
24	4239009	8	LOCK WASHER 17X24X2.6	SICHERUNGSSCHEIBE		
25	4980013	16	WASHER SPRING DIN 7980 12 FST	FEDERRING		
26	4980548	8	HEX NUT ISO 8673 M16X1.5 10	SECHSKANTMUTTER		
28	10137121	2	SCREW PLUG	VERSCHLUSSSCHRAUBE		
32	7004512	1	O-RING	O-RING		
37	9276860	2	FLAT GASKET	FLACHDICHTUNG		
83	10118367	1	RK PRESSUR CUT-OFF ⇨ ❑ 105	RS DRUCKABSCHNEIDUNG		
84	10139752	1	REPAIR SET SWIVEL YOKE ⇨ ❑ 107	RS SCHWENKJOCH		
85	9275443	1	REPAIR SET LID ⇨ ❑ 108	RS DECKEL		
89	9273644	1	SEAL KIT REGULATING VALVE ⇨ ❑ 103	DS REGELVENTIL		
92	9889984	1	REPAIR KIT DRIVING MECHANISM	RS TRIEBWERK		

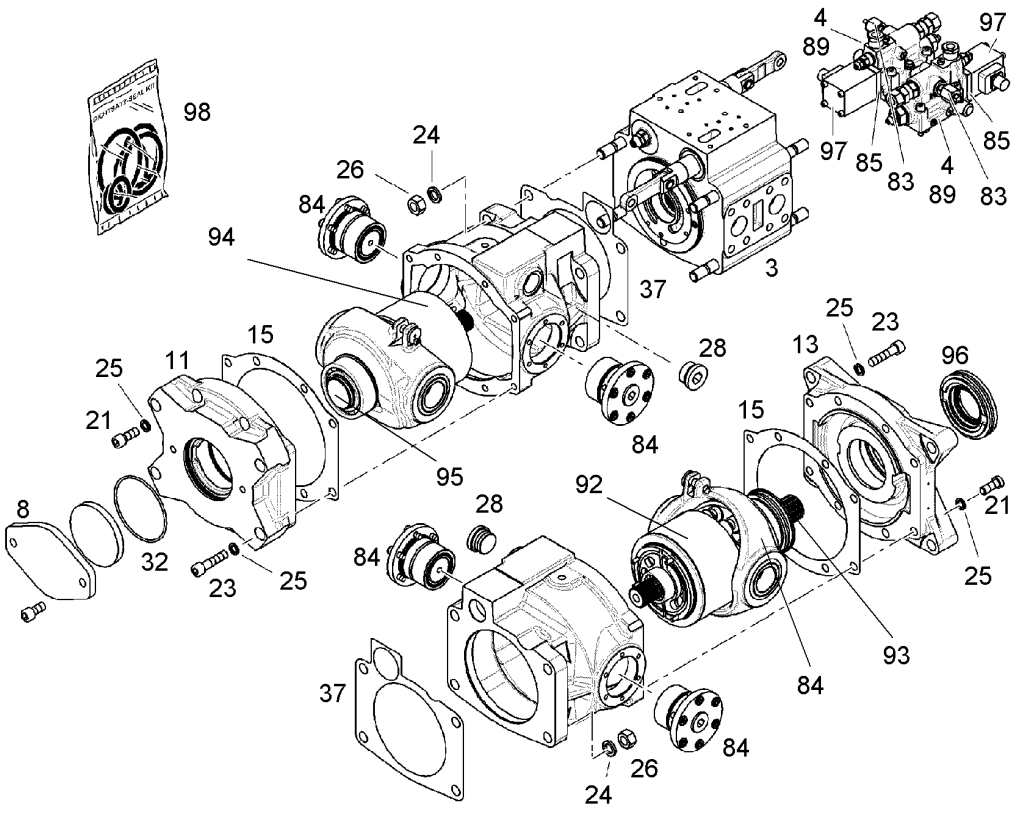

Pos.	Item	Quantity	Description	Bezeichnung	Serie	K
93	9889977	1	REPAIR KIT SHAFT ⇨ ❑ 109	RS WELLE		
94	9889983	1	REPAIR KIT DRIVING MECHANISM ⇨ ❑ 110	RS TRIEBWERK		
95	9884402	1	REPAIR KIT SHAFT ⇨ ❑ 113	RS WELLE		
96	9268016	1	REPAIR KIT LOCK RING ⇨ ❑ 114	RS VERSCHLUSSRING		
97	9273187	1	REPAIR KIT MAGNET ⇨ ❑ 115	RS MAGNET		
98	9276408	1	SEAL KIT DOUBLE PUMP ⇨ ❑ 116	DS DOPPELPUMPE		

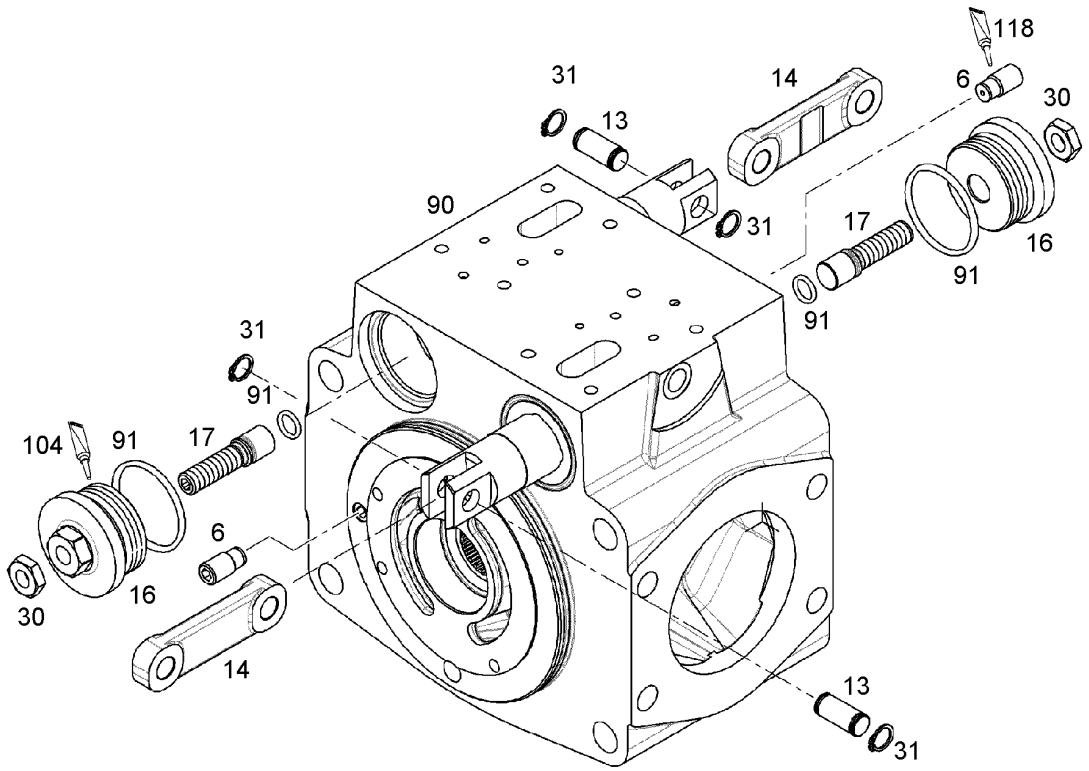

Pos.	Item	Quantity	Description	Bezeichnung	Serie	K
6	9267343	2	VENTILATION VALVE ⇨ ❑ 99	ENTLUEFTUNGSVENTIL		
13	9477439	2	PIN	BOLZEN		
14	9887828	2	CONNECTING LINK	VERBINDUNGSLASCHE		
16	9885660	2	SCREW PLUG M48X2	VERSCHLUSSSCHRAUBE		
17	9885661	2	LIMIT STOP SCREW M12X38 42CRM04	ANSCHLAGSCHRAUBE		
30	4900125	2	HEX NUT ISO 4035 5	SECHSKANTMUTTER		
31	4280008	4	LOCKING RING DIN 471 12X1	SICHERUNGSRING		
90	10118357	1	REPAIR KIT CONNECTION HOUSING ⇨ ❑ 100	RS ANSCHLUSSGEHAEUSE		
91	9274731	1	SEAL KIT CONNECTING HOUSING ⇨ ❑ 101	DS ANSCHLUSSGEHAEUSE		
104	811202114	1	SCREW LOCKING	SCHRAUBENSICHERUNG		
118	8655023	1	GLUE	KLEBSTOFF		

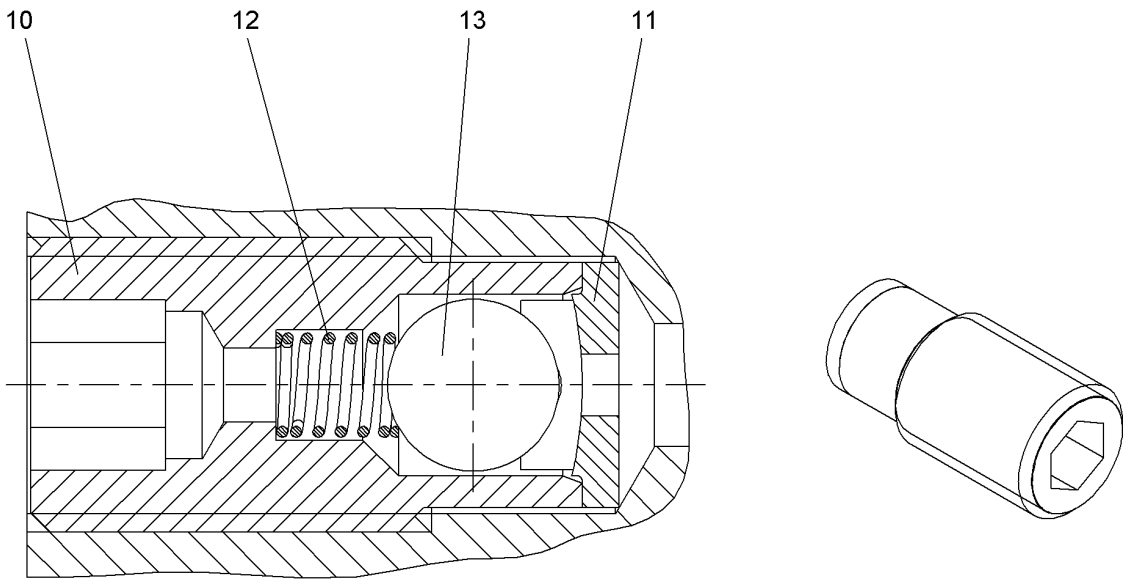

Pos.	Item	Quantity	Description	Bezeichnung	Serie	K
10	9267340	1	SLEEVE	HUELSE		
11	9267341	1	RING	RING		
12	9267342	1	PRESSURE SPRING	DRUCKFEDER		
13	4901195	1	BALL	KUGEL		

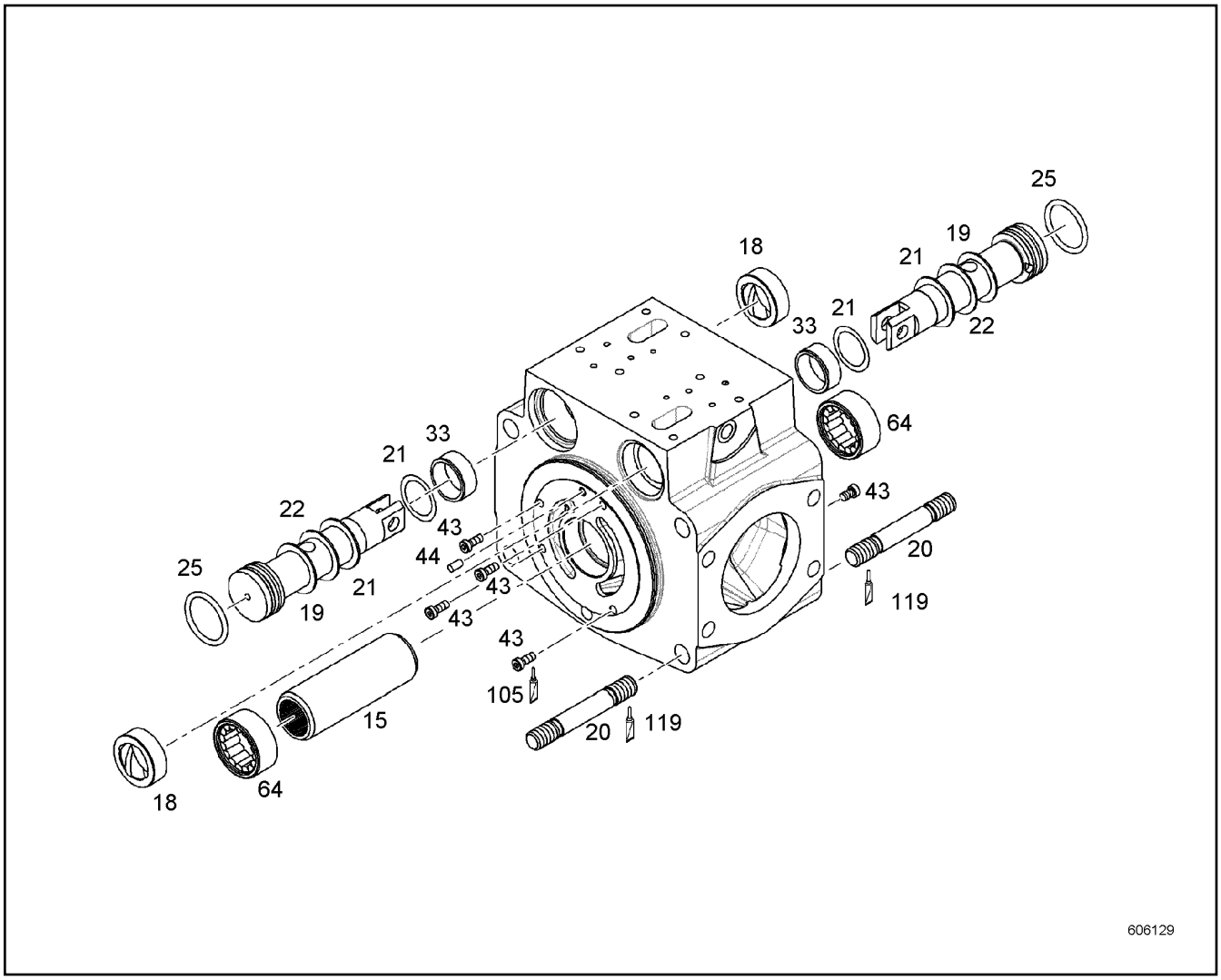

Pos.	Item	Quantity	Description	Bezeichnung	Serie	K
15	9073827	1	COUPLING FERRULE	KUPPLUNGSHUELSE		
18	9266680	2	GUIDE RING	FUEHRUNGSRING		
19	7380291	2	SUPPORTING WASHER S32X44X2 FST	STUETZSCHEIBE		
20	9275003	8	DOUBLE-ENDED STUD M16X1.5	STIFTSCHRAUBE		
21	7380815	4	SUPPORTING WASHER S32X44X0.5 FST	STUETZSCHEIBE		
22	7380586	2	SUPPORTING WASHER S32X44X1.3 FST	STUETZSCHEIBE		
25	10285620	2	SEALING RING	MANTELRING		
33	9881114	2	GUIDE RING	FUEHRUNGSRING		
43	4981218	8	SOCKET HEAD SCREW ISO 14580 M6X16 10.9	ZYLINDERSCHRAUBE		
44	4980046	2	PARALLEL PIN ISO 8734 5M6X12 ST	ZYLINDERSTIFT		
64	7469905	2	CYL.NEEDLE BEARING	ZYLINDERNADELLAGER		
105	8655016	1	SCREW LOCKING	SCHRAUBENSICHERUNG		
119	8655032	1	GLUE	KLEBSTOFF		

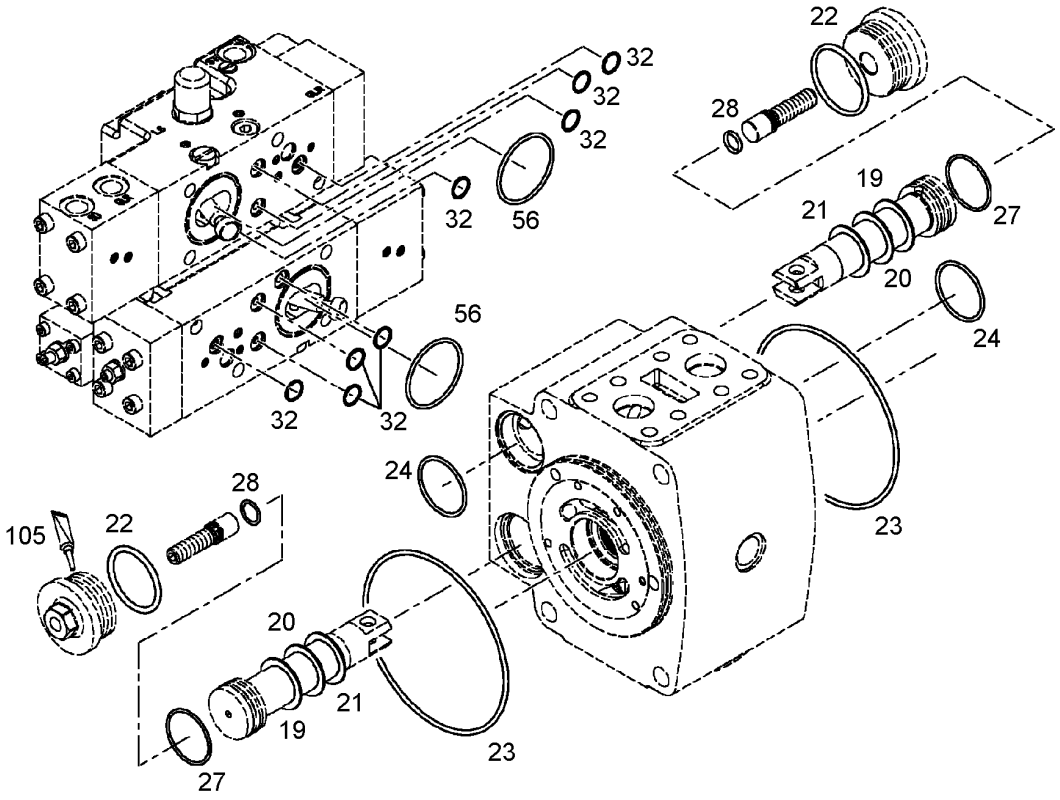

Pos.	Item	Quantity	Description	Bezeichnung	Serie	K
19	7380291	2	SUPPORTING WASHER S32X44X2 FST	STUETZSCHEIBE		
20	7380586	2	SUPPORTING WASHER S32X44X1.3 FST	STUETZSCHEIBE		
21	7380815	4	SUPPORTING WASHER S32X44X0.5 FST	STUETZSCHEIBE		
22	7380015	2	O-RING	O-RING		
23	7000329	2	O-RING	O-RING		
24	7380348	2	O-RING	O-RING		
27	10285620	2	SEALING RING	MANTELRING		
28	7380120	2	O-RING	O-RING		
32	7380648	10	O-RING	O-RING		
56	7380888	2	O-RING	O-RING		
105	8655016	1	SCREW LOCKING	SCHRAUBENSICHERUNG		

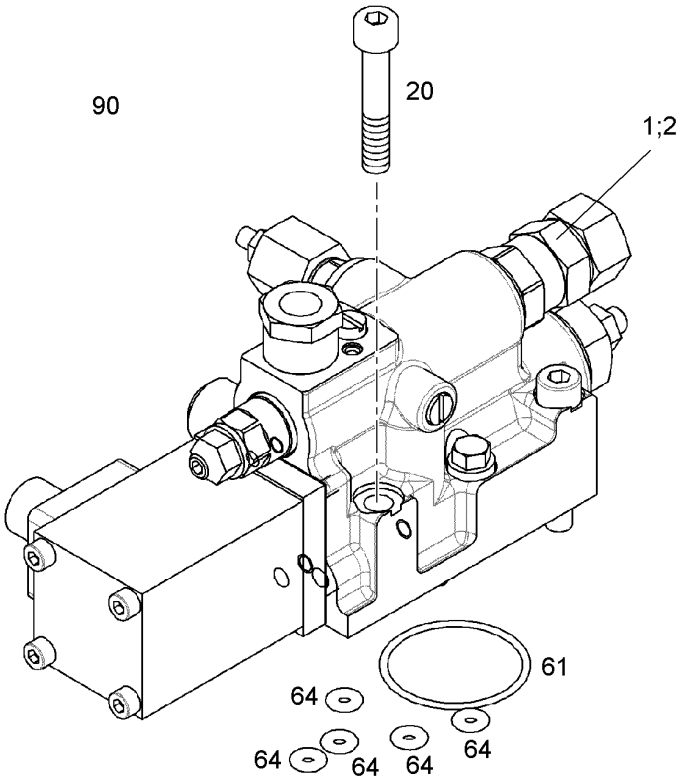

606131

Pos.	Item	Quantity	Description	Bezeichnung	Serie	K
1	10121091	1	ADAPTOR	ADAPTER		
2	7381367	1	SEALING RING	DICHTRING		
20	4980840	4	SOCKET HEAD SCREW ISO 4762 M8X45 12.9	ZYLINDERSCHRAUBE		
61	7380888	1	O-RING	O-RING		
64	7380648	5	O-RING	O-RING		
90	9273644	1	SEAL KIT REGULATING VALVE ⇨ ❑ 103	DS REGELVENTIL		
900	11253240	1	SCREW FITTING CPL	VERSCHRAUBUNG KPL		

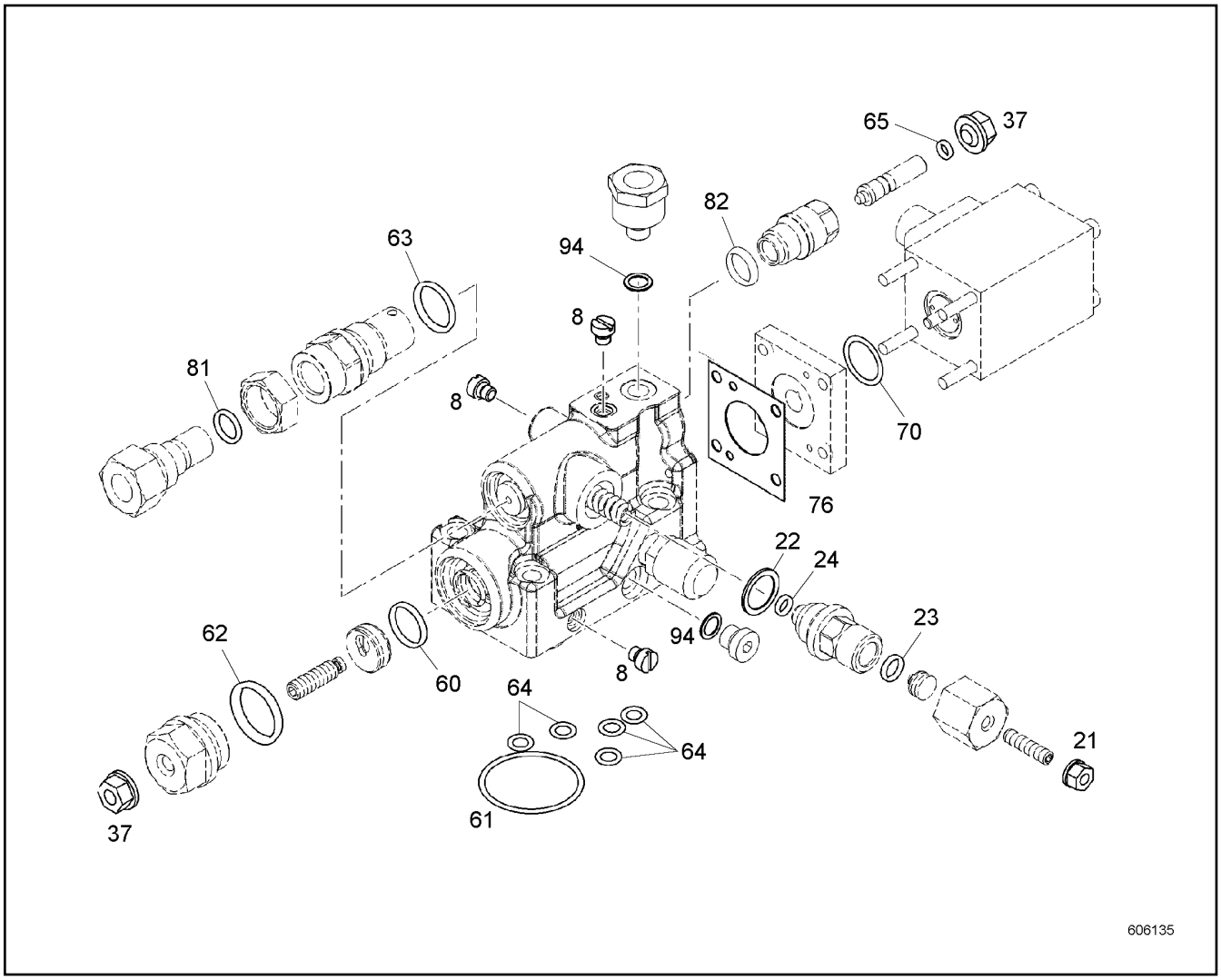

Pos.	Item	Quantity	Description	Bezeichnung	Serie	K
8	9268441	3	SCREW PLUG M6	VERSCHLUSSSCHRAUBE		
21	7361600	1	GROMMET NUT M6	DICHTUNGSMUTTER		
22	7013116	1	SEALING RING	DICHTRING		
23	7381442	1	O-RING	O-RING		
24	7381056	1	O-RING	O-RING		
37	7361601	2	GROMMET NUT M8	DICHTUNGSMUTTER		
60	7381103	1	O-RING	O-RING		
61	7380888	1	O-RING	O-RING		
62	7380865	1	O-RING	O-RING		
63	7381087	1	O-RING	O-RING		
64	7380648	5	O-RING	O-RING		
65	7380612	1	O-RING	O-RING		
70	7380868	1	O-RING	O-RING		
76	9275428	1	SEAL	DICHTUNG		
81	7380596	1	O-RING	O-RING		
82	7381082	1	O-RING	O-RING		
94	7381367	2	SEALING RING	DICHTRING		

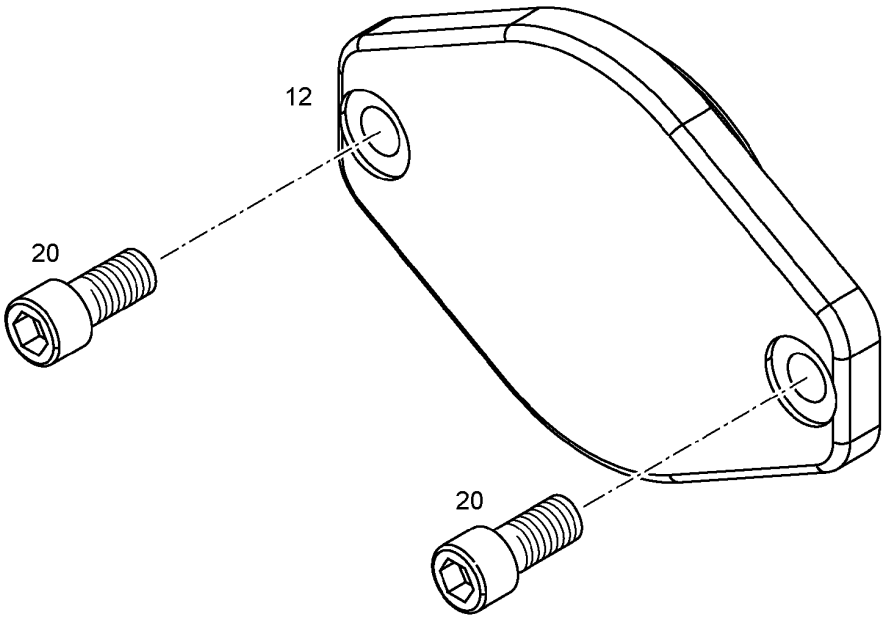

Pos.	Item	Quantity	Description	Bezeichnung	Serie	K
12	10134561	1	COVER	DECKEL		
20	4980938	2	SOCKET HEAD SCREW ISO 4762 M12X25 8.8	ZYLINDERSCHRAUBE		

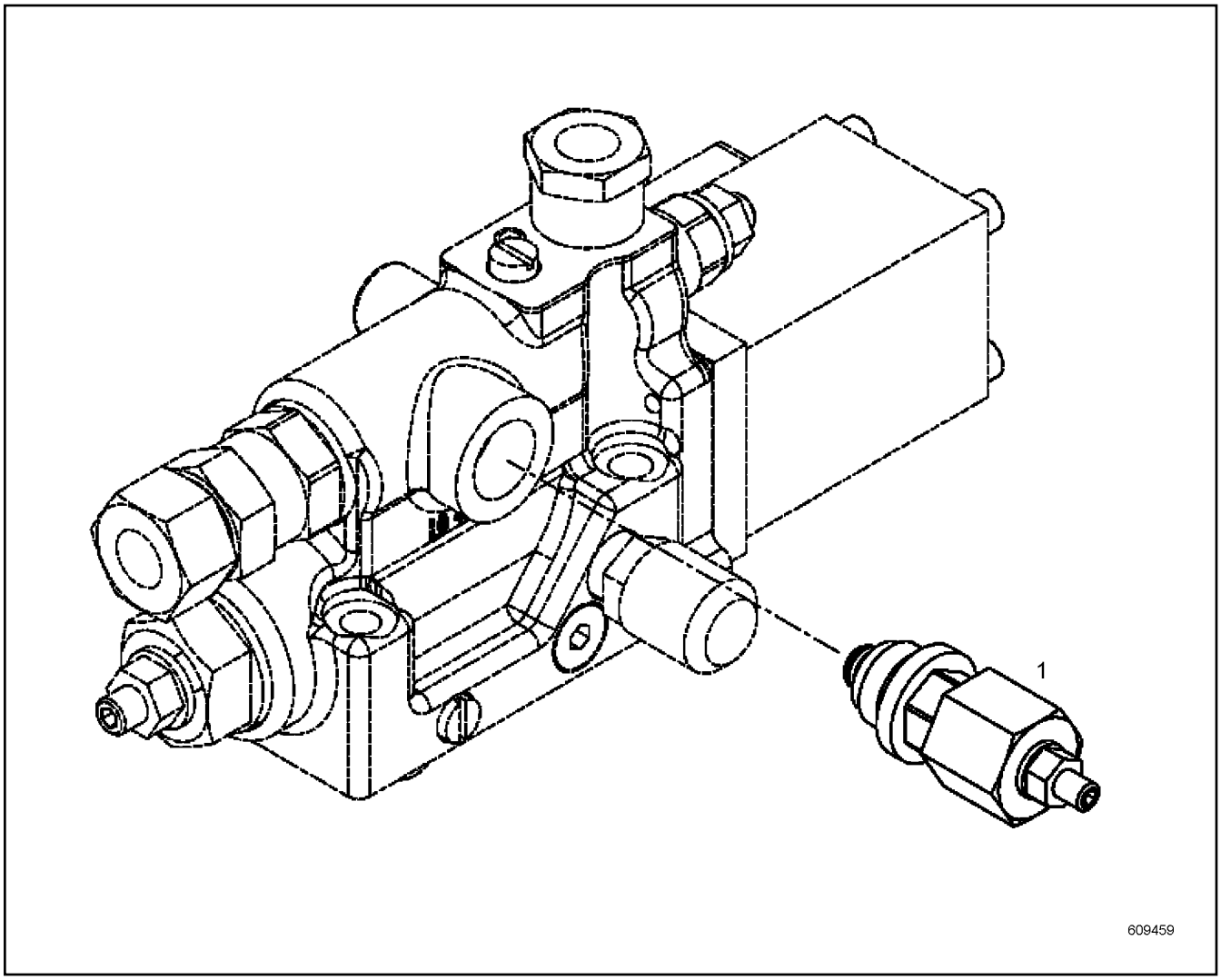

Pos.	Item	Quantity	Description	Bezeichnung	Serie	K
1	9278875	1	PRESSURE CUT-OFF ⇨ ❑ 106	DRUCKABSCHNEIDUNG		

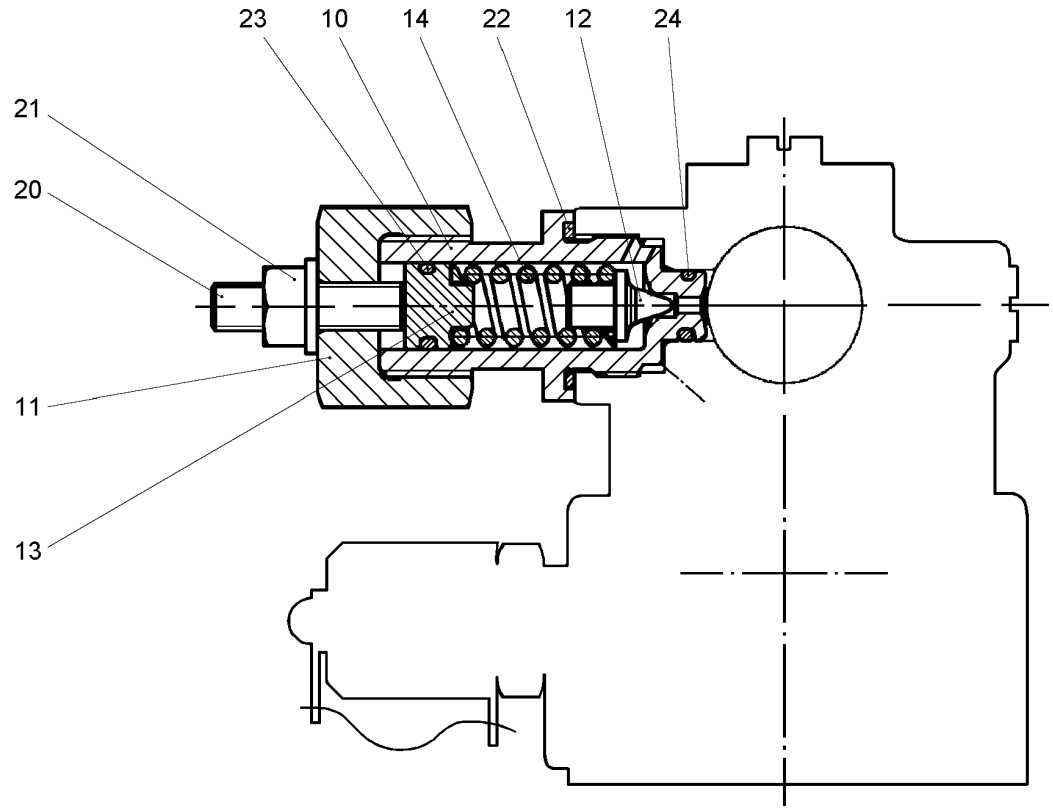

Pos.	Item	Quantity	Description	Bezeichnung	Serie	K
10	9278874	1	VALVE SEAT	VENTILSITZ		
11	9278873	1	NUT 9SMNPB28K	MUTTER		
12	9266085	1	TAPER	KEGEL		
13	9278876	1	SPRING SUPPORT	FEDERTELLER		
14	9266088	1	PRESSURE SPRING	DRUCKFEDER		
20	4980900	1	GRUB SCREW DIN 913 22H	GEWINDESTIFT		
21	7361600	1	GROMMET NUT M6	DICHTUNGSMUTTER		
22	7013116	1	SEALING RING	DICHTRING		
23	7381442	1	O-RING	O-RING		
24	7381056	1	O-RING	O-RING		

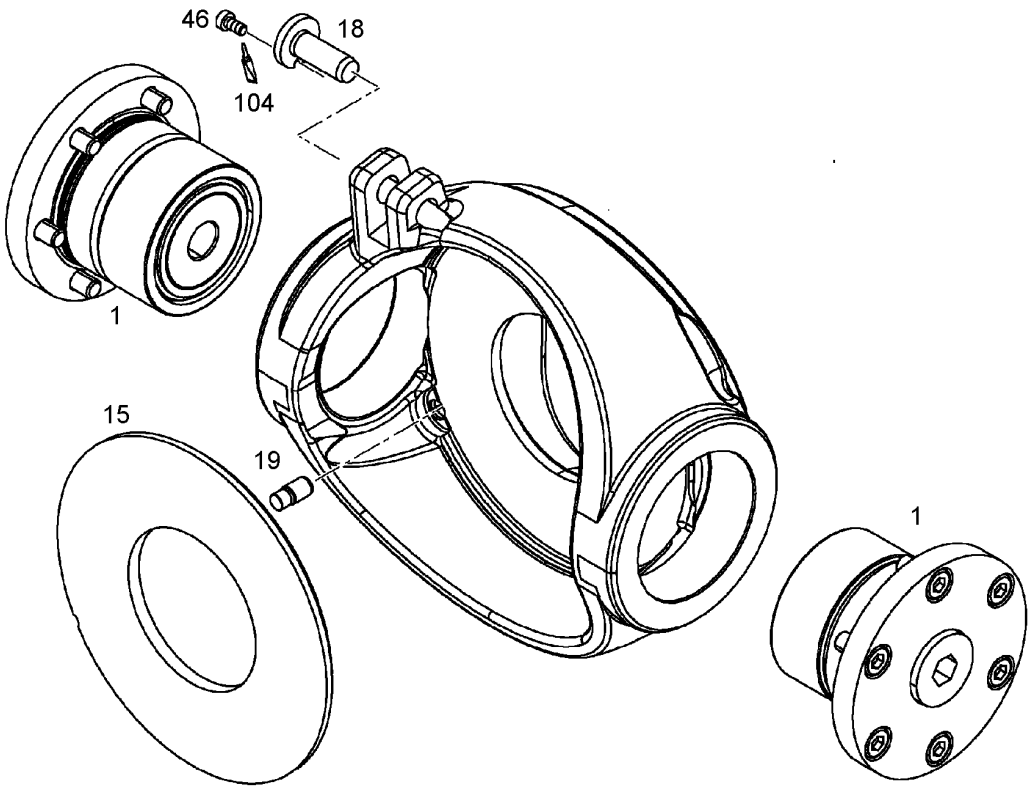

Pos.	Item	Quantity	Description	Bezeichnung	Serie	K
1	9077464	2	RS FLANGE	RS FLANSCH		
15	9889809	1	SLIDING DISC 72X152X6	GLEITSCHEIBE		
18	9477429	1	PIN	BOLZEN		
19	9888133	1	PIN	STIFT		
46	4980750	1	SOCKET HEAD SCREW DIN 6912 8.8	ZYLINDERSCHRAUBE		
104	811202114	1	SCREW LOCKING	SCHRAUBENSICHERUNG		

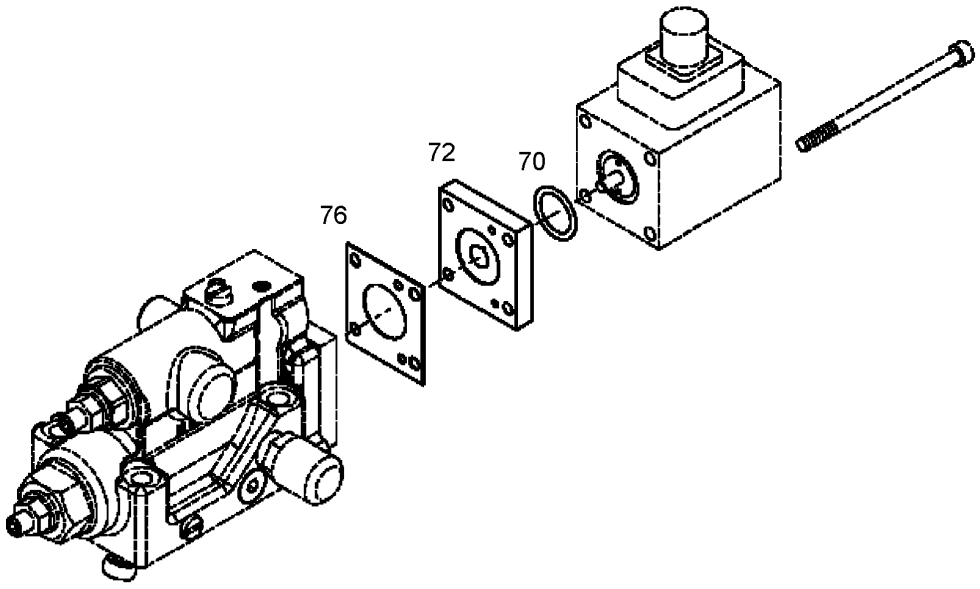

Pos.	Item	Quantity	Description	Bezeichnung	Serie	K
70	7380868	1	O-RING	O-RING		
72	9275429	1	COVER	DECKEL		
76	9275428	1	SEAL	DICHTUNG		

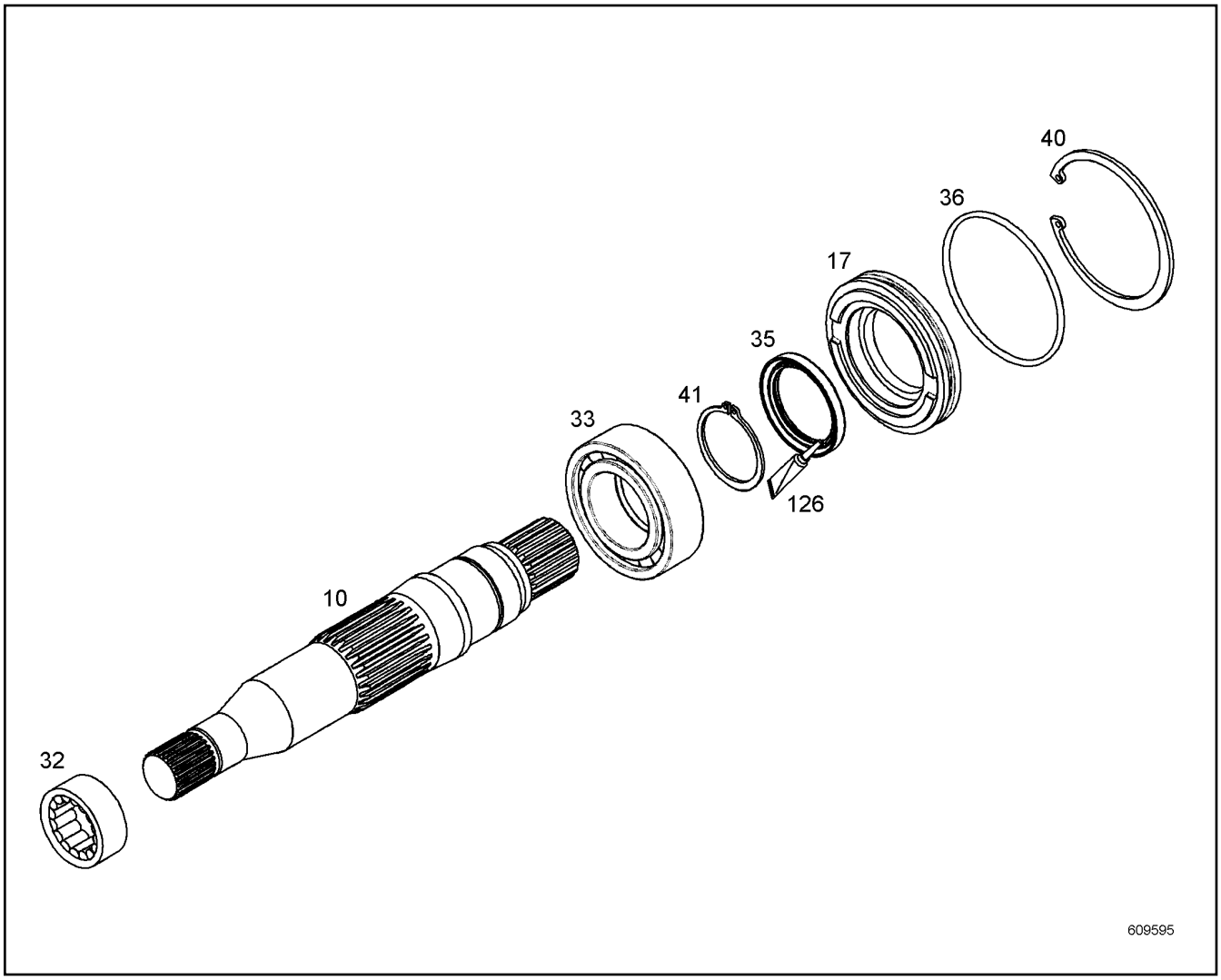

Pos.	Item	Quantity	Description	Bezeichnung	Serie	K
10	9889979	1	DRIVING SHAFT	TRIEBWELLE		
17	9885628	1	CLOSING RING	VERSCHLUSSRING		
32	7469905	1	CYL.NEEDLE BEARING	ZYLINDERNADELLAGER		
33	7380106	1	CYLINDRICAL ROLLER BEARING	ZYLINDERROLLENLAGER		
35	10014510	1	ROTARY SHAFT LIP SEAL	RADIALWELLENDICHTRING		
36	7380657	1	O-RING	O-RING		
40	4281018	1	LOCKING RING DIN 472 100X3	SICHERUNGSRING		
41	4280034	1	LOCKING RING DIN 471 50X2	SICHERUNGSRING		
126	8655008	1	GREASE	FETT		

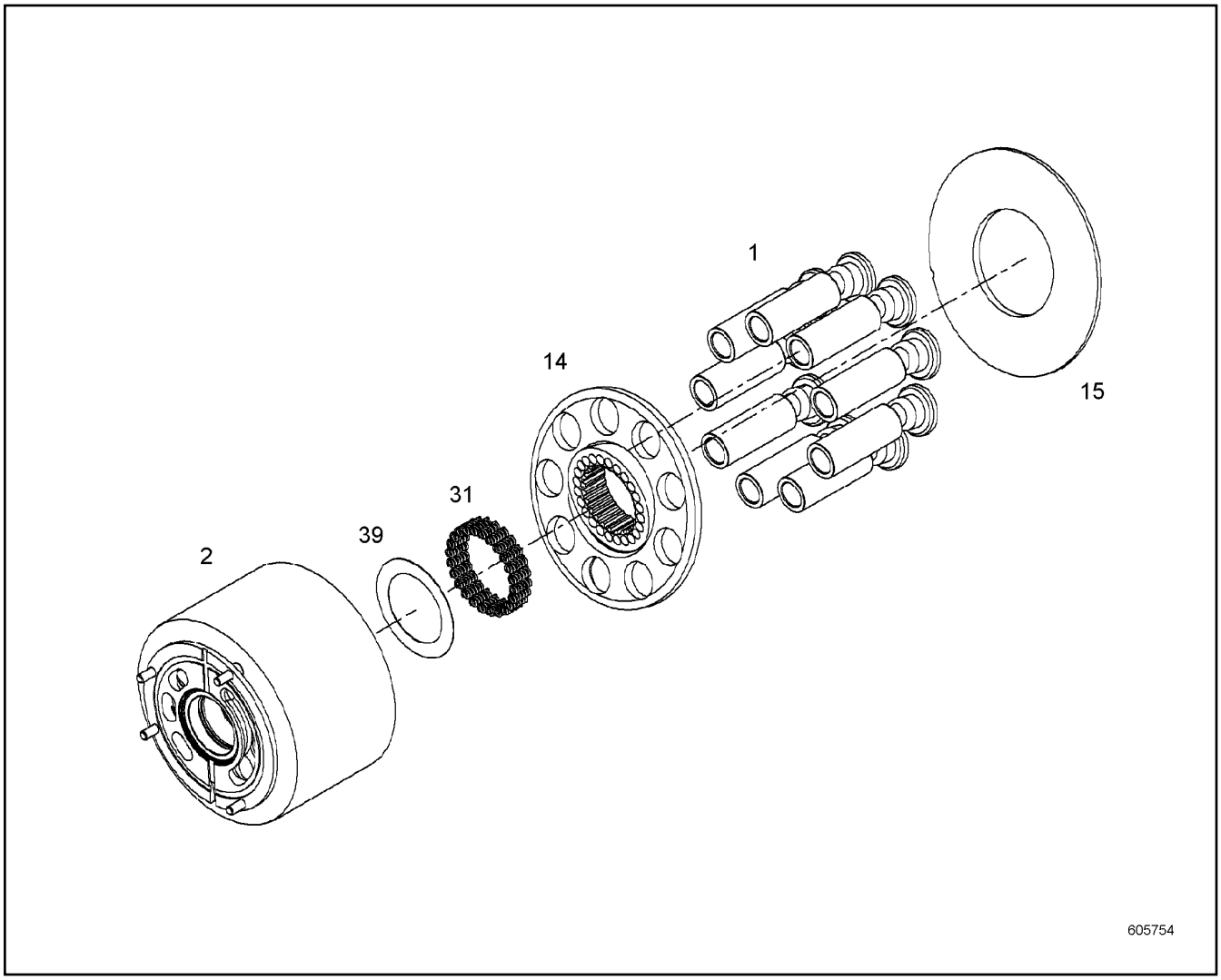

Pos.	Item	Quantity	Description	Bezeichnung	Serie	K
1	9889831	1	RK PISTON WITH GUIDE SHOE	RS KOLBEN MIT GLEITSCHUH		
2	9889832	1	RK CYLINDER+CONTROL PLATE ⇨ ❑ 111	RS ZYLINDER+STEUERPLATTE		
14	9889988	1	RK PULL-BACK BALL+PULL-B.PLATE ⇨ ❑ 112	RS RUECKZUGKUGEL+RUECKZ.		
15	9889809	1	SLIDING DISC 72X152X6	GLEITSCHEIBE		
31	7382167	24	PRESSURE SPRING	DRUCKFEDER		
39	9885924	1	WASHER SET	SCHEIBENSATZ		

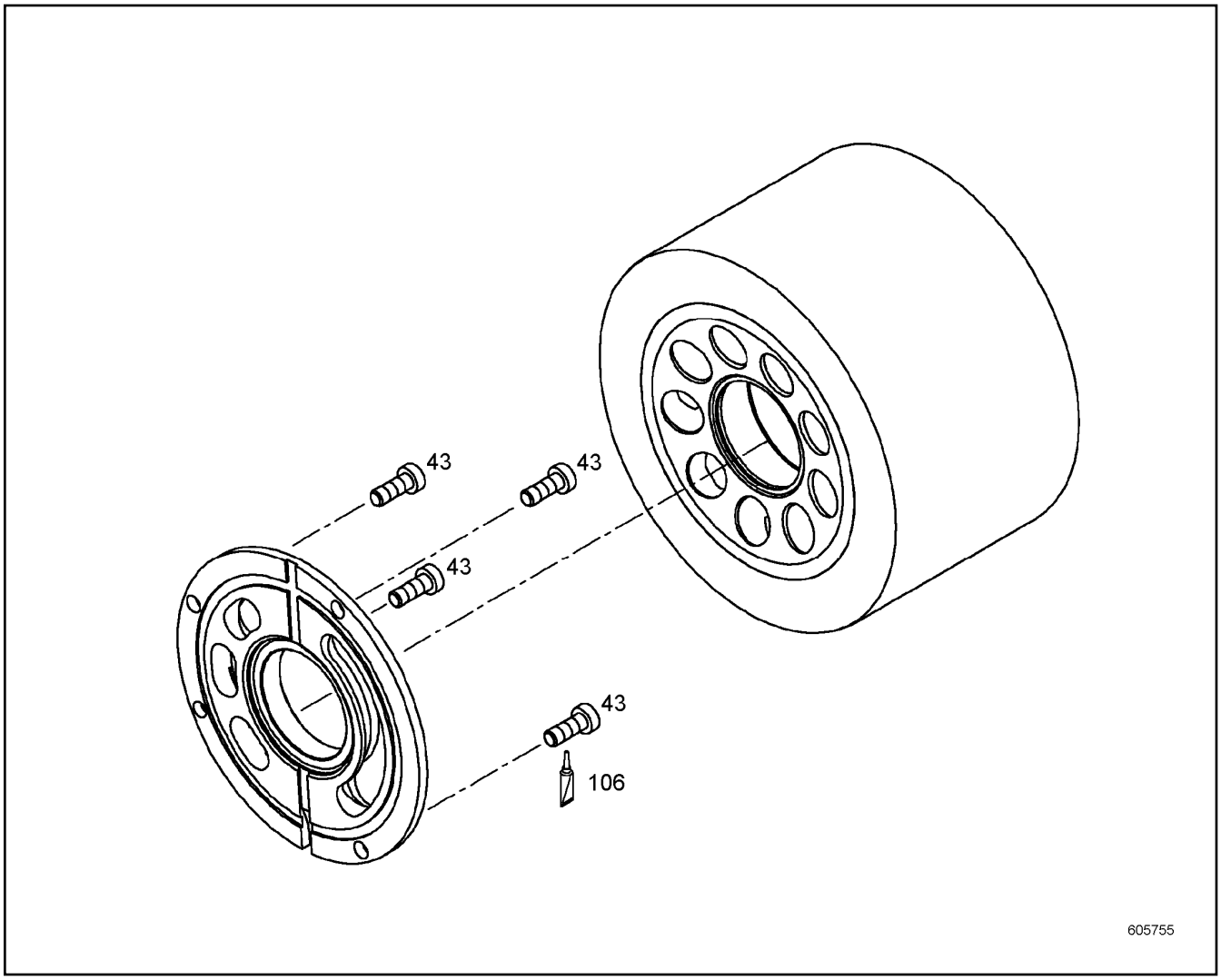

Pos.	Item	Quantity	Description	Bezeichnung	Serie	K
43	4981218	4	SOCKET HEAD SCREW ISO 14580 M6X16 10.9	ZYLINDERSCHRAUBE		
106	8700012	1	SCREW LOCKING	SCHRAUBENSICHERUNG		

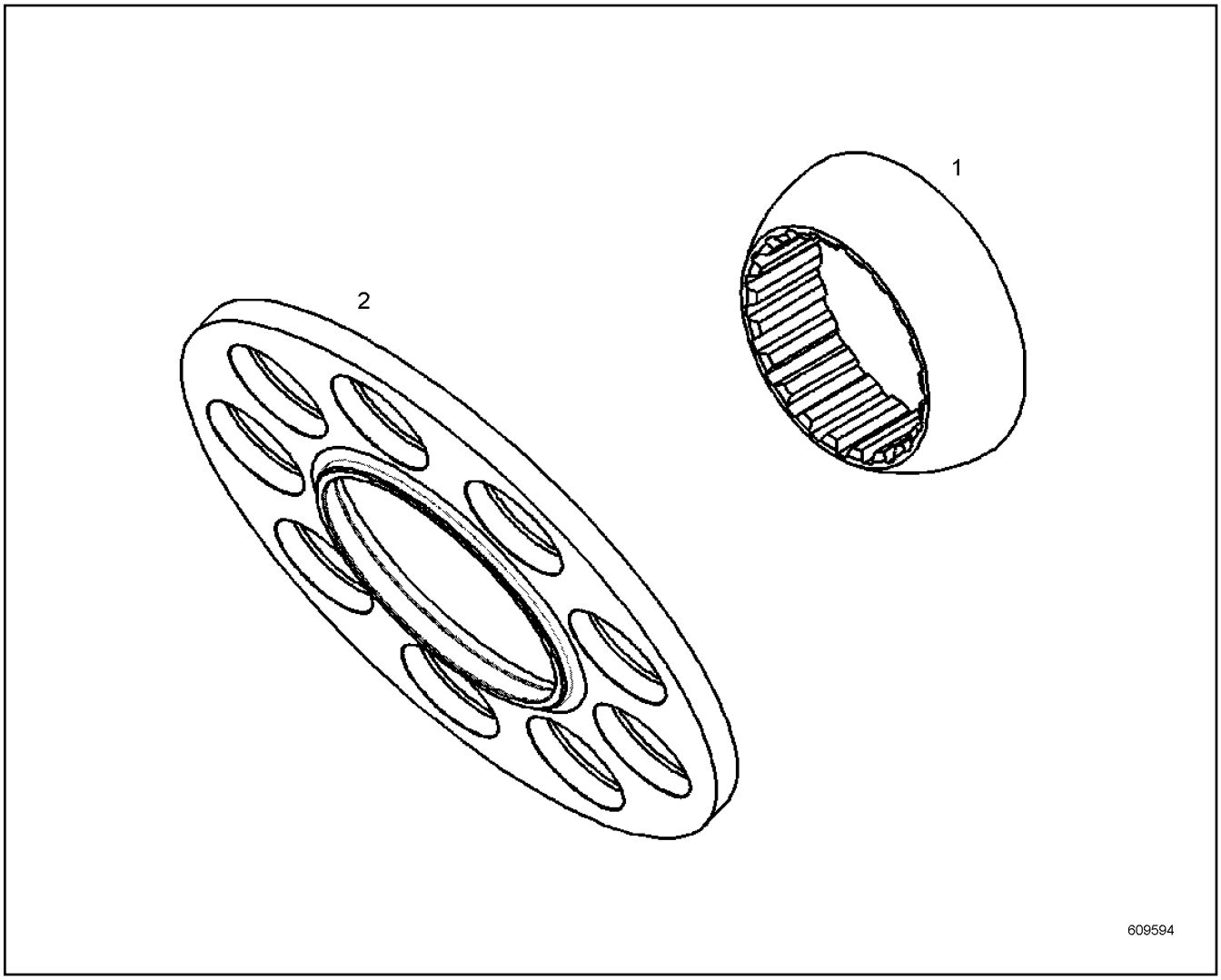

Pos.	Item	Quantity	Description	Bezeichnung	Serie	K
1	9889929	1	PULL-BACK BALL	RUECKZUGKUGEL		
2	9889930	1	PULL-BACK PLATE	RUECKZUGPLATTE		

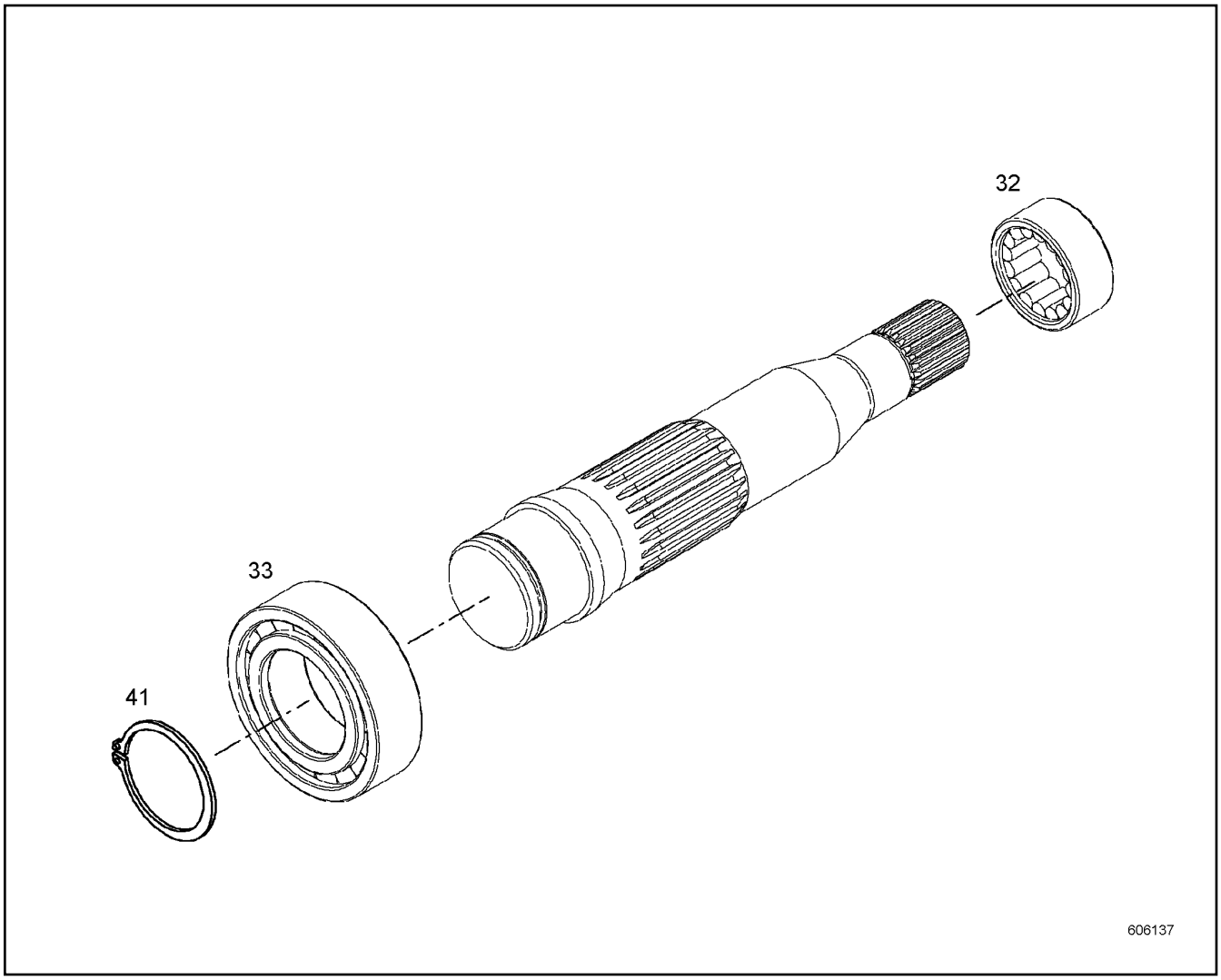

Pos.	Item	Quantity	Description	Bezeichnung	Serie	K
32	7469905	1	CYL.NEEDLE BEARING	ZYLINDERNADELLAGER		
33	7380106	1	CYLINDRICAL ROLLER BEARING	ZYLINDERROLLENLAGER		
41	4280034	1	LOCKING RING DIN 471 50X2	SICHERUNGSRING		

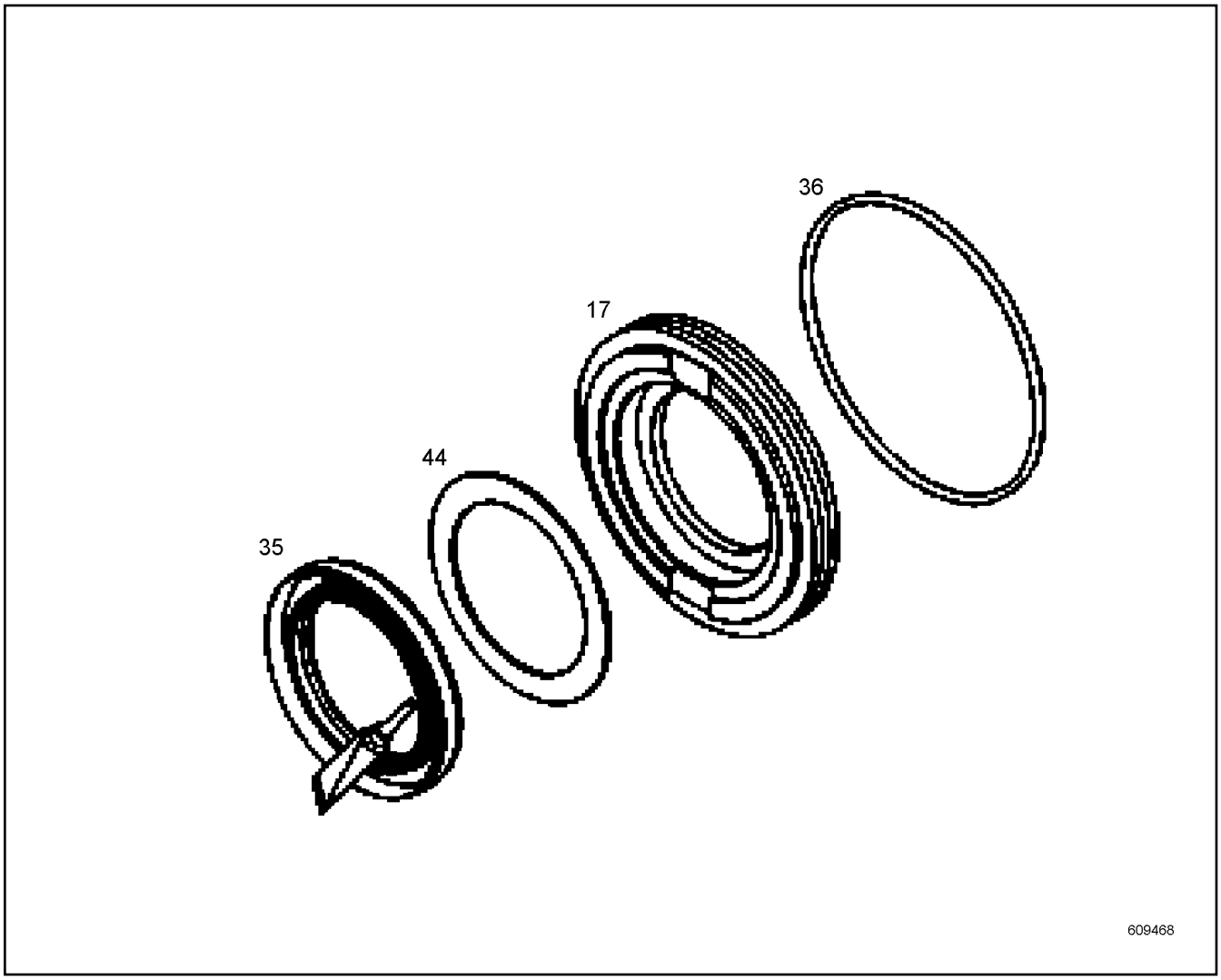

Pos.	Item	Quantity	Description	Bezeichnung	Serie	K
17	9885628	1	CLOSING RING	VERSCHLUSSRING		
35	10014510	1	ROTARY SHAFT LIP SEAL	RADIALWELLENDICHTRING		
36	7380657	1	O-RING	O-RING		
44	7380531	1	SHIM RING 55X65X1.5 ST	PASSSCHEIBE		

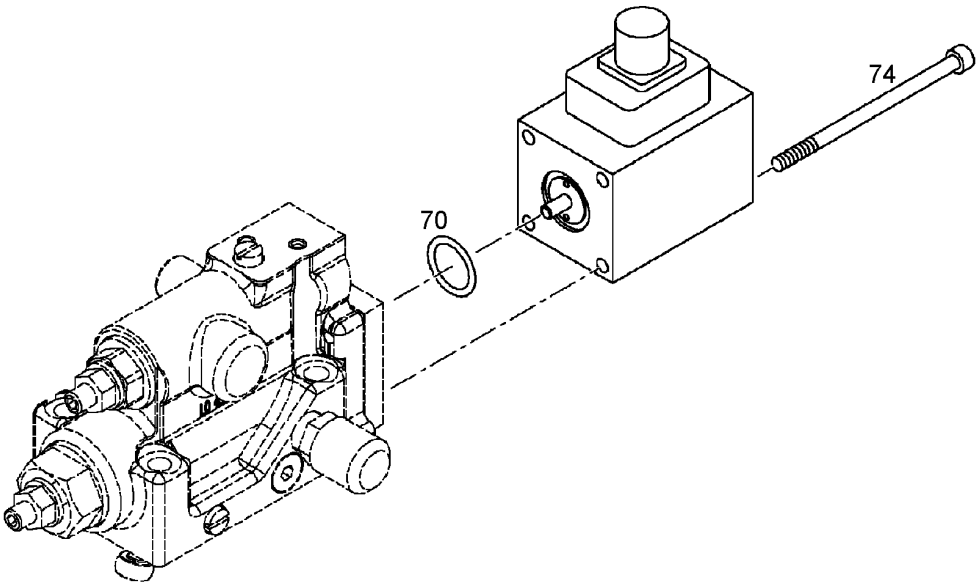

Pos.	Item	Quantity	Description	Bezeichnung	Serie	K
70	7381004	1	O-RING	O-RING		
74	10539462	4	SOCKET HEAD SCREW ISO 4762 M5X85 A4-7	ZYLINDERSCHRAUBE		

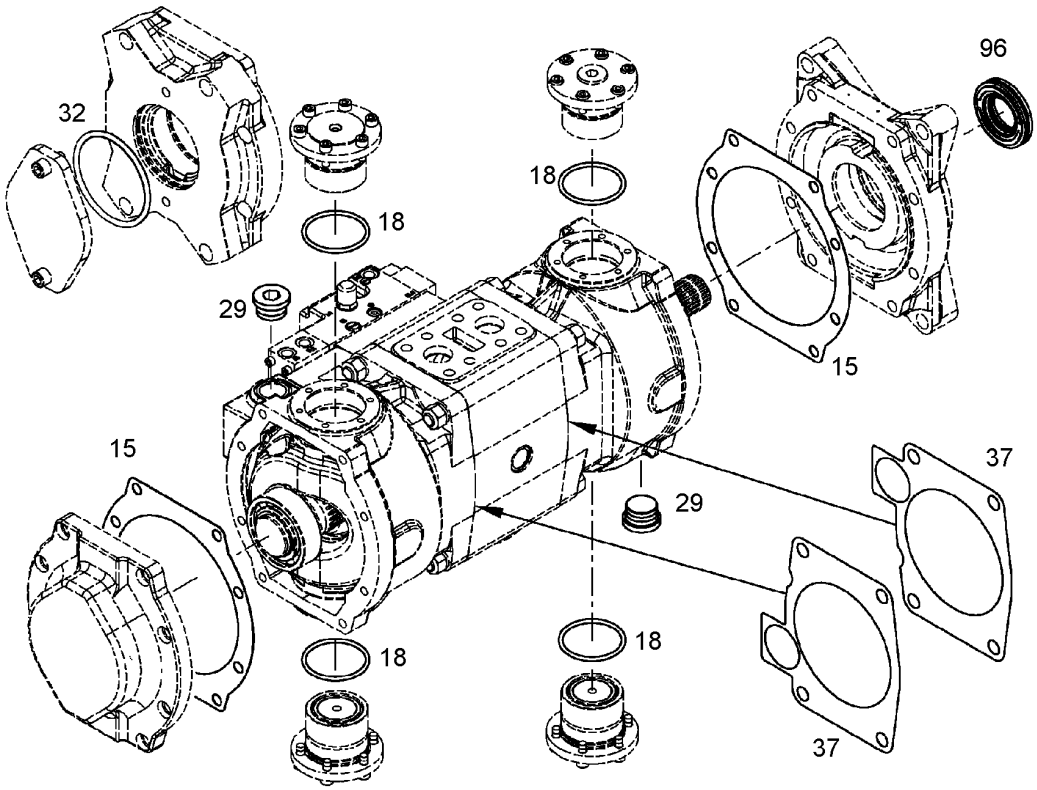

Pos.	Item	Quantity	Description	Bezeichnung	Serie	K
15	9882207	2	SEAL	DICHTUNG		
18	7380656	4	O-RING	O-RING		
29	10137121	2	SCREW PLUG	VERSCHLUSSSCHRAUBE		
32	7004512	1	O-RING	O-RING		
37	9276860	2	FLAT GASKET	FLACHDICHTUNG		
96	9268016	1	REPAIR KIT LOCK RING ⇨ ❑ 114	RS VERSCHLUSSRING		

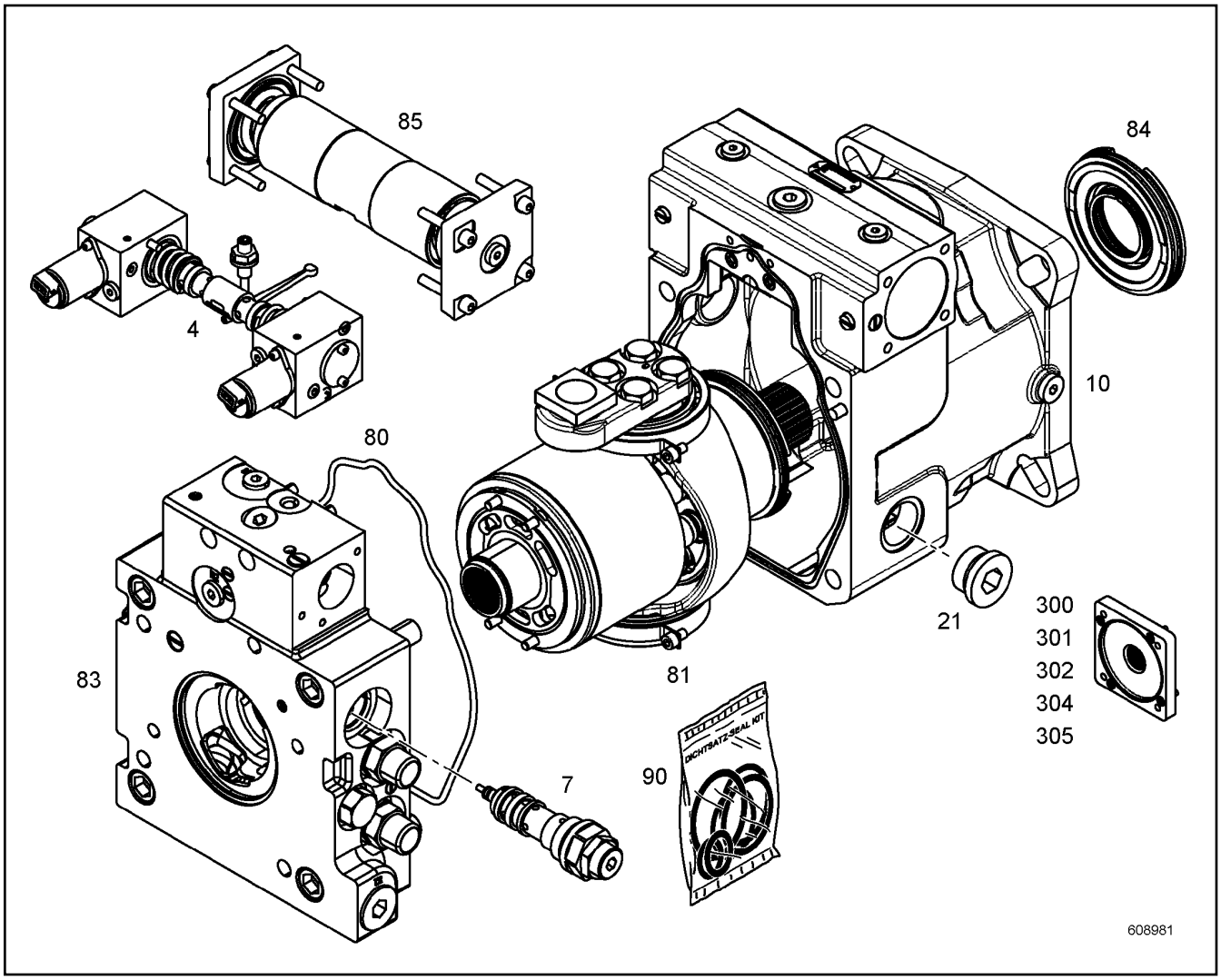

Pos.	Item	Quantity	Description	Bezeichnung	Serie	K
4	11362187	1	REGULATING VALVE ⇨ ❑ 119	REGELVENTIL		
7	10127478	1	REGULATING VALVE ⇨ ❑ 122	REGELVENTIL		
21	10137121	1	SCREW PLUG	VERSCHLUSSSCHRAUBE		
80	10122248	1	RK ADDITIONAL PARTS ⇨ ❑ 123	RS ZUSATZTEILE		
81	10138025	1	REPAIR KIT DRIVING MECHANISM ⇨ ❑ 124	RS TRIEBWERK		
83	10141317	1	REPAIR KIT CONNECTING PLATE ⇨ ❑ 130	RS ANSCHLUSSPLATTE		
84	10138032	1	REPAIR KIT LOCK RING ⇨ ❑ 134	RS VERSCHLUSSRING		
85	10122262	1	REGULATION REPAIR KIT ⇨ ❑ 135	RS VERSTELLUNG		
90	10138033	1	SEAL KIT CPL. ⇨ ❑ 136	DICHTSATZ KPL.		
300	10129874	1	THROUGH DRIVE ⇨ ❑ 139	DURCHTRIEB		
301	10130005	1	THROUGH DRIVE ⇨ ❑ 140	DURCHTRIEB		
302	10132357	1	CONSTRUCTION KIT OUTPUT ⇨ ❑ 141	ANBAUSATZ DURCHTRIEB		
304	10134521	1	THROUGH DRIVE ⇨ ❑ 142	DURCHTRIEB		

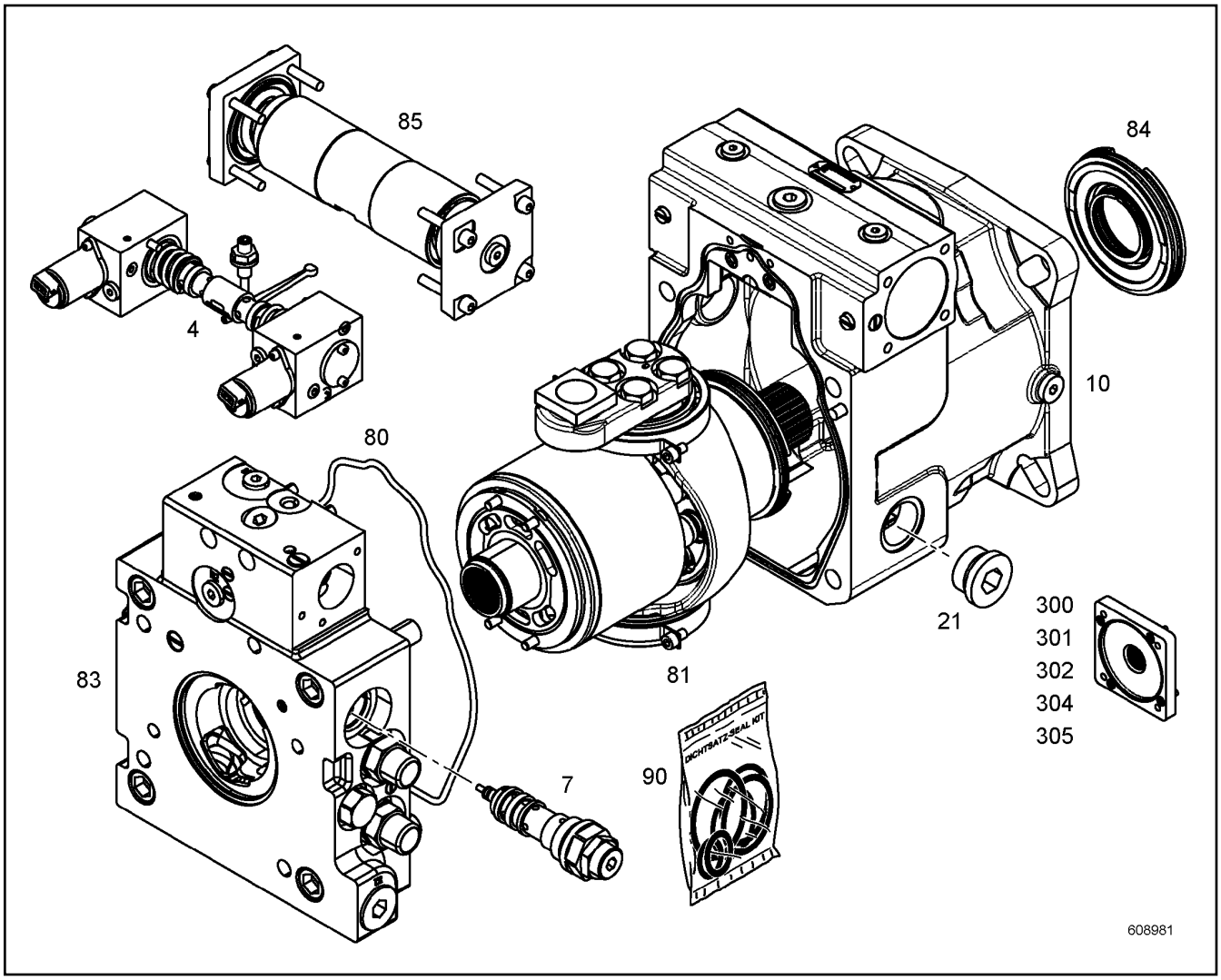

Pos.	Item	Quantity	Description	Bezeichnung	Serie	K
305	10138068	1	THROUGH DRIVE ⇨ ❑ 143	DURCHTRIEB		

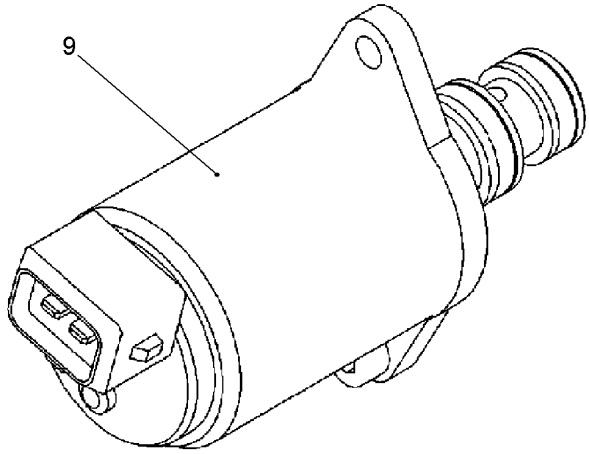

609098

Pos.	Item	Quantity	Description	Bezeichnung	Serie	K
9	10129420	2	PRESSURE REDUCTION VALVE ⇨ ❑ 120	DRUCKREDUZIERVENTIL		

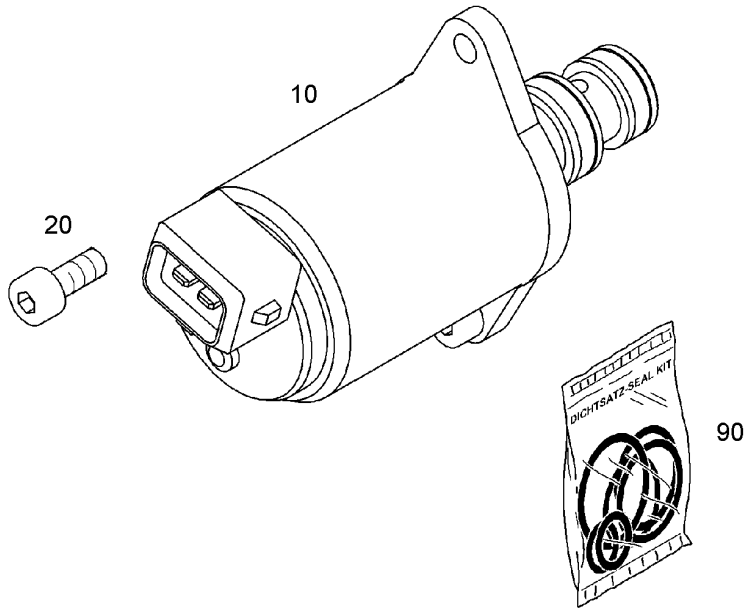

Pos.	Item	Quantity	Description	Bezeichnung	Serie	K
10	10135472	1	PRESSURE FEEDER VALVE	DRUCKEINSPEISEVENTIL		
20	10228541	2	SOCKET HEAD SCREW ISO 4762 M4X10 10.9	ZYLINDERSCHRAUBE		
90	10123214	1	SEAL KIT PRESSUR.CONTROL VALVE ⇨ ❑ 121	DS DRUCKREDUZIERVENTIL		

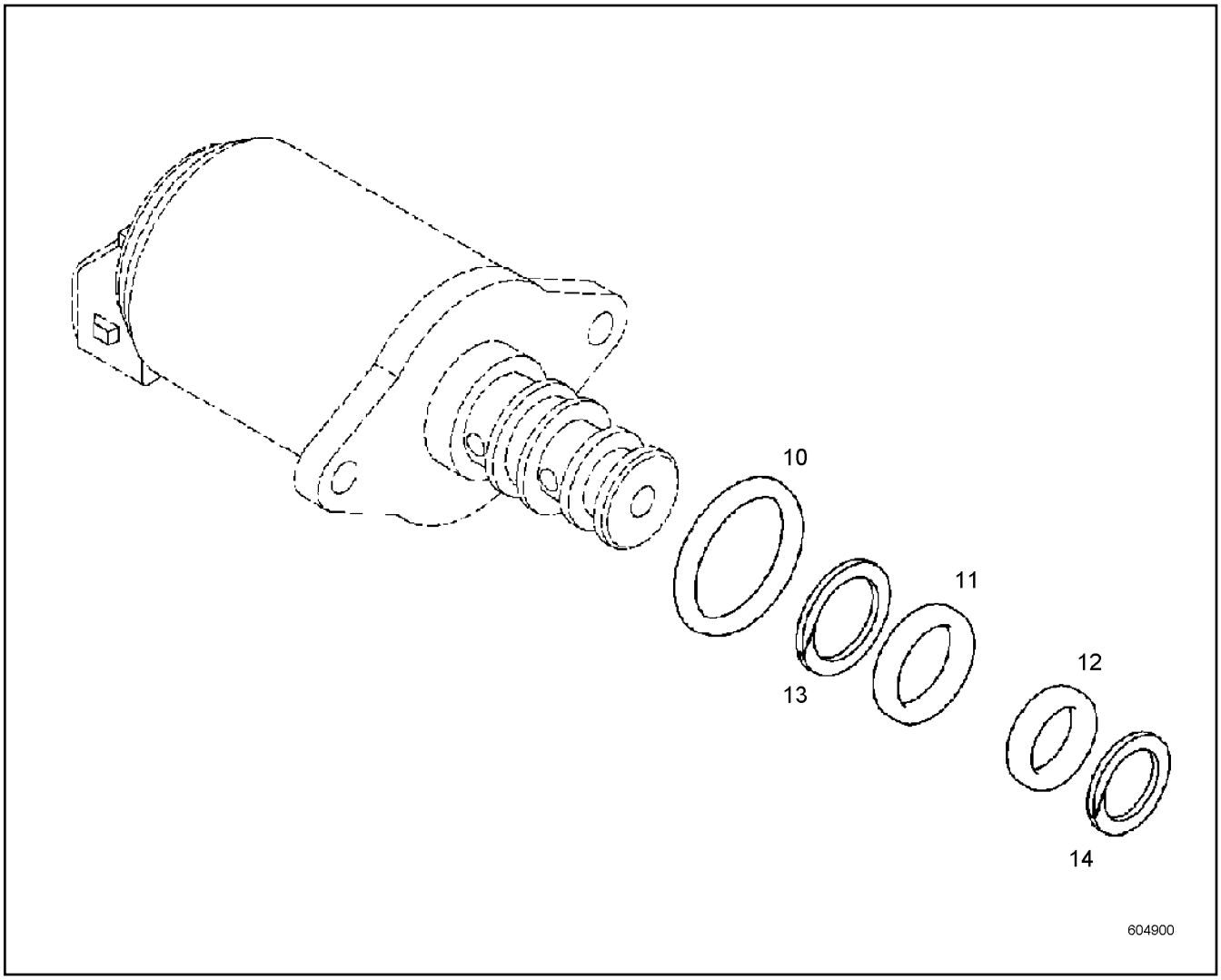

Pos.	Item	Quantity	Description	Bezeichnung	Serie	K
10	7381440	1	O-RING	O-RING		
11	7381439	1	O-RING	O-RING		
12	7381438	1	O-RING	O-RING		
13	11007751	1	BACK-UP RING CUT	STUETZRING GESCHL.		
14	11007749	1	BACK-UP RING CUT	STUETZRING GESCHL.		

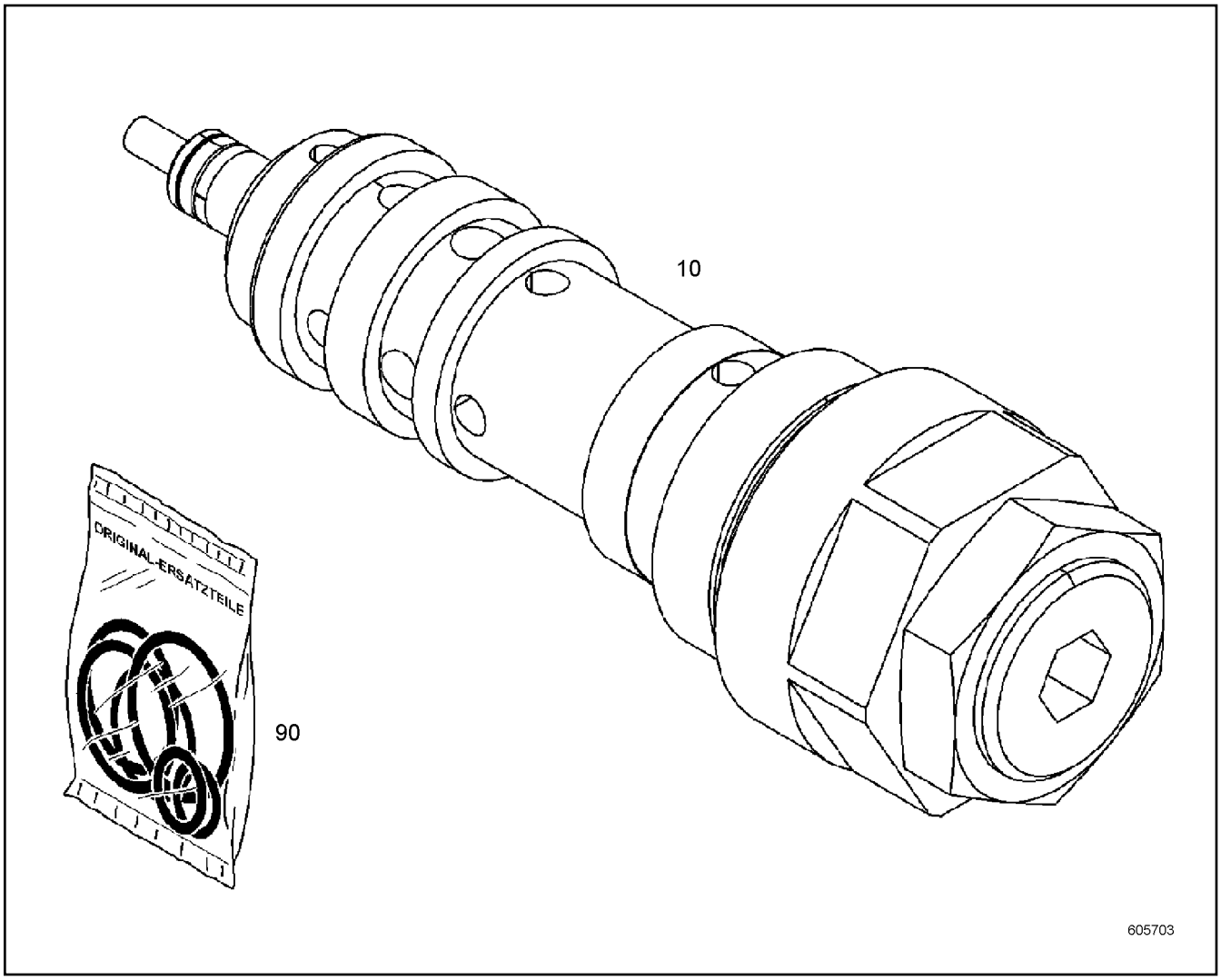

Pos.	Item	Quantity	Description	Bezeichnung	Serie	K
10	10127479	1	REGULATING VALVE	REGELVENTIL		

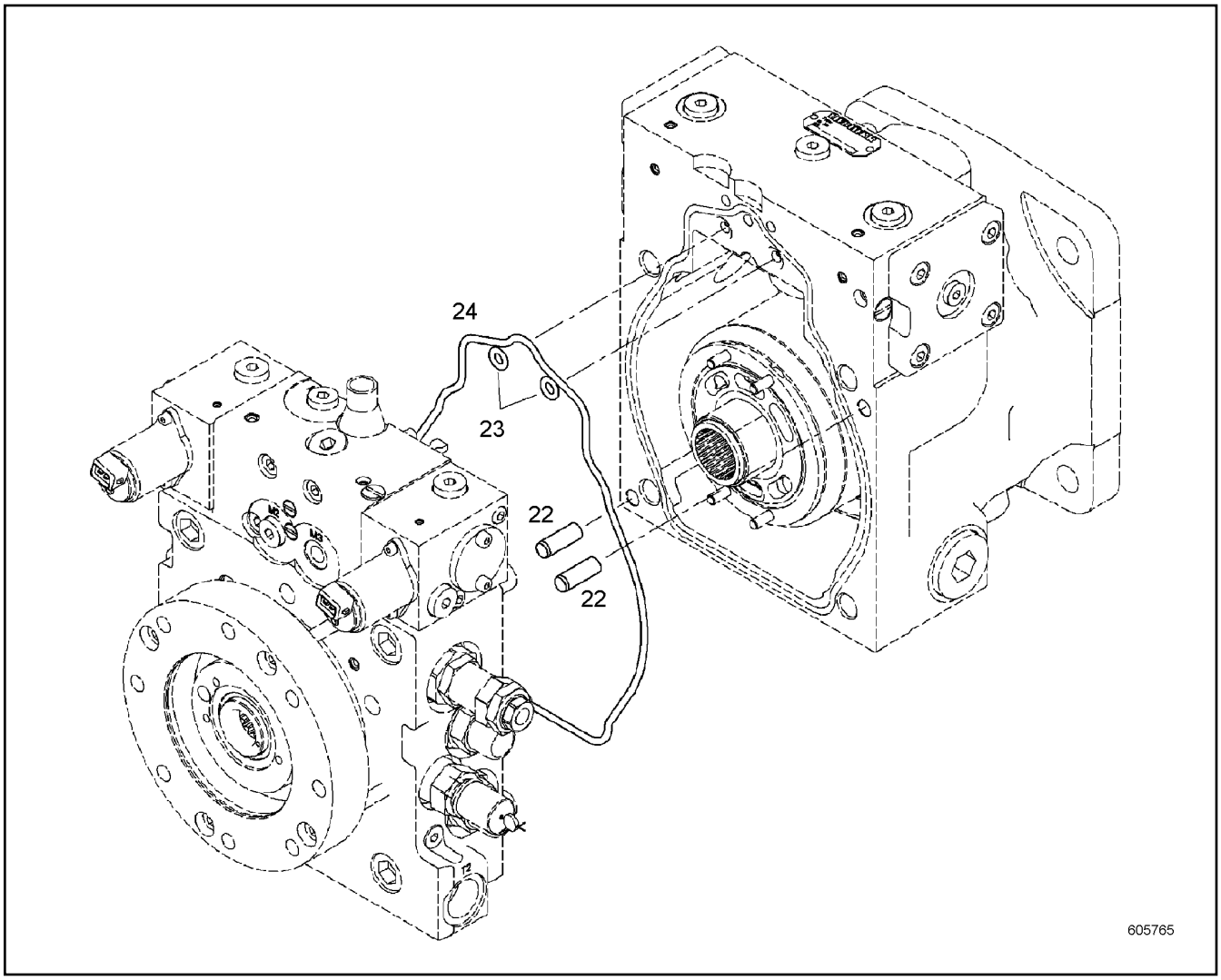

Pos.	Item	Quantity	Description	Bezeichnung	Serie	K
22	4981077	2	PARALLEL PIN ISO 8734 10M6X30 ST	ZYLINDERSTIFT		
23	7381013	2	O-RING	O-RING		
24	10002309	1	O-RING	O-RING		

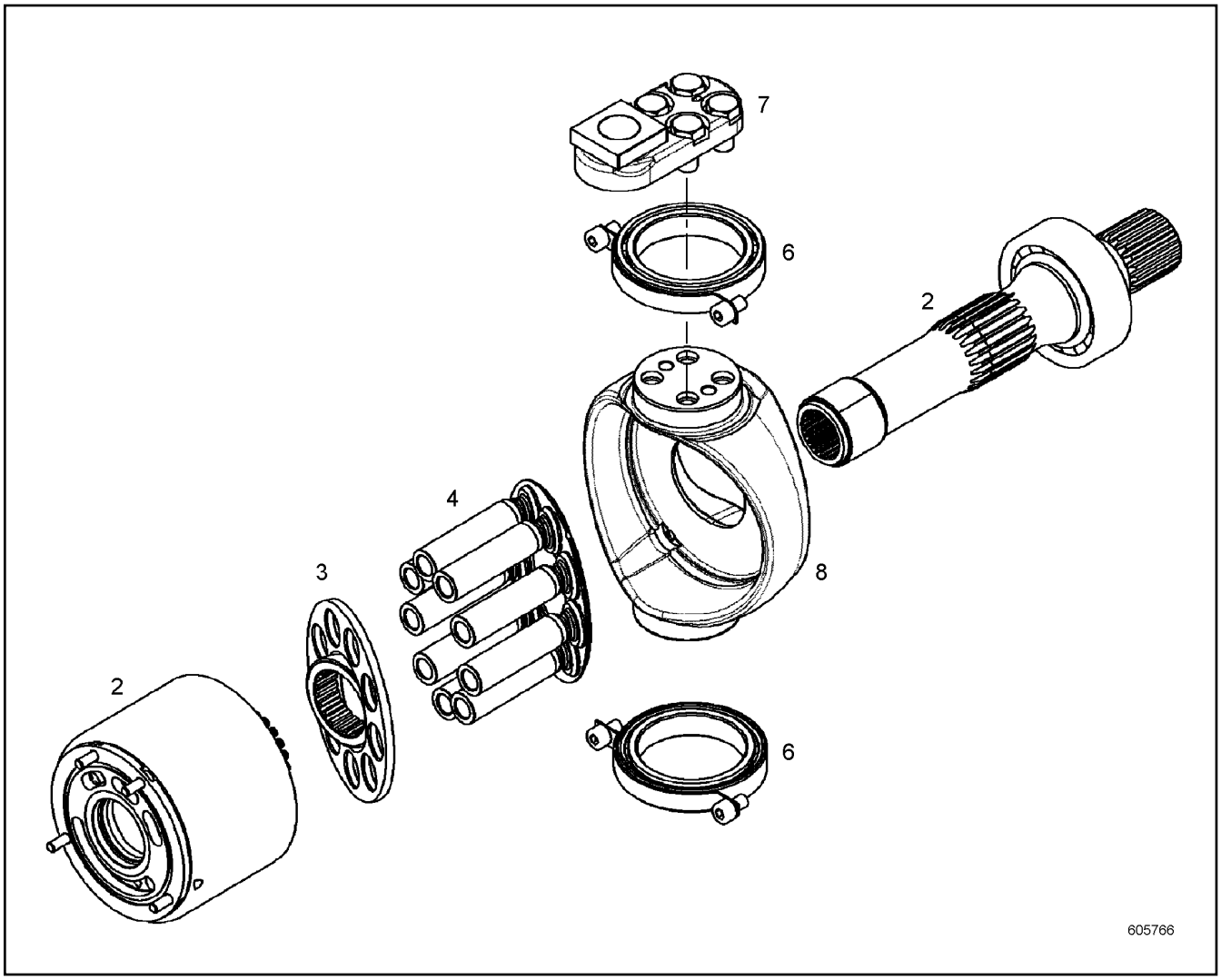

Pos.	Item	Quantity	Description	Bezeichnung	Serie	K
2	10138026	1	RK CYL.+CONTROL PLATE+SHAFT ⇨ ❑ 125	RS ZYL.+STEUERPL.+WELLE		
3	9078214	1	RK PULL-BACK BALL+PULL-B.PLATE	RS RUECKZUGKUGEL+RUECKZ.		
4	10122692	1	RK PISTON WITH GUIDE SHOE	RS KOLBEN MIT GLEITSCHUH		
6	10143607	1	REPAIR SET SWIVEL BEARING ⇨ ❑ 128	RS SCHWENKLAGER		
7	10122245	1	REPAIR KIT LEVER ⇨ ❑ 129	RS HEBEL		
8	10122246	1	REPAIR SET SWIVEL YOKE	RS SCHWENKJOCH		

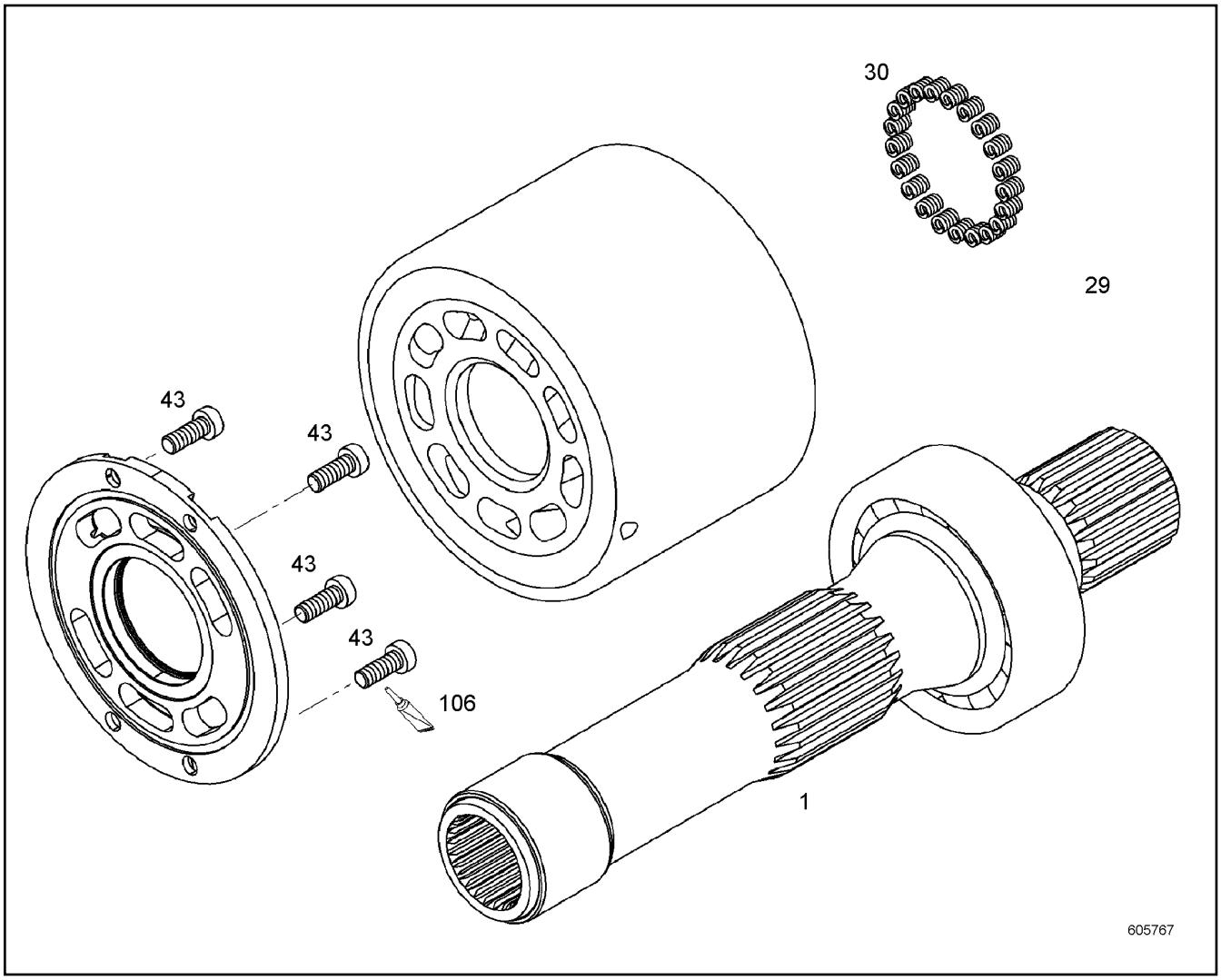

Pos.	Item	Quantity	Description	Bezeichnung	Serie	K
1	10138027	1	REPAIR KIT SHAFT ⇨ ❑ 126	RS WELLE		
29	9885937	1	WASHER SET ⇨ ❑ 127	SCHEIBENSATZ		
30	7381699	21	PRESSURE SPRING	DRUCKFEDER		
43	10137839	4	TALLOW-DROP SCREW 10.9	LINSENKOPFSCHRAUBE		
106	7016208	1	OMNIFIT	OMNIFIT		

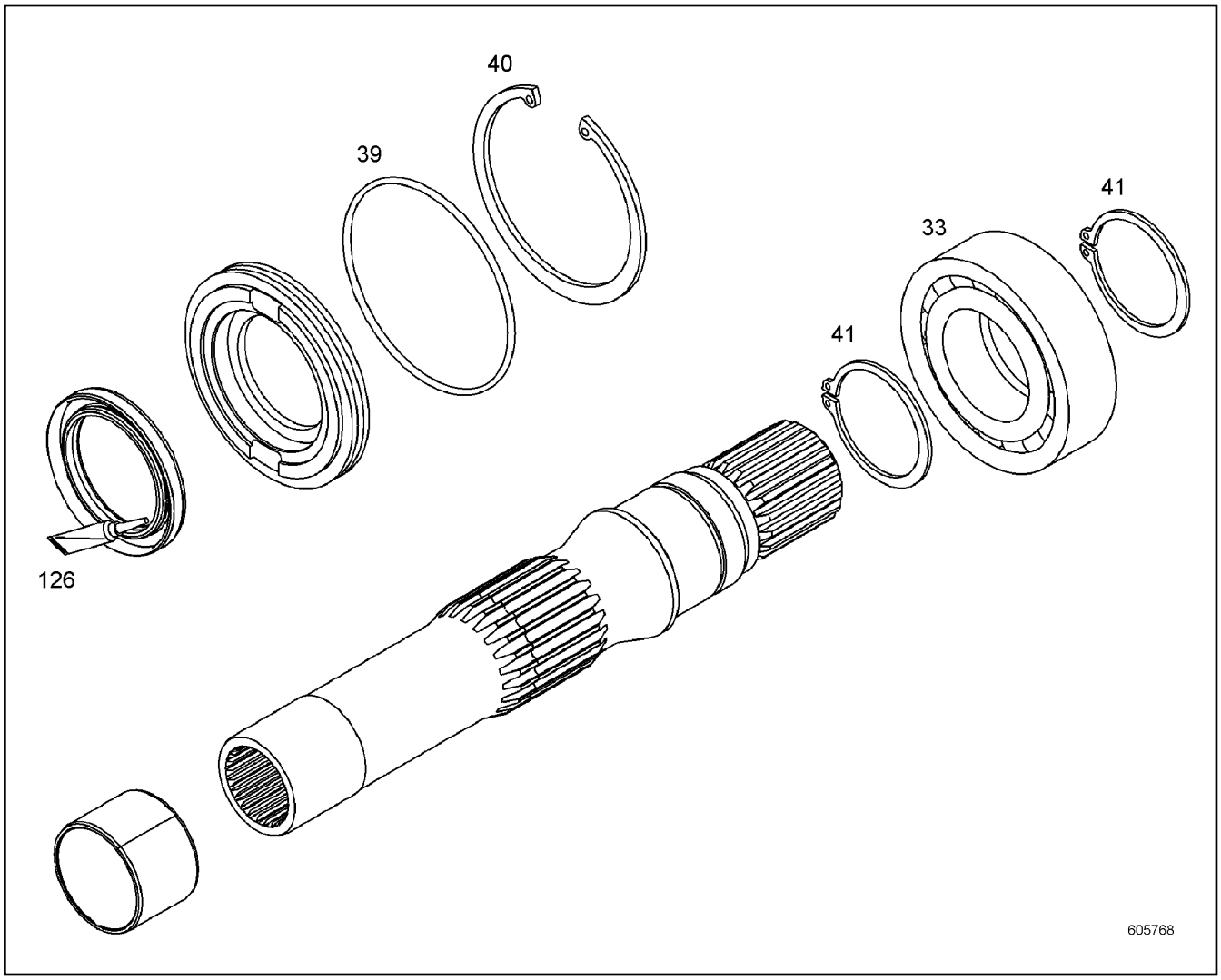

Pos.	Item	Quantity	Description	Bezeichnung	Serie	K
33	7380070	1	CYLINDRICAL ROLLER BEARING	ZYLINDERROLLENLAGER		
39	7380297	1	O-RING	O-RING		
40	4281017	1	LOCKING RING DIN 472 95X3	SICHERUNGSRING		
41	4280032	2	LOCKING RING DIN 471 45X1.75	SICHERUNGSRING		
126	8655008	1	GREASE	FETT		

OHNE BILD
WITHOUT ILLUSTRATION
SANS PLANCHE
SIN FIG.
SEM ILUSTRAÇÃO
БЕЗ ИЗОБРАЖЕНИЯ

600000

Pos.	Item	Quantity	Description	Bezeichnung	Serie	K
10	10123256	2	SUPPORTING WASHER 45X56X0.3	STUETZSCHEIBE		
11	10123257	2	SUPPORTING WASHER 45X56X0.4	STUETZSCHEIBE		
12	10123258	2	SUPPORTING WASHER 45X56X0.5	STUETZSCHEIBE		

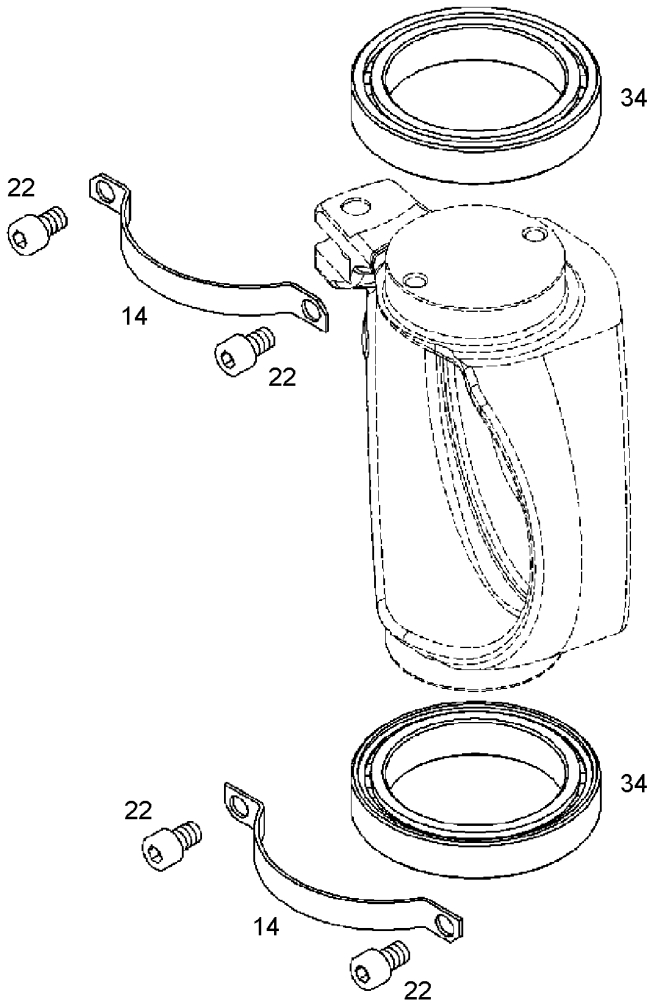

Pos.	Item	Quantity	Description	Bezeichnung	Serie	K
14	9887948	2	BEARING HOLDER	LAGERHALTER		
22	10219869	4	SOCKET HEAD SCREW ISO 4762 M8X12 8.8	ZYLINDERSCHRAUBE		
34	11490216	2	CYL ROLLER BEARING	ZYL ROLLENLAGER		

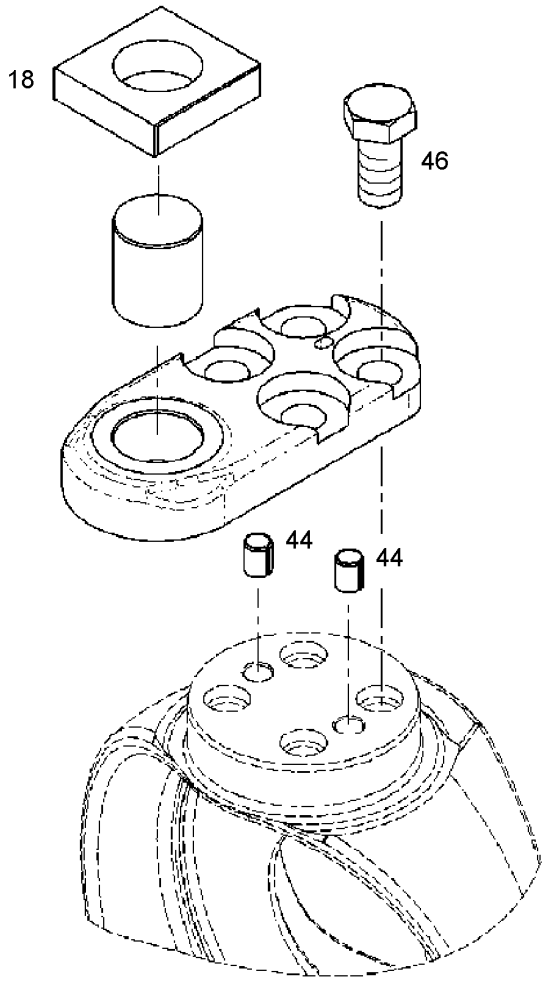

Pos.	Item	Quantity	Description	Bezeichnung	Serie	K
18	9076196	1	GROOVING BLOCK	NUTENSTEIN		
44	4980638	2	DOWEL PIN ISO 13337 8X10 ST	SPANNSTIFT		
46	4980977	4	HEX SCREW ISO 4017 M12X25 10.9	SECHSKANTSCHRAUBE		

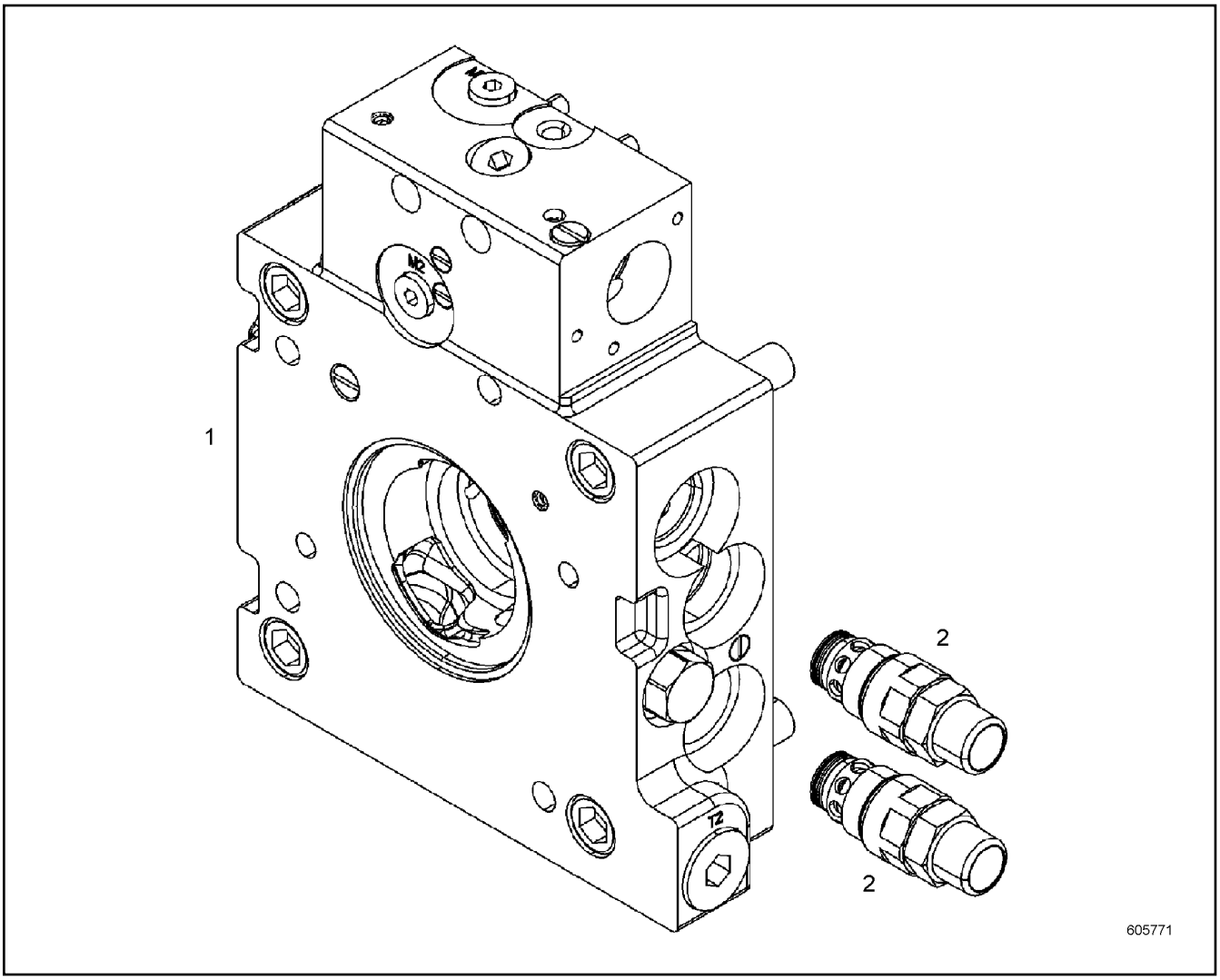

Pos.	Item	Quantity	Description	Bezeichnung	Serie	K
1	10141316	1	TERMINAL BOARD PRE-ASS. ⇨ ❑ 131	ANSCHLUSSPLATTE VORM.		
2	10123236	2	PRESSURE FEEDER VALVE ⇨ ❑ 133	DRUCKEINSPEISEVENTIL		

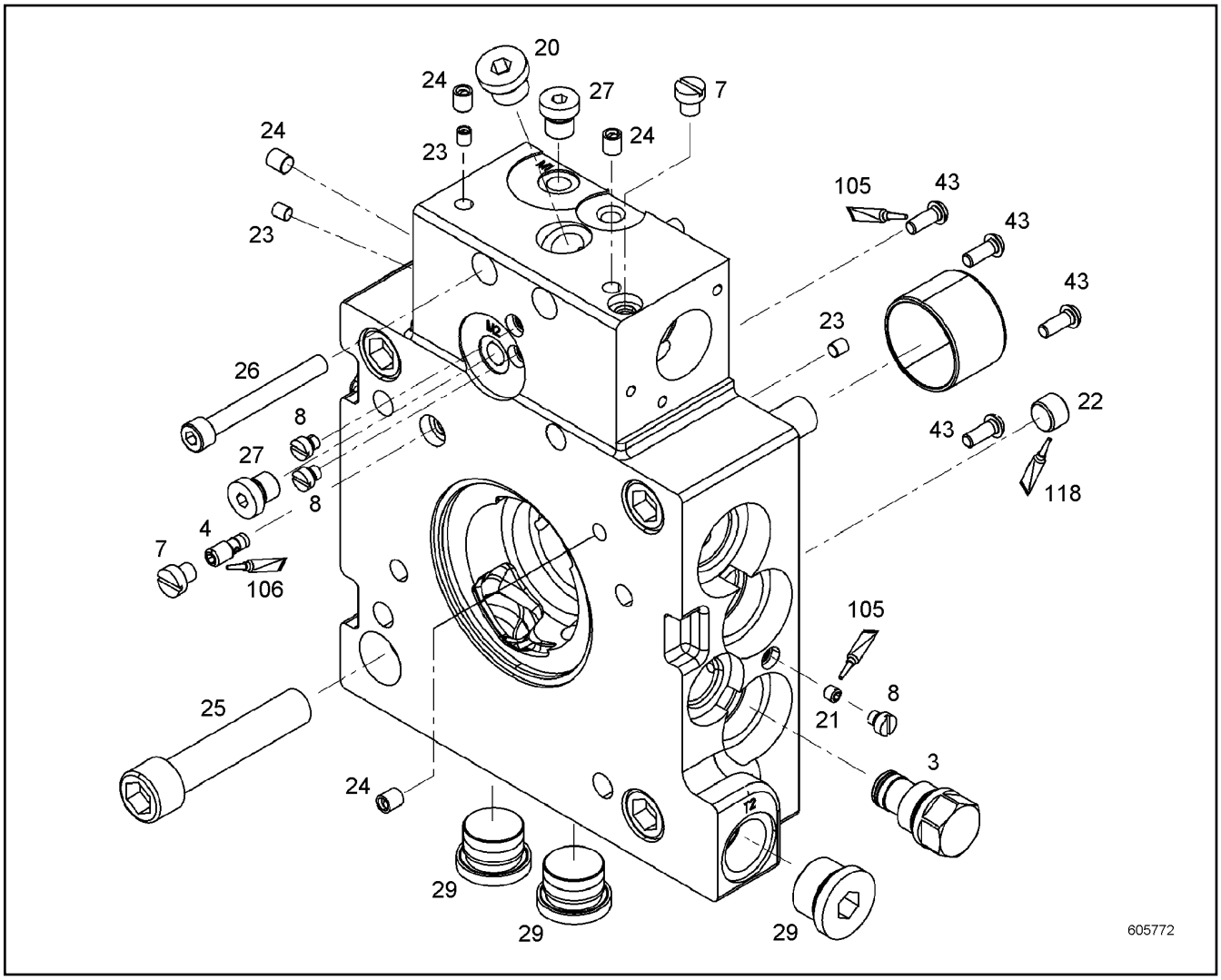

Pos.	Item	Quantity	Description	Bezeichnung	Serie	K
3	10123528	1	STOP PLUG ⇨ ❑ 132	STOPFEN		
4	10124239	1	SHUTTLE VALVE	WECHSELVENTIL		
7	9881609	2	SCREW PLUG M8X1	VERSCHLUSSSCHRAUBE		
8	9268441	5	SCREW PLUG M6	VERSCHLUSSSCHRAUBE		
20	10137312	1	SCREW PLUG	VERSCHLUSSSCHRAUBE		
21	4980082	1	GRUB SCREW DIN 913 M6X6 45H	GEWINDESTIFT		
22	403900501	1	SCREW PLUG DIN 906 ST	VERSCHLUSSSCHRAUBE		
23	7380490	2	SEALING PLUG	DICHTSTOPFEN		
24	7008121	4	SEALING PLUG	DICHTSTOPFEN		
25	10017870	4	SOCKET HEAD SCREW ISO 4762 M16X80 10.9	ZYLINDERSCHRAUBE		
26	11170484	2	SOCKET HEAD SCREW ISO 4762 M8X70 10.9	ZYLINDERSCHRAUBE		
27	10137115	2	SCREW PLUG	VERSCHLUSSSCHRAUBE		
29	10137108	3	SCREW PLUG	VERSCHLUSSSCHRAUBE		
43	10137839	4	TALLOW-DROP SCREW 10.9	LINSENKOPFSCHRAUBE		
105	8655016	1	SCREW LOCKING	SCHRAUBENSICHERUNG		
106	7016208	1	OMNIFIT	OMNIFIT		
118	811208201	1	GLUE	KLEBSTOFF		

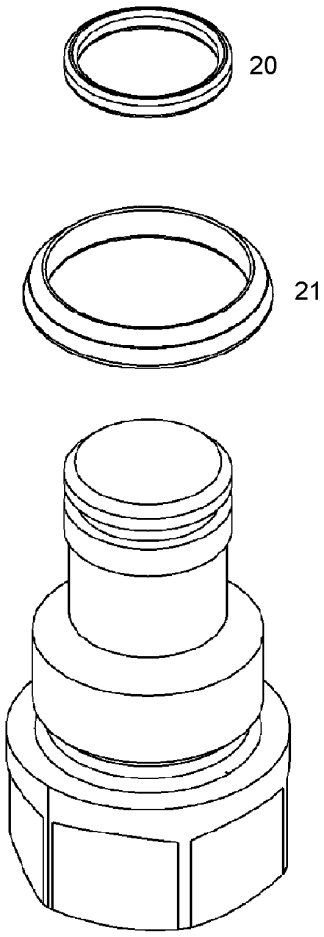

Pos.	Item	Quantity	Description	Bezeichnung	Serie	K
20	7381128	1	O-RING	O-RING		
21	7381127	1	O-RING	O-RING		

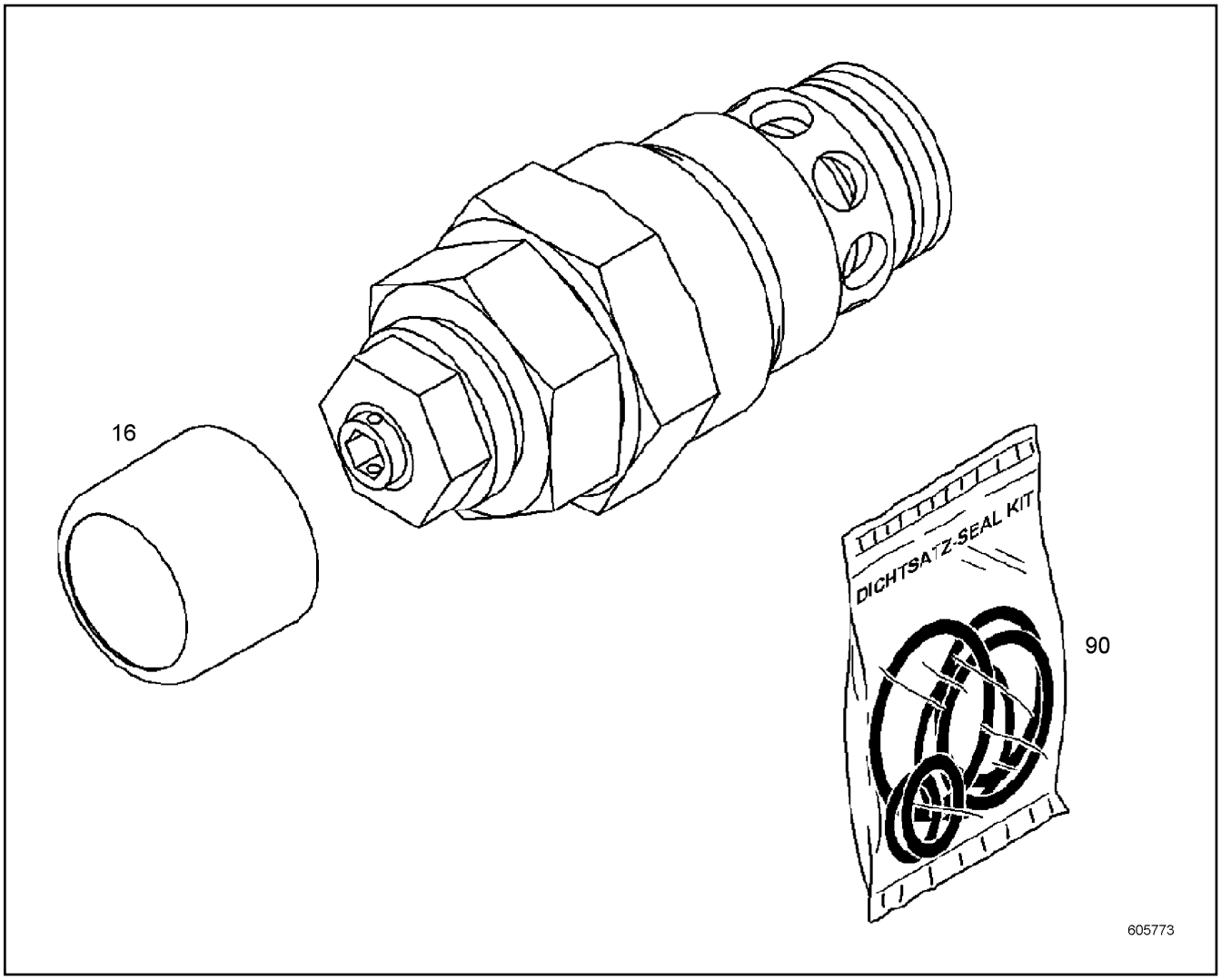

Pos.	Item	Quantity	Description	Bezeichnung	Serie	K
16	10801869	1	PROTECTING CAP	SCHUTZKAPPE		
90	10332095	1	SEAL KIT PRESSURE VALVE	DS DRUCKVENTIL		

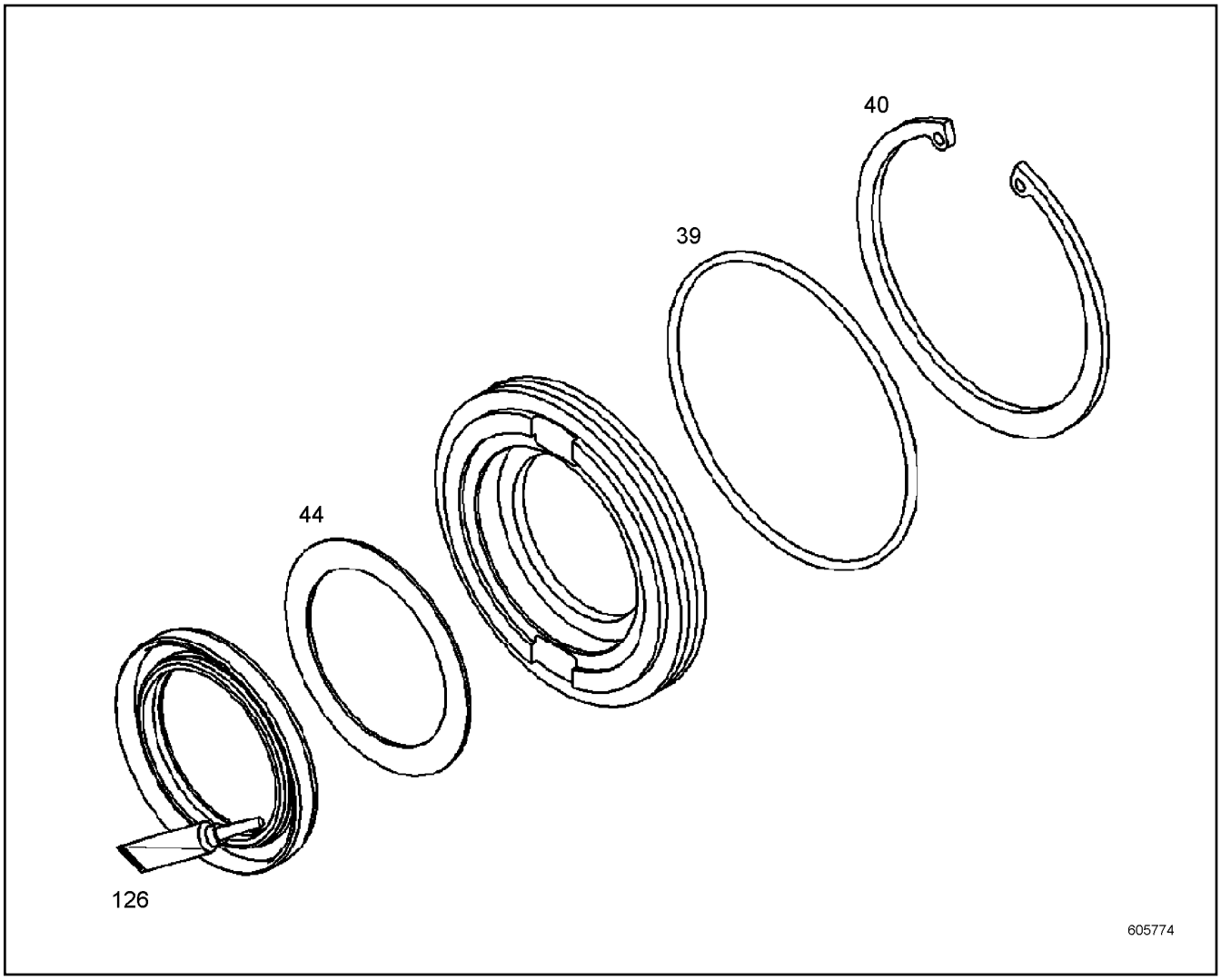

Pos.	Item	Quantity	Description	Bezeichnung	Serie	K
39	7380297	1	O-RING	O-RING		
40	4281017	1	LOCKING RING DIN 472 95X3	SICHERUNGSRING		
44	4002229	1	SHIM RING DIN 988 50X62X1.5	PASSSCHEIBE		
126	8655008	1	GREASE	FETT		

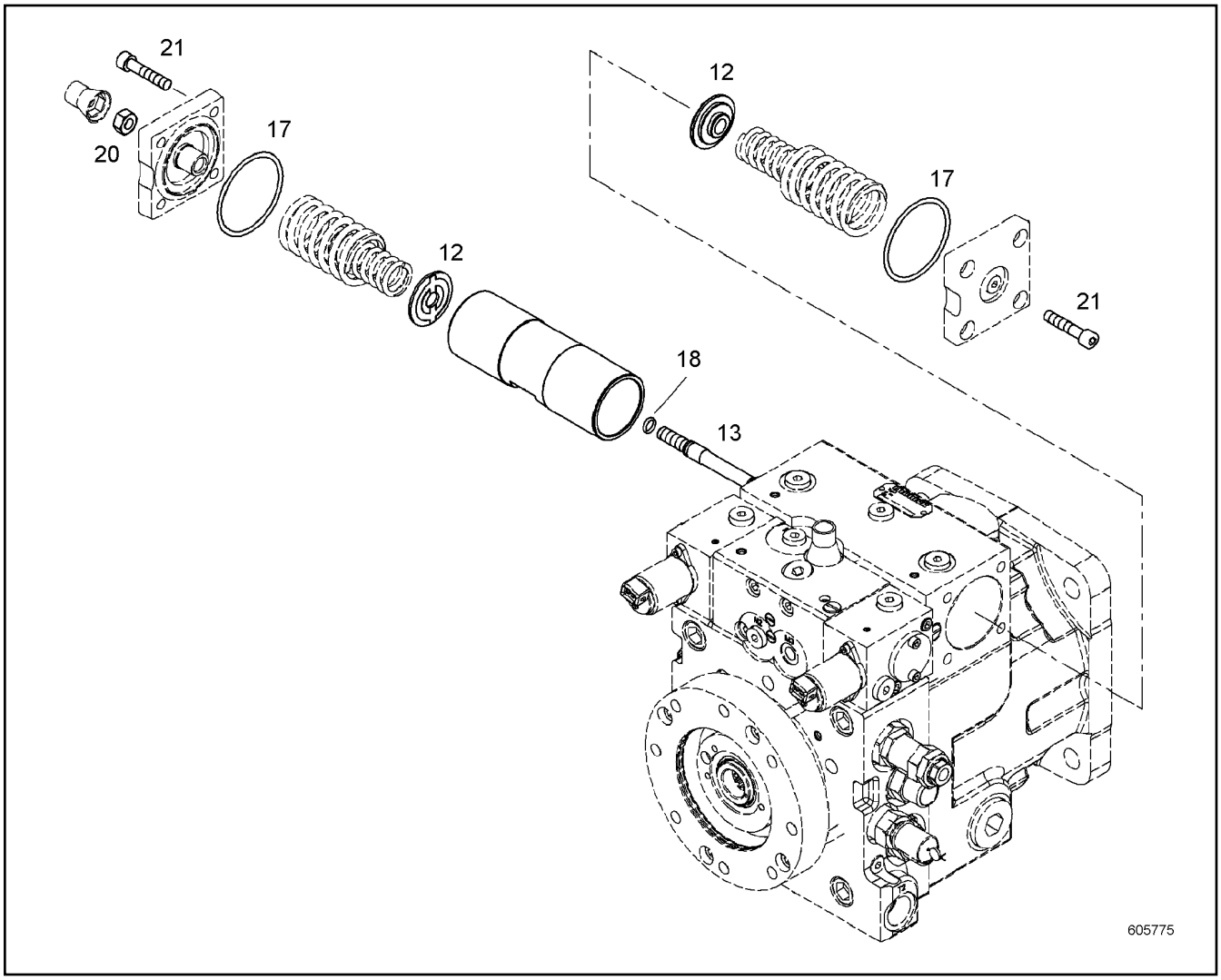

Pos.	Item	Quantity	Description	Bezeichnung	Serie	K
12	9076178	2	SPRING SUPPORT	FEDERTELLER		
13	9076176	1	CHECK SCREW M10X101 31CRMOV9;DIN EN	STELLSCHRAUBE		
17	10016874	2	O-RING	O-RING		
18	7380574	1	O-RING	O-RING		
20	4980986	1	HEX NUT ISO 8673 8	SECHSKANTMUTTER		
21	4980920	8	SOCKET HEAD SCREW ISO 4762 M8X40 10.9	ZYLINDERSCHRAUBE		

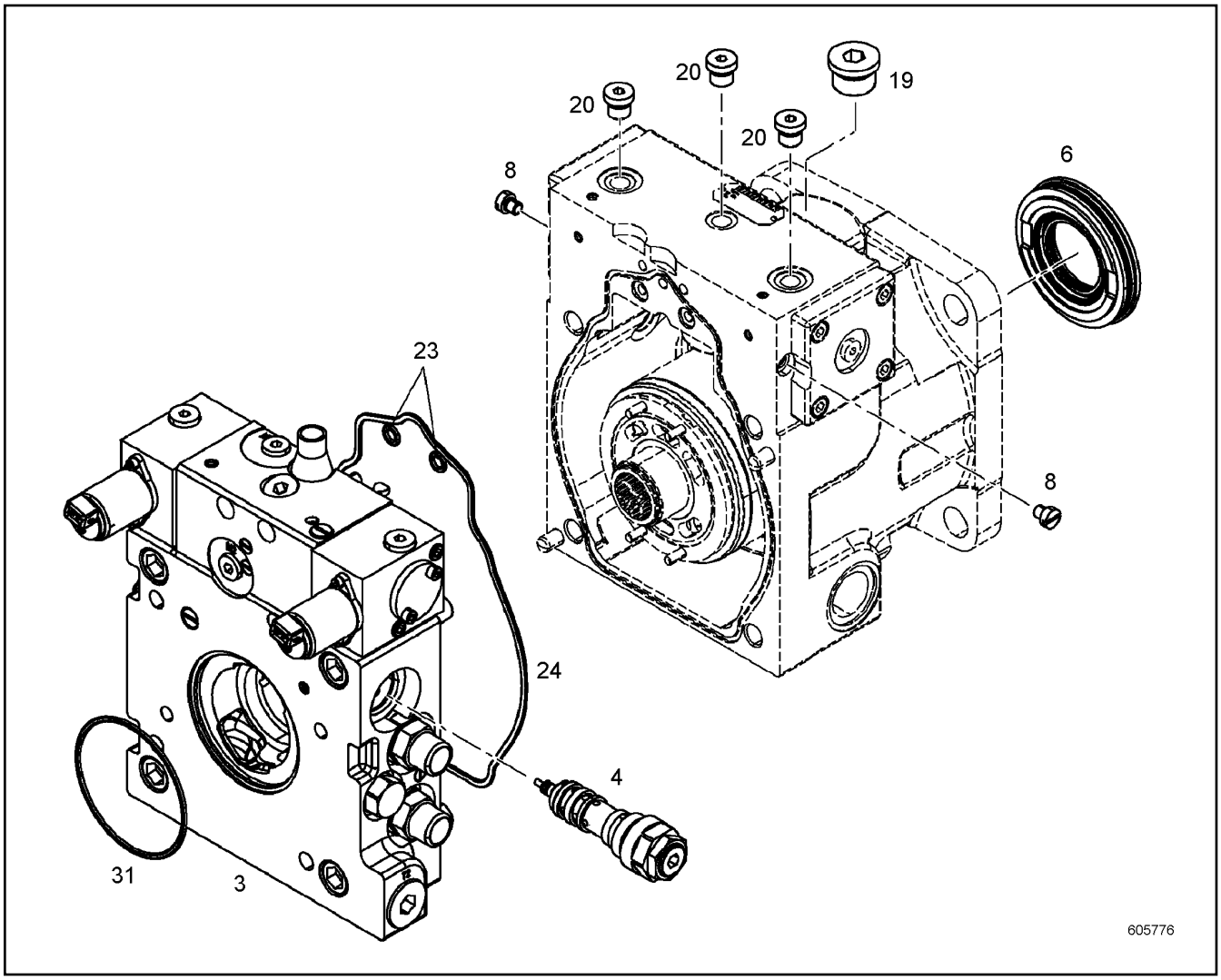

Pos.	Item	Quantity	Description	Bezeichnung	Serie	K
3	10138034	1	GASKET KIT INT.FLANGE ⇨ ❑ 137	DS ANSCHLUSSPLATTE		
4	10122265	1	SEAL KIT REGULATING VALVE ⇨ ❑ 138	DS REGELVENTIL		
6	10138032	1	REPAIR KIT LOCK RING ⇨ ❑ 134	RS VERSCHLUSSRING		
8	9881609	2	SCREW PLUG M8X1	VERSCHLUSSSCHRAUBE		
19	10137108	1	SCREW PLUG	VERSCHLUSSSCHRAUBE		
20	10137113	3	SCREW PLUG	VERSCHLUSSSCHRAUBE		
23	7381013	2	O-RING	O-RING		
24	10002309	1	O-RING	O-RING		
31	7380297	1	O-RING	O-RING		

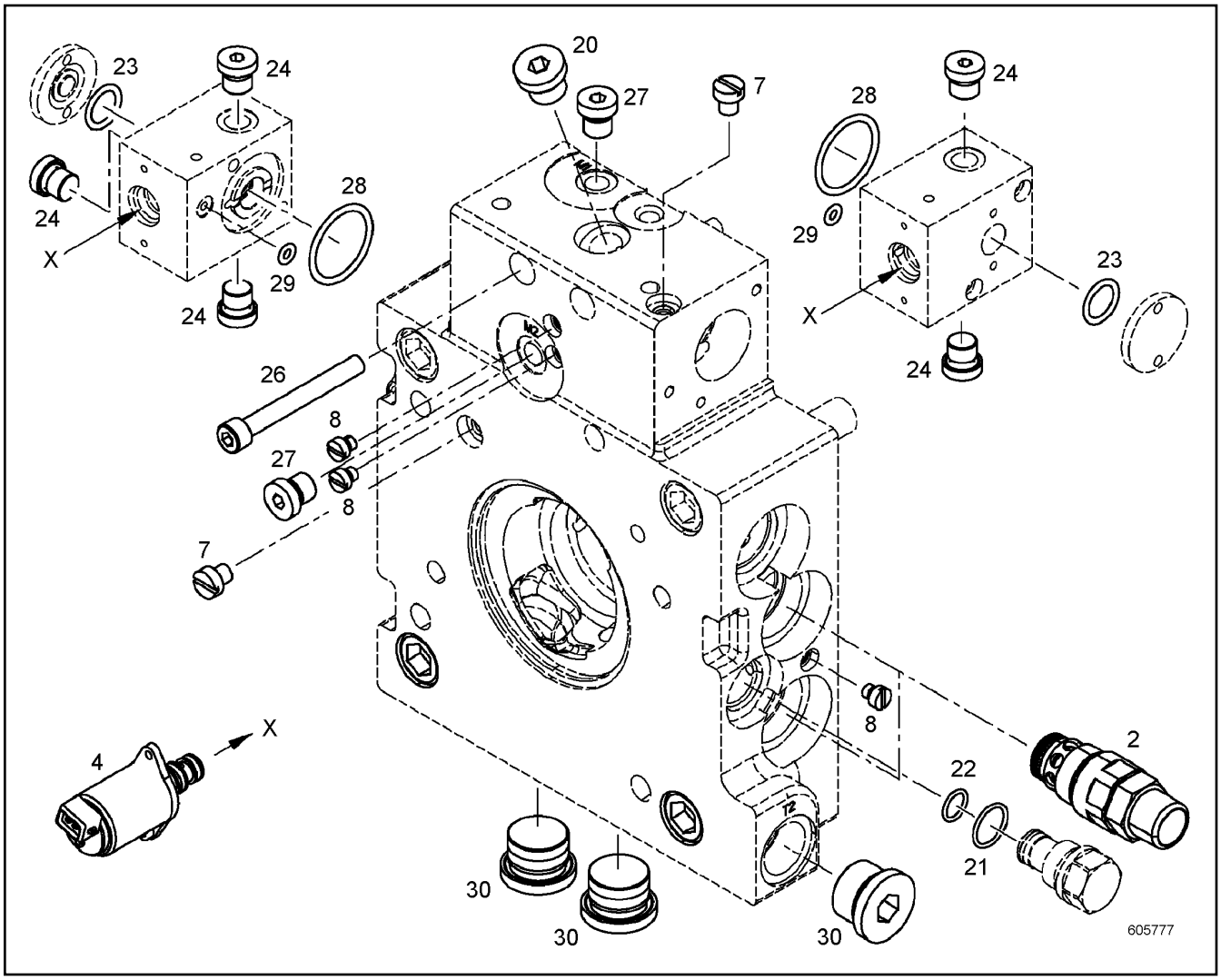

Pos.	Item	Quantity	Description	Bezeichnung	Serie	K
2	10332095	2	SEAL KIT PRESSURE VALVE	DS DRUCKVENTIL		
4	10123210	2	SEAL KIT PRESSUR.CONTROL VALVE	DS DRUCKREDUZIERVENTIL		
7	9881609	2	SCREW PLUG M8X1	VERSCHLUSSSCHRAUBE		
8	9268441	5	SCREW PLUG M6	VERSCHLUSSSCHRAUBE		
20	10137312	1	SCREW PLUG	VERSCHLUSSSCHRAUBE		
21	7381127	1	O-RING	O-RING		
22	7381128	1	O-RING	O-RING		
23	7380610	2	O-RING	O-RING		
24	10137113	4	SCREW PLUG	VERSCHLUSSSCHRAUBE		
26	11170484	2	SOCKET HEAD SCREW ISO 4762 M8X70 10.9	ZYLINDERSCHRAUBE		
27	10137115	2	SCREW PLUG	VERSCHLUSSSCHRAUBE		
28	10016947	2	O-RING	O-RING		
29	7022118	2	O-RING	O-RING		
30	10137108	3	SCREW PLUG	VERSCHLUSSSCHRAUBE		

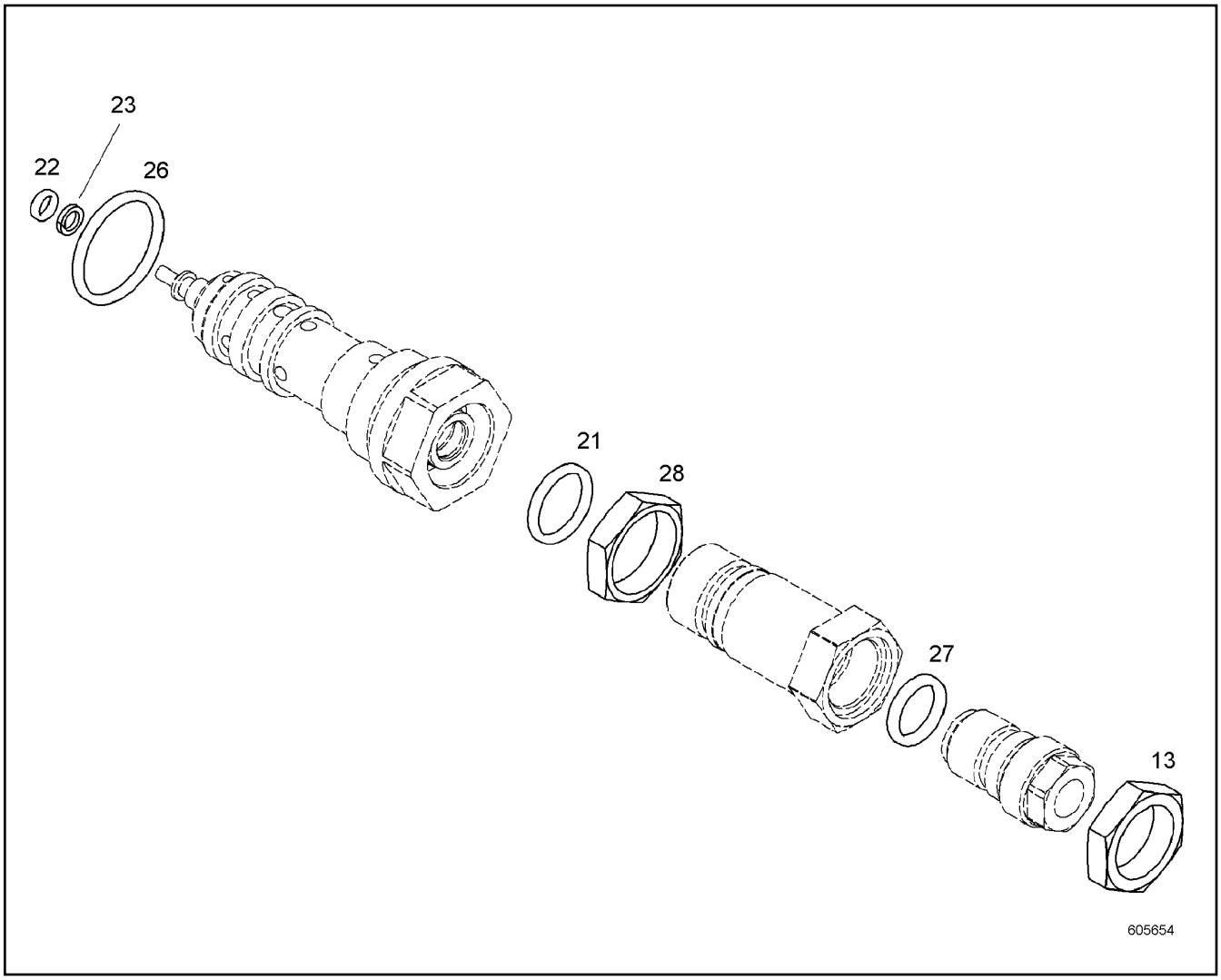

Pos.	Item	Quantity	Description	Bezeichnung	Serie	K
13	9072969	1	NUT M22X1.5 11SMNPB30+C;EN 10277-3	MUTTER		
21	7380987	1	O-RING	O-RING		
22	7381446	1	O-RING	O-RING		
23	7382212	1	BACK-UP RING CUT	STUETZRING GESCHL.		
26	7380608	1	O-RING	O-RING		
27	7380576	1	O-RING	O-RING		
28	9077401	1	NUT M24X1 9SMNPB28K	MUTTER		

OHNE BILD
WITHOUT ILLUSTRATION
SANS PLANCHE
SIN FIG.
SEM ILUSTRAÇÃO
БЕЗ ИЗОБРАЖЕНИЯ

600000

Pos.	Item	Quantity	Description	Bezeichnung	Serie	K
11	10129873	1	COUPLING FERRULE	KUPPLUNGSHUELSE		
20	4980947	2	SOCKET HEAD SCREW ISO 4762 M12X30 10.9	ZYLINDERSCHRAUBE		
22	7380605	1	O-RING	O-RING		

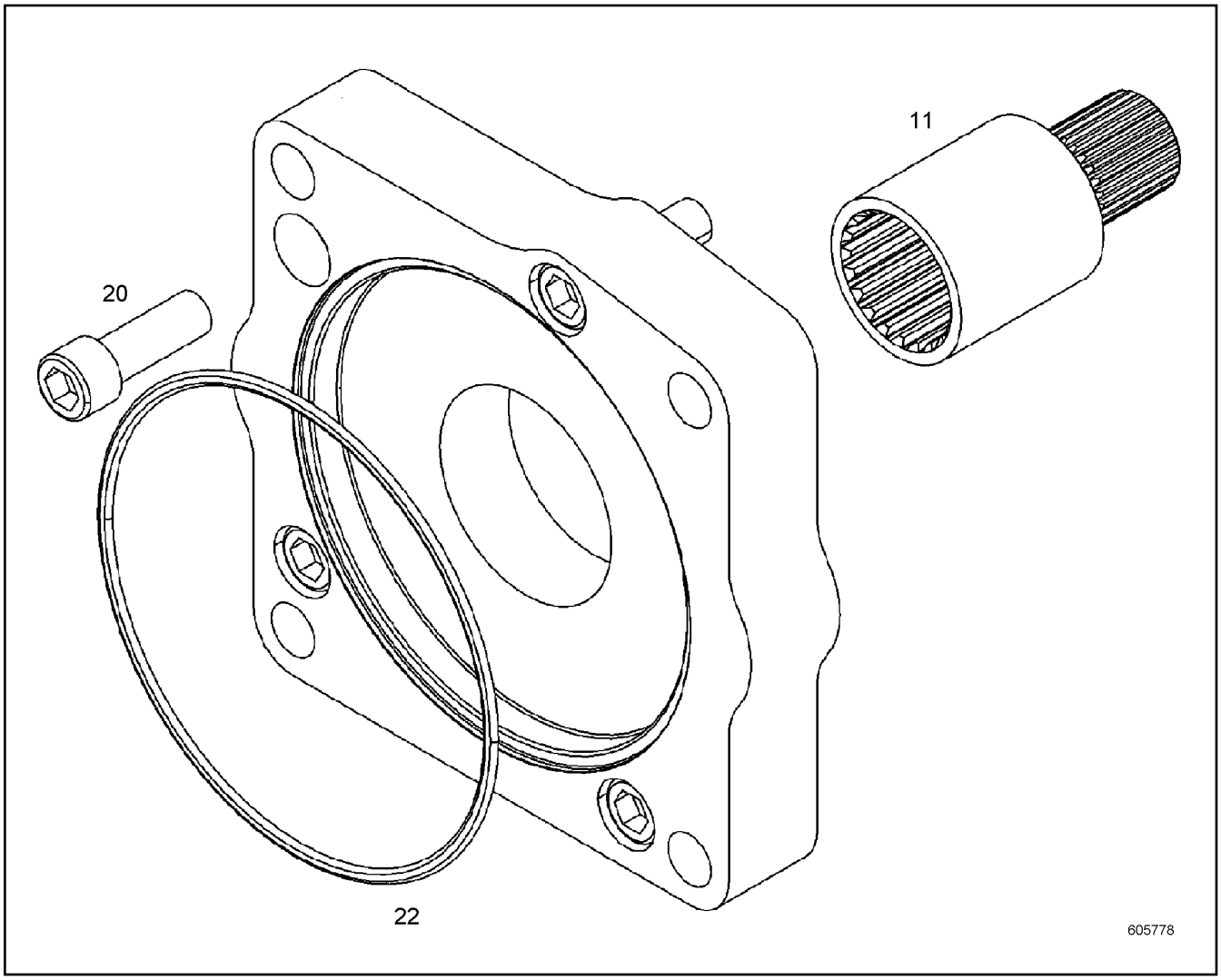

Pos.	Item	Quantity	Description	Bezeichnung	Serie	K
11	10130007	1	COUPLING FERRULE	KUPPLUNGSHUELSE		
20	4600513	4	SOCKET HEAD SCREW ISO 4762 M14X40 10.9	ZYLINDERSCHRAUBE		
22	7380601	1	O-RING	O-RING		

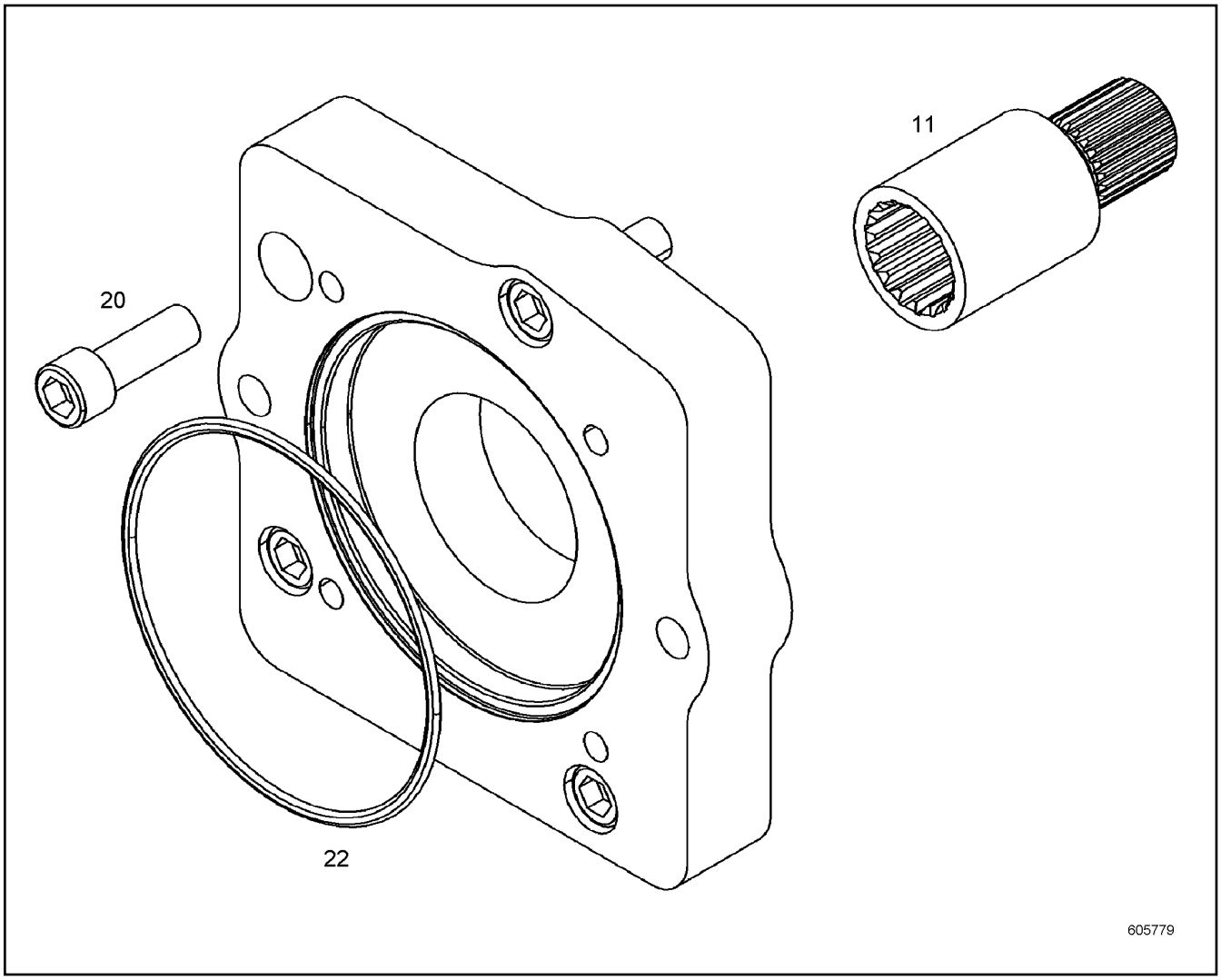

Pos.	Item	Quantity	Description	Bezeichnung	Serie	K
11	10132360	1	COUPLING FERRULE	KUPPLUNGSHUELSE		
20	4600513	4	SOCKET HEAD SCREW ISO 4762 M14X40 10.9	ZYLINDERSCHRAUBE		
22	7380691	1	O-RING	O-RING		

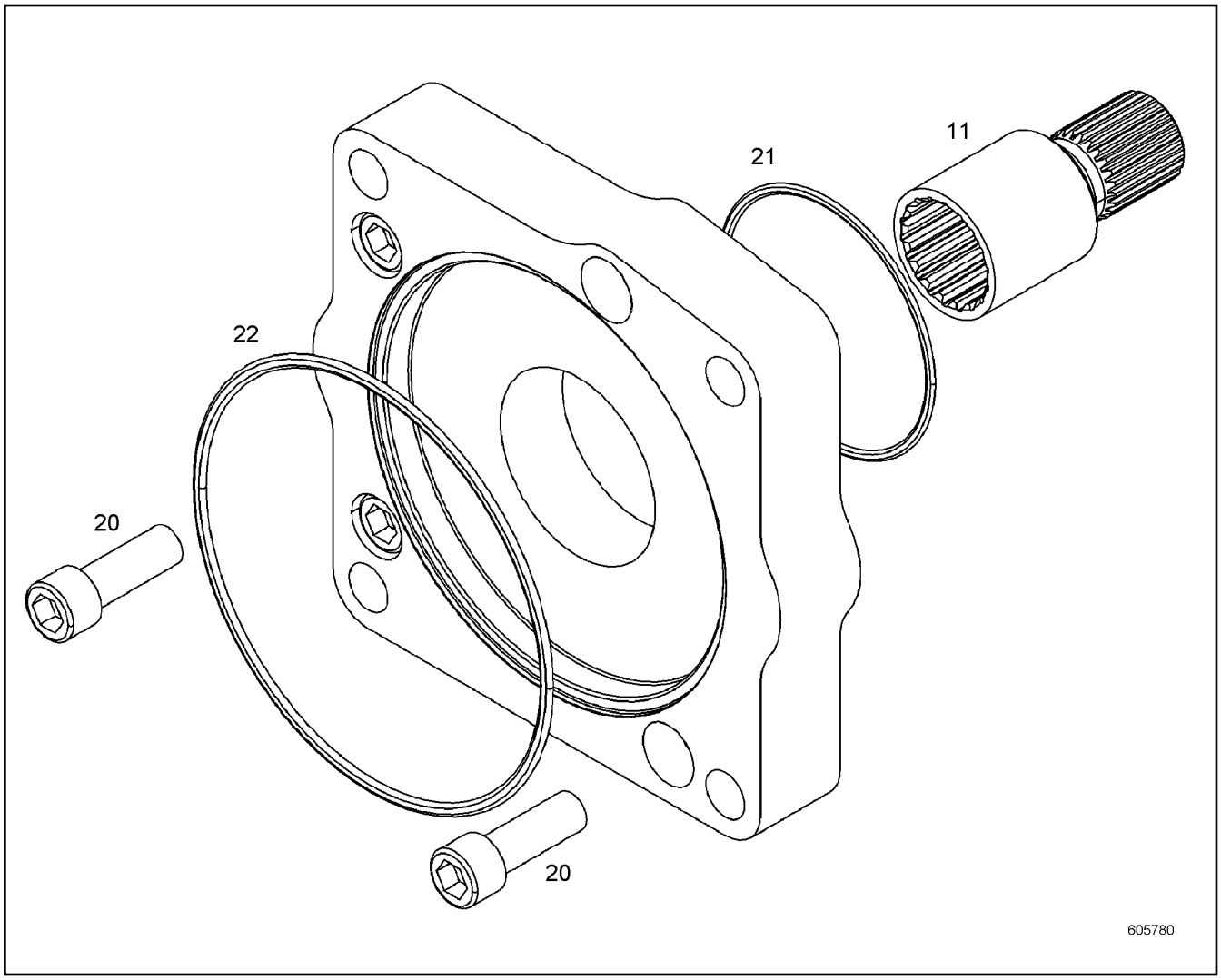

Pos.	Item	Quantity	Description	Bezeichnung	Serie	K
11	10117768	1	COUPLING FERRULE	KUPPLUNGSHUELSE		
20	4600513	4	SOCKET HEAD SCREW ISO 4762 M14X40 10.9	ZYLINDERSCHRAUBE		
21	7380297	1	O-RING	O-RING		
22	7380601	1	O-RING	O-RING		

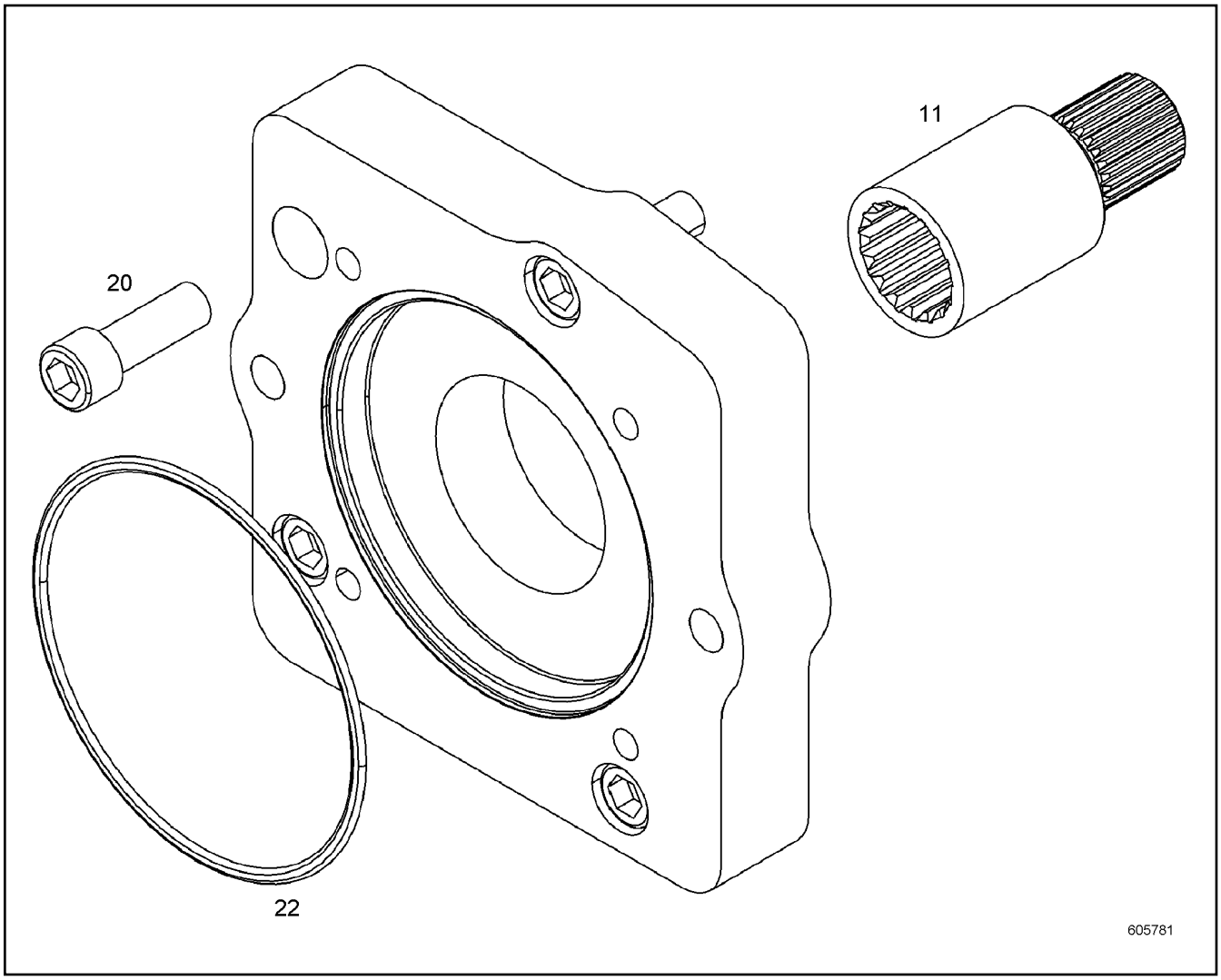

Pos.	Item	Quantity	Description	Bezeichnung	Serie	K
11	10138069	1	COUPLING FERRULE	KUPPLUNGSHUELSE		
20	4600513	4	SOCKET HEAD SCREW ISO 4762 M14X40 10.9	ZYLINDERSCHRAUBE		
22	7380691	1	O-RING	O-RING		

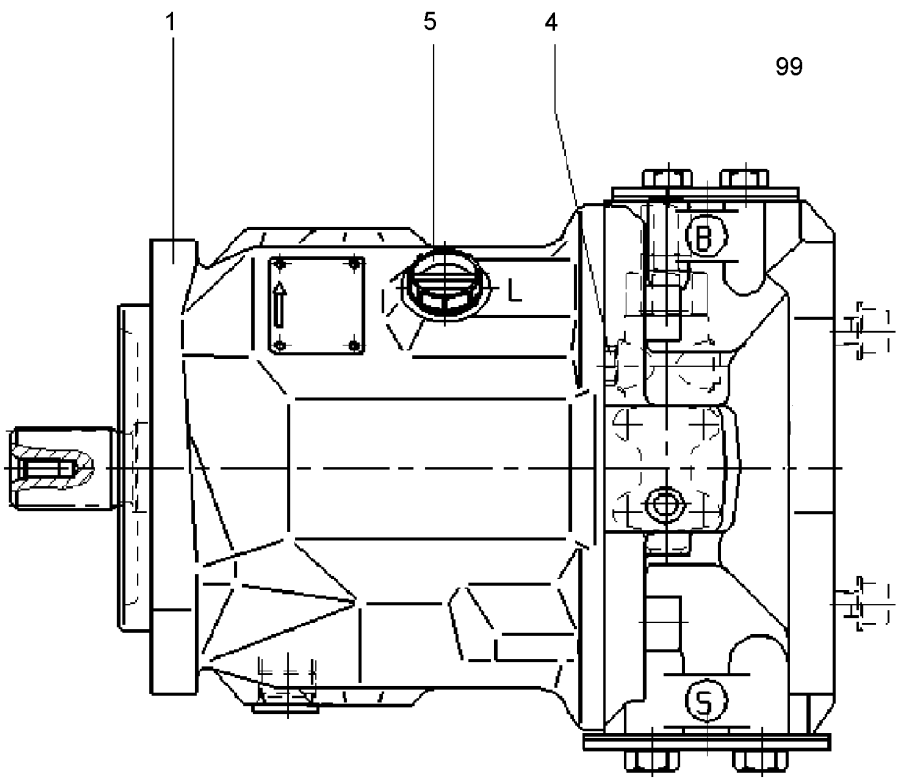

Pos.	Item	Quantity	Description	Bezeichnung	Serie	K
1	11221268	1	PUMP ELEMENT ⇨ ❑ 145	PUMPENELEMENT		
4	11220932	1	SEALING SCREW	DICHTSCHRAUBE		
5	11221267	1	SEALING SCREW	DICHTSCHRAUBE		
99	10351610	1	SEALING SET CPL ⇨ ❑ 153	DS KPL		

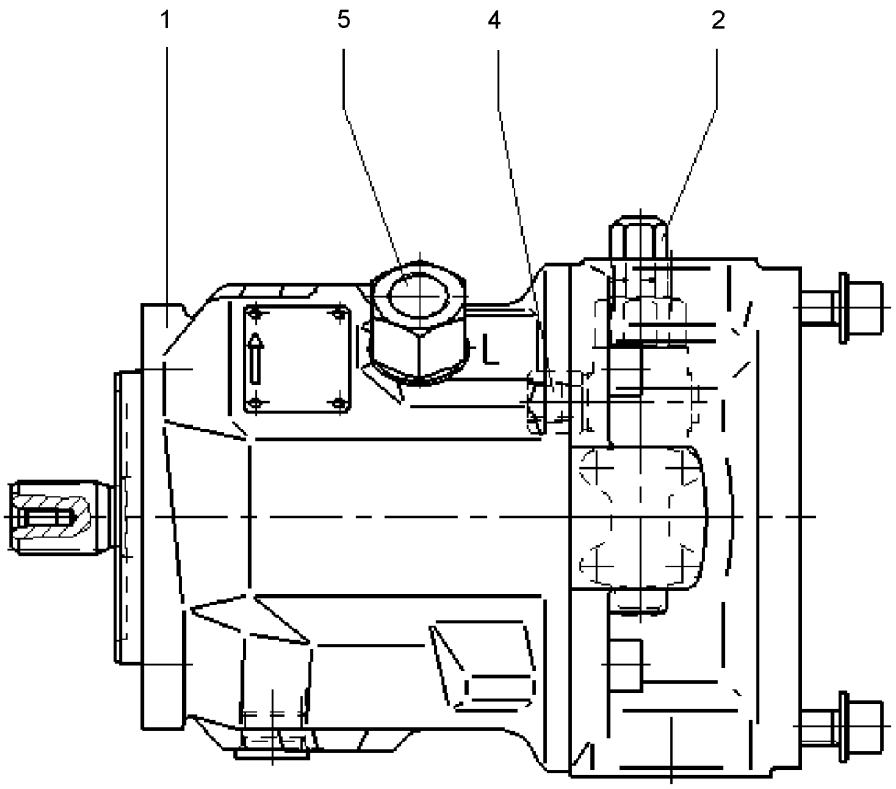

Pos.	Item	Quantity	Description	Bezeichnung	Serie	K
1	11221274	1	PUMP ELEMENT ⇨ ❑ 146	PUMPENELEMENT		
2	10351603	1	CONTROL VALVE ⇨ ❑ 150	STEUERVENTIL		
4	7019834	1	ADAPTOR ⇨ ❑ 151	ADAPTER		
5	11221276	1	ADAPTOR ⇨ ❑ 152	ADAPTER		

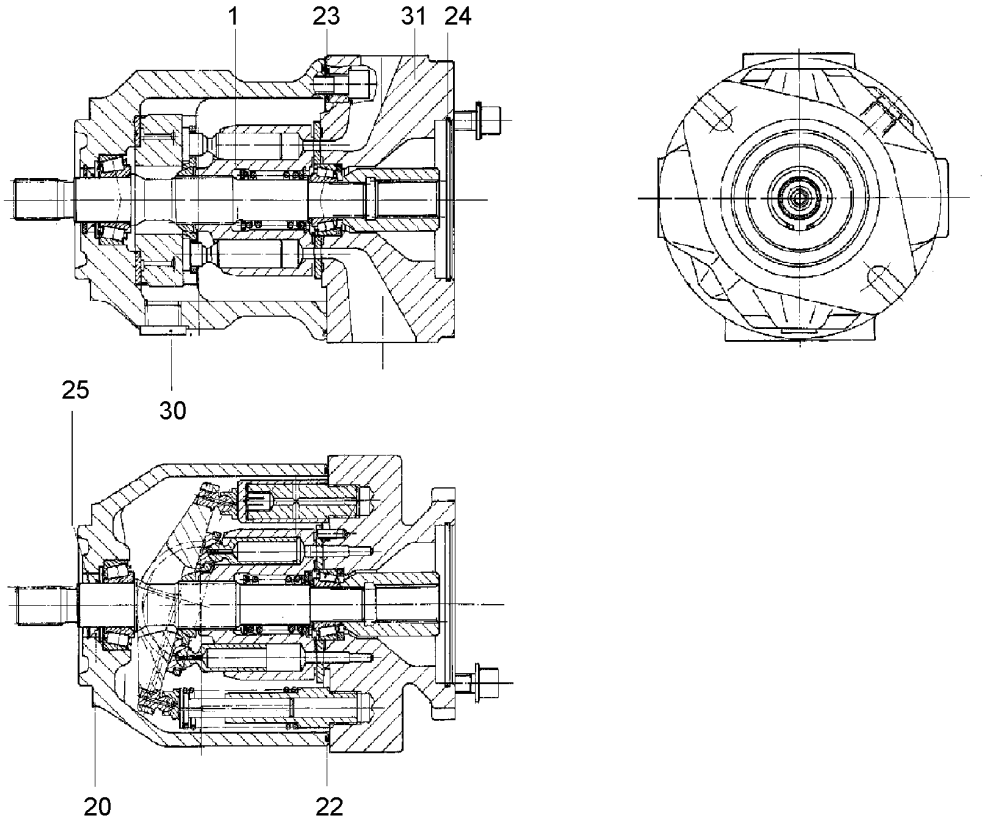

Pos.	Item	Quantity	Description	Bezeichnung	Serie	K
1	10324889	1	DRIVING GEAR ⇨ ❑ 147	TRIEBWERK		
20	710069514	1	SHAFT SEAL	WELLENDICHTRING		
22	10351605	1	O-RING	O-RING		
23	10351608	4	O-RING	O-RING		
24	11220389	1	O-RING	O-RING		
25	10220937	1	LOCKING RING AEHNL.DIN 984 40X1.75	SICHERUNGSRING		
30	11217837	1	SCREW PLUG	VERSCHLUSSSCHRAUBE		
31	10337055	1	DOUBLE PLUG	DOPPELABREISSSTOPFEN		

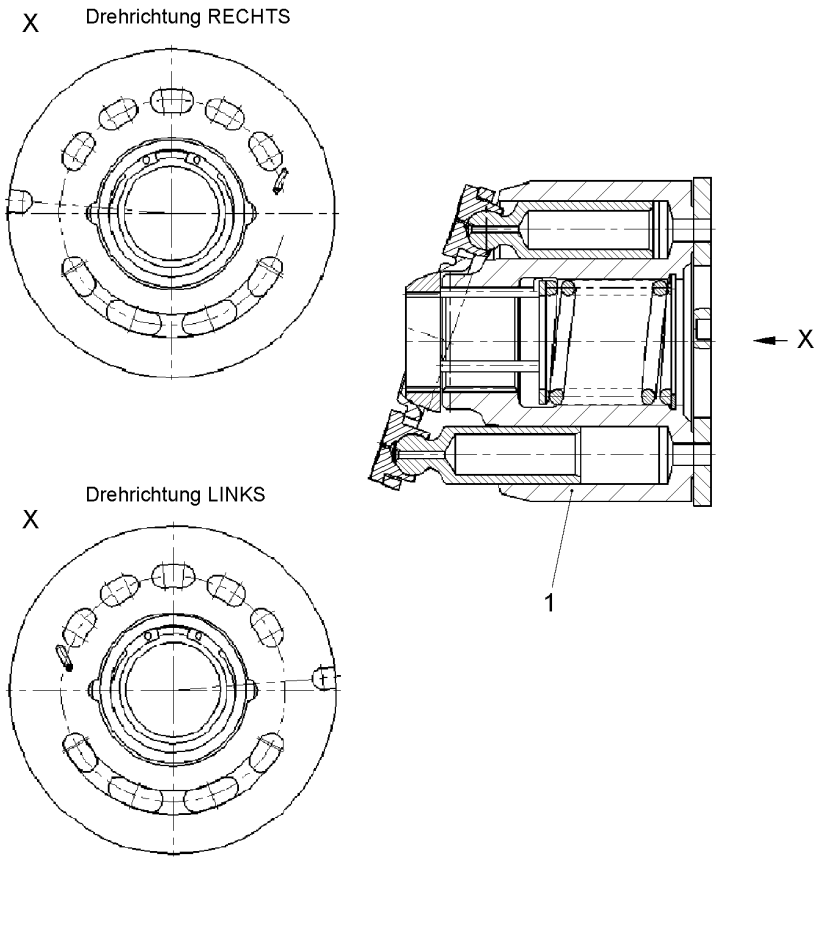

Pos.	Item	Quantity	Description	Bezeichnung	Serie	K
1	10324892	1	DRIVING GEAR ⇨ ❑ 148	TRIEBWERK		

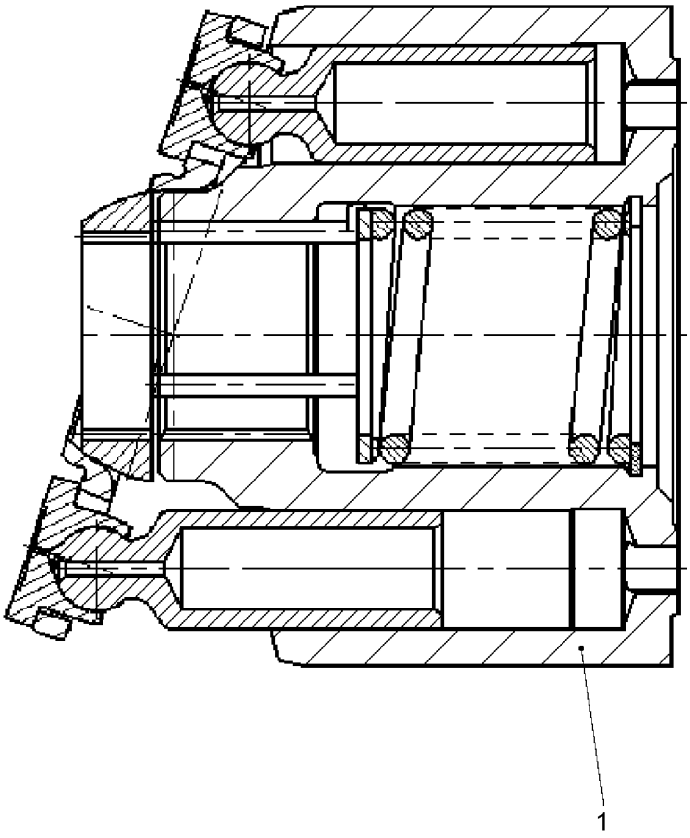

Pos.	Item	Quantity	Description	Bezeichnung	Serie	K
1	11490323	1	CYLINDER ⇨ ❑ 149	ZYLINDER		

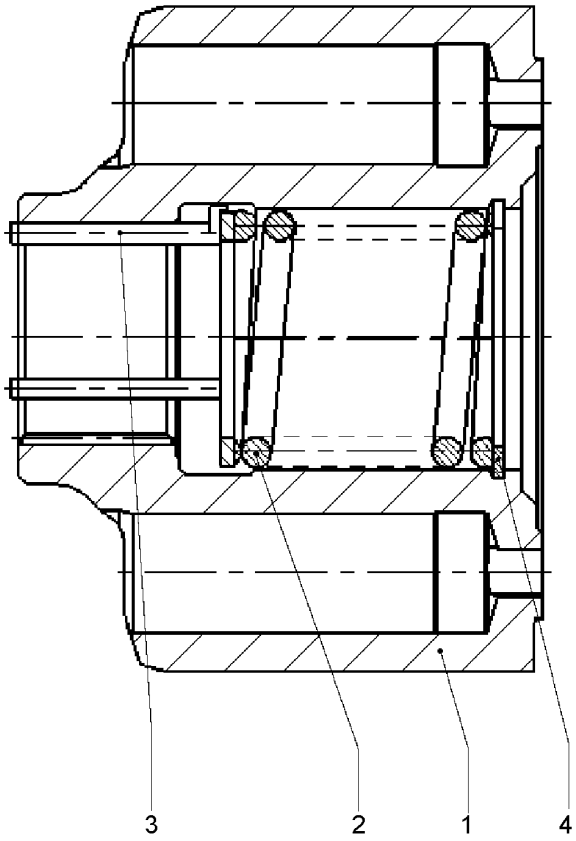

605223

Pos.	Item	Quantity	Description	Bezeichnung	Serie	K
1	10324901	1	CYLINDER	ZYLINDER		
2	10324860	1	SPRING	FEDER		
3	10101458	3	PRESSURE PIN	DRUCKSTIFT		
4	10324881	1	V-RING	V-RING		

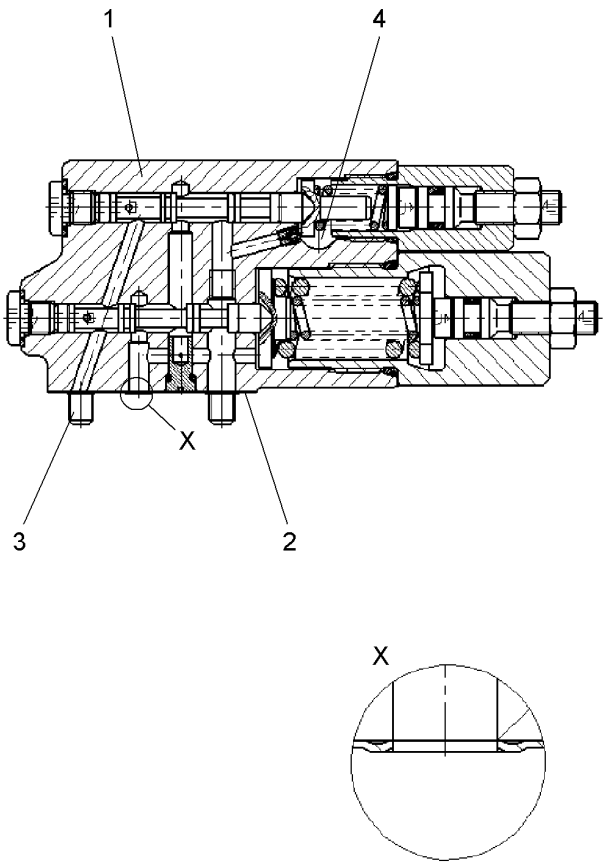

Pos.	Item	Quantity	Description	Bezeichnung	Serie	K
1	10409413	1	CONTROL VALVE	STEUERVENTIL		
2	10297876	1	SEAL	DICHTUNG		
3	11215951	4	SOCKET HEAD SCREW	ZYLINDERSCHRAUBE		
4	10324900	1	SCREW PLUG 7/16-20UNF-2A	VERSCHLUSSSCHRAUBE		

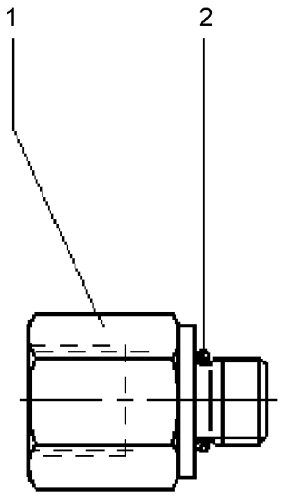

604751

Pos.	Item	Quantity	Description	Bezeichnung	Serie	K
1	570950308	1	ADAPTOR	ADAPTER		
2	7019733	1	O-RING	O-RING		

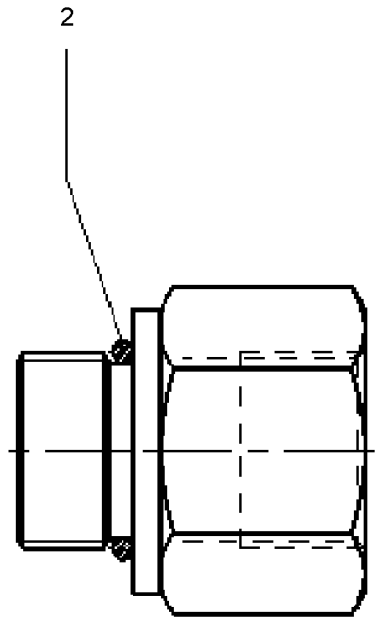

604782

Pos.	Item	Quantity	Description	Bezeichnung	Serie	K
2	11221283	1	O-RING	O-RING		

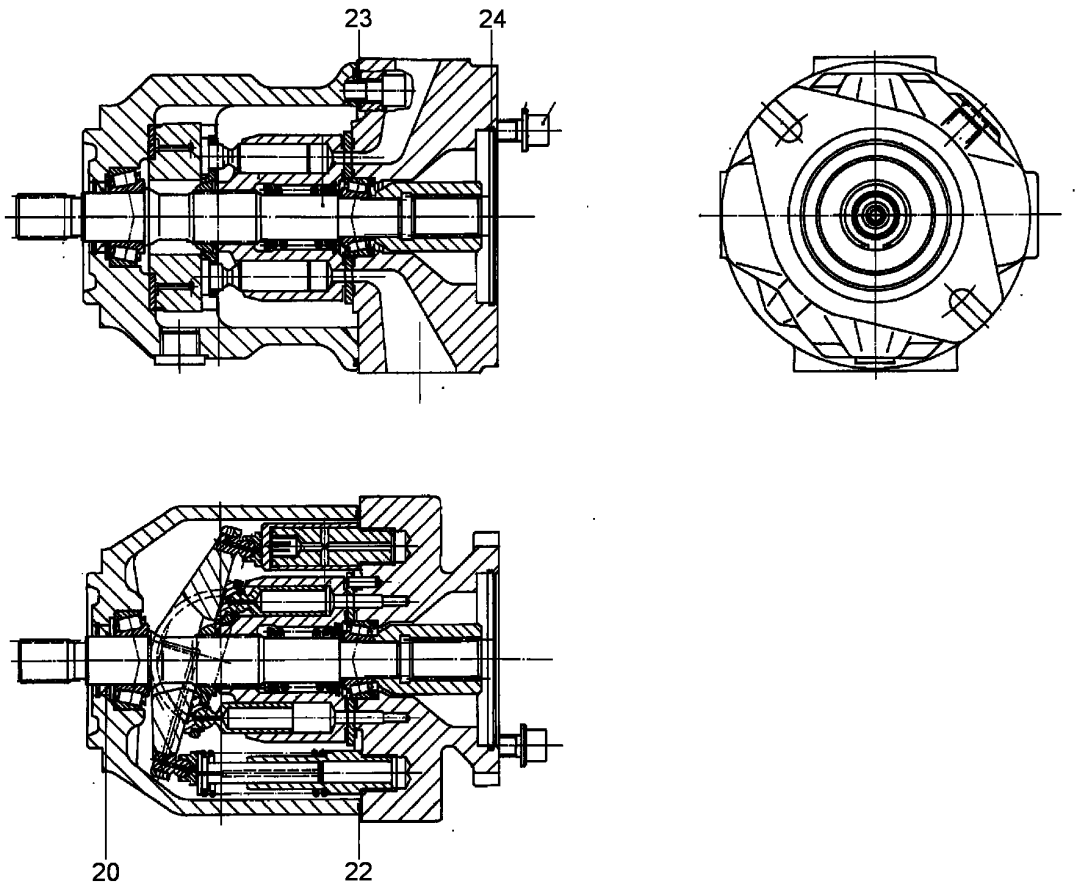

Pos.	Item	Quantity	Description	Bezeichnung	Serie	K
20	710069514	1	SHAFT SEAL	WELLENDICHTRING		
22	10351605	1	O-RING	O-RING		
23	10351608	4	O-RING	O-RING		
24	11220389	1	O-RING	O-RING		

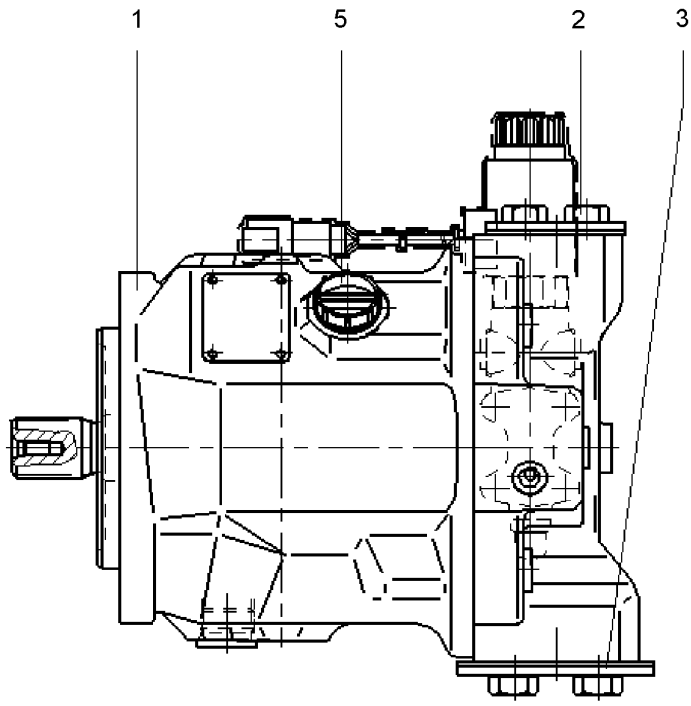

Pos.	Item	Quantity	Description	Bezeichnung	Serie	K
1	11215913	1	PUMP ELEMENT ⇨ ❑ 155	PUMPENELEMENT		
2	11215698	1	FLANGE COVER	FLANSCHABDECKUNG		
3	11215699	1	FLANGE COVER	FLANSCHABDECKUNG		
5	10008093	1	SCREW PLUG 3/4"-16UNF	VERSCHLUSSSCHRAUBE		

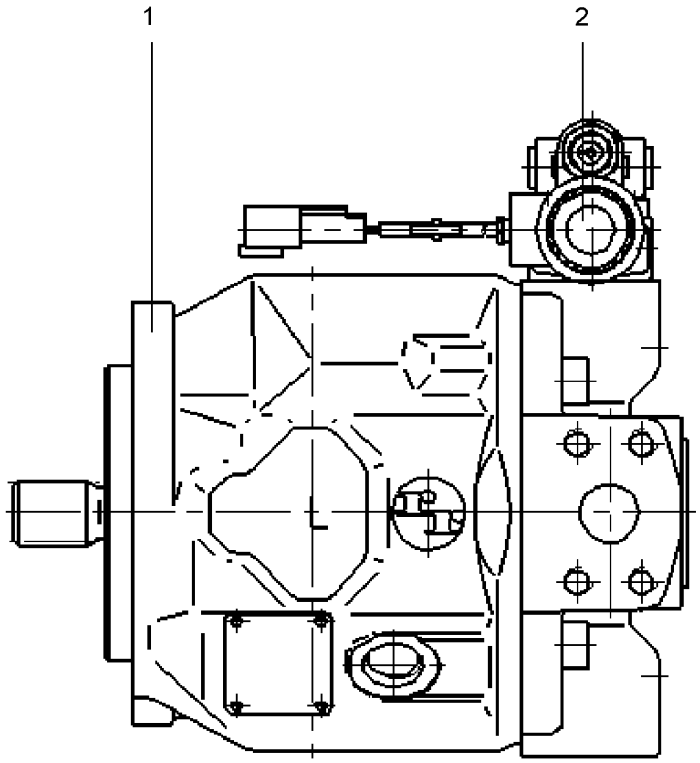

Pos.	Item	Quantity	Description	Bezeichnung	Serie	K
1	11215936	1	PUMP ELEMENT ⇨ ❑ 156	PUMPENELEMENT		
2	10114975	1	CONTROL VALVE ⇨ ❑ 159	STEUERVENTIL		

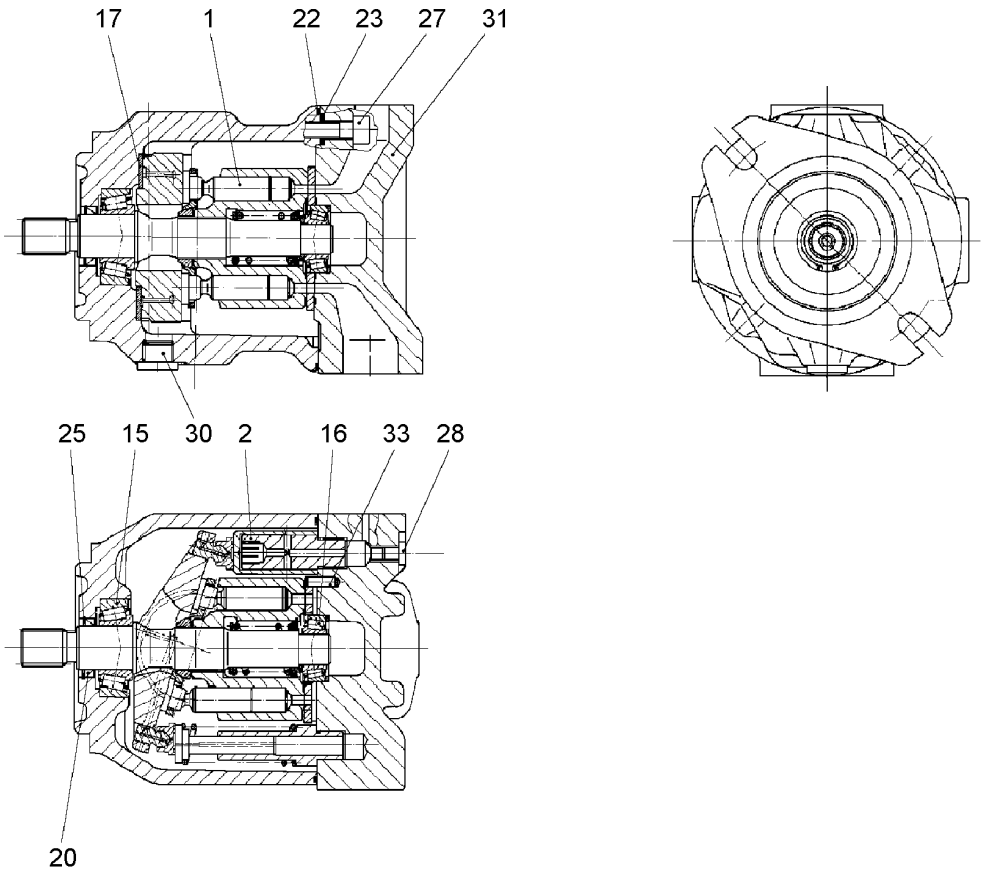

Pos.	Item	Quantity	Description	Bezeichnung	Serie	K
1	10287664	1	DRIVING GEAR ⇨ ❑ 157	TRIEBWERK		
2	10287665	1	ADJUSTING PIECE ⇨ ❑ 158	VERSTELLTEIL		
15	10355730	1	TAPERED ROLLER BEARING	KEGELROLLENLAGER		
16	10355731	1	TAPERED ROLLER BEARING	KEGELROLLENLAGER		
17	7025904	2	BEARING SHELL	LAGERSCHALE		
20	790246414	1	SHAFT SEAL	WELLENDICHTRING		
22	10802833	1	O-RING	O-RING		
23	11215707	4	O-RING	O-RING		
25	10008092	1	LOCKING RING DIN 984 35X1.5	SICHERUNGSRING		
27	10355735	4	SOCKET HEAD SCREW M10X30	ZYLINDERSCHRAUBE		
28	10115237	2	SCREW PLUG M10X1	VERSCHLUSSSCHRAUBE		
30	10008093	1	SCREW PLUG 3/4"-16UNF	VERSCHLUSSSCHRAUBE		
31	10337055	1	DOUBLE PLUG	DOPPELABREISSSTOPFEN		
33	570948608	1	PARALLEL PIN ISO 2338 6M6X18 ST	ZYLINDERSTIFT		

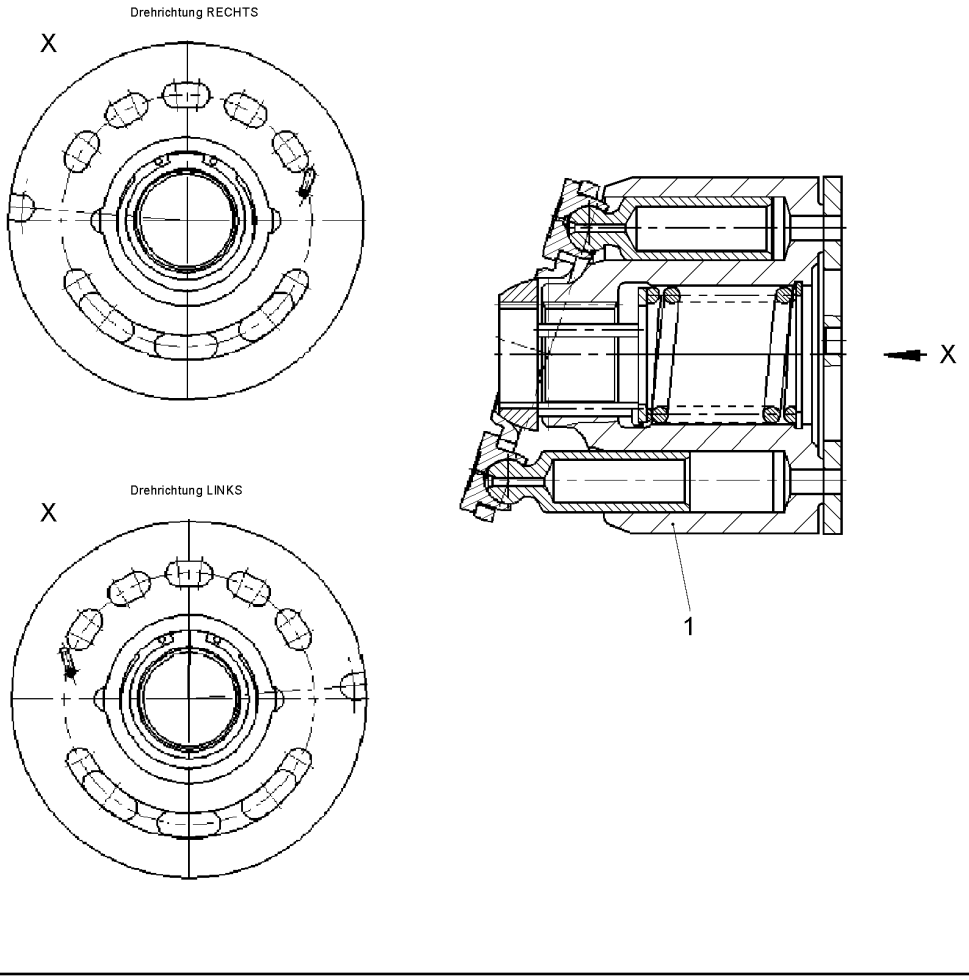

Pos.	Item	Quantity	Description	Bezeichnung	Serie	K
1	10287725	1	DRIVING GEAR	TRIEBWERK		

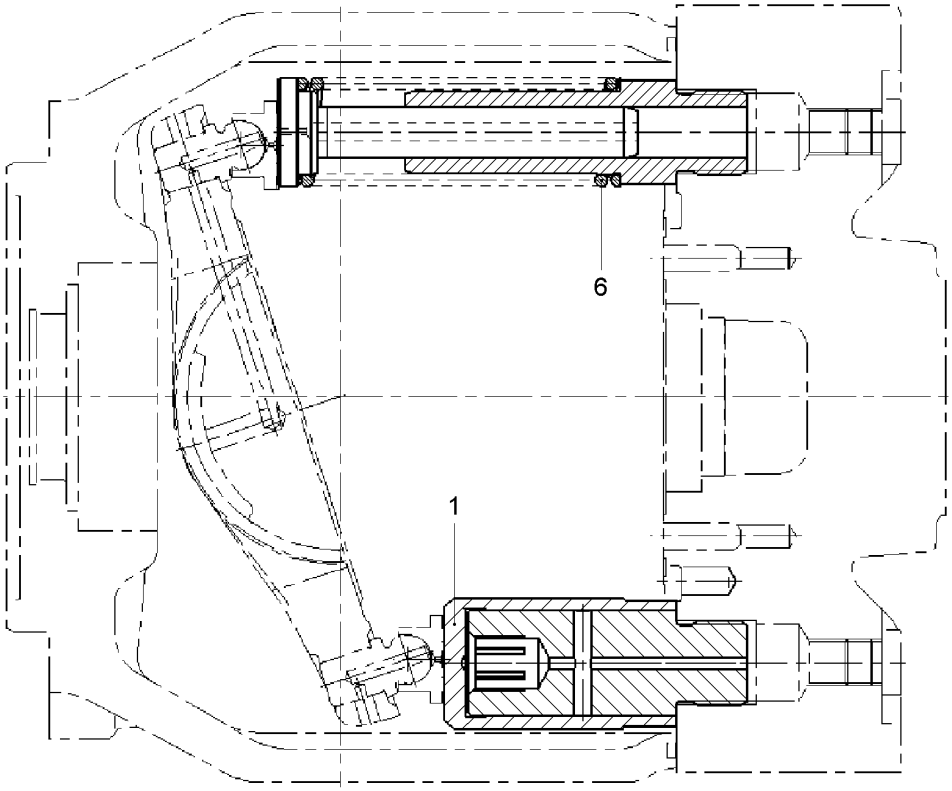

Pos.	Item	Quantity	Description	Bezeichnung	Serie	K
1	10287733	1	DISPLACEMENT PISTON	VERSTELLKOLBEN		
6	10287741	1	SPRING	FEDER		

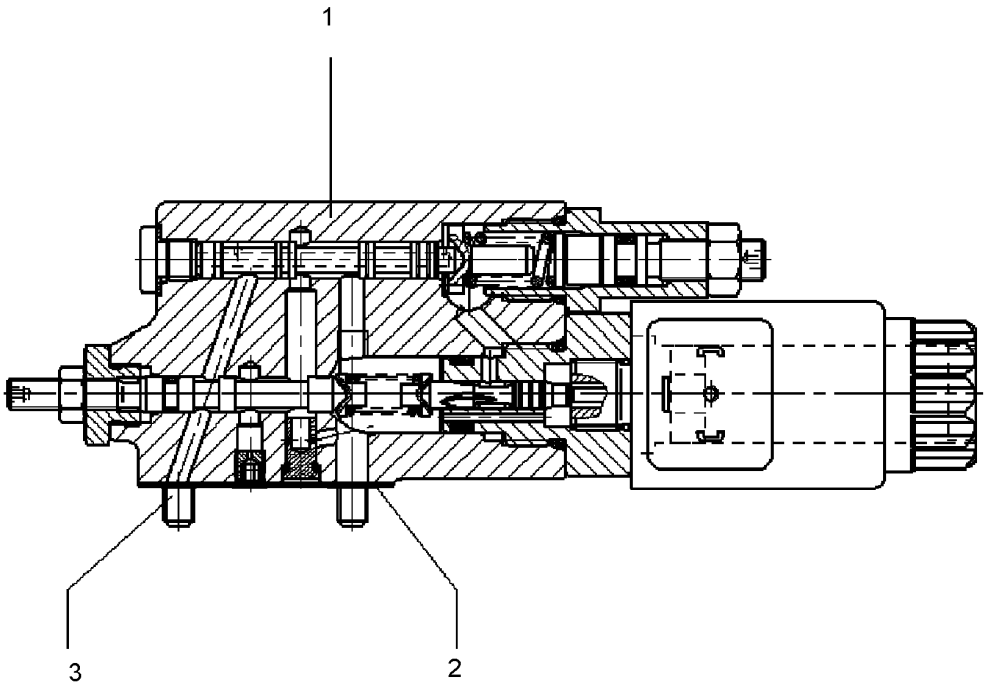

604447

Pos.	Item	Quantity	Description	Bezeichnung	Serie	K
1	11215942	1	CONTROL VALVE	STEUERVENTIL		
2	10297876	1	SEAL	DICHTUNG		
3	11215951	4	SOCKET HEAD SCREW	ZYLINDERSCHRAUBE		

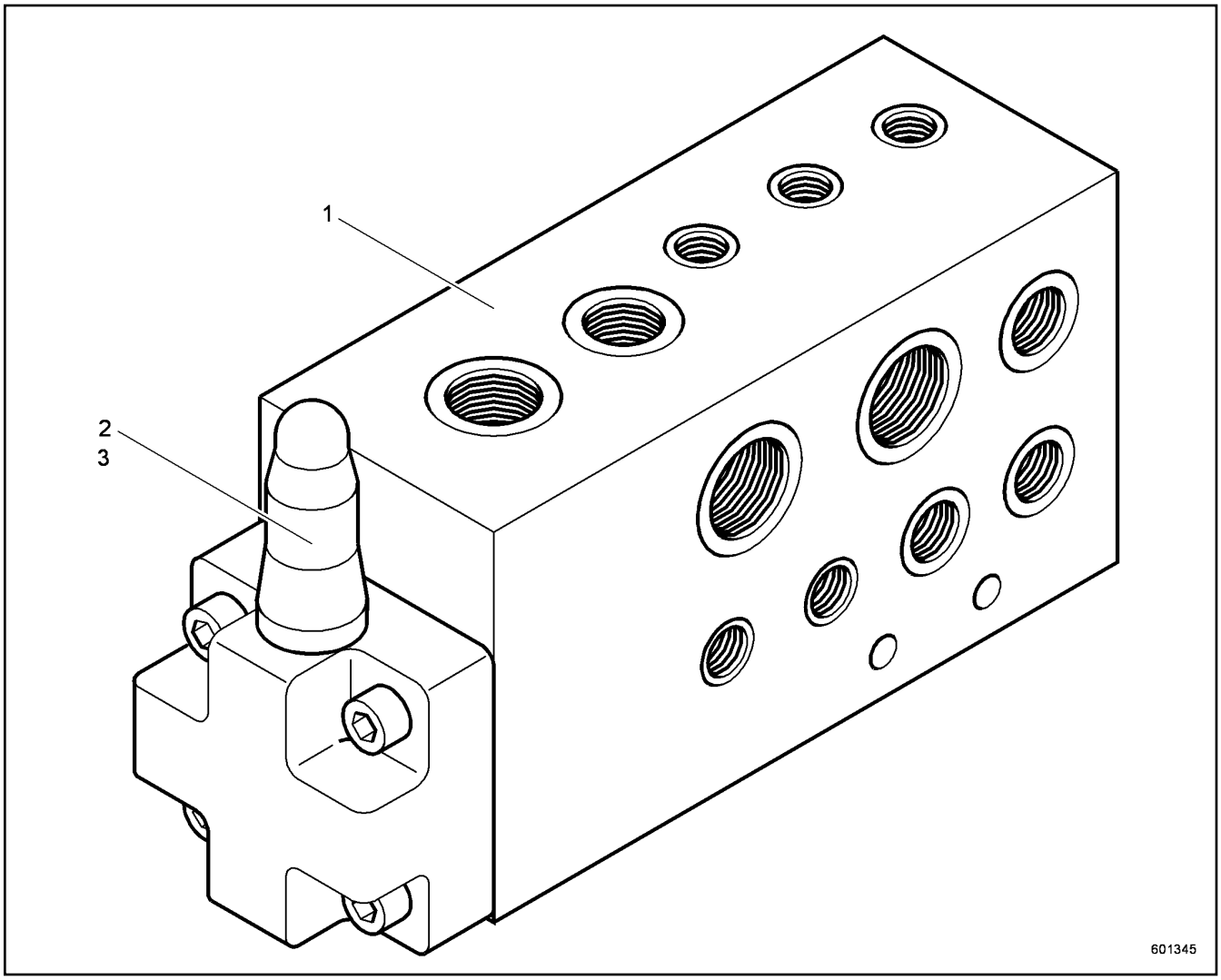

Pos.	Item	Quantity	Description	Bezeichnung	Serie	K
1	511640614	1	CONTROL BLOCK	STEUERBLOCK		
2	511640714	1	BUILT-IN VALVE	EINBAUVENTIL		
3	511640814	1	CONTROL LID	STEUERDECKEL		

OHNE BILD
WITHOUT ILLUSTRATION
SANS PLANCHE
SIN FIG.
SEM ILUSTRAÇÃO
БЕЗ ИЗОБРАЖЕНИЯ

600000

Pos.	Item	Quantity	Description	Bezeichnung	Serie	K
10	10225991	1	O-RING	O-RING		

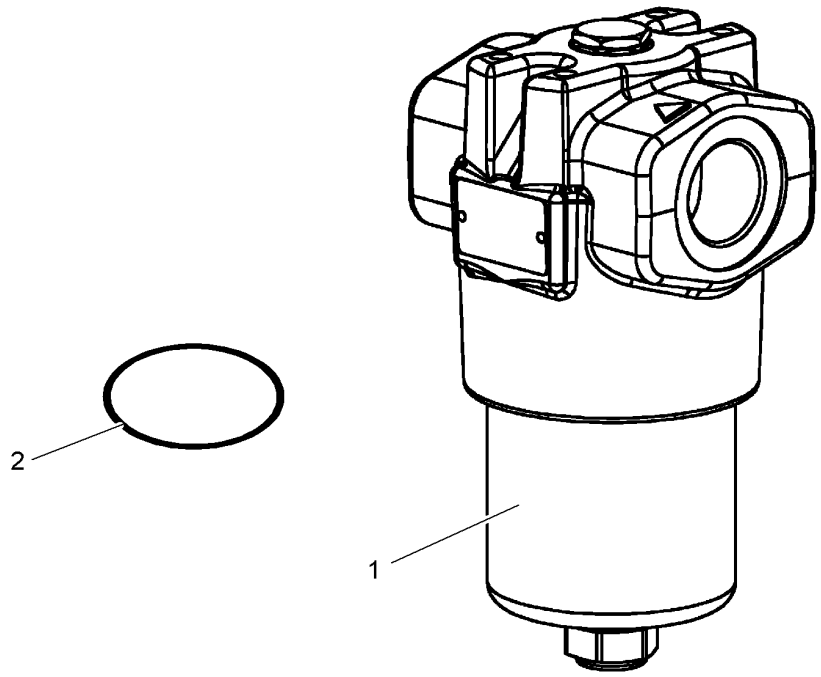

Pos.	Item	Quantity	Description	Bezeichnung	Serie	K
1	10037623	1	FILTER INSERT	FILTEREINSATZ		
2	10350604	1	O-RING	O-RING		
3	10224159	1	SEALING SET CPL	DS KPL		

OHNE BILD
WITHOUT ILLUSTRATION
SANS PLANCHE
SIN FIG.
SEM ILUSTRAÇÃO
БЕЗ ИЗОБРАЖЕНИЯ

600000

Pos.	Item	Quantity	Description	Bezeichnung	Serie	K
11	11247122	1	CABLE LOOM W 1	KABELSTRANG W 1		
12	10123877	2	RUBBER RING	GUMMIRING		
13	6205239	1	SOCKET	STECKDOSE		
21	10226635	1	RELAY	RELAIS		

ACHTUNG !
ATTENTION !
ATTENTION !
ATENCIÓN !
ATENÇÃO !
ВНИМАНИЕ

Für Schlauchbestellungen kann über die Schlauchnummer, in der entsprechenden Schlauchliste, die Identnummer festgestellt werden.

For ordering flexible hoses you can find the identification number through the hose-number in the corresponding hose-list.

Pour des ordres de tuyau flexible le nombre d'identification on voit dans la liste de tuyau flexible correspondente.

Para el pedido de manguera, indicar el número de identificación de la manguera de la lista respectiva.

Para se encomendar uma mangueira, consulte o número de identificaçao na respectiva lista de mangueiras.

Для оформления заказов на шланги/рукавы идент. № может быть определен при помощи номера шланга/рукава, указанного в соотетствующем перечне шлангов/рукавов.

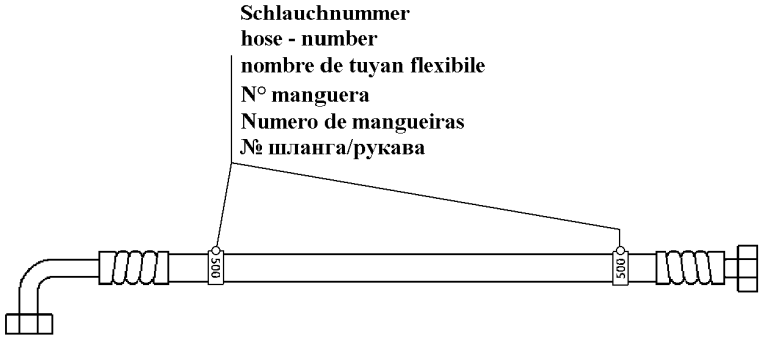

500000

Pos.	Item	Quantity	Description	Bezeichnung	Serie	K
382	993694214	1	HOSE CPL	SCHLAUCH KPL		
391	996779514	1	HOSE CPL	SCHLAUCH KPL		
392	996779614	1	HOSE CPL	SCHLAUCH KPL		
400	992835314	1	HOSE CPL	SCHLAUCH KPL		
401	991139814	1	HOSE CPL	SCHLAUCH KPL		
402	995421014	1	HOSE CPL	SCHLAUCH KPL		
403	928266514	1	HOSE CPL	SCHLAUCH KPL		
404	914757914	1	HOSE CPL	SCHLAUCH KPL		
405	991216914	1	HOSE CPL	SCHLAUCH KPL		
406	991964414	1	HOSE CPL	SCHLAUCH KPL		
407	928857314	1	HOSE CPL	SCHLAUCH KPL		
408	990053014	1	HOSE CPL	SCHLAUCH KPL		
409	993643514	1	HOSE CPL	SCHLAUCH KPL		
410	995512314	1	HOSE CPL	SCHLAUCH KPL		
411	928272714	1	HOSE CPL	SCHLAUCH KPL		
412	996459514	1	HOSE CPL	SCHLAUCH KPL		
413	996735814	1	HOSE CPL	SCHLAUCH KPL		
416	995180714	1	HOSE CPL	SCHLAUCH KPL		
418	928868414	1	HOSE CPL	SCHLAUCH KPL		
419	991547014	1	HOSE CPL	SCHLAUCH KPL		
420	929478114	1	HOSE CPL	SCHLAUCH KPL		
421	919143414	1	HOSE CPL	SCHLAUCH KPL		
422	919167714	1	HOSE CPL	SCHLAUCH KPL		
424	995961914	1	HOSE CPL	SCHLAUCH KPL		
425	995263914	1	HOSE CPL	SCHLAUCH KPL		
427	928880614	1	HOSE CPL	SCHLAUCH KPL		

ACHTUNG !
ATTENTION !
ATTENTION !
ATENCIÓN !
ATENÇÃO !
ВНИМАНИЕ

Für Schlauchbestellungen kann über die Schlauchnummer, in der entsprechenden Schlauchliste, die Identnummer festgestellt werden.

For ordering flexible hoses you can find the identification number through the hose-number in the corresponding hose-list.

Pour des ordres de tuyau flexible le nombre d'identification on voit dans la liste de tuyau flexible correspondente.

Para el pedido de manguera, indicar el número de identificación de la manguera de la lista respectiva.

Para se encomendar uma mangueira, consulte o número de identificaçao na respectiva lista de mangueiras.

Для оформления заказов на шланги/рукавы идент. № может быть определен при помощи номера шланга/рукава, указанного в соотетствующем перечне шлангов/рукавов.

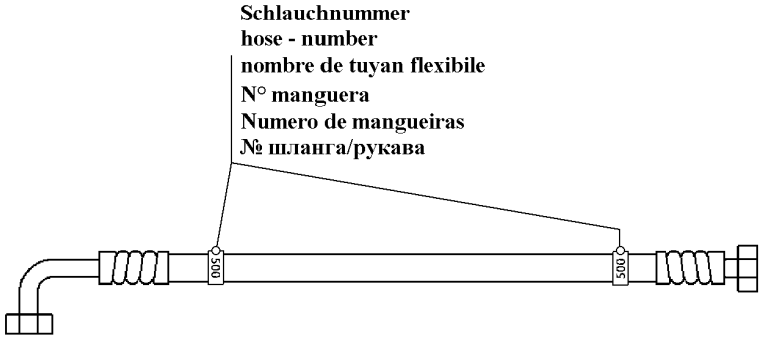

500000

Pos.	Item	Quantity	Description	Bezeichnung	Serie	K
430	918269214	1	HOSE CPL	SCHLAUCH KPL		
432	918874514	1	HOSE CPL	SCHLAUCH KPL		
434	996459714	1	HOSE CPL	SCHLAUCH KPL		
435	928611014	1	HOSE CPL	SCHLAUCH KPL		
504	995972514	1	HOSE CPL	SCHLAUCH KPL		
505	995972614	1	HOSE CPL	SCHLAUCH KPL		
552	991587514	1	HOSE CPL	SCHLAUCH KPL		
560	995974314	1	HOSE CPL	SCHLAUCH KPL		
570	991390514	1	HOSE CPL	SCHLAUCH KPL		
572	918245214	1	HOSE CPL	SCHLAUCH KPL		
619	995943514	1	HOSE CPL	SCHLAUCH KPL		
620	995943614	1	HOSE CPL	SCHLAUCH KPL		
628	991194914	1	HOSE CPL	SCHLAUCH KPL		
629	995943814	1	HOSE CPL	SCHLAUCH KPL		
822	996770614	1	HOSE CPL	SCHLAUCH KPL		
825	997058014	1	HOSE CPL	SCHLAUCH KPL		
916	995959114	1	HOSE CPL	SCHLAUCH KPL		

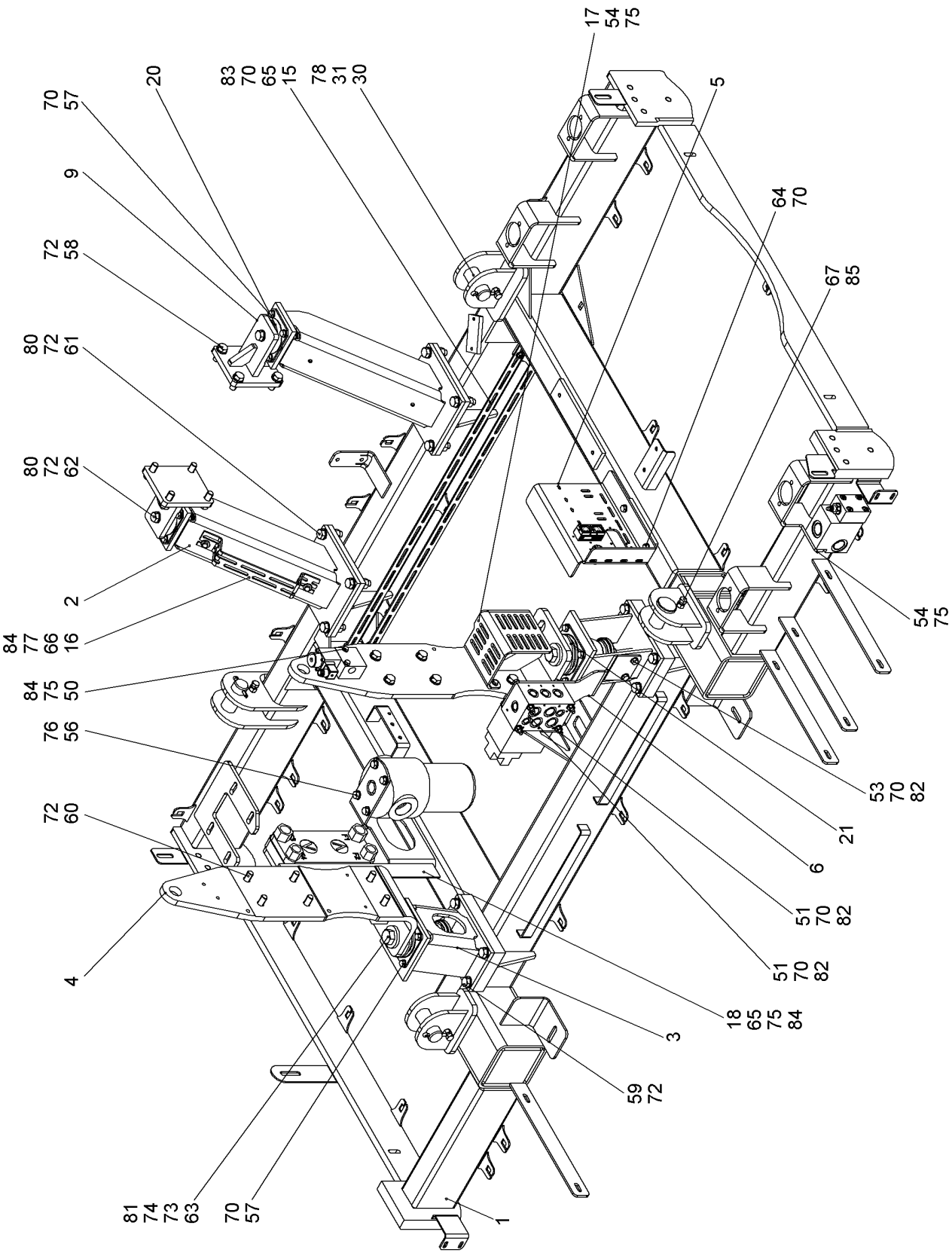

1.9.2016 519780 LIEBHERR	**138362_ETK_001** **MOTOR BEARING CPL** **MOTORLAGER KPL**	❑ 166 (1/2) **11 24 113 8**

Pos.	Item	Quantity	Description	Bezeichnung	Serie	K
1	11247688	1	FRAME CPL	RAHMEN KPL		
2	11249800	2	CONSOLE	KONSOLE		
3	10579755	2	CONSOLE	KONSOLE		
4	11250222	2	CONSOLE	KONSOLE		
5	10579779	1	CONSOLE	KONSOLE		
6	11215384	1	CONSOLE	KONSOLE		
9	11249889	2	CONSOLE	KONSOLE		
15	11234799	2	SLOTTED TAPE STEEL	SCHLITZBANDSTAHL		
16	11263413	1	BRACKET	BUEGEL		
17	11263501	1	CONSOLE	KONSOLE		
18	11263757	1	ANGLE	WINKEL		
21	746923314	2	CONICAL MOUNT	KONUSLAGER		
30	11250329	4	PIN	BOLZEN		
31	433009014	4	SPLIT PIN ISO 1234 8X56 A4	SPLINT		
50	10538809	2	HEX SCREW ISO 4017 M8X80 A4-70	SECHSKANTSCHRAUBE		
51	10538824	6	HEX SCREW ISO 4017 M10X110 A4-70	SECHSKANTSCHRAUBE		
53	406511614	2	HEX SCREW ISO 4017 M10X30 A4-70	SECHSKANTSCHRAUBE		
54	406518814	4	HEX SCREW ISO 4017 M8X20 A4-70	SECHSKANTSCHRAUBE		
56	406517914	4	HEX SCREW ISO 4017 M12X25 A4-70	SECHSKANTSCHRAUBE		
57	406527414	16	HEX SCREW ISO 4017 M10X18 A4-70	SECHSKANTSCHRAUBE		
58	10539318	8	HEX SCREW ISO 4017 M16X40 10.9	SECHSKANTSCHRAUBE		
59	10539317	8	HEX SCREW ISO 4017 M16X35 10.9	SECHSKANTSCHRAUBE		
60	10543902	12	HEX SCREW ISO 4017 M16X45 10.9	SECHSKANTSCHRAUBE		
61	10543905	8	HEX SCREW ISO 4017 M16X60 10.9	SECHSKANTSCHRAUBE		
62	10543914	2	HEX SCREW ISO 4017 M16X130 10.9	SECHSKANTSCHRAUBE		
63	10544017	2	HEX SCREW ISO 4014 M24X200 10.9	SECHSKANTSCHRAUBE		
64	406527314	2	HEX SCREW ISO 4017 M10X16 A4-70	SECHSKANTSCHRAUBE		
65	406501414	8	HEX SCREW ISO 4017 M8X25 A4-70	SECHSKANTSCHRAUBE		
66	406501314	2	HEX SCREW ISO 4017 M8X30 A4-70	SECHSKANTSCHRAUBE		
67	406511414	8	HEX SCREW ISO 4017 M12X40 A4-70	SECHSKANTSCHRAUBE		
70	420001114	42	WASHER ISO 7089 10 A4	SCHEIBE		
72	10544172	48	WASHER ISO 7089 16	SCHEIBE		
73	883203014	2	WASHER DIN 6340 25	SCHEIBE		
74	460014603	2	WASHER DIN 6916 25 C45	SCHEIBE		
75	420001014	16	WASHER ISO 7089 8 A4	SCHEIBE		
76	4901782	4	WASHER ISO 7089 12 A4	SCHEIBE		
77	421300514	4	WASHER DIN 6340 8.4 C35	SCHEIBE		
78	421103014	4	WASHER DIN EN 28738 40 ST	SCHEIBE		
80	10544154	10	HEX NUT ISO 4032 M16 10	SECHSKANTMUTTER		
81	10544158	2	HEX NUT ISO 4032 M24 10	SECHSKANTMUTTER		
82	411514614	8	HEX NUT ISO 4032 M10 A4-70	SECHSKANTMUTTER		
83	411515014	4	HEX NUT ISO 4032 M8 A4-70	SECHSKANTMUTTER		
84	10540493	8	HEX NUT ISO 10511 M8 A4	SECHSKANTMUTTER		
85	411516914	8	HEX NUT ISO 4032 M12 A4-70	SECHSKANTMUTTER		

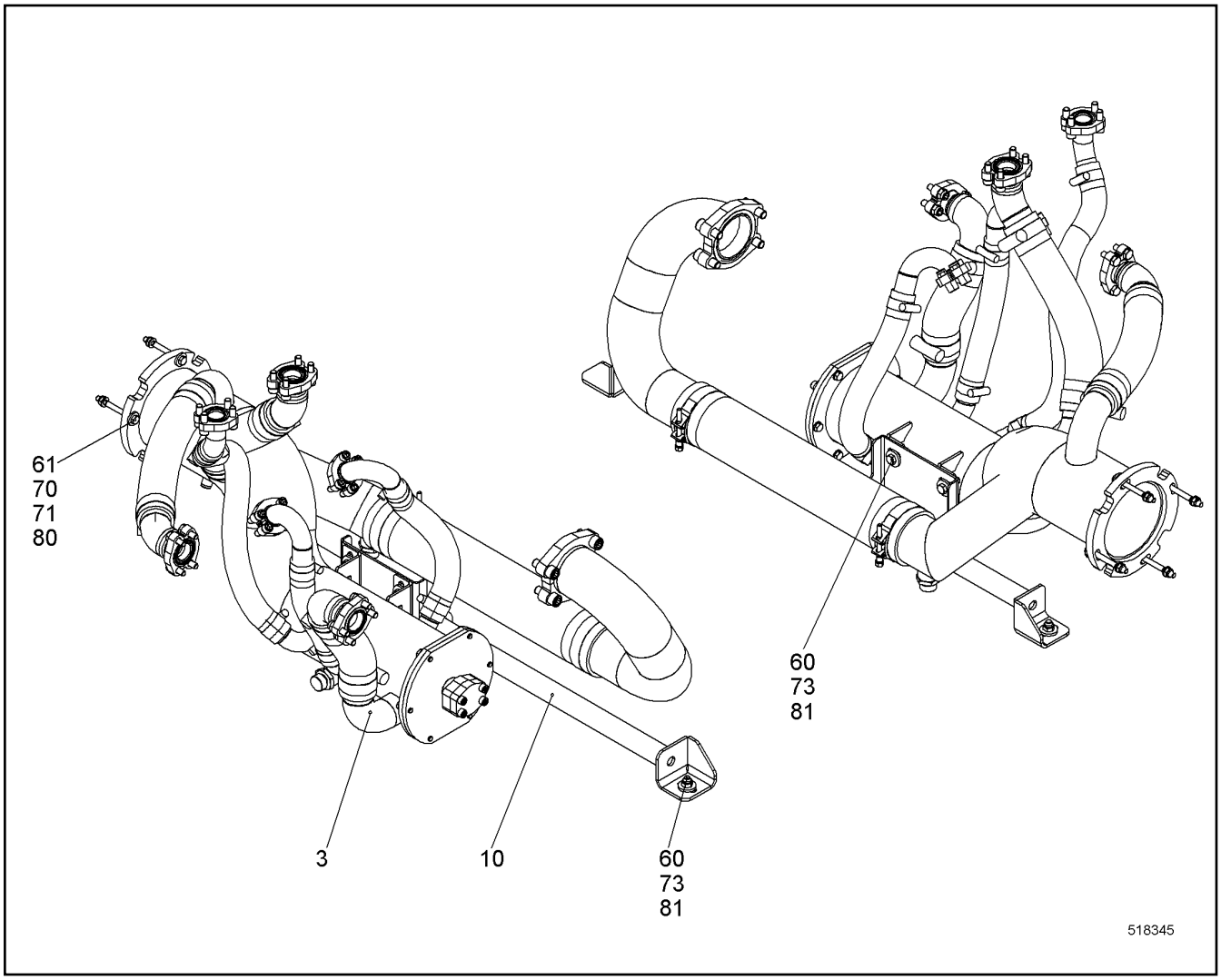

Pos.	Item	Quantity	Description	Bezeichnung	Serie	K
3	10575322	1	INTAKE PIPE OIL CPL ⇨ ❑ 169	ANSAUGROHR OEL KPL		
10	10579104	1	HOLDER	HALTER		
60	406511414	6	HEX SCREW ISO 4017 M12X40 A4-70	SECHSKANTSCHRAUBE		
61	4002195	4	HEX SCREW ISO 4014 M10X100 10.9	SECHSKANTSCHRAUBE		
70	420001114	4	WASHER ISO 7089 10 A4	SCHEIBE		
71	421300214	4	WASHER DIN 6340 10.5 C35	SCHEIBE		
73	4635283	12	WASHER DIN 6340 13 ST	SCHEIBE		
80	411901114	4	HEX NUT DIN 985 M10 10	SECHSKANTMUTTER		
81	10540495	6	HEX NUT ISO 10511 M12 A4	SECHSKANTMUTTER		

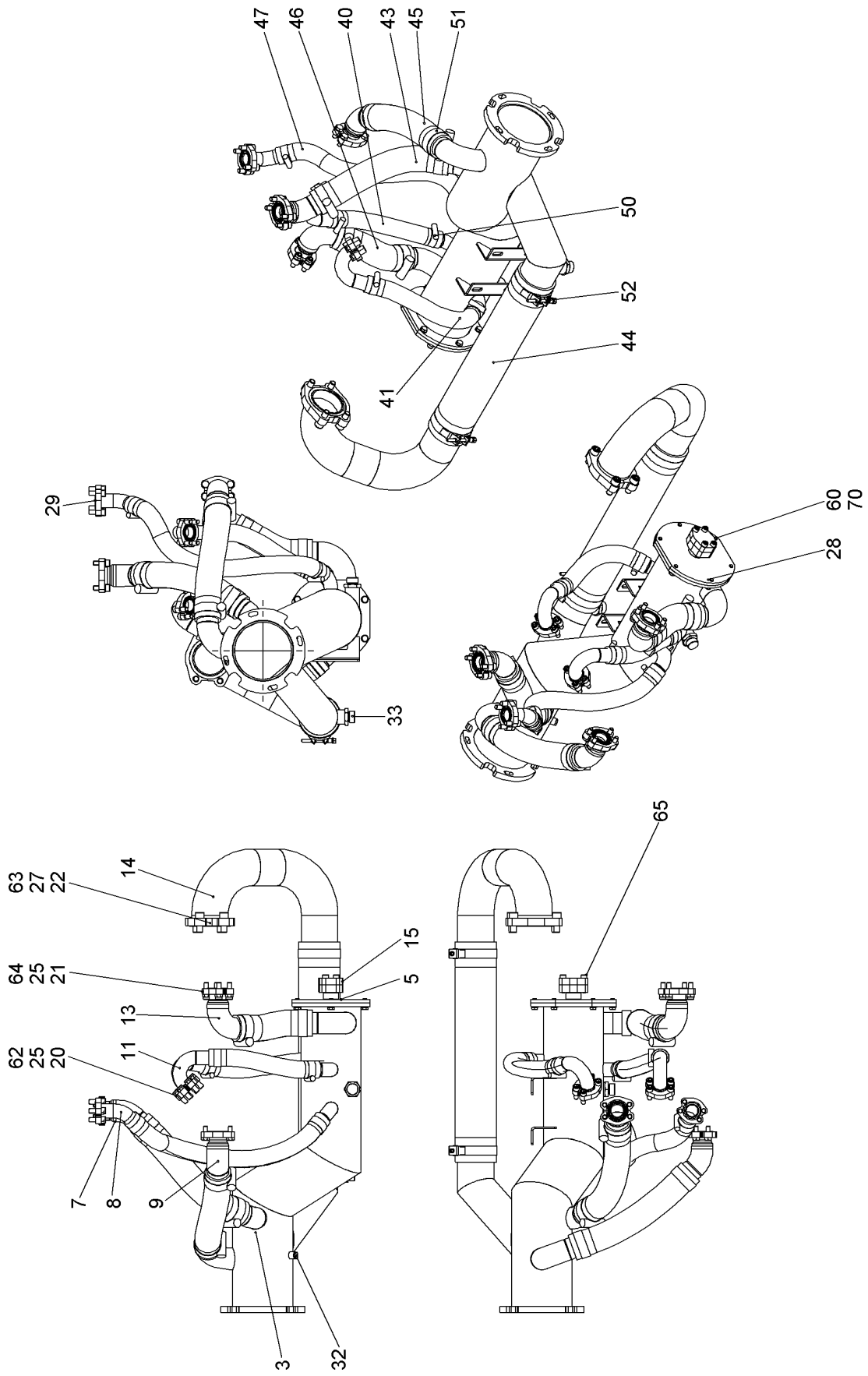

1.9.2016 521094 LIEBHERR	**138362_ETK_001** **INTAKE PIPE OIL CPL** **ANSAUGROHR OEL KPL**	❑ 169 (1/2) **10 57 532 2**

Pos.	Item	Quantity	Description	Bezeichnung	Serie	K
3	10575323	1	SUCTION PIPE OIL ST.CONST.	ANSAUGROHR OEL SCHWK		
5	11217289	1	COVER	DECKEL		
7	592070414	1	INTAKE PIPE CPL	ANSAUGROHR KPL		
8	10598537	1	INTAKE PIPE CPL	ANSAUGROHR KPL		
9	10350932	1	INTAKE PIPE CPL	ANSAUGROHR KPL		
11	10579155	2	INTAKE PIPE CPL	ANSAUGROHR KPL		
13	916526414	1	INTAKE PIPE CPL	ANSAUGROHR KPL		
14	592330814	1	INTAKE PIPE CPL	ANSAUGROHR KPL		
15	11293256	1	SEALING FLANGE SAE	VERSCHLUSSFLANSCH SAE		
20	511502414	6	FLANGE HALF	FLANSCHHAELFTE		
21	510574414	2	FLANGE HALF	FLANSCHHAELFTE		
22	511598114	2	FLANGE HALF	FLANSCHHAELFTE		
25	726431414	2	O-RING	O-RING		
26	510587908	1	O-RING	O-RING		
27	726409714	1	O-RING	O-RING		
28	9177947	1	O-RING	O-RING		
29	726431414	1	O-RING	O-RING		
32	477704914	1	FLANGE JOINT	VERSCHRAUBUNG		
33	403900714	2	OIL DRAIN PLUG G1"X11 MS	OELABLASSSCHRAUBE		
40	11236517	1	SIPHON PIPE	SAUGSCHLAUCH		
41	11236515	1	SIPHON PIPE	SAUGSCHLAUCH		
43	11236514	1	SIPHON PIPE	SAUGSCHLAUCH		
44	592257814	1	SIPHON PIPE	SAUGSCHLAUCH		
45	11236511	1	SIPHON PIPE	SAUGSCHLAUCH		
46	11236518	1	SIPHON PIPE	SAUGSCHLAUCH		
47	11236513	1	SIPHON PIPE	SAUGSCHLAUCH		
50	10579070	6	HOSE CLAMP	SCHLAUCHSCHELLE		
51	790208814	6	HOSE CLAMP	SCHLAUCHSCHELLE		
52	774256114	2	HOSE CLAMP	SCHLAUCHSCHELLE		
60	406511914	6	HEX SCREW ISO 4017 M10X25 A4-70	SECHSKANTSCHRAUBE		
62	409878214	12	HEX SCREW ASME B18.2.1 UNC 7/16"-14UNC	SECHSKANTSCHRAUBE		
63	10544068	4	SOCKET HEAD SCREW ISO 4762 M16X40 10.9	ZYLINDERSCHRAUBE		
64	409878414	4	HEX SCREW ASME B18.2.1 UNC 1/2"-13UNCX1	SECHSKANTSCHRAUBE		
65	407203008	4	SOCKET HEAD SCREW DIN 6912 M10X40 8.8	ZYLINDERSCHRAUBE		
70	420001114	6	WASHER ISO 7089 10 A4	SCHEIBE		

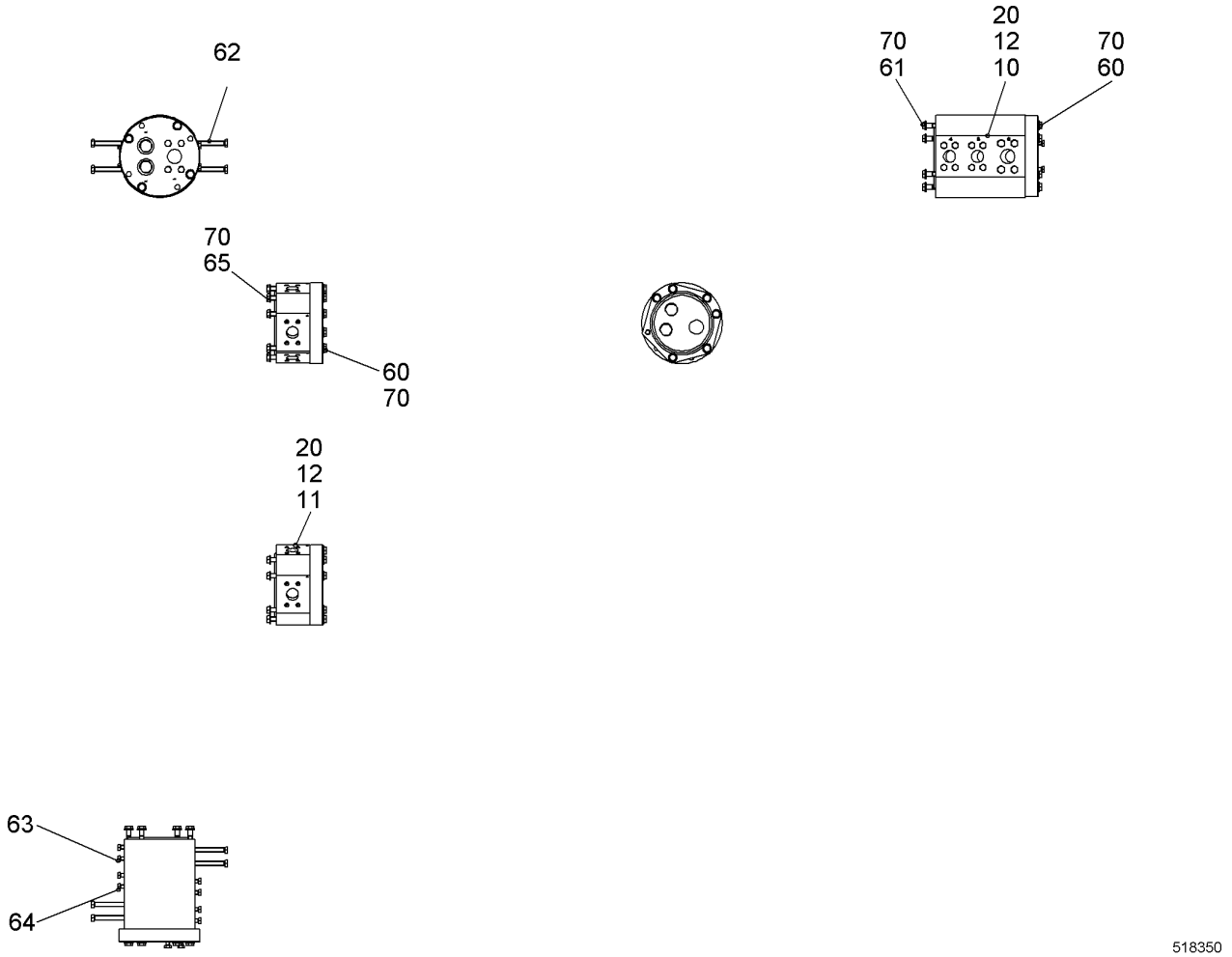

Pos.	Item	Quantity	Description	Bezeichnung	Serie	K
10	953466003	1	INTAKE PIPE	ANSAUGROHR		
12	10595280	2	COVER	DECKEL		
20	726404414	4	O-RING	O-RING		
60	4902260	10	HEX SCREW ISO 4017 M12X55 10.9	SECHSKANTSCHRAUBE		
61	4062009	4	HEX SCREW ISO 4014 M12X50 10.9	SECHSKANTSCHRAUBE		
62	4600385	8	SOCKET HEAD SCREW ISO 4762 M12X100 10.	ZYLINDERSCHRAUBE		
63	4066098	12	HEX SCREW ISO 4017 M10X30 10.9	SECHSKANTSCHRAUBE		
64	4066093	8	HEX SCREW ISO 4017 M10X25 10.9	SECHSKANTSCHRAUBE		
65	4066122	6	HEX SCREW ISO 4017 M12X35 10.9	SECHSKANTSCHRAUBE		
70	4901782	20	WASHER ISO 7089 12 A4	SCHEIBE		

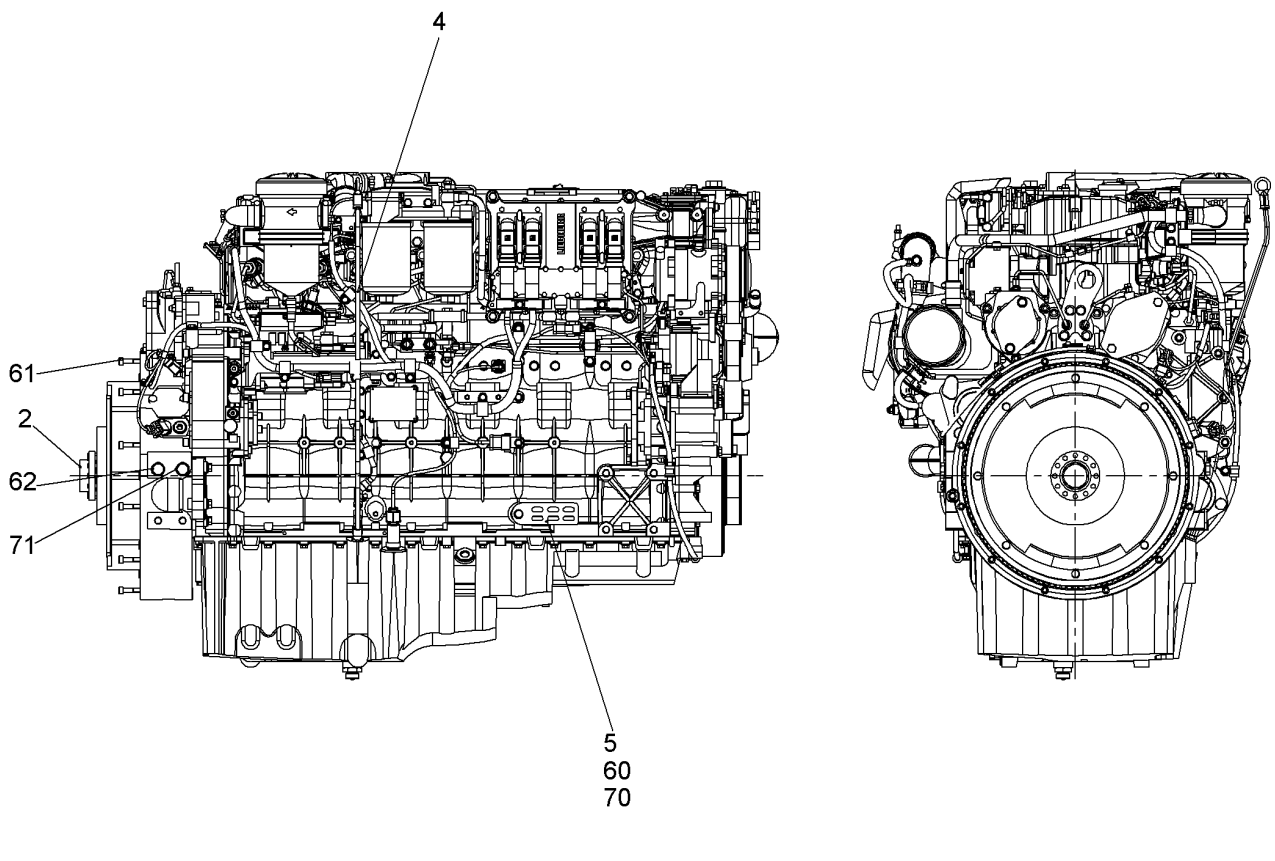

Pos.	Item	Quantity	Description	Bezeichnung	Serie	K
2	11249334	1	COUPLING	KUPPLUNG		
4	10142567	1	OIL DIPSTICK CPL.	OELMESSSTAB KPL.		
5	11261002	2	WP	WP		
60	406511914	1	HEX SCREW ISO 4017 M10X25 A4-70	SECHSKANTSCHRAUBE		
61	4001622	12	SOCKET HEAD SCREW ISO 4762 M10X55 10.9	ZYLINDERSCHRAUBE		
62	10539315	4	HEX SCREW ISO 4017 M16X25 10.9	SECHSKANTSCHRAUBE		
70	10554336	1	WASHER ISO 7089 10 ST	SCHEIBE		
71	4901893	4	WASHER ISO 7089 17/30X3 A4	SCHEIBE		

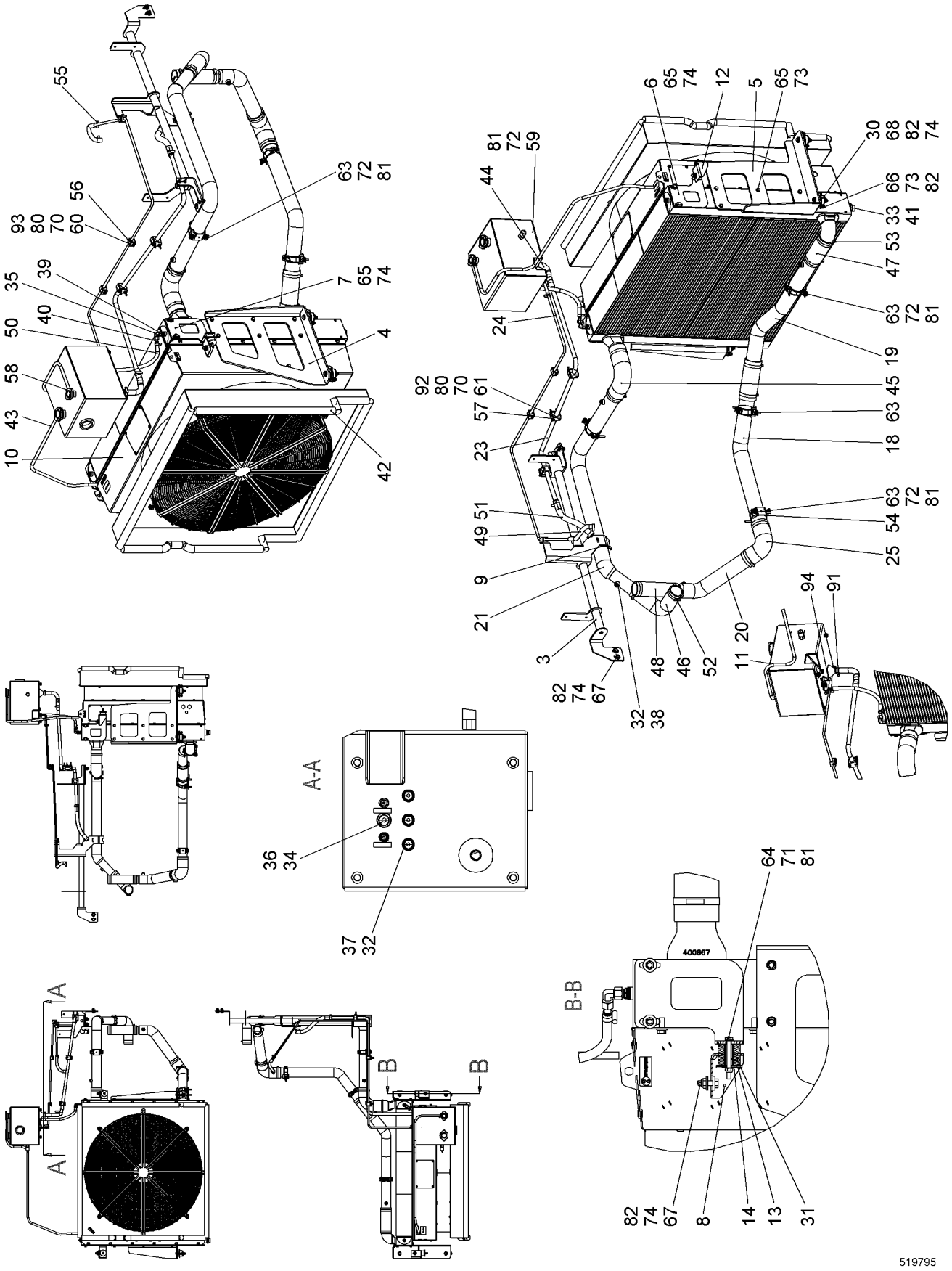

1.9.2016 519795	**138362_ETK_001**	❑ 173 (1/3)
LIEBHERR	**COOLER INSTALLATION WATER** **KUEHLER EINBAU WASSER**	**11 24 114 0**

Pos.	Item	Quantity	Description	Bezeichnung	Serie	K
3	11250382	1	HOLDER	HALTER		
4	10575306	1	WP	WP		
5	10575307	1	WP	WP		
6	10599757	1	WP	WP		
7	10599758	1	WP	WP		
8	10599759	1	WP	WP		
9	11269800	1	RUBBER	GUMMI		
10	10574237	1	COOLER MOTOR ⇨ ❑ 176	KUEHLER MOTOR		
11	11287347	1	EQUALIZING RESERVOIR ⇨ ❑ 179	AUSGLEICHSBEHAELTER		
12	10556597	1	HOLDER	HALTER		
13	10567619	2	WASHER 53/10X5 AISI 316	SCHEIBE		
14	10571340	2	SLEEVE 20/13.5X44 AISI 316	HUELSE		
18	11287692	1	COOLING WATER PIPE	KUEHLWASSERROHR		
19	11269259	1	COOLING WATER PIPE	KUEHLWASSERROHR		
20	11250555	1	COOLING WATER PIPE	KUEHLWASSERROHR		
21	11250556	1	COOLING WATER PIPE	KUEHLWASSERROHR		
23	11250564	1	TUBE	ROHR		
24	11287715	1	TUBE	ROHR		
25	11287796	1	FORM HOSE	FORMSCHLAUCH		
30	726613614	4	RUBBER MOUNT	LAGER GUMMI		
31	10567622	4	BUFFER	PUFFER		
32	4900262	7	SEALING RING	DICHTRING		
33	7101022	1	SEALING RING	DICHTRING		
34	710103714	1	SEALING RING	DICHTRING		
35	247117702	1	FLANGE JOINT	VERSCHRAUBUNG		
36	470905214	1	FLANGE JOINT	VERSCHRAUBUNG		
37	470905714	3	FLANGE JOINT	VERSCHRAUBUNG		
38	477704914	4	FLANGE JOINT	VERSCHRAUBUNG		
39	476608008	1	FLANGE JOINT	VERSCHRAUBUNG		
40	511713914	1	HOSE UNION	SCHLAUCHSTUTZEN		
41	403900714	1	OIL DRAIN PLUG G1"X11 MS	OELABLASSSCHRAUBE		
42	7014524	5	CLAMPING PROFILE	KLEMMPROFIL		
43	510559314	2.5	HYDRAULIC HOSE	HYDRAULIKSCHLAUCH		
44	11270026	1	FORM HOSE	FORMSCHLAUCH		
45	10337090	1	FORM HOSE	FORMSCHLAUCH		
46	10350439	1	FORM HOSE	FORMSCHLAUCH		
47	11656331	1	COOLING WATER HOSE	KUEHLWASSERSCHLAUCH		
48	11621777	1	COOLING WATER HOSE	KUEHLWASSERSCHLAUCH		
49	11621769	1	COOLING WATER HOSE	KUEHLWASSERSCHLAUCH		
50	11621769	1	COOLING WATER HOSE	KUEHLWASSERSCHLAUCH		
51	11621772	1	COOLING WATER HOSE	KUEHLWASSERSCHLAUCH		
52	774206408	4	HOSE CLAMP	SCHLAUCHSCHELLE		
53	774218808	9	HOSE CLAMP	SCHLAUCHSCHELLE		
54	774255714	4	CLAMP	SCHELLE		
55	774204914	6	HOSE CLAMP	SCHLAUCHSCHELLE		
56	7365090	6	CLAMP-HALF	KLEMMHAELFTE		
57	602008508	6	CLAMP-HALF	KLEMMHAELFTE		
58	10581765	1	HOSE CLAMP	SCHLAUCHSCHELLE		
59	406501514	6	HEX SCREW ISO 4017 M8X16 A4-70	SECHSKANTSCHRAUBE		
60	404251014	3	SOCKET HEAD SCREW ISO 4762 M6X35 A4-7	ZYLINDERSCHRAUBE		
61	404251414	6	SOCKET HEAD SCREW ISO 4762 M6X60 A4-7	ZYLINDERSCHRAUBE		
63	406501314	8	HEX SCREW ISO 4017 M8X30 A4-70	SECHSKANTSCHRAUBE		
64	10538809	2	HEX SCREW ISO 4017 M8X80 A4-70	SECHSKANTSCHRAUBE		
65	406511914	16	HEX SCREW ISO 4017 M10X25 A4-70	SECHSKANTSCHRAUBE		
66	406511614	8	HEX SCREW ISO 4017 M10X30 A4-70	SECHSKANTSCHRAUBE		
67	406509314	6	HEX SCREW ISO 4017 M10X35 A4-70	SECHSKANTSCHRAUBE		
68	406527914	4	HEX SCREW ISO 4017 M10X80 A4-70	SECHSKANTSCHRAUBE		
70	4000648	9	WASHER DIN 7349 6.4	SCHEIBE		

Pos.	Item	Quantity	Description	Bezeichnung	Serie	K
71	420001014	6	WASHER ISO 7089 8 A4	SCHEIBE		
72	421300514	20	WASHER DIN 6340 8.4 C35	SCHEIBE		
73	420001114	28	WASHER ISO 7089 10 A4	SCHEIBE		
74	421300214	24	WASHER DIN 6340 10.5 C35	SCHEIBE		
80	10540492	9	HEX NUT ISO 10511 M6 A4	SECHSKANTMUTTER		
81	10540493	12	HEX NUT ISO 10511 M8 A4	SECHSKANTMUTTER		
82	10540494	18	HEX NUT ISO 10511 M10 A4	SECHSKANTMUTTER		
91	4900778	4	HOSE CLAMP	SCHLAUCHSCHELLE		
92	7005053	3	LID PLATE	DECKPLATTE		
93	602025814	3	LID PLATE	DECKPLATTE		
94	550936214	1	FORM HOSE	FORMSCHLAUCH		

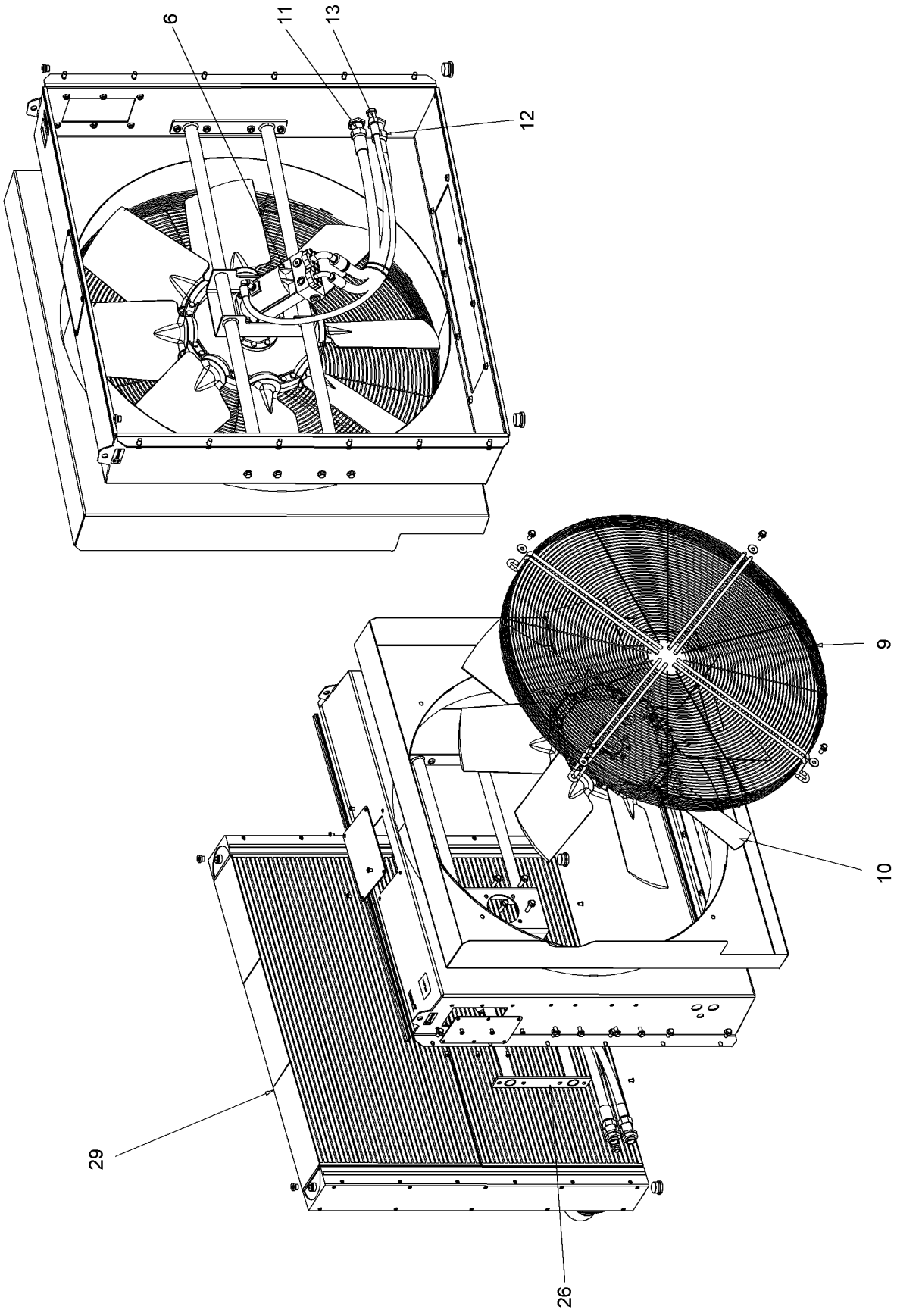
6
11
13
12
9
10
29
26
607278

Pos.	Item	Quantity	Description	Bezeichnung	Serie	K
6	512250114	1	OIL MOTOR ⇨ ❑ 178	OELMOTOR		
9	11267554	1	GUARD	SCHUTZGITTER		
10	11267555	1	FAN	LUEFTER		
11	11267556	1	HOSE	SCHLAUCH		
12	11267557	1	HOSE	SCHLAUCH		
13	11267558	1	HOSE	SCHLAUCH		
26	11267559	1	MOTOR HOLDER	MOTORHALTER		
29	11267560	1	COOLER	KUEHLER		

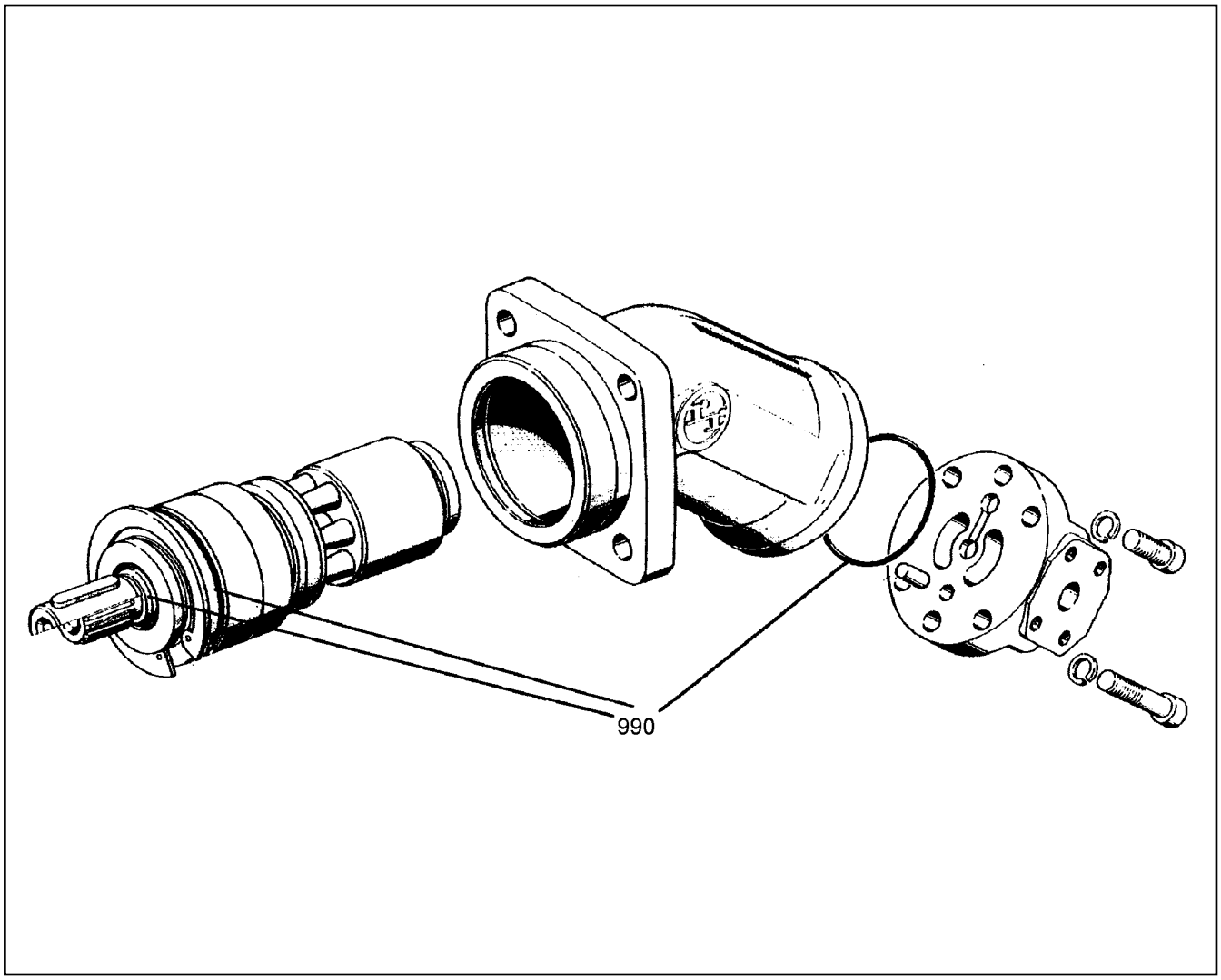

Pos.	Item	Quantity	Description	Bezeichnung	Serie	K
990	502050814	1	SEALING SET CPL	DS KPL		

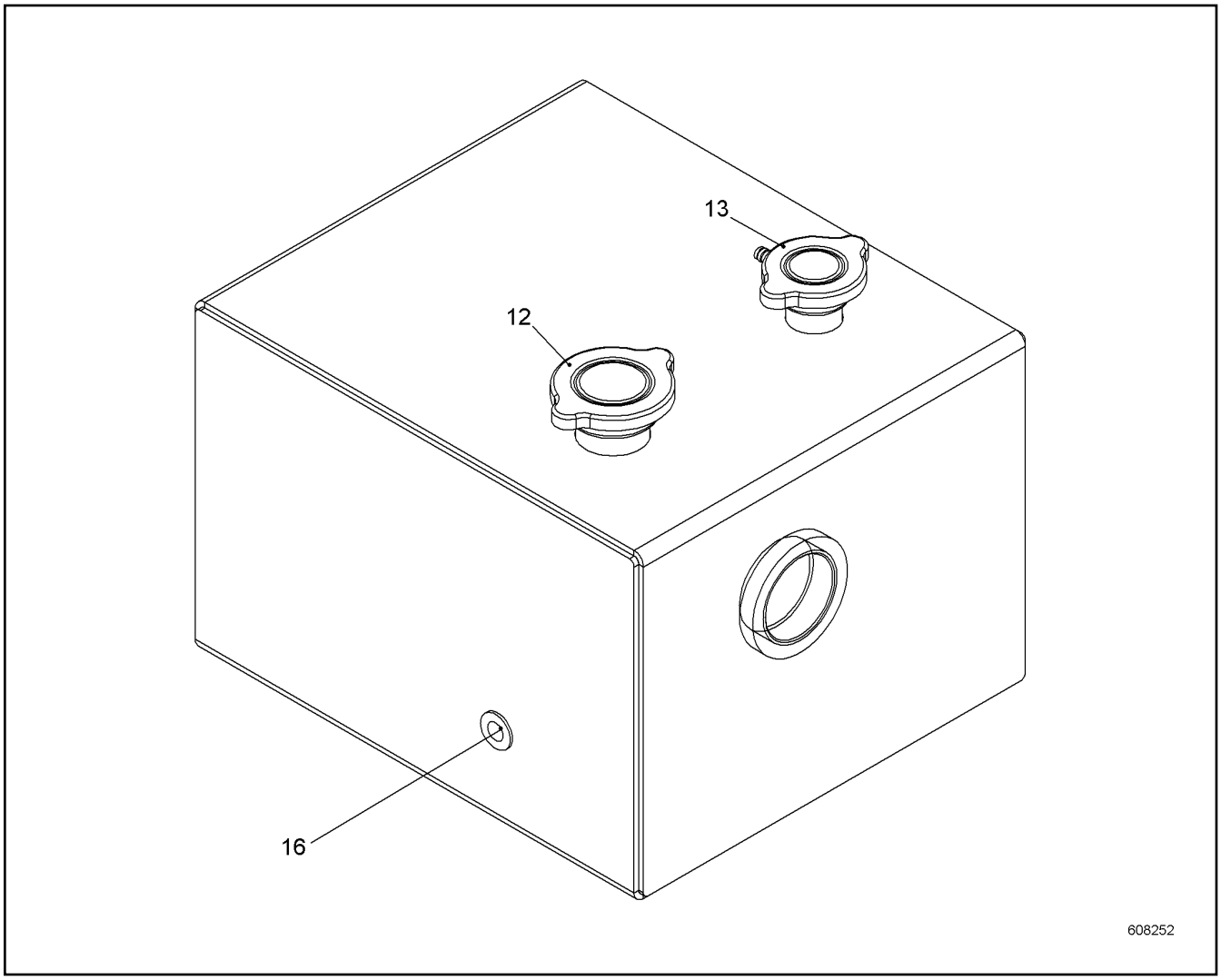

Pos.	Item	Quantity	Description	Bezeichnung	Serie	K
12	11241269	1	END COVER	VERSCHLUSSDECKEL		
13	10599796	1	END COVER	VERSCHLUSSDECKEL		
16	11287761	1	OIL LEVEL SIGHT GLASS	OELSCHAUGLAS		

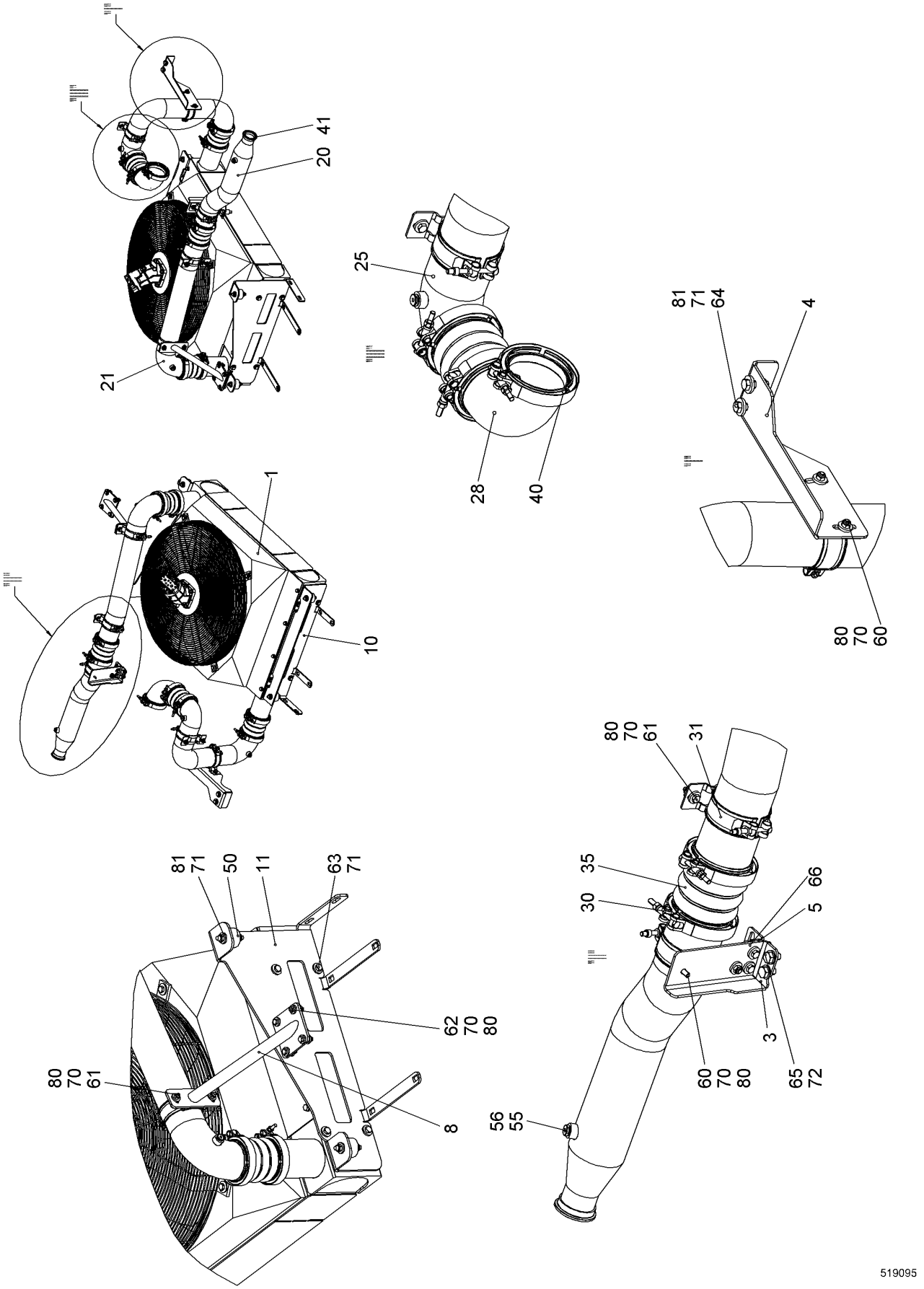

1.9.2016 519095	**138362_ETK_001**	❑ 180 (1/2)
LIEBHERR	**COOLER INSTALLATION CHARGE AIR** **KUEHLER EINBAU LADELUFT**	**11 24 114 1**

Pos.	Item	Quantity	Description	Bezeichnung	Serie	K
1	10574239	1	COOLER MOTOR ⇨ ❑ 182	KUEHLER MOTOR		
3	11285747	1	WP ⇨ ❑ 184	WP		
5	11276612	1	SLEEVE 14/25X26 S235JRH;EN 10210-1	HUELSE		
8	11251056	1	HOLDER	HALTER		
10	10575566	1	WP	WP		
11	10575567	1	WP	WP		
20	11250430	1	CHARGE AIR PIPE	LADELUFTROHR		
21	11250438	1	CHARGE AIR PIPE	LADELUFTROHR		
25	11250439	1	CHARGE AIR PIPE	LADELUFTROHR		
28	10562107	1	CHARGE AIR PIPE	LADELUFTROHR		
30	10127984	9	RETAINER CLIP	SPANNSCHELLE		
31	10513605	5	CLAMP	SCHELLE		
35	10521397	4	CHARGE AIR CORRUGATED HOSE	LADELUFTWELLSCHLAUCH		
40	7380605	1	O-RING	O-RING		
41	7380970	1	O-RING	O-RING		
50	726612114	4	RUBBER MOUNT	LAGER GUMMI		
55	10598295	4	SCREW PLUG	VERSCHLUSSSCHRAUBE		
56	710102514	4	SEALING RING	DICHTRING		
60	406501414	4	HEX SCREW ISO 4017 M8X25 A4-70	SECHSKANTSCHRAUBE		
61	406501314	6	HEX SCREW ISO 4017 M8X30 A4-70	SECHSKANTSCHRAUBE		
62	406517614	4	HEX SCREW ISO 4017 M8X35 A4-70	SECHSKANTSCHRAUBE		
63	406511914	8	HEX SCREW ISO 4017 M10X25 A4-70	SECHSKANTSCHRAUBE		
64	406509314	2	HEX SCREW ISO 4017 M10X35 A4-70	SECHSKANTSCHRAUBE		
65	406517714	2	HEX SCREW ISO 4017 M12X20 A4-70	SECHSKANTSCHRAUBE		
66	406512614	1	HEX SCREW ISO 4017 M12X50 A4-70	SECHSKANTSCHRAUBE		
70	421300514	28	WASHER DIN 6340 8.4 C35	SCHEIBE		
71	421300214	22	WASHER DIN 6340 10.5 C35	SCHEIBE		
72	4901782	3	WASHER ISO 7089 12 A4	SCHEIBE		
80	10540493	14	HEX NUT ISO 10511 M8 A4	SECHSKANTMUTTER		
81	10540494	10	HEX NUT ISO 10511 M10 A4	SECHSKANTMUTTER		

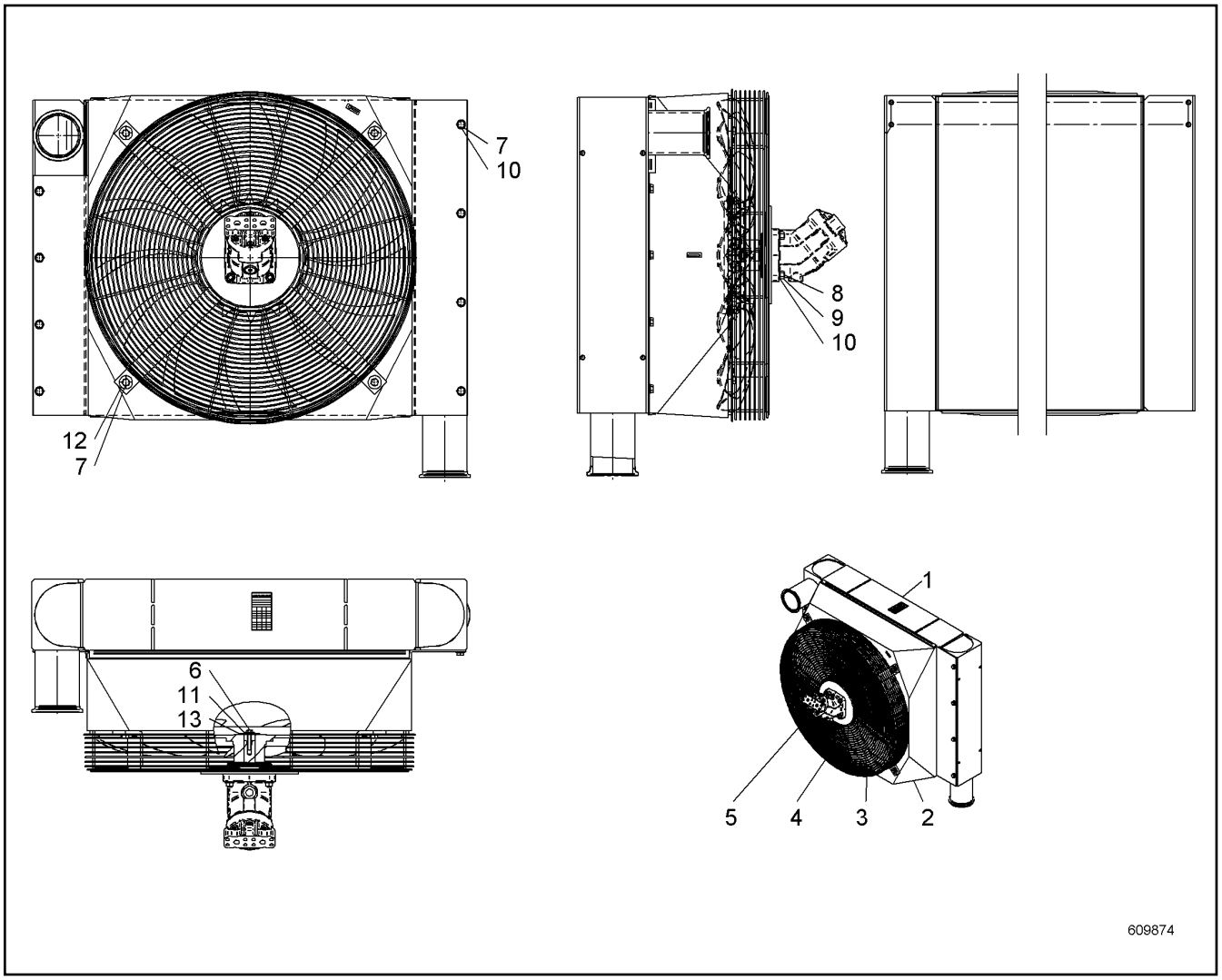

Pos.	Item	Quantity	Description	Bezeichnung	Serie	K
1	11932246	1	CHARGE AIR COOLER	LADELUFTKUEHLER		
2	11932245	1	FAN COWL	LUEFTERHAUBE		
3	11932244	1	GUARD	SCHUTZGITTER		
4	11932243	1	FAN	LUEFTER		
5	512239414	1	OIL MOTOR ⇨ ❑ 183	OELMOTOR		
6	11932242	1	HEX SCREW ISO 4017 M8X40 8.8	SECHSKANTSCHRAUBE		
7	11932241	12	HEX SCREW ISO 4017 M10X25 10.9	SECHSKANTSCHRAUBE		
8	11932240	4	HEX SCREW ISO 4017 M10X40 10.9	SECHSKANTSCHRAUBE		
9	11932239	4	HEX NUT ISO 4032 M10 8.8	SECHSKANTMUTTER		
10	11932238	16	WASHER ISO 7089 10	SCHEIBE		
11	11932237	1	WASHER ISO 7093-1 8	SCHEIBE		
12	11932236	4	WASHER ISO 7093-1 10	SCHEIBE		
13	11922654	1	WASHER	SCHEIBE		

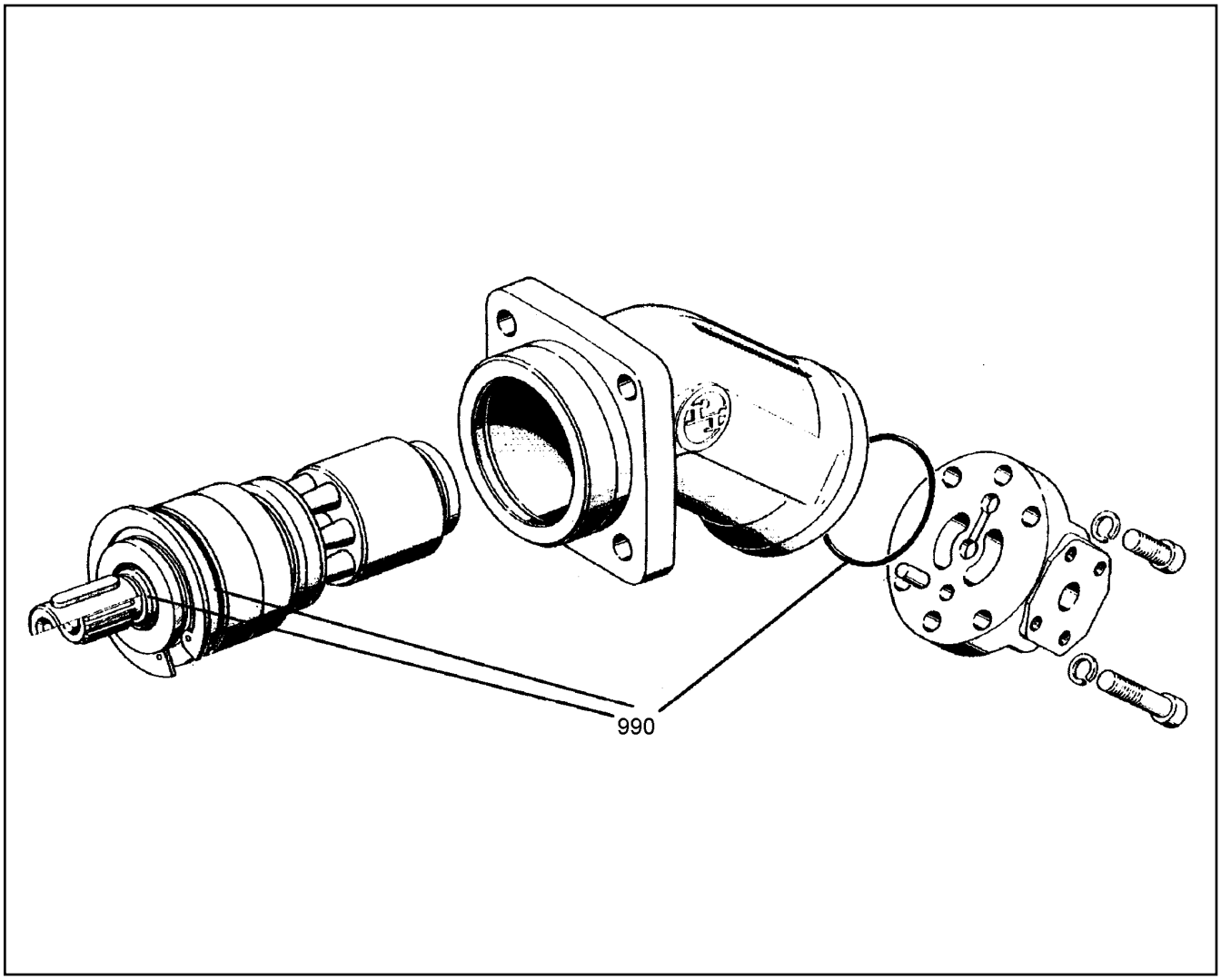

Pos.	Item	Quantity	Description	Bezeichnung	Serie	K
990	502050814	1	SEALING SET CPL	DS KPL		

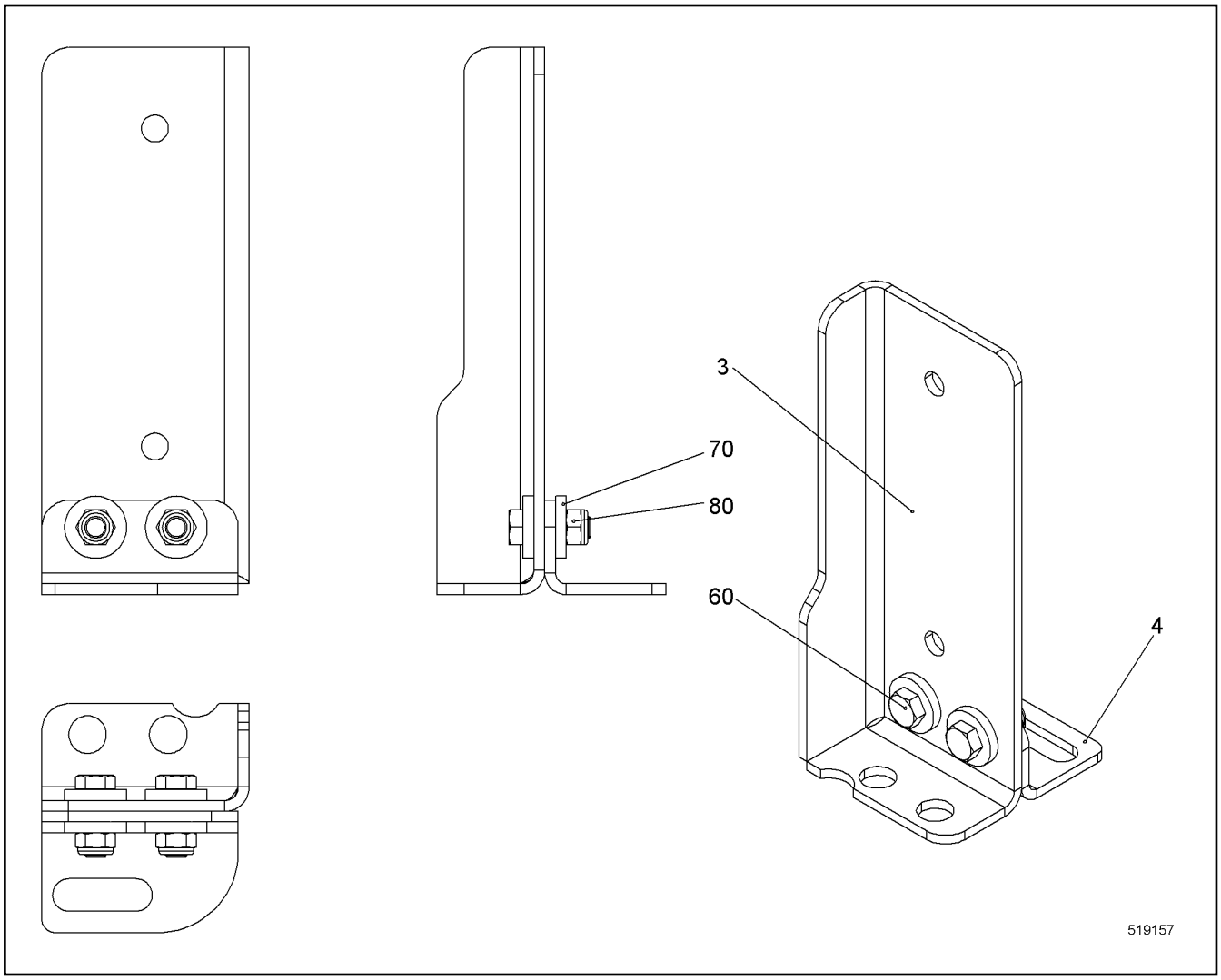

Pos.	Item	Quantity	Description	Bezeichnung	Serie	K
3	11250985	1	WP	WP		
4	11285709	1	WP	WP		
60	406501414	2	HEX SCREW ISO 4017 M8X25 A4-70	SECHSKANTSCHRAUBE		
70	421300514	4	WASHER DIN 6340 8.4 C35	SCHEIBE		
80	10540493	2	HEX NUT ISO 10511 M8 A4	SECHSKANTMUTTER		

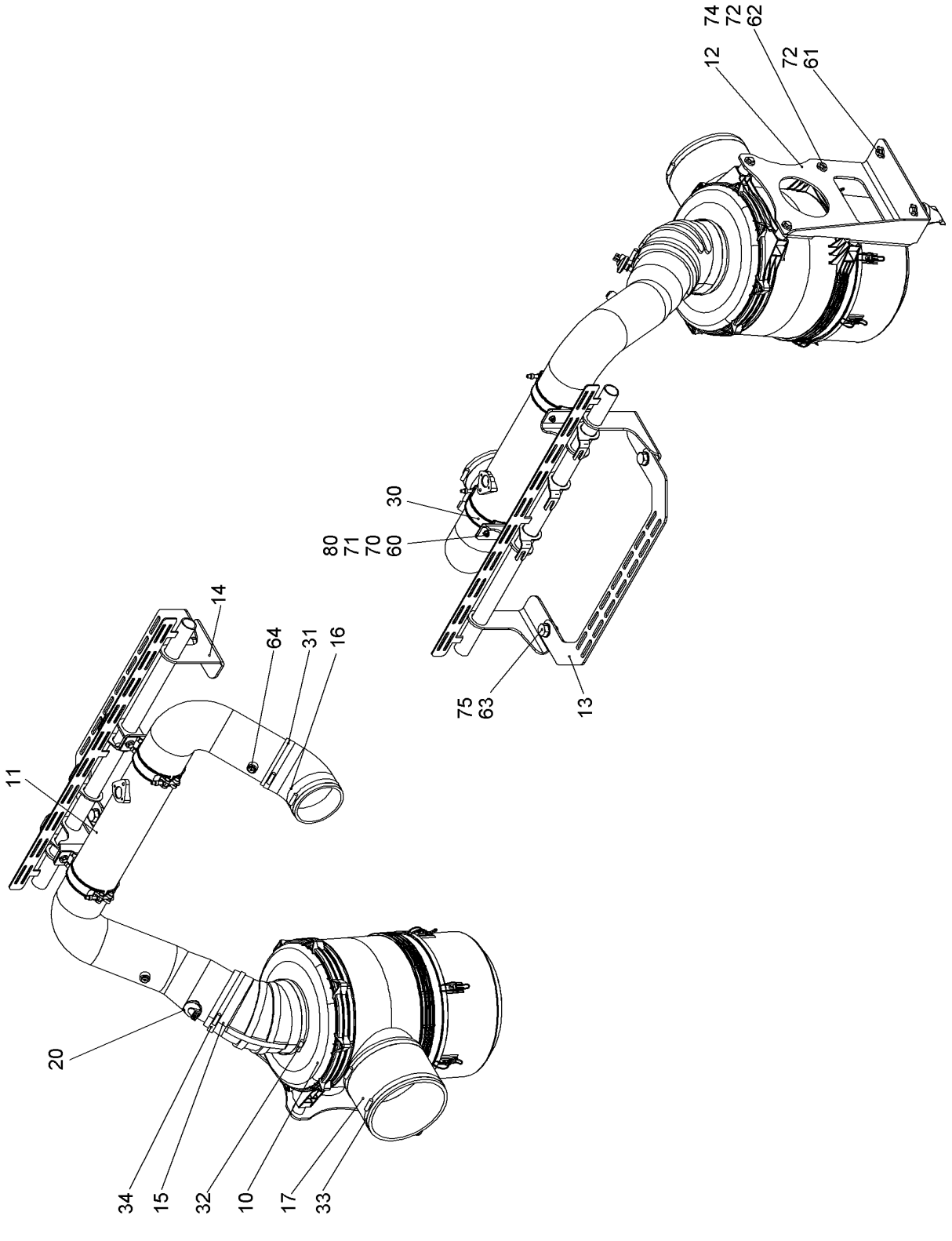
74
72
62
12
72
61
30
80
71
70
60
14
64
31
16
11
75
63
13
20
34
15
32
10
17
33
519096

Pos.	Item	Quantity	Description	Bezeichnung	Serie	K
10	11246790	1	AIR FILTER ⇨ ❑ 187	LUFTFILTER		
11	11247162	1	SUCTION PIPE AIR	ANSAUGROHR LUFT		
12	11247208	1	CONSOLE	KONSOLE		
13	11215385	1	CONSOLE	KONSOLE		
14	11247880	1	HOLDER ST.CONST.	HALTER SCHWK		
15	11246836	1	ELBOW	KRUEMMER		
16	550789808	1	ELBOW	KRUEMMER		
17	10352453	1	HOSE	SCHLAUCH		
20	11060522	1	MAINTENANCE SWITCH	WARTUNGSSCHALTER		
30	11229805	2	CLAMP	SCHELLE		
31	774209908	2	HOSE CLAMP	SCHLAUCHSCHELLE		
32	774241914	1	HOSE CLAMP	SCHLAUCHSCHELLE		
33	774247214	2	HOSE CLAMP	SCHLAUCHSCHELLE		
34	774217108	1	HOSE CLAMP	SCHLAUCHSCHELLE		
60	406501414	4	HEX SCREW ISO 4017 M8X25 A4-70	SECHSKANTSCHRAUBE		
61	406518714	2	HEX SCREW ISO 4017 M10X20 A4-70	SECHSKANTSCHRAUBE		
62	10538823	4	HEX SCREW ISO 4017 M10X65 A4-70	SECHSKANTSCHRAUBE		
63	10543919	2	HEX SCREW ISO 4017 M20X35 10.9	SECHSKANTSCHRAUBE		
64	477704914	2	FLANGE JOINT	VERSCHRAUBUNG		
70	420001014	4	WASHER ISO 7089 8 A4	SCHEIBE		
71	421300514	4	WASHER DIN 6340 8.4 C35	SCHEIBE		
72	421300214	6	WASHER DIN 6340 10.5 C35	SCHEIBE		
74	10519789	4	WASHER 12/30X30 S355J2;EN 10025-2	SCHEIBE		
75	10544174	2	WASHER ISO 7089 20	SCHEIBE		
80	10540493	4	HEX NUT ISO 10511 M8 A4	SECHSKANTMUTTER		

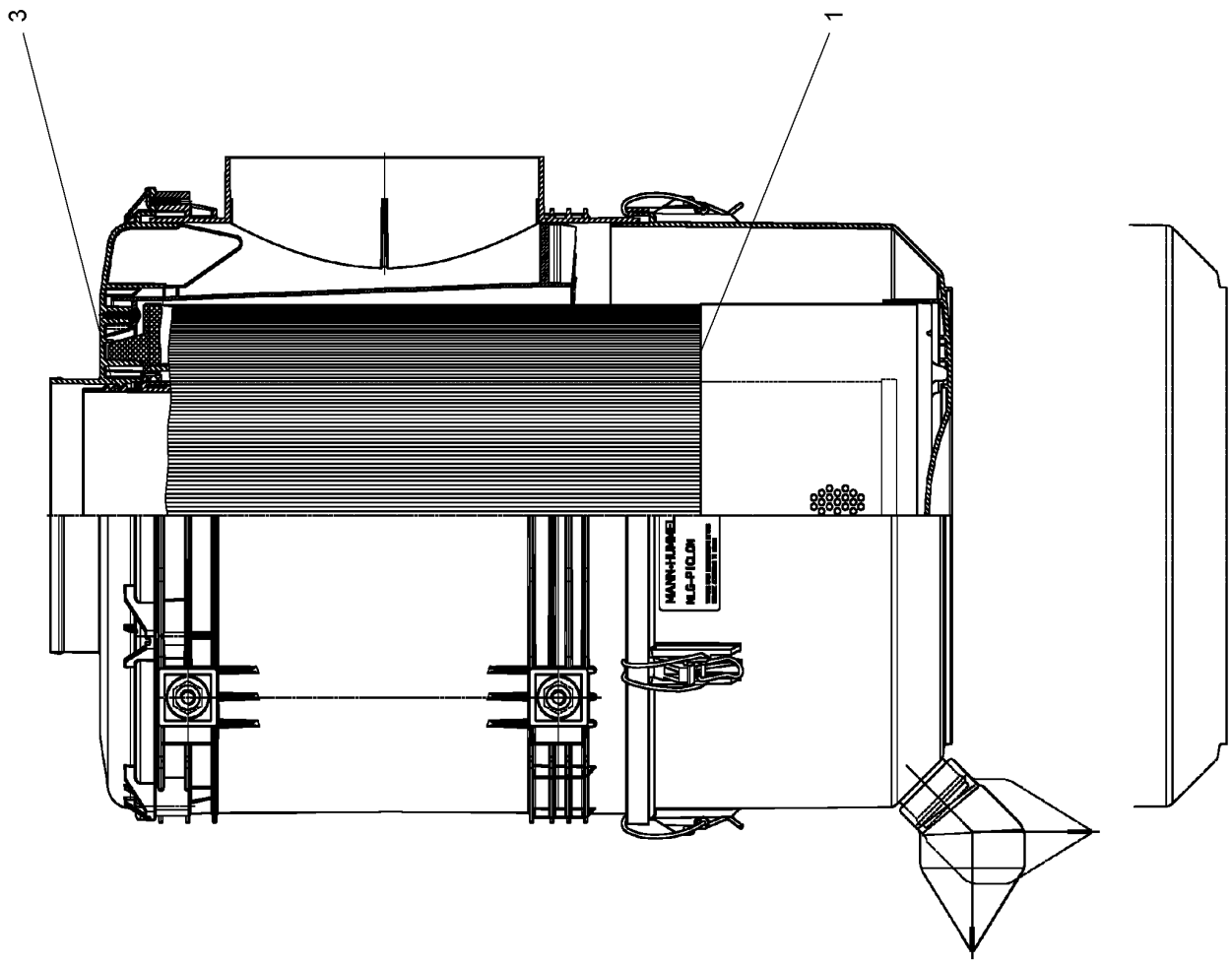

608021

Pos.	Item	Quantity	Description	Bezeichnung	Serie	K
1	11291031	1	FILTER ELEMENT	FILTERELEMENT		
3	11291030	1	SAFETY ELEMENT	SICHERHEITSELEMENT		

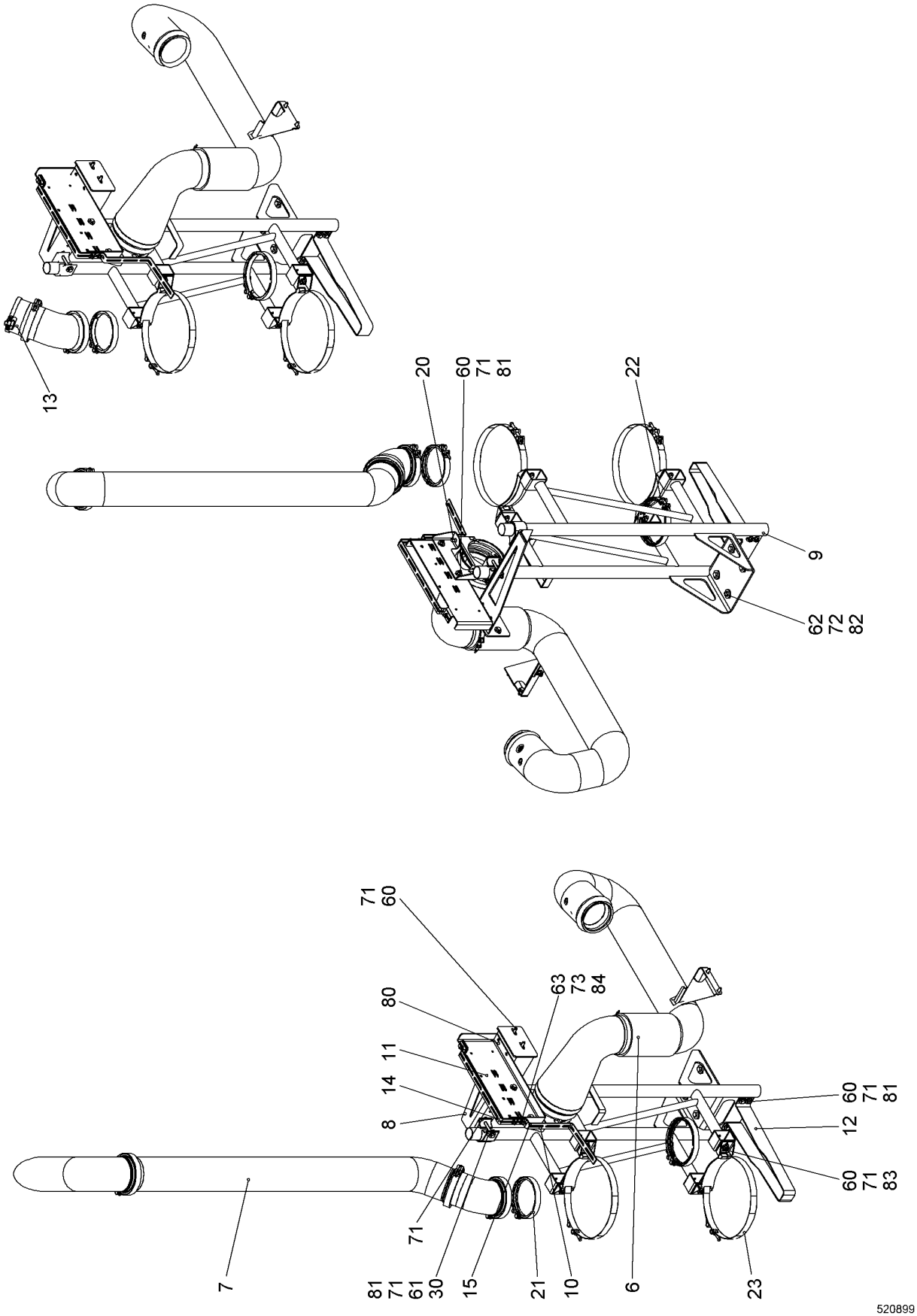
13
20
60
71
81
22
9
62
72
82
71
60
80
63
73
84
11
14
8
12
60
71
81
60
71
83
7
71
81
71
61
30
15
21
10
6
23
520899

Pos.	Item	Quantity	Description	Bezeichnung	Serie	K
6	11248166	1	FLUE GAS PIPE CPL	ABGASROHR KPL		
7	11248175	1	EXHAUST TAIL PIPE	ABGASENDROHR		
8	11247607	1	CONSOLE	KONSOLE		
9	11247464	1	CONSOLE	KONSOLE		
10	11248432	1	WP	WP		
11	11248433	1	WP	WP		
12	11248460	1	BRACKET	BUEGEL		
13	11299163	1	EXHAUST FLAP	AUSPUFFKLAPPE		
14	11308593	1	BRACKET	BUEGEL		
15	11308594	1	BRACKET	BUEGEL		
20	10144699	1	BOW-TYPE CLAMP	BUEGELSCHELLE		
21	10494116	4	PROFIL CLAMP	PROFILSCHELLE		
22	10494117	2	PROFIL CLAMP	PROFILSCHELLE		
23	10355006	2	SWIVEL BOLT BRACKET CLAMP	GELENKBANDKONSOLENSCHE		
30	979896808	2	CLAMPING RING	KLEMMRING		
60	406511614	12	HEX SCREW ISO 4017 M10X30 A4-70	SECHSKANTSCHRAUBE		
61	10538824	2	HEX SCREW ISO 4017 M10X110 A4-70	SECHSKANTSCHRAUBE		
62	406519214	4	HEX SCREW ISO 4017 M12X45 A4-70	SECHSKANTSCHRAUBE		
63	406518514	3	HEX SCREW ISO 4017 M6X25 A4-70	SECHSKANTSCHRAUBE		
71	421300214	28	WASHER DIN 6340 10.5 C35	SCHEIBE		
72	4635283	8	WASHER DIN 6340 13 ST	SCHEIBE		
73	10540500	6	WASHER ISO 7093-1 6 A4	SCHEIBE		
80	10540494	2	HEX NUT ISO 10511 M10 A4	SECHSKANTMUTTER		
81	411514614	8	HEX NUT ISO 4032 M10 A4-70	SECHSKANTMUTTER		
82	10540495	4	HEX NUT ISO 10511 M12 A4	SECHSKANTMUTTER		
83	411880614	4	HEX NUT ISO 7042 M10 8	SECHSKANTMUTTER		
84	10540492	3	HEX NUT ISO 10511 M6 A4	SECHSKANTMUTTER		

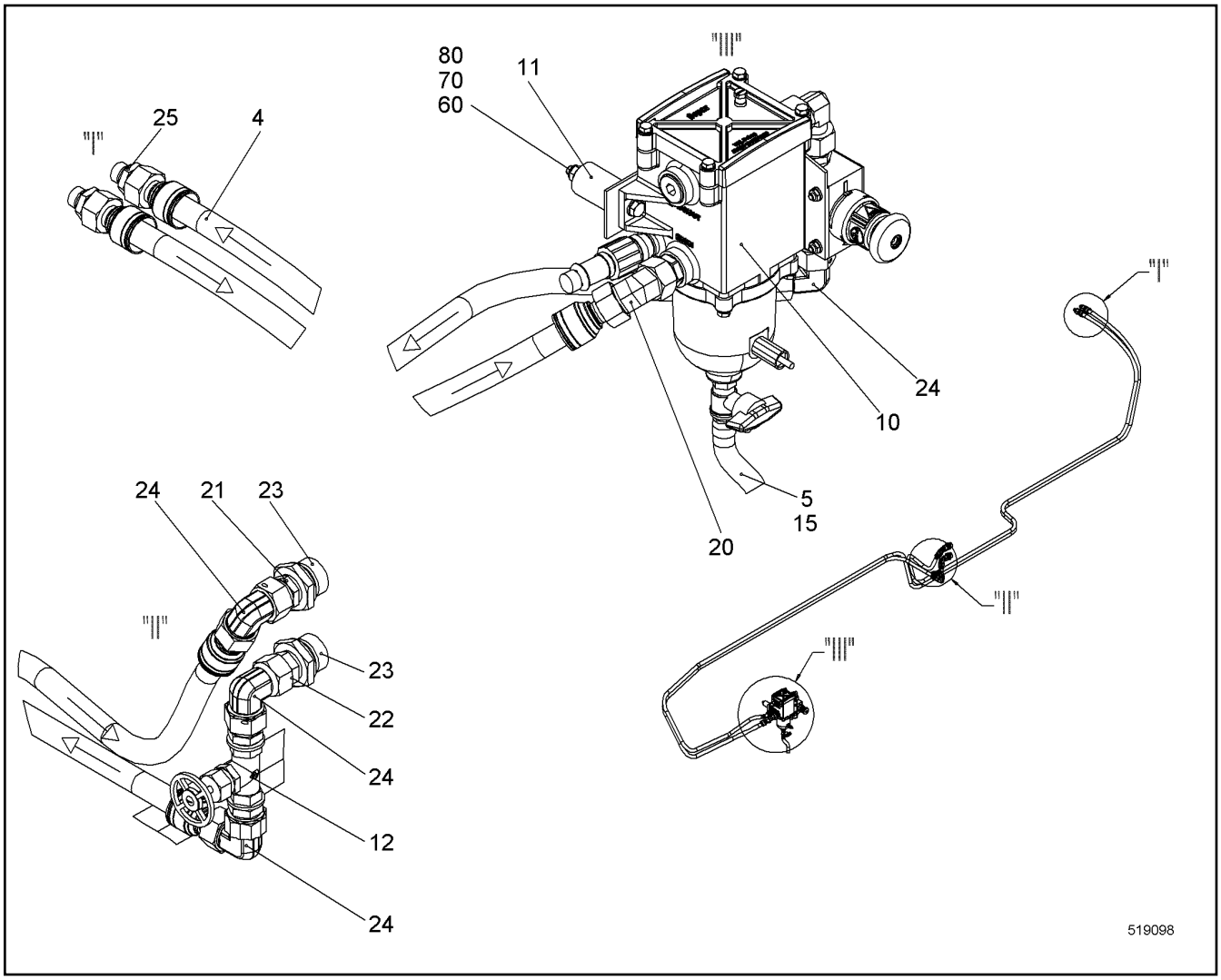

Pos.	Item	Quantity	Description	Bezeichnung	Serie	K
4	11249729	1	HOSE LIST ⇨ ❑ 192	SCHLAUCHLISTE		
5	11621769	0.5	COOLING WATER HOSE	KUEHLWASSERSCHLAUCH		
10	10550911	1	ADD-ON PRELIMINARY FUEL FILTER ⇨ ❑ 193	KRAFTSTOFFVORFILTER ANBAU		
11	11249738	2	WASHER 10/30X50 S355J2;EN 10025-2	SCHEIBE		
12	7402781	1	THROUGH-VALVE	DURCHGANGSVENTIL		
15	774204914	1	HOSE CLAMP	SCHLAUCHSCHELLE		
20	10035314	1	FLANGE JOINT	VERSCHRAUBUNG		
21	247009702	1	FLANGE JOINT	VERSCHRAUBUNG		
22	247011602	1	FLANGE JOINT	VERSCHRAUBUNG		
23	247043102	2	FLANGE JOINT	VERSCHRAUBUNG		
24	247108302	4	FLANGE JOINT	VERSCHRAUBUNG		
25	471034714	2	FLANGE JOINT	VERSCHRAUBUNG		
60	10538809	2	HEX SCREW ISO 4017 M8X80 A4-70	SECHSKANTSCHRAUBE		
70	420001014	4	WASHER ISO 7089 8 A4	SCHEIBE		
80	10540493	2	HEX NUT ISO 10511 M8 A4	SECHSKANTMUTTER		

ACHTUNG !
ATTENTION !
ATTENTION !
ATENCIÓN !
ATENÇÃO !
ВНИМАНИЕ

Für Schlauchbestellungen kann über die Schlauchnummer, in der entsprechenden Schlauchliste, die Identnummer festgestellt werden.

For ordering flexible hoses you can find the identification number through the hose-number in the corresponding hose-list.

Pour des ordres de tuyau flexible le nombre d'identification on voit dans la liste de tuyau flexible correspondente.

Para el pedido de manguera, indicar el número de identificación de la manguera de la lista respectiva.

Para se encomendar uma mangueira, consulte o número de identificaçao na respectiva lista de mangueiras.

Для оформления заказов на шланги/рукавы идент. № может быть определен при помощи номера шланга/рукава, указанного в соотетствующем перечне шлангов/рукавов.

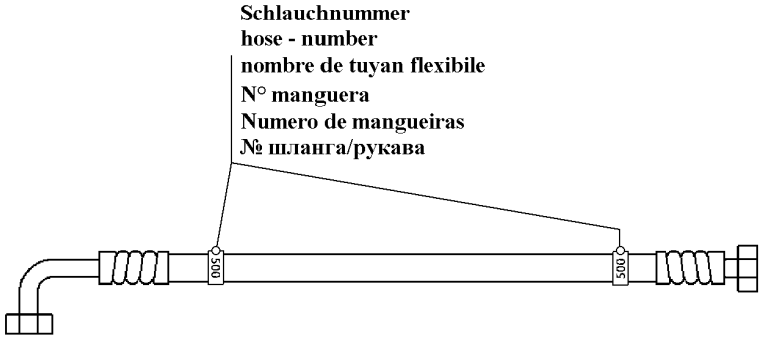

500000

Pos.	Item	Quantity	Description	Bezeichnung	Serie	K
800	928130914	1	HOSE CPL	SCHLAUCH KPL		
801	928130914	1	HOSE CPL	SCHLAUCH KPL		
803	996779714	1	HOSE CPL	SCHLAUCH KPL		

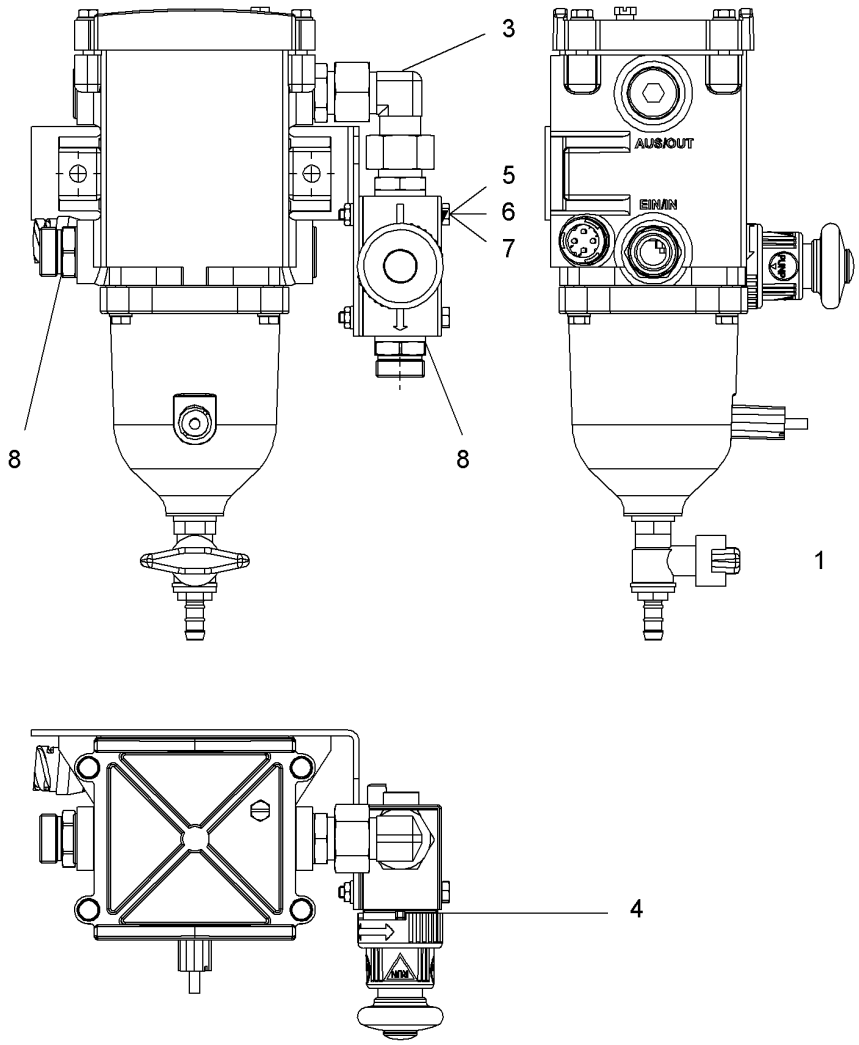

Pos.	Item	Quantity	Description	Bezeichnung	Serie	K
1	10303007	1	FUEL PREFILTER ⇨ ❑ 194	KRAFTSTOFFVORFILTER		
3	11229464	1	FLANGE JOINT	VERSCHRAUBUNG		
4	10129218	1	MANUAL VENTILATION PUMP	HANDENTLUEFTUNGSPUMPE		
5	11219069	2	SOCKET HEAD SCREW M5X55	ZYLINDERSCHRAUBE		
6	11219056	2	LOCK NUT DIN 985	SICHERUNGSMUTTER		
7	11219067	2	WASHER ISO 7089	SCHEIBE		
8	11067653	2	FLANGE JOINT	VERSCHRAUBUNG		

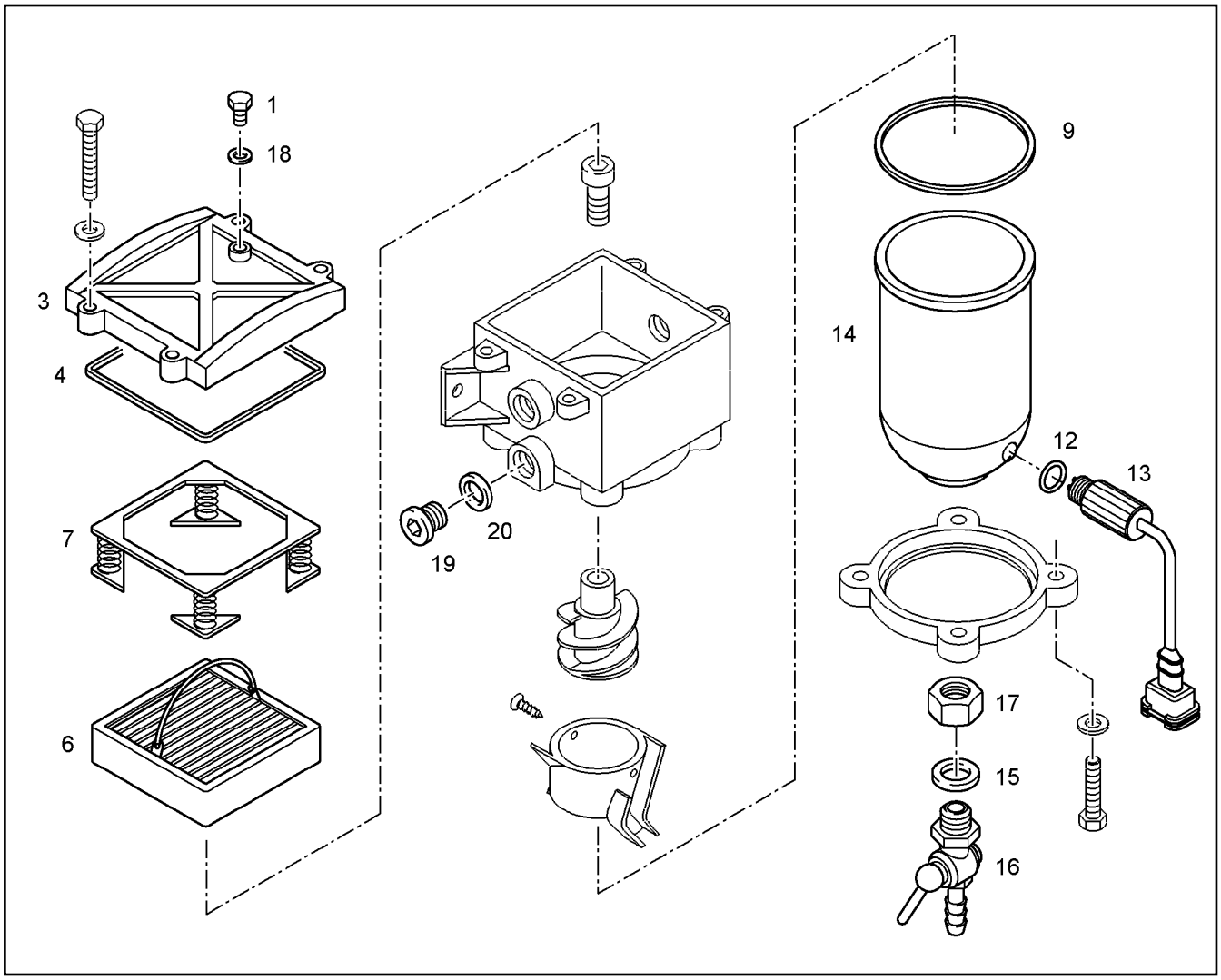

Pos.	Item	Quantity	Description	Bezeichnung	Serie	K
1	7412942	1	VENTILATION SCREW	ENTLUEFTUNGSSCHRAUBE		
3	7027755	1	COVER	DECKEL		
4	10294171	1	SEAL	DICHTUNG		
6	553183708	1	FILTER ELEMENT	FILTERELEMENT		
7	10032001	1	SPRING ELEMENT	FEDERELEMENT		
9	10294170	1	BOWLEN SEALING	BOWLENDICHTUNG		
12	7380986	1	O-RING	O-RING		
13	10331335	1	WATER SENSOR	WASSERSONDE		
14	10331395	1	BOWL	BOWLE		
15	7412937	1	O-RING	O-RING		
16	11696074	1	DRAIN TAP	ABLASSHAHN		
17	11005554	1	TWO-HOLE NUT AL	ZWEILOCHMUTTER		
18	7412935	1	SEAL	DICHTUNG		
19	10340236	2	SCREW PLUG M22X1.5	VERSCHLUSSSCHRAUBE		
20	10340226	2	O-RING	O-RING		

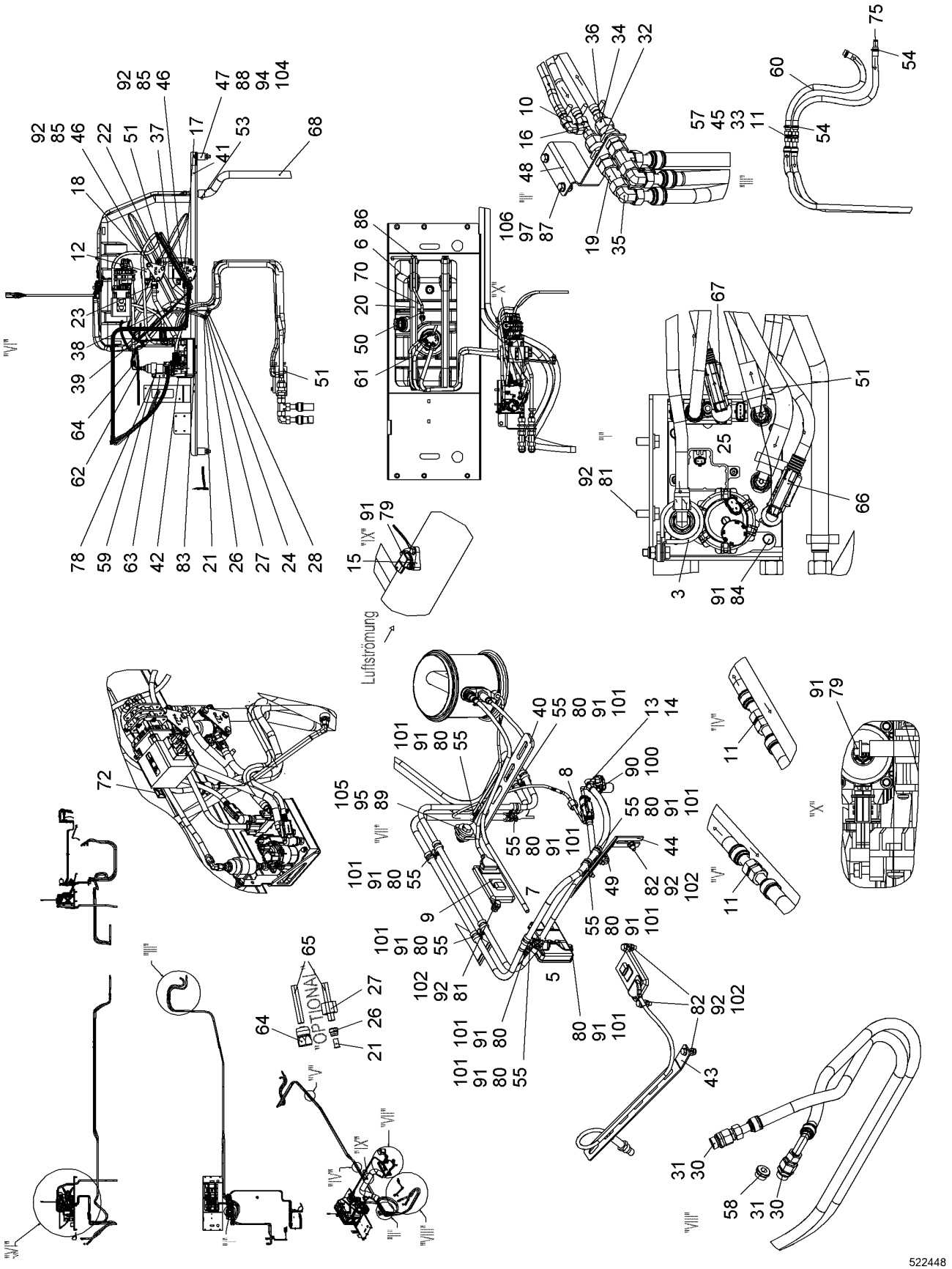
Luftströmung
"OPTIONAL"
522448

Pos.	Item	Quantity	Description	Bezeichnung	Serie	K
3	11373478	1	PUMP	PUMPE		
4	12422298	1	COMPRESSOR	KOMPRESSOR		
5	10144039	1	CONTROL GEAR	STEUERGERAET		
6	11242408	1	UREA CONTAINER ⇨ ❑ 198	HARNSTOFFBEHAELTER		
7	10144038	1	SENSOR	SENSOR		
8	11349182	2	TEMPERATURE SENSOR	TEMPERATURSENSOR		
9	11008787	2	SENSOR	SENSOR		
10	247117702	1	FLANGE JOINT	VERSCHRAUBUNG		
11	247000902	4	FLANGE JOINT	VERSCHRAUBUNG		
12	11082158	2	WATER VALVE	WASSERVENTIL		
13	10144093	1	INJECTOR CPL.	INJEKTOR KPL.		
14	10144861	1	SEAL	DICHTUNG		
15	10141261	1	MOISTURE SENSOR	FEUCHTESENSOR		
16	247128602	1	FLANGE JOINT	VERSCHRAUBUNG		
17	11274707	1	SIGN	SCHILD		
18	11274708	1	SIGN	SCHILD		
19	247138602	2	FLANGE JOINT	VERSCHRAUBUNG		
20	10581173	2	TIGHTENING STRAP HINGE PIN	GELENKBOLZENSPANNBAND		
21	10871759	6	PLUG-IN SLEEVE	EINSTECKHUELSE		
22	11082454	2	PLUG COUPLING	STECKKUPPLUNG		
23	10678754	2	PLUG COUPLING	STECKKUPPLUNG		
24	10663840	4	FLANGE JOINT	VERSCHRAUBUNG		
25	11482007	4	PLUG COUPLING	STECKKUPPLUNG		
26	11926906	5	FLANGE JOINT	VERSCHRAUBUNG		
27	10816957	5	BOX NUT M14X1.5 AISI 316 TI	UEBERWURFMUTTER		
28	11926905	1	FLANGE JOINT	VERSCHRAUBUNG		
30	247041502	2	FLANGE JOINT	VERSCHRAUBUNG		
31	471031508	2	FLANGE JOINT	VERSCHRAUBUNG		
32	247027302	2	FLANGE JOINT	VERSCHRAUBUNG		
33	247049002	2	FLANGE JOINT	VERSCHRAUBUNG		
34	247040902	2	FLANGE JOINT	VERSCHRAUBUNG		
35	247126202	2	FLANGE JOINT	VERSCHRAUBUNG		
36	511713914	3	HOSE UNION	SCHLAUCHSTUTZEN		
37	553087814	1	TEE	T-STUECK		
38	11821872	1	FUEL FILTER	KRAFTSTOFFFILTER		
39	11823326	2	HOSE CLAMP	SCHLAUCHSCHELLE		
40	10577229	1	WP	WP		
41	10579806	1	HOLDER ST.CONST.	HALTER SCHWK		
42	11242757	1	HOLDER	HALTER		
43	11279013	1	WP	WP		
44	11279036	1	BRACKET	BUEGEL		
45	956385814	2	FITTINGS	STUTZEN		
46	10553403	6	WASHER 9/16X25 S355J2C;EN 10277	SCHEIBE		
47	11217169	6	DISTANCE SLEEVE	DISTANZHUELSE		
48	11279237	1	BRACKET	BUEGEL		
49	10816958	1	FLANGE JOINT	VERSCHRAUBUNG		
50	10581765	1	HOSE CLAMP	SCHLAUCHSCHELLE		
51	774204914	14	HOSE CLAMP	SCHLAUCHSCHELLE		
53	790244814	1	HOSE CLAMP	SCHLAUCHSCHELLE		
54	11067863	4	HOSE CLAMP	SCHLAUCHSCHELLE		
55	7362546	16	FASTENING CLAMP	HALTERUNGSSCHELLE		
57	477102814	2	FLANGE JOINT	VERSCHRAUBUNG		
58	477705214	1	FLANGE JOINT	VERSCHRAUBUNG		
59	7382004	1	CLAMP	SCHELLE		
60	11621772	1	COOLING WATER HOSE	KUEHLWASSERSCHLAUCH		
61	11621769	1	COOLING WATER HOSE	KUEHLWASSERSCHLAUCH		
62	12409205	1	AIR TANK	LUFTBEHAELTER		
63	11925182	1	HOLDER	HALTER		
64	11922682	5	L PLUG-TYPE SCREW COUPLING	L-STECKVERSCHRAUBUNG		

Pos.	Item	Quantity	Description	Bezeichnung	Serie	K
65	11621764	9	AIR PIPE	LUFTLEITUNG		
66	10144282	1	HOSE LINE	SCHLAUCHLEITUNG		
67	10144297	1	HOSE LINE	SCHLAUCHLEITUNG		
68	886002814	1	HOSE	SCHLAUCH		
70	553128608	1	FUEL HOSE	KRAFTSTOFFSCHLAUCH		
71	10227531	6	CORRUGATED PIPE	WELLROHR		
75	10444797	1	CONNECTING PIPE	VERBINDUNGSROHR		
78	406501414	1	HEX SCREW ISO 4017 M8X25 A4-70	SECHSKANTSCHRAUBE		
79	406501714	5	HEX SCREW ISO 4017 M6X16 A4-70	SECHSKANTSCHRAUBE		
80	406518514	10	HEX SCREW ISO 4017 M6X25 A4-70	SECHSKANTSCHRAUBE		
81	406518814	4	HEX SCREW ISO 4017 M8X20 A4-70	SECHSKANTSCHRAUBE		
82	406501314	4	HEX SCREW ISO 4017 M8X30 A4-70	SECHSKANTSCHRAUBE		
83	10538799	2	HEX SCREW ISO 4017 M6X45 A4-70	SECHSKANTSCHRAUBE		
84	10526837	2	HEX SCREW ISO 4017 M6X50 A4-70	SECHSKANTSCHRAUBE		
85	10541593	6	HEX SCREW ISO 4017 M8X85 A4-70	SECHSKANTSCHRAUBE		
86	10539505	4	SOCKET HEAD SCREW ISO 4762 M10X60 A4-7	ZYLINDERSCHRAUBE		
87	406511914	2	HEX SCREW ISO 4017 M10X25 A4-70	SECHSKANTSCHRAUBE		
88	406511214	6	HEX SCREW ISO 4017 M10X70 A4-70	SECHSKANTSCHRAUBE		
89	406518414	1	HEX SCREW ISO 4017 M12X35 A4-70	SECHSKANTSCHRAUBE		
90	420005214	2	WASHER ISO 7089 5 A4	SCHEIBE		
91	420000414	29	WASHER ISO 7089 6 A4	SCHEIBE		
92	420001014	30	WASHER ISO 7089 8 A4	SCHEIBE		
94	421300214	12	WASHER DIN 6340 10.5 C35	SCHEIBE		
95	4635283	2	WASHER DIN 6340 13 ST	SCHEIBE		
97	420001114	4	WASHER ISO 7089 10 A4	SCHEIBE		
100	411551114	2	HEX NUT ISO 4032 M5 A4-70	SECHSKANTMUTTER		
101	10540492	10	HEX NUT ISO 10511 M6 A4	SECHSKANTMUTTER		
102	10540493	8	HEX NUT ISO 10511 M8 A4	SECHSKANTMUTTER		
104	411514614	6	HEX NUT ISO 4032 M10 A4-70	SECHSKANTMUTTER		
105	10540495	1	HEX NUT ISO 10511 M12 A4	SECHSKANTMUTTER		
106	10540494	2	HEX NUT ISO 10511 M10 A4	SECHSKANTMUTTER		
121	11922544	10	BLANKING PLUG	VERSCHLUSSSTOPFEN		
125	11234767	20	CABLE TIE	KABELBINDER		
126	11269498	1	HOSE LIST ⇨ ❑ 199	SCHLAUCHLISTE		

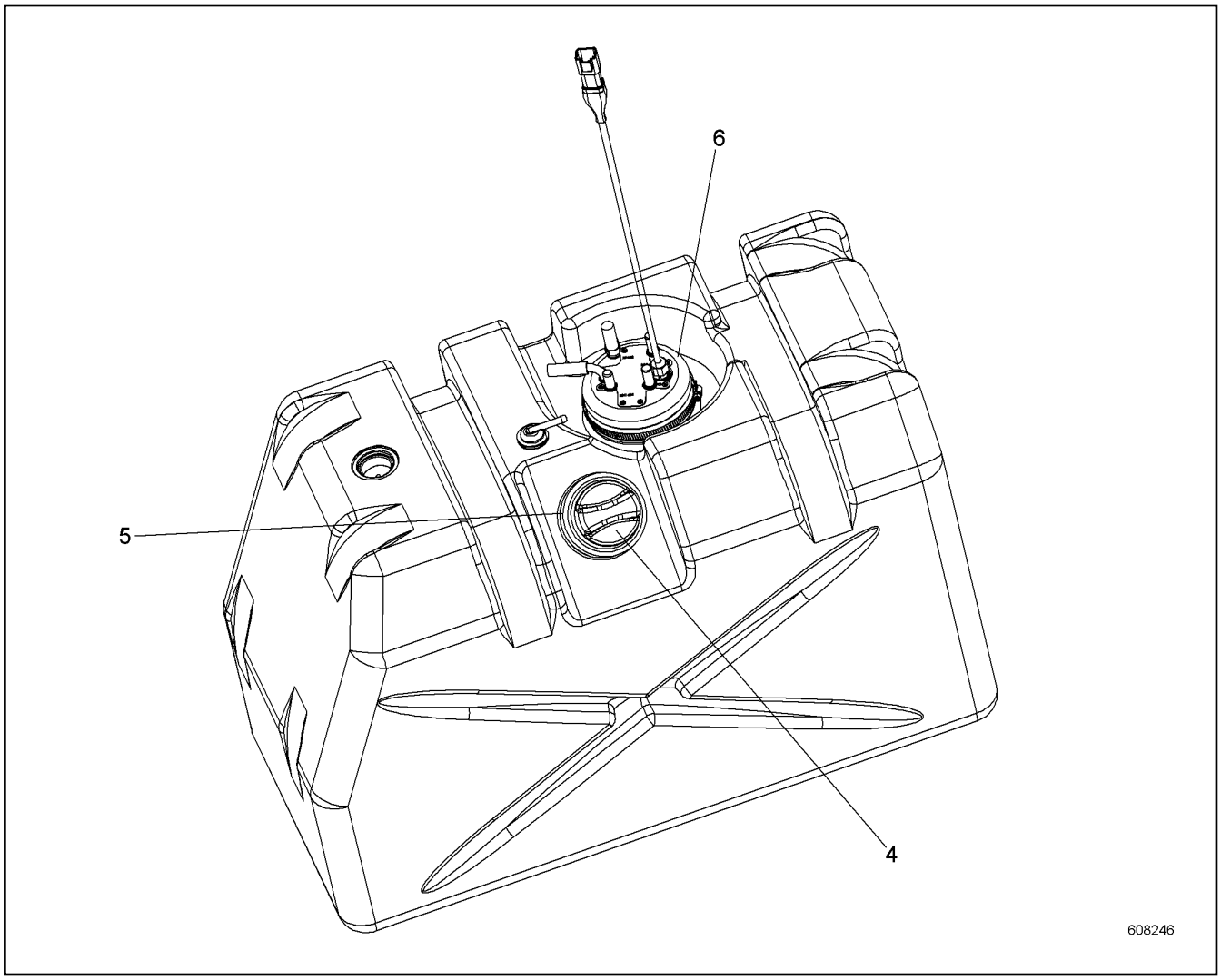

Pos.	Item	Quantity	Description	Bezeichnung	Serie	K
4	11101351	1	LOCKABLE TANK CAP	TANKVERSCHLUSS		
5	11239595	1	SIEVE	SIEB		
6	10146538	1	SUCTION MODUL	ENTNAHMEMODUL		

ACHTUNG !
ATTENTION !
ATTENTION !
ATENCIÓN !
ATENÇÃO !
ВНИМАНИЕ

Für Schlauchbestellungen kann über die Schlauchnummer, in der entsprechenden Schlauchliste, die Identnummer festgestellt werden.

For ordering flexible hoses you can find the identification number through the hose-number in the corresponding hose-list.

Pour des ordres de tuyau flexible le nombre d'identification on voit dans la liste de tuyau flexible correspondente.

Para el pedido de manguera, indicar el número de identificación de la manguera de la lista respectiva.

Para se encomendar uma mangueira, consulte o número de identificaçao na respectiva lista de mangueiras.

Для оформления заказов на шланги/рукавы идент. № может быть определен при помощи номера шланга/рукава, указанного в соотетствующем перечне шлангов/рукавов.

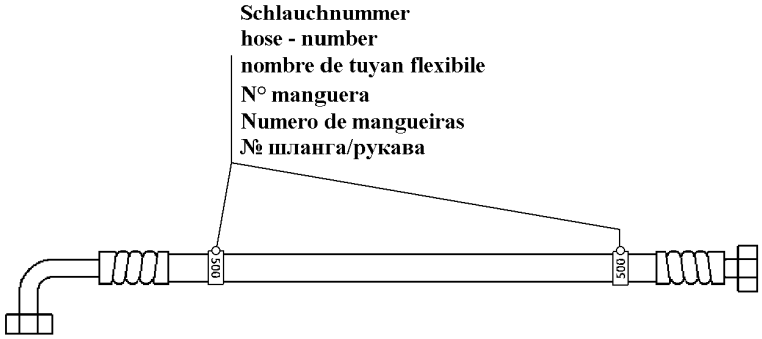

500000

Pos.	Item	Quantity	Description	Bezeichnung	Serie	K
823	996770714	1	HOSE CPL	SCHLAUCH KPL		
824	996770814	1	HOSE CPL	SCHLAUCH KPL		
826	996771014	1	HOSE CPL	SCHLAUCH KPL		
827	996771114	1	HOSE CPL	SCHLAUCH KPL		

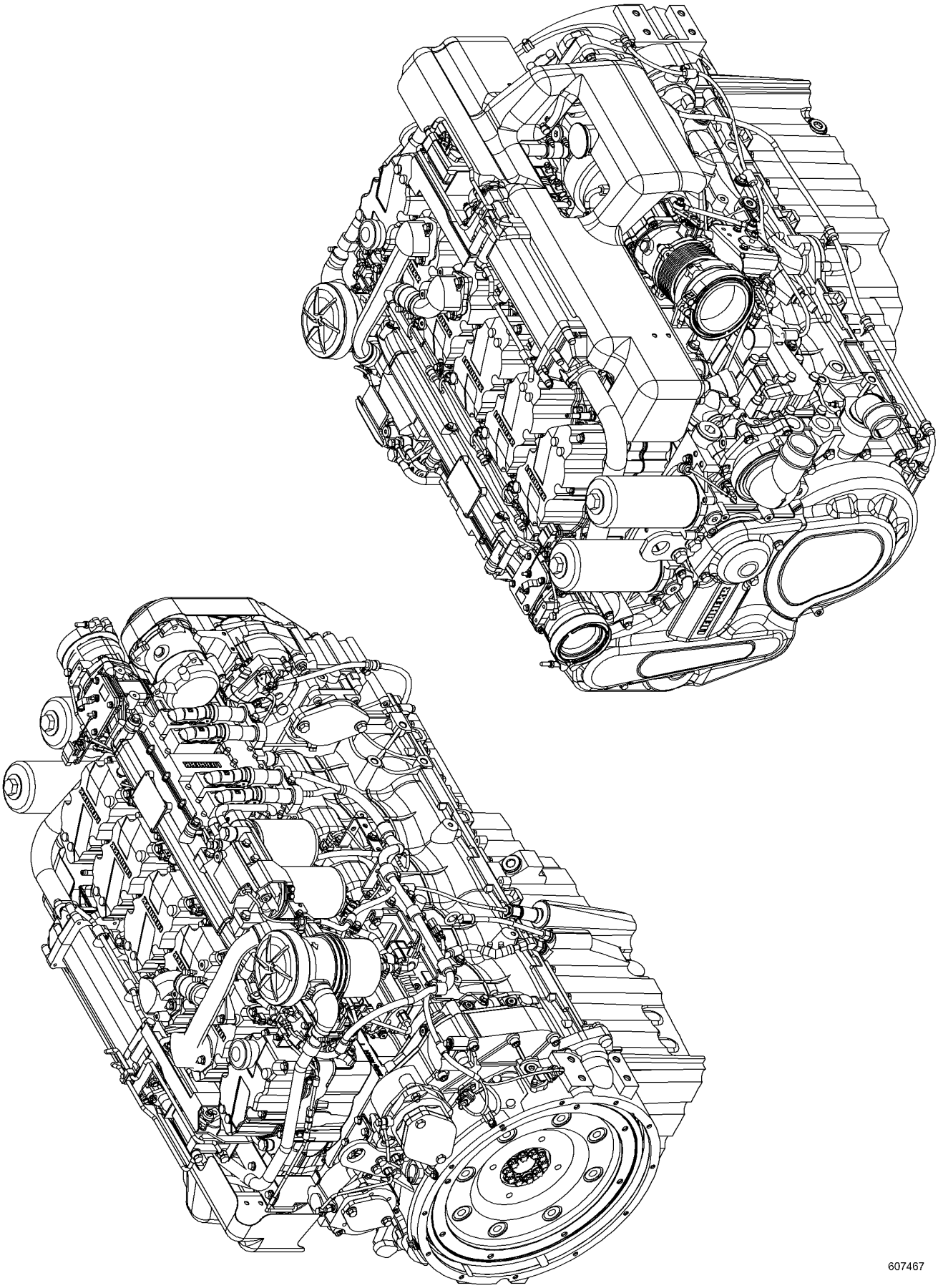
607467

Pos.	Item	Quantity	Description	Bezeichnung	Serie	K
1	10153986	1	CABLE HARNESS	KABELBAUM		
10	11389617	1	CRANKCASE CPL. WITH CYLINDER ⇨ ❑ 204	KURBELGEHAEUSE KPL. MIT ZY		
12	10147686	1	POWER UNIT SUPPORT ATTACHMENT ⇨ ❑ 206	AGGREGATETRAEGER ANBAU		
14	10138450	1	FINAL CONTROL VALVE ⇨ ❑ 207	ENDREGELVENTIL		
15	10142749	6	PISTON COOLING ⇨ ❑ 208	KOLBENKUEHLUNG		
16	10142018	1	CRANKCASE BREATHER ASSEMBLY ⇨ ❑ 210	KURBELGEHAEUSEENTLUEFT.		
20	10148444	1	OIL SUMP WITH FASTENING ⇨ ❑ 212	OELWANNE MIT BEFEST.		
21	10145919	1	OIL DIPSTICK WITH PIPE ⇨ ❑ 215	OELMESSSTAB MIT ROHR		
22	10134517	1	LEVEL SENSOR ⇨ ❑ 216	NIVEAUGEBER		
25	10146716	1	OIL LINE PRE-ASSEMBLY ⇨ ❑ 217	OELLEITUNG VORM.		
50	10147437	1	CRANKSHAFT WITH GEAR	KURBELWELLE MIT ZAHNRAD		
51	9076458	1	SET MAIN BEARINGS ⇨ ❑ 218	KURBELWELLENLAGERSATZ		
52	10121345	1	RK CRANKSHAFT SEAL ⇨ ❑ 219	RS KURBELWELLENDICHTUNG		
53	10141983	1	CRANKSHAFT ADD-ON PARTS	KURBELWELLENANBAUTEILE		
60	11348072	6	CONROD ⇨ ❑ 220	PLEUELSTANGE		
70	10146367	6	PISTON CPL. ⇨ ❑ 221	KOLBEN KPL.		
80	10131768	6	CYL HEAD ADD-ON ⇨ ❑ 222	ZYL KOPF ANBAU		
81	10148438	6	ROCKER ARM BRACKET CPL. ⇨ ❑ 223	KIPPHEBELBOCK KPL.		
82	10134751	3	CYLINDER HEAD COVER ASSEMBLY ⇨ ❑ 224	ZYLINDERKOPFDECKEL ANBAU		
83	10126535	1	CYLINDER HEAD COVER ASSEMBLY ⇨ ❑ 225	ZYLINDERKOPFDECKEL ANBAU		
84	10134696	2	CYLINDER HEAD COVER ASSEMBLY ⇨ ❑ 227	ZYLINDERKOPFDECKEL ANBAU		
100	10138231	1	CAMSHAFT CPL.	NOCKENWELLE KPL.		
110	9079870	6	CONTROL PARTS	STEUERUNGSTEIL		
130	10129481	1	OIL COOLER ADD-ON ⇨ ❑ 228	OELKUEHLER ANBAU		
140	10133945	1	LUBRICATING OIL PUMP ⇨ ❑ 230	SCHMIEROELPUMPE		
141	10133947	1	SUCTION PUMP WITH FASTENING ⇨ ❑ 231	ABSAUGPUMPE MIT BEFEST.		
150	10142942	1	LUBE OIL FILTER ASSEMBLY ⇨ ❑ 233	SCHMIEROELFILTER ANBAU		
171	10150857	1	HIGH PRESSURE PUMP W.FASTENING ⇨ ❑ 234	HOCHDRUCKPUMPE MIT BEFEST		
180	10153606	1	REPAIR SET DRIVE	RS ANTRIEB		
190	10152867	6	INJECTOR WITH FASTENING ⇨ ❑ 237	INJEKTOR MIT BEFEST.		
191	10153151	6	HIGH PRESSURE CONNECTOR ⇨ ❑ 238	DRUCKROHRSTUTZEN		
192	10135432	6	INJECTOR FASTENING ⇨ ❑ 241	BEFESTIGUNG INJEKTOR		
193	10135434	6	PRESSURE ADAPTER FASTENING ⇨ ❑ 242	BEFESTIGUNG DRUCKROHRST		

Pos.	Item	Quantity	Description	Bezeichnung	Serie	K
201	10146797	1	FUEL FINE-FILTER ASSEMBLY ⇨ ❑ 243	KRAFTSTOFF-FEINFILTERANBA		
212	10143339	1	FUEL LINES ⇨ ❑ 245	KRAFTSTOFFLEITUNGEN		
214	10145885	1	LEAK OIL RETURN LINE ⇨ ❑ 246	LECKOELRUECKLAUF		
215	10143828	1	INJECTION LINES ⇨ ❑ 247	EINSPRITZLEITUNGEN		
217	10141790	1	CONNECTING PIECE PRE-ASS. ⇨ ❑ 248	ANSCHLUSSSTUECK VORM.		
220	10147366	1	AIR INTAKE PIPE ASS. ⇨ ❑ 249	LUFTANSAUGROHR ANBAU		
221	10147369	1	INTAKE STACK ASSEMBLY ⇨ ❑ 250	ANSAUGSTUTZEN ANBAU		
224	10147364	1	AIR INTAKE ASSEMBLY ⇨ ❑ 251	LUFTANSAUGUNG ANBAU		
230	10149676	1	CONNECTING LINE ADD-ON ⇨ ❑ 252	VERBINDUNGSLEITUNG ANBAU		
260	9078314	1	HEATING FLANGE ADD-ON ⇨ ❑ 253	HEIZFLANSCH ANBAU		
331	9072906	1	INTERMEDIATE WHEEL CPL ⇨ ❑ 255	ZWISCHENRAD KPL		
340	10142860	1	AIR COND. COMPRESSOR ADD-ON ⇨ ❑ 256	KLIMAKOMPRESSOR ANBAU		
342	10146117	1	COVERING ASSEMBLY ⇨ ❑ 257	ABDECKUNG ANBAU		
370	10142734	1	WATER PUMP WITH FASTENING ⇨ ❑ 259	WASSERPUMPE MIT BEFEST.		
380	10148215	1	THERMOSTAT HOUSING ASSEMBLY ⇨ ❑ 260	THERMOSTATGEHAEUSE ANBA		
381	10148217	1	PIPELINE INSTALLATION ⇨ ❑ 261	ROHRLEITUNG ANBAU		
382	10142742	1	COOLANT PIPE BEND ADD-ON ⇨ ❑ 262	KUEHLMITTELKRUEMMER ANBA		
387	10142744	1	COOLING WATER AIR BLEEDING ⇨ ❑ 263	KUEHLWASSERENTLUEFTUNG		
388	10146012	1	MANIFOLD FOR WATER CPL. ⇨ ❑ 264	WASSERSAMMELLEITUNG KPL.		
410	10141444	1	EXHAUST PIPE ASSEMBLY ⇨ ❑ 265	ABGASROHR ANBAU		
415	10147370	1	HEAT PROTECTION W.FASTENING ⇨ ❑ 267	HITZESCHUTZ MIT BEFEST.		
430	10140136	1	EXHAUST TC MOUNTING ⇨ ❑ 268	ATL-ANBAU		
432	10145112	1	EXHAUST NOZZLE ATTACHMENT ⇨ ❑ 269	ABGASSTUTZEN ANBAU		
436	10146224	1	CYCLE VALVE ⇨ ❑ 270	TAKTVENTIL		
440	10145845	1	GENERATOR, PRE-ASSEMBLED ⇨ ❑ 271	GENERATOR VORM.		
450	10120372	1	STARTER INSTALLATION ⇨ ❑ 272	STARTER ANBAU		
452	10115664	1	LOCKING PIECES	VERSCHLUSSTEILE		
480	9079823	1	TRANSPORT DEVICE ATTACHEMENT	TRANSPORTVORRICHTUNG AN		
481	10142864	1	TRANSPORT DEVICE ATTACHEMENT ⇨ ❑ 273	TRANSPORTVORRICHTUNG AN		
520	10115577	1	FLYWHEEL HOUSING MOUNTING ⇨ ❑ 274	SCHWUNGRADGEHAEUSE ANBA		
521	10116110	1	LOCKING PIECE	VERSCHLUSSTEIL		

Pos.	Item	Quantity	Description	Bezeichnung	Serie	K
522	10119128	1	LOCKING PIECES ⇨ ❑ 275	VERSCHLUSSTEILE		
524	10128439	1	LOCKING PIECES ⇨ ❑ 276	VERSCHLUSSTEILE		
526	10127979	1	LOCKING PIECES ⇨ ❑ 277	VERSCHLUSSTEILE		
530	10118929	1	FLYWHEEL ASSEMBLY ⇨ ❑ 278	SCHWUNGRAD ANBAU		
570	10145725	1	MOTOR CONTROL DEVICE ⇨ ❑ 279	MOTORSTEUERGERAET		
571	10146795	1	CONTROL BOX ANNEXE	STEUERGERAET ANBAU		
580	10150288	1	CABLE HARNESS MOUNTING ⇨ ❑ 280	KABELBAUM ANBAU		
581	10142977	1	ENGINE CONTROL SENSORS ⇨ ❑ 281	MOTORREGELUNGSENSORIK		
582	11376327	1	CABLE LOOM	KABELSATZ		
630	10142747	1	LOCKING PIECES	VERSCHLUSSTEILE		
650	9078249	1	LOCKING PIECES	VERSCHLUSSTEILE		
652	10144027	1	LOCKING PIECES	VERSCHLUSSTEILE		
654	9078301	1	LOCKING PIECES	VERSCHLUSSTEILE		
656	10146374	1	LOCKING PIECES ⇨ ❑ 282	VERSCHLUSSTEILE		

OHNE BILD
WITHOUT ILLUSTRATION
SANS PLANCHE
SIN FIG.
SEM ILUSTRAÇÃO
БЕЗ ИЗОБРАЖЕНИЯ

600000

Pos.	Item	Quantity	Description	Bezeichnung	Serie	K
1	10154385	1	CRANKCASE PRE-ASSY.	KURBELGEHAEUSE VORM.		
2	4980362	6	END COVER	VERSCHLUSSDECKEL		
3	4001664	11	END COVER	VERSCHLUSSDECKEL		
4	7380177	3	SCREW PLUG	VERSCHLUSSSCHRAUBE		
6	7380566	3	SCREW PLUG	VERSCHLUSSSCHRAUBE		
7	7381457	2	SCREW PLUG	VERSCHLUSSSCHRAUBE		
8	7382069	1	SEALING PLUG	DICHTSTOPFEN		
14	10030837	14	SEALING PLUG	DICHTSTOPFEN		
80	10154458	6	CYLINDER ⇨ ❑ 205	ZYLINDER		
104	8655023	1	GLUE	KLEBSTOFF		

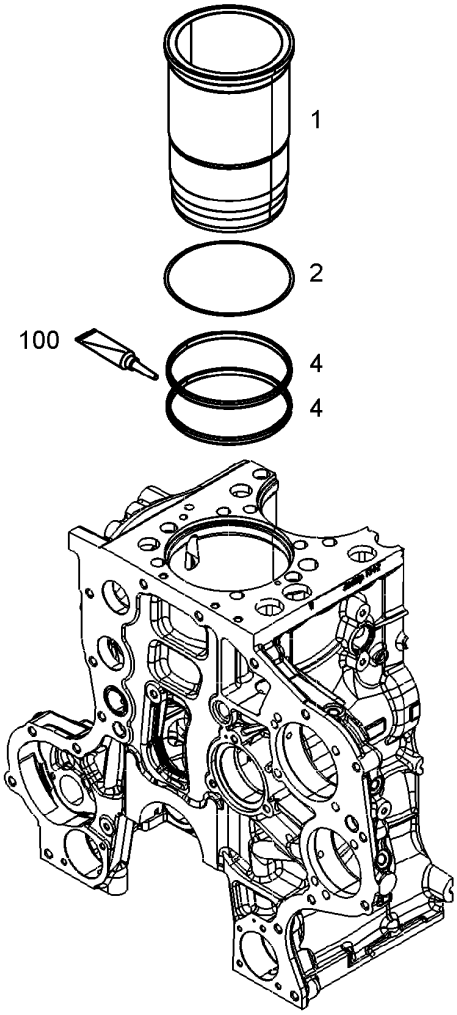

Pos.	Item	Quantity	Description	Bezeichnung	Serie	K
1	10153973	1	CYLINDER BUSHING	ZYLINDERBUCHSE		
2	10154459	1	SHEET GASKET	DICHTSCHEIBE		
4	10282774	2	O-RING	O-RING		
100	10285708	1	GREASE	FETT		

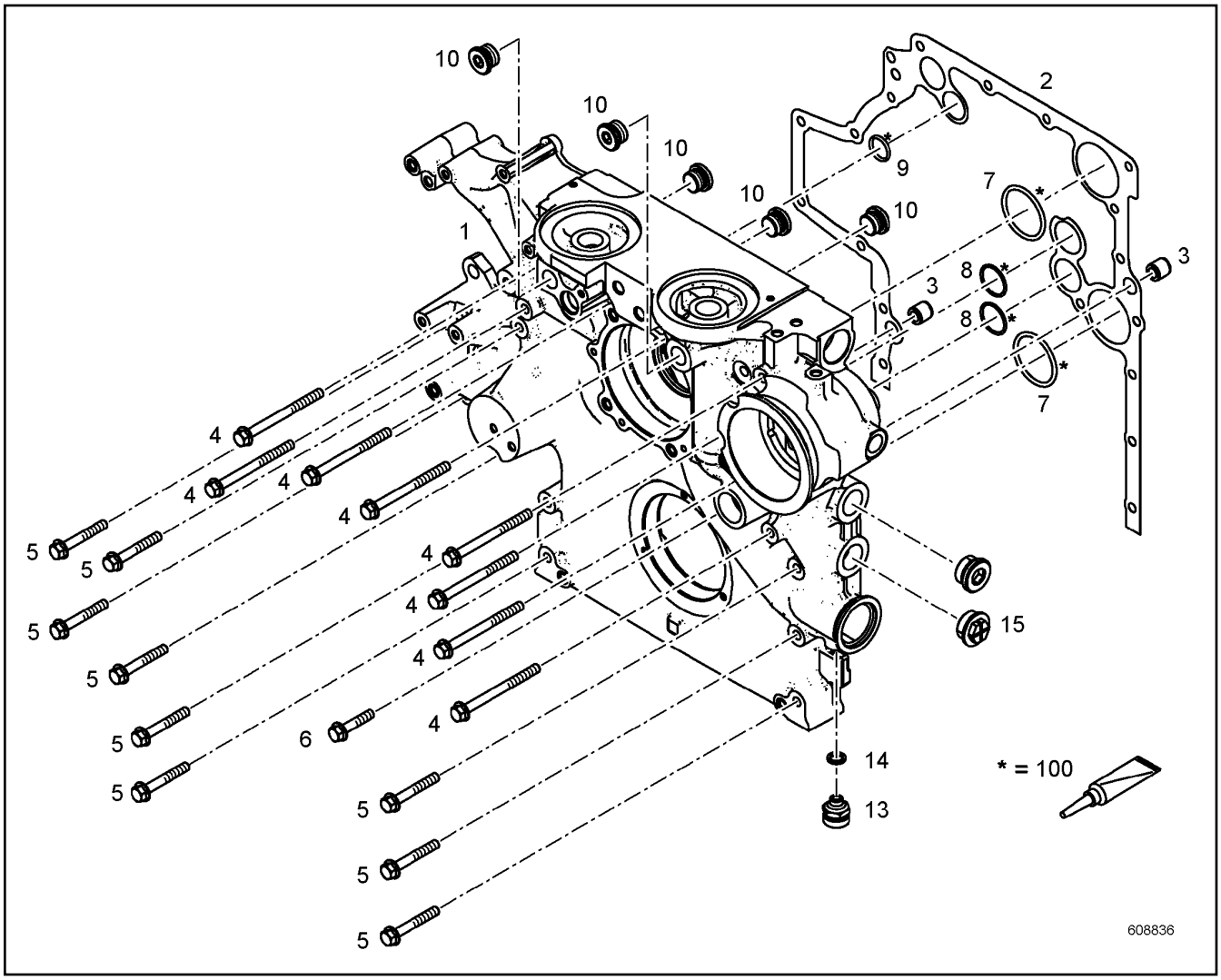

Pos.	Item	Quantity	Description	Bezeichnung	Serie	K
1	10148254	1	AGGREGATE SUPPORT PRE-ASS.	AGGREGATETRAEGER VORM.		
2	10126738	1	SEAL	DICHTUNG		
3	10134348	2	TIGHT FIT SLEEVE 16X20X20	PASSHUELSE		
4	10037312	8	HEX SCREW EN 1665 M10X120 10.9	SECHSKANTSCHRAUBE		
5	10114153	9	HEX SCREW DIN 6921 M10X70 10.9	SECHSKANTSCHRAUBE		
6	10035580	1	HEX SCREW DIN 6921 M10X50 10.9	SECHSKANTSCHRAUBE		
7	7381779	2	O-RING	O-RING		
8	7380653	2	O-RING	O-RING		
9	10004261	1	O-RING	O-RING		
10	10041903	5	SCREW PLUG	VERSCHLUSSSCHRAUBE		
13	10011832	1	VALVE	VENTIL		
14	7381225	1	SEALING RING	DICHTRING		
15	10465711	1	SCREW STOPPER	SCHRAUBSTOPFEN		
100	10285708	1	GREASE	FETT		

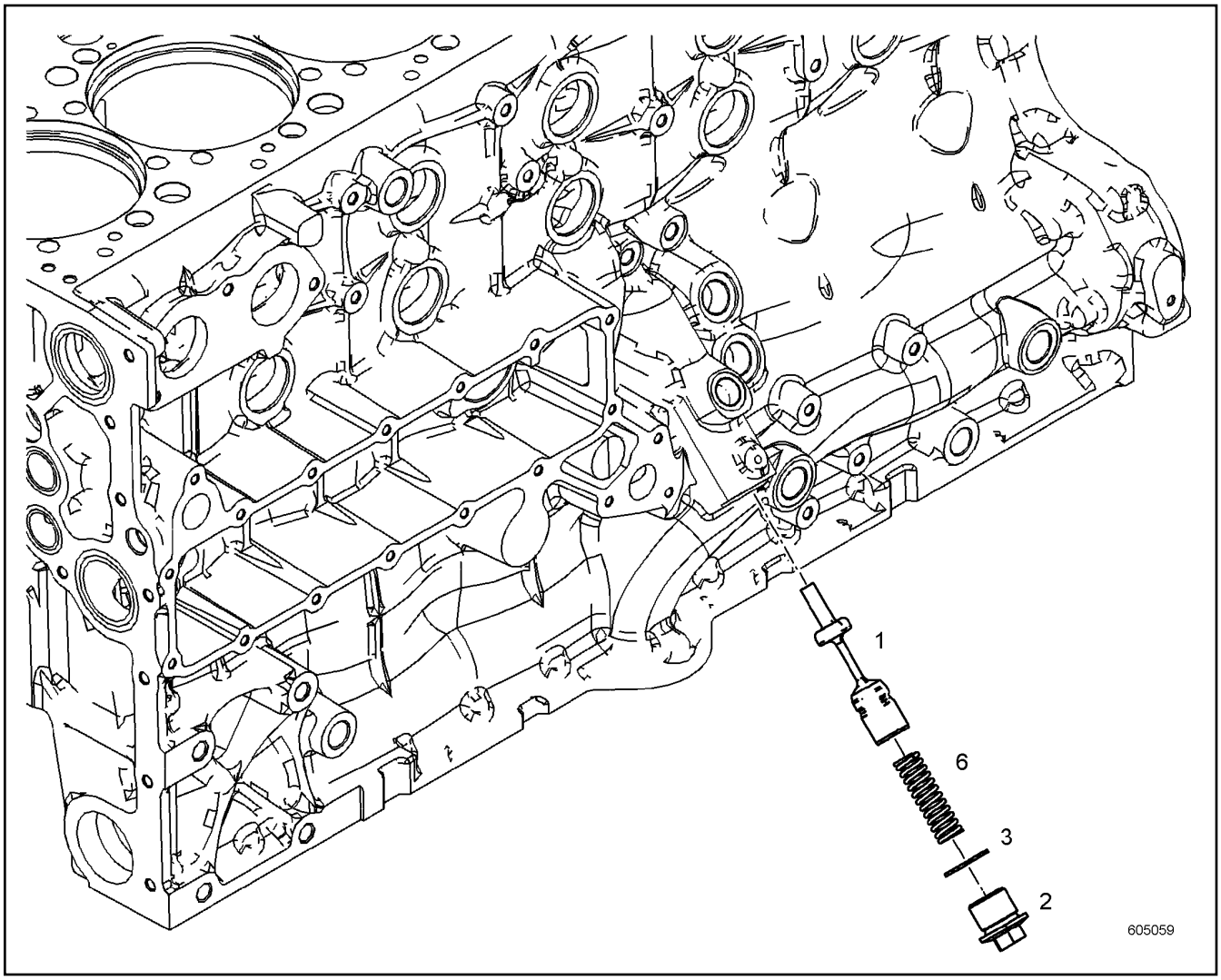

Pos.	Item	Quantity	Description	Bezeichnung	Serie	K
1	10149655	1	PISTON	KOLBEN		
2	10137918	1	SCREW PLUG 11SMNPB30+C;EN 10277-3	VERSCHLUSSSCHRAUBE		
3	7101021	1	SEALING RING	DICHTRING		
6	11118160	1	PRESSURE SPRING	DRUCKFEDER		

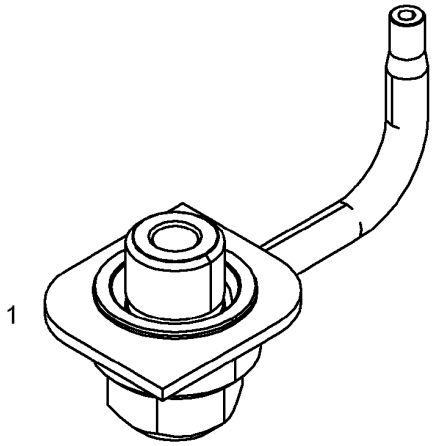

607381

Pos.	Item	Quantity	Description	Bezeichnung	Serie	K
1	10151634	1	PISTON COOLING PRE-ASS. ⇨ ❑ 209	KOLBENKUEHLUNG VORM.		

OHNE BILD
WITHOUT ILLUSTRATION
SANS PLANCHE
SIN FIG.
SEM ILUSTRAÇÃO
БЕЗ ИЗОБРАЖЕНИЯ

600000

Pos.	Item	Quantity	Description	Bezeichnung	Serie	K
1	10151636	1	PISTON COOLING NOZZLE	KOLBENKUEHLDUESE		
2	10151637	1	HOLLOW SCREW	HOHLSCHRAUBE		

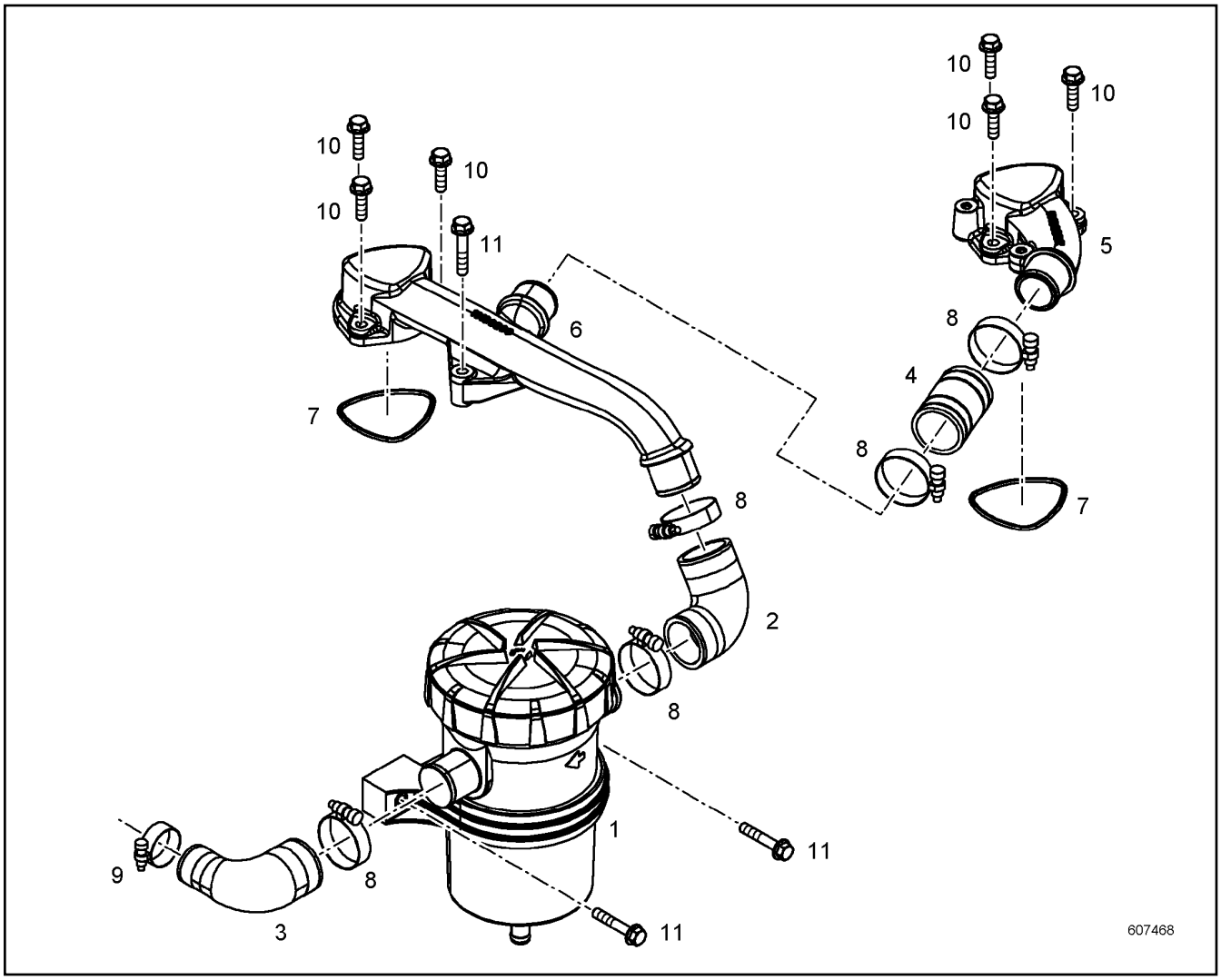

Pos.	Item	Quantity	Description	Bezeichnung	Serie	K
1	10136800	1	CRANKCASE BREATHER ⇨ ❑ 211	KURBELGEHAEUSEENTLUEFTUN		
2	10126091	1	RUBBER CONNECTION	GUMMIMUFFE		
3	10133641	1	RUBBER CONNECTION	GUMMIMUFFE		
4	10126090	1	RUBBER CONNECTION	GUMMIMUFFE		
5	10139393	1	CONNECTION PIECE	ANSCHLUSSSTUECK		
6	10139391	1	CONNECTION PIECE	ANSCHLUSSSTUECK		
7	7381593	2	O-RING	O-RING		
8	5700024	5	HOSE CLAMP	SCHLAUCHSCHELLE		
9	5004927	1	HOSE CLAMP	SCHLAUCHSCHELLE		
10	10007782	6	HEX SCREW EN 1665 M8X30 8.8	SECHSKANTSCHRAUBE		
11	10016907	3	HEX SCREW EN 1665 M8X45 8.8	SECHSKANTSCHRAUBE		

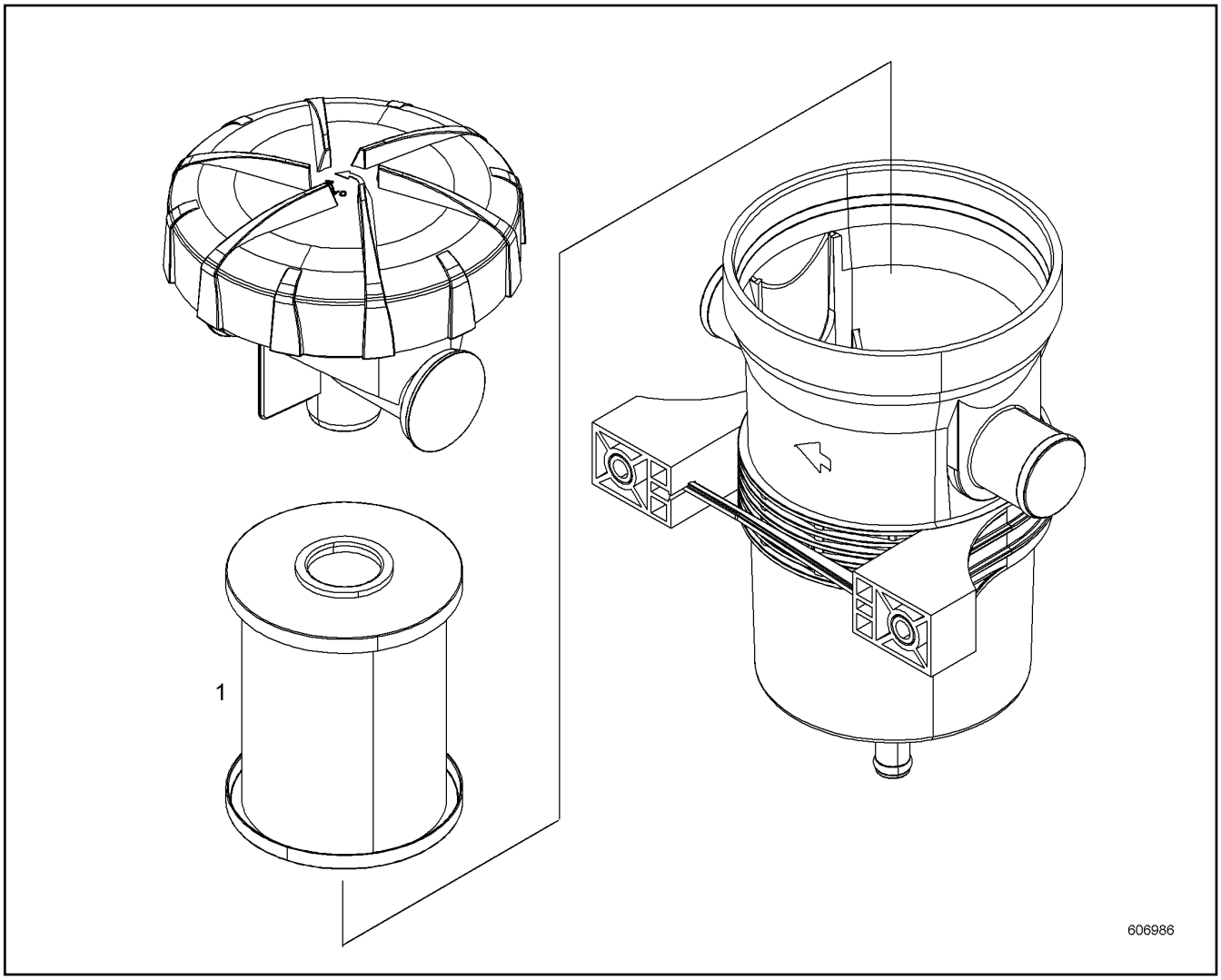

Pos.	Item	Quantity	Description	Bezeichnung	Serie	K
1	10136801	1	SPARE ELEMENT	ERSATZELEMENT		

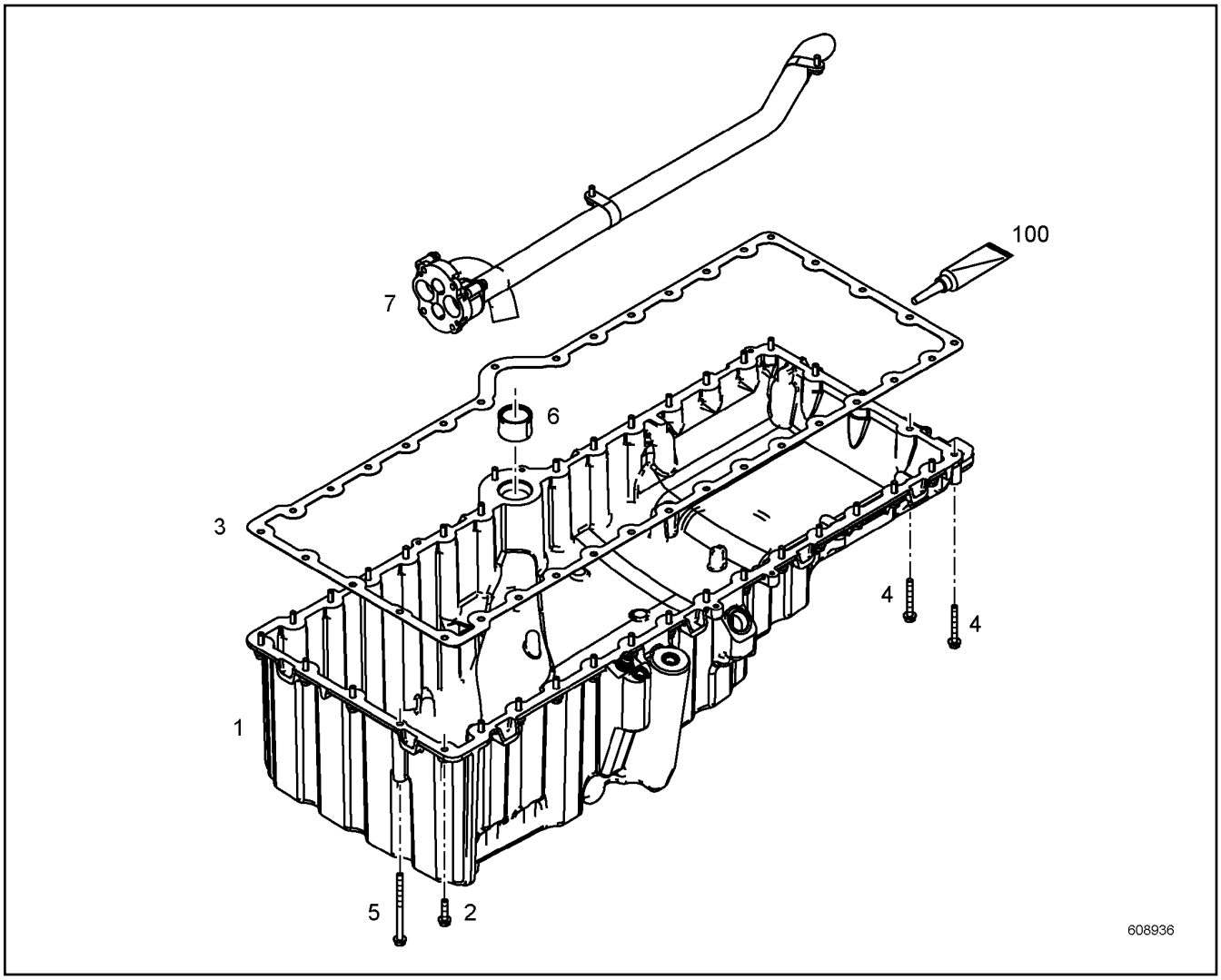

Pos.	Item	Quantity	Description	Bezeichnung	Serie	K
1	10155298	1	OIL SUMP PRE-ASS. ⇨ ❑ 213	OELWANNE VORM.		
2	10113711	33	HEX SCREW EN 1665 M8X35 8.8	SECHSKANTSCHRAUBE		
3	10126427	1	SEAL	DICHTUNG		
4	10100304	2	HEX SCREW EN 1665 M8X65 8.8	SECHSKANTSCHRAUBE		
5	10017158	1	HEX SCREW EN 1665 M8X120 8.8	SECHSKANTSCHRAUBE		
6	10125386	1	PLUG-IN PIPE	STECKROHR		
7	10139539	1	PIPELINE INSTALLATION	ROHRLEITUNG ANBAU		
100	10354595	1	SURFACE SEALING	FLAECHENDICHTUNG		

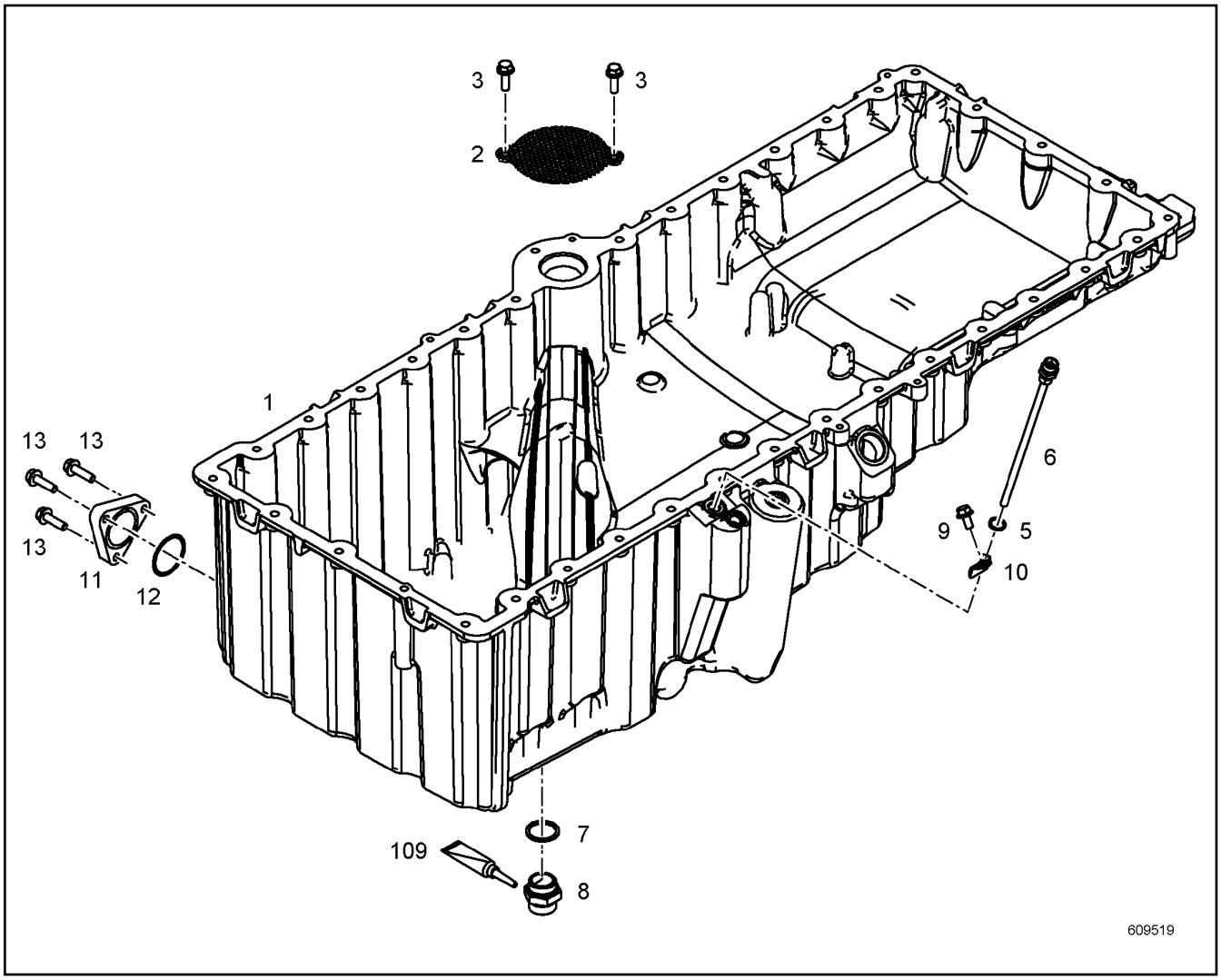

Pos.	Item	Quantity	Description	Bezeichnung	Serie	K
1	10155297	1	OIL SUMP	OELWANNE		
2	10135441	1	PERFORATED PLATE	LOCHBLECH		
3	11833770	2	HEX SCREW DIN 6921 M8X30 8.8	SECHSKANTSCHRAUBE		
5	7101008	1	SEALING RING	DICHTRING		
6	9080660	1	TUBE	ROHR		
7	7101021	1	SEALING RING	DICHTRING		
8	5004624	1	OIL DRAIN PLUG ⇨ ❑ 214	OELABLASSSCHRAUBE		
9	10005511	1	HEX SCREW DIN EN 1665 M8X16 8.8	SECHSKANTSCHRAUBE		
10	10122693	1	CLAMP	SCHELLE		
11	10149013	1	COVER	DECKEL		
12	7380423	1	O-RING	O-RING		
13	10007782	3	HEX SCREW EN 1665 M8X30 8.8	SECHSKANTSCHRAUBE		
109	8627609	1	SEALANT	DICHTUNGSMITTEL		

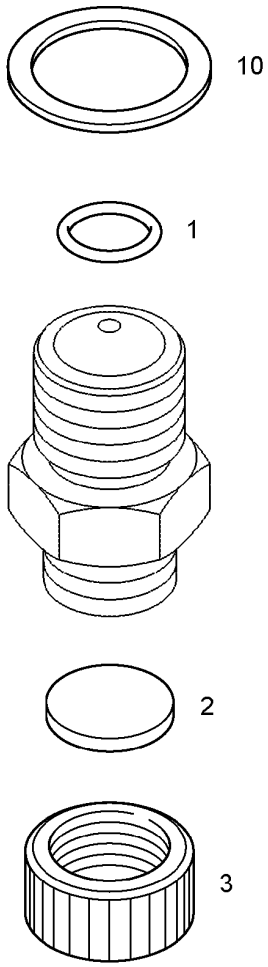

Pos.	Item	Quantity	Description	Bezeichnung	Serie	K
1	7264625	1	O-RING	O-RING		
2	7011131	1	SEAL	DICHTUNG		
3	7013456	1	PROTECTING CAP	SCHUTZKAPPE		
10	7101021	1	SEALING RING	DICHTRING		

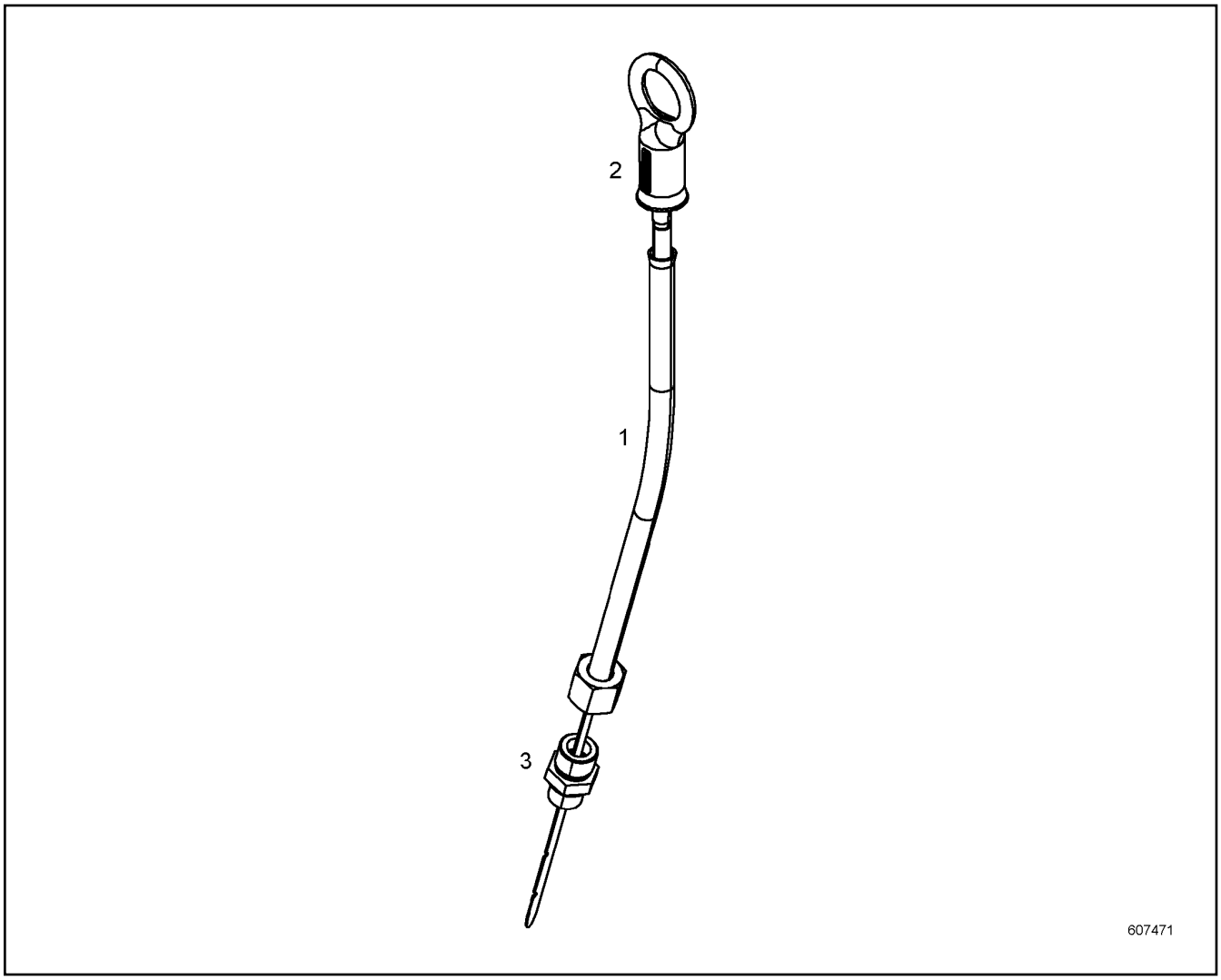

Pos.	Item	Quantity	Description	Bezeichnung	Serie	K
1	9266847	1	GUIDING PIPE	FUEHRUNGSROHR		
2	10145918	1	OIL DIPSTICK	OELMESSSTAB		
3	4981235	1	FLANGE JOINT	VERSCHRAUBUNG		

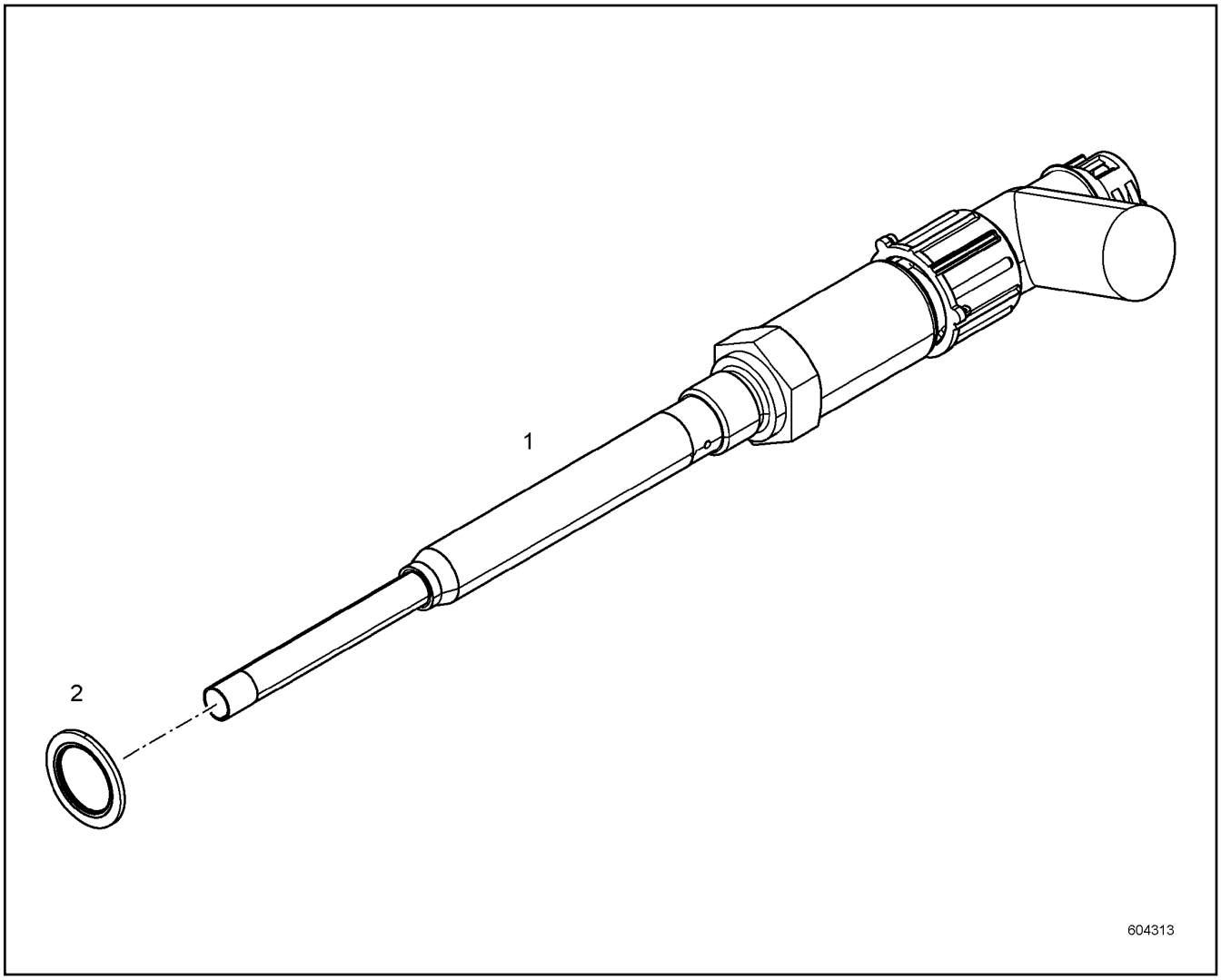

Pos.	Item	Quantity	Description	Bezeichnung	Serie	K
1	11088130	1	LEVEL SENSOR	NIVEAUGEBER		
2	10011868	1	SEALING RING	DICHTRING		

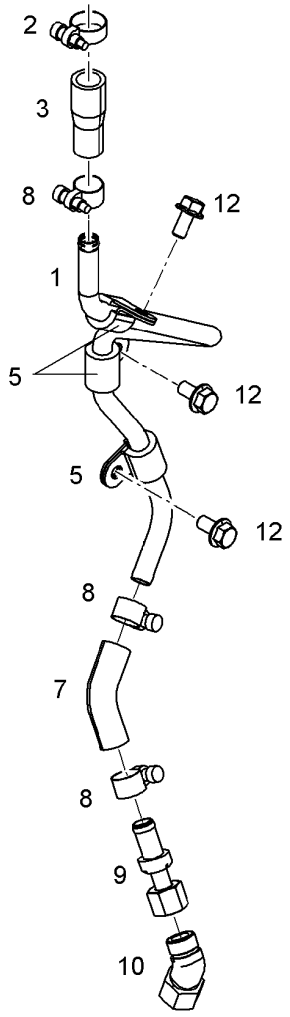

Pos.	Item	Quantity	Description	Bezeichnung	Serie	K
1	10131350	1	OIL RETURN PIPE	OELRUECKLAUFLEITUNG		
2	4901138	1	HOSE CLAMP	SCHLAUCHSCHELLE		
3	10123671	1	RUBBER CONNECTION	GUMMIMUFFE		
5	7381629	3	CLAMP	SCHELLE		
7	10126317	1	RUBBER CONNECTION	GUMMIMUFFE		
8	4981029	3	HOSE CLAMP	SCHLAUCHSCHELLE		
9	10119971	1	NON-RETURN VALVE	RUECKSCHLAGVENTIL		
10	7027665	1	FLANGE JOINT	VERSCHRAUBUNG		
12	10005078	3	HEX SCREW EN 1665 M8X16 8.8	SECHSKANTSCHRAUBE		

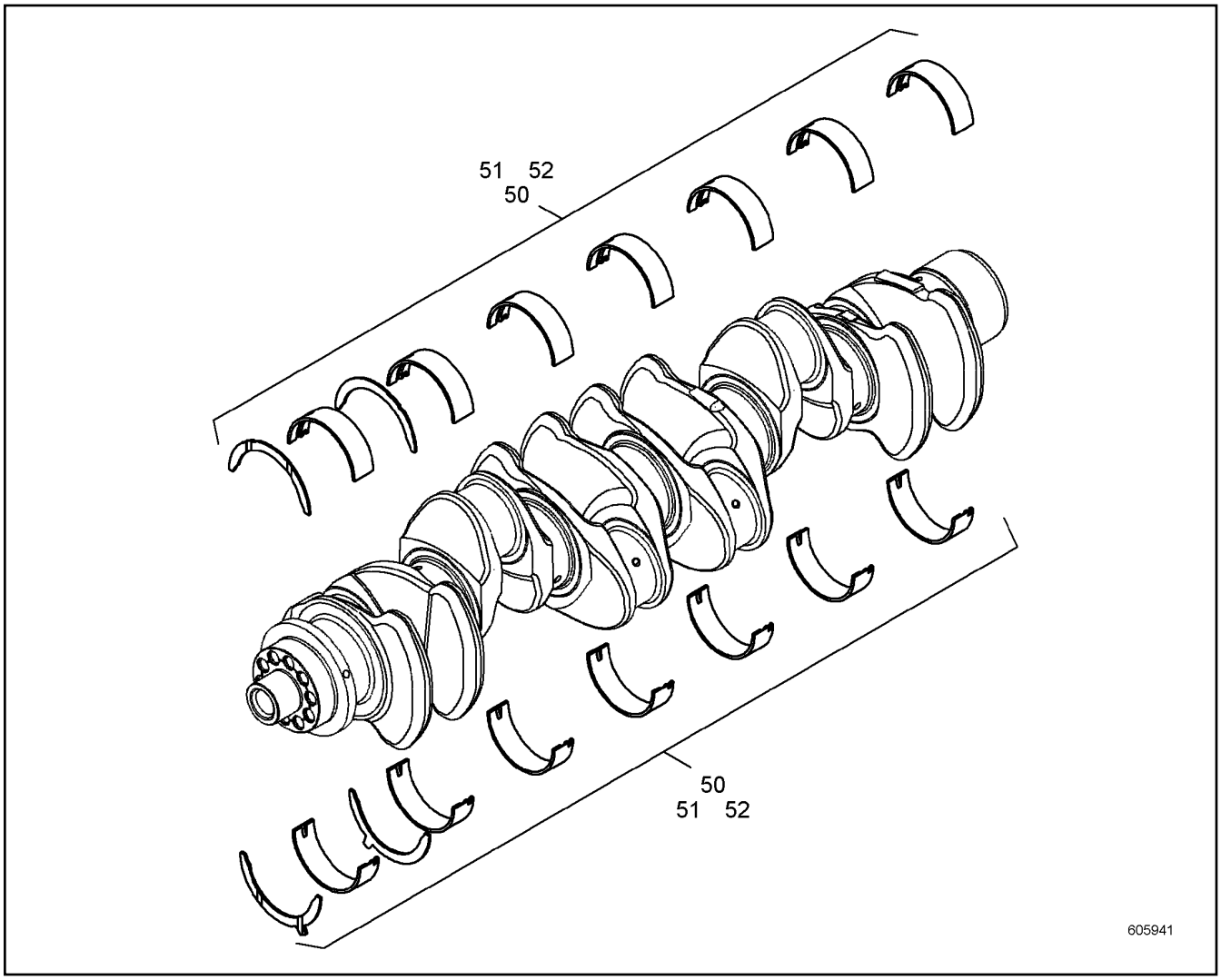

Pos.	Item	Quantity	Description	Bezeichnung	Serie	K
50	10116928	1	RK CRANKSHAFT BEARING	RS KURBELWELLENLAGERUNG		
51	10140599	1	RK1 MAIN BEARING CPL.	RS1 KURBELWELLENLAGERUNG		
52	10140603	1	RK2 MAIN BEARING CPL.	RS2 KURBELWELLENLAGERUNG		

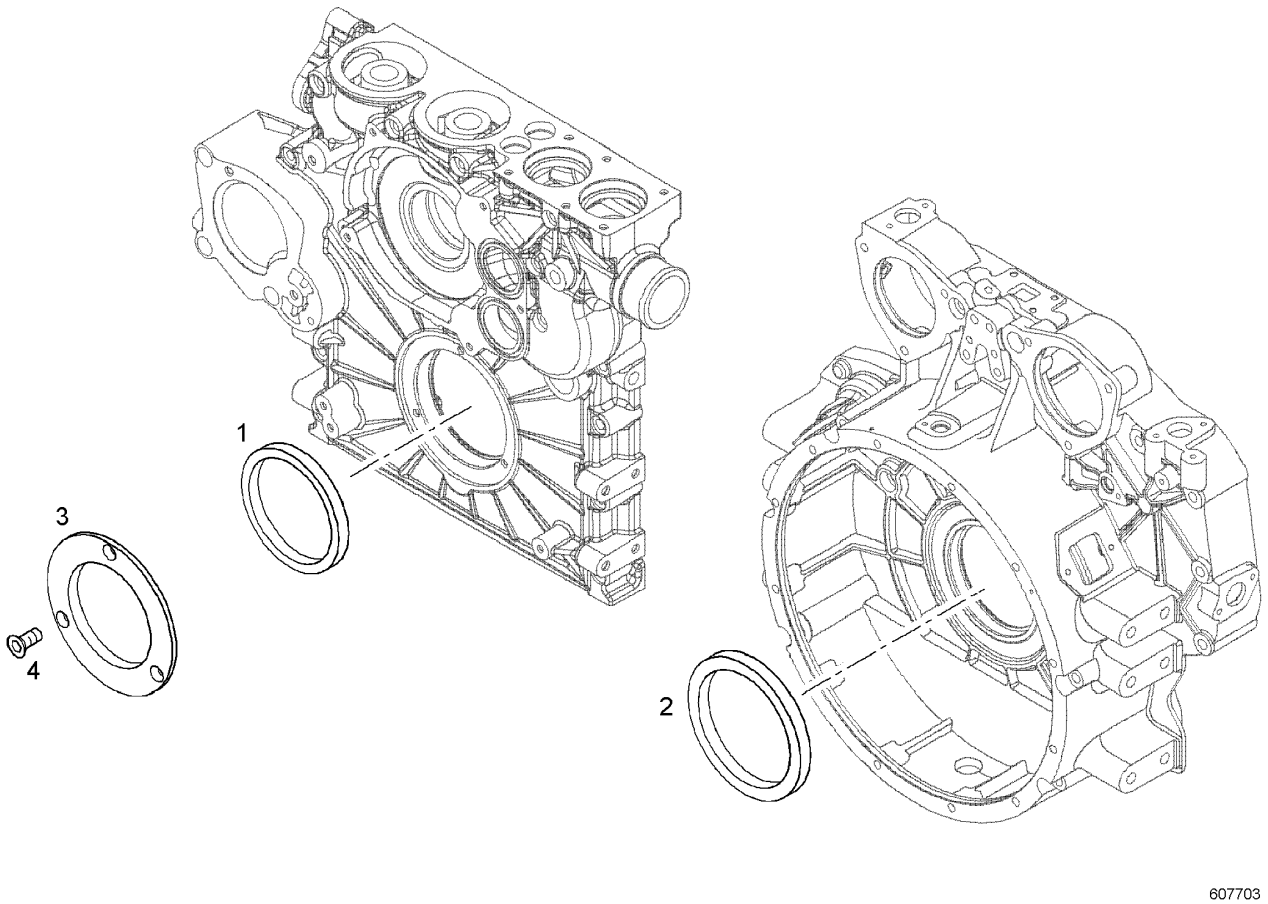

Pos.	Item	Quantity	Description	Bezeichnung	Serie	K
1	10121952	1	RK CRANKSHAFT SEAL	RS KURBELWELLENDICHTUNG		
2	10121335	1	RK CRANKSHAFT SEAL	RS KURBELWELLENDICHTUNG		
3	10120443	1	GUARD RING	SCHUTZRING		
4	10342191	3	COUNTERSUNK SCREW BN 4851 M8X20 8.8	SENKSCHRAUBE		

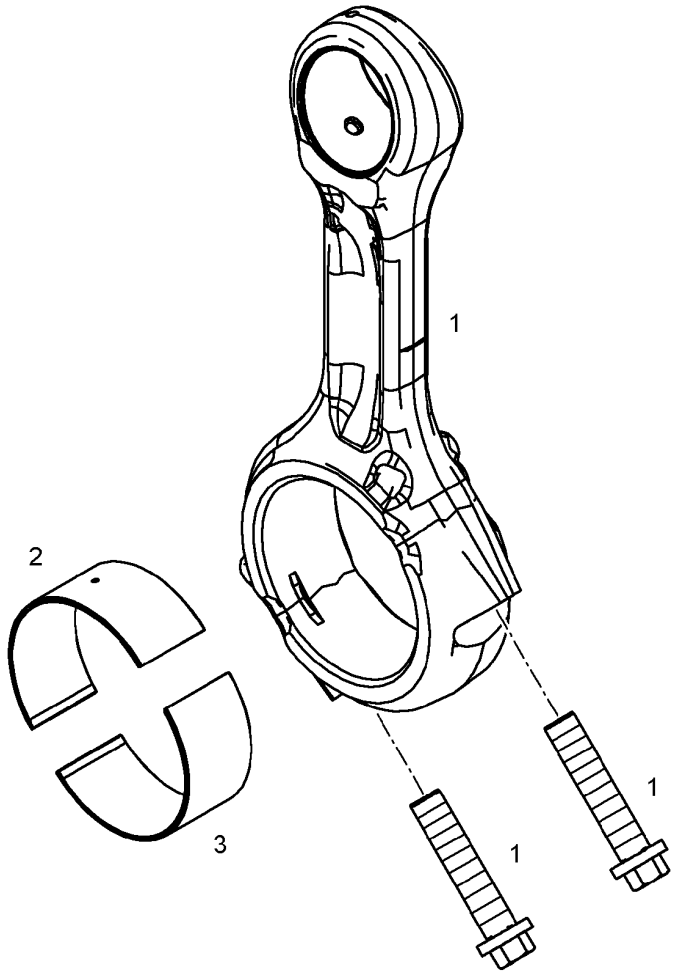

Pos.	Item	Quantity	Description	Bezeichnung	Serie	K
1	11348054	1	CONROD	PLEUELSTANGE		
2	10145100	1	CONNECTING ROD BEARING	PLEUELLAGER		
3	10145101	1	CONNECTING ROD BEARING	PLEUELLAGER		

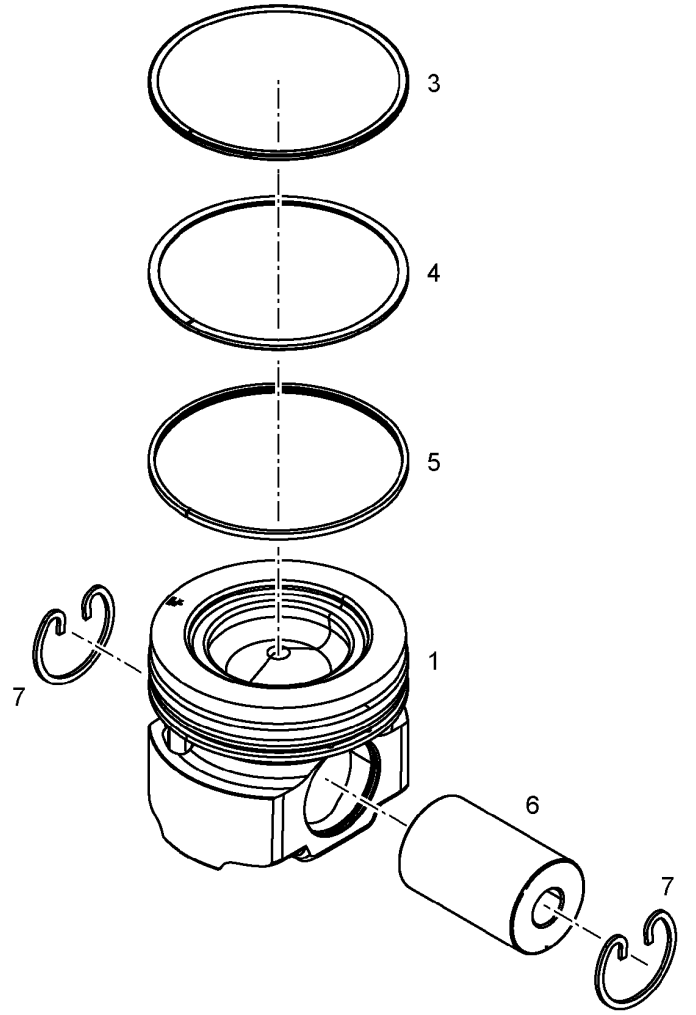

Pos.	Item	Quantity	Description	Bezeichnung	Serie	K
1	10143510	1	PISTON	KOLBEN		
3	11351303	1	KBA-RING	KBA-RING		
4	10146357	1	PISTON RING MG	M-RING		
5	10146358	1	DSF RING	DSF-RING		
6	10282849	1	PISTON BOLT 16MNCR5	KOLBENBOLZEN		
7	4980482	2	SNAP RING 52X2 FST	SPRENGRING		

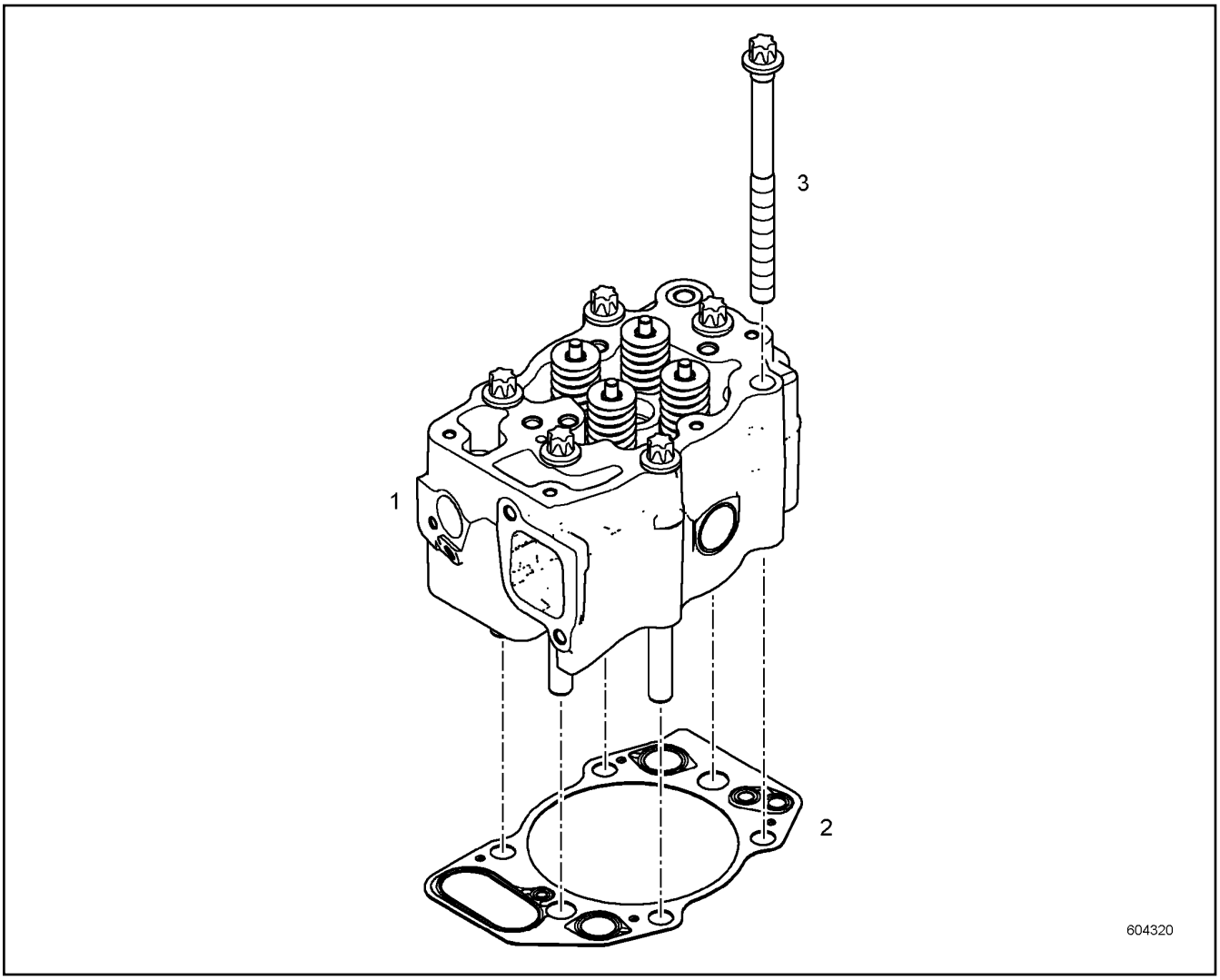

Pos.	Item	Quantity	Description	Bezeichnung	Serie	K
1	10145864	1	CYLINDER HEAD PRE-ASSY.	ZYLINDERKOPF VORM.		
2	10133667	1	CYLINDER HEAD GASKET	ZYLINDERKOPFDICHTUNG		
3	10125439	6	HEXALOBULAR HEAD SCREW M16X210 10.9	SECHSRUNDSCHRAUBE		

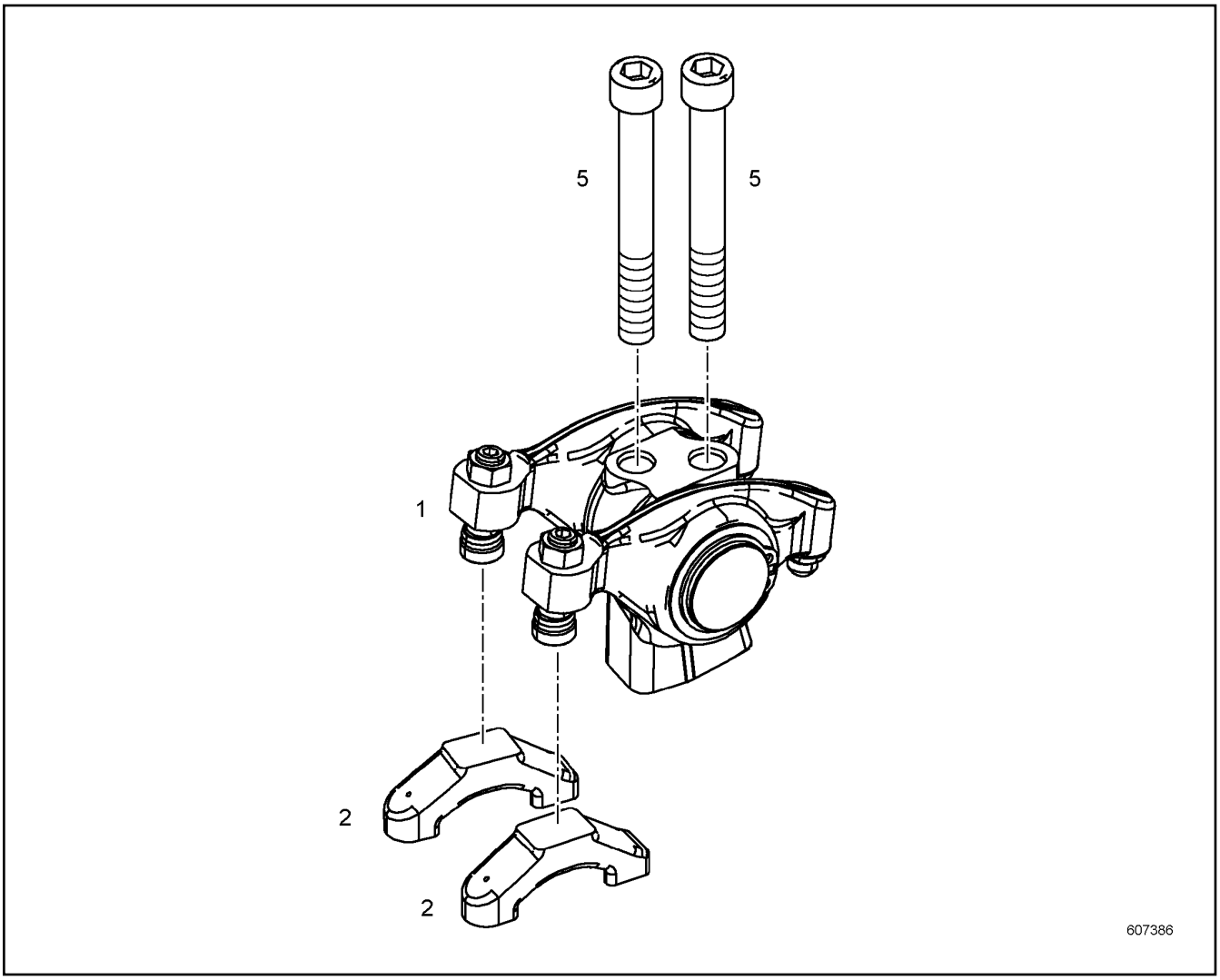

Pos.	Item	Quantity	Description	Bezeichnung	Serie	K
1	10142641	1	ROCKER ARM BRACKET PRE-ASS.	KIPPHEBELBOCK VORM.		
2	10119695	2	VALVE BRIDGE	VENTILBRUECKE		
5	4600385	2	SOCKET HEAD SCREW ISO 4762 M12X100 10.	ZYLINDERSCHRAUBE		

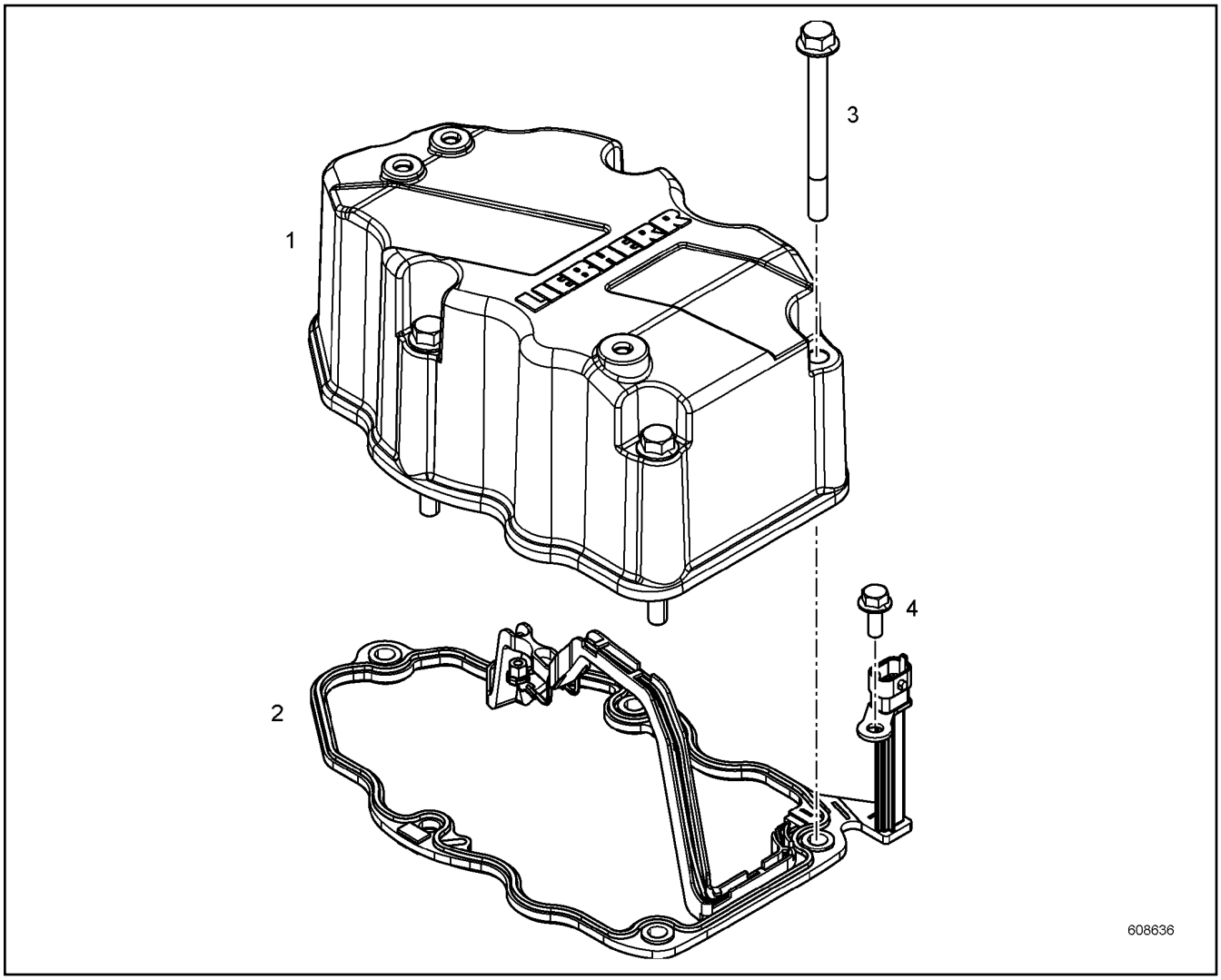

Pos.	Item	Quantity	Description	Bezeichnung	Serie	K
1	10134750	1	CYLINDER HEAD COVER	ZYLINDERKOPFDECKEL		
2	10126510	1	SEAL	DICHTUNG		
3	10100303	5	HEX SCREW EN 1665 M8X90 8.8	SECHSKANTSCHRAUBE		
4	407350208	1	HEX SCREW EN 1665 M6X16 8.8	SECHSKANTSCHRAUBE		

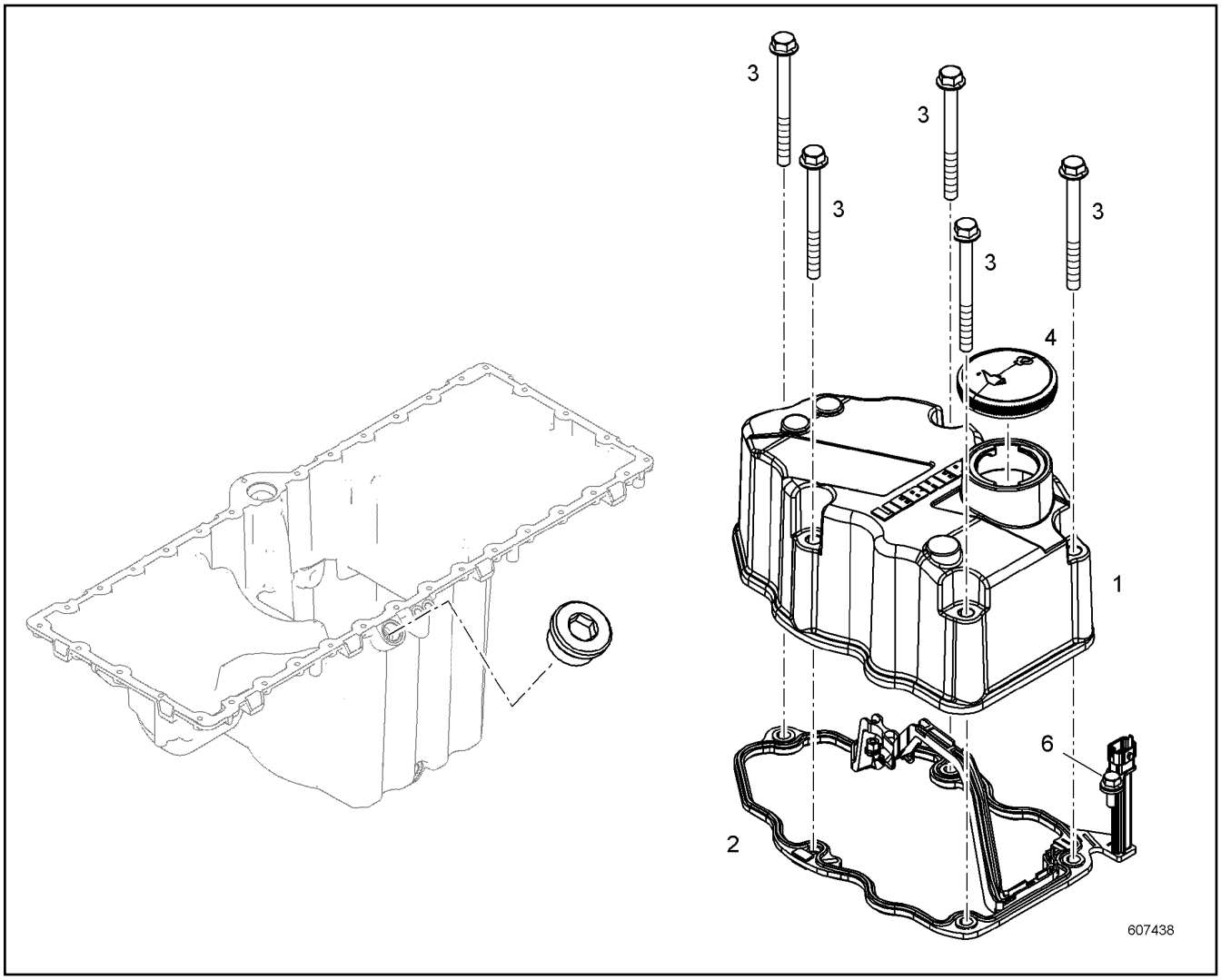

Pos.	Item	Quantity	Description	Bezeichnung	Serie	K
1	10134698	1	CYLINDER HEAD COVER	ZYLINDERKOPFDECKEL		
2	10126510	1	SEAL	DICHTUNG		
3	10100303	5	HEX SCREW EN 1665 M8X90 8.8	SECHSKANTSCHRAUBE		
4	9144757	1	END COVER ⇨ ❑ 226	VERSCHLUSSDECKEL		
6	407350208	1	HEX SCREW EN 1665 M6X16 8.8	SECHSKANTSCHRAUBE		

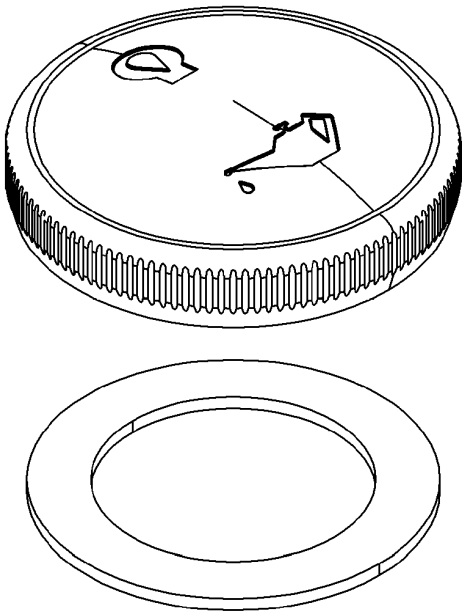

Pos.	Item	Quantity	Description	Bezeichnung	Serie	K
3	9144762	1	SEAL	DICHTUNG		

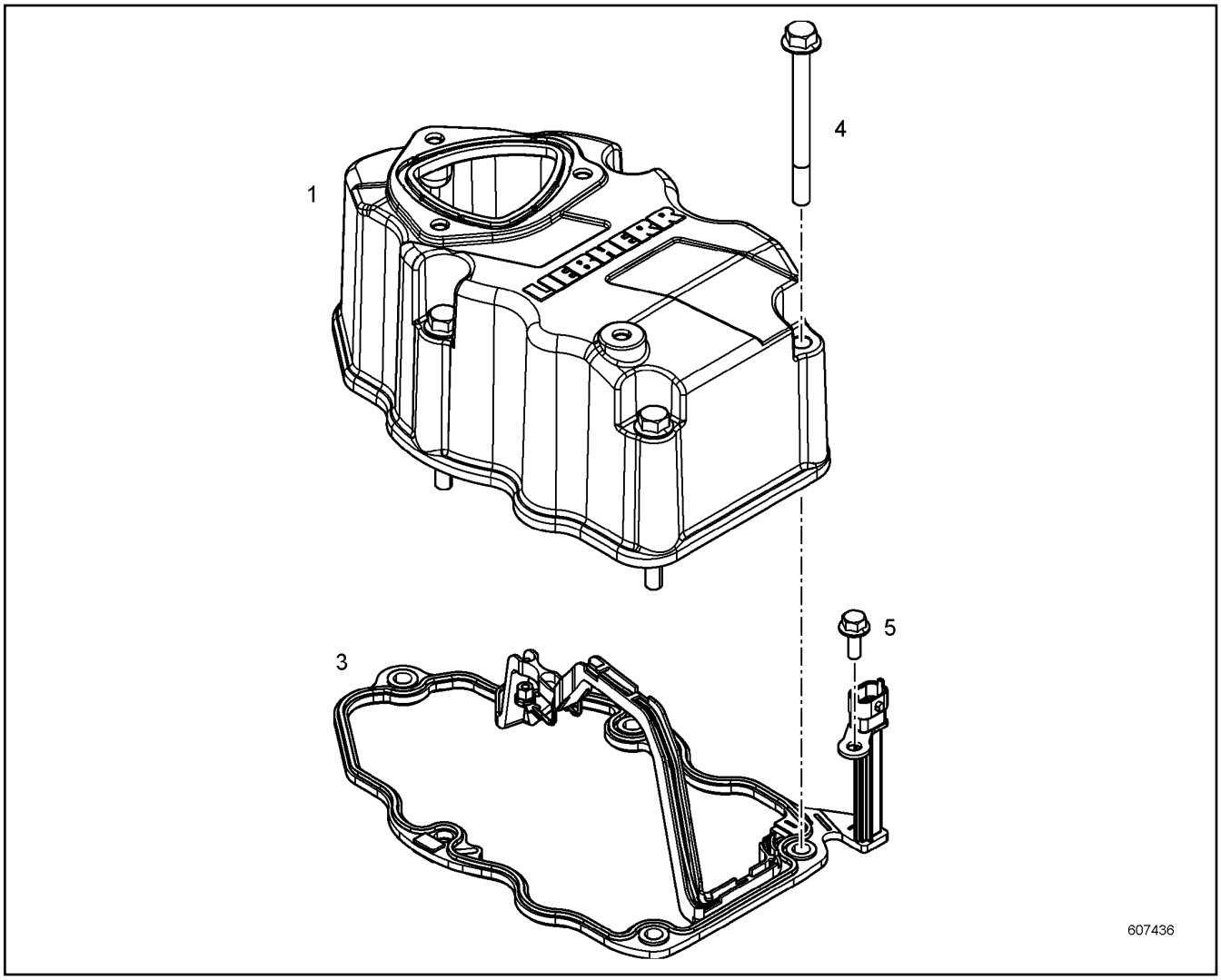

Pos.	Item	Quantity	Description	Bezeichnung	Serie	K
1	10134695	1	CYLINDER HEAD COVER	ZYLINDERKOPFDECKEL		
3	10126510	1	SEAL	DICHTUNG		
4	10100303	5	HEX SCREW EN 1665 M8X90 8.8	SECHSKANTSCHRAUBE		
5	407350208	1	HEX SCREW EN 1665 M6X16 8.8	SECHSKANTSCHRAUBE		

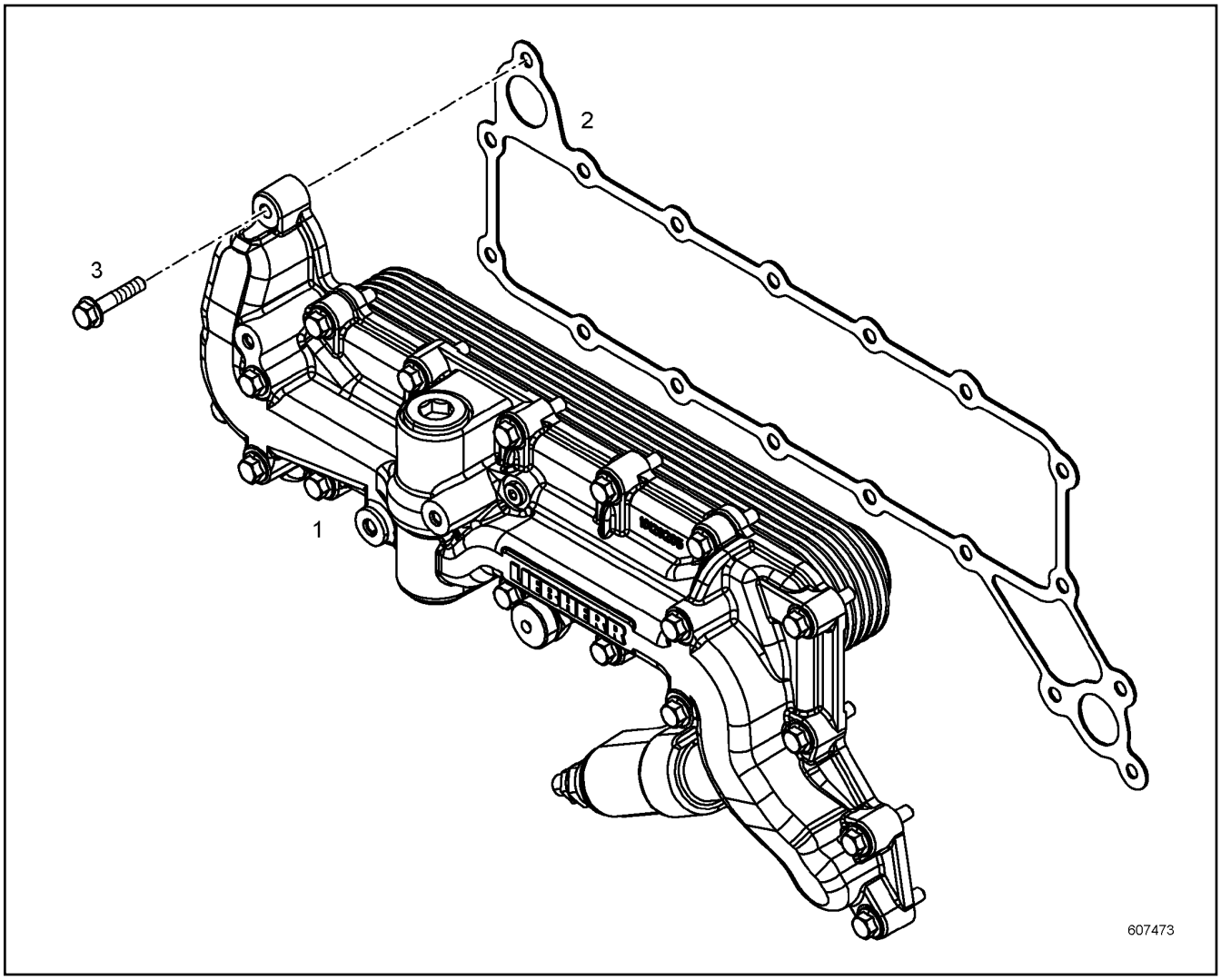

Pos.	Item	Quantity	Description	Bezeichnung	Serie	K
1	10129480	1	OIL COOLER, PRE-ASSEMBLED ⇨ ❑ 229	OELKUEHLER VORM.		
2	10117891	1	SEAL	DICHTUNG		
3	10218013	18	HEX SCREW DIN 6921 M8X55 8.8	SECHSKANTSCHRAUBE		

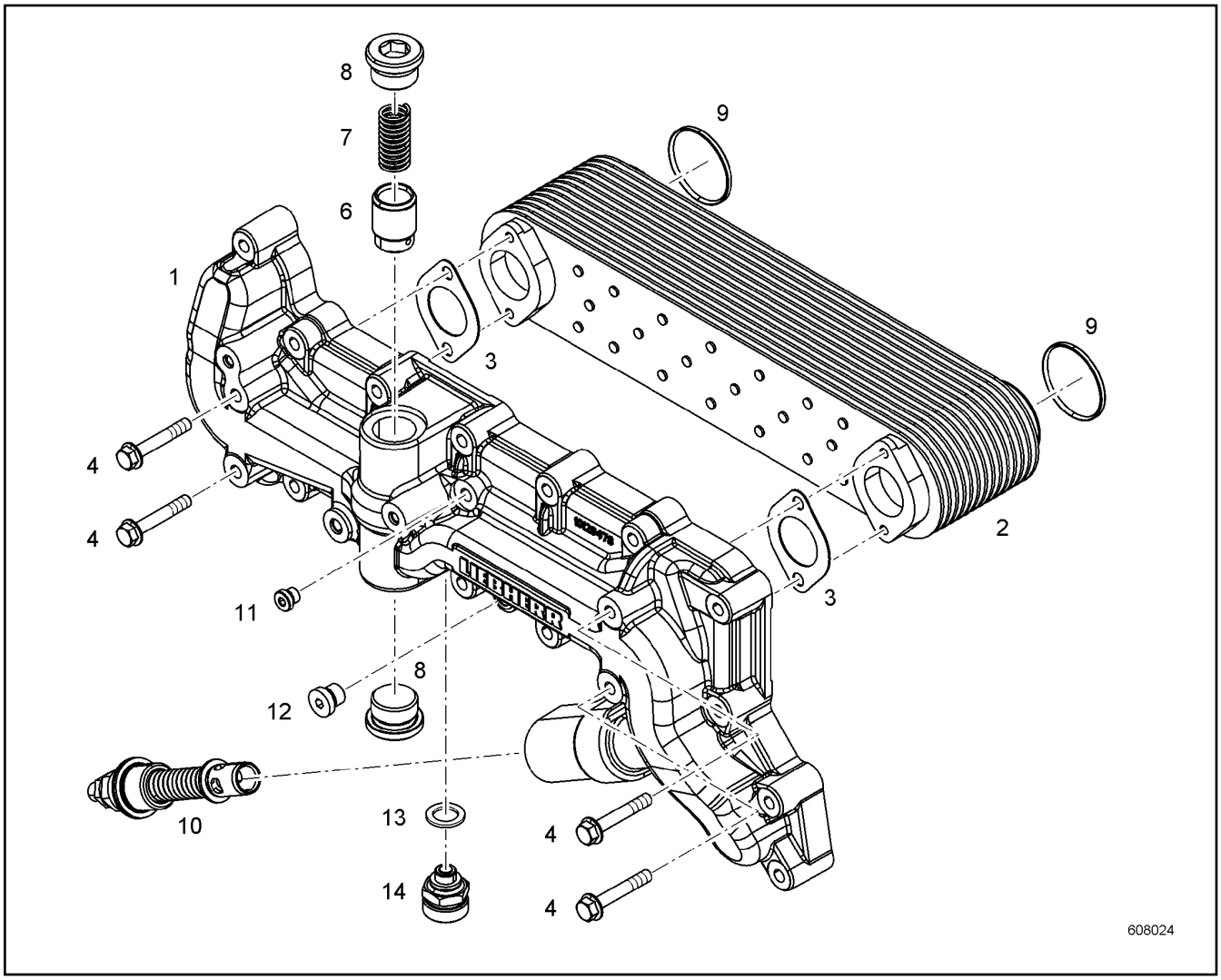

Pos.	Item	Quantity	Description	Bezeichnung	Serie	K
1	10129479	1	OIL COOLER HOUSING	OELKUEHLERGEHAEUSE		
2	5700088	1	OIL COOLER	OELKUEHLER		
3	10119923	2	SEAL	DICHTUNG		
4	10005073	4	HEX SCREW EN 1665 M8X50 8.8	SECHSKANTSCHRAUBE		
6	9886591	1	PISTON	KOLBEN		
7	9886756	1	PRESSURE SPRING	DRUCKFEDER		
8	7382204	2	SCREW PLUG	VERSCHLUSSSCHRAUBE		
9	7380955	2	O-RING	O-RING		
10	10152592	1	OVERPRESSURE VALVE	UEBERDRUCKVENTIL		
11	7381638	1	SCREW PLUG	VERSCHLUSSSCHRAUBE		
12	7380566	1	SCREW PLUG	VERSCHLUSSSCHRAUBE		
13	7381225	1	SEALING RING	DICHTRING		
14	10011832	1	VALVE	VENTIL		

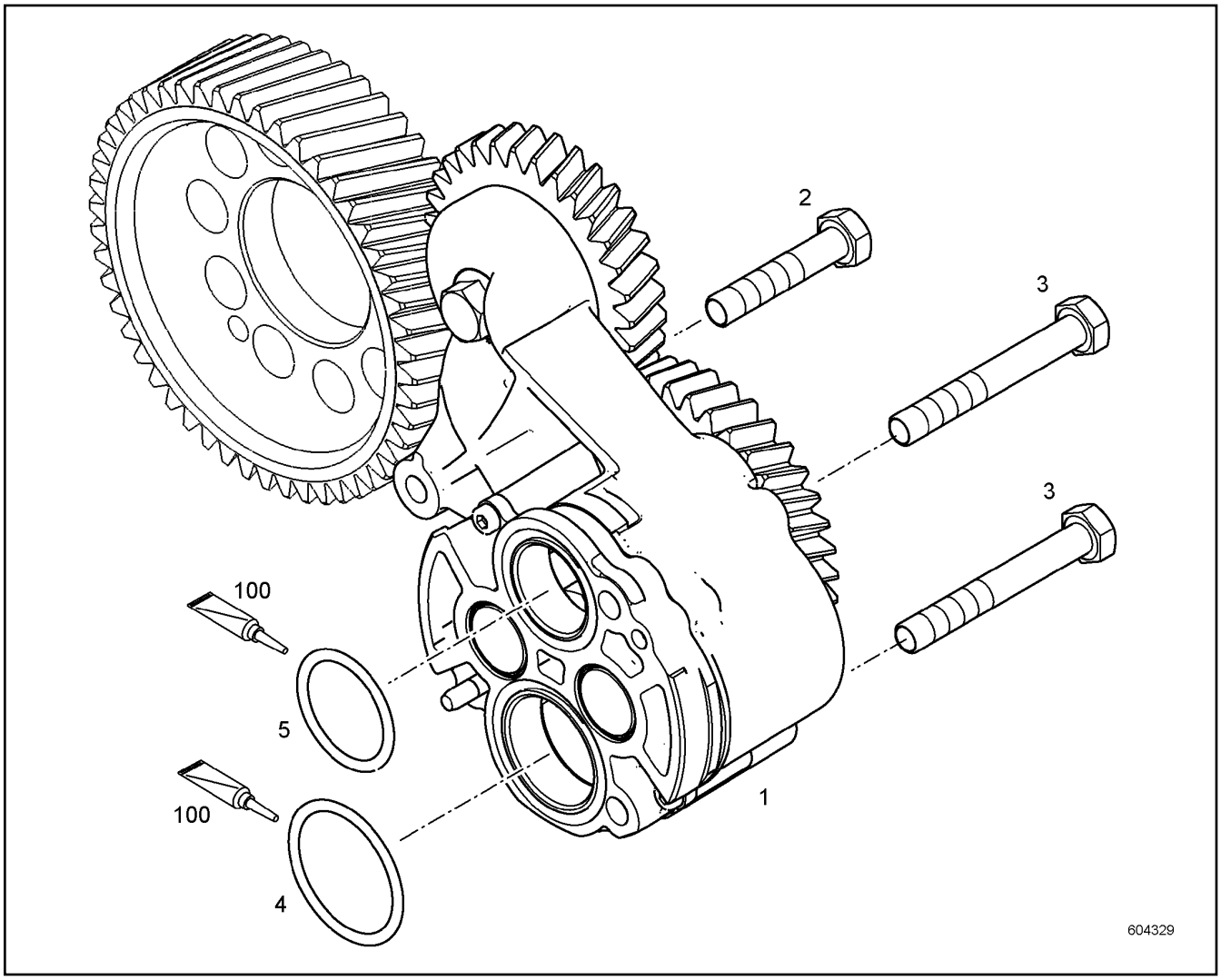

Pos.	Item	Quantity	Description	Bezeichnung	Serie	K
1	10138565	1	LUBRICATING OIL PUMP	SCHMIEROELPUMPE		
2	10005713	1	HEX SCREW DIN 6921 M8X45 8.8	SECHSKANTSCHRAUBE		
3	11066361	2	HEX SCREW DIN 6921 M8X90 8.8	SECHSKANTSCHRAUBE		
4	11066168	1	O-RING	O-RING		
5	7382059	1	O-RING	O-RING		
100	10282622	1	GREASE	FETT		

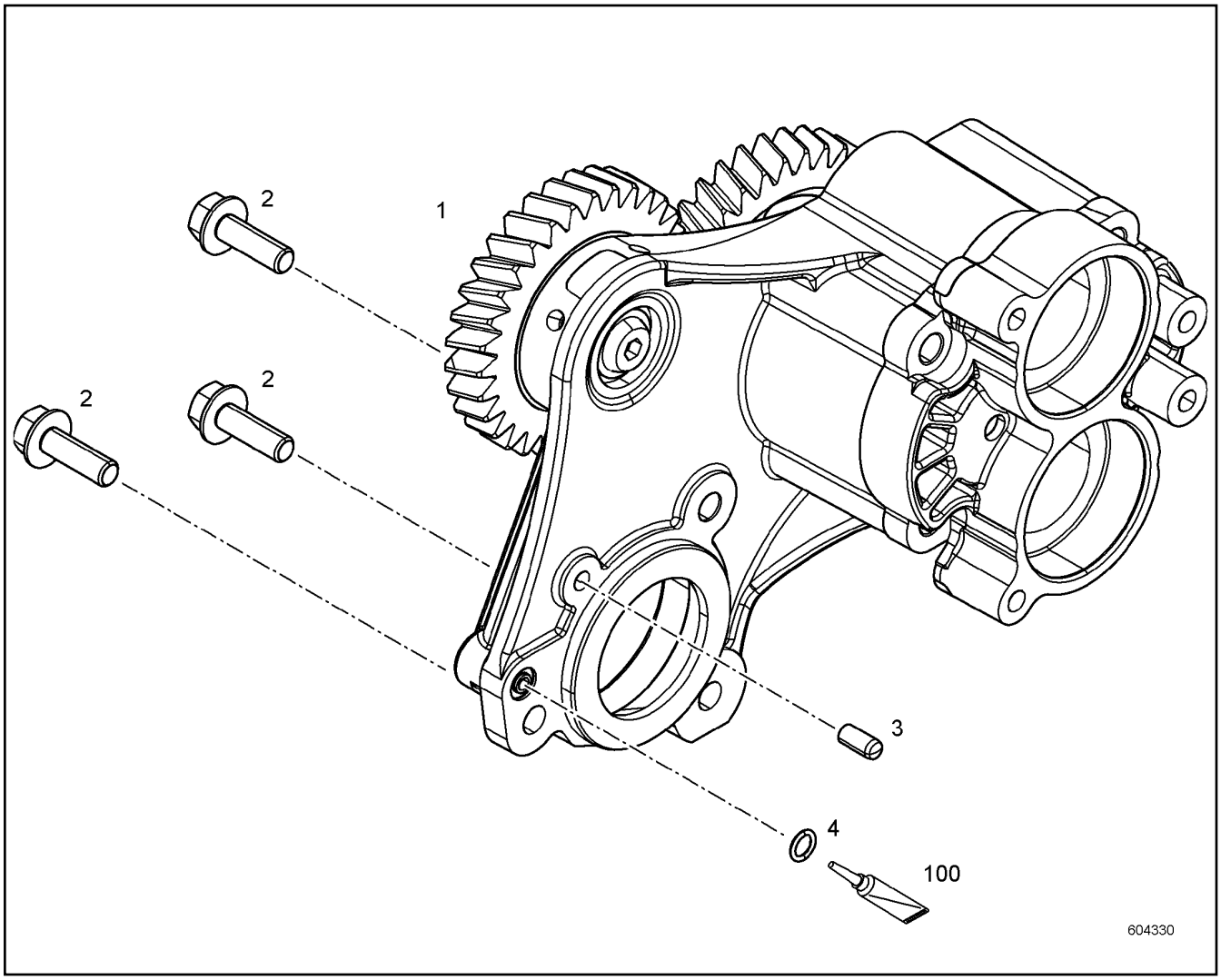

Pos.	Item	Quantity	Description	Bezeichnung	Serie	K
1	10133823	1	SUCTION PUMP PRE-ASS. ⇨ ❑ 232	ABSAUGPUMPE VORM.		
2	11004752	3	HEX SCREW DIN 6921 M8X25 8.8	SECHSKANTSCHRAUBE		
3	4980000	1	PARALLEL PIN ISO 8734 6M6X14 ST	ZYLINDERSTIFT		
4	7381685	1	O-RING	O-RING		
100	10282622	1	GREASE	FETT		

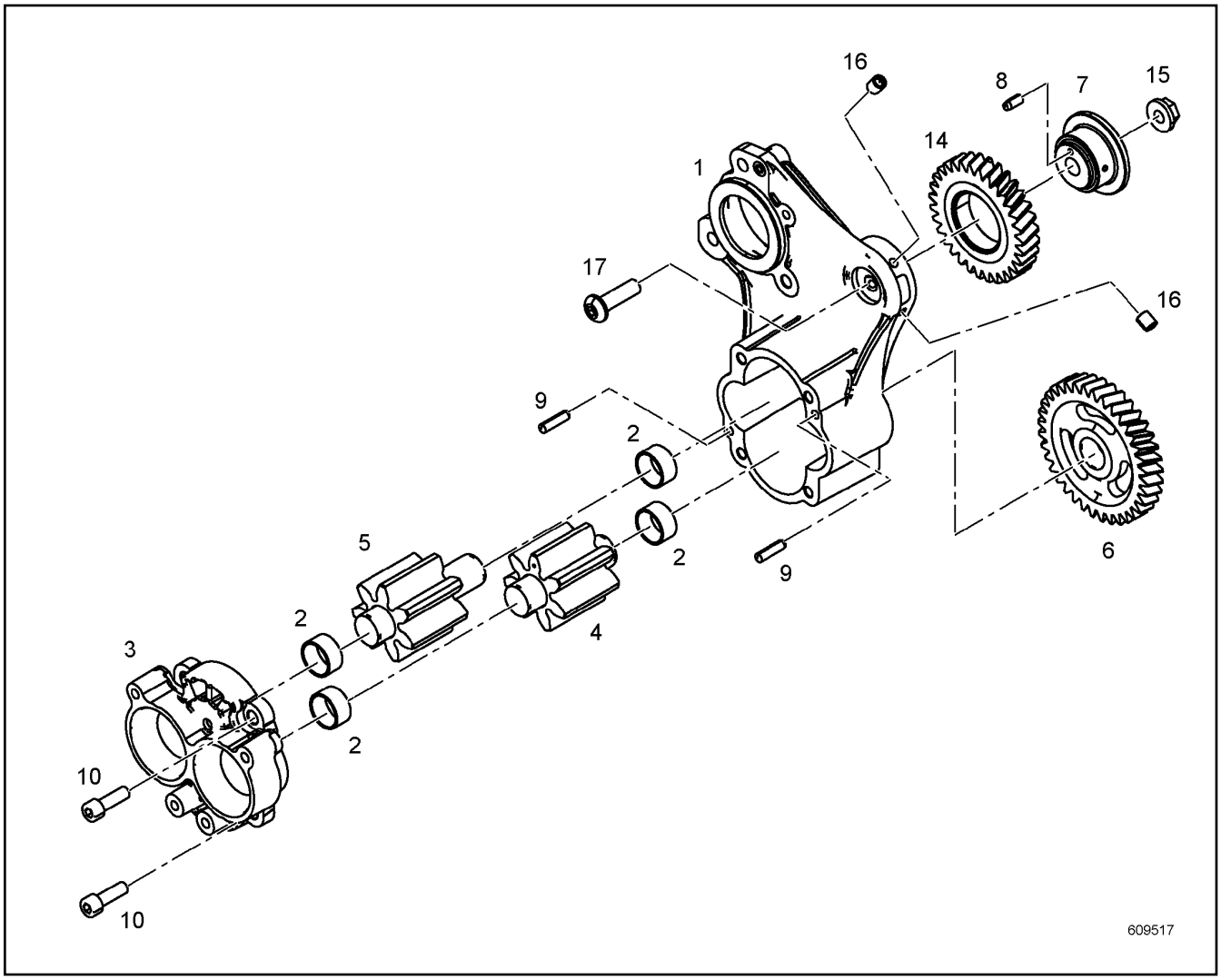

Pos.	Item	Quantity	Description	Bezeichnung	Serie	K
1	10132069	1	PUMP HOUSING	PUMPENGEHAEUSE		
2	10121971	4	BEARING BUSHING	LAGERBUCHSE		
3	10132074	1	CONNECTION FLANGE	ANSCHLUSSFLANSCH		
4	10121983	1	GEAR WHEEL	ZAHNRAD		
5	10121982	1	GEAR WHEEL	ZAHNRAD		
6	10133684	1	GEAR WHEEL	ZAHNRAD		
7	10120188	1	HUB	NABE		
8	4901104	1	PARALLEL PIN ISO 8734 4M6X10 ST	ZYLINDERSTIFT		
9	10011777	2	PARALLEL PIN 8M6X24 ST 2 K 50	ZYLINDERSTIFT		
14	9072633	1	INTERMEDIATE GEAR PRE-ASSY.	ZWISCHENRAD VORM.		
15	4980805	1	HEX NUT EN 1661 M10 8	SECHSKANTMUTTER		
16	7380779	2	SEALING PLUG	DICHTSTOPFEN		
17	10112497	1	HEX SCREW DIN 6921 M10X40 8.8	SECHSKANTSCHRAUBE		

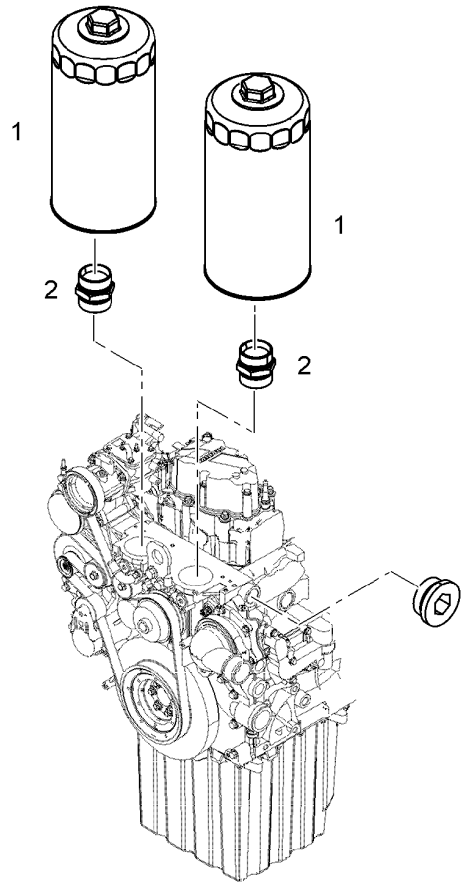

Pos.	Item	Quantity	Description	Bezeichnung	Serie	K
1	10297295	2	EASY-CHANGE FILTER	WECHSELFILTER		
2	9273271	2	FITTINGS	STUTZEN		

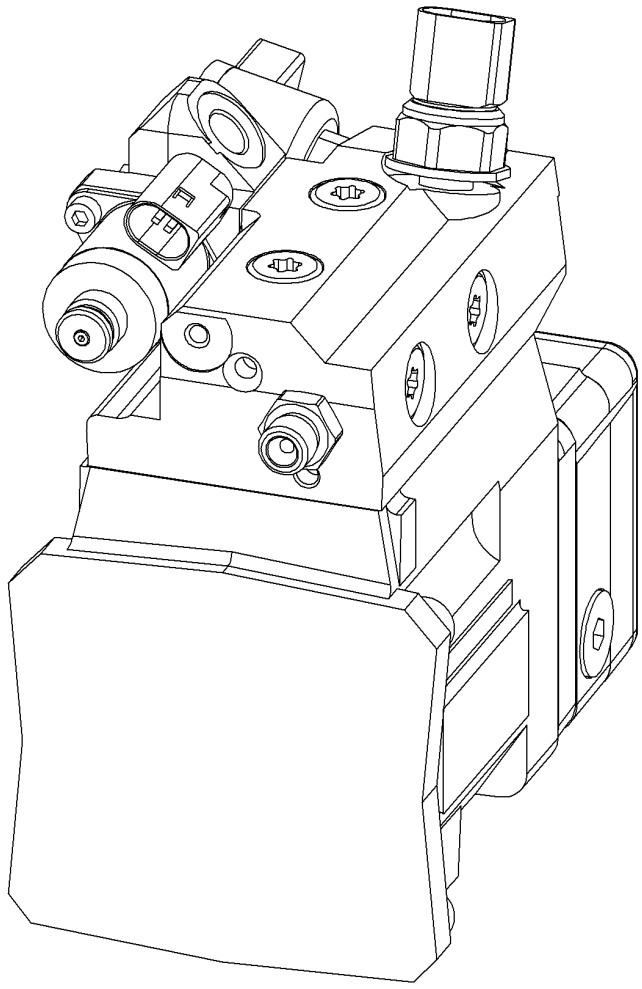

Pos.	Item	Quantity	Description	Bezeichnung	Serie	K
1	10150743	1	RK HIGH PRESSURE PUMP ⇨ ❑ 235	RS HOCHDRUCKPUMPE		
2	4001622	4	SOCKET HEAD SCREW ISO 4762 M10X55 10.9	ZYLINDERSCHRAUBE		
200	10150743	1	RK HIGH PRESSURE PUMP ⇨ ❑ 235	RS HOCHDRUCKPUMPE		
210	10152787	1	SEAL KIT HIGH PRESSURE PUMP ⇨ ❑ 236	DS HOCHDRUCKPUMPE		
220	10149198	1	RK PRE-FEED PUMP	RS VORFOERDERPUMPE		
230	10145160	1	RESTRICTOR VALVE	DROSSELVENTIL		

OHNE BILD
WITHOUT ILLUSTRATION
SANS PLANCHE
SIN FIG.
SEM ILUSTRAÇÃO
БЕЗ ИЗОБРАЖЕНИЯ

600000

Pos.	Item	Quantity	Description	Bezeichnung	Serie	K
2	4001622	4	SOCKET HEAD SCREW ISO 4762 M10X55 10.9	ZYLINDERSCHRAUBE		
4	10152787	1	SEAL KIT HIGH PRESSURE PUMP ⇨ ❑ 236	DS HOCHDRUCKPUMPE		
5	10149198	1	RK PRE-FEED PUMP	RS VORFOERDERPUMPE		

OHNE BILD
WITHOUT ILLUSTRATION
SANS PLANCHE
SIN FIG.
SEM ILUSTRAÇÃO
БЕЗ ИЗОБРАЖЕНИЯ

600000

Pos.	Item	Quantity	Description	Bezeichnung	Serie	K
1	10128671	1	O-RING	O-RING		
2	10128559	1	O-RING	O-RING		
3	10128678	1	O-RING	O-RING		
4	11002988	1	FLANGE JOINT	VERSCHRAUBUNG		
5	10011865	2	SEALING RING	DICHTRING		
6	10011868	4	SEALING RING	DICHTRING		

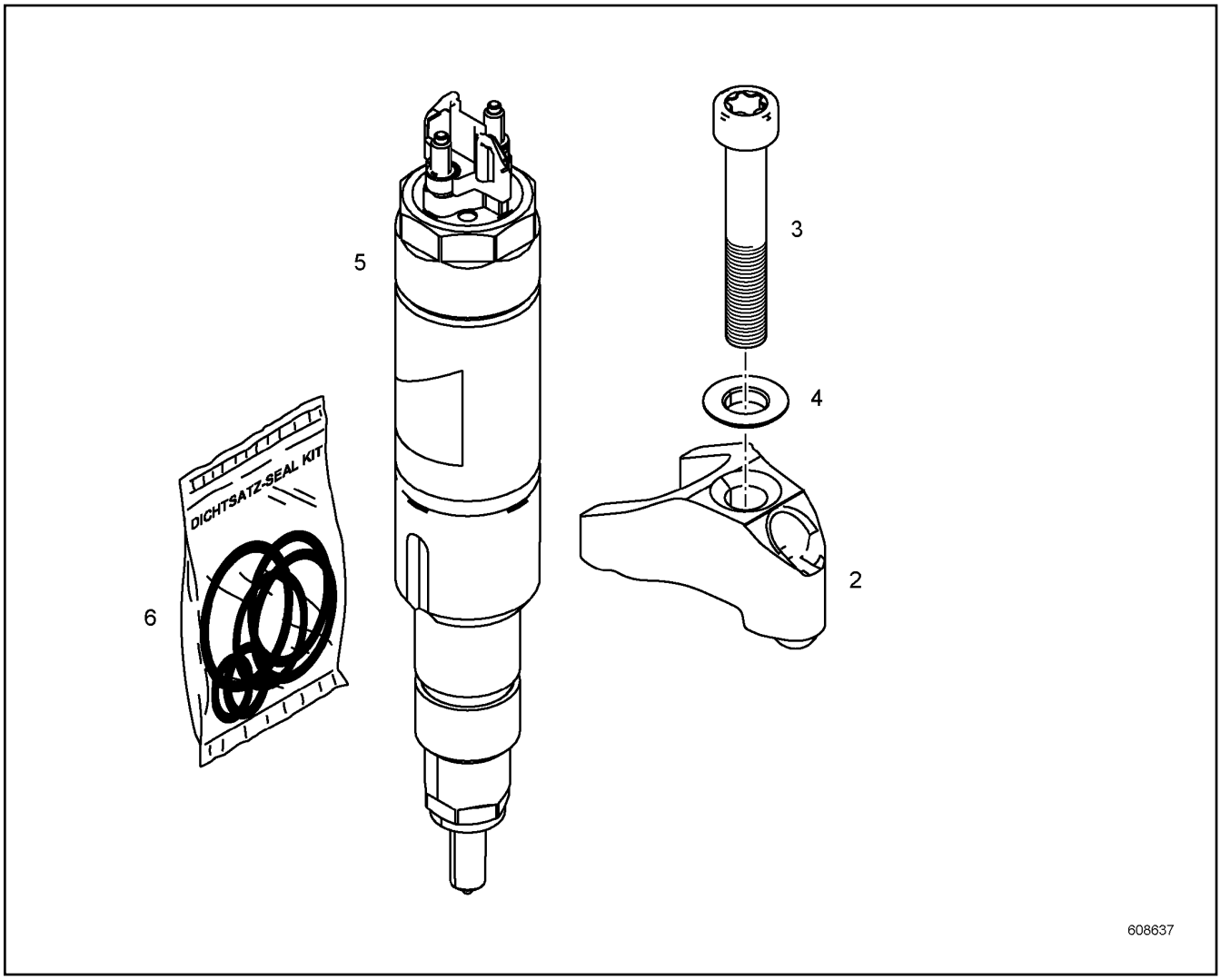

Pos.	Item	Quantity	Description	Bezeichnung	Serie	K
2	10142030	1	JAW	PRATZE		
3	11082116	1	SOCKET HEAD SCREW ISO 14580 M8X50 10.9	ZYLINDERSCHRAUBE		
4	10036473	1	SPHERICAL WASHER DIN 6319 8.4X17X3.2 ST	KUGELSCHEIBE		
5	10152874	1	RK INJECTOR	RS INJEKTOR		
6	10141215	1	SEAL KIT INJECTOR	DS INJEKTOR		

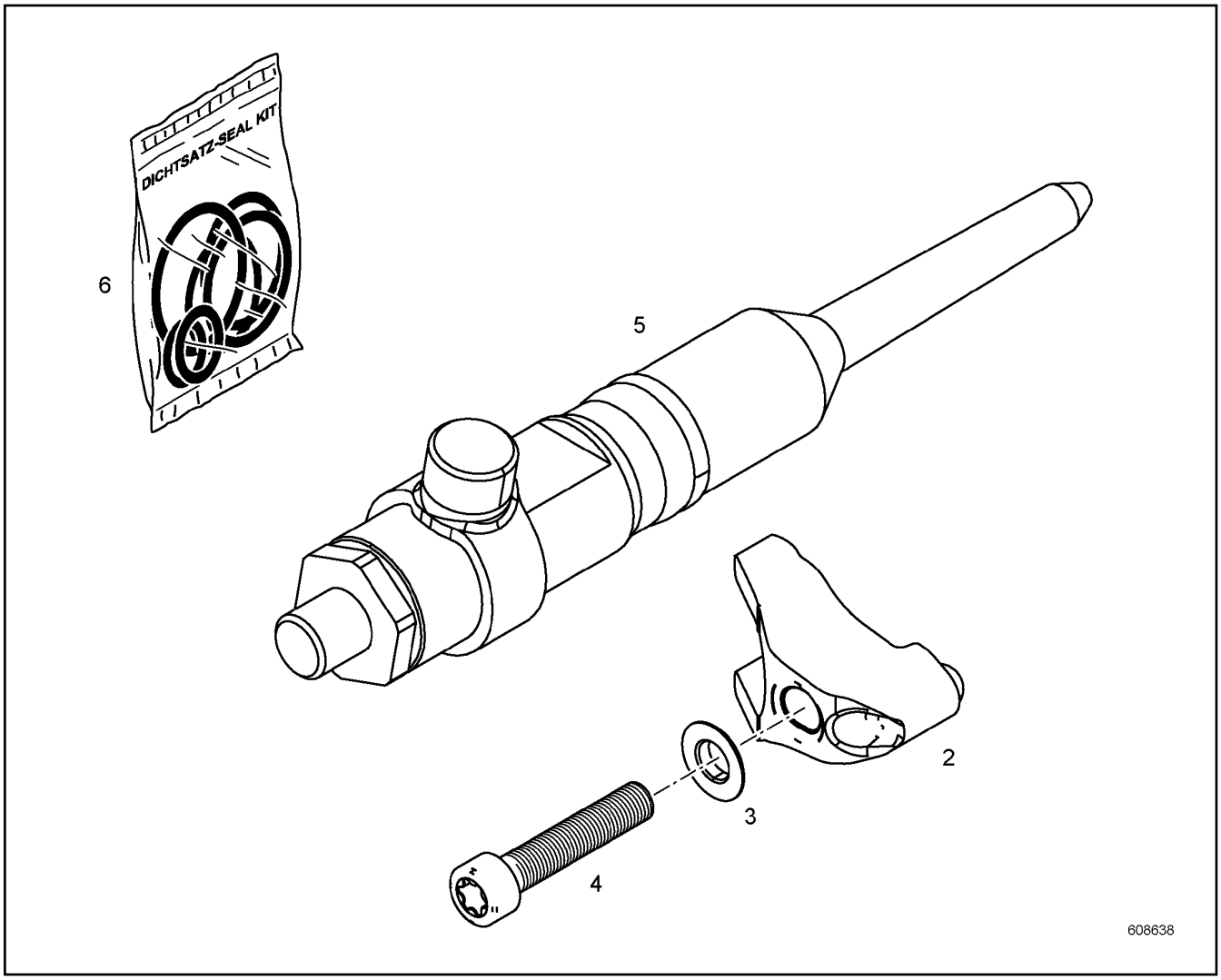

Pos.	Item	Quantity	Description	Bezeichnung	Serie	K
2	10150144	1	JAW	PRATZE		
3	11622278	1	SPHERICAL WASHER DIN 6319 C8.4X17X3.2	KUGELSCHEIBE		
4	11600879	1	SOCKET HEAD SCREW ISO 14579 M8X40 10.9	ZYLINDERSCHRAUBE		
5	10141140	1	RK HIGH PRESSURE CONNECTOR ⇨ ❑ 239	RS DRUCKROHRSTUTZEN		
6	10141216	1	SEAL KIT HIGH PRESS.CONNECTOR	DS DRUCKROHRSTUTZEN		

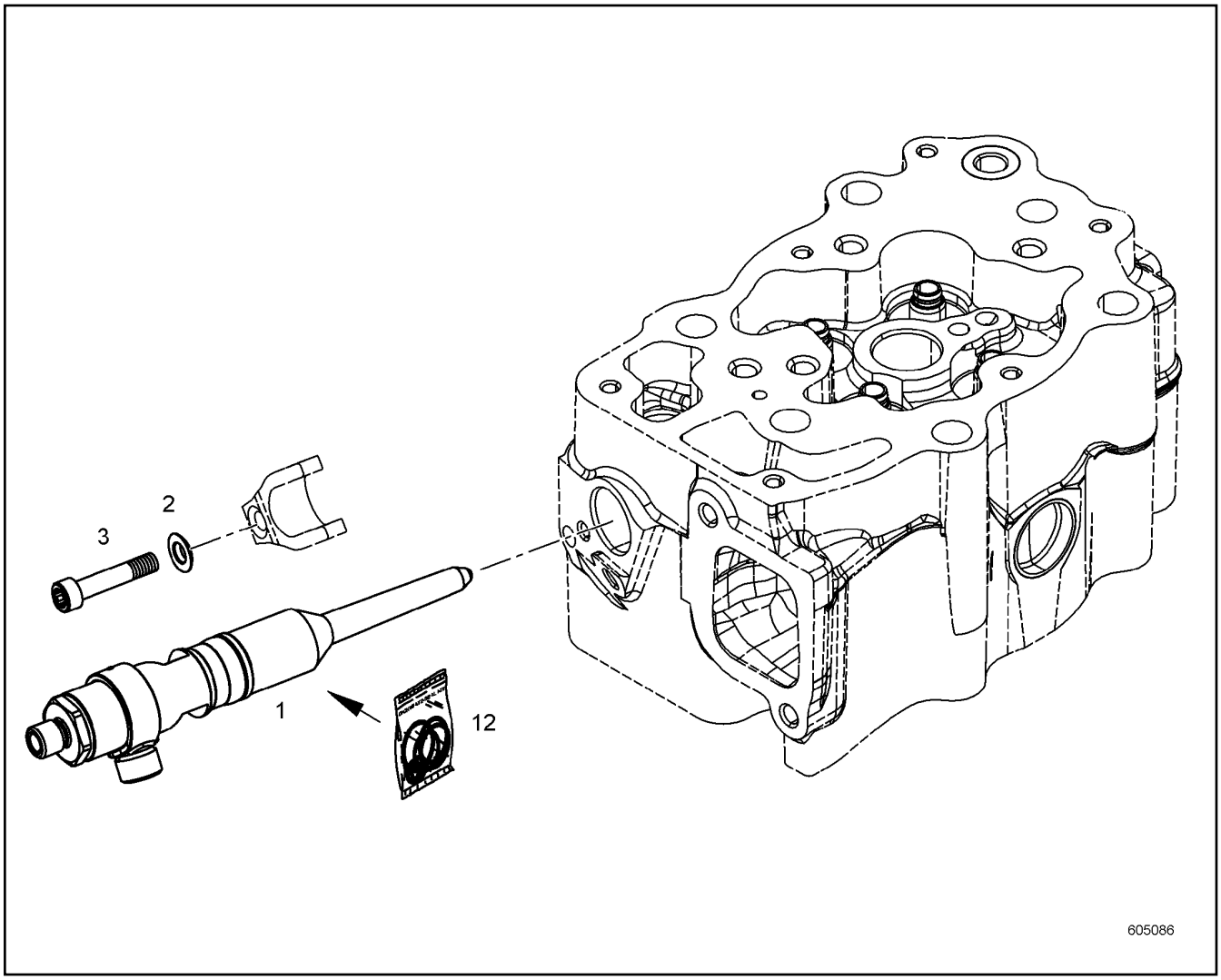

Pos.	Item	Quantity	Description	Bezeichnung	Serie	K
1	10135080	1	HIGH PRESSURE CONNECTOR ⇨ ❑ 240	DRUCKROHRSTUTZEN		
2	10036473	1	SPHERICAL WASHER DIN 6319 8.4X17X3.2 ST	KUGELSCHEIBE		
3	11600879	1	SOCKET HEAD SCREW ISO 14579 M8X40 10.9	ZYLINDERSCHRAUBE		
12	10141216	1	SEAL KIT HIGH PRESS.CONNECTOR	DS DRUCKROHRSTUTZEN		

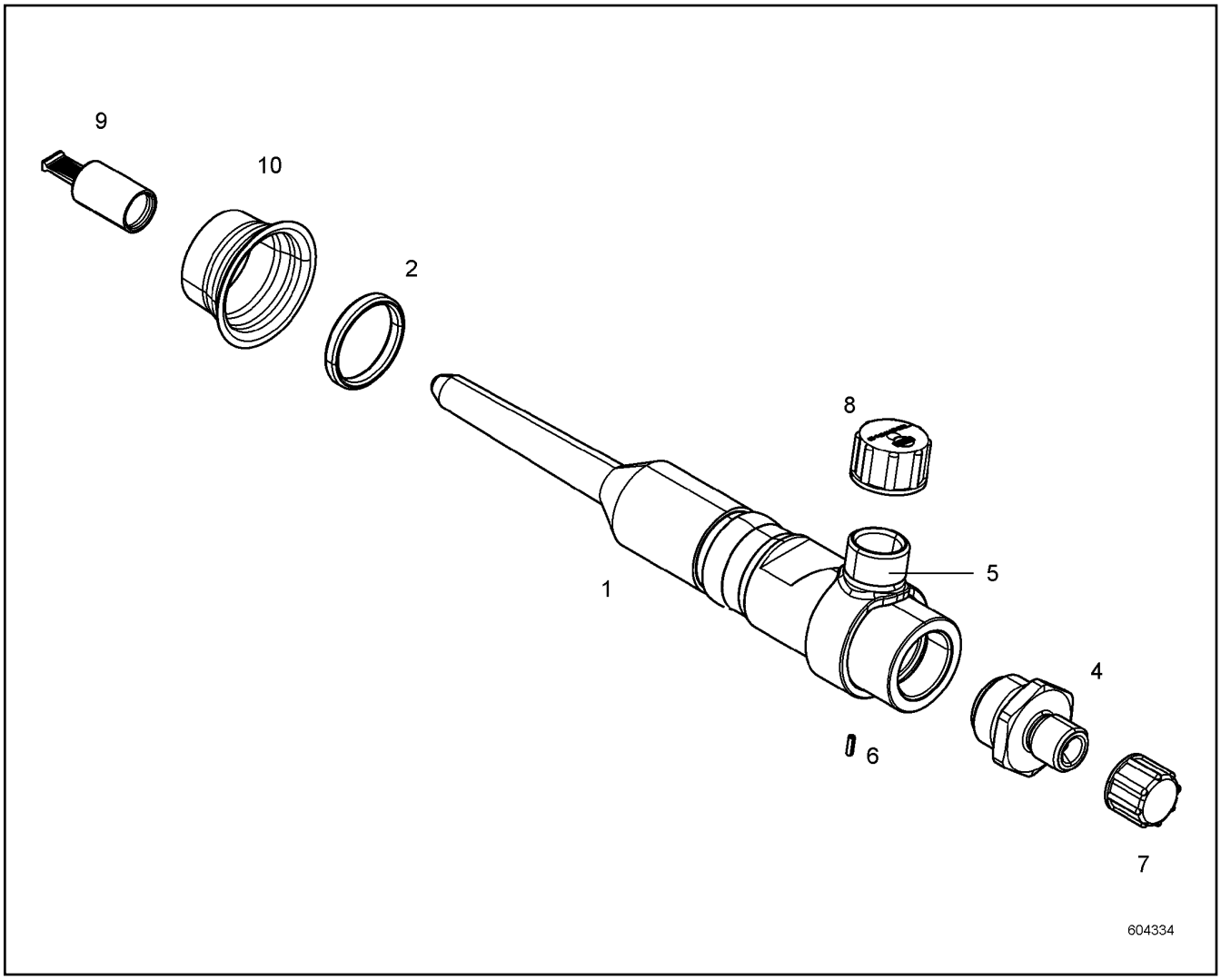

Pos.	Item	Quantity	Description	Bezeichnung	Serie	K
1	10131081	1	HIGH PRESSURE CONNECTOR	DRUCKROHRSTUTZEN		
2	10130757	1	O-RING	O-RING		
4	10128100	1	CONNECTION STUB	ANSCHLUSSSTUTZEN		
5	10129179	1	CLAMP	SCHELLE		
6	11001743	1	DOWEL PIN ISO 8752 2X6 ST	SPANNSTIFT		
7	10129382	1	COVER LID	ABDECKKAPPE		
8	779009008	1	SCREW CAP	SCHRAUBKAPPE		
9	11694640	1	COVER LID	ABDECKKAPPE		
10	10129385	1	COVER LID	ABDECKKAPPE		

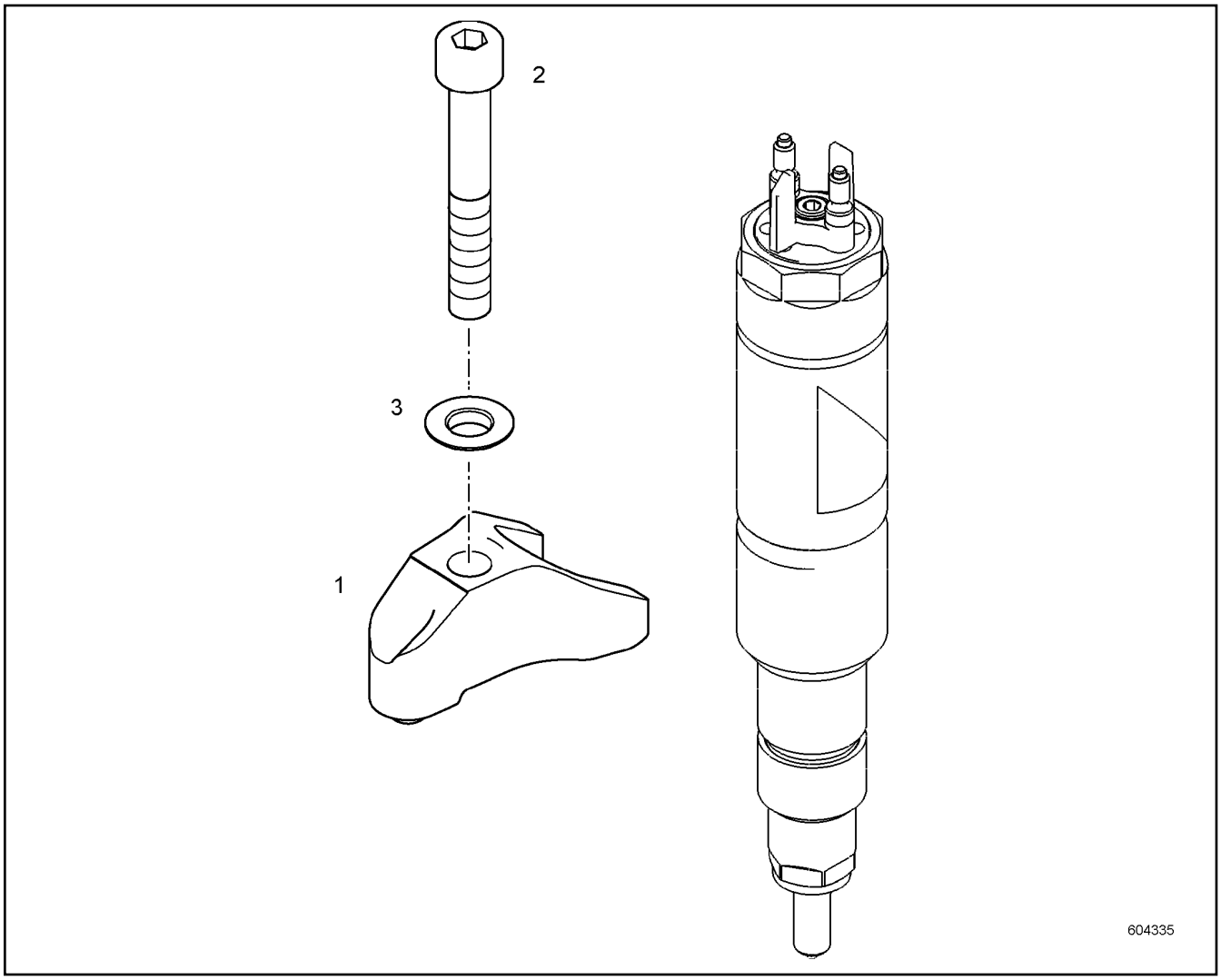

Pos.	Item	Quantity	Description	Bezeichnung	Serie	K
1	10142030	1	JAW	PRATZE		
2	11082116	1	SOCKET HEAD SCREW ISO 14580 M8X50 10.9	ZYLINDERSCHRAUBE		
3	10036473	1	SPHERICAL WASHER DIN 6319 8.4X17X3.2 ST	KUGELSCHEIBE		

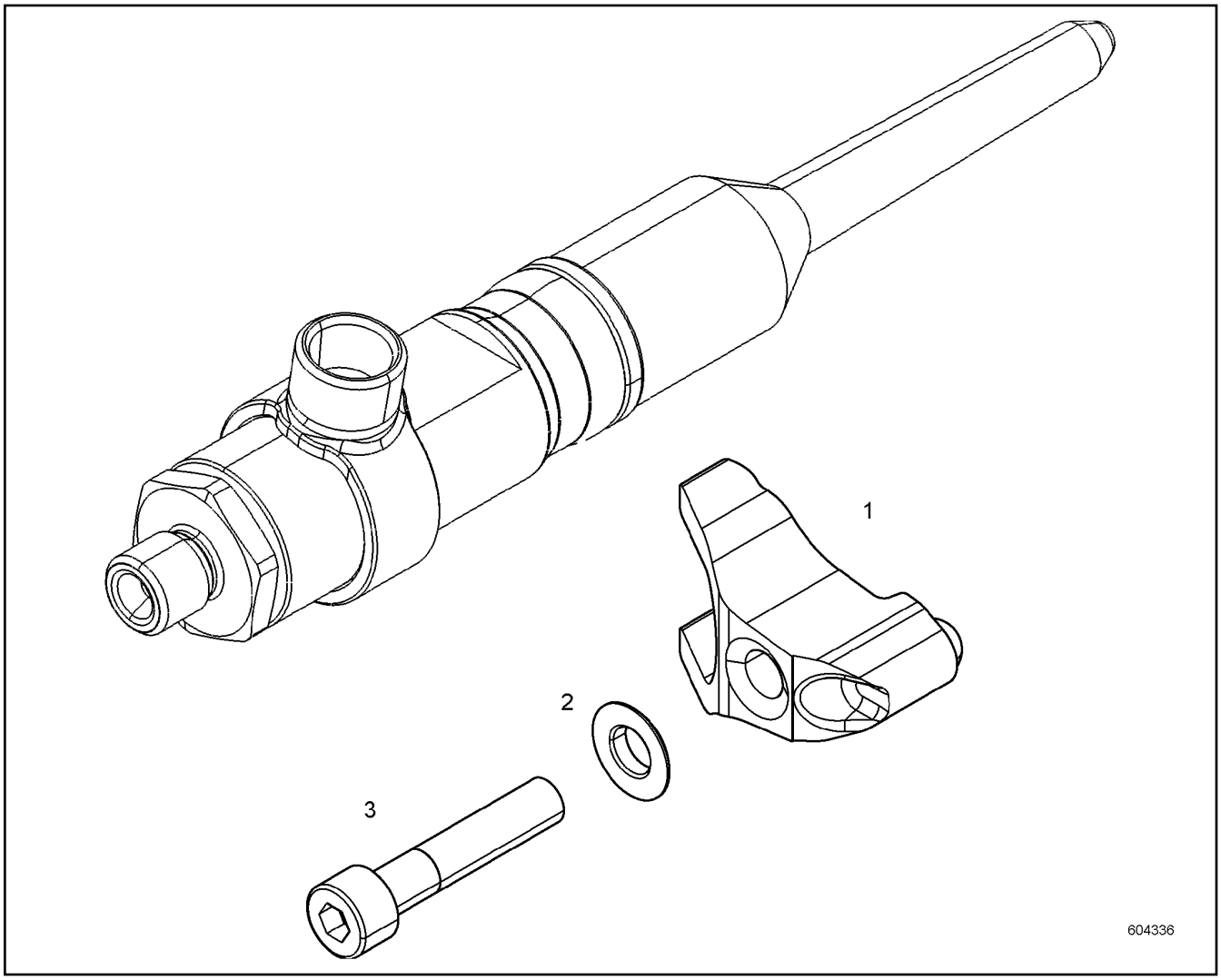

Pos.	Item	Quantity	Description	Bezeichnung	Serie	K
1	10146415	1	JAW	PRATZE		
2	11622278	1	SPHERICAL WASHER DIN 6319 C8.4X17X3.2	KUGELSCHEIBE		
3	11600879	1	SOCKET HEAD SCREW ISO 14579 M8X40 10.9	ZYLINDERSCHRAUBE		

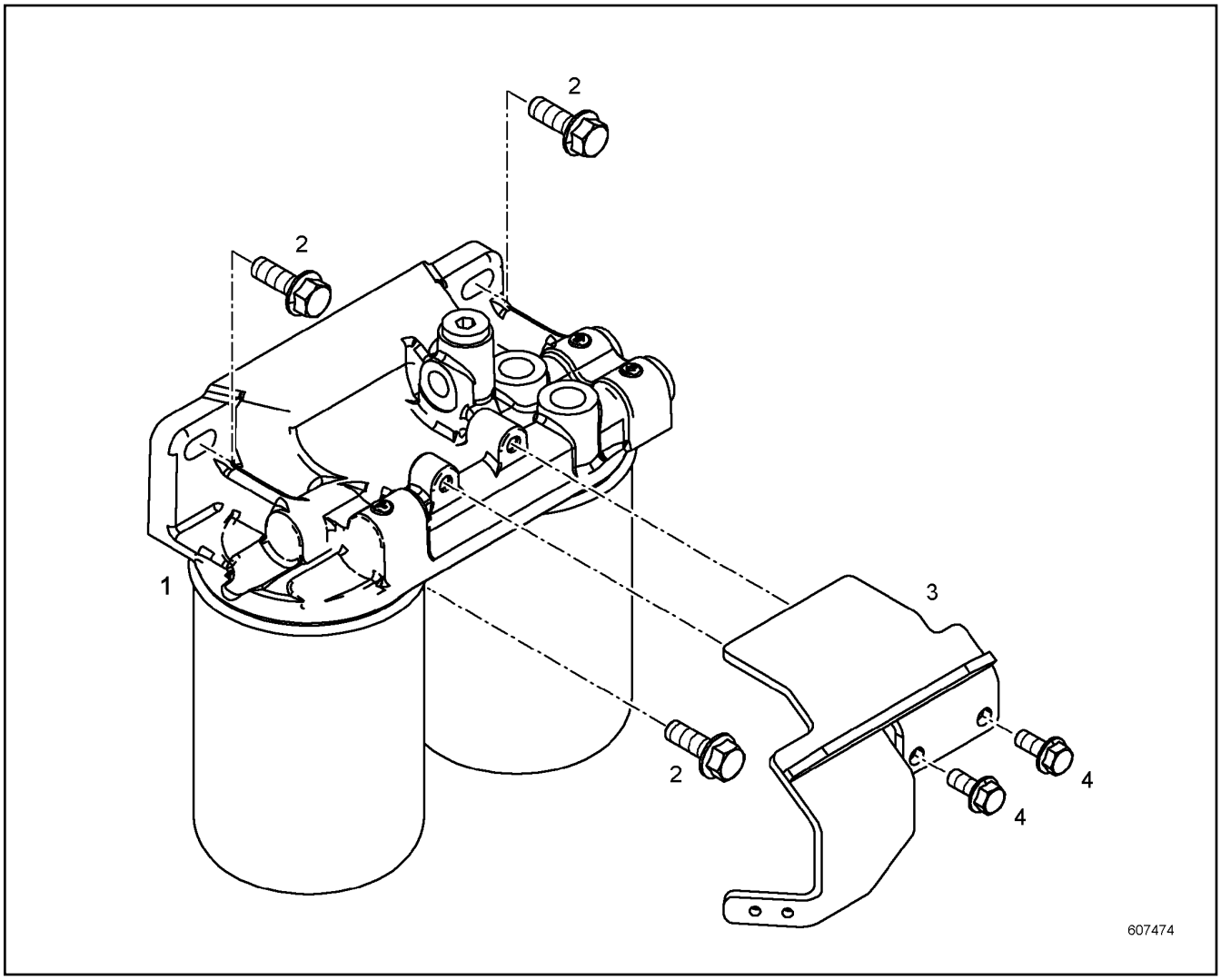

Pos.	Item	Quantity	Description	Bezeichnung	Serie	K
1	10146753	1	FUEL FINE FILTER ⇨ ❑ 244	KRAFTSTOFFFEINFILTER		
2	10333464	3	HEX SCREW DIN 6921 M10X35 8.8	SECHSKANTSCHRAUBE		
3	10138079	1	HOLDER	HALTER		
4	10016906	2	HEX SCREW EN 1665 M8X20 8.8	SECHSKANTSCHRAUBE		

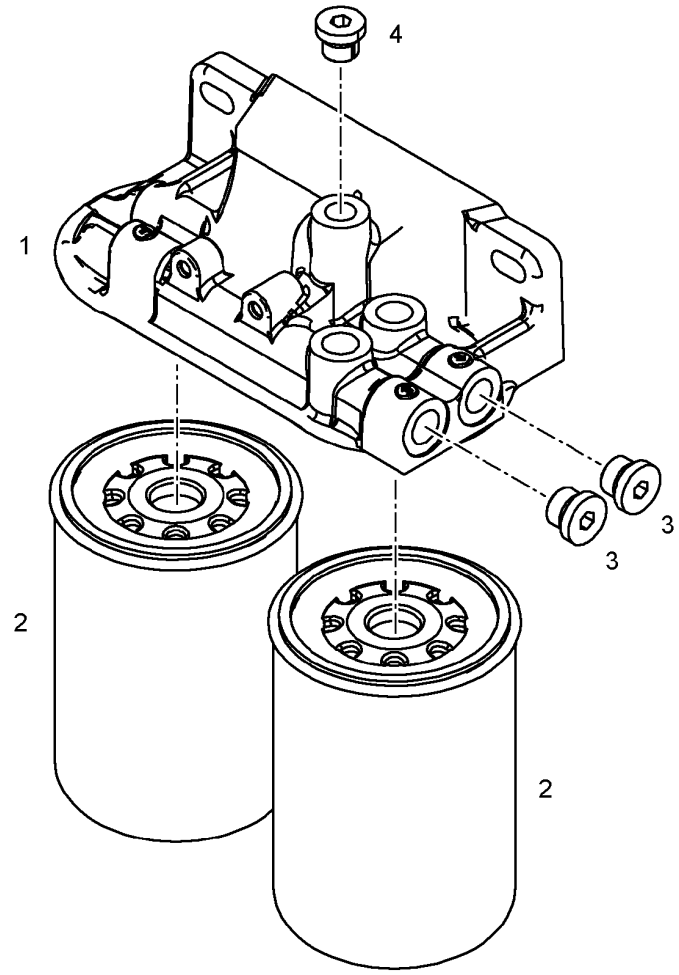

Pos.	Item	Quantity	Description	Bezeichnung	Serie	K
1	10152786	1	FILTER BRACKET	FILTERKONSOLE		
2	10429946	2	FUEL FINE FILTER	KRAFTSTOFFFEINFILTER		
3	7380688	2	SCREW PLUG	VERSCHLUSSSCHRAUBE		
4	10116078	1	SCREW PLUG	VERSCHLUSSSCHRAUBE		

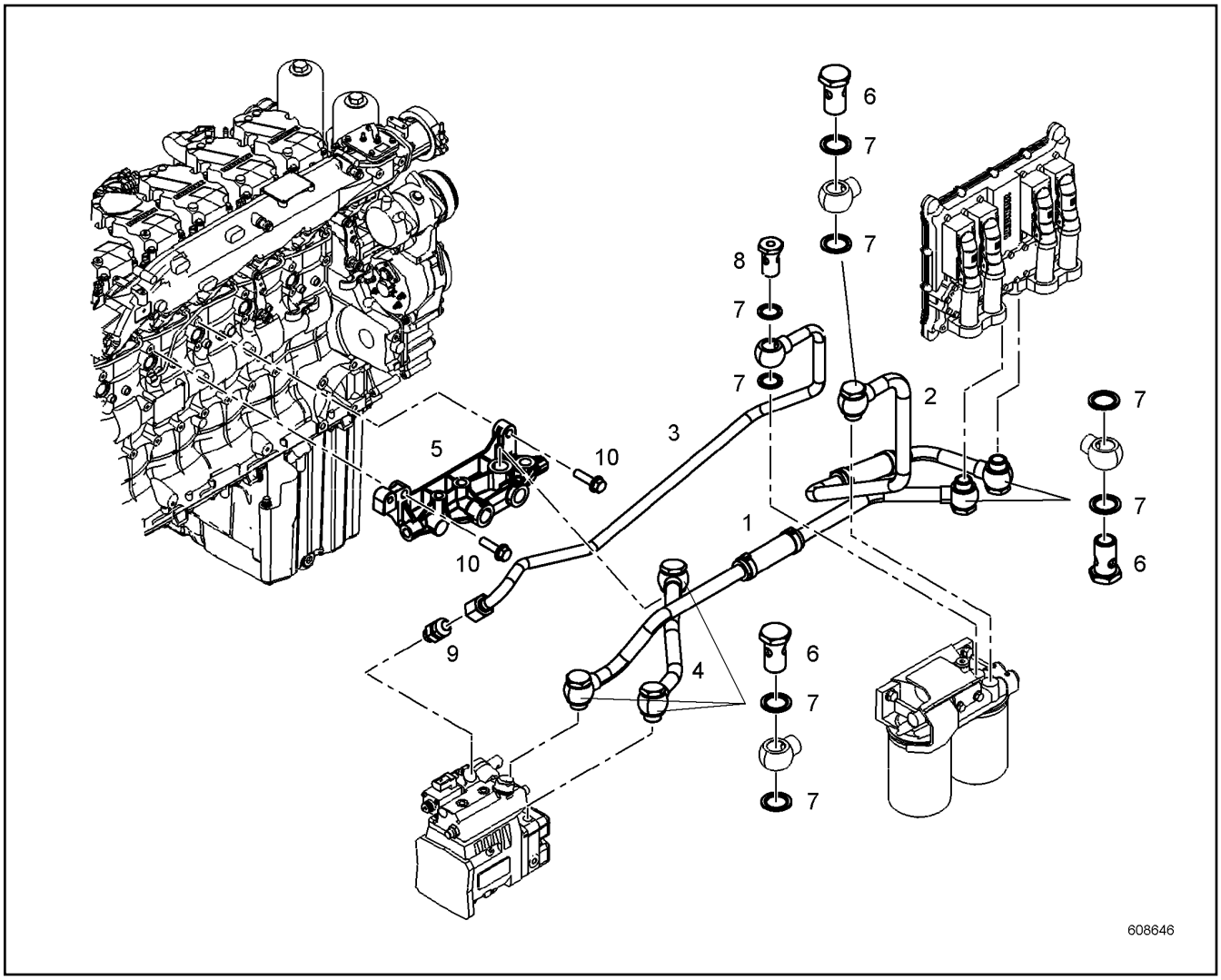

Pos.	Item	Quantity	Description	Bezeichnung	Serie	K
1	10141988	1	PIPELINE	ROHRLEITUNG		
2	10141989	1	PIPELINE	ROHRLEITUNG		
3	10142080	1	PIPELINE	ROHRLEITUNG		
4	10141986	1	PIPELINE	ROHRLEITUNG		
5	10151825	1	DISTRIBUTOR BLOCK	VERTEILERBLOCK		
6	4981226	6	HOLLOW SCREW DIN 7643 15	HOHLSCHRAUBE		
7	10011868	14	SEALING RING	DICHTRING		
8	10129819	1	HOLLOW SCREW DIN 7643 15X3	HOHLSCHRAUBE		
9	11002988	1	FLANGE JOINT	VERSCHRAUBUNG		
10	10007782	2	HEX SCREW EN 1665 M8X30 8.8	SECHSKANTSCHRAUBE		

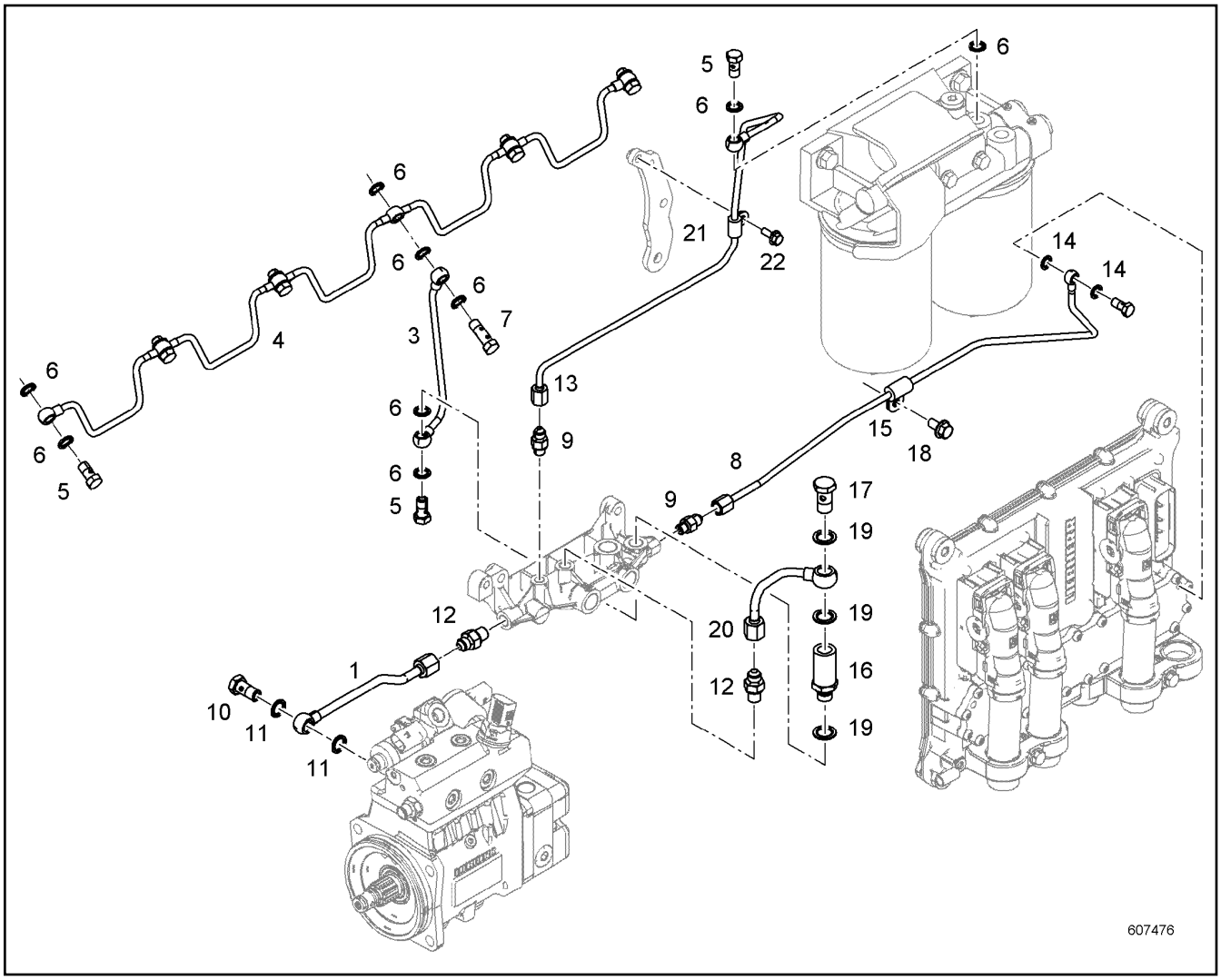

Pos.	Item	Quantity	Description	Bezeichnung	Serie	K
1	10143235	1	PIPELINE	ROHRLEITUNG		
3	10132170	1	PIPELINE	ROHRLEITUNG		
4	9076621	1	FUEL LINE	KRAFTSTOFFLEITUNG		
5	4079160	7	HOLLOW SCREW DIN 7643 M10X1	HOHLSCHRAUBE		
6	10011864	17	SEALING RING	DICHTRING		
7	10014864	1	DOUBLE BANJO BOLT 6X6 9SMNPB28K	DOPPELHOHLSCHRAUBE		
8	10142006	1	PIPELINE	ROHRLEITUNG		
9	10813933	2	FLANGE JOINT	VERSCHRAUBUNG		
10	4980664	1	HOLLOW SCREW DIN 7643 8X3	HOHLSCHRAUBE		
11	10011865	2	SEALING RING	DICHTRING		
12	10813935	2	FLANGE JOINT	VERSCHRAUBUNG		
13	10145889	1	PIPELINE	ROHRLEITUNG		
14	10011871	2	SEALING RING	DICHTRING		
15	7382088	1	CLAMP	SCHELLE		
16	10132935	1	INTERMEDIATE PART	ZWISCHENSTUECK		
17	4079240	1	HOLLOW SCREW DIN 7643 10X3	HOHLSCHRAUBE		
18	10005078	1	HEX SCREW EN 1665 M8X16 8.8	SECHSKANTSCHRAUBE		
19	10011866	3	SEALING RING	DICHTRING		
20	10132180	1	PIPELINE	ROHRLEITUNG		
21	7381292	1	CLAMP	SCHELLE		
22	407350208	1	HEX SCREW EN 1665 M6X16 8.8	SECHSKANTSCHRAUBE		

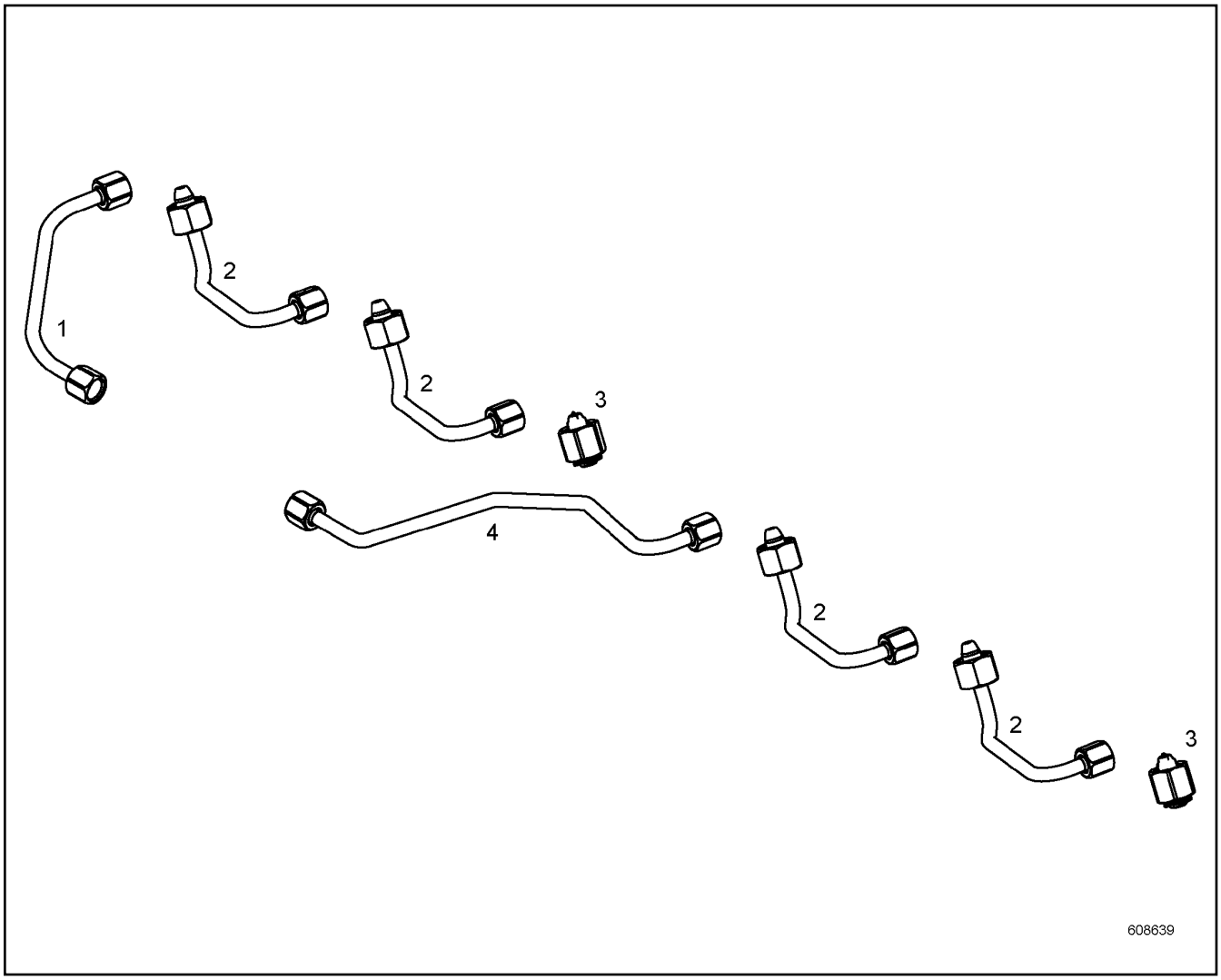

Pos.	Item	Quantity	Description	Bezeichnung	Serie	K
1	10143829	1	INJECTION LINE	EINSPRITZLEITUNG		
2	10143827	4	INJECTION LINE	EINSPRITZLEITUNG		
3	10134753	2	SEALING PLUG	DICHTSTOPFEN		
4	10143831	1	INJECTION LINE	EINSPRITZLEITUNG		

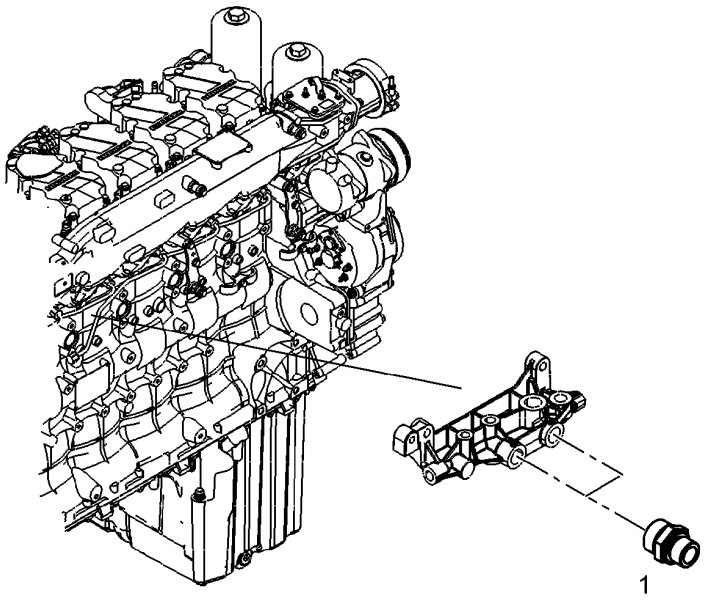

607413

Pos.	Item	Quantity	Description	Bezeichnung	Serie	K
1	4981232	2	FLANGE JOINT	VERSCHRAUBUNG		

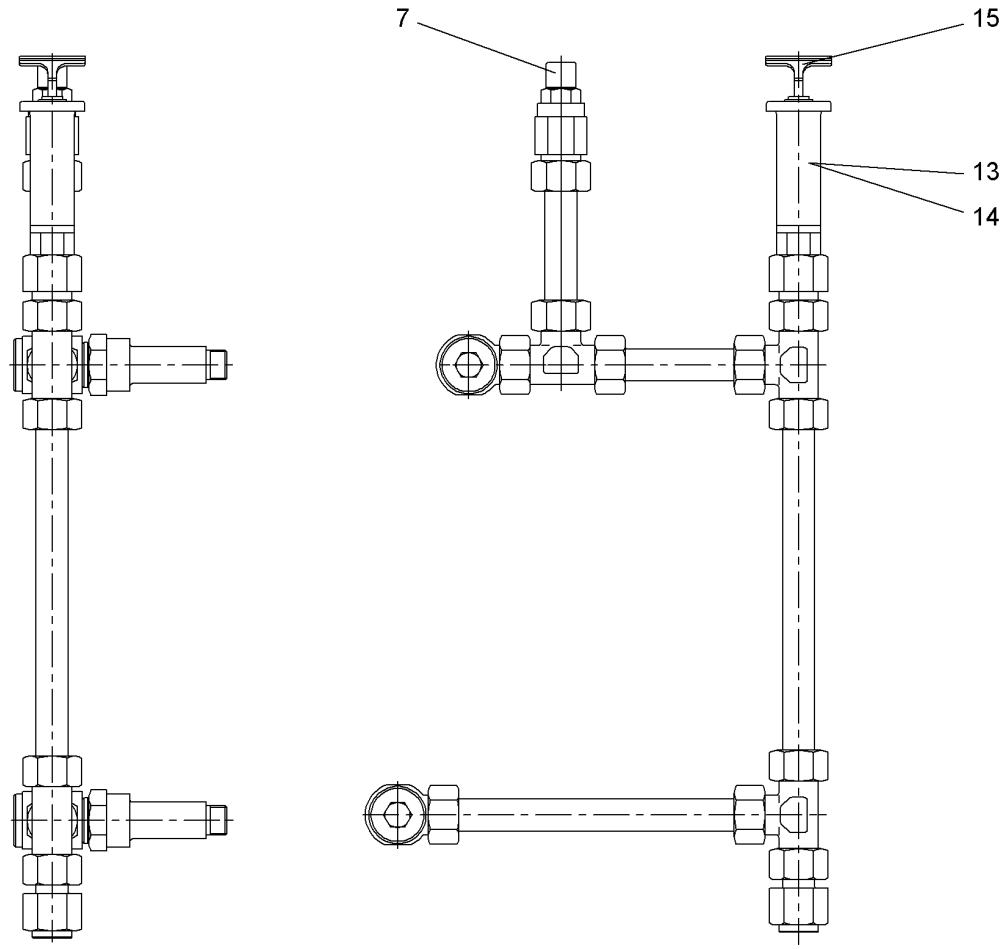

Pos.	Item	Quantity	Description	Bezeichnung	Serie	K
1	10146758	1	AIR SUCTION PIPE	LUFTANSAUGROHR		
2	10118556	6	SEAL	DICHTUNG		
3	10014638	6	HEX SCREW EN 1665 M10X60 8.8	SECHSKANTSCHRAUBE		
4	10489016	6	HEX SCREW DIN 6921 M10X90 8.8	SECHSKANTSCHRAUBE		

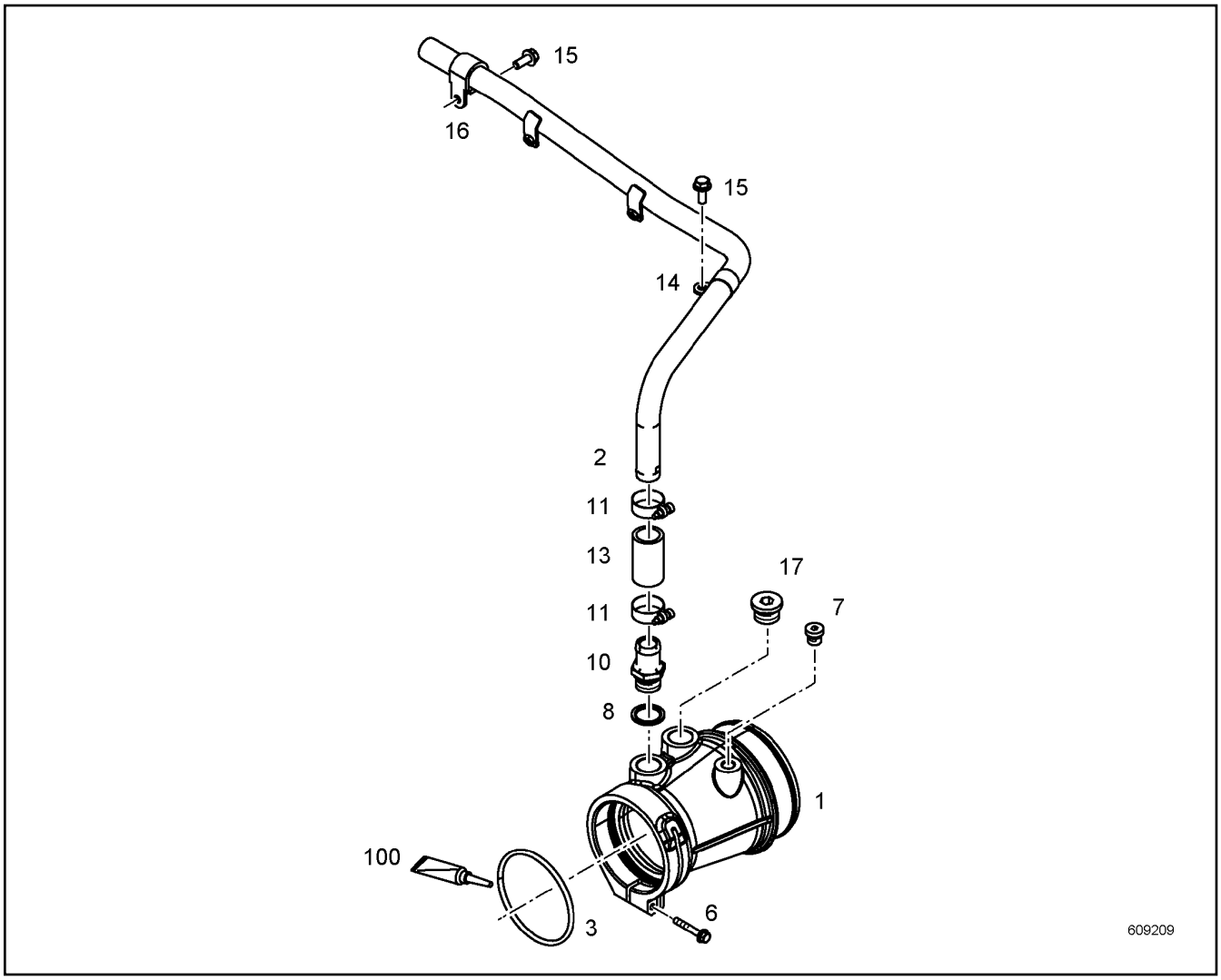

Pos.	Item	Quantity	Description	Bezeichnung	Serie	K
1	10146481	1	INTAKE STACK	ANSAUGSTUTZEN		
2	10147368	1	PIPELINE	ROHRLEITUNG		
3	11008055	1	O-RING	O-RING		
6	11656240	1	HEX SCREW DIN 6921 M6X40 8.8	SECHSKANTSCHRAUBE		
7	7380566	1	SCREW PLUG	VERSCHLUSSSCHRAUBE		
8	10011870	1	SEALING RING	DICHTRING		
10	10121893	1	HOSE NIPPLE	SCHLAUCHNIPPEL		
11	4900778	2	HOSE CLAMP	SCHLAUCHSCHELLE		
13	9271340	1	RUBBER CONNECTION	GUMMIMUFFE		
14	7381631	1	CLAMP	SCHELLE		
15	10016906	2	HEX SCREW EN 1665 M8X20 8.8	SECHSKANTSCHRAUBE		
16	7381631	1	CLAMP	SCHELLE		
17	7381457	1	SCREW PLUG	VERSCHLUSSSCHRAUBE		
100	10285708	1	GREASE	FETT		

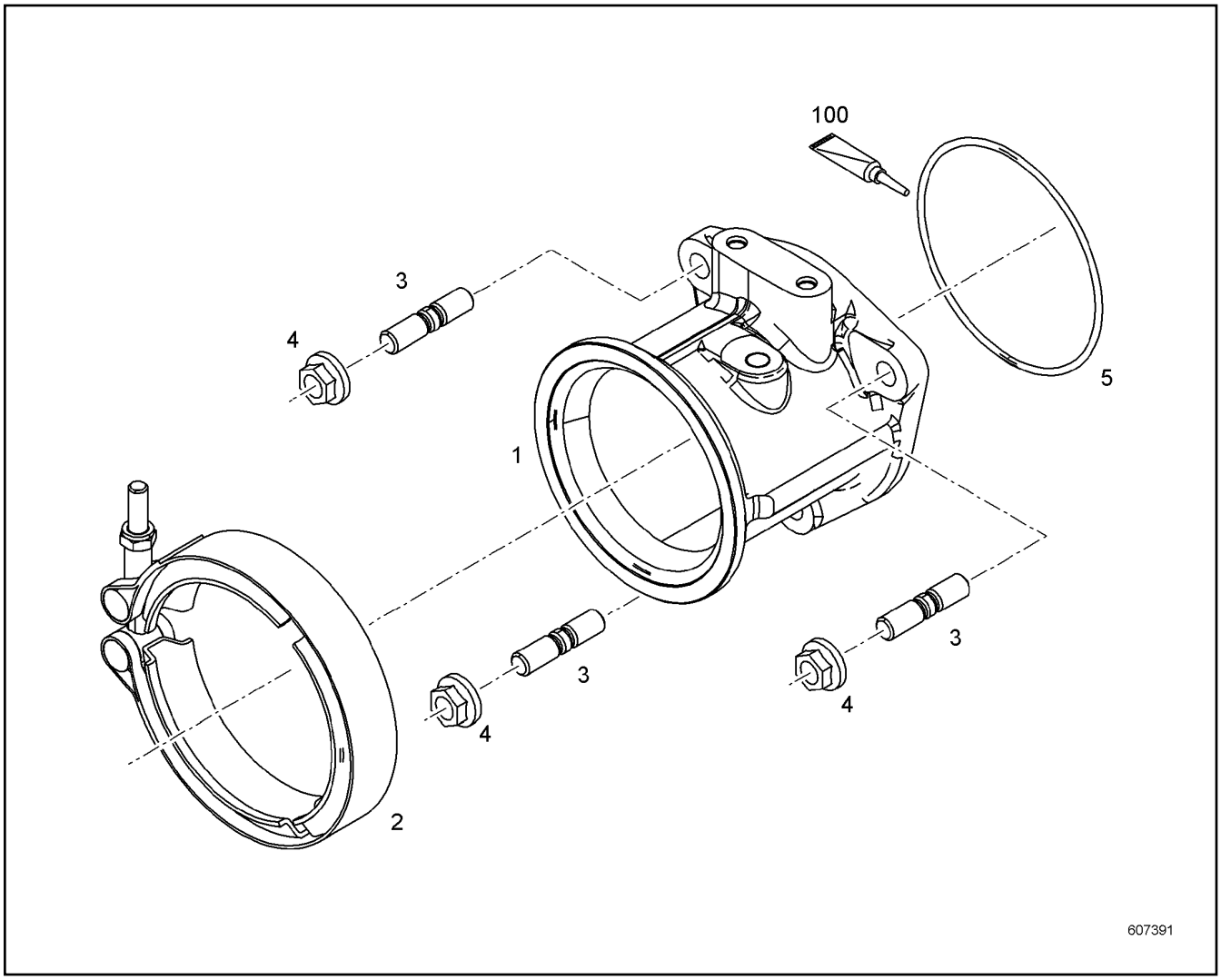

Pos.	Item	Quantity	Description	Bezeichnung	Serie	K
1	10141549	1	CONNECTING LINE	VERBINDUNGSLEITUNG		
2	10127984	1	RETAINER CLIP	SPANNSCHELLE		
3	10489376	3	DOUBLE-ENDED STUD DIN 835 M10X25 8.8	STIFTSCHRAUBE		
4	4980805	3	HEX NUT EN 1661 M10 8	SECHSKANTMUTTER		
5	7380605	1	O-RING	O-RING		
100	10285708	1	GREASE	FETT		

OHNE BILD
WITHOUT ILLUSTRATION
SANS PLANCHE
SIN FIG.
SEM ILUSTRAÇÃO
БЕЗ ИЗОБРАЖЕНИЯ

600000

Pos.	Item	Quantity	Description	Bezeichnung	Serie	K
1	10143612	1	CHARGE AIR LINE	LADELUFTLEITUNG		
2	10143614	1	CHARGE AIR LINE	LADELUFTLEITUNG		
3	11404751	1	CONSOLE	KONSOLE		
4	10129904	1	RUBBER CONNECTION	GUMMIMUFFE		
5	10124798	2	RETAINER CLIP	SPANNSCHELLE		
6	5004929	2	HOSE CLAMP	SCHLAUCHSCHELLE		
7	7380970	1	O-RING	O-RING		
8	10440788	2	HEX SCREW EN 1665 M8X40 8.8	SECHSKANTSCHRAUBE		
9	10125702	2	HEXALOBULAR HEAD SCREW	SECHSRUNDSCHRAUBE		
10	11382888	1	HEAT PROTECTION SHEET	HITZESCHUTZBLECH		
11	10424333	2	HEX NUT EN 1661 M8 8	SECHSKANTMUTTER		
13	7381638	1	SCREW PLUG	VERSCHLUSSSCHRAUBE		
100	10285708	1	GREASE	FETT		

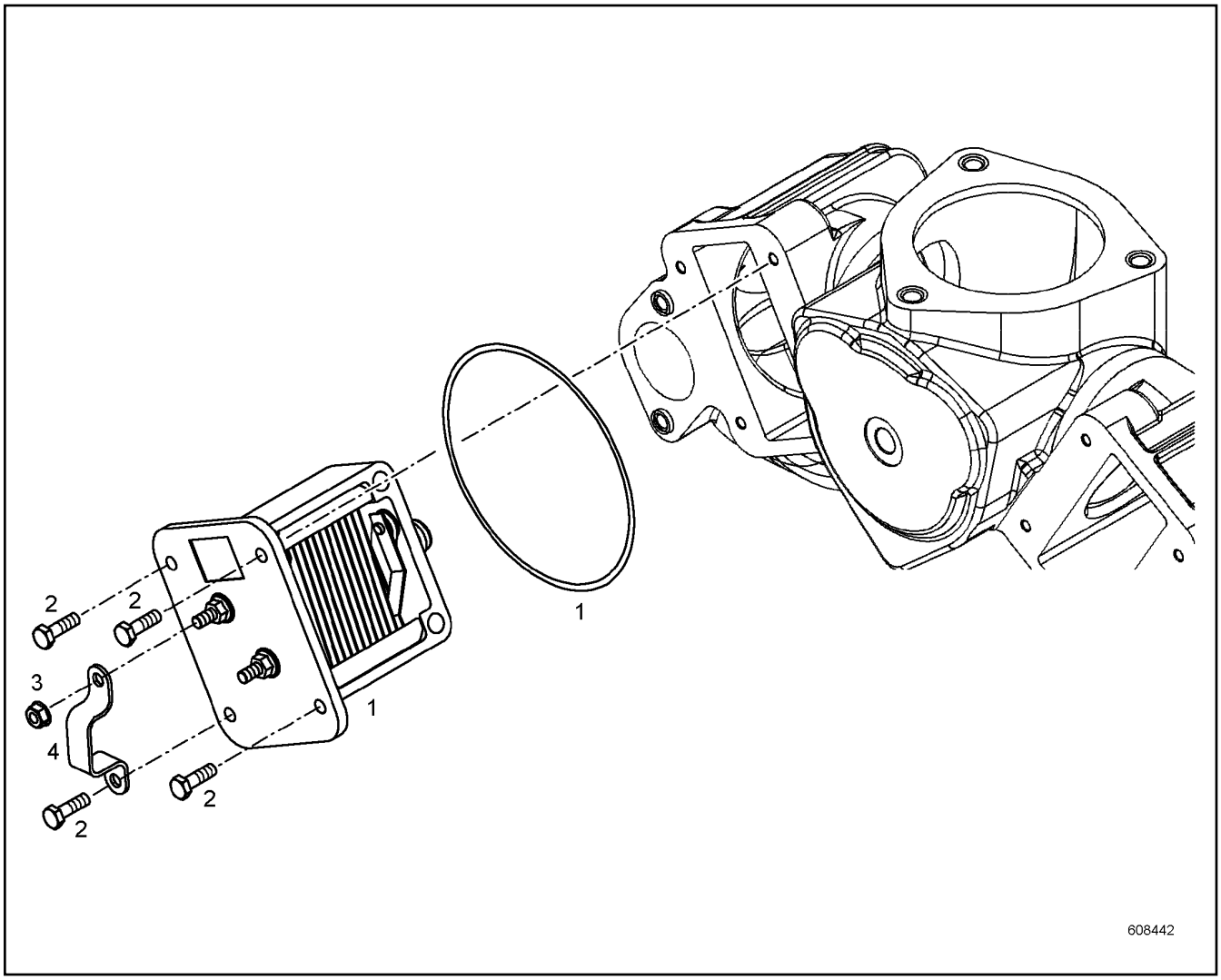

Pos.	Item	Quantity	Description	Bezeichnung	Serie	K
1	10299988	1	HEATING FLANGE PRE.ASS. ⇨ ❑ 254	HEIZFLANSCH VORM.		
2	10018711	4	HEX SCREW DIN 6921 M6X20 8.8	SECHSKANTSCHRAUBE		
3	10003366	1	RIBBED HEX NUT M6 10	SECHSKANTRIPPENMUTTER		
4	9080911	1	EARTH CONNECTION PLATE	MASSEVERBINDUNGSBLECH		

OHNE BILD
WITHOUT ILLUSTRATION
SANS PLANCHE
SIN FIG.
SEM ILUSTRAÇÃO
БЕЗ ИЗОБРАЖЕНИЯ

600000

Pos.	Item	Quantity	Description	Bezeichnung	Serie	K
1	10116255	1	O-RING	O-RING		

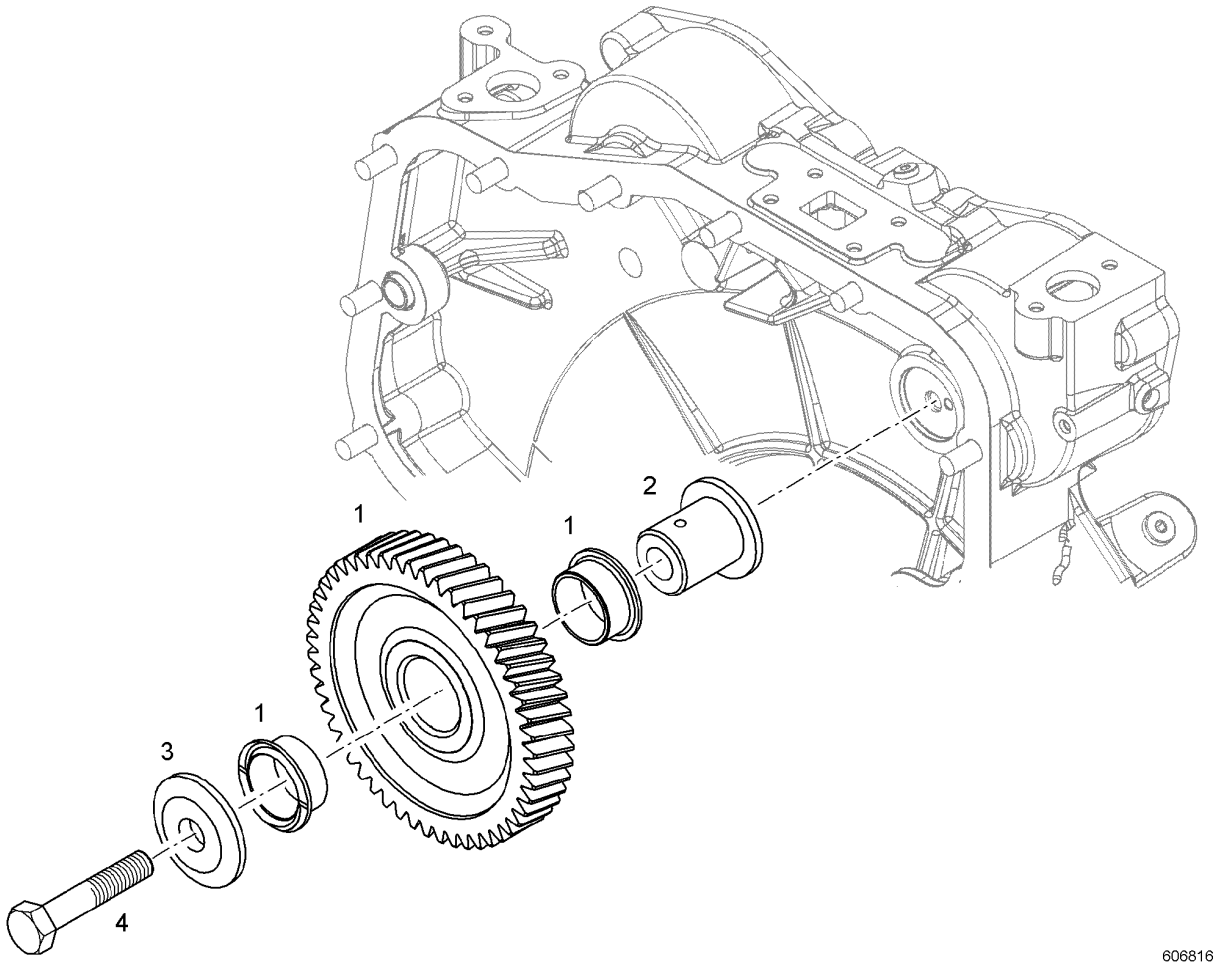

Pos.	Item	Quantity	Description	Bezeichnung	Serie	K
1	9072904	1	INTERMEDIATE GEAR PRE-ASSY.	ZWISCHENRAD VORM.		
2	9072907	1	INTERMEDIATE WHEEL AXLE	ZWISCHENRADACHSE		
3	9072908	1	BEARING COVER	LAGERDECKEL		
4	10013916	1	HEX SCREW ISO 4014 M12X65 8.8	SECHSKANTSCHRAUBE		

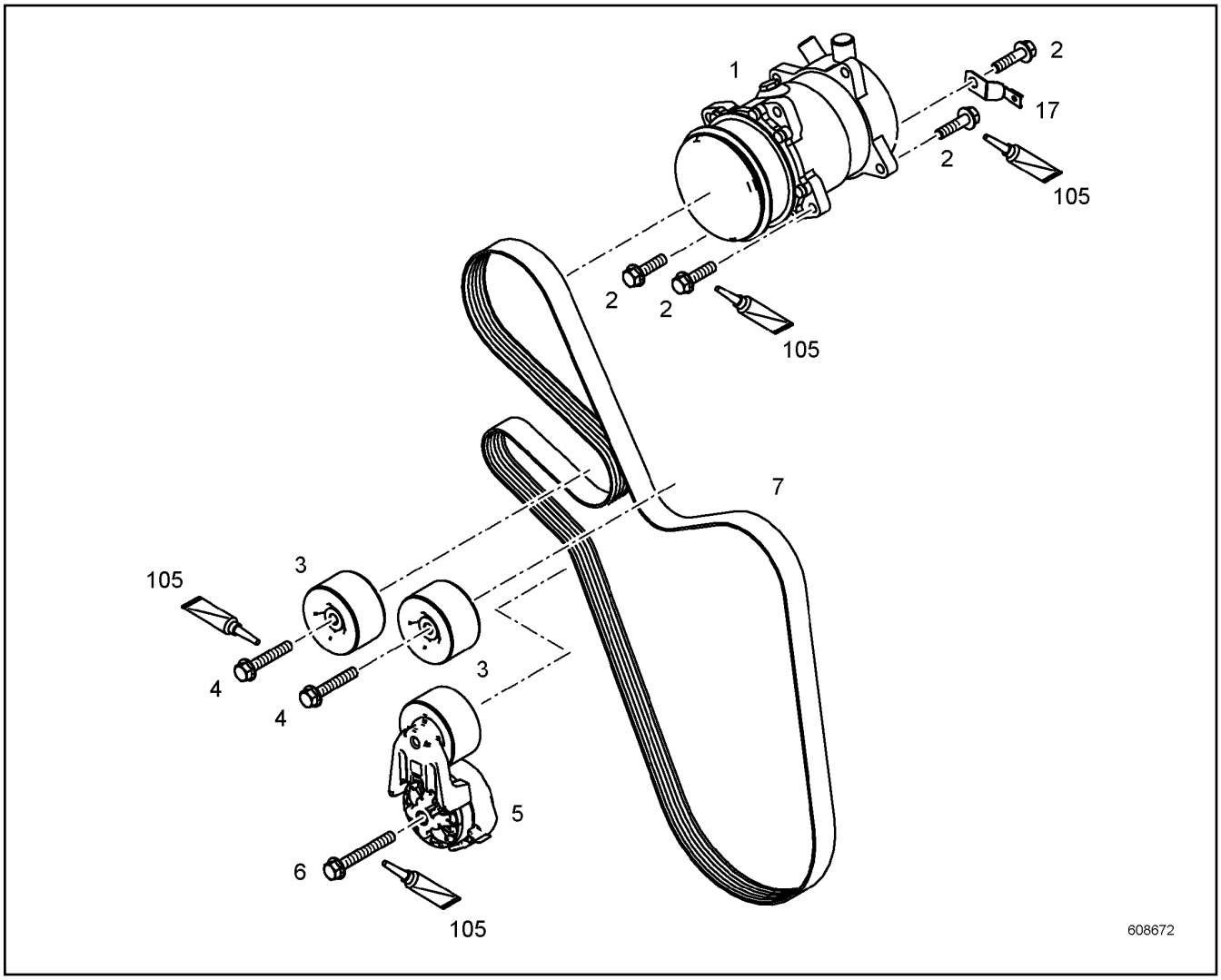

Pos.	Item	Quantity	Description	Bezeichnung	Serie	K
1	10116767	1	AIR CONDITIONING COMPRESSOR	KLIMAKOMPRESSOR		
2	10112497	4	HEX SCREW DIN 6921 M10X40 8.8	SECHSKANTSCHRAUBE		
3	10149360	2	GUIDE PULLEY COMPL.	UMLENKROLLE VORM.		
4	10014638	2	HEX SCREW EN 1665 M10X60 8.8	SECHSKANTSCHRAUBE		
5	10153373	1	FASTENING DEVICE	SPANNVORRICHTUNG		
6	10101657	1	HEX SCREW EN 1665 M10X80 8.8	SECHSKANTSCHRAUBE		
7	11482412	1	V-RIPPED BELT	KEILRIPPENRIEMEN		
17	10041876	1	HOLDER	HALTER		
105	811202114	1	SCREW LOCKING	SCHRAUBENSICHERUNG		

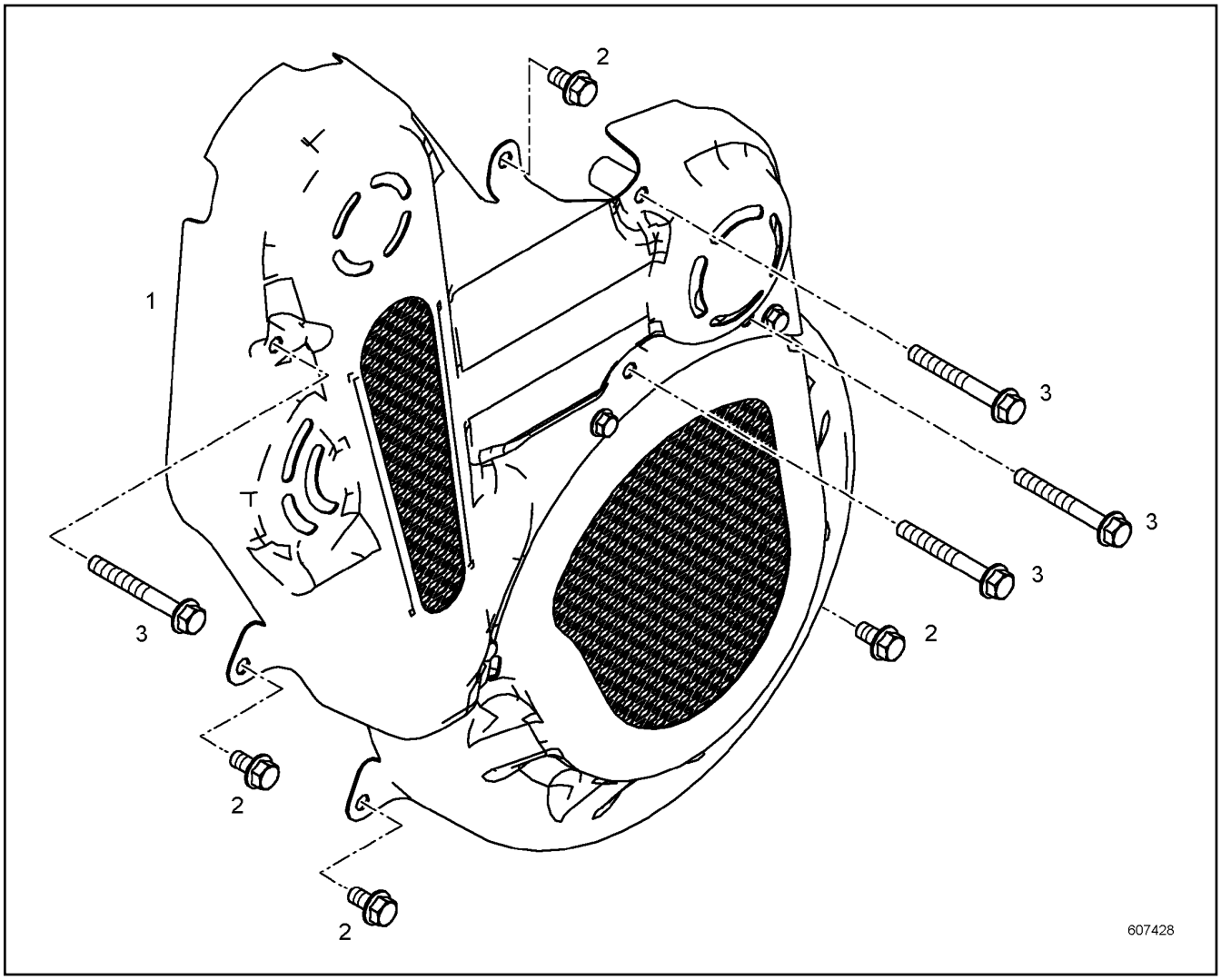

Pos.	Item	Quantity	Description	Bezeichnung	Serie	K
1	11440134	1	COVER PRE-ASS. ⇨ ❑ 258	ABDECKUNG VORM.		
2	10030518	4	HEX SCREW EN 1665 M10X20 8.8	SECHSKANTSCHRAUBE		
3	10101657	4	HEX SCREW EN 1665 M10X80 8.8	SECHSKANTSCHRAUBE		

OHNE BILD
WITHOUT ILLUSTRATION
SANS PLANCHE
SIN FIG.
SEM ILUSTRAÇÃO
БЕЗ ИЗОБРАЖЕНИЯ

600000

Pos.	Item	Quantity	Description	Bezeichnung	Serie	K
1	11357451	1	COVER	ABDECKUNG		
2	11357453	1	COVER	ABDECKUNG		
3	10024115	4	HEX SCREW EN 1665 M8X12 8.8	SECHSKANTSCHRAUBE		

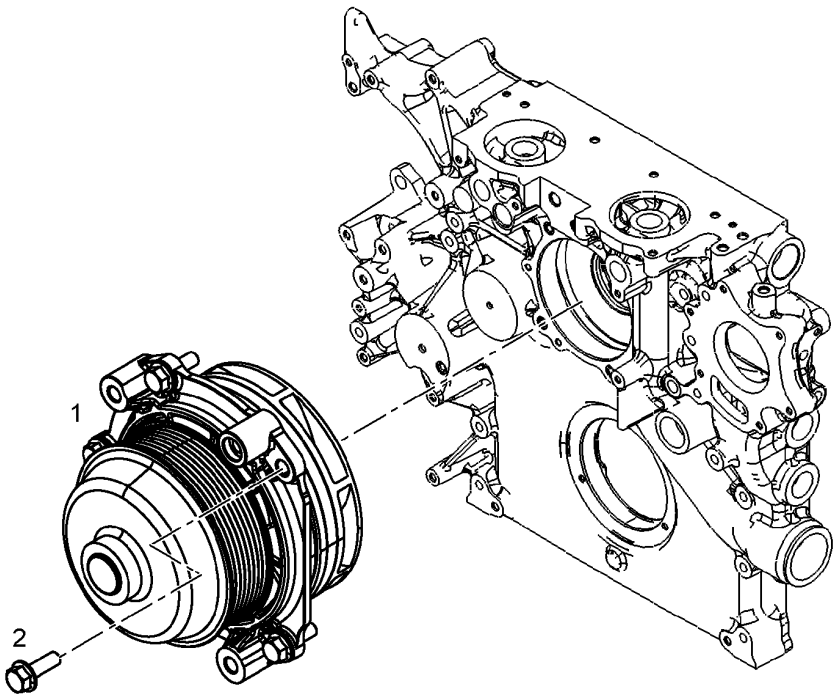

607480

Pos.	Item	Quantity	Description	Bezeichnung	Serie	K
1	11354498	1	WATER PUMP, PRE-ASSEMBLED	WASSERPUMPE VORM.		
2	10009007	5	HEX SCREW EN 1665 M8X25 8.8	SECHSKANTSCHRAUBE		
100	10285708	1	GREASE	FETT		

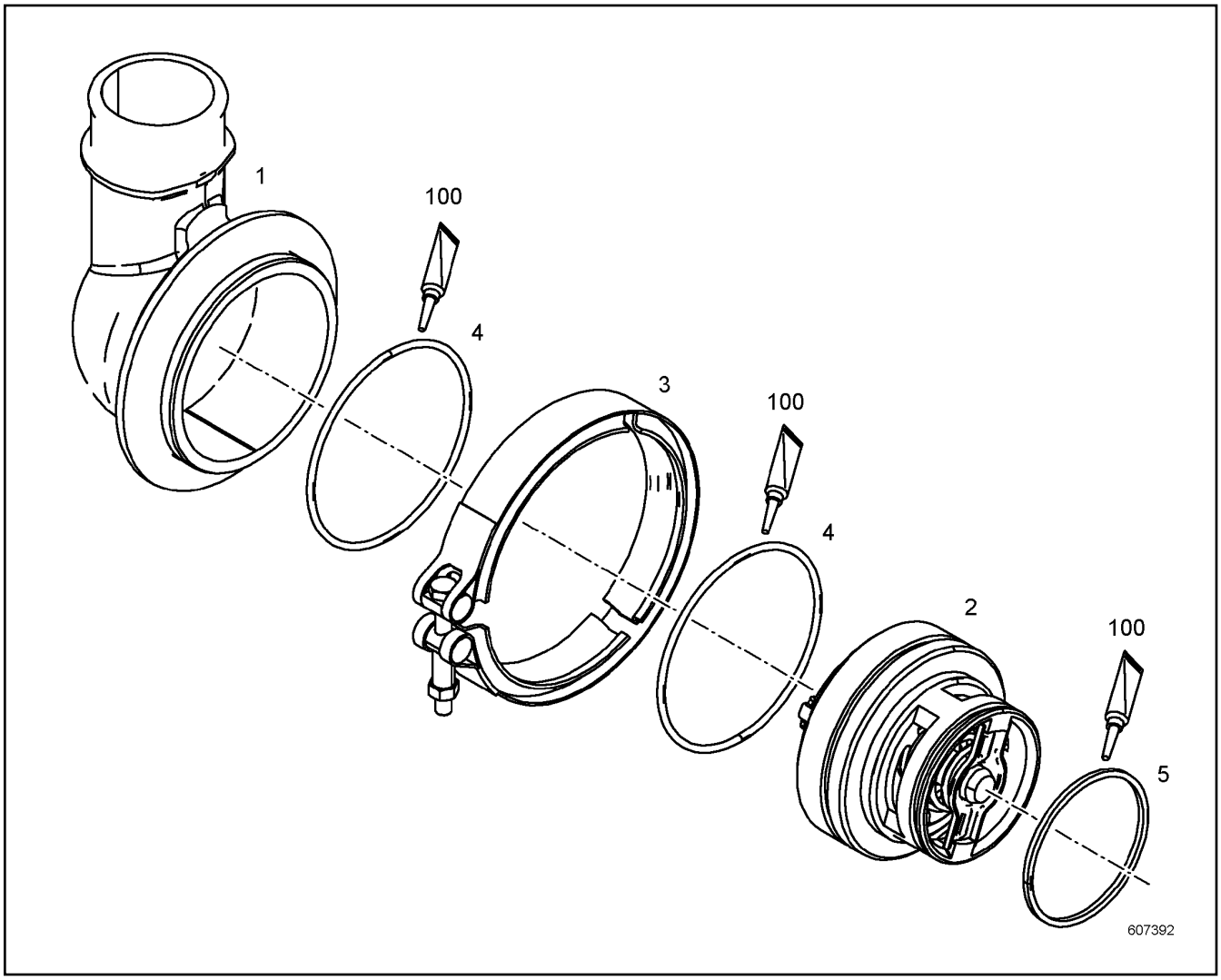

Pos.	Item	Quantity	Description	Bezeichnung	Serie	K
1	10148200	1	THERMOSTAT HOUSING	THERMOSTATGEHAEUSE		
2	10154798	1	THERMOSTAT	THERMOSTAT		
3	10138820	1	RETAINER CLIP	SPANNSCHELLE		
4	10002167	2	O-RING	O-RING		
5	7009080	1	O-RING	O-RING		
100	10285708	1	GREASE	FETT		

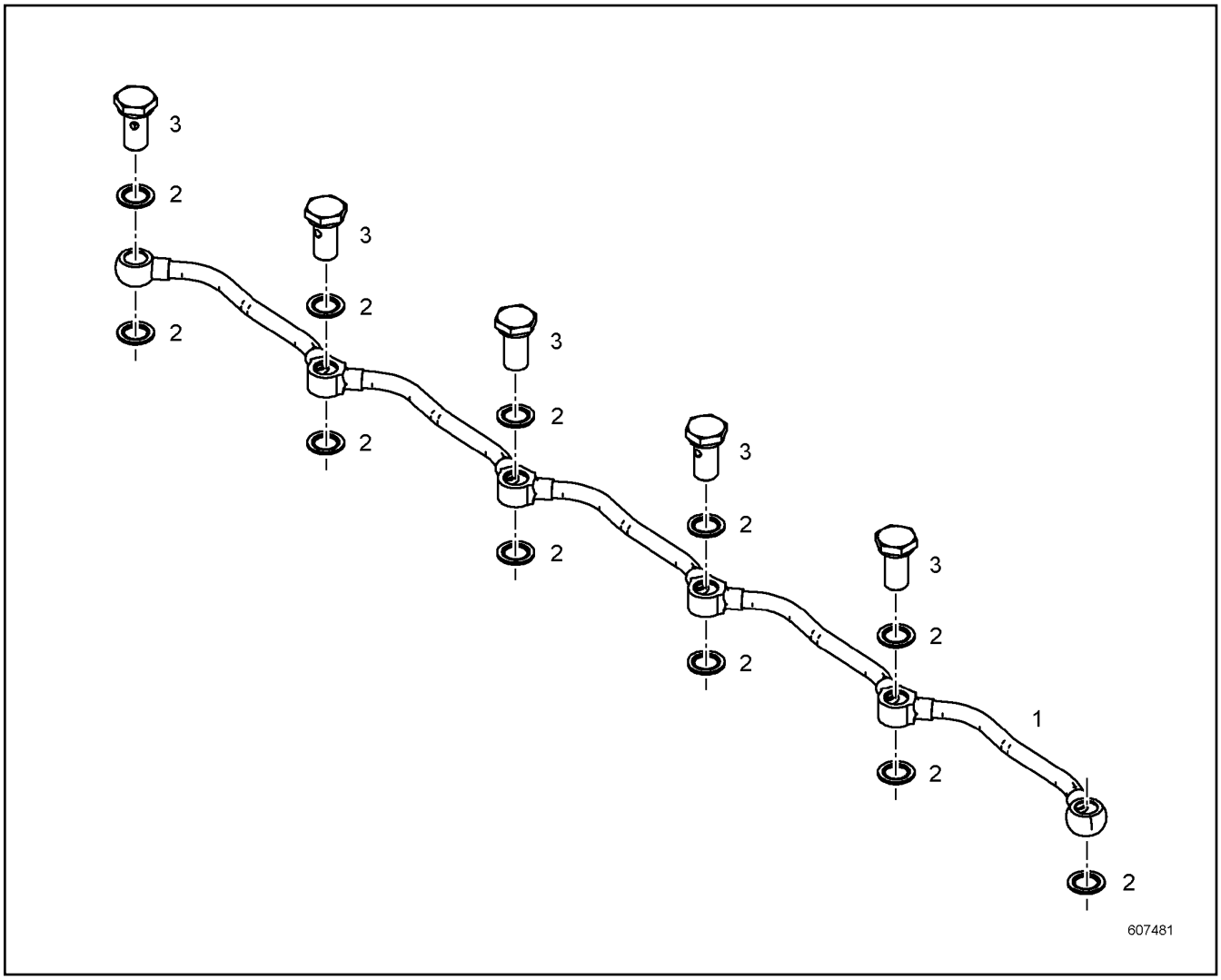

Pos.	Item	Quantity	Description	Bezeichnung	Serie	K
1	10149699	1	PIPELINE	ROHRLEITUNG		
2	10011866	11	SEALING RING	DICHTRING		
3	9080466	5	HOLLOW SCREW 10X1 9SMNPB28K	HOHLSCHRAUBE		

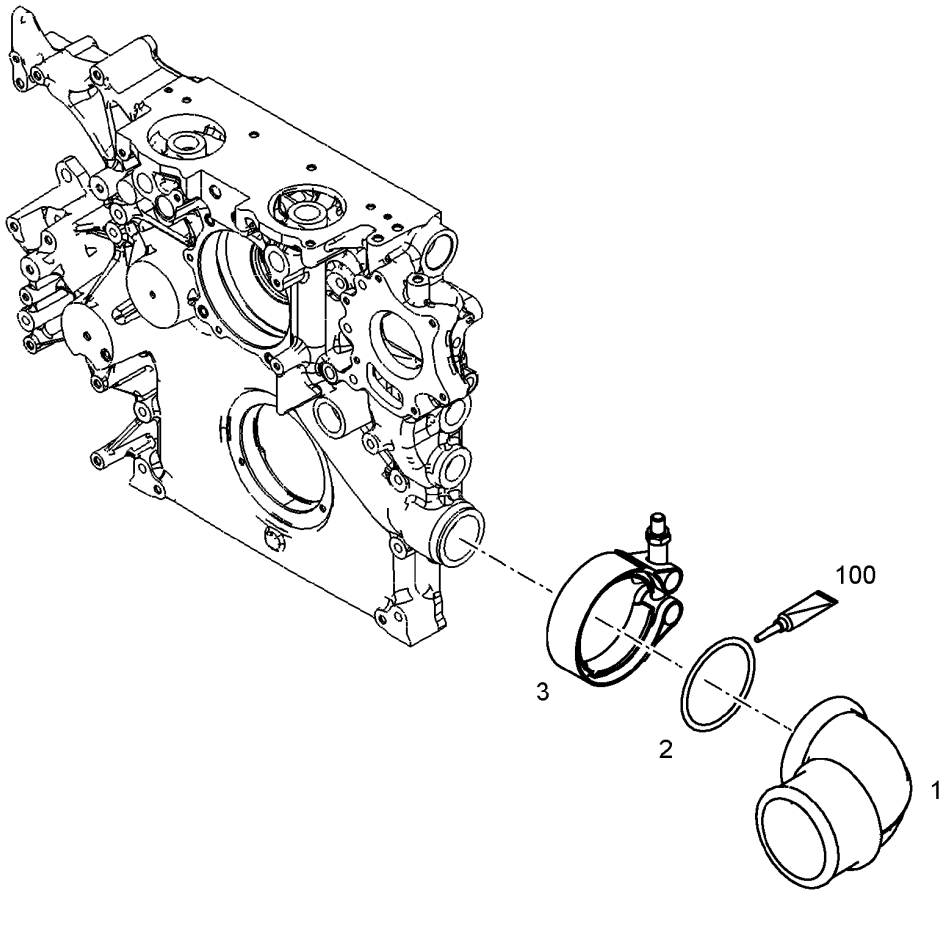

Pos.	Item	Quantity	Description	Bezeichnung	Serie	K
1	10153669	1	ELBOW	KRUEMMER		
2	10122841	1	RETAINER CLIP	SPANNSCHELLE		
3	7380083	1	O-RING	O-RING		
100	10285708	1	GREASE	FETT		

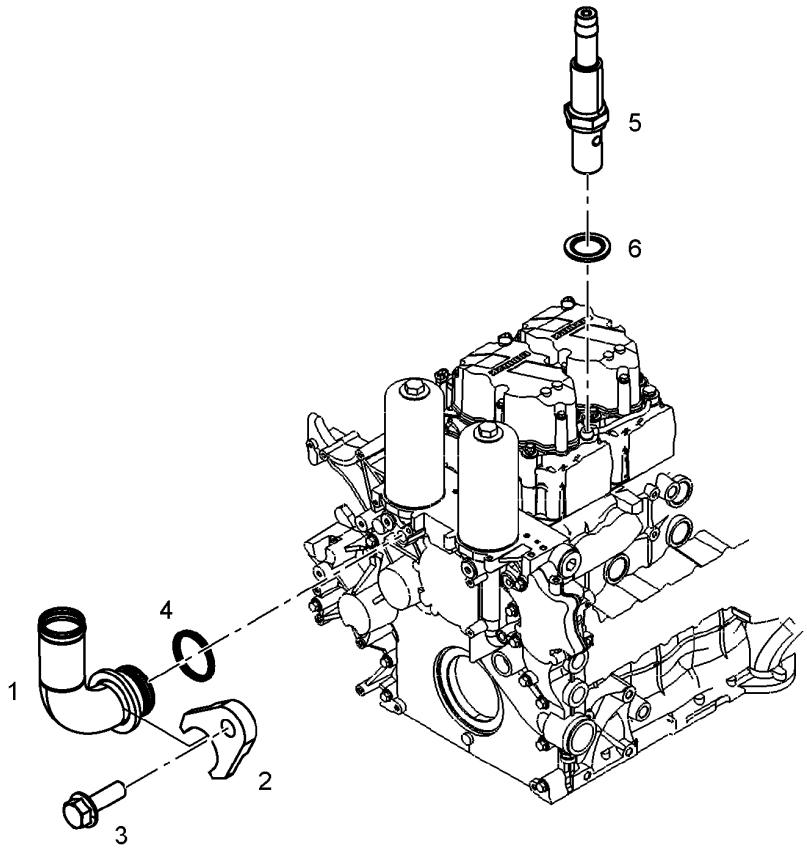

Pos.	Item	Quantity	Description	Bezeichnung	Serie	K
1	10142668	1	HOSE NIPPLE	SCHLAUCHNIPPEL		
2	10142763	1	PLATE	BLECH		
3	10009007	1	HEX SCREW EN 1665 M8X25 8.8	SECHSKANTSCHRAUBE		
4	7381526	1	O-RING	O-RING		
5	10140969	1	HOSE NIPPLE	SCHLAUCHNIPPEL		
6	10011866	1	SEALING RING	DICHTRING		

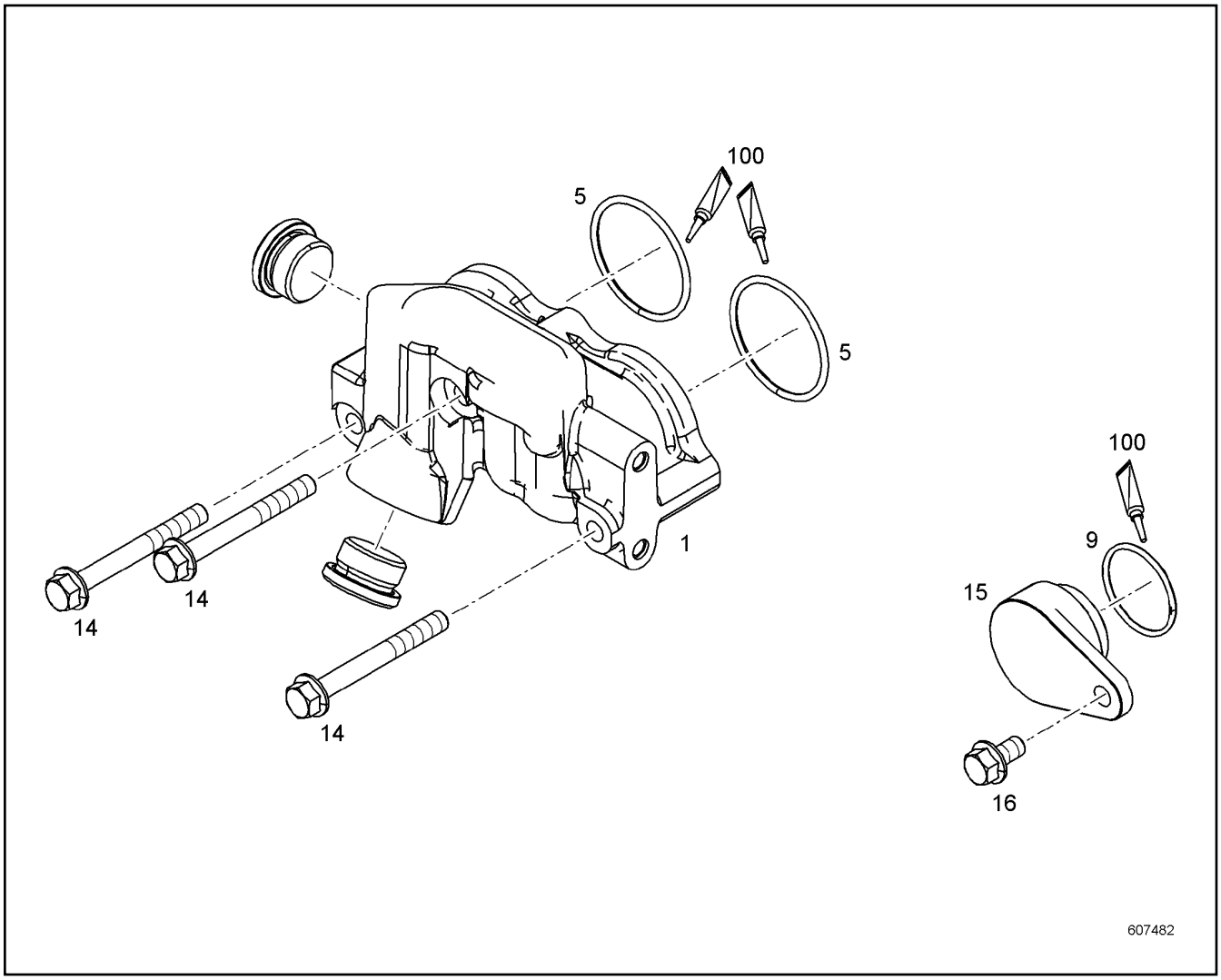

Pos.	Item	Quantity	Description	Bezeichnung	Serie	K
1	10146018	1	WATER COLLECTING PIPE	WASSERSAMMELLEITUNG		
5	7381779	2	O-RING	O-RING		
9	7381615	1	O-RING	O-RING		
11	10465711	1	SCREW STOPPER	SCHRAUBSTOPFEN		
14	10489016	3	HEX SCREW DIN 6921 M10X90 8.8	SECHSKANTSCHRAUBE		
15	10143304	1	LOCKING PIECES	VERSCHLUSSTEILE		
16	10030518	1	HEX SCREW EN 1665 M10X20 8.8	SECHSKANTSCHRAUBE		
100	10285708	1	GREASE	FETT		

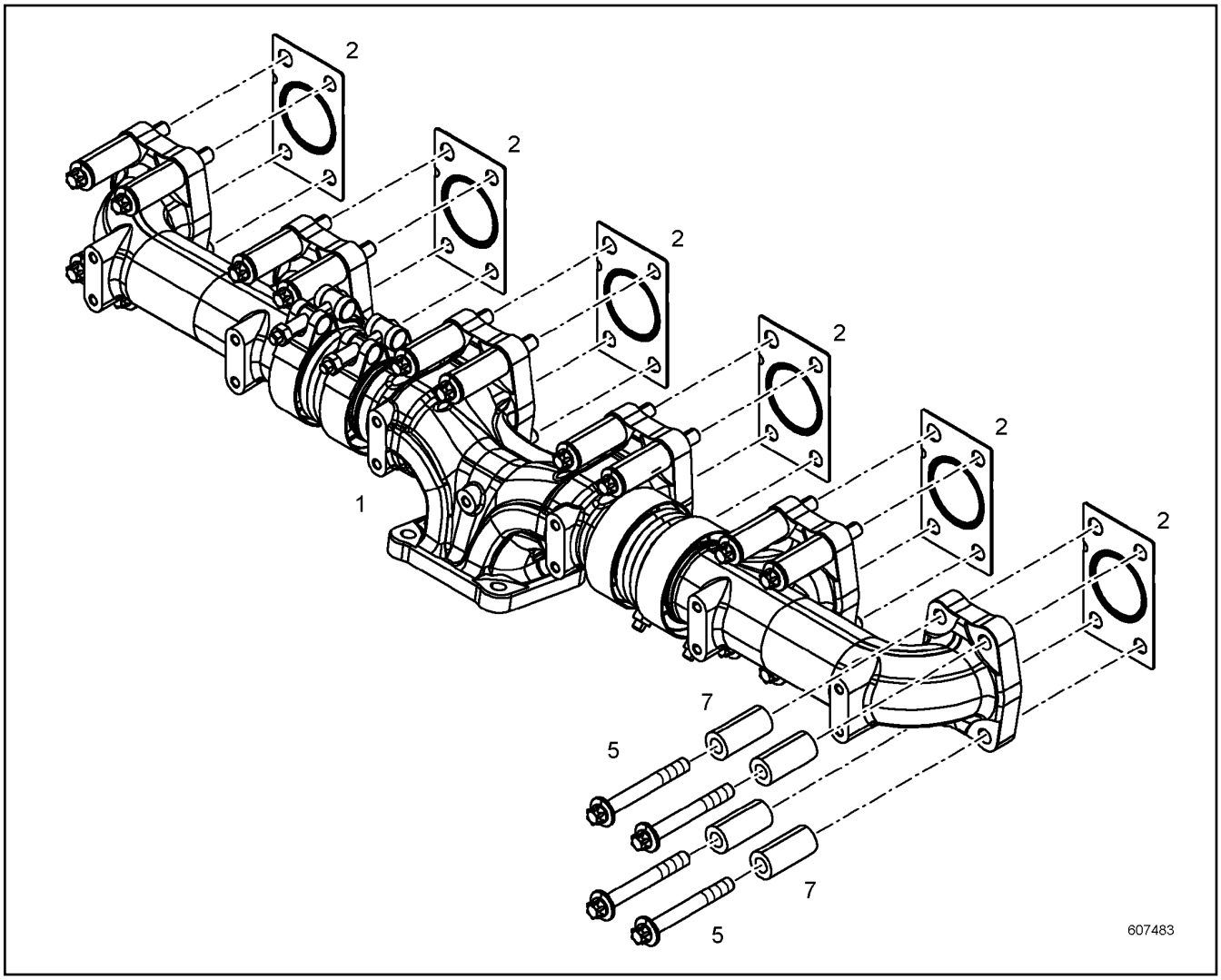

Pos.	Item	Quantity	Description	Bezeichnung	Serie	K
1	10141443	1	EXHAUST PIPE PRE-ASS. ⇨ ❑ 266	ABGASROHR VORM.		
2	10135885	6	SEAL	DICHTUNG		
5	10138772	24	HEXALOBULAR HEAD SCREW	SECHSRUNDSCHRAUBE		
7	10141438	24	DISTANCE SLEEVE	DISTANZHUELSE		

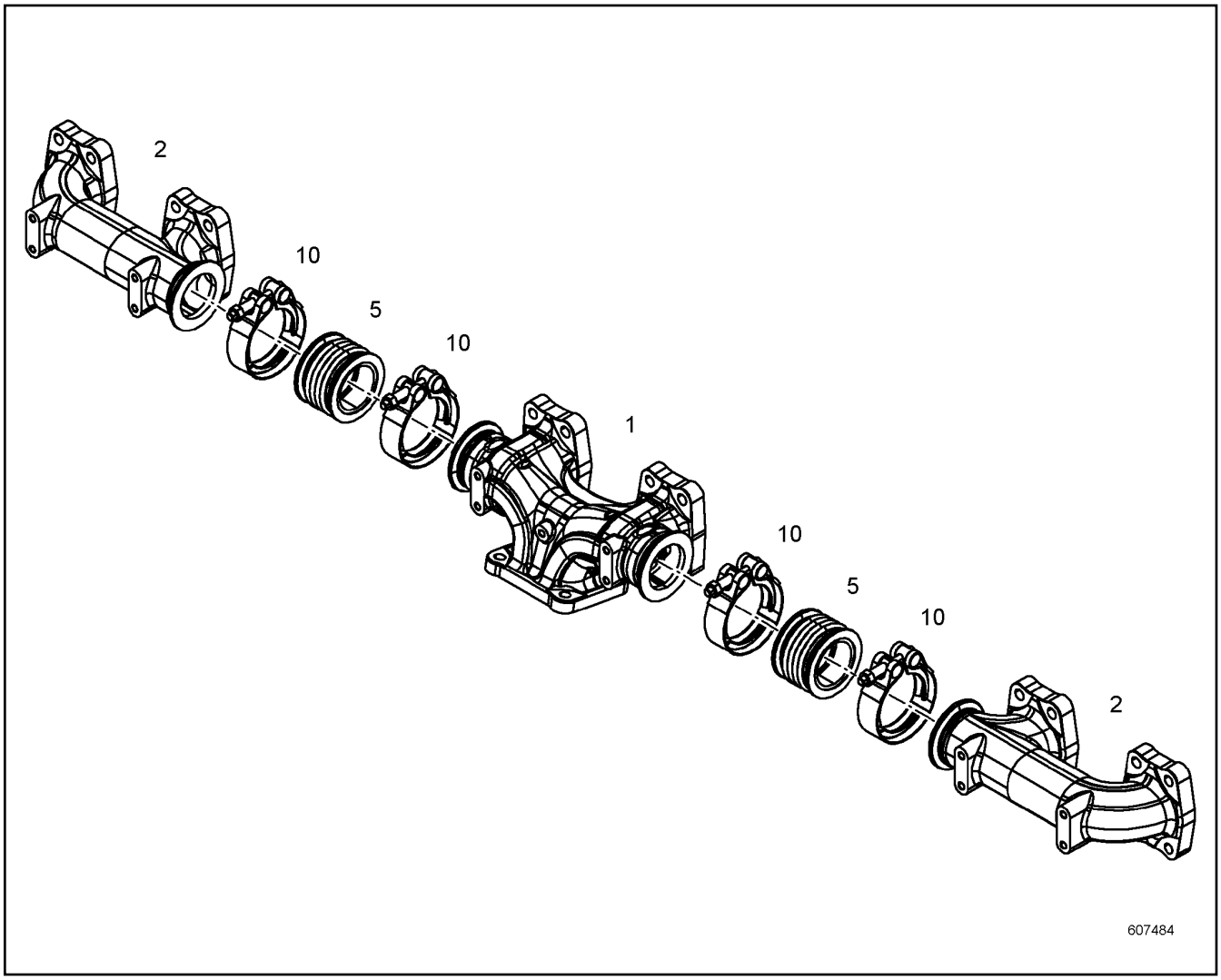

Pos.	Item	Quantity	Description	Bezeichnung	Serie	K
1	10141440	1	OUTLET MANIFOLD	ABGASKRUEMMER		
2	10141442	2	OUTLET MANIFOLD	ABGASKRUEMMER		
5	10141520	2	COMPENSATOR	KOMPENSATOR		
10	10132073	4	RETAINER CLIP	SPANNSCHELLE		

OHNE BILD
WITHOUT ILLUSTRATION
SANS PLANCHE
SIN FIG.
SEM ILUSTRAÇÃO
БЕЗ ИЗОБРАЖЕНИЯ

600000

Pos.	Item	Quantity	Description	Bezeichnung	Serie	K
1	10147371	1	HEAT PROTECTION SHEET	HITZESCHUTZBLECH		
2	9132577	4	DISTANCE SLEEVE 18X8.5X10	DISTANZHUELSE		
3	10118695	4	HEXALOBULAR HEAD SCREW M8X22 X5NICR	SECHSRUNDSCHRAUBE		

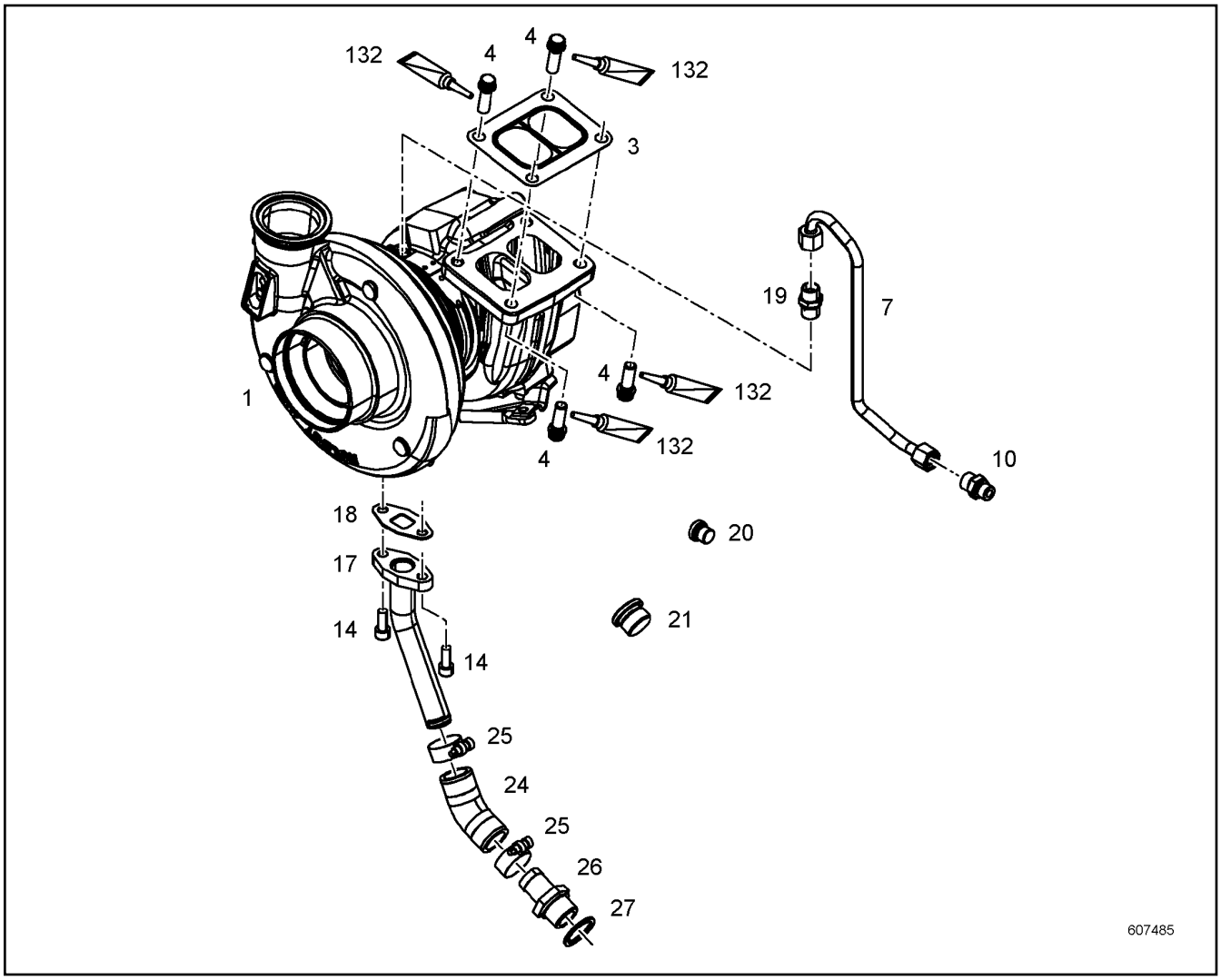

Pos.	Item	Quantity	Description	Bezeichnung	Serie	K
1	10139624	1	TURBOCHARGER	TURBOLADER		
3	10125740	1	SEAL	DICHTUNG		
4	10132558	4	12-SIDED SCREW M10X30 X5NICRTI26-15	ZWOELFKANTSCHRAUBE		
7	10140137	1	LUBRICATING OIL LINE	SCHMIEROELLEITUNG		
10	4981235	1	FLANGE JOINT	VERSCHRAUBUNG		
14	4043082	2	SOCKET HEAD SCREW ISO 4762 M8X20 10.9	ZYLINDERSCHRAUBE		
17	10140138	1	OIL RETURN PIPE	OELRUECKLAUFLEITUNG		
18	10115623	1	SEAL	DICHTUNG		
19	7021521	1	FLANGE JOINT	VERSCHRAUBUNG		
20	7380566	1	SCREW PLUG	VERSCHLUSSSCHRAUBE		
21	7381457	1	SCREW PLUG	VERSCHLUSSSCHRAUBE		
24	10128875	1	RUBBER CONNECTION	GUMMIMUFFE		
25	4900778	2	HOSE CLAMP	SCHLAUCHSCHELLE		
26	9140351	1	HOSE NIPPLE	SCHLAUCHNIPPEL		
27	10011870	1	SEALING RING	DICHTRING		
132	10002552	1	COPPER PASTE	KUPFERPASTE		

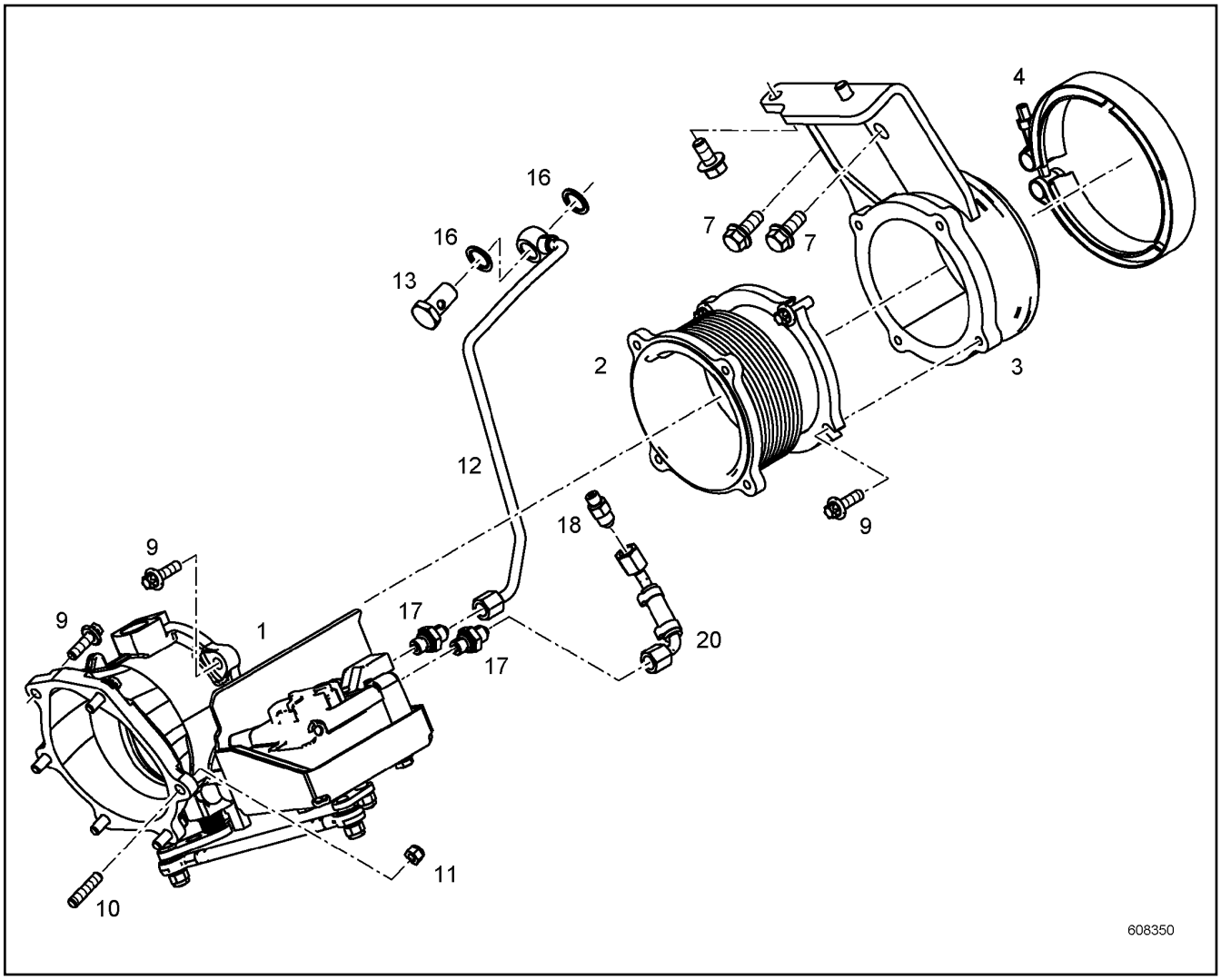

Pos.	Item	Quantity	Description	Bezeichnung	Serie	K
1	10153118	1	EXHAUST FLAP	ABGASKLAPPE		
2	10149145	1	COMPENSATOR	KOMPENSATOR		
3	10146274	1	EXHAUST NOZZLE	ABGASSTUTZEN		
4	10138820	1	RETAINER CLIP	SPANNSCHELLE		
7	10219458	4	HEX SCREW DIN 6921 M10X30 10.9	SECHSKANTSCHRAUBE		
9	10127323	13	HEXALOBULAR HEAD SCREW M8X25 21CRM	SECHSRUNDSCHRAUBE		
10	11690424	1	DOUBLE-ENDED STUD DIN 939 M8X25	STIFTSCHRAUBE		
11	7381182	1	HEX NUT AEHNL.ISO 7042 M8 10	SECHSKANTMUTTER		
12	10145914	1	PIPELINE	ROHRLEITUNG		
13	4980741	1	HOLLOW SCREW DIN 7643 12X3	HOHLSCHRAUBE		
16	10011867	2	SEALING RING	DICHTRING		
17	10801399	2	FLANGE JOINT	VERSCHRAUBUNG		
18	10813934	1	FLANGE JOINT	VERSCHRAUBUNG		
20	11381601	1	COOLING WATER LINE	KUEHLWASSERLEITUNG		

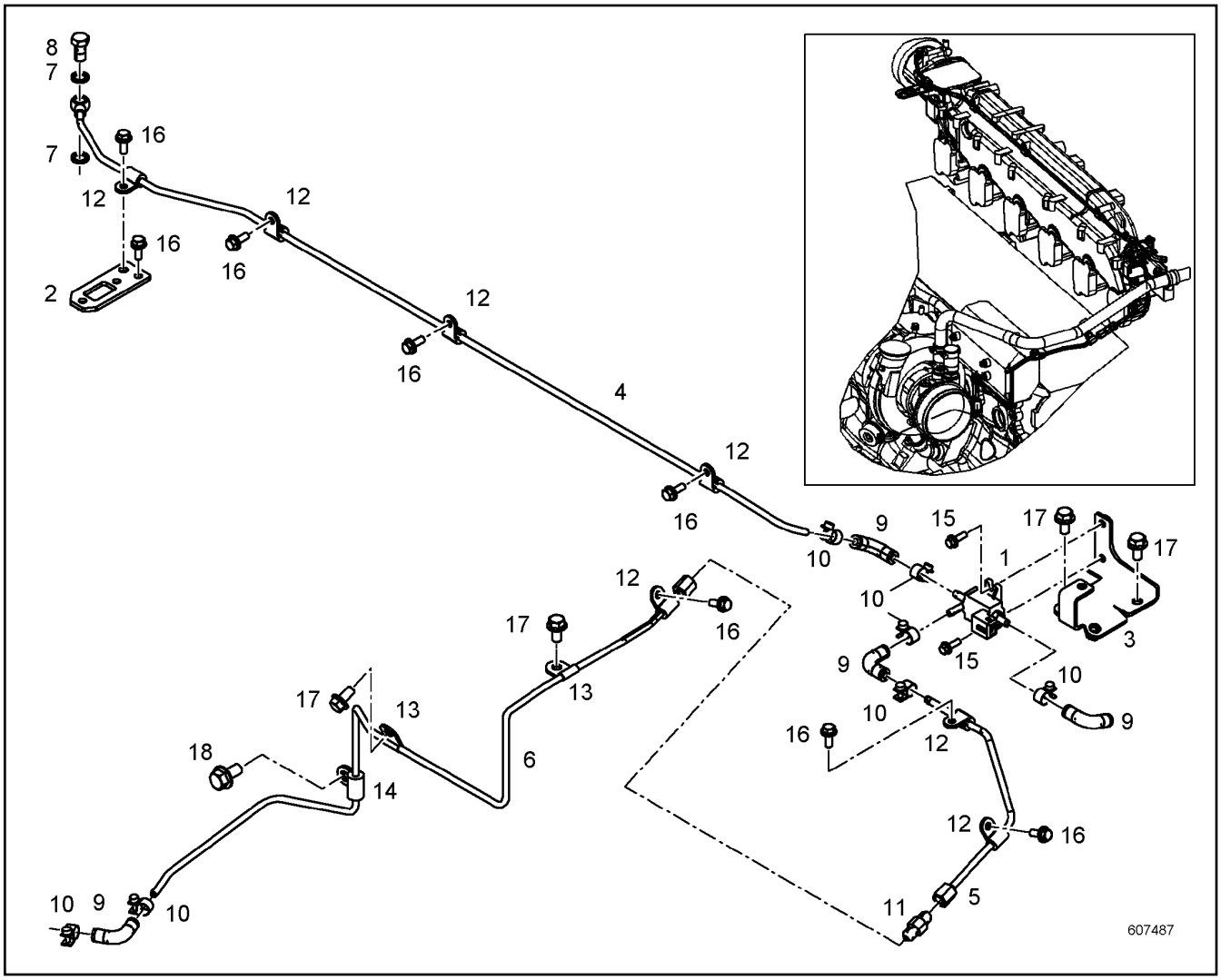

Pos.	Item	Quantity	Description	Bezeichnung	Serie	K
1	10149191	1	CYCLE VALVE	TAKTVENTIL		
2	10145373	1	HOLDER	HALTER		
3	10146836	1	HOLDER	HALTER		
4	10146838	1	PIPELINE	ROHRLEITUNG		
5	10146839	1	PIPELINE	ROHRLEITUNG		
6	10146840	1	PIPELINE	ROHRLEITUNG		
7	10011864	2	SEALING RING	DICHTRING		
8	4079160	1	HOLLOW SCREW DIN 7643 M10X1	HOHLSCHRAUBE		
9	10128228	4	RUBBER CONNECTION	GUMMIMUFFE		
10	11005281	7	HOSE CLAMP	SCHLAUCHSCHELLE		
11	10334218	1	FITTINGS	STUTZEN		
12	7381292	7	CLAMP	SCHELLE		
13	11000593	2	CLAMP	SCHELLE		
14	9077164	1	PIPE CLAMP	ROHRSCHELLE		
15	407350108	2	HEX SCREW EN 1665 M5X16 10.9	SECHSKANTSCHRAUBE		
16	407350208	8	HEX SCREW EN 1665 M6X16 8.8	SECHSKANTSCHRAUBE		
17	10005078	4	HEX SCREW EN 1665 M8X16 8.8	SECHSKANTSCHRAUBE		
18	10030518	1	HEX SCREW EN 1665 M10X20 8.8	SECHSKANTSCHRAUBE		

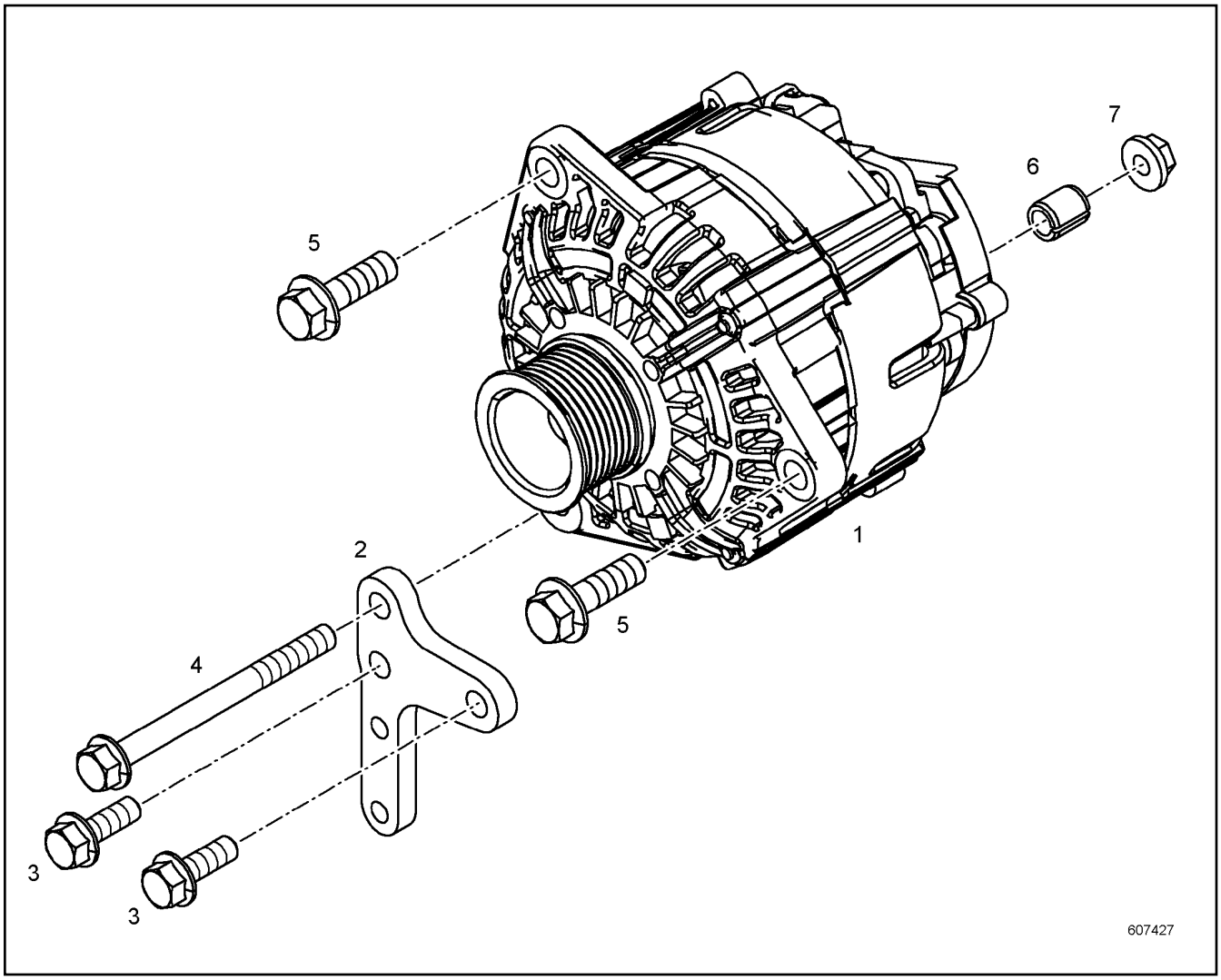

Pos.	Item	Quantity	Description	Bezeichnung	Serie	K
1	10148088	1	THREE PHASE CURRENT GENERATOR	DREHSTROMGENERATOR		
2	10149477	1	MOUNTING SHEET	BEFESTIGUNGSBLECH		
3	10219458	2	HEX SCREW DIN 6921 M10X30 10.9	SECHSKANTSCHRAUBE		
4	10113710	1	HEX SCREW EN 1665 M10X120 8.8	SECHSKANTSCHRAUBE		
5	4601426	2	HEX SCREW EN 1665 M12X40 8.8	SECHSKANTSCHRAUBE		
6	10145395	1	BUSHING	BUCHSE		
7	4980805	1	HEX NUT EN 1661 M10 8	SECHSKANTMUTTER		

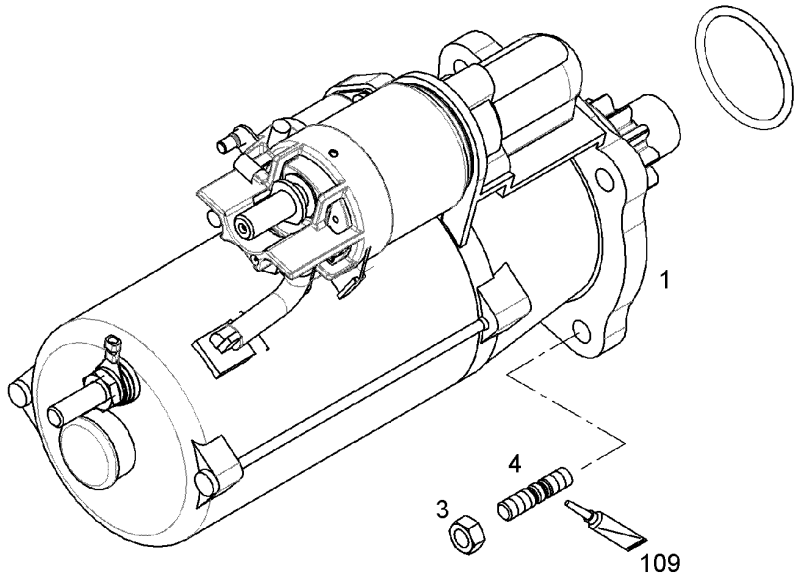

Pos.	Item	Quantity	Description	Bezeichnung	Serie	K
1	11386645	1	STARTER	STARTER		
3	4980805	3	HEX NUT EN 1661 M10 8	SECHSKANTMUTTER		
4	4901450	3	DOUBLE-ENDED STUD DIN 835 M10X30 8.8	STIFTSCHRAUBE		
109	8655016	1	SCREW LOCKING	SCHRAUBENSICHERUNG		

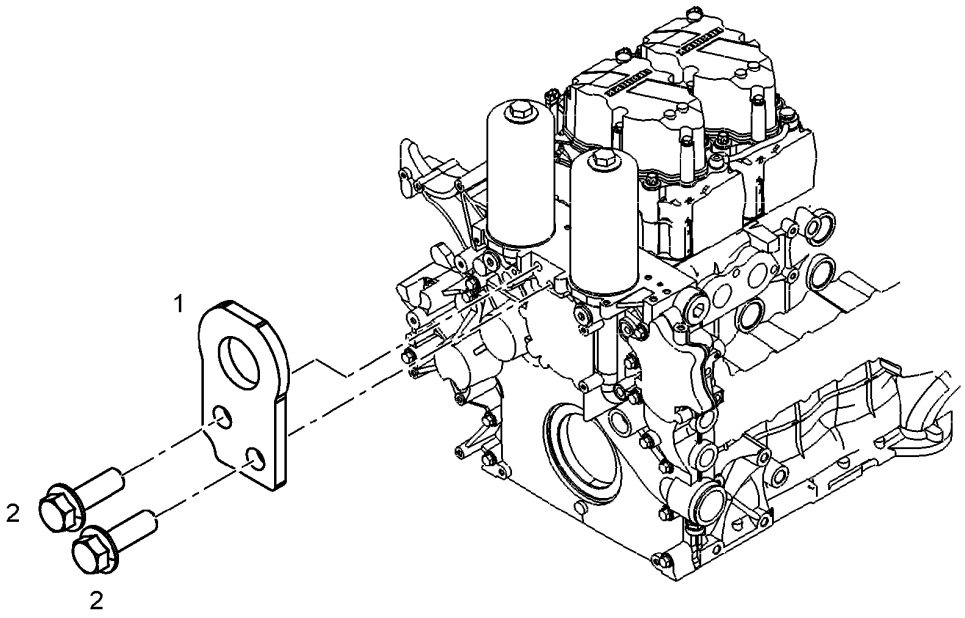

607420

Pos.	Item	Quantity	Description	Bezeichnung	Serie	K
1	10145229	1	TRANSPORTER CONSOLE	TRANSPORTKONSOLE		
2	11181806	2	HEX SCREW DIN 6921 M16X50 8.8	SECHSKANTSCHRAUBE		

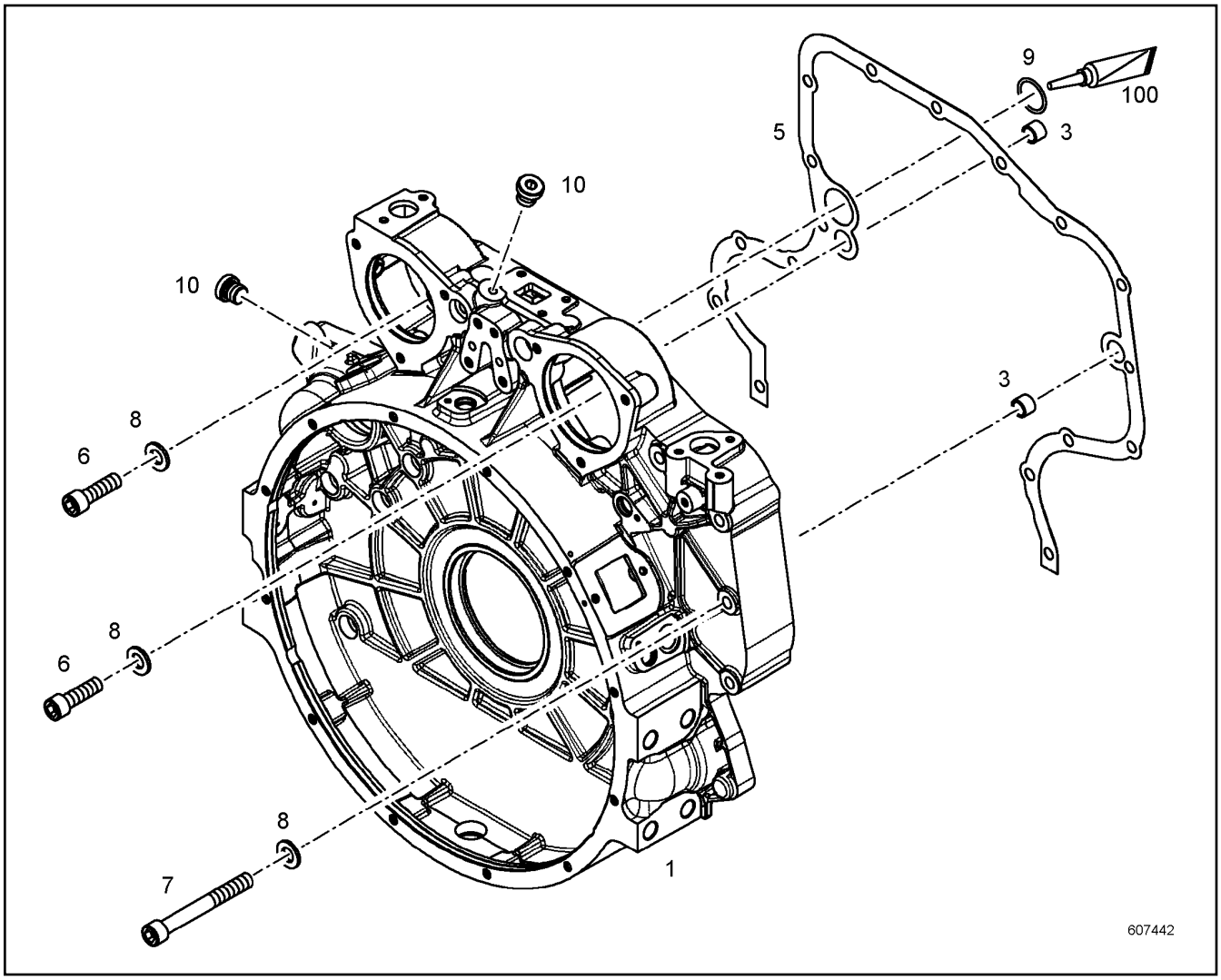

Pos.	Item	Quantity	Description	Bezeichnung	Serie	K
1	10115576	1	FLYWHEEL HOUSING PRE-ASS.	SCHWUNGRADGEHAEUSE VORM		
3	9074798	2	TIGHT FIT SLEEVE 16.5X20X20 S235JR;EN 10	PASSHUELSE		
5	10137721	1	SEAL	DICHTUNG		
6	4980012	2	SOCKET HEAD SCREW ISO 4762 M12X40 10.9	ZYLINDERSCHRAUBE		
7	4600385	15	SOCKET HEAD SCREW ISO 4762 M12X100 10.	ZYLINDERSCHRAUBE		
8	10289804	17	WASHER ISO 7089 13	SCHEIBE		
9	7380653	1	O-RING	O-RING		
10	7381638	2	SCREW PLUG	VERSCHLUSSSCHRAUBE		
100	10282622	1	GREASE	FETT		

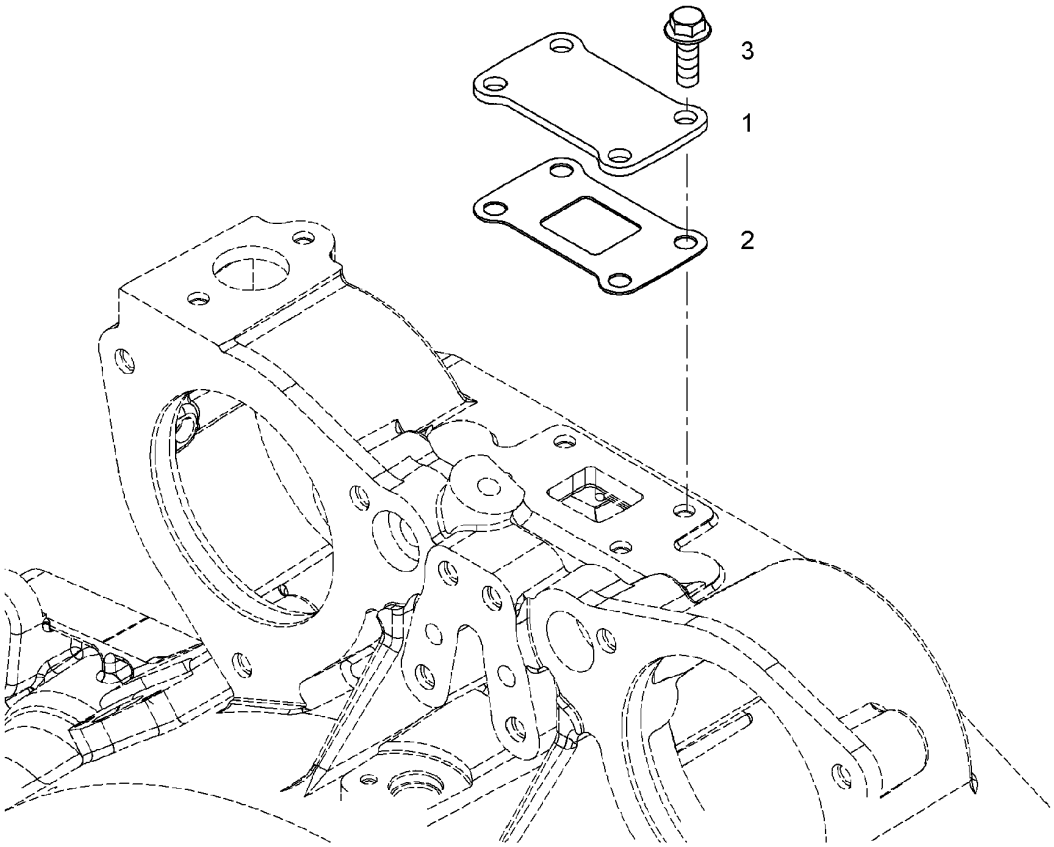

Pos.	Item	Quantity	Description	Bezeichnung	Serie	K
1	10119129	1	SHEET	PLATTE		
2	9079130	1	SEAL	DICHTUNG		
3	10016906	4	HEX SCREW EN 1665 M8X20 8.8	SECHSKANTSCHRAUBE		

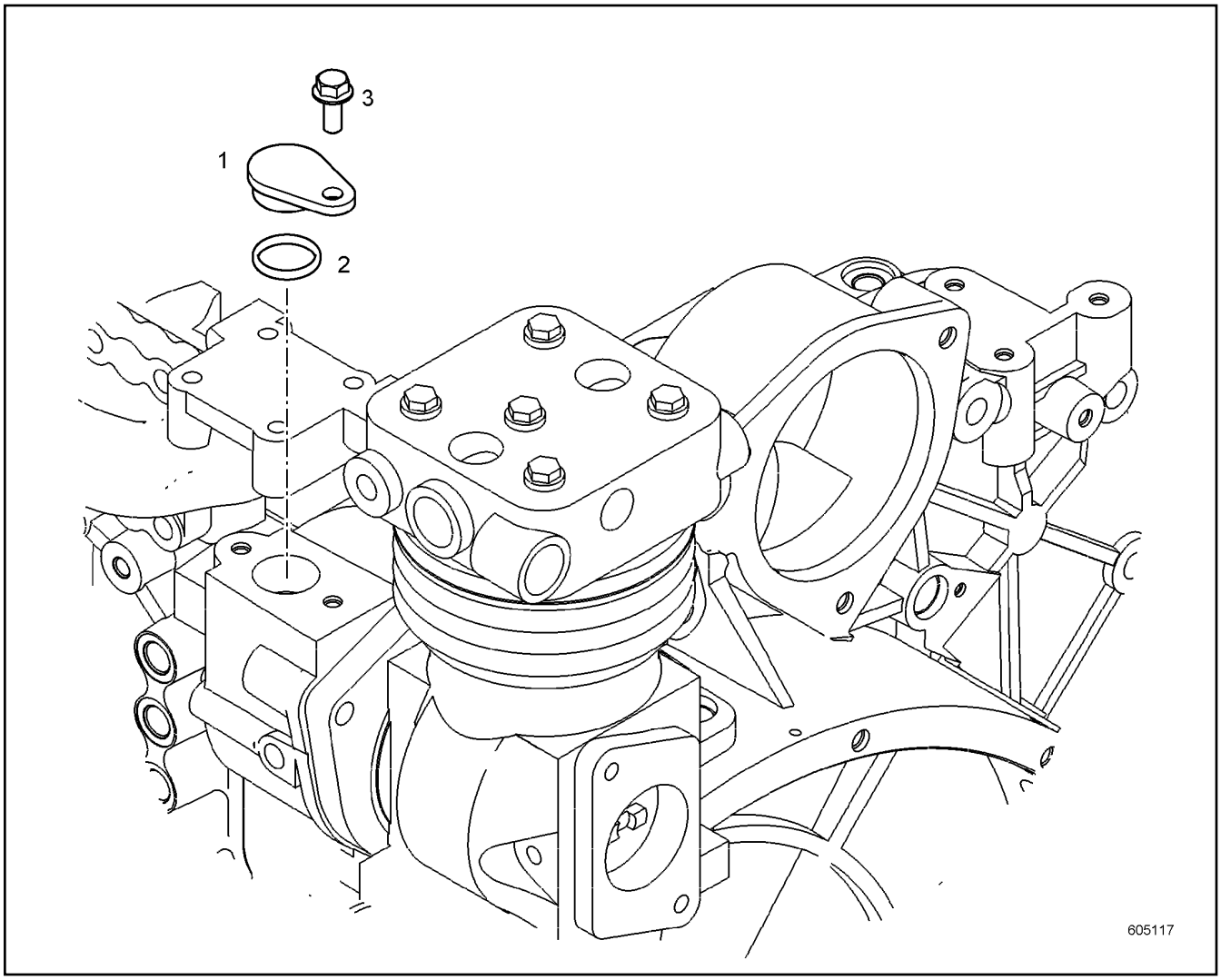

Pos.	Item	Quantity	Description	Bezeichnung	Serie	K
1	10128440	1	LOCKING PIECES	VERSCHLUSSTEILE		
2	10217777	1	O-RING	O-RING		
3	10016906	1	HEX SCREW EN 1665 M8X20 8.8	SECHSKANTSCHRAUBE		

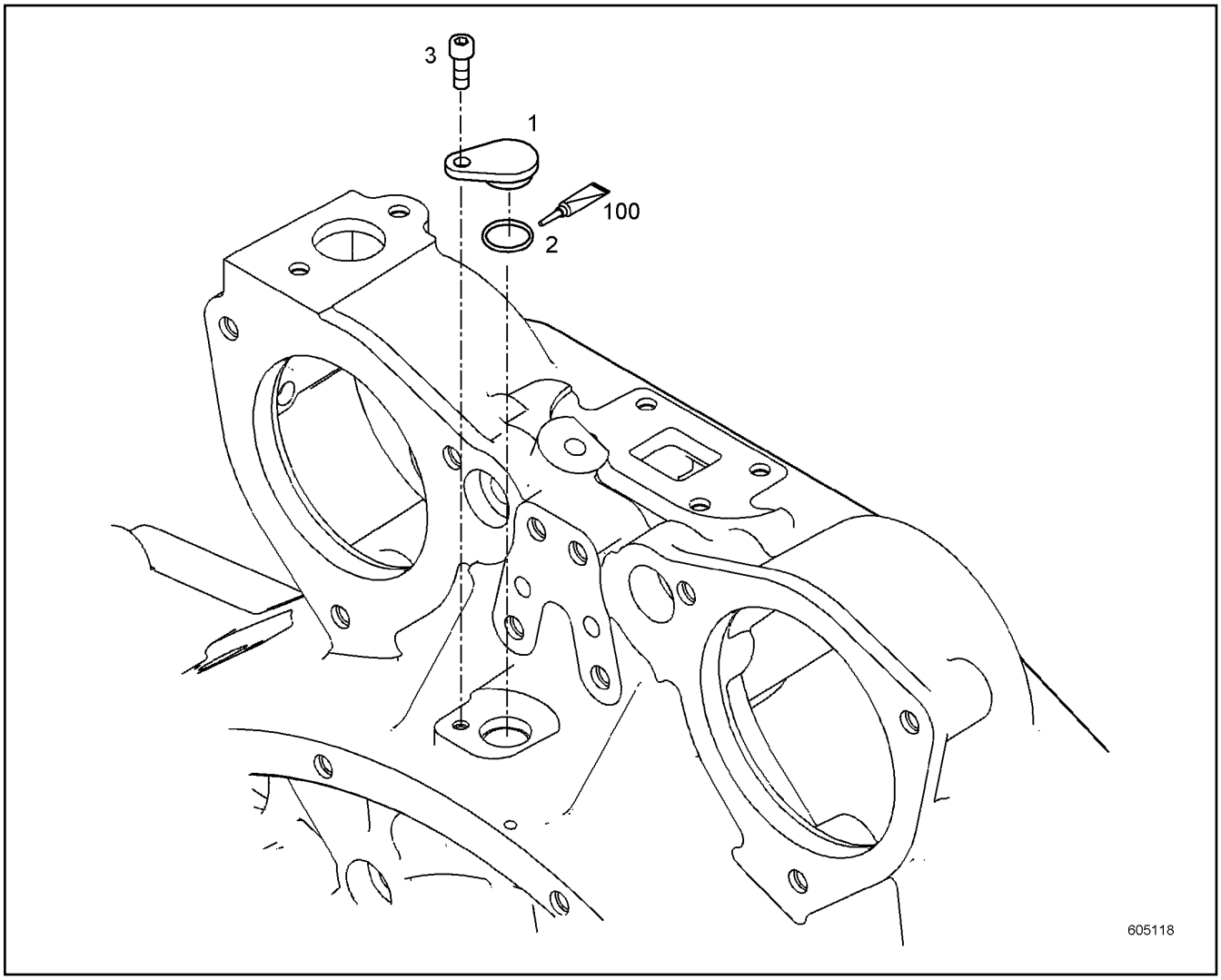

Pos.	Item	Quantity	Description	Bezeichnung	Serie	K
1	10127967	1	COVER	DECKEL		
2	7381103	1	O-RING	O-RING		
3	404250914	1	SOCKET HEAD SCREW ISO 4762 M6X16 A4-7	ZYLINDERSCHRAUBE		
100	10282622	1	GREASE	FETT		

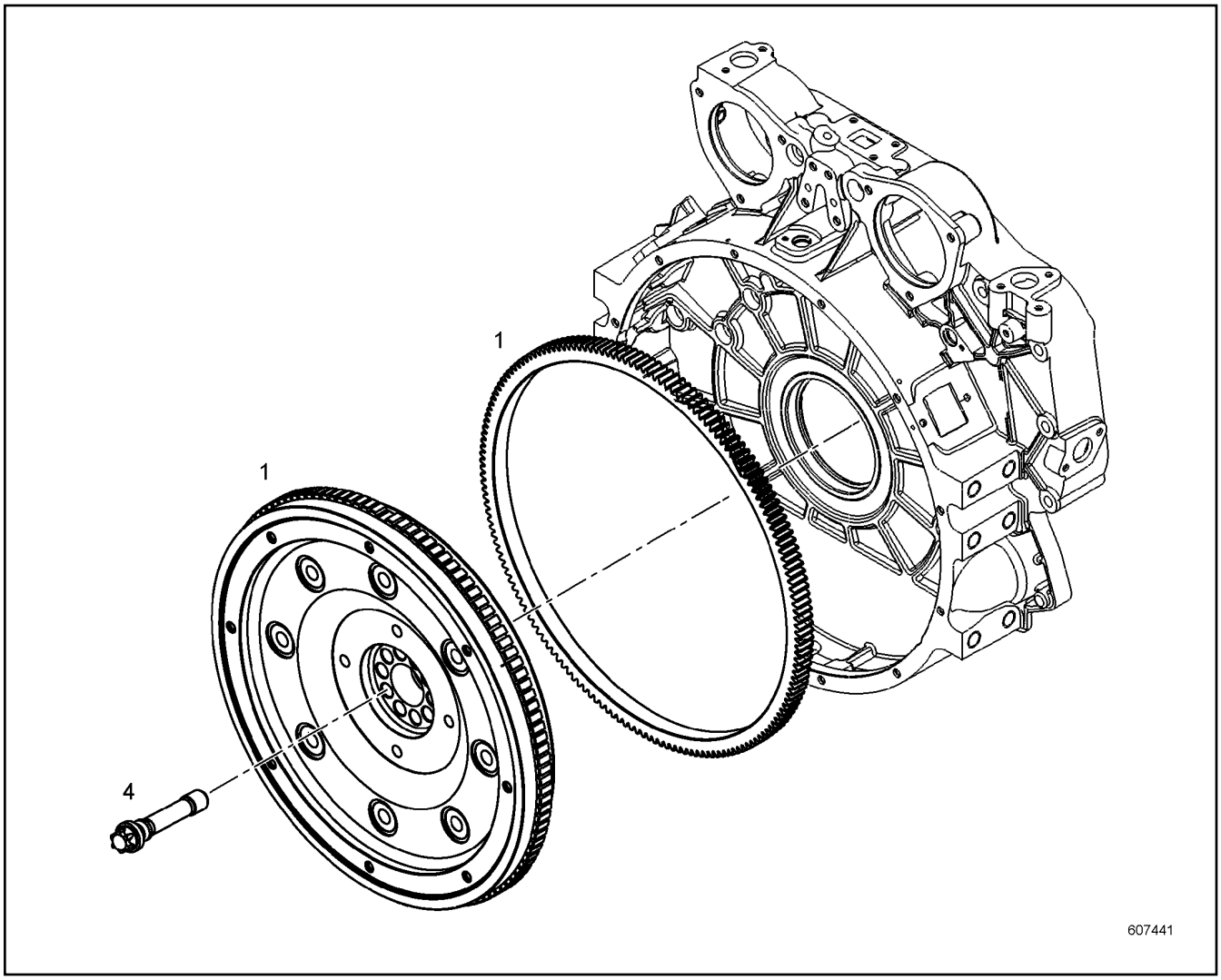

Pos.	Item	Quantity	Description	Bezeichnung	Serie	K
1	10118928	1	FLYWHEEL PRE-ASS.	SCHWUNGRAD VORM.		
4	10118912	10	HEXALOBULAR HEAD SCREW M16X147 10.9	SECHSRUNDSCHRAUBE		

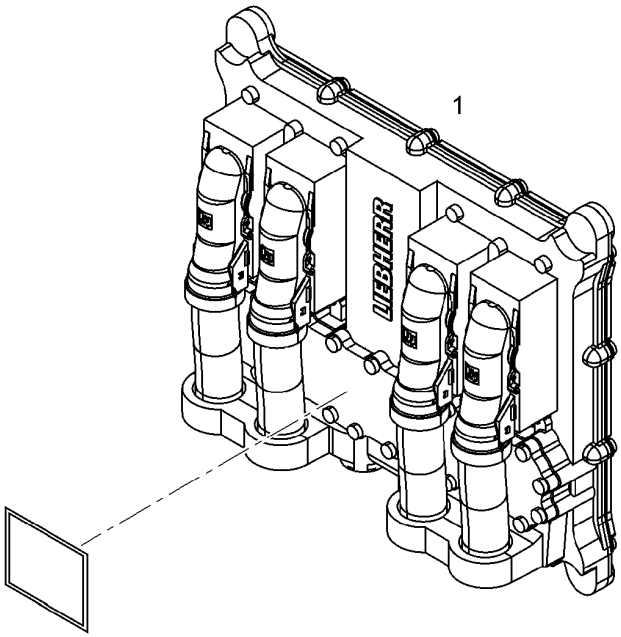

Pos.	Item	Quantity	Description	Bezeichnung	Serie	K
1	10883842	1	MOTOR CONTROL DEVICE	MOTORSTEUERGERAET		

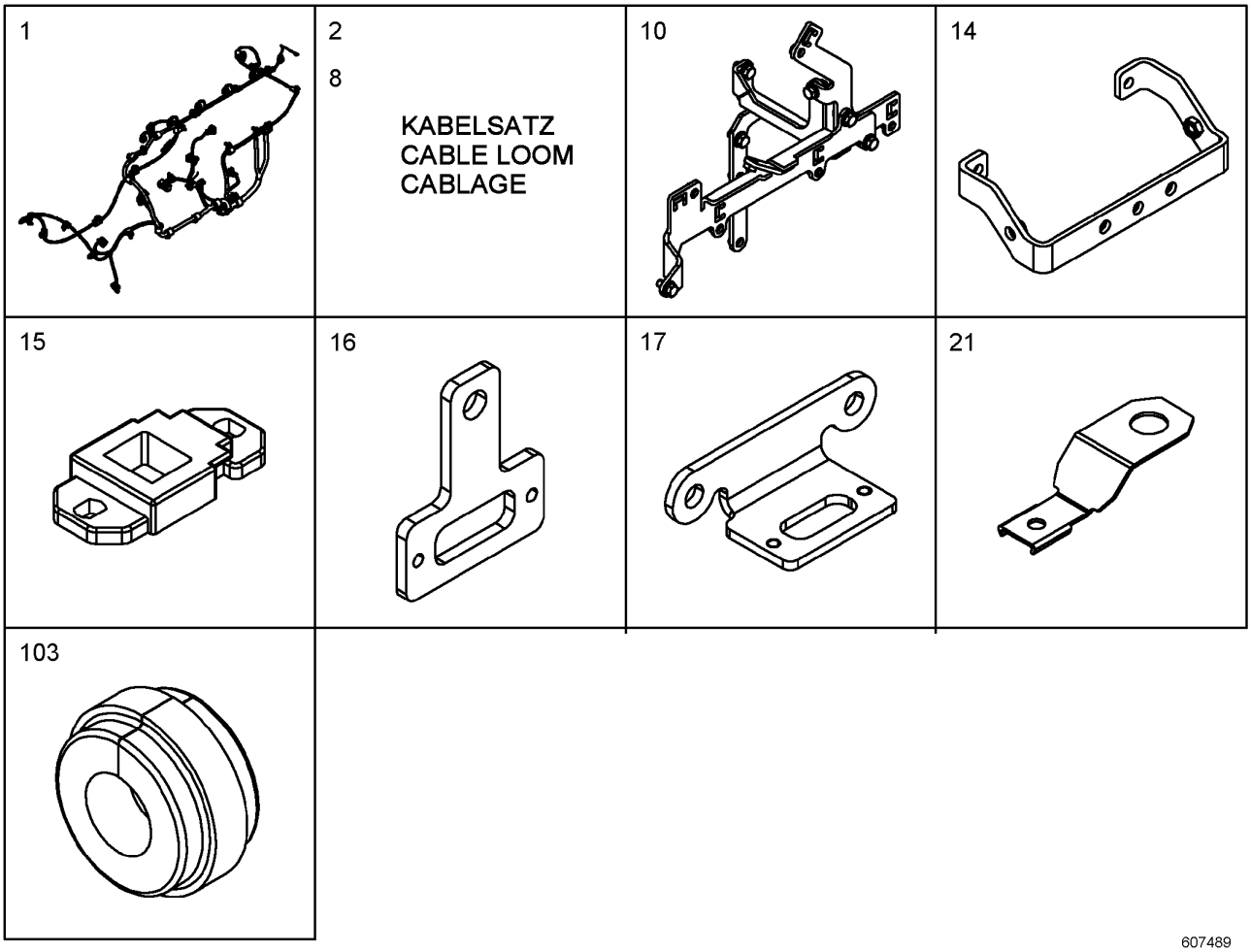

Pos.	Item	Quantity	Description	Bezeichnung	Serie	K
1	10153986	1	CABLE HARNESS	KABELBAUM		
2	10150287	1	WIRING HARNESS ASSEMBLY	KABELSATZ ANBAU		
8	11425228	1	WIRING HARNESS ASSEMBLY	KABELSATZ ANBAU		
10	10146587	1	CLAMP - ADD-ON UNIT	HALTER ANBAU		
11	10144123	1	HOLDER	HALTER		
14	10146405	1	HOLDER	HALTER		
31	7381771	1	CLAMP	SCHELLE		
32	7381770	4	CLAMP	SCHELLE		
37	7382090	5	CLAMP	SCHELLE		
38	7381628	2	CLAMP	SCHELLE		
39	7381629	6	CLAMP	SCHELLE		
40	7382085	2	FASTENING CLAMP	HALTERUNGSSCHELLE		
41	7381635	3	CLAMP	SCHELLE		
42	7381630	2	CLAMP	SCHELLE		
43	7381631	1	CLAMP	SCHELLE		
47	7382092	2	CLAMP	SCHELLE		
52	10290538	2	HEX SCREW DIN 6921 M5X10 8.8	SECHSKANTSCHRAUBE		
54	407350208	5	HEX SCREW EN 1665 M6X16 8.8	SECHSKANTSCHRAUBE		
60	10005078	3	HEX SCREW EN 1665 M8X16 8.8	SECHSKANTSCHRAUBE		
61	10016906	22	HEX SCREW EN 1665 M8X20 8.8	SECHSKANTSCHRAUBE		
63	10007782	1	HEX SCREW EN 1665 M8X30 8.8	SECHSKANTSCHRAUBE		
68	10030518	2	HEX SCREW EN 1665 M10X20 8.8	SECHSKANTSCHRAUBE		
93	9132577	1	DISTANCE SLEEVE 18X8.5X10	DISTANZHUELSE		
99	603202314	2	CABLE TIE	KABELBINDER		
103	10123876	2	RUBBER RING	GUMMIRING		

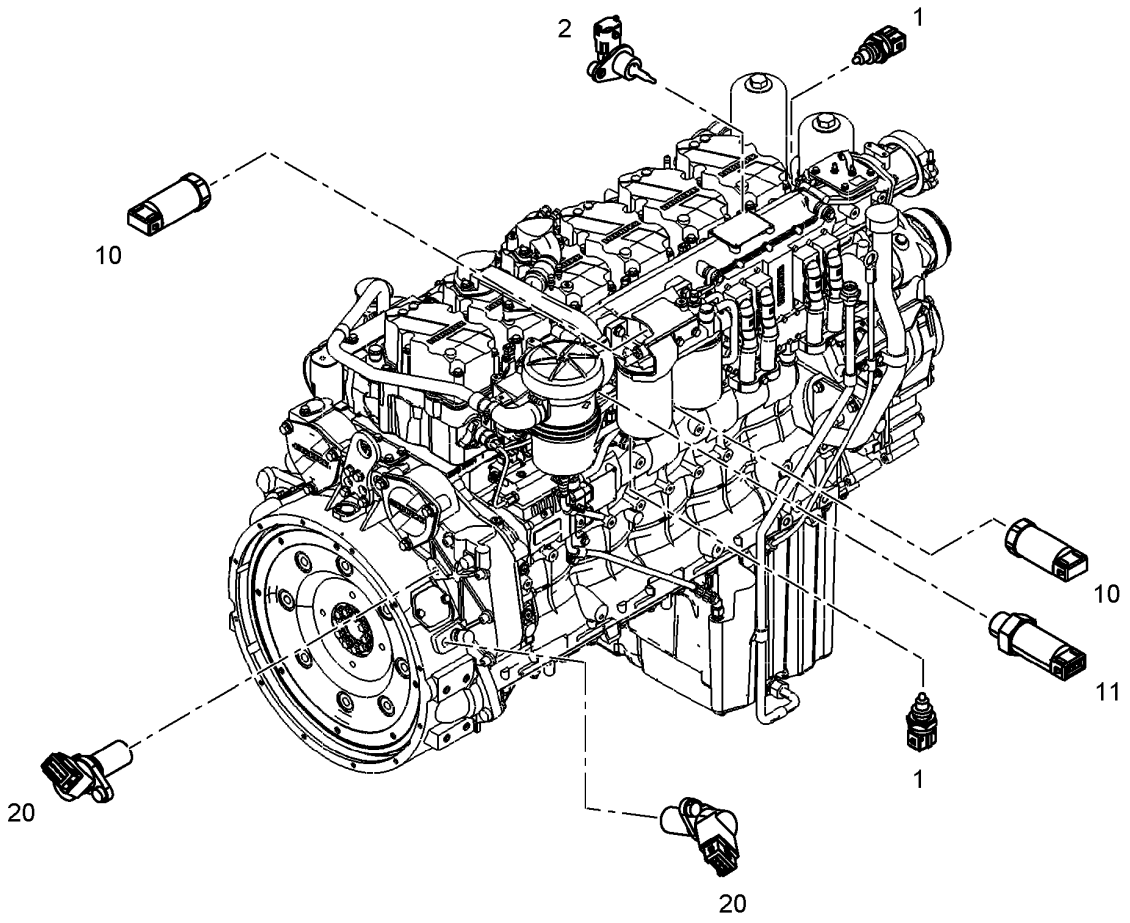

Pos.	Item	Quantity	Description	Bezeichnung	Serie	K
1	10493626	2	TEMPERATURE SENSOR	TEMPERATURFUEHLER		
2	10152036	1	TEMPERATURE PROBE CPL.	TEMPERATURFUEHLER KPL.		
10	9076531	2	PRESSURE TRANSMITTER	DRUCKGEBER		
11	9076550	1	PRESSURE TRANSMITTER CPL.	DRUCKGEBER KPL.		
20	10133077	2	ROTATIONAL SPEED SENSOR CPL.	DREHZAHLGEBER KPL.		

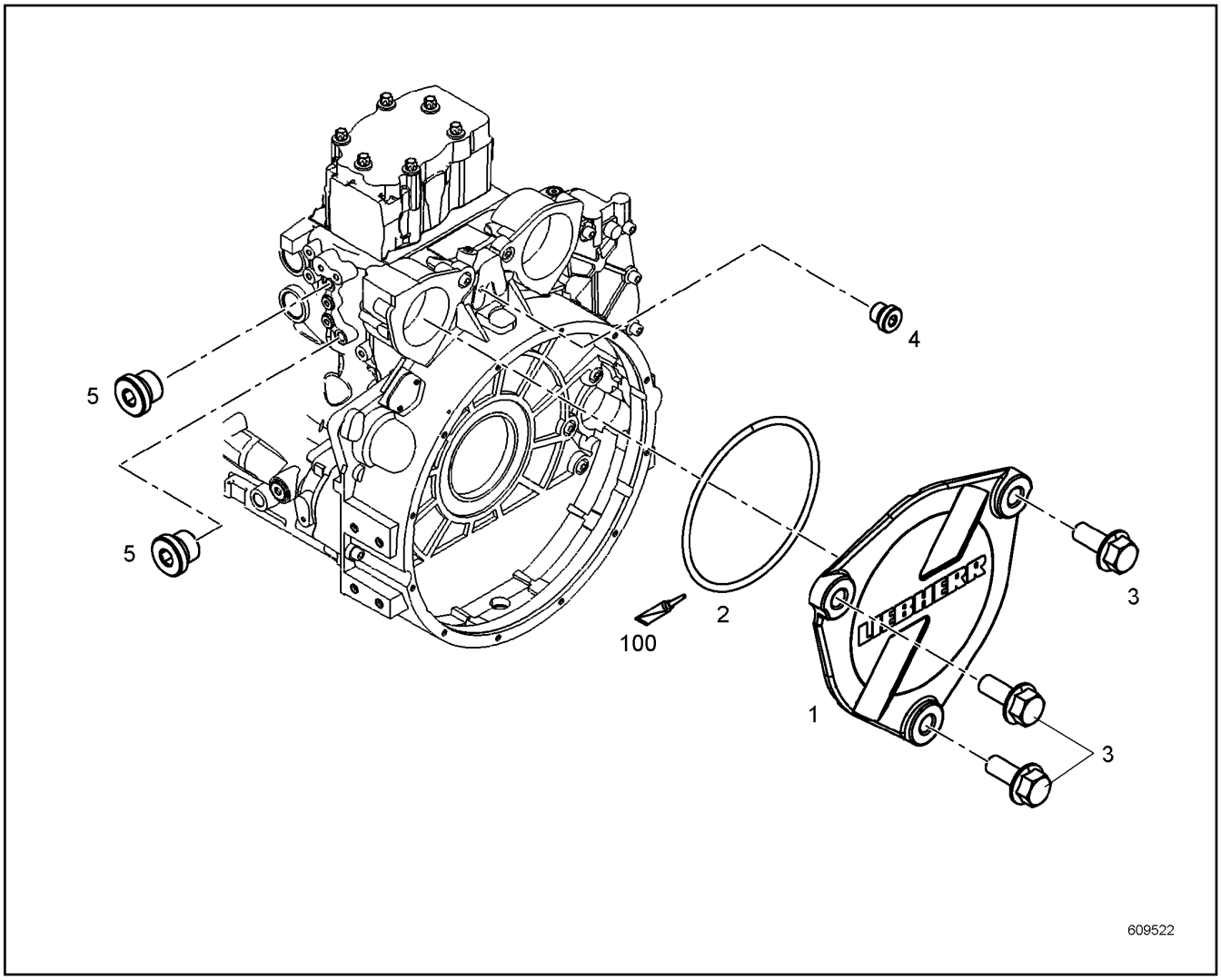

Pos.	Item	Quantity	Description	Bezeichnung	Serie	K
1	10122317	1	COVER	DECKEL		
2	7380657	1	O-RING	O-RING		
3	10336008	3	HEX SCREW DIN 6921 M10X25 8.8	SECHSKANTSCHRAUBE		
4	7381638	1	SCREW PLUG	VERSCHLUSSSCHRAUBE		
5	7382203	2	SCREW PLUG	VERSCHLUSSSCHRAUBE		
100	10285708	1	GREASE	FETT		

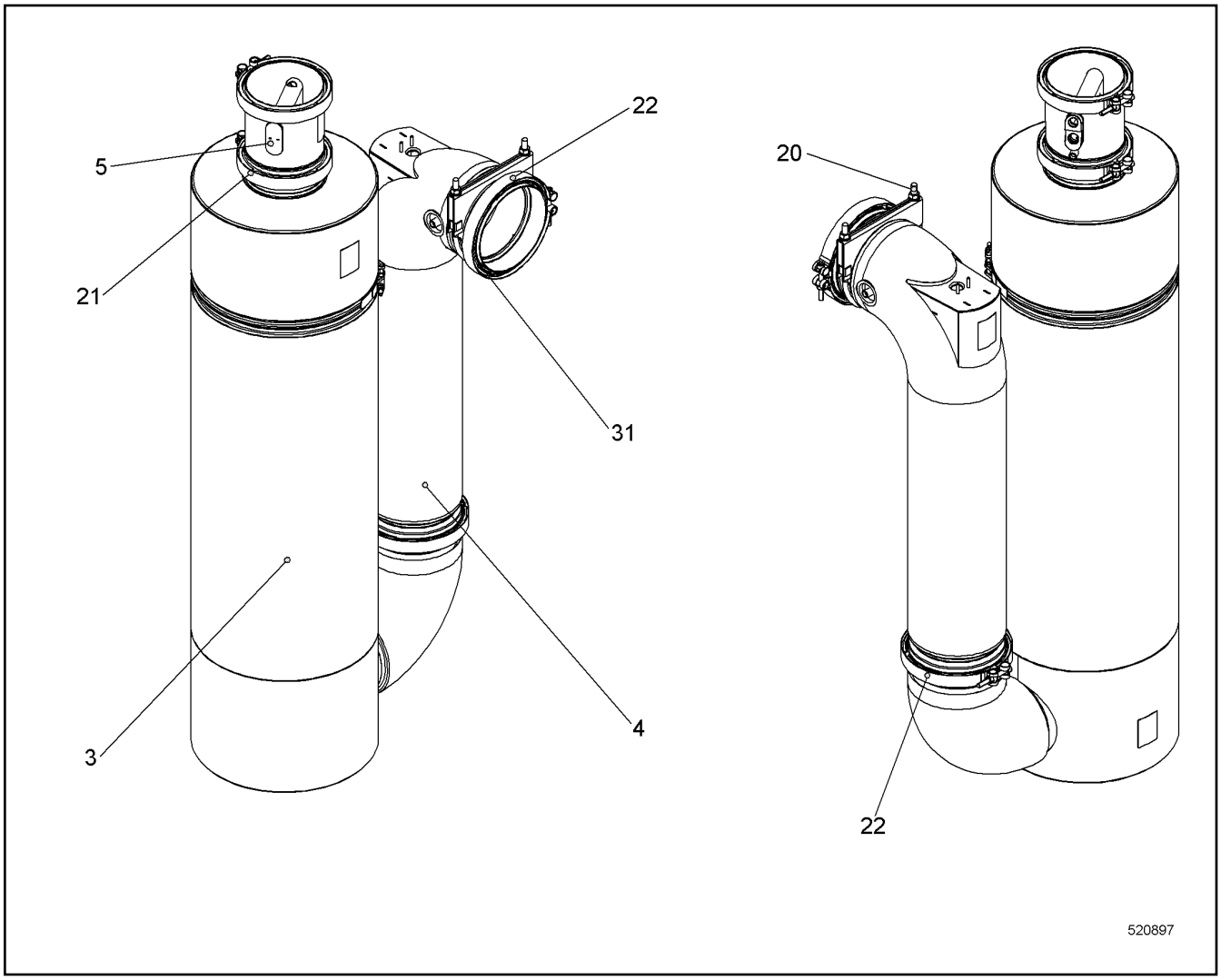

Pos.	Item	Quantity	Description	Bezeichnung	Serie	K
3	10144049	1	SCR CPL. ⇨ ❑ 284	SCR KPL.		
4	10148669	1	EXHAUST MIXING PIPE	ABGASMISCHROHR		
5	10144086	1	MIXER	MISCHER		
20	10144699	1	BOW-TYPE CLAMP	BUEGELSCHELLE		
21	10494116	2	PROFIL CLAMP	PROFILSCHELLE		
22	10494117	2	PROFIL CLAMP	PROFILSCHELLE		
31	10144102	1	SEAL	DICHTUNG		

OHNE BILD
WITHOUT ILLUSTRATION
SANS PLANCHE
SIN FIG.
SEM ILUSTRAÇÃO
БЕЗ ИЗОБРАЖЕНИЯ

600000

Pos.	Item	Quantity	Description	Bezeichnung	Serie	K
1	10144034	1	INPUT MODULE	EINGANGSMODUL		
2	10143994	1	OUTLET MODULE	AUSGANGSMODUL		
3	10142813	1	SEAL	DICHTUNG		
4	10141051	1	PROFIL CLAMP	PROFILSCHELLE		

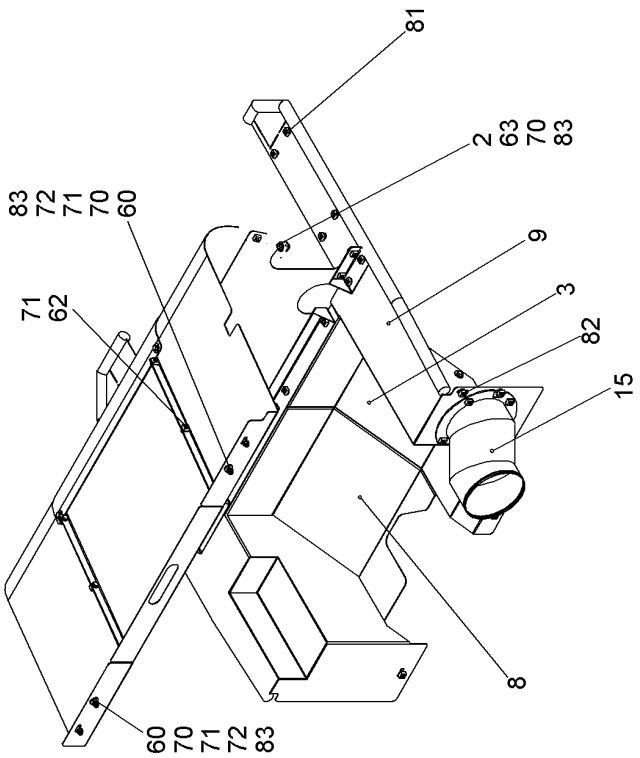
81
2
63
70
83
83
72
71
70
60
9
71
62
3
82
15
8
60
70
71
72
83

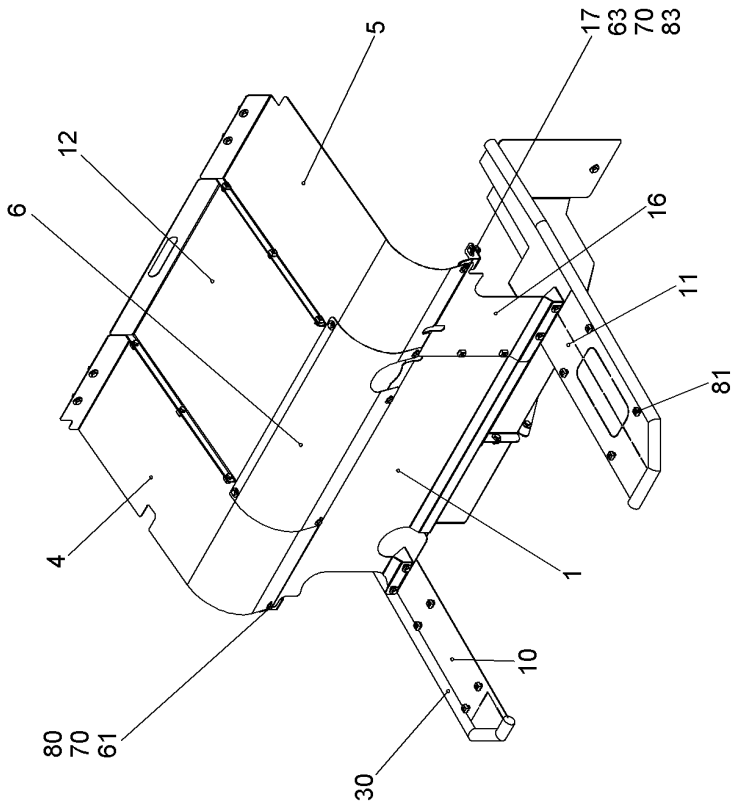
5
17
63
70
83
12
6
16
11
81
4
1
10
80
70
61
30

519126

Pos.	Item	Quantity	Description	Bezeichnung	Serie	K
1	11252203	1	COVER	ABDECKUNG		
2	11252207	1	COVER	ABDECKUNG		
3	11252211	1	COVER	ABDECKUNG		
4	11252214	1	COVER	ABDECKUNG		
5	11252215	1	COVER	ABDECKUNG		
6	11252216	1	COVER	ABDECKUNG		
8	11252208	1	COVER	ABDECKUNG		
9	11252213	1	COVER	ABDECKUNG		
10	10583346	1	COVER	ABDECKUNG		
11	10583347	1	COVER	ABDECKUNG		
12	11262861	1	COVER	ABDECKUNG		
15	11252578	1	SUCTION PIPE AIR	ANSAUGROHR LUFT		
16	11252205	1	COVER	ABDECKUNG		
17	11252206	1	COVER	ABDECKUNG		
30	7014524	4.5	CLAMPING PROFILE	KLEMMPROFIL		
60	406511614	4	HEX SCREW ISO 4017 M10X30 A4-70	SECHSKANTSCHRAUBE		
61	406511914	40	HEX SCREW ISO 4017 M10X25 A4-70	SECHSKANTSCHRAUBE		
62	406518714	10	HEX SCREW ISO 4017 M10X20 A4-70	SECHSKANTSCHRAUBE		
63	406509314	2	HEX SCREW ISO 4017 M10X35 A4-70	SECHSKANTSCHRAUBE		
70	10540511	51	WASHER ISO 7093-1 10 A4	SCHEIBE		
71	420001114	11	WASHER ISO 7089 10 A4	SCHEIBE		
72	421300214	2	WASHER DIN 6340 10.5 C35	SCHEIBE		
80	413003308	32	CAGE NUT M10-R-140-32	KAEFIGMUTTER		
81	413013314	8	CAGE NUT M10-R-140-62	KAEFIGMUTTER		
82	413003508	10	CAGE NUT M10-R-140-47	KAEFIGMUTTER		
83	10540494	6	HEX NUT ISO 10511 M10 A4	SECHSKANTMUTTER		

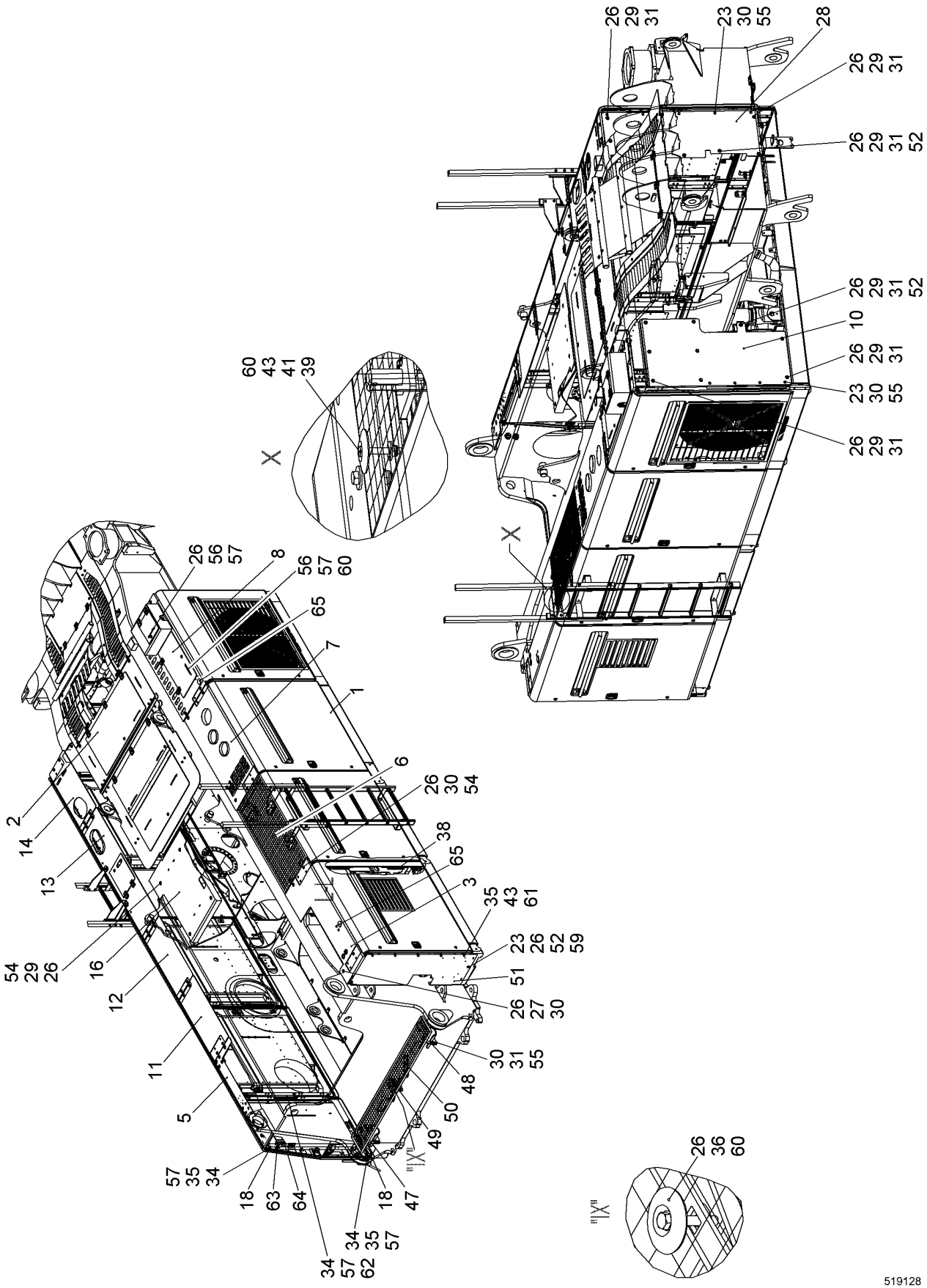
519128

Pos.	Item	Quantity	Description	Bezeichnung	Serie	K
1	11244091	1	COVERS ⇨ ❑ 291	VERKLEIDUNG		
2	10545910	1	MOTOR COWLING ⇨ ❑ 303	MOTORABDECKUNG		
3	10545911	1	ROOF	DACH		
4	10336682	1	WP	WP		
5	10545914	1	ROOF	DACH		
6	10545915	1	GRATING	GITTERROST		
7	10545916	1	ROOF	DACH		
8	10545917	1	ROOF	DACH		
9	11248969	2	BRACKET	BUEGEL		
10	10545918	1	SHEET	PLATTE		
11	10545957	1	ROOF	DACH		
12	10545958	1	ROOF	DACH		
13	11244865	1	ROOF	DACH		
14	11244758	1	ROOF	DACH		
15	11248991	2	ORIFICE	BLENDE		
16	10563073	1	ROOF	DACH		
17	11273242	4	SLIDEWAY 8/14X35 POM	GLEITFUEHRUNG		
18	11217232	4	PLATE	BLECH		
19	11248990	2	ORIFICE	BLENDE		
20	11248992	2	ORIFICE	BLENDE		
21	11248964	1	ORIFICE	BLENDE		
22	11248966	1	ORIFICE	BLENDE		
23	406511914	35	HEX SCREW ISO 4017 M10X25 A4-70	SECHSKANTSCHRAUBE		
24	406518614	5	HEX SCREW ISO 4017 M10X50 A4-70	SECHSKANTSCHRAUBE		
25	10563082	1	ANGLE	WINKEL		
26	10540511	134	WASHER ISO 7093-1 10 A4	SCHEIBE		
28	11244094	1	SHEET	PLATTE		
29	485550014	21	CAGE NUT M10-RR-140-62	KAEFIGMUTTER		
30	10540494	54	HEX NUT ISO 10511 M10 A4	SECHSKANTMUTTER		
31	406511614	28	HEX SCREW ISO 4017 M10X30 A4-70	SECHSKANTSCHRAUBE		
32	970857103	1	FILING DESK	PULTABLAGE		
33	10223693	2	HOLDER	HALTER		
34	420001014	21	WASHER ISO 7089 8 A4	SCHEIBE		
35	406501414	11	HEX SCREW ISO 4017 M8X25 A4-70	SECHSKANTSCHRAUBE		
36	10538807	5	HEX SCREW ISO 4017 M8X50 A4-70	SECHSKANTSCHRAUBE		
37	10225695	2	SHEET	PLATTE		
38	959465714	2	BRACKET	BUEGEL		
39	10331506	6	HEX SCREW ISO 4017 M8X55 A4-70	SECHSKANTSCHRAUBE		

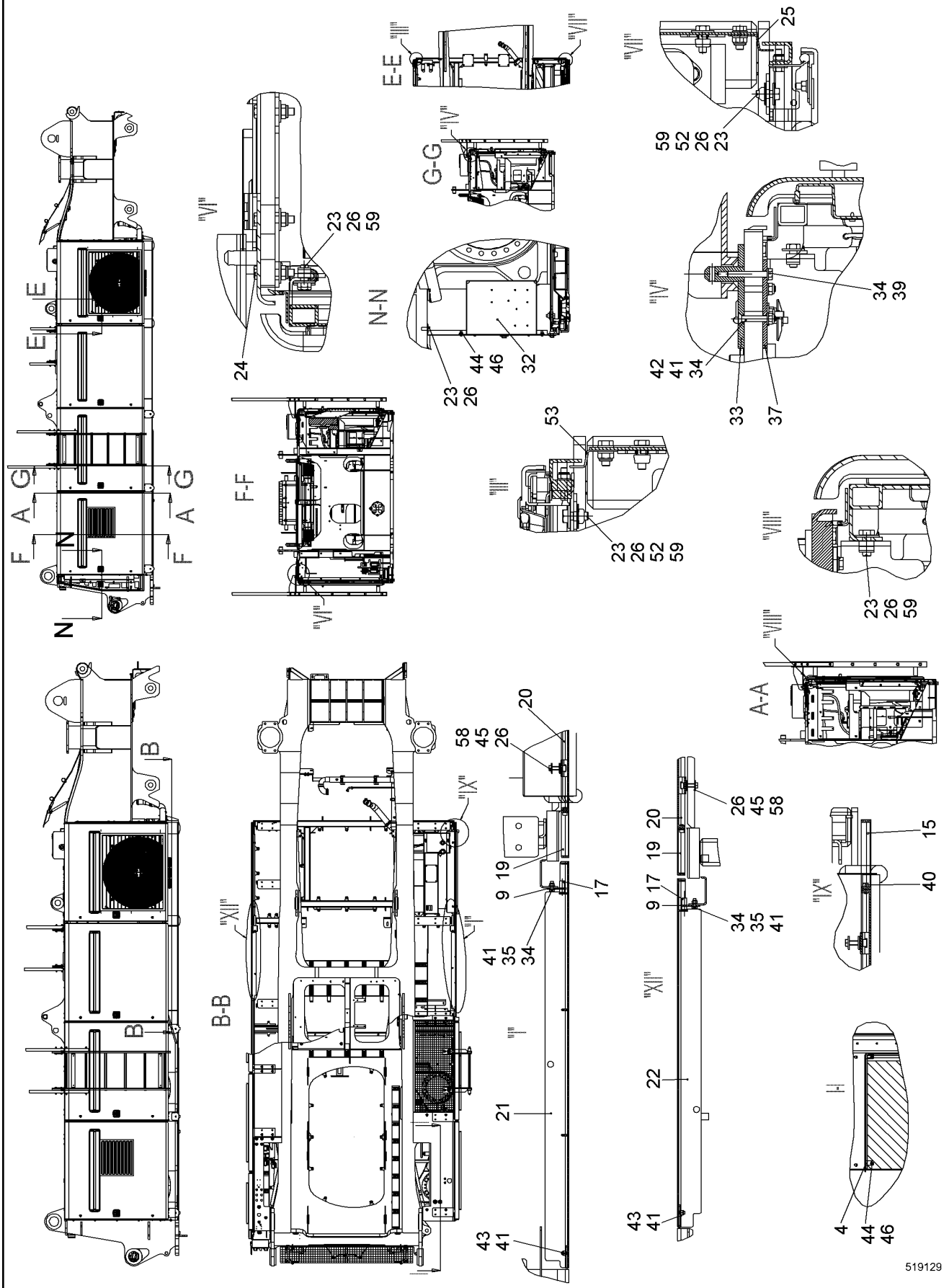
E-E
G-G
N-N
F-F
A-A
B-B
519129

Pos.	Item	Quantity	Description	Bezeichnung	Serie	K
40	10539483	8	SOCKET HEAD SCREW ISO 4762 M8X16 A4-7	ZYLINDERSCHRAUBE		
41	10540493	23	HEX NUT ISO 10511 M8 A4	SECHSKANTMUTTER		
42	11910892	6	COUNTERSUNK SCREW ISO 10642 M8X50 A4	SENKSCHRAUBE		
43	10540510	13	WASHER ISO 7093-1 8 A4	SCHEIBE		
44	420000414	10	WASHER ISO 7089 6 A4	SCHEIBE		
45	406527814	4	HEX SCREW ISO 4017 M10X40 A4-70	SECHSKANTSCHRAUBE		
46	10540492	10	HEX NUT ISO 10511 M6 A4	SECHSKANTMUTTER		
47	10584123	1	HOLDER	HALTER		
48	10584124	1	HOLDER	HALTER		
49	10584210	1	HOLDER CPL	HALTER KPL		
50	10584105	1	GRATING	GITTERROST		
51	10583642	1	SHEET	PLATTE		
52	10349263	24	DISTANCE WASHER RD30X1 ALU	DISTANZSCHEIBE		
53	11244498	1	ANGLE	WINKEL		
54	406512014	31	HEX SCREW ISO 4017 M10X45 A4-70	SECHSKANTSCHRAUBE		
55	420001114	40	WASHER ISO 7089 10 A4	SCHEIBE		
56	958478414	2	BRACKET	BUEGEL		
57	411515014	7	HEX NUT ISO 4032 M8 A4-70	SECHSKANTMUTTER		
58	413003508	4	CAGE NUT M10-R-140-47	KAEFIGMUTTER		
59	890035314	21	T-NUT M10X12	T-NUTENSTEIN		
60	10098157	11	DISH	TELLER		
61	485550114	5	CAGE NUT M8-RR-123-47	KAEFIGMUTTER		
62	402600114	1	RING BOLT DIN 580 M8 C15E;EN 10084	RINGSCHRAUBE		
63	11225402	2	GROMMET	DURCHFUEHRUNGSTUELLE		
64	591645108	1	BLANKING PLUG	VERSCHLUSSSTOPFEN		
65	779014014	2	BLANKING PLUG	VERSCHLUSSSTOPFEN		

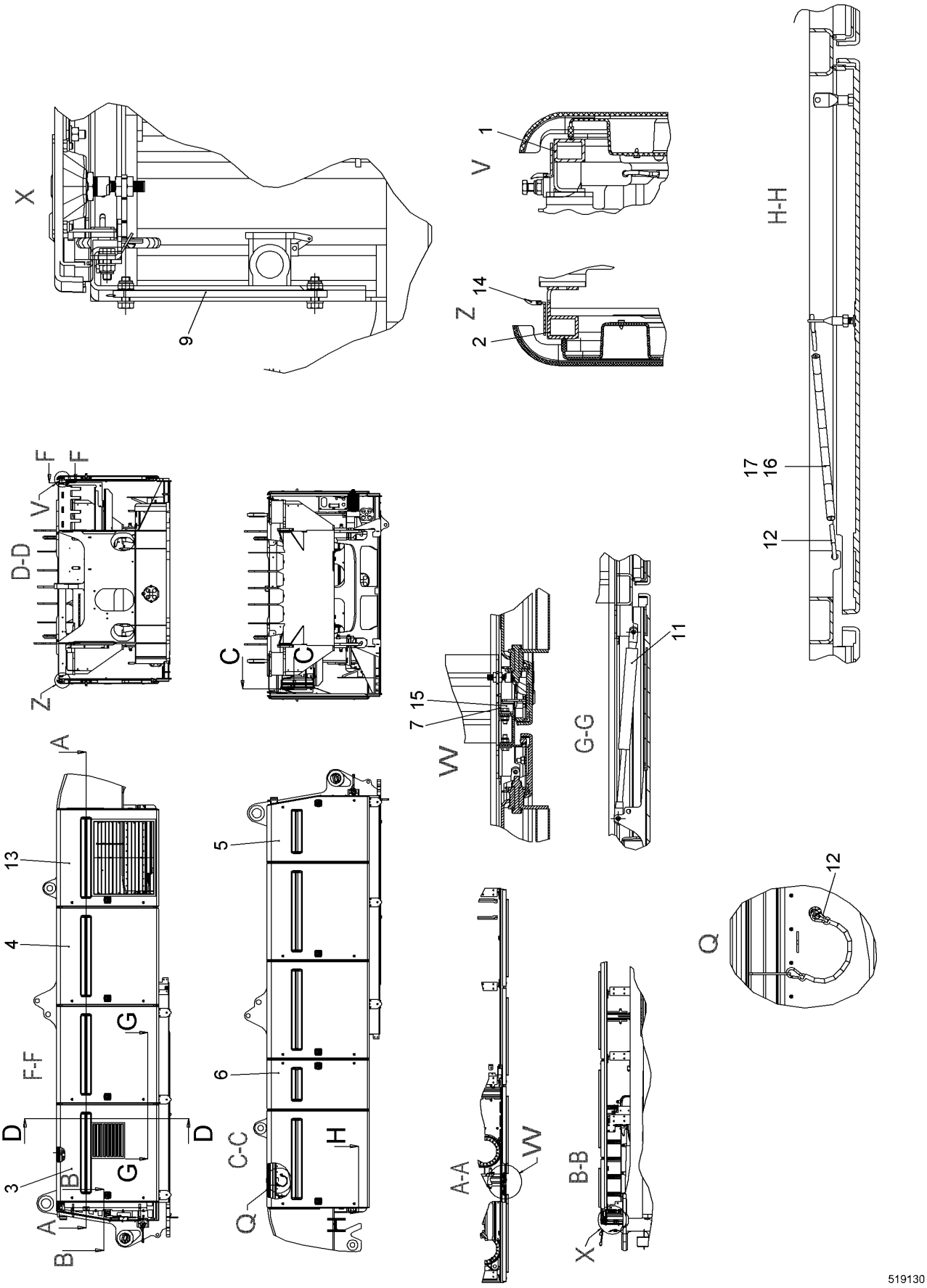
X
9
V
1
Z
14
2
H-H
17
16
12
D-D
F
F
V
Z
C
C
7
15
W
G-G
11
A
13
4
F-F
G
D
D
3
B
G
A
B
5
6
C-C
H
Q
H
A-A
W
B-B
X
Q
12
519130

Pos.	Item	Quantity	Description	Bezeichnung	Serie	K
1	10566842	1	FRAME	RAHMEN		
2	11244092	1	FRAME	RAHMEN		
3	10578835	1	DOOR ⇨ ❑ 295	TUER		
4	10578976	5	DOOR ⇨ ❑ 297	TUER		
5	10579400	1	DOOR ⇨ ❑ 299	TUER		
6	10566237	1	DOOR ⇨ ❑ 301	TUER		
7	10351547	7	WP	WP		
8	10351548	1	WP	WP		
9	10020512	1	BULKHEAD PLATE	SCHOTTPLATTE		
11	592323514	7	GAS SPRING	GASFEDER		
12	744011114	5	SNAP HOOK	KARABINERHAKEN		
13	10565808	1	DOOR ⇨ ❑ 302	TUER		

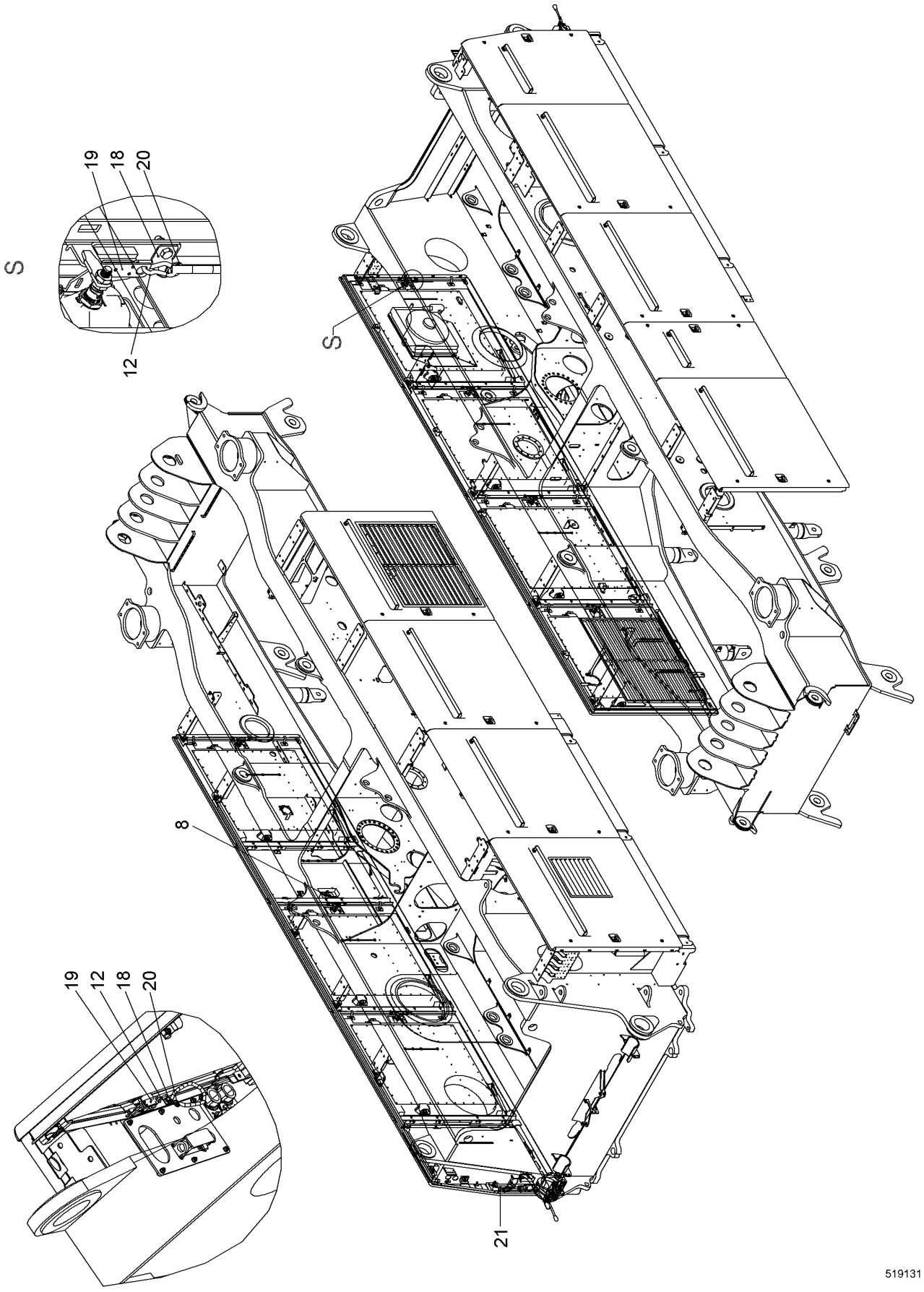
19
18
20
S
12
S
8
19
12
18
20
21
519131

Pos.	Item	Quantity	Description	Bezeichnung	Serie	K
14	262105314	9	FLEXIBLE EDGE PROTECTOR	KANTENSCHUTZ FLEXIBEL		
15	790549214	9	DOOR WEDGE	TUERKEIL		
16	740000801	2.3	KNOTTED-LINK CHAIN	KNOTENKETTE		
17	603000408	2.3	INSULATING HOSE	ISOLIERSCHLAUCH		
18	10574364	2	ANGLE	WINKEL		
19	10574357	2	PLATE	BLECH		
20	704214114	2	KEY RING RD 25	SCHLUESSELRING		
21	10581590	1	PLATE	BLECH		

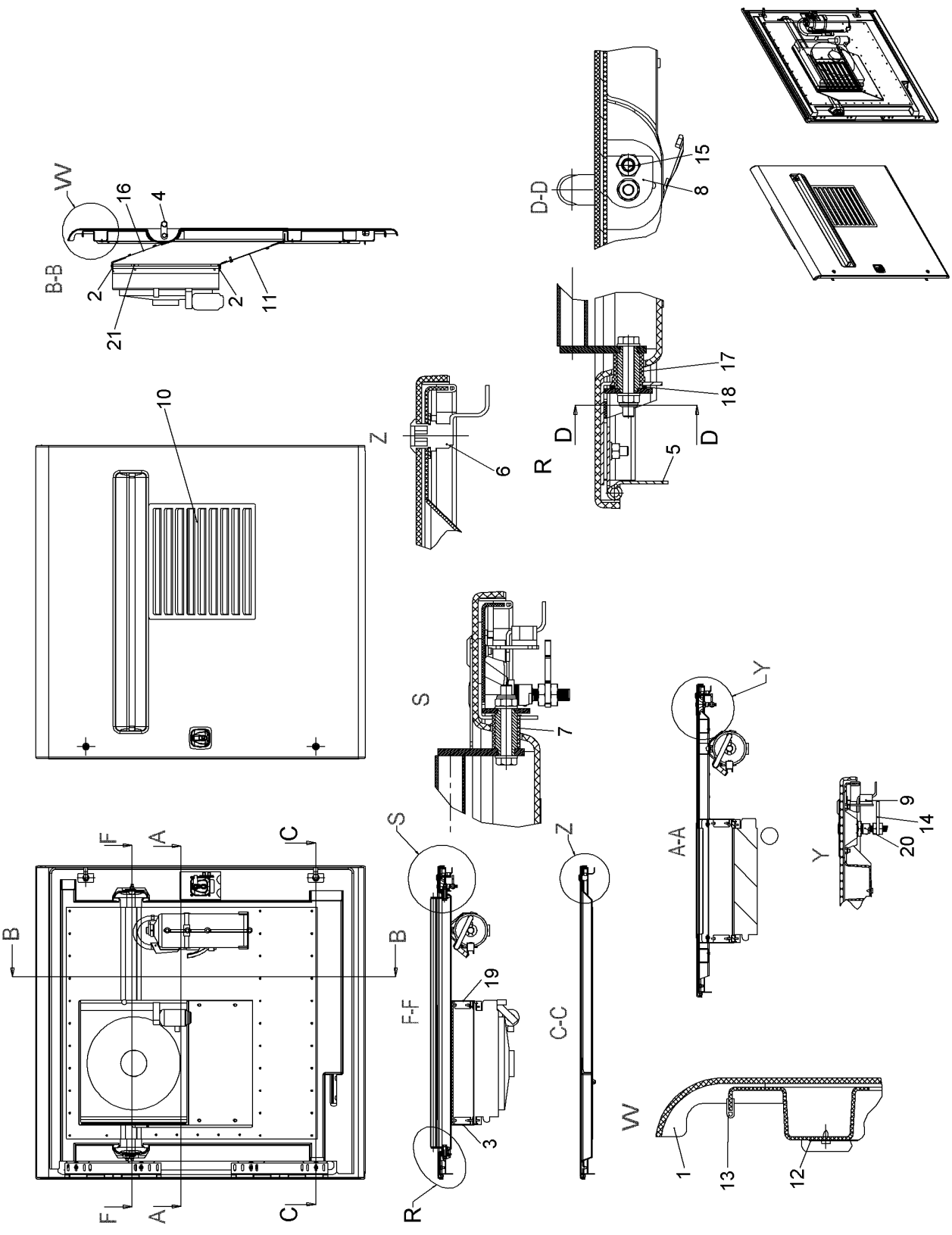

1.9.2016 519779 LIEBHERR	**138362_ETK_001** **DOOR** **TUER**	❑ 295 (1/2) **10 57 883 5**

Pos.	Item	Quantity	Description	Bezeichnung	Serie	K
1	10578836	1	DOOR	TUER		
2	262105314	1.1	FLEXIBLE EDGE PROTECTOR	KANTENSCHUTZ FLEXIBEL		
3	10223447	1	WP	WP		
4	10020487	1	GRIP	GRIFF		
5	385204714	2	HINGE	SCHARNIER		
6	10020161	2	ROTATING BAR CPL	DREHRIEGEL KPL		
7	797029114	1	BUSHING 26.5/20X30 POM	BUCHSE		
8	990443514	2	LIMIT STOP	ANSCHLAG		
9	790549314	1	DOOR WEDGE STOP	TUERKEIL PUFFER		
10	10223362	1	FAN COVER	LUEFTERABDECKUNG		
11	10223448	1	WP	WP		
12	10578841	1	PERFORATED PLATE	LOCHBLECH		
13	11918670	4	SEALING PROFILE	DICHTUNGSPROFIL		
14	10351784	1	LOCKING BAR	RIEGEL		
15	790550914	1	THRUST PIECE M12X26 X8CRNIS18-9;EN 1008	DRUCKSTUECK		
16	10223449	1	WP	WP		
17	958471514	1	BUSHING 30/20X32 POM	BUCHSE		
18	958471614	1	WASHER 25.2/32X3 POM	SCHEIBE		
19	10223446	1	WP	WP		
20	10353879	1	DOOR LOCK	TUERSCHLOSS		
21	726902614	4	RUBBER MOUNT	LAGER GUMMI		

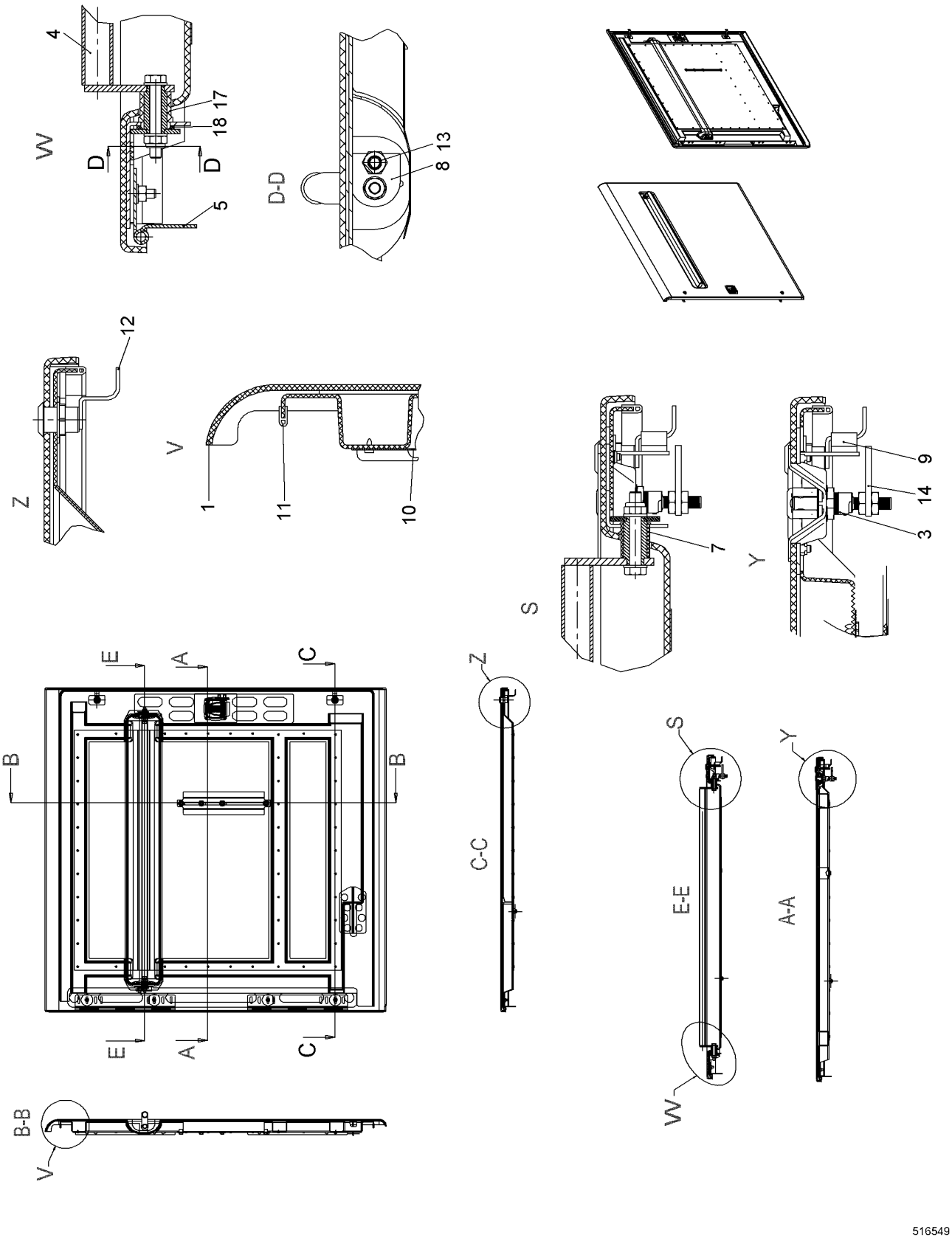
4
W
D
D
18 17
5
D-D
8 13
12
Z
V
1
11
10
S
7
Y
9
14
3
E
A
C
B
B
E
A
C
B-B
V
Z
C-C
S
E-E
W
Y
A-A
516549

Pos.	Item	Quantity	Description	Bezeichnung	Serie	K
1	10578972	1	DOOR	TUER		
3	10353879	1	DOOR LOCK	TUERSCHLOSS		
4	10020487	1	GRIP	GRIFF		
5	385204714	2	HINGE	SCHARNIER		
7	797029114	1	BUSHING 26.5/20X30 POM	BUCHSE		
8	990443514	2	LIMIT STOP	ANSCHLAG		
9	790549314	1	DOOR WEDGE STOP	TUERKEIL PUFFER		
10	10578971	1	PERFORATED PLATE	LOCHBLECH		
11	11918670	41	SEALING PROFILE	DICHTUNGSPROFIL		
12	10020161	2	ROTATING BAR CPL	DREHRIEGEL KPL		
13	790550914	1	THRUST PIECE M12X26 X8CRNIS18-9;EN 1008	DRUCKSTUECK		
14	10351784	1	LOCKING BAR	RIEGEL		
17	958471514	1	BUSHING 30/20X32 POM	BUCHSE		
18	958471614	1	WASHER 25.2/32X3 POM	SCHEIBE		

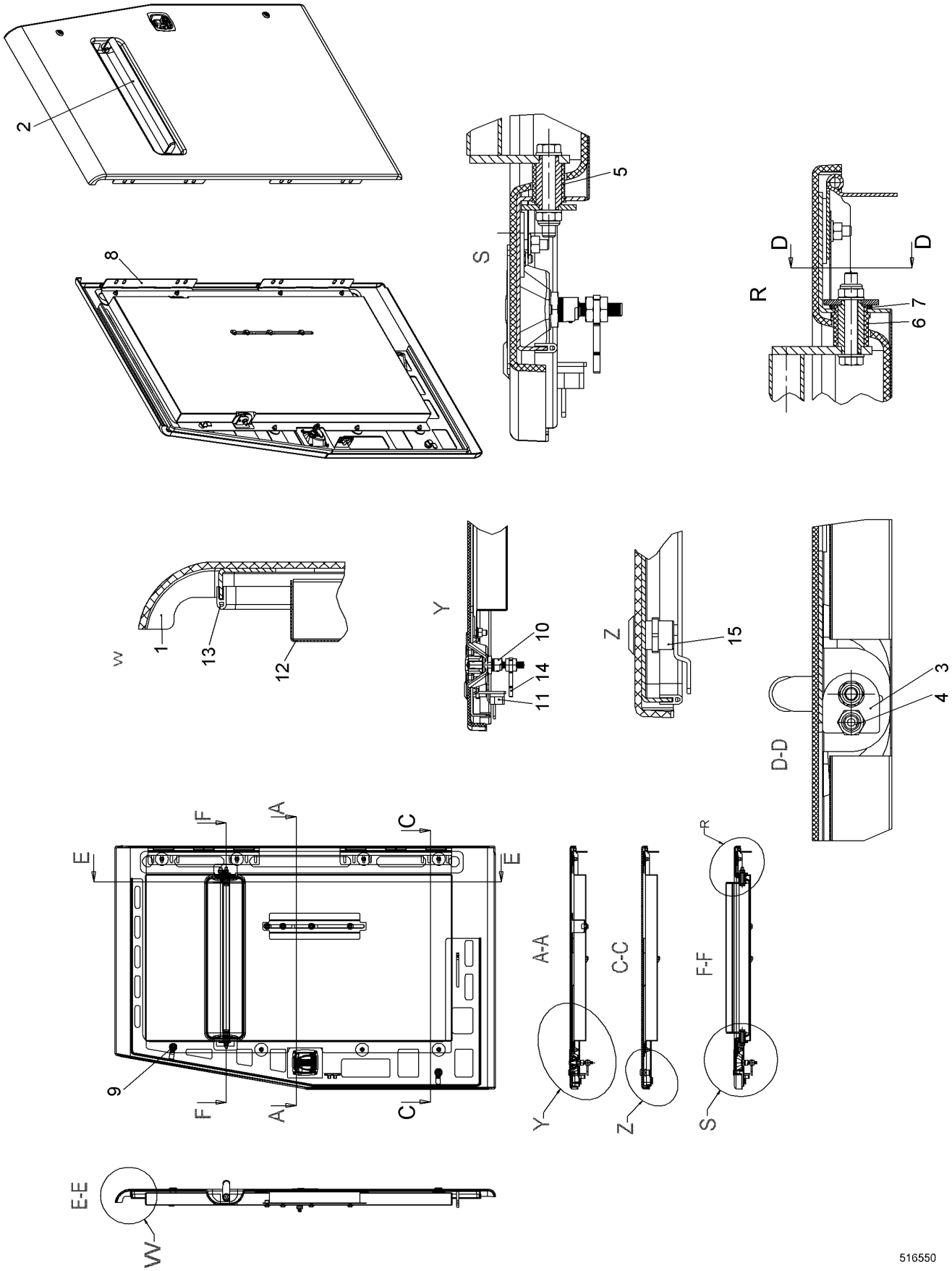
2
8
5
S
R
D
D
6 7
W
1
13
12
Y
10
11 14
Z
15
D-D
3
4
E
E
F
A
C
9
F
A
C
A-A
C-C
F-F
R
Y
Z
S
E-E
W
516550

Pos.	Item	Quantity	Description	Bezeichnung	Serie	K
1	10579397	1	DOOR	TUER		
2	10579454	1	GRIP	GRIFF		
3	990443514	2	LIMIT STOP	ANSCHLAG		
4	790550914	1	THRUST PIECE M12X26 X8CRNIS18-9;EN 1008	DRUCKSTUECK		
5	797029114	1	BUSHING 26.5/20X30 POM	BUCHSE		
6	958471514	1	BUSHING 30/20X32 POM	BUCHSE		
7	958471614	1	WASHER 25.2/32X3 POM	SCHEIBE		
8	385204714	2	HINGE	SCHARNIER		
9	10020161	1	ROTATING BAR CPL	DREHRIEGEL KPL		
10	10353879	1	DOOR LOCK	TUERSCHLOSS		
11	790549314	1	DOOR WEDGE STOP	TUERKEIL PUFFER		
12	10579423	1	PERFORATED PLATE	LOCHBLECH		
13	11918670	2.6	SEALING PROFILE	DICHTUNGSPROFIL		
14	10351784	1	LOCKING BAR	RIEGEL		
15	10581486	1	SASH LOCK	VORREIBER		

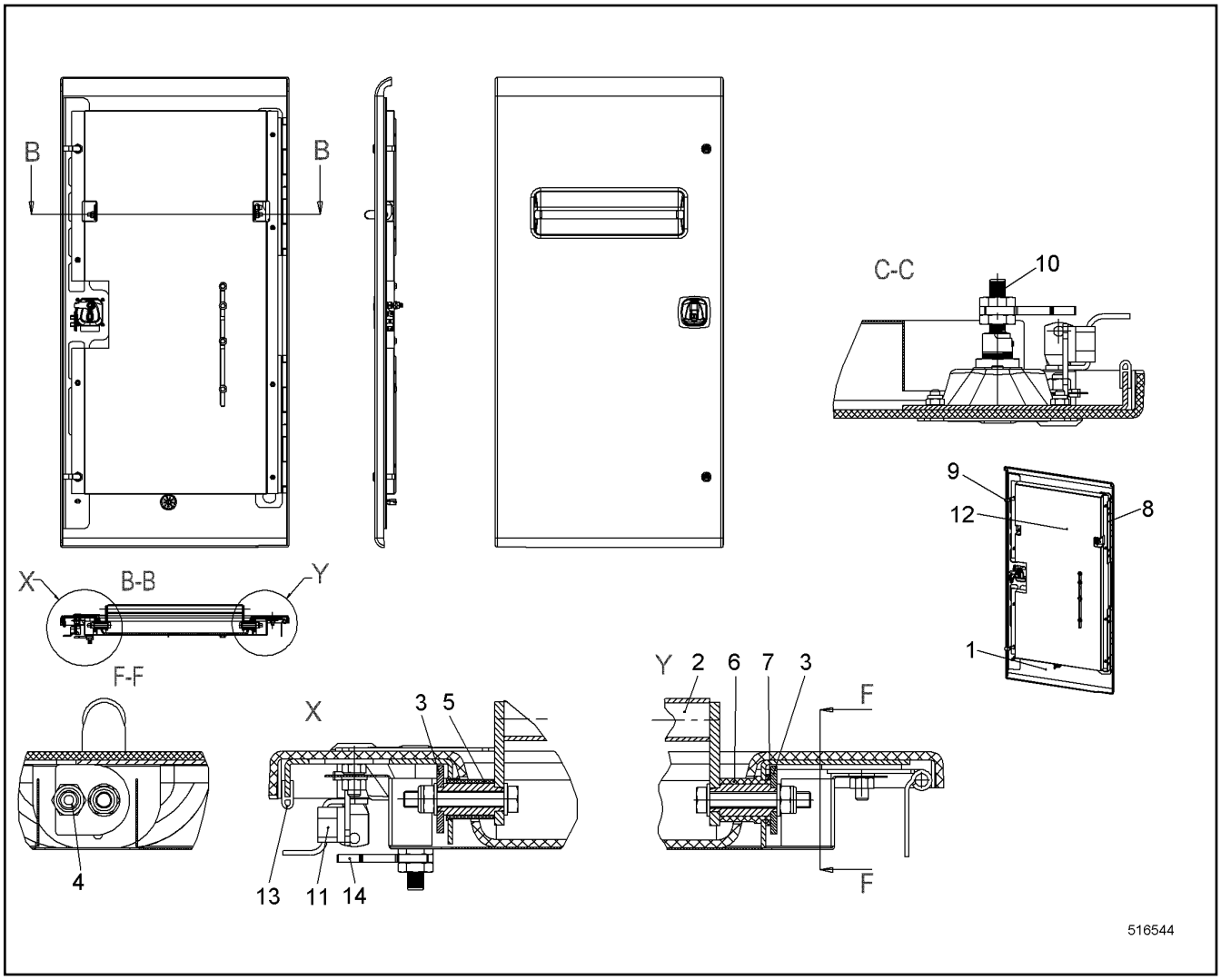

Pos.	Item	Quantity	Description	Bezeichnung	Serie	K
1	10566238	1	DOOR	TUER		
2	10579145	1	GRIP	GRIFF		
3	990443514	2	LIMIT STOP	ANSCHLAG		
4	790550914	1	THRUST PIECE M12X26 X8CRNIS18-9;EN 1008	DRUCKSTUECK		
5	797029114	1	BUSHING 26.5/20X30 POM	BUCHSE		
6	958471514	1	BUSHING 30/20X32 POM	BUCHSE		
7	958471614	1	WASHER 25.2/32X3 POM	SCHEIBE		
8	385204714	2	HINGE	SCHARNIER		
9	10020161	2	ROTATING BAR CPL	DREHRIEGEL KPL		
10	10353879	1	DOOR LOCK	TUERSCHLOSS		
11	790549314	1	DOOR WEDGE STOP	TUERKEIL PUFFER		
12	10566239	1	PERFORATED PLATE	LOCHBLECH		
13	11918670	1.35	SEALING PROFILE	DICHTUNGSPROFIL		
14	10351784	1	LOCKING BAR	RIEGEL		

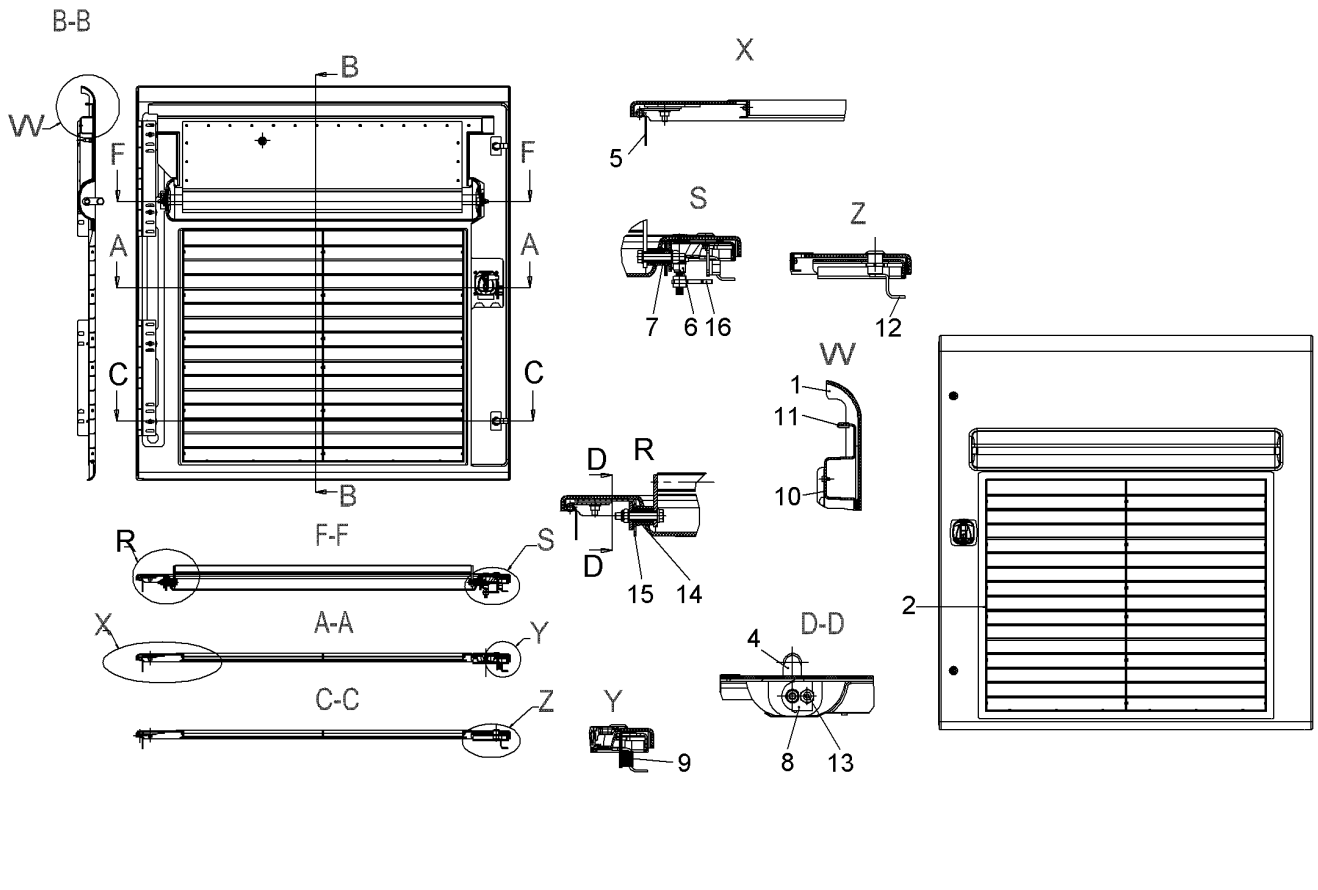

Pos.	Item	Quantity	Description	Bezeichnung	Serie	K
1	10565777	1	DOOR	TUER		
2	10565889	1	FAN COVER	LUEFTERABDECKUNG		
4	10020487	1	GRIP	GRIFF		
5	385204714	2	HINGE	SCHARNIER		
6	10353879	1	DOOR LOCK	TUERSCHLOSS		
7	797029114	1	BUSHING 26.5/20X30 POM	BUCHSE		
8	990443514	2	LIMIT STOP	ANSCHLAG		
9	790549314	1	DOOR WEDGE STOP	TUERKEIL PUFFER		
10	10565879	1	PERFORATED PLATE	LOCHBLECH		
11	11918670	2.8	SEALING PROFILE	DICHTUNGSPROFIL		
12	10020161	2	ROTATING BAR CPL	DREHRIEGEL KPL		
13	790550914	1	THRUST PIECE M12X26 X8CRNIS18-9;EN 1008	DRUCKSTUECK		
14	958471514	1	BUSHING 30/20X32 POM	BUCHSE		
15	958471614	1	WASHER 25.2/32X3 POM	SCHEIBE		
16	10351784	1	LOCKING BAR	RIEGEL		

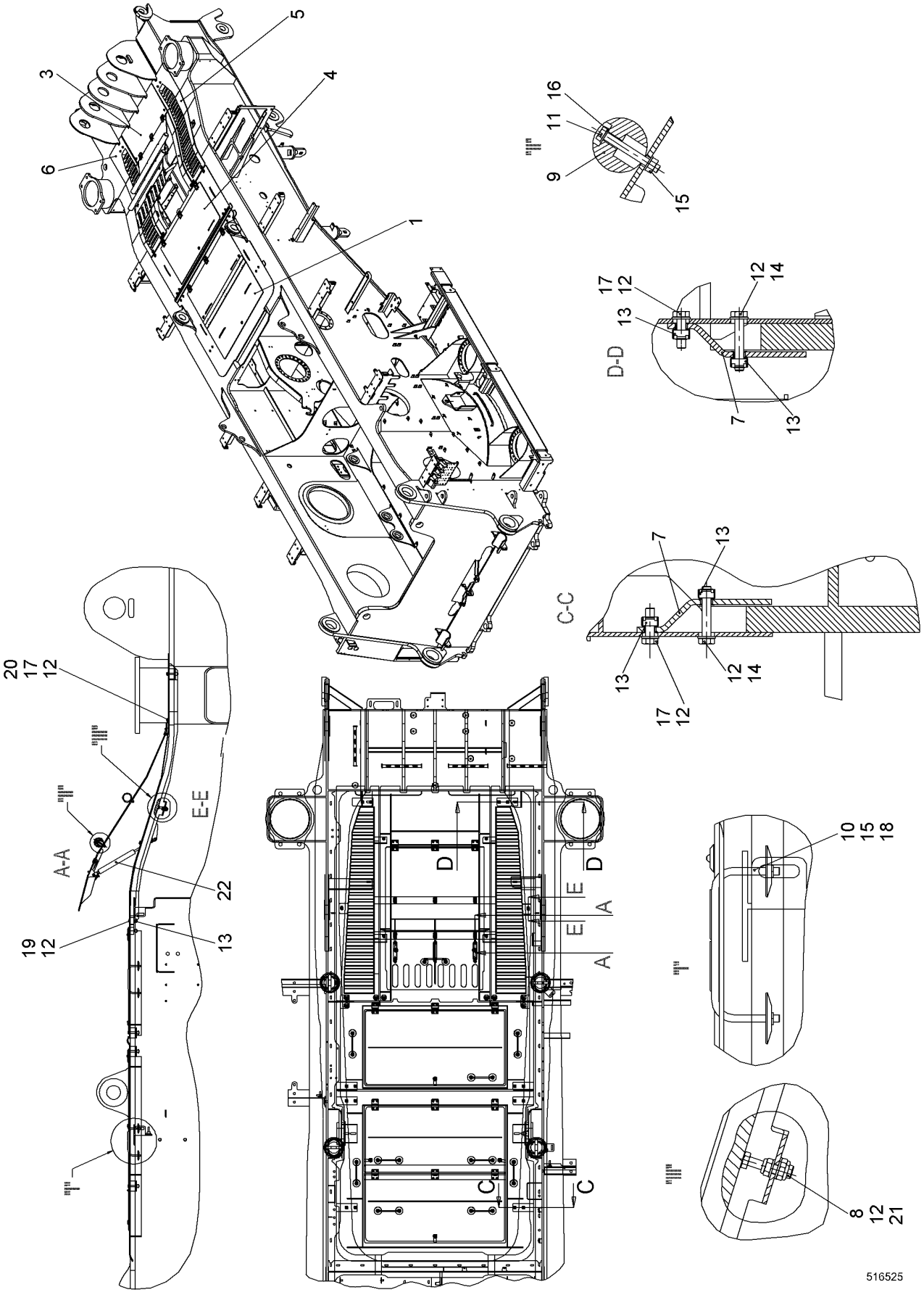

1.9.2016 516525 LIEBHERR	**138362_ETK_001** **MOTOR COWLING** **MOTORABDECKUNG**	❑ 303 (1/2) **10 54 591 0**

Pos.	Item	Quantity	Description	Bezeichnung	Serie	K
1	10563099	1	ROOF	DACH		
3	10545968	1	ROOF	DACH		
4	10545969	1	ROOF	DACH		
5	10545970	1	ROOF	DACH		
6	10546335	1	ROOF	DACH		
7	10349206	8	BRACKET	BUEGEL		
8	10540494	4	HEX NUT ISO 10511 M10 A4	SECHSKANTMUTTER		
9	10546407	2	STRIP	LEISTE		
10	958478414	10	BRACKET	BUEGEL		
11	10331507	6	HEX SCREW ISO 4017 M8X65 A4-70	SECHSKANTSCHRAUBE		
12	420001114	36	WASHER ISO 7089 10 A4	SCHEIBE		
13	413013314	24	CAGE NUT M10-R-140-62	KAEFIGMUTTER		
14	10539959	8	HEX SCREW ISO 4017 M10X60 A4-70	SECHSKANTSCHRAUBE		
15	411515014	26	HEX NUT ISO 4032 M8 A4-70	SECHSKANTMUTTER		
16	420001014	12	WASHER ISO 7089 8 A4	SCHEIBE		
17	406509314	12	HEX SCREW ISO 4017 M10X35 A4-70	SECHSKANTSCHRAUBE		
18	10098157	20	DISH	TELLER		
19	406512014	8	HEX SCREW ISO 4017 M10X45 A4-70	SECHSKANTSCHRAUBE		
20	411514614	4	HEX NUT ISO 4032 M10 A4-70	SECHSKANTMUTTER		
21	406518614	2	HEX SCREW ISO 4017 M10X50 A4-70	SECHSKANTSCHRAUBE		
22	592323514	3	GAS SPRING	GASFEDER		

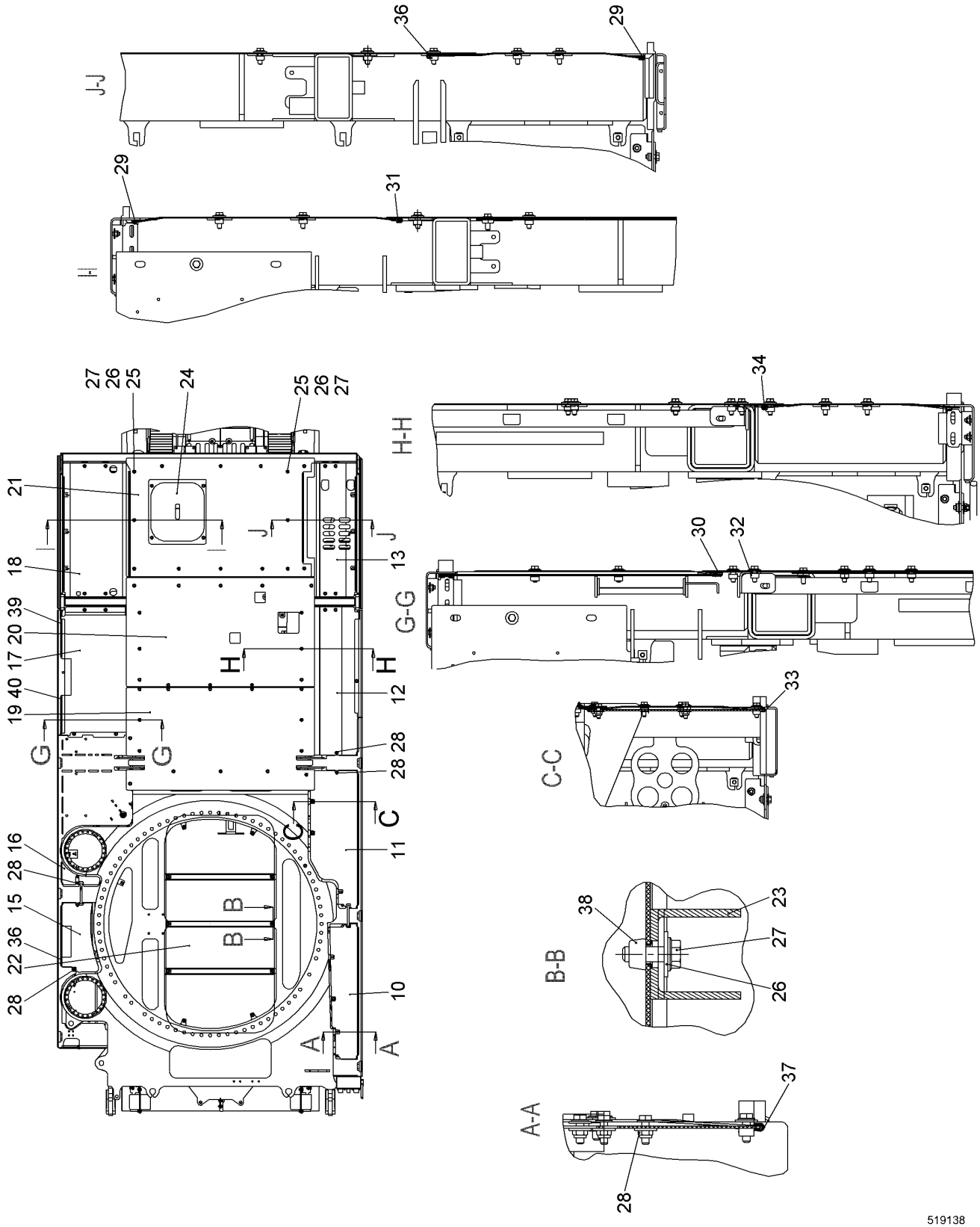

1.9.2016 519138	**138362_ETK_001**	305 (1/2)
LIEBHERR	**COVER UNDERSIDE** **ABDECKUNG UNTERSEITE**	**11 24 922 2**

Pos.	Item	Quantity	Description	Bezeichnung	Serie	K
10	10560687	1	SHEET	PLATTE		
11	10560691	1	SHEET	PLATTE		
12	10560692	1	SHEET	PLATTE		
13	11249223	1	SHEET	PLATTE		
15	10583559	1	SHEET	PLATTE		
16	10560690	1	SHEET	PLATTE		
17	10560688	1	SHEET	PLATTE		
18	11249224	1	SHEET	PLATTE		
19	10583611	1	SHEET	PLATTE		
20	10583612	1	SHEET	PLATTE		
21	11249225	1	SHEET	PLATTE		
22	10098789	1	SHEET	PLATTE		
23	11225259	3	U-PROFILE	U-PROFIL		
24	11249678	1	SHEET	PLATTE		
25	485550014	2	CAGE NUT M10-RR-140-62	KAEFIGMUTTER		
26	10540511	89	WASHER ISO 7093-1 10 A4	SCHEIBE		
27	406550714	84	HEX SCREW EN 1665 M10X30 A2-70	SECHSKANTSCHRAUBE		
28	10540494	12	HEX NUT ISO 10511 M10 A4	SECHSKANTMUTTER		
29	226016702	2.18	EDGE PROTECTION METER WARE	KANTENSCHUTZ METERWARE		
30	226016702	1.11	EDGE PROTECTION METER WARE	KANTENSCHUTZ METERWARE		
31	226016702	1.19	EDGE PROTECTION METER WARE	KANTENSCHUTZ METERWARE		
32	485549914	53	CAGE NUT M10-RR-140-47	KAEFIGMUTTER		
33	226016702	1.24	EDGE PROTECTION METER WARE	KANTENSCHUTZ METERWARE		
34	226016702	1.29	EDGE PROTECTION METER WARE	KANTENSCHUTZ METERWARE		
35	226016702	0.57	EDGE PROTECTION METER WARE	KANTENSCHUTZ METERWARE		
36	226016702	0.85	EDGE PROTECTION METER WARE	KANTENSCHUTZ METERWARE		
37	226016702	1.2	EDGE PROTECTION METER WARE	KANTENSCHUTZ METERWARE		
38	413003308	18	CAGE NUT M10-R-140-32	KAEFIGMUTTER		
39	226016702	0.36	EDGE PROTECTION METER WARE	KANTENSCHUTZ METERWARE		
40	226016702	0.35	EDGE PROTECTION METER WARE	KANTENSCHUTZ METERWARE		

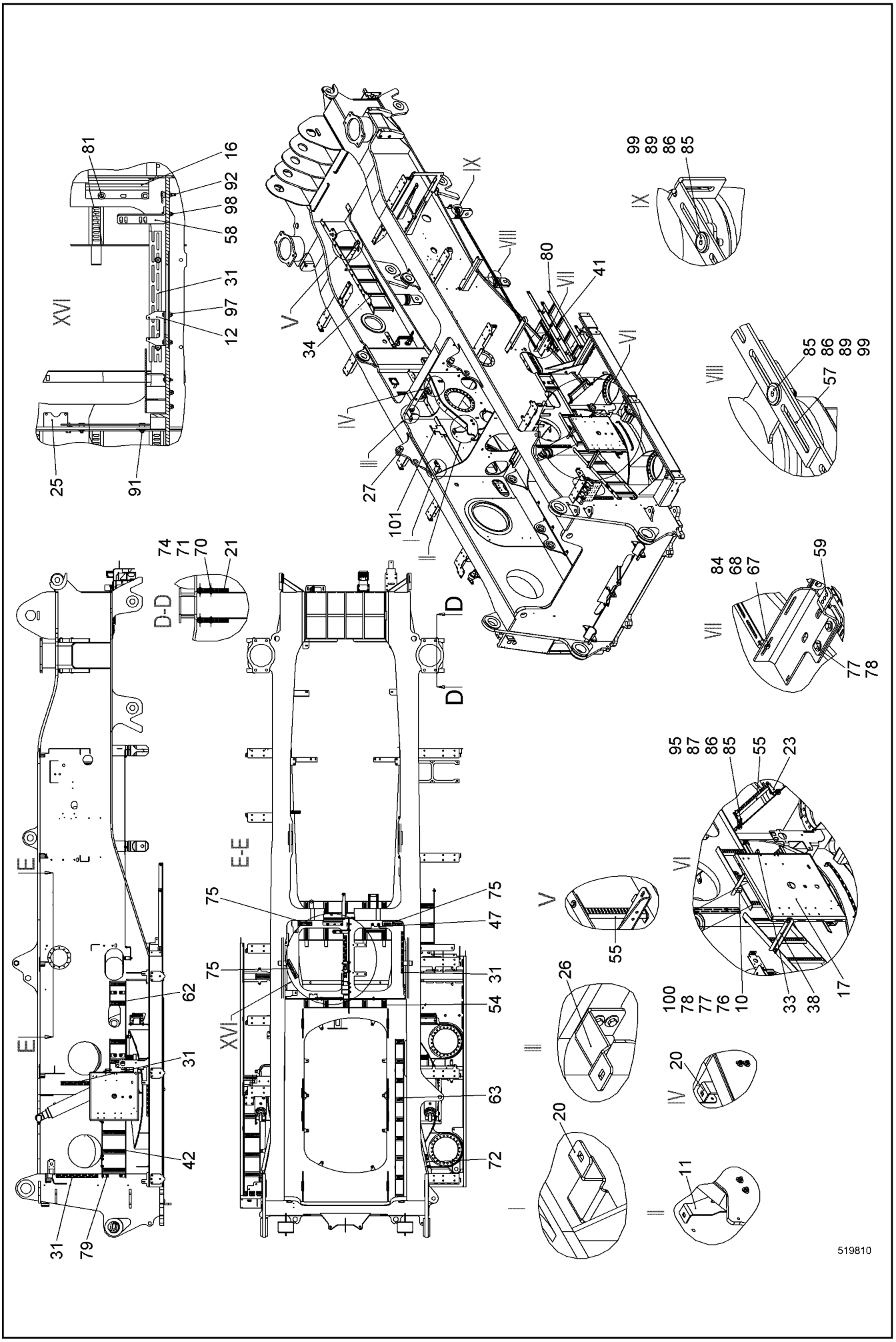
519810

Pos.	Item	Quantity	Description	Bezeichnung	Serie	K
10	956009714	1	INTERMEDIATE PART	ZWISCHENSTUECK		
11	10575981	1	BRACKET ST.CONST.	BUEGEL SCHWK		
12	954598503	2	VALVE HOLDER	VENTILHALTER		
13	10575967	1	BRACKET	BUEGEL		
14	10575984	1	BRACKET ST.CONST.	BUEGEL SCHWK		
15	10575968	1	BRACKET	BUEGEL		
16	949401114	1	HOSE HOLDER ST.CONST. CPL	SCHLAUCHHALTER SCHWK KPL		
17	10575966	1	VALVE PLATE	VENTILPLATTE		
18	10575969	1	BRACKET	BUEGEL		
19	10576104	1	BRACKET ST.CONST.	BUEGEL SCHWK		
20	10575985	2	BRACKET	BUEGEL		
21	10349434	4	STRIP	LEISTE		
22	11247375	1	BRACKET	BUEGEL		
23	10575970	8	BRACKET	BUEGEL		
24	949758314	1	BRACKET	BUEGEL		
25	967313703	1	BRACKET	BUEGEL		
26	10579757	1	BRACKET	BUEGEL		
27	970883003	2	PIN	BOLZEN		
28	11247029	1	SLOTTED STRIP	SCHLITZBAND		
29	11247791	1	BRACKET	BUEGEL		
30	10575980	3	HOLDER	HALTER		
31	11247792	9	SLOTTED STRIP	SCHLITZBAND		
32	11247799	2	SLOTTED STRIP	SCHLITZBAND		
33	11247808	1	BRACKET	BUEGEL		
35	11265945	1	BRACKET	BUEGEL		
37	10575971	3	BRACKET	BUEGEL		
38	11247011	1	BRACKET	BUEGEL		
39	10445651	2	BRACKET	BUEGEL		
42	11246919	1	CABLE LADDER ST.CONST.	KABELLEITER SCHWK		
43	10592619	1	BRACKET	BUEGEL		
44	10592621	1	BRACKET	BUEGEL		
46	10599571	1	WP	WP		
47	10599614	1	C-RAIL ST.CONST.	C-SCHIENE SCHWK		
48	11247158	1	CABLE LADDER ST.CONST.	KABELLEITER SCHWK		
49	10599854	1	WP	WP		
50	11247207	1	CABLE LADDER ST.CONST.	KABELLEITER SCHWK		
52	11244040	2	SLOTTED STRIP	SCHLITZBAND		
57	11234375	2	SLOTTED STRIP	SCHLITZBAND		
58	11234405	1	BRACKET	BUEGEL		
59	11234413	1	BRACKET	BUEGEL		

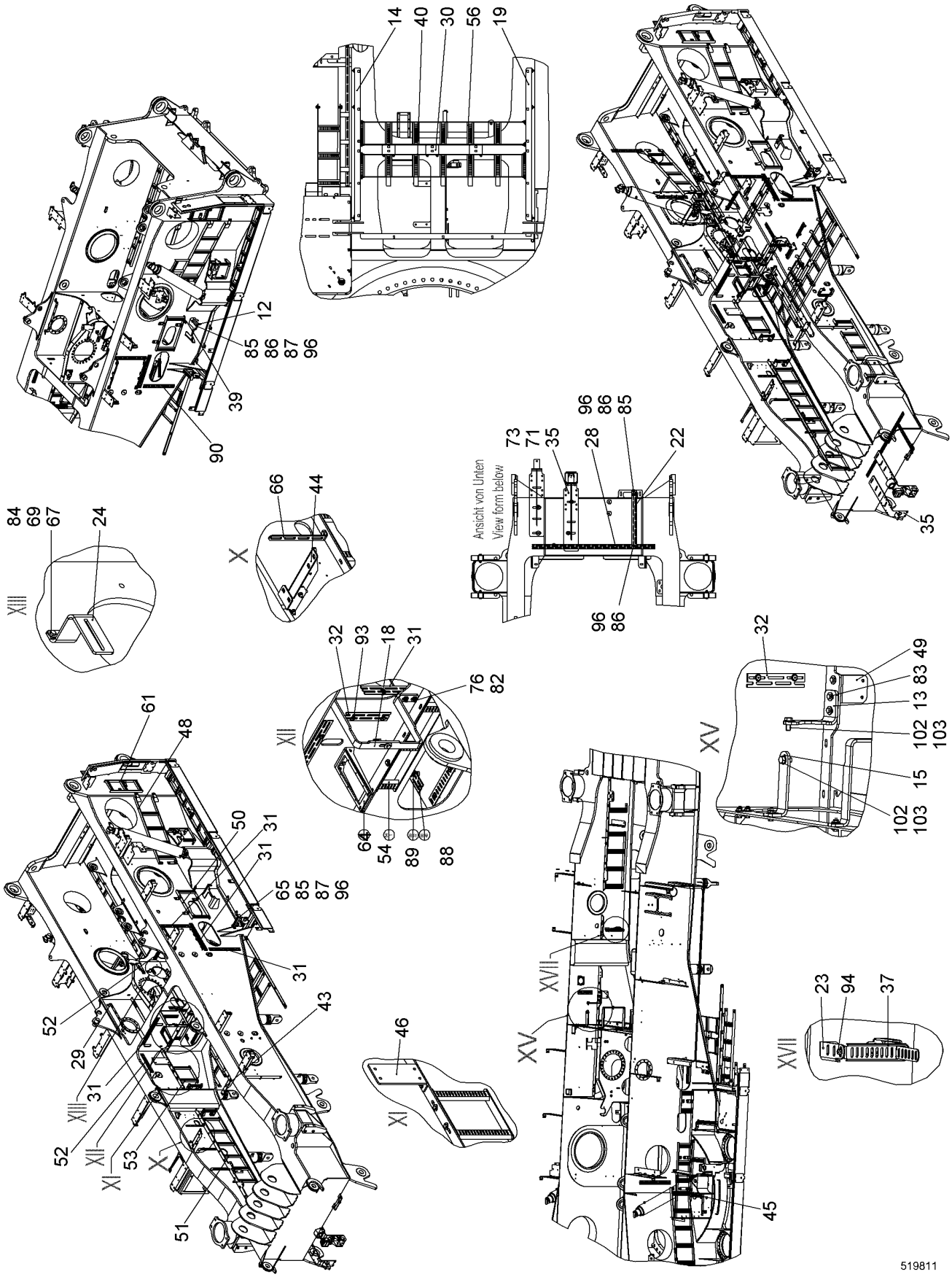

1.9.2016 519811 LIEBHERR	**138362_ETK_001** **MOUNTING PARTS SUPERSTRUCTURE** **BEF-TEILE OW**	❑ 309 (3/4) **11 24 483 7**

Pos.	Item	Quantity	Description	Bezeichnung	Serie	K
61	11247023	1	CABLE LADDER ST.CONST.	KABELLEITER SCHWK		
62	11247131	1	CABLE LADDER ST.CONST.	KABELLEITER SCHWK		
64	954485303	1	CONSOLE	KONSOLE		
65	11265089	1	CABLE LADDER ST.CONST.	KABELLEITER SCHWK		
67	10540500	6	WASHER ISO 7093-1 6 A4	SCHEIBE		
68	406532614	1	HEX SCREW ISO 4017 M6X20 A4-70	SECHSKANTSCHRAUBE		
69	406551114	2	HEX SCREW ISO 4017 M6X35 A4-70	SECHSKANTSCHRAUBE		
70	10540495	8	HEX NUT ISO 10511 M12 A4	SECHSKANTMUTTER		
71	10540512	11	WASHER ISO 7093-1 12 A4	SCHEIBE		
72	11257849	1	BRACKET	BUEGEL		
73	406517314	3	HEX SCREW ISO 4017 M12X30 A4-70	SECHSKANTSCHRAUBE		
74	10538830	8	HEX SCREW ISO 4017 M12X80 A4-70	SECHSKANTSCHRAUBE		
75	11257851	3	BRACKET	BUEGEL		
76	10540494	83	HEX NUT ISO 10511 M10 A4	SECHSKANTMUTTER		
77	10540511	125	WASHER ISO 7093-1 10 A4	SCHEIBE		
78	420001114	53	WASHER ISO 7089 10 A4	SCHEIBE		
79	406511914	24	HEX SCREW ISO 4017 M10X25 A4-70	SECHSKANTSCHRAUBE		
80	406511614	46	HEX SCREW ISO 4017 M10X30 A4-70	SECHSKANTSCHRAUBE		
81	406509314	23	HEX SCREW ISO 4017 M10X35 A4-70	SECHSKANTSCHRAUBE		
82	406527814	8	HEX SCREW ISO 4017 M10X40 A4-70	SECHSKANTSCHRAUBE		
83	406512014	1	HEX SCREW ISO 4017 M10X45 A4-70	SECHSKANTSCHRAUBE		
84	10540492	3	HEX NUT ISO 10511 M6 A4	SECHSKANTMUTTER		
85	10540493	37	HEX NUT ISO 10511 M8 A4	SECHSKANTMUTTER		
86	10540510	34	WASHER ISO 7093-1 8 A4	SCHEIBE		
87	420001014	26	WASHER ISO 7089 8 A4	SCHEIBE		
88	421700508	48	WASHER DIN 7989 11 ST	SCHEIBE		
89	460022703	34	WASHER EN 14399-6 12 C45	SCHEIBE		
90	408606414	14	COUNTERSUNK SCREW DIN 7991 M8X25 A4-7	SENKSCHRAUBE		
91	408600808	2	COUNTERSUNK SCREW ISO 10642 M8X40 8.8	SENKSCHRAUBE		
92	4002655	10	COUNTERSUNK SCREW ISO 10642 M8X60 8.8	SENKSCHRAUBE		
93	10349756	6	COUNTERSUNK SCREW ISO 10642 M8X35 A4	SENKSCHRAUBE		
94	406518814	8	HEX SCREW ISO 4017 M8X20 A4-70	SECHSKANTSCHRAUBE		
95	406501414	2	HEX SCREW ISO 4017 M8X25 A4-70	SECHSKANTSCHRAUBE		
96	406501314	10	HEX SCREW ISO 4017 M8X30 A4-70	SECHSKANTSCHRAUBE		
97	406517614	2	HEX SCREW ISO 4017 M8X35 A4-70	SECHSKANTSCHRAUBE		
98	406532914	1	HEX SCREW ISO 4017 M8X40 A4-70	SECHSKANTSCHRAUBE		
99	408600708	2	COUNTERSUNK SCREW ISO 10642 M8X30 8.8	SENKSCHRAUBE		
100	10539293	1	HEX SCREW ISO 4017 M10X75 A4-70	SECHSKANTSCHRAUBE		
101	954229003	1	HOLDER	HALTER		
102	10544172	2	WASHER ISO 7089 16	SCHEIBE		
103	10539317	2	HEX SCREW ISO 4017 M16X35 10.9	SECHSKANTSCHRAUBE		

OHNE BILD
WITHOUT ILLUSTRATION
SANS PLANCHE
SIN FIG.
SEM ILUSTRAÇÃO
БЕЗ ИЗОБРАЖЕНИЯ

600000

Pos.	Item	Quantity	Description	Bezeichnung	Serie	K
280	11699714	1	CAR RADIO	AUTORADIO		

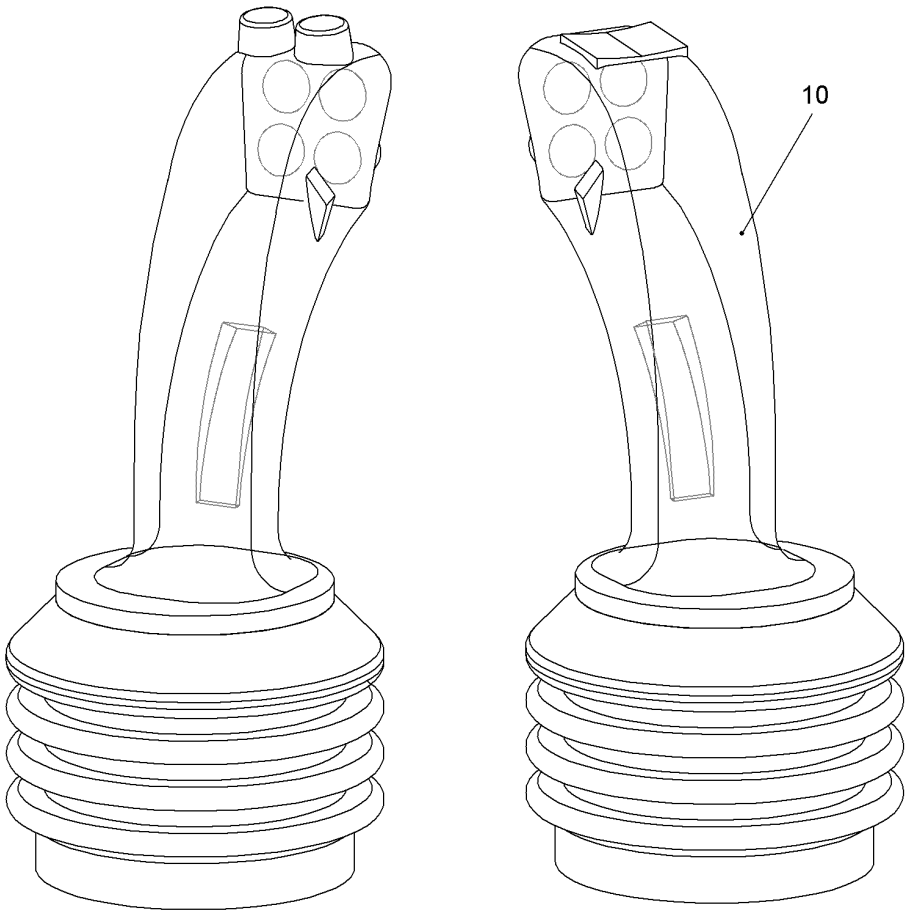

Pos.	Item	Quantity	Description	Bezeichnung	Serie	K
10	11214819	1	MASTER SWITCH ⇨ ❑ 313	MEISTERSCHALTER		

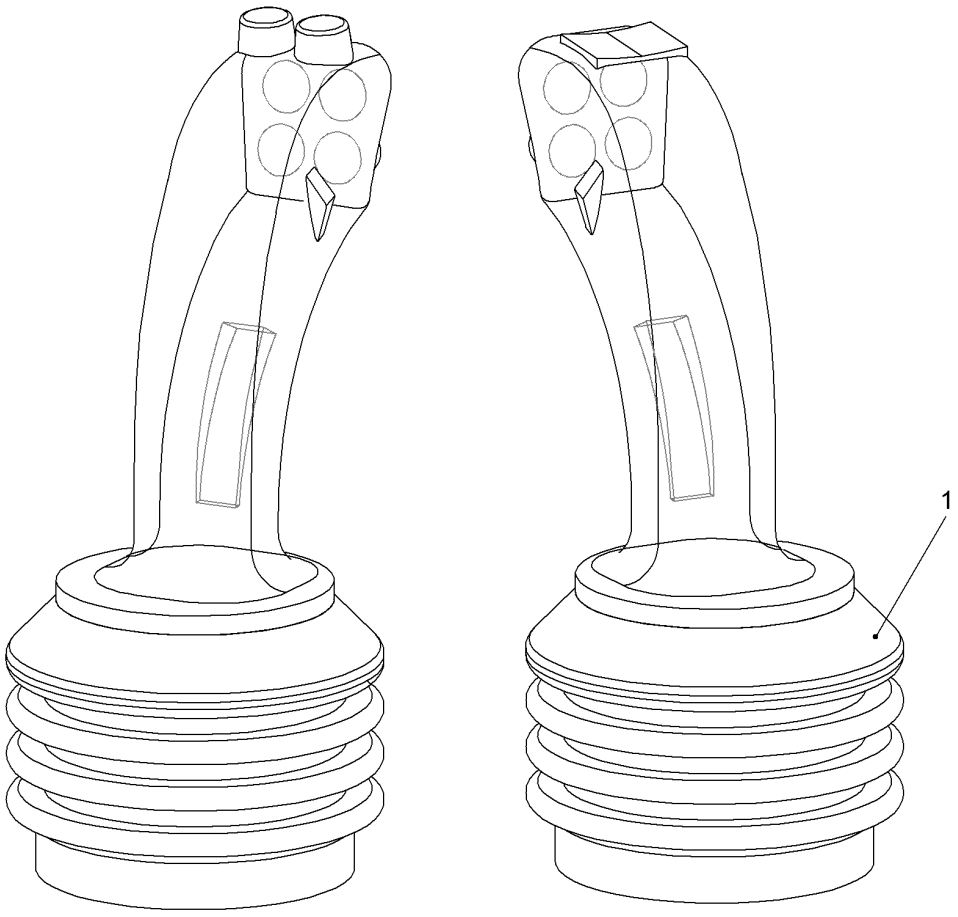

Pos.	Item	Quantity	Description	Bezeichnung	Serie	K
1	606272314	1	RUBBER BELLOWS	FALTENBALG		

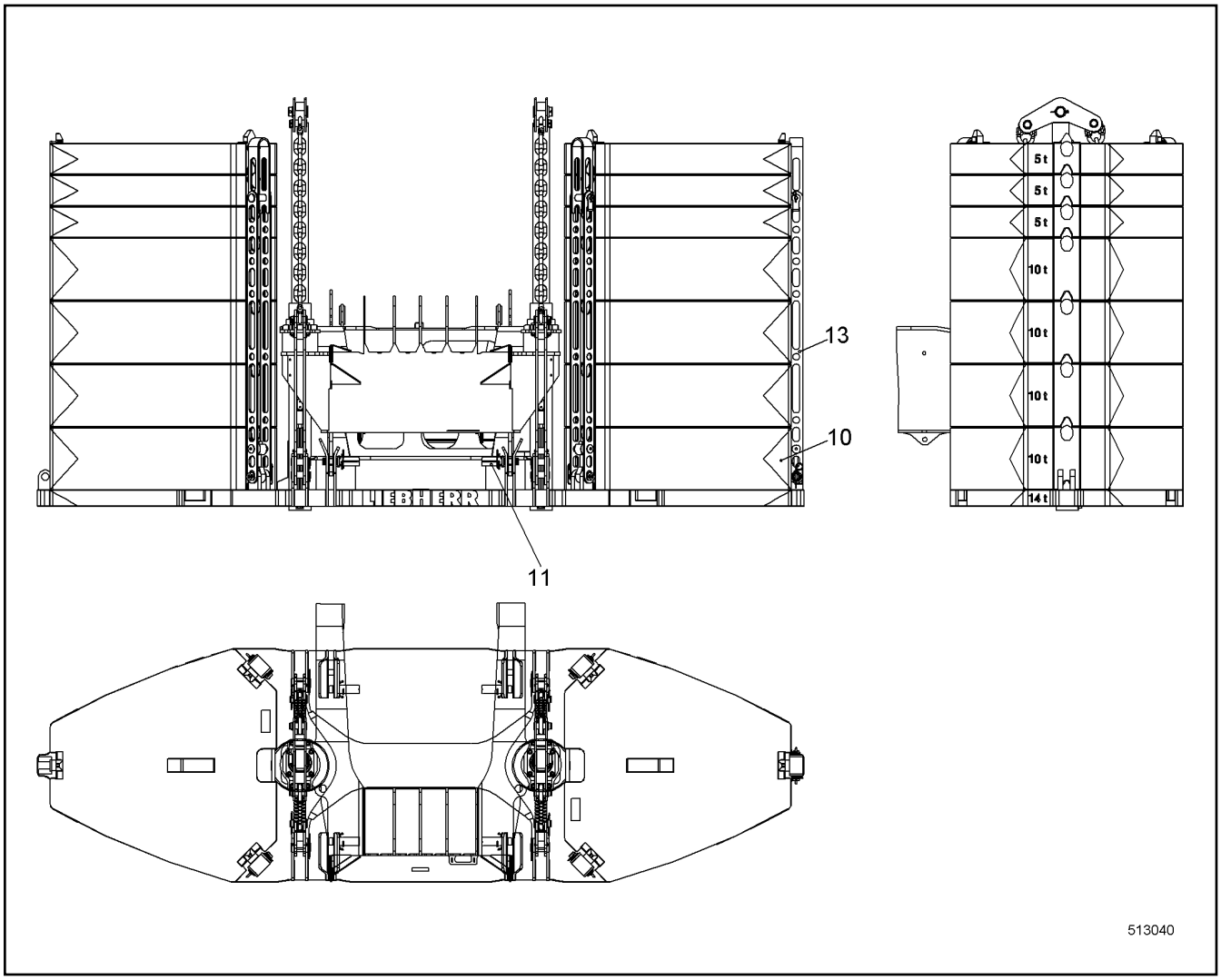

Pos.	Item	Quantity	Description	Bezeichnung	Serie	K
10	992757214	1	BASEPLATE CPL ⇨ ❑ 315	GRUNDPLATTE KPL		
11	10526560	1	MOUNTING PARTS ⇨ ❑ 316	MONTAGETEILE		
13	992980314	1	LASHING BALLAST ⇨ ❑ 317	VERZURRUNG BALLAST		

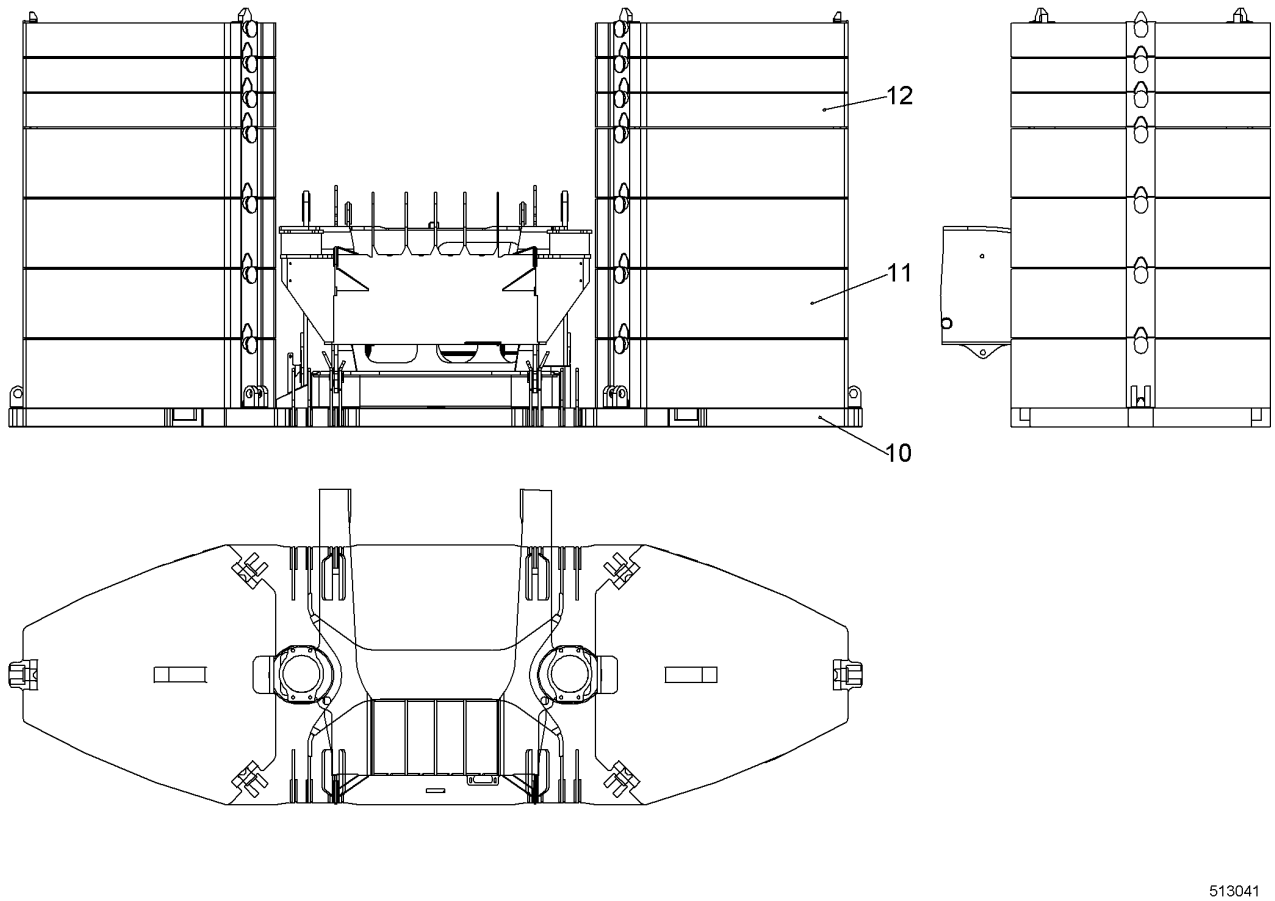

Pos.	Item	Quantity	Description	Bezeichnung	Serie	K
10	992741214	1	BASEPLATE ST.CONST.	GRUNDPLATTE SCHWK		
11	10349440	8	ADDITIONAL BALLAST	ZUSATZBALLAST		
12	10349439	6	ADDITIONAL BALLAST	ZUSATZBALLAST		

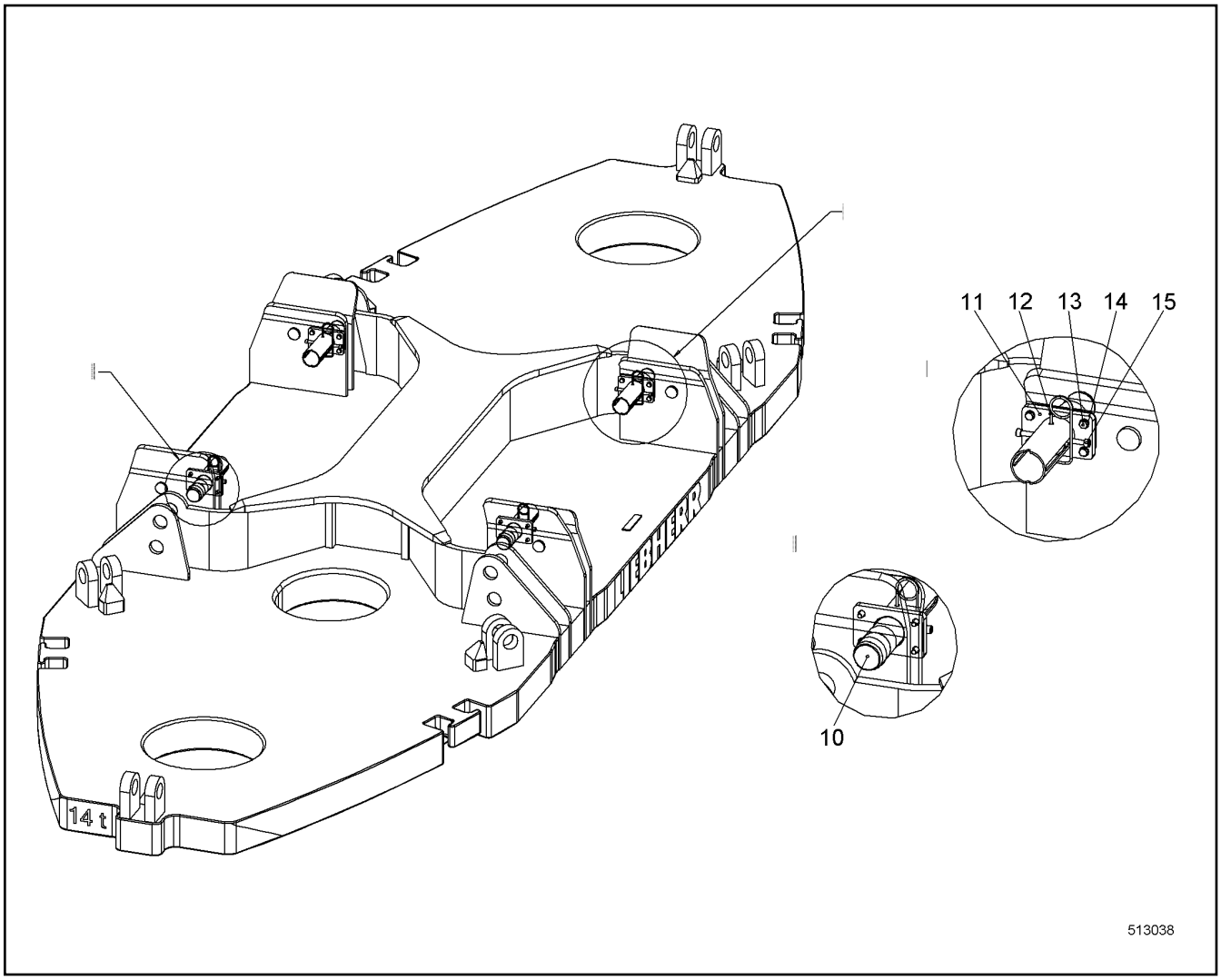

Pos.	Item	Quantity	Description	Bezeichnung	Serie	K
10	957831614	4	PIN 65X193 LHRD900-40;10019758	BOLZEN		
11	992757514	4	CONSOLE	KONSOLE		
12	433105414	4	RETAINING SPRING 4.5 MM	SICHERUNGSFEDER		
13	406511614	16	HEX SCREW ISO 4017 M10X30 A4-70	SECHSKANTSCHRAUBE		
14	420001114	16	WASHER ISO 7089 10 A4	SCHEIBE		
15	10539505	8	SOCKET HEAD SCREW ISO 4762 M10X60 A4-7	ZYLINDERSCHRAUBE		

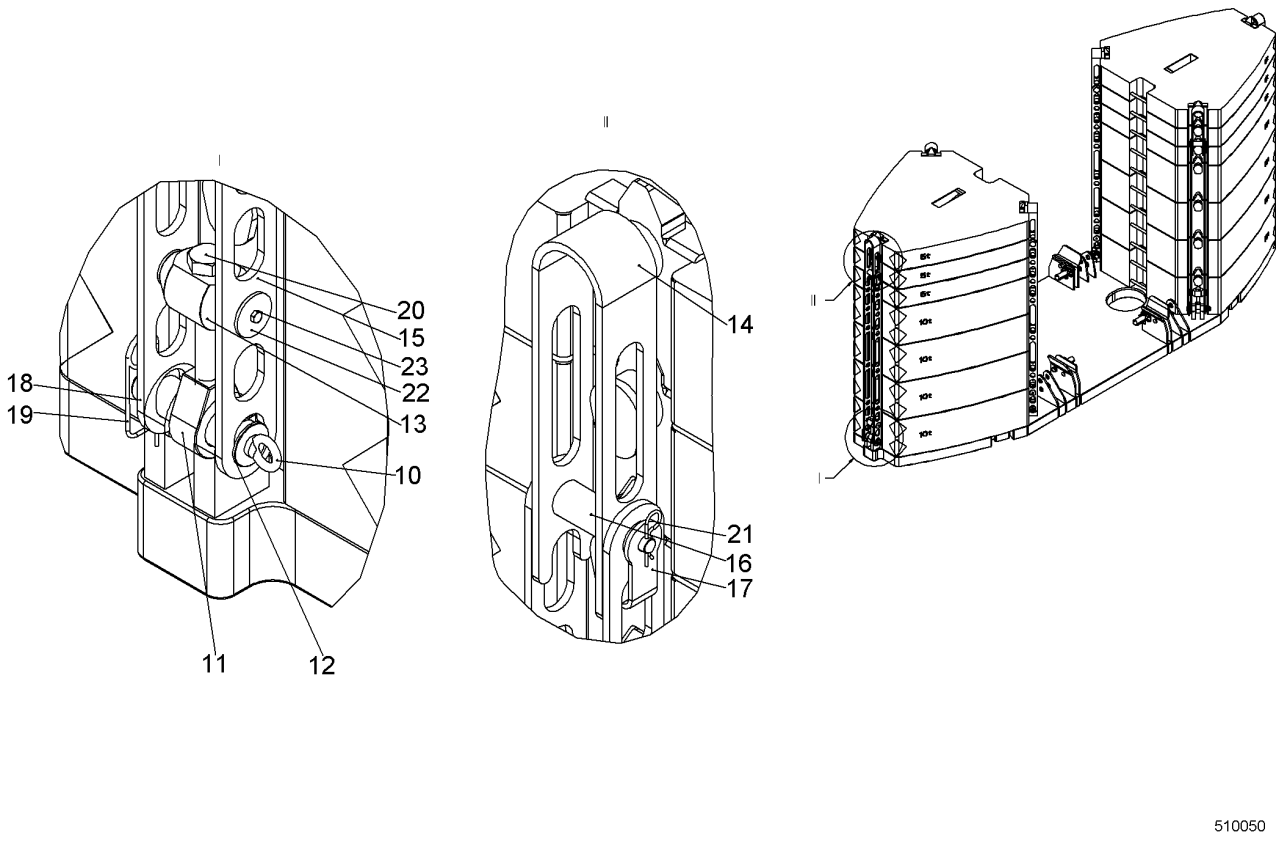

Pos.	Item	Quantity	Description	Bezeichnung	Serie	K
10	402600514	6	RING BOLT DIN 580 M16 C15E;EN 10084	RINGSCHRAUBE		
11	959912014	6	BUTT STRAP	LASCHE		
12	959912114	6	PIN 75X240 LHRD900-40;10019758	BOLZEN		
13	959912214	6	PIN 110X198 LHRD900-40;10019758	BOLZEN		
14	992982314	6	MOUNTING LINK ST. CONST.	LASCHE SCHWK		
15	959912514	12	BUTT STRAP	LASCHE		
16	959912614	6	PIN	BOLZEN		
17	959912714	6	LOCKING PLATE	SICHERUNGSBLECH		
18	421103614	6	WASHER DIN EN 28738 65 ST;	SCHEIBE		
19	433105008	6	RETAINING SPRING DIN 2194 6MM FS	SICHERUNGSFEDER		
20	406144514	6	HEX SCREW ISO 4014 M36X230 8.8	SECHSKANTSCHRAUBE		
21	433206314	6	SPRING PLUG DIN 11024 5	FEDERSTECKER		
22	947084514	12	WASHER 76/13X6 LH355-40;10019698	SCHEIBE		
23	406517714	12	HEX SCREW ISO 4017 M12X20 A4-70	SECHSKANTSCHRAUBE		

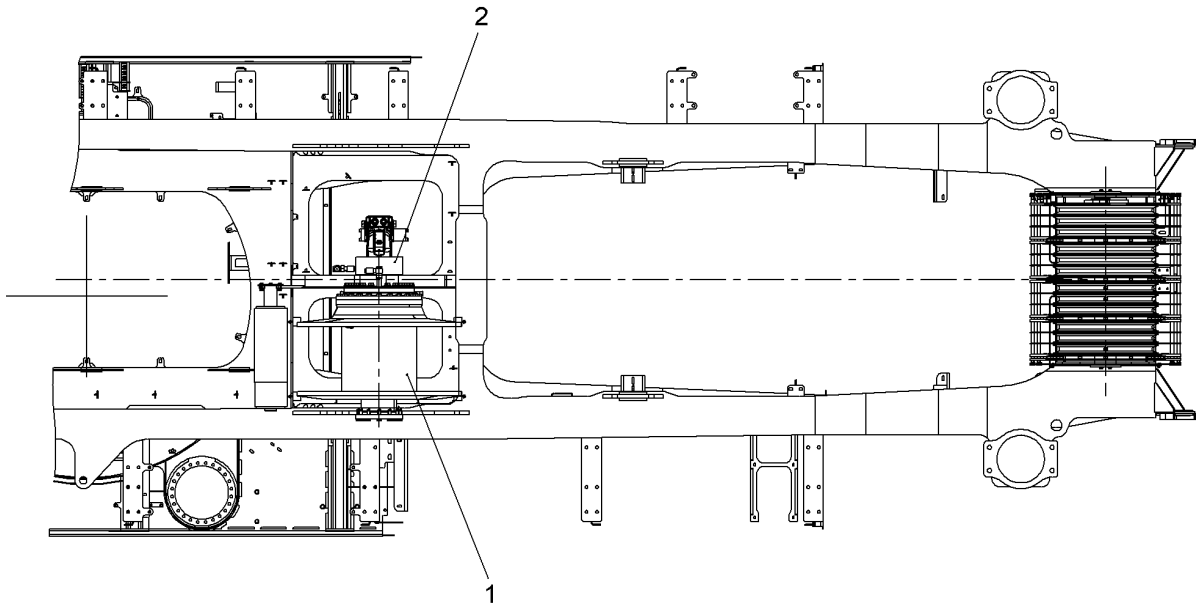

516505

Pos.	Item	Quantity	Description	Bezeichnung	Serie	K
1	10519686	1	LUG SUPERSTRUCTURE CPL ⇨ ❑ 319	EZW OW EINBAU KPL		
2	990494114	1	DRIVE UNIT ⇨ ❑ 337	ANTRIEBSEINHEIT		

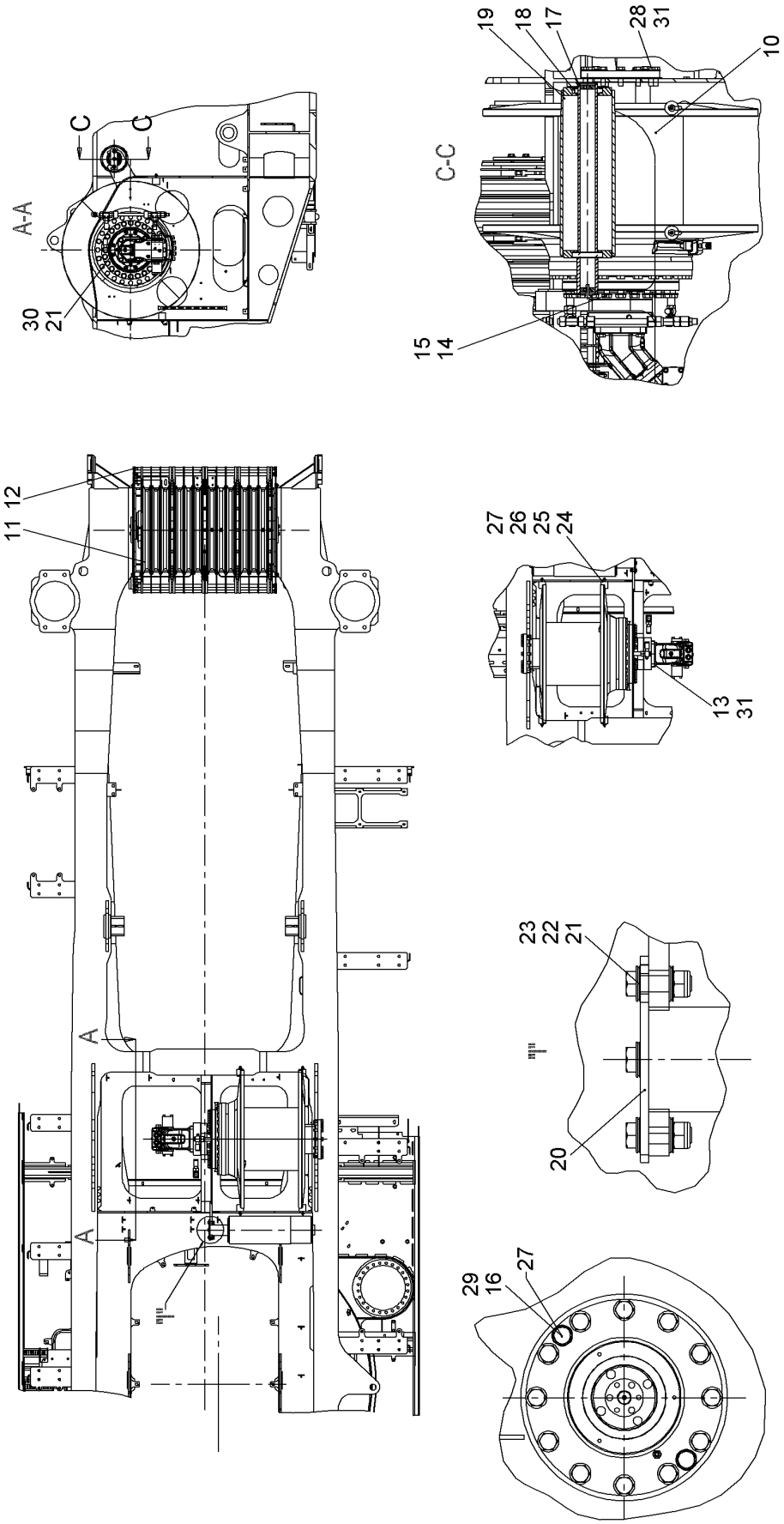
A-A
C
C
30
21
C-C
19
18
17
28
31
10
15
14
11 12
A
A
27
26
25
24
13
31
23
22
21
20
29
16
27
516503

Pos.	Item	Quantity	Description	Bezeichnung	Serie	K
2	10519687	1	MAIN LUG HYDR ⇨ ❑ 321	HAUPT EZW HYDR		
4	10552085	1	HOSE LIST ⇨ ❑ 323	SCHLAUCHLISTE		
10	10551563	1	WINCH ⇨ ❑ 324	WINDE		
11	992925814	1	LUG SHEAVE SET ⇨ ❑ 329	EZW ROLLENPAKET		
12	992925914	1	ROPE GUARD LUG CPL ⇨ ❑ 330	SEILSCHUTZ EZW KPL		
13	10543903	4	HEX SCREW ISO 4017 M16X50 10.9	SECHSKANTSCHRAUBE		
14	10543920	22	HEX SCREW ISO 4017 M20X40 10.9	SECHSKANTSCHRAUBE		
15	10536600	22	WEDGE LOCK WASHER M20	KEILSICHERUNGSSCHEIBE		
16	460024203	2	WASHER DIN 6916 17 C45	SCHEIBE		
17	918539614	1	AXLE	ACHSE		
18	746171514	2	DEEP GROOVE BALL BEARING	RILLENKUGELLAGER		
19	971361703	1	ROLLER ST.CONST.	ROLLE SCHWK		
20	949892214	1	WP	WP		
21	10536582	13	WEDGE LOCK WASHER M12 254 SMO;EN 10	KEILSICHERUNGSSCHEIBE		
22	406511414	3	HEX SCREW ISO 4017 M12X40 A4-70	SECHSKANTSCHRAUBE		
23	10540495	2	HEX NUT ISO 10511 M12 A4	SECHSKANTMUTTER		
24	289064214	4	SPACER PIECE	DISTANZSTUECK		
25	10539488	4	SOCKET HEAD SCREW ISO 4762 M8X60 A4-7	ZYLINDERSCHRAUBE		
26	10540493	4	HEX NUT ISO 10511 M8 A4	SECHSKANTMUTTER		
27	10540510	4	WASHER ISO 7093-1 8 A4	SCHEIBE		
28	10543905	12	HEX SCREW ISO 4017 M16X60 10.9	SECHSKANTSCHRAUBE		
29	10539315	2	HEX SCREW ISO 4017 M16X25 10.9	SECHSKANTSCHRAUBE		
30	4043003	8	SOCKET HEAD SCREW ISO 4762 M12X40 10.9	ZYLINDERSCHRAUBE		
31	7623374	16	WEDGE LOCK WASHER M16	KEILSICHERUNGSSCHEIBE		

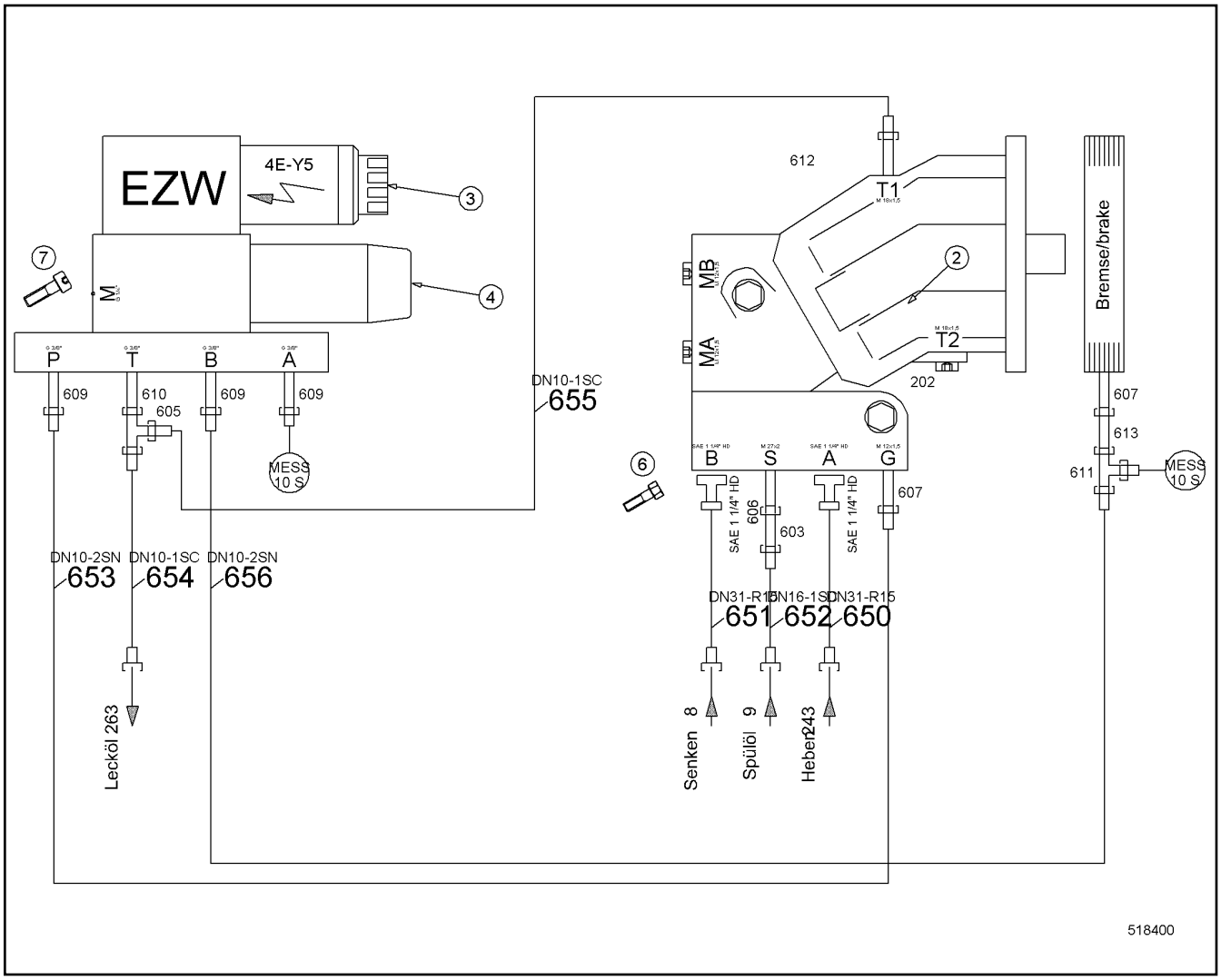

Pos.	Item	Quantity	Description	Bezeichnung	Serie	K
2	512294214	1	OIL MOTOR ⇨ ❑ 322	OELMOTOR		
3	511432714	1	DIRECTIONAL CONTROL VALVE	WEGEVENTIL		
4	511476914	1	PRESSURE REDUCTION VALVE	DRUCKREDUZIERVENTIL		
5	510662914	1	CONNECTING PLATE	ANSCHLUSSPLATTE		
6	10539311	6	HEX SCREW ISO 4017 M14X130 10.9	SECHSKANTSCHRAUBE		
7	404302914	4	SOCKET HEAD SCREW ISO 4762 M5X90 10.9	ZYLINDERSCHRAUBE		
201	510694514	2	GAUGE CONNECTION	MESSSTUTZEN		
202	477705114	1	FLANGE JOINT	VERSCHRAUBUNG		
603	7407108	1	FLANGE JOINT	VERSCHRAUBUNG		
605	247128602	1	FLANGE JOINT	VERSCHRAUBUNG		
606	471033314	1	FLANGE JOINT	VERSCHRAUBUNG		
607	471004614	2	FLANGE JOINT	VERSCHRAUBUNG		
609	471032808	3	FLANGE JOINT	VERSCHRAUBUNG		
610	247009402	1	FLANGE JOINT	VERSCHRAUBUNG		
611	7367776	1	FLANGE JOINT	VERSCHRAUBUNG		
612	471039408	1	FLANGE JOINT	VERSCHRAUBUNG		
613	7617268	1	FLANGE JOINT	VERSCHRAUBUNG		
615	10539300	2	HEX SCREW ISO 4017 M14X45 10.9	SECHSKANTSCHRAUBE		
616	10472425	2	PLAIN COMPRESSION RING	RECHTECKRING		
617	510586614	4	FLANGE HALF	FLANSCHHAELFTE		

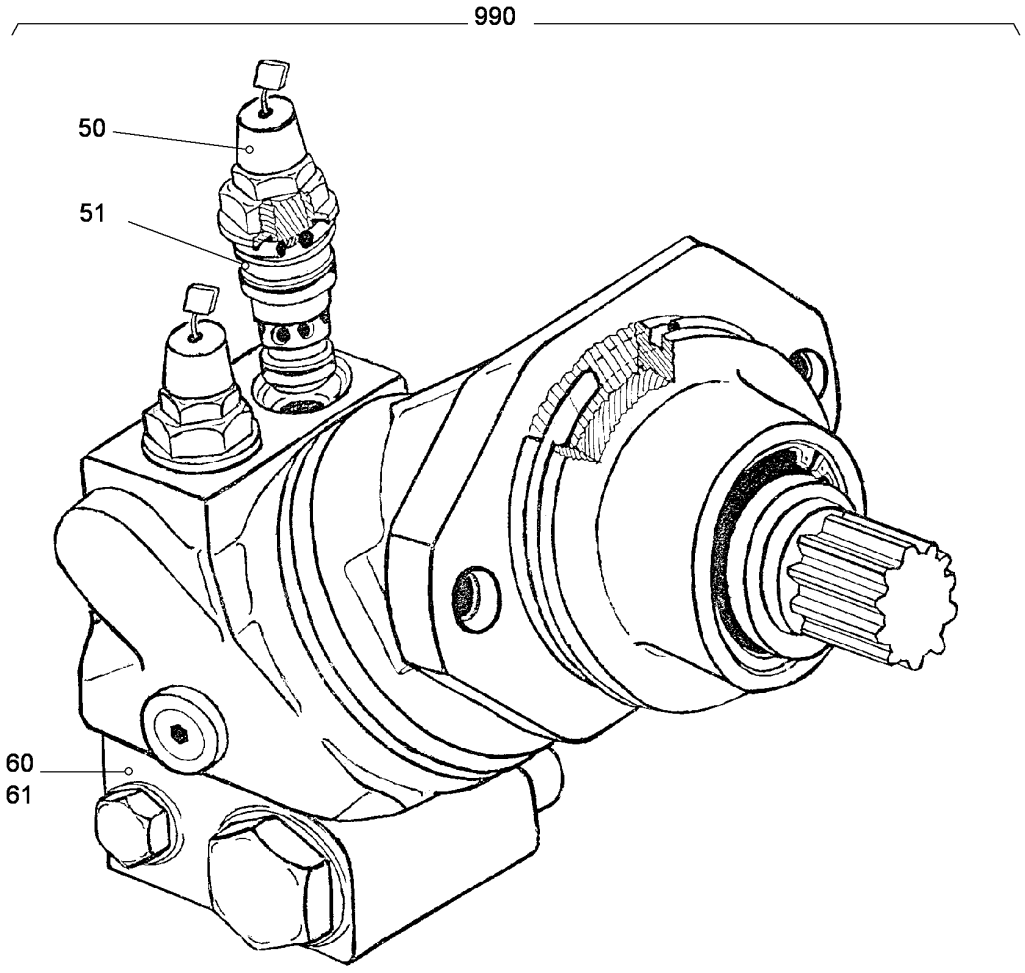

Pos.	Item	Quantity	Description	Bezeichnung	Serie	K
50	511639714	2	PRESSURE LIMITING VALVE	DRUCKBEGRENZUNGSVENTIL		
51	512401514	2	SEALING SET	DS		
60	512401414	1	BRAKE VALVE	BREMSVENTIL		
61	511614214	1	SEALING SET	DS		
990	512402214	1	SEAL KIT CPL.	DICHTSATZ KPL.		

ACHTUNG !
ATTENTION !
ATTENTION !
ATENCIÓN !
ATENÇÃO !
ВНИМАНИЕ

Für Schlauchbestellungen kann über die Schlauchnummer, in der entsprechenden Schlauchliste, die Identnummer festgestellt werden.

For ordering flexible hoses you can find the identification number through the hose-number in the corresponding hose-list.

Pour des ordres de tuyau flexible le nombre d'identification on voit dans la liste de tuyau flexible correspondente.

Para el pedido de manguera, indicar el número de identificación de la manguera de la lista respectiva.

Para se encomendar uma mangueira, consulte o número de identificaçao na respectiva lista de mangueiras.

Для оформления заказов на шланги/рукавы идент. № может быть определен при помощи номера шланга/рукава, указанного в соотетствующем перечне шлангов/рукавов.

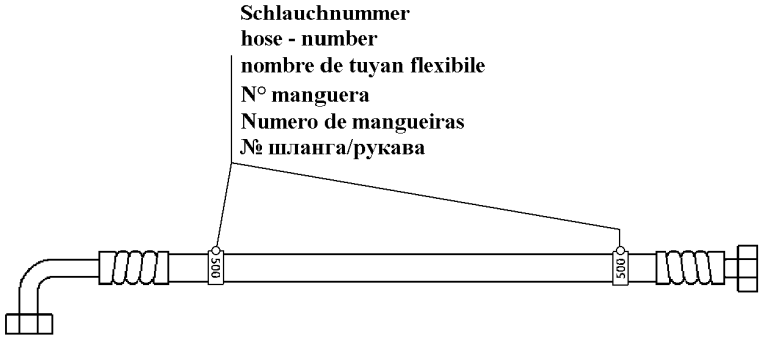

500000

Pos.	Item	Quantity	Description	Bezeichnung	Serie	K
650	995951314	1	HOSE CPL	SCHLAUCH KPL		
651	995951414	1	HOSE CPL	SCHLAUCH KPL		
652	991170814	1	HOSE CPL	SCHLAUCH KPL		
653	993213714	1	HOSE CPL	SCHLAUCH KPL		
654	993751514	1	HOSE CPL	SCHLAUCH KPL		
655	914763014	1	HOSE CPL	SCHLAUCH KPL		
656	928950414	1	HOSE CPL	SCHLAUCH KPL		

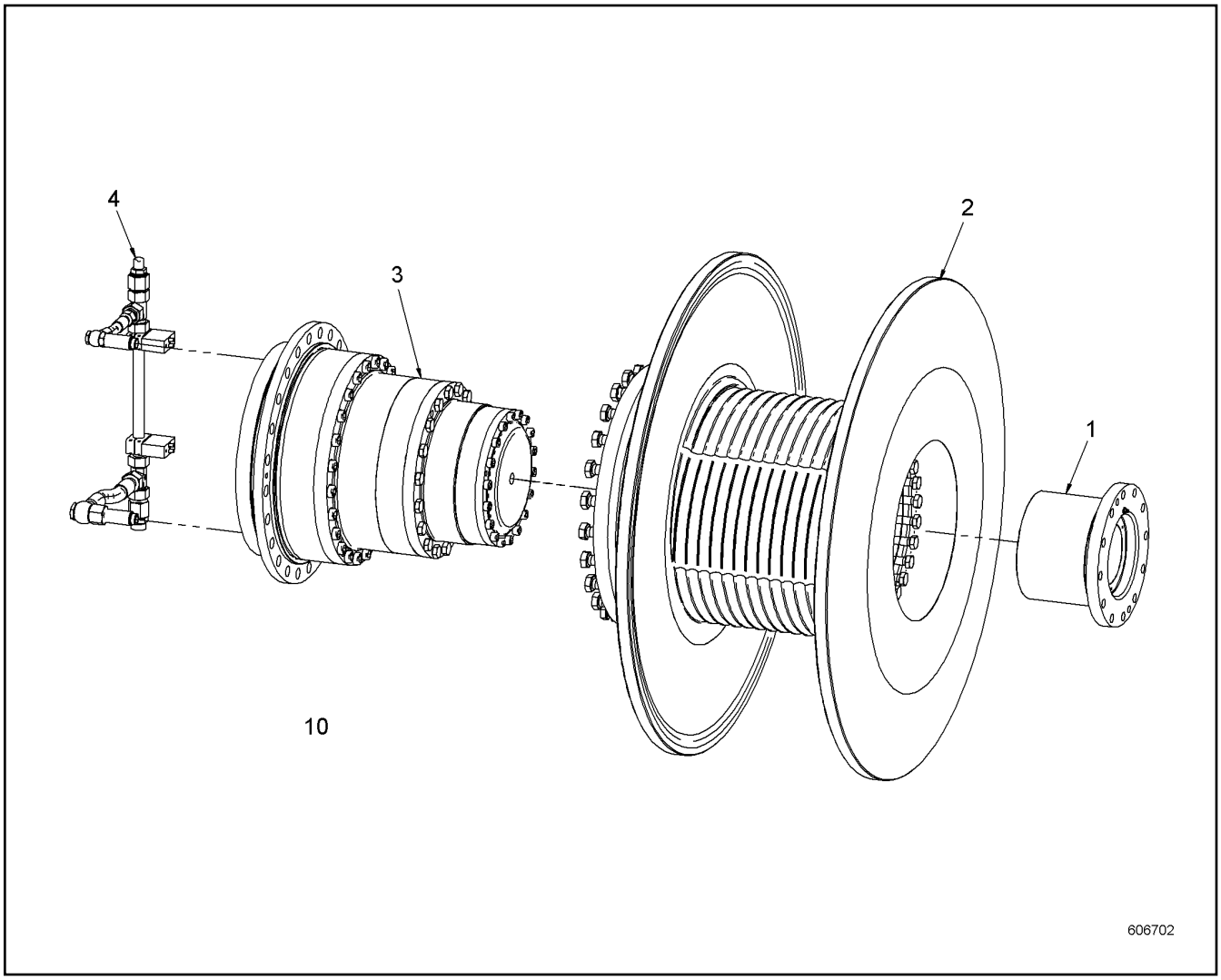

Pos.	Item	Quantity	Description	Bezeichnung	Serie	K
1	10583864	1	FLANGE ⇨ ❑ 325	FLANSCH		
2	10555973	1	ROPE DRUM ⇨ ❑ 326	SEILTROMMEL		
3	10583865	1	GEARBOX ⇨ ❑ 327	GETRIEBE		
4	10583845	1	OIL LINE ⇨ ❑ 328	OELLEITUNG		
10	10547904	1	SCREW LOCKING	SCHRAUBENSICHERUNG		
200	10595126	1	SEALING SET CPL	DS KPL		

1

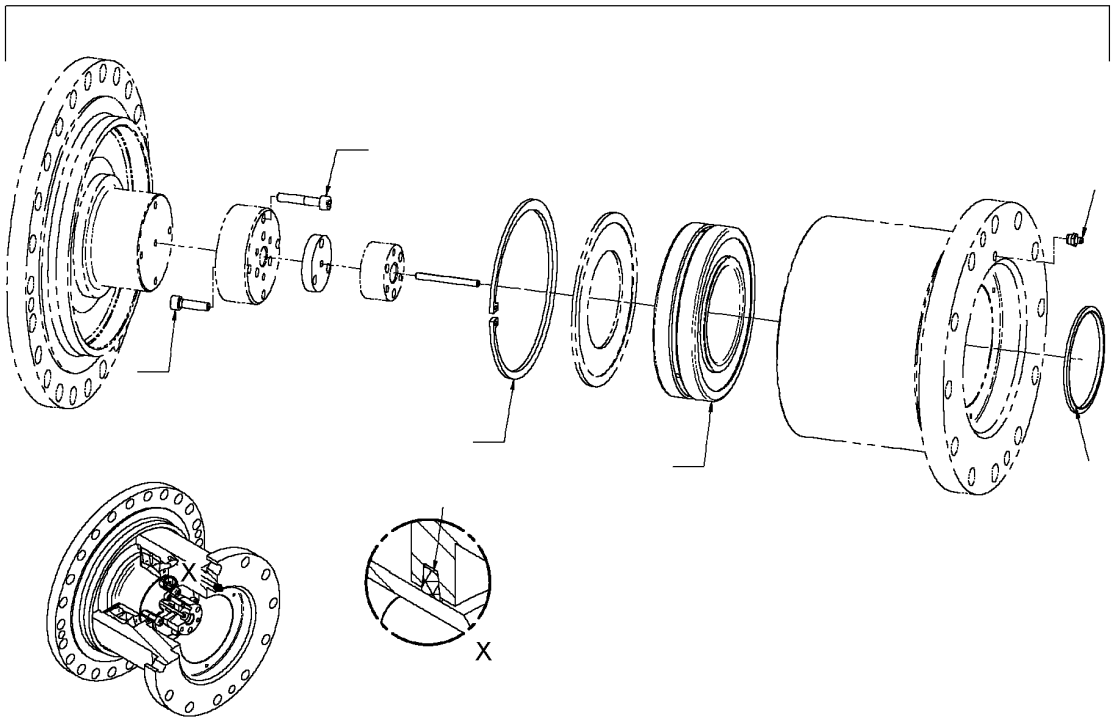

Pos.	Item	Quantity	Description	Bezeichnung	Serie	K
1	11253394	1	REPAIR KIT	REPARATURSATZ		

1

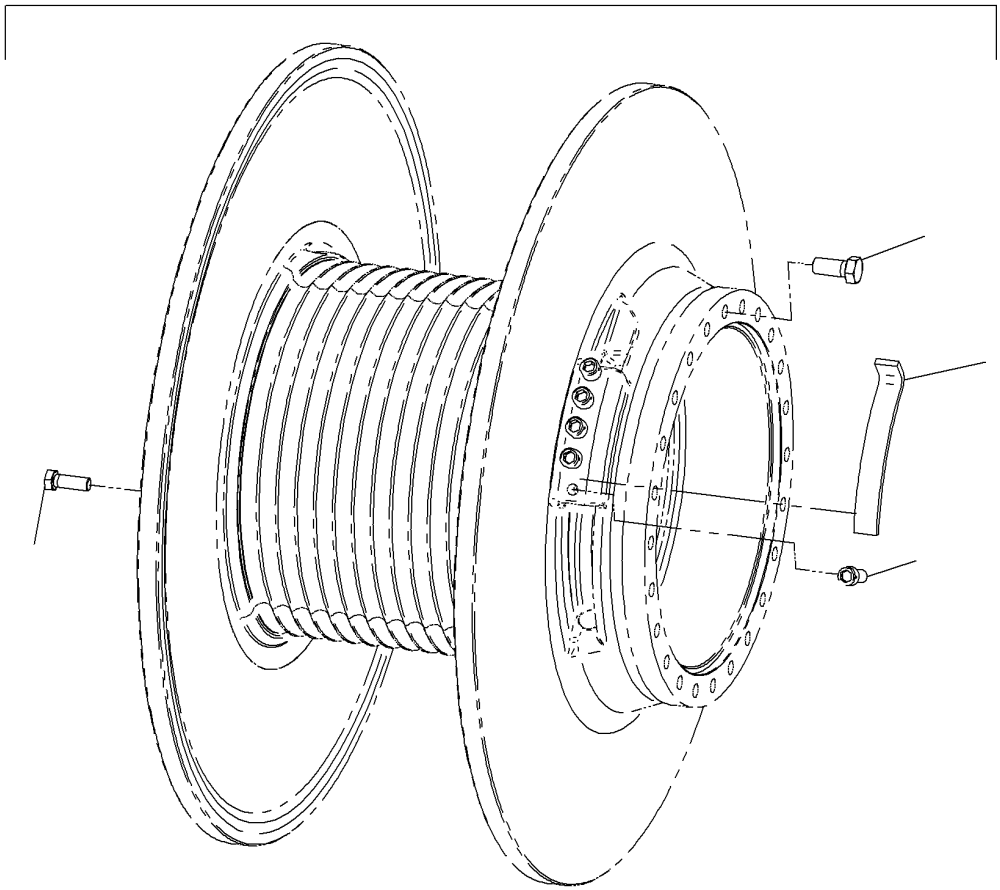

606704

Pos.	Item	Quantity	Description	Bezeichnung	Serie	K
1	11253398	1	REPAIR KIT	REPARATURSATZ		

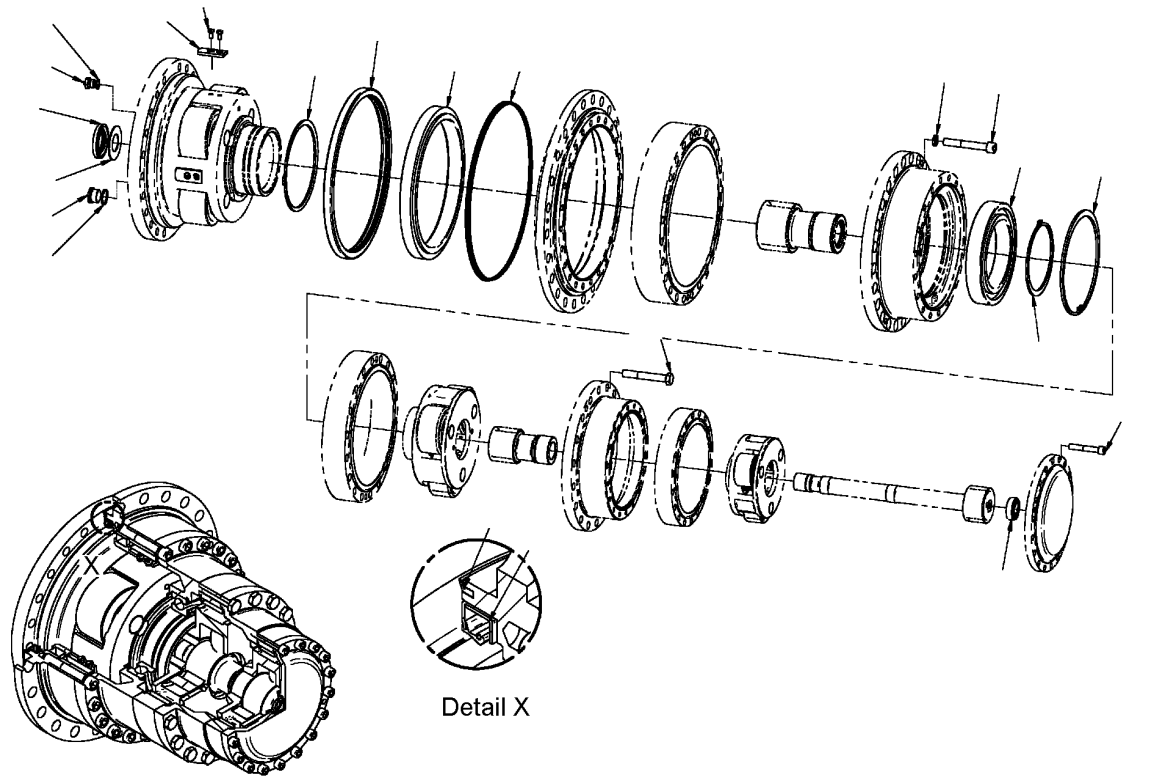

Pos.	Item	Quantity	Description	Bezeichnung	Serie	K
1	11253401	1	REPAIR KIT	REPARATURSATZ		

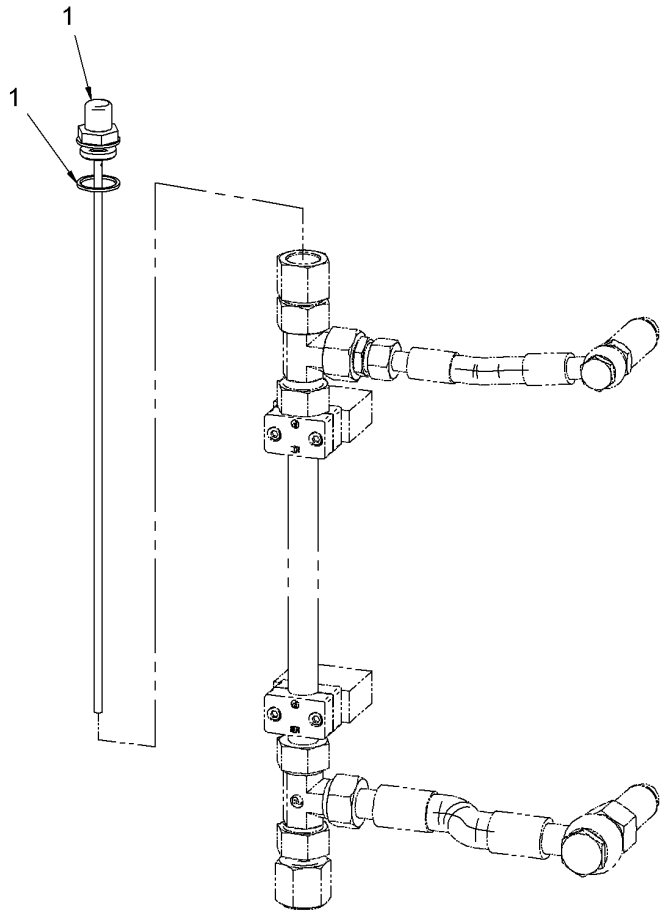

Pos.	Item	Quantity	Description	Bezeichnung	Serie	K
1	11253440	1	REPAIR KIT	REPARATURSATZ		

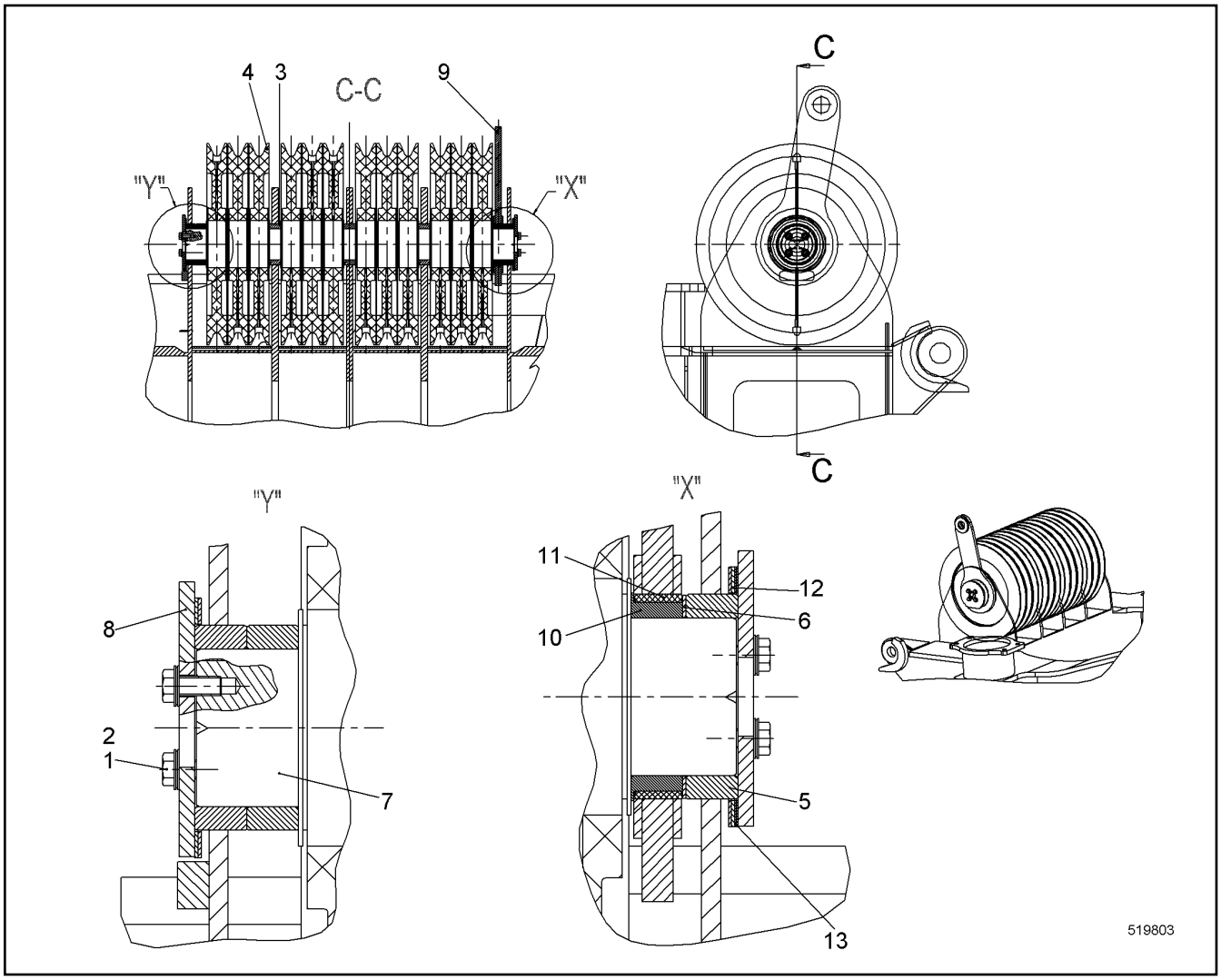

Pos.	Item	Quantity	Description	Bezeichnung	Serie	K
1	10536582	8	WEDGE LOCK WASHER M12 254 SMO;EN 10	KEILSICHERUNGSSCHEIBE		
2	406517314	8	HEX SCREW ISO 4017 M12X30 A4-70	SECHSKANTSCHRAUBE		
3	959869314	3	BUSHING 100/130X36 S770QL;EN 10210-2	BUCHSE		
4	914690714	12	ROPE PULLEY CPL	SEILROLLE KPL		
5	10336763	3	BUSHING 100/130X33 S770QL;EN 10210-2	BUCHSE		
6	385151114	1	WASHER 129/102X2 ST 12.03	SCHEIBE		
7	959866614	1	PIN	BOLZEN		
8	949196514	2	COVER	DECKEL		
9	970827603	1	ROPE FIXING POINT STRAP	LASCHE FIXPUNKT EINZIEHSEIL		
10	959001414	1	BUSHING	BUCHSE		
11	10223371	1	BUSHING RD130/120X30 KUNSTSTOFF	BUCHSE		
12	949352914	4	WASHER 165/132X2 ST 12.03	SCHEIBE		
13	385123814	2	WASHER 165/132X1 ST 12.03	SCHEIBE		

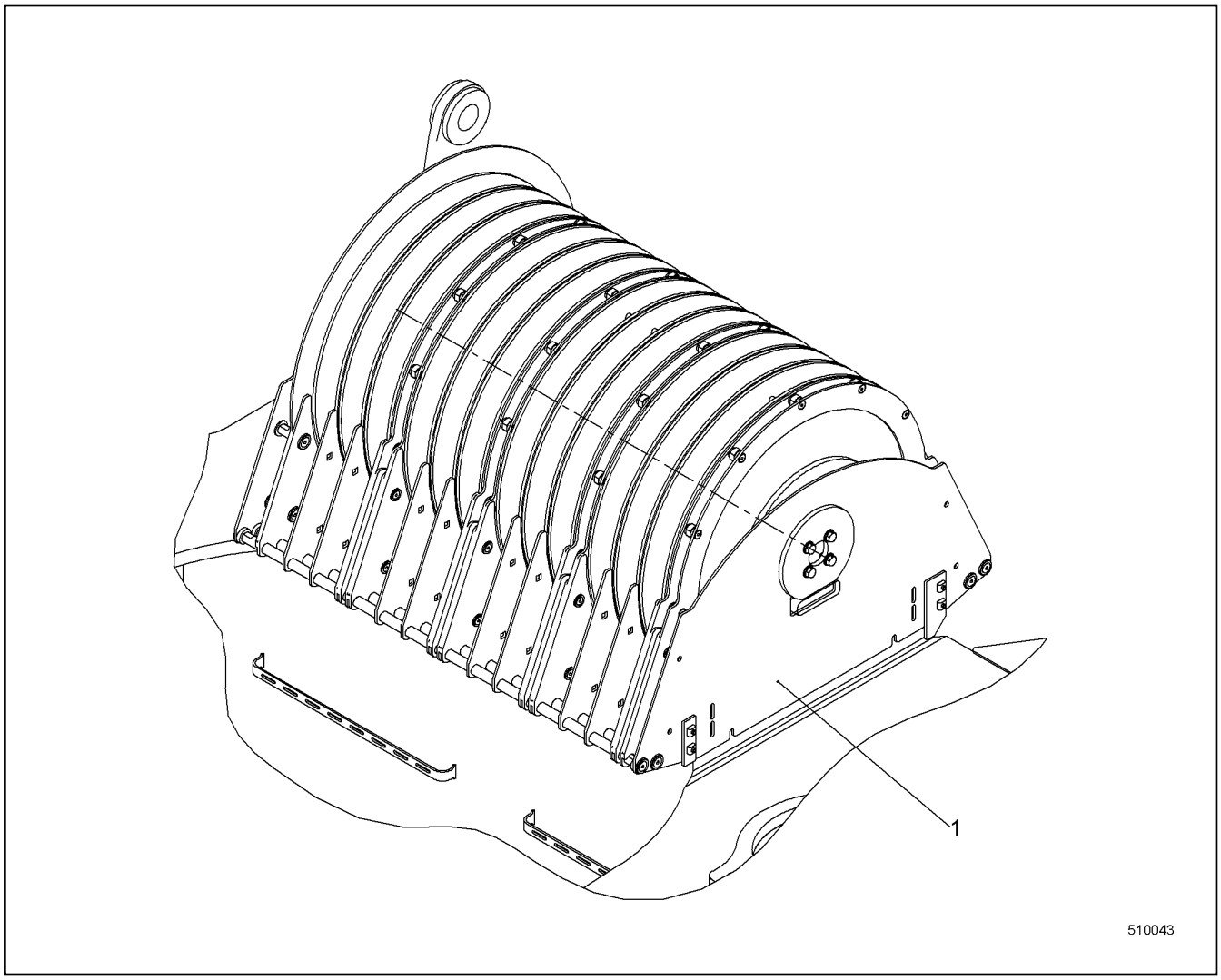

Pos.	Item	Quantity	Description	Bezeichnung	Serie	K
1	993353714	1	ROPE GUARD LUG CPL ⇨ ❑ 331	SEILSCHUTZ EZW KPL		

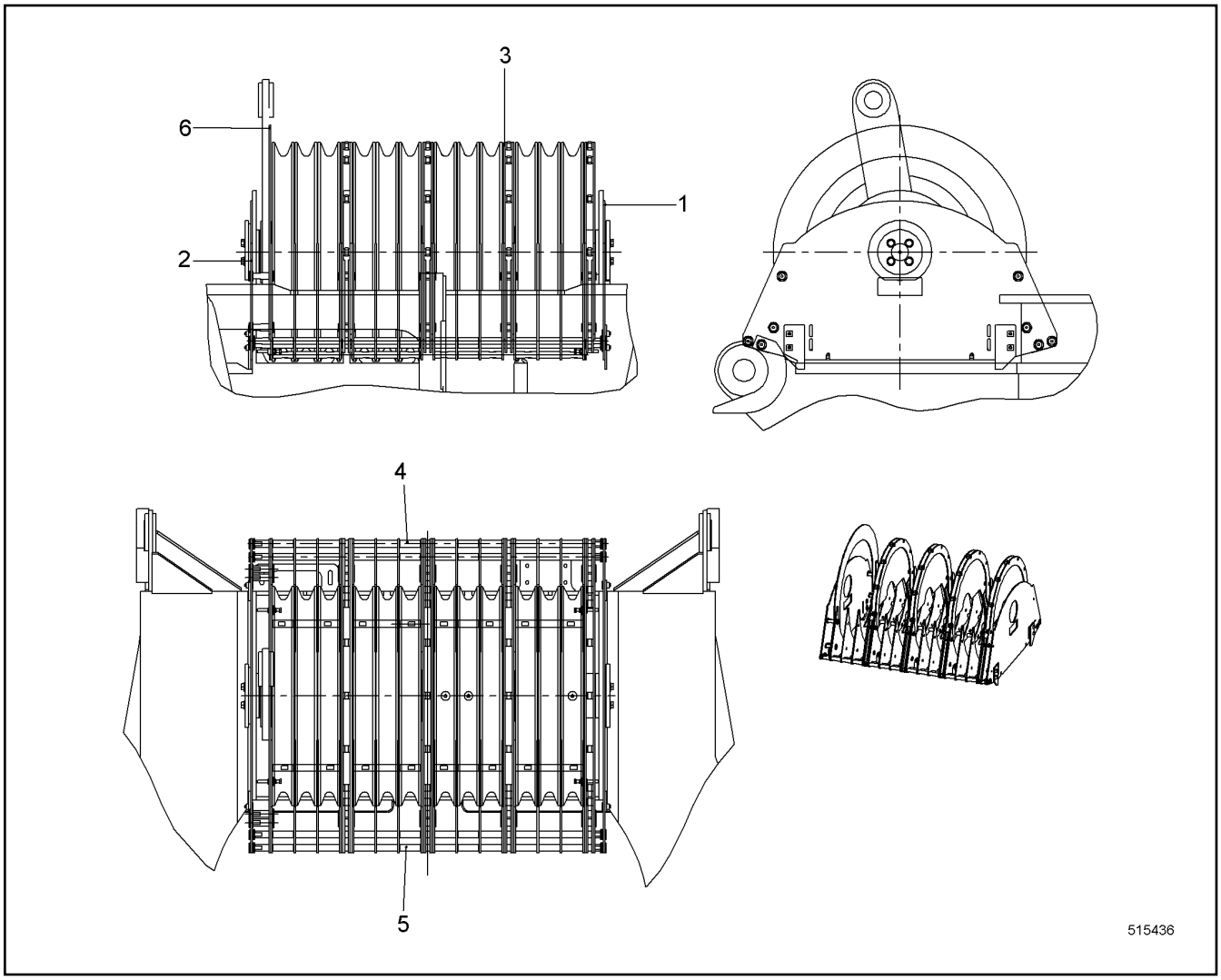

Pos.	Item	Quantity	Description	Bezeichnung	Serie	K
1	992938914	1	SIDE COMPONENT ⇨ ❑ 332	SEITENTEIL		
2	992939214	1	SIDE COMPONENT ⇨ ❑ 333	SEITENTEIL		
3	992938814	4	BRACKET CPL ⇨ ❑ 334	BUEGEL KPL		
4	992938614	1	BRACKET CPL ⇨ ❑ 335	KONSOLE KPL		
5	992943414	1	BRACKET CPL ⇨ ❑ 336	KONSOLE KPL		
6	10099010	1	BRACKET	BUEGEL		

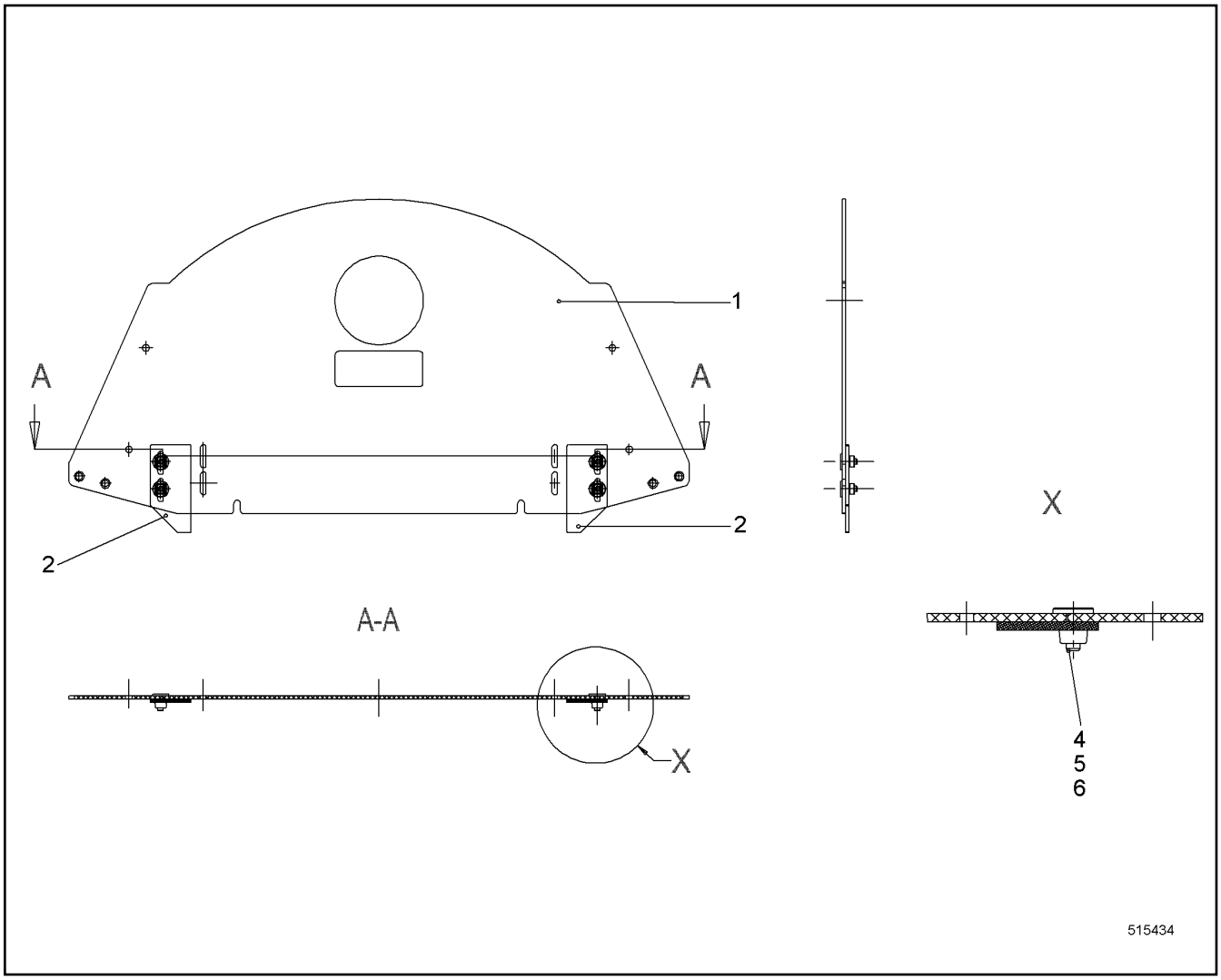

Pos.	Item	Quantity	Description	Bezeichnung	Serie	K
1	10099005	1	SHEET	PLATTE		
2	10336711	2	BRACKET	BUEGEL		
4	485550114	4	CAGE NUT M8-RR-123-47	KAEFIGMUTTER		
5	460022703	4	WASHER EN 14399-6 12 C45	SCHEIBE		
6	4002551	4	COUNTERSUNK SCREW DIN 7991 M8X25 8.8	SENKSCHRAUBE		

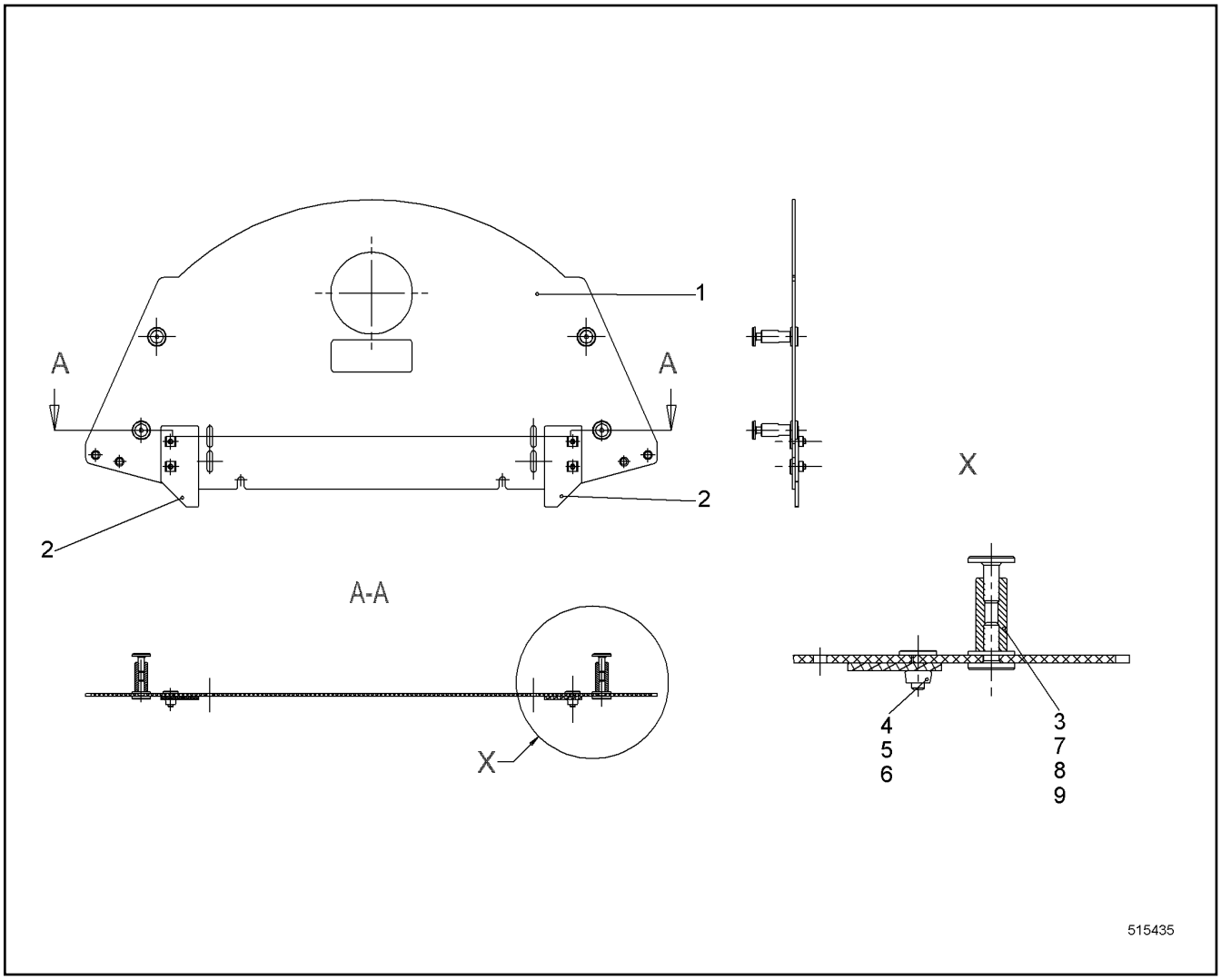

Pos.	Item	Quantity	Description	Bezeichnung	Serie	K
1	10099005	1	SHEET	PLATTE		
2	10336711	2	BRACKET	BUEGEL		
4	485550114	4	CAGE NUT M8-RR-123-47	KAEFIGMUTTER		
5	460022703	4	WASHER EN 14399-6 12 C45	SCHEIBE		
6	4002551	4	COUNTERSUNK SCREW DIN 7991 M8X25 8.8	SENKSCHRAUBE		
7	4600170	8	COUNTERSUNK SCREW DIN 7991 M10X30 8.8	SENKSCHRAUBE		
8	460024203	8	WASHER DIN 6916 17 C45	SCHEIBE		
9	485568514	4	WASHER DIN 34816 10.5 PA 6.6	SCHEIBE		

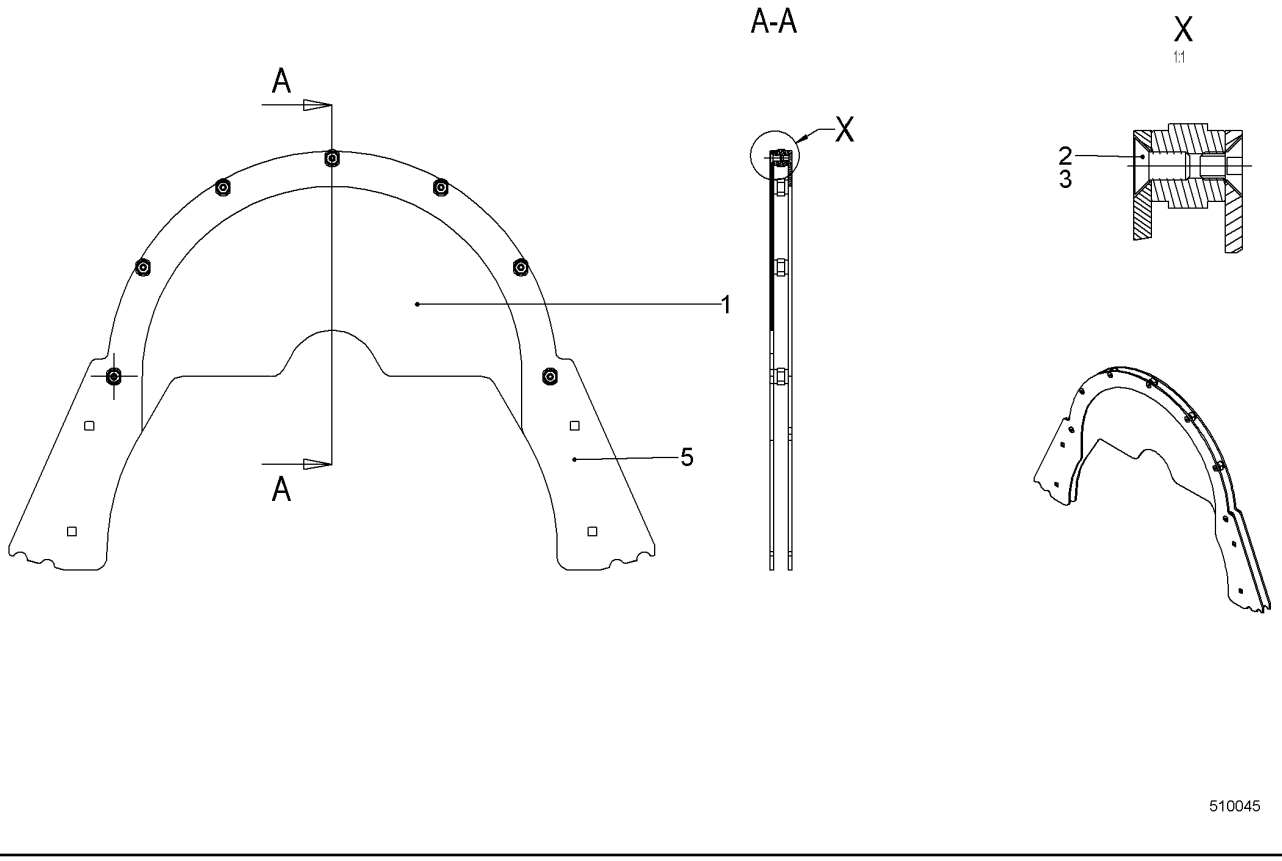

Pos.	Item	Quantity	Description	Bezeichnung	Serie	K
1	10336709	1	BRACKET	BUEGEL		
3	4001205	7	COUNTERSUNK SCREW DIN 7991 M8X16 8.8	SENKSCHRAUBE		
4	4600257	7	COUNTERSUNK SCREW DIN 7991 M8X12 8.8	SENKSCHRAUBE		
5	10099007	1	BRACKET	BUEGEL		

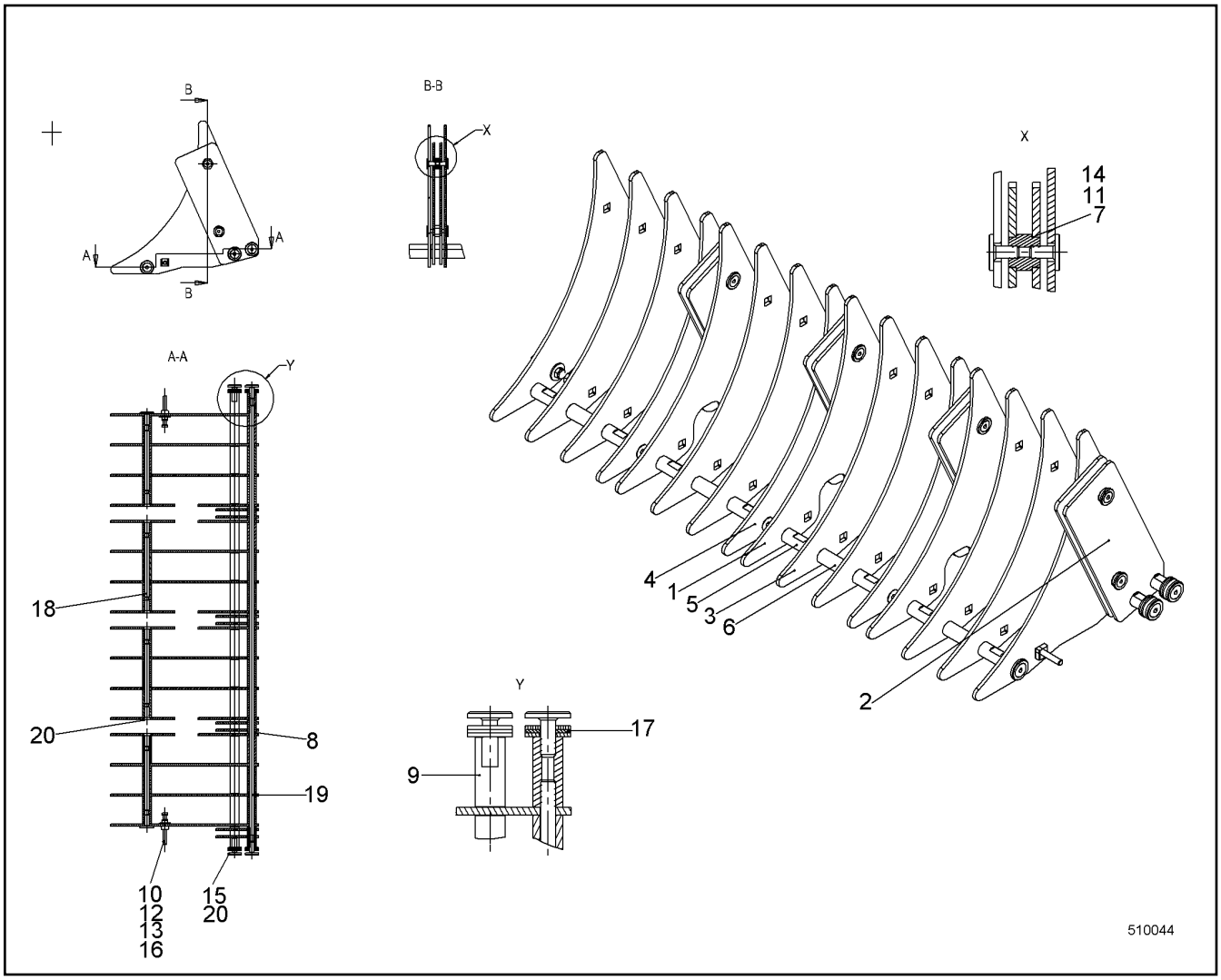

Pos.	Item	Quantity	Description	Bezeichnung	Serie	K
1	10336707	3	SHEET	PLATTE		
2	10336708	8	SHEET	PLATTE		
3	10099009	10	SHEET	PLATTE		
4	10336722	3	SHEET	PLATTE		
10	10331507	2	HEX SCREW ISO 4017 M8X65 A4-70	SECHSKANTSCHRAUBE		
11	4600157	16	COUNTERSUNK SCREW DIN 7991 M8X20 8.8;	SENKSCHRAUBE		
12	10540510	2	WASHER ISO 7093-1 8 A4	SCHEIBE		
13	10540493	2	HEX NUT ISO 10511 M8 A4	SECHSKANTMUTTER		
14	460022703	16	WASHER EN 14399-6 12 C45	SCHEIBE		
15	460024203	6	WASHER DIN 6916 17 C45	SCHEIBE		
16	485550114	2	CAGE NUT M8-RR-123-47	KAEFIGMUTTER		
17	485568514	12	WASHER DIN 34816 10.5 PA 6.6	SCHEIBE		
20	4600170	12	COUNTERSUNK SCREW DIN 7991 M10X30 8.8	SENKSCHRAUBE		

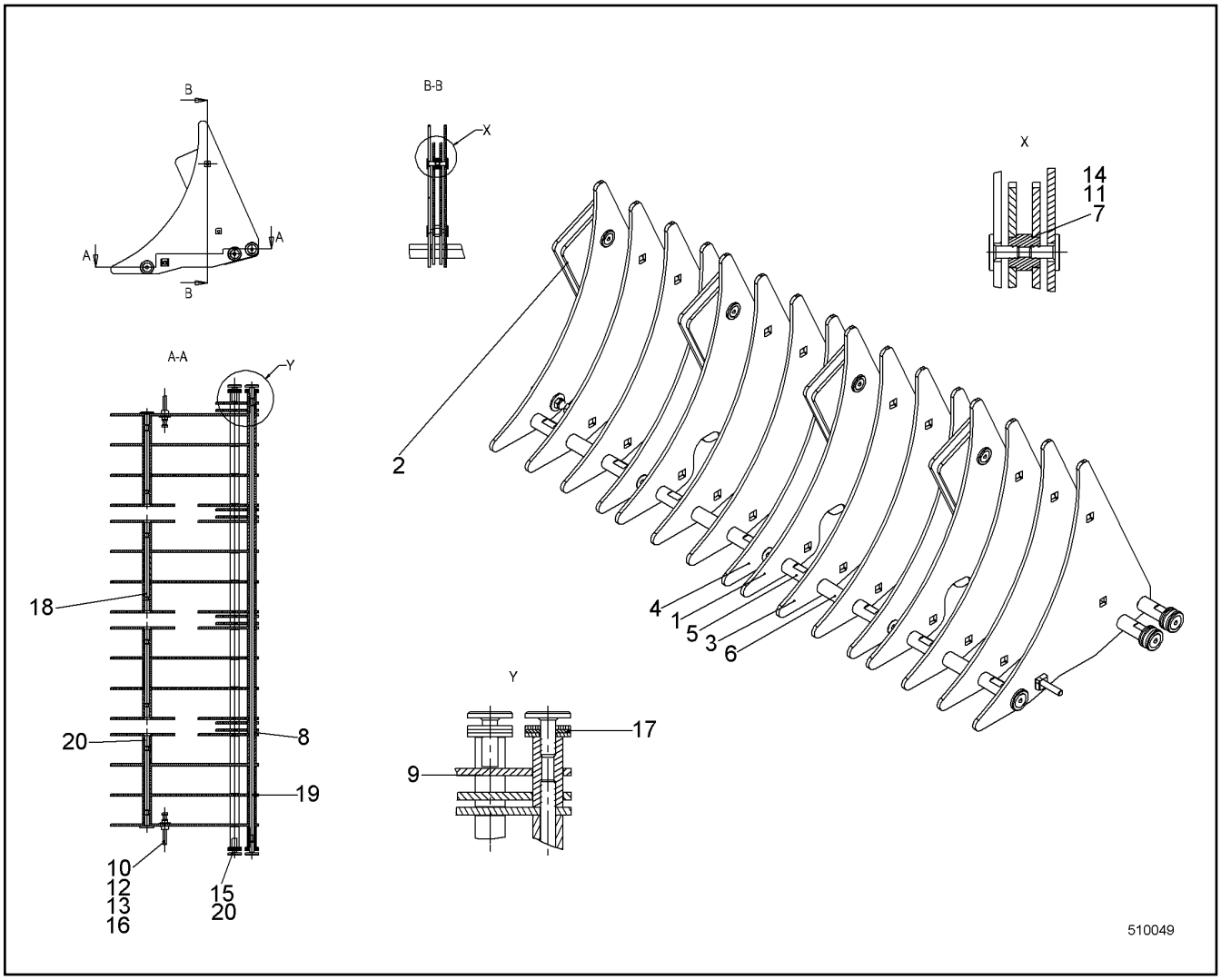

Pos.	Item	Quantity	Description	Bezeichnung	Serie	K
1	10336707	3	SHEET	PLATTE		
2	10336708	8	SHEET	PLATTE		
3	10099009	10	SHEET	PLATTE		
4	10336722	3	SHEET	PLATTE		
10	10331507	2	HEX SCREW ISO 4017 M8X65 A4-70	SECHSKANTSCHRAUBE		
11	4600157	16	COUNTERSUNK SCREW DIN 7991 M8X20 8.8;	SENKSCHRAUBE		
12	10540510	2	WASHER ISO 7093-1 8 A4	SCHEIBE		
13	10540493	2	HEX NUT ISO 10511 M8 A4	SECHSKANTMUTTER		
14	460022703	16	WASHER EN 14399-6 12 C45	SCHEIBE		
15	460024203	6	WASHER DIN 6916 17 C45	SCHEIBE		
16	485550114	2	CAGE NUT M8-RR-123-47	KAEFIGMUTTER		
17	485568514	12	WASHER DIN 34816 10.5 PA 6.6	SCHEIBE		
20	4600170	12	COUNTERSUNK SCREW DIN 7991 M10X30 8.8	SENKSCHRAUBE		

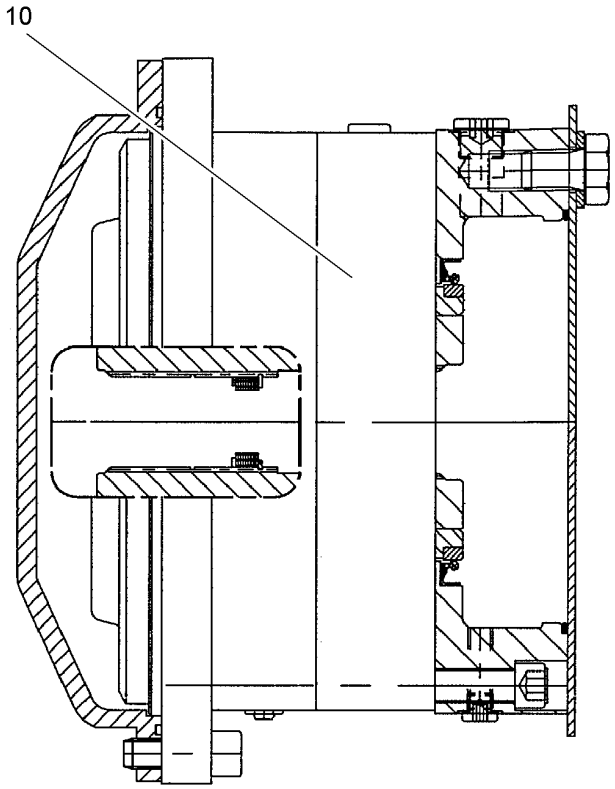

506837

Pos.	Item	Quantity	Description	Bezeichnung	Serie	K
10	990464514	1	DRIVE ⇨ ❑ 338	ANTRIEB		

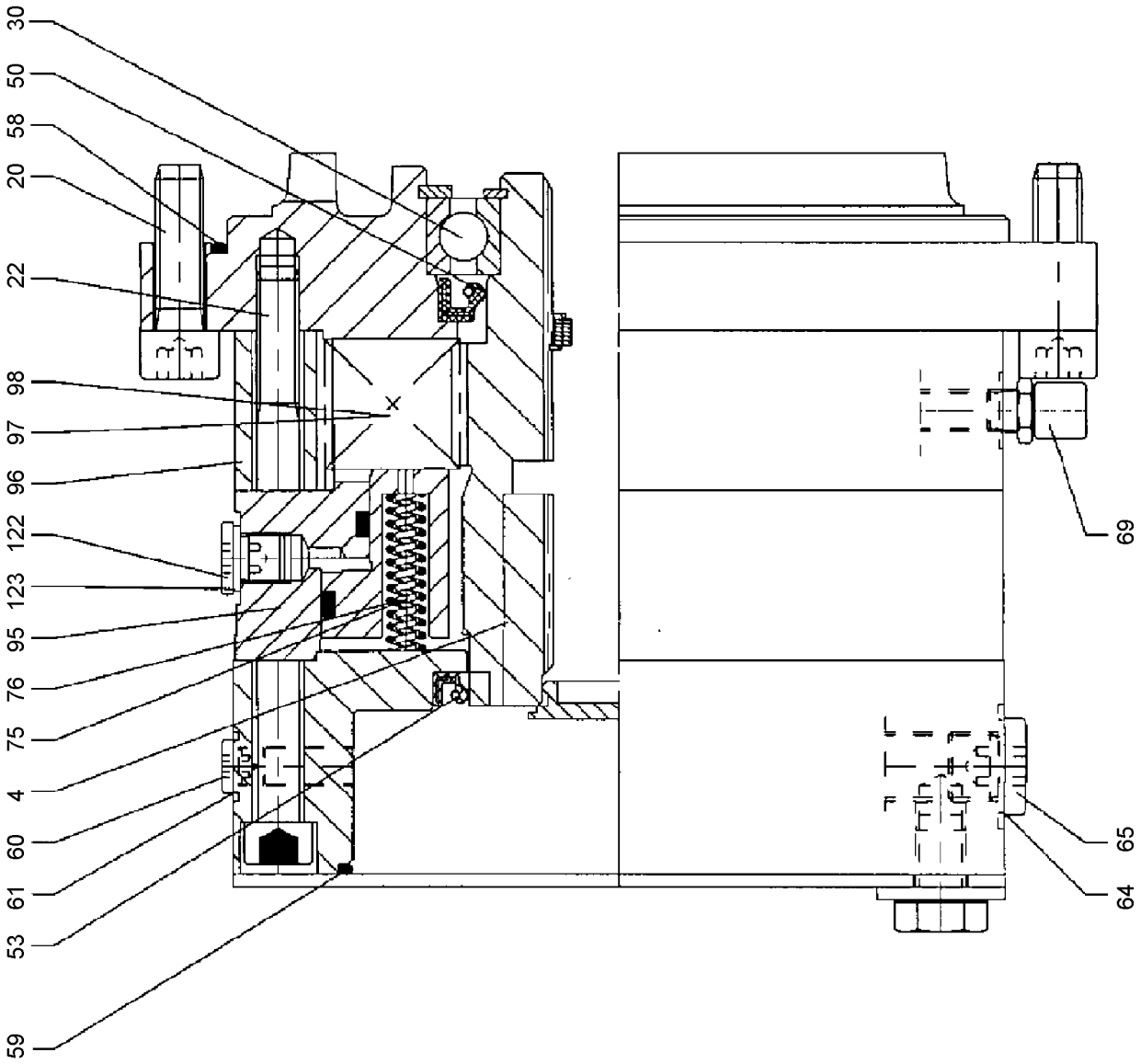
30
50
58
20
22
98
97
96
122
123
95
76
75
4
60
61
53
59
69
65
64
604840

Pos.	Item	Quantity	Description	Bezeichnung	Serie	K
4	11223233	1	DRIVE SLEEVE	ANTRIEBSHUELSE		
20	10337130	8	SOCKET HEAD SCREW ISO 4762 M12X40 A4-7	ZYLINDERSCHRAUBE		
22	10539530	12	SOCKET HEAD SCREW ISO 4762 M12X140 A4	ZYLINDERSCHRAUBE		
30	10592555	1	DEEP GROOVE BALL BEARING	RILLENKUGELLAGER		
50	790444414	1	SHAFT SEAL	WELLENDICHTRING		
53	790295314	1	ROTARY SHAFT LIP SEAL	RADIALWELLENDICHTRING		
58	726456214	1	O-RING	O-RING		
59	10548553	1	O-RING	O-RING		
60	502027614	2	SCREW PLUG DIN 908 M10X1 ST	VERSCHLUSSSCHRAUBE		
61	790295414	2	SEALING RING	DICHTRING		
64	4600320	1	SCREW PLUG DIN 908 M18X1.5 5.8	VERSCHLUSSSCHRAUBE		
65	790444514	1	SEALING RING	DICHTRING		
69	592089814	1	VENTILATION VALVE	ENTLUEFTUNGSVENTIL		
75	11305568	16	PRESSURE SPRING	DRUCKFEDER		
76	11305579	16	PRESSURE SPRING	DRUCKFEDER		
95	592054714	1	ACTUATING UNIT	BETAETIGUNGSEINHEIT		
96	501559414	1	MULTI-DISC CARRIER	LAMELLENTRAEGER		
97	501540414	8	OUTER MULTI-DISC	AUSSENLAMELLE		
98	501540514	7	INTERNAL MULTI-DISC	INNENLAMELLE		
122	502027514	1	SCREW PLUG DIN 908 M12X1.5	VERSCHLUSSSCHRAUBE		
123	710121014	1	SEALING RING	DICHTRING		

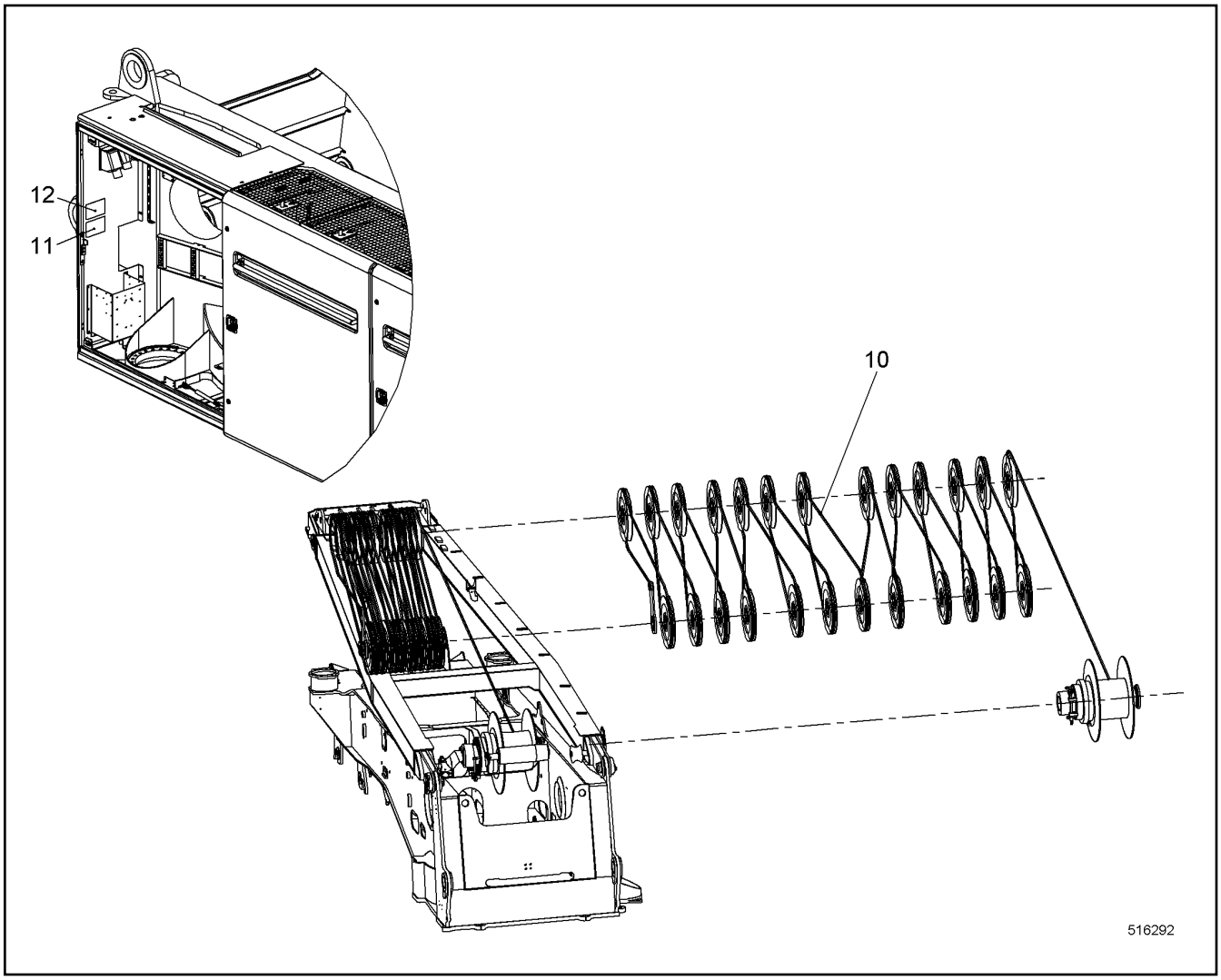

Pos.	Item	Quantity	Description	Bezeichnung	Serie	K
10	11227045	1	ROPE LEFT	SEIL LI		
11	11227046	1	SIGN	SCHILD		
12	10533589	1	SIGN	SCHILD		

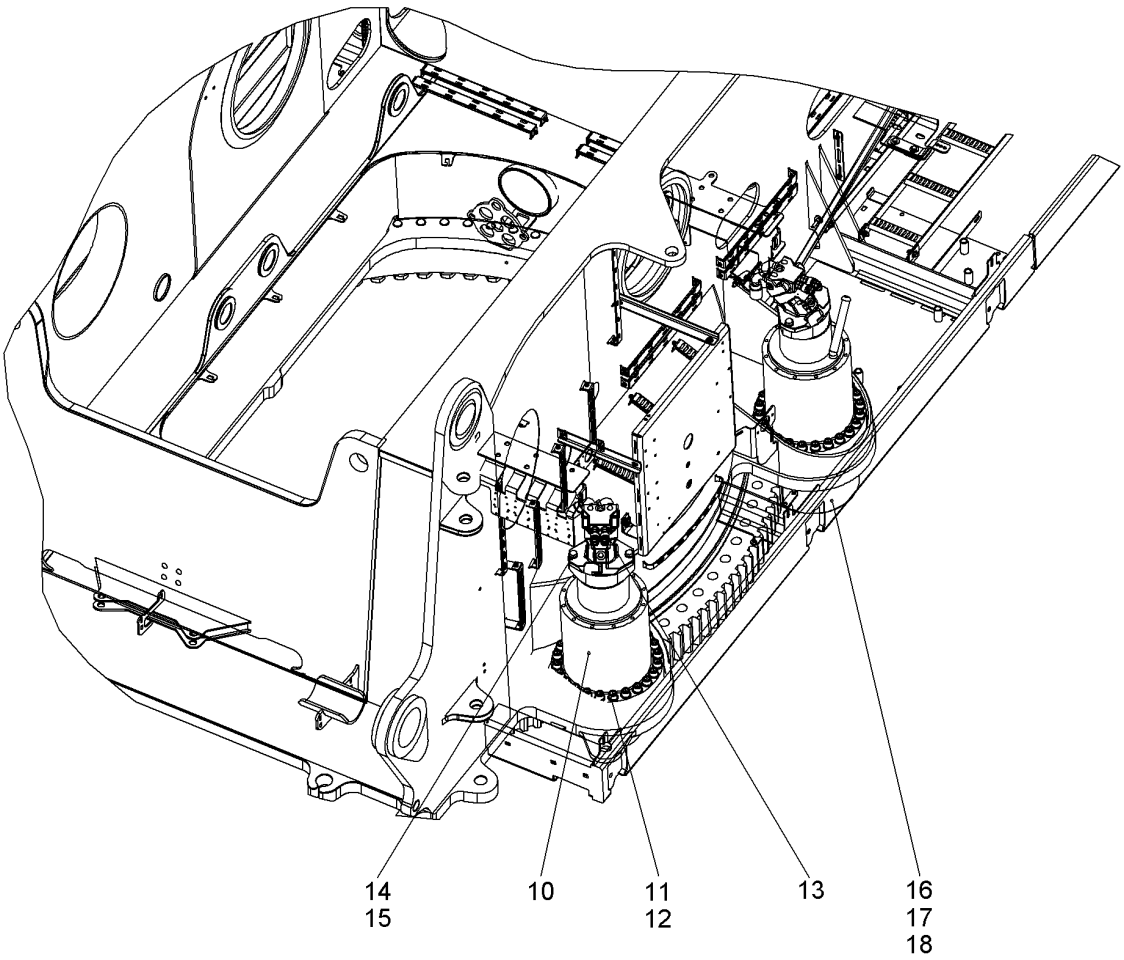

Pos.	Item	Quantity	Description	Bezeichnung	Serie	K
2	10519683	1	SG HYDR ⇨ ❑ 342	DW HYDR		
4	10561780	1	HOSE LIST ⇨ ❑ 348	SCHLAUCHLISTE		
10	90013762	2	SLEWING GEAR DRIVE ⇨ ❑ 349	DREHWERKANTRIEB		
11	460022203	48	WASHER DIN 6916 21 C45	SCHEIBE		
12	10544105	48	SOCKET HEAD SCREW ISO 4762 M20X130 10.	ZYLINDERSCHRAUBE		
14	10544172	4	WASHER ISO 7089 16	SCHEIBE		
15	10543902	4	HEX SCREW ISO 4017 M16X45 10.9	SECHSKANTSCHRAUBE		
16	10099140	2	PINION GUARD	RITZELSCHUTZ		
17	420001014	6	WASHER ISO 7089 8 A4	SCHEIBE		
18	406501514	6	HEX SCREW ISO 4017 M8X16 A4-70	SECHSKANTSCHRAUBE		

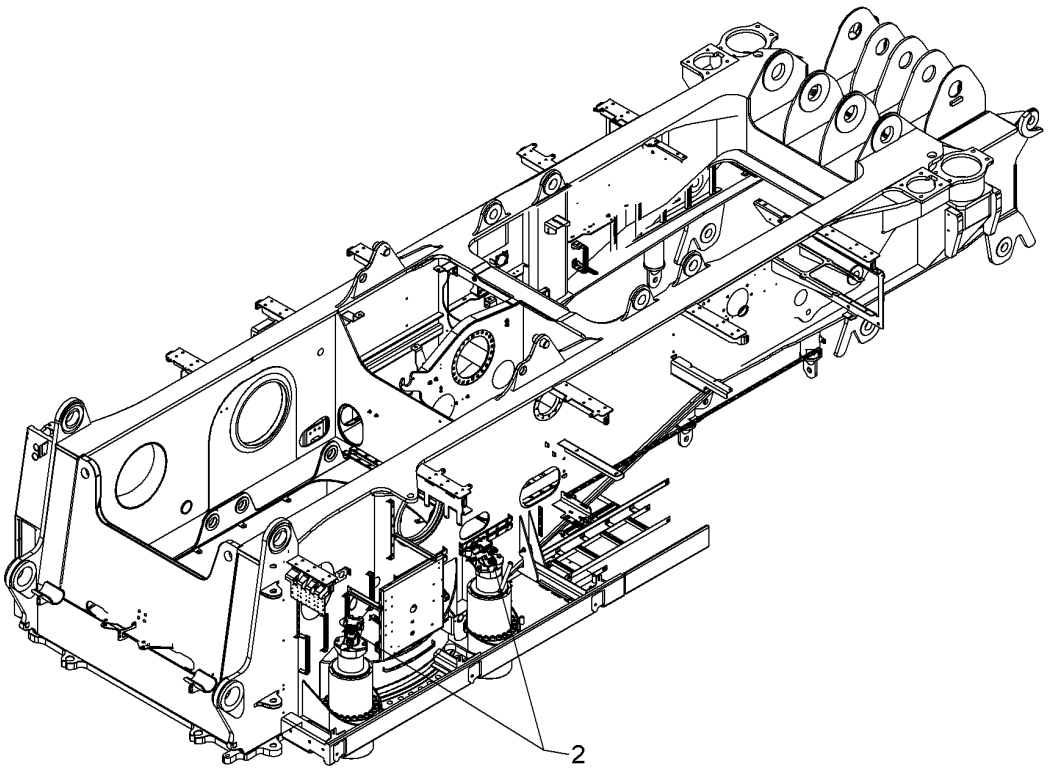

Pos.	Item	Quantity	Description	Bezeichnung	Serie	K
2	10552161	1	TUBING HYDR ⇨ ❑ 343	VERROHRUNG HYDR		

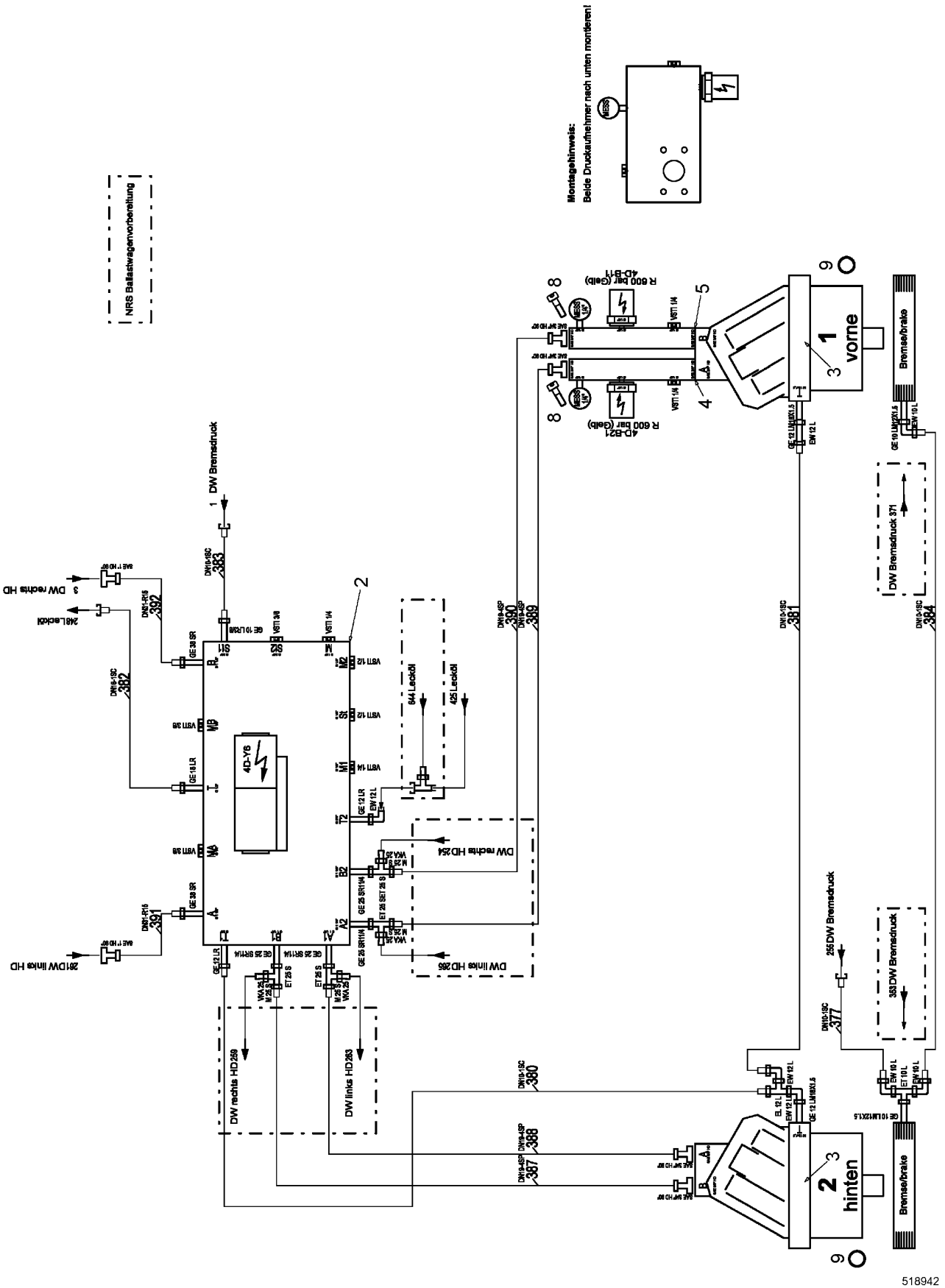

1.9.2016 518942 LIEBHERR	**138362_ETK_001** **TUBING HYDR** **VERROHRUNG HYDR**	❑ 343 (1/2) **10 55 216 1**

Pos.	Item	Quantity	Description	Bezeichnung	Serie	K
2	511434714	1	SG SAFETY BLOCK ⇨ ❑ 345	DW SICHERUNGSBLOCK		
3	512299114	2	OIL MOTOR ⇨ ❑ 347	OELMOTOR		
6	4001246	16	HEX SCREW ISO 4017 M10X35 10.9	SECHSKANTSCHRAUBE		
7	4600366	8	HEX SCREW ISO 4017 M12X40 10.9	SECHSKANTSCHRAUBE		
8	4630200	8	SOCKET HEAD SCREW ISO 4762 M10X65 10.9	ZYLINDERSCHRAUBE		
9	726461714	2	O-RING	O-RING		
200	7409720	2	GAUGE CONNECTION	MESSSTUTZEN		
201	482430314	1	FLANGE JOINT	VERSCHRAUBUNG		
202	7403569	3	FLANGE JOINT	VERSCHRAUBUNG		
203	510694514	2	GAUGE CONNECTION	MESSSTUTZEN		
204	247117702	4	FLANGE JOINT	VERSCHRAUBUNG		
600	247117302	4	FLANGE JOINT	VERSCHRAUBUNG		
602	247128602	1	FLANGE JOINT	VERSCHRAUBUNG		
603	247112702	2	FLANGE JOINT	VERSCHRAUBUNG		
604	247009702	1	FLANGE JOINT	VERSCHRAUBUNG		
605	247009402	2	FLANGE JOINT	VERSCHRAUBUNG		
608	247128402	4	FLANGE JOINT	VERSCHRAUBUNG		
611	471039408	2	FLANGE JOINT	VERSCHRAUBUNG		
612	471034414	2	FLANGE JOINT	VERSCHRAUBUNG		
618	471039708	2	FLANGE JOINT	VERSCHRAUBUNG		
619	471007014	1	FLANGE JOINT	VERSCHRAUBUNG		
620	10597776	4	FLANGE JOINT	VERSCHRAUBUNG		
623	482431714	4	FLANGE JOINT	VERSCHRAUBUNG		
624	477400814	4	FLANGE JOINT	VERSCHRAUBUNG		
625	477701514	4	FLANGE JOINT	VERSCHRAUBUNG		
630	510586914	4	FLANGE HALF	FLANSCHHAELFTE		
631	510587514	8	FLANGE HALF	FLANSCHHAELFTE		
640	10490784	4	PLAIN COMPRESSION RING	RECHTECKRING		
641	10490781	2	PLAIN COMPRESSION RING	RECHTECKRING		

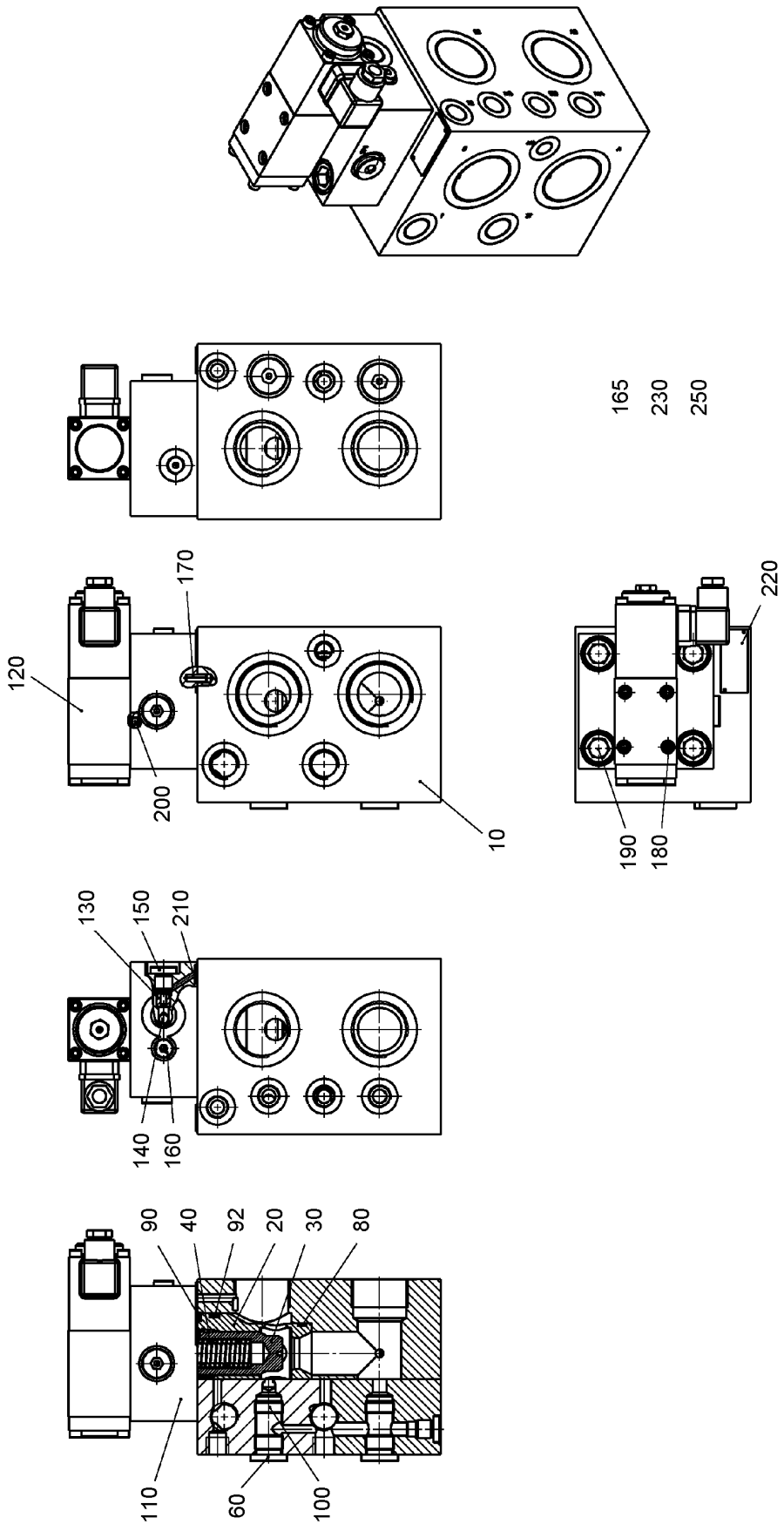
165
230
250
170
120
200
10
220
190
180
130
150
210
140
160
90
40
92
20
30
80
110
60
100
606149

Pos.	Item	Quantity	Description	Bezeichnung	Serie	K
10	11226015	1	BLOCK	BLOCK		
20	11226016	1	SLEEVE NG32/RD60/23X85	HUELSE		
30	11226017	1	PISTON	KOLBEN		
40	11226019	1	PRESSURE SPRING	DRUCKFEDER		
60	11226023	2	SCREW PLUG G1/2"-ED	VERSCHLUSSSCHRAUBE		
80	11226035	1	SEALING RING	DICHTRING		
90	11226084	1	O-RING	O-RING		
92	11226086	1	SEALING RING	DICHTRING		
100	11226088	2	CHECK VALVE	SPERRVENTIL		
110	11226090	1	COVER	DECKEL		
120	10336968	1	SOLENOID VALVE	MAGNETVENTIL		
130	11226118	1	SEAT	SITZ		
140	11226127	1	STEEL BALL	STAHLKUGEL		
150	11226129	1	SCREW PLUG G1/4"-ED	VERSCHLUSSSCHRAUBE		
160	11226130	1	SCREW PLUG G1/8"-ED	VERSCHLUSSSCHRAUBE		
165	11226133	1	SCREW PLUG G3/8"-ED	VERSCHLUSSSCHRAUBE		
170	11226135	1	DOWEL PIN DIN 1481 5X16 ST	SPANNSTIFT		
180	11226137	4	SOCKET HEAD SCREW DIN 912 M5X45 8.8	ZYLINDERSCHRAUBE		
190	11226139	4	SOCKET HEAD SCREW DIN 912 M16X60 8.8	ZYLINDERSCHRAUBE		
200	11226142	1	NOZZLE	DUESE		
210	11226144	4	O-RING	O-RING		
220	11226148	1	TYPE PLATE	TYPENSCHILD		
230	10540182	1	DIRECTIONAL CONTROL VALVE	WEGEVENTIL		
250	512256614	1	SEALING SET CPL	DS KPL		

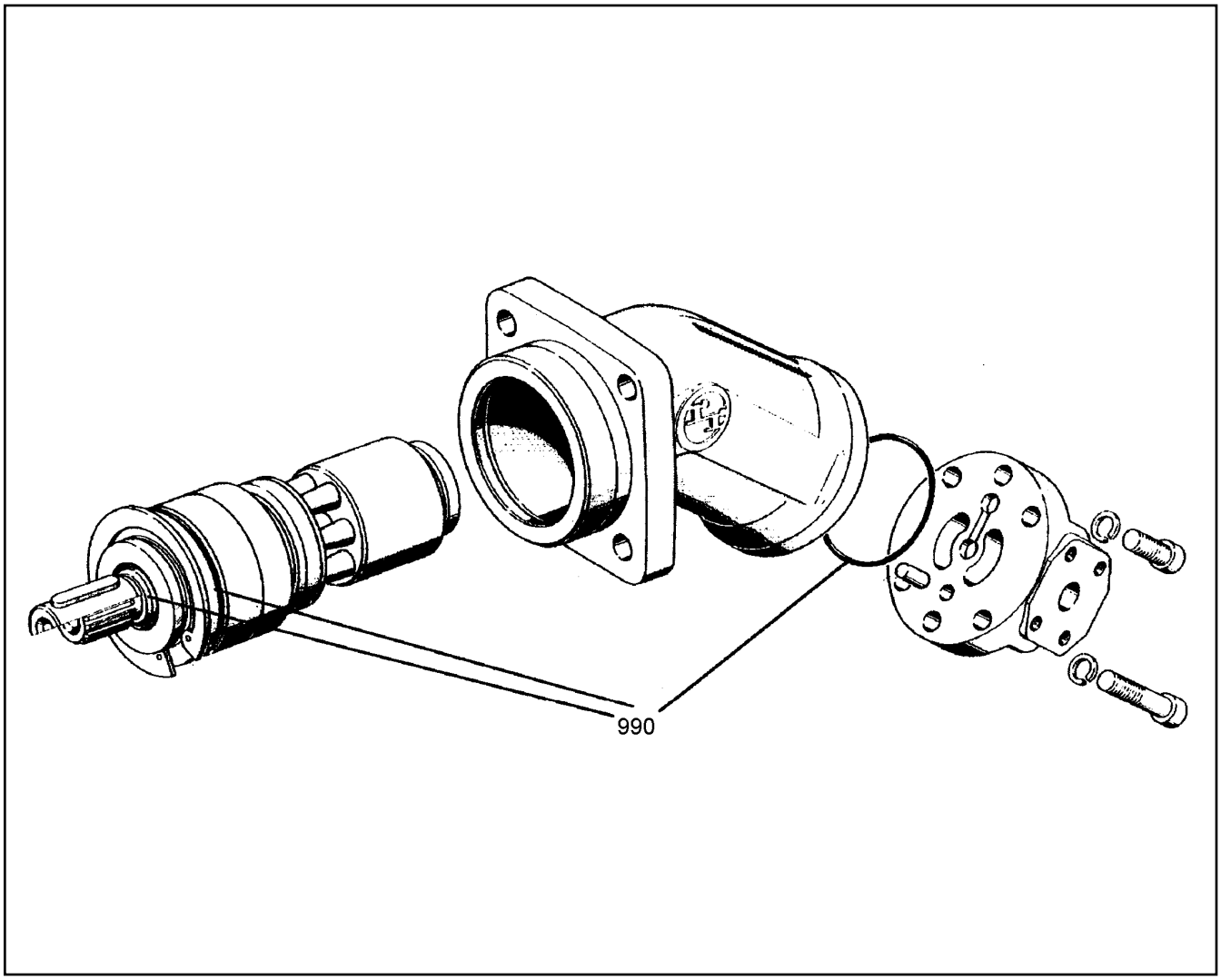

Pos.	Item	Quantity	Description	Bezeichnung	Serie	K
905	7023847	14	STEEL GASKET	STAHLDICHTRING		
990	512299214	1	SEALING SET CPL	DS KPL		

ACHTUNG !
ATTENTION !
ATTENTION !
ATENCIÓN !
ATENÇÃO !
ВНИМАНИЕ

Für Schlauchbestellungen kann über die Schlauchnummer, in der entsprechenden Schlauchliste, die Identnummer festgestellt werden.

For ordering flexible hoses you can find the identification number through the hose-number in the corresponding hose-list.

Pour des ordres de tuyau flexible le nombre d'identification on voit dans la liste de tuyau flexible correspondente.

Para el pedido de manguera, indicar el número de identificación de la manguera de la lista respectiva.

Para se encomendar uma mangueira, consulte o número de identificaçao na respectiva lista de mangueiras.

Для оформления заказов на шланги/рукавы идент. № может быть определен при помощи номера шланга/рукава, указанного в соотетствующем перечне шлангов/рукавов.

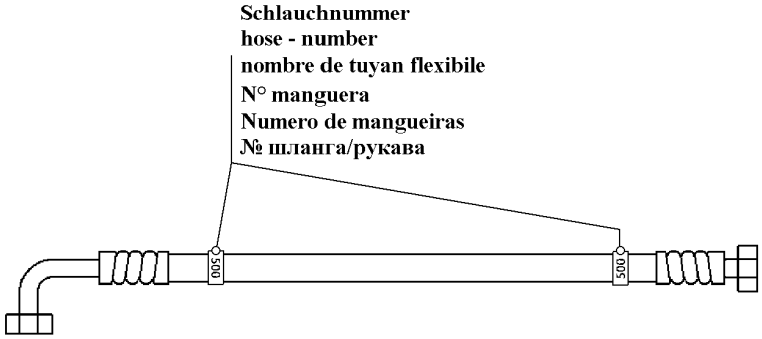

500000

Pos.	Item	Quantity	Description	Bezeichnung	Serie	K
377	996038114	1	HOSE CPL	SCHLAUCH KPL		
380	918819414	1	HOSE CPL	SCHLAUCH KPL		
381	928113314	1	HOSE CPL	SCHLAUCH KPL		
382	995082614	1	HOSE CPL	SCHLAUCH KPL		
383	996038214	1	HOSE CPL	SCHLAUCH KPL		
384	995944214	1	HOSE CPL	SCHLAUCH KPL		
387	995944314	1	HOSE CPL	SCHLAUCH KPL		
388	991384314	1	HOSE CPL	SCHLAUCH KPL		
389	992552014	1	HOSE CPL	SCHLAUCH KPL		
390	928044014	1	HOSE CPL	SCHLAUCH KPL		
391	995944414	1	HOSE CPL	SCHLAUCH KPL		
392	995951214	1	HOSE CPL	SCHLAUCH KPL		

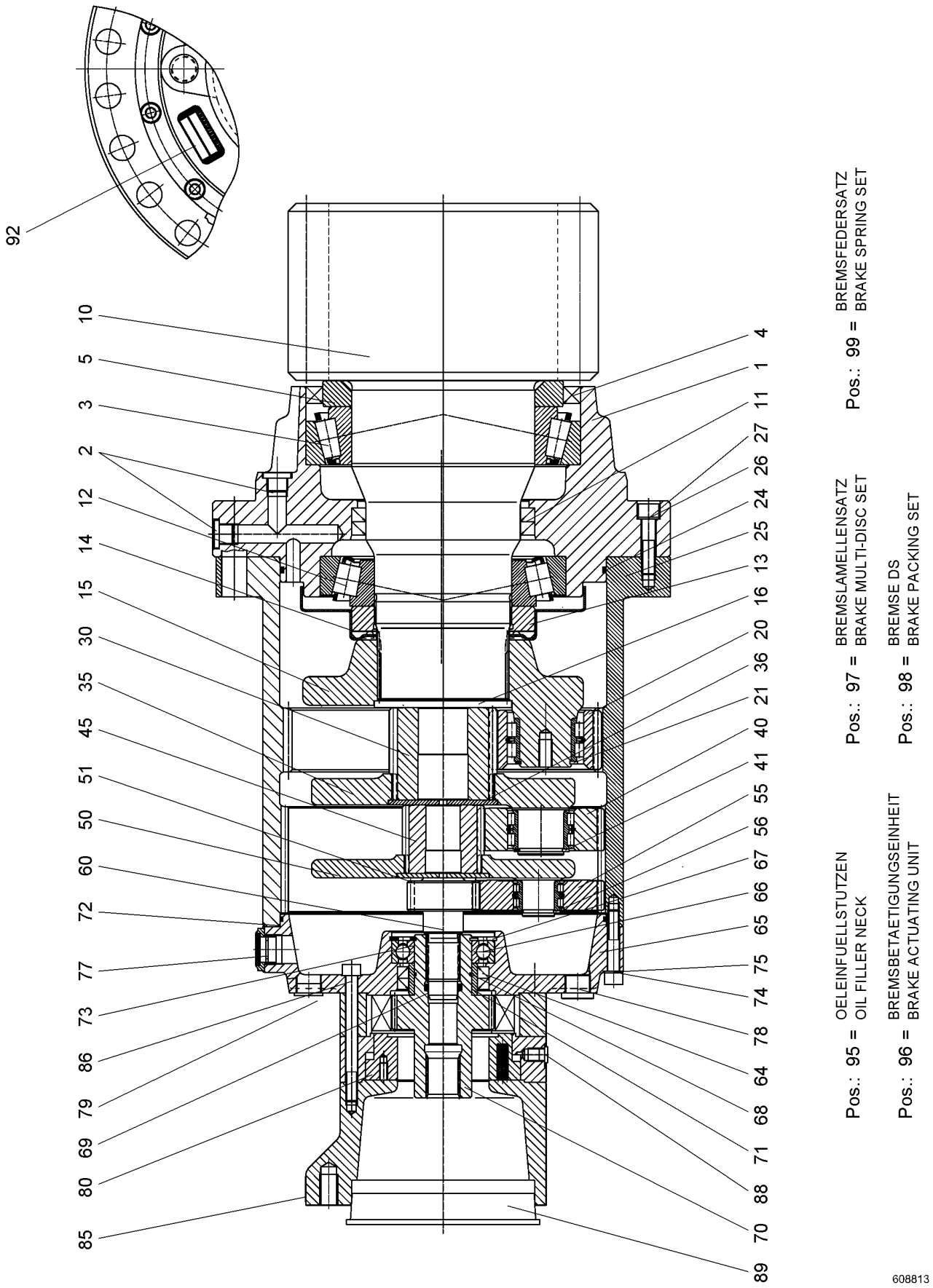
92
10
5
3
2
12
14
15
30
35
45
51
50
60
72
77
73
86
79
69
80
85
4
1
11
27
26
24
25
13
16
20
36
21
40
41
55
56
67
66
65
75
74
78
64
68
71
88
70
89
Pos.: 95 = OELEINFUELLSTUTZEN
OIL FILLER NECK
Pos.: 96 = BREMSBETAETIGUNGSEINHEIT
BRAKE ACTUATING UNIT
Pos.: 97 = BREMSLAMELLENSATZ
BRAKE MULTI-DISC SET
Pos.: 98 = BREMSE DS
BRAKE PACKING SET
Pos.: 99 = BREMSFEDERSATZ
BRAKE SPRING SET
608813

Pos.	Item	Quantity	Description	Bezeichnung	Serie	K
1	927562201	1	OUTPUT SHAFT HOUSING	ABTRIEBSWELLENGEHAEUSE		
2	477510201	4	SCREW PLUG	VERSCHLUSSSCHRAUBE		
3	746224201	1	TAPERED ROLLER BEARING	KEGELROLLENLAGER		
4	710054401	1	ROTARY SHAFT LIP SEAL	RADIALWELLENDICHTRING		
5	927562301	1	WASHER	SCHEIBE		
10	938585201	1	OUTPUT SHAFT	ABTRIEBSWELLE		
11	710058901	2	ROTARY SHAFT LIP SEAL	RADIALWELLENDICHTRING		
12	7462008	1	TAPERED ROLLER BEARING	KEGELROLLENLAGER		
13	927509501	1	SLOTTED NUT M120X2 C45	NUTMUTTER		
14	927509601	1	COVER PLATE	ABDECKBLECH		
15	90022085	1	PLANETARY CARRIER	PLANETENTRAEGER		
16	944228903	1	RETAINING DISK	HALTESCHEIBE		
20	927562601	5	PLANET WHEEL	PLANETENRAD		
21	4000870	5	LOCKING RING DIN 471 45X2.5	SICHERUNGSRING		
24	7264148	1	O-RING	O-RING		
25	927562801	1	INNER WHEEL	INNENRAD		
26	4000784	8	SOCKET HEAD SCREW ISO 4762 M12X50 10.9	ZYLINDERSCHRAUBE		
27	4900093	8	LOCK WASHER 12X13X18X2.1	SICHERUNGSSCHEIBE		
30	927562901	1	SUN WHEEL	SONNENRAD		
35	927597201	1	PLANETARY CARRIER	PLANETENTRAEGER		
36	944169103	1	RETAINING DISK	HALTESCHEIBE		
40	927596701	3	PLANET WHEEL	PLANETENRAD		
41	428003314	3	LOCKING RING DIN 471 40X2.5	SICHERUNGSRING		
45	927597301	1	SUN WHEEL	SONNENRAD		
50	927651401	1	PLANETARY CARRIER	PLANETENTRAEGER		
51	944112203	1	RETAINING DISK	HALTESCHEIBE		
55	927651501	3	PLANET WHEEL	PLANETENRAD		
56	4630001	3	LOCKING RING DIN 471 28X2	SICHERUNGSRING		
60	927651701	1	SUN WHEEL	SONNENRAD		
64	710022201	2	ROTARY SHAFT LIP SEAL	RADIALWELLENDICHTRING		
65	927563901	1	GEARBOX COVER	GETRIEBEDECKEL		
66	745141001	1	DEEP GROOVE BALL BEARING	RILLENKUGELLAGER		
67	10171632	1	LOCKING RING DIN 472 90X3	SICHERUNGSRING		
68	726435801	1	O-RING	O-RING		
69	726453901	1	O-RING	O-RING		
70	927564001	1	MULTI-DISC CARRIER	LAMELLENTRAEGER		
71	747401901	1	INNER RING	INNENRING		
72	10171585	1	LOCKING RING DIN 471 50X2	SICHERUNGSRING		
73	761032203	1	O-RING	O-RING		
74	10527561	12	SOCKET HEAD SCREW ISO 4762 M10X55 A4-7	ZYLINDERSCHRAUBE		
75	4229913	12	LOCK WASHER 10.5/16X2 VS10	SICHERUNGSSCHEIBE		
77	774322101	2	OIL LEVEL SIGHT GLASS	OELSCHAUGLAS		
78	477704514	1	FLANGE JOINT	VERSCHRAUBUNG		
79	4097529	1	BLANKING PLUG	VERSCHLUSSSTOPFEN		
80	502038301	1	MULTI-DISK BRAKE ⇨ ❑ 351	LAMELLENBREMSE		
85	927564101	1	MOTOR FLANGE	MOTORFLANSCH		
86	10539513	12	SOCKET HEAD SCREW ISO 4762 M10X110 A4	ZYLINDERSCHRAUBE		
88	779016201	1	BLANKING PLUG	VERSCHLUSSSTOPFEN		
89	779006601	1	CONICAL PLUG	KEGELSTOPFEN		
92	431500401	2	GROOVED NAIL ISO 8746 2X6 ST	KERBNAGEL		
95	927693401	1	OIL FILLER NECK ⇨ ❑ 352	OELEINFUELLSTUTZEN		
96	10006595	1	BRAKE ACTUATING UNIT	BREMSBETAETIGUNGSEINHEIT		
97	939347801	1	BRAKE MULTI-DISC SET ⇨ ❑ 353	BREMSLAMELLENSATZ		
98	939347901	1	BRAKE PACKING SET ⇨ ❑ 354	BREMSE DS		
99	939348001	1	BRAKE SPRING SET	BREMSFEDERSATZ		

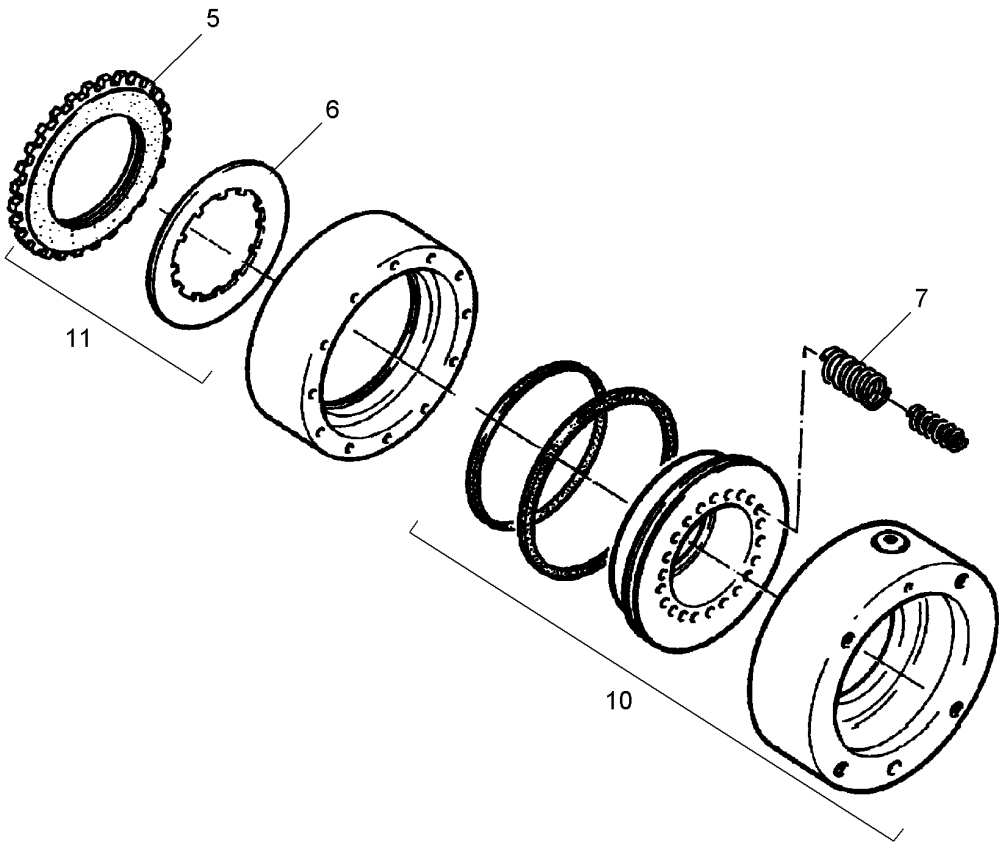

Pos.: 8 = DRUCKFEDER
PRESSURE SPRING

607903

Pos.	Item	Quantity	Description	Bezeichnung	Serie	K
5	503199301	9	OUTER MULTI-DISC	AUSSENLAMELLE		
6	540287614	7	INTERNAL MULTI-DISC	INNENLAMELLE		
7	720046001	22	PRESSURE SPRING	DRUCKFEDER		
8	720046101	12	PRESSURE SPRING	DRUCKFEDER		
10	512714614	1	SEALING SET	DS		
11	512714714	1	SEALING SET	DS		

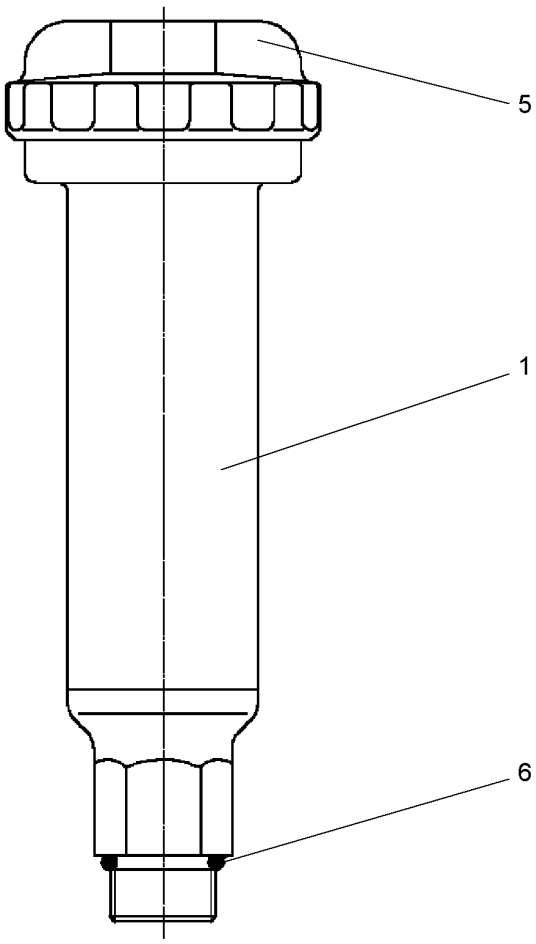

Pos.	Item	Quantity	Description	Bezeichnung	Serie	K
1	944215103	1	FILLER NECK	EINFUELLSTUTZEN		
5	7401726	1	LOCKABLE TANK CAP	TANKVERSCHLUSS		
6	7610225	1	SEALING RING	DICHTRING		

OHNE BILD
WITHOUT ILLUSTRATION
SANS PLANCHE
SIN FIG.
SEM ILUSTRAÇÃO
БЕЗ ИЗОБРАЖЕНИЯ

600000

Pos.	Item	Quantity	Description	Bezeichnung	Serie	K
4	503199301	9	OUTER MULTI-DISC	AUSSENLAMELLE		
5	503199401	7	INTERNAL MULTI-DISC	INNENLAMELLE		

OHNE BILD
WITHOUT ILLUSTRATION
SANS PLANCHE
SIN FIG.
SEM ILUSTRAÇÃO
БЕЗ ИЗОБРАЖЕНИЯ

600000

Pos.	Item	Quantity	Description	Bezeichnung	Serie	K
9	512714614	1	SEALING SET	DS		
10	512714714	1	SEALING SET	DS		

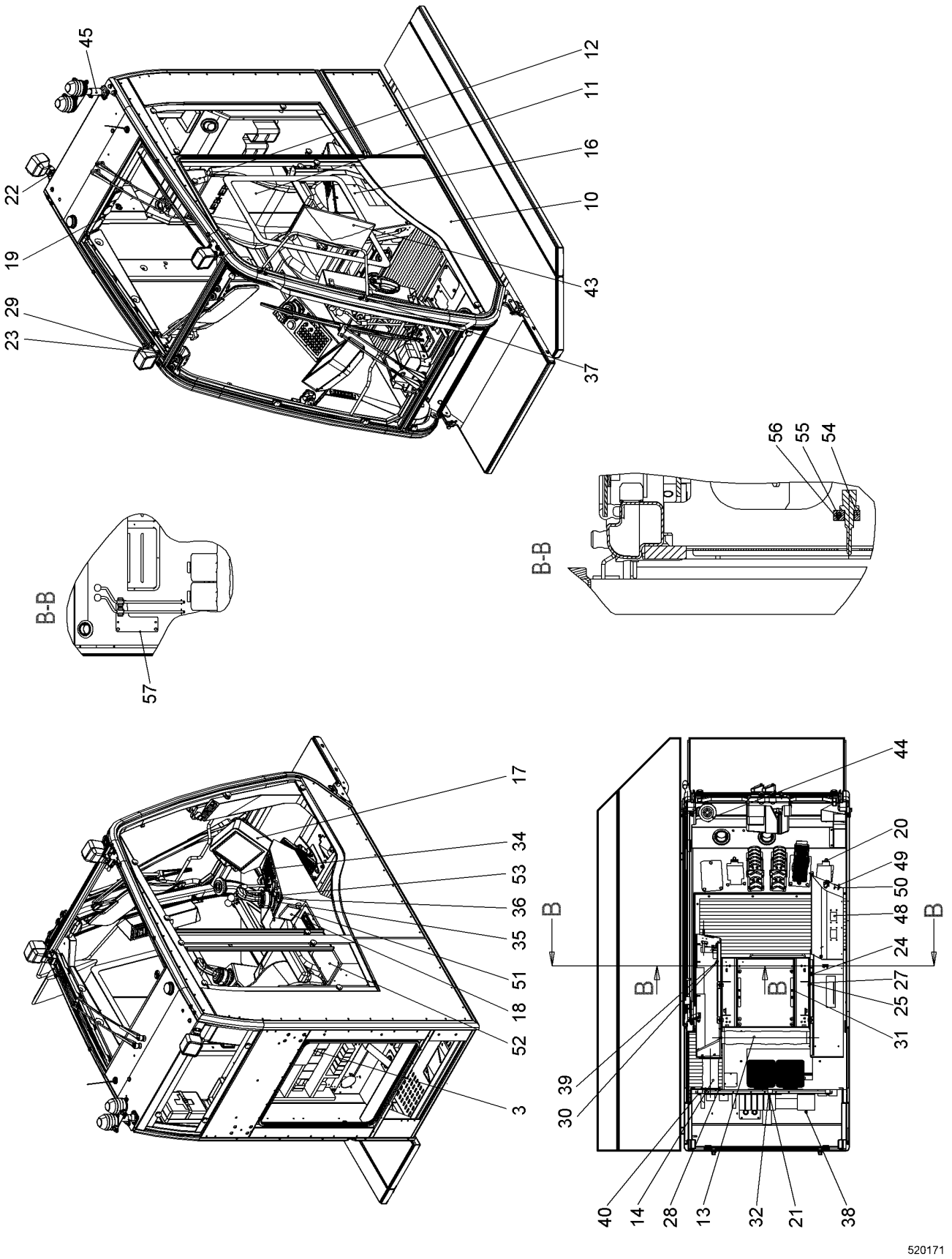

1.9.2016 520171 LIEBHERR	**138362_ETK_001** **CABIN CPL** **KABINE KPL**	❑ 355 (1/2) **11 27 970 6**

Pos.	Item	Quantity	Description	Bezeichnung	Serie	K
3	11279736	1	CABIN EL ⇨ ❑ 357	KABINE EL		
10	10350080	1	CABIN ⇨ ❑ 372	KABINE		
11	10225068	1	OPERATOR SEAT ⇨ ❑ 386	FAHRERSITZ		
12	737022103	1	HEAD REST	KOPFSTUETZE		
13	553079914	1	HOSE CPL	SCHLAUCH KPL		
14	592007514	1	HOSE CPL	SCHLAUCH KPL		
16	10223224	1	STEERING CONSOLE LEFT CPL	STEUERKONSOLE LI KPL		
17	11260956	1	STEERING CONSOLE RIGHT CPL ⇨ ❑ 389	STEUERKONSOLE RE KPL		
19	10541536	20	PAN-HEAD SCREW ISO 7045 M3X16 A2-70	FLACHKOPFSCHRAUBE		
20	420001014	18	WASHER ISO 7089 8 A4	SCHEIBE		
21	404403114	1	GRUB SCREW ISO 4026 M10X40 45H	GEWINDESTIFT		
22	406501714	5	HEX SCREW ISO 4017 M6X16 A4-70	SECHSKANTSCHRAUBE		
23	420000414	14	WASHER ISO 7089 6 A4	SCHEIBE		
24	4001967	2	COUNTERSUNK SCREW DIN 7991 M10X20 8.8	SENKSCHRAUBE		
25	406518714	14	HEX SCREW ISO 4017 M10X20 A4-70	SECHSKANTSCHRAUBE		
26	406501414	19	HEX SCREW ISO 4017 M8X25 A4-70	SECHSKANTSCHRAUBE		
27	420001114	6	WASHER ISO 7089 10 A4	SCHEIBE		
28	10541561	16	PAN-HEAD SCREW ISO 7045 M5X16 A2-70	FLACHKOPFSCHRAUBE		
29	485557714	8	HEX SCREW ISO 4017 M6X12 A4-70	SECHSKANTSCHRAUBE		
30	485550114	3	CAGE NUT M8-RR-123-47	KAEFIGMUTTER		
31	404206414	12	SOCKET HEAD SCREW ISO 4762 M8X20 A4-7	ZYLINDERSCHRAUBE		
32	411514614	1	HEX NUT ISO 4032 M10 A4-70	SECHSKANTMUTTER		
34	4002871	24	COUNTERSUNK SCREW ISO 7047 M4X20 4.8	SENKSCHRAUBE		
35	400180214	8	PAN-HEAD SCREW ISO 7045 M5X20 4.8	FLACHKOPFSCHRAUBE		
36	400180314	15	PAN-HEAD SCREW ISO 7045 M6X25 4.8	FLACHKOPFSCHRAUBE		
37	408606214	4	COUNTERSUNK SCREW DIN 7991 M8X20 A4-7	SENKSCHRAUBE		
38	411515014	4	HEX NUT ISO 4032 M8 A4-70	SECHSKANTMUTTER		
39	406501514	14	HEX SCREW ISO 4017 M8X16 A4-70	SECHSKANTSCHRAUBE		
40	10540511	8	WASHER ISO 7093-1 10 A4	SCHEIBE		
43	779002114	1	OUTSIDE MIRROR	AUSSENSPIEGEL		
44	970785703	1	SPIRIT LEVEL ASSY. ⇨ ❑ 390	LIBELLE EINBAU		
45	10537560	1	LAMP HOLDER CPL ⇨ ❑ 391	LEUCHTENHALTER KPL		
47	10540484	4	HEX NUT ISO 10511 M5 A4	SECHSKANTMUTTER		
48	10593544	2	COVER	DECKEL		
49	10593554	1	COVER	DECKEL		
50	485546514	12	HEX NUT ISO 4032 M3 A4-70	SECHSKANTMUTTER		
51	10549547	1	NAMEPLATE CONTROL PLATE	SCHILD STEUERPLATTE		
52	10549800	1	NAMEPLATE CONTROL PLATE	SCHILD STEUERPLATTE		
53	10549545	1	ADAPTOR 5X84X90 PA 6	ADAPTER		
54	10591343	1	HOLDER	HALTER		
55	10526837	1	HEX SCREW ISO 4017 M6X50 A4-70	SECHSKANTSCHRAUBE		
56	411517114	2	HEX NUT ISO 4032 M6 A4-70	SECHSKANTMUTTER		
57	11309625	1	HOLDER CPL ⇨ ❑ 392	HALTER KPL		

OHNE BILD
WITHOUT ILLUSTRATION
SANS PLANCHE
SIN FIG.
SEM ILUSTRAÇÃO
БЕЗ ИЗОБРАЖЕНИЯ

600000

Pos.	Item	Quantity	Description	Bezeichnung	Serie	K
8	10559635	1	SWITCH CABINET X1 ⇨ ❑ 359	SCHALTSCHR X1		
10	10519079	1	CONTROL STAND LEFT ⇨ ❑ 362	STEUERSTAND LI		
20	11260957	1	CONTROL STAND RIGHT ⇨ ❑ 368	STEUERSTAND RE		
31	916525114	1	CABLE DUCT CABINET 1 ⇨ ❑ 369	KABELDURCHFUEHRUNG KABIN		
41	607147008	1	INTERNAL LIGHT	INNENLEUCHTE		
42	607021714	1	LIGHT BULB	GLUEHLAMPE		
43	607023214	1	LIGHT BULB	GLUEHLAMPE		
47	6003031	6	SLEEVE CONTACT	BUCHSENKONTAKT		
49	10224272	3	HOLDER	HALTER		
50	7027205	3	WORK LIGHT ⇨ ❑ 31	ARBEITSSCHEINWERFER		
51	605264814	3	PLUG	STECKER		
52	7368242	3	CONTACT LOCK	KONTAKTVERRIEGELUNG		
53	600454314	6.5	CONTROL LEAD	STEUERLEITUNG		
54	602305914	3	FLAT PLUG HOUSING	FLACHSTECKERGEHAEUSE		
55	602203914	6	FLAT PLUG	FLACHSTECKER		
61	611052614	1	FILTER BLOWER INSTALLATION ⇨ ❑ 370	FILTERLUEFTER EINBAU		
71	10350334	2	LOUDSPEAKER	LAUTSPRECHER		
74	614027114	1	EXTENSION CABLE	VERLAENGERUNGSKABEL		
76	11645490	1	ANTENNA	ANTENNE		
81	614046114	1	HOOTER	HUPE		

OHNE BILD
WITHOUT ILLUSTRATION
SANS PLANCHE
SIN FIG.
SEM ILUSTRAÇÃO
БЕЗ ИЗОБРАЖЕНИЯ

600000

Pos.	Item	Quantity	Description	Bezeichnung	Serie	K
83	11226627	1	SOUNDER	SCHALLGEBER		
85	10424276	1	TEMPERATURE SENSOR	TEMPERATURFUEHLER		
90	10524928	1	FLASHING LIGHT	BLITZLEUCHTE		
91	602209014	1	FLAT PLUG HOUSING	FLACHSTECKERGEHAEUSE		
92	602203914	6	FLAT PLUG	FLACHSTECKER		
93	6203137	1	BUSHING HOUSING	BUCHSENGEHAEUSE		
94	7368248	1	CONTACT LOCK	KONTAKTVERRIEGELUNG		
95	6003031	6	SLEEVE CONTACT	BUCHSENKONTAKT		
96	10542325	1	PROTECTING CAP	SCHUTZKAPPE		
97	693030914	2	CONTROL LEAD	STEUERLEITUNG		
98	10540846	1	WIRING HARNESS	KABELSTRANG		
100	10524927	1	SIGNAL LAMP	SIGNALLEUCHTE		
150	11234650	4	CABLE	KABEL		
201	10519082	1	CABLE LOOM W 19	KABELSTRANG W 19		
202	11261603	1	CABLE LOOM W 20	KABELSTRANG W 20		
203	10519084	1	WIRING HARNESS	KABELSTRANG		
204	10519085	1	CABLE LOOM W 22	KABELSTRANG W 22		
205	11912031	1	WIRING HARNESS	KABELSTRANG		
206	11259039	1	WIRING HARNESS	KABELSTRANG		
210	11223717	2	FOOT PEDAL	FUSSPEDAL		
211	11223691	1	FOOT PEDAL EL INSTALLATION ⇨ ❑ 371	FUSSPEDAL EL EINBAU		
212	11273458	2	ROD CPL	STANGE KPL		

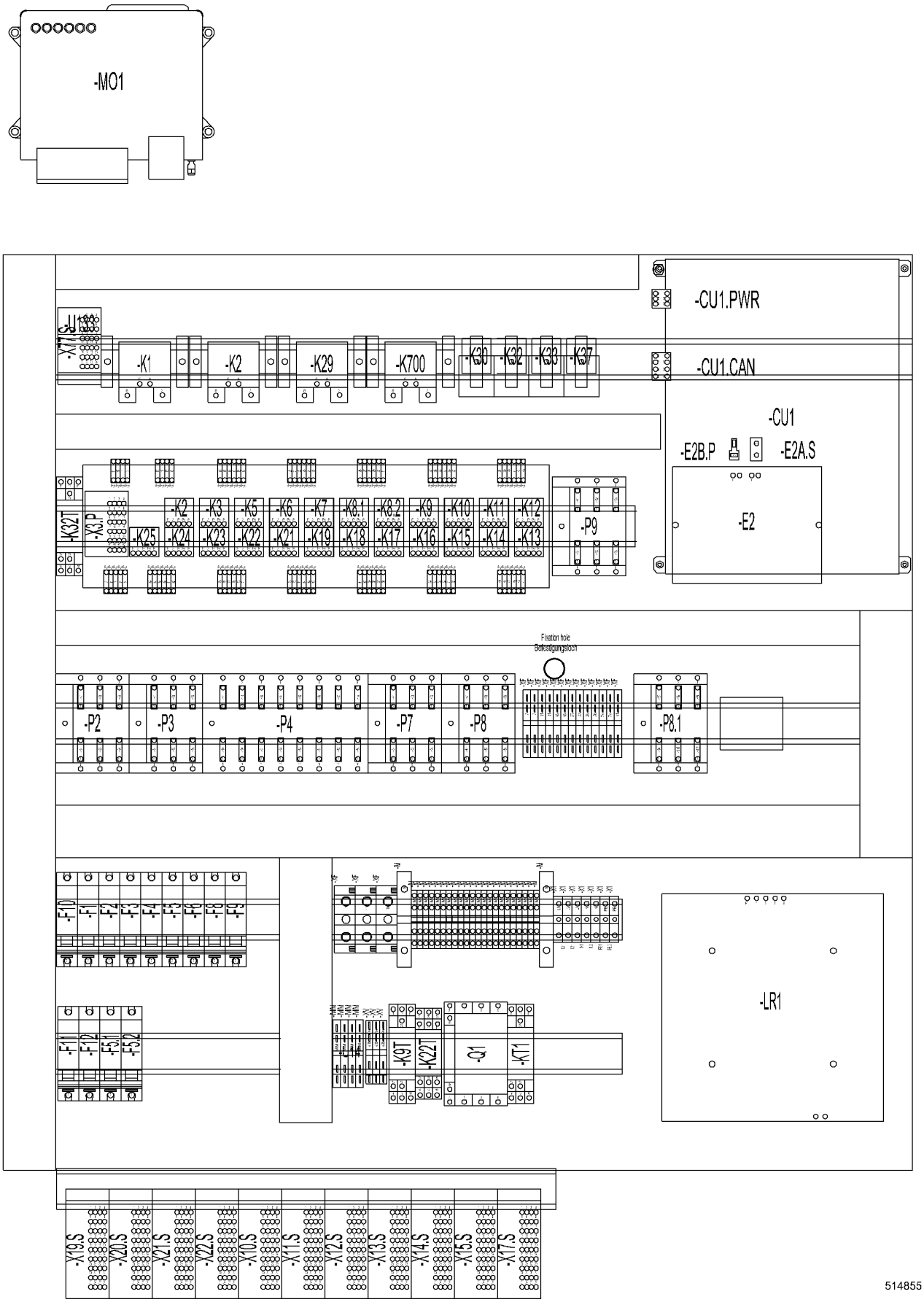
-M01
-CU1.PWR
-CU1.CAN
-CU1
-E2B.P
-E2A.S
-E2
-P9
-P2
-P3
-P4
-P7
-P8
-P8.1
Fixation hole
Befestigungsloch
-LR1
514855

Pos.	Item	Quantity	Description	Bezeichnung	Serie	K
21	10526962	1	SUBPLATE	MONTAGEPLATTE		
25	10559638	1	CABLE LOOM W 10	KABELSTRANG W 10		
31	10223180	1	CONTROL SYSTEM	STEUERRECHNER		
32	10541109	1	DATA CARD CF2	DATEN KARTE CF2		
41	607147008	1	INTERNAL LIGHT	INNENLEUCHTE		
42	607021714	1	LIGHT BULB	GLUEHLAMPE		
43	607023214	1	LIGHT BULB	GLUEHLAMPE		
51	917585714	1	PC-BOARD PLATE 1	STECKKARTE PLATINE 1		
56	992081114	1	RESERVE FUSES ⇨ ❑ 361	RESERVESICHERUNGEN		
57	10529597	1	BUSBAR	SAMMELSCHIENE		
58	11219647	1	BUSBAR	SAMMELSCHIENE		
59	10351108	2	CONTACT GUARD	BERUEHRUNGSSCHUTZ		
60	10351101	1	CABLE PROTECTION SWITCH	LEITUNGSSCHUTZSCHALTER		
61	10351102	3	CABLE PROTECTION SWITCH	LEITUNGSSCHUTZSCHALTER		
62	10351103	1	CABLE PROTECTION SWITCH	LEITUNGSSCHUTZSCHALTER		
63	10351104	2	CABLE PROTECTION SWITCH	LEITUNGSSCHUTZSCHALTER		
64	10351105	1	CABLE PROTECTION SWITCH	LEITUNGSSCHUTZSCHALTER		
65	10351106	3	CABLE PROTECTION SWITCH	LEITUNGSSCHUTZSCHALTER		
68	604105314	5	FUSE CARTRIDGE	SICHERUNGSEINSATZ		
69	604105514	41	FUSE CARTRIDGE	SICHERUNGSEINSATZ		
70	604105614	6	FUSE CARTRIDGE	SICHERUNGSEINSATZ		
71	693181114	3	SERIES TERMINAL	REIHENKLEMME		
72	602832314	1	PARTITION	TRENNWAND		
73	693138614	1	CROSS CONNECTOR	QUERVERBINDER		
74	602153814	13	SERIES TERMINAL	REIHENKLEMME		
75	10550739	22	SERIES TERMINAL	REIHENKLEMME		
78	693182314	2	CLOSING PLATE	ABSCHLUSSPLATTE		
79	10227563	2	INSULATING ELEMENT	ISOLIERSTUECK		
80	602153814	4	SERIES TERMINAL	REIHENKLEMME		
81	630120108	4	CUTOFF RELAY	TRENNRELAIS		
83	630121508	1	CENTER-ZERO RELAY	WECHSLERRELAIS		
84	630122908	1	RELAY SOCKET	RELAIS STECKSOCKEL		
85	630170014	1	TIME RELAY	ZEITRELAIS		
86	602151914	4	SERIES TERMINAL	REIHENKLEMME		
87	602812714	1	CLOSING PLATE	ABSCHLUSSPLATTE		
88	602812414	1	CROSS CONNECTOR	QUERVERBINDER		
91	693183914	1	VOLTAGE TRANSFORMER	SPANNUNGSWANDLER		
92	602208714	1	FLAT PLUG HOUSING	FLACHSTECKERGEHAEUSE		
93	602209714	1	ATTACHABLE SLEEVE HOUSING	STECKHUELSENGEHAEUSE		
201	605253314	11	PLUG	STECKER		
203	605254214	11	PLUG	STECKER		
211	605253414	1	PLUG	STECKER		
213	605254114	1	PLUG	STECKER		

OHNE BILD
WITHOUT ILLUSTRATION
SANS PLANCHE
SIN FIG.
SEM ILUSTRAÇÃO
БЕЗ ИЗОБРАЖЕНИЯ

600000

Pos.	Item	Quantity	Description	Bezeichnung	Serie	K
2	10227556	1	FUSE ASSAYER	SICHERUNGSPRUEFER		
5	604105314	5	FUSE CARTRIDGE	SICHERUNGSEINSATZ		
7	604105414	5	FUSE CARTRIDGE	SICHERUNGSEINSATZ		
10	604105514	10	FUSE CARTRIDGE	SICHERUNGSEINSATZ		
15	604105614	5	FUSE CARTRIDGE	SICHERUNGSEINSATZ		
21	10224306	2	FUSE CARTRIDGE	SICHERUNGSEINSATZ		
22	10224307	2	FUSE CARTRIDGE	SICHERUNGSEINSATZ		

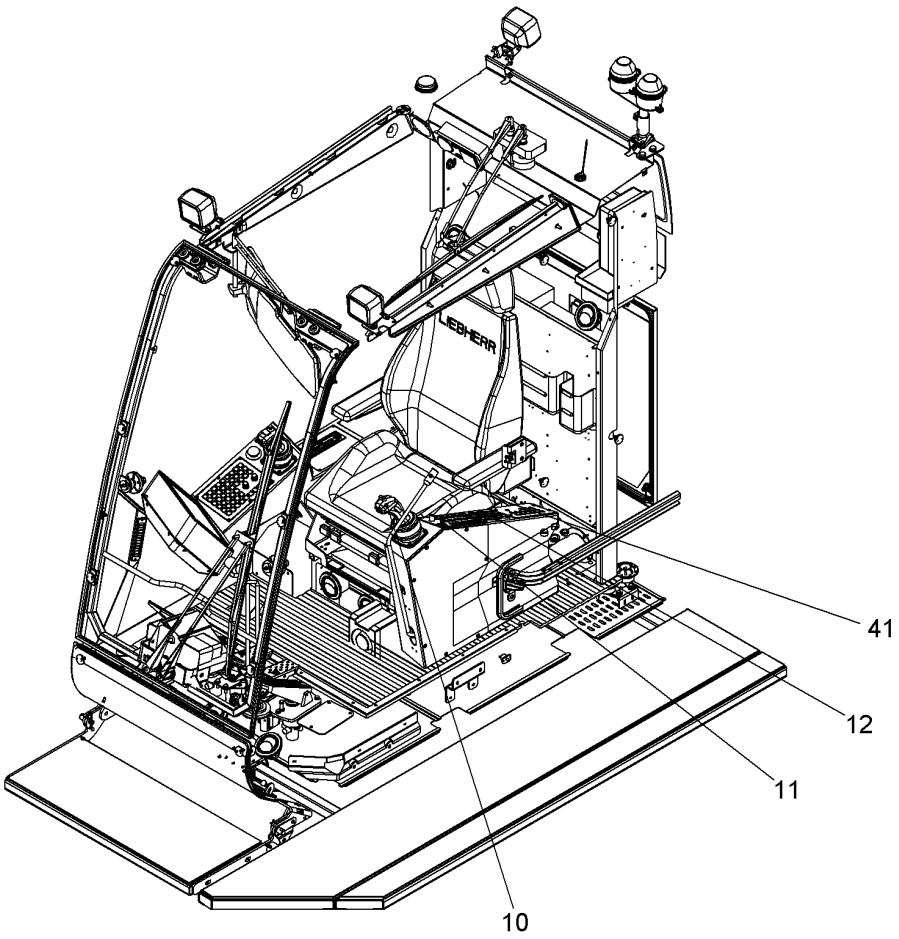

Pos.	Item	Quantity	Description	Bezeichnung	Serie	K
10	11214818	1	MASTER SWITCH ⇨ ❑ 363	MEISTERSCHALTER		
11	10036107	1	KEYBOARD OPERATING PANEL CPL ⇨ ❑ 364	TASTATUR BEDIENPULT X11 KP		
12	10531718	1	KEYBOARD ⇨ ❑ 365	TASTATUR		
31	10599206	1	OPERATING HOURS COUNTER	BETRIEBSSTUNDENZAEHLER		
32	10599215	1	ADAPTER FRAME	ADAPTERRAHMEN		
41	693168514	1	SAFETY LEVER CPL ⇨ ❑ 367	SICHERHEITSHEBEL KPL		

OHNE BILD
WITHOUT ILLUSTRATION
SANS PLANCHE
SIN FIG.
SEM ILUSTRAÇÃO
БЕЗ ИЗОБРАЖЕНИЯ

600000

Pos.	Item	Quantity	Description	Bezeichnung	Serie	K
1	606272314	1	RUBBER BELLOWS	FALTENBALG		

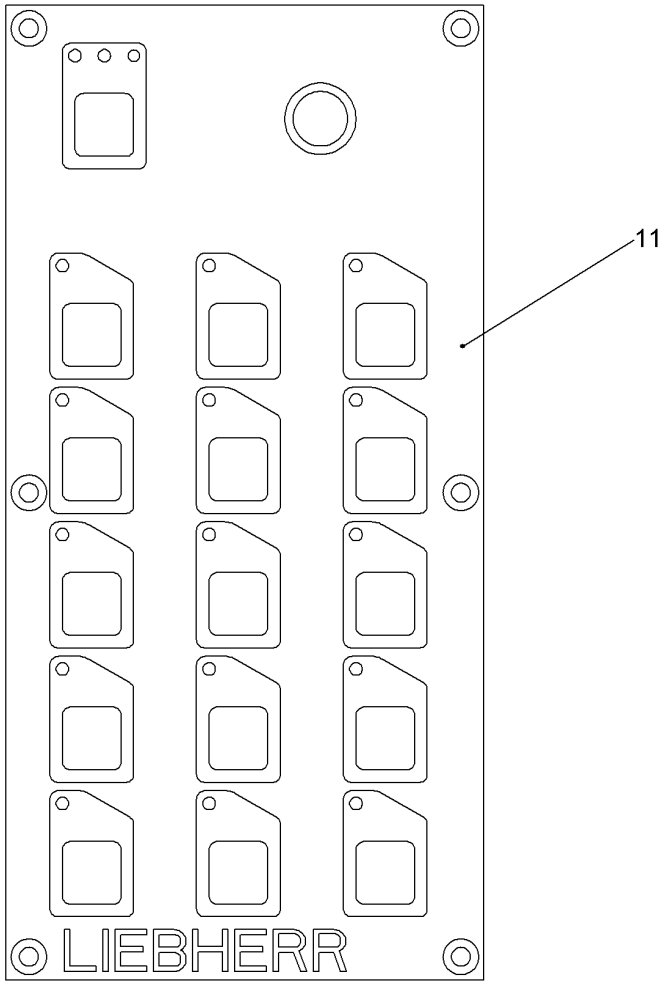

Pos.	Item	Quantity	Description	Bezeichnung	Serie	K
11	612436814	1	CONTROL AREA	BEDIENFELD		
80	10687925	1	TURNING KNOB	DREHKNOPF		
81	10687926	1	WASHER	SCHEIBE		
82	10687924	1	COVER	DECKEL		

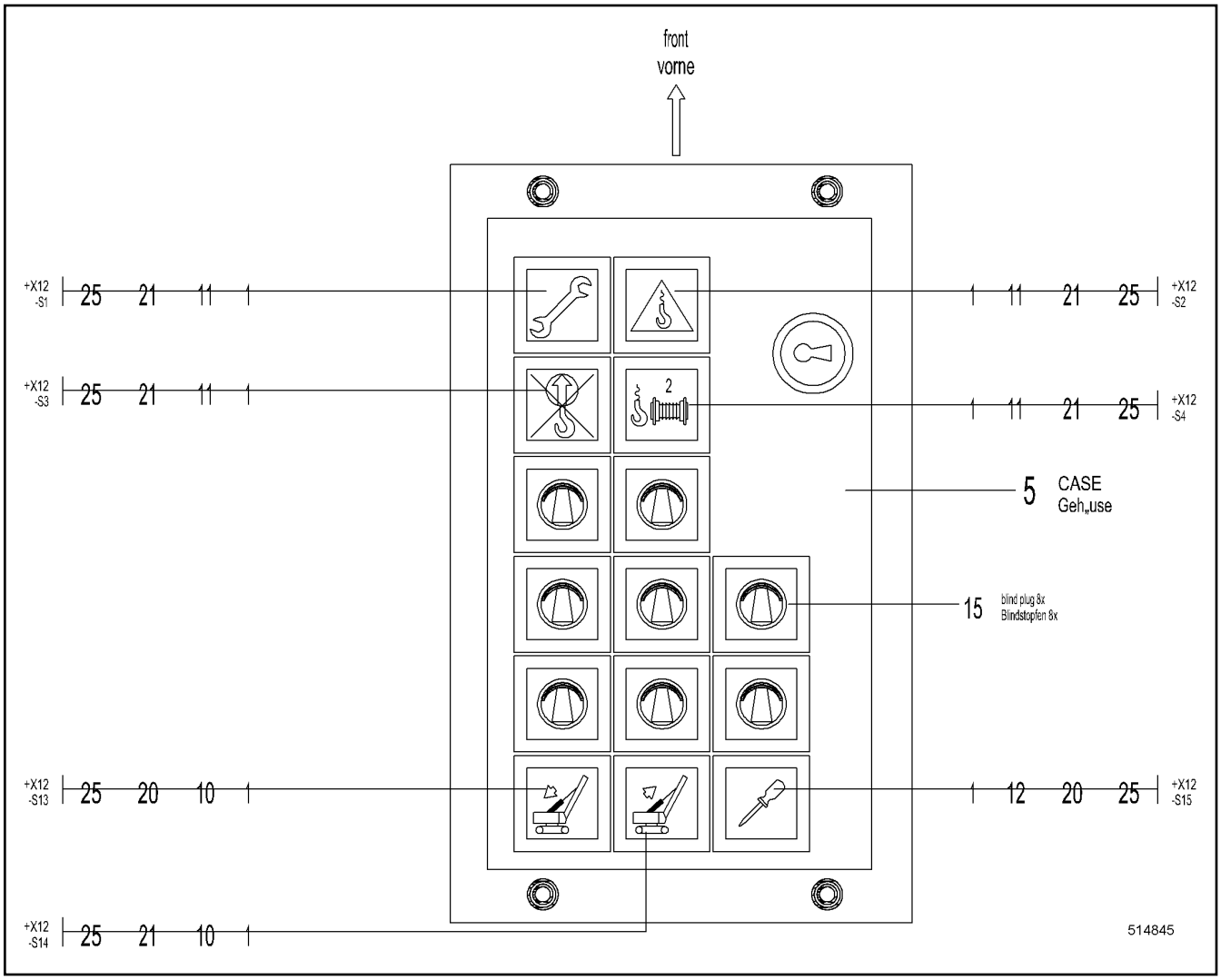

Pos.	Item	Quantity	Description	Bezeichnung	Serie	K
5	385094414	1	SWITCHING HOUSING ⇨ ❑ 366	SCHALTERGEHAEUSE		
10	606672114	2	ILLUMINATED BUTTON	LEUCHTTASTER		
11	606674714	4	ILLUMINATED BUTTON	LEUCHTTASTER		
12	606667814	1	ILLUMINATED BUTTON	LEUCHTTASTER		
15	602458214	8	STOPPER PLUG	BLINDSTOPFEN		
20	6204372	2	LUMINOUS PUSH BUTTON CONTACTOR	LEUCHTTASTKONTAKTGEBER		
21	6001593	5	LUMINOUS SWITCH CONTACT SENDER	LEUCHTSCHALTKONTAKTGEBE		
25	260514602	7	LED LAMP	LED-LAMPE		
30	400180214	4	PAN-HEAD SCREW ISO 7045 M5X20 4.8	FLACHKOPFSCHRAUBE		

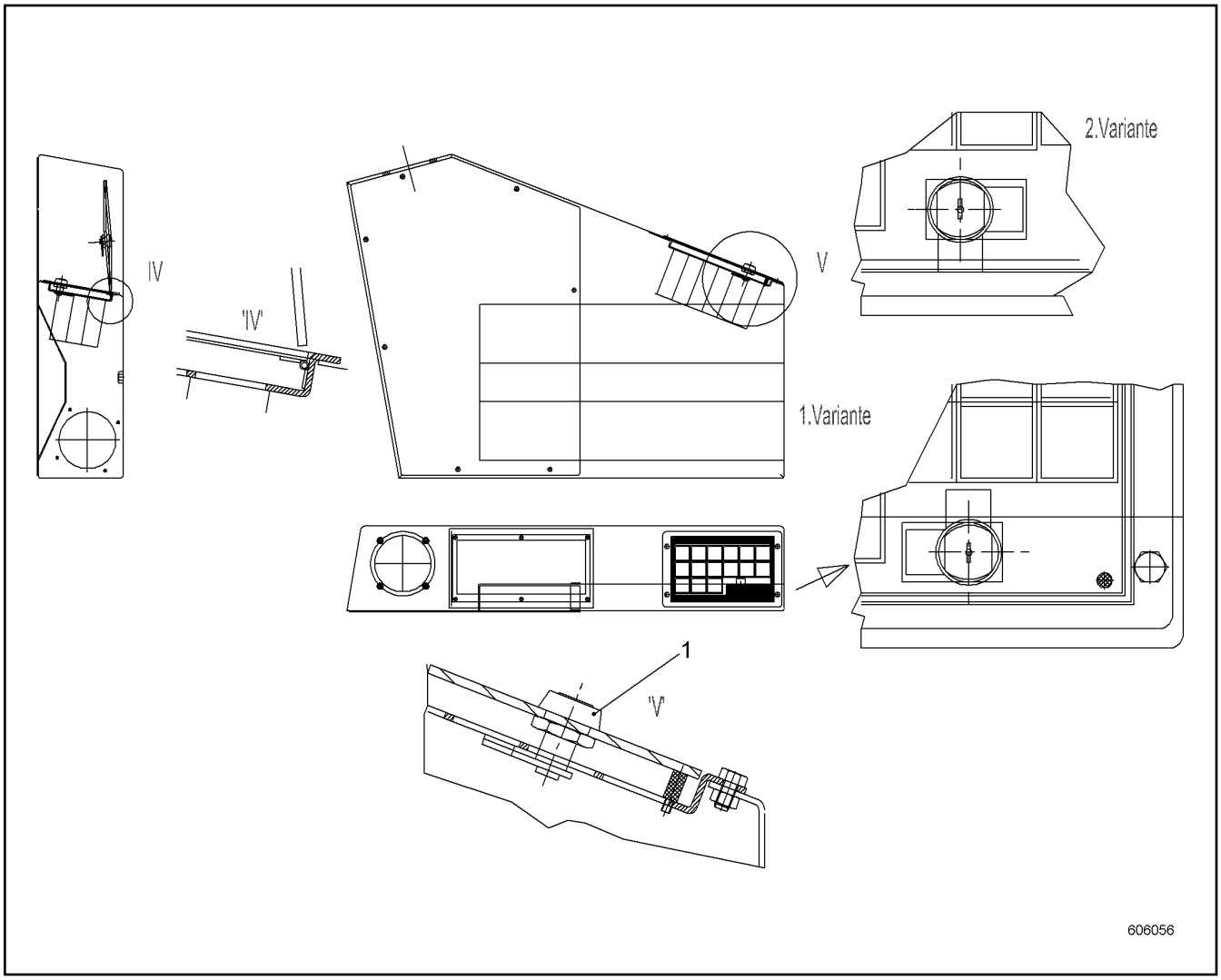

Pos.	Item	Quantity	Description	Bezeichnung	Serie	K
1	10542435	1	CYL LOCK	ZYL VERSCHLUSS		

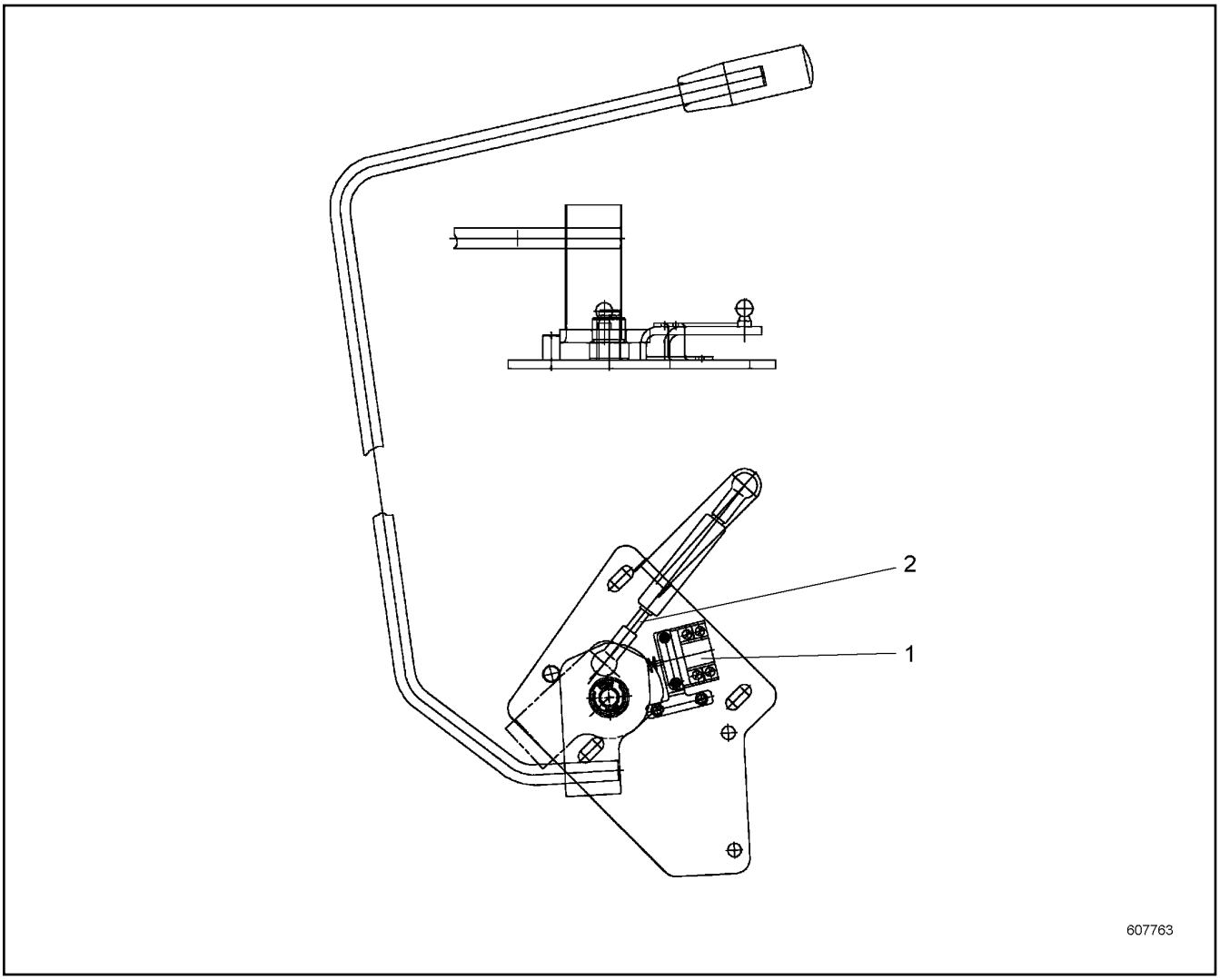

Pos.	Item	Quantity	Description	Bezeichnung	Serie	K
1	10445976	1	SWITCH	SCHALTER		
2	10800103	1	GAS OPERATED SPRING	GASDRUCKFEDER		

OHNE BILD
WITHOUT ILLUSTRATION
SANS PLANCHE
SIN FIG.
SEM ILUSTRAÇÃO
БЕЗ ИЗОБРАЖЕНИЯ

600000

Pos.	Item	Quantity	Description	Bezeichnung	Serie	K
23	10677274	1	CAN MODULE	CAN MODUL		
24	11260077	1	MONITOR LCD CPL	MONITOR LCD KPL		
31	740732003	1	IGNITION STARTER SWITCH	ZUENDSTARTSCHALTER		
32	10663904	1	ANTITHEFT LOCK	WEGFAHRSPERRE		
33	693073014	1	EMERGENCY STOP BUTTON	NOT-AUS TASTER		
35	606718408	1	EMERGENCY STOP SIGN	SCHILD NOT-AUS		
50	10663954	2	KEY	SCHLUESSEL		

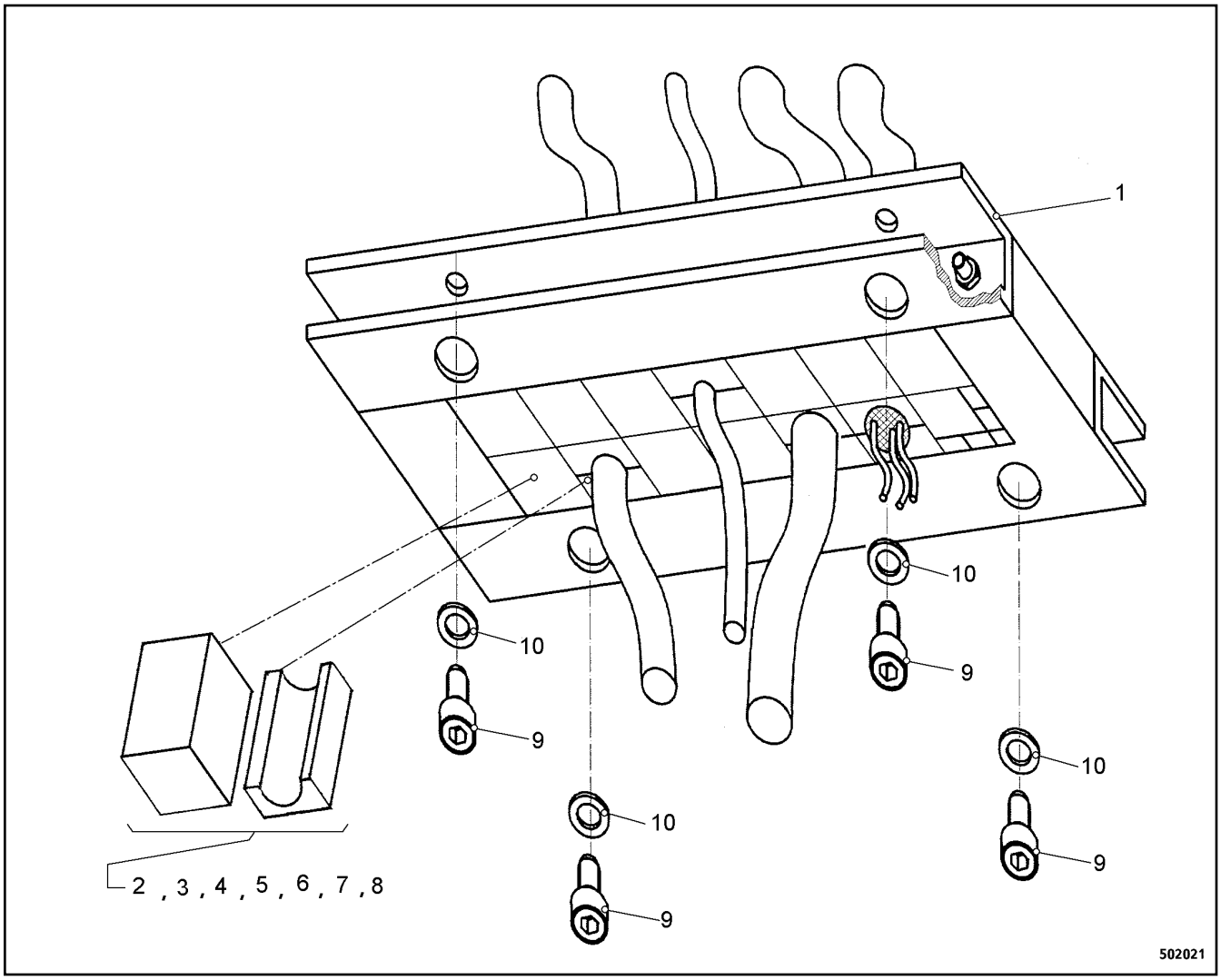

Pos.	Item	Quantity	Description	Bezeichnung	Serie	K
1	602481914	1	FRAME	RAHMEN		
2	602454614	2	SEALING MODULE	DICHTUNGSMODUL		
3	602457014	2	SEALING MODULE	DICHTUNGSMODUL		
4	602454714	2	SEALING MODULE	DICHTUNGSMODUL		
5	602453214	2	SEALING MODULE	DICHTUNGSMODUL		
6	602457114	2	SEALING MODULE	DICHTUNGSMODUL		
7	602457214	2	SEALING MODULE	DICHTUNGSMODUL		
8	602453914	2	SEALING MODULE	DICHTUNGSMODUL		
9	10539483	4	SOCKET HEAD SCREW ISO 4762 M8X16 A4-7	ZYLINDERSCHRAUBE		
10	10447017	4	LOCKING RING 8	SICHERUNGSRING		

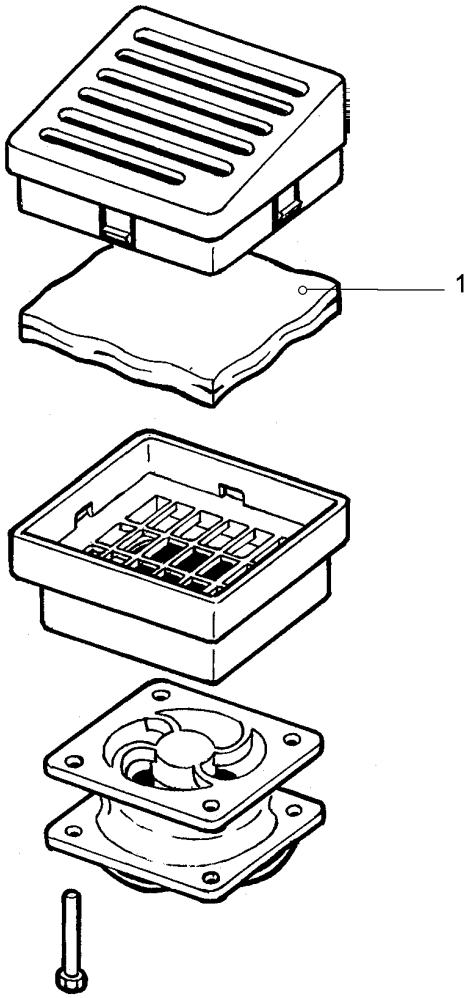

Pos.	Item	Quantity	Description	Bezeichnung	Serie	K
1	611124514	1	FILTER MAT	FILTERMATTE		

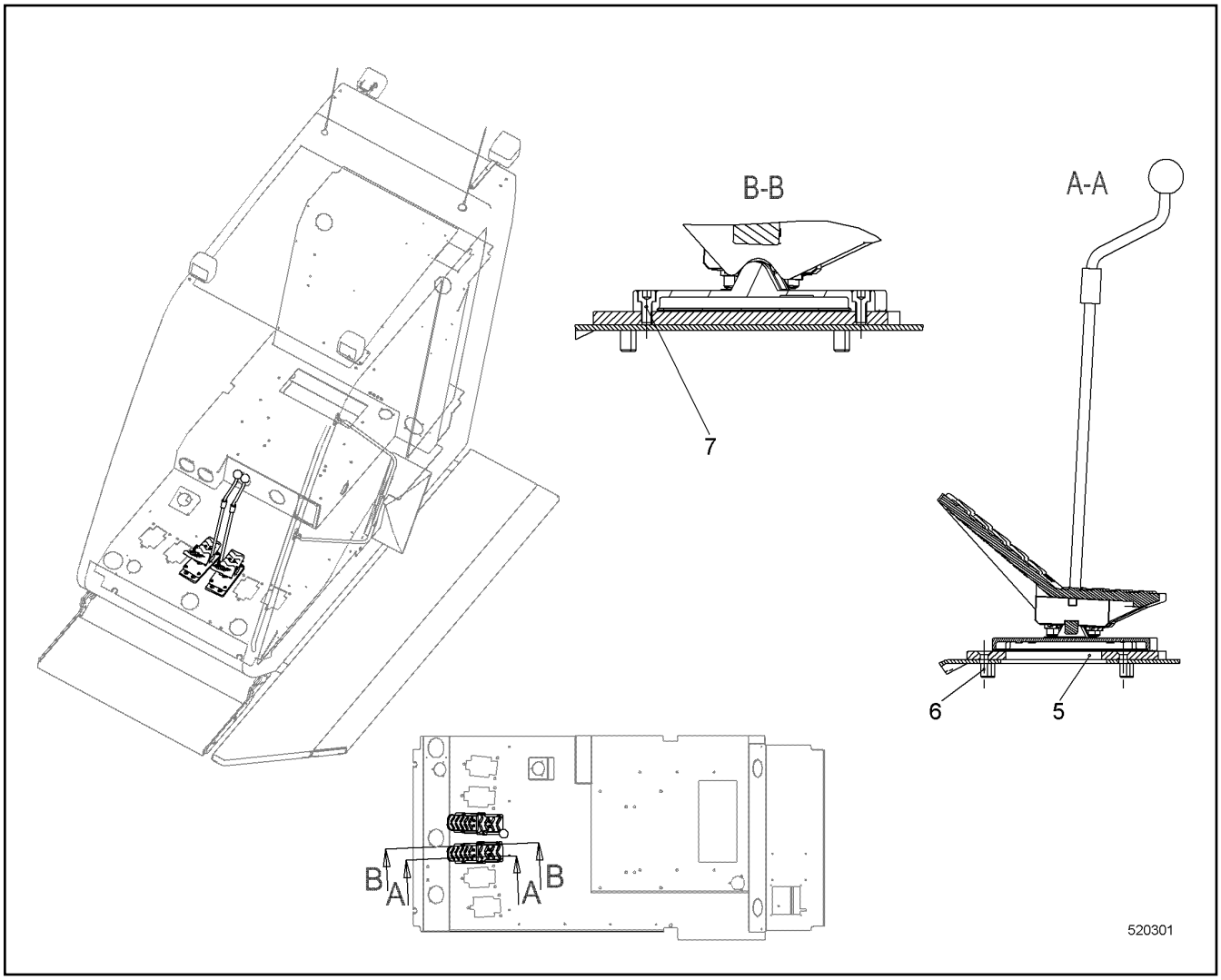

Pos.	Item	Quantity	Description	Bezeichnung	Serie	K
5	11223693	2	ADAPTER PLATE	ADAPTERBLECH		
6	408600708	8	COUNTERSUNK SCREW ISO 10642 M8X30 8.8	SENKSCHRAUBE		
7	408301208	8	SOCKET HEAD SCREW DIN 7984 M8X16 08.8	ZYLINDERSCHRAUBE		

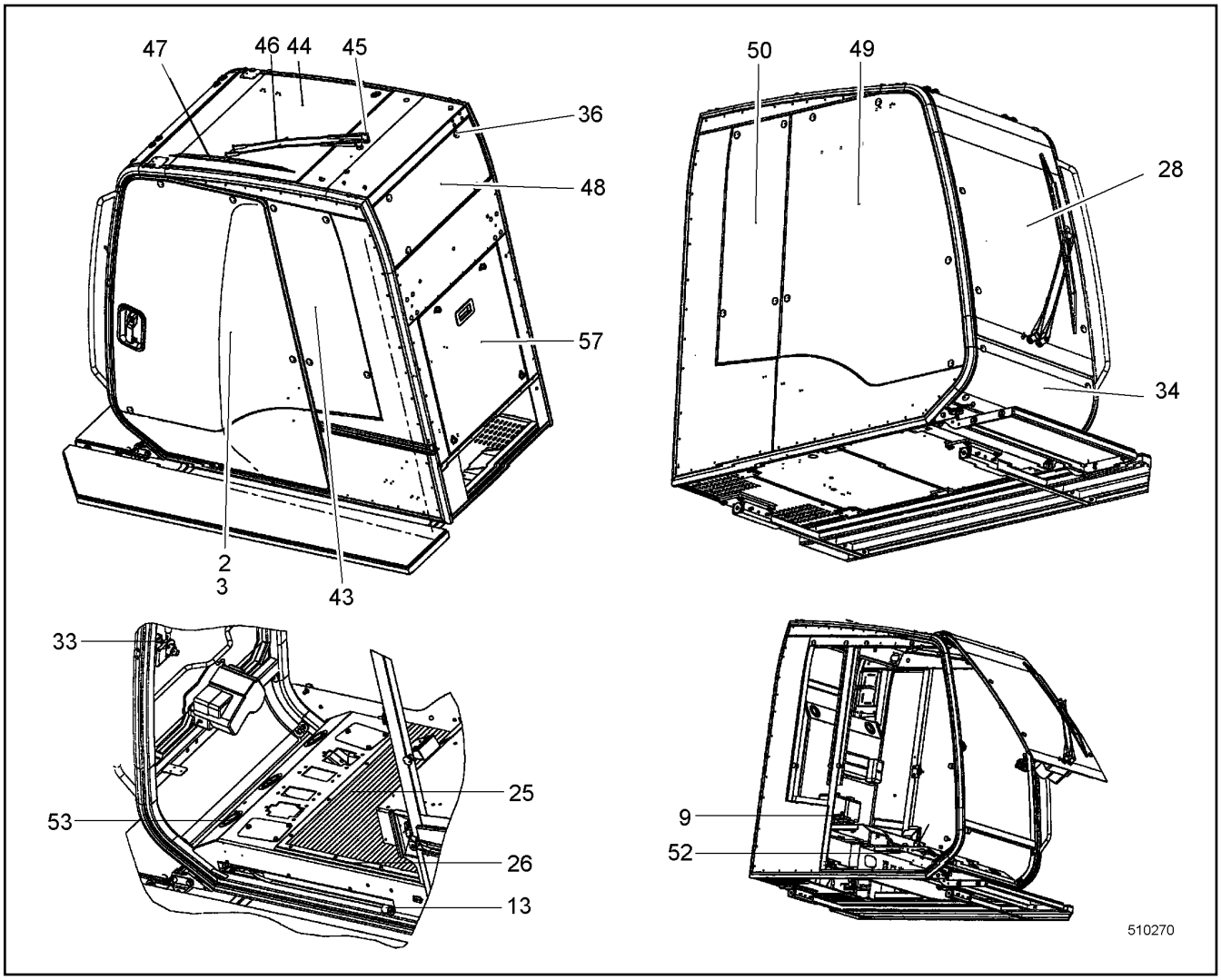

Pos.	Item	Quantity	Description	Bezeichnung	Serie	K
2	10226454	1	DOOR ACCESSORIES ⇨ ❑ 374	TUERE ZUBEHOEHR		
3	10350076	1	SLIDING DOOR ⇨ ❑ 376	SCHIEBETUER		
9	592286714	2	CONTAINER	BEHAELTER		
13	592286814	1	BUFFER	PUFFER		
25	592286914	1	FLOOR MAT	BODENMATTE		
26	592287014	1	STRIP	LEISTE		
28	592287114	1	FRONT WINDOW CPL ⇨ ❑ 379	FRONTSCHEIBE KPL		
33	592288314	1	BALL PIVOT	KUGELZAPFEN		
34	592288414	1	FRONT WINDOW CPL	FRONTSCHEIBE KPL		
36	592286514	1	FLANGE JOINT	VERSCHRAUBUNG		
43	592288514	1	SIDE PANE LEFT	SEITENSCHEIBE LI		
44	592288614	1	ROOF WINDOW	DACHSCHEIBE		
45	592288714	1	WIPER MOTOR	WISCHERMOTOR		
46	592288814	1	WIPER ARM	WISCHARM		
47	592288914	1	WIPER BLADE	WISCHERBLATT		
48	592289014	1	REAR WINDOW	HECKSCHEIBE		
49	592289114	1	SIDE PANE RIGHT	SEITENSCHEIBE RE		
50	592289214	1	SIDE PANE RIGHT	SEITENSCHEIBE RE		
52	592289314	1	AIR NOZZLE	LUFTDUESE		
53	592289414	1	AIR NOZZLE	LUFTDUESE		
57	592289514	1	FLAP CPL ⇨ ❑ 380	KLAPPE KPL		

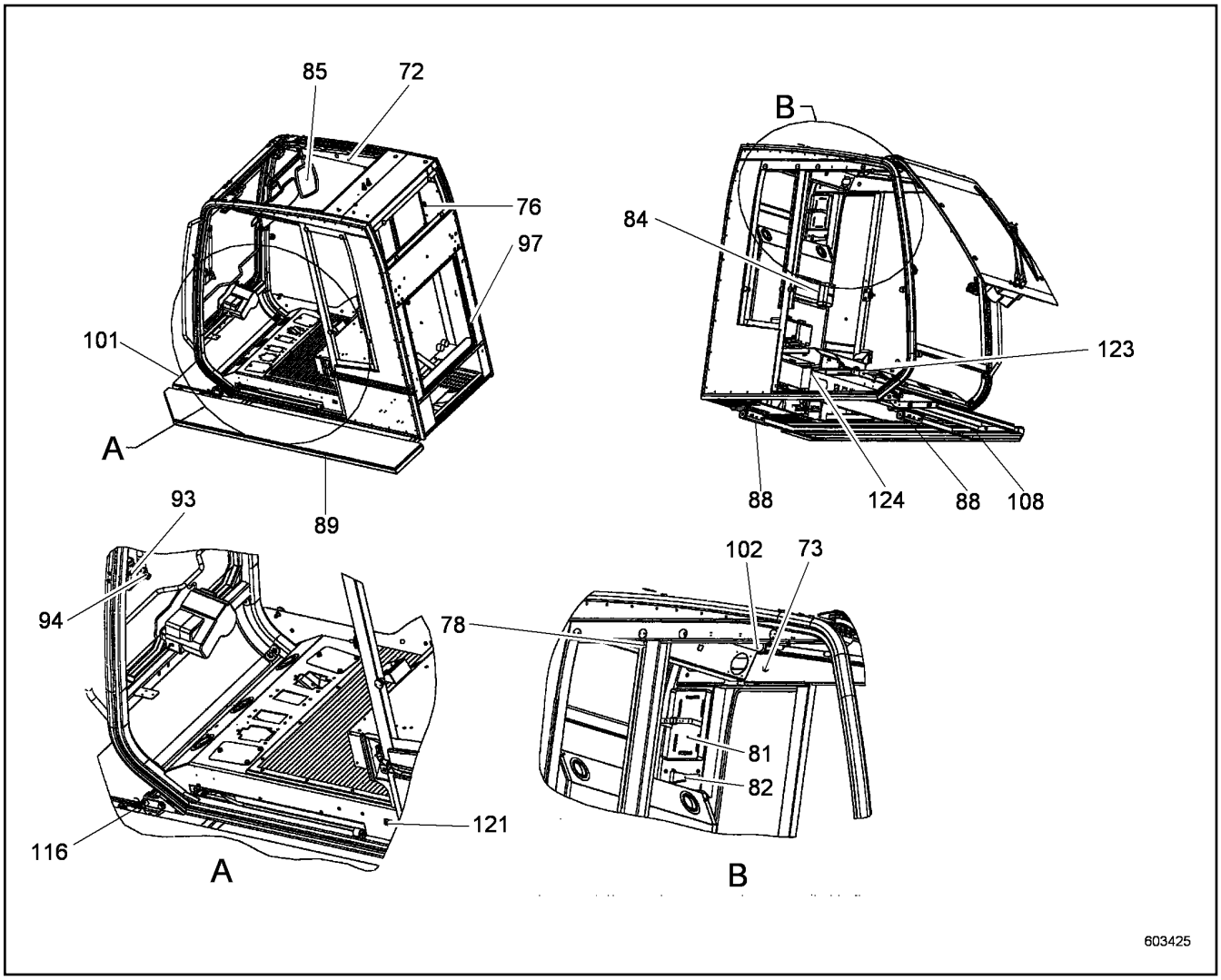

Pos.	Item	Quantity	Description	Bezeichnung	Serie	K
72	592289814	1	PANELLING RIGHT	VERKLEIDUNG RE		
73	592289914	1	MUSHROOM BUTTON	PILZKNOPF		
76	592290014	1	COAT HOOK	GARDEROBEHAKEN		
78	592290114	1	COVERS	VERKLEIDUNG		
81	592290214	1	HOLDER	HALTER		
82	592290314	1	HOLDER	HALTER		
84	592290414	1	HOLDER	HALTER		
85	592290514	1	MIRROR + SUNN VISOR ⇨ ❑ 381	SPIEGEL + SONNENBLENDE		
88	10512821	2	GUIDE	FUEHRUNG		
89	10512061	1	PEDESTAL	PODEST		
94	592291014	1	SNIB	FESTSTELLER		
97	592291114	1	PROFILE	PROFIL		
101	10512048	1	PEDESTAL	PODEST		
102	592291214	1	SUNSHADE	SONNENROLLO		
108	592291314	1	LIMIT STOP BUFFER	ANSCHLAGPUFFER		
116	592291414	1	PLATFORM FIXATION CPL ⇨ ❑ 382	PODESTSICHERUNG KPL		
121	592291814	1	SWITCH	SCHALTER		
123	592291914	1	OPERATIONAL CONTROL	BEDIENELEMENT		
124	592293014	1	AIR CONDITIONER ⇨ ❑ 383	KLIMAGERAET		

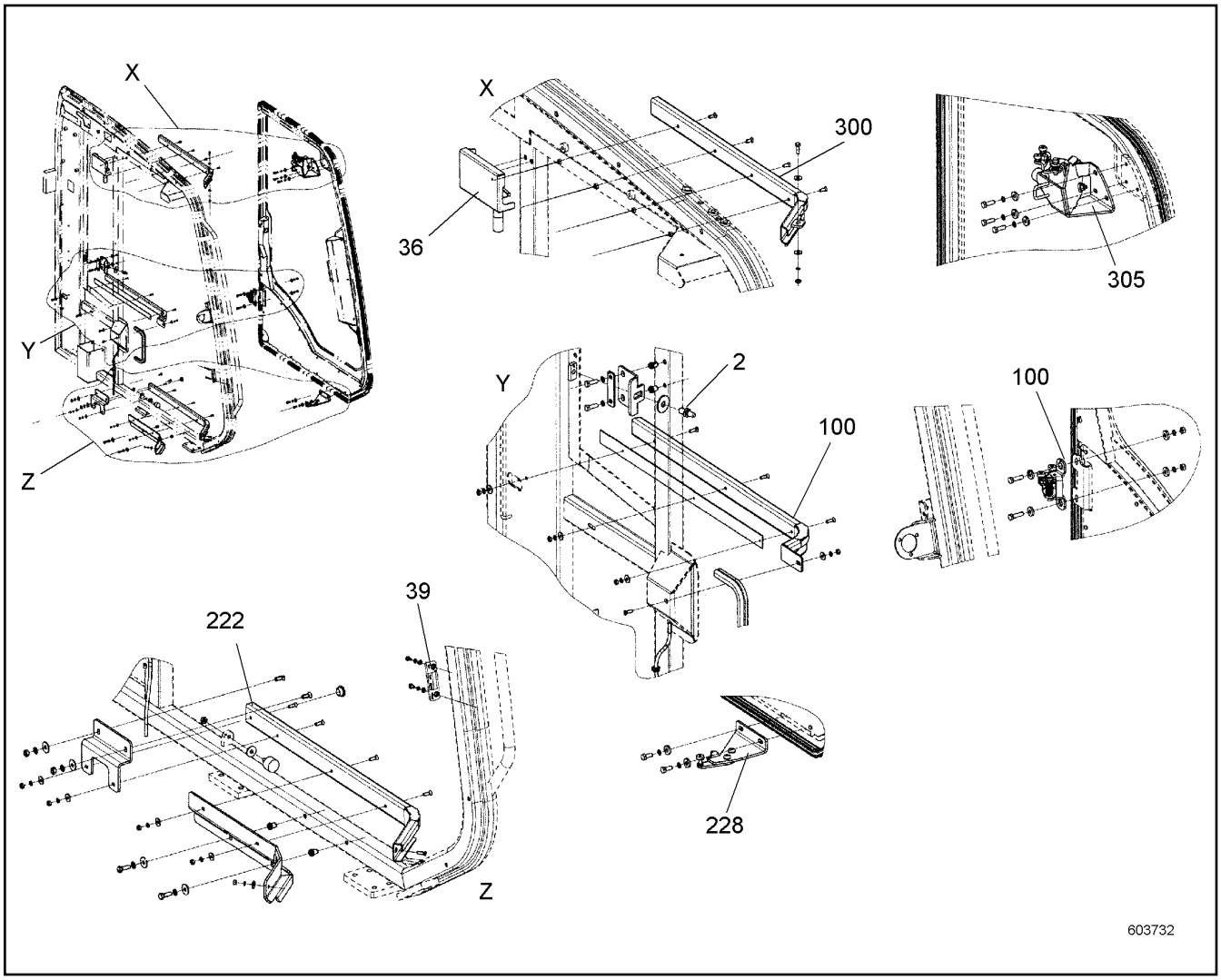

Pos.	Item	Quantity	Description	Bezeichnung	Serie	K
2	7615720	1	CLOSING PIN	SCHLIESSBOLZEN		
36	10572075	1	LOCKING	VERRIEGELUNG		
39	10447259	1	SHEET	PLATTE		
100	959576314	1	GUIDE CPL ⇨ ❑ 375	FUEHRUNG KPL		
222	10226459	1	GUIDING RAIL	FUEHRUNGSSCHIENE		
228	10226461	1	GUIDING BRACKET BELOW	FUEHRUNGSKONSOLE UNTEN		
300	10226462	1	GUIDING RAIL	FUEHRUNGSSCHIENE		
305	10226463	1	GUIDING BRACKET ABOVE	FUEHRUNGSKONSOLE OBEN		

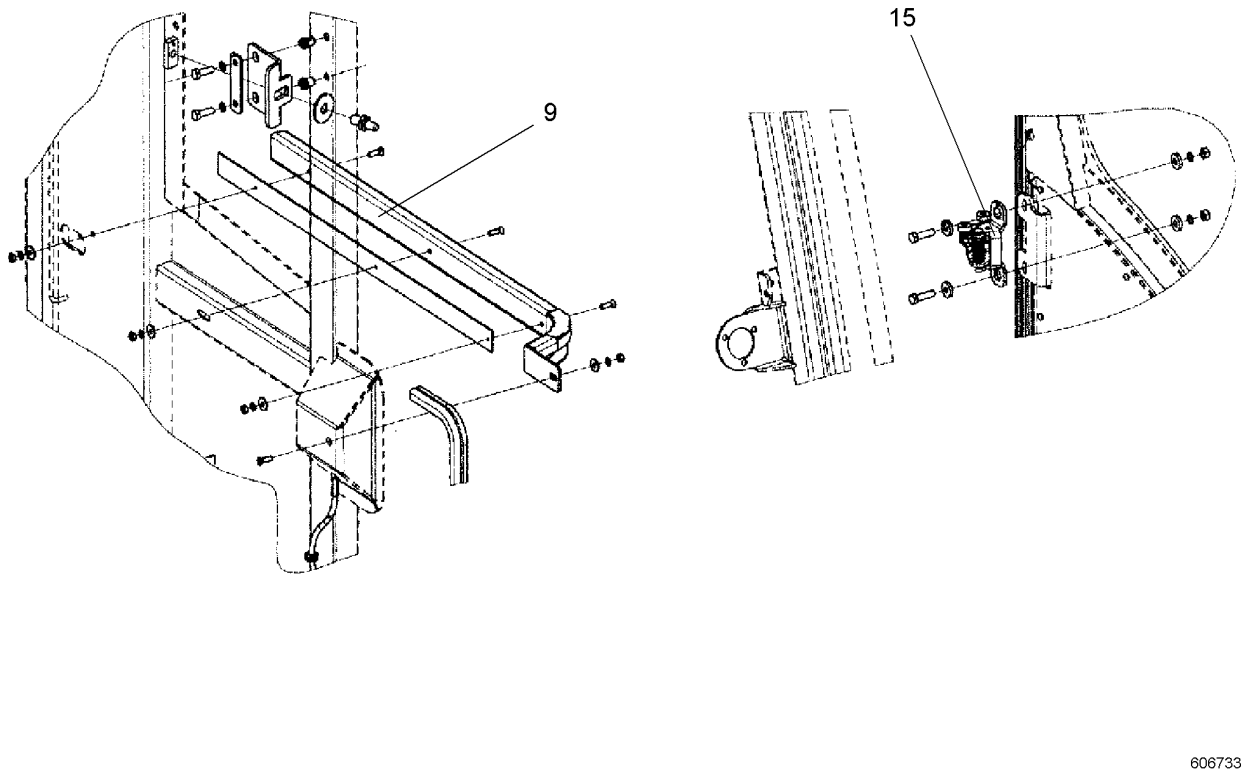

Pos.	Item	Quantity	Description	Bezeichnung	Serie	K
9	10226457	1	GUIDING RAIL	FUEHRUNGSSCHIENE		
15	10226458	1	GUIDING BRACKET CENTRE	FUEHRUNGSKONSOLE MITTE		

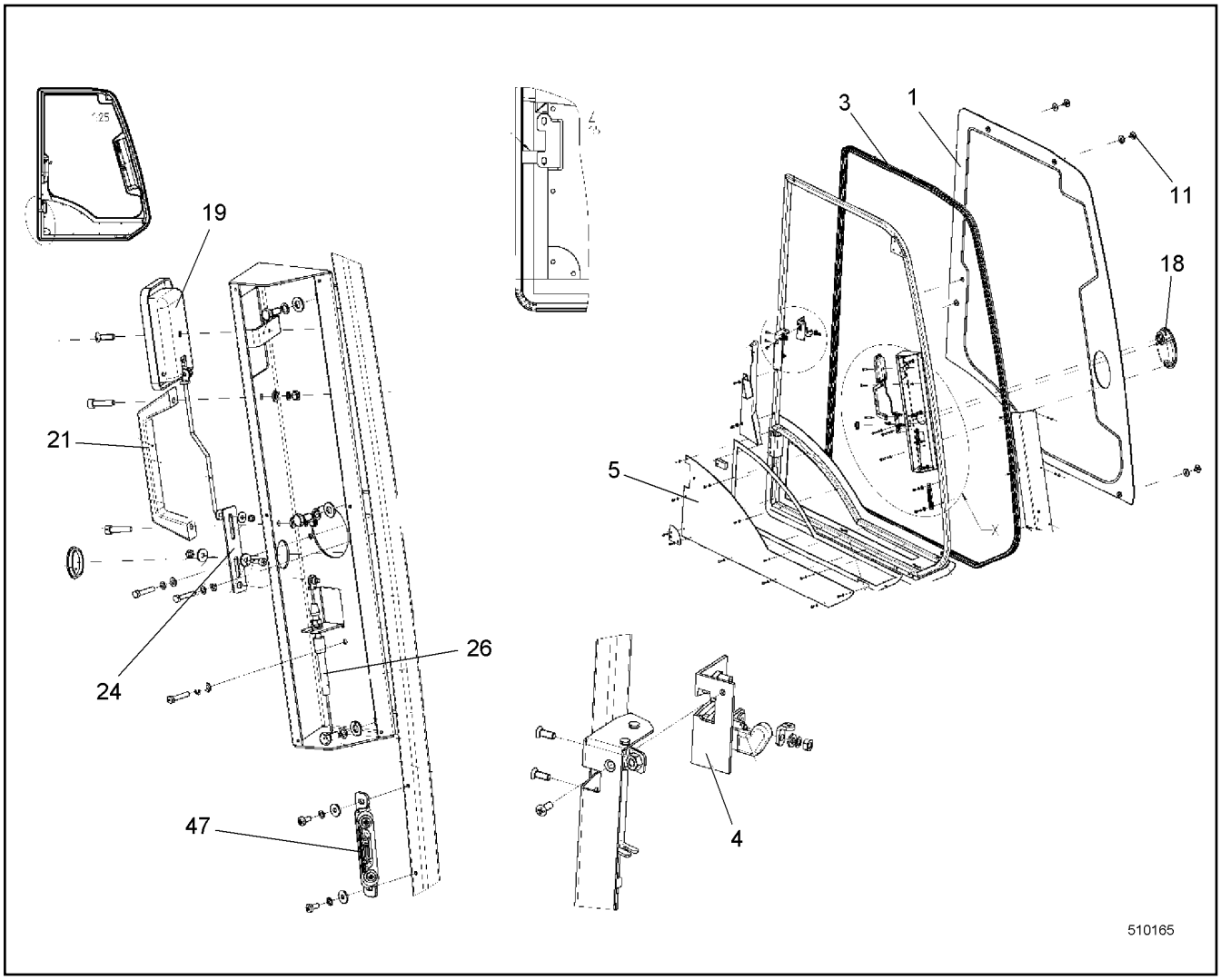

Pos.	Item	Quantity	Description	Bezeichnung	Serie	K
1	10224413	1	SLIDING WINDOW ⇨ ❑ 377	SCHIEBEFENSTER		
3	592285714	1	DOOR SEAL	TUERDICHTUNG		
4	592285814	1	ROTARY LOCK	DREHSCHLOSS		
5	10226479	1	ORIFICE	BLENDE		
11	592286514	5	FLANGE JOINT	VERSCHRAUBUNG		
18	10226472	1	GRIP SHELL	GRIFFSCHALE		
19	10226473	1	DOOR HANDLE INTERNAL	TUERGRIFF INNEN		
21	10226478	1	DOOR HANDLE INTERNAL	TUERGRIFF INNEN		
24	10226477	1	SHEET	PLATTE		
26	592286314	1	ROPE PULL	SEILZUG		
47	10447258	1	KEY COLLAR	SCHLIESSKEIL		

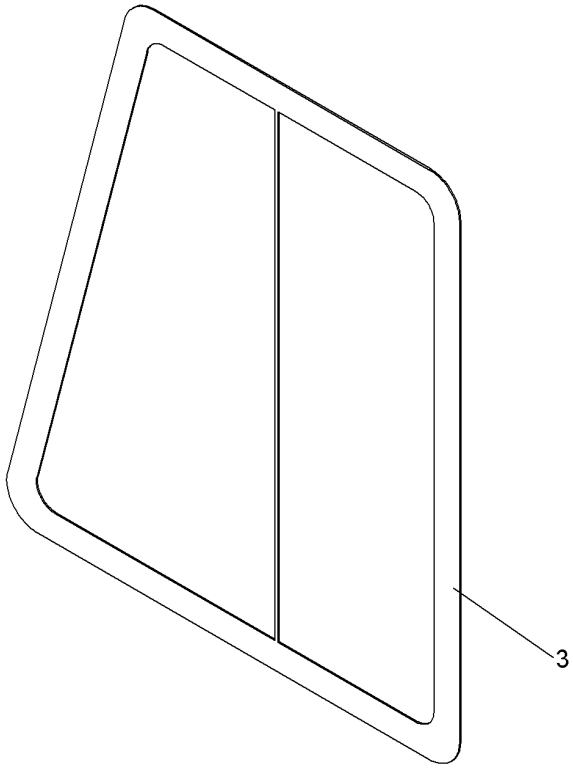

Pos.	Item	Quantity	Description	Bezeichnung	Serie	K
3	11250970	1	SLIDING WINDOW ⇨ ❑ 378	SCHIEBEFENSTER		

OHNE BILD
WITHOUT ILLUSTRATION
SANS PLANCHE
SIN FIG.
SEM ILUSTRAÇÃO
БЕЗ ИЗОБРАЖЕНИЯ

600000

Pos.	Item	Quantity	Description	Bezeichnung	Serie	K
1	10428121	1	GRIP	GRIFF		
2	11250971	1	SEAL	DICHTUNG		

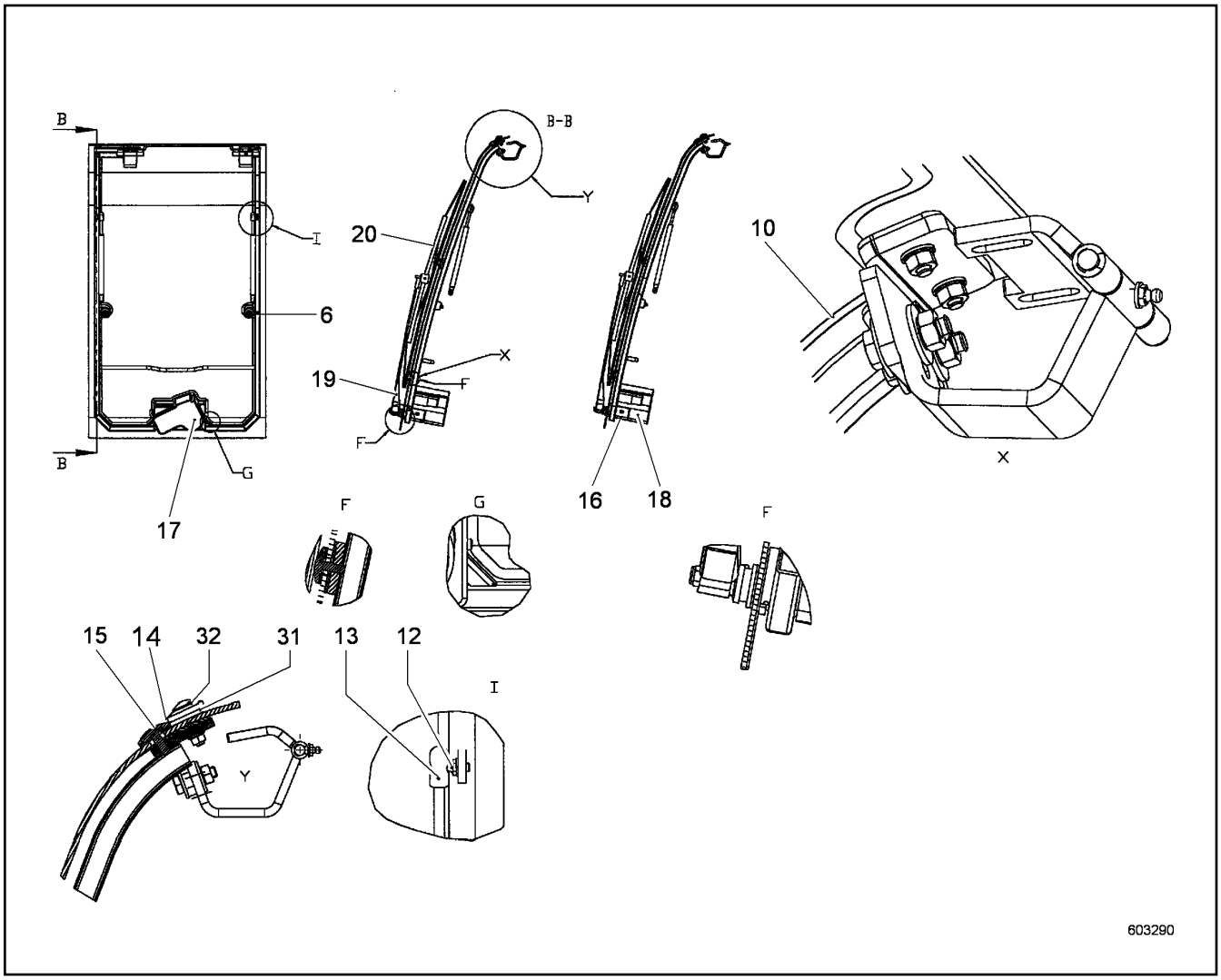

Pos.	Item	Quantity	Description	Bezeichnung	Serie	K
1	11281448	1	FRAME	RAHMEN		
4	10522188	1	WASHER	SCHEIBE		
5	10522190	1	RUBBER	GUMMI		
6	592333714	1	CLOSING PIN	SCHLIESSBOLZEN		
7	10522189	1	SHEET	PLATTE		
10	592287214	1	FRONT WINDOW	FRONTSCHEIBE		
12	592288314	1	BALL PIVOT	KUGELZAPFEN		
13	592287414	1	GAS SPRING	GASFEDER		
14	10226471	1	DISTANCE WASHER	DISTANZSCHEIBE		
15	592287514	1	SCREW	SCHRAUBE		
16	592287614	1	WIPER MOTOR	WISCHERMOTOR		
17	592287714	1	ELBOW PIECE	WINKELSTUECK		
18	592287814	1	COVER	ABDECKUNG		
19	592287914	1	WIPER ARM	WISCHARM		
20	592288014	1	WIPER BLADE	WISCHERBLATT		
31	592288114	1	SHEET GASKET	DICHTSCHEIBE		
32	592288214	1	WASHER	SCHEIBE		

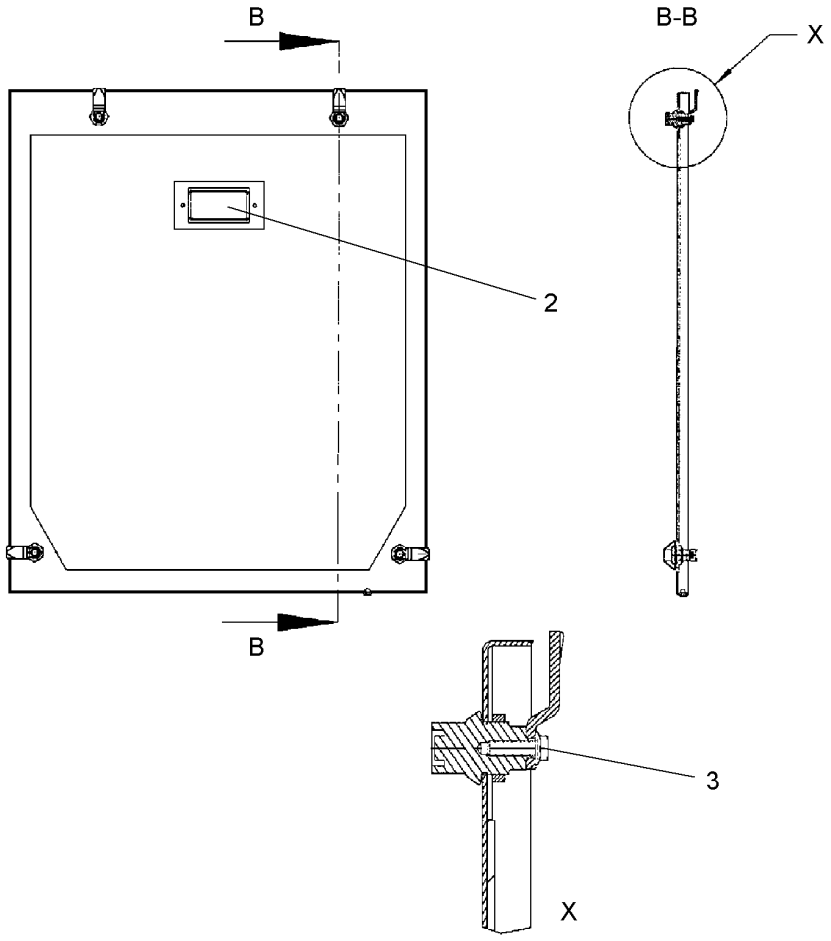

Pos.	Item	Quantity	Description	Bezeichnung	Serie	K
2	592289614	1	GRIP SHELL	GRIFFSCHALE		
3	592289714	1	CYLINDER LOCK	ZYL SCHLOSS		

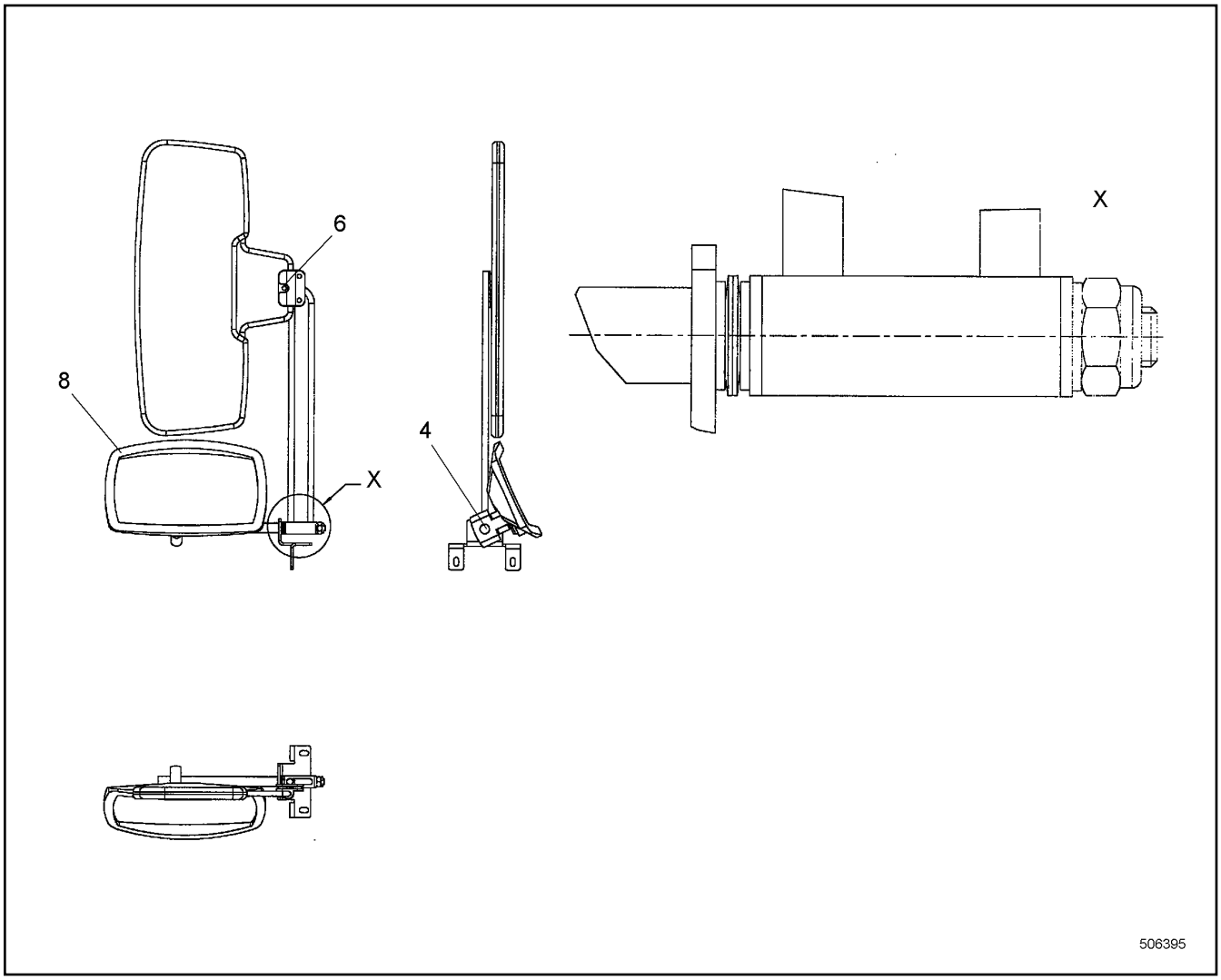

Pos.	Item	Quantity	Description	Bezeichnung	Serie	K
4	592290614	1	COLLER BUSHING	BUNDBUCHSE		
6	592290714	1	SUN VISOR	SONNENBLENDE		
8	592290814	1	MIRROR	SPIEGEL		

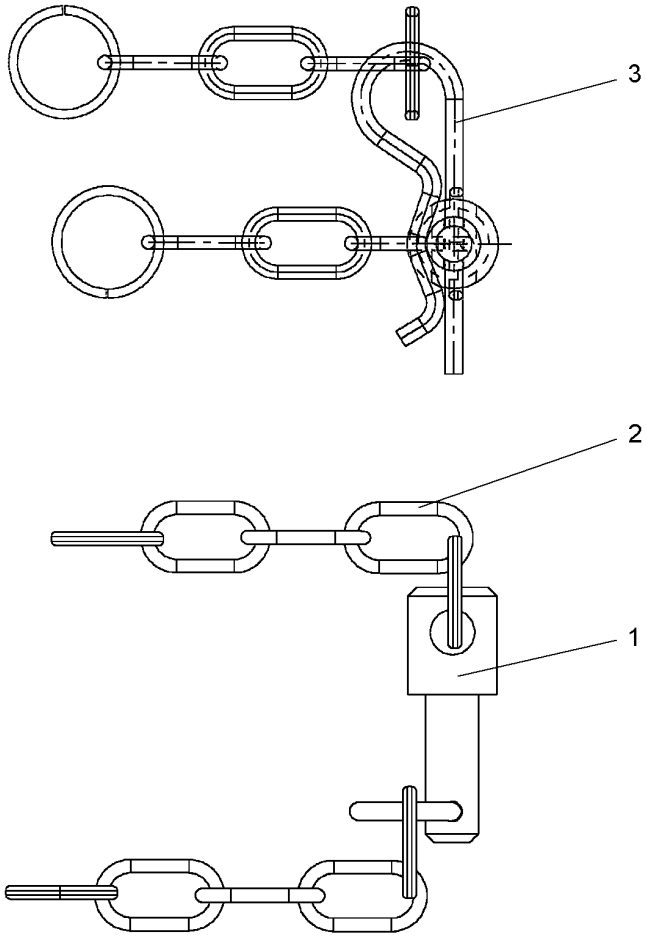

Pos.	Item	Quantity	Description	Bezeichnung	Serie	K
1	592291514	1	PIN	BOLZEN		
2	592291614	1	SECURING CHAIN	SICHERUNGSKETTE		
3	592291714	1	SPRING PLUG	FEDERSTECKER		

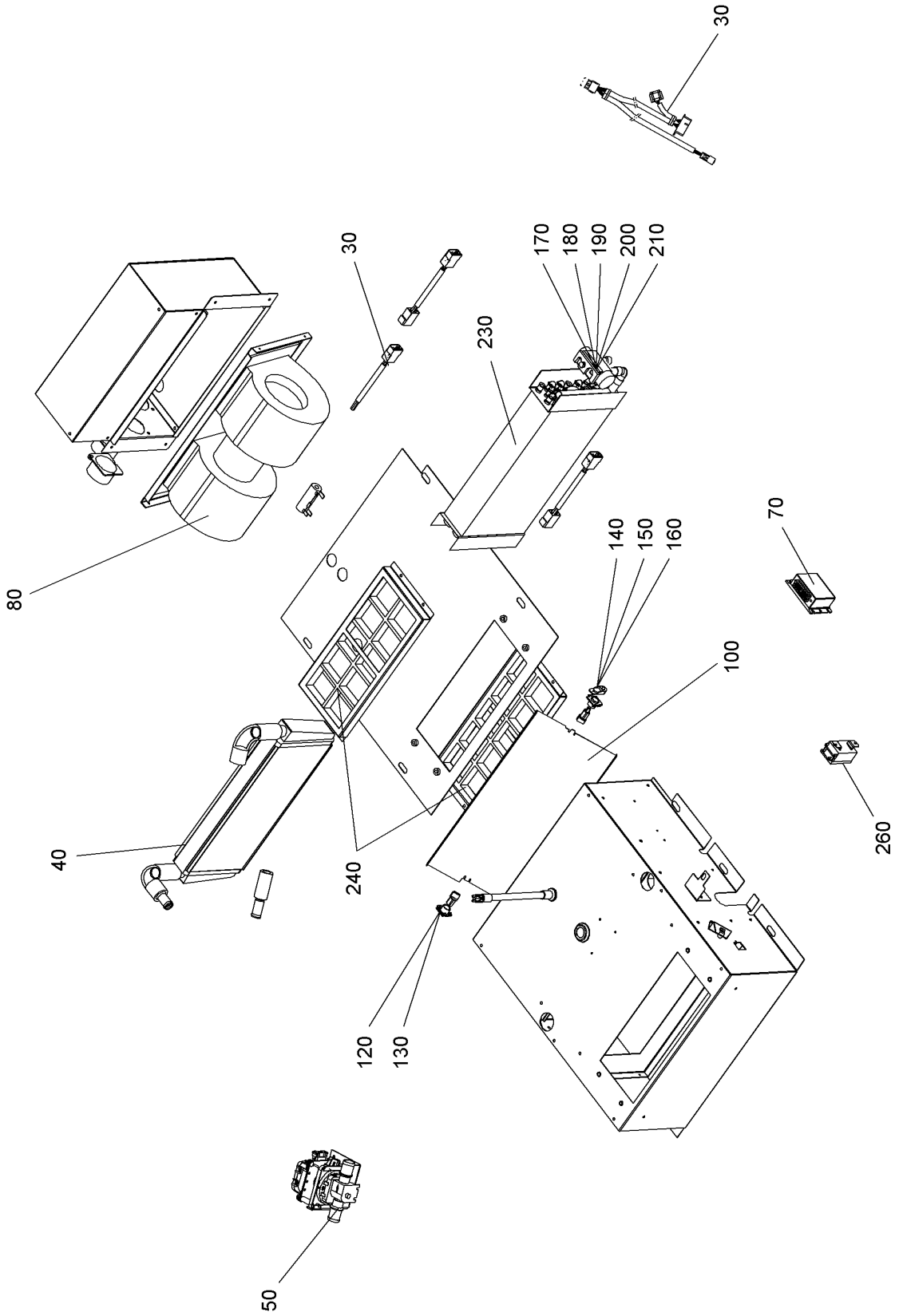
30
30
170
180
190
200
210
230
80
140
150
160
70
100
260
40
240
120
130
50
609470

Pos.	Item	Quantity	Description	Bezeichnung	Serie	K
30	10223208	1	CABLE LOOM	KABELSATZ		
40	10512662	1	HEAT EXCHANGER	WAERMETAUSCHER		
50	10584671	1	WATER VALVE ⇨ ❑ 385	WASSERVENTIL		
70	592293314	1	VALVE	VENTIL		
80	10223209	1	FAN	LUEFTER		
100	11909480	1	FLAP	KLAPPE		
120	11909482	1	BEARING	LAGER		
130	11909483	1	CLIP	CLIP		
140	11909496	1	SHEET	PLATTE		
150	11909497	1	CLIP	CLIP		
160	11909498	1	LEVER	HEBEL		
170	10223210	1	EXPANSION VALVE	EXPANSIONSVENTIL		
180	592293414	1	O-RING	O-RING		
190	592293514	1	O-RING	O-RING		
200	11259704	1	HOLDING PLATE	HALTEPLATTE		
210	11259705	1	HOLDING PLATE	HALTEPLATTE		
230	592293614	1	EVAPORATOR	VERDAMPFER		
240	592293714	2	FILTER	FILTER		
260	592293814	1	THERMOSTAT	THERMOSTAT		

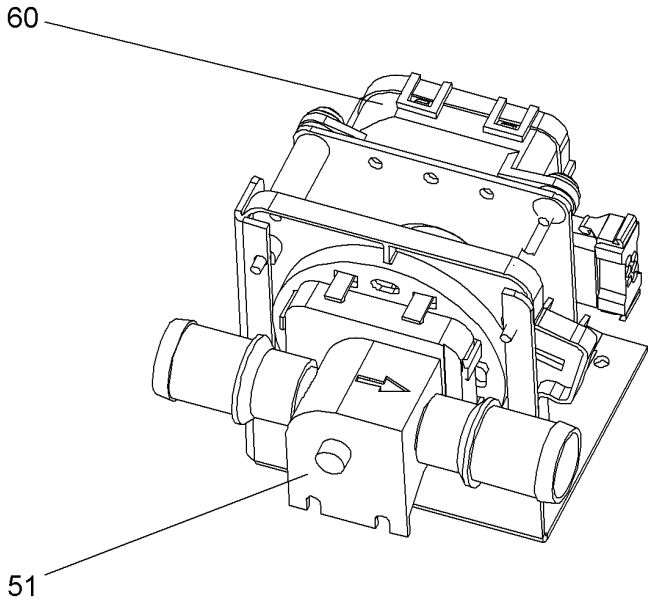

Pos.	Item	Quantity	Description	Bezeichnung	Serie	K
51	592293114	1	WATER VALVE	WASSERVENTIL		
60	592293214	1	MOTOR	MOTOR		

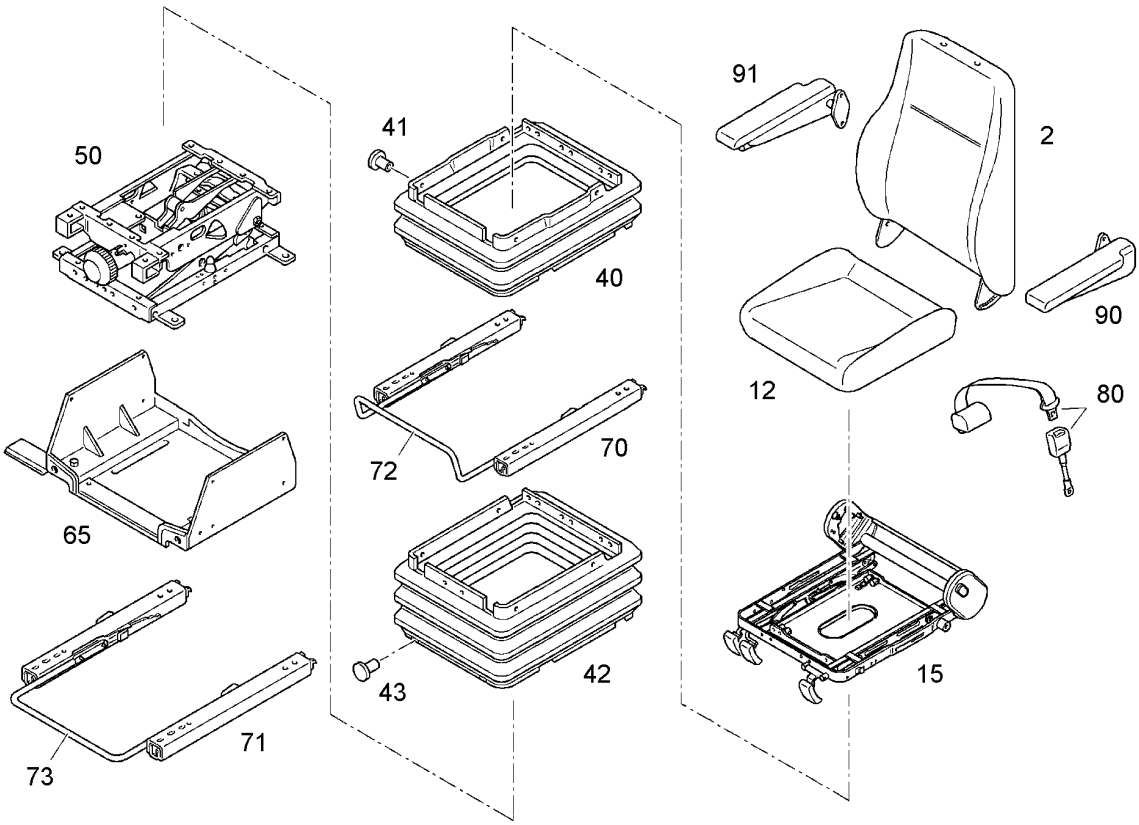

Pos.	Item	Quantity	Description	Bezeichnung	Serie	K
2	10289988	1	BACK PART	RUECKENTEIL		
12	7024981	1	SEAT PART CPL	SITZTEIL KPL		
15	7024996	1	SEAT FRAME ⇨ ❑ 387	SITZRAHMEN		
40	7025004	1	RUBBER BELLOWS	FALTENBALG		
41	10289973	1	FIXING PARTS	BEFESTIGUNGSTEILE		
42	7366620	1	RUBBER BELLOWS	FALTENBALG		
43	10289975	4	BUTTON	KNOPF		
50	10289993	1	VIBRATING SYSTEM ⇨ ❑ 388	SCHWINGSYSTEM		
65	10165637	1	SEAT VAT	SITZWANNE		
70	10289990	1	SLIDE SEAT GUIDE	SCHIEBESITZFUEHRUNG		
71	7024987	1	SLIDE SEAT GUIDE	SCHIEBESITZFUEHRUNG		
72	10289976	1	BRACKET	BUEGEL		
73	7370581	1	BRACKET	BUEGEL		
80	7371746	1	HIP BELT	BECKENGURT		
90	7024982	1	ARM REST LEFT	ARMLEHNE LINKS		
91	7024983	1	ARM REST RIGHT	ARMLEHNE RE		

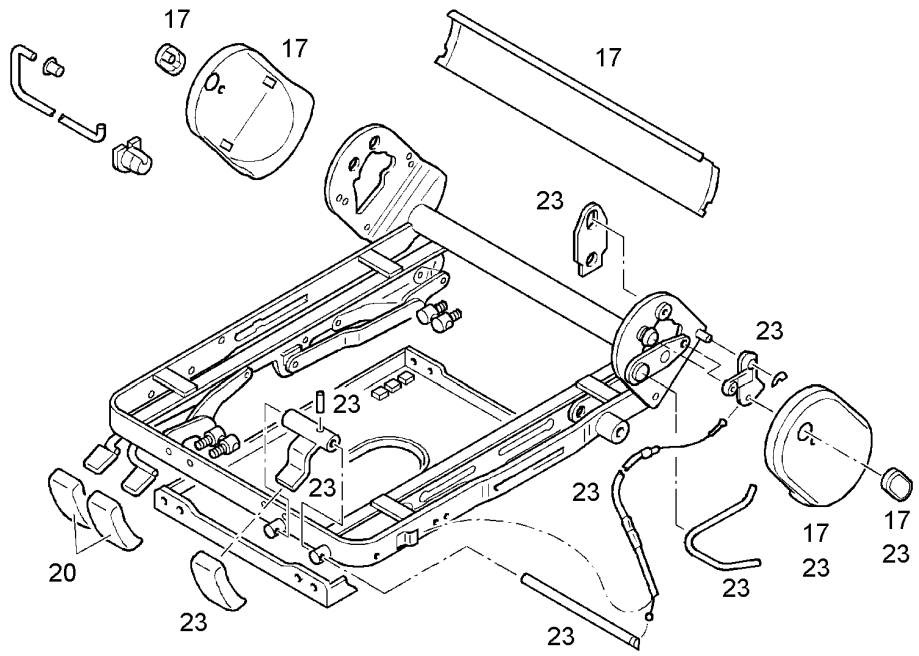

Pos.	Item	Quantity	Description	Bezeichnung	Serie	K
17	10036950	1	COVER LID	ABDECKKAPPE		
20	7025006	1	GRIP	GRIFF		
23	7025007	1	LATCHING DEVICE CPL	RASTVORRICHTUNG KPL		

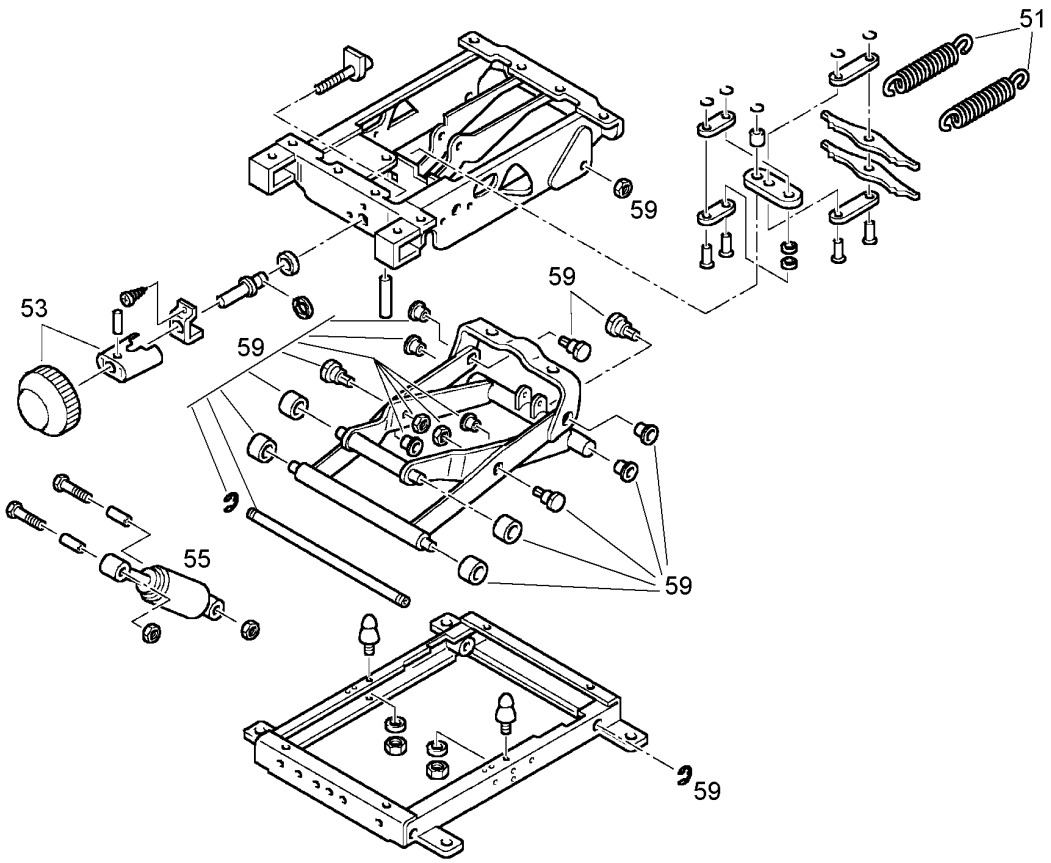

Pos.	Item	Quantity	Description	Bezeichnung	Serie	K
51	7617520	2	TENSION SPRING	ZUGFEDER		
53	5609144	1	HANDWHEEL	HANDRAD		
55	10289994	1	SHOCK ABSORBER	STOSSDAEMPFER		
59	7025009	1	BEARING	SCHERENLAGERUNG		

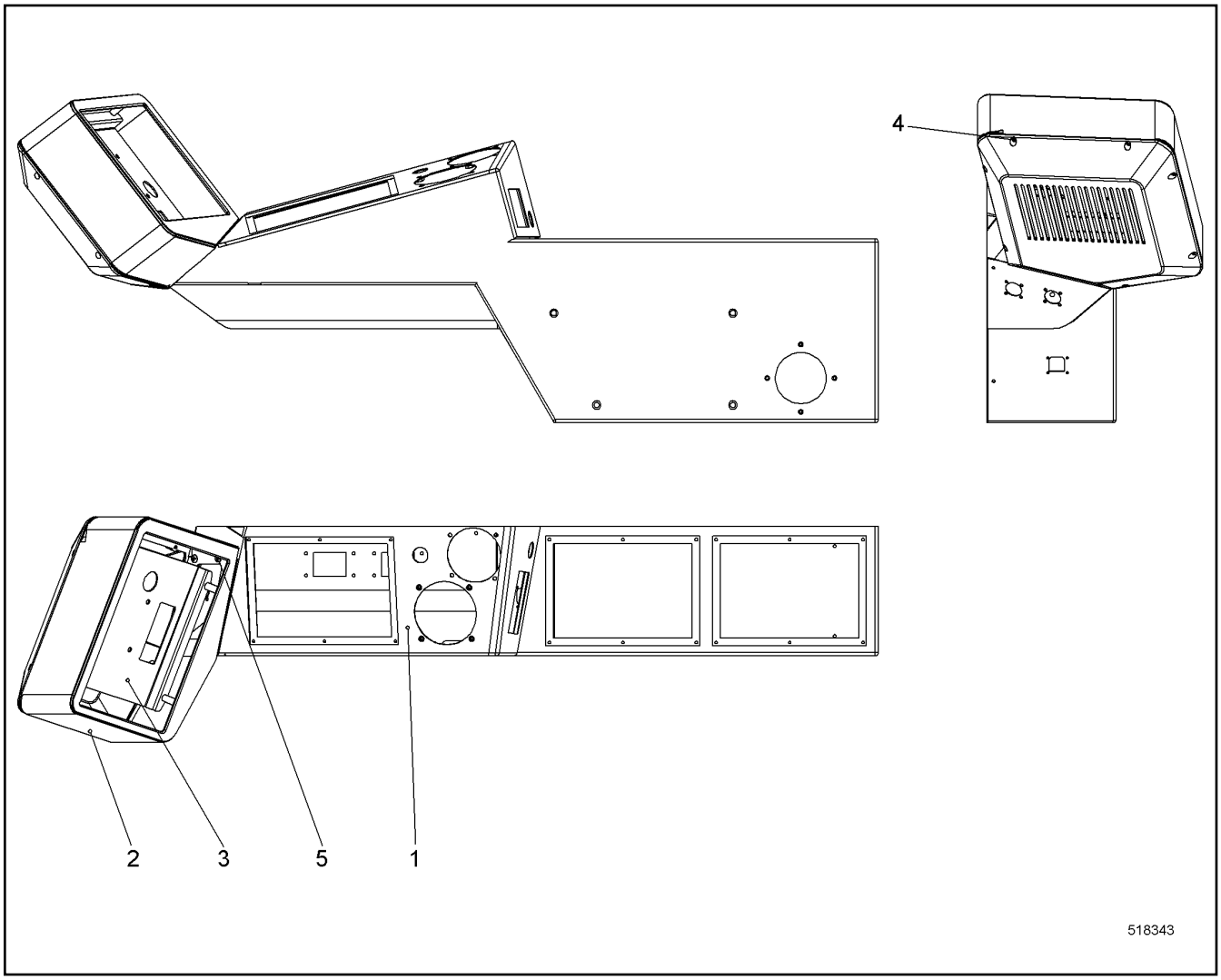

Pos.	Item	Quantity	Description	Bezeichnung	Serie	K
1	11262893	1	BRACKET REAR	KONSOLE HINTEN		
2	11262812	1	MONITOR SCREEN HOUSING	BILDSCHIRMGEHAEUSE		
3	11262894	1	HOLDER	HALTER		
4	10541540	11	PAN-HEAD SCREW ISO 7045 M4X6 A2-70	FLACHKOPFSCHRAUBE		
5	4002401	4	COUNTERSUNK SCREW ISO 7047 M6X12 4.8	SENKSCHRAUBE		

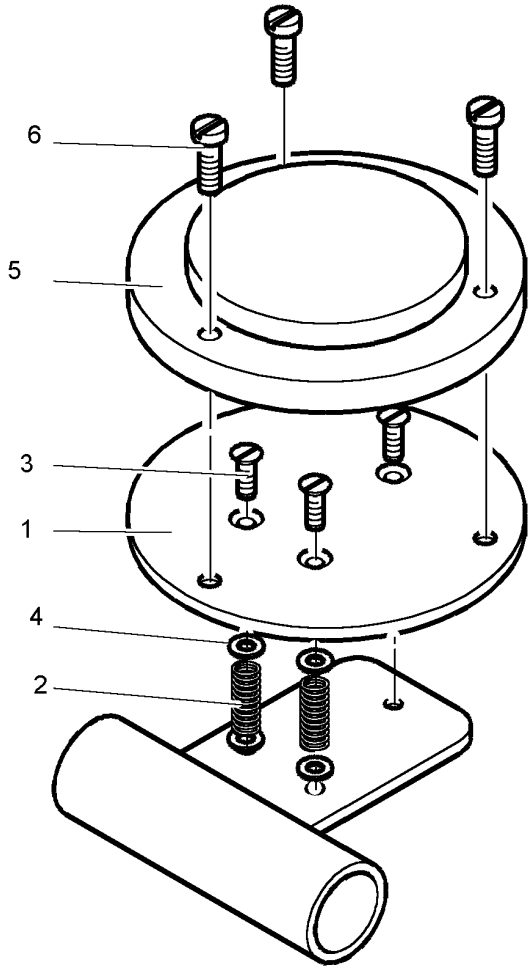

503383

Pos.	Item	Quantity	Description	Bezeichnung	Serie	K
2	411551214	9	HEX NUT ISO 4032 M4 A4-70	SECHSKANTMUTTER		
3	407041214	3	COUNTERSUNK SCREW ISO 2009 M4X25 4.8	SENKSCHRAUBE		
4	420000314	3	WASHER ISO 7089 4 A4	SCHEIBE		
5	714000808	1	SPIRIT LEVEL	WASSERWAAGE		
6	10541561	3	PAN-HEAD SCREW ISO 7045 M5X16 A2-70	FLACHKOPFSCHRAUBE		

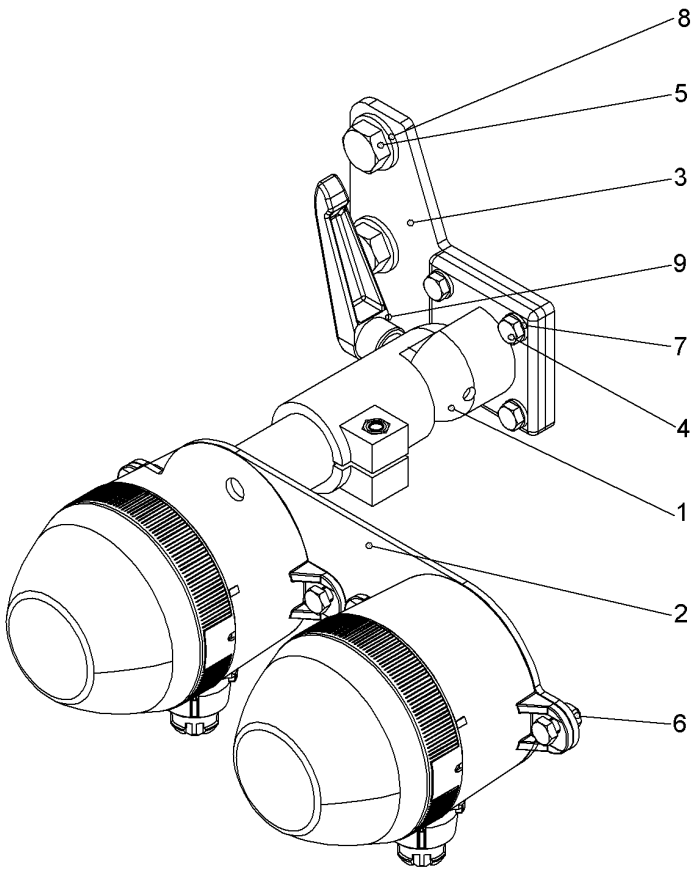

Pos.	Item	Quantity	Description	Bezeichnung	Serie	K
1	10537558	1	TERMINAL HOLDER B30	KLEMMHALTER		
2	10537562	1	LAMP HOLDER	LEUCHTENHALTER		
3	10537566	1	WP	WP		
4	406501714	8	HEX SCREW ISO 4017 M6X16 A4-70	SECHSKANTSCHRAUBE		
5	406528014	2	HEX SCREW ISO 4017 M12X16 A4-70	SECHSKANTSCHRAUBE		
6	411517114	4	HEX NUT ISO 4032 M6 A4-70	SECHSKANTMUTTER		
7	420000414	8	WASHER ISO 7089 6 A4	SCHEIBE		
8	4901782	2	WASHER ISO 7089 12 A4	SCHEIBE		
9	10555411	1	CLAMPING LEVER	KLEMMHEBEL		

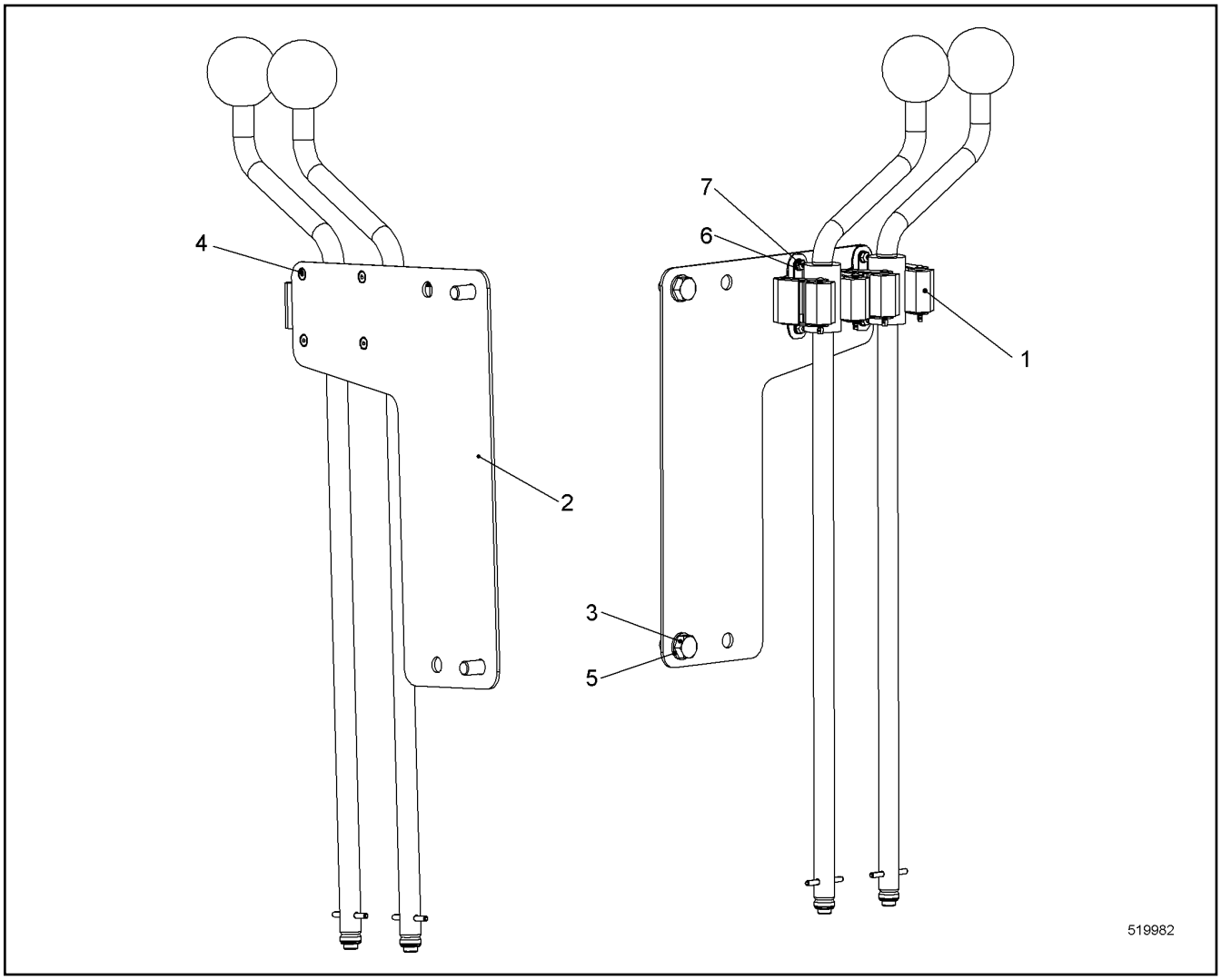

Pos.	Item	Quantity	Description	Bezeichnung	Serie	K
1	10445629	2	EQUIPMENT MOUNTING	GERAETEHALTER		
2	11309628	1	WP	WP		
3	406501514	2	HEX SCREW ISO 4017 M8X16 A4-70	SECHSKANTSCHRAUBE		
4	407071114	4	COUNTERSUNK SCREW DIN 7991 M3X8 A4-7	SENKSCHRAUBE		
5	420001014	2	WASHER ISO 7089 8 A4	SCHEIBE		
6	485546414	4	WASHER ISO 7089 3 A4	SCHEIBE		
7	485546514	4	HEX NUT ISO 4032 M3 A4-70	SECHSKANTMUTTER		

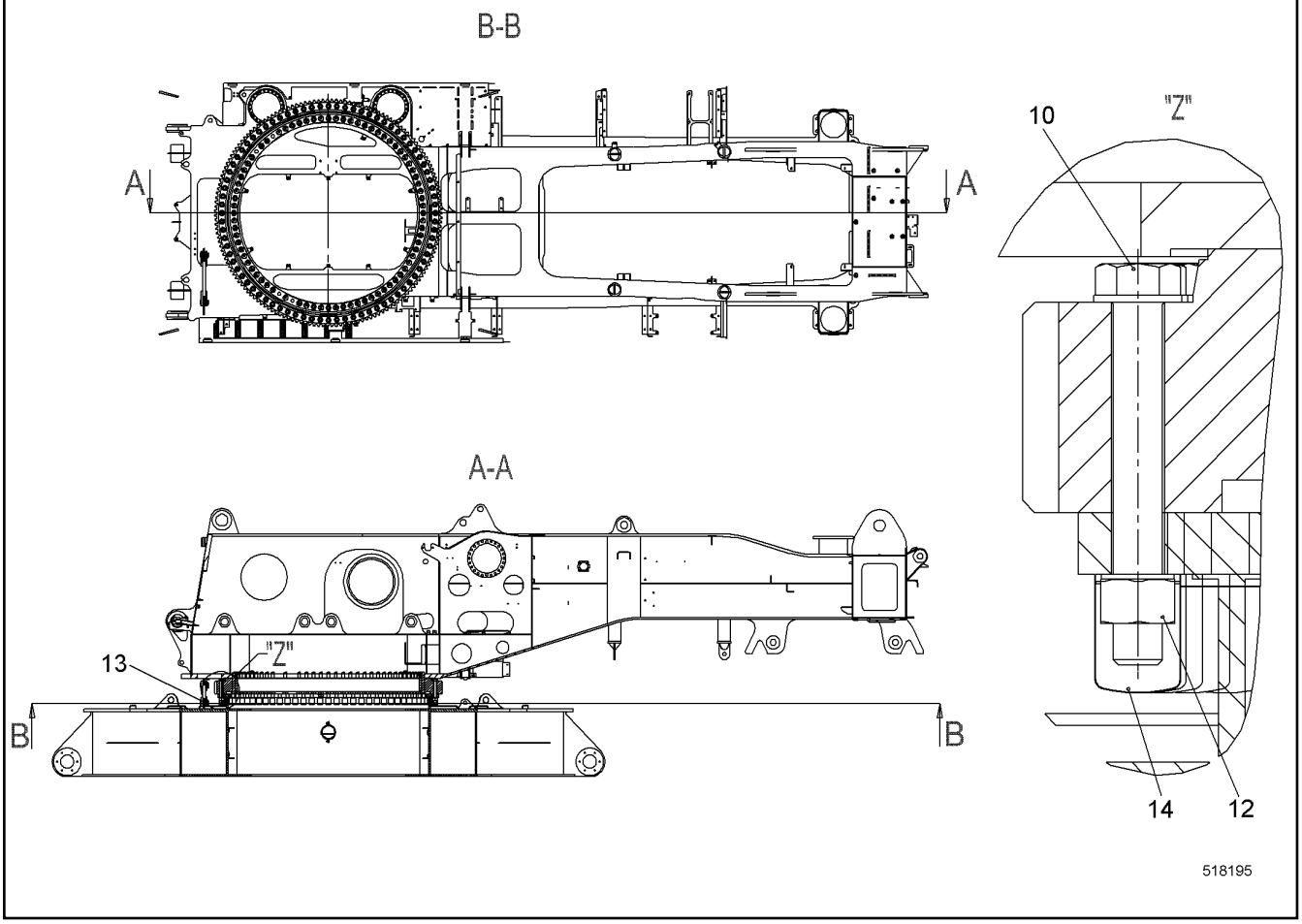

Pos.	Item	Quantity	Description	Bezeichnung	Serie	K
10	10512966	80	FLANGED BOLT M33X245 10.9	BUNDSCHRAUBE		
12	412705014	80	NUT LWN 8-60-106 M33 10	MUTTER		
13	991804114	1	LASHING SUPERSTRUCTURE ⇨ ❑ 394	VERZURRUNG OW		
14	790520014	80	PROTECTING CAP	SCHUTZKAPPE		

LR1280 / LR1300

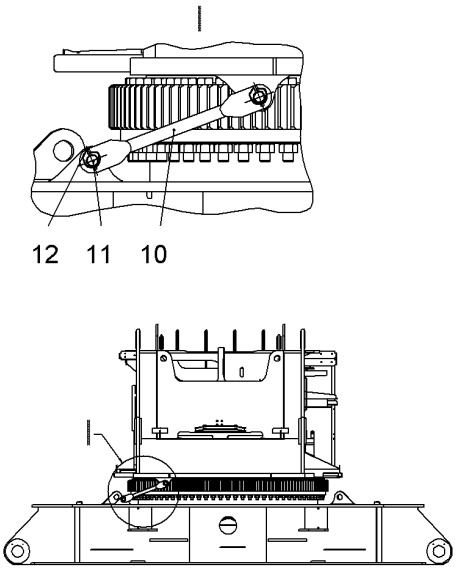

LR1300 / LR1300W

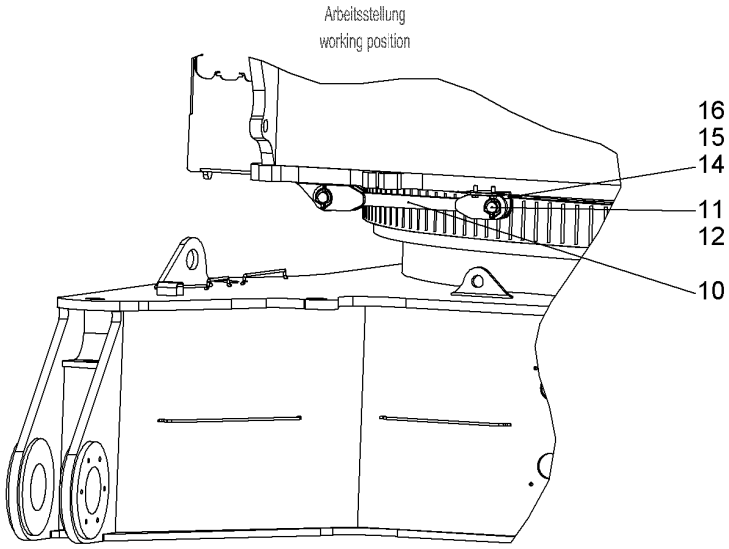

519291

Pos.	Item	Quantity	Description	Bezeichnung	Serie	K
10	953580303	1	BUTT STRAP	LASCHE		
11	956047514	2	PIN 50X95 LHRD750-30;10019758	BOLZEN		
12	10098106	2	SAFETY PLUG W HINGE-LID 10X55	SICHERHEITSKLAPPSTECKER		
14	10540512	2	WASHER ISO 7093-1 12 A4	SCHEIBE		
15	406517314	2	HEX SCREW ISO 4017 M12X30 A4-70	SECHSKANTSCHRAUBE		

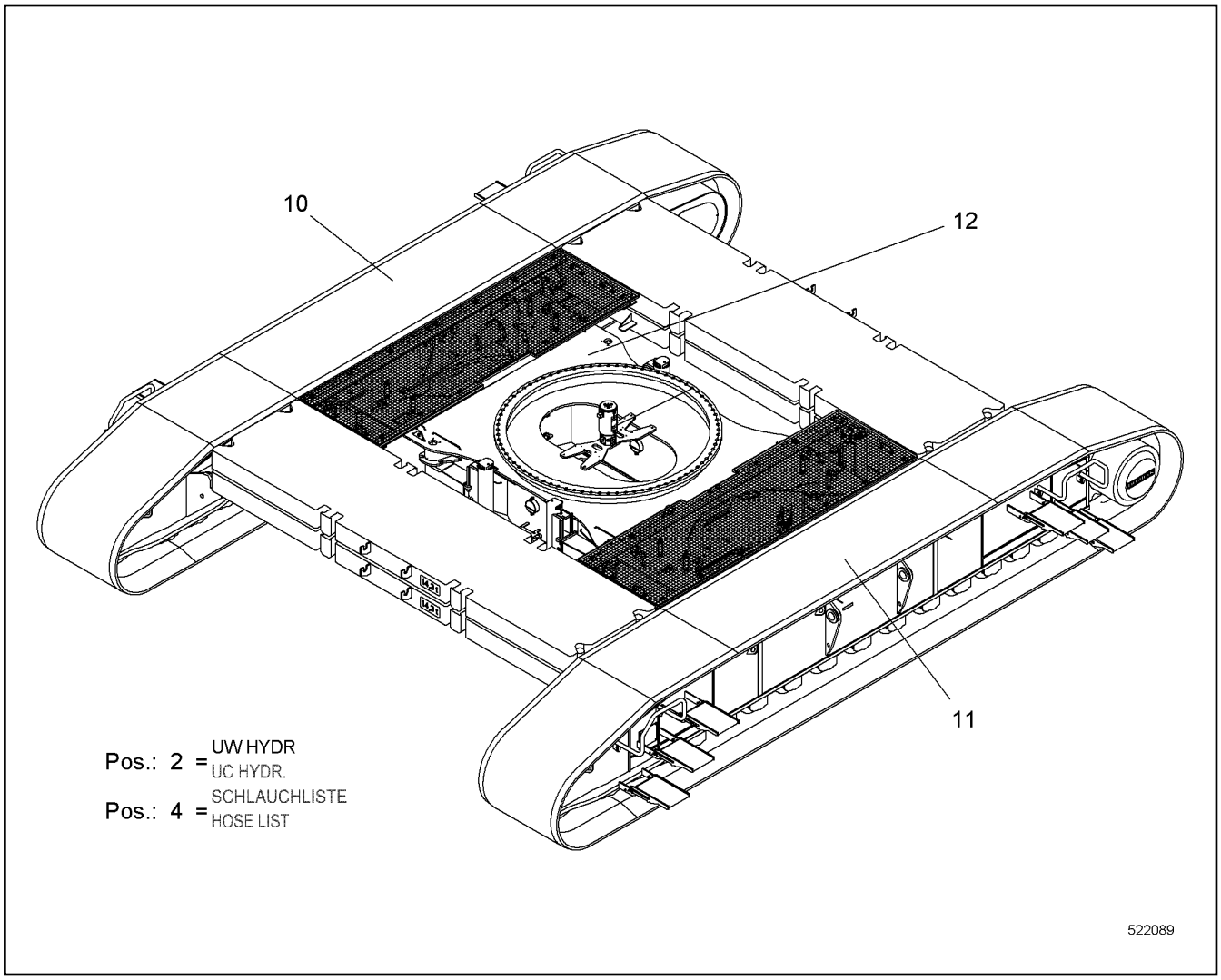

Pos.	Item	Quantity	Description	Bezeichnung	Serie	K
2	11893003	1	UC HYDR ⇨ ❑ 396	UW HYDR		
4	11893001	1	HOSE LIST ⇨ ❑ 413	SCHLAUCHLISTE		
10	11893650	1	CRAWLER CARRIER RIGHT CPL ⇨ ❑ 416	RAUPENTRAEGER RE KPL		
11	11893651	1	CRAWLER CARRIER LEFT CPL ⇨ ❑ 427	RAUPENTRAEGER LI KPL		
12	11313908	1	CENTRE PART CPL ⇨ ❑ 429	MITTELTEIL KPL		
13	289059414	1	WP	WP		

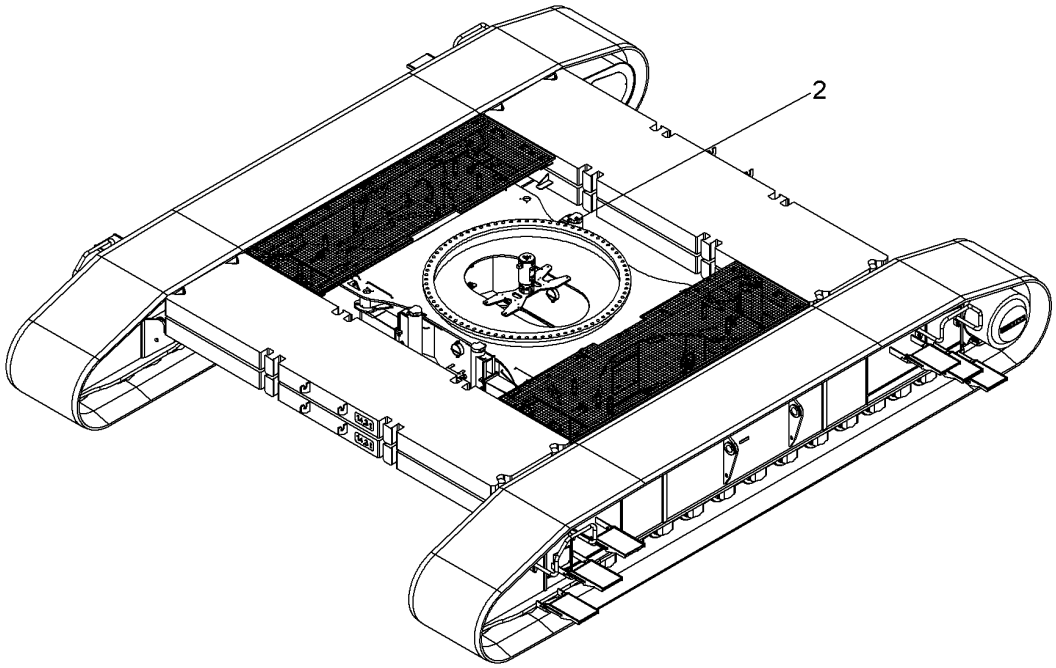

Pos.	Item	Quantity	Description	Bezeichnung	Serie	K
2	11893005	1	TUBING HYDR ⇨ ❑ 397	VERROHRUNG HYDR		

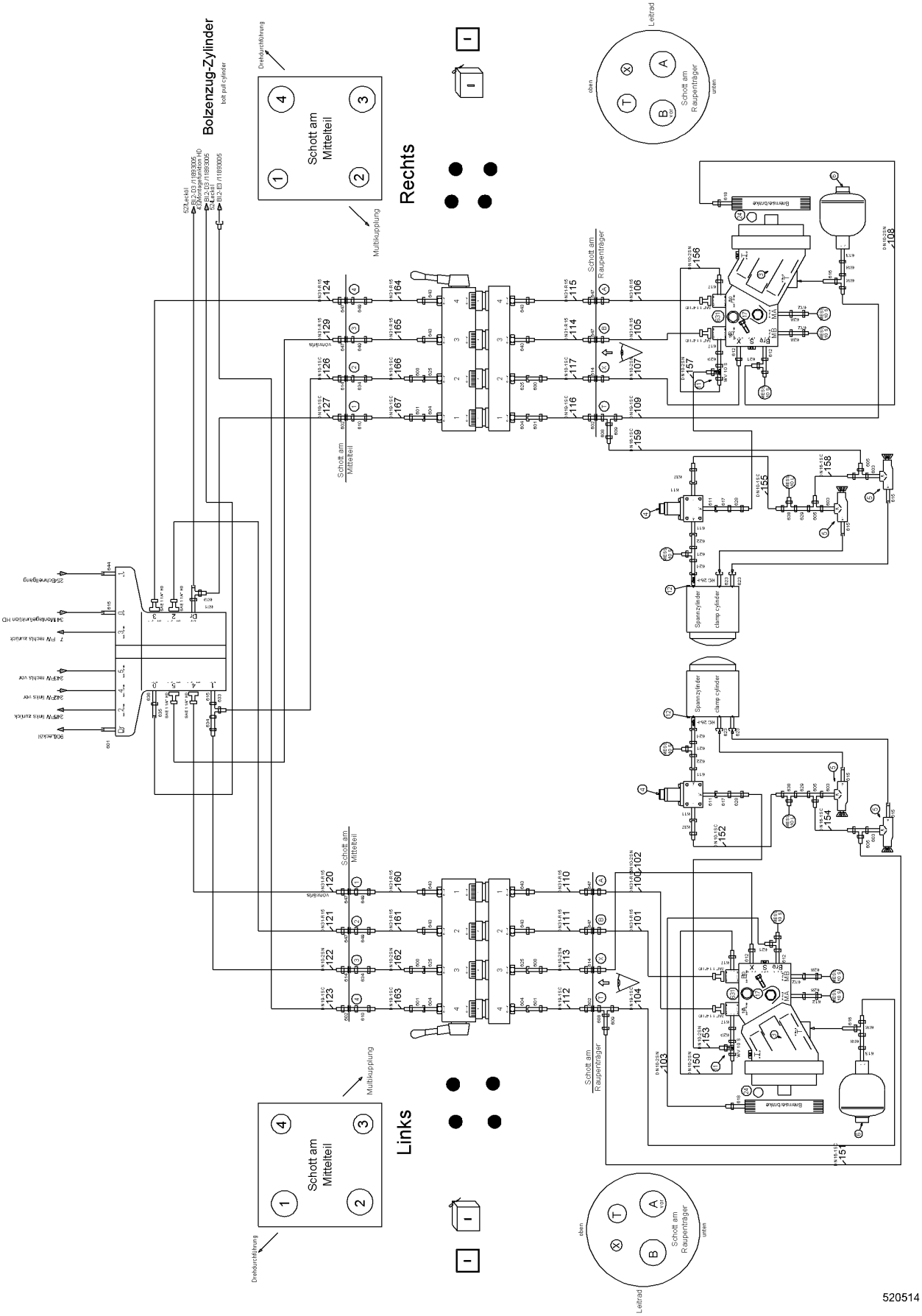
Bolzenzug-Zylinder
bolt pull-cylinder
Rechts
Links
Schott am Mittelteil
Schott am Raupenträger
Drehdurchführung
Multikupplung
Leitrad
oben
unten
Spannzylinder
clamp cylinder
Bremse/Brake
520514

Pos.	Item	Quantity	Description	Bezeichnung	Serie	K
2	10550970	1	ROTARY FEED THROUGH HYDR ⇨ ❑ 401	DREHDURCHFUEHRUNG HYDR		
3	512405914	2	VARIABLE DISPLACEMENT MOTOR ⇨ ❑ 403	V.MOTOR		
4	510438514	2	PRESSURE REDUCTION VALVE	DRUCKREDUZIERVENTIL		
5	592323114	4	PRESSURE LIMITING VALVE	DRUCKBEGRENZUNGSVENTIL		
6	592274714	2	DIAPHRAGM ACCUMULATOR	MEMBRANSPEICHER		
7	10445102	1	QUICK RELEASE FITTING ⇨ ❑ 407	SCHNELLVERSCHLUSSKUPPLUN		
8	10445101	1	QUICK RELEASE FITTING ⇨ ❑ 408	SCHNELLVERSCHLUSSKUPPLUN		
9	10551548	2	QUICK RELEASE FITTING ⇨ ❑ 409	SCHNELLVERSCHLUSSKUPPLUN		
10	510710614	4	INTERMEDIATE FLANGE SAE	ZWISCHENFLANSCH SAE		
11	511491914	2	SHUTTLE VALVE	WECHSELVENTIL		
12	10099055	2	NON-RETURN VALVE	RUECKSCHLAGVENTIL		
13	513314114	4	DOUBLE-ACTING CYL ⇨ ❑ 410	DOPPELWIRKZYL		
14	510403414	4	DIRECTIONAL CTRL. VALVE	WEGESCHIEBER		
16	511458114	4	NON-RETURN VALVE	RUECKSCHLAGVENTIL		
17	10539305	8	HEX SCREW ISO 4017 M14X70 10.9	SECHSKANTSCHRAUBE		
18	10544050	16	SOCKET HEAD SCREW ISO 4762 M14X75 10.9	ZYLINDERSCHRAUBE		
19	10539300	16	HEX SCREW ISO 4017 M14X45 10.9	SECHSKANTSCHRAUBE		
20	10445127	2	ENCLOSURE CPL	GEHAEUSE KPL		
21	10551191	2	LID CPL ⇨ ❑ 411	DECKEL KPL		
22	247049002	1	FLANGE JOINT	VERSCHRAUBUNG		
23	477700214	1	FLANGE JOINT	VERSCHRAUBUNG		
24	726461014	2	O-RING	O-RING		
25	11918725	2	CHAIN CPL ⇨ ❑ 412	KETTE KPL		
204	510694514	8	GAUGE CONNECTION	MESSSTUTZEN		
205	510629008	2	GAUGE CONNECTION	MESSSTUTZEN		
600	471032708	24	FLANGE JOINT	VERSCHRAUBUNG		
601	247009902	6	FLANGE JOINT	VERSCHRAUBUNG		
602	247027302	4	FLANGE JOINT	VERSCHRAUBUNG		
603	247009702	4	FLANGE JOINT	VERSCHRAUBUNG		
604	475501414	4	FLANGE JOINT	VERSCHRAUBUNG		
605	247128502	4	FLANGE JOINT	VERSCHRAUBUNG		
606	482430614	2	FLANGE JOINT	VERSCHRAUBUNG		
608	247041102	4	FLANGE JOINT	VERSCHRAUBUNG		
609	247138602	4	FLANGE JOINT	VERSCHRAUBUNG		
610	247126202	3	FLANGE JOINT	VERSCHRAUBUNG		
611	247042402	6	FLANGE JOINT	VERSCHRAUBUNG		
612	471008214	8	FLANGE JOINT	VERSCHRAUBUNG		
613	247011602	2	FLANGE JOINT	VERSCHRAUBUNG		
614	474002414	4	FLANGE JOINT	VERSCHRAUBUNG		
615	471032608	6	FLANGE JOINT	VERSCHRAUBUNG		

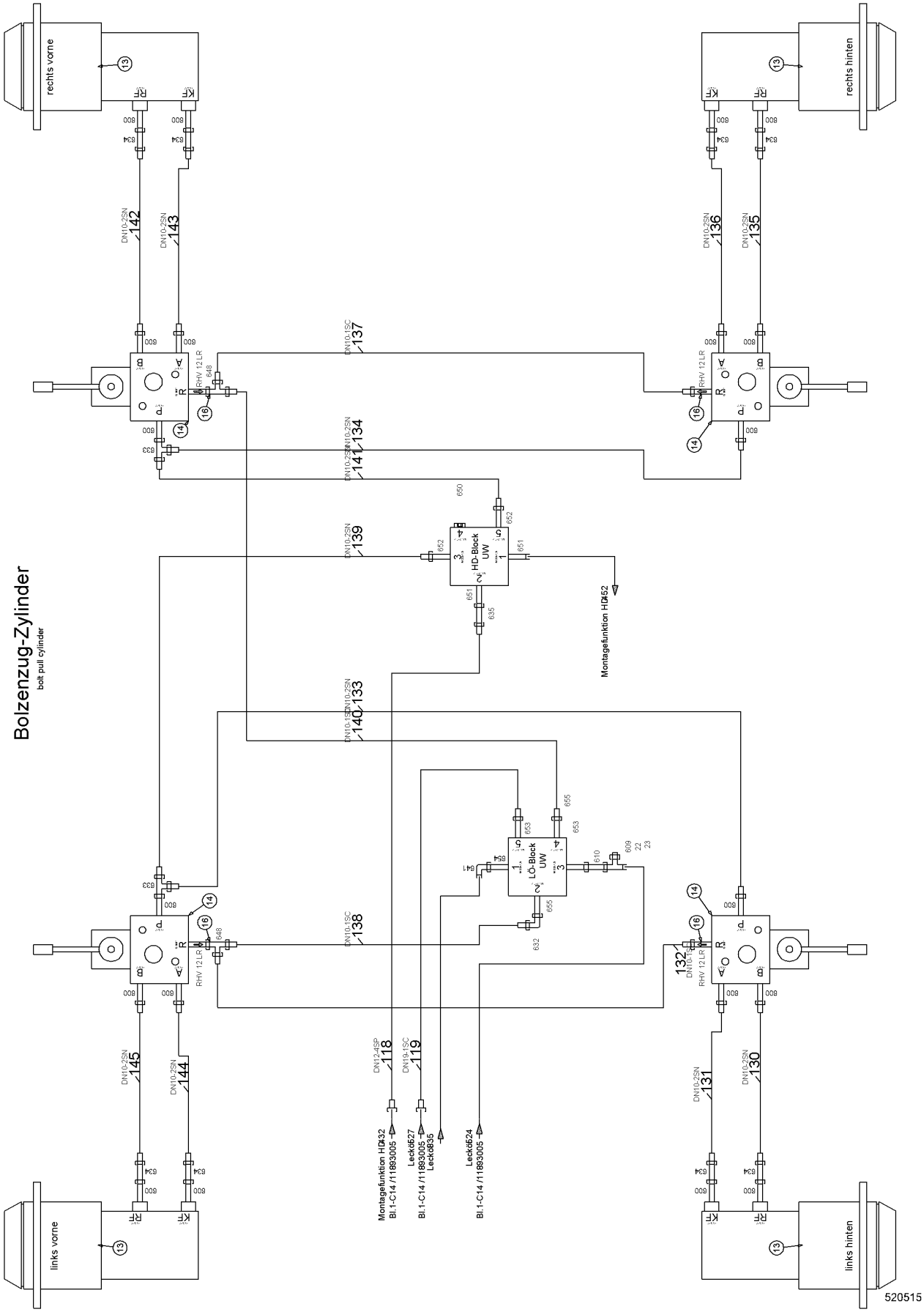
Bolzenzug-Zylinder
bolt pull cylinder
rechts vorne
rechts hinten
links vorne
links hinten
HD-Block UW
LÖ-Block UW
RHV 12 LR
Montagefunktion HD52
Montagefunktion HD32
Bl.1-C14 /11893005
Leck6527
Leck6835
Leck6524
520515

Pos.	Item	Quantity	Description	Bezeichnung	Serie	K
616	471031308	2	FLANGE JOINT	VERSCHRAUBUNG		
617	471004514	6	FLANGE JOINT	VERSCHRAUBUNG		
618	471004614	2	FLANGE JOINT	VERSCHRAUBUNG		
620	471100614	2	FLANGE JOINT	VERSCHRAUBUNG		
621	7367776	4	FLANGE JOINT	VERSCHRAUBUNG		
622	471032808	2	FLANGE JOINT	VERSCHRAUBUNG		
623	481933014	4	FLANGE JOINT	VERSCHRAUBUNG		
624	481930414	2	FLANGE JOINT	VERSCHRAUBUNG		
625	475502514	4	FLANGE JOINT	VERSCHRAUBUNG		
628	7617268	6	FLANGE JOINT	VERSCHRAUBUNG		
629	485436414	2	FLANGE JOINT	VERSCHRAUBUNG		
631	10472425	10	PLAIN COMPRESSION RING	RECHTECKRING		
632	247117702	1	FLANGE JOINT	VERSCHRAUBUNG		
633	7617461	3	FLANGE JOINT	VERSCHRAUBUNG		
634	7617354	11	FLANGE JOINT	VERSCHRAUBUNG		
635	7617460	2	FLANGE JOINT	VERSCHRAUBUNG		
636	471033214	1	FLANGE JOINT	VERSCHRAUBUNG		
637	7362091	2	FLANGE JOINT	VERSCHRAUBUNG		
638	247242302	2	FLANGE JOINT	VERSCHRAUBUNG		
641	247108302	1	FLANGE JOINT	VERSCHRAUBUNG		
643	7410455	8	FLANGE JOINT	VERSCHRAUBUNG		
644	247009202	1	FLANGE JOINT	VERSCHRAUBUNG		
646	510586614	16	FLANGE HALF	FLANSCHHAELFTE		
647	474033014	8	FLANGE JOINT	VERSCHRAUBUNG		
648	247128602	2	FLANGE JOINT	VERSCHRAUBUNG		
649	482531814	4	FLANGE JOINT	VERSCHRAUBUNG		
650	477704514	1	FLANGE JOINT	VERSCHRAUBUNG		
651	471033014	2	FLANGE JOINT	VERSCHRAUBUNG		
652	471036014	2	FLANGE JOINT	VERSCHRAUBUNG		
653	7365616	2	FLANGE JOINT	VERSCHRAUBUNG		
654	471031108	1	FLANGE JOINT	VERSCHRAUBUNG		
655	471039908	2	FLANGE JOINT	VERSCHRAUBUNG		

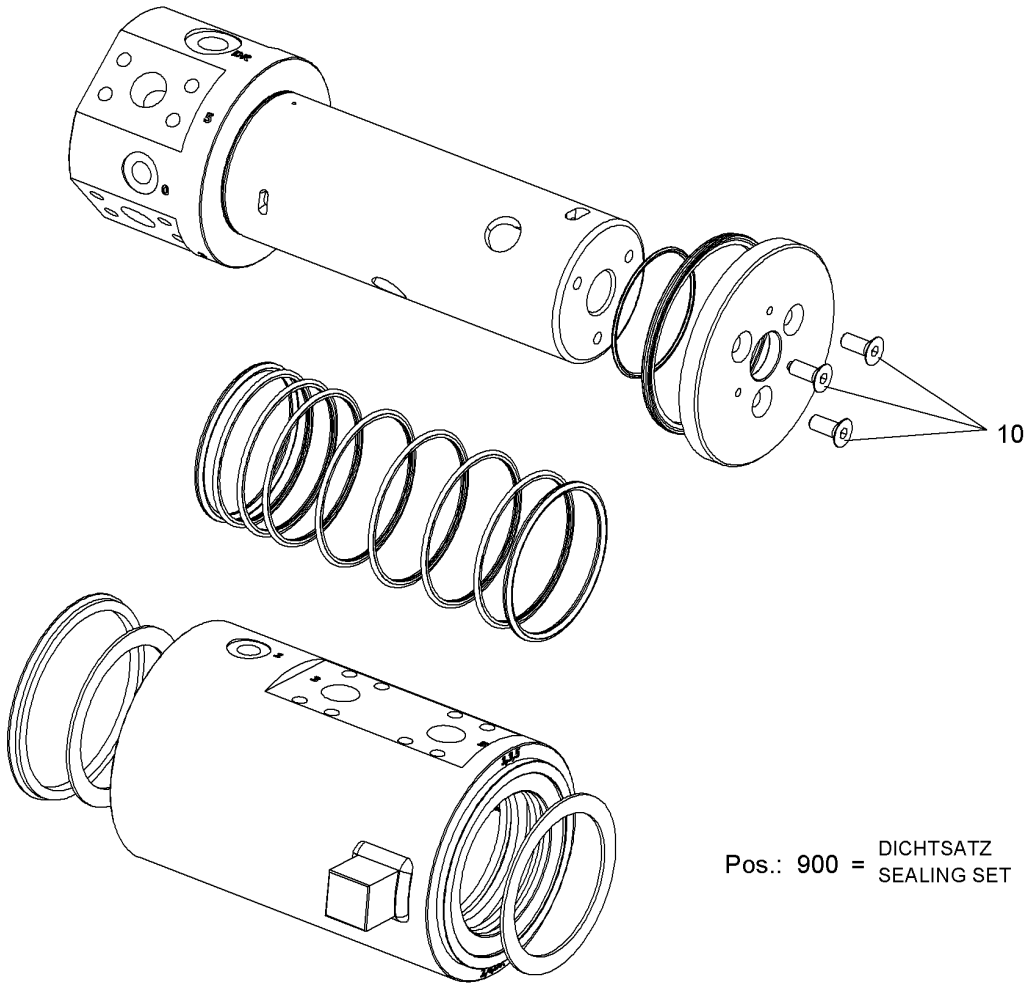

Pos.	Item	Quantity	Description	Bezeichnung	Serie	K
10	11249772	3	SCREW M12X30	SCHRAUBE		
900	11896178	1	SEALING SET ⇨ ❑ 402	DS		

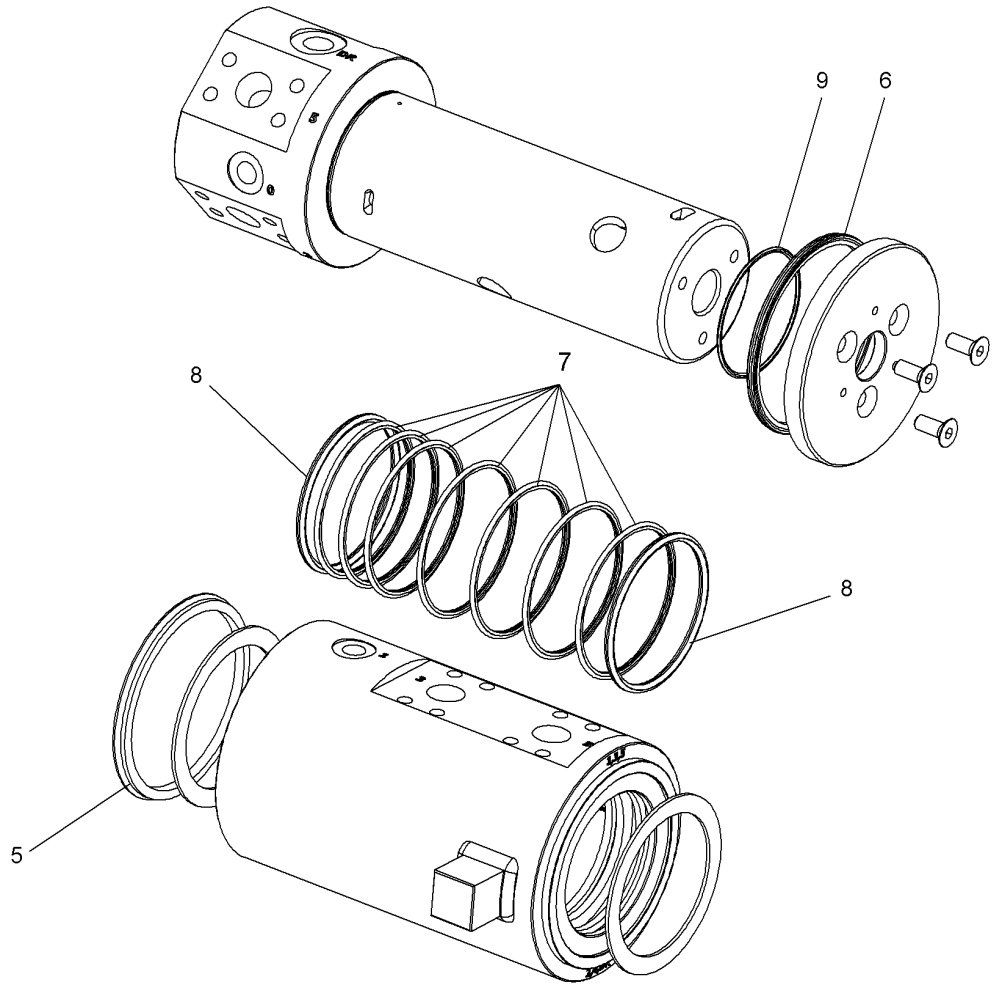

Pos.	Item	Quantity	Description	Bezeichnung	Serie	K
5	11251437	1	V-RING	V-RING		
6	11251434	1	SEAL	DICHTUNG		
7	11253456	7	LIFETIME SEAL	GLEITDICHTRING		
8	11251423	2	O-RING	O-RING		
9	11249804	1	O-RING	O-RING		

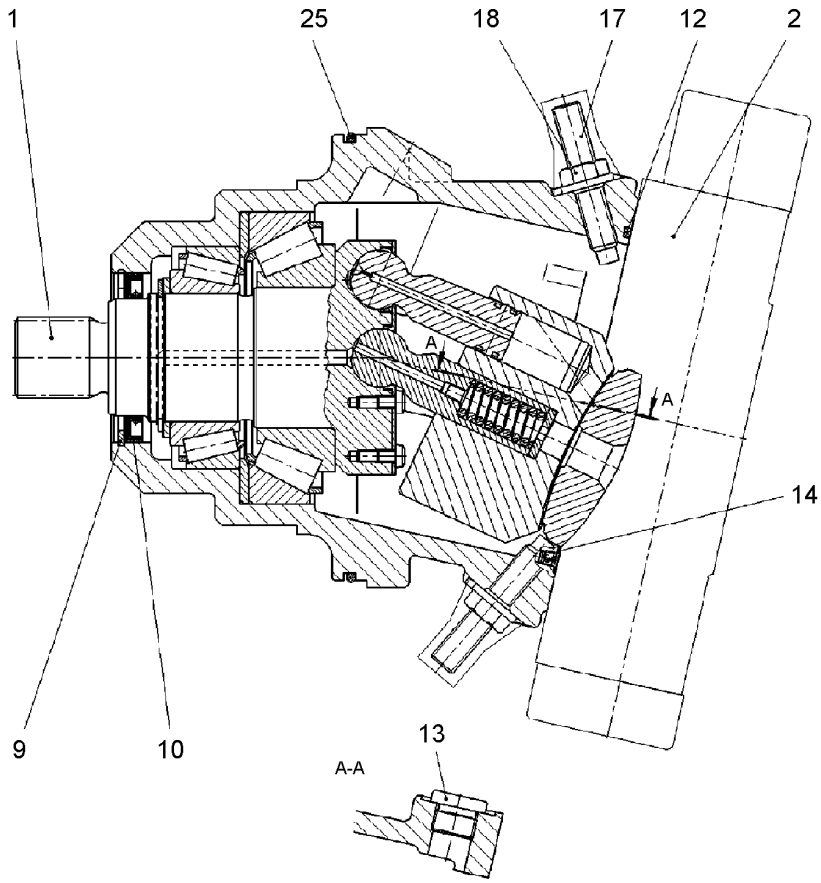

Pos.	Item	Quantity	Description	Bezeichnung	Serie	K
1	10503513	1	DRIVING GEAR	TRIEBWERK		
2	11224738	1	ADJUSTMENT ⇨ ❑ 404	VERSTELLUNG		
9	10598700	1	LOCKING RING	SICHERUNGSRING		
10	790563914	1	SHAFT SEAL	WELLENDICHTRING		
12	726459414	1	O-RING	O-RING		
13	10503477	1	SCREW PLUG M26X1.5	VERSCHLUSSSCHRAUBE		
14	7022118	1	O-RING	O-RING		
17	7373597	2	GRUB SCREW	GEWINDESTIFT		
18	7005072	2	SEALING NUT M12X1.75	DICHTMUTTER		
25	11224740	1	O-RING	O-RING		

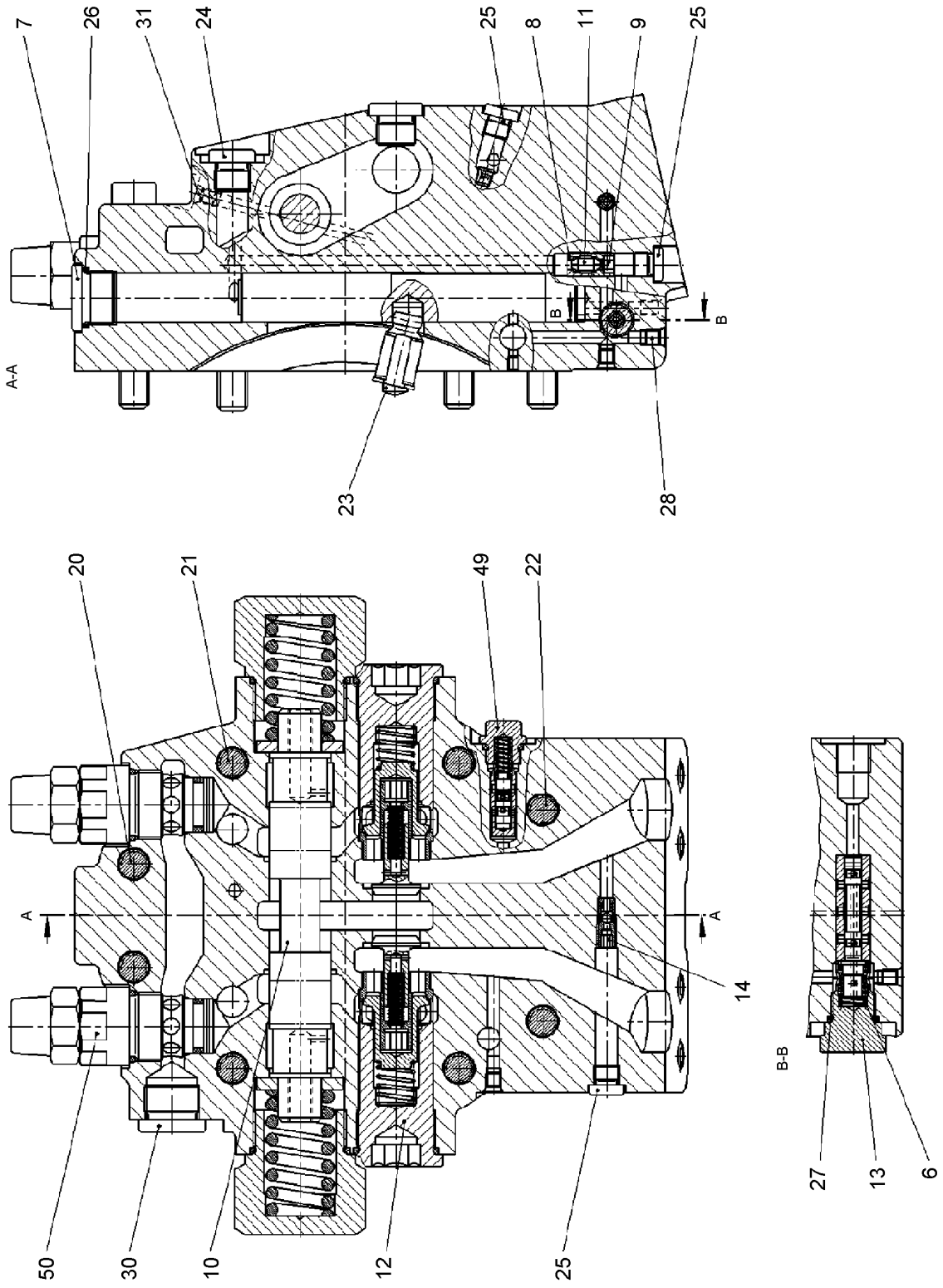
7
26
31
24
25
8
11
9
25
A-A
B
B
23
28
20
21
49
22
A
A
14
50
30
10
12
25
B-B
27
13
6
604984

Pos.	Item	Quantity	Description	Bezeichnung	Serie	K
6	10115224	1	PRESSURE SPRING	DRUCKFEDER		
7	11224761	1	SCREW PLUG	VERSCHLUSSSCHRAUBE		
8	7615603	1	THROTTLE SCREW	DROSSELSCHRAUBE		
9	7615604	1	THROTTLE SCREW	DROSSELSCHRAUBE		
10	512411914	1	BRAKE VALVE	BREMSVENTIL		
11	10115230	1	PIN	STIFT		
12	11224762	2	VALVE	VENTIL		
13	10115232	1	SCREW PLUG	VERSCHLUSSSCHRAUBE		
14	10446566	1	SHUTTLE VALVE ⇨ ❑ 406	WECHSELVENTIL		
20	11220320	2	SOCKET HEAD SCREW	ZYLINDERSCHRAUBE		
21	11220320	2	SOCKET HEAD SCREW	ZYLINDERSCHRAUBE		
22	11224767	4	SOCKET HEAD SCREW	ZYLINDERSCHRAUBE		
23	10598777	2	PARALLEL PIN	ZYLINDERSTIFT		
24	7414500	3	SCREW PLUG	VERSCHLUSSSCHRAUBE		
25	10115237	4	SCREW PLUG M10X1	VERSCHLUSSSCHRAUBE		
26	7028151	1	O-RING	O-RING		
27	10115240	1	O-RING	O-RING		
28	10337055	5	DOUBLE PLUG	DOPPELABREISSSTOPFEN		
30	10519025	1	SCREW PLUG	VERSCHLUSSSCHRAUBE		
31	7012971	1	DOUBLE PLUG	DOPPELABREISSSTOPFEN		
49	10115241	1	PRESSURE CONTROL VALVE	DRUCKREGELVENTIL		
50	511655114	2	PRESSURE LIMITING VALVE	DRUCKBEGRENZUNGSVENTIL		

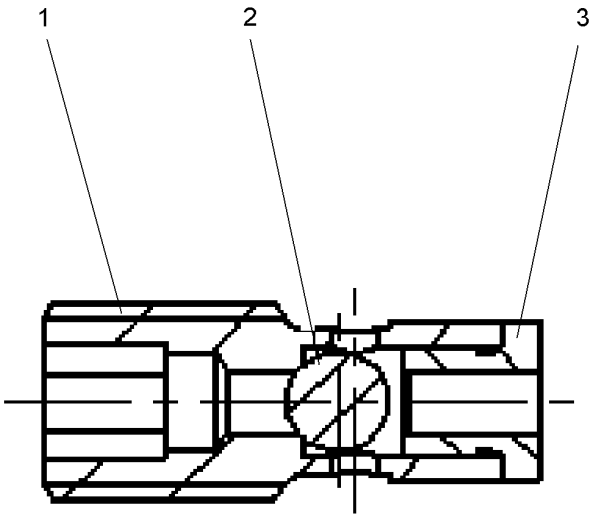

606080

Pos.	Item	Quantity	Description	Bezeichnung	Serie	K
1	11214946	1	VALVE SCREW	VENTILSCHRAUBE		
2	11225403	1	BALL	KUGEL		
3	10115304	1	BUSHING	BUCHSE		

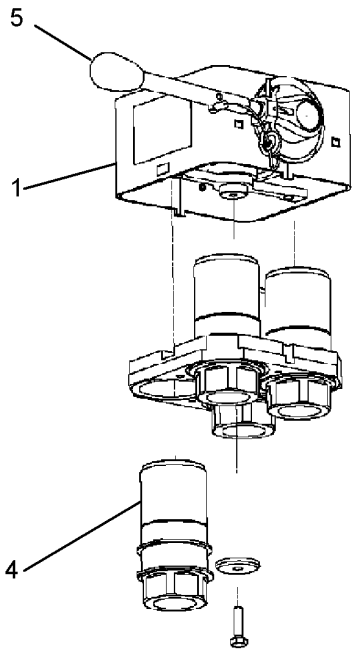

603334

Pos.	Item	Quantity	Description	Bezeichnung	Serie	K
1	10447744	1	HOUSING	GEHAEUSE		
4	10447748	4	SLEEVE	MUFFE		
5	10447749	1	LEVER	HEBEL		
6	11293193	1	HUB	NABE		
7	11293195	1	WASHER	SCHEIBE		
8	11293196	1	LOCKING RING DIN 471 14X1 FEDERSTAHL/	SICHERUNGSRING		
17	11292956	1	GUIDE	FUEHRUNG		

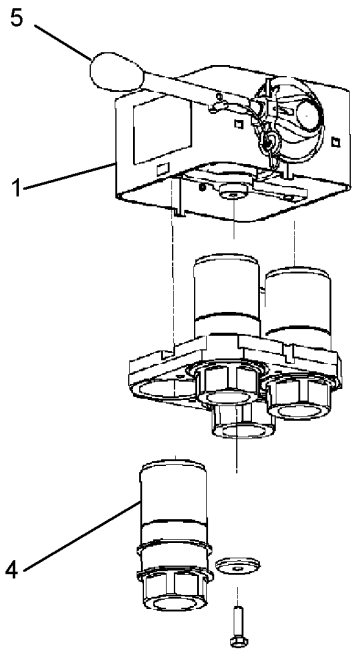

603333

Pos.	Item	Quantity	Description	Bezeichnung	Serie	K
1	10447743	1	HOUSING	GEHAEUSE		
4	10447748	4	SLEEVE	MUFFE		
5	10447749	1	LEVER	HEBEL		

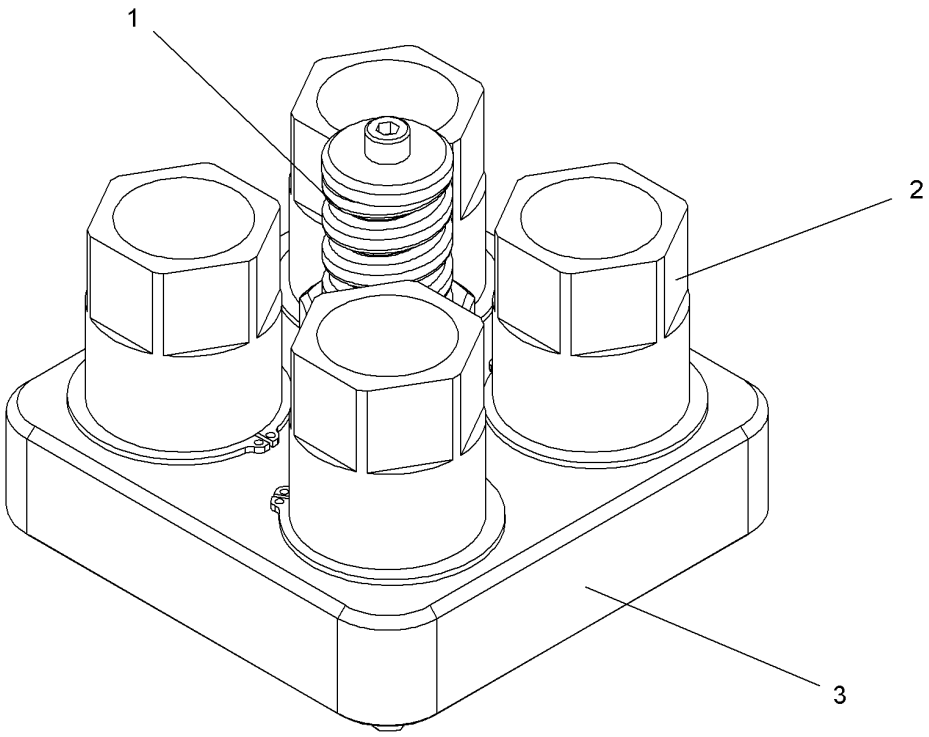

Pos.	Item	Quantity	Description	Bezeichnung	Serie	K
1	10572236	1	GUIDING BOLT	FUEHRUNGSBOLZEN		
2	10447747	4	PLUG	STECKER		
3	10572241	1	COVER	DECKEL		

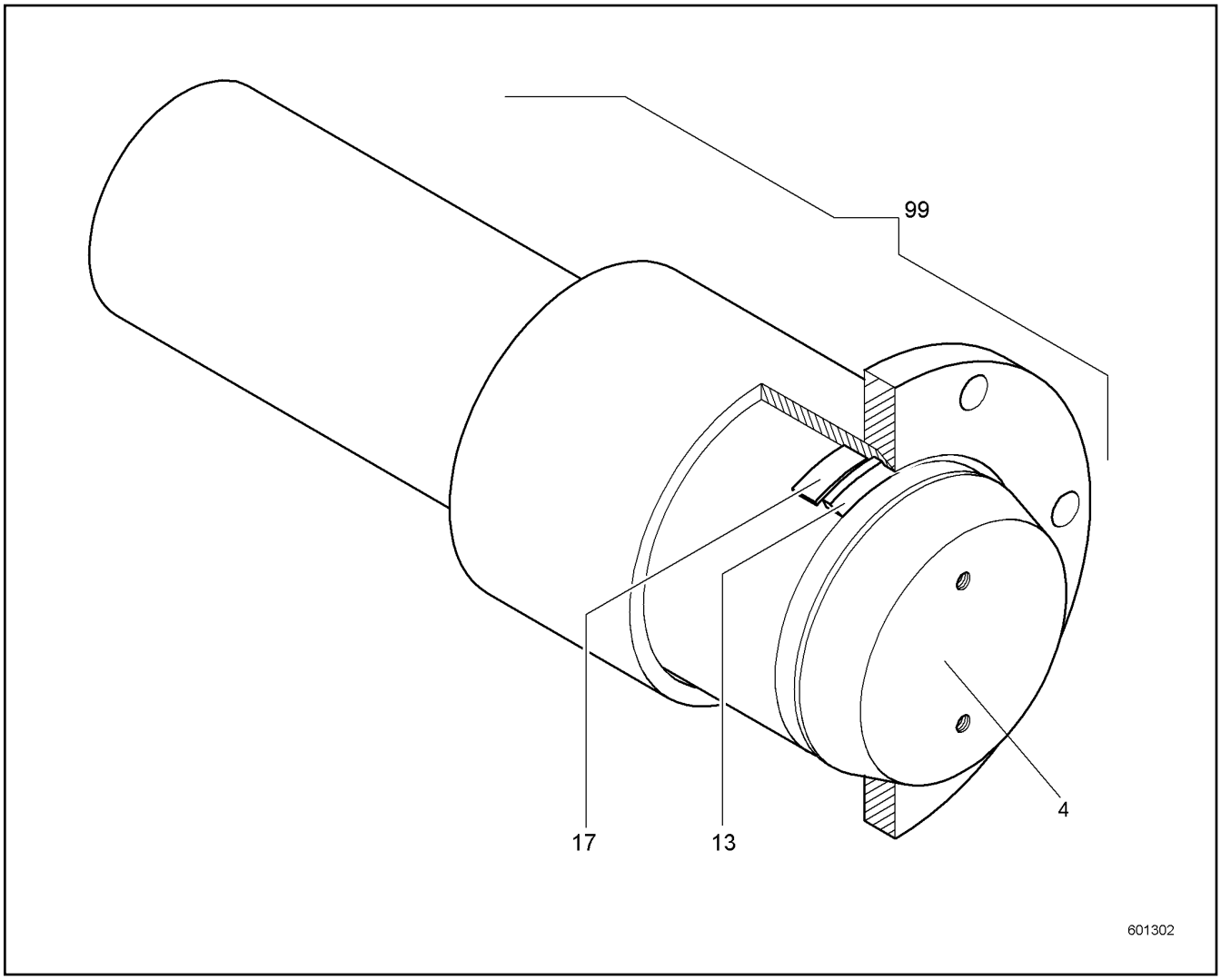

Pos.	Item	Quantity	Description	Bezeichnung	Serie	K
4	11230438	1	PIN 150X330	BOLZEN		
13	726054214	1	SCRAPER RING	ABSTREIFRING		
17	513319814	1	ROD GUIDE RING	STANGENFUEHRUNGSRING		
99	513319014	1	SEALING SET CPL CYL	DS KPL ZYL		

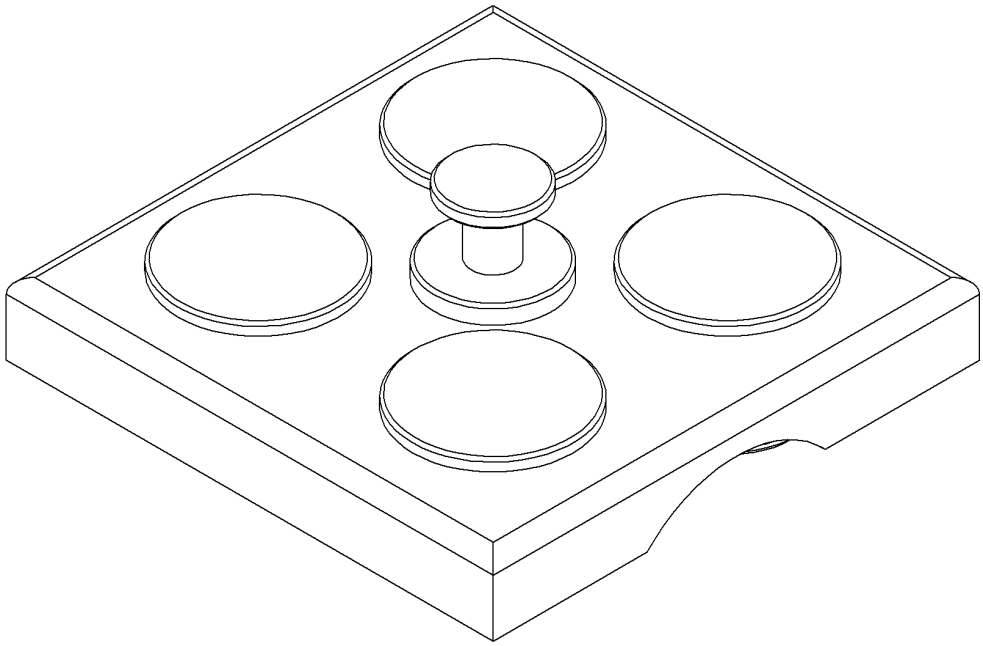

607747

Pos.	Item	Quantity	Description	Bezeichnung	Serie	K
1	11247913	4	PLUG	STECKER		

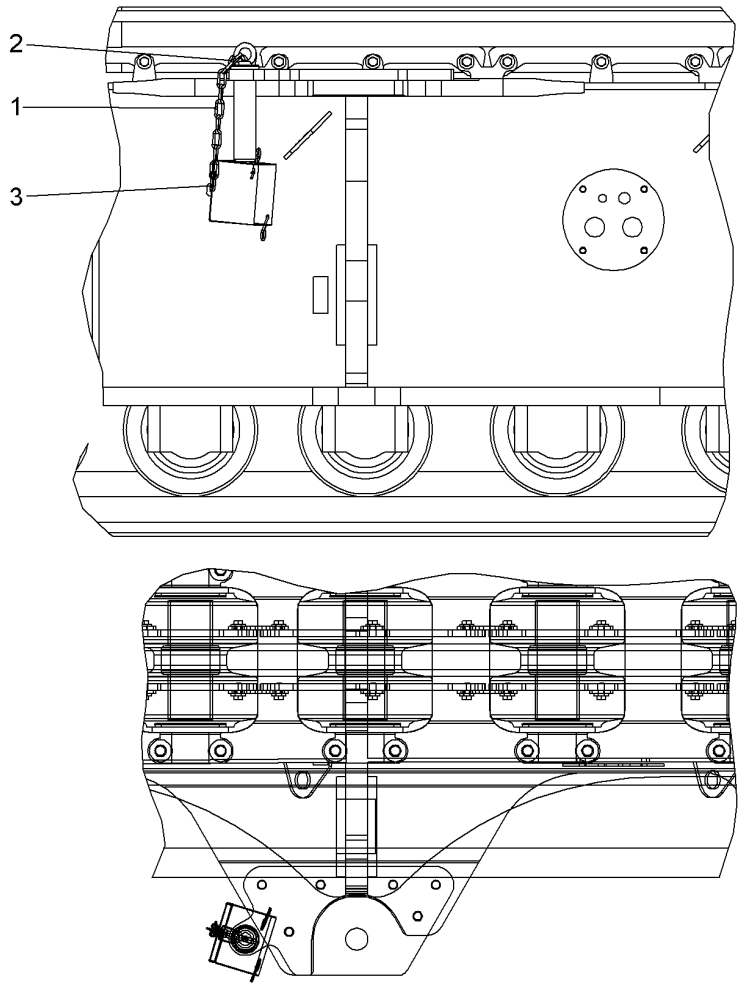

Pos.	Item	Quantity	Description	Bezeichnung	Serie	K
1	740000208	0.4	CHAIN	KETTE		
2	744010014	1	SNAP HOOK	KARABINERHAKEN		
3	773939214	1	SHACKLE	SCHAEKEL		

ACHTUNG !
ATTENTION !
ATTENTION !
ATENCIÓN !
ATENÇÃO !
ВНИМАНИЕ

Für Schlauchbestellungen kann über die Schlauchnummer, in der entsprechenden Schlauchliste, die Identnummer festgestellt werden.

For ordering flexible hoses you can find the identification number through the hose-number in the corresponding hose-list.

Pour des ordres de tuyau flexible le nombre d'identification on voit dans la liste de tuyau flexible correspondente.

Para el pedido de manguera, indicar el número de identificación de la manguera de la lista respectiva.

Para se encomendar uma mangueira, consulte o número de identificaçao na respectiva lista de mangueiras.

Для оформления заказов на шланги/рукавы идент. № может быть определен при помощи номера шланга/рукава, указанного в соотетствующем перечне шлангов/рукавов.

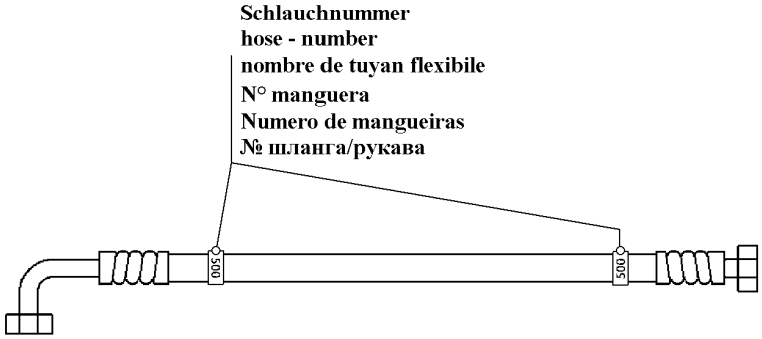

500000

Pos.	Item	Quantity	Description	Bezeichnung	Serie	K
100	996084614	1	HOSE CPL	SCHLAUCH KPL		
101	996087014	1	HOSE CPL	SCHLAUCH KPL		
102	928209814	1	HOSE CPL	SCHLAUCH KPL		
103	928872514	1	HOSE CPL	SCHLAUCH KPL		
104	993204614	1	HOSE CPL	SCHLAUCH KPL		
105	996084614	1	HOSE CPL	SCHLAUCH KPL		
106	996087014	1	HOSE CPL	SCHLAUCH KPL		
107	928209814	1	HOSE CPL	SCHLAUCH KPL		
108	928872814	1	HOSE CPL	SCHLAUCH KPL		
109	993204614	1	HOSE CPL	SCHLAUCH KPL		
110	996991514	1	HOSE CPL	SCHLAUCH KPL		
111	928265514	1	HOSE CPL	SCHLAUCH KPL		
112	918288114	1	HOSE CPL	SCHLAUCH KPL		
113	918276114	1	HOSE CPL	SCHLAUCH KPL		
114	996991514	1	HOSE CPL	SCHLAUCH KPL		
115	928265514	1	HOSE CPL	SCHLAUCH KPL		
116	918288114	1	HOSE CPL	SCHLAUCH KPL		
117	918276114	1	HOSE CPL	SCHLAUCH KPL		
118	928152414	1	HOSE CPL	SCHLAUCH KPL		
119	995437214	1	HOSE CPL	SCHLAUCH KPL		
120	996000214	1	HOSE CPL	SCHLAUCH KPL		
121	996026214	1	HOSE CPL	SCHLAUCH KPL		
122	928137514	1	HOSE CPL	SCHLAUCH KPL		
123	996204514	1	HOSE CPL	SCHLAUCH KPL		
124	996089814	1	HOSE CPL	SCHLAUCH KPL		
126	996204614	1	HOSE CPL	SCHLAUCH KPL		

ACHTUNG !
ATTENTION !
ATTENTION !
ATENCIÓN !
ATENÇÃO !
ВНИМАНИЕ

Für Schlauchbestellungen kann über die Schlauchnummer, in der entsprechenden Schlauchliste, die Identnummer festgestellt werden.

For ordering flexible hoses you can find the identification number through the hose-number in the corresponding hose-list.

Pour des ordres de tuyau flexible le nombre d'identification on voit dans la liste de tuyau flexible correspondente.

Para el pedido de manguera, indicar el número de identificación de la manguera de la lista respectiva.

Para se encomendar uma mangueira, consulte o número de identificaçao na respectiva lista de mangueiras.

Для оформления заказов на шланги/рукавы идент. № может быть определен при помощи номера шланга/рукава, указанного в соотетствующем перечне шлангов/рукавов.

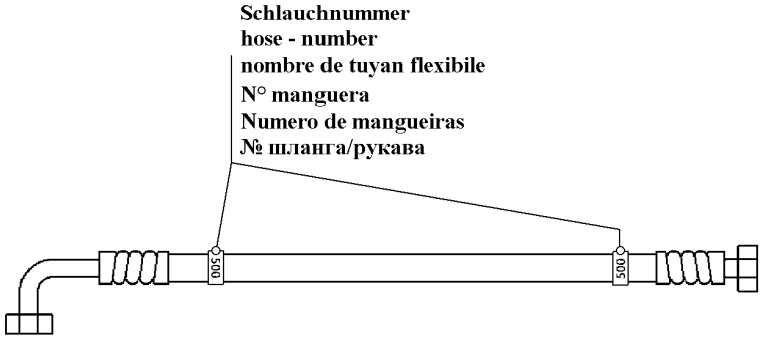

500000

Pos.	Item	Quantity	Description	Bezeichnung	Serie	K
127	918272514	1	HOSE CPL	SCHLAUCH KPL		
129	996026214	1	HOSE CPL	SCHLAUCH KPL		
130	996450714	1	HOSE CPL	SCHLAUCH KPL		
131	992564614	1	HOSE CPL	SCHLAUCH KPL		
132	996972614	1	HOSE CPL	SCHLAUCH KPL		
133	995085214	1	HOSE CPL	SCHLAUCH KPL		
134	995085214	1	HOSE CPL	SCHLAUCH KPL		
135	990045814	1	HOSE CPL	SCHLAUCH KPL		
136	991276414	1	HOSE CPL	SCHLAUCH KPL		
137	991961214	1	HOSE CPL	SCHLAUCH KPL		
138	911292114	1	HOSE CPL	SCHLAUCH KPL		
139	928538414	1	HOSE CPL	SCHLAUCH KPL		
140	995219914	1	HOSE CPL	SCHLAUCH KPL		
141	996204714	1	HOSE CPL	SCHLAUCH KPL		
142	996450714	1	HOSE CPL	SCHLAUCH KPL		
143	992564614	1	HOSE CPL	SCHLAUCH KPL		
144	991276414	1	HOSE CPL	SCHLAUCH KPL		
145	990045814	1	HOSE CPL	SCHLAUCH KPL		
150	928973314	1	HOSE CPL	SCHLAUCH KPL		
151	928169614	1	HOSE CPL	SCHLAUCH KPL		
152	991312114	1	HOSE CPL	SCHLAUCH KPL		
153	929467714	1	HOSE CPL	SCHLAUCH KPL		
154	928865914	1	HOSE CPL	SCHLAUCH KPL		
155	991312114	1	HOSE CPL	SCHLAUCH KPL		
156	928973314	1	HOSE CPL	SCHLAUCH KPL		
157	929467714	1	HOSE CPL	SCHLAUCH KPL		

ACHTUNG !
ATTENTION !
ATTENTION !
ATENCIÓN !
ATENÇÃO !
ВНИМАНИЕ

Für Schlauchbestellungen kann über die Schlauchnummer, in der entsprechenden Schlauchliste, die Identnummer festgestellt werden.

For ordering flexible hoses you can find the identification number through the hose-number in the corresponding hose-list.

Pour des ordres de tuyau flexible le nombre d'identification on voit dans la liste de tuyau flexible correspondente.

Para el pedido de manguera, indicar el número de identificación de la manguera de la lista respectiva.

Para se encomendar uma mangueira, consulte o número de identificaçao na respectiva lista de mangueiras.

Для оформления заказов на шланги/рукавы идент. № может быть определен при помощи номера шланга/рукава, указанного в соотетствующем перечне шлангов/рукавов.

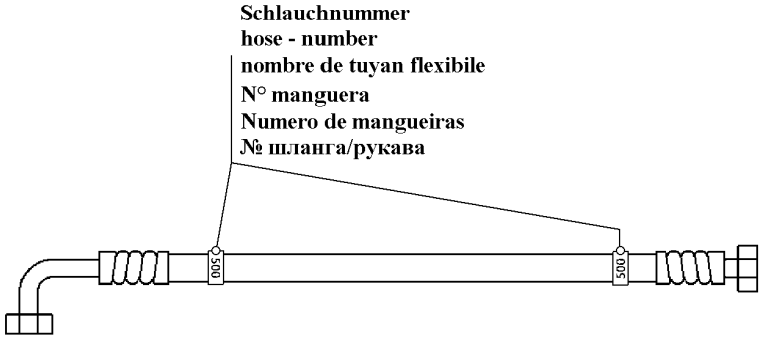

500000

Pos.	Item	Quantity	Description	Bezeichnung	Serie	K
158	928865914	1	HOSE CPL	SCHLAUCH KPL		
159	928169614	1	HOSE CPL	SCHLAUCH KPL		
160	996204814	1	HOSE CPL	SCHLAUCH KPL		
161	996084314	1	HOSE CPL	SCHLAUCH KPL		
162	918820914	1	HOSE CPL	SCHLAUCH KPL		
163	928003714	1	HOSE CPL	SCHLAUCH KPL		
164	996084314	1	HOSE CPL	SCHLAUCH KPL		
165	996204814	1	HOSE CPL	SCHLAUCH KPL		
166	929399714	1	HOSE CPL	SCHLAUCH KPL		
167	995240114	1	HOSE CPL	SCHLAUCH KPL		

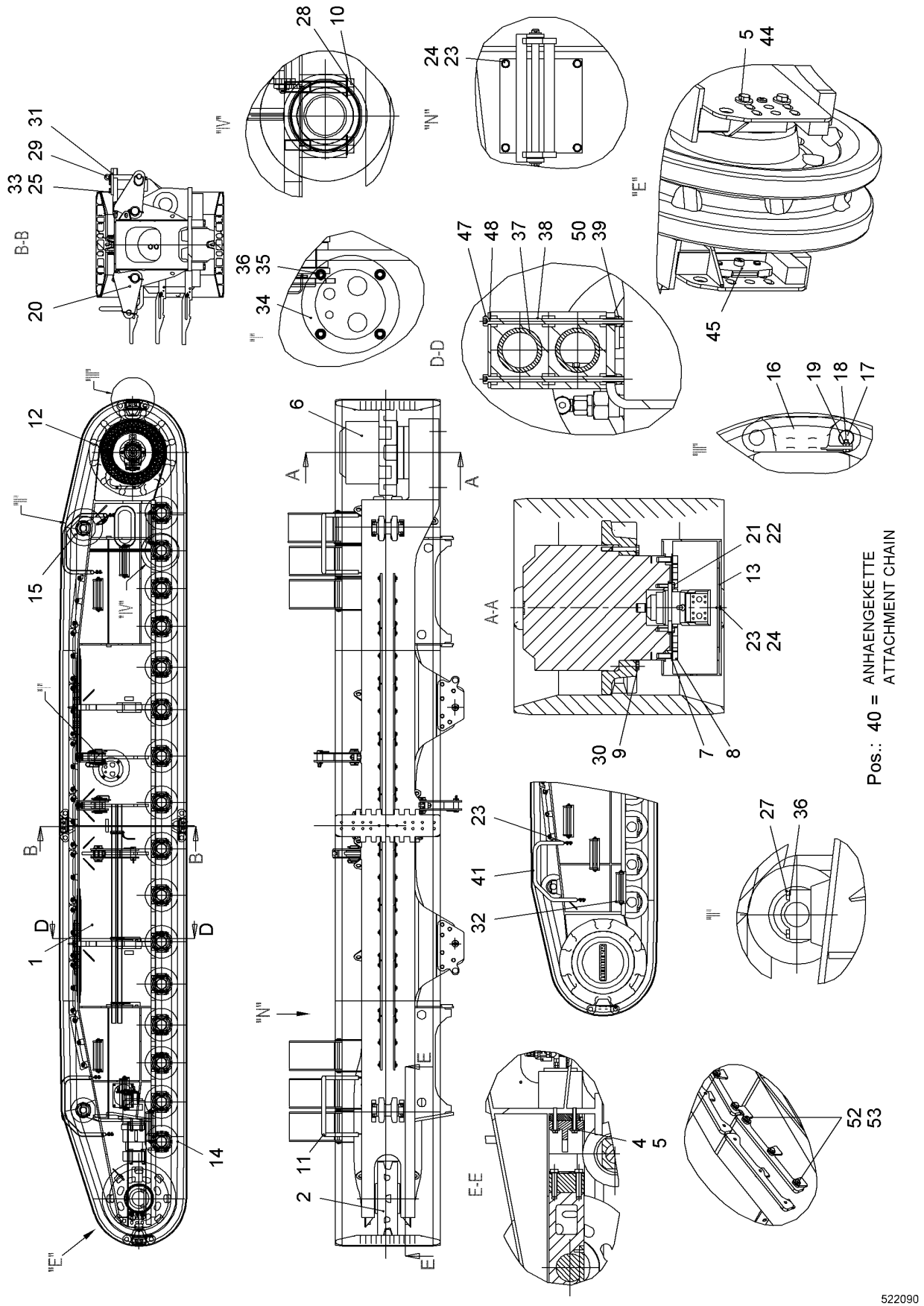

1.9.2016 522090	**138362_ETK_001**	416 (1/2)
LIEBHERR	**CRAWLER CARRIER RIGHT CPL** **RAUPENTRAEGER RE KPL**	**11 89 365 0**

Pos.	Item	Quantity	Description	Bezeichnung	Serie	K
1	11893689	1	CRAWLER CARRIER ST.CONST.	RAUPENTRAEGER RE SCHWK		
2	10557161	1	GUIDE WHEEL UNIT CPL ⇨ ❑ 418	LEITRADEINHEIT KPL		
4	10543932	4	HEX SCREW ISO 4017 M20X130 10.9	SECHSKANTSCHRAUBE		
5	10567956	8	WASHER DIN 6340 21 C35	SCHEIBE		
6	969317801	1	TRACTION DRIVE ⇨ ❑ 420	FAHRANTRIEB		
7	421500614	30	WASHER EN 14399-6 30 ST	SCHEIBE		
8	10336668	30	SOCKET HEAD SCREW DIN 912 M30X2X80 12.	ZYLINDERSCHRAUBE		
9	460014603	45	WASHER DIN 6916 25 C45	SCHEIBE		
10	10544028	64	HEX SCREW ISO 4014 M30X180 10.9	SECHSKANTSCHRAUBE		
11	10523559	1	HANDRAIL	HANDLAUF		
12	10521183	1	SPROCKET	TURAS		
13	971333403	1	COVER	DECKEL		
14	10552633	16	RUNNING ROLLER CPL	LAUFROLLE KPL		
15	790523314	2	CARRYING ROLLER CPL ⇨ ❑ 424	TRAGROLLE KPL		
16	388291208	72	FLOOR PLATE	BODENPLATTE		
17	954584908	144	ROUND STEEL	RUNDSTAHL		
18	406517314	152	HEX SCREW ISO 4017 M12X30 A4-70	SECHSKANTSCHRAUBE		
19	10540495	152	HEX NUT ISO 10511 M12 A4	SECHSKANTMUTTER		
20	971333503	3	TRANSPORT BRACKET CPL	TRANSPORTARM KPL		
21	10544174	2	WASHER ISO 7089 20	SCHEIBE		
22	10545854	2	HEX SCREW ISO 4017 M20X75 10.9	SECHSKANTSCHRAUBE		
23	4901782	15	WASHER ISO 7089 12 A4	SCHEIBE		
24	406517914	7	HEX SCREW ISO 4017 M12X25 A4-70	SECHSKANTSCHRAUBE		
25	10543944	12	HEX SCREW ISO 4017 M24X80 10.9	SECHSKANTSCHRAUBE		
27	10543910	8	HEX SCREW ISO 4017 M16X90 10.9	SECHSKANTSCHRAUBE		
28	10544177	64	WASHER ISO 7089 30	SCHEIBE		
29	992921714	2	PIN CPL	BOLZEN KPL		
30	406154014	45	HEX SCREW ISO 8765 M24X2X200 10.9	SECHSKANTSCHRAUBE		
31	954373603	2	WP	WP		
32	10501795	6	ACCESS CPL ⇨ ❑ 425	AUFSTIEG KPL		
33	10544176	12	WASHER ISO 7089 24	SCHEIBE		
34	10558762	1	DIAPHRAGM	SCHOTTBLECH		
35	10539315	4	HEX SCREW ISO 4017 M16X25 10.9	SECHSKANTSCHRAUBE		
36	10544172	12	WASHER ISO 7089 16	SCHEIBE		
37	510511814	5	HYDRAULIC HOSE	HYDRAULIKSCHLAUCH		
38	7413103	12	CLAMP-HALF	KLEMMHAELFTE		
39	10540492	6	HEX NUT ISO 10511 M6 A4	SECHSKANTMUTTER		
40	990835714	1	ATTACHMENT CHAIN ⇨ ❑ 426	ANHAENGEKETTE		
41	10518461	1	HANDRAIL	HANDLAUF		
44	10543920	4	HEX SCREW ISO 4017 M20X40 10.9	SECHSKANTSCHRAUBE		
45	10539631	2	LIMIT STOP	ANSCHLAG		
47	10446871	6	SOCKET HEAD SCREW ISO 4762 M6X155 10.9	ZYLINDERSCHRAUBE		
48	602026414	3	LID PLATE	DECKPLATTE		
50	420000414	6	WASHER ISO 7089 6 A4	SCHEIBE		
52	10539317	54	HEX SCREW ISO 4017 M16X35 10.9	SECHSKANTSCHRAUBE		
53	421600901	54	WASHER DIN 7349 17 ST	SCHEIBE		

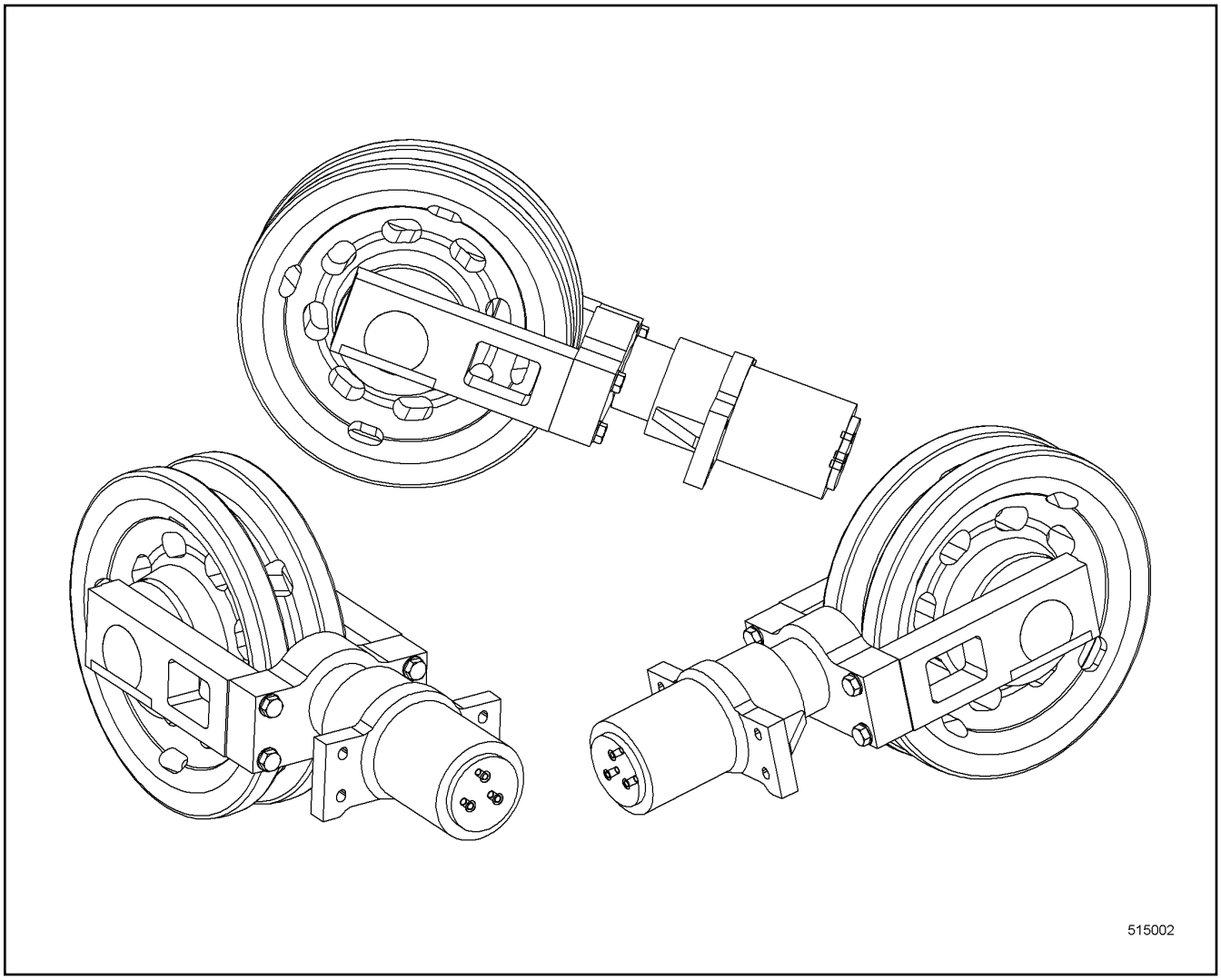

Pos.	Item	Quantity	Description	Bezeichnung	Serie	K
1	10557162	1	GUIDE WHEEL CPL ⇨ ❑ 419	LEITRAD KPL		
2	10557163	1	TENSION JACK HYDR CPL	SPANNER HYDR KPL		

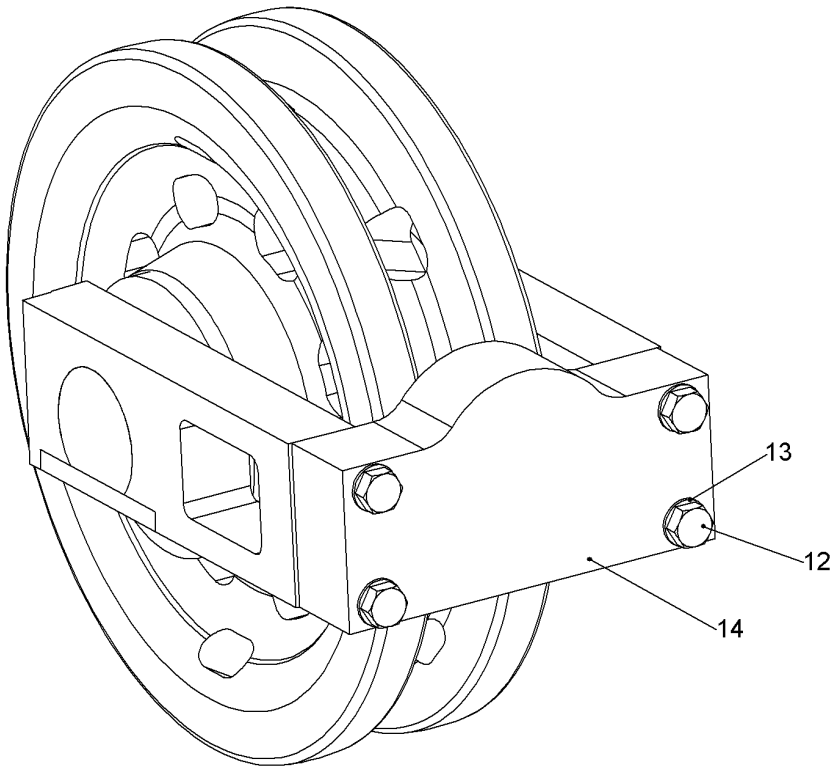

Pos.	Item	Quantity	Description	Bezeichnung	Serie	K
1	11299752	1	GUIDE WHEEL	LEITRAD		
2	11890145	2	BUSHING	BUCHSE		
12	10590183	4	SCREW M30X1.5X150	SCHRAUBE		
13	10544177	4	WASHER ISO 7089 30	SCHEIBE		
14	10589483	1	TRAVERSE	TRAVERSE		

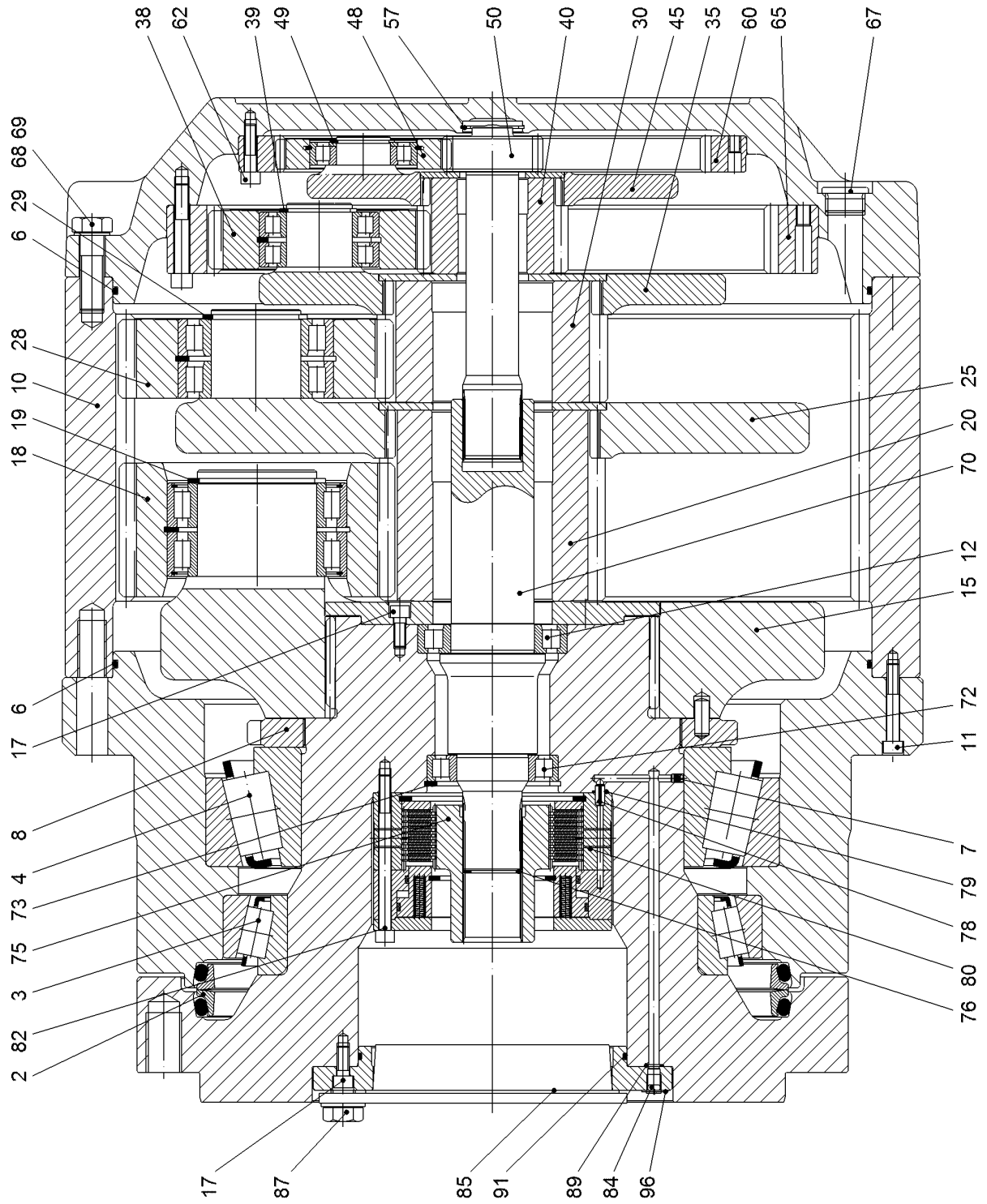
38
62
39
49
48
57
50
40
30
45
35
60
65
67
68 69
6 29
28
10
19
18
25
20
70
12
15
6
17
72
11
8
7
4
79
73
78
75
80
3
76
82
2
17
87
85
91
89
84
96
606629

Pos.	Item	Quantity	Description	Bezeichnung	Serie	K
2	7610244	1	AXIAL FACE SEAL	GLEITRINGDICHTUNG		
3	761008703	1	TAPERED ROLLER BEARING	KEGELROLLENLAGER		
4	746225801	1	TAPERED ROLLER BEARING	KEGELROLLENLAGER		
6	726450601	2	O-RING	O-RING		
7	7380480	1	SEALING PLUG	DICHTSTOPFEN		
8	944403703	1	ADJUSTING NUT	EINSTELLMUTTER		
10	944403803	1	INNER WHEEL	INNENRAD		
11	4630200	15	SOCKET HEAD SCREW ISO 4762 M10X65 10.9	ZYLINDERSCHRAUBE		
12	7610021	1	CYL ROLLER BEARING	ZYL ROLLENLAGER		
15	944403903	1	PLANETARY CARRIER	PLANETENTRAEGER		
17	4043124	12	SOCKET HEAD SCREW ISO 4762 M10X25 10.9	ZYLINDERSCHRAUBE		
18	944404303	5	PLANET WHEEL	PLANETENRAD		
19	428011901	5	LOCKING RING DIN 471 100X4 FEDERSTAHL/	SICHERUNGSRING		
20	944404503	1	SUN WHEEL	SONNENRAD		
25	944404603	1	PLANETARY CARRIER	PLANETENTRAEGER		
28	944404803	3	PLANET WHEEL	PLANETENRAD		
29	10171594	3	LOCKING RING DIN 471	SICHERUNGSRING		
30	944405203	1	SUN WHEEL	SONNENRAD		
35	944406403	1	PLANETARY CARRIER	PLANETENTRAEGER		
38	944406503	3	PLANET WHEEL	PLANETENRAD		
39	400093303	3	LOCKING RING DIN 471 55X3	SICHERUNGSRING		
40	944378403	1	SUN WHEEL	SONNENRAD		
45	969392201	1	PLANETARY CARRIER	PLANETENTRAEGER		
48	944434703	3	PLANET WHEEL	PLANETENRAD		
49	10171583	3	LOCKING RING DIN 471 45X1.75	SICHERUNGSRING		
50	944434903	1	DRIVE SHAFT	ANTRIEBSWELLE		
57	429612001	1	L RING JL50X2	L-RING		
60	944378903	1	INNER WHEEL	INNENRAD		
62	4900981	24	SOCKET HEAD SCREW ISO 4762 M10X45 10.9	ZYLINDERSCHRAUBE		
65	944406703	1	INNER WHEEL	INNENRAD		
67	409710601	3	SCREW PLUG AEHNL.DIN 908 M33X2 ST	VERSCHLUSSSCHRAUBE		
68	10543925	12	HEX SCREW ISO 4017 M20X65 10.9	SECHSKANTSCHRAUBE		
69	423912001	12	LOCK WASHER 20X21X30X2.8 VS	SICHERUNGSSCHEIBE		
70	944405903	1	INTERMEDIATE SHAFT	ZWISCHENWELLE		
72	761001103	1	CYL ROLLER BEARING	ZYL ROLLENLAGER		
73	10171636	1	LOCKING RING DIN 472 110X4	SICHERUNGSRING		
75	944406203	1	MULTI-DISC CARRIER	LAMELLENTRAEGER		
76	428107101	1	LOCKING RING DIN 472 46X1.75	SICHERUNGSRING		
78	432008001	1	DOWEL PIN ISO 8752 8X16 ST	SPANNSTIFT		
79	726410201	1	O-RING	O-RING		
80	502037201	1	SPRING LOADED MULTI-DISC BRAKE ⇨ ❑ 422	FEDERDRUCKLAMELLENBREMS		
82	4002442	12	SOCKET HEAD SCREW ISO 4762 M10X130 10.	ZYLINDERSCHRAUBE		
84	779016501	1	BLANKING PLUG	VERSCHLUSSSTOPFEN		
85	779006901	1	CONICAL PLUG	KEGELSTOPFEN		
87	10543920	2	HEX SCREW ISO 4017 M20X40 10.9	SECHSKANTSCHRAUBE		
89	726403201	1	O-RING	O-RING		
91	726428401	1	O-RING	O-RING		
96	431500401	2	GROOVED NAIL ISO 8746 2X6 ST	KERBNAGEL		

OHNE BILD
WITHOUT ILLUSTRATION
SANS PLANCHE
SIN FIG.
SEM ILUSTRAÇÃO
БЕЗ ИЗОБРАЖЕНИЯ

600000

Pos.	Item	Quantity	Description	Bezeichnung	Serie	K
1	939589501	1	BRAKE MULTI-DISC SET ⇨ ❑ 423	BREMSLAMELLENSATZ		
2	939589601	1	BRAKE PACKING SET	BREMSE DS		
3	939589701	1	BRAKE SPRING SET	BREMSFEDERSATZ		

OHNE BILD
WITHOUT ILLUSTRATION
SANS PLANCHE
SIN FIG.
SEM ILUSTRAÇÃO
БЕЗ ИЗОБРАЖЕНИЯ

600000

Pos.	Item	Quantity	Description	Bezeichnung	Serie	K
8	503192801	10	OUTER MULTI-DISC	AUSSENLAMELLE		
9	503192901	9	INTERNAL MULTI-DISC	INNENLAMELLE		

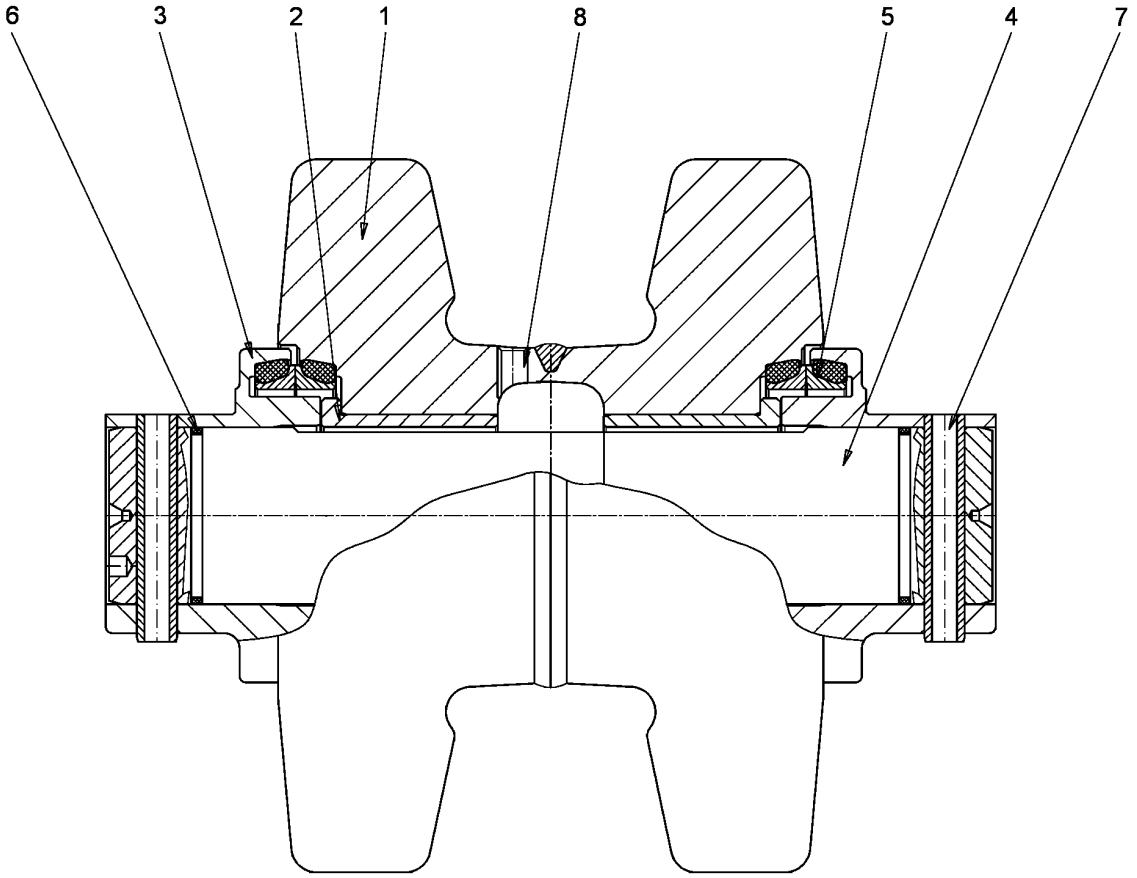

Pos.	Item	Quantity	Description	Bezeichnung	Serie	K
1	10097984	1	ROLLER CORE	ROLLENKOERPER		
2	10097992	2	BUSHING	BUCHSE		
3	10097985	2	END PIECE	ENDSTUECK		
4	10097986	1	AXLE	ACHSE		
5	10097987	2	AXIAL FACE SEAL	GLEITRINGDICHTUNG		
6	10097988	2	O-RING	O-RING		
7	10097989	2	CLAMPING SLEEVE	SPANNHUELSE		
8	10097983	1	SCREW PLUG	VERSCHLUSSSCHRAUBE		

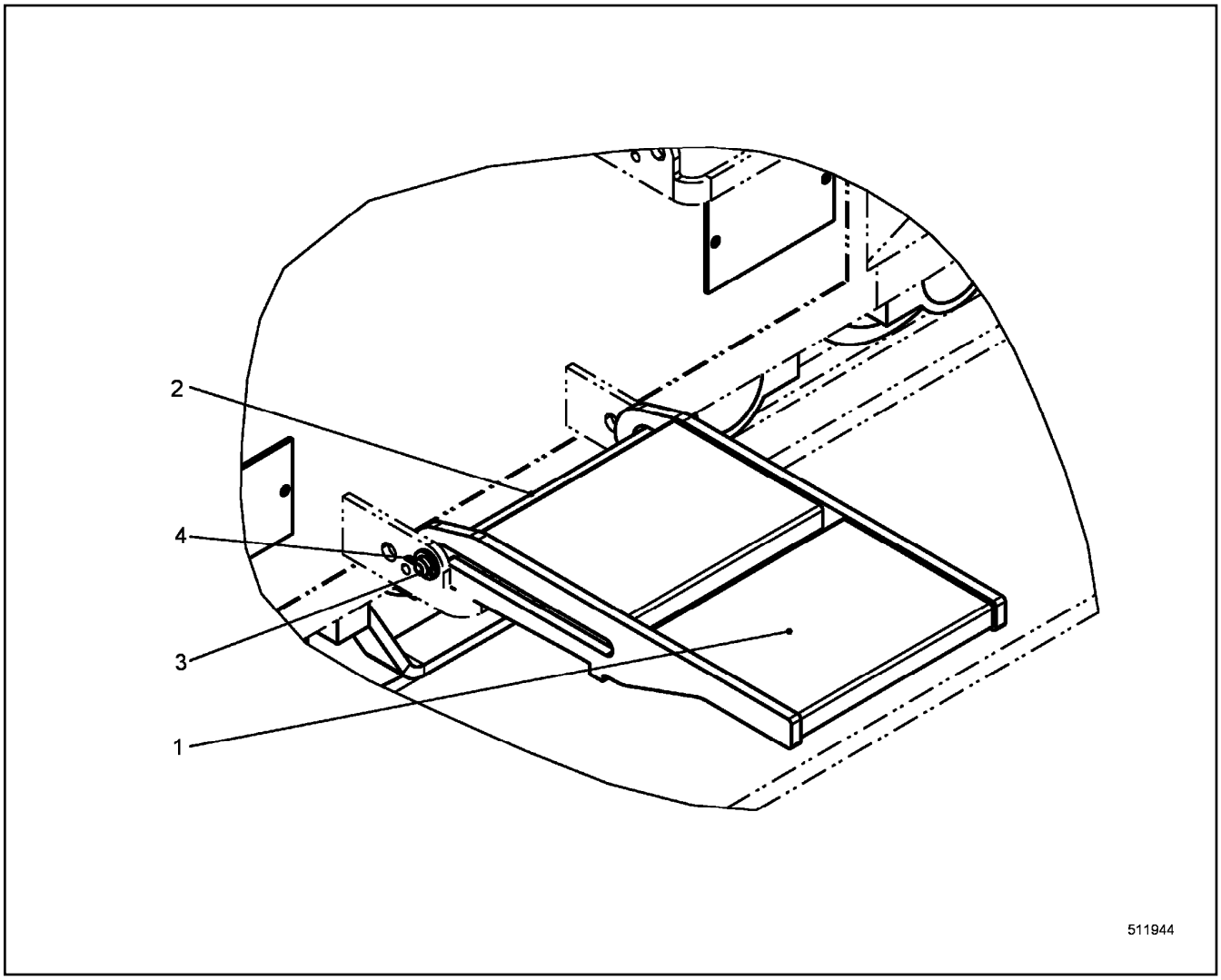

Pos.	Item	Quantity	Description	Bezeichnung	Serie	K
1	10501783	1	STEP	TRITTSTUFE		
2	10501796	1	PIN RD20X394 LHRD750-30;10019758	BOLZEN		
3	421101814	2	WASHER DIN EN 28738 22 ST;	SCHEIBE		
4	433006314	2	SPLIT PIN ISO 1234 5X32	SPLINT		

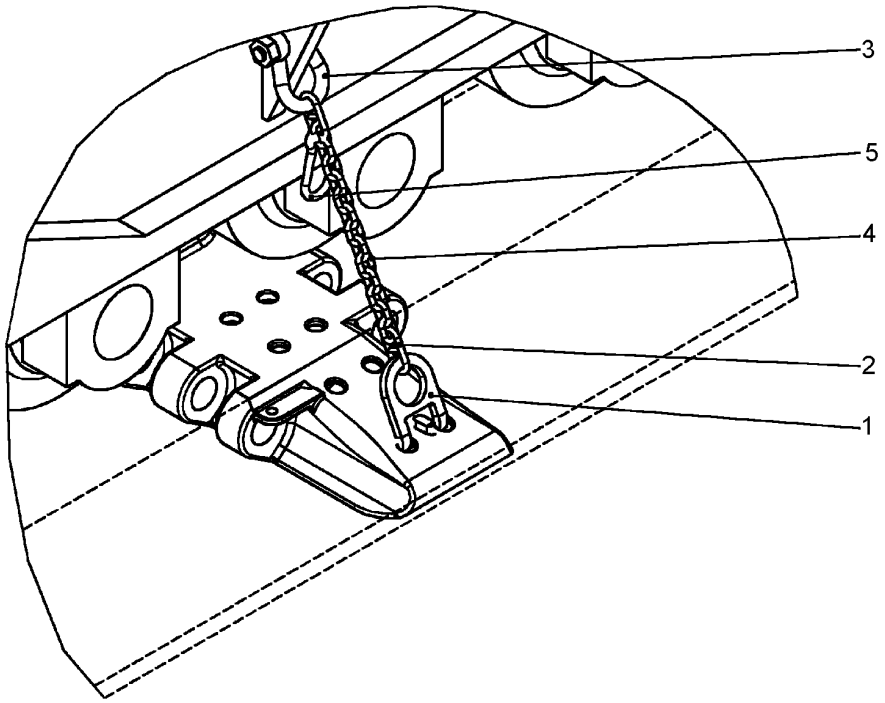

Pos.	Item	Quantity	Description	Bezeichnung	Serie	K
1	971304903	2	BRACKET	BUEGEL		
2	773967214	4	CHAIN CONNECTION LOCK	KETTENVERBINDUNGSSCHLOS		
3	773954714	2	SHACKLE	SCHAEKEL		
4	740000908	0.624	CHAIN	KETTE		
5	744010414	2	SNAP HOOK	KARABINERHAKEN		

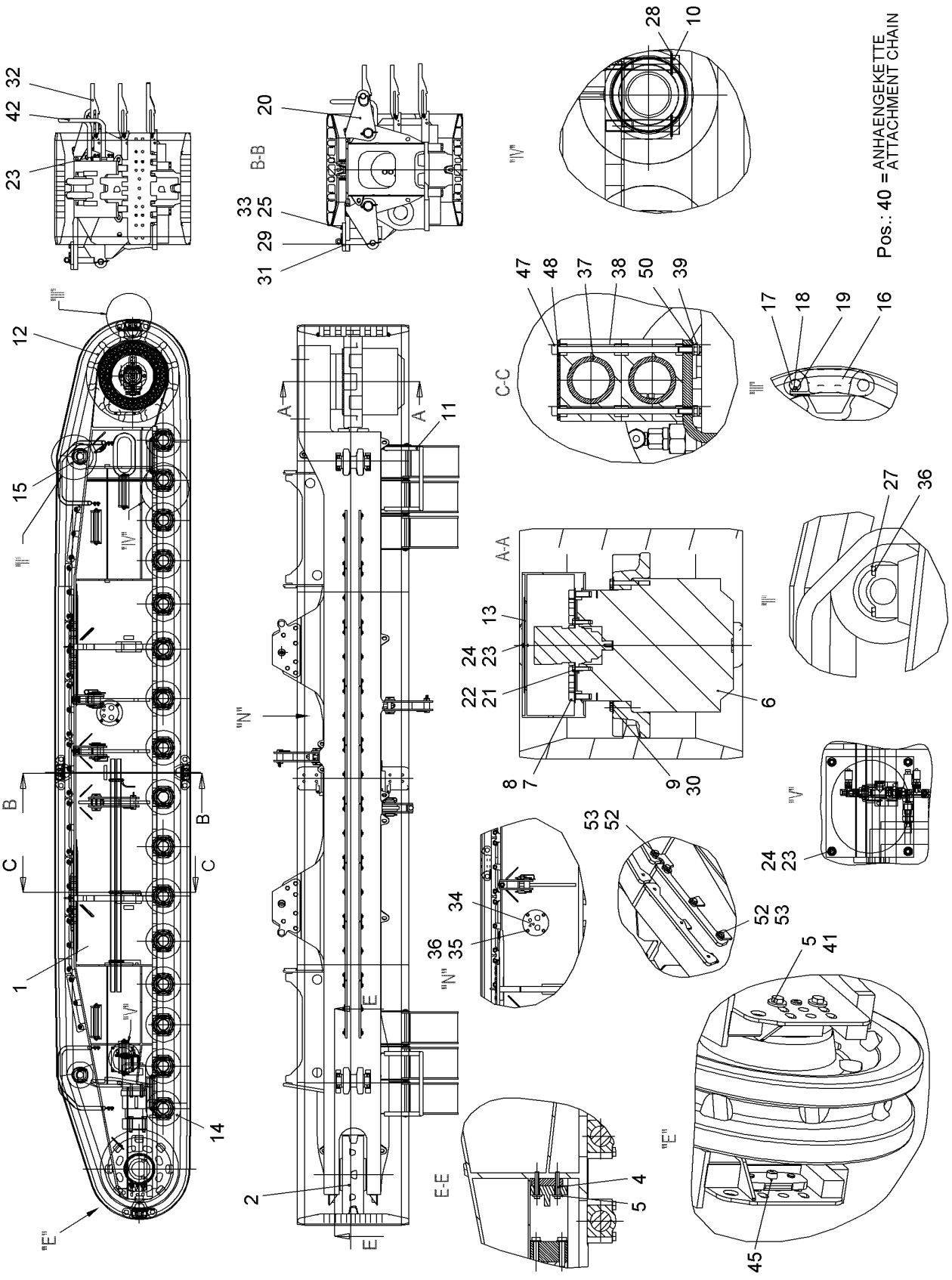
Pos.: 40 = ANHAENGEKETTE
ATTACHMENT CHAIN
522091

Pos.	Item	Quantity	Description	Bezeichnung	Serie	K
1	11893687	1	CRAWLERCARRIER LEFT ST.CONST	RAUPENTRAEGER LI SCHWK		
2	10557161	1	GUIDE WHEEL UNIT CPL ⇨ ❑ 418	LEITRADEINHEIT KPL		
4	10543932	4	HEX SCREW ISO 4017 M20X130 10.9	SECHSKANTSCHRAUBE		
5	10567956	8	WASHER DIN 6340 21 C35	SCHEIBE		
6	969317801	1	TRACTION DRIVE ⇨ ❑ 420	FAHRANTRIEB		
7	421500614	30	WASHER EN 14399-6 30 ST	SCHEIBE		
8	10336668	30	SOCKET HEAD SCREW DIN 912 M30X2X80 12.	ZYLINDERSCHRAUBE		
9	460014603	45	WASHER DIN 6916 25 C45	SCHEIBE		
10	10544028	64	HEX SCREW ISO 4014 M30X180 10.9	SECHSKANTSCHRAUBE		
11	10523559	1	HANDRAIL	HANDLAUF		
12	10521183	1	SPROCKET	TURAS		
13	971333403	1	COVER	DECKEL		
14	10552633	16	RUNNING ROLLER CPL	LAUFROLLE KPL		
15	790523314	2	CARRYING ROLLER CPL ⇨ ❑ 424	TRAGROLLE KPL		
16	388291208	72	FLOOR PLATE	BODENPLATTE		
17	954584908	144	ROUND STEEL	RUNDSTAHL		
18	406517314	152	HEX SCREW ISO 4017 M12X30 A4-70	SECHSKANTSCHRAUBE		
19	10540495	152	HEX NUT ISO 10511 M12 A4	SECHSKANTMUTTER		
20	971333503	3	TRANSPORT BRACKET CPL	TRANSPORTARM KPL		
21	10544174	2	WASHER ISO 7089 20	SCHEIBE		
22	10545854	2	HEX SCREW ISO 4017 M20X75 10.9	SECHSKANTSCHRAUBE		
23	4901782	15	WASHER ISO 7089 12 A4	SCHEIBE		
24	406517914	7	HEX SCREW ISO 4017 M12X25 A4-70	SECHSKANTSCHRAUBE		
25	10543944	12	HEX SCREW ISO 4017 M24X80 10.9	SECHSKANTSCHRAUBE		
27	10543910	8	HEX SCREW ISO 4017 M16X90 10.9	SECHSKANTSCHRAUBE		
28	10544177	64	WASHER ISO 7089 30	SCHEIBE		
29	992921714	2	PIN CPL	BOLZEN KPL		
30	406154014	45	HEX SCREW ISO 8765 M24X2X200 10.9	SECHSKANTSCHRAUBE		
31	954373603	2	WP	WP		
32	10501795	6	ACCESS CPL ⇨ ❑ 425	AUFSTIEG KPL		
33	10544176	12	WASHER ISO 7089 24	SCHEIBE		
34	10558762	1	DIAPHRAGM	SCHOTTBLECH		
35	10539315	4	HEX SCREW ISO 4017 M16X25 10.9	SECHSKANTSCHRAUBE		
36	10544172	12	WASHER ISO 7089 16	SCHEIBE		
37	510511814	5	HYDRAULIC HOSE	HYDRAULIKSCHLAUCH		
38	7413103	12	CLAMP-HALF	KLEMMHAELFTE		
39	10540492	6	HEX NUT ISO 10511 M6 A4	SECHSKANTMUTTER		
40	990835714	1	ATTACHMENT CHAIN ⇨ ❑ 426	ANHAENGEKETTE		
41	10543920	4	HEX SCREW ISO 4017 M20X40 10.9	SECHSKANTSCHRAUBE		
42	10518461	1	HANDRAIL	HANDLAUF		
45	10539631	2	LIMIT STOP	ANSCHLAG		
47	10446871	6	SOCKET HEAD SCREW ISO 4762 M6X155 10.9	ZYLINDERSCHRAUBE		
48	602026414	3	LID PLATE	DECKPLATTE		
50	420000414	6	WASHER ISO 7089 6 A4	SCHEIBE		
52	10539317	54	HEX SCREW ISO 4017 M16X35 10.9	SECHSKANTSCHRAUBE		
53	421600901	54	WASHER DIN 7349 17 ST	SCHEIBE		

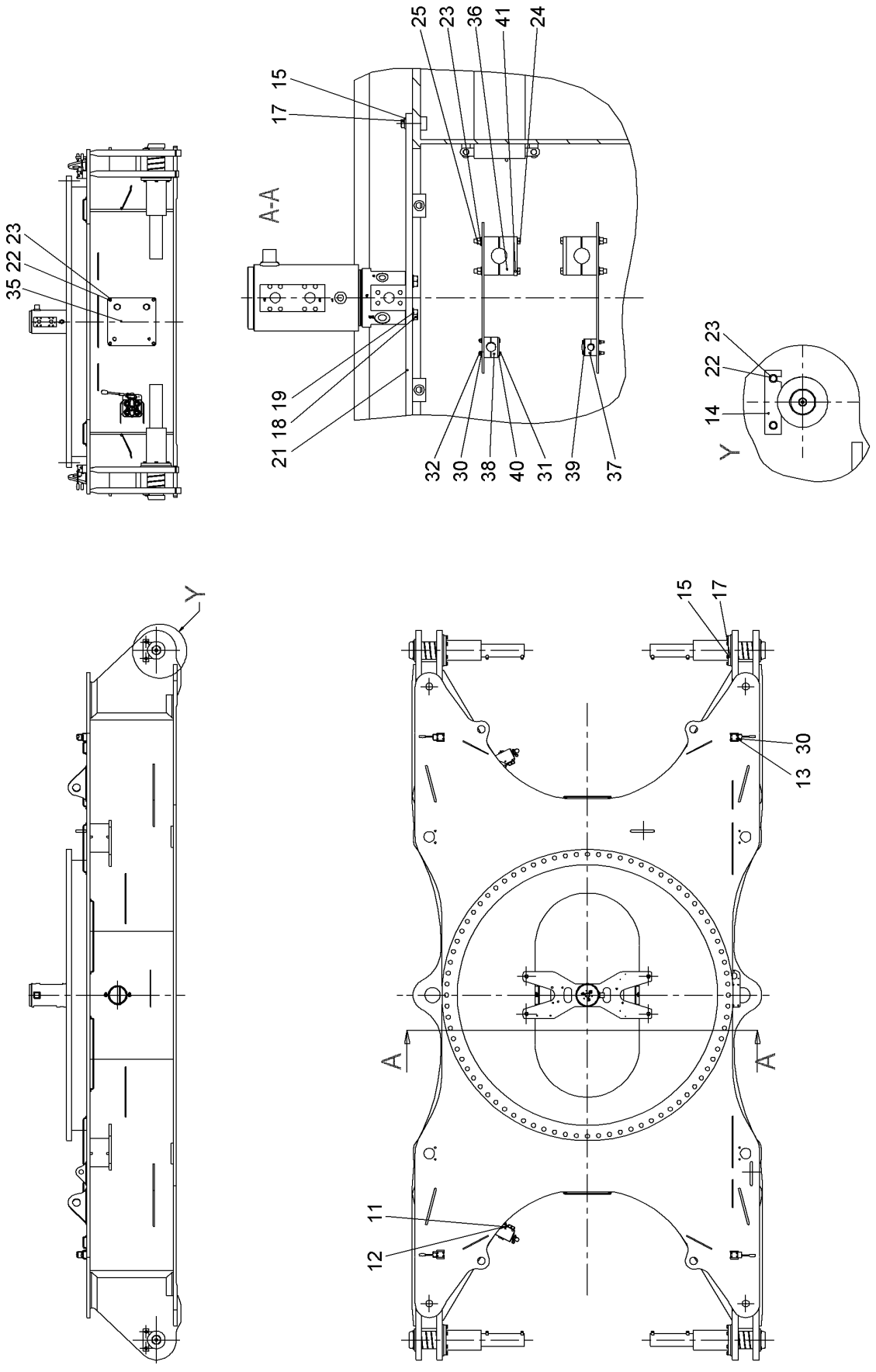
25
23
36
41
24
15
17
A-A
35 22 23
21 18 19
32
30
38
40
31
39
37
22 23
14
Y
Y
15
17
13 30
A
A
11
12
520512

Pos.	Item	Quantity	Description	Bezeichnung	Serie	K
11	406501414	6	HEX SCREW ISO 4017 M8X25 A4-70	SECHSKANTSCHRAUBE		
12	420001014	6	WASHER ISO 7089 8 A4	SCHEIBE		
13	10526837	16	HEX SCREW ISO 4017 M6X50 A4-70	SECHSKANTSCHRAUBE		
14	954372503	4	AXLE HOLDER	ACHSHALTER		
15	10544172	28	WASHER ISO 7089 16	SCHEIBE		
17	10539318	28	HEX SCREW ISO 4017 M16X40 10.9	SECHSKANTSCHRAUBE		
18	10543921	4	HEX SCREW ISO 4017 M20X45 10.9	SECHSKANTSCHRAUBE		
19	10544174	4	WASHER ISO 7089 20	SCHEIBE		
22	406517314	16	HEX SCREW ISO 4017 M12X30 A4-70	SECHSKANTSCHRAUBE		
23	4901782	24	WASHER ISO 7089 12 A4	SCHEIBE		
24	10538834	8	HEX SCREW ISO 4017 M12X130 A4-70	SECHSKANTSCHRAUBE		
25	411516914	8	HEX NUT ISO 4032 M12 A4-70	SECHSKANTMUTTER		
30	420000414	24	WASHER ISO 7089 6 A4	SCHEIBE		
31	10538801	8	HEX SCREW ISO 4017 M6X60 A4-70	SECHSKANTSCHRAUBE		
32	411517114	8	HEX NUT ISO 4032 M6 A4-70	SECHSKANTMUTTER		
35	11235482	2	DIAPHRAGM	SCHOTTBLECH		
36	602010114	16	CLAMP-HALF	KLEMMHAELFTE		
37	7404678	4	CLAMP-HALF	KLEMMHAELFTE		
38	602008808	4	CLAMP-HALF	KLEMMHAELFTE		
39	7005053	2	LID PLATE	DECKPLATTE		
40	7008583	2	LID PLATE	DECKPLATTE		
41	5005525	4	LID PLATE	DECKPLATTE		

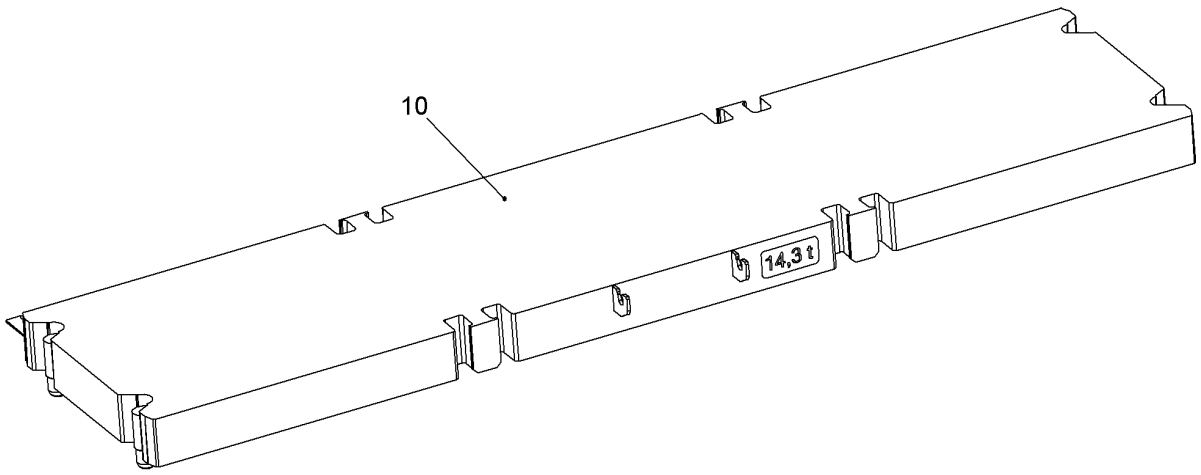

518189

Pos.	Item	Quantity	Description	Bezeichnung	Serie	K
10	11242597	4	CENTRAL COUNTERW. ST.CONST.	ZENTRALBALLAST SCHWK		

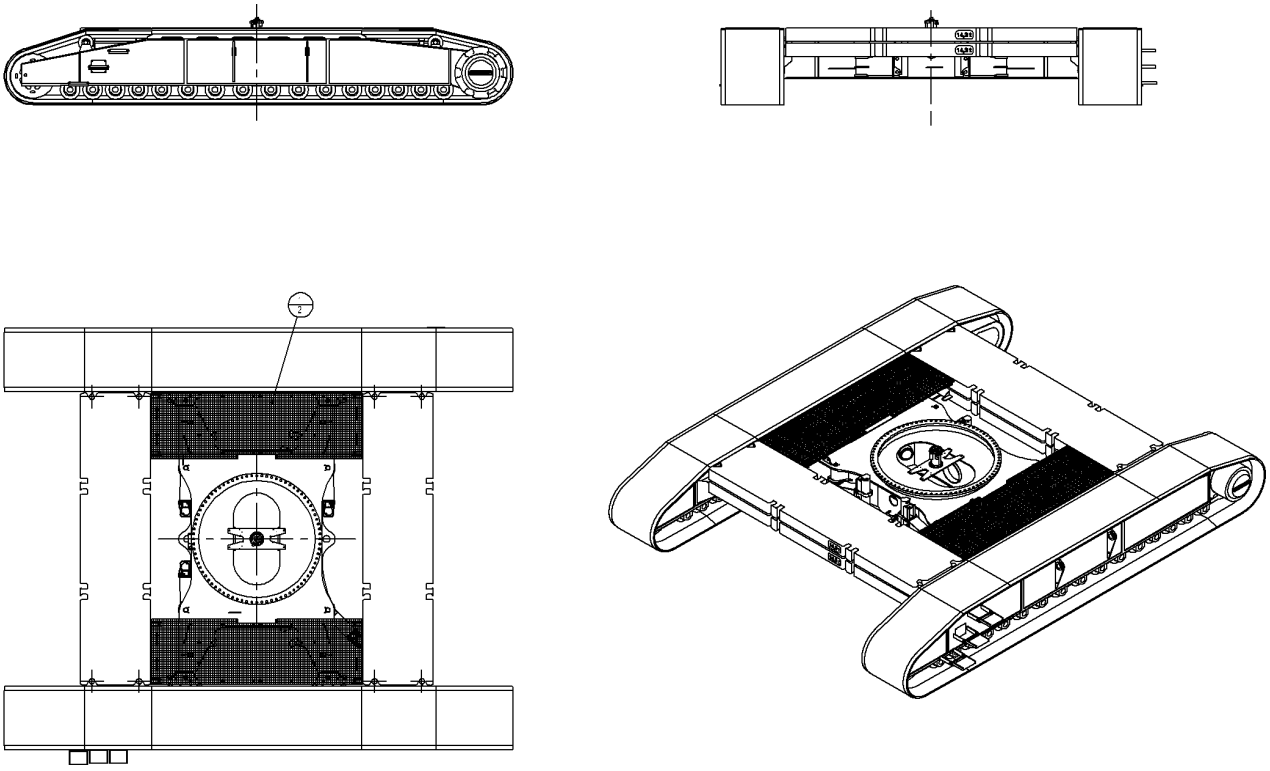

Pos.	Item	Quantity	Description	Bezeichnung	Serie	K
1	992671814	2	PEDESTAL ⇨ ❑ 433	PODEST		

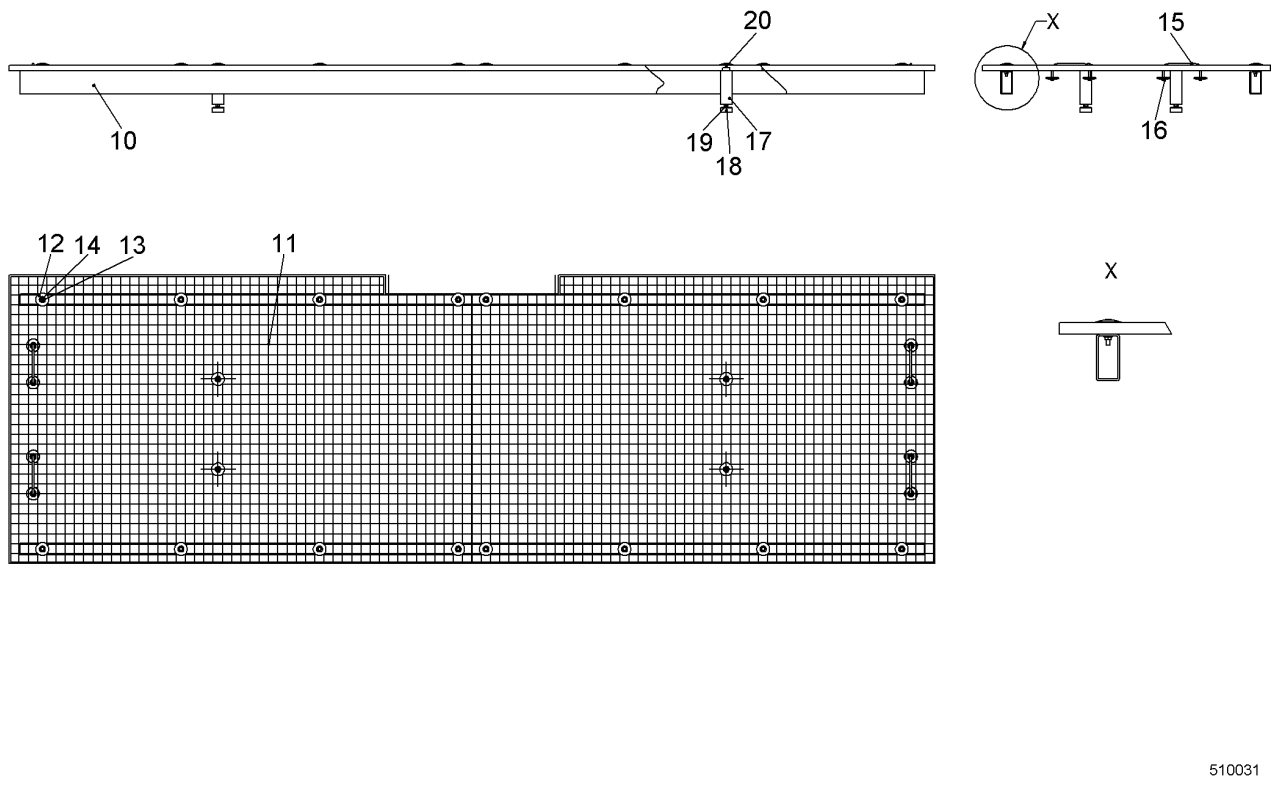

Pos.	Item	Quantity	Description	Bezeichnung	Serie	K
10	958097914	2	BRACING TUBE	TRAGROHR		
11	10227124	1	GRATING	GITTERROST		
12	10098157	28	DISH	TELLER		
13	10538807	16	HEX SCREW ISO 4017 M8X50 A4-70	SECHSKANTSCHRAUBE		
14	485569314	16	HEX NUT EN 1661 M8 A2-70	SECHSKANTMUTTER		
15	958478414	4	BRACKET	BUEGEL		
16	10540493	8	HEX NUT ISO 10511 M8 A4	SECHSKANTMUTTER		
17	10227757	4	SPACER PIECE	DISTANZSTUECK		
18	726611214	4	RUBBER MOUNT	LAGER GUMMI		
19	4000383	4	HEX NUT ISO 4032 M10 10	SECHSKANTMUTTER		
20	406501314	4	HEX SCREW ISO 4017 M8X30 A4-70	SECHSKANTSCHRAUBE		

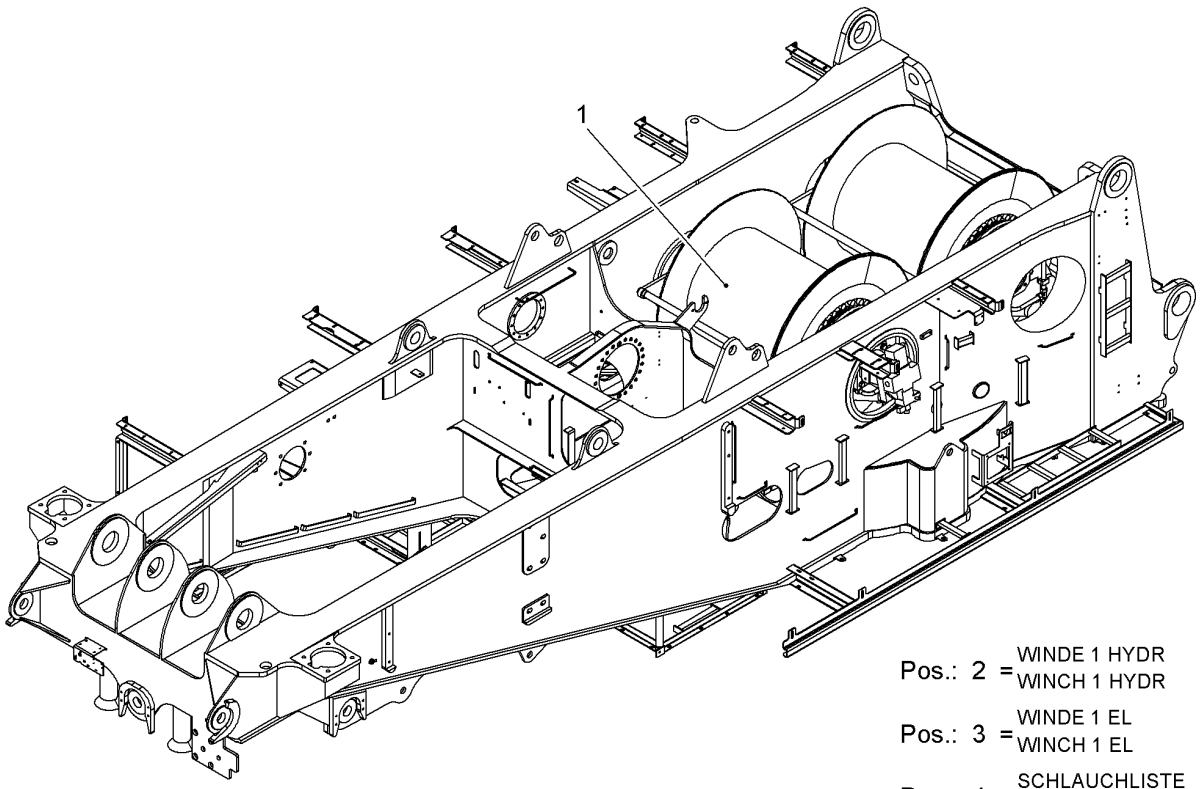

Pos.	Item	Quantity	Description	Bezeichnung	Serie	K
1	11220500	1	WINCHES INSTALLATION ⇨ ❑ 435	WINDEN EINBAU		
2	11262606	1	WINCH 1 HYDR ⇨ ❑ 445	WINDE 1 HYDR		
3	11216342	1	WINCH 1 EL ⇨ ❑ 447	WINDE 1 EL		
4	11262609	1	HOSE LIST ⇨ ❑ 448	SCHLAUCHLISTE		

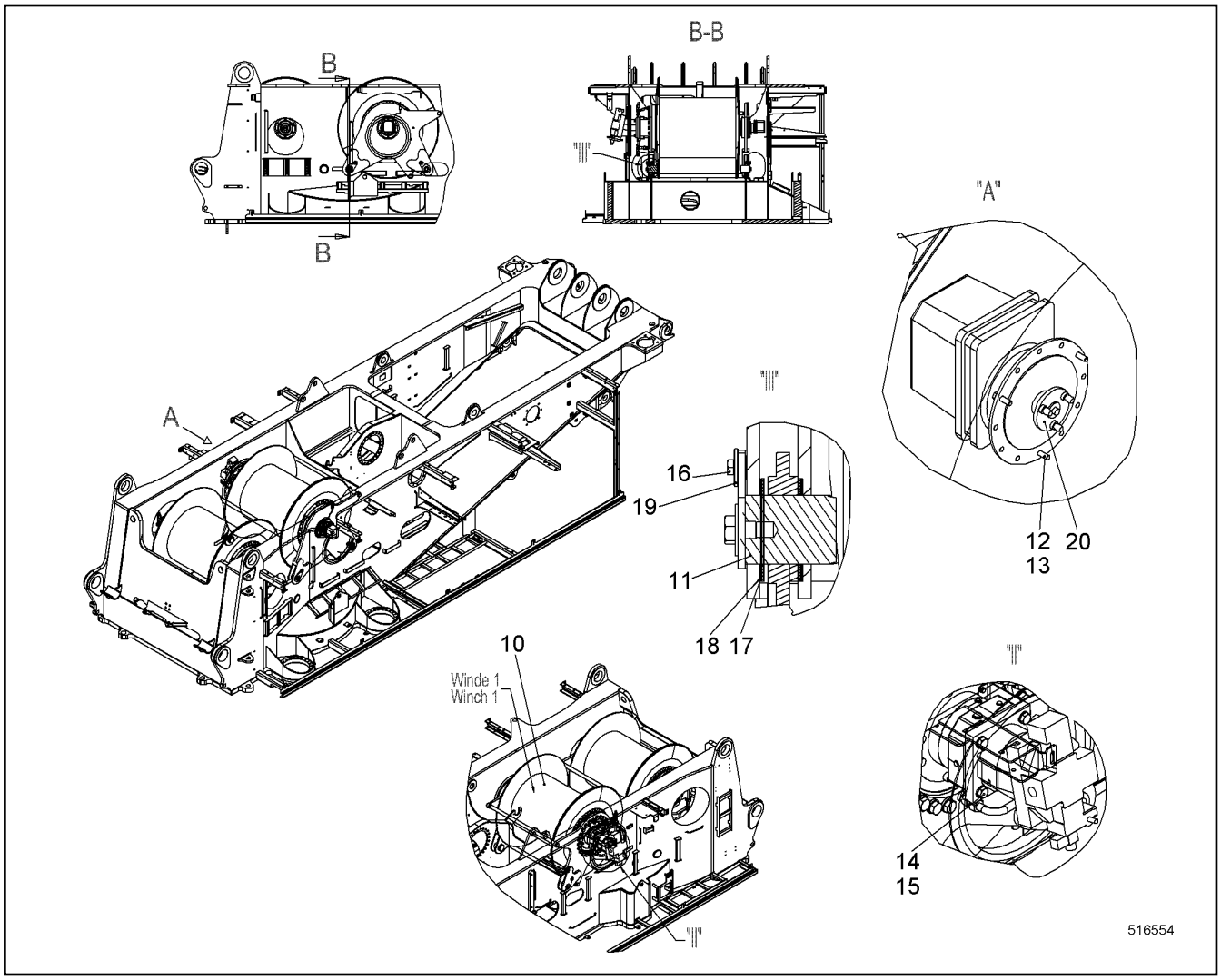

Pos.	Item	Quantity	Description	Bezeichnung	Serie	K
10	10530398	1	WINCH ⇨ ❑ 436	WINDE		
11	10574629	4	PIN CPL ⇨ ❑ 444	BOLZEN KPL		
12	420000414	3	WASHER ISO 7089 6 A4	SCHEIBE		
13	406532614	3	HEX SCREW ISO 4017 M6X20 A4-70	SECHSKANTSCHRAUBE		
14	10544174	4	WASHER ISO 7089 20	SCHEIBE		
15	10543924	4	HEX SCREW ISO 4017 M20X60 10.9	SECHSKANTSCHRAUBE		
16	406517314	4	HEX SCREW ISO 4017 M12X30 A4-70	SECHSKANTSCHRAUBE		
17	954432003	10	PLATE	BLECH		
18	954486503	6	PLATE	BLECH		
19	970726703	4	BUSHING 13/28X15 S355J2;EN 10025-2	BUCHSE		
20	606279014	1	DRIVE FLANGE	ANTRIEBSFLANSCH		

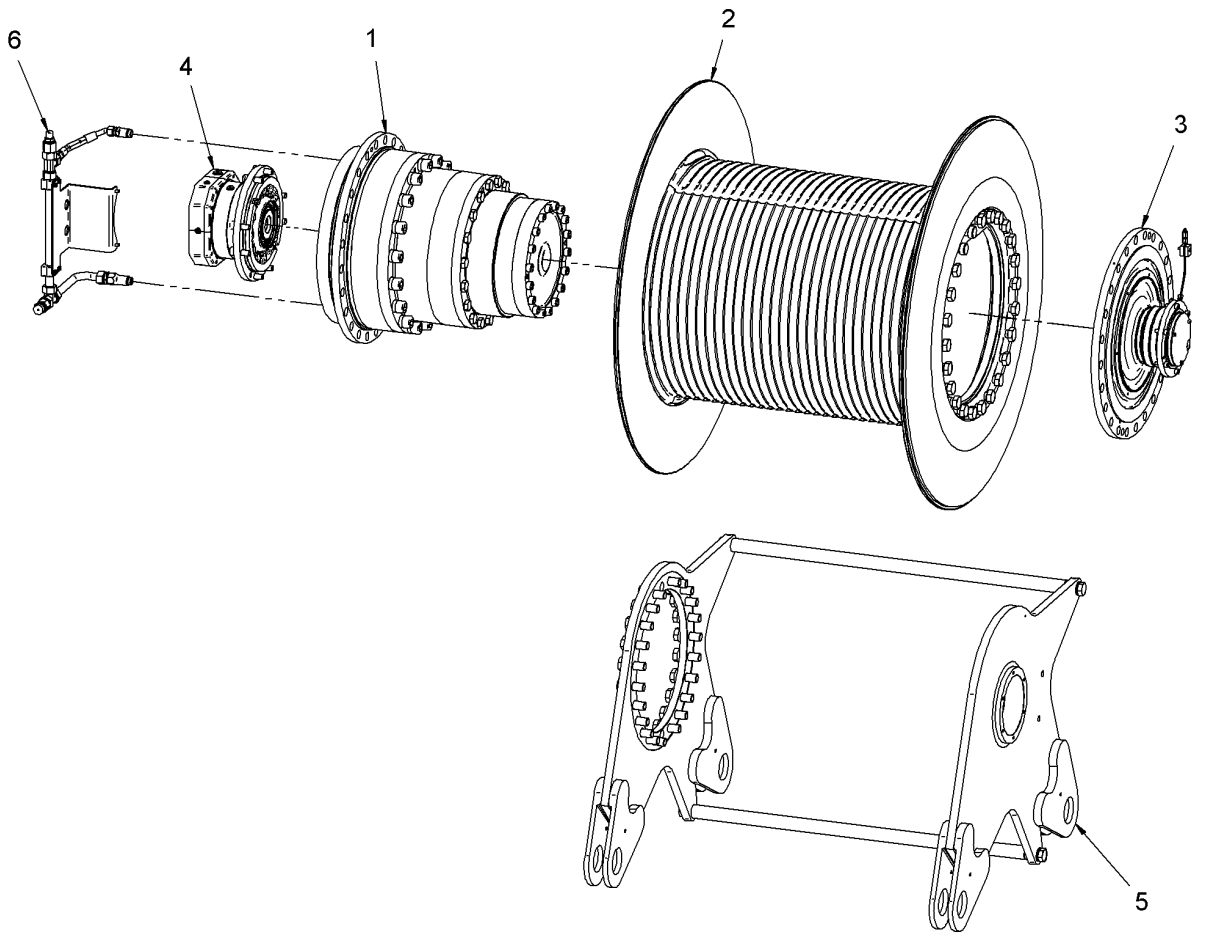

Pos.	Item	Quantity	Description	Bezeichnung	Serie	K
1	11893213	1	GEARBOX ⇨ ❑ 437	GETRIEBE		
2	11231269	1	ROPE DRUM ⇨ ❑ 439	SEILTROMMEL		
3	11231270	1	FLANGE BEARING ⇨ ❑ 440	FLANSCHLAGER		
4	11893214	1	DRIVE ⇨ ❑ 441	ANTRIEB		
5	11893215	1	WINCH TRESTLE ⇨ ❑ 442	WINDENBOCK		
6	11893216	1	OIL LINE ⇨ ❑ 443	OELLEITUNG		

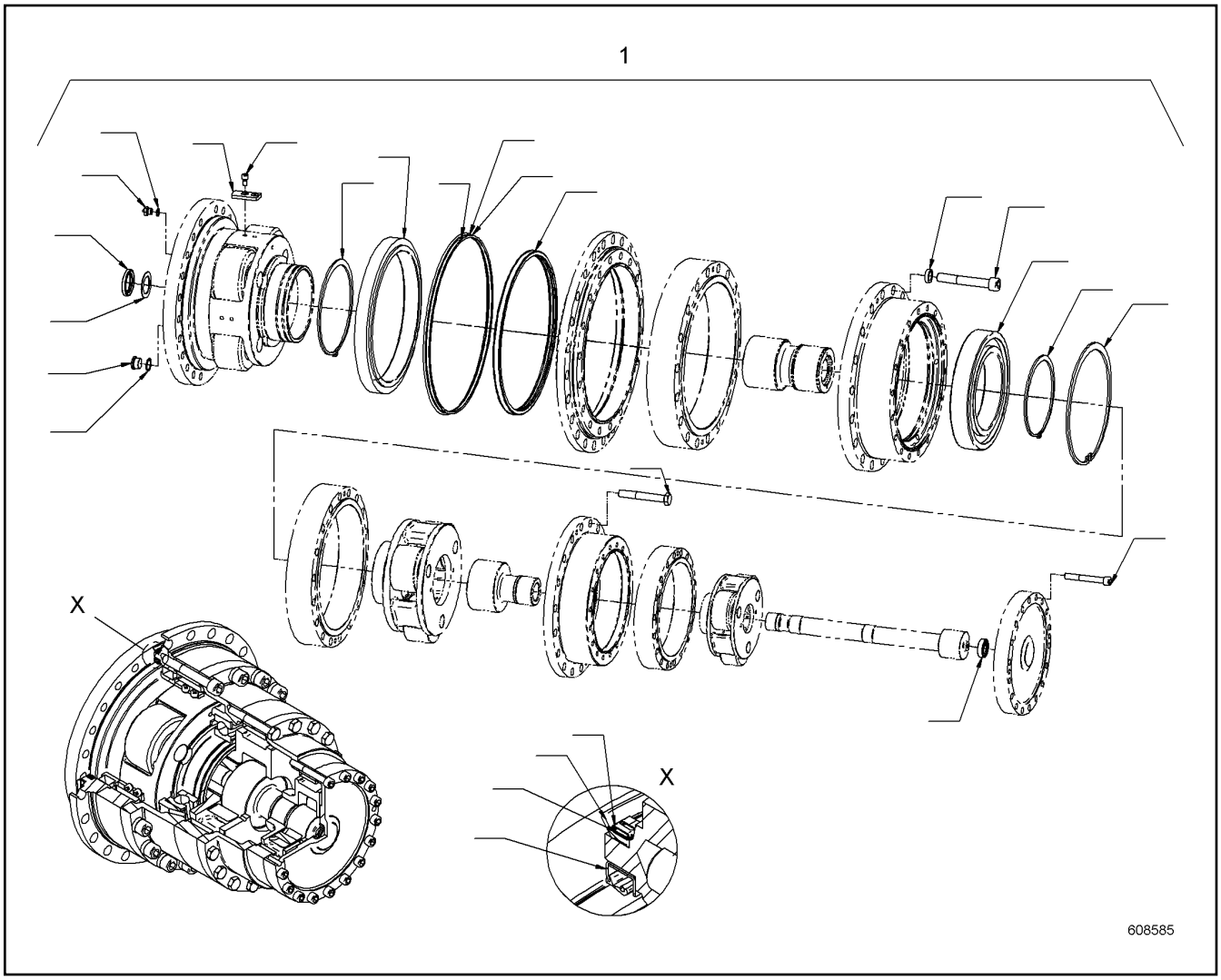

Pos.	Item	Quantity	Description	Bezeichnung	Serie	K
1	11893228	1	REPAIR KIT ⇨ ❑ 438	REPARATURSATZ		

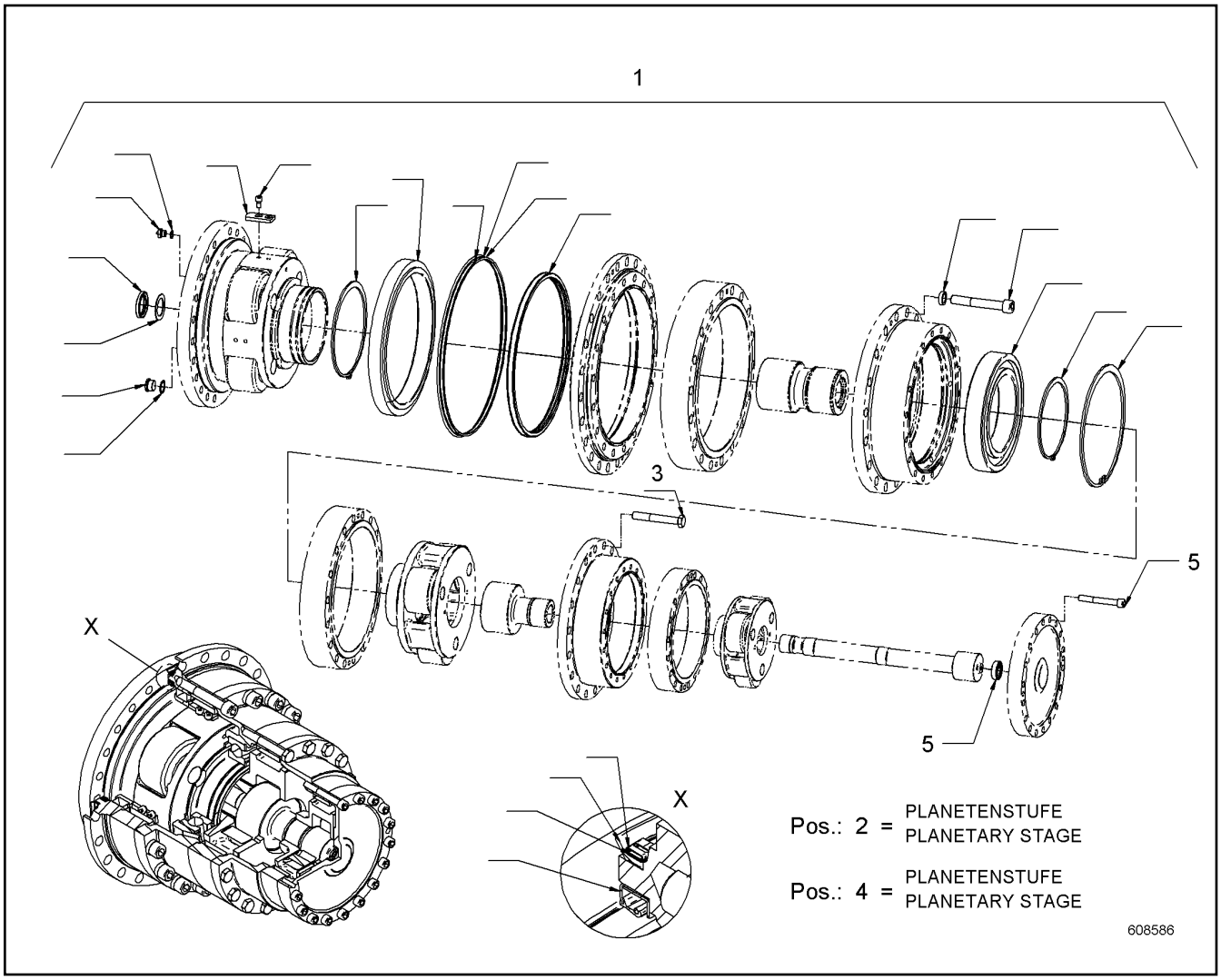

Pos.	Item	Quantity	Description	Bezeichnung	Serie	K
1	11233487	1	REPAIR KIT	REPARATURSATZ		
2	11893250	1	PLANETARY STAGE	PLANETENSTUFE		
3	11231317	1	REPAIR KIT	REPARATURSATZ		
4	11893252	1	PLANETARY STAGE	PLANETENSTUFE		
5	11231319	1	REPAIR KIT	REPARATURSATZ		

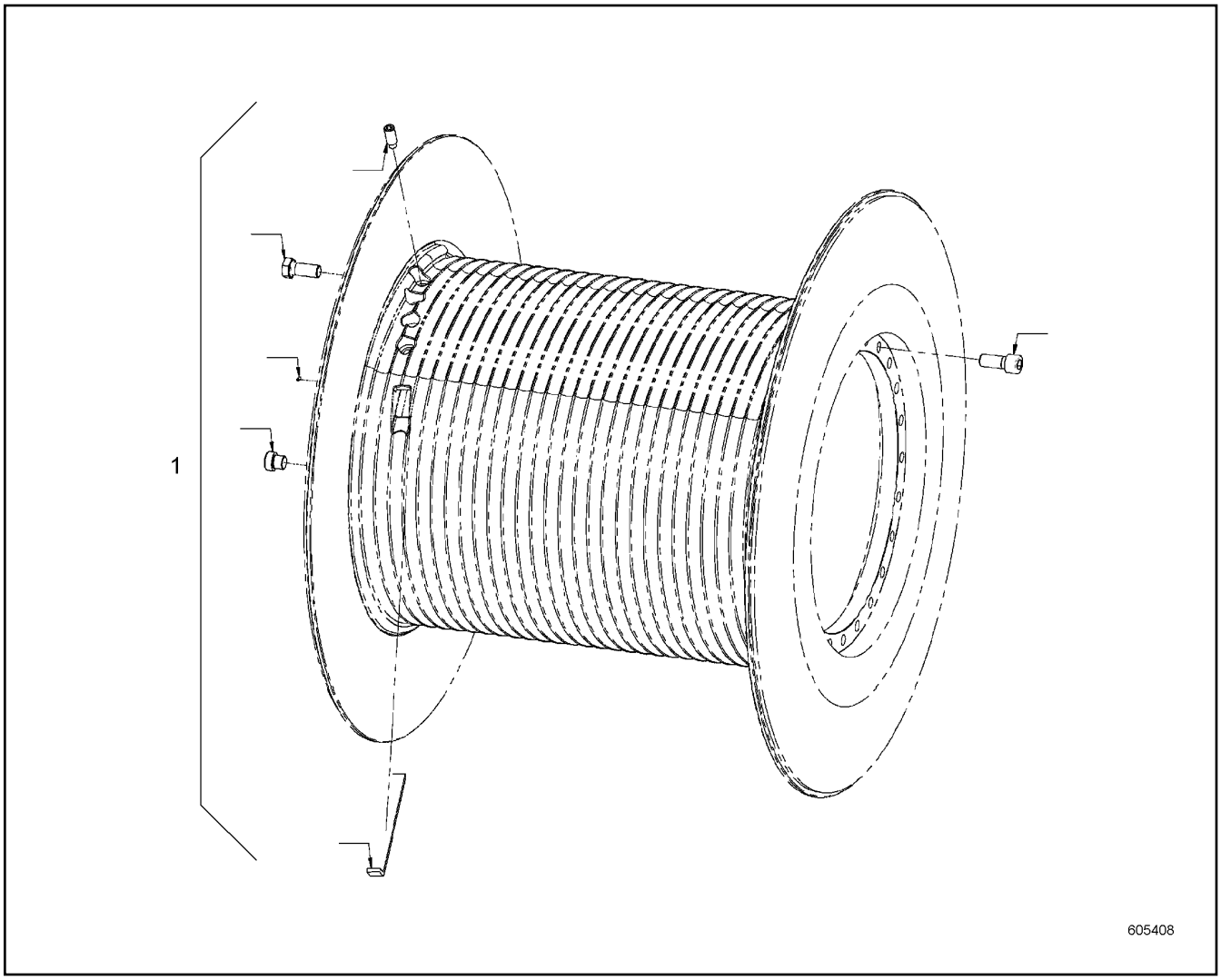

Pos.	Item	Quantity	Description	Bezeichnung	Serie	K
1	11231322	1	REPAIR KIT	REPARATURSATZ		

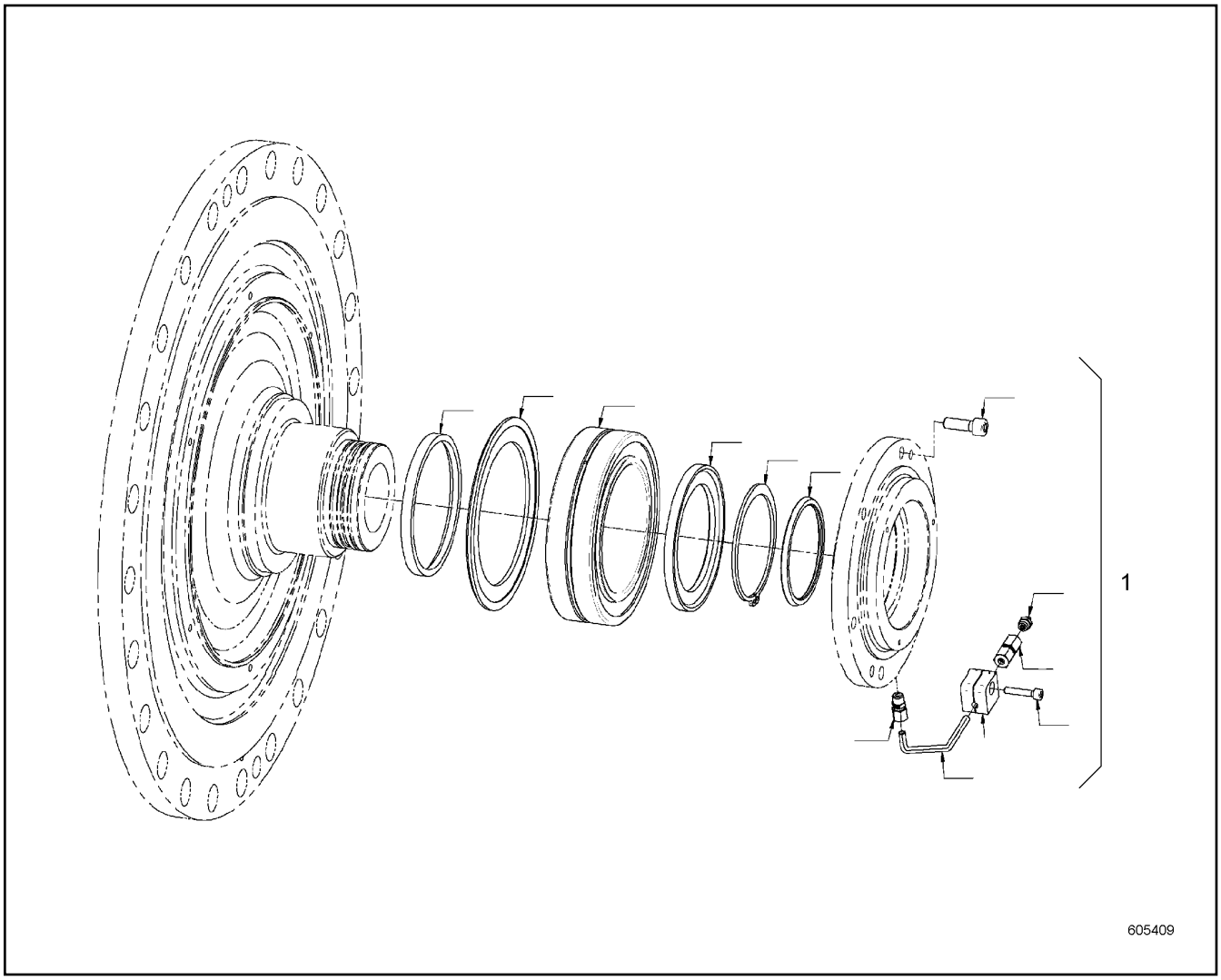

Pos.	Item	Quantity	Description	Bezeichnung	Serie	K
1	11231336	1	REPAIR KIT	REPARATURSATZ		

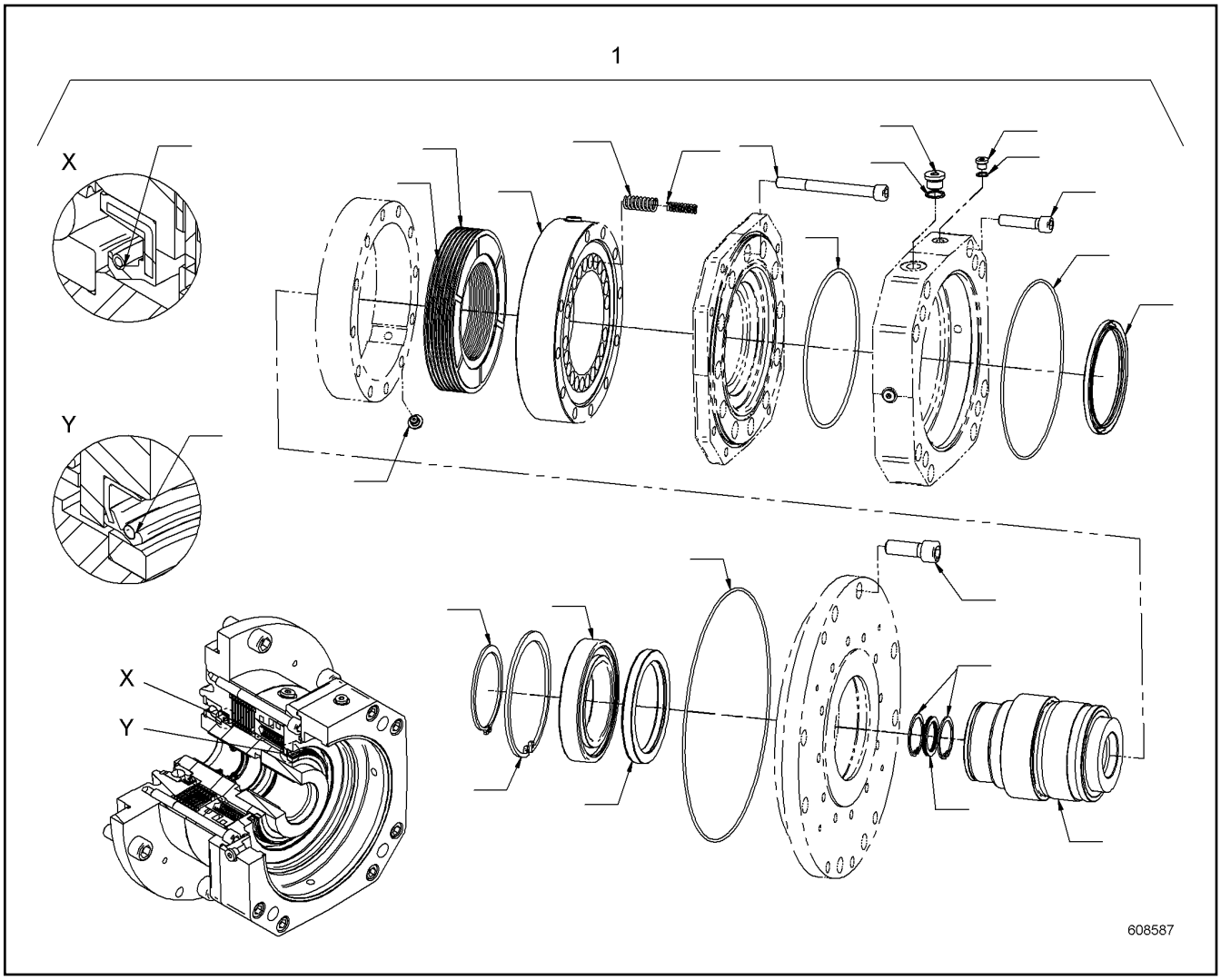

Pos.	Item	Quantity	Description	Bezeichnung	Serie	K
1	11893253	1	REPAIR SET DRIVE	RS ANTRIEB		

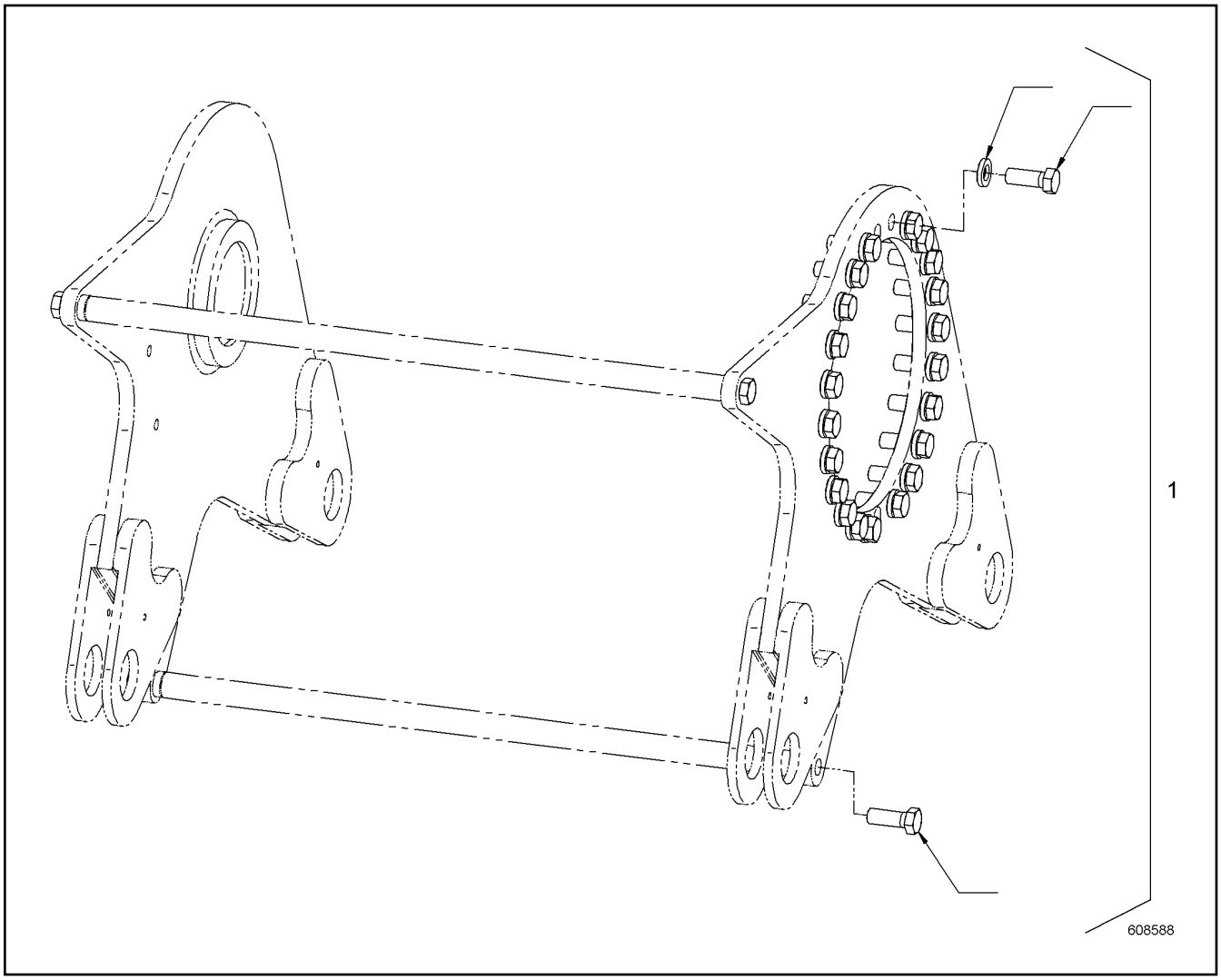

Pos.	Item	Quantity	Description	Bezeichnung	Serie	K
1	11893254	1	REPAIR KIT	REPARATURSATZ		

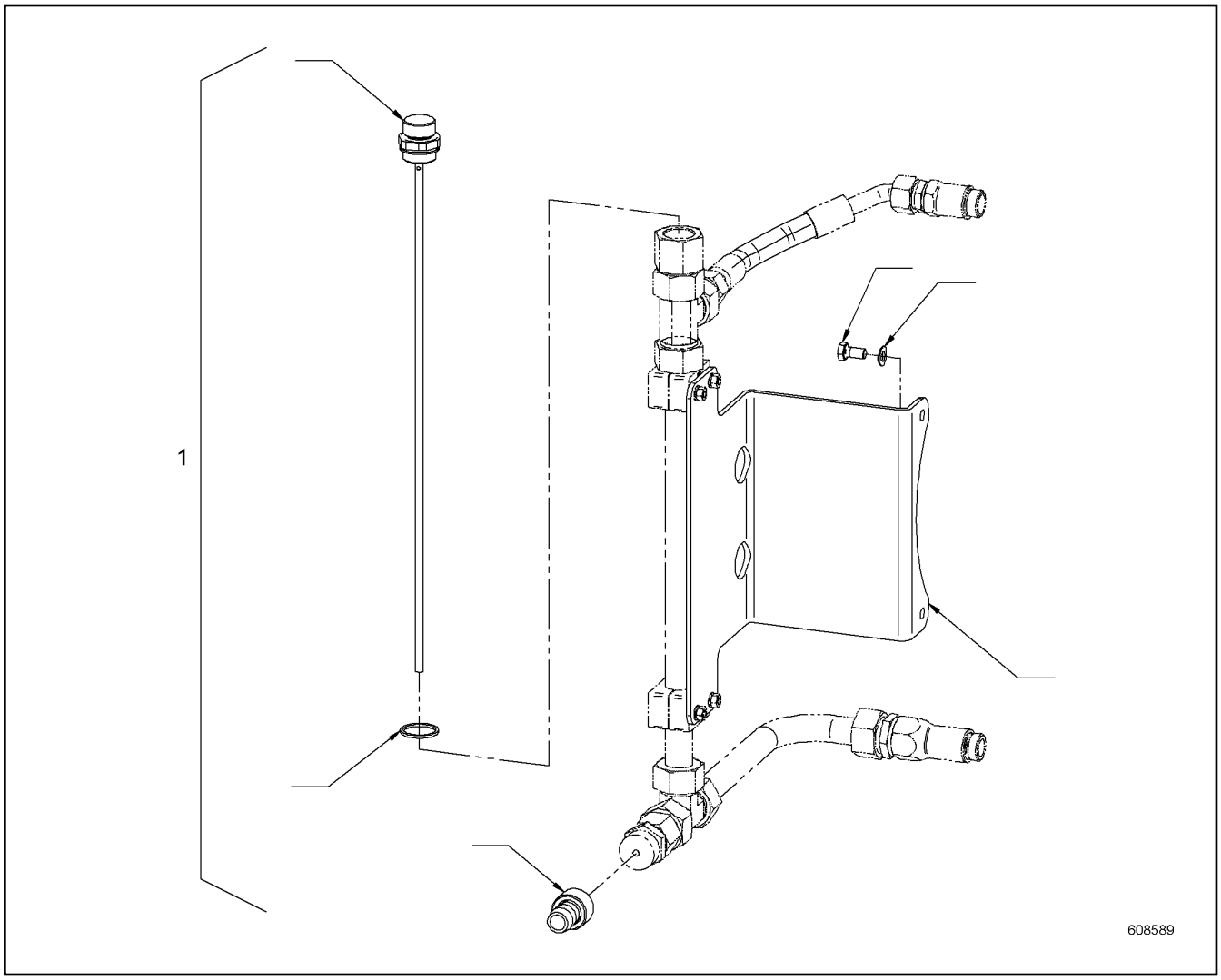

Pos.	Item	Quantity	Description	Bezeichnung	Serie	K
1	11893255	1	REPAIR KIT	REPARATURSATZ		

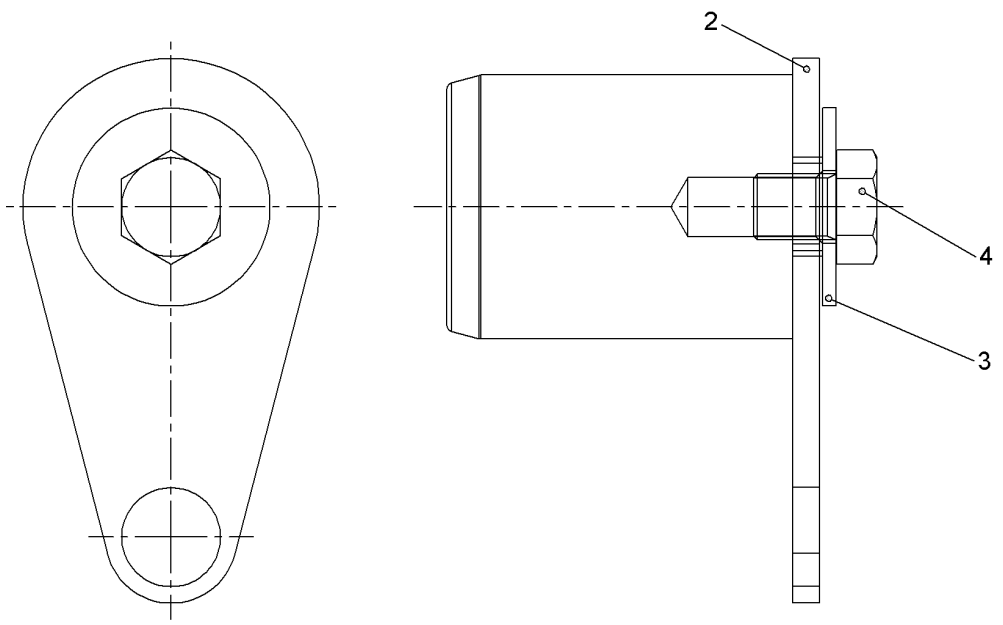

Pos.	Item	Quantity	Description	Bezeichnung	Serie	K
1	10574630	1	PIN	BOLZEN		
2	10574631	1	WP	WP		
3	10544175	1	WASHER ISO 7093-1 20	SCHEIBE		
4	10543917	1	HEX SCREW ISO 4017 M20X25 10.9	SECHSKANTSCHRAUBE		

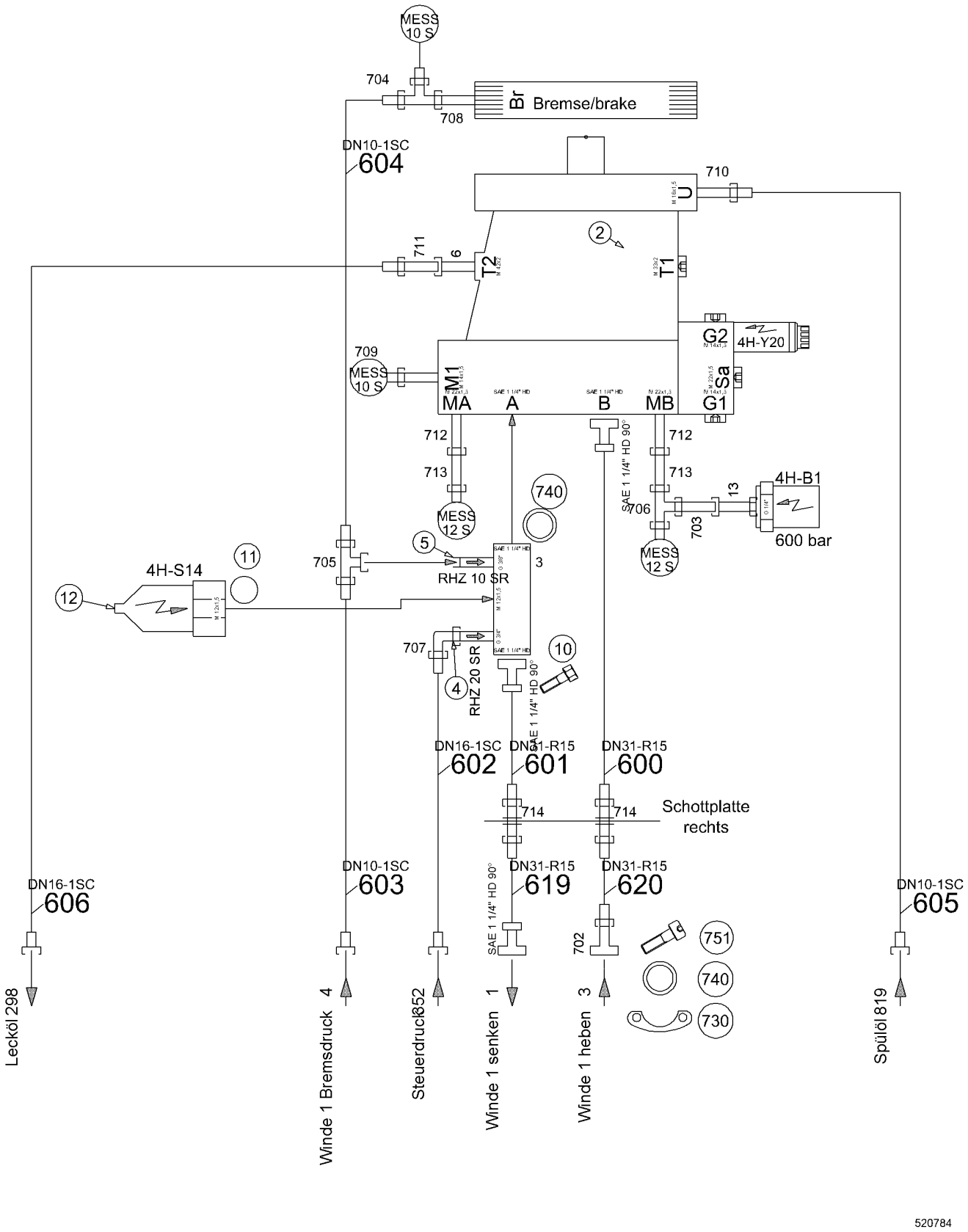
MESS 10 S
704
708
Br
Bremse/brake
DN10-1SC
604
710
U
2
711
6
T2
T1
G2
4H-Y20
709
MESS 10 S
M1
Sa
MA
A
B
MB
G1
712
713
740
MESS 12 S
SAE 1 1/4" HD 90°
706
703
13
4H-B1
600 bar
MESS 12 S
5
705
RHZ 10 SR
3
11
4H-S14
12
707
4
RHZ 20 SR
10
DN16-1SC
602
DN31-R15
601
DN31-R15
600
714
Schottplatte rechts
DN16-1SC
606
DN10-1SC
603
DN31-R15
619
DN31-R15
620
DN10-1SC
605
702
751
740
730
Leckö1 298
4
Winde 1 Bremsdruck
352
Steuerdruck
1
Winde 1 senken
3
Winde 1 heben
Spülö1 819
520784

Pos.	Item	Quantity	Description	Bezeichnung	Serie	K
2	11251232	1	VARIABLE DISPLACEMENT MOTOR	V.MOTOR		
4	510493714	1	NON-RETURN VALVE	RUECKSCHLAGVENTIL		
5	511458814	1	NON-RETURN VALVE	RUECKSCHLAGVENTIL		
10	10539307	4	HEX SCREW ISO 4017 M14X90 10.9	SECHSKANTSCHRAUBE		
11	710069314	1	SEALING RING	DICHTRING		
12	10352119	1	PRESSURE SWITCH ON	DRUCKSCHALTER EINSCHALTE		
13	289031614	1	SPECIAL THREADED UNION	SONDERVERSCHRAUBUNG		
700	510694514	2	GAUGE CONNECTION	MESSSTUTZEN		
701	510664814	2	GAUGE CONNECTION	MESSSTUTZEN		
702	510702414	1	FLANGE JOINT	VERSCHRAUBUNG		
703	481930514	1	FLANGE JOINT	VERSCHRAUBUNG		
704	7367776	1	FLANGE JOINT	VERSCHRAUBUNG		
705	482431314	1	FLANGE JOINT	VERSCHRAUBUNG		
706	482431414	1	FLANGE JOINT	VERSCHRAUBUNG		
707	7407108	1	FLANGE JOINT	VERSCHRAUBUNG		
708	471004614	1	FLANGE JOINT	VERSCHRAUBUNG		
709	471008214	1	FLANGE JOINT	VERSCHRAUBUNG		
710	471030708	1	FLANGE JOINT	VERSCHRAUBUNG		
711	247009702	1	FLANGE JOINT	VERSCHRAUBUNG		
712	7622060	2	FLANGE JOINT	VERSCHRAUBUNG		
713	485433314	2	FLANGE JOINT	VERSCHRAUBUNG		
714	474033014	2	FLANGE JOINT	VERSCHRAUBUNG		
730	510586614	8	FLANGE HALF	FLANSCHHAELFTE		
740	10472425	5	PLAIN COMPRESSION RING	RECHTECKRING		
750	10539300	8	HEX SCREW ISO 4017 M14X45 10.9	SECHSKANTSCHRAUBE		
751	10544044	4	SOCKET HEAD SCREW ISO 4762 M14X45 10.9	ZYLINDERSCHRAUBE		

OHNE BILD
WITHOUT ILLUSTRATION
SANS PLANCHE
SIN FIG.
SEM ILUSTRAÇÃO
БЕЗ ИЗОБРАЖЕНИЯ

600000

Pos.	Item	Quantity	Description	Bezeichnung	Serie	K
1	606279214	1	GEAR CAM LIMITSWITCH	GETRIEBENOCKENENDSCHALTE		

ACHTUNG !
ATTENTION !
ATTENTION !
ATENCIÓN !
ATENÇÃO !
ВНИМАНИЕ

Für Schlauchbestellungen kann über die Schlauchnummer, in der entsprechenden Schlauchliste, die Identnummer festgestellt werden.

For ordering flexible hoses you can find the identification number through the hose-number in the corresponding hose-list.

Pour des ordres de tuyau flexible le nombre d'identification on voit dans la liste de tuyau flexible correspondente.

Para el pedido de manguera, indicar el número de identificación de la manguera de la lista respectiva.

Para se encomendar uma mangueira, consulte o número de identificaçao na respectiva lista de mangueiras.

Для оформления заказов на шланги/рукавы идент. № может быть определен при помощи номера шланга/рукава, указанного в соотетствующем перечне шлангов/рукавов.

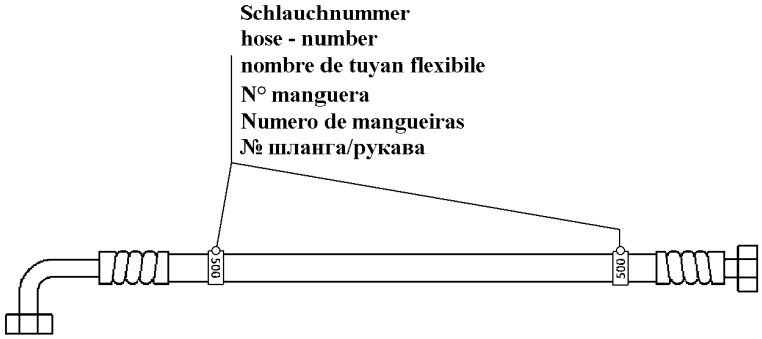

500000

Pos.	Item	Quantity	Description	Bezeichnung	Serie	K
600	995943114	1	HOSE CPL	SCHLAUCH KPL		
601	996026214	1	HOSE CPL	SCHLAUCH KPL		
602	991391814	1	HOSE CPL	SCHLAUCH KPL		
603	996367614	1	HOSE CPL	SCHLAUCH KPL		
604	992511514	1	HOSE CPL	SCHLAUCH KPL		
605	911108414	1	HOSE CPL	SCHLAUCH KPL		
606	928536514	1	HOSE CPL	SCHLAUCH KPL		
619	995943514	1	HOSE CPL	SCHLAUCH KPL		
620	995943614	1	HOSE CPL	SCHLAUCH KPL		

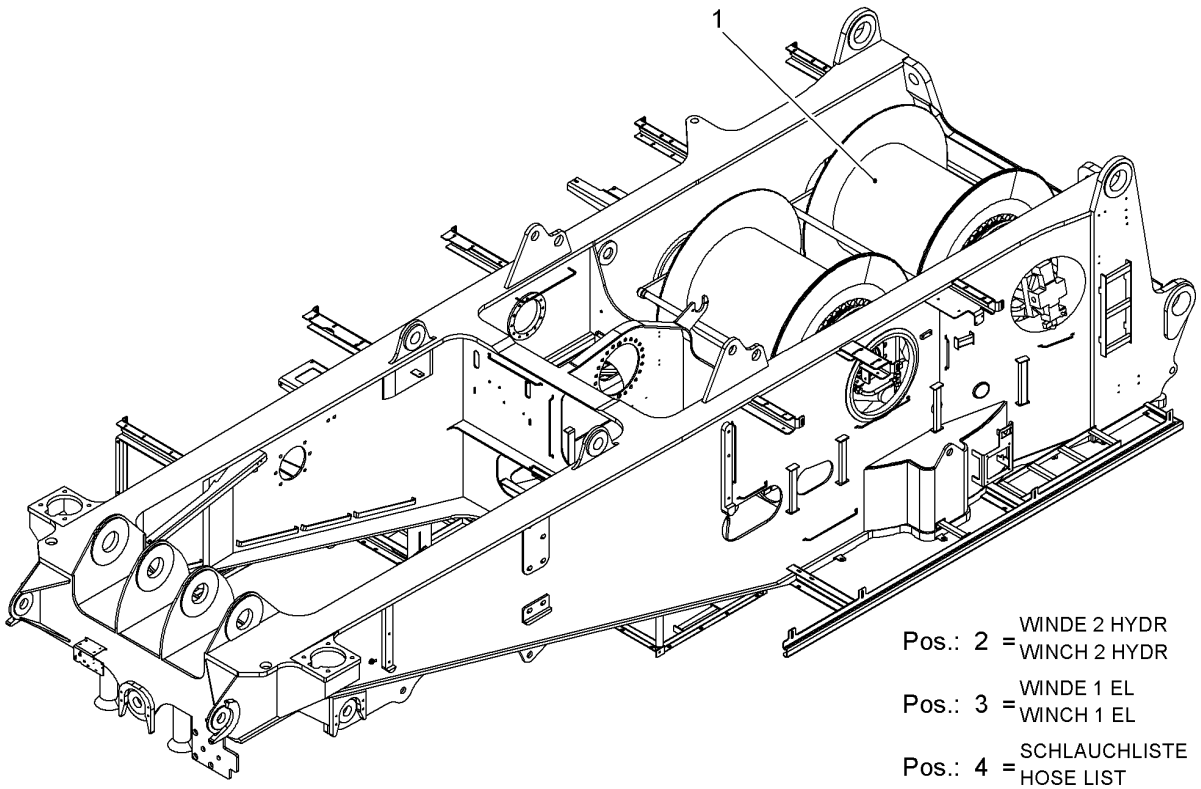

Pos.	Item	Quantity	Description	Bezeichnung	Serie	K
1	11220501	1	WINCHES INSTALLATION ⇨ ❑ 450	WINDEN EINBAU		
2	11262611	1	WINCH 2 HYDR ⇨ ❑ 451	WINDE 2 HYDR		
3	11216342	1	WINCH 1 EL ⇨ ❑ 447	WINDE 1 EL		
4	11262612	1	HOSE LIST ⇨ ❑ 453	SCHLAUCHLISTE		

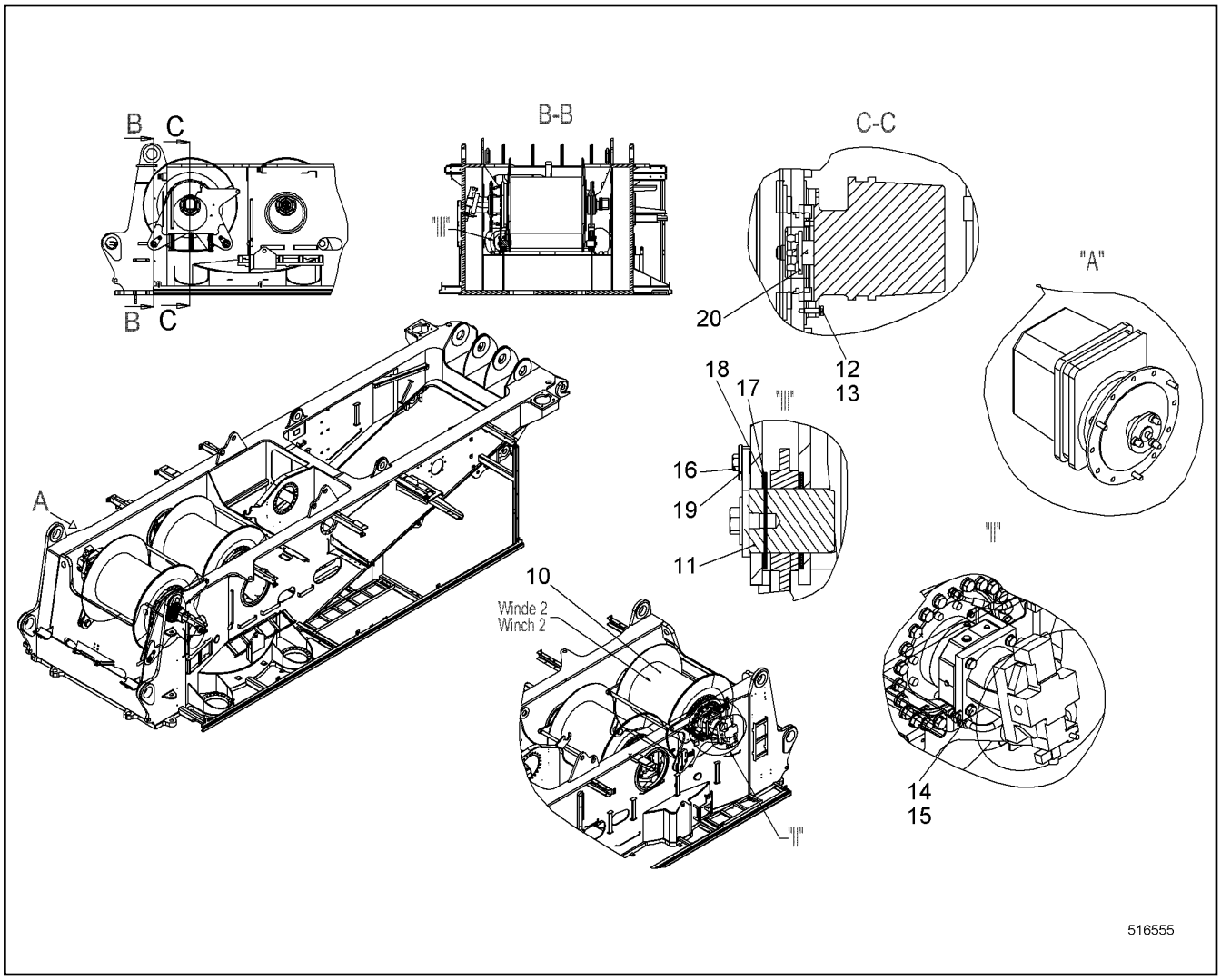

Pos.	Item	Quantity	Description	Bezeichnung	Serie	K
10	10530398	1	WINCH ⇨ ❑ 436	WINDE		
11	10574629	4	PIN CPL ⇨ ❑ 444	BOLZEN KPL		
12	420000414	3	WASHER ISO 7089 6 A4	SCHEIBE		
13	406532614	3	HEX SCREW ISO 4017 M6X20 A4-70	SECHSKANTSCHRAUBE		
14	10544174	4	WASHER ISO 7089 20	SCHEIBE		
15	10543924	4	HEX SCREW ISO 4017 M20X60 10.9	SECHSKANTSCHRAUBE		
16	406517314	4	HEX SCREW ISO 4017 M12X30 A4-70	SECHSKANTSCHRAUBE		
17	954432003	10	PLATE	BLECH		
18	954486503	6	PLATE	BLECH		
19	970726703	4	BUSHING 13/28X15 S355J2;EN 10025-2	BUCHSE		
20	606279014	1	DRIVE FLANGE	ANTRIEBSFLANSCH		

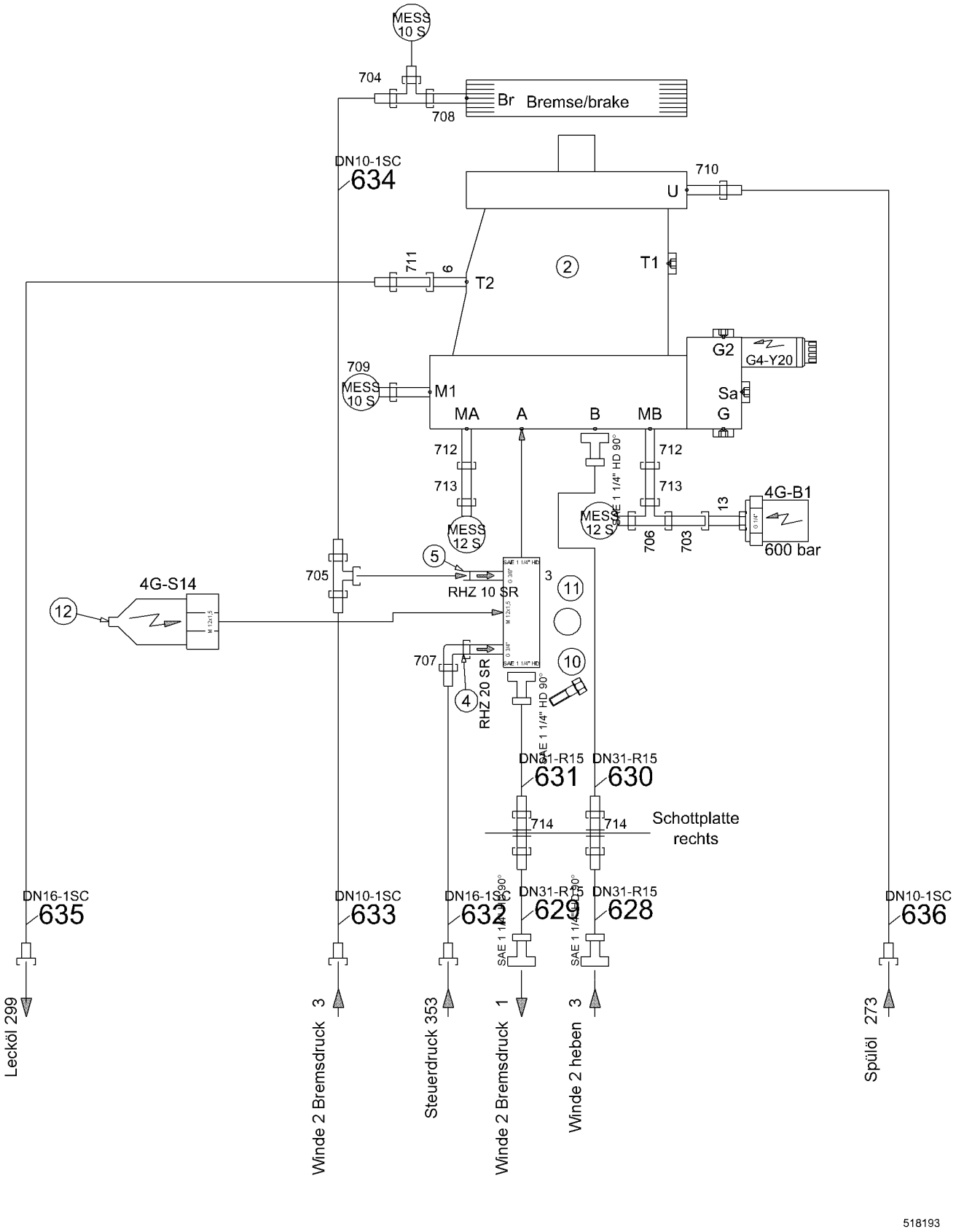
MESS 10 S
704
708
Br
Bremse/brake
DN10-1SC
634
710
U
711
6
T2
2
T1
709
MESS 10 S
M1
G2
G4-Y20
Sa
G
MA
A
B
MB
712
713
712
713
SAE 1 1/4" HD 90°
MESS 12 S
706
703
13
4G-B1
600 bar
MESS 12 S
5
705
RHZ 10 SR
3
11
4G-S14
12
707
4
RHZ 20 SR
10
SAE 1 1/4" HD 90°
DN31-R15
631
DN31-R15
630
714
714
Schottplatte
rechts
DN16-1SC
635
DN10-1SC
633
DN16-1SC
632
SAE 1 1/4" HD 90°
DN31-R15
629
SAE 1 1/4" HD 90°
DN31-R15
628
DN10-1SC
636
Lecköl 299
Winde 2 Bremsdruck 3
Steuerdruck 353
Winde 2 Bremsdruck 1
Winde 2 heben 3
Spülöl 273
518193

Pos.	Item	Quantity	Description	Bezeichnung	Serie	K
2	11251232	1	VARIABLE DISPLACEMENT MOTOR	V.MOTOR		
4	510493714	1	NON-RETURN VALVE	RUECKSCHLAGVENTIL		
5	511458814	1	NON-RETURN VALVE	RUECKSCHLAGVENTIL		
10	10539307	4	HEX SCREW ISO 4017 M14X90 10.9	SECHSKANTSCHRAUBE		
11	710069314	1	SEALING RING	DICHTRING		
12	10352119	1	PRESSURE SWITCH ON	DRUCKSCHALTER EINSCHALTE		
13	289031614	1	SPECIAL THREADED UNION	SONDERVERSCHRAUBUNG		
700	510694514	2	GAUGE CONNECTION	MESSSTUTZEN		
701	510664814	2	GAUGE CONNECTION	MESSSTUTZEN		
703	481930514	1	FLANGE JOINT	VERSCHRAUBUNG		
704	7367776	1	FLANGE JOINT	VERSCHRAUBUNG		
705	482431314	1	FLANGE JOINT	VERSCHRAUBUNG		
706	482431414	1	FLANGE JOINT	VERSCHRAUBUNG		
707	7407108	1	FLANGE JOINT	VERSCHRAUBUNG		
708	471004614	1	FLANGE JOINT	VERSCHRAUBUNG		
709	471008214	1	FLANGE JOINT	VERSCHRAUBUNG		
710	471030708	1	FLANGE JOINT	VERSCHRAUBUNG		
711	247009702	1	FLANGE JOINT	VERSCHRAUBUNG		
712	7622060	2	FLANGE JOINT	VERSCHRAUBUNG		
713	485433314	2	FLANGE JOINT	VERSCHRAUBUNG		
714	474033014	2	FLANGE JOINT	VERSCHRAUBUNG		
730	510586614	8	FLANGE HALF	FLANSCHHAELFTE		
740	10472425	5	PLAIN COMPRESSION RING	RECHTECKRING		
750	10539300	16	HEX SCREW ISO 4017 M14X45 10.9	SECHSKANTSCHRAUBE		

ACHTUNG !
ATTENTION !
ATTENTION !
ATENCIÓN !
ATENÇÃO !
ВНИМАНИЕ

Für Schlauchbestellungen kann über die Schlauchnummer, in der entsprechenden Schlauchliste, die Identnummer festgestellt werden.

For ordering flexible hoses you can find the identification number through the hose-number in the corresponding hose-list.

Pour des ordres de tuyau flexible le nombre d'identification on voit dans la liste de tuyau flexible correspondente.

Para el pedido de manguera, indicar el número de identificación de la manguera de la lista respectiva.

Para se encomendar uma mangueira, consulte o número de identificaçao na respectiva lista de mangueiras.

Для оформления заказов на шланги/рукавы идент. № может быть определен при помощи номера шланга/рукава, указанного в соотетствующем перечне шлангов/рукавов.

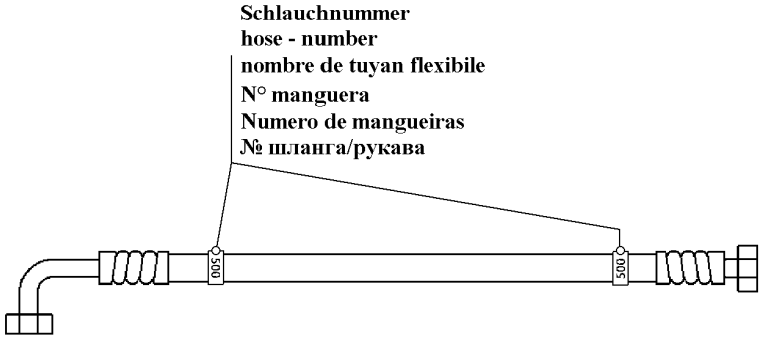

500000

Pos.	Item	Quantity	Description	Bezeichnung	Serie	K
628	995943714	1	HOSE CPL	SCHLAUCH KPL		
629	995943814	1	HOSE CPL	SCHLAUCH KPL		
630	995991314	1	HOSE CPL	SCHLAUCH KPL		
631	995944014	1	HOSE CPL	SCHLAUCH KPL		
632	995944114	1	HOSE CPL	SCHLAUCH KPL		
633	993685614	1	HOSE CPL	SCHLAUCH KPL		
634	992879314	1	HOSE CPL	SCHLAUCH KPL		
635	919757114	1	HOSE CPL	SCHLAUCH KPL		
636	994905314	1	HOSE CPL	SCHLAUCH KPL		

OHNE BILD
WITHOUT ILLUSTRATION
SANS PLANCHE
SIN FIG.
SEM ILUSTRAÇÃO
БЕЗ ИЗОБРАЖЕНИЯ

600000

Pos.	Item	Quantity	Description	Bezeichnung	Serie	K
1	10561838	1	TOOL ⇨ ❑ 455	WERKZEUG		
29	919023914	1	CABLE HYDR ⇨ ❑ 456	LEITUNG HYDR		
31	917665814	1	DRAIN HOSE CPL ⇨ ❑ 457	ABLASSSCHLAUCH KPL		
45	885392414	1	EXTENSION 1 " X 410MM	VERLAENGERUNG		
50	885391814	1	CROSS HANDLE 1 "	QUERGRIFF		
55	885380314	1	WRENCH SOCKET 36 X 1 "	STECKNUSS		
90	602707214	1	CABLE SOCK	KABELSTRUMPF		
91	602707414	1	CABLE SOCK	KABELSTRUMPF		
92	10222935	2	ROUND SLING	RUNDSCHLINGE		
93	790269114	1	ROUND SLING	RUNDSCHLINGE		
94	773954514	2	SHACKLE	SCHAEKEL		

OHNE BILD
WITHOUT ILLUSTRATION
SANS PLANCHE
SIN FIG.
SEM ILUSTRAÇÃO
БЕЗ ИЗОБРАЖЕНИЯ

600000

Pos.	Item	Quantity	Description	Bezeichnung	Serie	K
1	10560228	1	TOOL	WERKZEUG		
2	790042514	1	TOOL BOX	WERKZEUGKASTEN		
4	885602114	1	HAND LEVER PRESS 400B	HANDHEBELPRESSE		
5	790042214	1	HOSE LINE	SCHLAUCHLEITUNG		
6	790042914	1	HOSE LINE	SCHLAUCHLEITUNG		
7	750001114	1	PRESSURE GAUGE	MANOMETER		
8	750003414	1	PRESSURE GAUGE	MANOMETER		
9	7363730	2	PRESSURE GAUGE CONNECTION	MANOMETERANSCHLUSS		
10	510694314	2	PRESSUREGAUGE DIRECTCONNECTION	MANOMETERDIREKTANSCHLUS		
11	7002475	2	MEASURING HOSE	MESSSCHLAUCH		
12	790036914	1	CROWBAR 1200 MM	BRECHSTANGE		
13	885040114	1	SLEDGE HAMMER 5000G	VORSCHLAGHAMMER		
14	885400114	1	CROWBAR 600 MM	BRECHSTANGE		
15	789038114	1	LADDER	LEITER		
18	885045214	1	SOFT FACE HAMMER 60G	SCHONHAMMER		
19	773930114	1	SHACKLE	SCHAEKEL		

Pos.	Item	Quantity	Description	Bezeichnung	Serie	K
1	510682014	1	BALL VALVE	KUGELHAHN		
2	511704314	1	QUICK-FITTING THREAD COUPLING	SCHNELLVERSCHRAUBUNGSK		
295	928815314	1	HOSE CPL	SCHLAUCH KPL		
700	470002414	1	FLANGE JOINT	VERSCHRAUBUNG		
701	471032808	1	FLANGE JOINT	VERSCHRAUBUNG		
702	477400314	1	FLANGE JOINT	VERSCHRAUBUNG		
703	477700414	1	FLANGE JOINT	VERSCHRAUBUNG		
704	481930414	1	FLANGE JOINT	VERSCHRAUBUNG		
705	485433414	1	FLANGE JOINT	VERSCHRAUBUNG		

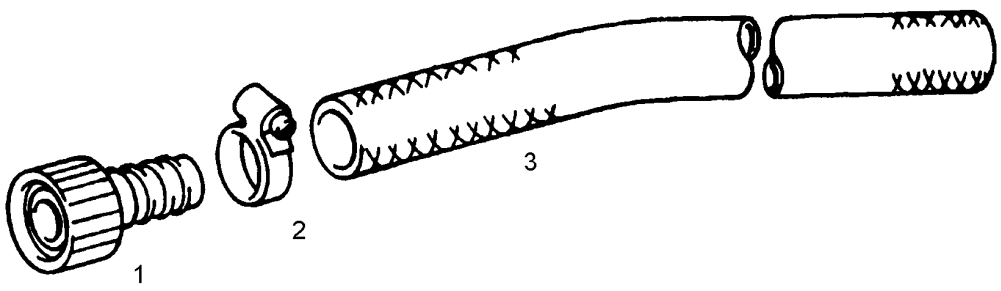

Pos.	Item	Quantity	Description	Bezeichnung	Serie	K
1	7402657	1	HOSE FITTING	SCHLAUCHARMATUR		
2	4900778	1	HOSE CLAMP	SCHLAUCHSCHELLE		
3	7362451	2.5	HOSE	SCHLAUCH		

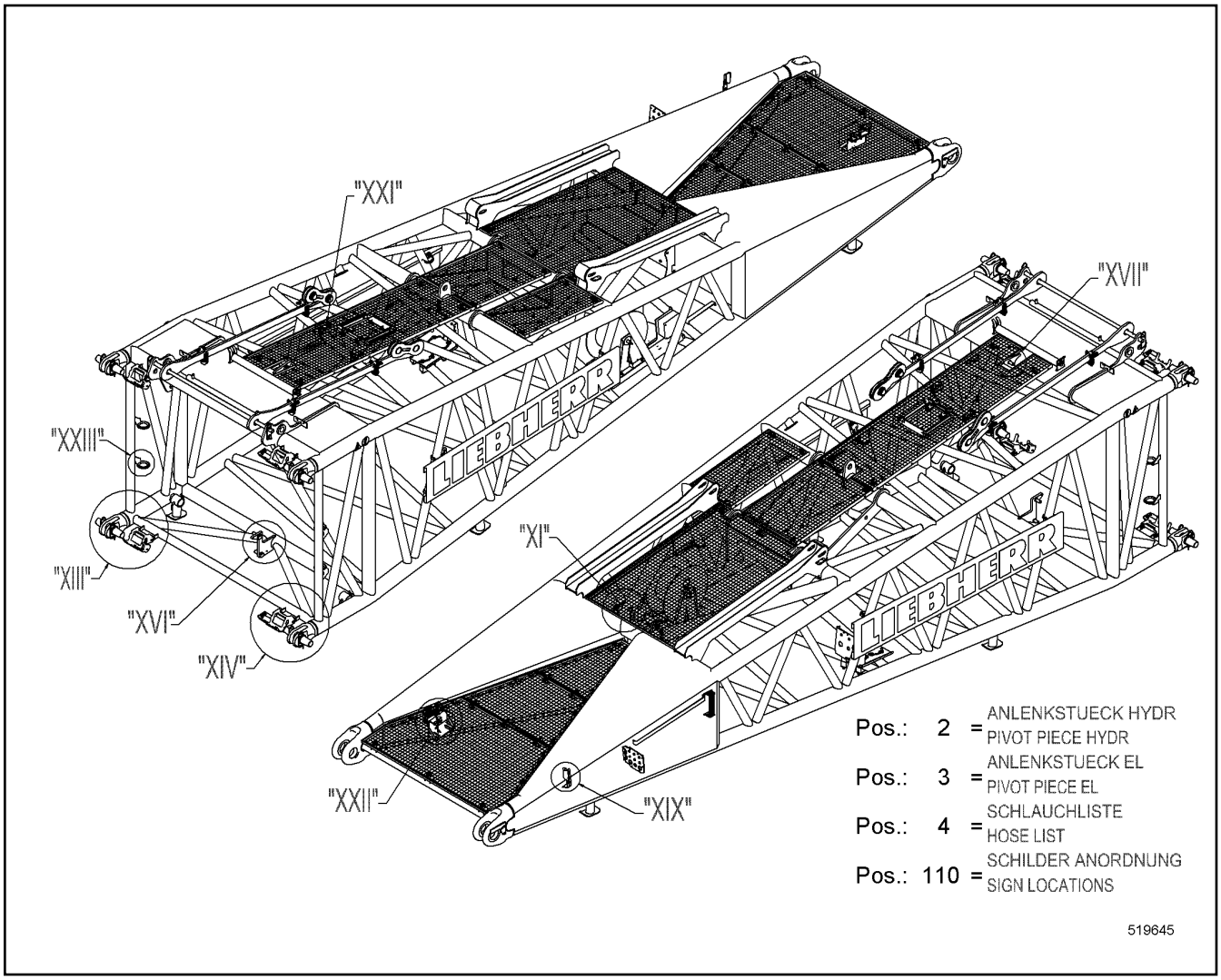

Pos.	Item	Quantity	Description	Bezeichnung	Serie	K
2	10518261	1	PIVOT PIECE HYDR ⇨ ❑ 462	ANLENKSTUECK HYDR		
3	11901509	1	PIVOT PIECE EL ⇨ ❑ 465	ANLENKSTUECK EL		
4	11232399	1	HOSE LIST ⇨ ❑ 470	SCHLAUCHLISTE		

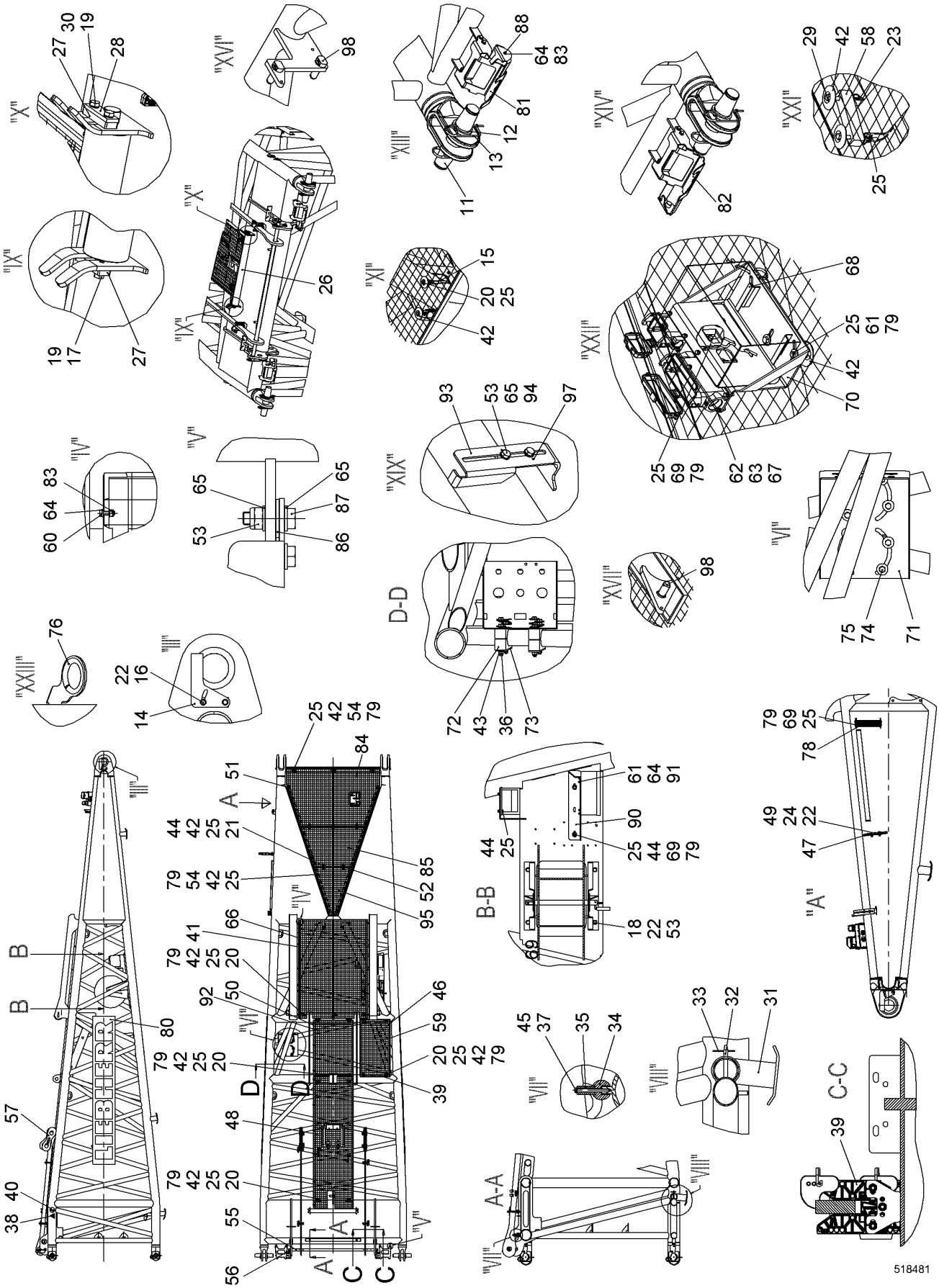

1.9.2016 518481	**138362_ETK_001**	459 (2/4)
LIEBHERR	**PIVOT PIECE CPL** **ANLENKSTUECK KPL**	**11 23 820 3**

Pos.	Item	Quantity	Description	Bezeichnung	Serie	K
11	950581614	4	PIN 80X371 LHRD900-40;10019758	BOLZEN		
12	421103814	8	WASHER DIN EN 28738 80 ST;	SCHEIBE		
13	433105008	8	RETAINING SPRING DIN 2194 6MM FS	SICHERUNGSFEDER		
14	970831503	2	WP	WP		
15	10531873	2	TIGHTENING STRAP HINGE PIN	GELENKBOLZENSPANNBAND		
16	406517314	4	HEX SCREW ISO 4017 M12X30 A4-70	SECHSKANTSCHRAUBE		
17	406518714	2	HEX SCREW ISO 4017 M10X20 A4-70	SECHSKANTSCHRAUBE		
18	406518414	4	HEX SCREW ISO 4017 M12X35 A4-70	SECHSKANTSCHRAUBE		
19	10536579	4	WEDGE LOCK WASHER M10 254 SMO;EN 10	KEILSICHERUNGSSCHEIBE		
20	10331506	19	HEX SCREW ISO 4017 M8X55 A4-70	SECHSKANTSCHRAUBE		
21	406501314	10	HEX SCREW ISO 4017 M8X30 A4-70	SECHSKANTSCHRAUBE		
22	4901782	16	WASHER ISO 7089 12 A4	SCHEIBE		
23	10530689	2	TIGHTENING STRAP HINGE PIN	GELENKBOLZENSPANNBAND		
24	10540495	2	HEX NUT ISO 10511 M12 A4	SECHSKANTMUTTER		
25	10540493	64	HEX NUT ISO 10511 M8 A4	SECHSKANTMUTTER		
26	939662601	1	SAFETY ROLLER	SCHUTZWALZE		
27	956378214	2	AXLE HOLDER	ACHSHALTER		
28	703003014	1	AXLE HOLDER	ACHSHALTER		
29	10538812	4	HEX SCREW ISO 4017 M8X100 A4-70	SECHSKANTSCHRAUBE		
30	406511914	2	HEX SCREW ISO 4017 M10X25 A4-70	SECHSKANTSCHRAUBE		
31	990954814	2	FOOT ST.CONST.	FUSS SCHWK		
33	433206214	2	SPRING PLUG DIN 11024 4	FEDERSTECKER		
34	971303203	1	STRIP	LEISTE		
35	956009714	2	INTERMEDIATE PART	ZWISCHENSTUECK		
36	10544155	8	HEX NUT DIN 985 M16 10	SECHSKANTMUTTER		
37	10538810	2	HEX SCREW ISO 4017 M8X90 A4-70	SECHSKANTSCHRAUBE		
38	10523125	2	SIGN	SCHILD		
39	773193414	1	SIGN	SCHILD		
40	773194314	2	SIGN	SCHILD		
41	11275747	1	GRATING	GITTERROST		
42	10098157	53	DISH	TELLER		
43	10544172	8	WASHER ISO 7089 16	SCHEIBE		
44	420001014	18	WASHER ISO 7089 8 A4	SCHEIBE		
45	10558857	2	LOCKING RING 8 A2	SICHERUNGSRING		
46	10222994	1	GRATING	GITTERROST		
47	10445043	1	BULKHEAD PLATE	SCHOTTPLATTE		
48	10581937	1	GRATING CPL ⇨ ❑ 471	GITTERROST KPL		
49	406511414	2	HEX SCREW ISO 4017 M12X40 A4-70	SECHSKANTSCHRAUBE		
50	10582020	2	U-STEEL	U-STAHL		
51	10581992	2	L-PROFILE	L-PROFIL		
53	10540494	22	HEX NUT ISO 10511 M10 A4	SECHSKANTMUTTER		
54	10538807	17	HEX SCREW ISO 4017 M8X50 A4-70	SECHSKANTSCHRAUBE		
55	289057714	1	TUBE	ROHR		
56	433102508	2	RETAINING SPRING 5MM	SICHERUNGSFEDER		
57	993006014	1	ANCHORING ROD CPL ⇨ ❑ 472	HALTESTANGE KPL		
58	10589204	2	SHEET	PLATTE		
59	10222995	2	U-STEEL	U-STAHL		
60	406532614	24	HEX SCREW ISO 4017 M6X20 A4-70	SECHSKANTSCHRAUBE		
61	406508014	3	HEX SCREW ISO 4017 M8X45 A4-70	SECHSKANTSCHRAUBE		
62	406501814	8	HEX SCREW ISO 4017 M5X20 A4-70	SECHSKANTSCHRAUBE		
63	420005214	16	WASHER ISO 7089 5 A4	SCHEIBE		
64	420000414	56	WASHER ISO 7089 6 A4	SCHEIBE		
65	420001114	36	WASHER ISO 7089 10 A4	SCHEIBE		
67	10540484	8	HEX NUT ISO 10511 M5 A4	SECHSKANTMUTTER		
68	10540082	2	RUBBER	GUMMI		
69	406501414	11	HEX SCREW ISO 4017 M8X25 A4-70	SECHSKANTSCHRAUBE		
70	11218236	1	HOLDER	HALTER		
72	602017114	4	CLAMP-HALF	KLEMMHAELFTE		

Pos.	Item	Quantity	Description	Bezeichnung	Serie	K
73	602016514	4	LID PLATE	DECKPLATTE		
74	10544173	8	WASHER ISO 7093-1 16	SCHEIBE		
75	10543975	8	HEX SCREW ISO 4014 M16X160 10.9	SECHSKANTSCHRAUBE		
76	226017802	4	EDGE PROTECTION METER WARE	KANTENSCHUTZ METERWARE		
77	10582001	1	U-STEEL	U-STAHL		
78	916183314	1	HOSE HOLDER HYDR.ST.CONST. CPL	SCHLAUCHHALTER SCHWK HYD		
79	10540510	49	WASHER ISO 7093-1 8 A4	SCHEIBE		
80	993419814	2	LIEBHERR SIGN ⇨ ❑ 473	SCHILD LIEBHERR		
81	10349598	2	SUPPORT SHEET	AUFLAGEBLECH		
82	10349599	2	SUPPORT SHEET	AUFLAGEBLECH		
83	10540492	32	HEX NUT ISO 10511 M6 A4	SECHSKANTMUTTER		
84	10581980	1	GRATING	GITTERROST		
85	10581981	1	GRATING	GITTERROST		
86	10540511	16	WASHER ISO 7093-1 10 A4	SCHEIBE		
87	406509314	16	HEX SCREW ISO 4017 M10X35 A4-70	SECHSKANTSCHRAUBE		
88	726612214	4	RUBBER MOUNT	LAGER GUMMI		
90	959332514	1	WP	WP		
91	404251014	4	SOCKET HEAD SCREW ISO 4762 M6X35 A4-7	ZYLINDERSCHRAUBE		
92	11239010	1	GRATING	GITTERROST		
93	971363403	1	PLATE	BLECH		
94	406511614	2	HEX SCREW ISO 4017 M10X30 A4-70	SECHSKANTSCHRAUBE		
95	10581982	1	GRATING	GITTERROST		
97	432003714	2	DOWEL PIN ISO 8752 5X16	SPANNSTIFT		
98	11240009	3	PIN	BOLZEN		
110	11266945	1	SIGN LOCATIONS	SCHILDER ANORD		

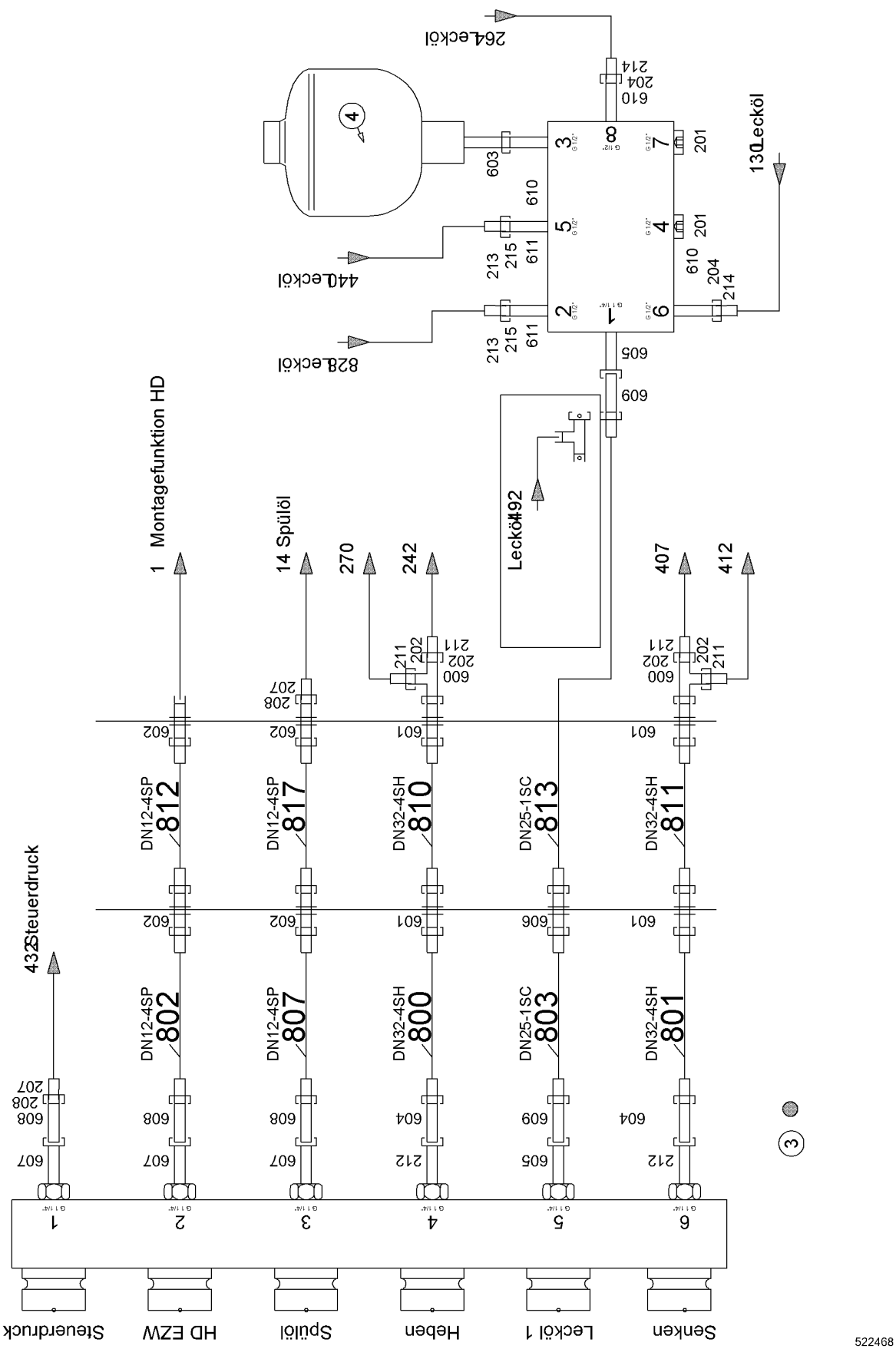

1.9.2016 522468 LIEBHERR	**138362_ETK_001** **PIVOT PIECE HYDR** **ANLENKSTUECK HYDR**	❑ 462 (1/2) **10 51 826 1**

Pos.	Item	Quantity	Description	Bezeichnung	Serie	K
2	10551576	1	QUICK RELEASE FITTING ⇨ ❑ 464	SCHNELLVERSCHLUSSKUPPLUN		
3	10445126	1	ENCLOSURE CPL	GEHAEUSE KPL		
4	592274714	1	DIAPHRAGM ACCUMULATOR	MEMBRANSPEICHER		
5	943958914	1	BLOCK	BLOCK		
201	247112702	2	FLANGE JOINT	VERSCHRAUBUNG		
202	477401014	4	FLANGE JOINT	VERSCHRAUBUNG		
204	247049102	2	FLANGE JOINT	VERSCHRAUBUNG		
207	477701114	2	FLANGE JOINT	VERSCHRAUBUNG		
208	477400614	2	FLANGE JOINT	VERSCHRAUBUNG		
211	477701814	4	FLANGE JOINT	VERSCHRAUBUNG		
212	475503314	2	FLANGE JOINT	VERSCHRAUBUNG		
213	477700514	2	FLANGE JOINT	VERSCHRAUBUNG		
214	477700114	2	FLANGE JOINT	VERSCHRAUBUNG		
215	247048802	2	FLANGE JOINT	VERSCHRAUBUNG		
600	482331914	2	FLANGE JOINT	VERSCHRAUBUNG		
601	474033014	4	FLANGE JOINT	VERSCHRAUBUNG		
602	474032614	4	FLANGE JOINT	VERSCHRAUBUNG		
603	247011602	1	FLANGE JOINT	VERSCHRAUBUNG		
604	471034414	2	FLANGE JOINT	VERSCHRAUBUNG		
605	247042702	2	FLANGE JOINT	VERSCHRAUBUNG		
606	247027402	1	FLANGE JOINT	VERSCHRAUBUNG		
607	247116402	3	FLANGE JOINT	VERSCHRAUBUNG		
608	471033214	3	FLANGE JOINT	VERSCHRAUBUNG		
609	247010102	2	FLANGE JOINT	VERSCHRAUBUNG		
610	247009702	3	FLANGE JOINT	VERSCHRAUBUNG		
611	247009202	2	FLANGE JOINT	VERSCHRAUBUNG		

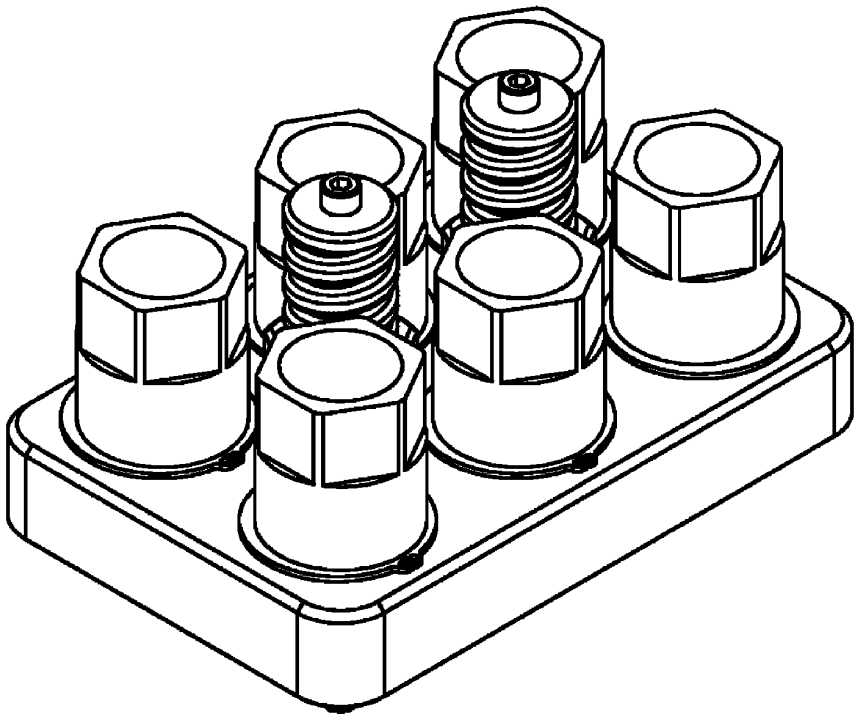

514780

Pos.	Item	Quantity	Description	Bezeichnung	Serie	K
1	10572236	2	GUIDING BOLT	FUEHRUNGSBOLZEN		
2	10447747	6	PLUG	STECKER		
3	10572242	1	COVER	DECKEL		

OHNE BILD
WITHOUT ILLUSTRATION
SANS PLANCHE
SIN FIG.
SEM ILUSTRAÇÃO
БЕЗ ИЗОБРАЖЕНИЯ

600000

Pos.	Item	Quantity	Description	Bezeichnung	Serie	K
10	11286324	1	ANGLE TRANSMITTER	WINKELGEBER		
21	11901511	1	CABLE LOOM 1 PIVOT PIECE EL ⇨ ❑ 466	KABELSATZ 1 ANLENKSTUECK E		
31	919252814	1	CABLE DRUM ⇨ ❑ 468	KABELTROMMEL		

OHNE BILD
WITHOUT ILLUSTRATION
SANS PLANCHE
SIN FIG.
SEM ILUSTRAÇÃO
БЕЗ ИЗОБРАЖЕНИЯ

600000

Pos.	Item	Quantity	Description	Bezeichnung	Serie	K
20	10572531	1	CLAMPING SOCKET	KLEMMDOSE		
21	10045155	2	CABLE GLAND	KABELVERSCHRAUBUNG		
22	10045157	1	CABLE GLAND	KABELVERSCHRAUBUNG		
23	602440301	1	CABLE GLAND	KABELVERSCHRAUBUNG		
24	693061414	8	STOPPER PLUG	BLINDSTOPFEN		
25	693061314	1	STOPPER PLUG	BLINDSTOPFEN		
26	693061214	15	STOPPER PLUG	BLINDSTOPFEN		
27	606774714	1	SIGN	SCHILD		
31	600385314	10.5	CONTROL LEAD	STEUERLEITUNG		
32	693155014	1	SOCKET SHELL	TUELLENGEHAEUSE		
33	605604714	1	MALE INSERT	STIFTEINSATZ		
34	605619814	14	PIN CONTACT	STIFTKONTAKT		
35	605601701	5	CONTACT PIN	KONTAKTSTIFT		
36	605615814	5	PIN CONTACT	STIFTKONTAKT		
37	10045157	1	CABLE GLAND	KABELVERSCHRAUBUNG		
41	260318602	10.5	LEAD	LEITUNG		
42	10036809	1	SOCKET SHELL	TUELLENGEHAEUSE		
43	605611814	1	MALE INSERT	STIFTEINSATZ		
44	605608401	24	CRIMPING CONTACT	CRIMPKONTAKT		
45	602440301	1	CABLE GLAND	KABELVERSCHRAUBUNG		
46	260493702	1	REDUCER	REDUZIERUNG		
51	693106214	1.5	CONTROL LEAD	STEUERLEITUNG		
52	605013408	1	PLUG	STECKER		
53	605013508	1	DUST CAP	STAUBKAPPE		
61	693157114	1	BS HOUSING	SOCKELGEHAEUSE		
62	605609514	1	FEMALE INSERT	BUCHSENEINSATZ		

OHNE BILD
WITHOUT ILLUSTRATION
SANS PLANCHE
SIN FIG.
SEM ILUSTRAÇÃO
БЕЗ ИЗОБРАЖЕНИЯ

600000

Pos.	Item	Quantity	Description	Bezeichnung	Serie	K
63	693061514	2	STOPPER PLUG	BLINDSTOPFEN		
71	693157214	1	BS HOUSING	SOCKELGEHAEUSE		
72	605612014	1	FEMALE INSERT	BUCHSENEINSATZ		
73	693061314	2	STOPPER PLUG	BLINDSTOPFEN		
91	10226573	1	WIRING HARNESS	KABELSTRANG		
92	10296818	1	DEVICE PLUG	GERAETESTECKER		
93	10530322	1	COUNTER NUT M20X1.5 POLYAMID	GEGENMUTTER		

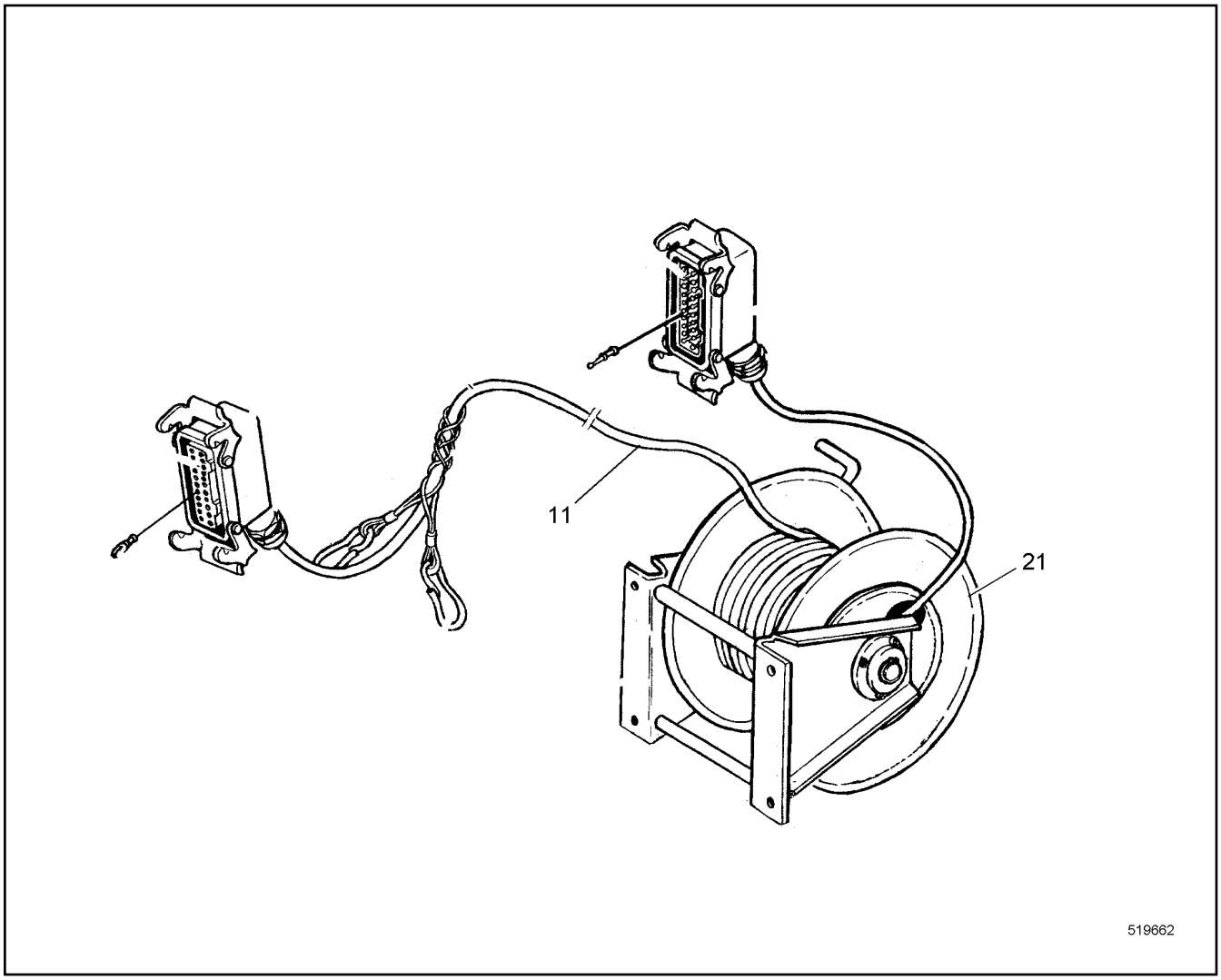

Pos.	Item	Quantity	Description	Bezeichnung	Serie	K
11	11265111	1	WIRING HARNESS	KABELSTRANG		
21	616154114	1	CABLE DRUM ⇨ ❑ 469	KABELTROMMEL		
22	226016702	0.45	EDGE PROTECTION METER WARE	KANTENSCHUTZ METERWARE		

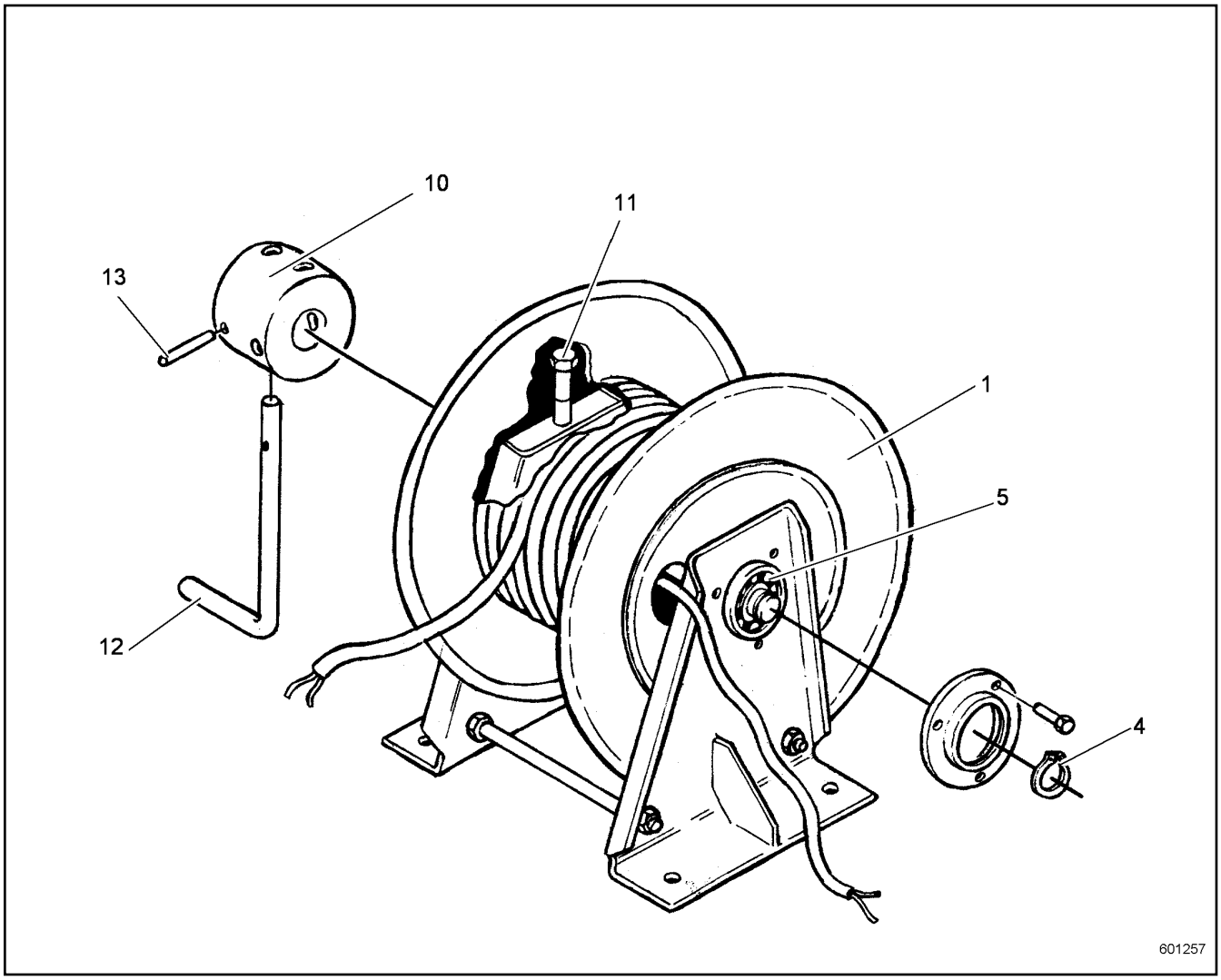

Pos.	Item	Quantity	Description	Bezeichnung	Serie	K
1	10227104	1	DRUM BODY	TROMMELKOERPER		
3	4280020	3	LOCKING RING DIN 471 25X1.2	SICHERUNGSRING		
4	616155214	2	DEEP GROOVE BALL BEARING	RILLENKUGELLAGER		
7	10227128	1	LOCKING DEVICE	ARRETIERUNG		
8	10227126	1	BUSHING	BUCHSE		
9	10227129	1	PIN M12X1.5 NIROSTA	BOLZEN		
10	616155414	1	CRANK HANDLE	HANDKURBEL		
11	616155514	1	TENSION PIN	SCHWERSPANNSTIFT		

ACHTUNG !
ATTENTION !
ATTENTION !
ATENCIÓN !
ATENÇÃO !
ВНИМАНИЕ

Für Schlauchbestellungen kann über die Schlauchnummer, in der entsprechenden Schlauchliste, die Identnummer festgestellt werden.

For ordering flexible hoses you can find the identification number through the hose-number in the corresponding hose-list.

Pour des ordres de tuyau flexible le nombre d'identification on voit dans la liste de tuyau flexible correspondente.

Para el pedido de manguera, indicar el número de identificación de la manguera de la lista respectiva.

Para se encomendar uma mangueira, consulte o número de identificaçao na respectiva lista de mangueiras.

Для оформления заказов на шланги/рукавы идент. № может быть определен при помощи номера шланга/рукава, указанного в соотетствующем перечне шлангов/рукавов.

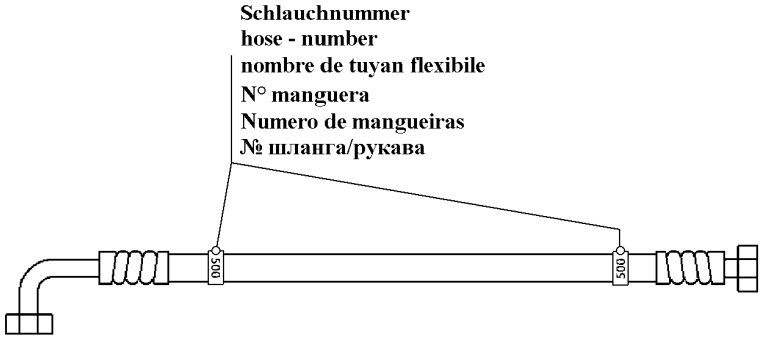

500000

Pos.	Item	Quantity	Description	Bezeichnung	Serie	K
800	993226114	1	HOSE CPL	SCHLAUCH KPL		
801	993226114	1	HOSE CPL	SCHLAUCH KPL		
802	928318214	1	HOSE CPL	SCHLAUCH KPL		
803	992893114	1	HOSE CPL	SCHLAUCH KPL		
807	928318214	1	HOSE CPL	SCHLAUCH KPL		
810	991198814	1	HOSE CPL	SCHLAUCH KPL		
811	991198814	1	HOSE CPL	SCHLAUCH KPL		
812	991563114	1	HOSE CPL	SCHLAUCH KPL		
813	992504214	1	HOSE CPL	SCHLAUCH KPL		
817	991563114	1	HOSE CPL	SCHLAUCH KPL		

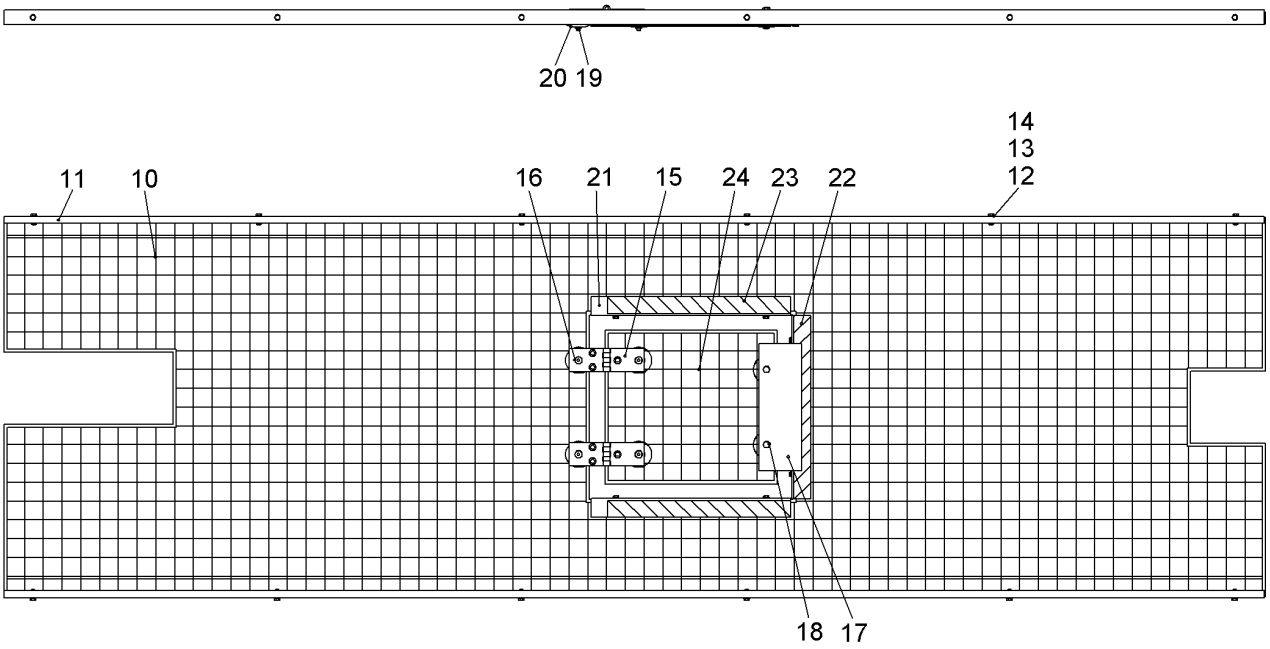

Pos.	Item	Quantity	Description	Bezeichnung	Serie	K
10	10598959	1	GRATING	GITTERROST		
11	10565639	2	U-STEEL	U-STAHL		
12	420000414	36	WASHER ISO 7089 6 A4	SCHEIBE		
13	406532614	18	HEX SCREW ISO 4017 M6X20 A4-70	SECHSKANTSCHRAUBE		
14	10540492	18	HEX NUT ISO 10511 M6 A4	SECHSKANTMUTTER		
15	954560603	2	HINGE	SCHARNIER		
16	408601008	4	COUNTERSUNK SCREW DIN 7991 M8X45 8.8;	SENKSCHRAUBE		
17	958908914	1	LIMIT STOP PLATE	ANSCHLAGPLATTE		
18	406532914	2	HEX SCREW ISO 4017 M8X40 A4-70	SECHSKANTSCHRAUBE		
19	10540493	6	HEX NUT ISO 10511 M8 A4	SECHSKANTMUTTER		
20	10098157	6	DISH	TELLER		
21	10581999	2	U-STEEL	U-STAHL		
22	10582001	1	U-STEEL	U-STAHL		
23	773193414	1	SIGN	SCHILD		
24	10599053	1	GRATING	GITTERROST		

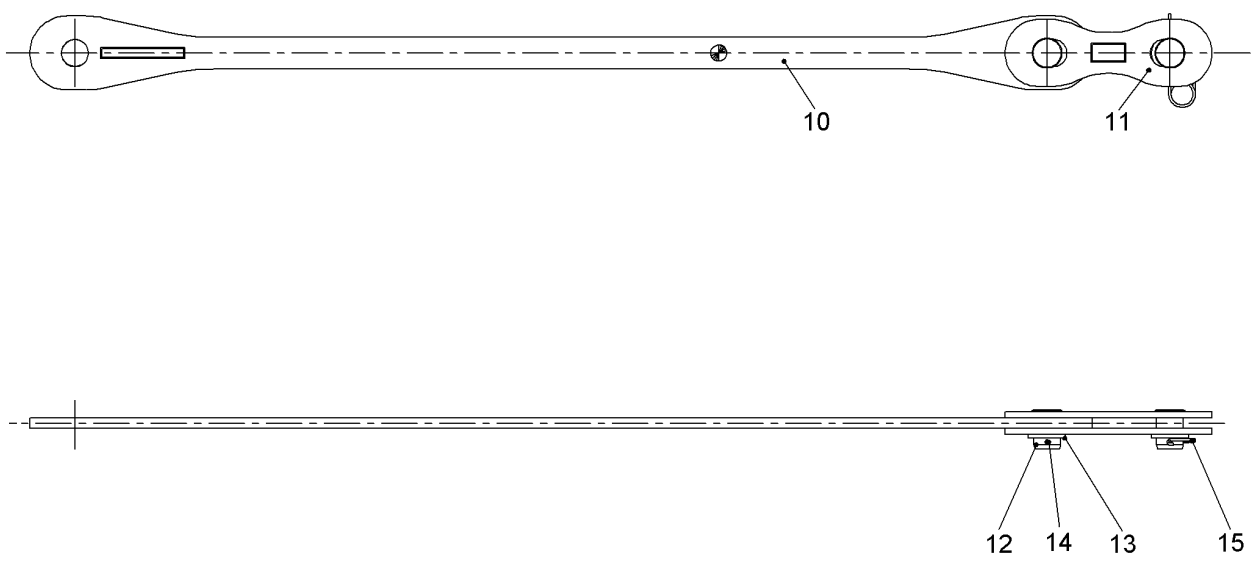

510054

Pos.	Item	Quantity	Description	Bezeichnung	Serie	K
10	10336970	2	ANCHORING ROD	HALTESTANGE		
11	10226402	4	COUPLING LINK	KOPPELLASCHE		
12	959575714	4	PIN 73X95 LHRD900-40;10019758	BOLZEN		
13	421103614	4	WASHER DIN EN 28738 65 ST;	SCHEIBE		
14	433009514	2	SPLIT PIN ISO 1234 8X100 A4	SPLINT		
15	433105008	2	RETAINING SPRING DIN 2194 6MM FS	SICHERUNGSFEDER		

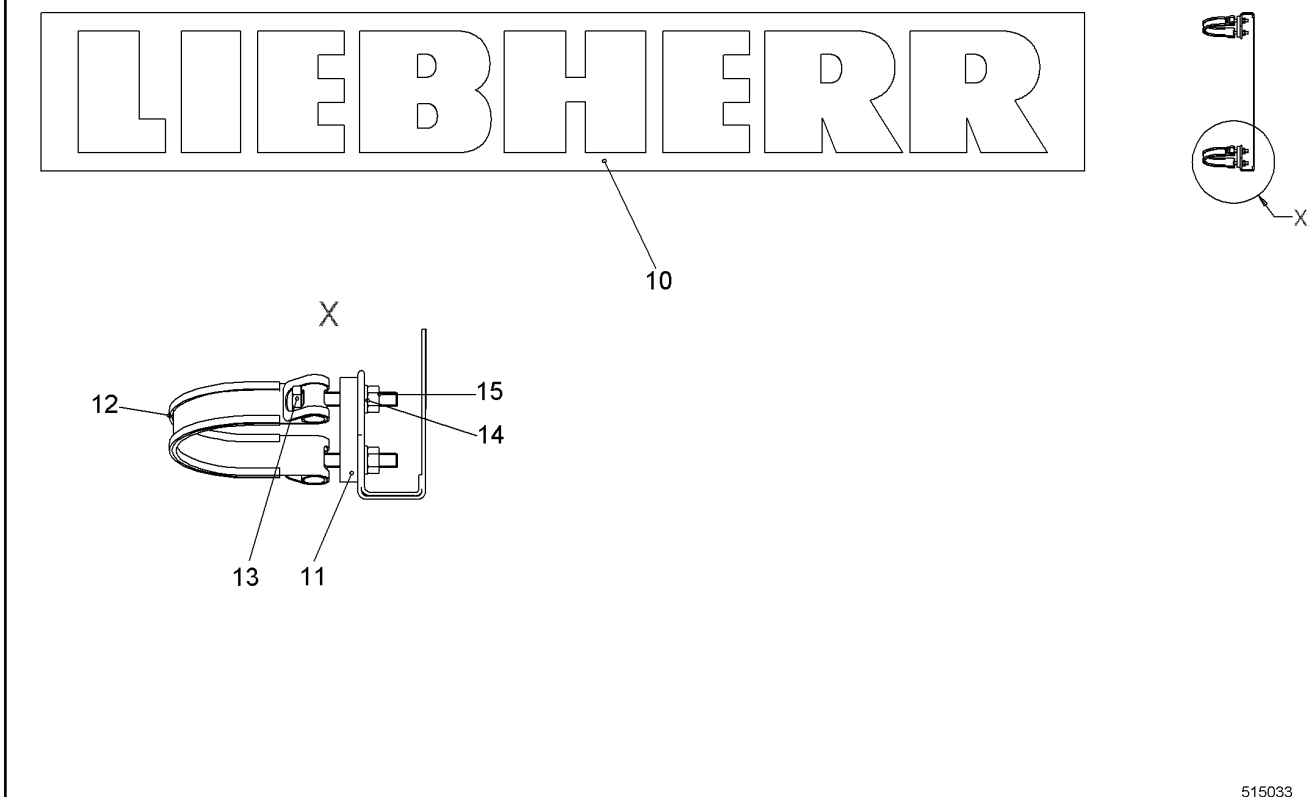

Pos.	Item	Quantity	Description	Bezeichnung	Serie	K
11	10350084	4	REINFORCING PLATE	VERSTAERKUNGSPLATTE		
12	10530689	4	TIGHTENING STRAP HINGE PIN	GELENKBOLZENSPANNBAND		
13	10331506	8	HEX SCREW ISO 4017 M8X55 A4-70	SECHSKANTSCHRAUBE		
14	420001014	8	WASHER ISO 7089 8 A4	SCHEIBE		
15	10540493	8	HEX NUT ISO 10511 M8 A4	SECHSKANTMUTTER		

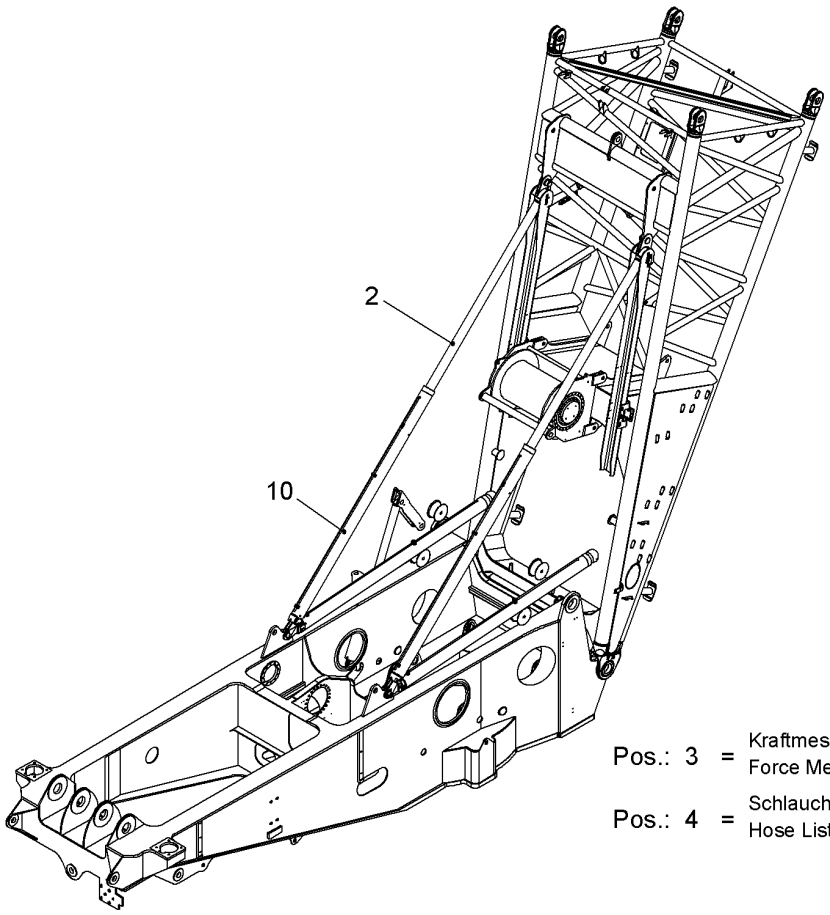

Pos.	Item	Quantity	Description	Bezeichnung	Serie	K
2	10585108	1	TILTING-BACK SUPPORTS HYDR RFK ⇨ ❑ 475	RUECKFALLSTUETZEN HYDR NR		
3	11292596	1	FORCE MEASURING AXLE EL ⇨ ❑ 480	KRAFTMESSACHSE EL		
4	11229706	1	HOSE LIST ⇨ ❑ 481	SCHLAUCHLISTE		
10	11275365	1	TILT-BACK SUPPORTS INSTAL. ⇨ ❑ 482	RUECKFALLSTUETZEN EINBAU		

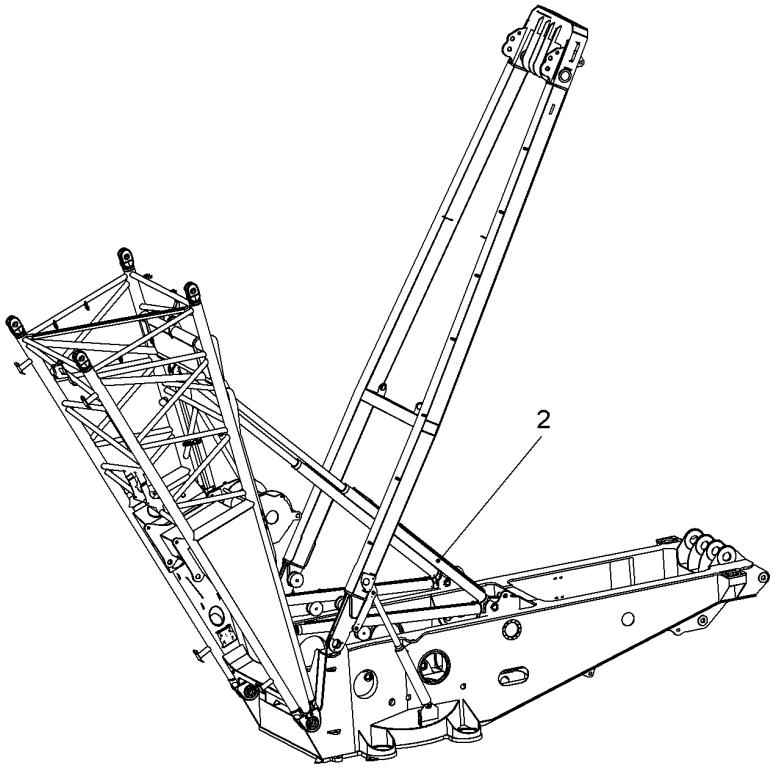

Pos.	Item	Quantity	Description	Bezeichnung	Serie	K
2	10519591	1	TUBING HYDR ⇨ ❑ 476	VERROHRUNG HYDR		

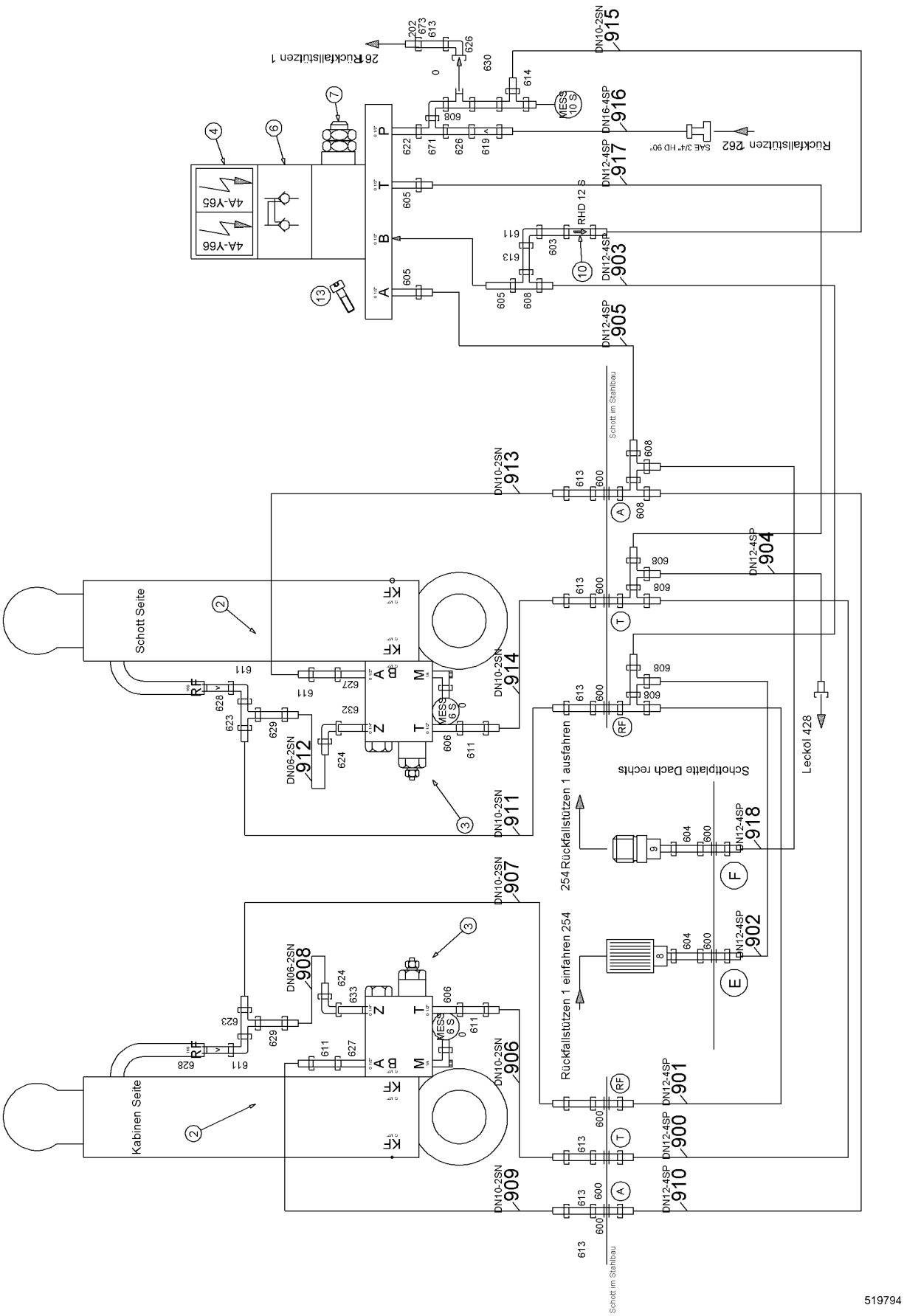
519794
Schott Seite
Kabinen Seite
Schott im Stahlbau
Schottplatte Dach rechts
Leckol 428
Rückfallstützen 1 einfahren 254
254 Rückfallstützen 1 ausfahren
26 Rückfallstützen 1
Rückfallstützen 262
4A-Y65
4A-Y66
RHD 12 S
SAE 3/4" HD 90°
MESS 10 S
MESS 6 S
DN10-2SN 915
DN16-4SP 916
DN12-4SP 917
DN12-4SP 903
DN12-4SP 905
DN10-2SN 913
DN12-4SP 904
DN10-2SN 914
DN06-2SN 912
DN10-2SN 911
DN12-4SP 918
DN10-2SN 907
DN12-4SP 902
DN06-2SN 908
DN10-2SN 906
DN12-4SP 901
DN12-4SP 900
DN10-2SN 909
DN12-4SP 910

Pos.	Item	Quantity	Description	Bezeichnung	Serie	K
2	10099173	2	DOUBLE-ACTING CYL ⇨ ❑ 478	DOPPELWIRKZYL		
3	592022414	2	LOAD HOLDING VALVE ⇨ ❑ 479	LASTHALTEVENTIL		
4	510429214	1	DIRECTIONAL CONTROL VALVE	WEGEVENTIL		
5	510427914	1	CONNECTING PLATE	ANSCHLUSSPLATTE		
6	511607014	1	DOUBLE NON-RETURN VALVE	DOPPELRUECKSCHLAGVENTIL		
7	511475514	1	PRESSURE LIMITING VALVE	DRUCKBEGRENZUNGSVENTIL		
8	510572214	1	QUICK-FITTING THREAD COUPLING	SCHNELLVERSCHRAUBUNGSK		
9	510571914	1	QUICK-FITTING THREAD COUPLING ⇨ ❑ 23	SCHNELLVERSCHRAUBUNGSK		
10	510411614	1	NON-RETURN VALVE	RUECKSCHLAGVENTIL		
13	404203514	4	SOCKET HEAD SCREW ISO 4762 M6X140 10.9	ZYLINDERSCHRAUBE		
201	510694514	1	GAUGE CONNECTION	MESSSTUTZEN		
202	477700514	1	FLANGE JOINT	VERSCHRAUBUNG		
600	474032614	8	FLANGE JOINT	VERSCHRAUBUNG		
603	471100714	1	FLANGE JOINT	VERSCHRAUBUNG		
604	471100114	2	FLANGE JOINT	VERSCHRAUBUNG		
605	471033214	3	FLANGE JOINT	VERSCHRAUBUNG		
606	471032608	2	FLANGE JOINT	VERSCHRAUBUNG		
608	7407098	8	FLANGE JOINT	VERSCHRAUBUNG		
611	7617354	7	FLANGE JOINT	VERSCHRAUBUNG		
613	485433314	8	FLANGE JOINT	VERSCHRAUBUNG		
614	7367776	1	FLANGE JOINT	VERSCHRAUBUNG		
619	475033614	1	FLANGE JOINT	VERSCHRAUBUNG		
622	481930614	1	FLANGE JOINT	VERSCHRAUBUNG		
623	7617461	2	FLANGE JOINT	VERSCHRAUBUNG		
624	472531508	2	FLANGE JOINT	VERSCHRAUBUNG		
626	7617460	2	FLANGE JOINT	VERSCHRAUBUNG		
627	471032708	2	FLANGE JOINT	VERSCHRAUBUNG		
628	475002514	2	FLANGE JOINT	VERSCHRAUBUNG		
629	485433414	2	FLANGE JOINT	VERSCHRAUBUNG		
630	485433514	1	FLANGE JOINT	VERSCHRAUBUNG		
632	473210214	1	FLANGE JOINT	VERSCHRAUBUNG		
633	473231214	1	FLANGE JOINT	VERSCHRAUBUNG		
650	510587514	2	FLANGE HALF	FLANSCHHAELFTE		
660	10490784	1	PLAIN COMPRESSION RING	RECHTECKRING		
670	4001246	4	HEX SCREW ISO 4017 M10X35 10.9	SECHSKANTSCHRAUBE		
671	482431514	1	FLANGE JOINT	VERSCHRAUBUNG		
673	477400414	1	FLANGE JOINT	VERSCHRAUBUNG		

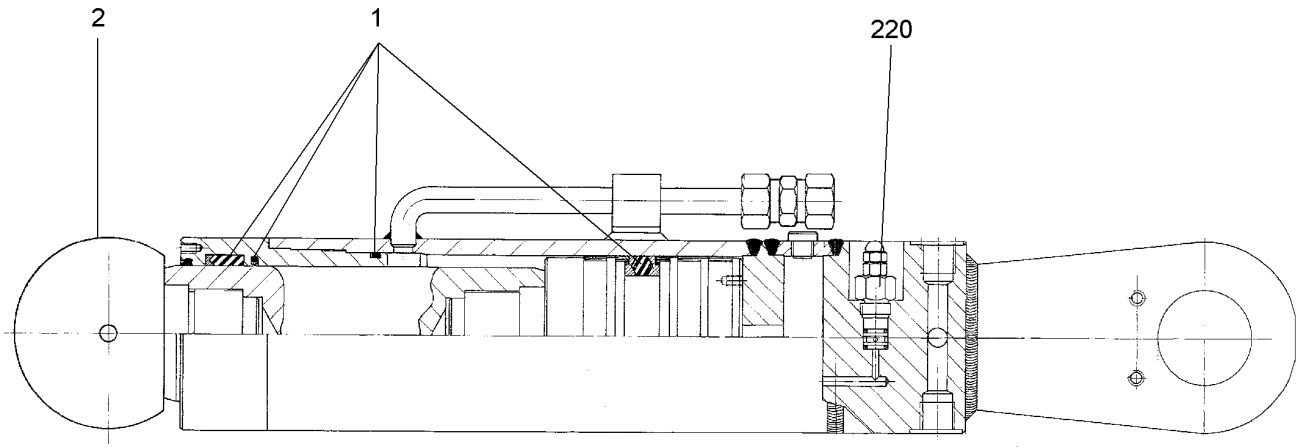

Pos.	Item	Quantity	Description	Bezeichnung	Serie	K
40	11310567	1	GUIDE BUSHING 145/100X130	FUEHRUNGSBUCHSE		
50	10505322	1	BALL JOINT	KUGELGELENK		
100	11910323	1	TUBE	ROHR		
110	11910327	1	O-RING	O-RING		
111	11910328	1	SUPPORTING RING	STUETZRING		
180	11910324	2	PIPE CLAMP	ROHRSCHELLE		
190	11910325	1	FLANGE JOINT	VERSCHRAUBUNG		
220	10445040	1	VALVE	VENTIL		
900	10352446	1	SEALING SET CPL CYL	DS KPL ZYL		
901	11927121	1	SEALING SET CPL	DS KPL		

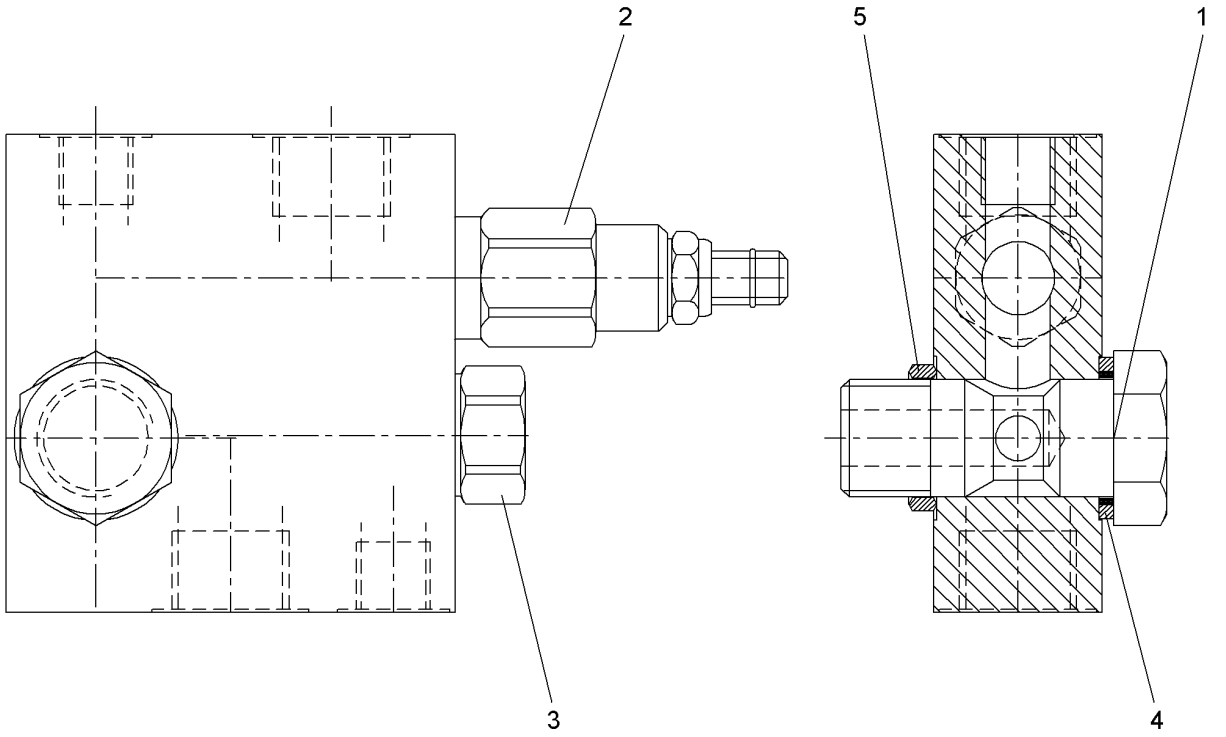

Pos.	Item	Quantity	Description	Bezeichnung	Serie	K
1	10588723	1	HOLLOW SCREW R1/2"	HOHLSCHRAUBE		
2	11233731	1	PRESSURE LIMITING VALVE	DRUCKBEGRENZUNGSVENTIL		
3	11270155	1	NON-RETURN VALVE	RUECKSCHLAGVENTIL		
4	10588725	1	FLAT SEALING RING	FLACHDICHTRING		
5	10588729	1	EDGE SEALING RING	DICHTKANTENRING		

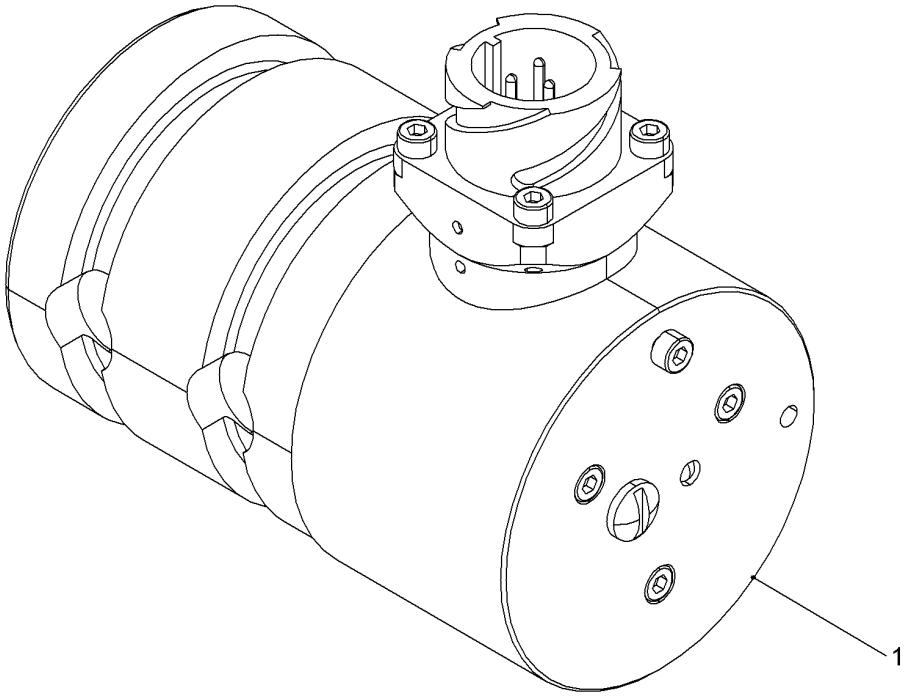

Pos.	Item	Quantity	Description	Bezeichnung	Serie	K
1	11261289	2	FORCE MEASURING AXLE	KRAFTMESSACHSE		

ACHTUNG !
ATTENTION !
ATTENTION !
ATENCIÓN !
ATENÇÃO !
ВНИМАНИЕ

Für Schlauchbestellungen kann über die Schlauchnummer, in der entsprechenden Schlauchliste, die Identnummer festgestellt werden.

For ordering flexible hoses you can find the identification number through the hose-number in the corresponding hose-list.

Pour des ordres de tuyau flexible le nombre d'identification on voit dans la liste de tuyau flexible correspondente.

Para el pedido de manguera, indicar el número de identificación de la manguera de la lista respectiva.

Para se encomendar uma mangueira, consulte o número de identificaçao na respectiva lista de mangueiras.

Для оформления заказов на шланги/рукавы идент. № может быть определен при помощи номера шланга/рукава, указанного в соотетствующем перечне шлангов/рукавов.

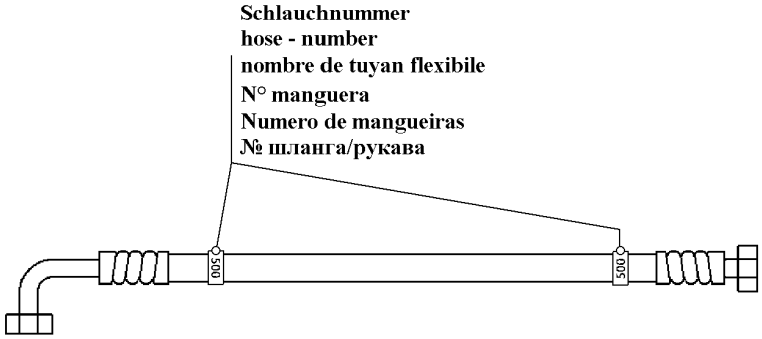

500000

Pos.	Item	Quantity	Description	Bezeichnung	Serie	K
900	994486214	1	HOSE CPL	SCHLAUCH KPL		
901	994486214	1	HOSE CPL	SCHLAUCH KPL		
902	919778814	1	HOSE CPL	SCHLAUCH KPL		
903	918870314	1	HOSE CPL	SCHLAUCH KPL		
904	928014714	1	HOSE CPL	SCHLAUCH KPL		
905	995174014	1	HOSE CPL	SCHLAUCH KPL		
906	928029714	1	HOSE CPL	SCHLAUCH KPL		
907	995865114	1	HOSE CPL	SCHLAUCH KPL		
908	928763814	1	HOSE CPL	SCHLAUCH KPL		
909	928166714	1	HOSE CPL	SCHLAUCH KPL		
910	994486214	1	HOSE CPL	SCHLAUCH KPL		
911	995865114	1	HOSE CPL	SCHLAUCH KPL		
912	928763814	1	HOSE CPL	SCHLAUCH KPL		
913	928166714	1	HOSE CPL	SCHLAUCH KPL		
914	928029714	1	HOSE CPL	SCHLAUCH KPL		
915	991242714	1	HOSE CPL	SCHLAUCH KPL		
917	928121514	1	HOSE CPL	SCHLAUCH KPL		
918	991285814	1	HOSE CPL	SCHLAUCH KPL		

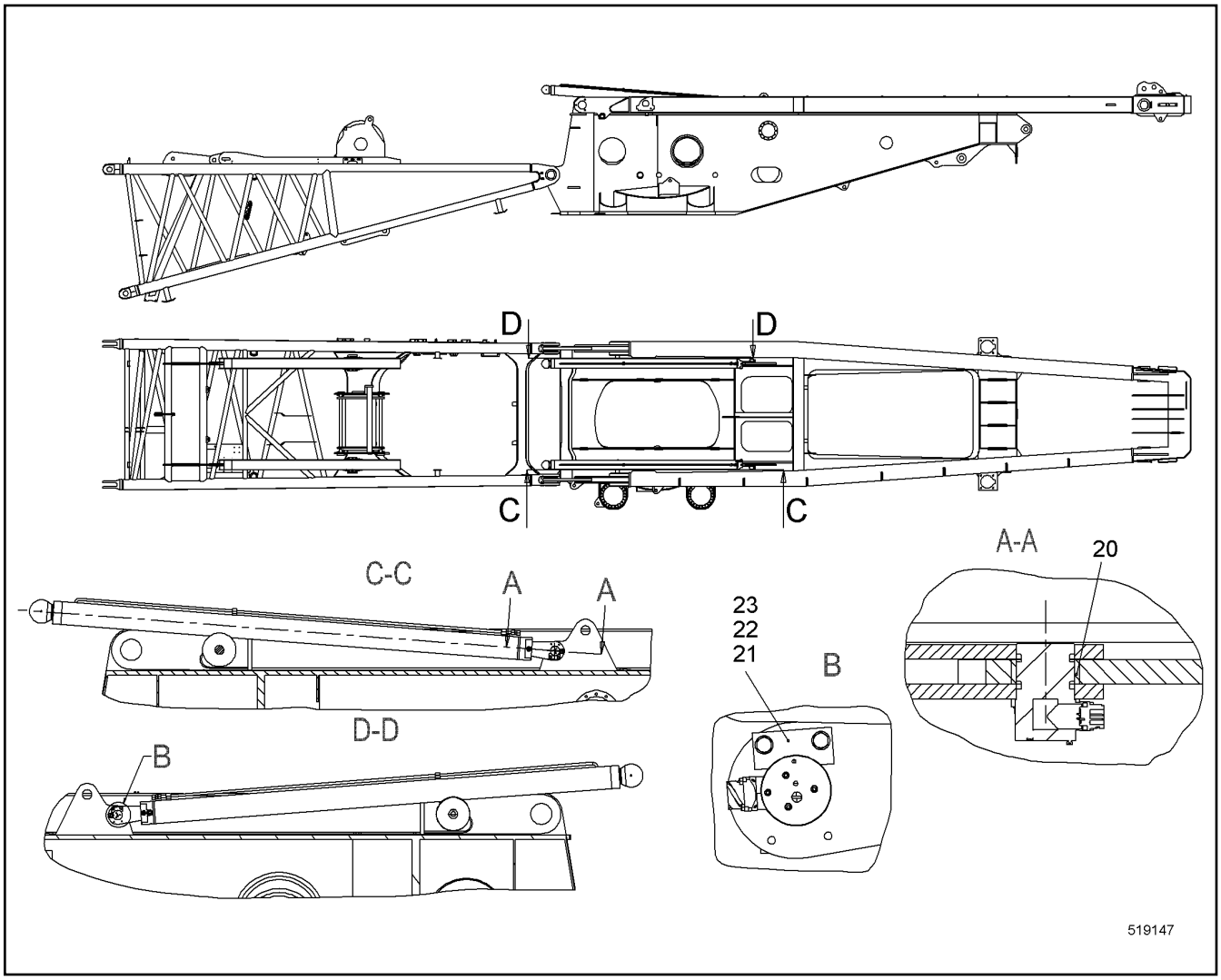

Pos.	Item	Quantity	Description	Bezeichnung	Serie	K
20	10546993	2	BUSHING	BUCHSE		
21	11275578	2	WELD PLATE	ANSCHWEISSPLATTE		
22	420001014	4	WASHER ISO 7089 8 A4	SCHEIBE		
23	406518814	4	HEX SCREW ISO 4017 M8X20 A4-70	SECHSKANTSCHRAUBE		

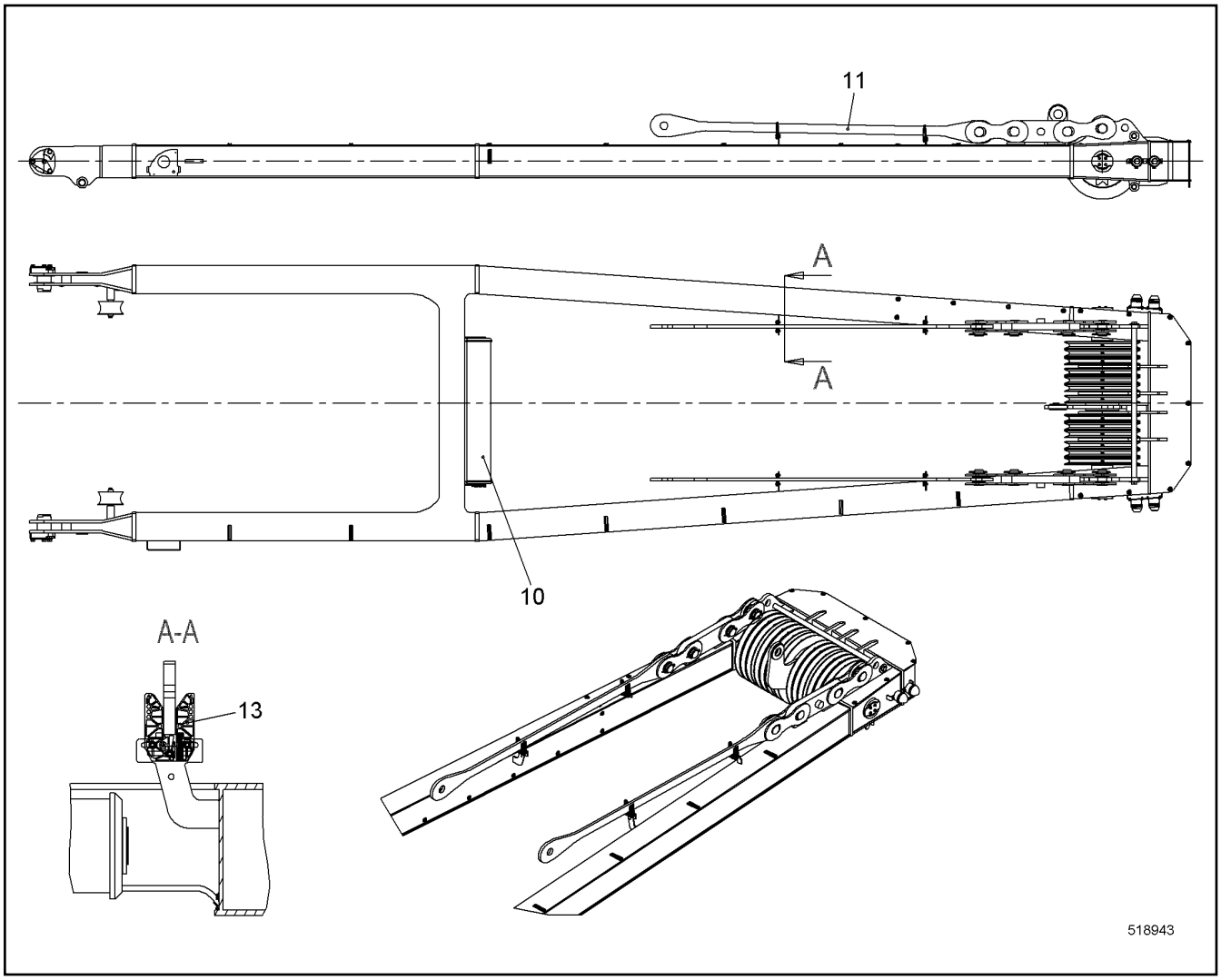

Pos.	Item	Quantity	Description	Bezeichnung	Serie	K
10	11244444	1	A-FRAME 1 CPL ⇨ ❑ 484	A-BOCK 1 KPL		
11	992641714	1	ANCHORING ROD CPL ⇨ ❑ 489	HALTESTANGE KPL		
13	11237498	4	SUPPORT CPL ⇨ ❑ 490	AUFLAGE KPL		

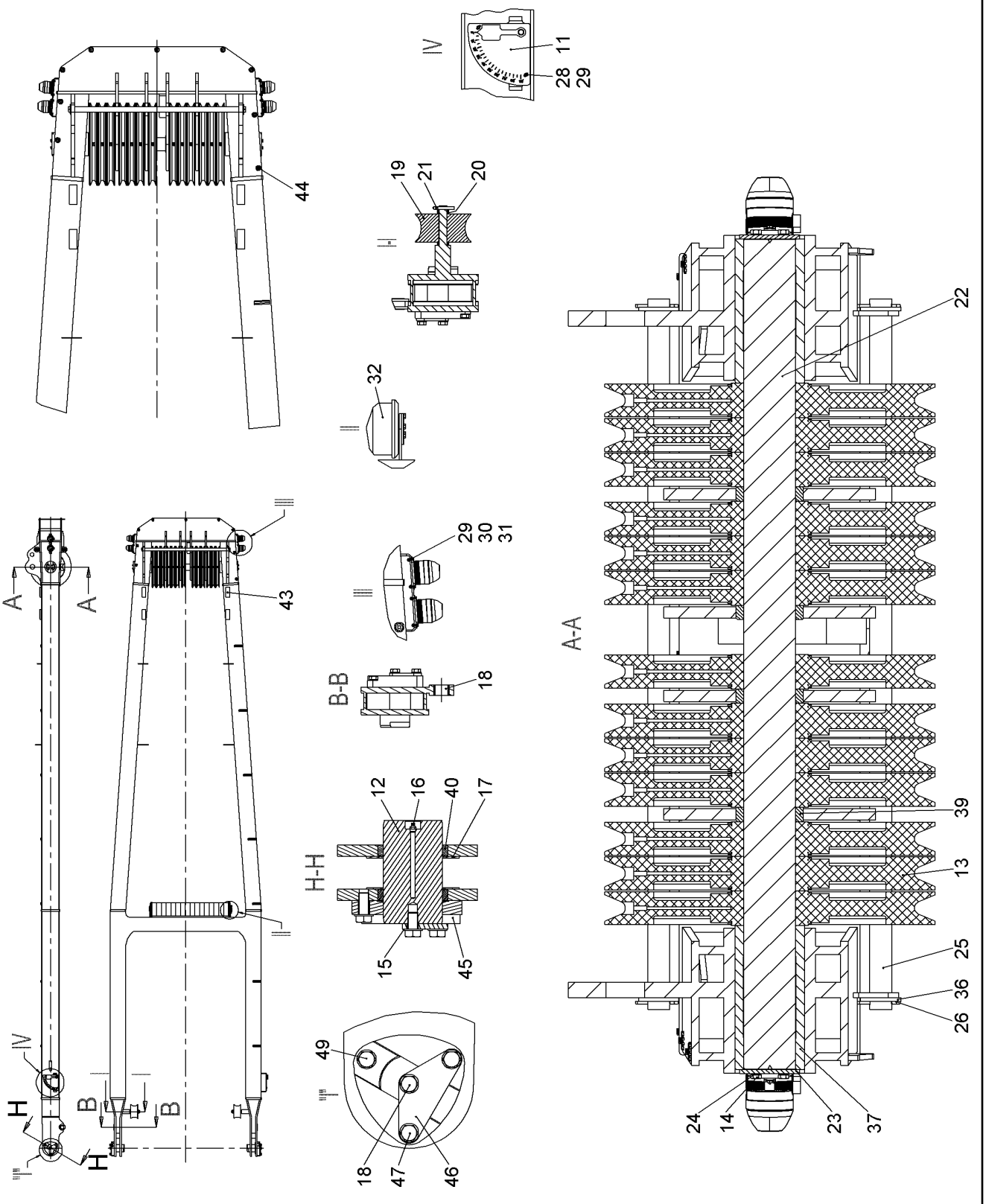
IV
11
28
29
44
19
21
20
32
22
A-A
A
A
43
29
30
31
B-B
18
H-H
12
16
40
17
39
13
25
36
26
15
45
49
18
47
46
24
14
23
37
B
B
H
H
IV
519818

Pos.	Item	Quantity	Description	Bezeichnung	Serie	K
3	10531207	1	A-FRAME ELECTRICS ⇨ ❑ 486	A-BOCK EL		
11	919058414	1	ANGLE INDICATION ⇨ ❑ 487	WINKELANZEIGE		
12	949389914	2	PIN 115X200 LHRD900-40;10019758	BOLZEN		
13	914690714	13	ROPE PULLEY CPL	SEILROLLE KPL		
14	406517914	8	HEX SCREW ISO 4017 M12X25 A4-70	SECHSKANTSCHRAUBE		
15	10544174	8	WASHER ISO 7089 20	SCHEIBE		
16	7743242	2	HYDRAULIC-TYPE LUBRICAT.NIPPLE	KEGELSCHMIERNIPPEL		
18	11230849	2	BUSHING 50/60X42	BUCHSE		
19	11256217	2	ROLLER	ROLLE		
20	421102414	10	WASHER DIN EN 28738 30 ST;	SCHEIBE		
21	433014214	2	SPLIT PIN ISO 1234 10X63 A4	SPLINT		
22	11239740	1	PIN 100X1606 LHRD900-40;10019758	BOLZEN		
24	10536581	8	WEDGE LOCK WASHER M12 254 SMO;EN 10	KEILSICHERUNGSSCHEIBE		
25	959841814	2	ROPE GUARD TUBE	SEILSCHUTZROHR		
26	433008108	4	SPLIT PIN ISO 1234 6.3X63	SPLINT		
28	10539467	2	SOCKET HEAD SCREW ISO 4762 M6X12 A4-7	ZYLINDERSCHRAUBE		
29	420000414	18	WASHER ISO 7089 6 A4	SCHEIBE		
30	406532614	8	HEX SCREW ISO 4017 M6X20 A4-70	SECHSKANTSCHRAUBE		
31	10540492	8	HEX NUT ISO 10511 M6 A4	SECHSKANTMUTTER		
32	991413714	1	DEFLECTION PULLEY CPL ⇨ ❑ 488	UMLENKROLLE KPL		
36	420003714	4	WASHER ISO 7089 42	SCHEIBE		
37	11239698	2	BUSHING	BUCHSE		
39	959841114	4	BUSHING	BUCHSE		
40	970859103	4	BUSHING 115/135X21 E470;EN 10294-1	BUCHSE		
43	991873614	4	SUPPORT CPL	AUFLAGE KPL		
44	11230237	9	FASTENING BS	BEF SOCKEL		
47	10545854	4	HEX SCREW ISO 4017 M20X75 10.9	SECHSKANTSCHRAUBE		
48	10543919	2	HEX SCREW ISO 4017 M20X35 10.9	SECHSKANTSCHRAUBE		
49	10543921	2	HEX SCREW ISO 4017 M20X45 10.9	SECHSKANTSCHRAUBE		

OHNE BILD
WITHOUT ILLUSTRATION
SANS PLANCHE
SIN FIG.
SEM ILUSTRAÇÃO
БЕЗ ИЗОБРАЖЕНИЯ

600000

Pos.	Item	Quantity	Description	Bezeichnung	Serie	K
31	10530243	2	FORCE MEASURING STRAP	KRAFTMESSLASCHE		
35	10524928	2	FLASHING LIGHT	BLITZLEUCHTE		
37	10524927	2	SIGNAL LAMP	SIGNALLEUCHTE		
41	10563800	1	CABLE LOOM W 40	KABELSTRANG W 40		
50	11314473	1	CABLE LOOM W 40	KABELSTRANG W 40		
51	605013508	2	DUST CAP	STAUBKAPPE		

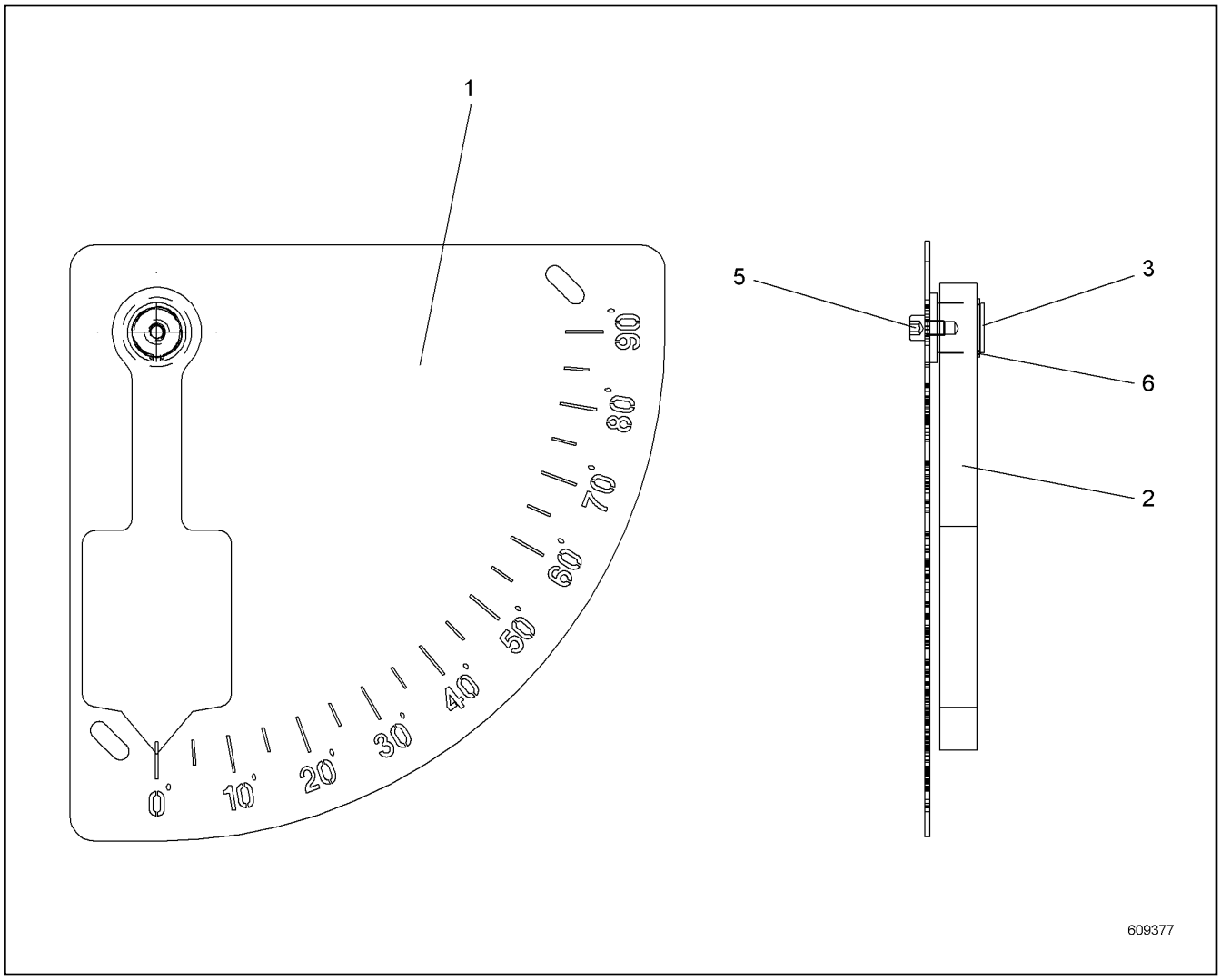

Pos.	Item	Quantity	Description	Bezeichnung	Serie	K
1	956266614	1	WP	WP		
2	956266714	1	WP	WP		
3	956266814	1	PIN 20X23 PA 6 G	BOLZEN		
5	10539466	1	SOCKET HEAD SCREW ISO 4762 M6X8 A4-70	ZYLINDERSCHRAUBE		
6	428001414	1	LOCKING RING DIN 471 20X1.2	SICHERUNGSRING		

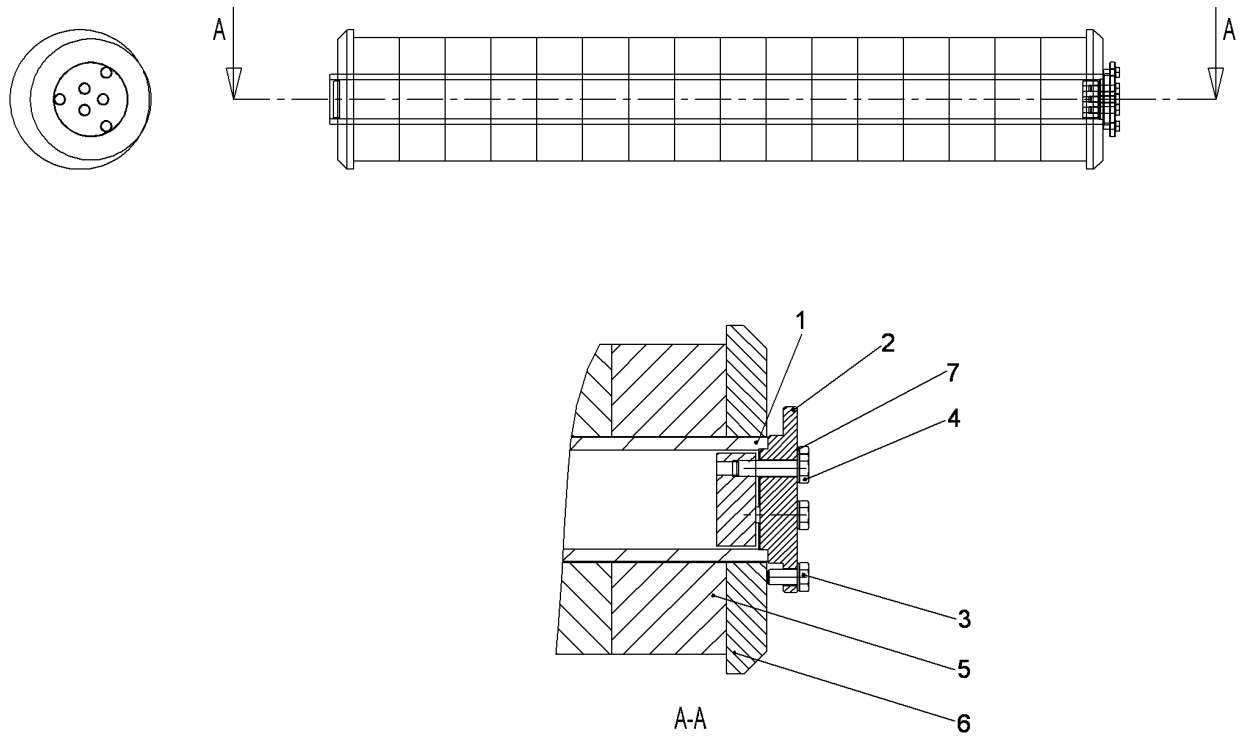

Pos.	Item	Quantity	Description	Bezeichnung	Serie	K
1	991413814	1	AXLE CPL	ACHSE KPL		
3	406518714	3	HEX SCREW ISO 4017 M10X20 A4-70	SECHSKANTSCHRAUBE		
4	406527814	3	HEX SCREW ISO 4017 M10X40 A4-70	SECHSKANTSCHRAUBE		
5	948773814	16	WASHER 81/200X74 PA 6 G	SCHEIBE		
6	970855603	2	WASHER 225/81X26 PA 6 G	SCHEIBE		
7	10447016	6	LOCKING RING 10	SICHERUNGSRING		

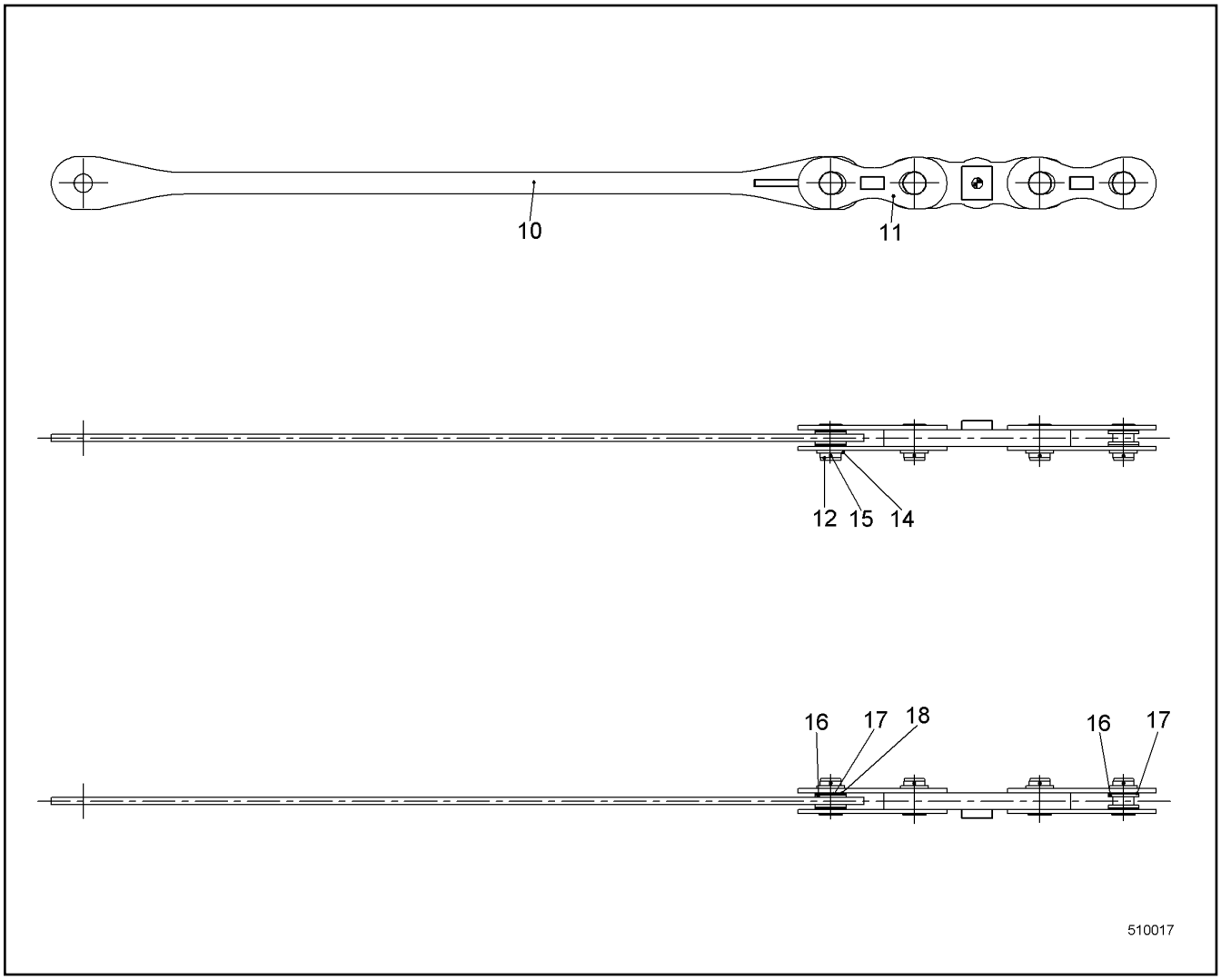

Pos.	Item	Quantity	Description	Bezeichnung	Serie	K
10	10336904	2	ANCHORING ROD	HALTESTANGE		
11	10336761	8	COUPLING LINK	KOPPELLASCHE		
12	959921514	8	PIN 83X131 LHRD900-40;10019758	BOLZEN		
14	421103714	8	WASHER DIN EN 28738 75 ST;	SCHEIBE		
15	433009514	8	SPLIT PIN ISO 1234 8X100 A4	SPLINT		
16	10336924	8	BUSHING 110/75.5X10 POM	BUCHSE		
17	10336926	8	BUSHING 110/75.5X5 POM	BUCHSE		
18	10336928	4	BUSHING 110/75.5X2.5 POM	BUCHSE		

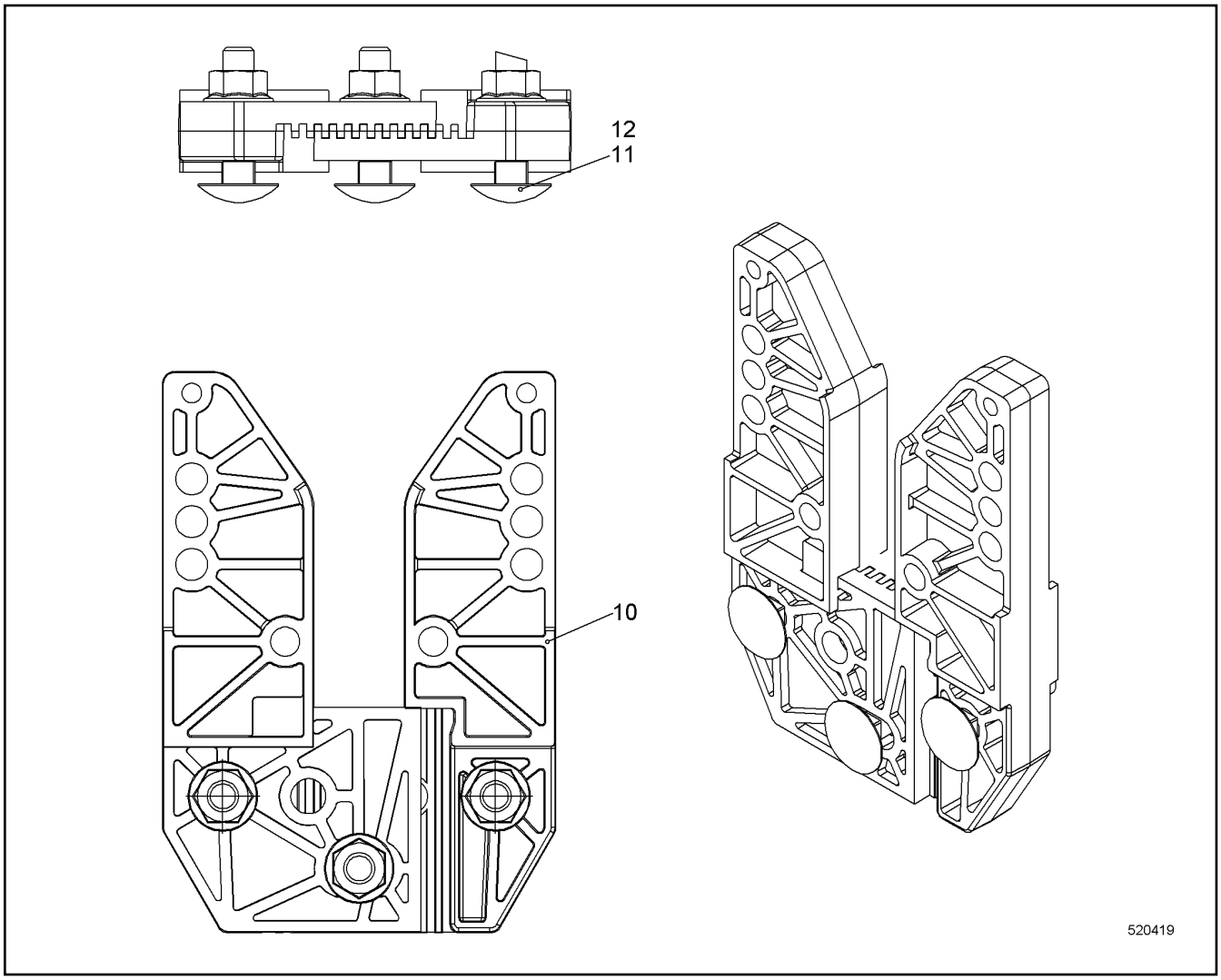

Pos.	Item	Quantity	Description	Bezeichnung	Serie	K
10	11219265	2	SUPPORT	AUFLAGE		
11	11314349	3	CHEESE HEAD SCREW DIN 603 M8X35 A4-70	FLACHRUNDSCHRAUBE		
12	11314341	3	HEX NUT DIN EN 1663 M8 A4	SECHSKANTMUTTER		

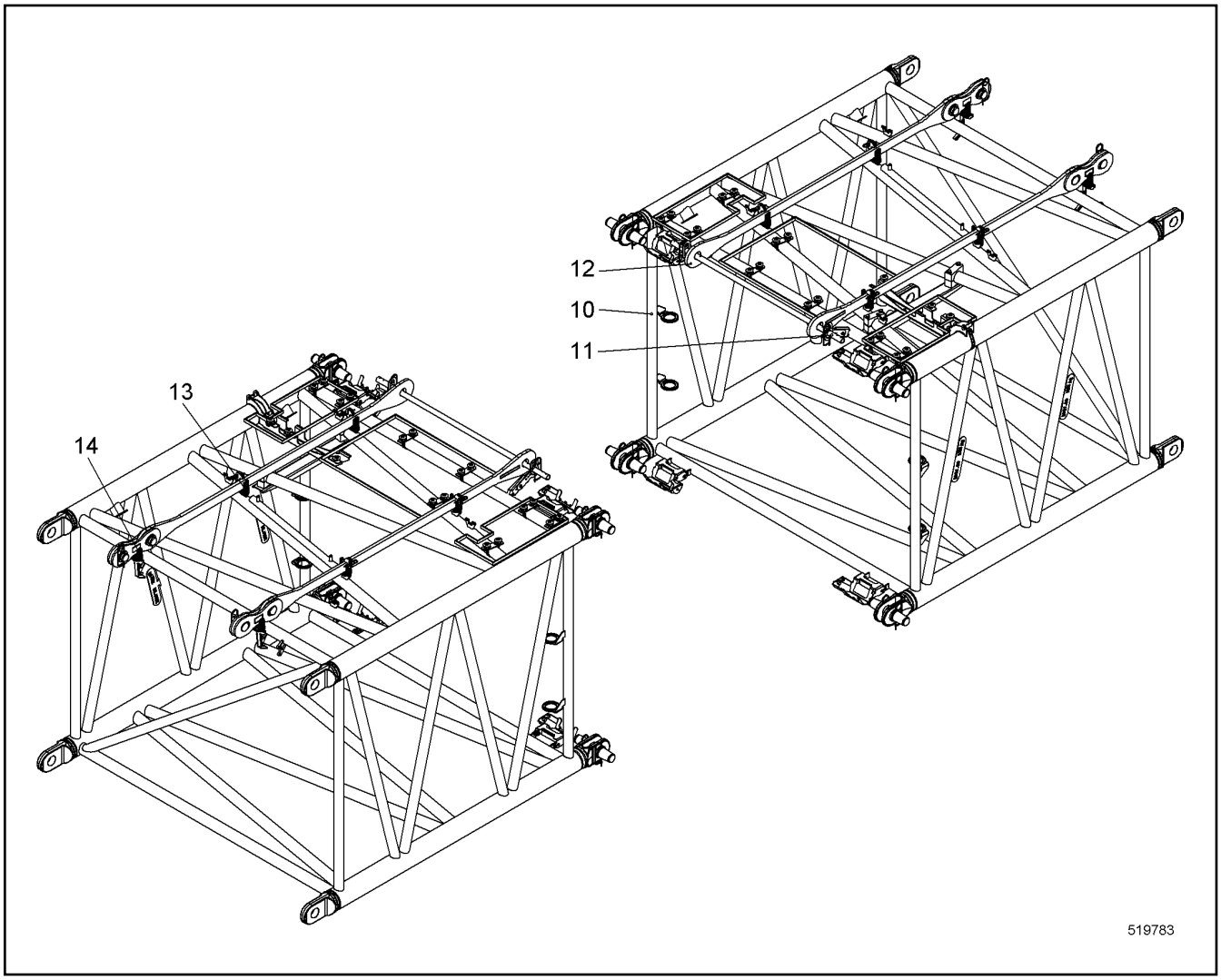

Pos.	Item	Quantity	Description	Bezeichnung	Serie	K
10	11245703	1	BOOM INTERMEDIATE SECTION CPL ⇨ ❑ 492	AL ZWISCHENSTUECK KPL		
11	11287946	1	TRANSPORT LASHING ⇨ ❑ 501	TRANSPORTSICHERUNG		
12	992440414	1	ANCHORING ROD CPL ⇨ ❑ 502	HALTESTANGE KPL		
13	11232907	4	SUPPORT CPL ⇨ ❑ 503	AUFLAGE KPL		
14	11232922	2	SUPPORT CPL ⇨ ❑ 504	AUFLAGE KPL		

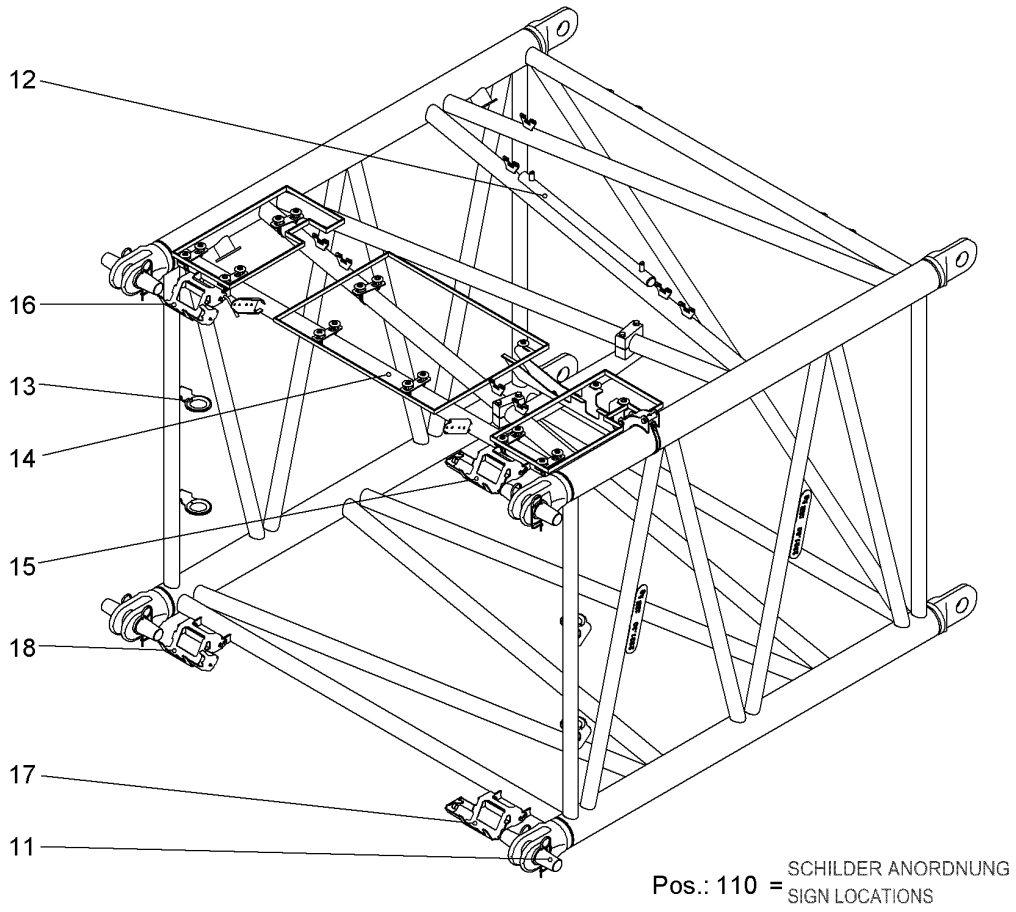

Pos.	Item	Quantity	Description	Bezeichnung	Serie	K
11	11287264	4	PIN CPL ⇨ ❑ 493	BOLZEN KPL		
12	11287255	1	ROPE GUARD CPL ⇨ ❑ 494	SEILSCHUTZ KPL		
13	226017802	1.132	EDGE PROTECTION METER WARE	KANTENSCHUTZ METERWARE		
14	11283908	1	BOOM ACCESS ⇨ ❑ 495	AL BEGEHUNG		
15	11283977	1	SUMP PAN CPL ⇨ ❑ 497	AUFFANGWANNE KPL		
16	11283978	1	SUMP PAN CPL ⇨ ❑ 498	AUFFANGWANNE KPL		
17	11283995	1	SUMP PAN CPL ⇨ ❑ 499	AUFFANGWANNE KPL		
18	11283997	1	SUMP PAN CPL ⇨ ❑ 500	AUFFANGWANNE KPL		
110	11266901	1	SIGN LOCATIONS	SCHILDER ANORD		

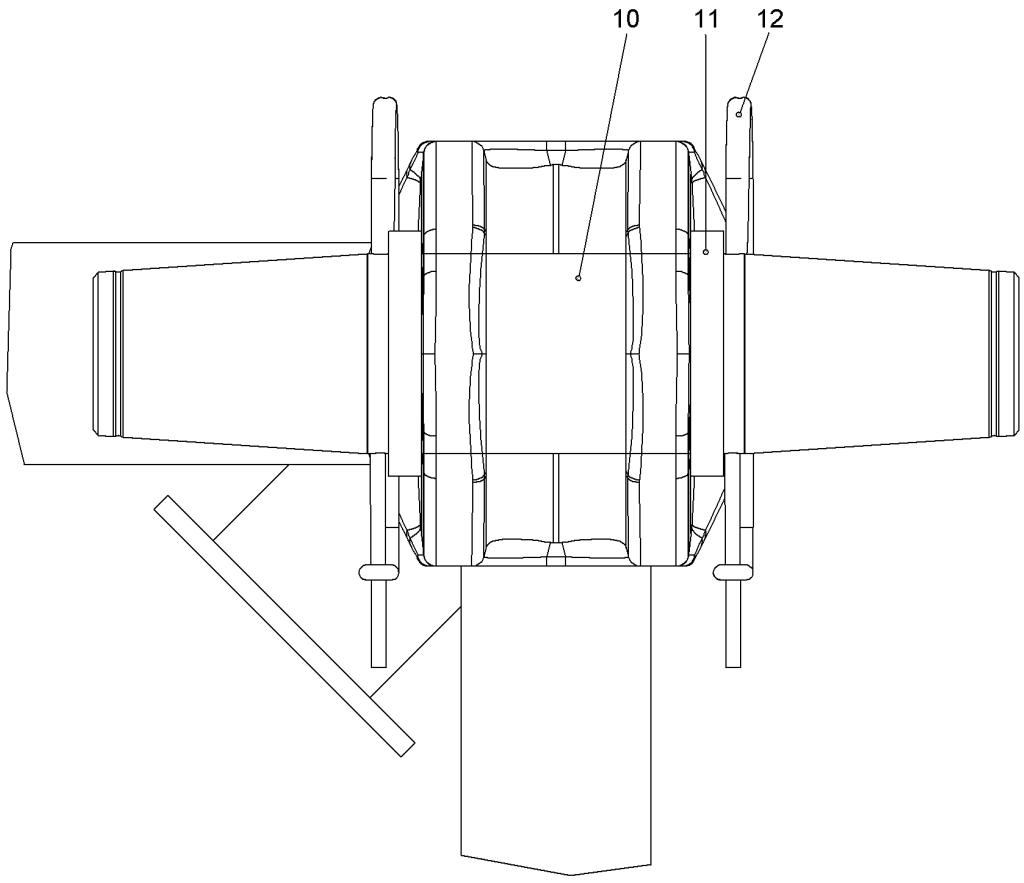

Pos.	Item	Quantity	Description	Bezeichnung	Serie	K
10	950581614	1	PIN 80X371 LHRD900-40;10019758	BOLZEN		
11	421103814	2	WASHER DIN EN 28738 80 ST;	SCHEIBE		
12	433105008	2	RETAINING SPRING DIN 2194 6MM FS	SICHERUNGSFEDER		

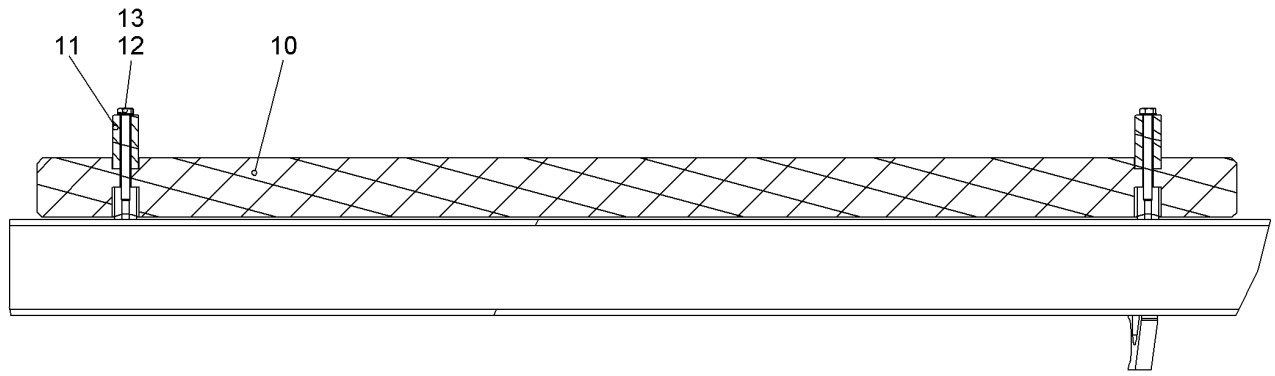

Pos.	Item	Quantity	Description	Bezeichnung	Serie	K
10	971303203	1	STRIP	LEISTE		
11	956009714	2	INTERMEDIATE PART	ZWISCHENSTUECK		
12	10558857	2	LOCKING RING 8 A2	SICHERUNGSRING		
13	10538809	2	HEX SCREW ISO 4017 M8X80 A4-70	SECHSKANTSCHRAUBE		

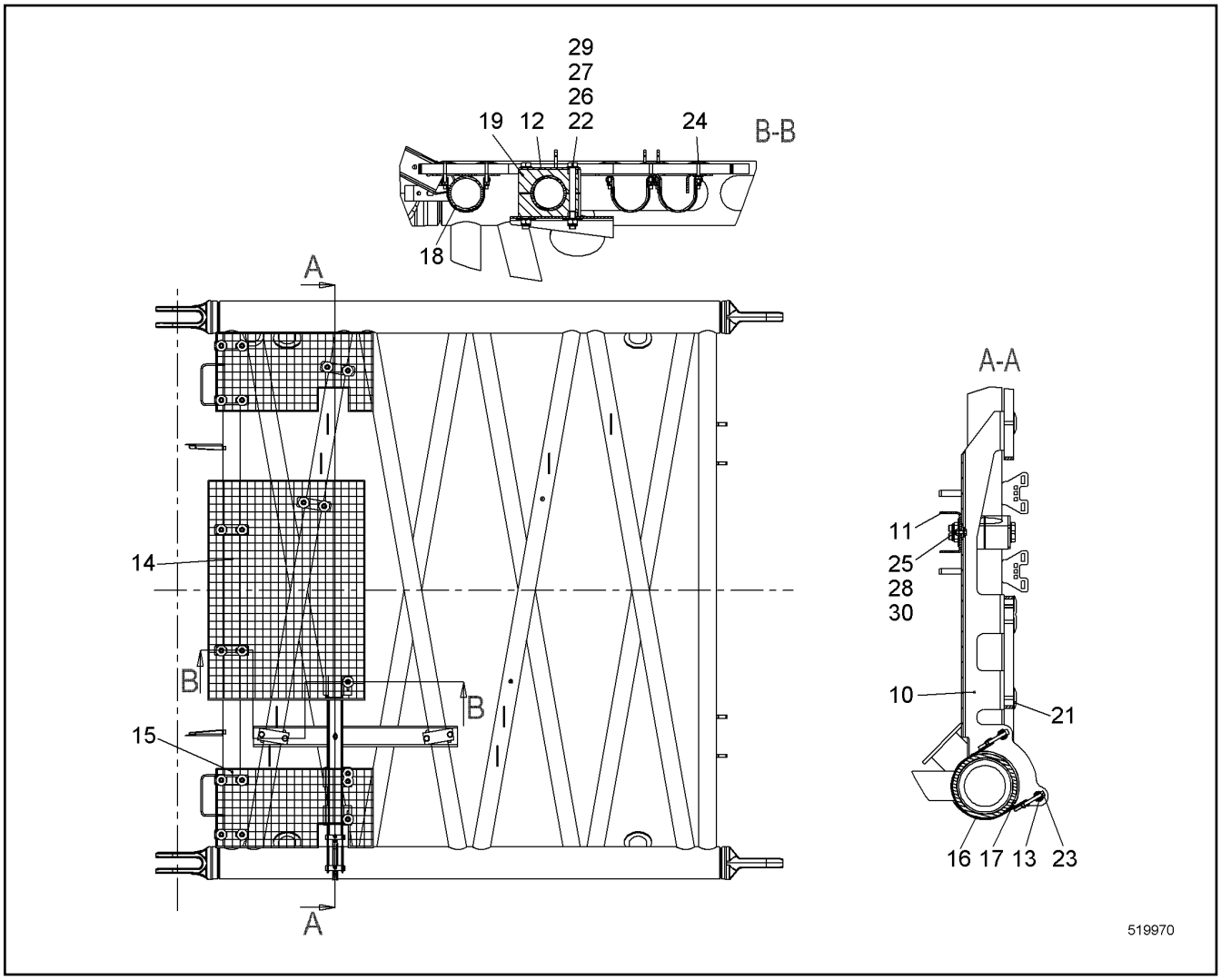

Pos.	Item	Quantity	Description	Bezeichnung	Serie	K
10	11311241	1	PLATE	BLECH		
11	11311262	1	PLATE	BLECH		
12	11310952	2	PLATE	BLECH		
13	11310955	2	AXLE	ACHSE		
14	10530418	1	GRATING	GITTERROST		
15	11311245	2	GRATING	GITTERROST		
16	10531873	1	TIGHTENING STRAP HINGE PIN	GELENKBOLZENSPANNBAND		
17	10352462	0.422	FLEXIBLE EDGE PROTECTOR	KANTENSCHUTZ FLEXIBEL		
18	11283913	8	FIXING CLAMP ⇨ ❑ 496	BEFESTIGUNGSCHELLE		
19	602017114	4	CLAMP-HALF	KLEMMHAELFTE		
21	10098157	3	DISH	TELLER		
22	10543975	4	HEX SCREW ISO 4014 M16X160 10.9	SECHSKANTSCHRAUBE		
23	10539492	2	SOCKET HEAD SCREW ISO 4762 M8X80 A4-7	ZYLINDERSCHRAUBE		
24	10538807	3	HEX SCREW ISO 4017 M8X50 A4-70	SECHSKANTSCHRAUBE		
25	406501414	1	HEX SCREW ISO 4017 M8X25 A4-70	SECHSKANTSCHRAUBE		
26	10544172	4	WASHER ISO 7089 16	SCHEIBE		
27	10544173	4	WASHER ISO 7093-1 16	SCHEIBE		
28	10540510	5	WASHER ISO 7093-1 8 A4	SCHEIBE		
29	10544155	4	HEX NUT DIN 985 M16 10	SECHSKANTMUTTER		
30	10540493	6	HEX NUT ISO 10511 M8 A4	SECHSKANTMUTTER		

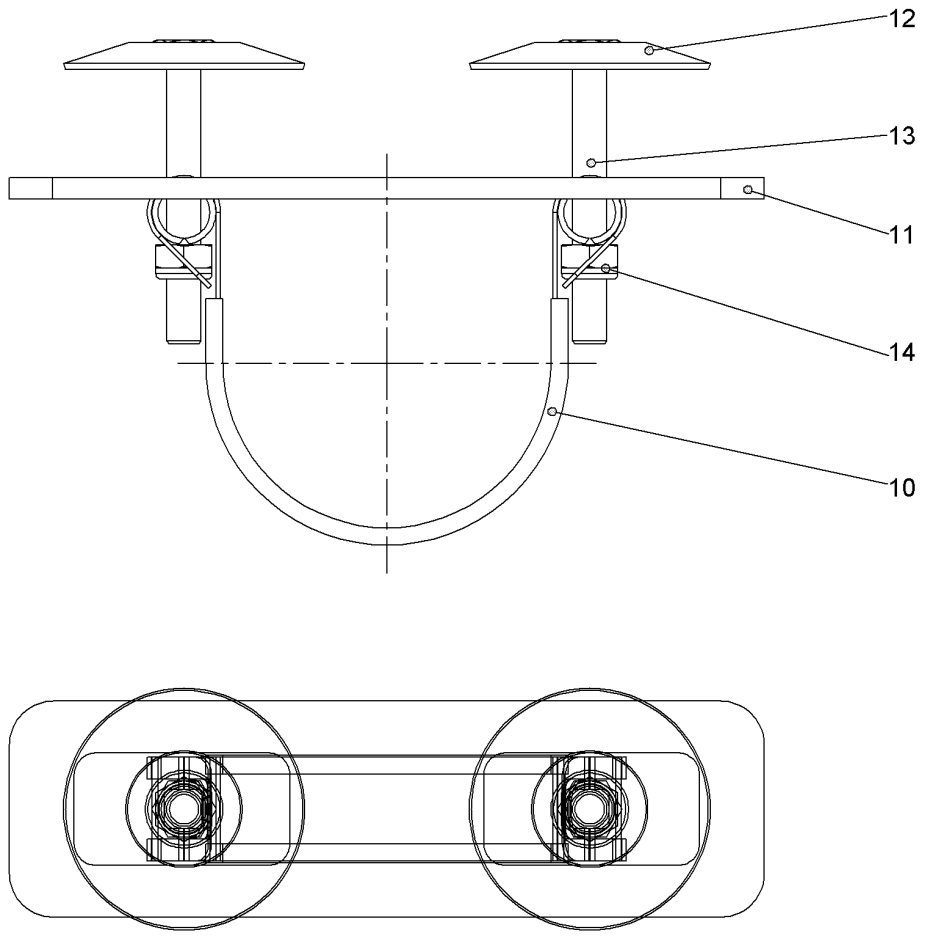

Pos.	Item	Quantity	Description	Bezeichnung	Serie	K
10	10530689	1	TIGHTENING STRAP HINGE PIN	GELENKBOLZENSPANNBAND		
11	11285382	1	RUBBER	GUMMI		
12	10098157	2	DISH	TELLER		
13	10331507	2	HEX SCREW ISO 4017 M8X65 A4-70	SECHSKANTSCHRAUBE		
14	10540493	2	HEX NUT ISO 10511 M8 A4	SECHSKANTMUTTER		

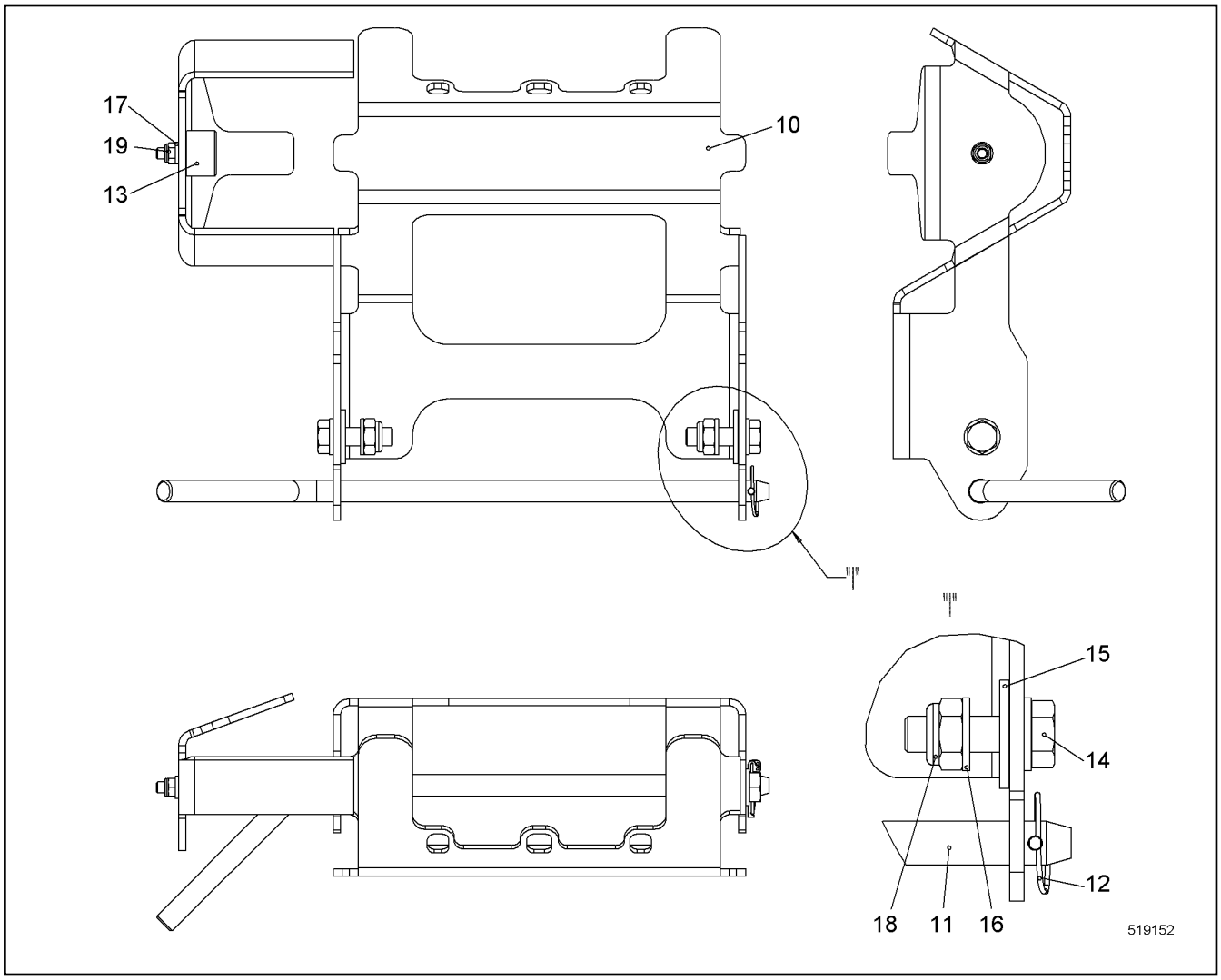

Pos.	Item	Quantity	Description	Bezeichnung	Serie	K
10	10349599	1	SUPPORT SHEET	AUFLAGEBLECH		
11	950490414	1	PLUG	STECKER		
12	485565814	1	SAFETY PLUG W HINGE-LID 4X27	SICHERHEITSKLAPPSTECKER		
13	726612214	1	RUBBER MOUNT	LAGER GUMMI		
14	406509314	2	HEX SCREW ISO 4017 M10X35 A4-70	SECHSKANTSCHRAUBE		
15	10540511	2	WASHER ISO 7093-1 10 A4	SCHEIBE		
16	420001114	4	WASHER ISO 7089 10 A4	SCHEIBE		
17	420000414	1	WASHER ISO 7089 6 A4	SCHEIBE		
18	10540494	2	HEX NUT ISO 10511 M10 A4	SECHSKANTMUTTER		
19	10540492	1	HEX NUT ISO 10511 M6 A4	SECHSKANTMUTTER		

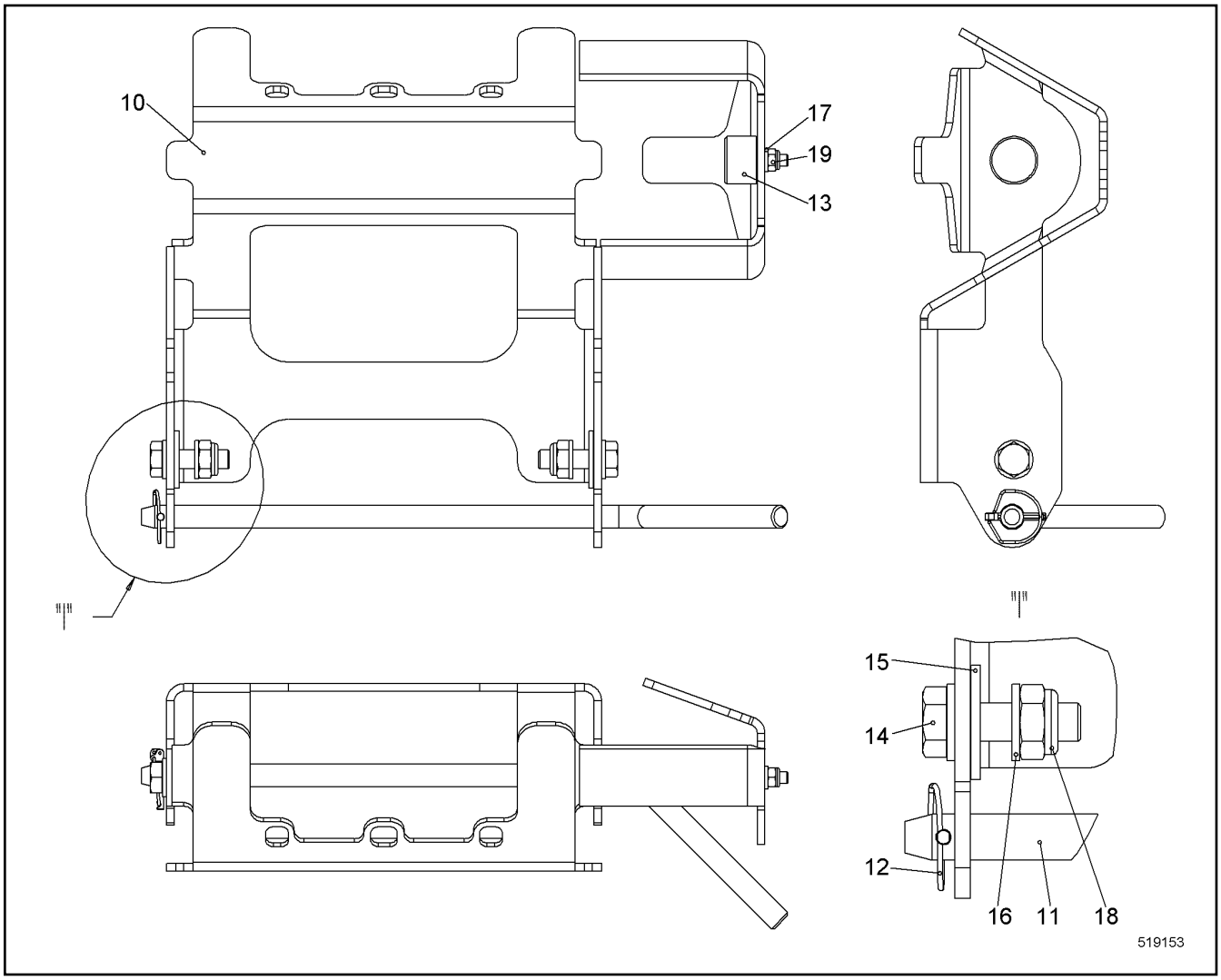

Pos.	Item	Quantity	Description	Bezeichnung	Serie	K
10	10349598	1	SUPPORT SHEET	AUFLAGEBLECH		
11	950490414	1	PLUG	STECKER		
12	485565814	1	SAFETY PLUG W HINGE-LID 4X27	SICHERHEITSKLAPPSTECKER		
13	726612214	1	RUBBER MOUNT	LAGER GUMMI		
14	406509314	2	HEX SCREW ISO 4017 M10X35 A4-70	SECHSKANTSCHRAUBE		
15	10540511	2	WASHER ISO 7093-1 10 A4	SCHEIBE		
16	420001114	4	WASHER ISO 7089 10 A4	SCHEIBE		
17	420000414	1	WASHER ISO 7089 6 A4	SCHEIBE		
18	10540494	2	HEX NUT ISO 10511 M10 A4	SECHSKANTMUTTER		
19	10540492	1	HEX NUT ISO 10511 M6 A4	SECHSKANTMUTTER		

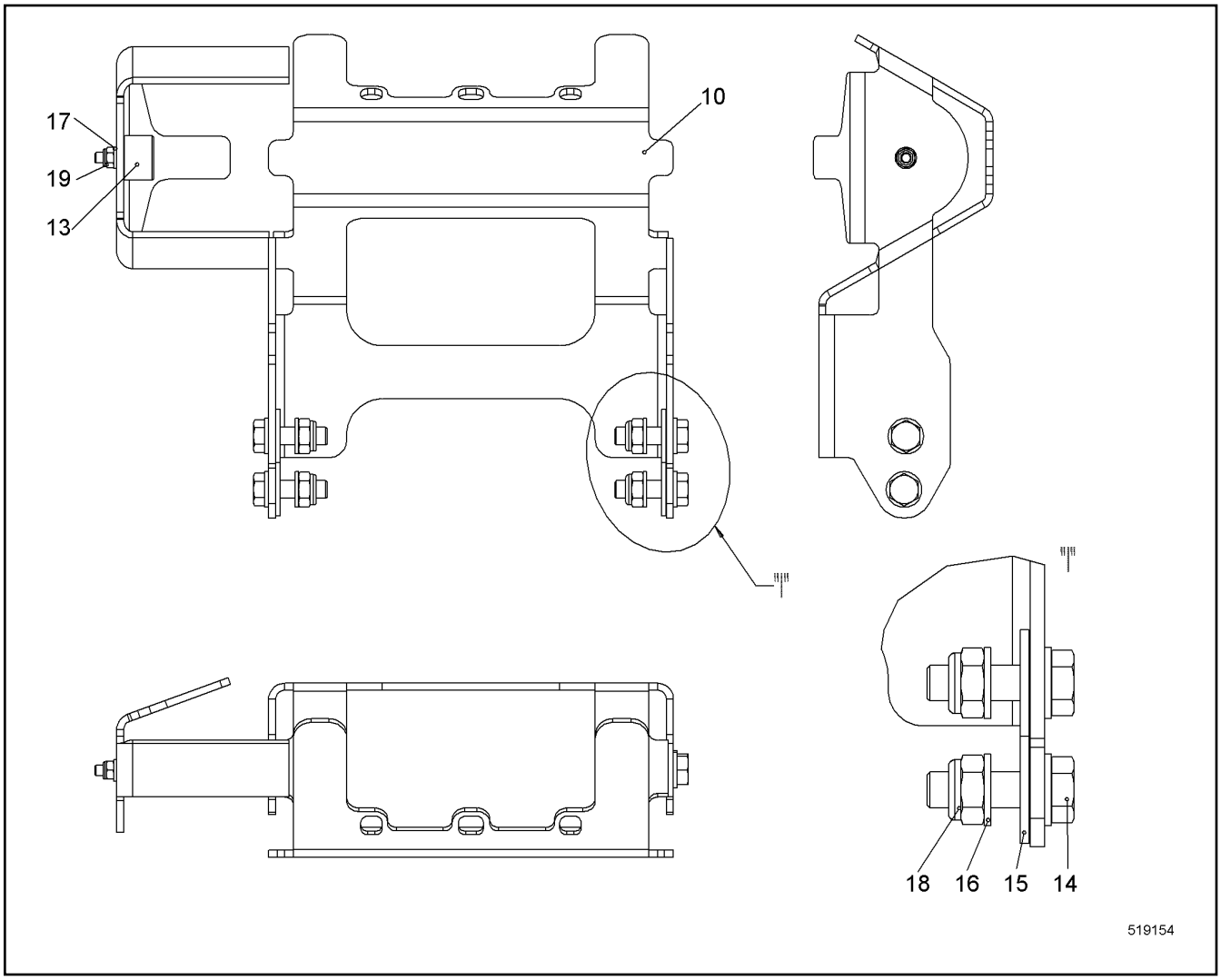

Pos.	Item	Quantity	Description	Bezeichnung	Serie	K
10	10349599	1	SUPPORT SHEET	AUFLAGEBLECH		
13	726612214	1	RUBBER MOUNT	LAGER GUMMI		
14	406509314	4	HEX SCREW ISO 4017 M10X35 A4-70	SECHSKANTSCHRAUBE		
15	10540511	4	WASHER ISO 7093-1 10 A4	SCHEIBE		
16	420001114	8	WASHER ISO 7089 10 A4	SCHEIBE		
17	420000414	1	WASHER ISO 7089 6 A4	SCHEIBE		
18	10540494	4	HEX NUT ISO 10511 M10 A4	SECHSKANTMUTTER		
19	10540492	1	HEX NUT ISO 10511 M6 A4	SECHSKANTMUTTER		

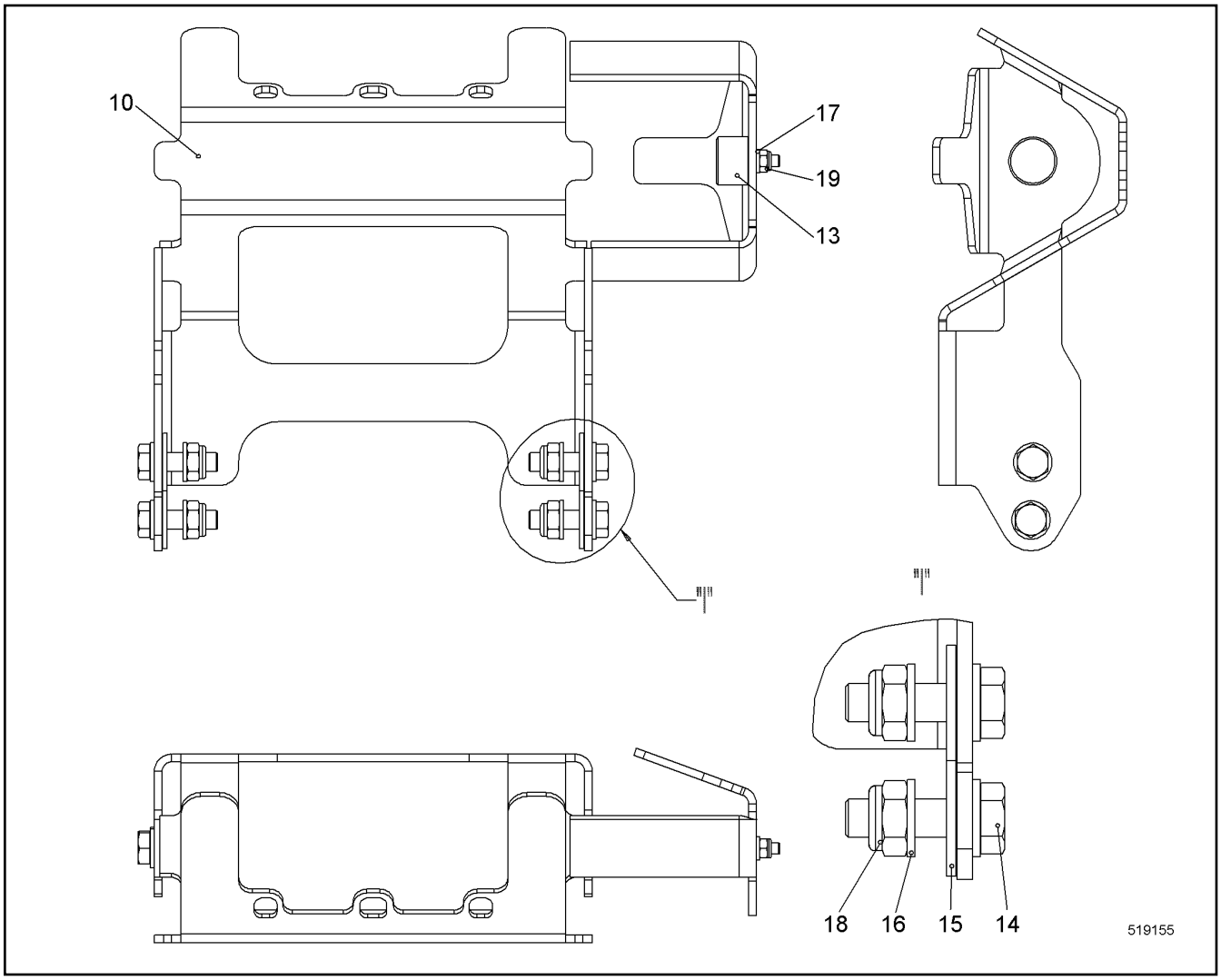

Pos.	Item	Quantity	Description	Bezeichnung	Serie	K
10	10349598	1	SUPPORT SHEET	AUFLAGEBLECH		
13	726612214	1	RUBBER MOUNT	LAGER GUMMI		
14	406509314	4	HEX SCREW ISO 4017 M10X35 A4-70	SECHSKANTSCHRAUBE		
15	10540511	4	WASHER ISO 7093-1 10 A4	SCHEIBE		
16	420001114	8	WASHER ISO 7089 10 A4	SCHEIBE		
17	420000414	1	WASHER ISO 7089 6 A4	SCHEIBE		
18	10540494	4	HEX NUT ISO 10511 M10 A4	SECHSKANTMUTTER		
19	10540492	1	HEX NUT ISO 10511 M6 A4	SECHSKANTMUTTER		

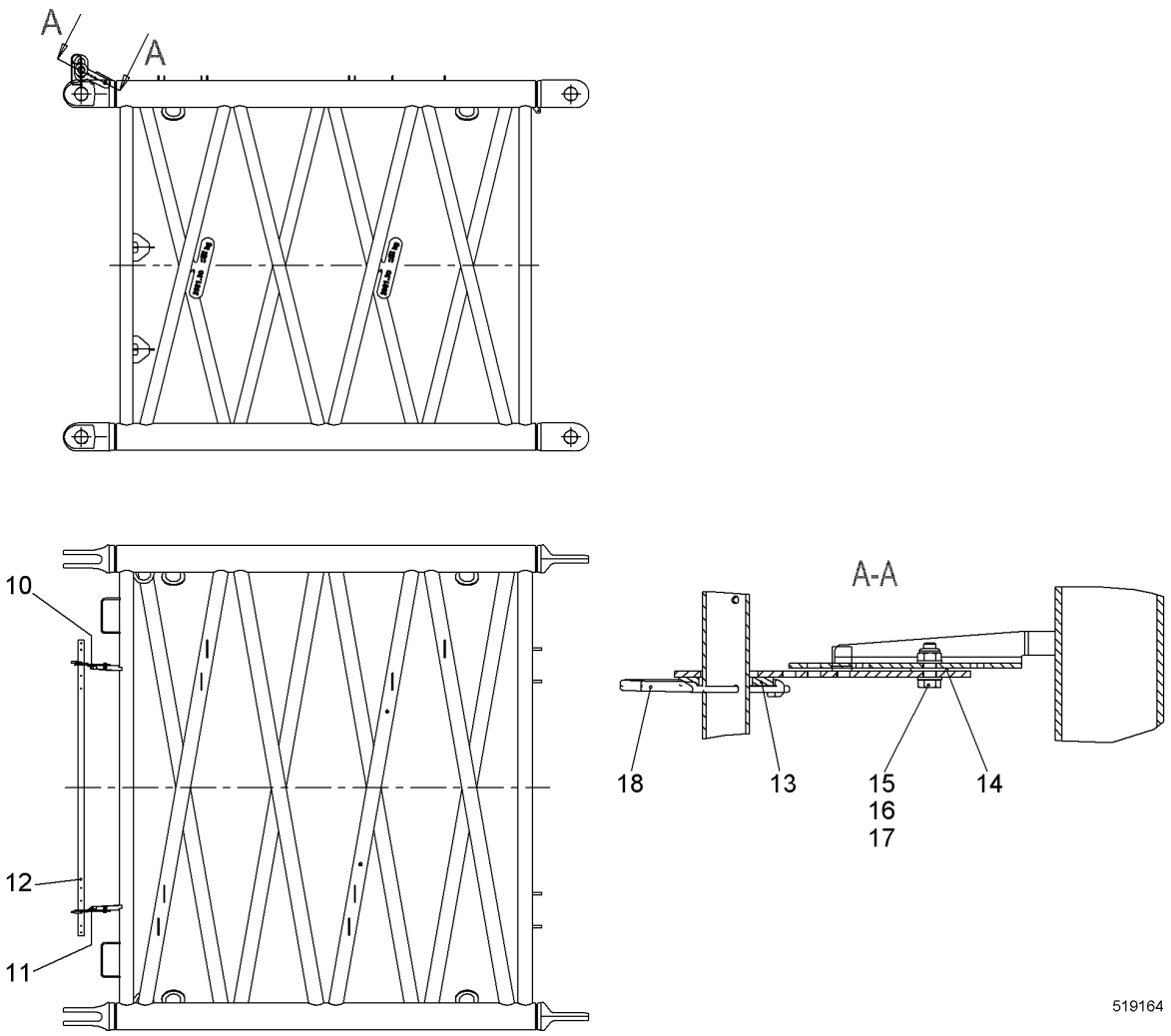

Pos.	Item	Quantity	Description	Bezeichnung	Serie	K
10	11243383	1	RETAINING PLATE	HALTEBLECH		
11	11285055	1	RETAINING PLATE	HALTEBLECH		
12	289057714	1	TUBE	ROHR		
13	420003714	2	WASHER ISO 7089 42	SCHEIBE		
14	485568514	2	WASHER DIN 34816 10.5 PA 6.6	SCHEIBE		
15	420001114	4	WASHER ISO 7089 10 A4	SCHEIBE		
16	406511614	2	HEX SCREW ISO 4017 M10X30 A4-70	SECHSKANTSCHRAUBE		
17	10540494	2	HEX NUT ISO 10511 M10 A4	SECHSKANTMUTTER		
18	433102508	2	RETAINING SPRING 5MM	SICHERUNGSFEDER		

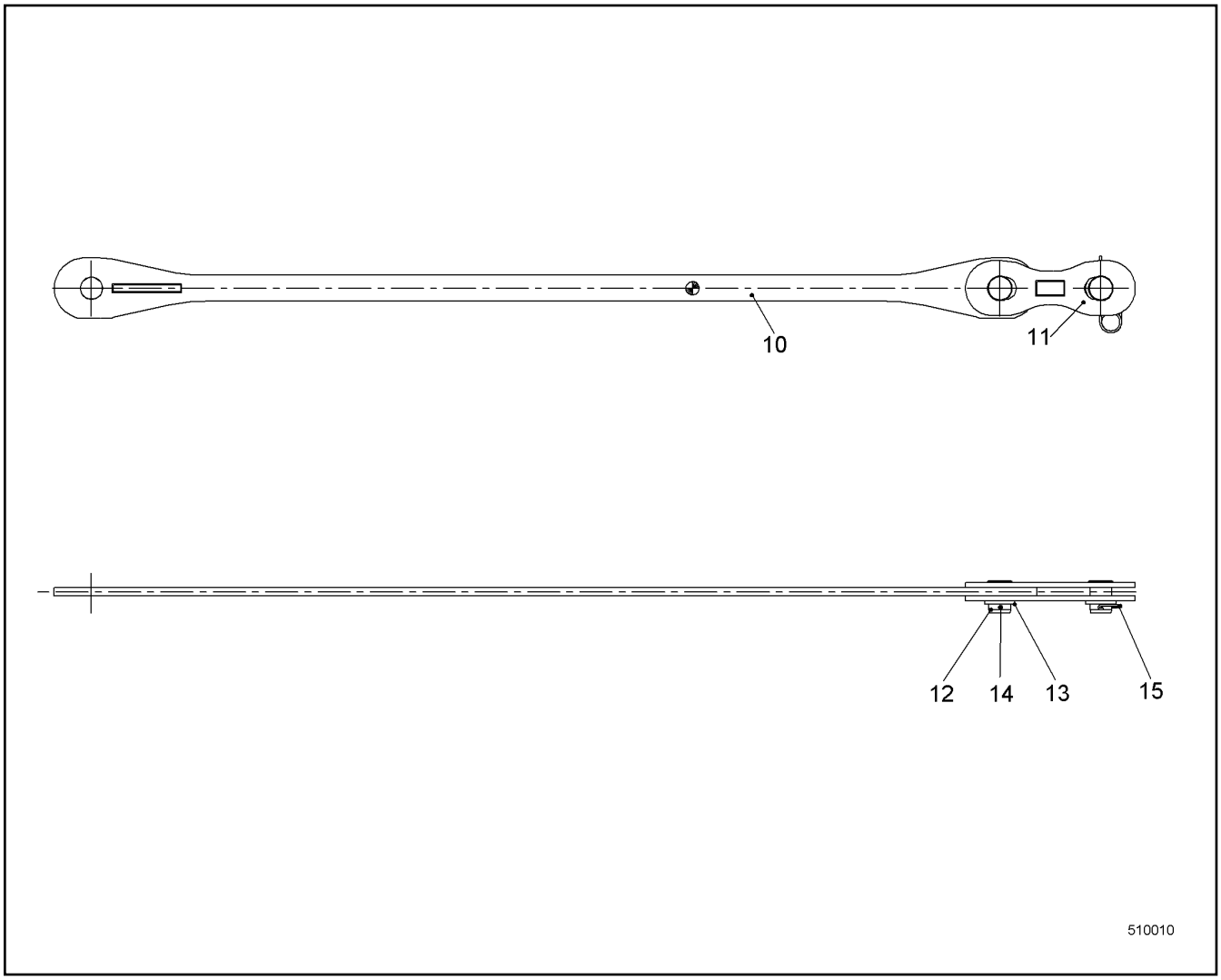

Pos.	Item	Quantity	Description	Bezeichnung	Serie	K
10	10226400	2	ANCHORING ROD	HALTESTANGE		
11	10226402	4	COUPLING LINK	KOPPELLASCHE		
12	959575714	4	PIN 73X95 LHRD900-40;10019758	BOLZEN		
13	421103614	4	WASHER DIN EN 28738 65 ST;	SCHEIBE		
14	433009514	2	SPLIT PIN ISO 1234 8X100 A4	SPLINT		
15	433105008	2	RETAINING SPRING DIN 2194 6MM FS	SICHERUNGSFEDER		

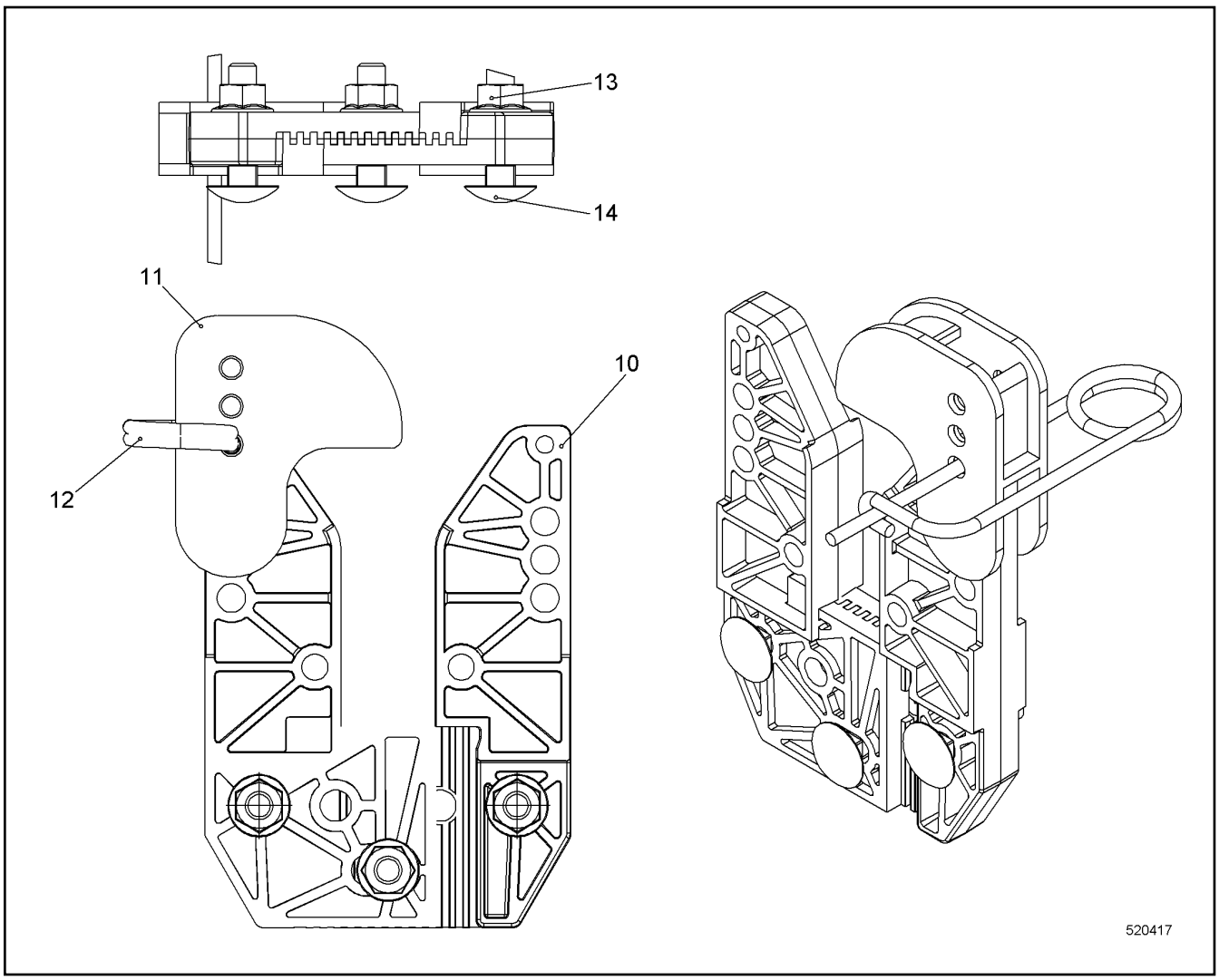

Pos.	Item	Quantity	Description	Bezeichnung	Serie	K
10	11219265	2	SUPPORT	AUFLAGE		
11	11219856	1	CLOSURE CAP	VERSCHLUSSKLAPPE		
12	433101208	1	RETAINING SPRING 4MM	SICHERUNGSFEDER		
13	11314341	3	HEX NUT DIN EN 1663 M8 A4	SECHSKANTMUTTER		
14	11314349	3	CHEESE HEAD SCREW DIN 603 M8X35 A4-70	FLACHRUNDSCHRAUBE		

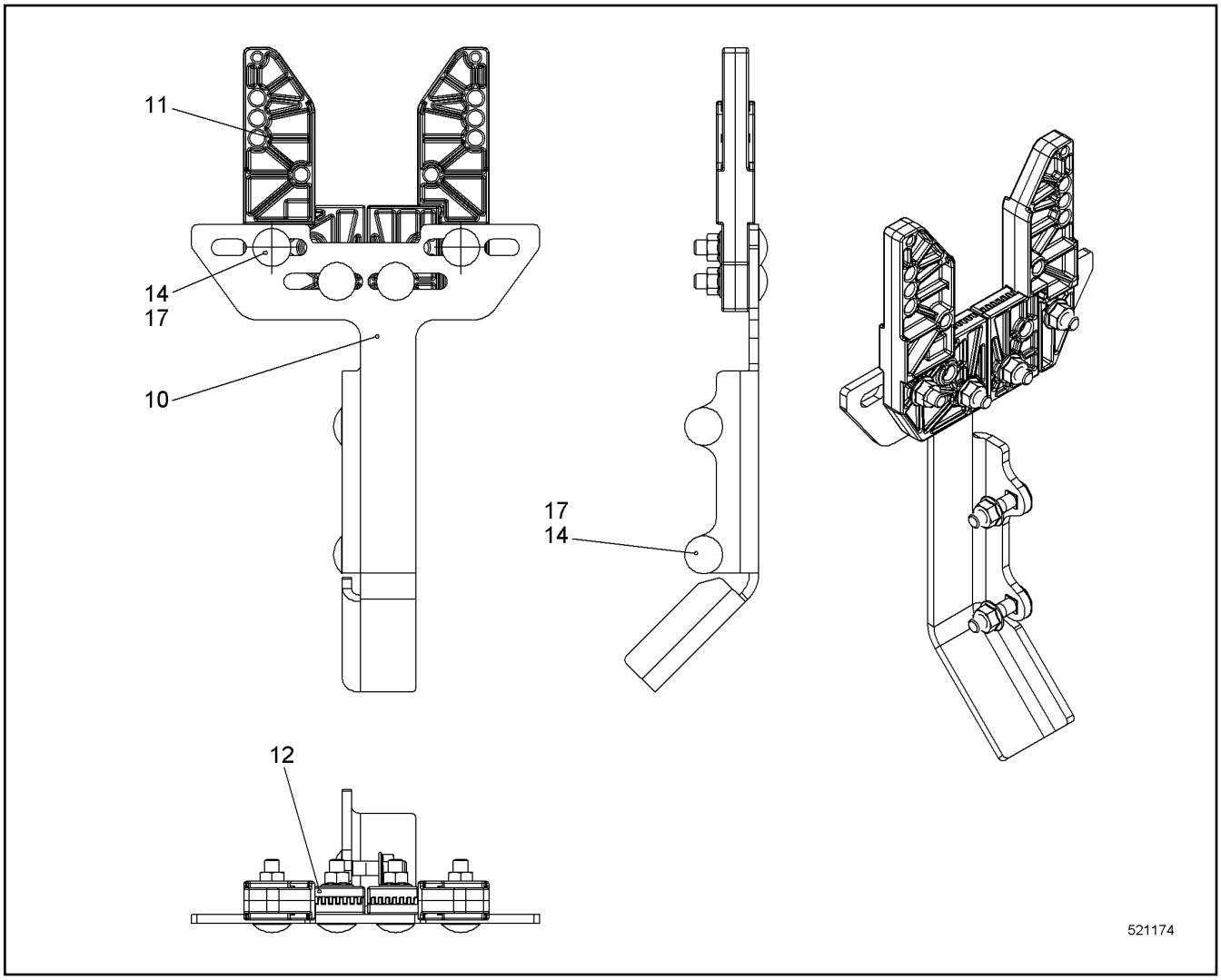

Pos.	Item	Quantity	Description	Bezeichnung	Serie	K
10	11219861	1	FASTENING BRACKET	BEF BUEGEL		
11	11219265	2	SUPPORT	AUFLAGE		
12	11219851	2	SHEET	PLATTE		
14	11314349	6	CHEESE HEAD SCREW DIN 603 M8X35 A4-70	FLACHRUNDSCHRAUBE		
17	11314341	6	HEX NUT DIN EN 1663 M8 A4	SECHSKANTMUTTER		

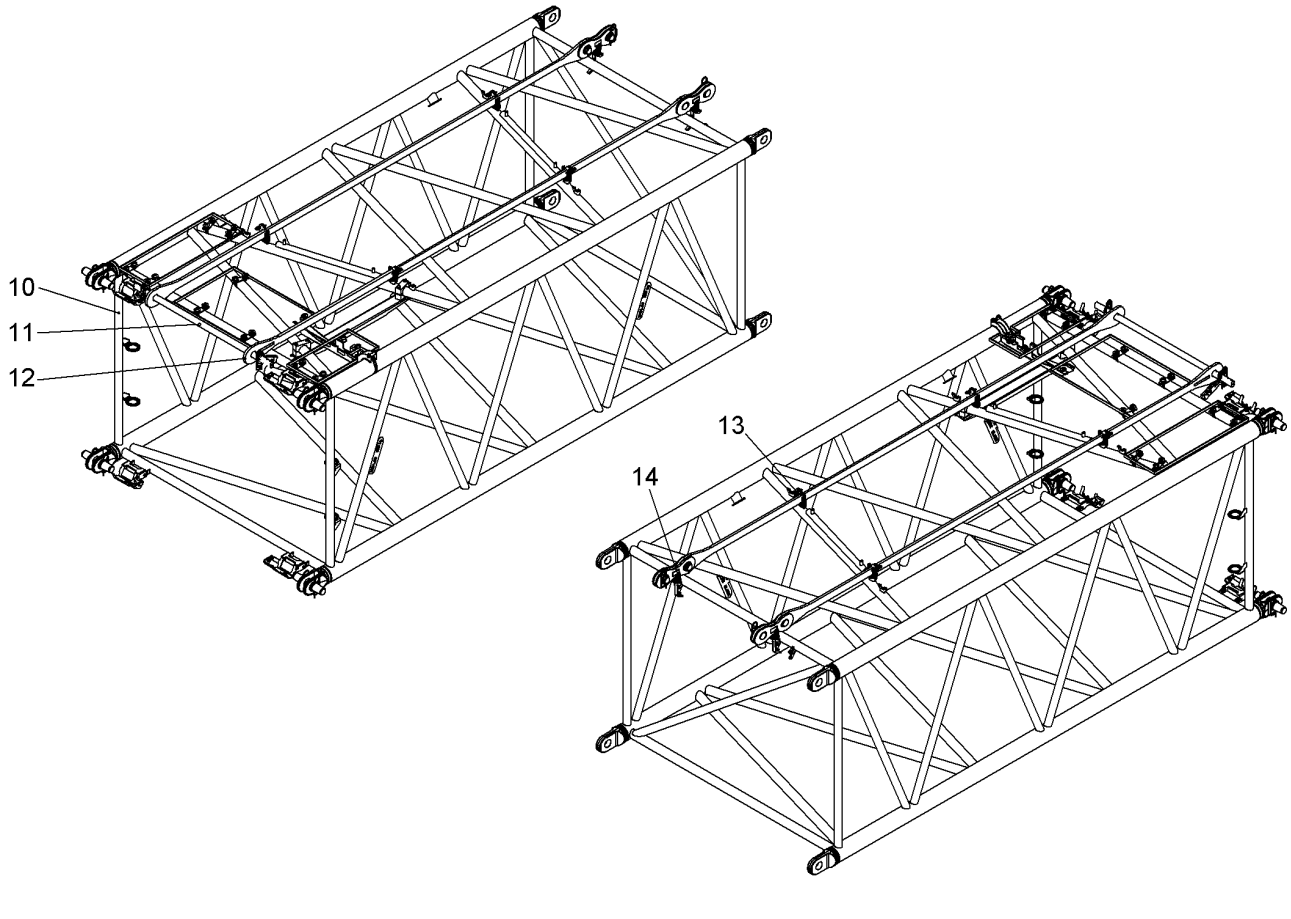

Pos.	Item	Quantity	Description	Bezeichnung	Serie	K
10	11245709	1	BOOM INTERMEDIATE SECTION CPL ⇨ ❑ 506	AL ZWISCHENSTUECK KPL		
11	11287946	1	TRANSPORT LASHING ⇨ ❑ 501	TRANSPORTSICHERUNG		
12	992440514	1	ANCHORING ROD CPL ⇨ ❑ 508	HALTESTANGE KPL		
13	11232907	4	SUPPORT CPL ⇨ ❑ 503	AUFLAGE KPL		
14	11232922	2	SUPPORT CPL ⇨ ❑ 504	AUFLAGE KPL		

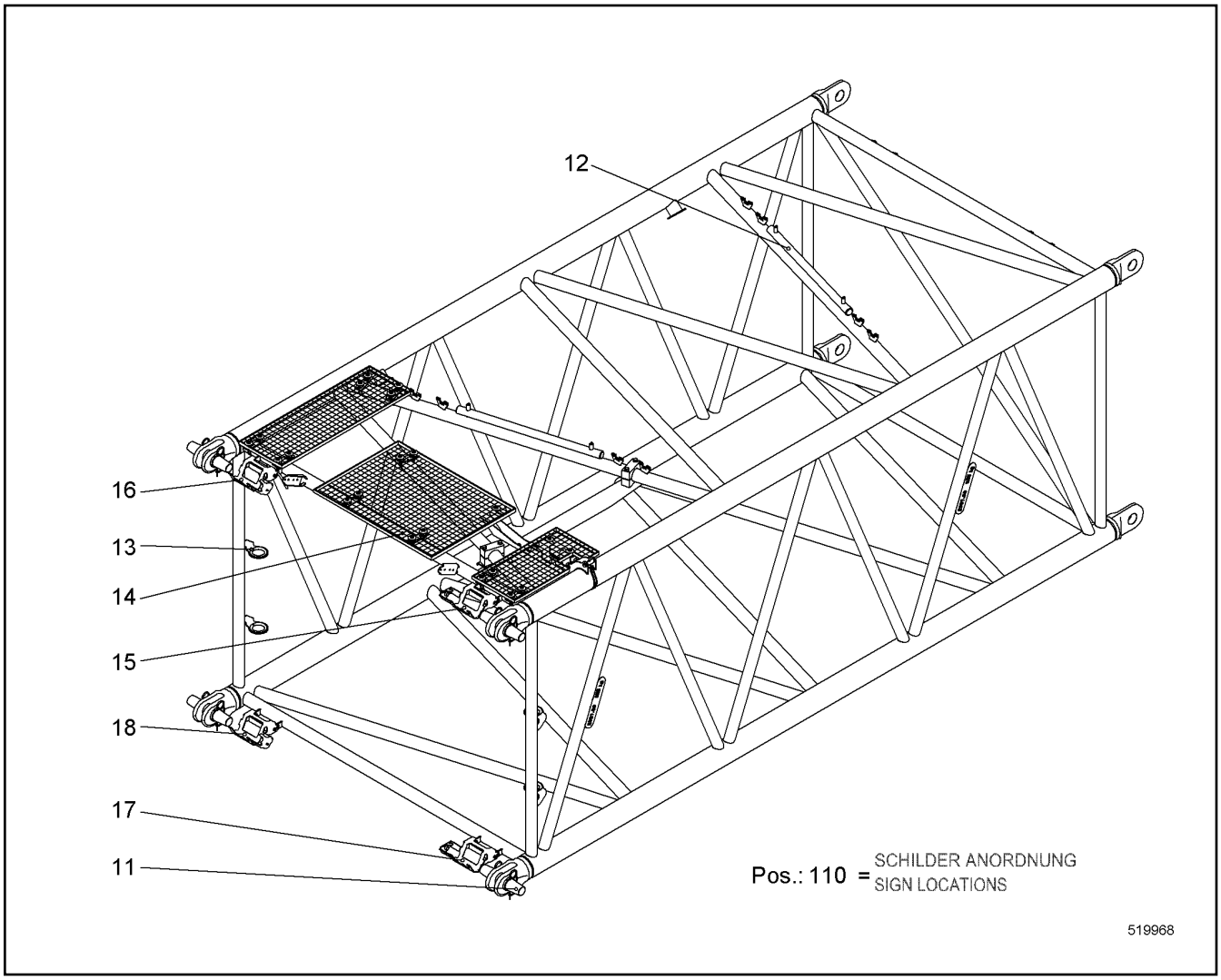

Pos.	Item	Quantity	Description	Bezeichnung	Serie	K
11	11287264	4	PIN CPL ⇨ ❑ 493	BOLZEN KPL		
12	11287255	2	ROPE GUARD CPL ⇨ ❑ 494	SEILSCHUTZ KPL		
13	226017802	1.132	EDGE PROTECTION METER WARE	KANTENSCHUTZ METERWARE		
14	11285838	1	BOOM ACCESS ⇨ ❑ 507	AL BEGEHUNG		
15	11283977	1	SUMP PAN CPL ⇨ ❑ 497	AUFFANGWANNE KPL		
16	11283978	1	SUMP PAN CPL ⇨ ❑ 498	AUFFANGWANNE KPL		
17	11283995	1	SUMP PAN CPL ⇨ ❑ 499	AUFFANGWANNE KPL		
18	11283997	1	SUMP PAN CPL ⇨ ❑ 500	AUFFANGWANNE KPL		
110	11266901	1	SIGN LOCATIONS	SCHILDER ANORD		

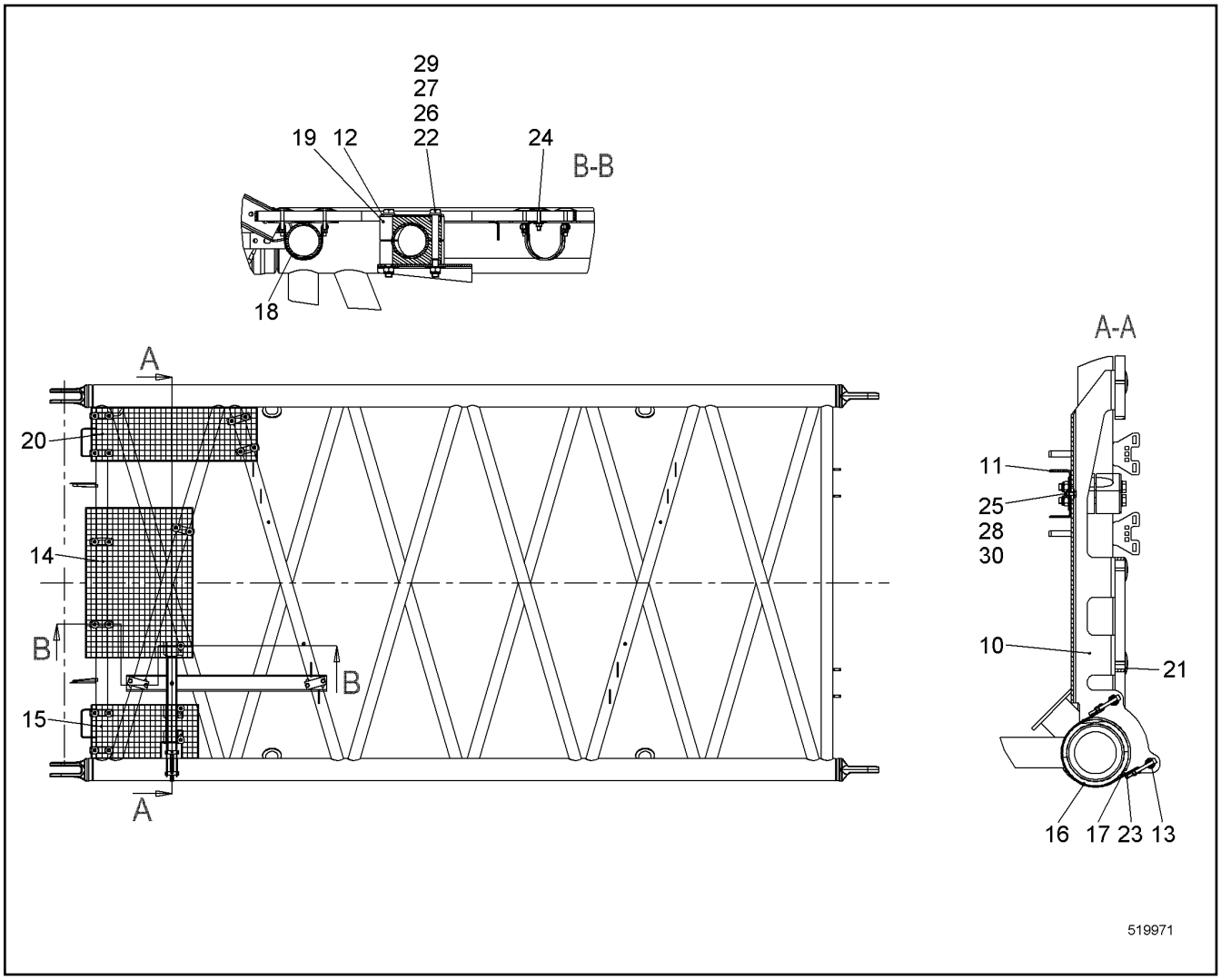

Pos.	Item	Quantity	Description	Bezeichnung	Serie	K
10	11311241	1	PLATE	BLECH		
11	11311336	1	PLATE	BLECH		
12	11310952	2	PLATE	BLECH		
13	11310955	2	AXLE	ACHSE		
14	10530418	1	GRATING	GITTERROST		
15	11311245	1	GRATING	GITTERROST		
16	10531873	1	TIGHTENING STRAP HINGE PIN	GELENKBOLZENSPANNBAND		
17	10352462	0.422	FLEXIBLE EDGE PROTECTOR	KANTENSCHUTZ FLEXIBEL		
18	11283913	9	FIXING CLAMP ⇨ ❑ 496	BEFESTIGUNGSCHELLE		
19	602017114	4	CLAMP-HALF	KLEMMHAELFTE		
20	11311371	1	GRATING	GITTERROST		
21	10098157	3	DISH	TELLER		
22	10543975	4	HEX SCREW ISO 4014 M16X160 10.9	SECHSKANTSCHRAUBE		
23	10539492	2	SOCKET HEAD SCREW ISO 4762 M8X80 A4-7	ZYLINDERSCHRAUBE		
24	10538807	3	HEX SCREW ISO 4017 M8X50 A4-70	SECHSKANTSCHRAUBE		
25	406501414	1	HEX SCREW ISO 4017 M8X25 A4-70	SECHSKANTSCHRAUBE		
26	10544172	4	WASHER ISO 7089 16	SCHEIBE		
27	10544173	4	WASHER ISO 7093-1 16	SCHEIBE		
28	10540510	5	WASHER ISO 7093-1 8 A4	SCHEIBE		
29	10544155	4	HEX NUT DIN 985 M16 10	SECHSKANTMUTTER		
30	10540493	6	HEX NUT ISO 10511 M8 A4	SECHSKANTMUTTER		

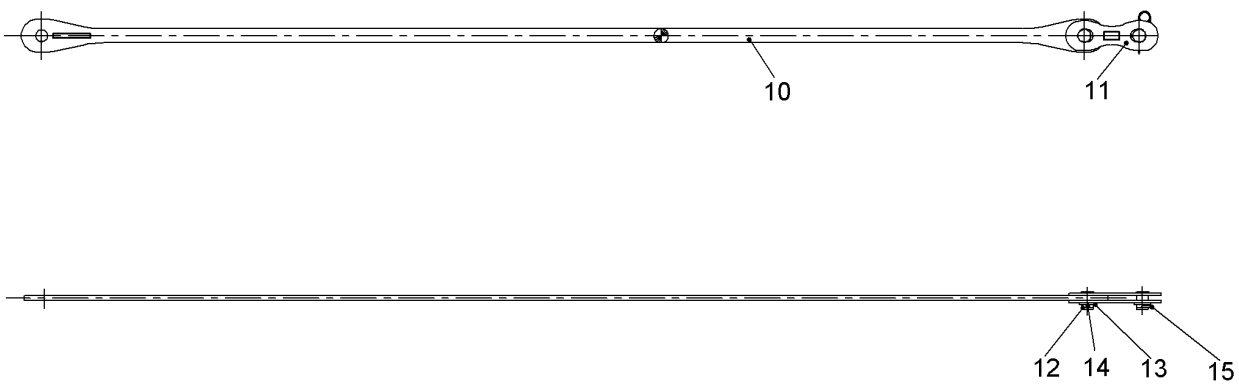

510011

Pos.	Item	Quantity	Description	Bezeichnung	Serie	K
10	10226401	2	ANCHORING ROD	HALTESTANGE		
11	10226402	4	COUPLING LINK	KOPPELLASCHE		
12	959575714	4	PIN 73X95 LHRD900-40;10019758	BOLZEN		
13	421103614	4	WASHER DIN EN 28738 65 ST;	SCHEIBE		
14	433009514	2	SPLIT PIN ISO 1234 8X100 A4	SPLINT		
15	433105008	2	RETAINING SPRING DIN 2194 6MM FS	SICHERUNGSFEDER		

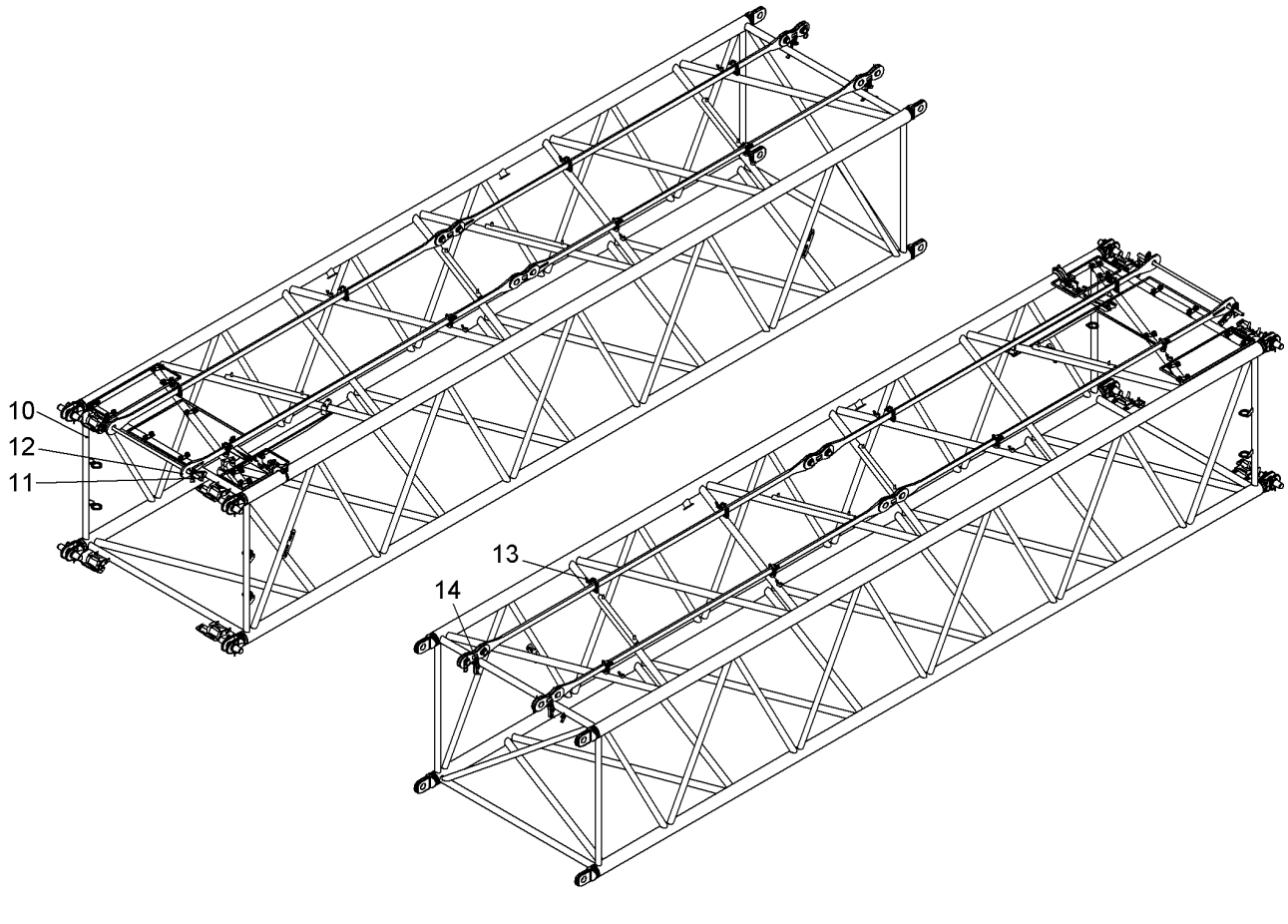

Pos.	Item	Quantity	Description	Bezeichnung	Serie	K
10	11245715	1	BOOM INTERMEDIATE SECTION CPL ⇨ ❑ 510	AL ZWISCHENSTUECK KPL		
11	11287946	1	TRANSPORT LASHING ⇨ ❑ 501	TRANSPORTSICHERUNG		
12	992440614	1	ANCHORING ROD CPL ⇨ ❑ 512	HALTESTANGE KPL		
13	11232907	8	SUPPORT CPL ⇨ ❑ 503	AUFLAGE KPL		
14	11232922	2	SUPPORT CPL ⇨ ❑ 504	AUFLAGE KPL		

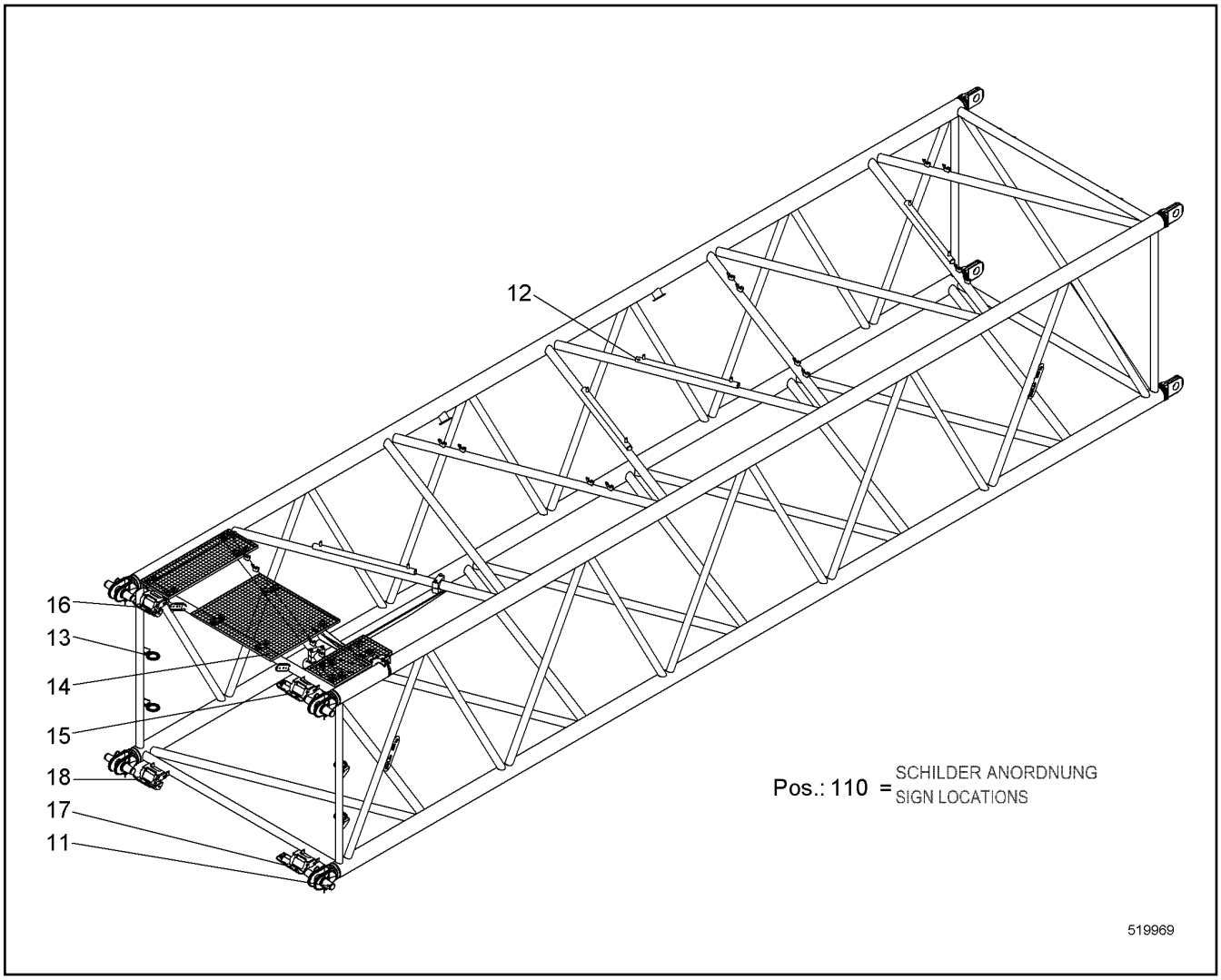

Pos.	Item	Quantity	Description	Bezeichnung	Serie	K
11	11287264	4	PIN CPL ⇨ ❑ 493	BOLZEN KPL		
12	11287255	4	ROPE GUARD CPL ⇨ ❑ 494	SEILSCHUTZ KPL		
13	226017802	1.132	EDGE PROTECTION METER WARE	KANTENSCHUTZ METERWARE		
14	11286261	1	BOOM ACCESS ⇨ ❑ 511	AL BEGEHUNG		
15	11283977	1	SUMP PAN CPL ⇨ ❑ 497	AUFFANGWANNE KPL		
16	11283978	1	SUMP PAN CPL ⇨ ❑ 498	AUFFANGWANNE KPL		
17	11283995	1	SUMP PAN CPL ⇨ ❑ 499	AUFFANGWANNE KPL		
18	11283997	1	SUMP PAN CPL ⇨ ❑ 500	AUFFANGWANNE KPL		
110	11266901	1	SIGN LOCATIONS	SCHILDER ANORD		

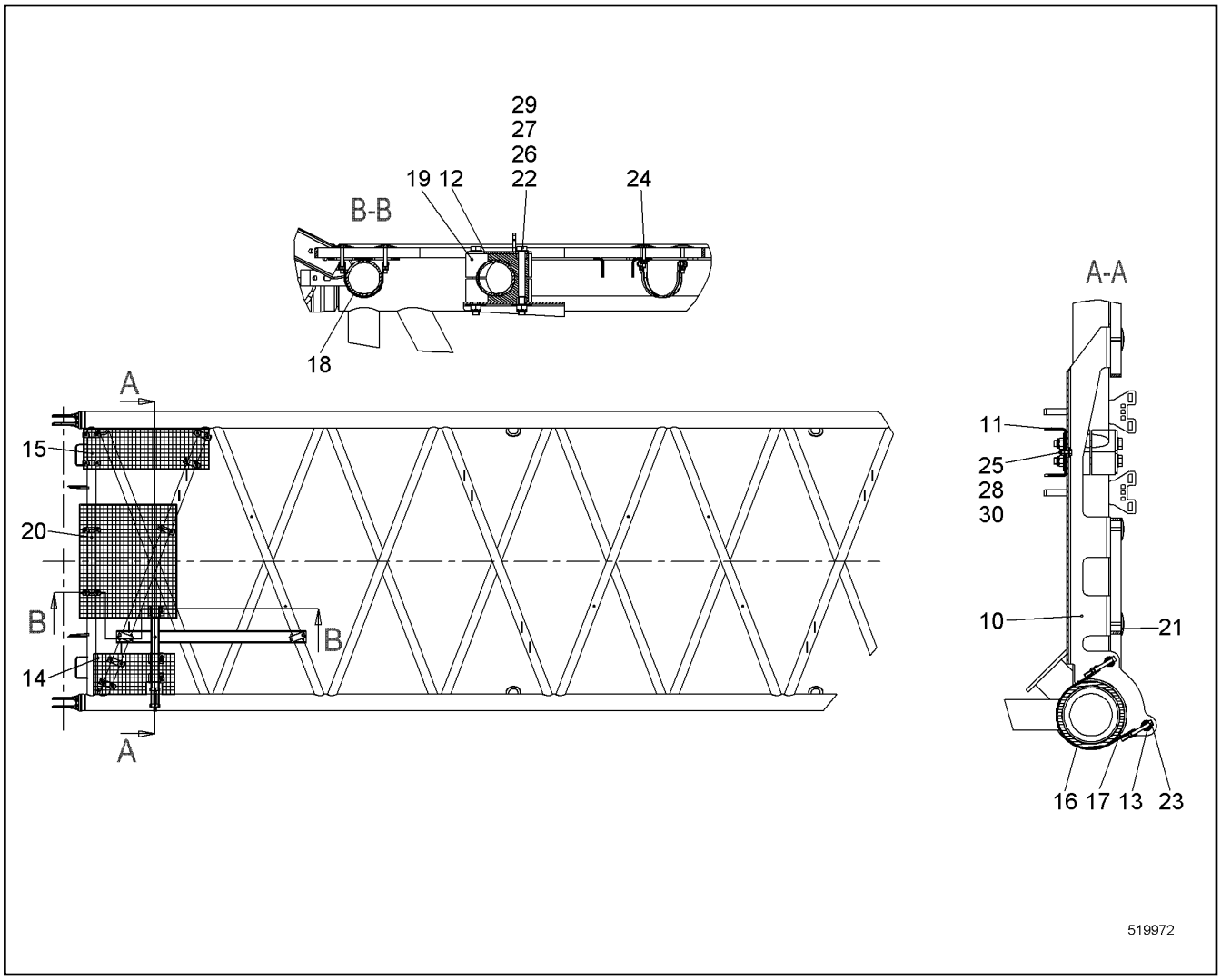

Pos.	Item	Quantity	Description	Bezeichnung	Serie	K
10	11311241	1	PLATE	BLECH		
11	11311393	1	PLATE	BLECH		
12	11310952	2	PLATE	BLECH		
13	11310955	2	AXLE	ACHSE		
14	11311245	1	GRATING	GITTERROST		
15	11311371	1	GRATING	GITTERROST		
16	10531873	1	TIGHTENING STRAP HINGE PIN	GELENKBOLZENSPANNBAND		
17	10352462	0.422	FLEXIBLE EDGE PROTECTOR	KANTENSCHUTZ FLEXIBEL		
18	11283913	9	FIXING CLAMP ⇨ ❑ 496	BEFESTIGUNGSCHELLE		
19	602017114	4	CLAMP-HALF	KLEMMHAELFTE		
20	11311390	1	GRATING	GITTERROST		
21	10098157	3	DISH	TELLER		
22	10543975	4	HEX SCREW ISO 4014 M16X160 10.9	SECHSKANTSCHRAUBE		
23	10539492	2	SOCKET HEAD SCREW ISO 4762 M8X80 A4-7	ZYLINDERSCHRAUBE		
24	10538807	3	HEX SCREW ISO 4017 M8X50 A4-70	SECHSKANTSCHRAUBE		
25	406501414	1	HEX SCREW ISO 4017 M8X25 A4-70	SECHSKANTSCHRAUBE		
26	10544172	4	WASHER ISO 7089 16	SCHEIBE		
27	10544173	4	WASHER ISO 7093-1 16	SCHEIBE		
28	10540510	5	WASHER ISO 7093-1 8 A4	SCHEIBE		
29	10544155	4	HEX NUT DIN 985 M16 10	SECHSKANTMUTTER		
30	10540493	6	HEX NUT ISO 10511 M8 A4	SECHSKANTMUTTER		

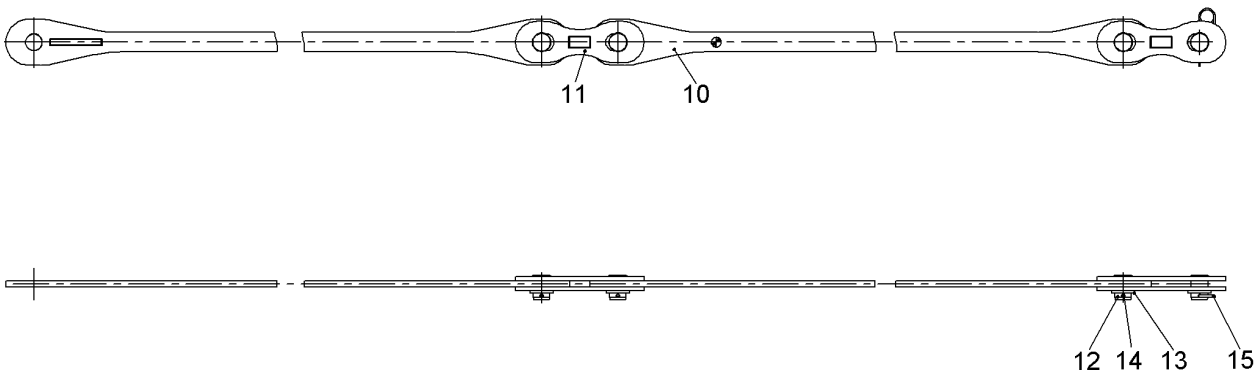

510012

Pos.	Item	Quantity	Description	Bezeichnung	Serie	K
10	10226401	4	ANCHORING ROD	HALTESTANGE		
11	10226402	8	COUPLING LINK	KOPPELLASCHE		
12	959575714	8	PIN 73X95 LHRD900-40;10019758	BOLZEN		
13	421103614	8	WASHER DIN EN 28738 65 ST;	SCHEIBE		
14	433009514	6	SPLIT PIN ISO 1234 8X100 A4	SPLINT		
15	433105008	2	RETAINING SPRING DIN 2194 6MM FS	SICHERUNGSFEDER		

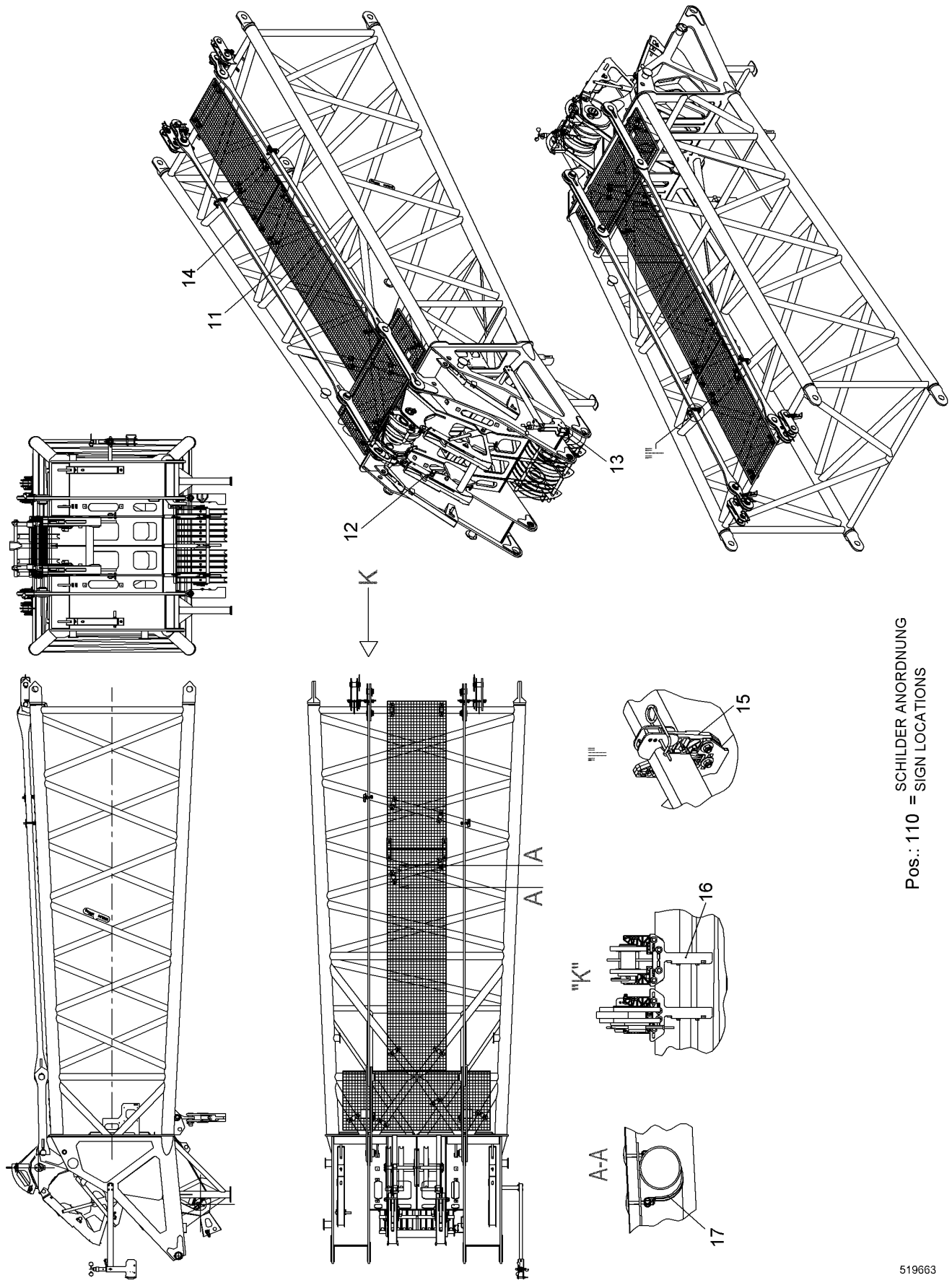

Pos.: 110 = SCHILDER ANORDNUNG / SIGN LOCATIONS

1.9.2016 519663	**138362_ETK_001**	513 (1/2)
LIEBHERR	**BOOM HEAD CPL** **AL KOPF KPL**	**11 24 132 4**

Pos.	Item	Quantity	Description	Bezeichnung	Serie	K
3	10531413	1	BOOM HEAD EL ⇨ ❑ 515	AL KOPF EL		
11	11286299	1	MOUNTING PARTS ⇨ ❑ 516	MONTAGETEILE		
12	11286105	1	RETAINING DEVICE CPL ⇨ ❑ 518	ARRETIERUNG KPL		
13	990646114	1	ANEMOMETER CPL ⇨ ❑ 519	WINDMESSER KPL		
14	992459414	1	ANCHORING ROD CPL ⇨ ❑ 524	HALTESTANGE KPL		
15	11232907	2	SUPPORT CPL ⇨ ❑ 503	AUFLAGE KPL		
16	11232922	4	SUPPORT CPL ⇨ ❑ 504	AUFLAGE KPL		
17	11283913	12	FIXING CLAMP ⇨ ❑ 496	BEFESTIGUNGSCHELLE		
110	11269727	1	SIGN LOCATIONS	SCHILDER ANORD		

OHNE BILD
WITHOUT ILLUSTRATION
SANS PLANCHE
SIN FIG.
SEM ILUSTRAÇÃO
БЕЗ ИЗОБРАЖЕНИЯ

600000

Pos.	Item	Quantity	Description	Bezeichnung	Serie	K
10	11286324	1	ANGLE TRANSMITTER	WINKELGEBER		
11	693067614	2	PROXIMITY SWITCH	NAEHERUNGSSCHALTER		
21	10575599	1	CABLE LOOM	KABELSATZ		

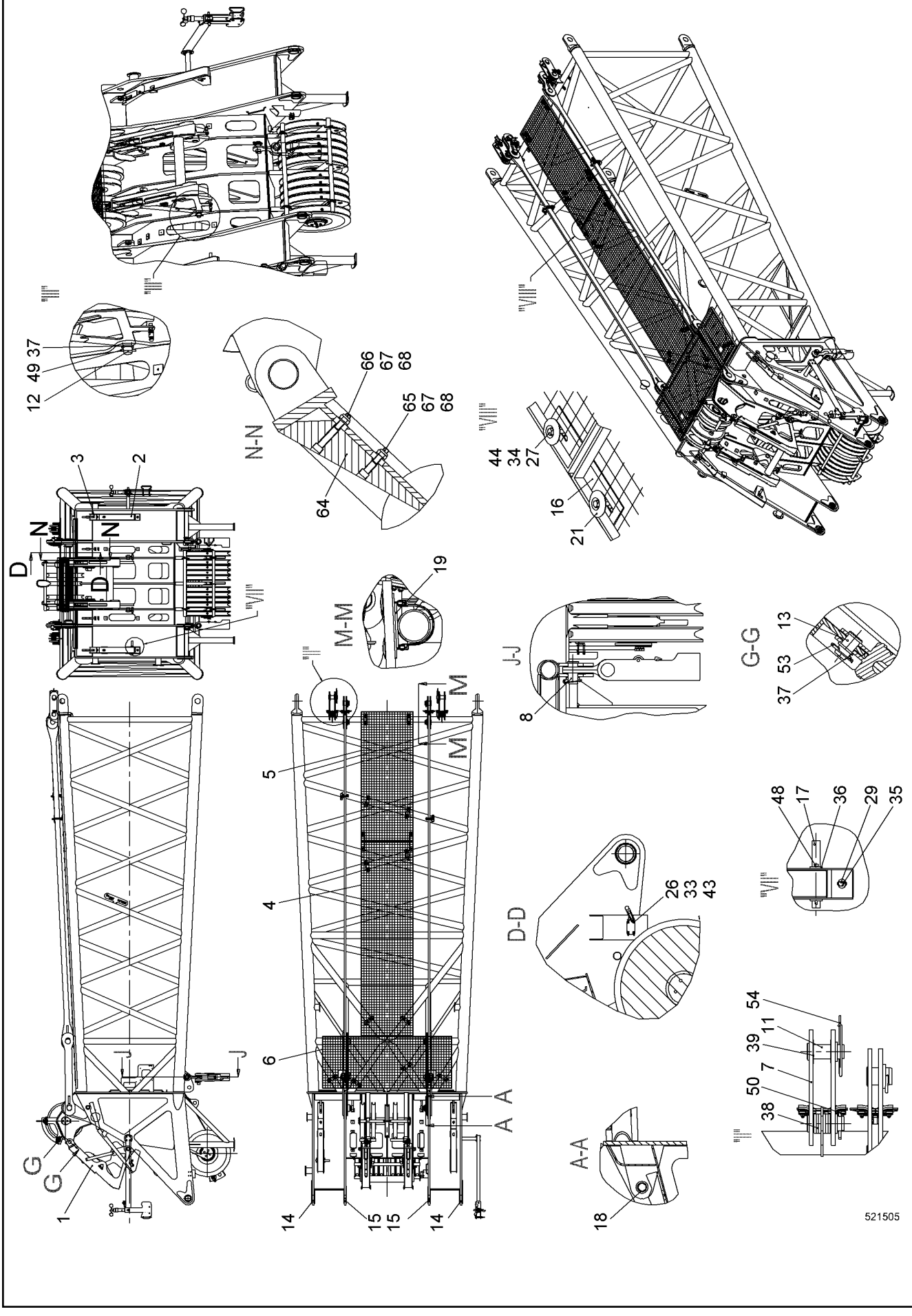

1.9.2016 521505	**138362_ETK_001**	❑ 516 (1/2)
LIEBHERR	**MOUNTING PARTS** **MONTAGETEILE**	**11 28 629 9**

Pos.	Item	Quantity	Description	Bezeichnung	Serie	K
1	10537682	1	GUIDING RAIL ST.CONST.	FUEHRUNGSSCHIENE SCHWK		
2	919956014	2	GUIDING RAIL ST.CONST.	FUEHRUNGSSCHIENE SCHWK		
3	919956114	2	GUIDING RAIL ST.CONST.	FUEHRUNGSSCHIENE SCHWK		
4	790512414	1	GRATING	GITTERROST		
5	790512314	1	GRATING	GITTERROST		
6	11263492	1	GRATING	GITTERROST		
7	949911014	4	COUPLING LINK	KOPPELLASCHE		
8	910353714	2	BOLT CONNECTION	BOLZENVERBINDUNG		
11	959643514	4	PIN 63X140 LHRD900-40;10019758	BOLZEN		
12	10550993	2	PIN 53X67 LHRD900-40;10019758	BOLZEN		
13	949946714	2	PIN 53X82 LHRD900-40;10019758	BOLZEN		
14	385037314	2	BUSHING 90/110X50 E470;EN 10294-1	BUCHSE		
15	954398803	2	BUSHING 100/80X40 E470;EN 10294-1	BUCHSE		
16	970854303	2	WP	WP		
17	957336914	1	TUBE	ROHR		
18	746911614	4	SPHERICAL BEARING	GELENKLAGER		
19	11231673	2	SHEET	PLATTE		
21	10098157	4	DISH	TELLER		
26	10539454	4	SOCKET HEAD SCREW ISO 4762 M5X45 A4-7	ZYLINDERSCHRAUBE		
27	406532914	4	HEX SCREW ISO 4017 M8X40 A4-70	SECHSKANTSCHRAUBE		
29	406527314	8	HEX SCREW ISO 4017 M10X16 A4-70	SECHSKANTSCHRAUBE		
33	420005214	8	WASHER ISO 7089 5 A4	SCHEIBE		
34	10540510	4	WASHER ISO 7093-1 8 A4	SCHEIBE		
35	10540511	8	WASHER ISO 7093-1 10 A4	SCHEIBE		
36	421102214	2	WASHER DIN EN 28738 26 ST;	SCHEIBE		
37	421103214	4	WASHER DIN EN 28738 45 ST;	SCHEIBE		
38	421103414	16	WASHER DIN EN 28738 55 ST;	SCHEIBE		
39	949942814	4	WASHER 58/90X2 GUMMI NBR/SBR-65 GRD	SCHEIBE		
43	10540484	4	HEX NUT ISO 10511 M5 A4	SECHSKANTMUTTER		
44	10540493	4	HEX NUT ISO 10511 M8 A4	SECHSKANTMUTTER		
48	433008814	2	SPLIT PIN ISO 1234 8X50 A4	SPLINT		
49	433009114	2	SPLIT PIN ISO 1234 8X63 A4	SPLINT		
50	433010314	2	SPLIT PIN ISO 1234 10X80 A4	SPLINT		
53	433101208	2	RETAINING SPRING 4MM	SICHERUNGSFEDER		
54	433105008	2	RETAINING SPRING DIN 2194 6MM FS	SICHERUNGSFEDER		
64	11913226	4	SHEET	PLATTE		
65	4001622	4	SOCKET HEAD SCREW ISO 4762 M10X55 10.9	ZYLINDERSCHRAUBE		
66	4900980	4	SOCKET HEAD SCREW ISO 4762 M10X75 10.9	ZYLINDERSCHRAUBE		
67	10540494	8	HEX NUT ISO 10511 M10 A4	SECHSKANTMUTTER		
68	420001114	8	WASHER ISO 7089 10 A4	SCHEIBE		

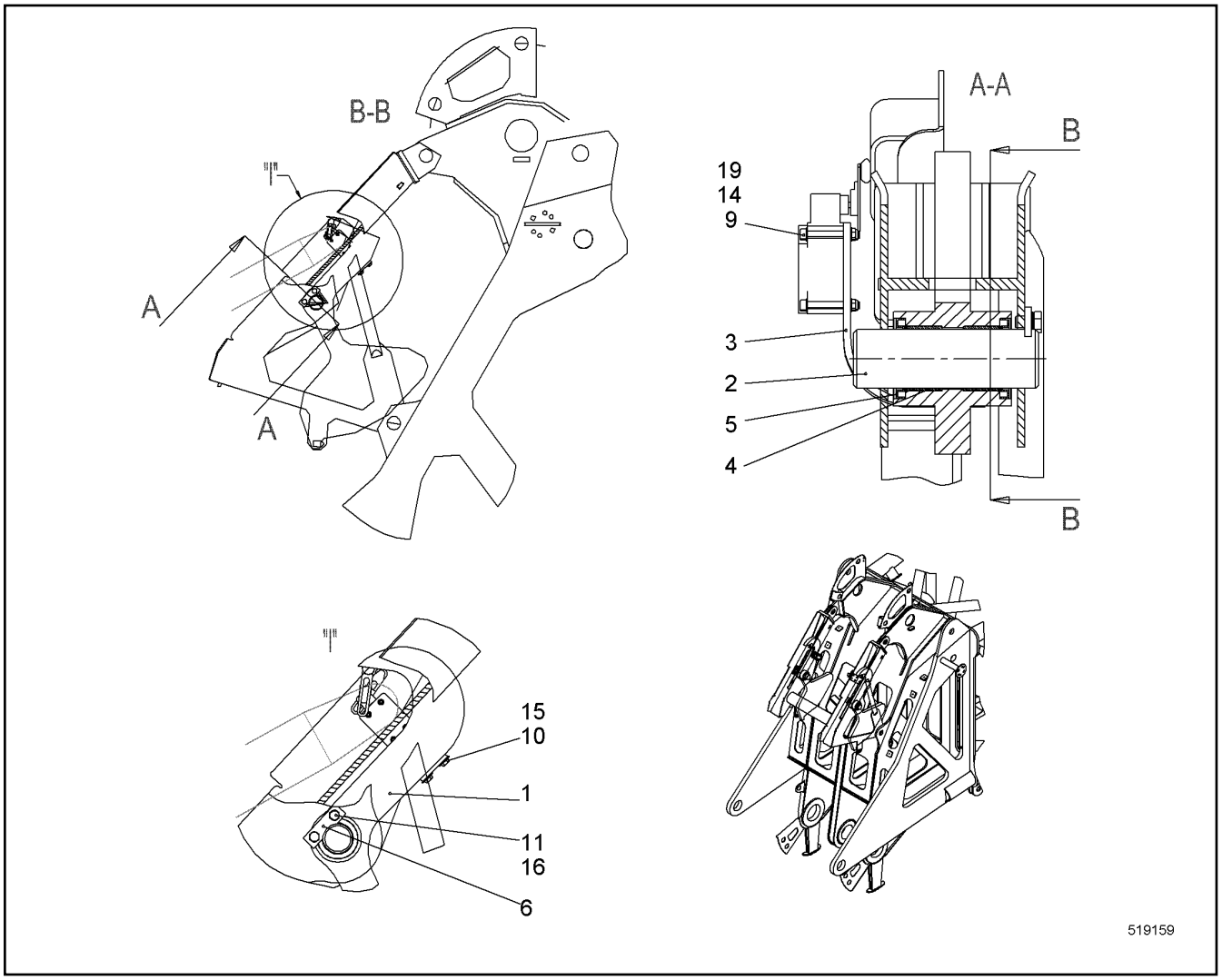

Pos.	Item	Quantity	Description	Bezeichnung	Serie	K
1	919617914	2	LOCKING DEVICE	ARRETIERUNG		
2	956847814	2	PIN 50X157 LHRD900-40;10019758	BOLZEN		
3	956033214	2	WP	WP		
4	708014114	4	BUSHING 50/55X30	BUCHSE		
5	710004514	4	SEALING RING	DICHTRING		
6	703003014	2	AXLE HOLDER	ACHSHALTER		
9	10539454	8	SOCKET HEAD SCREW ISO 4762 M5X45 A4-7	ZYLINDERSCHRAUBE		
10	406501614	4	HEX SCREW ISO 4017 M8X12 A4-70	SECHSKANTSCHRAUBE		
11	406527314	4	HEX SCREW ISO 4017 M10X16 A4-70	SECHSKANTSCHRAUBE		
14	420005214	16	WASHER ISO 7089 5 A4	SCHEIBE		
15	10540510	4	WASHER ISO 7093-1 8 A4	SCHEIBE		
16	10536579	4	WEDGE LOCK WASHER M10 254 SMO;EN 10	KEILSICHERUNGSSCHEIBE		
19	10540484	8	HEX NUT ISO 10511 M5 A4	SECHSKANTMUTTER		

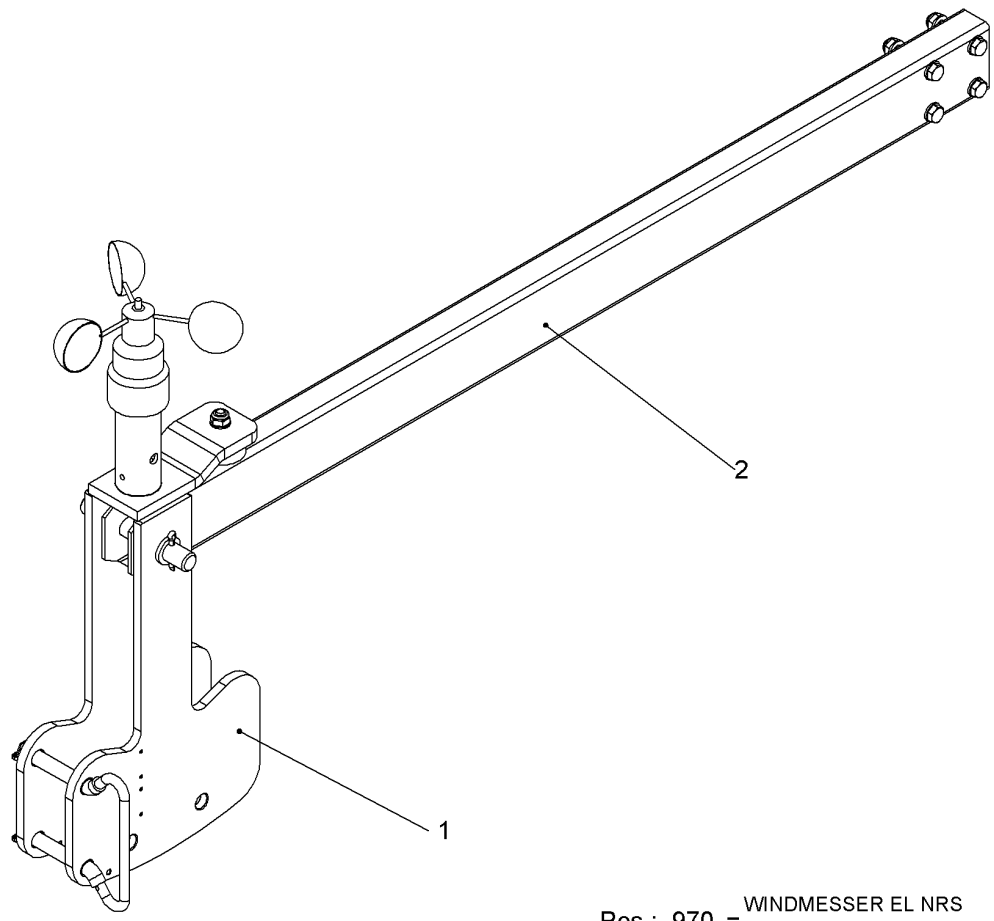

Pos.	Item	Quantity	Description	Bezeichnung	Serie	K
1	10598633	1	PENDULUM CPL ⇨ ❑ 520	PENDEL KPL		
2	11283576	1	MOUNTING PARTS ⇨ ❑ 521	MONTAGETEILE		
970	970720403	1	ANEMOMETER EL RFK ⇨ ❑ 522	WINDMESSER EL NRS		

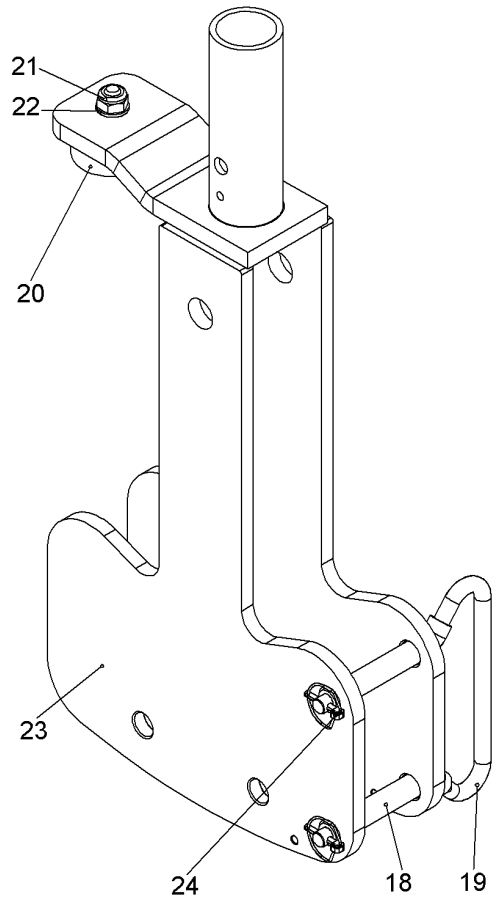

Pos.	Item	Quantity	Description	Bezeichnung	Serie	K
18	603018114	0.2	HEATSHRINK SLEEVING	SCHRUMPFSCHLAUCH		
19	10592334	1	BRACKET	BUEGEL		
20	726613014	1	RUBBER MOUNT	LAGER GUMMI		
21	10540494	1	HEX NUT ISO 10511 M10 A4	SECHSKANTMUTTER		
22	420001114	1	WASHER ISO 7089 10 A4	SCHEIBE		
23	990627014	1	PENDULUM	PENDEL		
24	485565814	2	SAFETY PLUG W HINGE-LID 4X27	SICHERHEITSKLAPPSTECKER		
25	773400308	0.9	STEEL WIRE ROPE	STAHLDRAHTSEIL		
26	773920008	6	FERRULE	PRESSKLEMME		

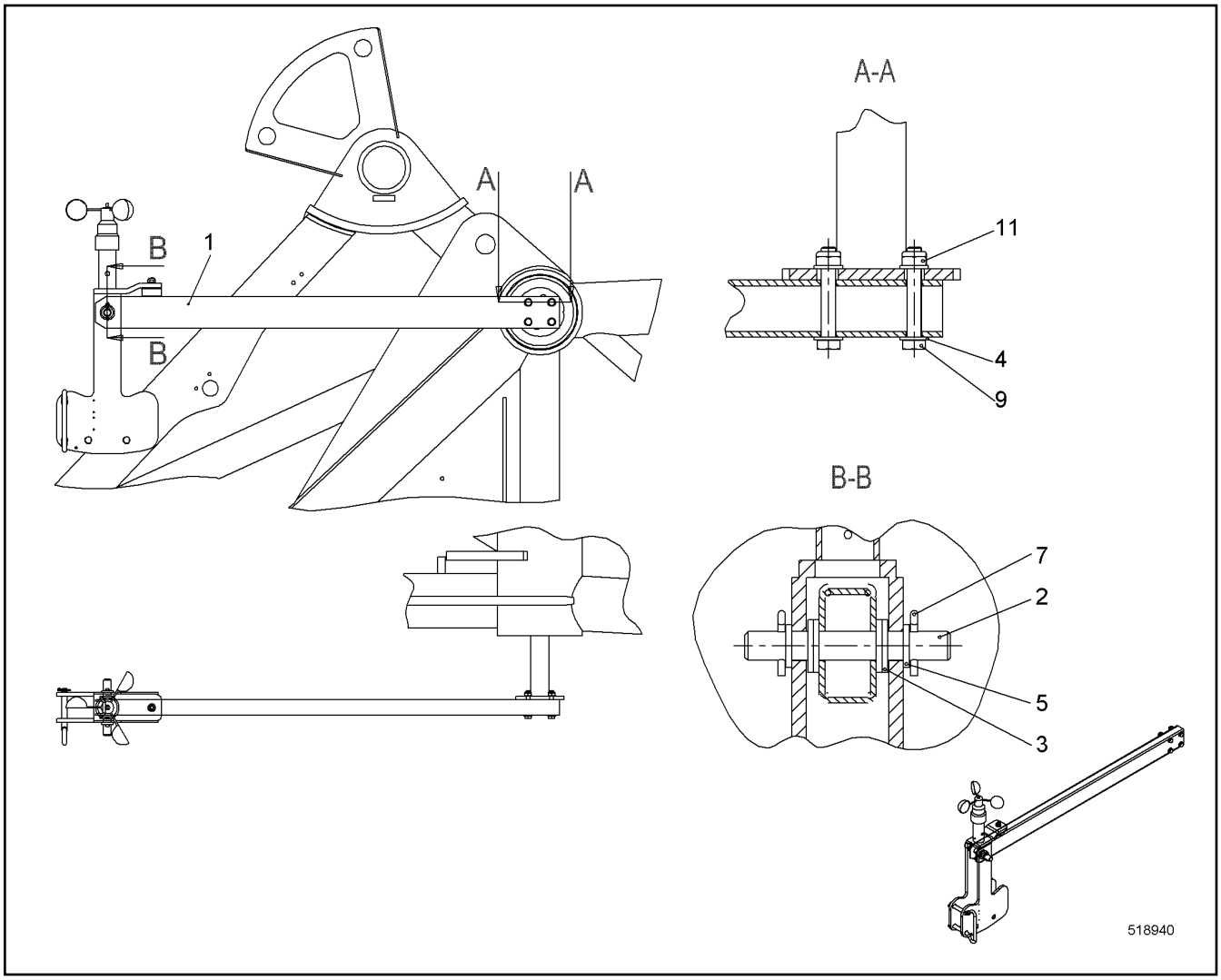

Pos.	Item	Quantity	Description	Bezeichnung	Serie	K
1	11278507	1	SQUARE TUBE	VIERKANTROHR		
2	958214314	1	PIN EN 10278 20X144 S355J2;EN 10025-2	BOLZEN		
3	948967314	4	WASHER 21/37X4 PA 6 G	SCHEIBE		
4	420001114	8	WASHER ISO 7089 10 A4	SCHEIBE		
5	421101714	2	WASHER DIN EN 28738 20 ST;	SCHEIBE		
7	433006314	2	SPLIT PIN ISO 1234 5X32	SPLINT		
9	10538823	4	HEX SCREW ISO 4017 M10X65 A4-70	SECHSKANTSCHRAUBE		
11	10540494	4	HEX NUT ISO 10511 M10 A4	SECHSKANTMUTTER		

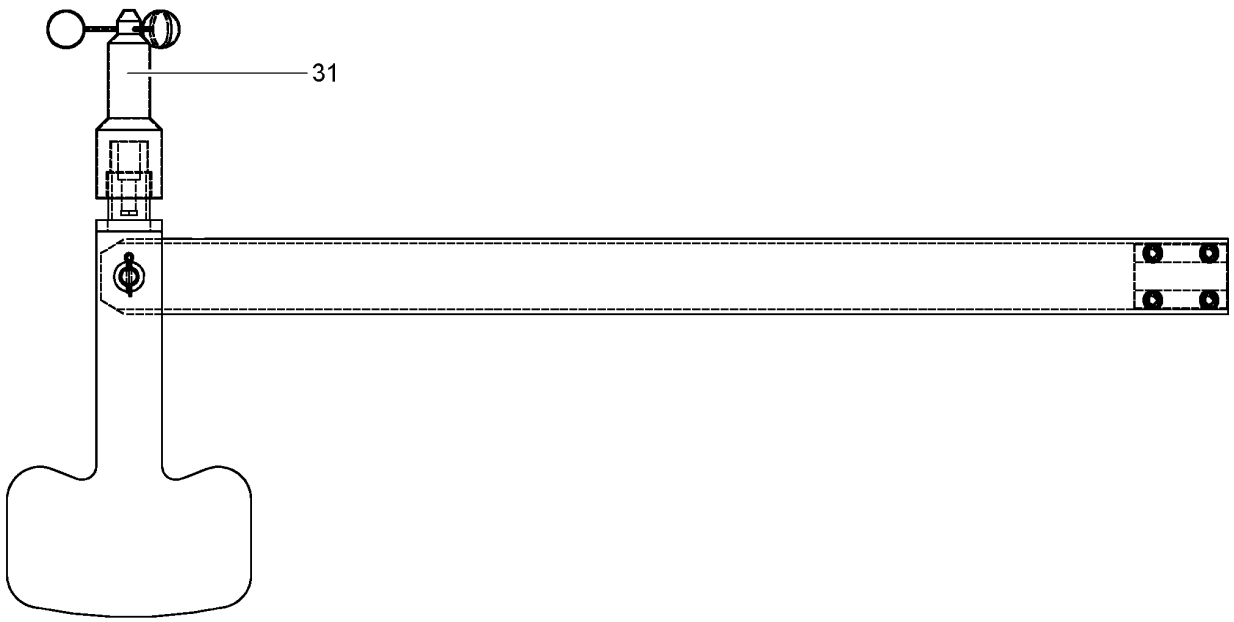

Pos.	Item	Quantity	Description	Bezeichnung	Serie	K
31	692815514	1	WIND TRANSMITTER ⇨ ❑ 523	WINDGEBER		

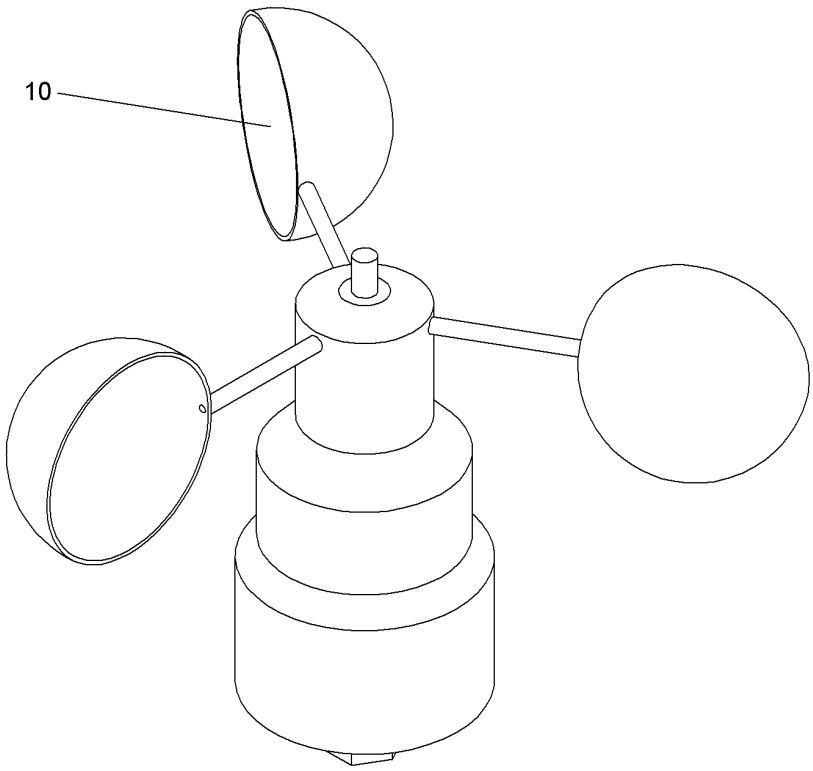

Pos.	Item	Quantity	Description	Bezeichnung	Serie	K
10	11238878	1	VORTEX WHEEL	LOEFFELRAD		

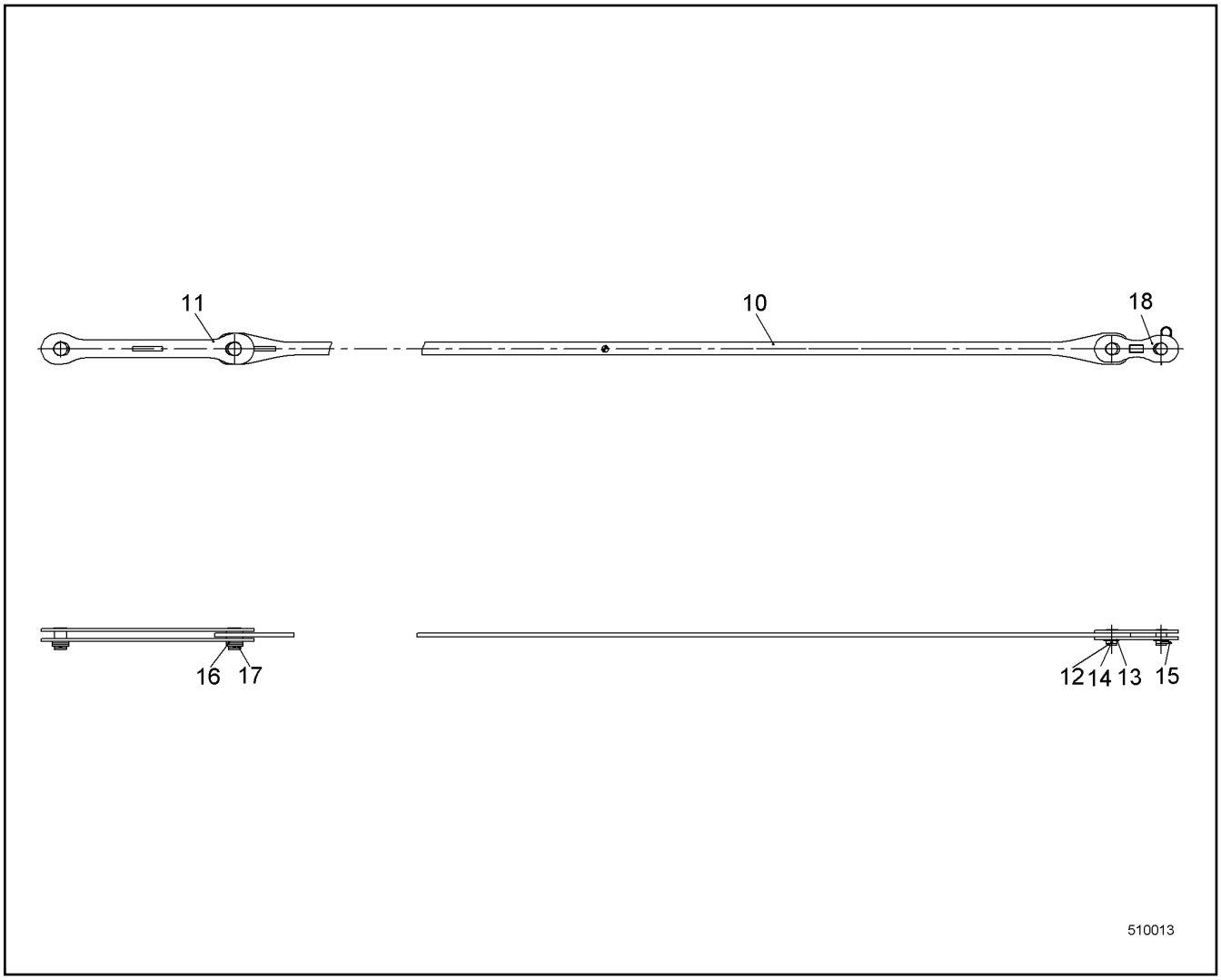

Pos.	Item	Quantity	Description	Bezeichnung	Serie	K
10	10337309	2	ANCHORING ROD	HALTESTANGE		
11	10348694	4	COUPLING LINK	KOPPELLASCHE		
12	959575714	4	PIN 73X95 LHRD900-40;10019758	BOLZEN		
13	421103614	4	WASHER DIN EN 28738 65 ST;	SCHEIBE		
14	433009514	6	SPLIT PIN ISO 1234 8X100 A4	SPLINT		
15	433105008	2	RETAINING SPRING DIN 2194 6MM FS	SICHERUNGSFEDER		
16	421103714	16	WASHER DIN EN 28738 75 ST;	SCHEIBE		
17	959921514	4	PIN 83X131 LHRD900-40;10019758	BOLZEN		
18	10226402	4	COUPLING LINK	KOPPELLASCHE		

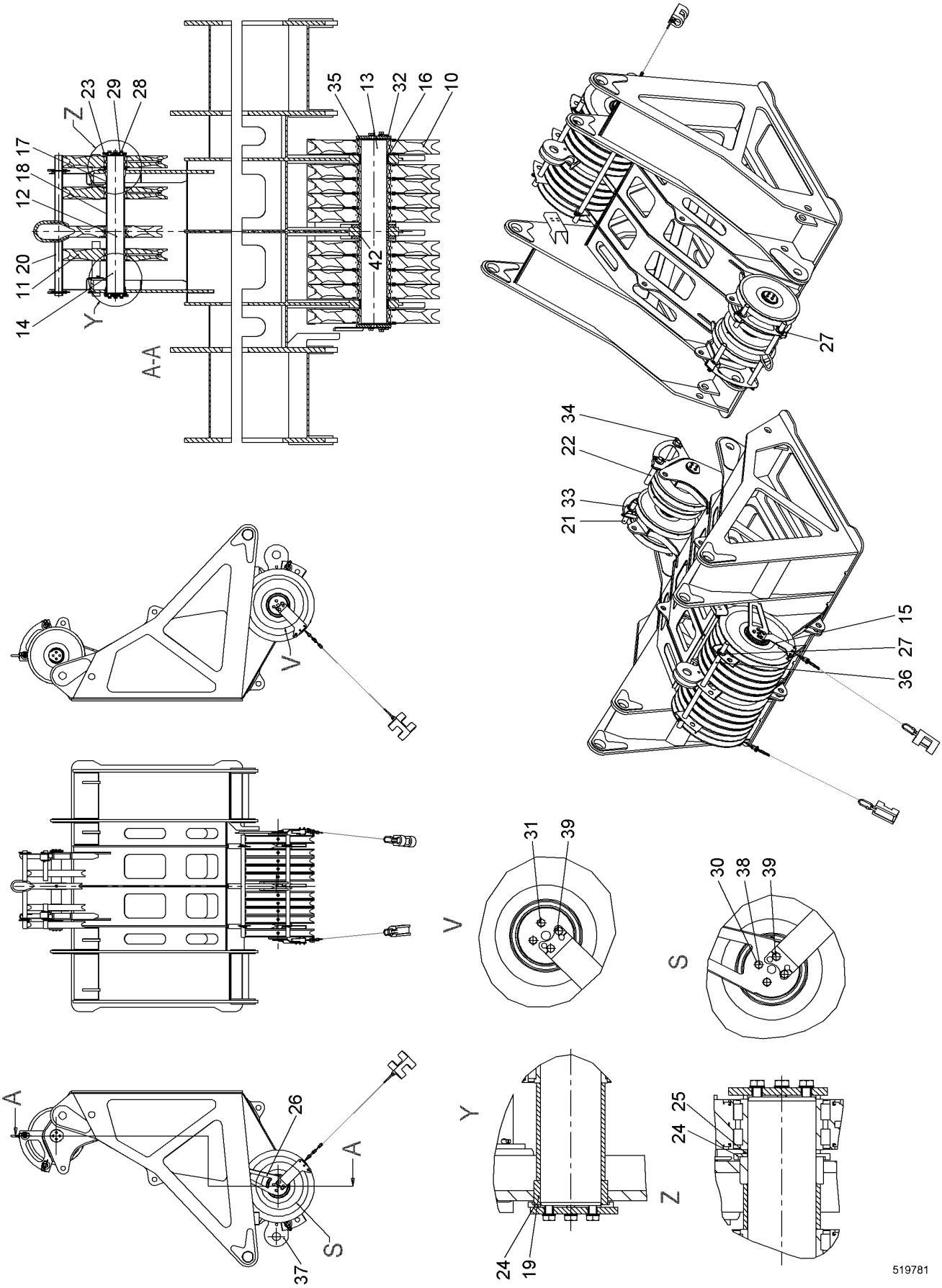
A-A
Z
Y
V
S
A
23
29
28
35
13
32
16
10
12 18 17
11 20
14
42
27
34
22
21 33
15
36
31
39
30
38
26
37
24
19
25
519781

Pos.	Item	Quantity	Description	Bezeichnung	Serie	K
10	790202014	10	ROPE PULLEY CPL	SEILROLLE KPL		
11	919279914	3	ROPE PULLEY CPL	SEILROLLE KPL		
12	915523714	1	ROPE PULLEY CPL	SEILROLLE KPL		
13	956802414	1	PIN	BOLZEN		
14	956802514	1	PIN	BOLZEN		
15	993080014	2	HOIST LIMIT SWITCH INSTAL. ⇨ ❑ 527	SPITZENENDSCHALTER EINBAU		
16	956803414	2	BUSHING 140/160X55 LHR355-20;10019728	BUCHSE		
17	956805314	2	BUSHING 91/101.6X60 LHR355-20;10019728	BUCHSE		
18	956805414	2	BUSHING 91/101.6X145 LHR355-20;10019728	BUCHSE		
19	949988214	2	BUSHING 90/110X36 S355J2H;EN 10210-1	BUCHSE		
20	993522914	1	ROPE GUARD ST.CONST.	SEILSCHUTZ SCHWK		
21	956809514	1	ROPE GUARD TUBE	SEILSCHUTZROHR		
22	956213814	1	TUBE	ROHR		
23	949724114	2	COVER	DECKEL		
24	956803514	2	DISTANCE RING 91/127X8 S355J2H;EN 10210-	DISTANZRING		
25	956803714	2	BUSHING 91/101.6X5 LHR355-20;10019728	BUCHSE		
26	956810314	1	WP	WP		
27	420003714	10	WASHER ISO 7089 42	SCHEIBE		
28	406517914	8	HEX SCREW ISO 4017 M12X25 A4-70	SECHSKANTSCHRAUBE		
29	10536581	8	WEDGE LOCK WASHER M12 254 SMO;EN 10	KEILSICHERUNGSSCHEIBE		
30	7024427	8	WEDGE LOCK WASHER M16	KEILSICHERUNGSSCHEIBE		
31	10539317	2	HEX SCREW ISO 4017 M16X35 10.9	SECHSKANTSCHRAUBE		
32	956803214	2	BUSHING EN 10210-2 140.5/159X5 S355J2H;E	BUCHSE		
33	433008108	2	SPLIT PIN ISO 1234 6.3X63	SPLINT		
34	433101208	8	RETAINING SPRING 4MM	SICHERUNGSFEDER		
36	956809314	2	ROPE GUARD TUBE	SEILSCHUTZROHR		
37	950143914	2	PLATE	BLECH		
38	10539318	2	HEX SCREW ISO 4017 M16X40 10.9	SECHSKANTSCHRAUBE		
39	10543902	4	HEX SCREW ISO 4017 M16X45 10.9	SECHSKANTSCHRAUBE		
42	11233062	1	BUSHING 140/160X100 GZ-CUZN25AL5MN4FE	BUCHSE		

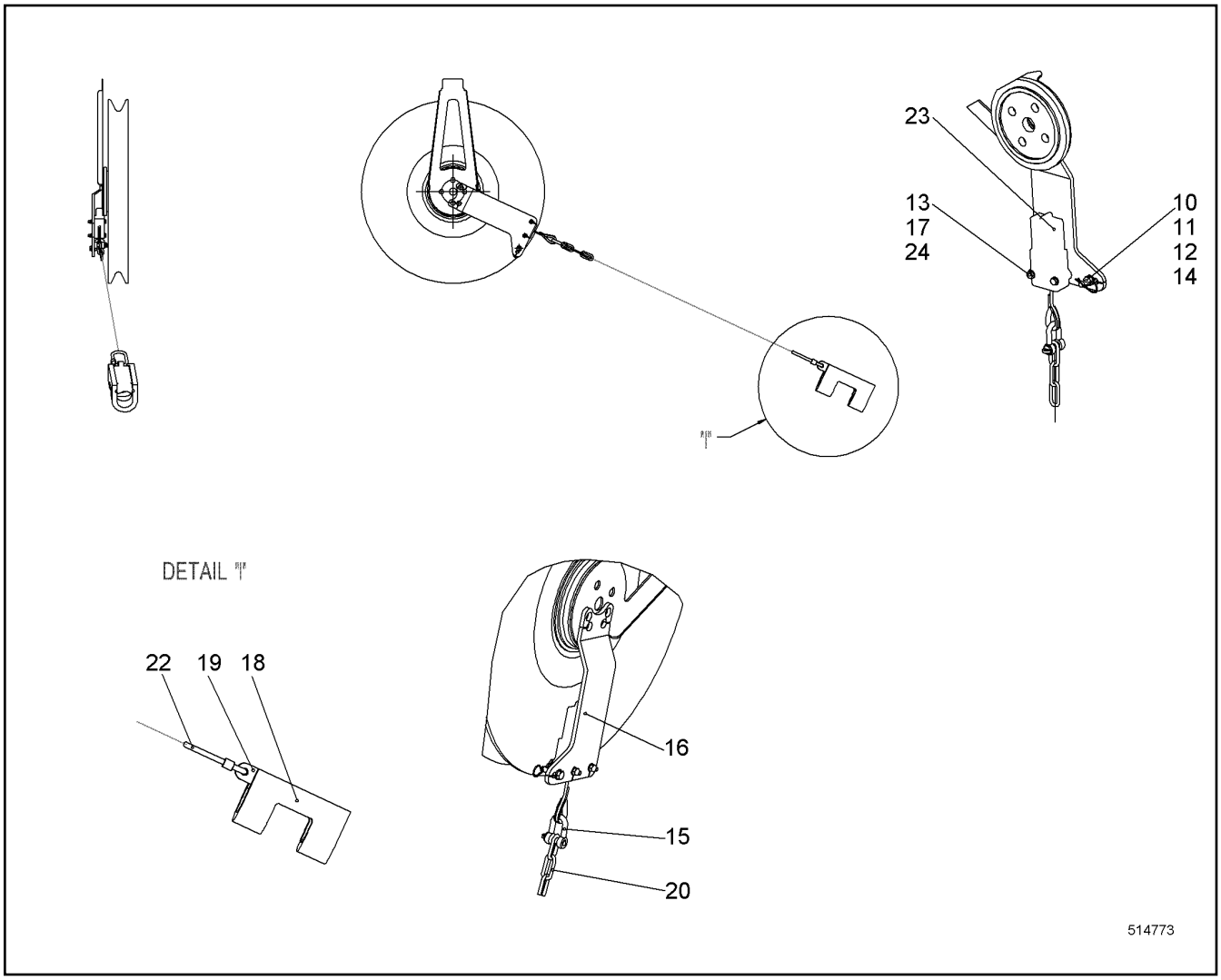

Pos.	Item	Quantity	Description	Bezeichnung	Serie	K
10	420001114	2	WASHER ISO 7089 10 A4	SCHEIBE		
11	10539971	1	HEX SCREW ISO 4017 M10X40 A4-70	SECHSKANTSCHRAUBE		
12	10540494	1	HEX NUT ISO 10511 M10 A4	SECHSKANTMUTTER		
13	420001014	4	WASHER ISO 7089 8 A4	SCHEIBE		
14	433206014	1	SPRING PLUG DIN 11024 2.5	FEDERSTECKER		
15	773939214	1	SHACKLE	SCHAEKEL		
16	950102914	1	PLATE	BLECH		
17	10331507	2	HEX SCREW ISO 4017 M8X65 A4-70	SECHSKANTSCHRAUBE		
18	388283108	1	WEIGHT	GEWICHT		
19	388283208	1	WEIGHT	GEWICHT		
20	740000208	3	CHAIN	KETTE		
22	10473040	1	SCREW CARABINER	SCHRAUBKARABINER		
24	10540493	2	HEX NUT ISO 10511 M8 A4	SECHSKANTMUTTER		

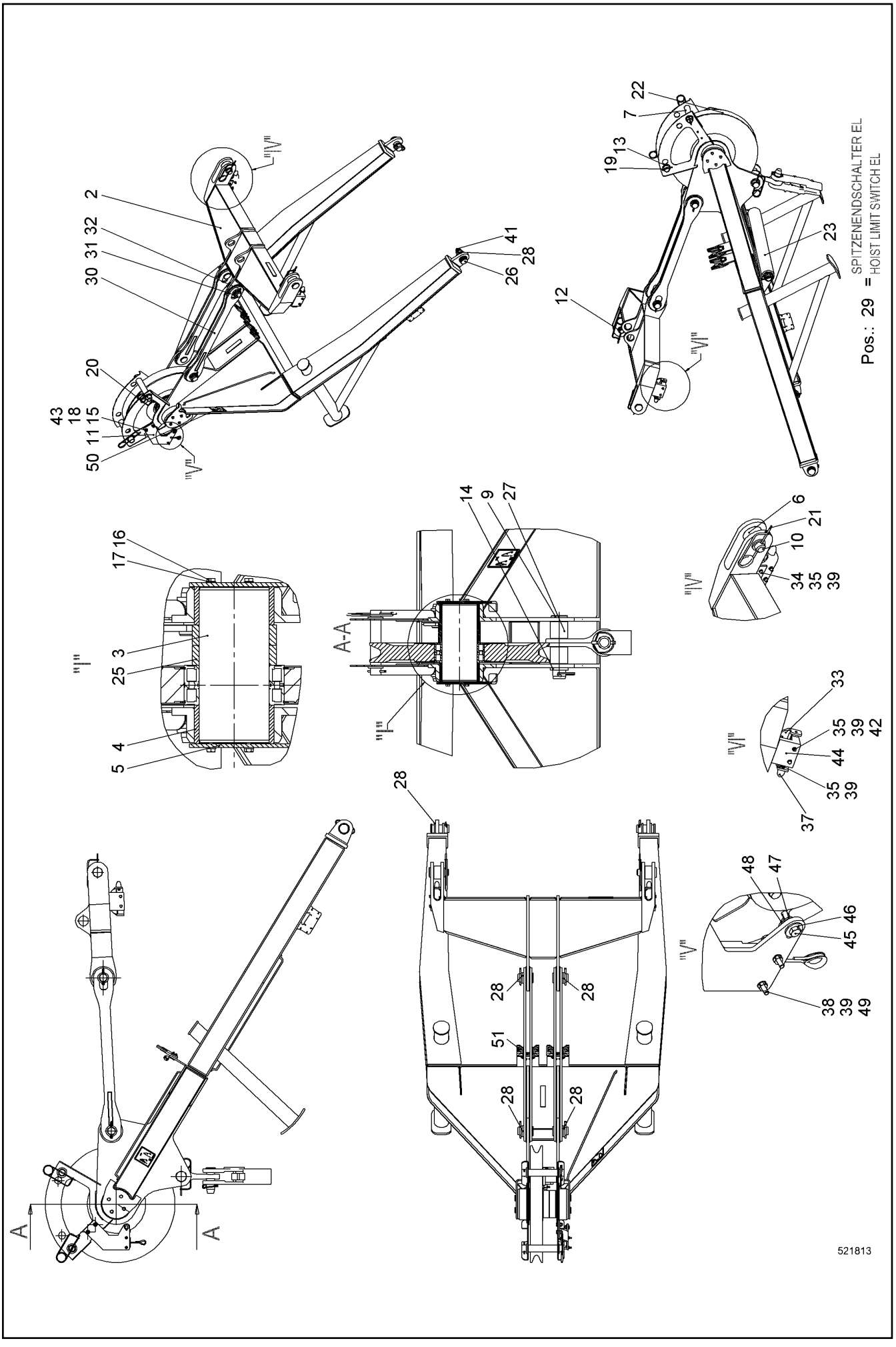
Pos.: 29 = SPITZENENDSCHALTER EL
HOIST LIMIT SWITCH EL
521813

Pos.	Item	Quantity	Description	Bezeichnung	Serie	K
1	994852014	1	TIP BOOM ST.CONST.	SPITZEN AL SCHWK		
2	919075014	1	TRAVERSE	TRAVERSE		
3	956067614	1	PIN	BOLZEN		
4	956070514	2	BUSHING 140/160X77 LHR355-20;10019728	BUCHSE		
5	956067414	2	WP	WP		
6	956070614	2	BUSHING	BUCHSE		
7	956064714	2	TUBE	ROHR		
9	956070214	1	PIN	BOLZEN		
10	942804914	2	PIN 60X120 LHRD900-40;10019758	BOLZEN		
11	971508203	1	WP	WP		
12	421103014	2	WASHER DIN EN 28738 40 ST	SCHEIBE		
13	421103214	4	WASHER DIN EN 28738 45 ST;	SCHEIBE		
14	421103414	1	WASHER DIN EN 28738 55 ST;	SCHEIBE		
15	406517314	2	HEX SCREW ISO 4017 M12X30 A4-70	SECHSKANTSCHRAUBE		
16	406518714	8	HEX SCREW ISO 4017 M10X20 A4-70	SECHSKANTSCHRAUBE		
17	420001114	8	WASHER ISO 7089 10 A4	SCHEIBE		
18	4901782	2	WASHER ISO 7089 12 A4	SCHEIBE		
19	433009114	2	SPLIT PIN ISO 1234 8X63 A4	SPLINT		
20	433102508	2	RETAINING SPRING 5MM	SICHERUNGSFEDER		
21	433105008	3	RETAINING SPRING DIN 2194 6MM FS	SICHERUNGSFEDER		
22	790202014	1	ROPE PULLEY CPL	SEILROLLE KPL		
23	11248258	1	ROPE GUIDE ST.CONST. RFK ⇨ ❑ 530	SEILFUEHRUNG SCHWK NRS		
25	956092714	2	BUSHING 140/168.3X40 LHR355-20;10019728	BUCHSE		
26	949174814	2	PIN 58X113 LHRD900-40;10019758	BOLZEN		
28	421103314	12	WASHER DIN EN 28738 50 ST;	SCHEIBE		
29	971495903	1	HOIST LIMIT SWITCH EL ⇨ ❑ 531	SPITZENENDSCHALTER EL		
30	956319314	4	WP	WP		
31	948959414	4	PIN 58X95 LHRD900-40;10019758	BOLZEN		
32	433010314	4	SPLIT PIN ISO 1234 10X80 A4	SPLINT		
33	10551670	2	CONSOLE ST. CONST.	KONSOLE SCHWK		
34	406501314	4	HEX SCREW ISO 4017 M8X30 A4-70	SECHSKANTSCHRAUBE		
35	420001014	14	WASHER ISO 7089 8 A4	SCHEIBE		
37	726922114	2	RUBBER MOUNT	LAGER GUMMI		
38	10447017	2	LOCKING RING 8	SICHERUNGSRING		
39	10540493	12	HEX NUT ISO 10511 M8 A4	SECHSKANTMUTTER		
41	433101208	2	RETAINING SPRING 4MM	SICHERUNGSFEDER		
42	10541593	4	HEX SCREW ISO 4017 M8X85 A4-70	SECHSKANTSCHRAUBE		
43	411516914	2	HEX NUT ISO 4032 M12 A4-70	SECHSKANTMUTTER		
44	11260806	2	SUPPORT	AUFLAGE		
45	10539971	1	HEX SCREW ISO 4017 M10X40 A4-70	SECHSKANTSCHRAUBE		
46	10540511	2	WASHER ISO 7093-1 10 A4	SCHEIBE		
47	10540494	1	HEX NUT ISO 10511 M10 A4	SECHSKANTMUTTER		
48	433206014	1	SPRING PLUG DIN 11024 2.5	FEDERSTECKER		
49	10538808	2	HEX SCREW ISO 4017 M8X60 A4-70	SECHSKANTSCHRAUBE		
50	790422414	1	SIGN	SCHILD		
51	11252042	2	SUPPORT CPL ⇨ ❑ 533	AUFLAGE KPL		

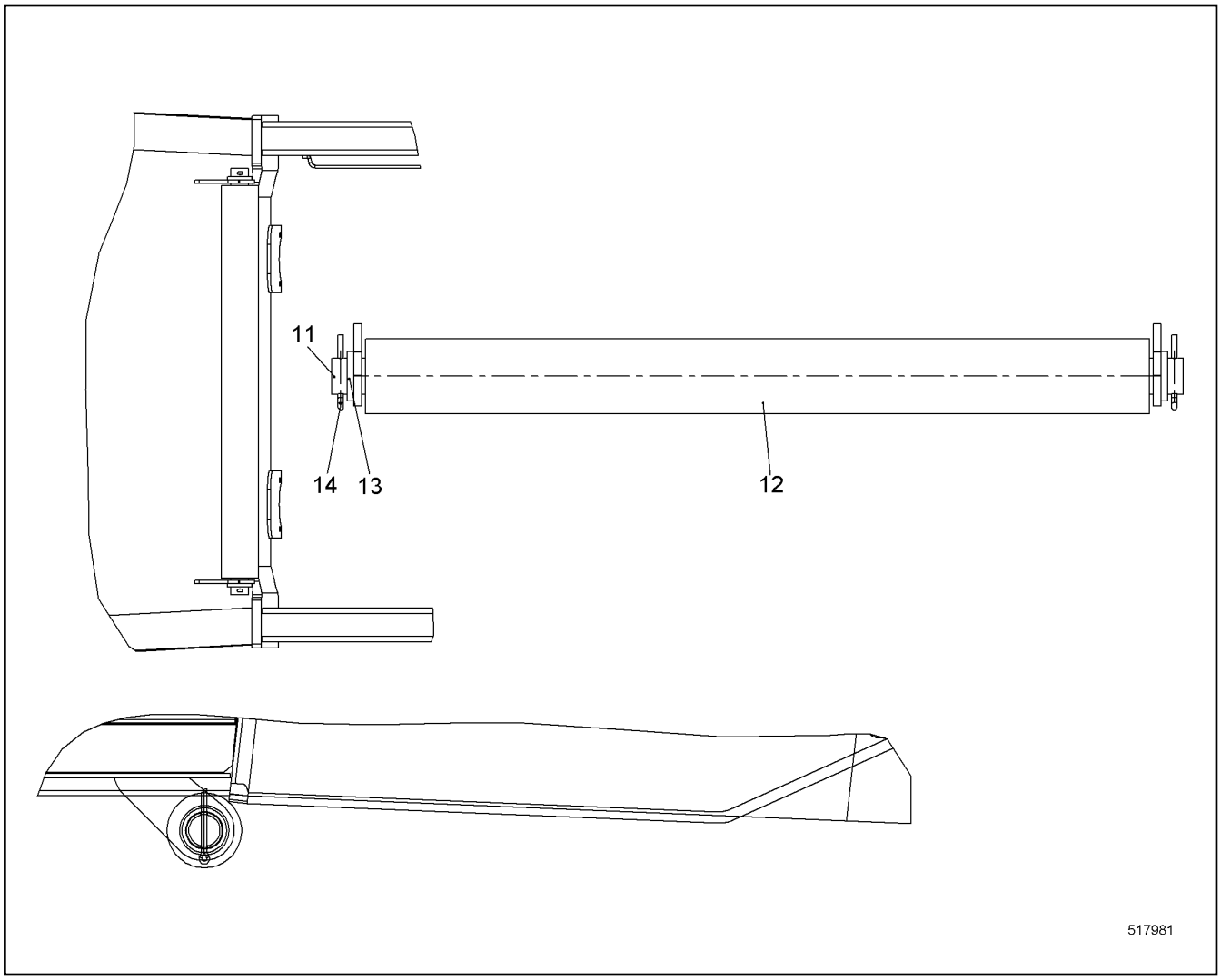

Pos.	Item	Quantity	Description	Bezeichnung	Serie	K
11	11248260	1	TUBE	ROHR		
12	11248261	1	ROLLER	ROLLE		
13	421103314	2	WASHER DIN EN 28738 50 ST;	SCHEIBE		
14	433009408	2	SPLIT PIN ISO 1234 8X80	SPLINT		

OHNE BILD
WITHOUT ILLUSTRATION
SANS PLANCHE
SIN FIG.
SEM ILUSTRAÇÃO
БЕЗ ИЗОБРАЖЕНИЯ

600000

Pos.	Item	Quantity	Description	Bezeichnung	Serie	K
30	693155014	1	SOCKET SHELL	TUELLENGEHAEUSE		
31	605604714	1	MALE INSERT	STIFTEINSATZ		
32	605601701	6	CONTACT PIN	KONTAKTSTIFT		
33	260493402	1	REDUCER	REDUZIERUNG		
34	10045155	1	CABLE GLAND	KABELVERSCHRAUBUNG		
35	600454314	4	CONTROL LEAD	STEUERLEITUNG		
36	927521808	1	LIMIT SWITCH HOISTING ABOVE ⇨ ❑ 532	ENDSCHALTER HUB OBEN		
50	693157114	1	BS HOUSING	SOCKELGEHAEUSE		
51	605609514	1	FEMALE INSERT	BUCHSENEINSATZ		
52	693061514	2	STOPPER PLUG	BLINDSTOPFEN		

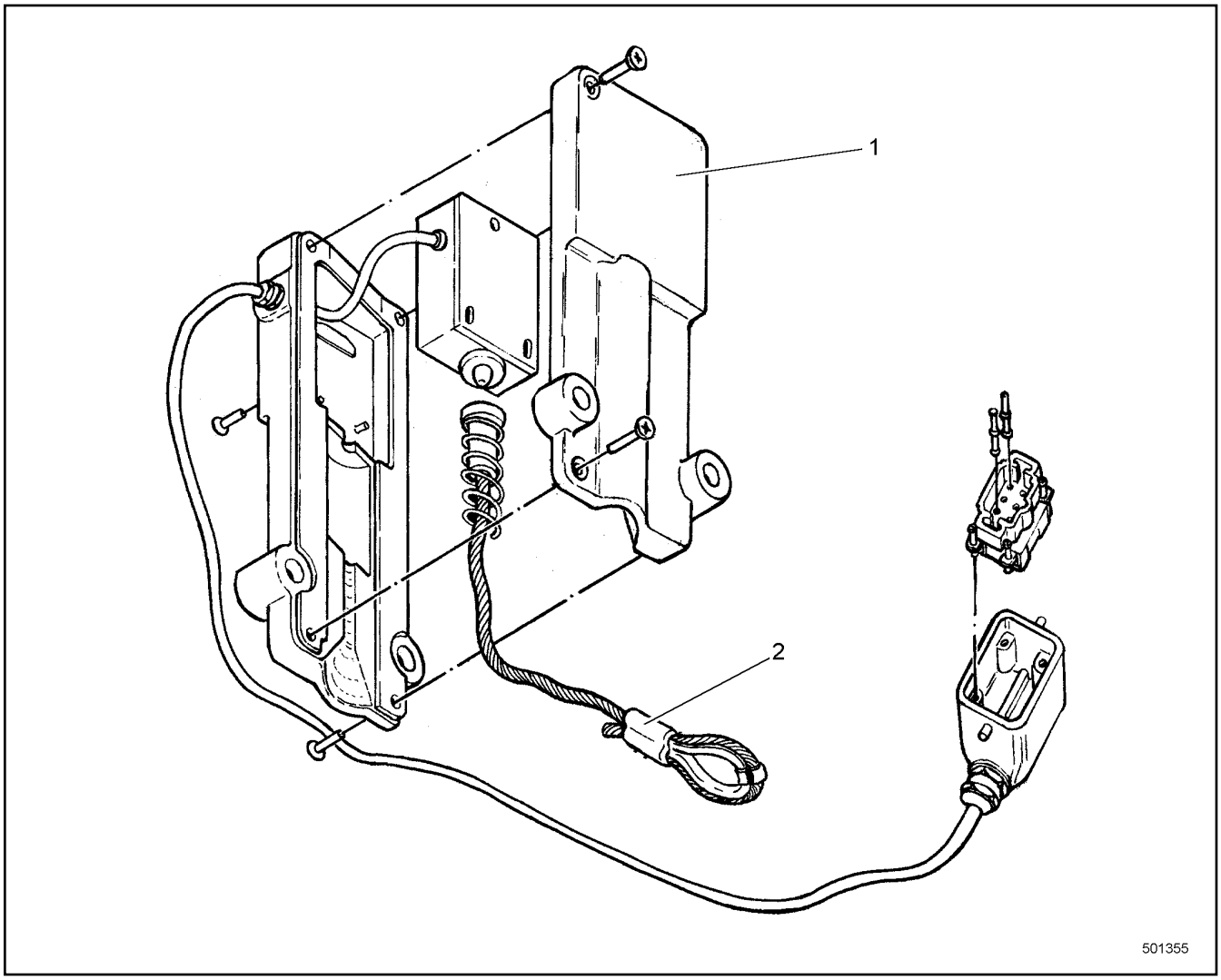

Pos.	Item	Quantity	Description	Bezeichnung	Serie	K
1	606655208	1	CIRCUIT ELEMENT CPL	SCHALTELEMENT KPL		
2	606655308	1	AUXILIARY ROPE	HILFSSEIL		

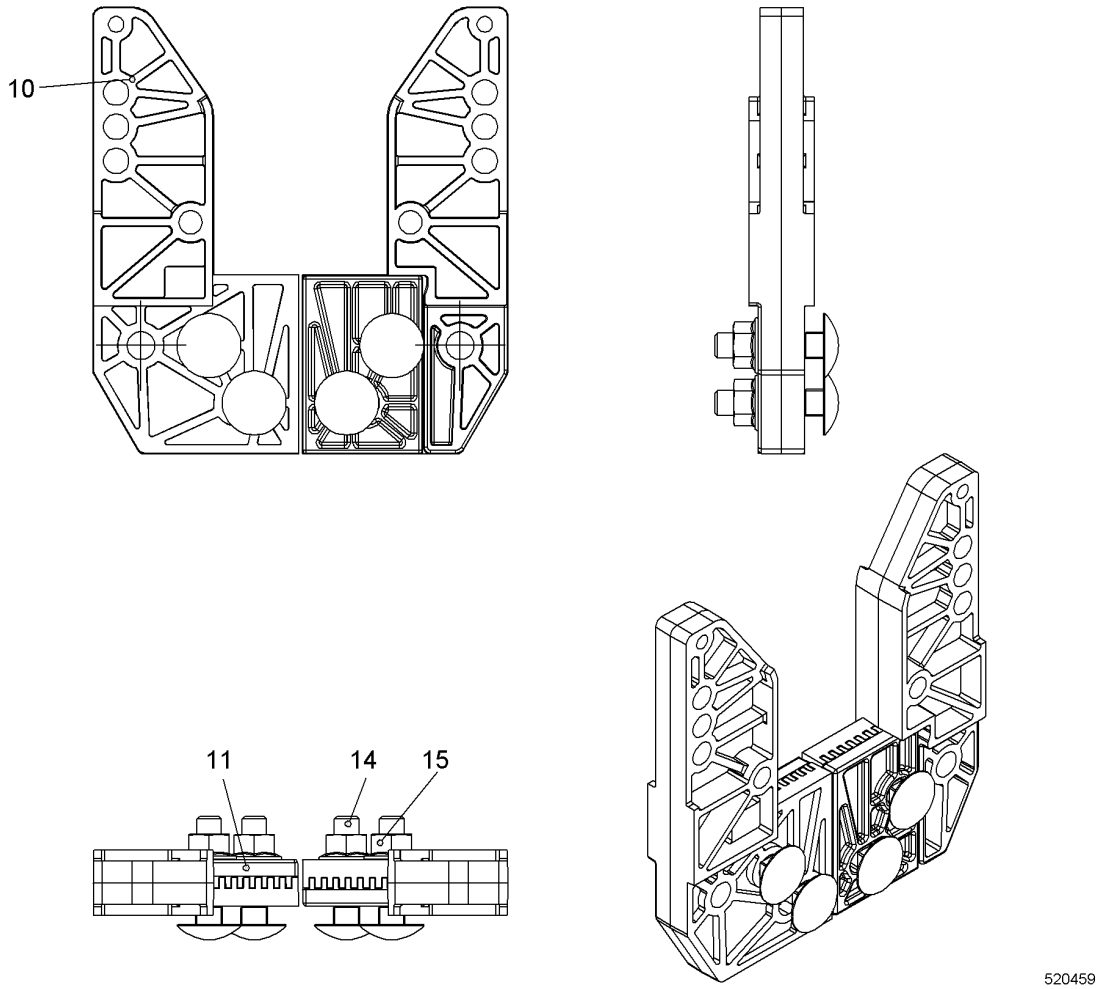

Pos.	Item	Quantity	Description	Bezeichnung	Serie	K
10	11219265	2	SUPPORT	AUFLAGE		
11	11219851	2	SHEET	PLATTE		
12	773400308	0.62	STEEL WIRE ROPE	STAHLDRAHTSEIL		
13	773920008	4	FERRULE	PRESSKLEMME		
14	11314349	4	CHEESE HEAD SCREW DIN 603 M8X35 A4-70	FLACHRUNDSCHRAUBE		
15	11314341	4	HEX NUT DIN EN 1663 M8 A4	SECHSKANTMUTTER		

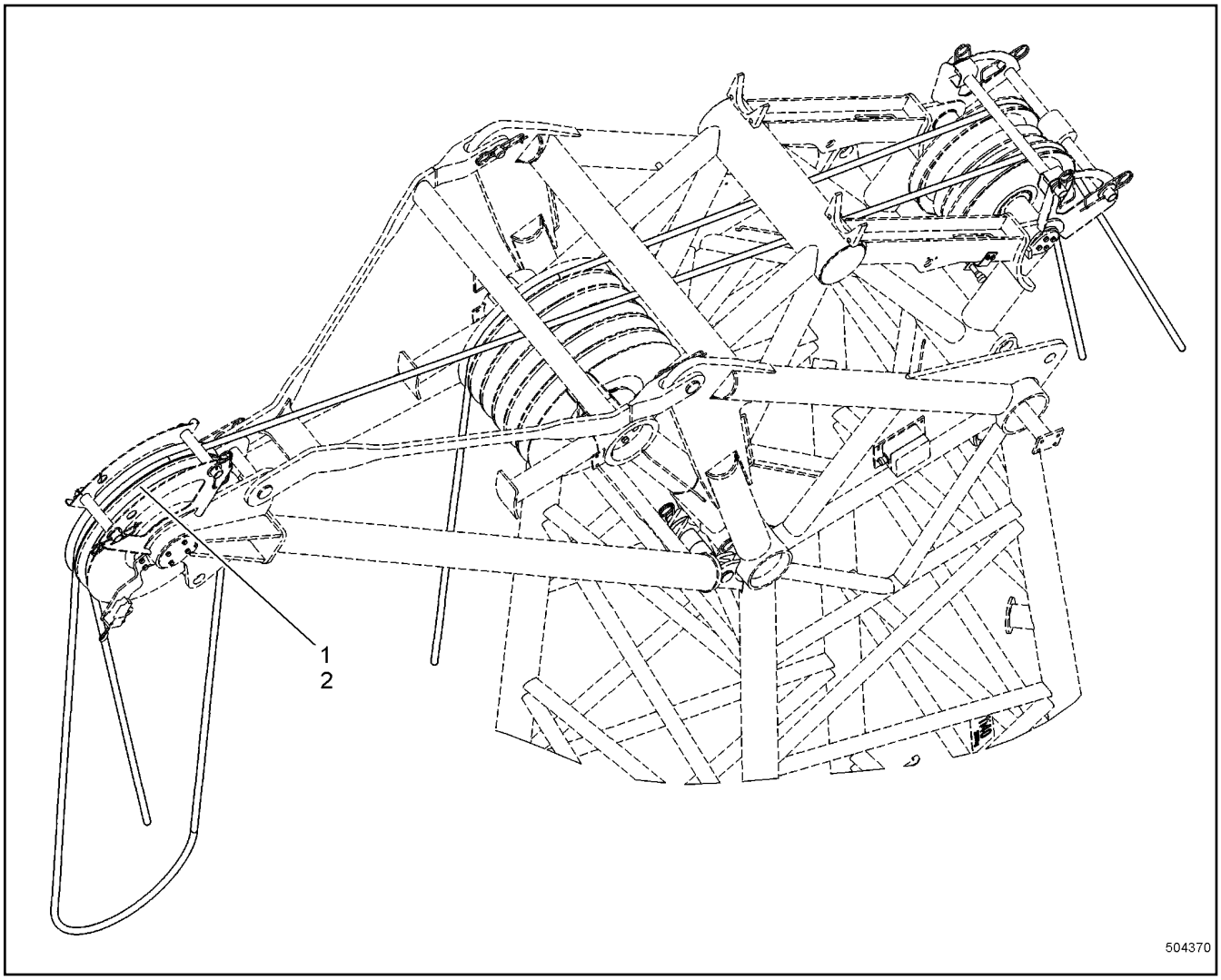

Pos.	Item	Quantity	Description	Bezeichnung	Serie	K
1	790202014	1	ROPE PULLEY CPL	SEILROLLE KPL		
2	790282814	1	SIGN	SCHILD		

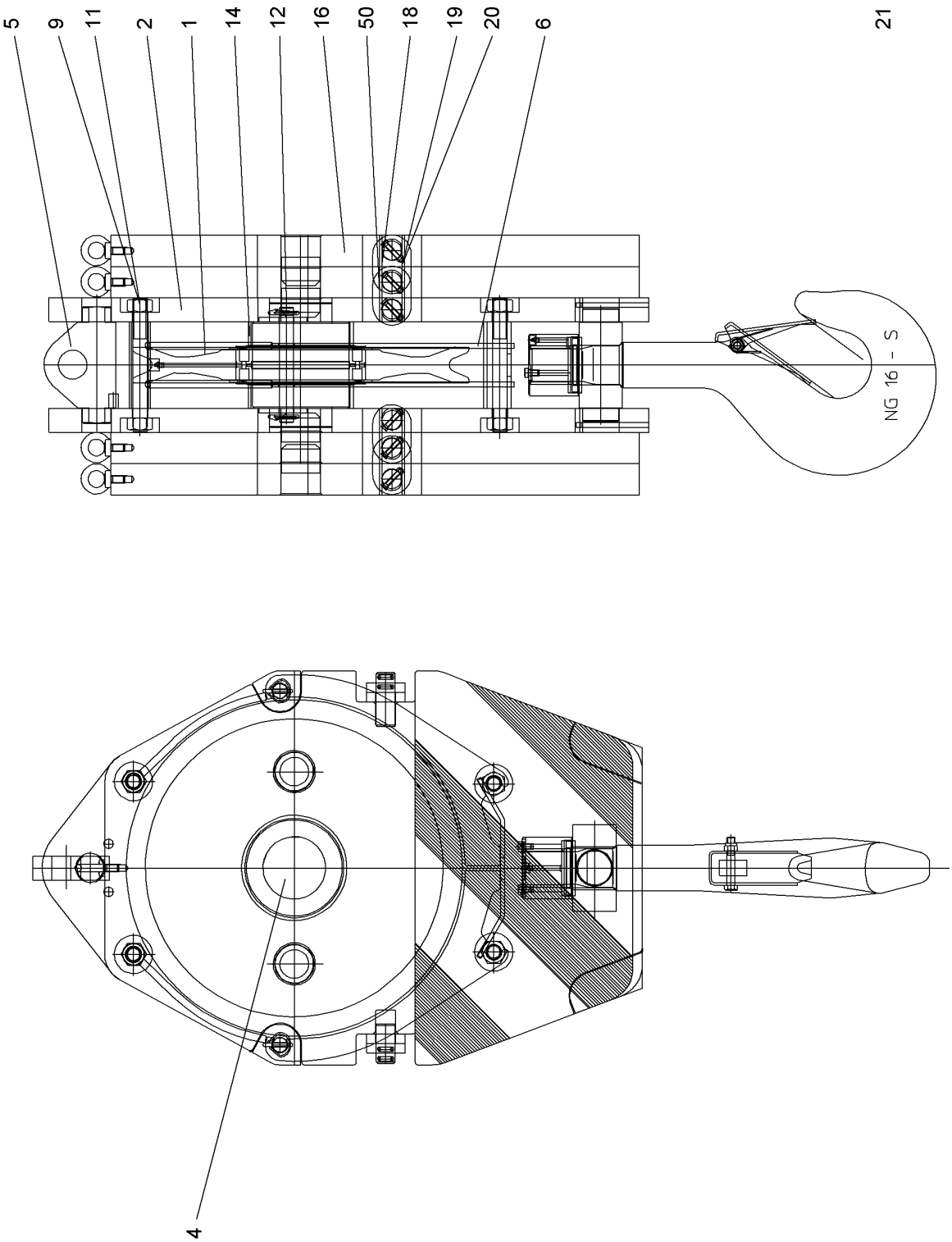
5
9
11
2
1
14
12
16
50
18
19
20
6
21
NG 16 - S
4
607601

Pos.	Item	Quantity	Description	Bezeichnung	Serie	K
1	10504352	1	ROPE PULLEY ⇨ ❑ 537	SEILROLLE		
2	11274624	2	SIDE PLATE	SEITENBLECH		
4	11493575	1	PIN	BOLZEN		
5	11481158	1	ROPE FIXING POINT	SEILFESTPUNKT		
6	11481159	1	ROPE GUARD	SEILSCHUTZ		
9	11237759	4	HEX SCREW DIN 931 M30X250 8.8	SECHSKANTSCHRAUBE		
11	10584965	4	HEX NUT DIN 934 M30 8	SECHSKANTMUTTER		
12	10814912	2	ROPE PROTECTION ROD	SEILSCHUTZSTANGE		
14	11493578	2	DISTANCE TUBE	DISTANZROHR		
16	11274636	4	PLATE	BLECH		
18	10591682	4	BUTT STRAP	LASCHE		
19	11236106	12	SCREW DIN 931 M8X050	SCHRAUBE		
20	11236108	12	HEX NUT DIN 985 M8 8	SECHSKANTMUTTER		
21	11274638	1	HANGER ⇨ ❑ 538	AUFHAENGUNG		
50	10591681	4	BUTT STRAP	LASCHE		

OHNE BILD
WITHOUT ILLUSTRATION
SANS PLANCHE
SIN FIG.
SEM ILUSTRAÇÃO
БЕЗ ИЗОБРАЖЕНИЯ

600000

Pos.	Item	Quantity	Description	Bezeichnung	Serie	K
1	11271491	1	ROPE SHEAVE	SEILSCHEIBE		
2	10573892	1	CYL ROLLER BEARING	ZYL ROLLENLAGER		
3	10573893	2	LOCKING RING	SICHERUNGSRING		
4	11312502	1	GREASE NIPPLE	SCHMIERNIPPEL		

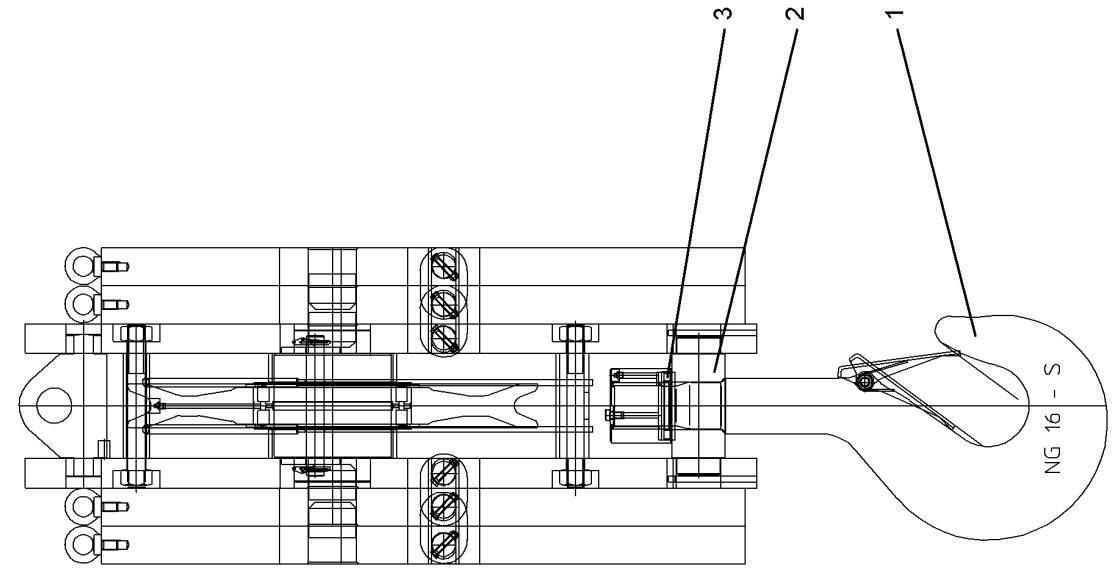

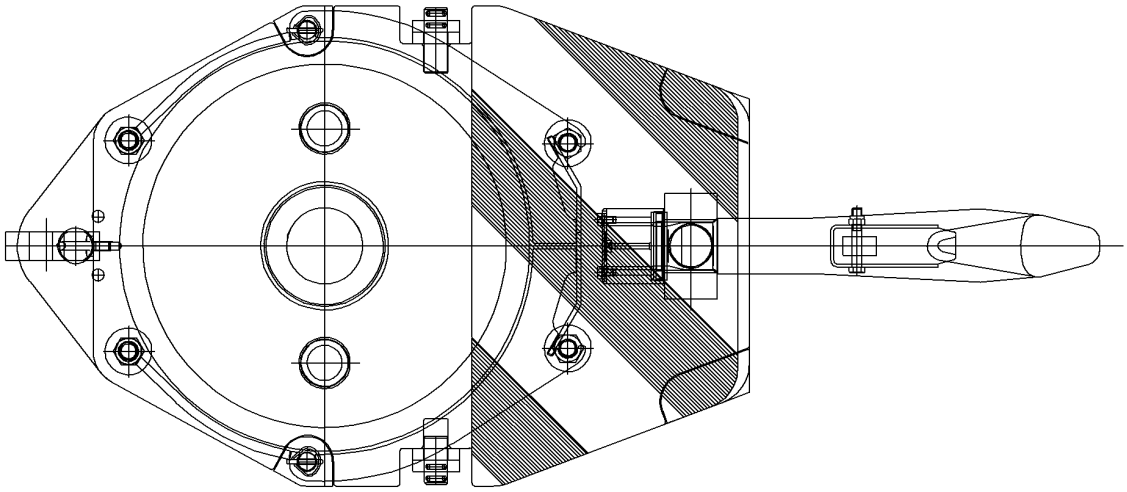

607602

Pos.	Item	Quantity	Description	Bezeichnung	Serie	K
1	11481162	1	SINGLE HOOK ⇨ ❑ 540	EINFACHHAKEN		
2	11274675	1	ROTATABLE BEAM	SCHWENKTRAVERSE		
3	10574043	1	ROLLER BEARING	WAELZLAGER		

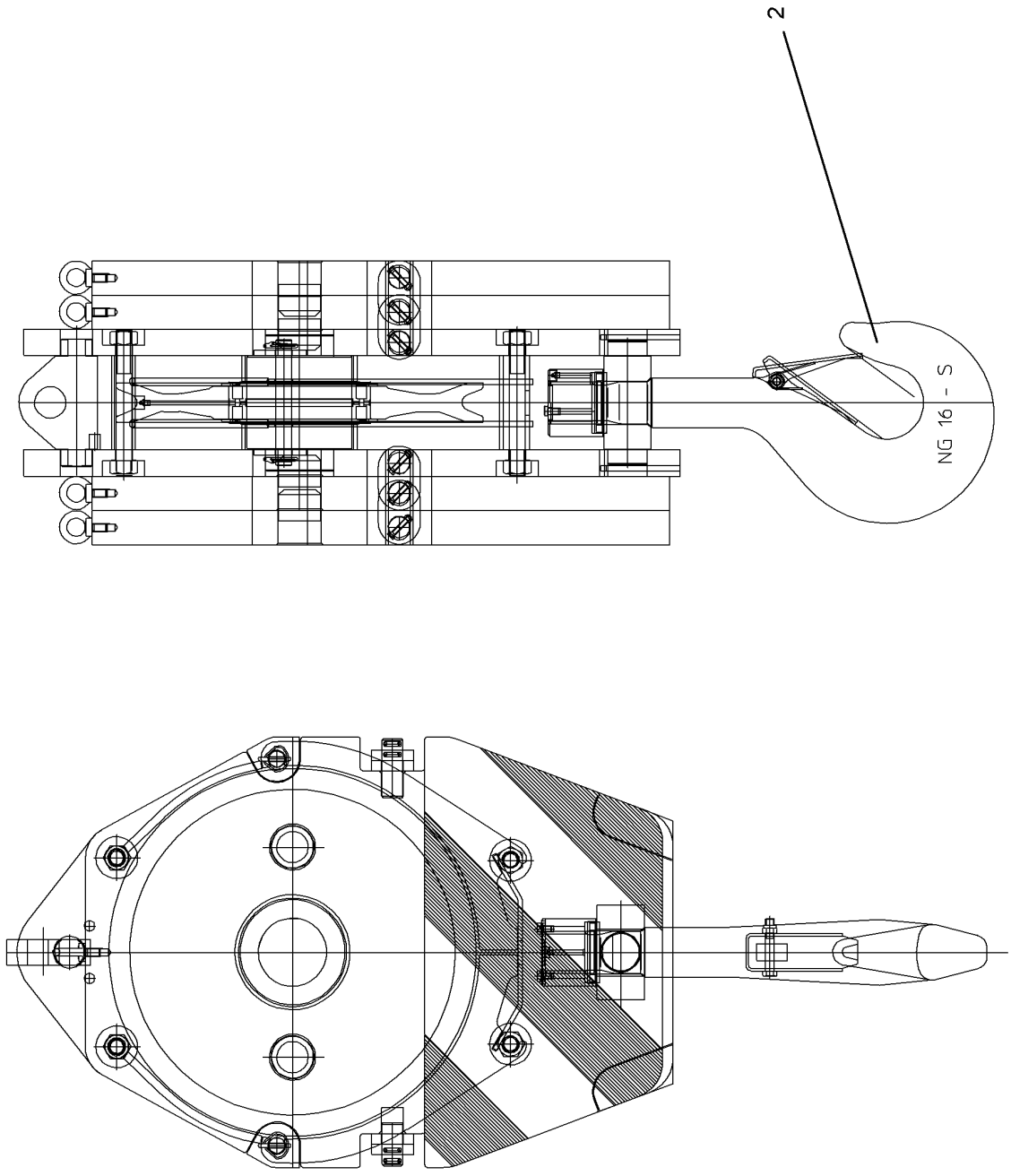

607603

Pos.	Item	Quantity	Description	Bezeichnung	Serie	K
2	10350196	1	SAFETY TRAP	SICHERUNGSFALLE		

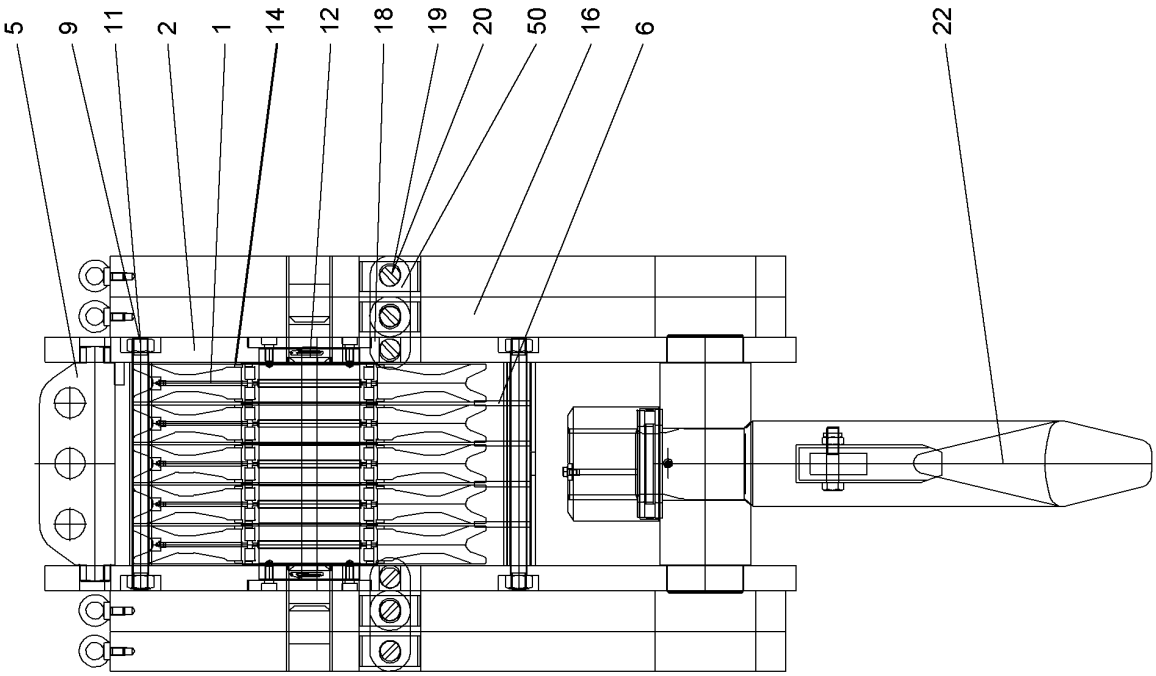

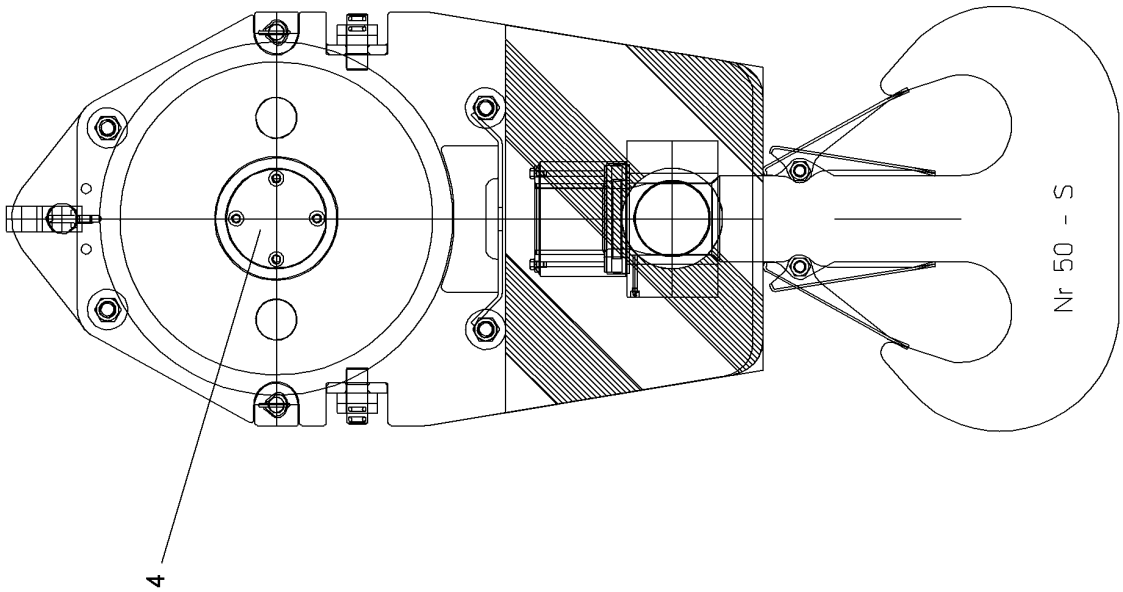

607608

Pos.	Item	Quantity	Description	Bezeichnung	Serie	K
1	10504352	5	ROPE PULLEY ⇨ ❑ 537	SEILROLLE		
2	11274798	2	SIDE PLATE	SEITENBLECH		
4	11213816	1	PIN COMPL.	BOLZEN KPL.		
5	11491267	1	ROPE FIXING POINT	SEILFESTPUNKT		
6	11274800	1	ROPE GUARD	SEILSCHUTZ		
9	11274557	4	SPACER BOLT	DISTANZBOLZEN		
11	10584965	8	HEX NUT DIN 934 M30 8	SECHSKANTMUTTER		
12	10576718	2	ROPE PROTECTION ROD	SEILSCHUTZSTANGE		
14	11213818	2	COVER PLATE	ABDECKBLECH		
16	11236114	4	PLATE CPL	BLECH KPL		
18	571895008	4	BUTT STRAP	LASCHE		
19	11236106	12	SCREW DIN 931 M8X050	SCHRAUBE		
20	11236108	12	HEX NUT DIN 985 M8 8	SECHSKANTMUTTER		
22	11274801	1	HANGER ⇨ ❑ 544	AUFHAENGUNG		
50	11210610	4	BUTT STRAP	LASCHE		

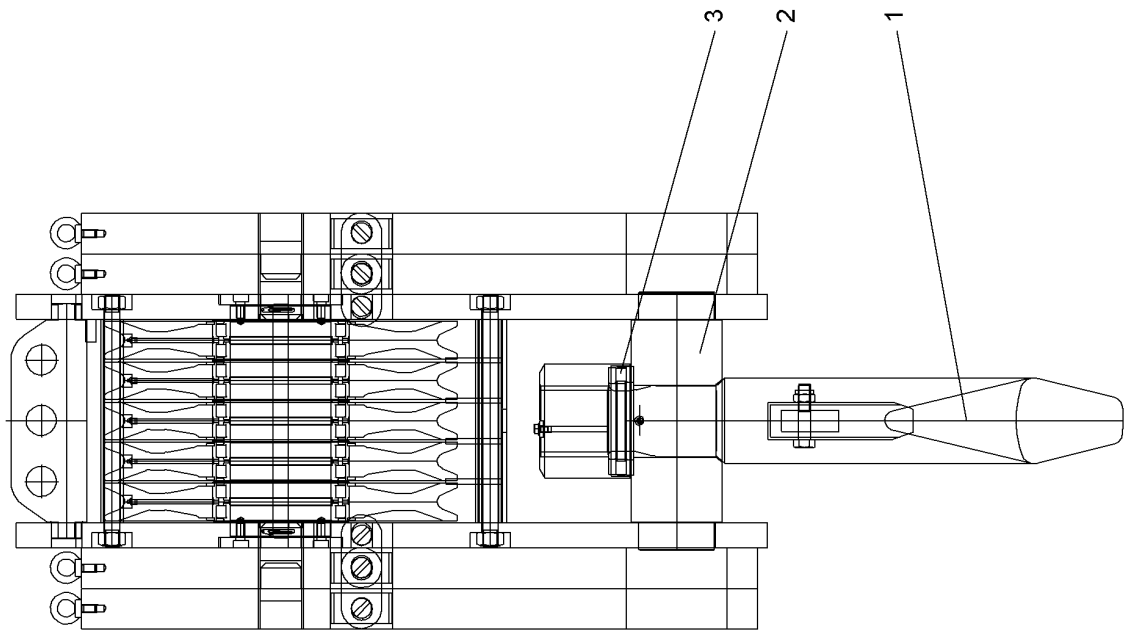

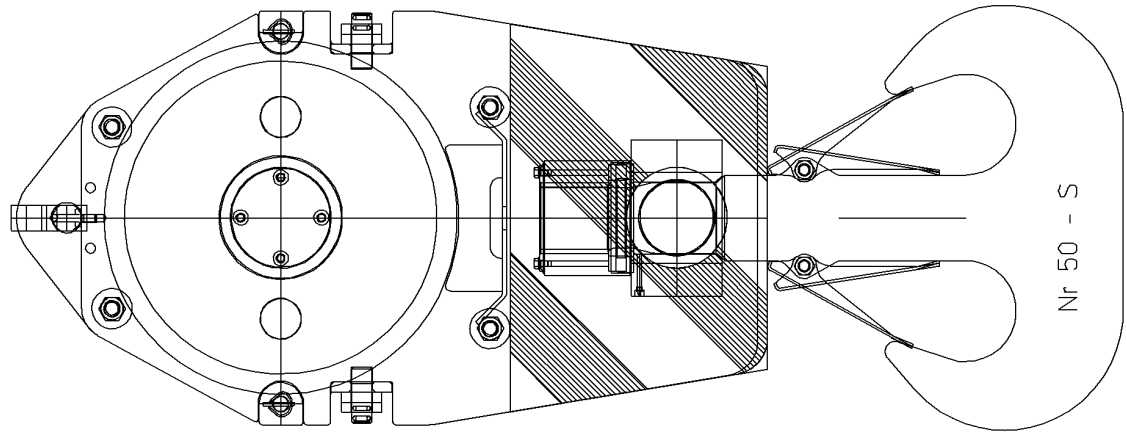

607609

Pos.	Item	Quantity	Description	Bezeichnung	Serie	K
1	11274829	1	TWIN HOOK CPL ⇨ ❑ 546	DOPPELHAKEN KPL		
2	11274831	1	ROTATABLE BEAM	SCHWENKTRAVERSE		
3	11274832	1	ROLLER BEARING	WAELZLAGER		

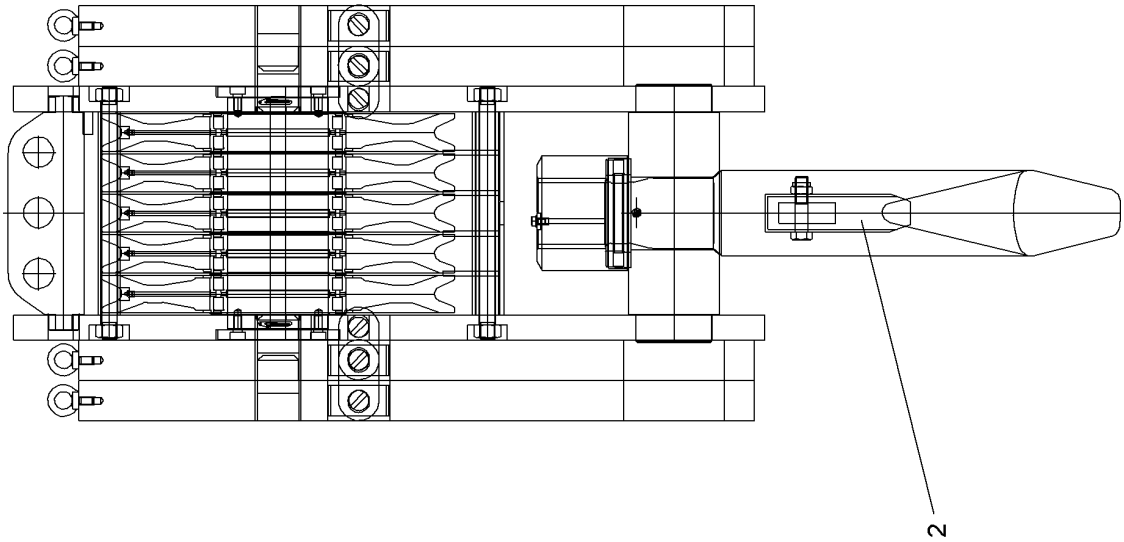

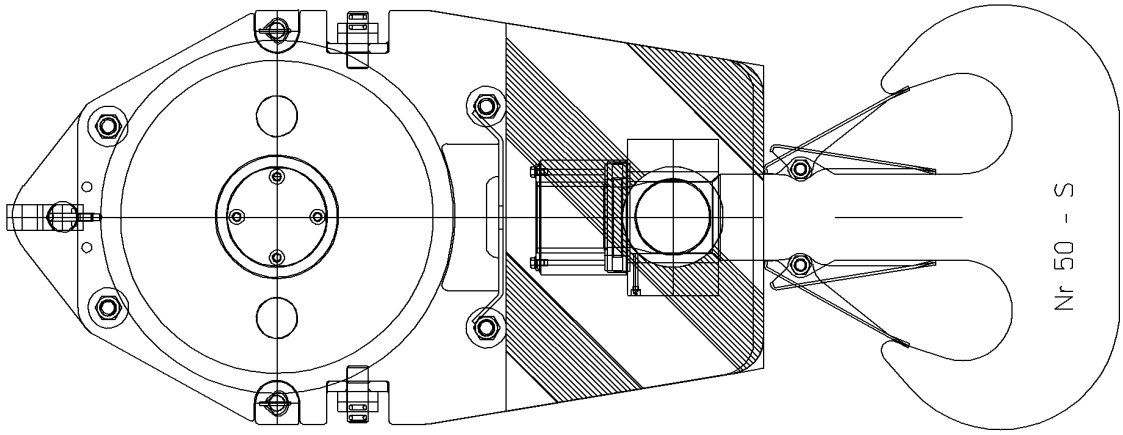

607610

Pos.	Item	Quantity	Description	Bezeichnung	Serie	K
2	10350190	2	SAFETY TRAP	SICHERUNGSFALLE		

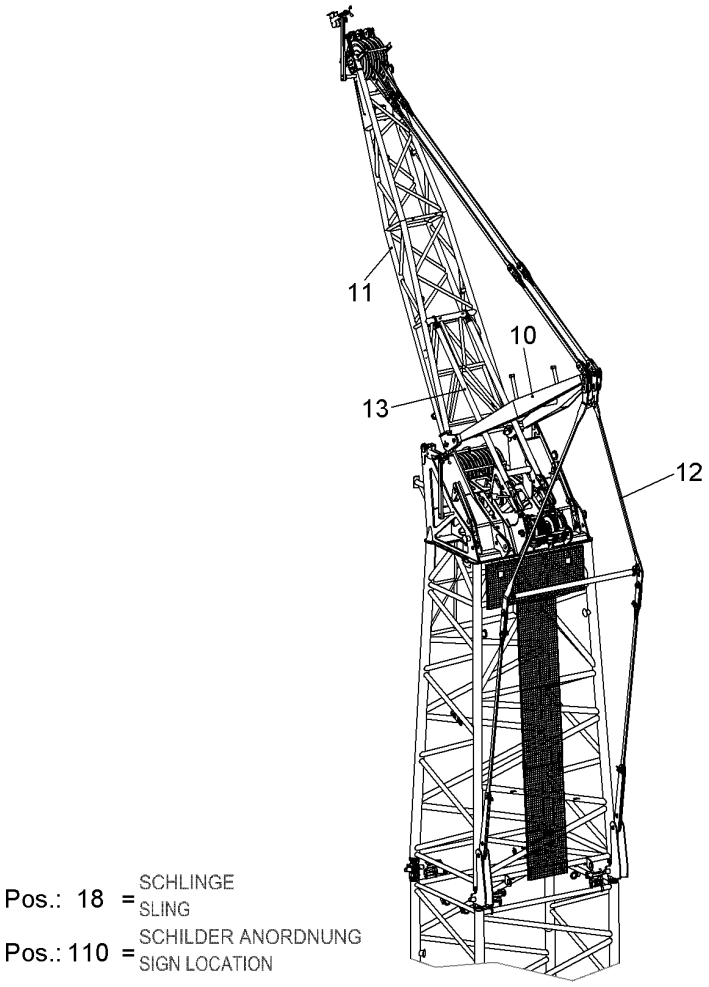

Pos.	Item	Quantity	Description	Bezeichnung	Serie	K
10	990920514	1	A-FRAME CPL ⇨ ❑ 549	A-BOCK KPL		
11	993439414	1	TIP BOOM CPL ⇨ ❑ 551	SPITZEN AL KPL		
12	992341514	1	STAY ROPE ROD ⇨ ❑ 563	RUECKHALTESTANGE		
13	970875703	1	TILTING-BACK SUPPORTS ⇨ ❑ 565	RUECKFALLSTUETZEN		
18	805091714	1	ROUND SLING	RUNDSCHLINGE		
110	11266945	1	SIGN LOCATIONS	SCHILDER ANORD		

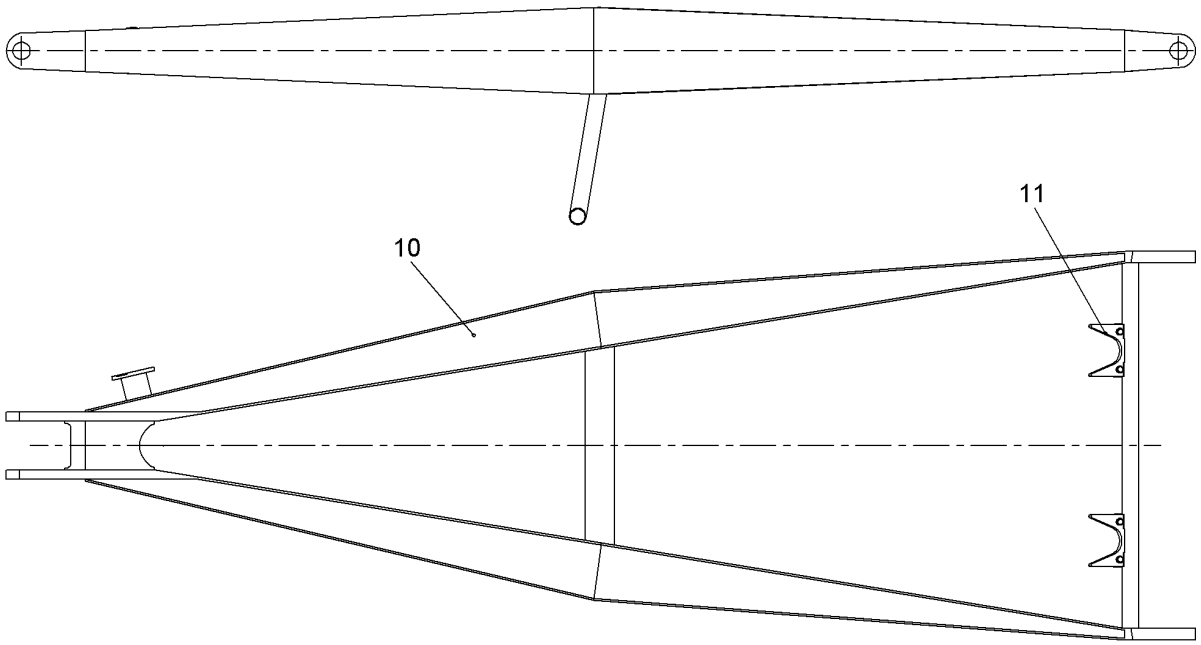

Pos.	Item	Quantity	Description	Bezeichnung	Serie	K
10	990929614	1	A-FRAME ST.CONST.	A-BOCK SCHWK		
11	11301266	1	MOUNTING PARTS ⇨ ❑ 550	MONTAGETEILE		

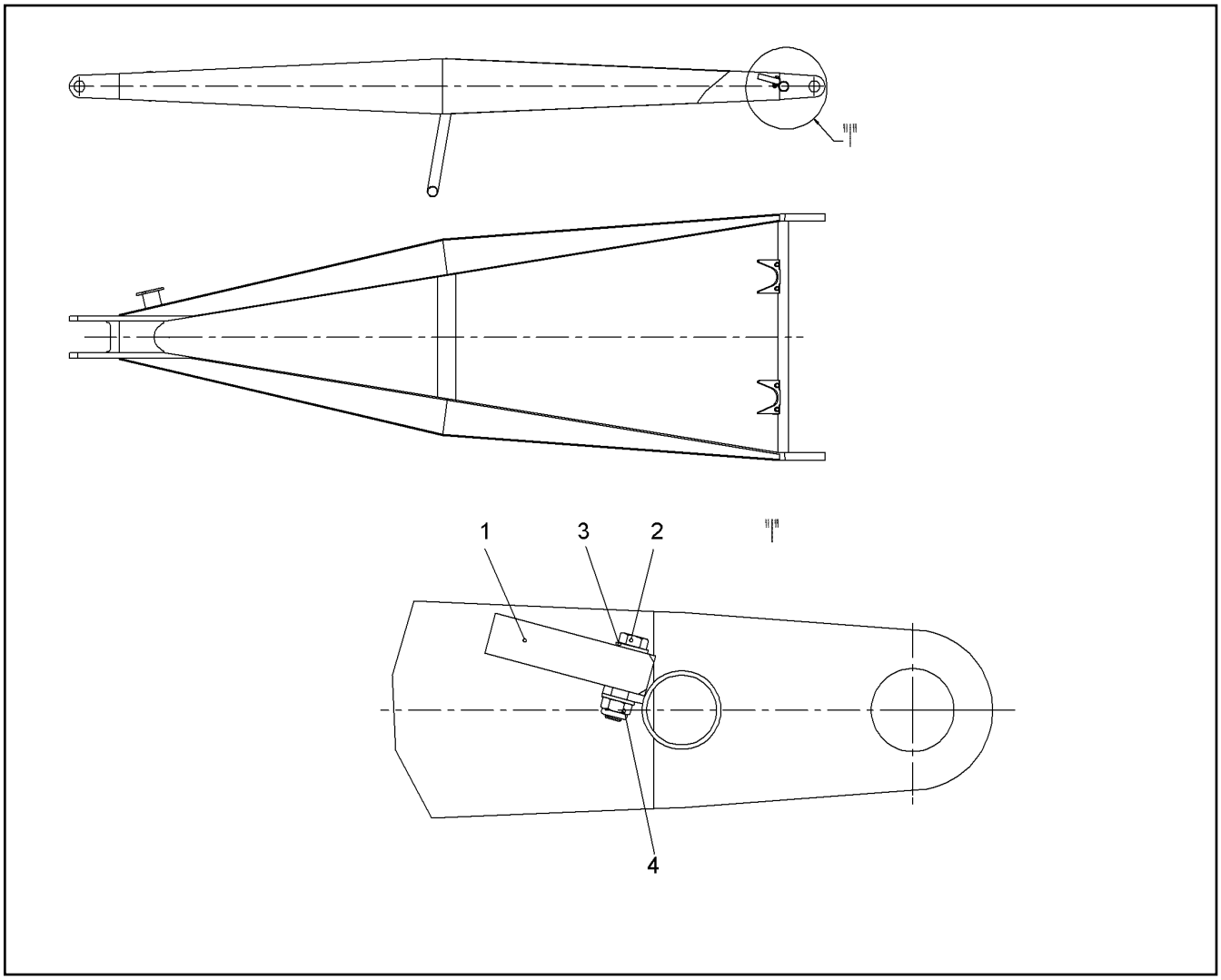

Pos.	Item	Quantity	Description	Bezeichnung	Serie	K
1	289007714	2	SUPPORT	AUFLAGE		
2	406527614	4	HEX SCREW ISO 4017 M12X55 A4-70	SECHSKANTSCHRAUBE		
3	4901782	8	WASHER ISO 7089 12 A4	SCHEIBE		
4	10540495	4	HEX NUT ISO 10511 M12 A4	SECHSKANTMUTTER		

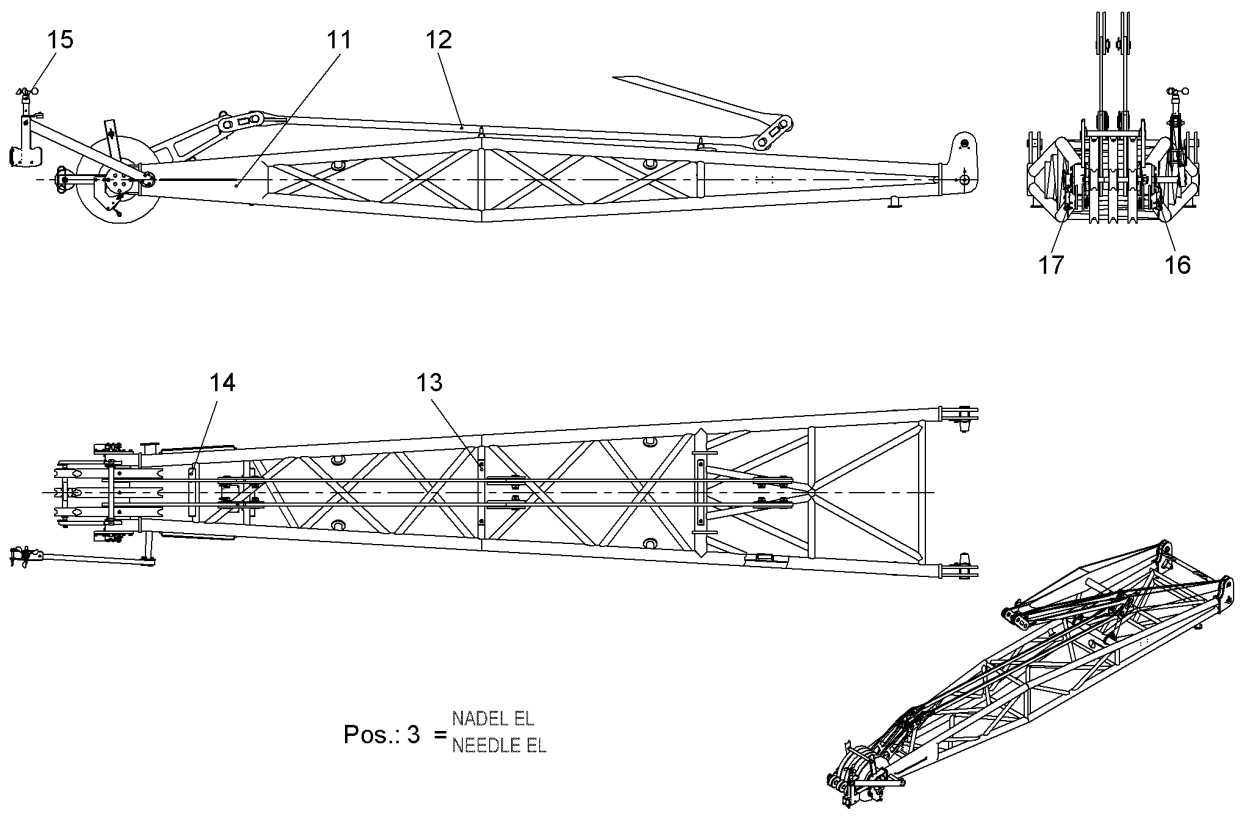

Pos.	Item	Quantity	Description	Bezeichnung	Serie	K
3	993309414	1	NEEDLE EL ⇨ ❑ 552	NADEL EL		
10	990929514	1	TIP BOOM ST.CONST.	SPITZEN AL SCHWK		
11	11287445	1	MOUNTING PARTS ⇨ ❑ 556	MONTAGETEILE		
12	957095614	1	ANCHORING ROD CPL ⇨ ❑ 558	HALTESTANGE KPL		
13	11289080	2	ROPE GUARD CPL ⇨ ❑ 559	SEILSCHUTZ KPL		
14	11294517	2	ROPE GUARD CPL ⇨ ❑ 560	SEILSCHUTZ KPL		
15	990646114	1	ANEMOMETER CPL ⇨ ❑ 519	WINDMESSER KPL		
16	10557537	1	HOIST LIMITSWITCH LEFT INSTAL. ⇨ ❑ 561	SPITZENENDSCHALTER LI EINBA		
17	10557576	1	HOIST LIMITSWITCH RIGHT INSTAL ⇨ ❑ 562	SPITZENENDSCHALTER RE EIN		

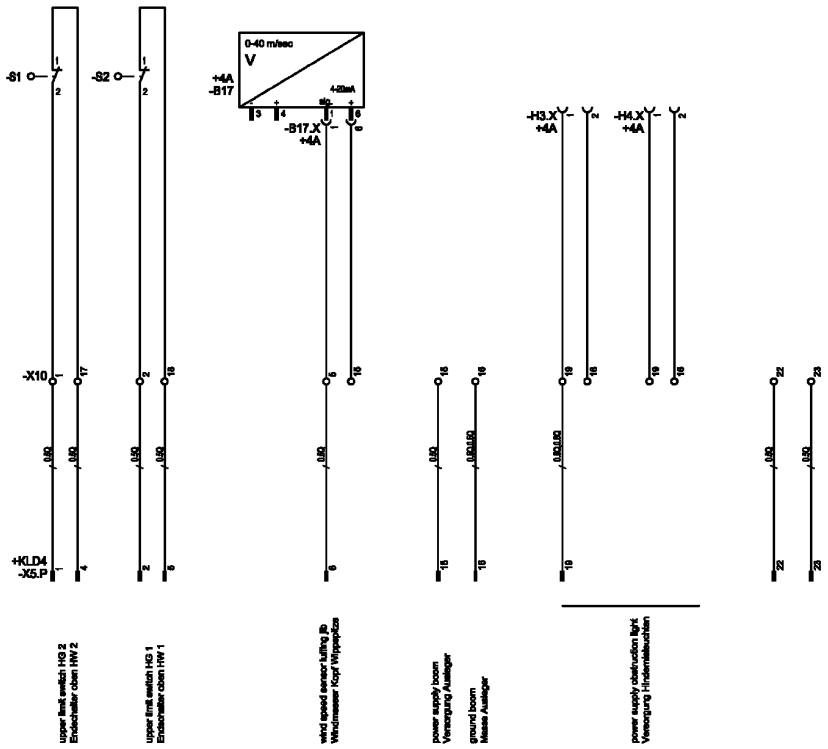

510275

Pos.	Item	Quantity	Description	Bezeichnung	Serie	K
21	10576519	1	CABLE LOOM ⇨ ❑ 553	KABELSATZ		

OHNE BILD
WITHOUT ILLUSTRATION
SANS PLANCHE
SIN FIG.
SEM ILUSTRAÇÃO
БЕЗ ИЗОБРАЖЕНИЯ

600000

Pos.	Item	Quantity	Description	Bezeichnung	Serie	K
20	10576523	1	CLAMPING SOCKET ⇨ ❑ 555	KLEMMDOSE		
21	10045155	4	CABLE GLAND	KABELVERSCHRAUBUNG		
22	10045156	1	CABLE GLAND	KABELVERSCHRAUBUNG		
25	693061314	4	STOPPER PLUG	BLINDSTOPFEN		
27	606644414	1	SIGN	SCHILD		
28	602620401	1	REDUCER	REDUZIERUNG		
30	600376914	12	CONTROL LEAD	STEUERLEITUNG		
31	693155014	1	SOCKET SHELL	TUELLENGEHAEUSE		
32	605604714	1	MALE INSERT	STIFTEINSATZ		
33	605619814	8	PIN CONTACT	STIFTKONTAKT		
34	605601701	2	CONTACT PIN	KONTAKTSTIFT		
35	10045156	1	CABLE GLAND	KABELVERSCHRAUBUNG		
36	602620401	1	REDUCER	REDUZIERUNG		
41	918361414	1	CABLE ANEMOMETER	KABEL WINDGEBER		
50	693157114	1	BS HOUSING	SOCKELGEHAEUSE		
51	605609514	1	FEMALE INSERT	BUCHSENEINSATZ		
52	693061514	2	STOPPER PLUG	BLINDSTOPFEN		
60	927521808	2	LIMIT SWITCH HOISTING ABOVE ⇨ ❑ 532	ENDSCHALTER HUB OBEN		
80	693157014	2	BS HOUSING	SOCKELGEHAEUSE		
81	605616114	2	FEMALE INSERT	BUCHSENEINSATZ		
82	605618014	2	COVER LID	ABDECKKAPPE		
83	693152314	2	HOSE CLAMP THREADED UNION	SCHLAUCHSCHELLENVERSCH		
84	602620201	2	REDUCER	REDUZIERUNG		
85	600454314	4.5	CONTROL LEAD	STEUERLEITUNG		

OHNE BILD
WITHOUT ILLUSTRATION
SANS PLANCHE
SIN FIG.
SEM ILUSTRAÇÃO
БЕЗ ИЗОБРАЖЕНИЯ

600000

Pos.	Item	Quantity	Description	Bezeichnung	Serie	K
86	603000308	1.2	INSULATING HOSE	ISOLIERSCHLAUCH		

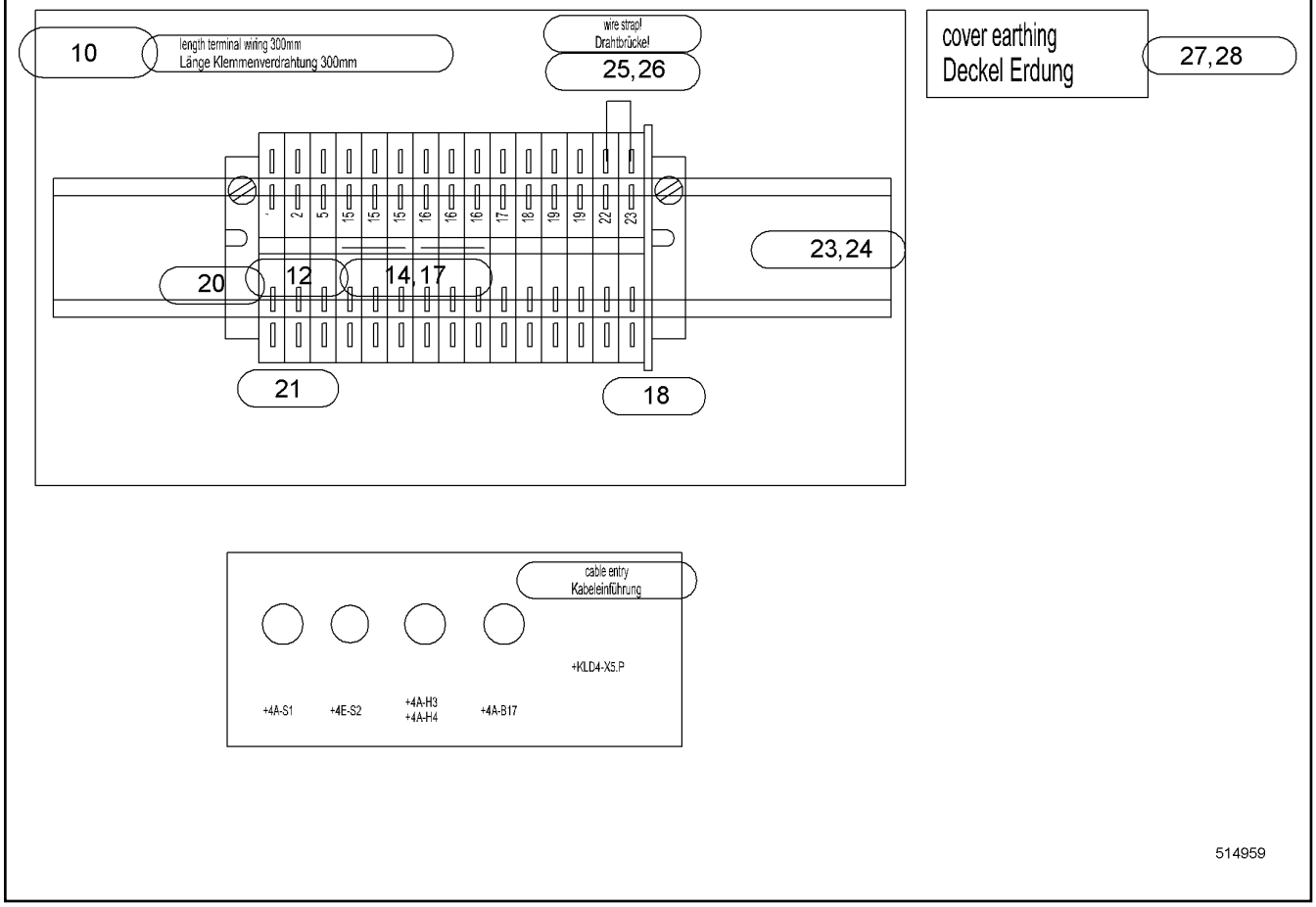

Pos.	Item	Quantity	Description	Bezeichnung	Serie	K
10	917876214	1	HOUSING DRILLED	GEHAEUSE GEBOHRT		
12	602153814	15	SERIES TERMINAL	REIHENKLEMME		
14	602731714	2	CROSS CONNECTOR	QUERVERBINDER		
17	602791714	1	CUTTING-OFF WHEEL	TRENNSCHEIBE		
18	602730714	1	CLOSING PLATE	ABSCHLUSSPLATTE		
20	602720514	2	END ANGLE	ENDWINKEL		
21	602835914	1	DESIGNATION CARD	BEZEICHNUNGSKARTE		
23	602101414	0.2	CARRIER RAIL	TRAGSCHIENE		
24	602134114	2	FASTENING SCREW	BEF SCHRAUBE		
25	602209314	2	RECEPTACLE	STECKHUELSE		
26	10870540	0.12	ELECTR.CABLE	KFZ-LEITUNG		
27	602213314	2	CABLE LUG	KABELSCHUH		
28	600147201	0.2	WIRE BRAID	LITZE		

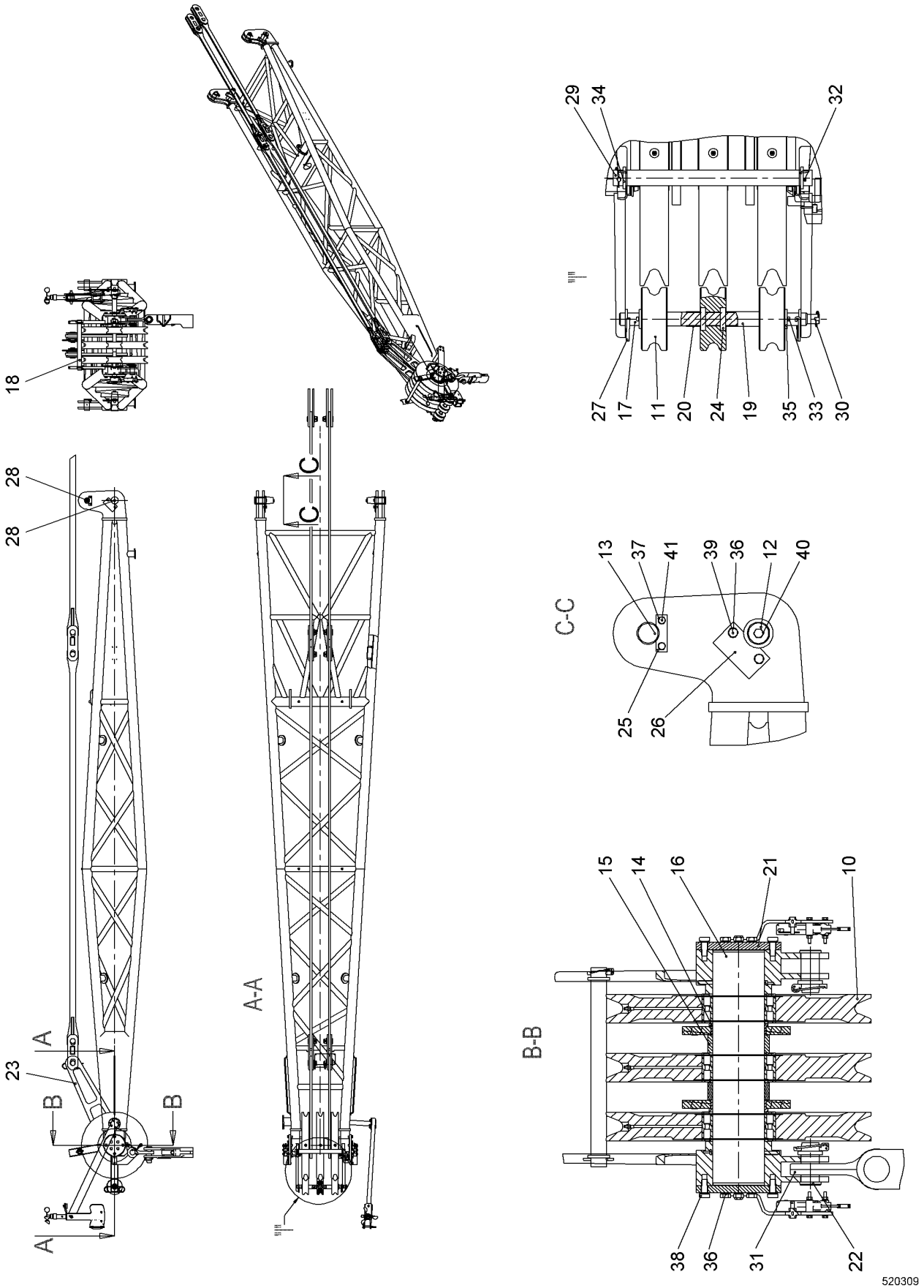
18
28
28
23
A
B
B
A
C
C
A-A
29
34
32
27
17
11
20
24
19
35
33
30
C-C
13
37
41
39
36
12
40
25
26
B-B
15
14
16
21
10
38
36
31
22
520309

Pos.	Item	Quantity	Description	Bezeichnung	Serie	K
10	790202014	3	ROPE PULLEY CPL	SEILROLLE KPL		
11	970961303	3	ROLLER	ROLLE		
12	949761814	2	PIN 80X205 LHRD900-40;10019758	BOLZEN		
13	958554414	2	PIN	BOLZEN		
14	958556114	2	BUSHING	BUCHSE		
15	958556214	2	BUSHING	BUCHSE		
16	958556014	1	AXLE	ACHSE		
17	958904614	1	AXLE	ACHSE		
18	950989914	1	TUBE	ROHR		
21	956385914	2	WP	WP		
22	910353714	2	BOLT CONNECTION	BOLZENVERBINDUNG		
23	919981214	2	COUPLING LINK	KOPPELLASCHE		
24	745120514	6	DEEP GROOVE BALL BEARING	RILLENKUGELLAGER		
25	703003114	2	AXLE HOLDER	ACHSHALTER		
26	956240114	2	WP	WP		
27	433102508	2	RETAINING SPRING 5MM	SICHERUNGSFEDER		
28	7743242	4	HYDRAULIC-TYPE LUBRICAT.NIPPLE	KEGELSCHMIERNIPPEL		
29	10098106	1	SAFETY PLUG W HINGE-LID 10X55	SICHERHEITSKLAPPSTECKER		
30	432016214	1	SAFETY PLUG W HINGE-LID 8X42	SICHERHEITSKLAPPSTECKER		
31	956507814	1	CROSS STRAP	KREUZLASCHE		
32	433008108	1	SPLIT PIN ISO 1234 6.3X63	SPLINT		
33	433007914	2	SPLIT PIN ISO 1234 6.3X56 A4	SPLINT		
34	421103214	2	WASHER DIN EN 28738 45 ST;	SCHEIBE		
35	421102814	4	WASHER DIN EN 28738 35 ST;	SCHEIBE		
36	7024427	20	WEDGE LOCK WASHER M16	KEILSICHERUNGSSCHEIBE		
37	10536581	4	WEDGE LOCK WASHER M12 254 SMO;EN 10	KEILSICHERUNGSSCHEIBE		
38	10539318	16	HEX SCREW ISO 4017 M16X40 10.9	SECHSKANTSCHRAUBE		
39	10539317	4	HEX SCREW ISO 4017 M16X35 10.9	SECHSKANTSCHRAUBE		
40	10539314	2	HEX SCREW ISO 4017 M16X20 10.9	SECHSKANTSCHRAUBE		
41	406517714	4	HEX SCREW ISO 4017 M12X20 A4-70	SECHSKANTSCHRAUBE		

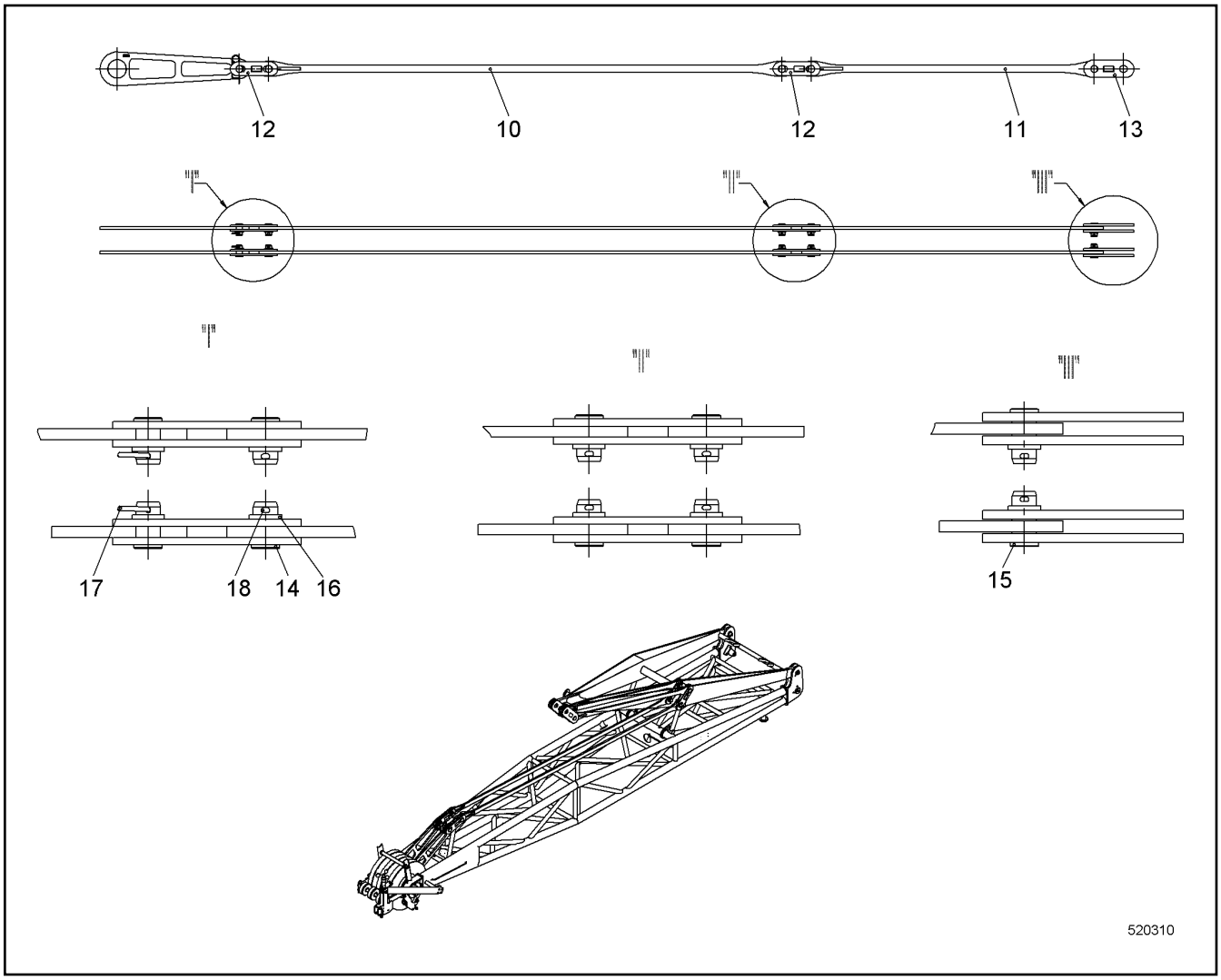

Pos.	Item	Quantity	Description	Bezeichnung	Serie	K
10	385025414	2	ANCHORING ROD	HALTESTANGE		
11	958552214	2	ANCHORING ROD	HALTESTANGE		
12	949911114	8	COUPLING LINK	KOPPELLASCHE		
13	958339714	4	COUPLING LINK	KOPPELLASCHE		
14	948959414	8	PIN 58X95 LHRD900-40;10019758	BOLZEN		
15	949174814	2	PIN 58X113 LHRD900-40;10019758	BOLZEN		
16	421103314	10	WASHER DIN EN 28738 50 ST;	SCHEIBE		
17	433105008	2	RETAINING SPRING DIN 2194 6MM FS	SICHERUNGSFEDER		
18	433010314	8	SPLIT PIN ISO 1234 10X80 A4	SPLINT		

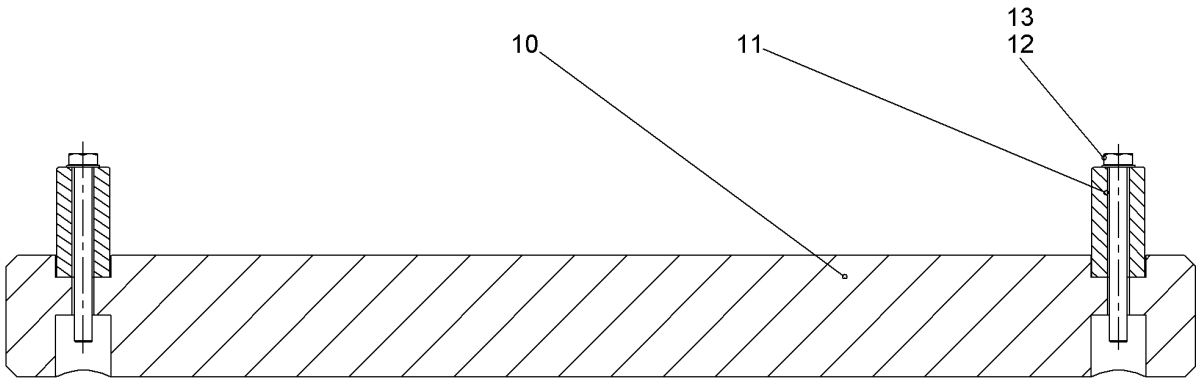

Pos.	Item	Quantity	Description	Bezeichnung	Serie	K
10	289003214	1	STRIP	LEISTE		
11	956009714	2	INTERMEDIATE PART	ZWISCHENSTUECK		
12	10558857	2	LOCKING RING 8 A2	SICHERUNGSRING		
13	10538809	2	HEX SCREW ISO 4017 M8X80 A4-70	SECHSKANTSCHRAUBE		

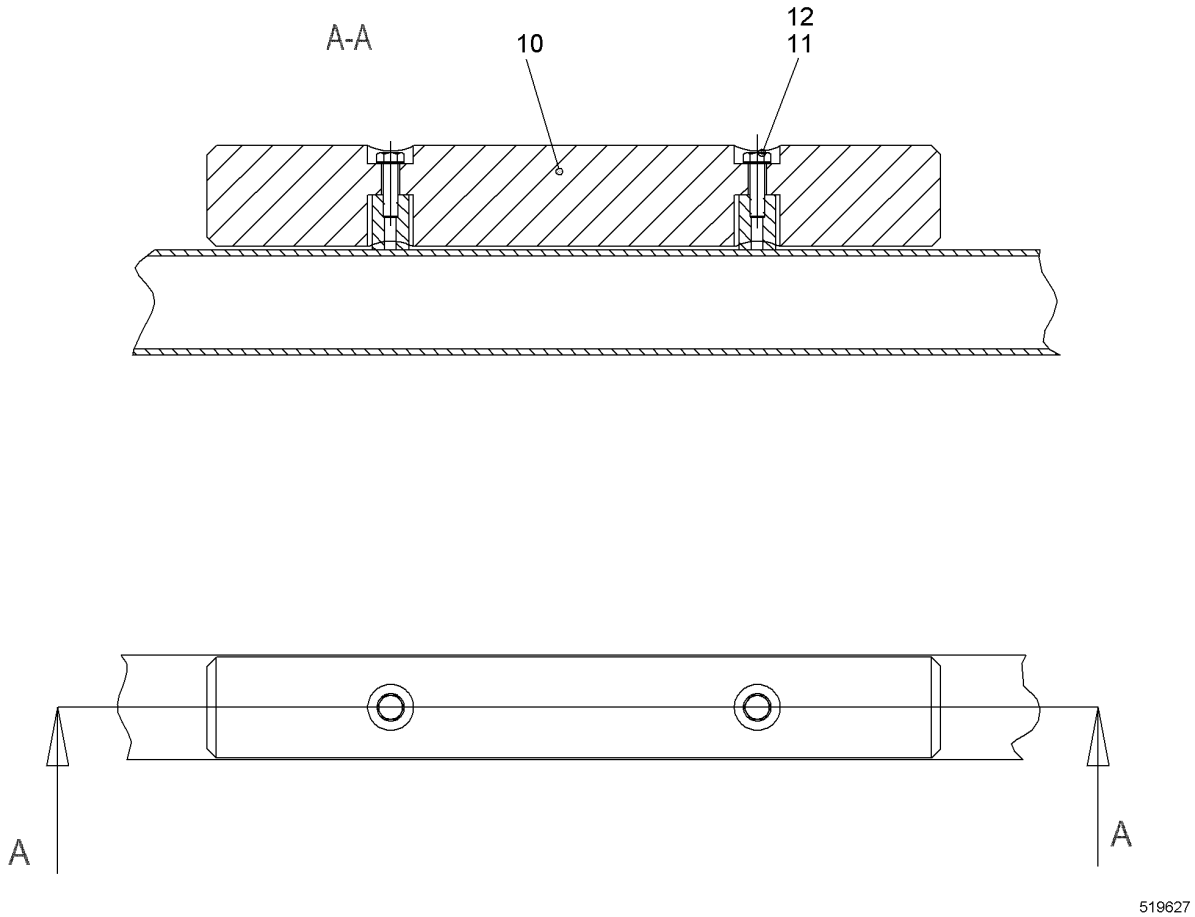

Pos.	Item	Quantity	Description	Bezeichnung	Serie	K
10	289012914	1	STRIP	LEISTE		
11	406501314	2	HEX SCREW ISO 4017 M8X30 A4-70	SECHSKANTSCHRAUBE		
12	10447017	2	LOCKING RING 8	SICHERUNGSRING		

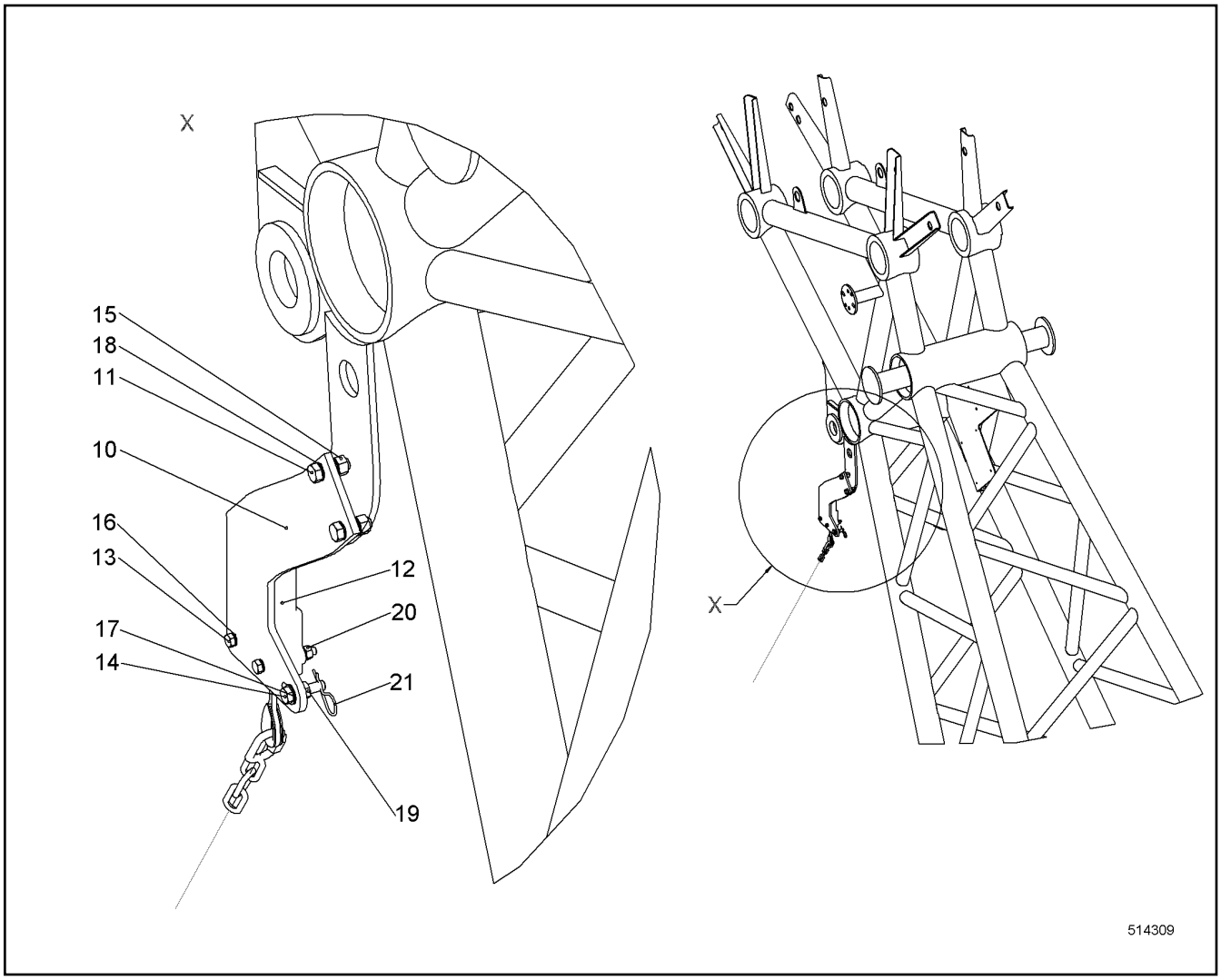

Pos.	Item	Quantity	Description	Bezeichnung	Serie	K
10	971508203	1	WP	WP		
11	406518414	2	HEX SCREW ISO 4017 M12X35 A4-70	SECHSKANTSCHRAUBE		
13	10331507	2	HEX SCREW ISO 4017 M8X65 A4-70	SECHSKANTSCHRAUBE		
14	10539971	1	HEX SCREW ISO 4017 M10X40 A4-70	SECHSKANTSCHRAUBE		
15	411516914	2	HEX NUT ISO 4032 M12 A4-70	SECHSKANTMUTTER		
16	10536577	4	WEDGE LOCK WASHER M8 254 SMO;EN 1008	KEILSICHERUNGSSCHEIBE		
17	10536580	2	WEDGE LOCK WASHER M10 254 SMO;EN 10	KEILSICHERUNGSSCHEIBE		
18	10536581	4	WEDGE LOCK WASHER M12 254 SMO;EN 10	KEILSICHERUNGSSCHEIBE		
19	411514614	1	HEX NUT ISO 4032 M10 A4-70	SECHSKANTMUTTER		
20	411515014	2	HEX NUT ISO 4032 M8 A4-70	SECHSKANTMUTTER		
21	433206014	1	SPRING PLUG DIN 11024 2.5	FEDERSTECKER		

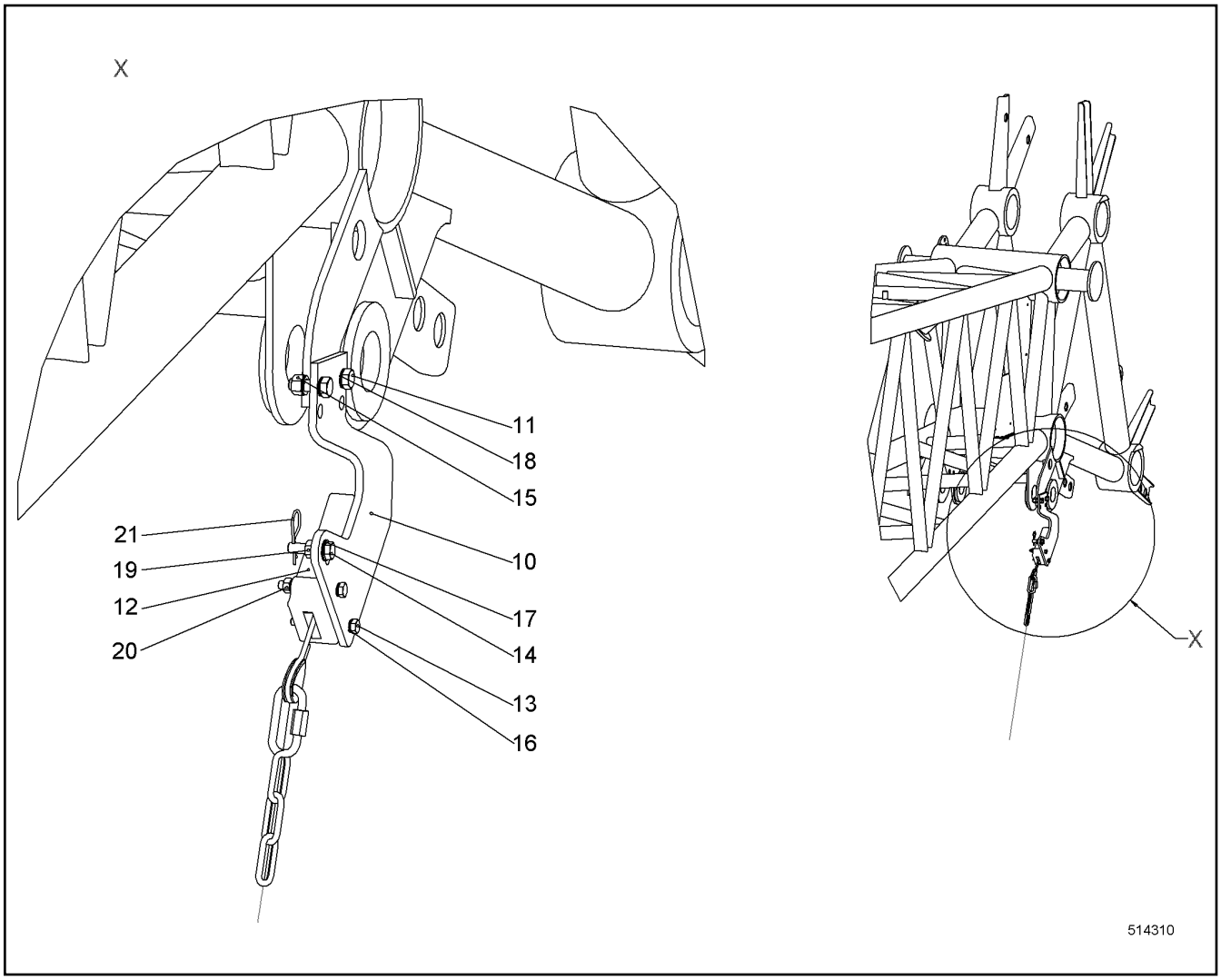

Pos.	Item	Quantity	Description	Bezeichnung	Serie	K
10	971511703	1	WP	WP		
11	406518414	2	HEX SCREW ISO 4017 M12X35 A4-70	SECHSKANTSCHRAUBE		
13	10331507	2	HEX SCREW ISO 4017 M8X65 A4-70	SECHSKANTSCHRAUBE		
14	10539971	1	HEX SCREW ISO 4017 M10X40 A4-70	SECHSKANTSCHRAUBE		
15	411516914	2	HEX NUT ISO 4032 M12 A4-70	SECHSKANTMUTTER		
16	10536577	4	WEDGE LOCK WASHER M8 254 SMO;EN 1008	KEILSICHERUNGSSCHEIBE		
17	10536580	2	WEDGE LOCK WASHER M10 254 SMO;EN 10	KEILSICHERUNGSSCHEIBE		
18	10536581	4	WEDGE LOCK WASHER M12 254 SMO;EN 10	KEILSICHERUNGSSCHEIBE		
19	411514614	1	HEX NUT ISO 4032 M10 A4-70	SECHSKANTMUTTER		
20	411515014	2	HEX NUT ISO 4032 M8 A4-70	SECHSKANTMUTTER		
21	433206014	1	SPRING PLUG DIN 11024 2.5	FEDERSTECKER		

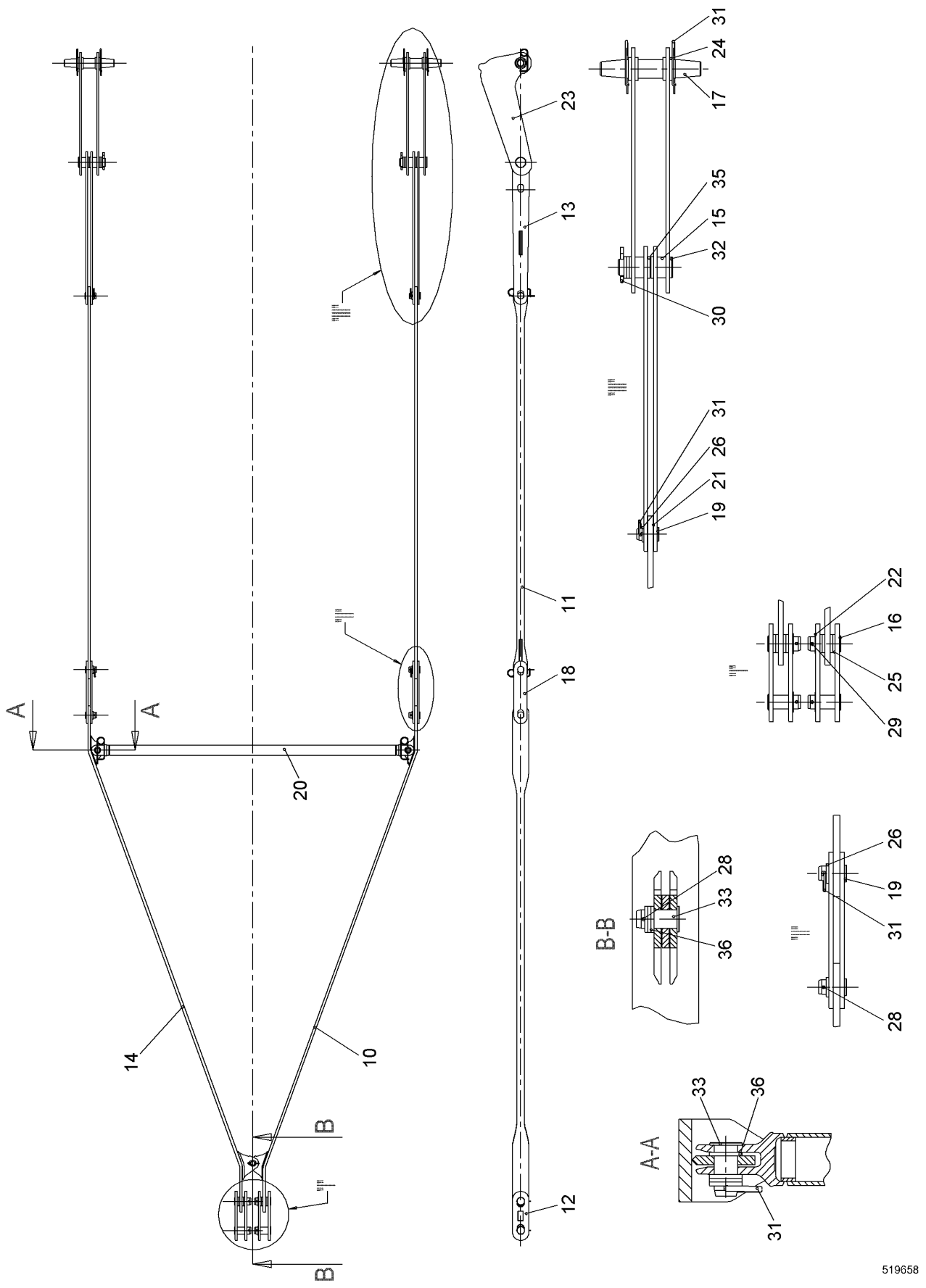

1.9.2016 519659 LIEBHERR	**138362_ETK_001** **STAY ROPE ROD** **RUECKHALTESTANGE**	563 (1/2) **99 23 415 14**

Pos.	Item	Quantity	Description	Bezeichnung	Serie	K
10	993372514	1	CROSSBAR ST.CONST.	TRAVERSE SCHWK		
11	958775914	2	ANCHORING ROD	HALTESTANGE		
12	958339514	4	COUPLING LINK	KOPPELLASCHE		
13	950411414	4	COUPLING LINK	KOPPELLASCHE		
14	993432414	1	CROSSBAR ST.CONST.	TRAVERSE SCHWK		
16	958280214	4	PIN	BOLZEN		
17	956418614	2	PIN	BOLZEN		
18	385043714	4	COUPLING LINK	KOPPELLASCHE		
19	948959414	6	PIN 58X95 LHRD900-40;10019758	BOLZEN		
20	993430014	1	COMPRESSION BAR	DRUCKSTAB		
21	949942814	8	WASHER 58/90X2 GUMMI NBR/SBR-65 GRD	SCHEIBE		
22	943919114	4	WASHER 61/85X2 PA 6 G	SCHEIBE		
23	958556314	4	ANCHORING ROD	HALTESTANGE		
24	421103814	8	WASHER DIN EN 28738 80 ST;	SCHEIBE		
25	421103514	8	WASHER DIN EN 28738 60 ST;	SCHEIBE		
26	421103314	6	WASHER DIN EN 28738 50 ST;	SCHEIBE		
28	433009414	3	SPLIT PIN ISO 1234 8X80 A4	SPLINT		
29	433010514	4	SPLIT PIN ISO 1234 10X90 A4	SPLINT		
30	433010914	2	SPLIT PIN ISO 1234 13X100 A4	SPLINT		
31	433105008	10	RETAINING SPRING DIN 2194 6MM FS	SICHERUNGSFEDER		
32	10350555	2	PIN	BOLZEN		
33	956215014	3	PIN 55X92 LHRD900-40;10019758	BOLZEN		
35	421103914	10	WASHER DIN EN 28738 70 ST;	SCHEIBE		
36	421103014	11	WASHER DIN EN 28738 40 ST	SCHEIBE		

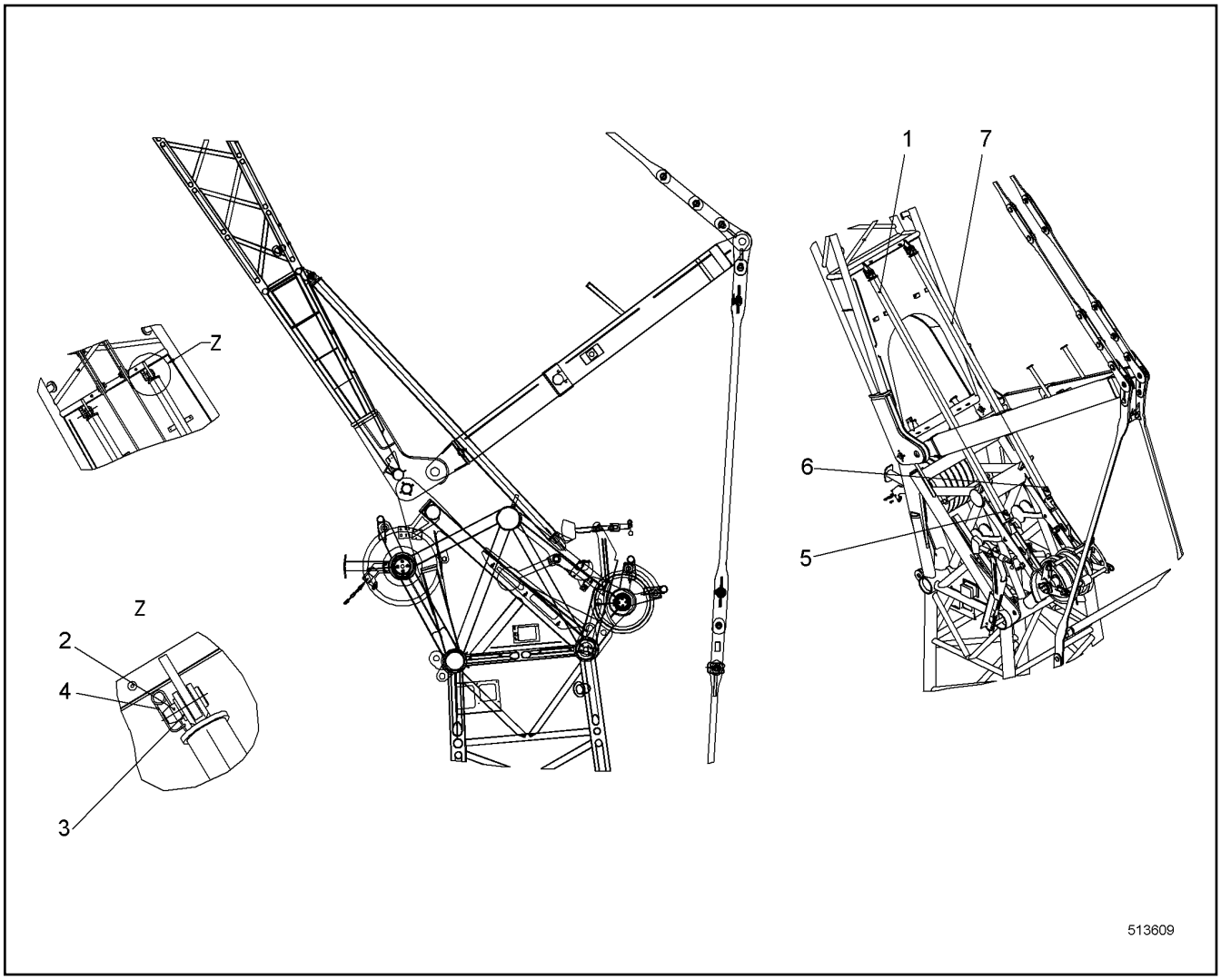

Pos.	Item	Quantity	Description	Bezeichnung	Serie	K
1	919390814	1	TILT-BACK SUPPORT	RUECKFALLSTUETZE		
2	949388414	2	PIN	BOLZEN		
3	421103014	2	WASHER DIN EN 28738 40 ST	SCHEIBE		
4	433101208	2	RETAINING SPRING 4MM	SICHERUNGSFEDER		
5	790485314	1	NAME PLATE TILTING-BACK SUP.	SCHILD RUECKFALLSTUETZEN		
7	994572314	1	TILT-BACK SUPPORT	RUECKFALLSTUETZE		

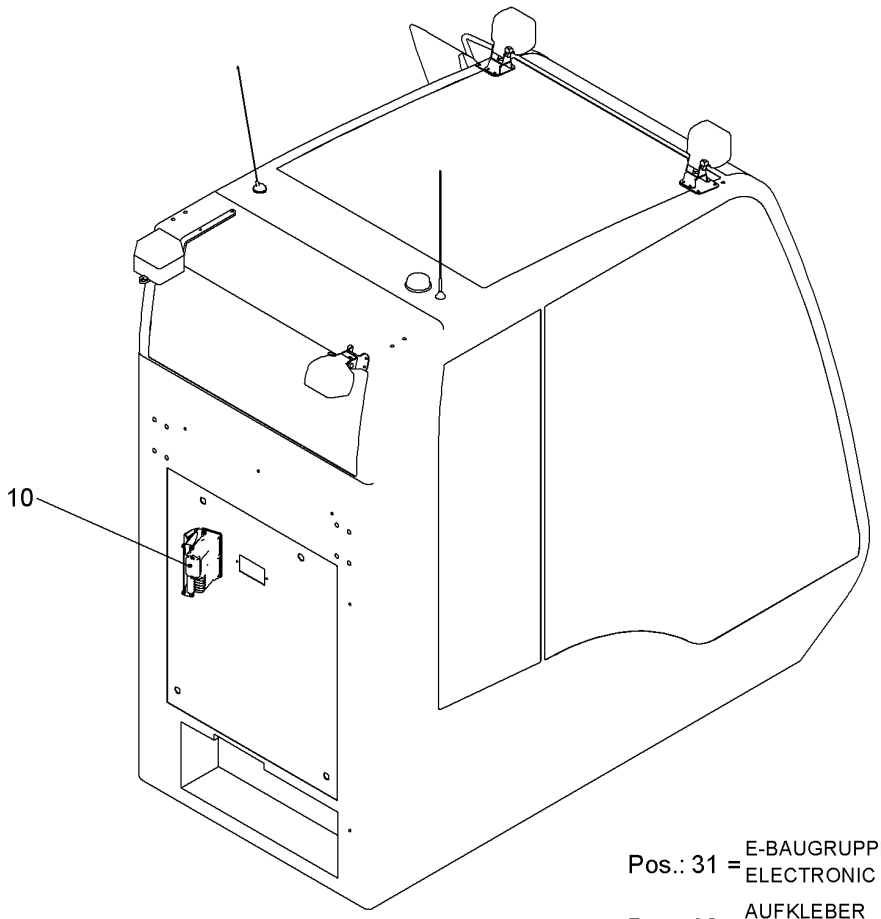

Pos.	Item	Quantity	Description	Bezeichnung	Serie	K
10	11223226	1	MODEM CPL RFK ⇨ ❑ 567	MODEM KPL NRS		
31	10688831	1	ELECTRONIC MODULES	E-BAUGRUPPE		
32	10541838	1	STICKER	AUFKLEBER		

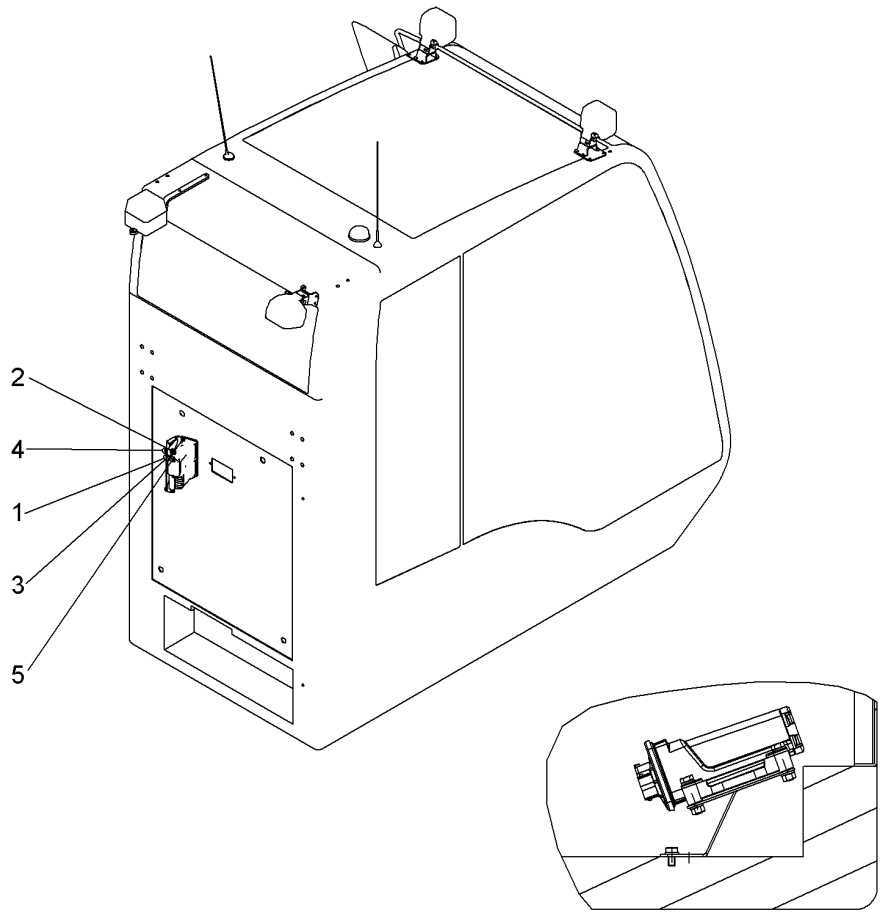

Pos.	Item	Quantity	Description	Bezeichnung	Serie	K
1	11223086	1	WP	WP		
2	10538797	4	HEX SCREW ISO 4017 M6X30 A4-70	SECHSKANTSCHRAUBE		
3	420000414	10	WASHER ISO 7089 6 A4	SCHEIBE		
4	411517114	4	HEX NUT ISO 4032 M6 A4-70	SECHSKANTMUTTER		
5	485557714	2	HEX SCREW ISO 4017 M6X12 A4-70	SECHSKANTSCHRAUBE		

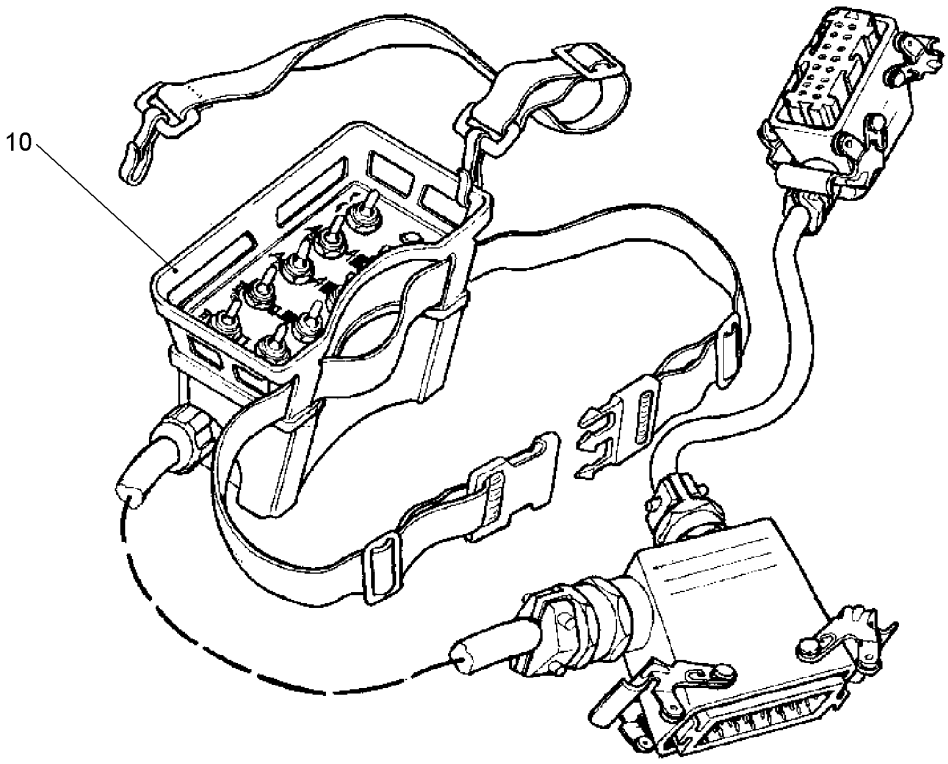

Pos.	Item	Quantity	Description	Bezeichnung	Serie	K
10	11236557	1	CONTROL CONSOLE	STEUERPULT		

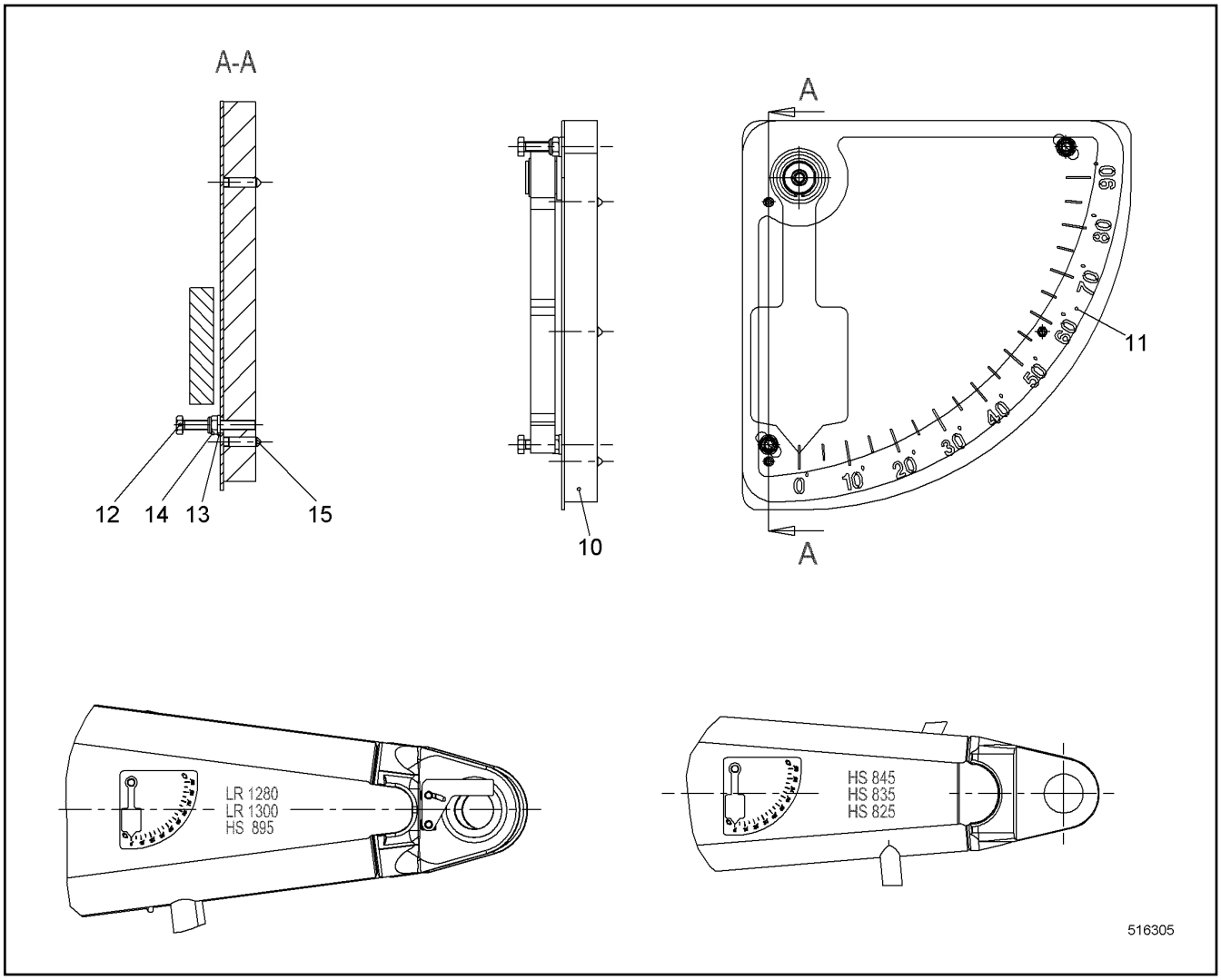

Pos.	Item	Quantity	Description	Bezeichnung	Serie	K
10	11215379	1	SHEET	PLATTE		
11	919058414	1	ANGLE INDICATION ⇨ ❑ 487	WINKELANZEIGE		
12	10538799	2	HEX SCREW ISO 4017 M6X45 A4-70	SECHSKANTSCHRAUBE		
13	420000414	2	WASHER ISO 7089 6 A4	SCHEIBE		
14	10540492	2	HEX NUT ISO 10511 M6 A4	SECHSKANTMUTTER		
15	404601014	3	GRUB SCREW DIN 914 M6X20 45H	GEWINDESTIFT		

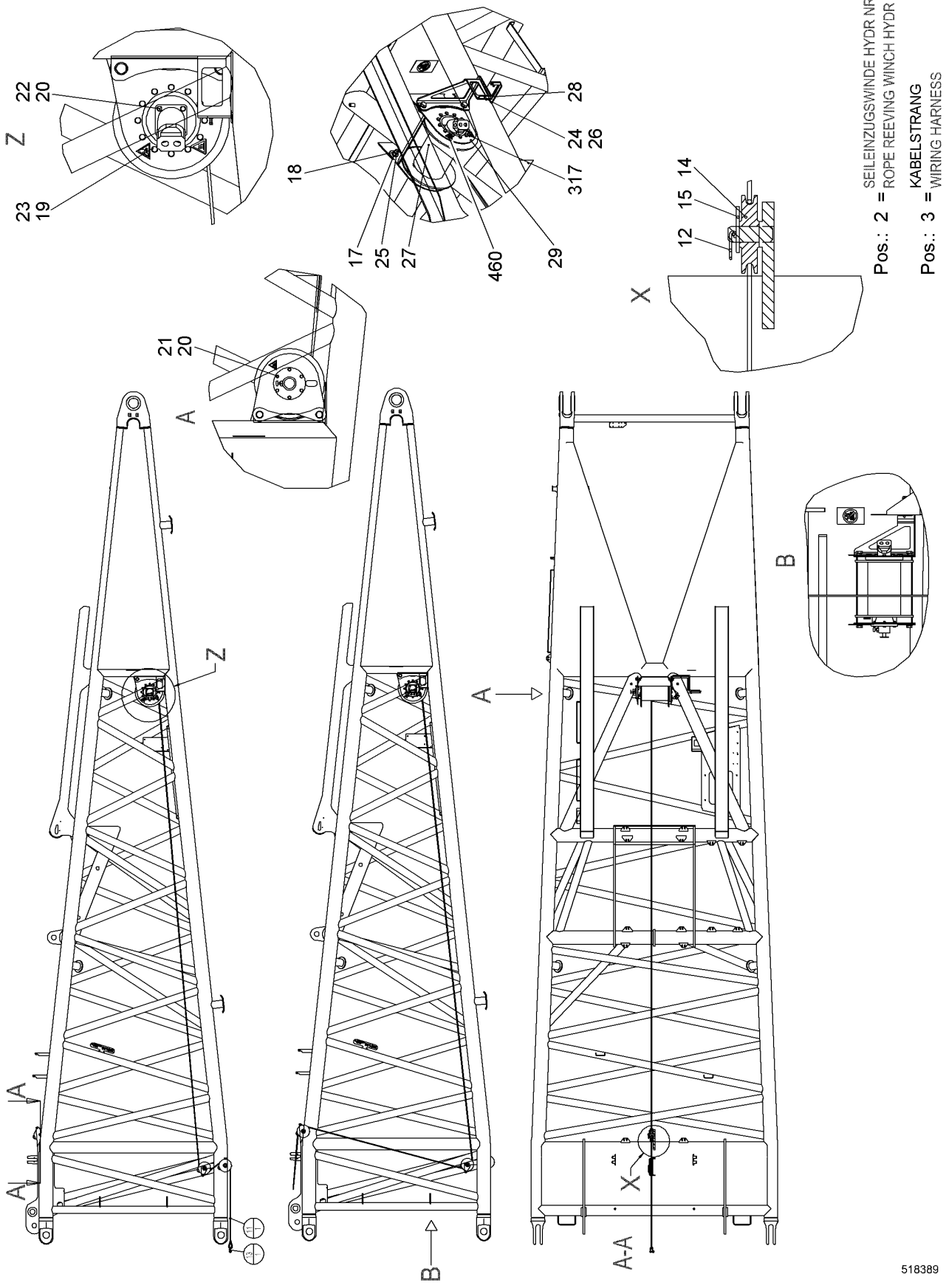
Z
22
20
23
19
18
28
24
26
317
17
25
27
460
29
X
12
15
14
Pos.: 2 = SEILEINZUGSWINDE HYDR NRS
ROPE REEVING WINCH HYDR RFK
Pos.: 3 = KABELSTRANG
WIRING HARNESS
21
20
A
B
A-A
518389

Pos.	Item	Quantity	Description	Bezeichnung	Serie	K
2	10542516	1	ROPE REEVING WINCH HYDR RFK ⇨ ❑ 572	SEILEINZUGSWINDE HYDR NRS		
3	10226574	1	WIRING HARNESS	KABELSTRANG		
4	10524392	1	HOSE LIST ⇨ ❑ 575	SCHLAUCHLISTE		
11	774762314	1	ROPE	SEIL		
12	433105414	2	RETAINING SPRING 4.5 MM	SICHERUNGSFEDER		
13	773930114	1	SHACKLE	SCHAEKEL		
14	967216103	2	ROPE PULLEY CPL ⇨ ❑ 576	SEILROLLE KPL		
15	385031714	2	WP	WP		
17	10544174	8	WASHER ISO 7089 20	SCHEIBE		
18	10544157	4	HEX NUT DIN 985 M20 10	SECHSKANTMUTTER		
19	406511914	12	HEX SCREW ISO 4017 M10X25 A4-70	SECHSKANTSCHRAUBE		
20	10447017	10	LOCKING RING 8	SICHERUNGSRING		
21	406501314	6	HEX SCREW ISO 4017 M8X30 A4-70	SECHSKANTSCHRAUBE		
22	406501414	4	HEX SCREW ISO 4017 M8X25 A4-70	SECHSKANTSCHRAUBE		
23	10447016	12	LOCKING RING 10	SICHERUNGSRING		
24	406532614	2	HEX SCREW ISO 4017 M6X20 A4-70	SECHSKANTSCHRAUBE		
25	10543922	4	HEX SCREW ISO 4017 M20X50 10.9	SECHSKANTSCHRAUBE		
26	420000414	2	WASHER ISO 7089 6 A4	SCHEIBE		
27	592069414	1	WINCH ⇨ ❑ 577	WINDE		
28	994001014	1	VALVE MOUNTING	VENTILHALTERUNG		
29	918678214	1	WINCH FRAME	WINDENRAHMEN		
317	773195214	1	SIGN	SCHILD		
460	773195614	2	NAMEPLATE UVV	SCHILD UVV		

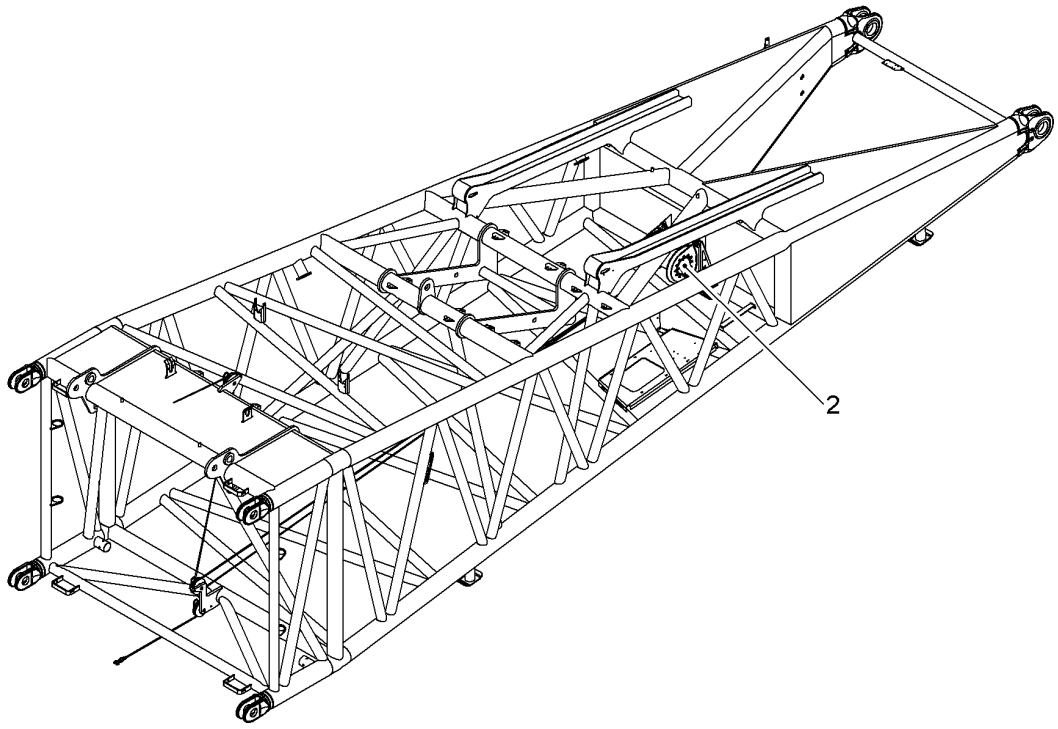

Pos.	Item	Quantity	Description	Bezeichnung	Serie	K
2	10517262	1	TUBING HYDR ⇨ ❑ 573	VERROHRUNG HYDR		

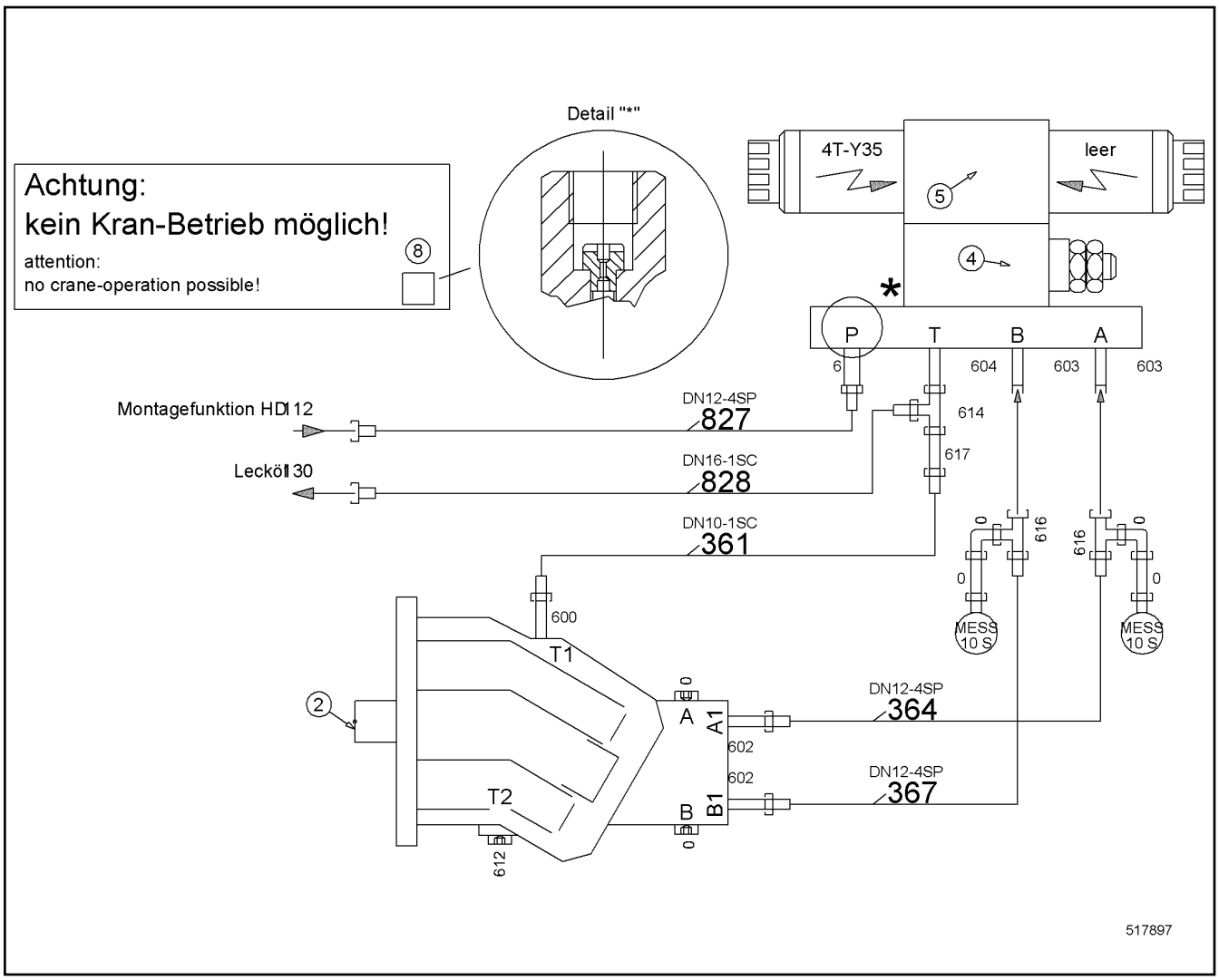

Pos.	Item	Quantity	Description	Bezeichnung	Serie	K
2	510232214	1	OIL MOTOR ⇨ ❑ 574	OELMOTOR		
3	511455014	1	CONNECTING PLATE	ANSCHLUSSPLATTE		
4	511467914	1	PRESSURE LIMITING VALVE	DRUCKBEGRENZUNGSVENTIL		
5	510427214	1	DIRECTIONAL CONTROL VALVE	WEGEVENTIL		
6	929796914	1	RESTRICTOR BODY	DROSSELKOERPER		
7	714002114	1	MAIN JET SOLEX 1.2MM	HAUPTDUESE SOLEX		
8	10099300	1	SIGN	SCHILD		
600	471039708	1	FLANGE JOINT	VERSCHRAUBUNG		
602	471033014	2	FLANGE JOINT	VERSCHRAUBUNG		
603	471033214	2	FLANGE JOINT	VERSCHRAUBUNG		
604	247009702	1	FLANGE JOINT	VERSCHRAUBUNG		
612	790259414	1	FLANGE JOINT	VERSCHRAUBUNG		
613	510664814	2	GAUGE CONNECTION	MESSSTUTZEN		
614	247128502	1	FLANGE JOINT	VERSCHRAUBUNG		
615	485433314	2	FLANGE JOINT	VERSCHRAUBUNG		
616	7407098	2	FLANGE JOINT	VERSCHRAUBUNG		
617	485436414	1	FLANGE JOINT	VERSCHRAUBUNG		

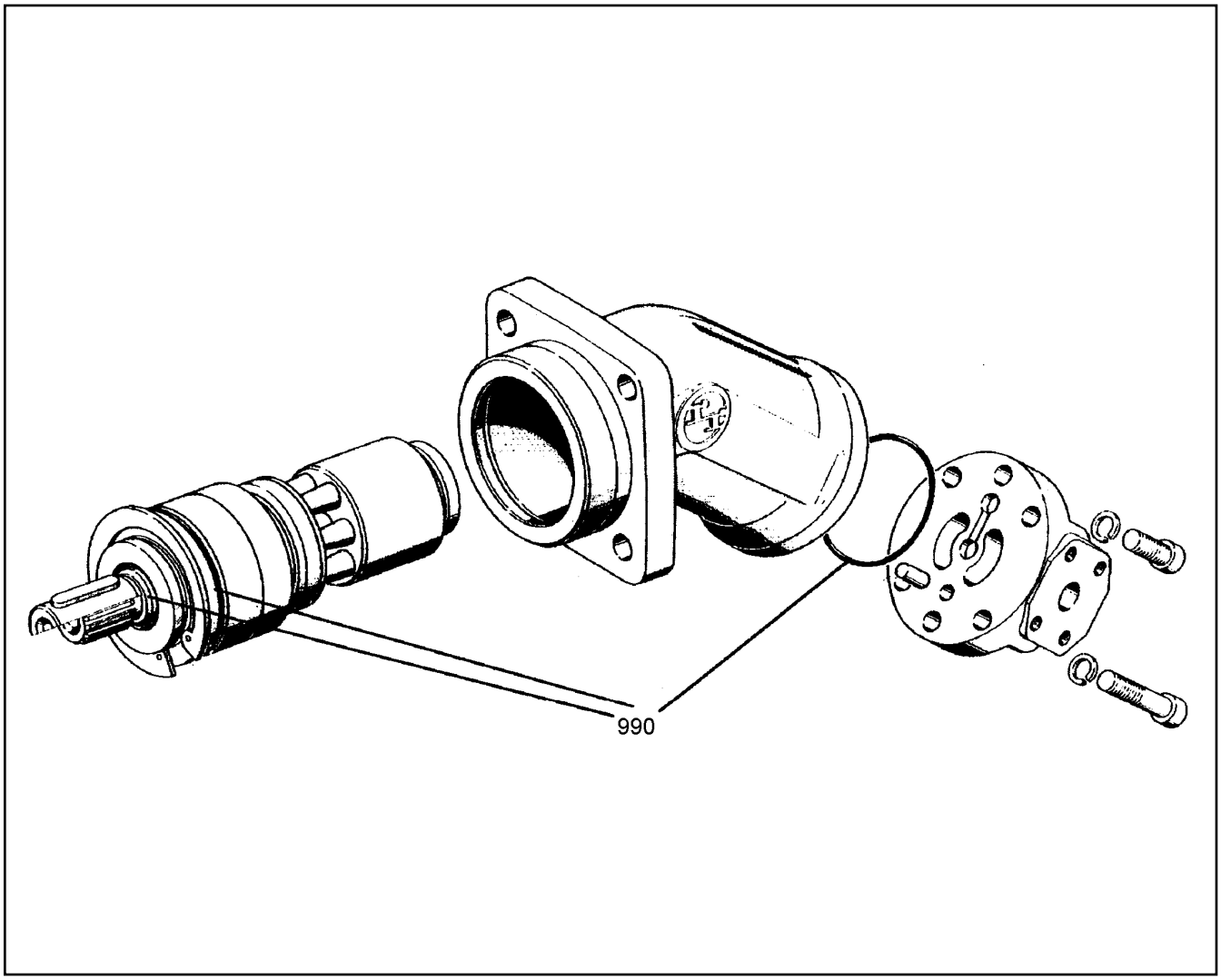

Pos.	Item	Quantity	Description	Bezeichnung	Serie	K
111	7024273	1	CYLINDER	ZYLINDER		
113	7024275	1	CENTER STUD	MITTELZAPFEN		
115	7024277	14	STEEL GASKET	STAHLDICHTRING		
116	570114908	1	SPRING SUPPORT	FEDERTELLER		
117	7024282	4	DISC SPRING	TELLERFEDER		
990	981967114	1	SEALING SET CPL	DS KPL		

ACHTUNG !
ATTENTION !
ATTENTION !
ATENCIÓN !
ATENÇÃO !
ВНИМАНИЕ

Für Schlauchbestellungen kann über die Schlauchnummer, in der entsprechenden Schlauchliste, die Identnummer festgestellt werden.

For ordering flexible hoses you can find the identification number through the hose-number in the corresponding hose-list.

Pour des ordres de tuyau flexible le nombre d'identification on voit dans la liste de tuyau flexible correspondente.

Para el pedido de manguera, indicar el número de identificación de la manguera de la lista respectiva.

Para se encomendar uma mangueira, consulte o número de identificaçao na respectiva lista de mangueiras.

Для оформления заказов на шланги/рукавы идент. № может быть определен при помощи номера шланга/рукава, указанного в соотетствующем перечне шлангов/рукавов.

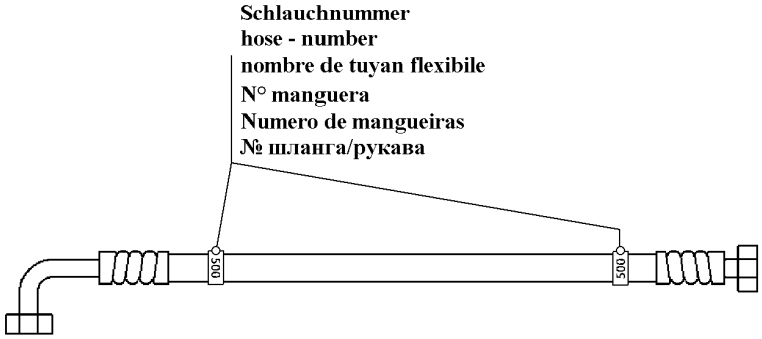

500000

Pos.	Item	Quantity	Description	Bezeichnung	Serie	K
1	10518558	1	ADHESIVE LABEL	HAFTETIKETTE		
2	10518558	5	ADHESIVE LABEL	HAFTETIKETTE		
361	995285414	1	HOSE CPL	SCHLAUCH KPL		
364	991205314	1	HOSE CPL	SCHLAUCH KPL		
367	991195514	1	HOSE CPL	SCHLAUCH KPL		
827	918849914	1	HOSE CPL	SCHLAUCH KPL		
828	929443814	1	HOSE CPL	SCHLAUCH KPL		

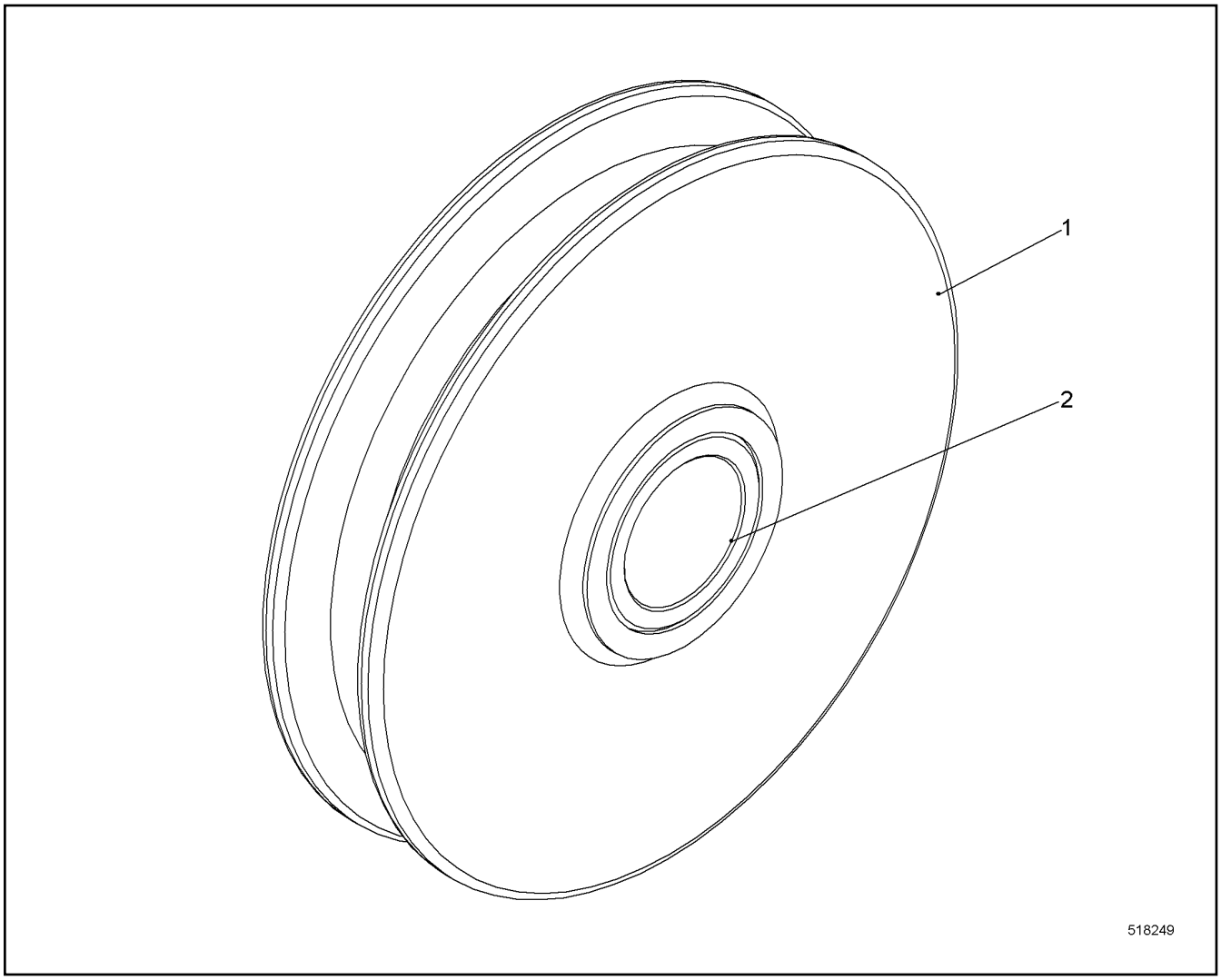

Pos.	Item	Quantity	Description	Bezeichnung	Serie	K
1	967217003	1	ROPE PULLEY	SEILROLLE		
2	967216303	1	BUSHING 30/40X38 GZ-CUSN7ZNPB	BUCHSE		

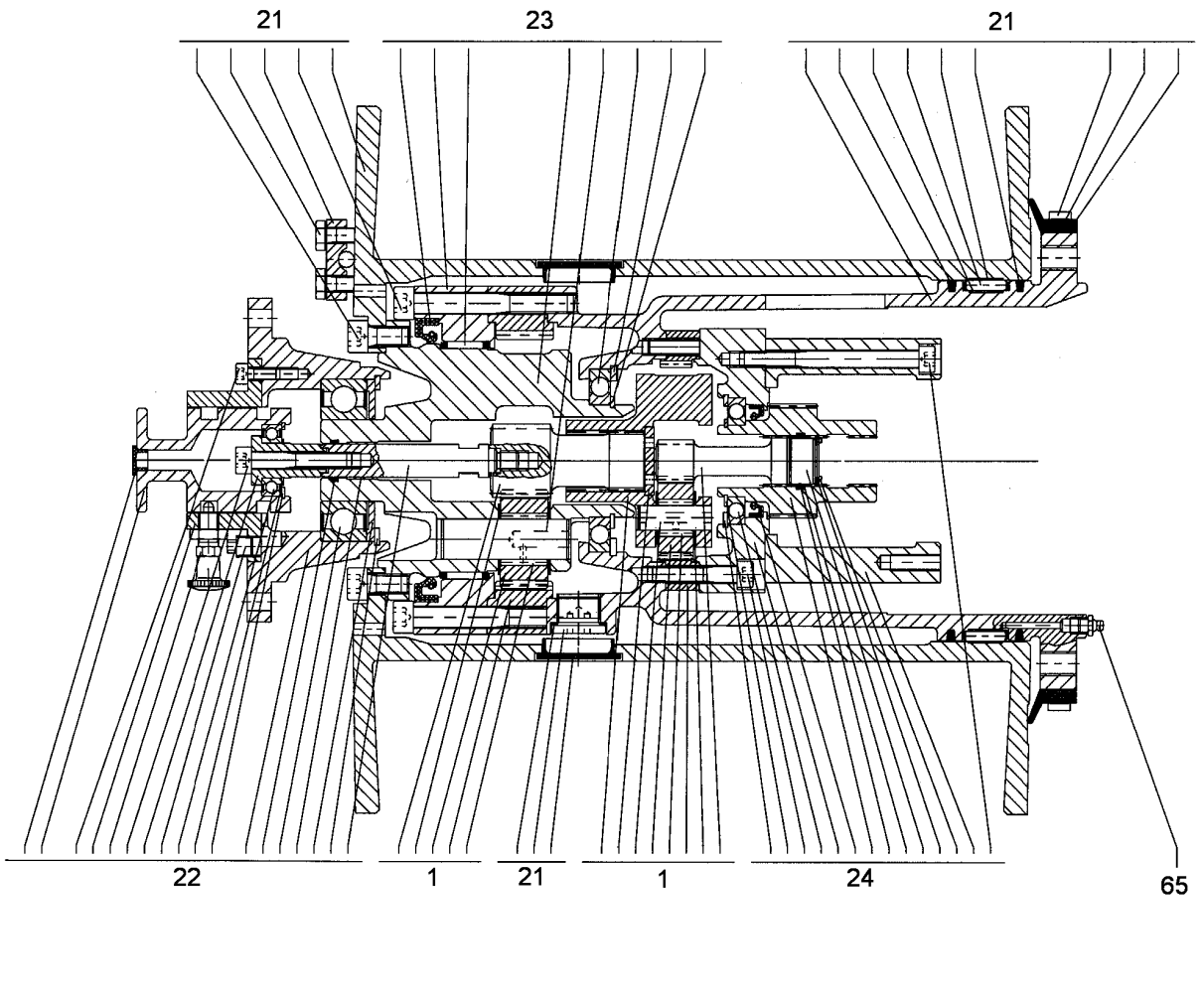

Pos.	Item	Quantity	Description	Bezeichnung	Serie	K
1	540270114	1	PLANETARY STAGE ⇨ ❑ 578	PLANETENSTUFE		
21	540270214	1	ROPE DRUM CPL ⇨ ❑ 579	SEILTROMMEL KPL		
22	540270314	1	FLANGE CPL ⇨ ❑ 580	FLANSCH KPL		
23	540270414	1	POWER TAKE-OFF CPL ⇨ ❑ 581	ABTRIEB KPL		
24	540270514	1	DRIVE UNIT CPL ⇨ ❑ 582	ANTRIEB KPL		
65	774301101	1	HYDRAULIC-TYPE LUBRICAT.NIPPLE	KEGELSCHMIERNIPPEL		

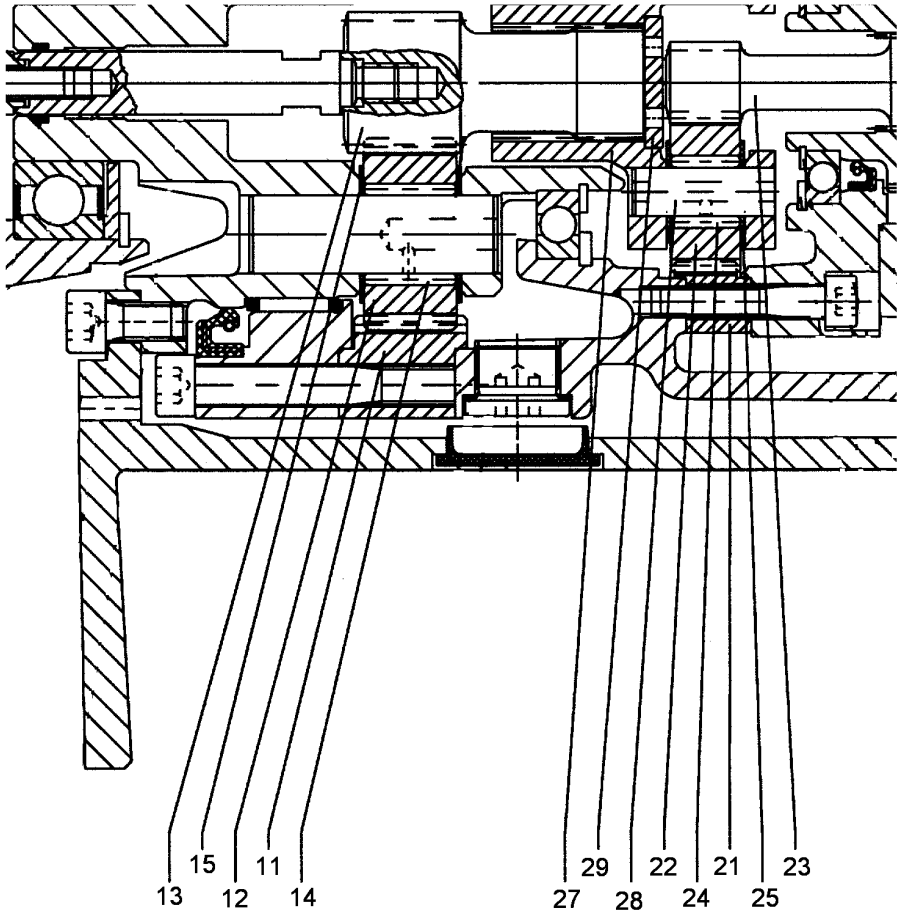

601366

Pos.	Item	Quantity	Description	Bezeichnung	Serie	K
11	512406114	1	INNER WHEEL	INNENRAD		
12	540270614	3	PLANET WHEEL	PLANETENRAD		
13	540270714	1	SUN WHEEL	SONNENRAD		
14	540244214	72	NEEDLES	NADELN		
15	540270814	6	AXIAL WASHER	AXIALSCHEIBE		
21	512406214	1	INNER WHEEL	INNENRAD		
22	540271014	3	PLANET WHEEL	PLANETENRAD		
23	540270914	1	SUN WHEEL	SONNENRAD		
24	540271114	48	NEEDLES	NADELN		
25	540271214	6	WASHER	SCHEIBE		
27	540271314	1	PLANETARY CARRIER	PLANETENTRAEGER		
28	540271414	3	PLANETARY WHEEL AXLE	PLANETENACHSE		
29	540271514	1	WASHER	SCHEIBE		

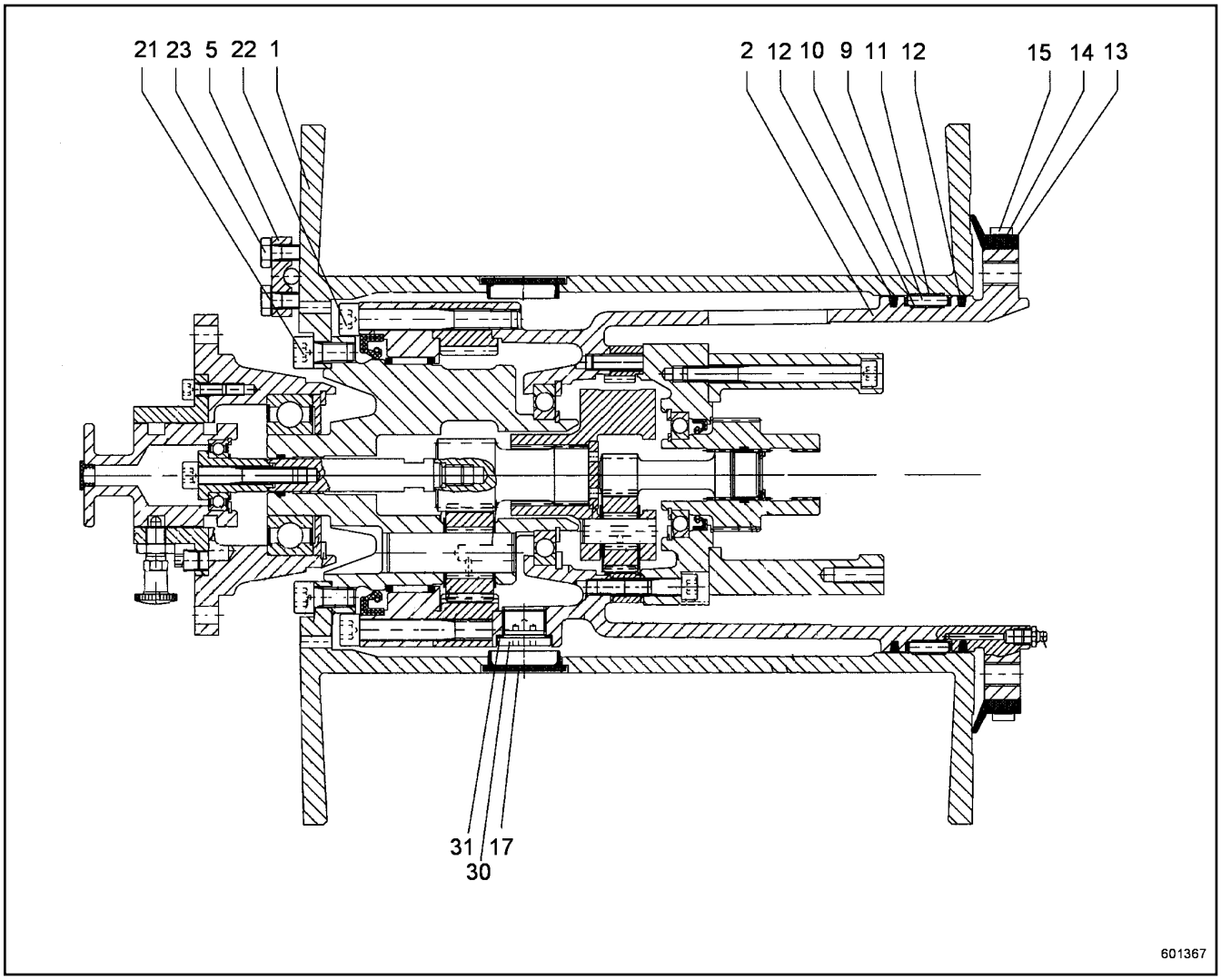

Pos.	Item	Quantity	Description	Bezeichnung	Serie	K
1	540273314	1	ROPE DRUM	SEILTROMMEL		
2	540271614	1	TERMINAL HOUSING	ENDGEHAEUSE		
5	540271714	1	ROPE CLAMP	SEILKLEMME		
9	501532014	1	FLAT CAGE BEARING	FLACHKAEFIG		
10	11278605	1	BEARING	LAGER		
12	261100714	2	FELT STRIP	FILZSTREIFEN		
13	501507014	1	PROFILE CORD	PROFILSCHNUR		
14	501507214	1	FIXING BAND	BEF BAND		
15	501507314	1	SLEEVE 8X0.4	HUELSE		
21	404208814	8	SOCKET HEAD SCREW ISO 4762 M10X20 A4-7	ZYLINDERSCHRAUBE		
22	10539508	6	SOCKET HEAD SCREW ISO 4762 M10X80 A4-7	ZYLINDERSCHRAUBE		
23	485556314	4	SOCKET HEAD SCREW ISO 4762 M8X25 A4-7	ZYLINDERSCHRAUBE		
30	404101608	2	SCREW PLUG DIN 908 M22X1.5 ST	VERSCHLUSSSCHRAUBE		
31	710104514	2	SEALING RING	DICHTRING		

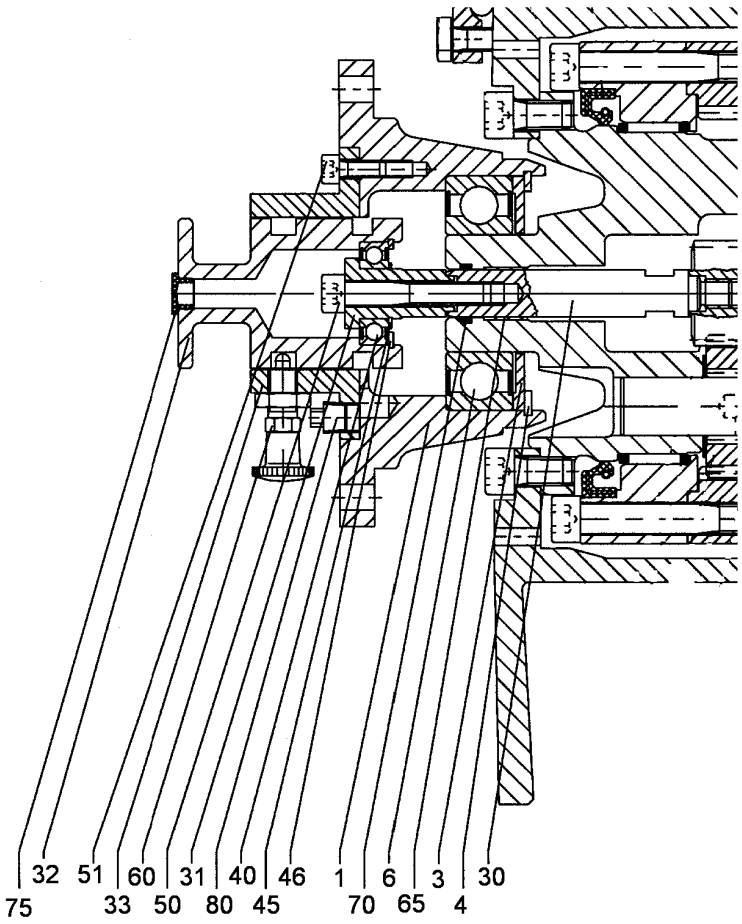

Pos.	Item	Quantity	Description	Bezeichnung	Serie	K
1	540271814	1	FLANGE	FLANSCH		
3	540271914	1	WASHER	SCHEIBE		
4	4281013	1	LOCKING RING DIN 472 80X2.5	SICHERUNGSRING		
6	745906614	1	DEEP GROOVE BALL BEARING	RILLENKUGELLAGER		
30	540272014	1	SHAFT	WELLE		
31	540272114	1	PULL ROD	ZUGSTANGE		
32	540272214	1	SWITCHING JACKET	SCHALTHUELSE		
33	540272314	1	NOTCHED SLEEVE	RASTHUELSE		
40	745128314	1	DEEP GROOVE BALL BEARING	RILLENKUGELLAGER		
45	428001014	1	LOCKING RING DIN 471 17X1	SICHERUNGSRING		
46	428100914	1	LOCKING RING DIN 472 35X1.5	SICHERUNGSRING		
50	10539486	1	SOCKET HEAD SCREW ISO 4762 M8X50 A4-7	ZYLINDERSCHRAUBE		
51	404250914	3	SOCKET HEAD SCREW ISO 4762 M6X16 A4-7	ZYLINDERSCHRAUBE		
60	540272414	1	STOP BOLT M10X1	RASTBOLZEN		
70	726469014	1	O-RING	O-RING		
80	403900101	1	SCREW PLUG DIN 906 M10X1 ST	VERSCHLUSSSCHRAUBE		

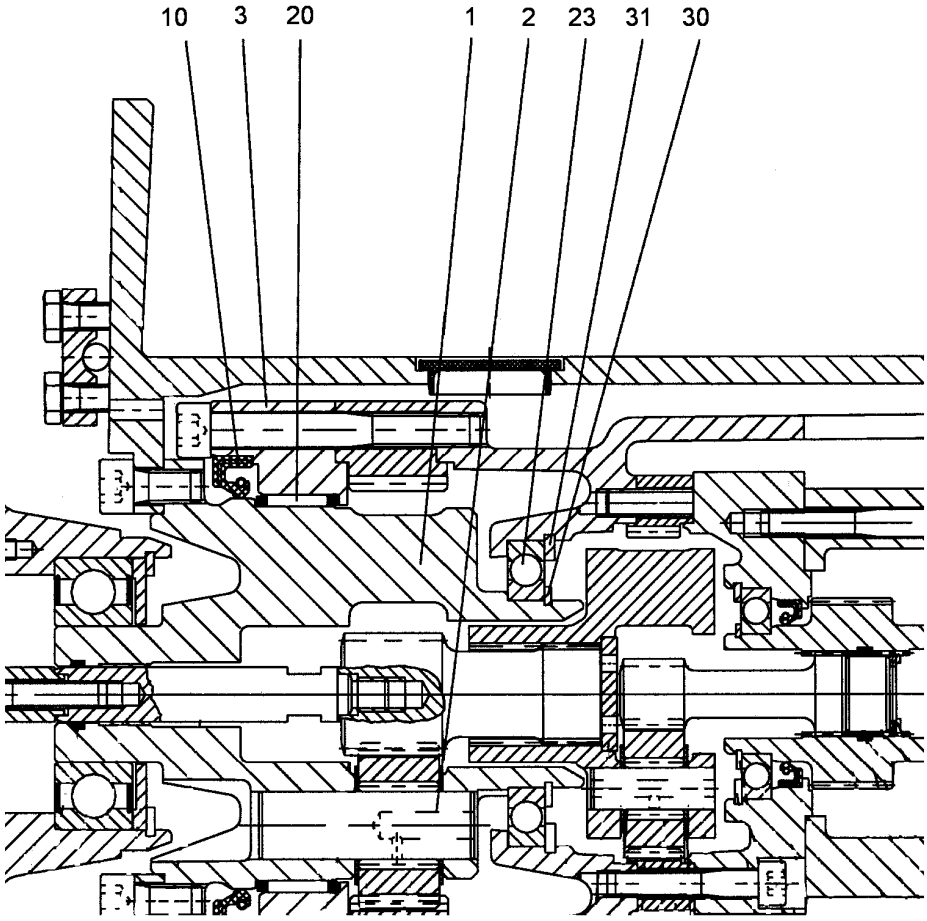

Pos.	Item	Quantity	Description	Bezeichnung	Serie	K
1	540272514	1	PLANETARY CARRIER	PLANETENTRAEGER		
2	540272614	3	PLANETARY WHEEL AXLE	PLANETENACHSE		
3	540272714	1	BEARING RING	LAGERRING		
10	710031014	1	SEALING RING	DICHTRING		
20	747462814	1	NEEDLE CAGE	NADELKAEFIG		
23	745907514	1	DEEP GROOVE BALL BEARING	RILLENKUGELLAGER		
30	428004514	1	LOCKING RING DIN 471 55X2	SICHERUNGSRING		
31	4281016	1	LOCKING RING DIN 472 90X3	SICHERUNGSRING		

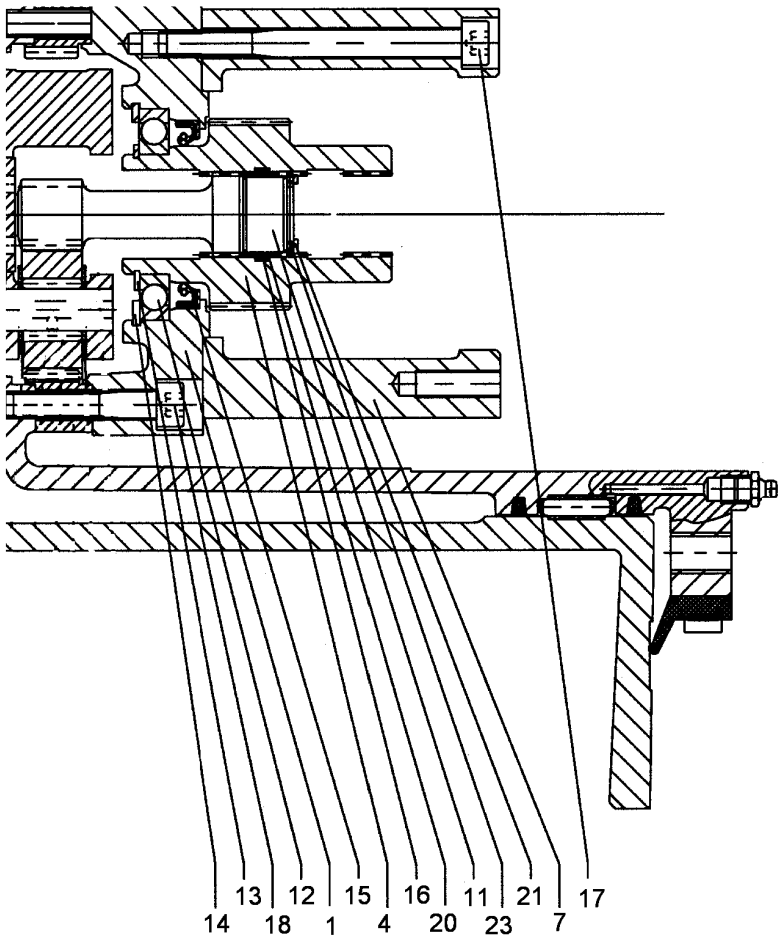

Pos.	Item	Quantity	Description	Bezeichnung	Serie	K
1	540272814	1	BRAKE FLANGE	BREMSFLANSCH		
4	540272914	1	DRIVE SLEEVE	ANTRIEBSHUELSE		
7	540273014	1	MOTOR FLANGE	MOTORFLANSCH		
11	540273114	1	WASHER	SCHEIBE		
12	745194714	1	DEEP GROOVE BALL BEARING	RILLENKUGELLAGER		
13	428002914	1	LOCKING RING DIN 471 35X1.5	SICHERUNGSRING		
14	4281037	1	LOCKING RING DIN 472 62X2	SICHERUNGSRING		
15	710020114	1	SEALING RING	DICHTRING		
16	726424214	1	O-RING	O-RING		
17	10514797	6	SOCKET HEAD SCREW ISO 4762 M8X90 A4-7	ZYLINDERSCHRAUBE		
18	10539485	6	SOCKET HEAD SCREW ISO 4762 M8X45 A4-7	ZYLINDERSCHRAUBE		
20	540273214	1	SPIRAL BACK-UP RING	SPIRALBACKRING		
21	428107714	1	LOCKING RING DIN 472 23X1.2	SICHERUNGSRING		
23	422014001	3	SHIM RING DIN 988 16X22X1 ST	PASSSCHEIBE		

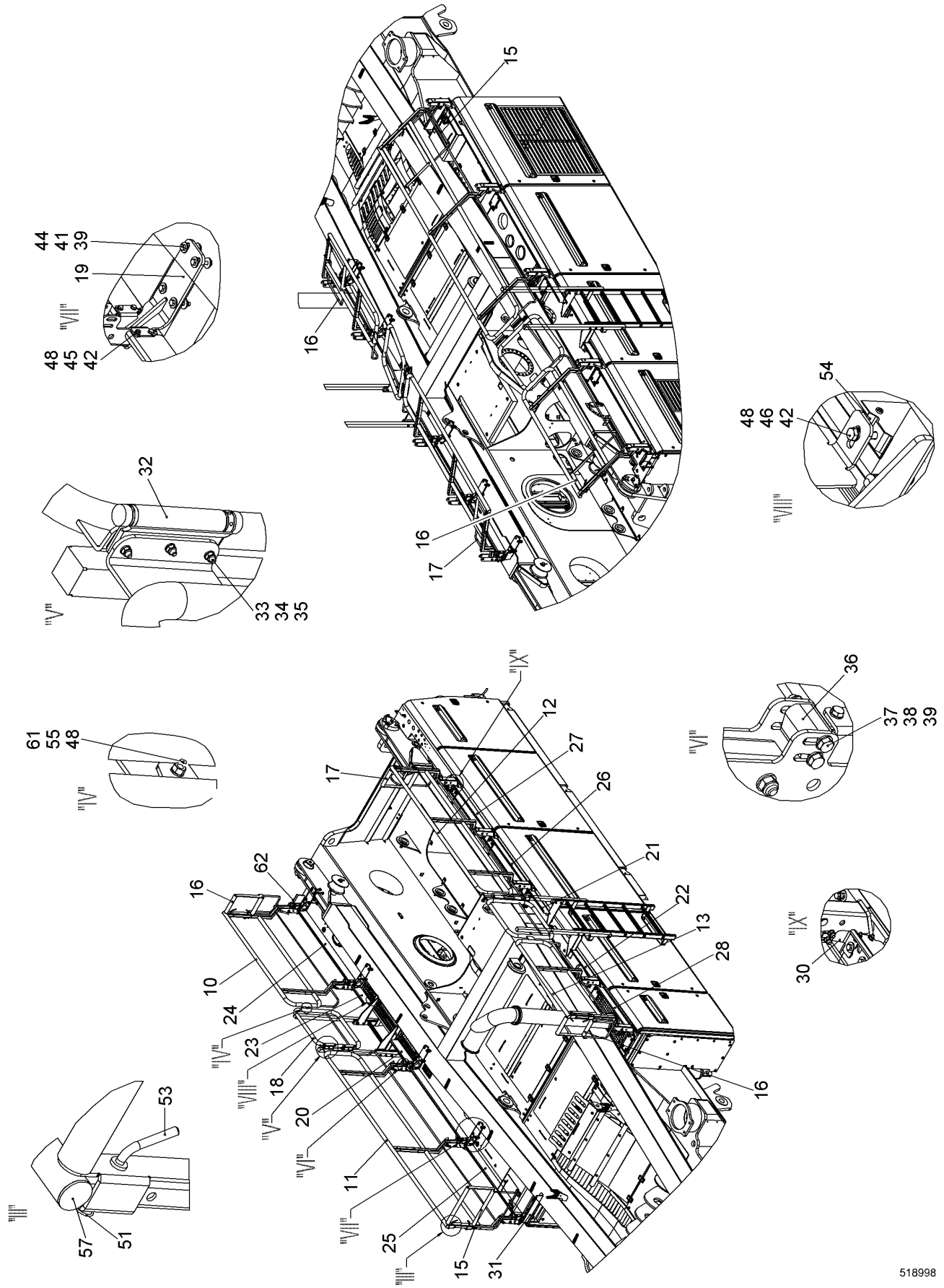

1.9.2016 518998	**138362_ETK_001**	583 (1/4)
LIEBHERR	**ROOF RAILING RFK** **DACHGELAENDER NRS**	**10 55 372 1**

Pos.	Item	Quantity	Description	Bezeichnung	Serie	K
10	10585923	1	RAILING ST.CONST.	GELAENDER SCHWK		
11	10585924	1	RAILING ST.CONST.	GELAENDER SCHWK		
12	10585925	1	RAILING ST.CONST.	GELAENDER SCHWK		
13	10585926	1	RAILING ST.CONST.	GELAENDER SCHWK		
15	10574837	1	BRACKET ST.CONST.	BUEGEL SCHWK		
16	10585933	2	BRACKET ST.CONST.	BUEGEL SCHWK		
17	10585936	1	BRACKET ST.CONST.	BUEGEL SCHWK		
18	10559163	2	RAILING ST.CONST.	GELAENDER SCHWK		
19	10349402	10	RAILING FOOT	GELAENDERFUSS		
20	10585909	1	FOOT STRIP	FUSSLEISTE		
21	10585910	1	FOOT STRIP	FUSSLEISTE		
22	10585911	1	FOOT STRIP	FUSSLEISTE		
23	10585912	1	FOOT STRIP	FUSSLEISTE		
24	10585913	2	FOOT STRIP	FUSSLEISTE		
25	10585914	1	FOOT STRIP	FUSSLEISTE		
26	10585915	1	FOOT STRIP	FUSSLEISTE		
27	10585916	1	FOOT STRIP	FUSSLEISTE		
28	10585917	1	FOOT STRIP	FUSSLEISTE		
30	10585919	1	FOOT STRIP	FUSSLEISTE		
31	10585920	1	FOOT STRIP	FUSSLEISTE		
32	10509153	4	SPIRAL SPRING HINGE PLATE	SPIRALFEDER TUERBAND		
33	408606314	24	COUNTERSUNK SCREW DIN 7991 M6X20 A4-7	SENKSCHRAUBE		

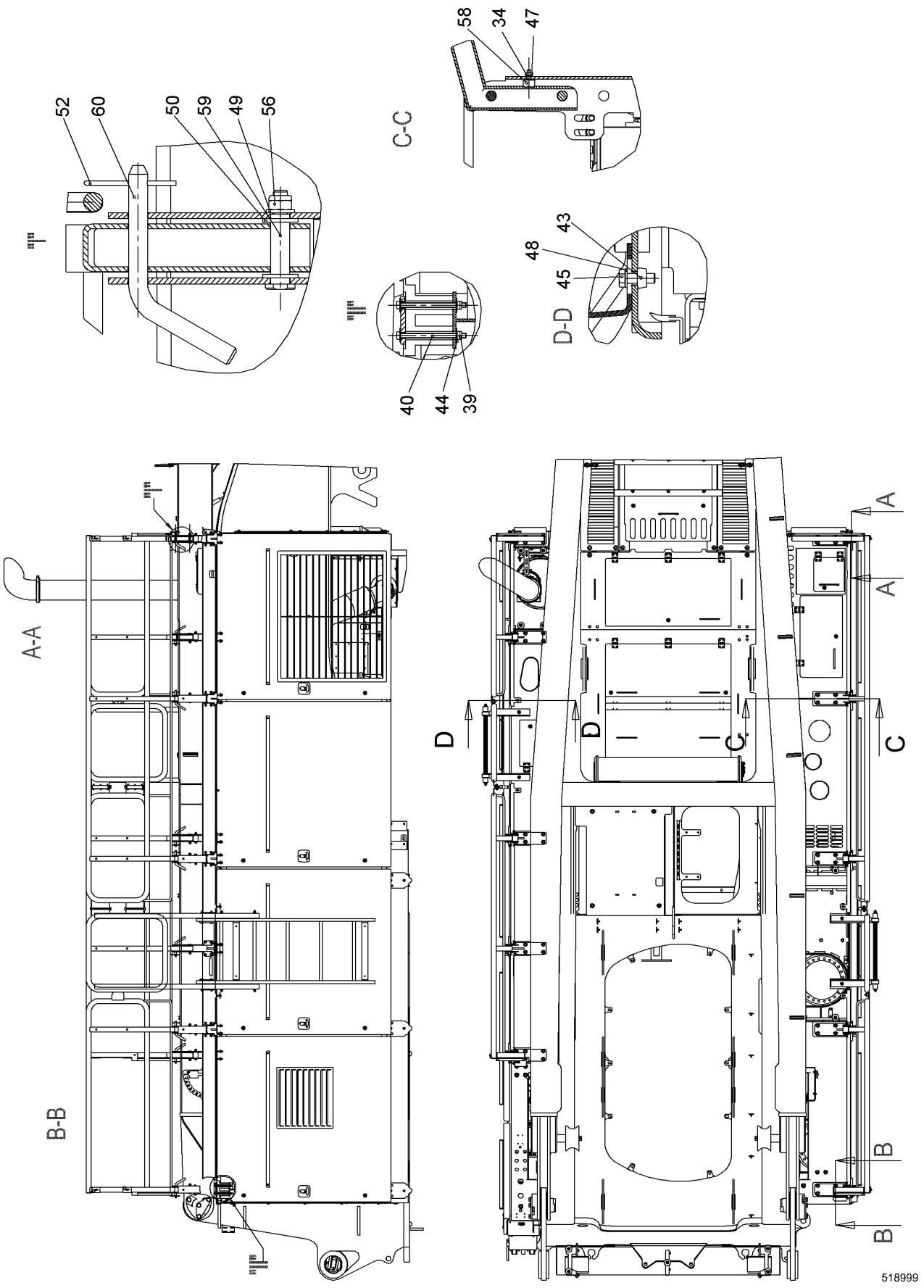
52
60
50
59
49
56
I
C-C
58
34
47
II
40
44
39
D-D
43
48
45
A-A
B-B
III
A
D
C
B
518999

Pos.	Item	Quantity	Description	Bezeichnung	Serie	K
34	420000414	34	WASHER ISO 7089 6 A4	SCHEIBE		
35	10540492	24	HEX NUT ISO 10511 M6 A4	SECHSKANTMUTTER		
37	420001114	32	WASHER ISO 7089 10 A4	SCHEIBE		
38	406527914	16	HEX SCREW ISO 4017 M10X80 A4-70	SECHSKANTSCHRAUBE		
39	10540494	54	HEX NUT ISO 10511 M10 A4	SECHSKANTMUTTER		
40	10538826	4	HEX SCREW ISO 4017 M10X140 A4-70	SECHSKANTSCHRAUBE		
41	10539959	34	HEX SCREW ISO 4017 M10X60 A4-70	SECHSKANTSCHRAUBE		
42	10540493	40	HEX NUT ISO 10511 M8 A4	SECHSKANTMUTTER		
43	485550114	2	CAGE NUT M8-RR-123-47	KAEFIGMUTTER		
44	10540511	78	WASHER ISO 7093-1 10 A4	SCHEIBE		
45	406501414	40	HEX SCREW ISO 4017 M8X25 A4-70	SECHSKANTSCHRAUBE		
46	406508014	2	HEX SCREW ISO 4017 M8X45 A4-70	SECHSKANTSCHRAUBE		
47	411517114	10	HEX NUT ISO 4032 M6 A4-70	SECHSKANTMUTTER		
48	420001014	82	WASHER ISO 7089 8 A4	SCHEIBE		
49	4901782	10	WASHER ISO 7089 12 A4	SCHEIBE		
50	420053101	20	WASHER AEHNL.ISO 7089 16 PA 6.6	SCHEIBE		
51	433206014	8	SPRING PLUG DIN 11024 2.5	FEDERSTECKER		
52	433206214	10	SPRING PLUG DIN 11024 4	FEDERSTECKER		
53	993352014	8	PLUG	STECKER		
54	725810414	2	RETAINING CLIP UPPER PART	HALTEKLAMMER OT		
55	726616208	2	RUBBER MOUNT	LAGER GUMMI		
56	10540495	10	HEX NUT ISO 10511 M12 A4	SECHSKANTMUTTER		
57	779016414	4	BLANKING PLUG	VERSCHLUSSSTOPFEN		
58	726616614	10	RUBBER MOUNT	LAGER GUMMI		
59	950387314	10	PIN 15.9X59X25X83 LHRD750-30;10019758	BOLZEN		
60	971230303	10	PLUG	STECKER		
61	411515014	2	HEX NUT ISO 4032 M8 A4-70	SECHSKANTMUTTER		
62	10586854	1	FOOT STRIP	FUSSLEISTE		

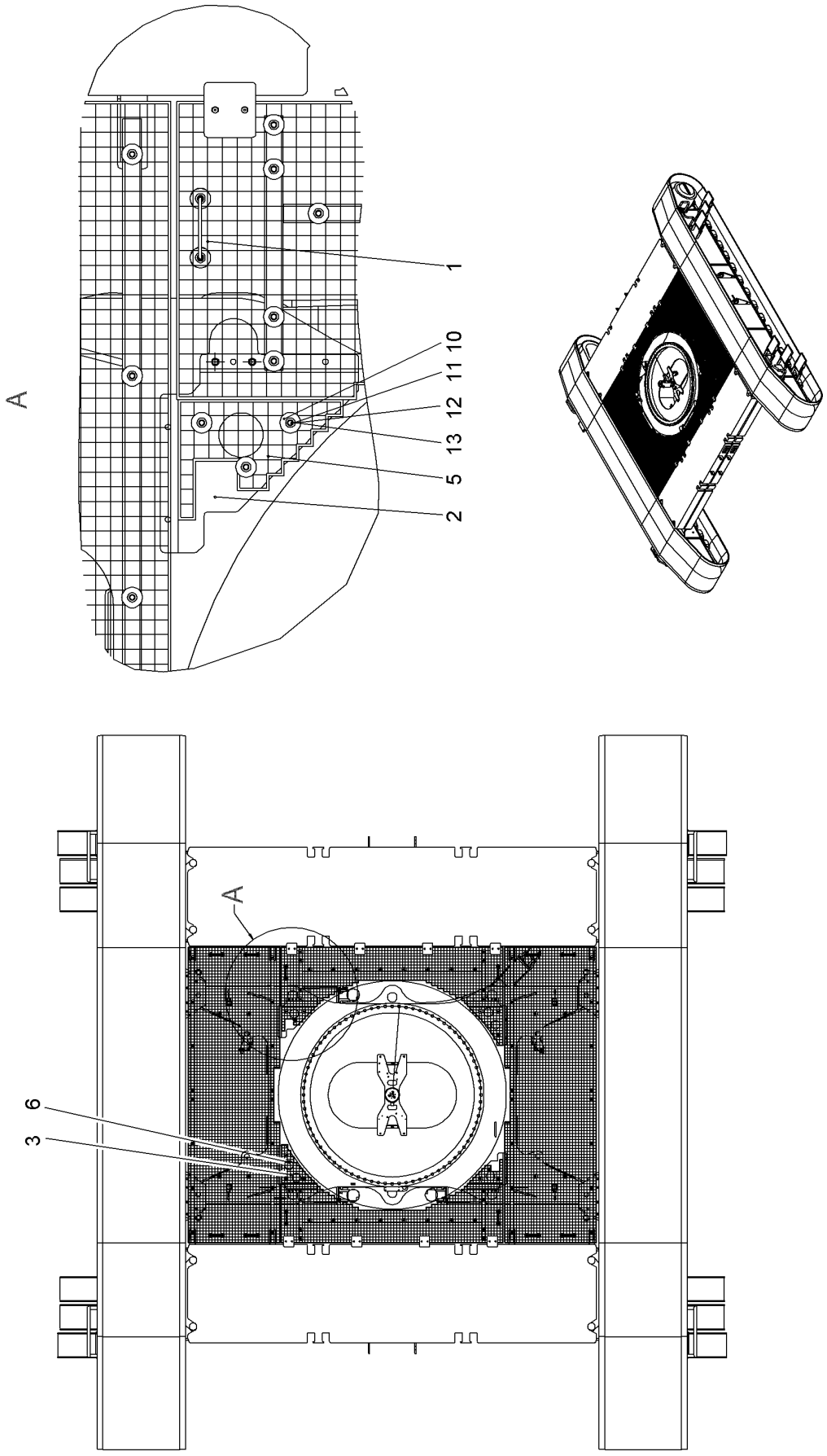
A
1
10
11
12
13
5
2
A
6
3
518402

Pos.	Item	Quantity	Description	Bezeichnung	Serie	K
1	11245755	2	PEDESTAL ⇨ ❑ 589	PODEST		
2	11245759	2	CONSOLE ST. CONST.	KONSOLE SCHWK		
3	11245922	2	CONSOLE ST. CONST.	KONSOLE SCHWK		
5	11245766	2	GRATING	GITTERROST		
6	11245767	2	GRATING	GITTERROST		
10	10098157	12	DISH	TELLER		
11	10538807	12	HEX SCREW ISO 4017 M8X50 A4-70	SECHSKANTSCHRAUBE		
12	10540493	12	HEX NUT ISO 10511 M8 A4	SECHSKANTMUTTER		
13	420001014	12	WASHER ISO 7089 8 A4	SCHEIBE		

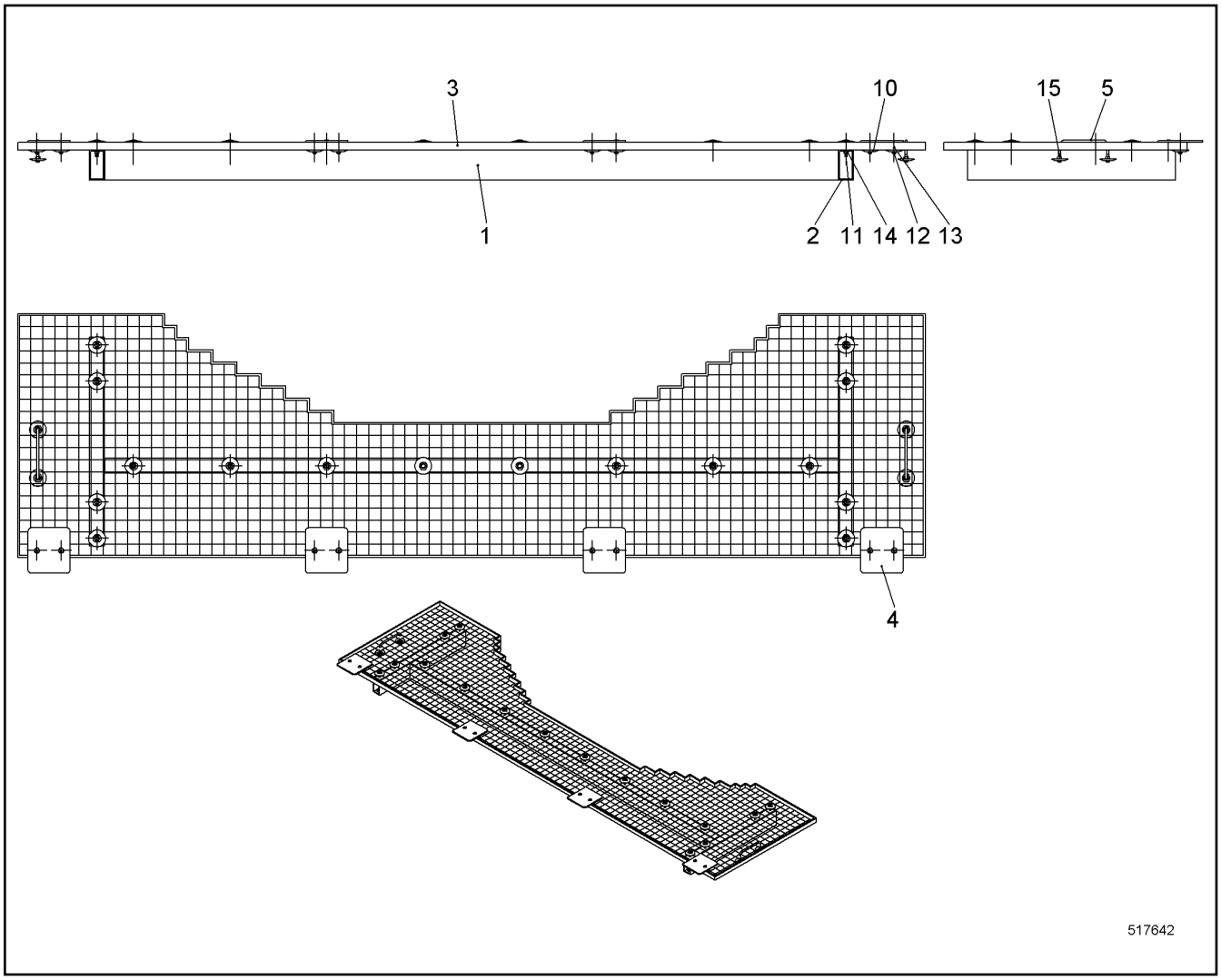

Pos.	Item	Quantity	Description	Bezeichnung	Serie	K
1	11245756	1	BRACING TUBE	TRAGROHR		
2	11245757	2	BRACING TUBE	TRAGROHR		
3	11245758	1	GRATING	GITTERROST		
4	11245760	4	WP	WP		
5	958478414	2	BRACKET	BUEGEL		
10	10098157	28	DISH	TELLER		
11	10538807	16	HEX SCREW ISO 4017 M8X50 A4-70	SECHSKANTSCHRAUBE		
12	10540493	12	HEX NUT ISO 10511 M8 A4	SECHSKANTMUTTER		
13	408601008	8	COUNTERSUNK SCREW DIN 7991 M8X45 8.8;	SENKSCHRAUBE		
14	485569314	16	HEX NUT EN 1661 M8 A2-70	SECHSKANTMUTTER		
15	411515014	4	HEX NUT ISO 4032 M8 A4-70	SECHSKANTMUTTER		

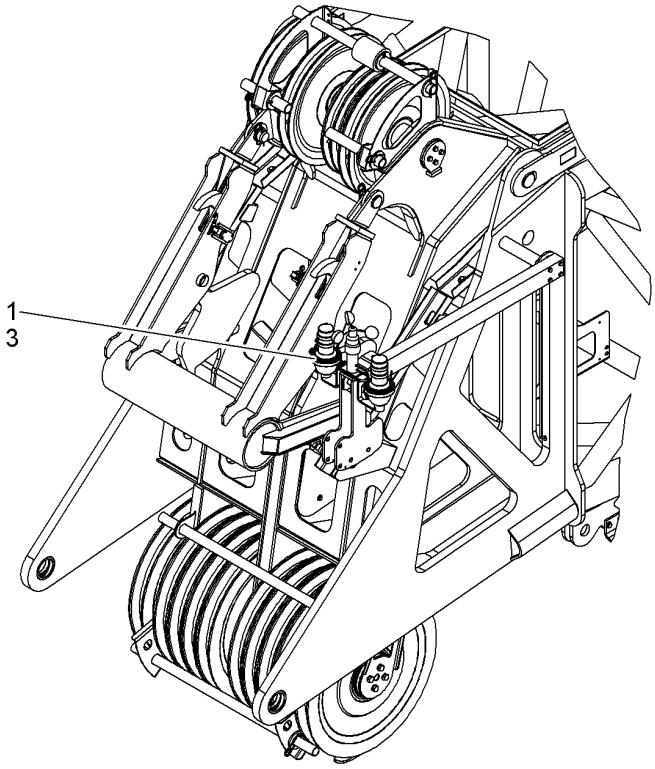

Pos.	Item	Quantity	Description	Bezeichnung	Serie	K
1	11215462	1	WARNING LIGHT INSTALL RFK ⇨ ❑ 591	HELILAMPE EINBAU NRS		
3	11215298	1	WARNING LIGHT EL RFK ⇨ ❑ 592	WARNLICHT EL NRS		

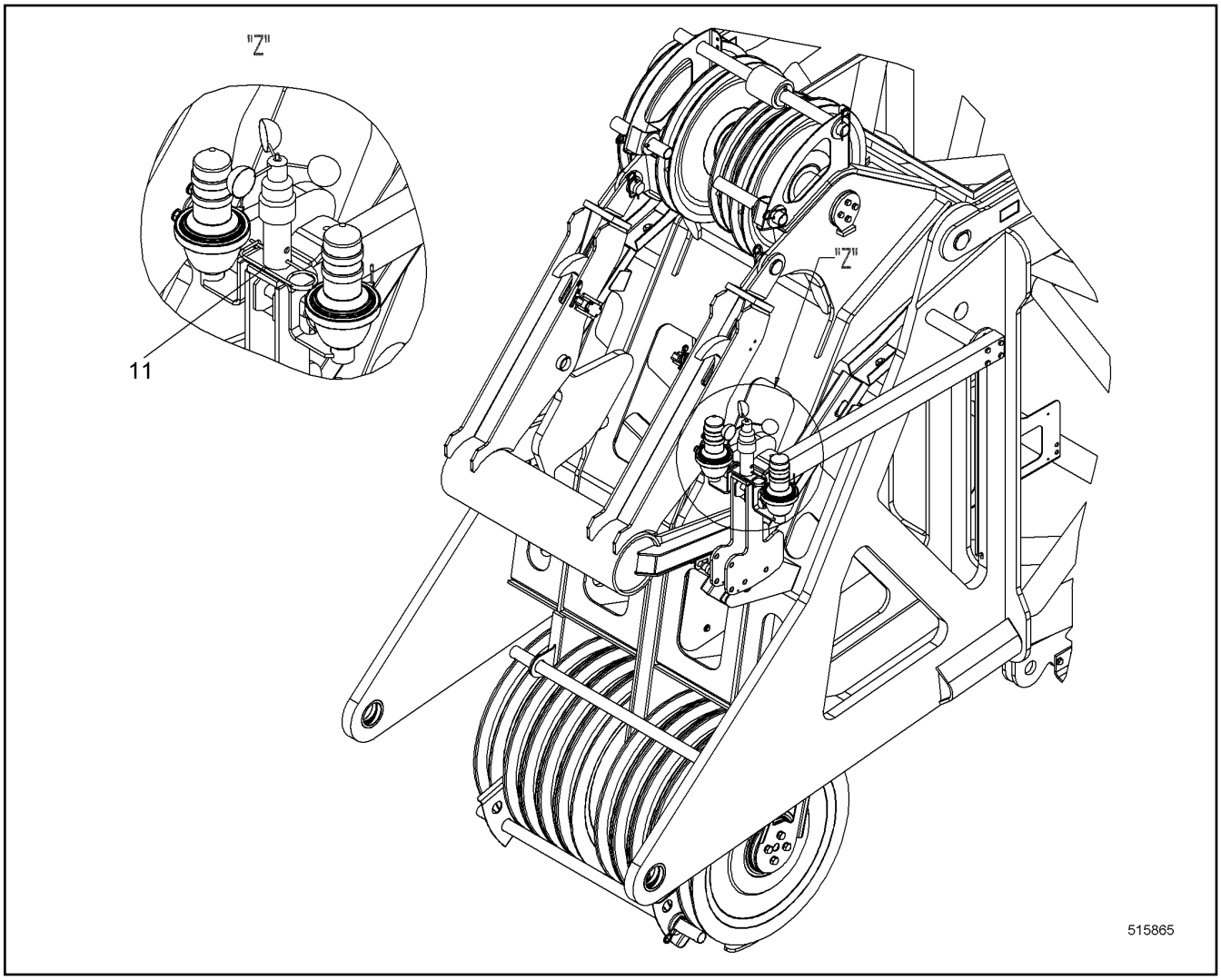

Pos.	Item	Quantity	Description	Bezeichnung	Serie	K
11	433105414	1	RETAINING SPRING 4.5 MM	SICHERUNGSFEDER		

OHNE BILD
WITHOUT ILLUSTRATION
SANS PLANCHE
SIN FIG.
SEM ILUSTRAÇÃO
БЕЗ ИЗОБРАЖЕНИЯ

600000

Pos.	Item	Quantity	Description	Bezeichnung	Serie	K
17	992497814	1	BOOM ELECTRICS ⇨ ❑ 593	AL EL		
50	11215302	1	CABIN REM. EL ⇨ ❑ 594	KABINE REST EL		

OHNE BILD
WITHOUT ILLUSTRATION
SANS PLANCHE
SIN FIG.
SEM ILUSTRAÇÃO
БЕЗ ИЗОБРАЖЕНИЯ

600000

Pos.	Item	Quantity	Description	Bezeichnung	Serie	K
10	992415314	1	HOLDER	HALTER		
31	10226144	2	OBSTRUCTION LIGHT	HINDERNISLEUCHTE		
35	10021236	2	SOCKET SHELL	TUELLENGEHAEUSE		
36	605616014	2	PLUG INSERT	STECKEREINSATZ		
37	602440101	2	CABLE GLAND	KABELVERSCHRAUBUNG		
38	602620201	2	REDUCER	REDUZIERUNG		

OHNE BILD
WITHOUT ILLUSTRATION
SANS PLANCHE
SIN FIG.
SEM ILUSTRAÇÃO
БЕЗ ИЗОБРАЖЕНИЯ

600000

Pos.	Item	Quantity	Description	Bezeichnung	Serie	K
21	10351100	1	CABLE PROTECTION SWITCH	LEITUNGSSCHUTZSCHALTER		
36	6001593	1	LUMINOUS SWITCH CONTACT SENDER	LEUCHTSCHALTKONTAKTGEBE		
37	606667214	1	ILLUMINATED BUTTON	LEUCHTTASTER		
38	260514602	1	LED LAMP	LED-LAMPE		

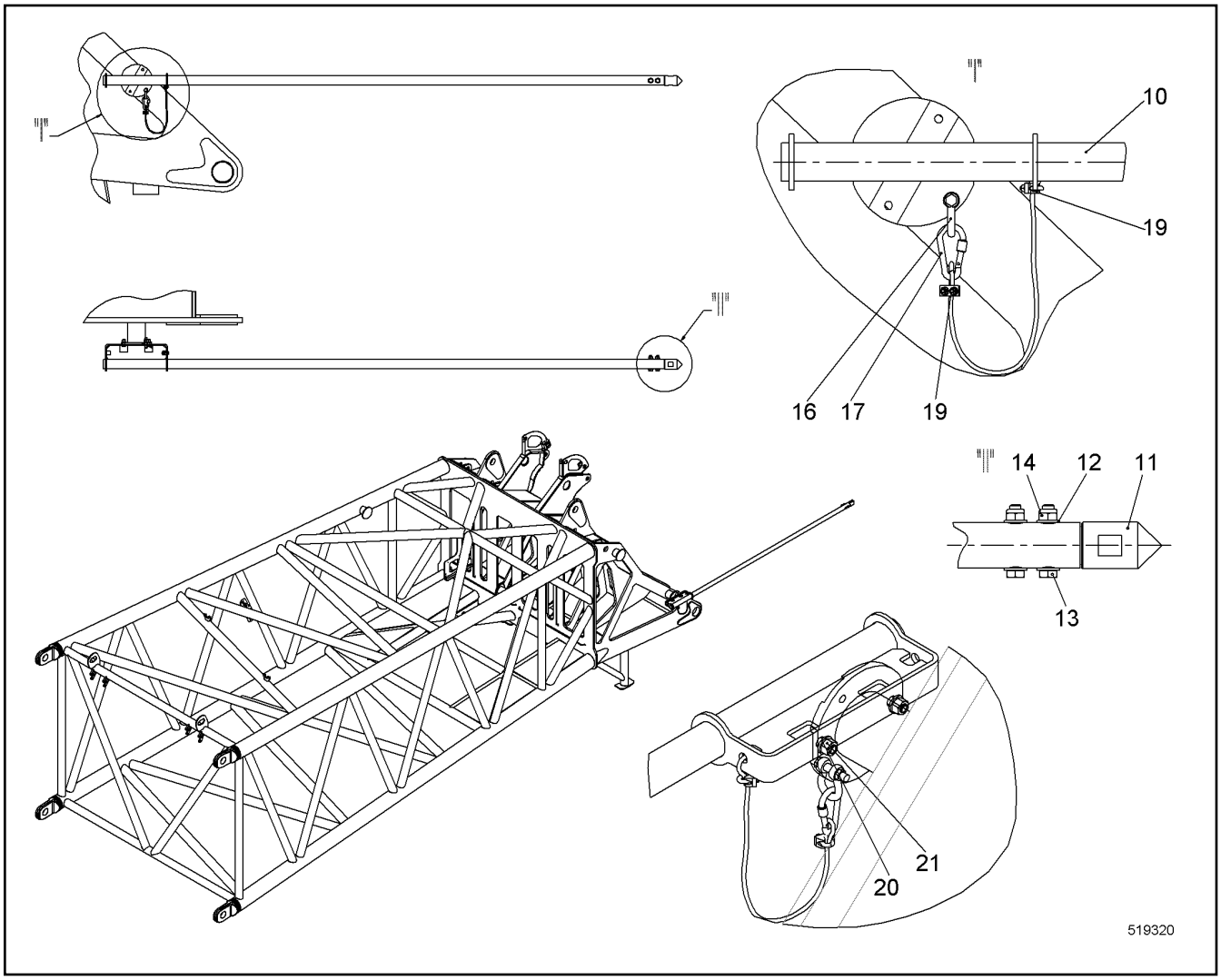

Pos.	Item	Quantity	Description	Bezeichnung	Serie	K
10	11271098	1	HOLDER	HALTER		
11	10574725	1	TIP	SPITZE		
12	4901782	6	WASHER ISO 7089 12 A4	SCHEIBE		
13	406527714	2	HEX SCREW ISO 4017 M12X70 A4-70	SECHSKANTSCHRAUBE		
14	10540495	2	HEX NUT ISO 10511 M12 A4	SECHSKANTMUTTER		
16	11280746	1	SHACKLE	SCHAEKEL		
17	10508505	1	SNAP HOOK	KARABINERHAKEN		
18	773400508	0.6	ROPE	SEIL		
19	773910114	2	ROPE CLAMP	SEILKLEMME		
20	406517314	2	HEX SCREW ISO 4017 M12X30 A4-70	SECHSKANTSCHRAUBE		
21	411516914	2	HEX NUT ISO 4032 M12 A4-70	SECHSKANTMUTTER		

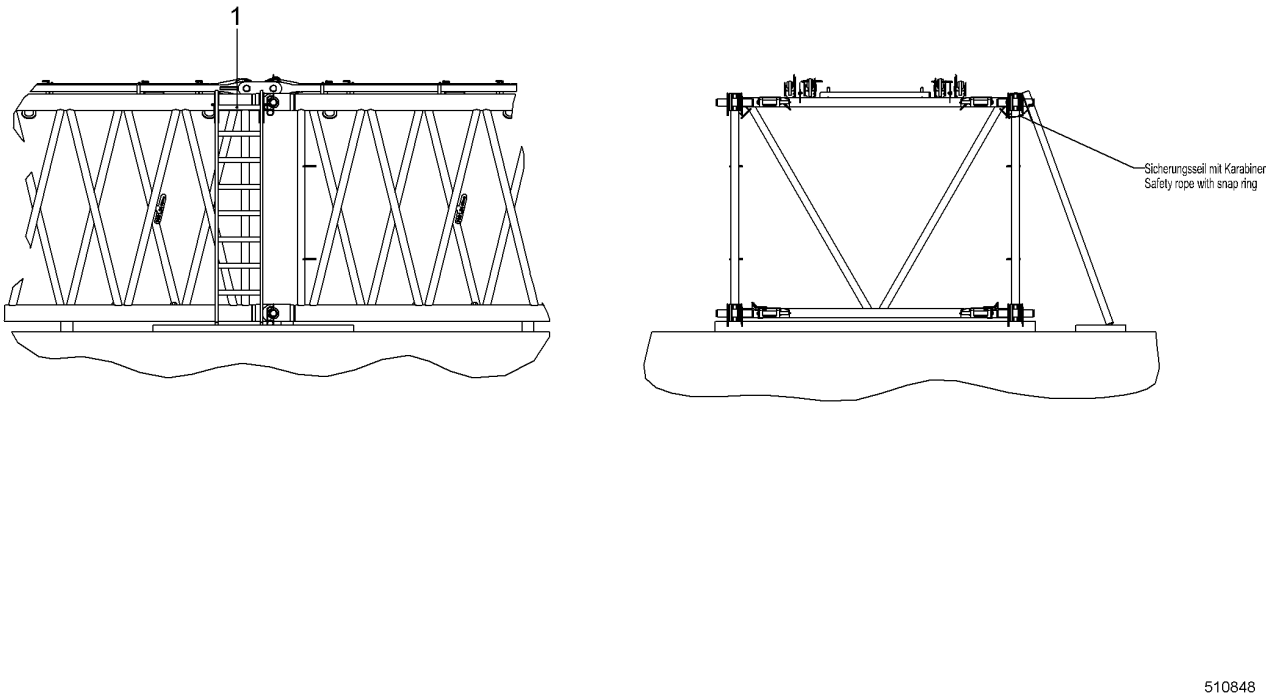

Pos.	Item	Quantity	Description	Bezeichnung	Serie	K
1	10349798	1	LADDER CPL	LEITER KPL		

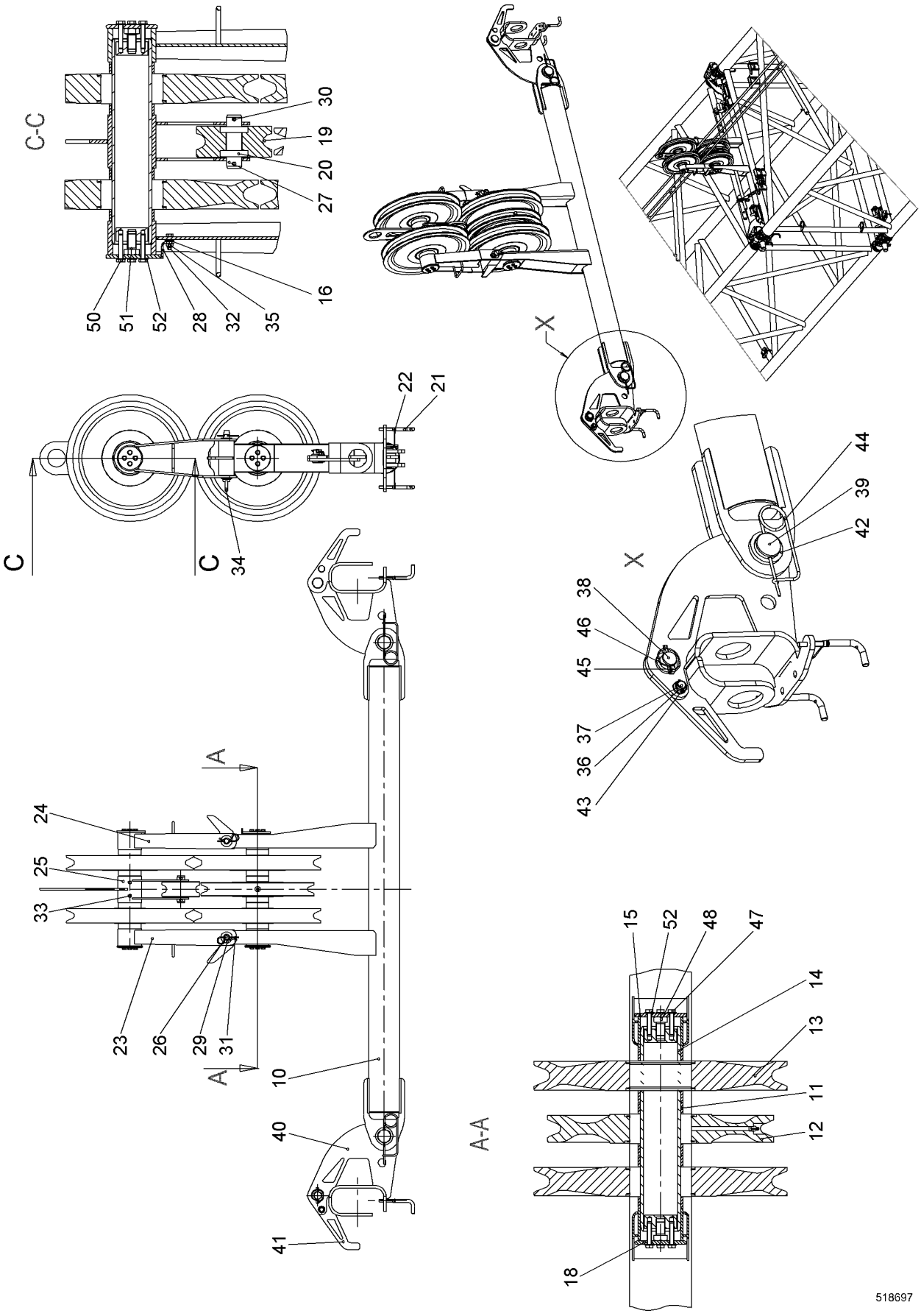
C-C
30
19
20
27
16
50
51
52
28
32
35
X
22
21
C
C
34
44
39
42
X
38
46
45
37
36
43
A
24
25
33
23
26
29
31
A
10
40
41
A-A
15
52
48
47
14
13
11
12
18
518697

Pos.	Item	Quantity	Description	Bezeichnung	Serie	K
10	991011714	1	ROPE GUIDE WELD.CONST.	SEILFUEHRUNG SCHWK		
11	949740614	10	BUSHING 90.5/101.6X26 LHR355-20;10019728	BUCHSE		
12	915523714	1	ROPE PULLEY CPL	SEILROLLE KPL		
13	914941914	4	ROPE PULLEY CPL ⇨ ❑ 599	SEILROLLE KPL		
14	970901603	2	AXLE ST.CONST.	ACHSE SCHWK		
16	420001114	6	WASHER ISO 7089 10 A4	SCHEIBE		
19	970961303	1	ROLLER	ROLLE		
20	745120514	2	DEEP GROOVE BALL BEARING	RILLENKUGELLAGER		
21	956049414	4	TOGGLE	KNEBEL		
22	773400314	2	STEEL WIRE ROPE	STAHLDRAHTSEIL		
23	919014814	1	OUTRIGGER	ABSTUETZUNG		
24	919017314	1	OUTRIGGER	ABSTUETZUNG		
25	919022714	1	ROLLER CARRIER	ROLLENTRAEGER		
26	942594714	2	PIN EN 10060 28X220X192 X20CR13+QT;EN 1	BOLZEN		
27	953305103	1	PIN 35X 120 LHRD750-30;10019758	BOLZEN		
28	971323803	1	WP	WP		
29	420002601	4	WASHER ISO 7089 27	SCHEIBE		
30	433009014	2	SPLIT PIN ISO 1234 8X56 A4	SPLINT		
31	433206314	2	SPRING PLUG DIN 11024 5	FEDERSTECKER		
32	406501314	2	HEX SCREW ISO 4017 M8X30 A4-70	SECHSKANTSCHRAUBE		
33	10538806	2	HEX SCREW ISO 4017 M8X10 A4-70	SECHSKANTSCHRAUBE		
34	402600314	2	RING BOLT DIN 580 M12 C15E;EN 10084	RINGSCHRAUBE		
35	10540493	2	HEX NUT ISO 10511 M8 A4	SECHSKANTMUTTER		
36	421101714	2	WASHER DIN EN 28738 20 ST;	SCHEIBE		
37	945877814	2	PIN 30X46 LHRD750-30;10019758	BOLZEN		
38	485568414	2	PIN 48X58 LHRD900-40;10019758	BOLZEN		
39	948545514	2	PIN 68X105 LHRD750-30;10019758	BOLZEN		
40	991011914	2	FORK ST.CONST.	GABEL SCHWK		
41	991012214	2	FORK ST.CONST.	GABEL SCHWK		
42	421103514	2	WASHER DIN EN 28738 60 ST;	SCHEIBE		
43	485565814	2	SAFETY PLUG W HINGE-LID 4X27	SICHERHEITSKLAPPSTECKER		
44	433105008	2	RETAINING SPRING DIN 2194 6MM FS	SICHERUNGSFEDER		
45	10098106	2	SAFETY PLUG W HINGE-LID 10X55	SICHERHEITSKLAPPSTECKER		
46	421102914	2	WASHER DIN EN 28738 36 ST;	SCHEIBE		
47	406518614	8	HEX SCREW ISO 4017 M10X50 A4-70	SECHSKANTSCHRAUBE		
48	10543918	2	HEX SCREW ISO 4017 M20X30 10.9	SECHSKANTSCHRAUBE		
50	10538822	8	HEX SCREW ISO 4017 M10X55 A4-70	SECHSKANTSCHRAUBE		
51	10543919	2	HEX SCREW ISO 4017 M20X35 10.9	SECHSKANTSCHRAUBE		
52	10536580	16	WEDGE LOCK WASHER M10 254 SMO;EN 10	KEILSICHERUNGSSCHEIBE		

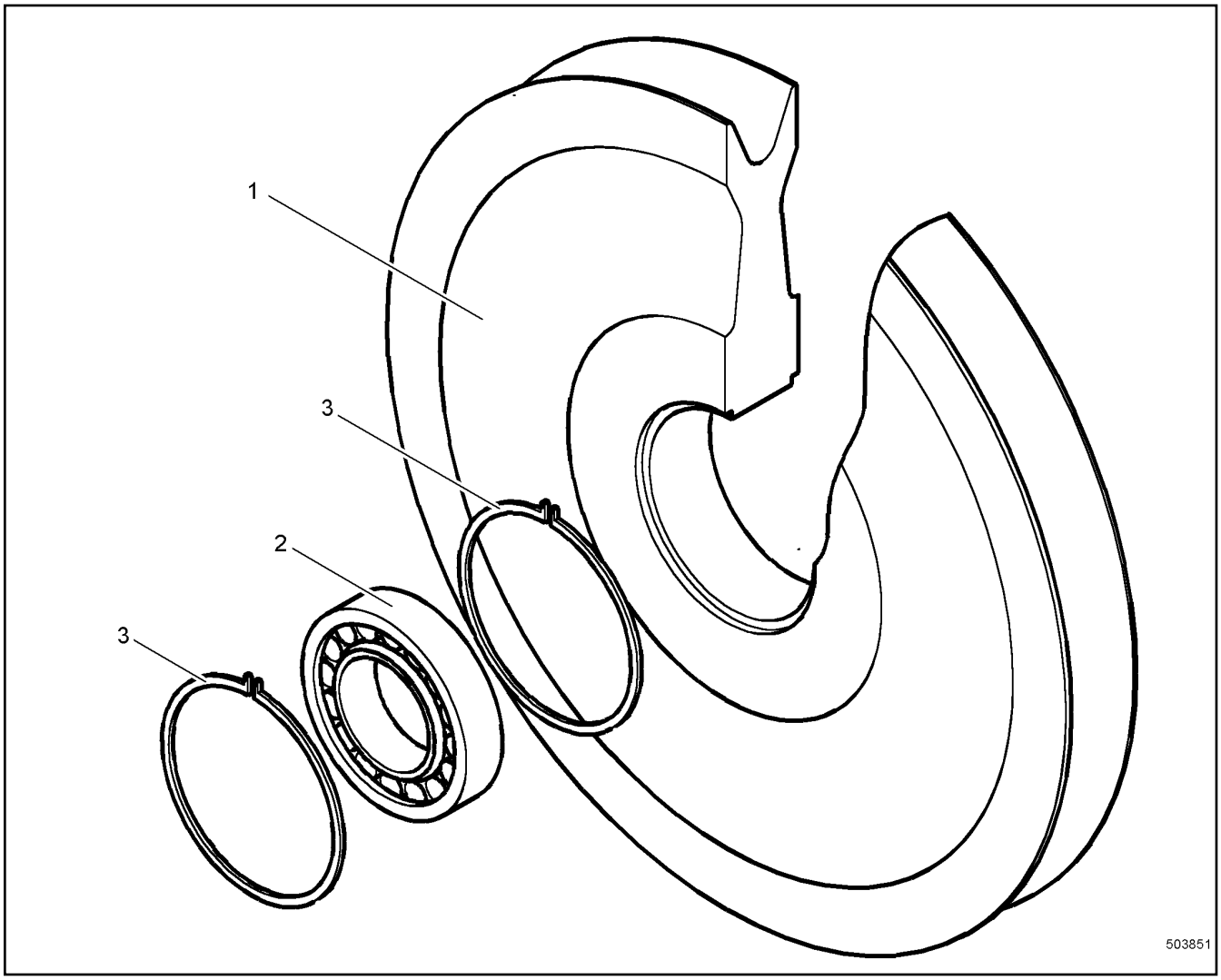

Pos.	Item	Quantity	Description	Bezeichnung	Serie	K
1	947037314	1	ROPE PULLEY	SEILROLLE		
2	746509414	1	CYL ROLLER BEARING	ZYL ROLLENLAGER		
3	747460514	2	SNAP RING 140	SPRENGRING		

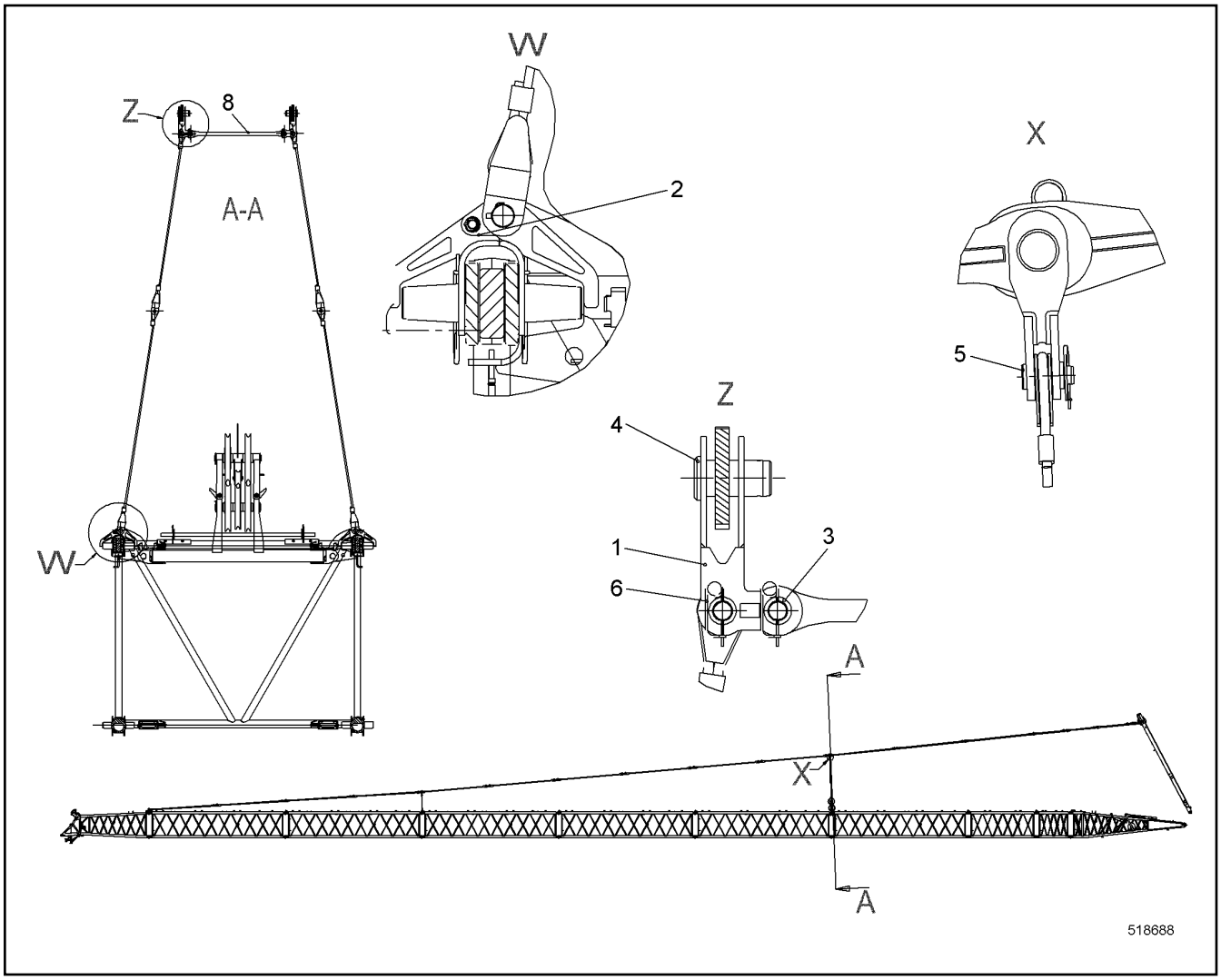

Pos.	Item	Quantity	Description	Bezeichnung	Serie	K
1	993034714	4	FORK	GABEL		
2	991012514	4	FORK ⇨ ❑ 601	GABEL		
3	421102914	12	WASHER DIN EN 28738 36 ST;	SCHEIBE		
4	956859714	4	PIN	BOLZEN		
5	453050914	12	PIN DIN 1435-B 35H11X90X80 S355J2;EN 1002	BOLZEN		
6	433101208	12	RETAINING SPRING 4MM	SICHERUNGSFEDER		
8	919421714	2	ROD	STANGE		

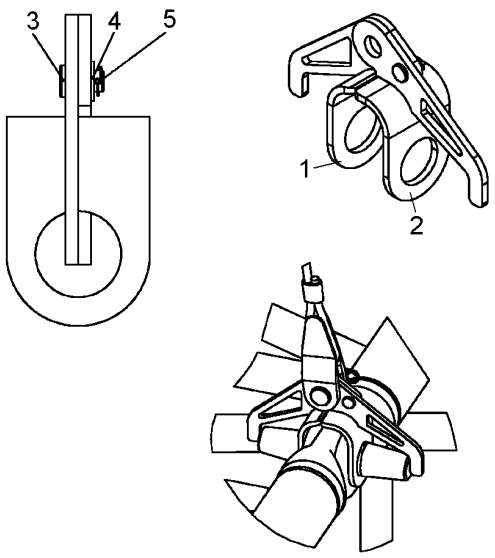

507796

Pos.	Item	Quantity	Description	Bezeichnung	Serie	K
1	991012614	1	FORK ST.CONST.	GABEL SCHWK		
2	991012214	1	FORK ST.CONST.	GABEL SCHWK		
3	945877814	1	PIN 30X46 LHRD750-30;10019758	BOLZEN		
4	10544174	1	WASHER ISO 7089 20	SCHEIBE		
5	485565814	1	SAFETY PLUG W HINGE-LID 4X27	SICHERHEITSKLAPPSTECKER		

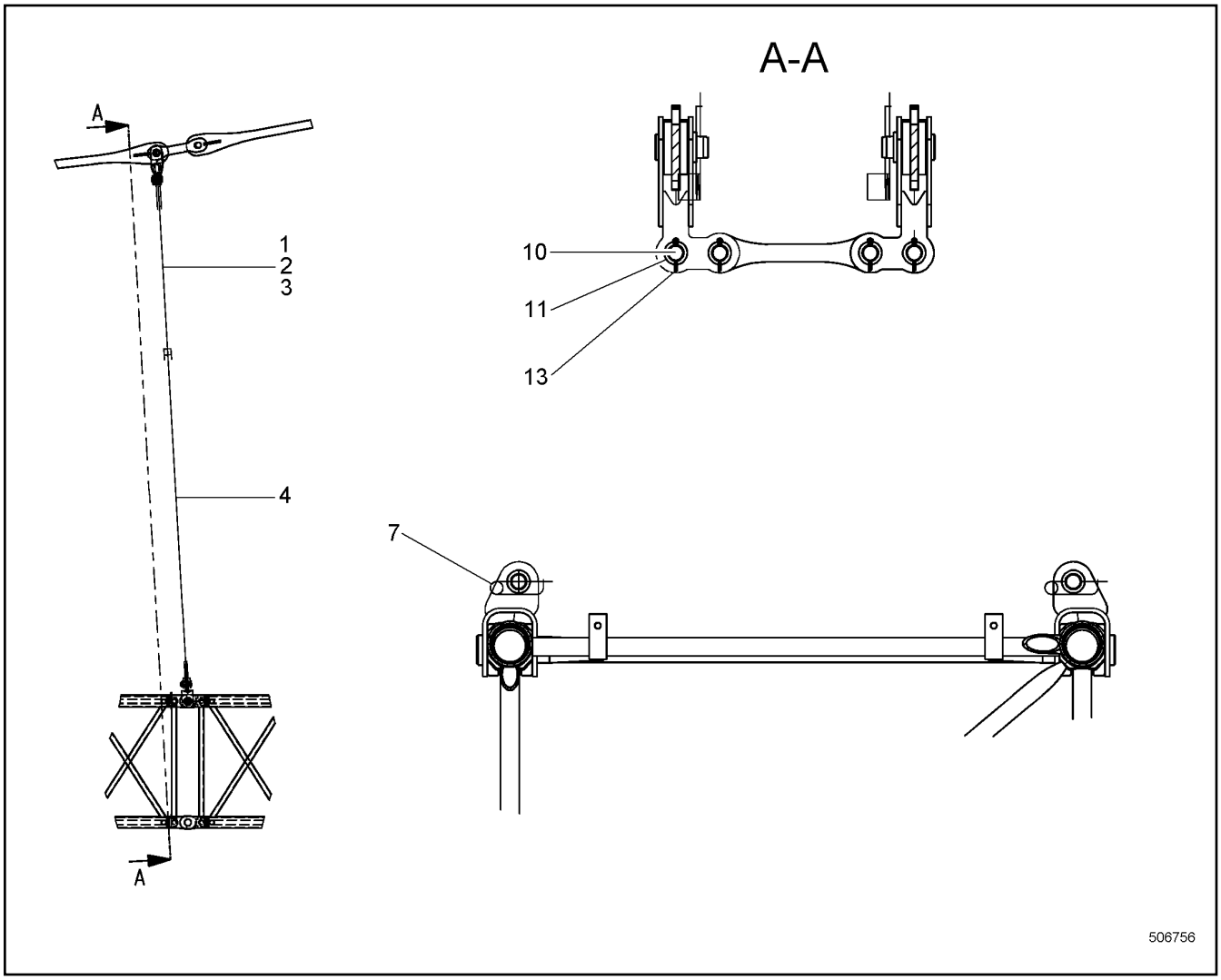

Pos.	Item	Quantity	Description	Bezeichnung	Serie	K
1	774760214	6	GUY ROPE	HALTESEIL		
2	774760514	8	GUY ROPE	HALTESEIL		
3	774760414	6	GUY ROPE	HALTESEIL		
4	774760314	6	GUY ROPE	HALTESEIL		
5	453050914	14	PIN DIN 1435-B 35H11X90X80 S355J2;EN 1002	BOLZEN		
6	421102914	14	WASHER DIN EN 28738 36 ST;	SCHEIBE		
7	433101208	14	RETAINING SPRING 4MM	SICHERUNGSFEDER		
9	790538014	2	GUY ROPE	HALTESEIL		
10	10350539	2	GUY ROPE	HALTESEIL		

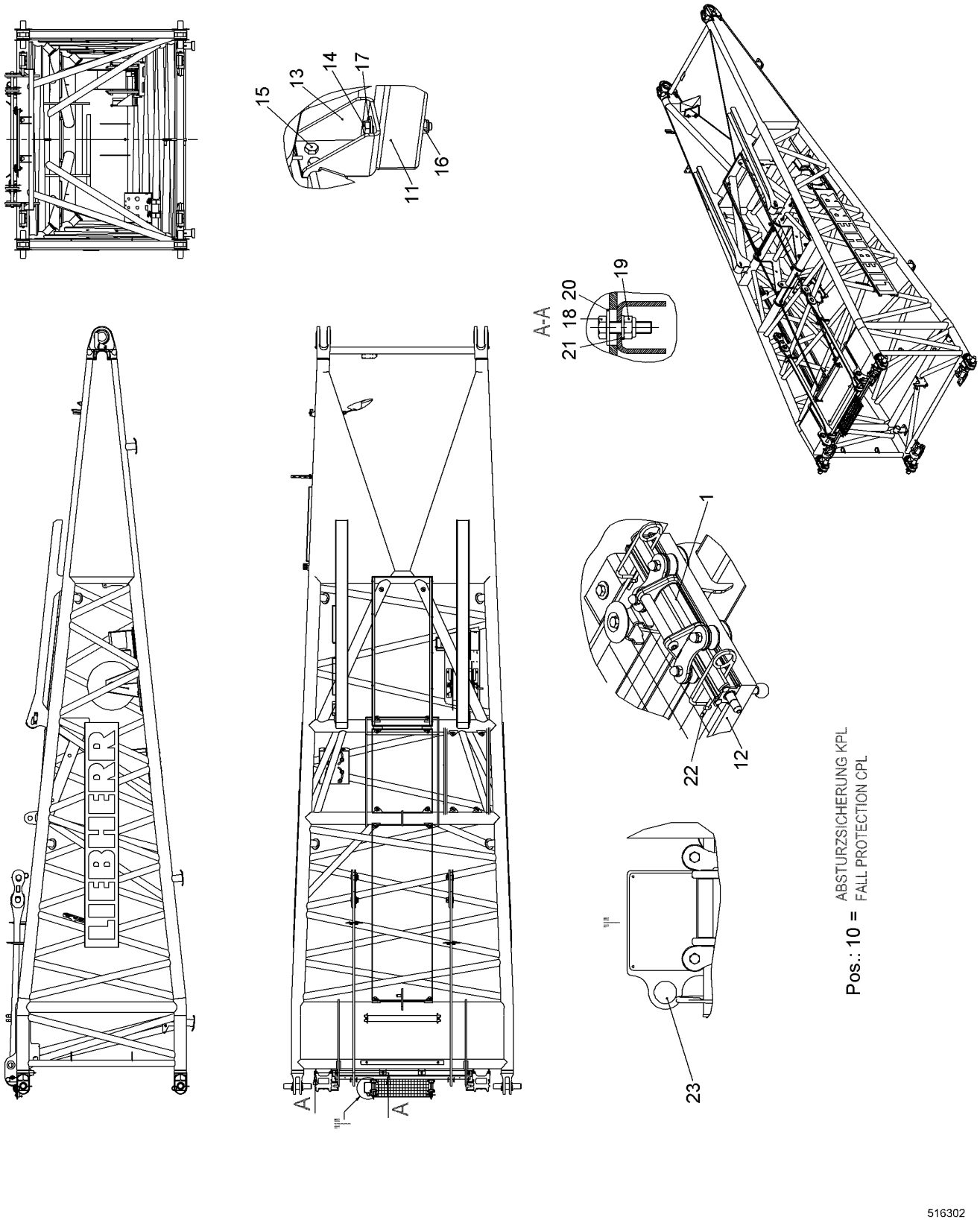
15
13
14
17
16
11
A-A
21 18 20
19
1
22
12
23
A
A
Pos.: 10 = ABSTURZSICHERUNG KPL
FALL PROTECTION CPL
516302

Pos.	Item	Quantity	Description	Bezeichnung	Serie	K
10	10556011	1	FALL PROTECTION CPL ⇨ ❑ 605	ABSTURZSICHERUNG KPL		
11	10557217	1	CROSS BEAM ST.CONST.	QUERTRAEGER SCHWK		
12	10552807	1	GRATING CPL ⇨ ❑ 607	GITTERROST KPL		
13	10557223	2	WP	WP		
14	10539294	2	HEX SCREW ISO 4017 M10X85 A4-70	SECHSKANTSCHRAUBE		
15	406527814	4	HEX SCREW ISO 4017 M10X40 A4-70	SECHSKANTSCHRAUBE		
16	10540494	2	HEX NUT ISO 10511 M10 A4	SECHSKANTMUTTER		
17	10540511	4	WASHER ISO 7093-1 10 A4	SCHEIBE		
18	406501314	2	HEX SCREW ISO 4017 M8X30 A4-70	SECHSKANTSCHRAUBE		
19	10540493	2	HEX NUT ISO 10511 M8 A4	SECHSKANTMUTTER		
20	10540510	2	WASHER ISO 7093-1 8 A4	SCHEIBE		
21	420001014	2	WASHER ISO 7089 8 A4	SCHEIBE		
22	433101208	4	RETAINING SPRING 4MM	SICHERUNGSFEDER		
23	11228734	1	ADHESIVE SIGN	KLEBESCHILD		

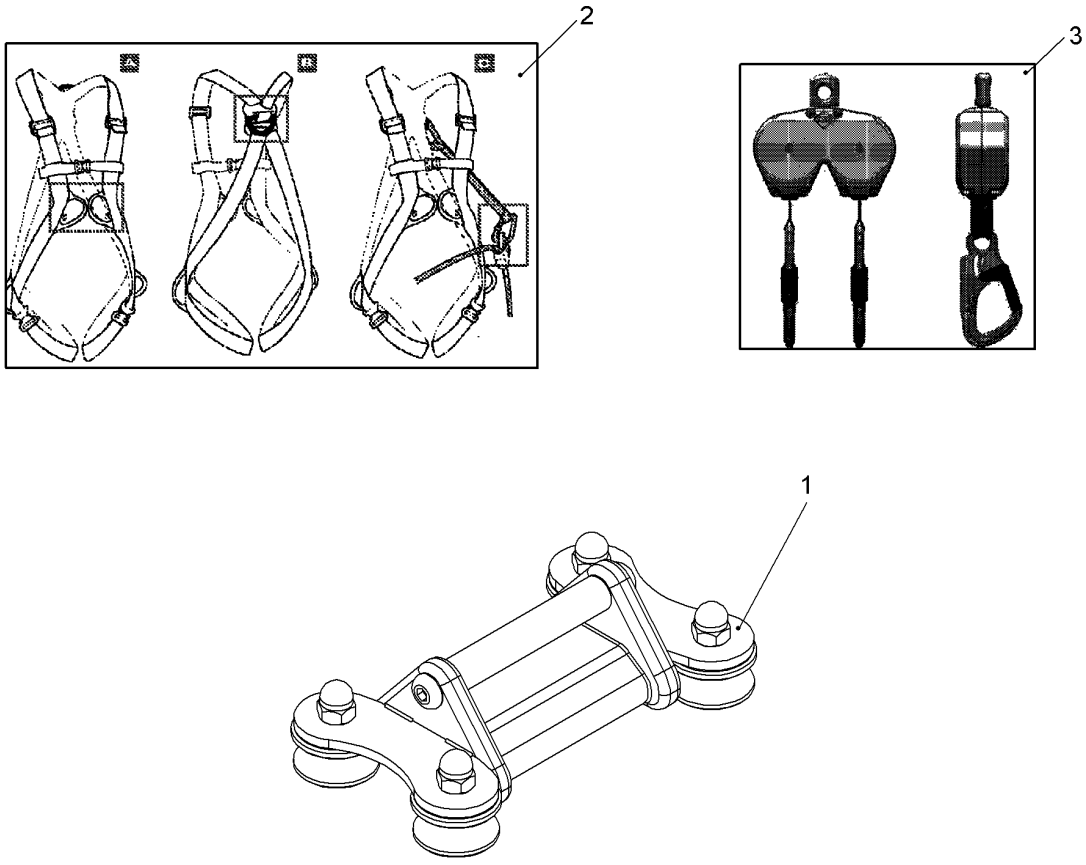

Pos.	Item	Quantity	Description	Bezeichnung	Serie	K
1	10556013	2	ROLLING TRUCK CPL ⇨ ❑ 606	ROLLWAGEN KPL		
2	10556012	1	HARNESS	TRAGEGURT		
3	10556014	1	HIGHT FIXATION DEVICE	HOEHENSICHERUNGSGERAET		

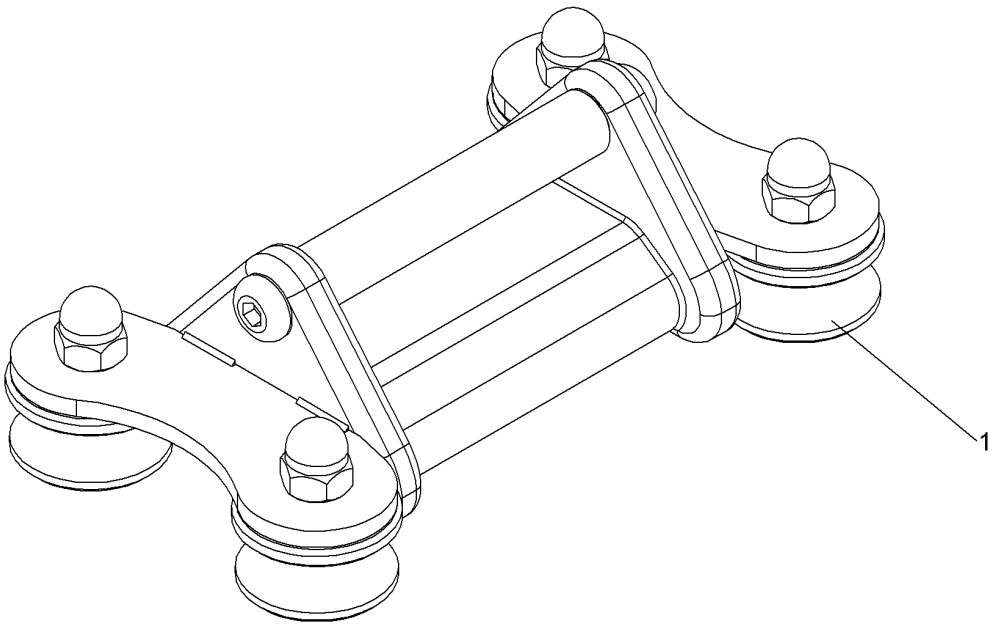

Pos.	Item	Quantity	Description	Bezeichnung	Serie	K
1	10561388	1	GUIDING ROLLER SET	FUEHRUNGSROLLENSATZ		

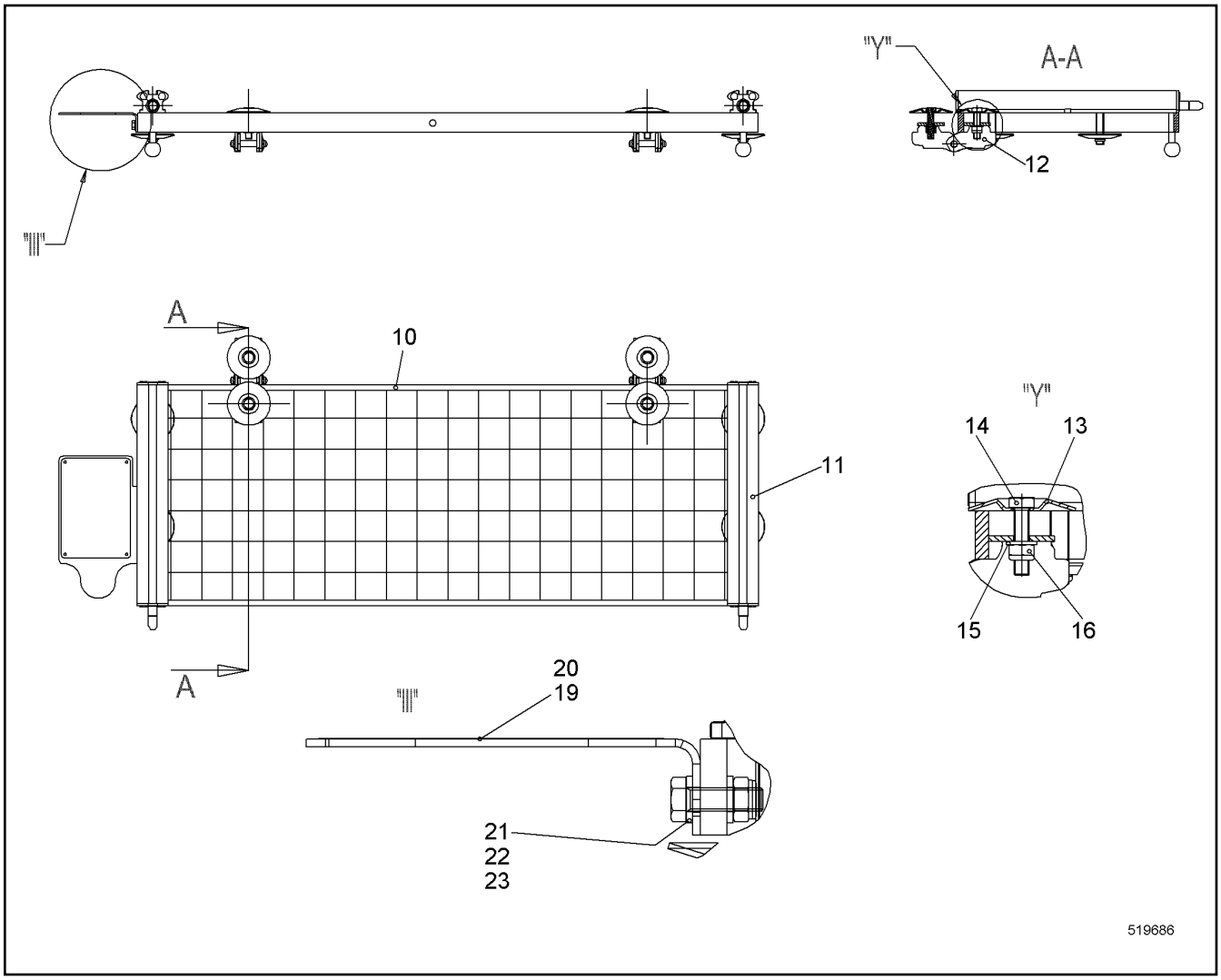

Pos.	Item	Quantity	Description	Bezeichnung	Serie	K
10	10552808	1	GRATING	GITTERROST		
11	10554229	2	RAIL CPL	SCHIENE KPL		
12	10554231	2	HINGE CPL	SCHARNIER KPL		
13	10098157	4	DISH	TELLER		
14	406517614	4	HEX SCREW ISO 4017 M8X35 A4-70	SECHSKANTSCHRAUBE		
15	420001014	4	WASHER ISO 7089 8 A4	SCHEIBE		
16	10540493	4	HEX NUT ISO 10511 M8 A4	SECHSKANTMUTTER		
19	11228766	1	SIGN	SCHILD		
20	11228726	1	ADHESIVE SIGN	KLEBESCHILD		
21	420000414	4	WASHER ISO 7089 6 A4	SCHEIBE		
22	406532614	2	HEX SCREW ISO 4017 M6X20 A4-70	SECHSKANTSCHRAUBE		
23	10540492	2	HEX NUT ISO 10511 M6 A4	SECHSKANTMUTTER		

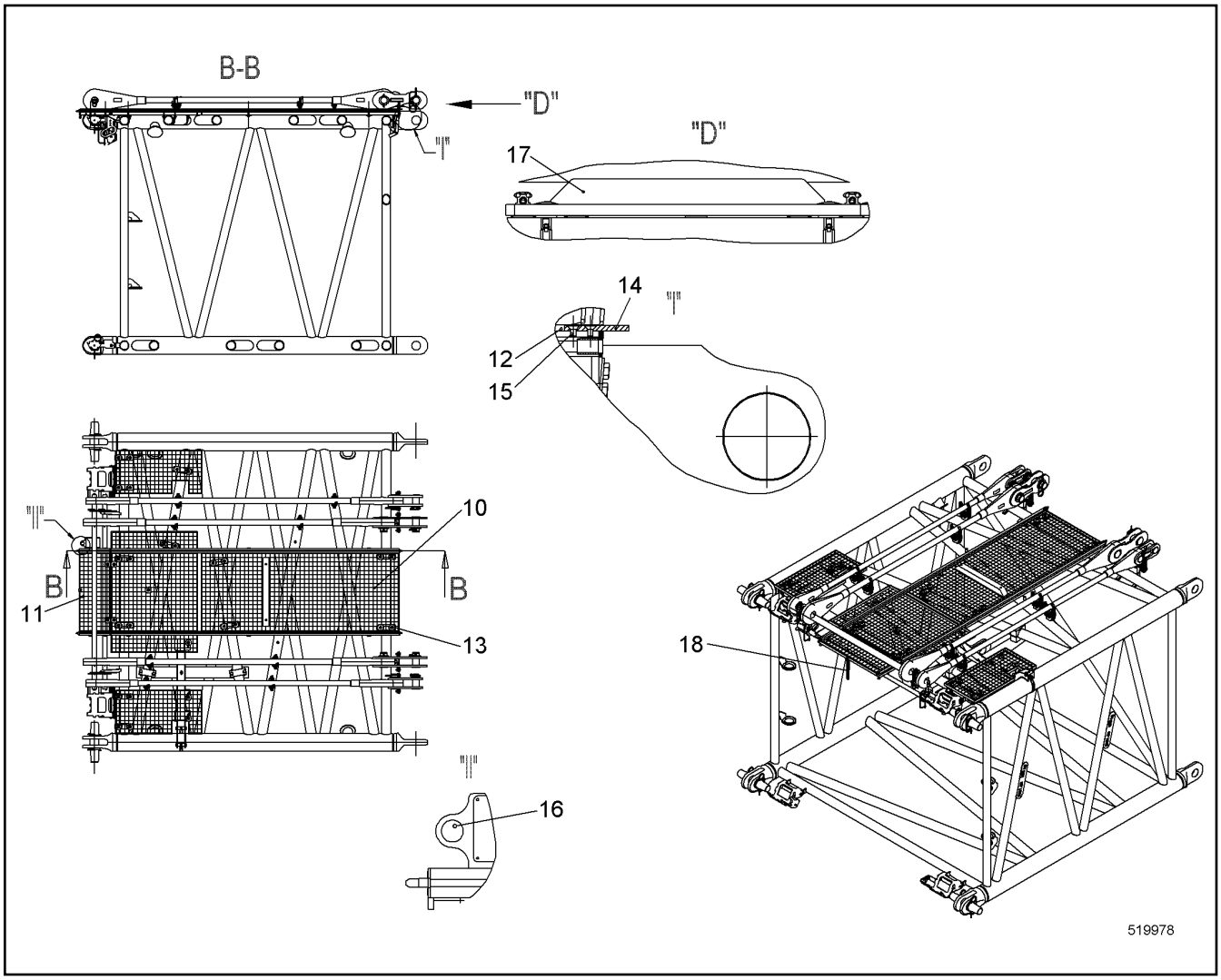

Pos.	Item	Quantity	Description	Bezeichnung	Serie	K
10	10517914	1	GRATING	GITTERROST		
11	10552807	1	GRATING CPL ⇨ ❑ 607	GITTERROST KPL		
12	11306944	2	RAIL CPL ⇨ ❑ 609	SCHIENE KPL		
13	11283913	4	FIXING CLAMP ⇨ ❑ 496	BEFESTIGUNGSCHELLE		
14	10566932	2	LIMIT STOP	ANSCHLAG		
15	10348867	4	COUNTERSUNK SCREW ISO 10642 M5X10 A4	SENKSCHRAUBE		
16	11228734	1	ADHESIVE SIGN	KLEBESCHILD		
17	11238277	1	ROPE GUARD ⇨ ❑ 610	SEILSCHUTZ		
18	11305670	1	TRANSPORT LASHING ⇨ ❑ 611	TRANSPORTSICHERUNG		

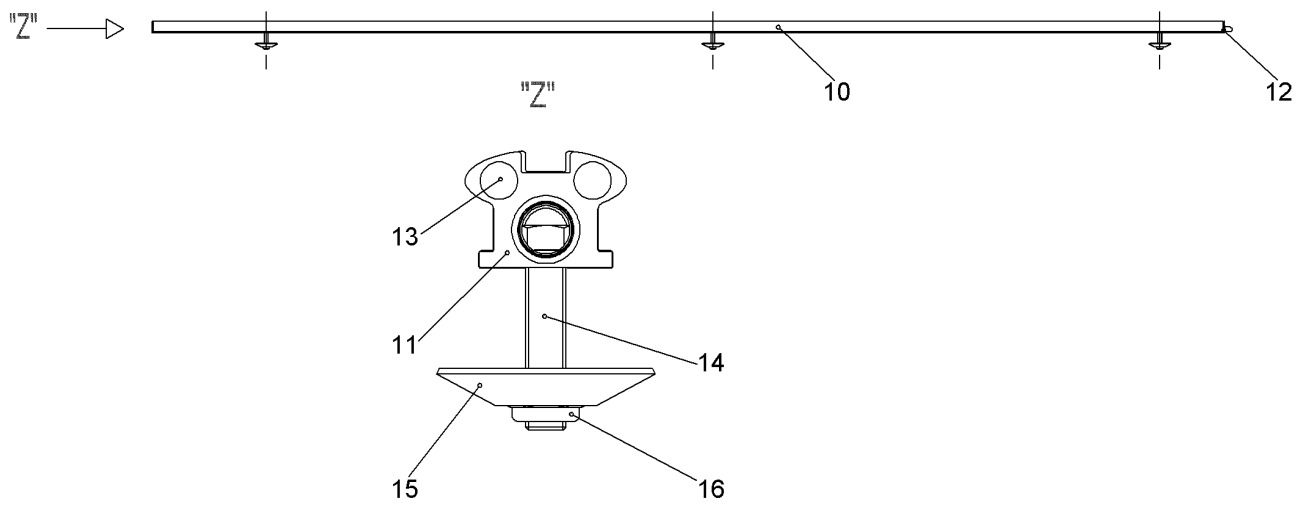

Pos.	Item	Quantity	Description	Bezeichnung	Serie	K
10	11306945	1	RAIL	SCHIENE		
11	10554227	1	COVER	DECKEL		
12	10554228	1	COVER	DECKEL		
13	406512014	3	HEX SCREW ISO 4017 M10X45 A4-70	SECHSKANTSCHRAUBE		
14	10555185	4	BLIND RIVET DIN 7337-A 4.8X16 X5CRNI18-10	BLINDNIET		
15	10558629	3	DISH	TELLER		
16	10540494	3	HEX NUT ISO 10511 M10 A4	SECHSKANTMUTTER		

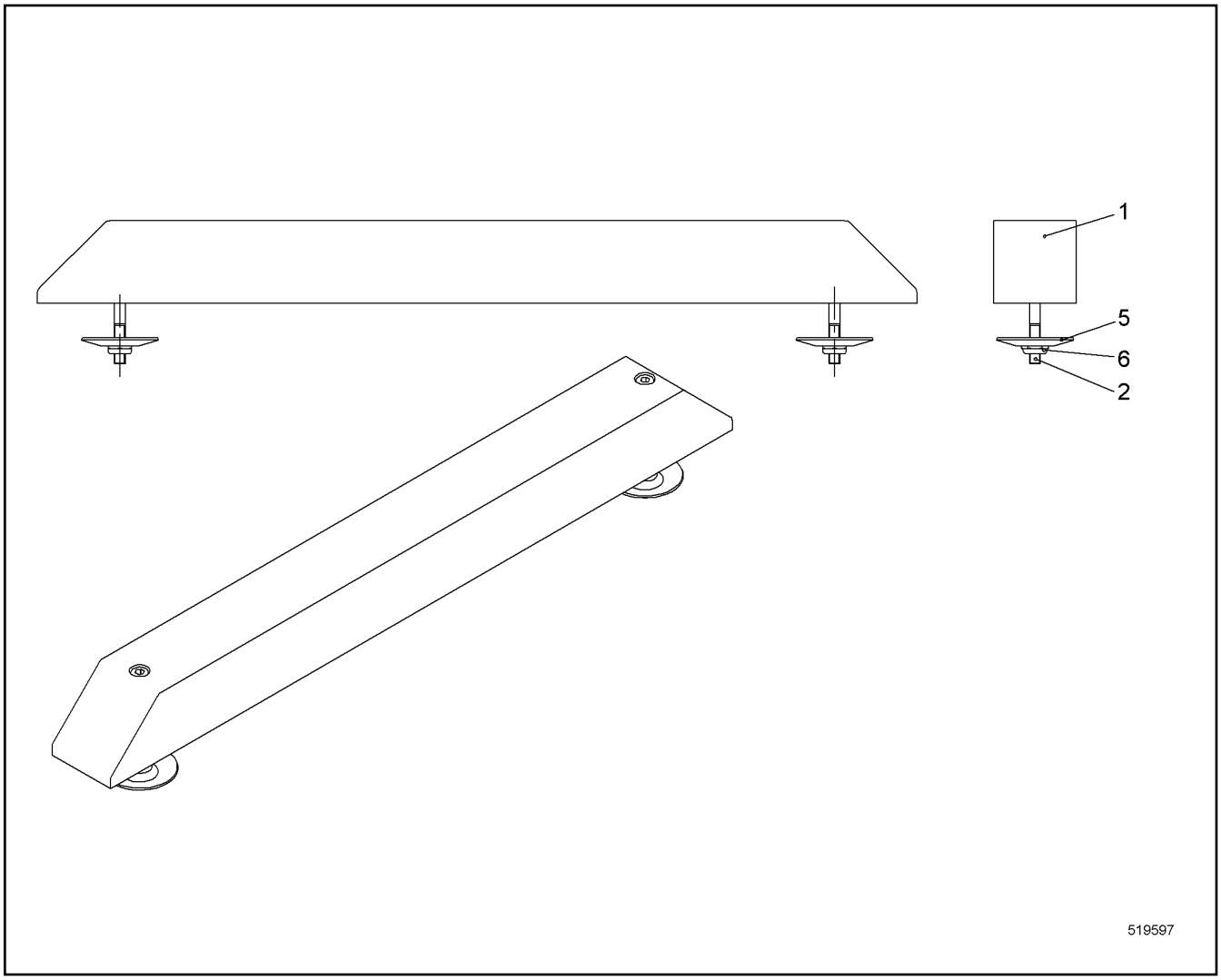

Pos.	Item	Quantity	Description	Bezeichnung	Serie	K
1	11238278	1	STRIP	LEISTE		
2	10539496	2	SOCKET HEAD SCREW ISO 4762 M8X95 A4-7	ZYLINDERSCHRAUBE		
5	10098157	2	DISH	TELLER		
6	10540493	2	HEX NUT ISO 10511 M8 A4	SECHSKANTMUTTER		

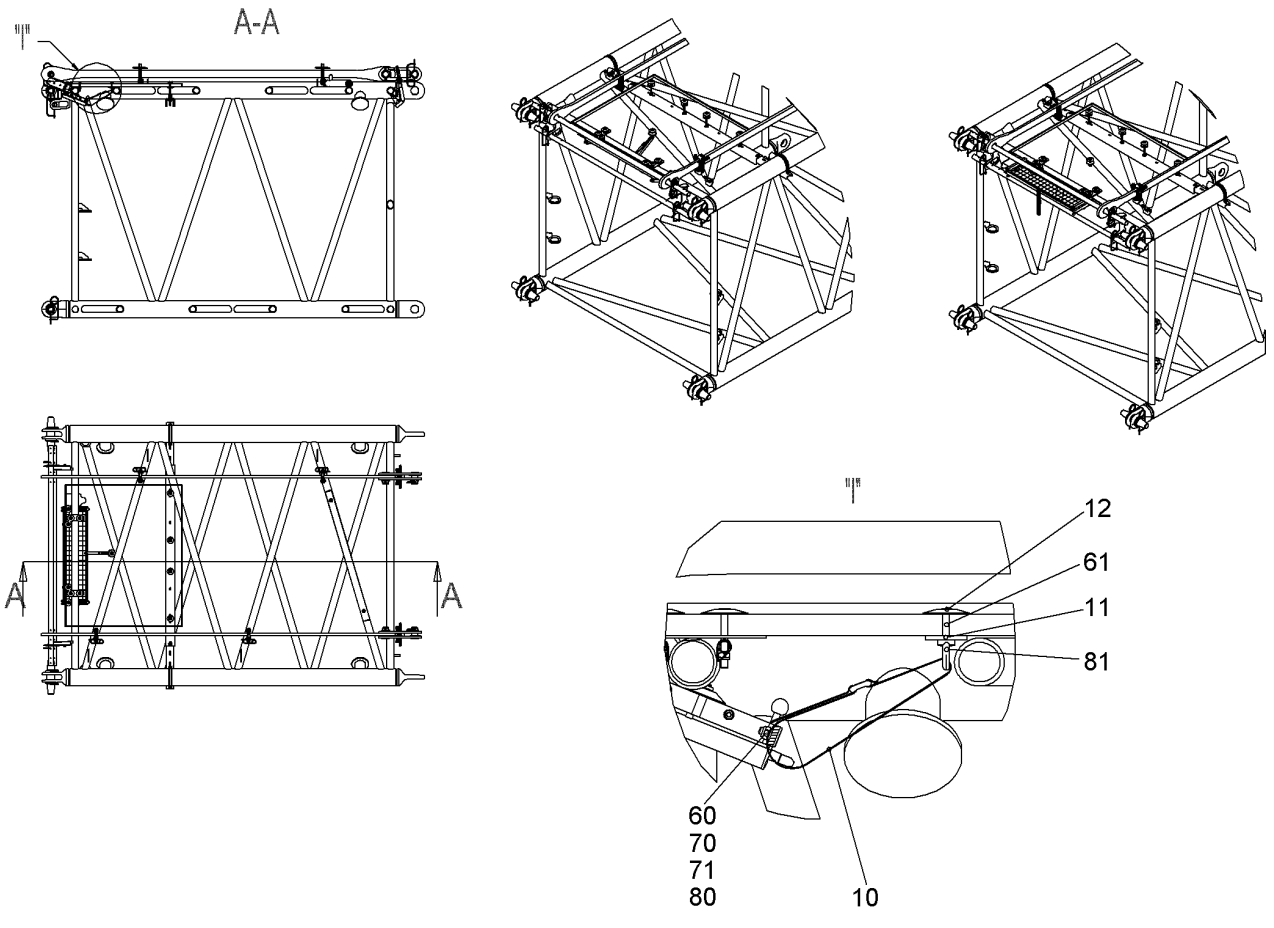

Pos.	Item	Quantity	Description	Bezeichnung	Serie	K
10	10020520	1	LASHING STRAP	ZURRGURT		
12	10098157	1	DISH	TELLER		
60	408606414	1	COUNTERSUNK SCREW DIN 7991 M8X25 A4-7	SENKSCHRAUBE		
61	406532914	1	HEX SCREW ISO 4017 M8X40 A4-70	SECHSKANTSCHRAUBE		
70	420001014	1	WASHER ISO 7089 8 A4	SCHEIBE		
71	460022703	1	WASHER EN 14399-6 12 C45	SCHEIBE		
80	10540493	1	HEX NUT ISO 10511 M8 A4	SECHSKANTMUTTER		
81	411200108	1	RING NUT DIN 582 M8 C15E;EN 10084	RINGMUTTER		

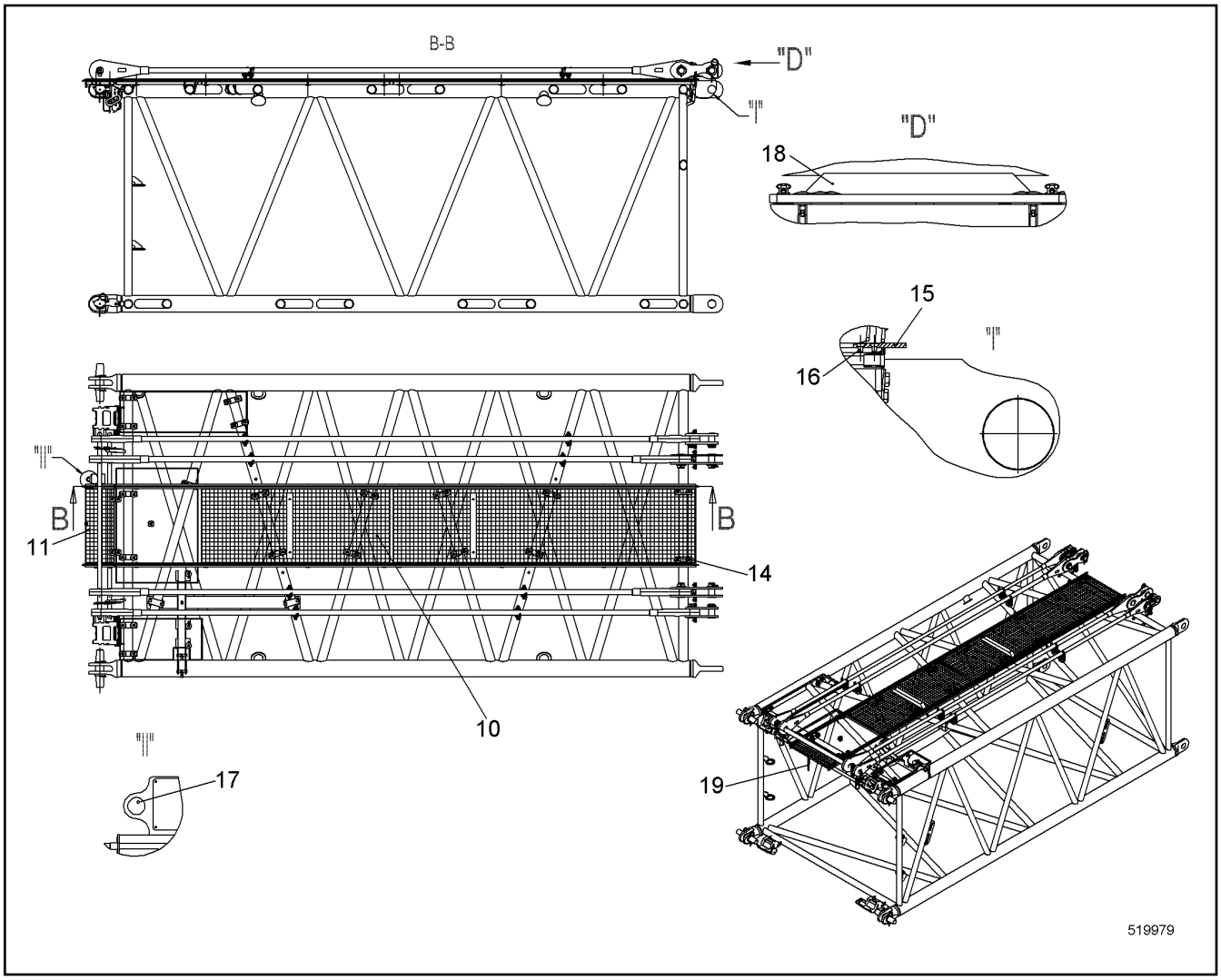

Pos.	Item	Quantity	Description	Bezeichnung	Serie	K
10	10517914	1	GRATING	GITTERROST		
11	10552807	1	GRATING CPL ⇨ ❑ 607	GITTERROST KPL		
12	10553070	1	GRATING	GITTERROST		
13	10554368	2	RAIL CPL	SCHIENE KPL		
14	11283913	10	FIXING CLAMP ⇨ ❑ 496	BEFESTIGUNGSCHELLE		
15	10566932	2	LIMIT STOP	ANSCHLAG		
16	10348867	4	COUNTERSUNK SCREW ISO 10642 M5X10 A4	SENKSCHRAUBE		
17	11228734	1	ADHESIVE SIGN	KLEBESCHILD		
18	11238277	2	ROPE GUARD ⇨ ❑ 610	SEILSCHUTZ		
19	11305670	1	TRANSPORT LASHING ⇨ ❑ 611	TRANSPORTSICHERUNG		

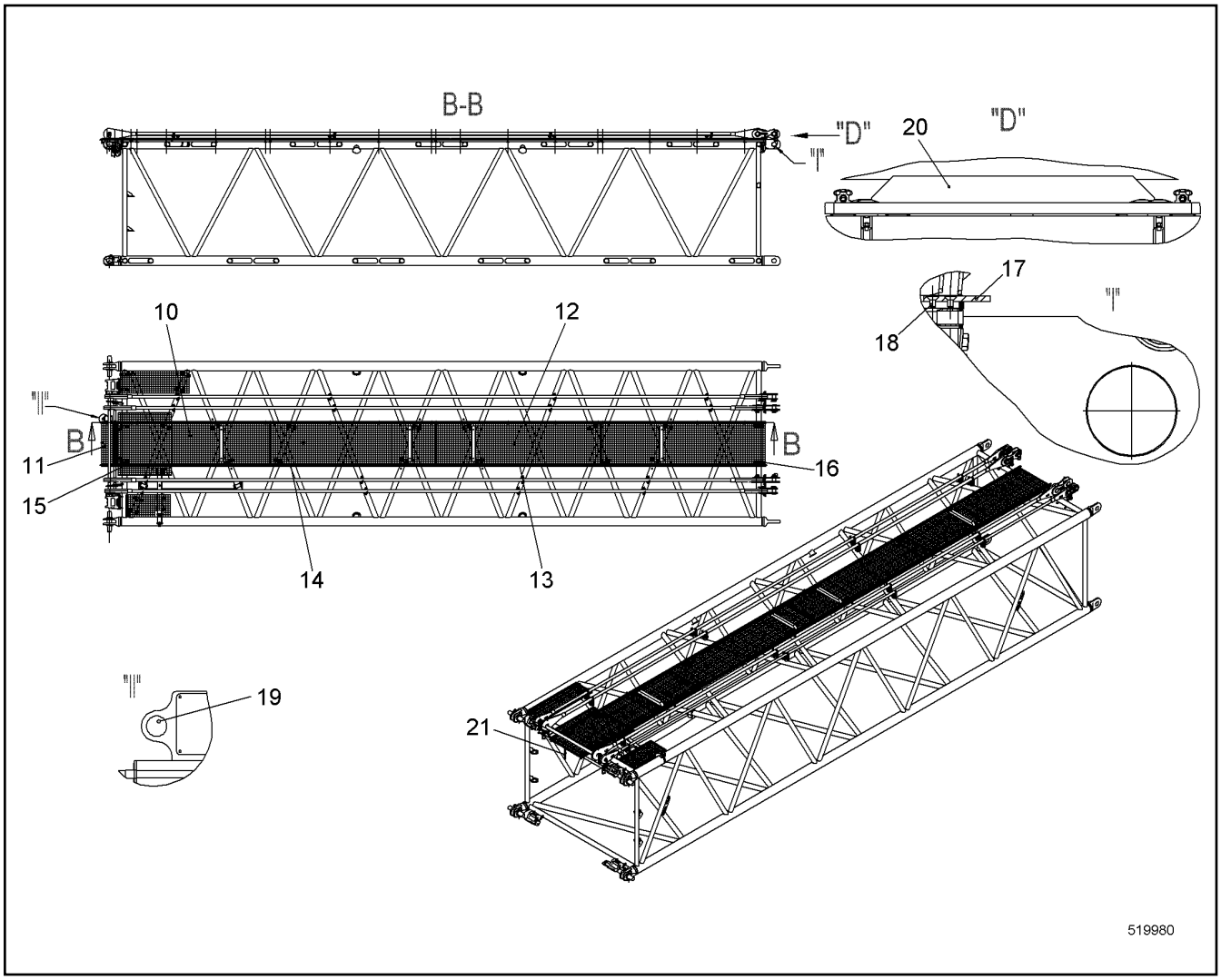

Pos.	Item	Quantity	Description	Bezeichnung	Serie	K
10	11314134	1	GRATING	GITTERROST		
11	10552807	1	GRATING CPL ⇨ ❑ 607	GITTERROST KPL		
12	10553070	3	GRATING	GITTERROST		
13	10554368	2	RAIL CPL	SCHIENE KPL		
14	10554368	2	RAIL CPL	SCHIENE KPL		
15	10554881	2	RAIL CPL	SCHIENE KPL		
16	11283913	14	FIXING CLAMP ⇨ ❑ 496	BEFESTIGUNGSCHELLE		
17	10566932	2	LIMIT STOP	ANSCHLAG		
18	10348867	4	COUNTERSUNK SCREW ISO 10642 M5X10 A4	SENKSCHRAUBE		
19	11228734	1	ADHESIVE SIGN	KLEBESCHILD		
20	11238277	4	ROPE GUARD ⇨ ❑ 610	SEILSCHUTZ		
21	11305670	1	TRANSPORT LASHING ⇨ ❑ 611	TRANSPORTSICHERUNG		

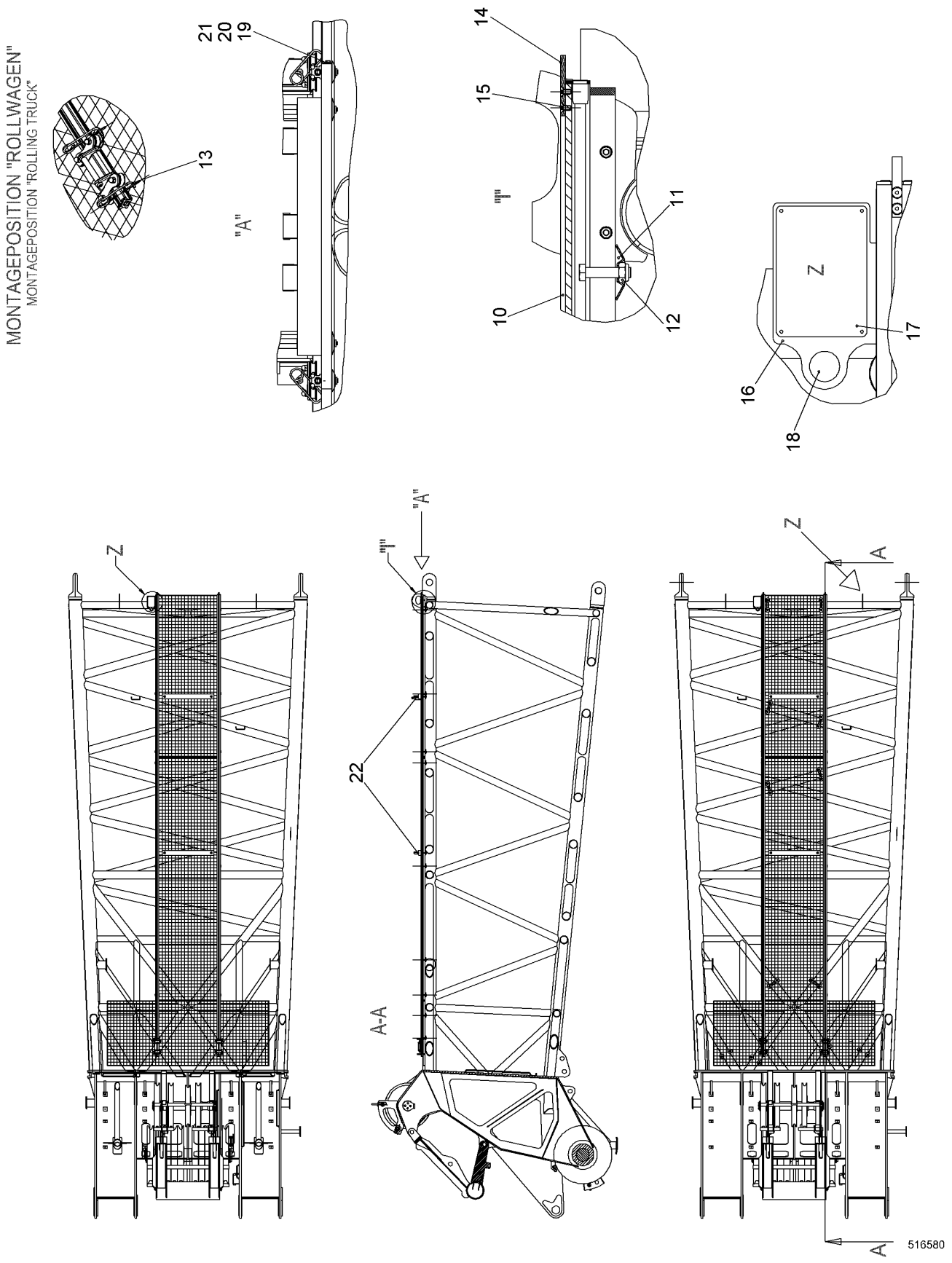
MONTAGEPOSITION "ROLLWAGEN"
MONTAGEPOSITION "ROLLING TRUCK"
13
21
20
19
"A"
14
15
"I"
11
10
12
Z
17
16
18
"A"
"I"
Z
22
A-A
Z
A
A
516580

Pos.	Item	Quantity	Description	Bezeichnung	Serie	K
10	10564692	2	RAIL CPL	SCHIENE KPL		
11	10558629	18	DISH	TELLER		
12	10540494	18	HEX NUT ISO 10511 M10 A4	SECHSKANTMUTTER		
13	433101208	4	RETAINING SPRING 4MM	SICHERUNGSFEDER		
14	10566932	2	LIMIT STOP	ANSCHLAG		
15	10348867	4	COUNTERSUNK SCREW ISO 10642 M5X10 A4	SENKSCHRAUBE		
16	11228766	1	SIGN	SCHILD		
17	11228726	1	ADHESIVE SIGN	KLEBESCHILD		
18	11228734	1	ADHESIVE SIGN	KLEBESCHILD		
19	420000414	4	WASHER ISO 7089 6 A4	SCHEIBE		
20	406532614	2	HEX SCREW ISO 4017 M6X20 A4-70	SECHSKANTSCHRAUBE		
21	10540492	2	HEX NUT ISO 10511 M6 A4	SECHSKANTMUTTER		
22	11238277	2	ROPE GUARD ⇨ ❑ 610	SEILSCHUTZ		

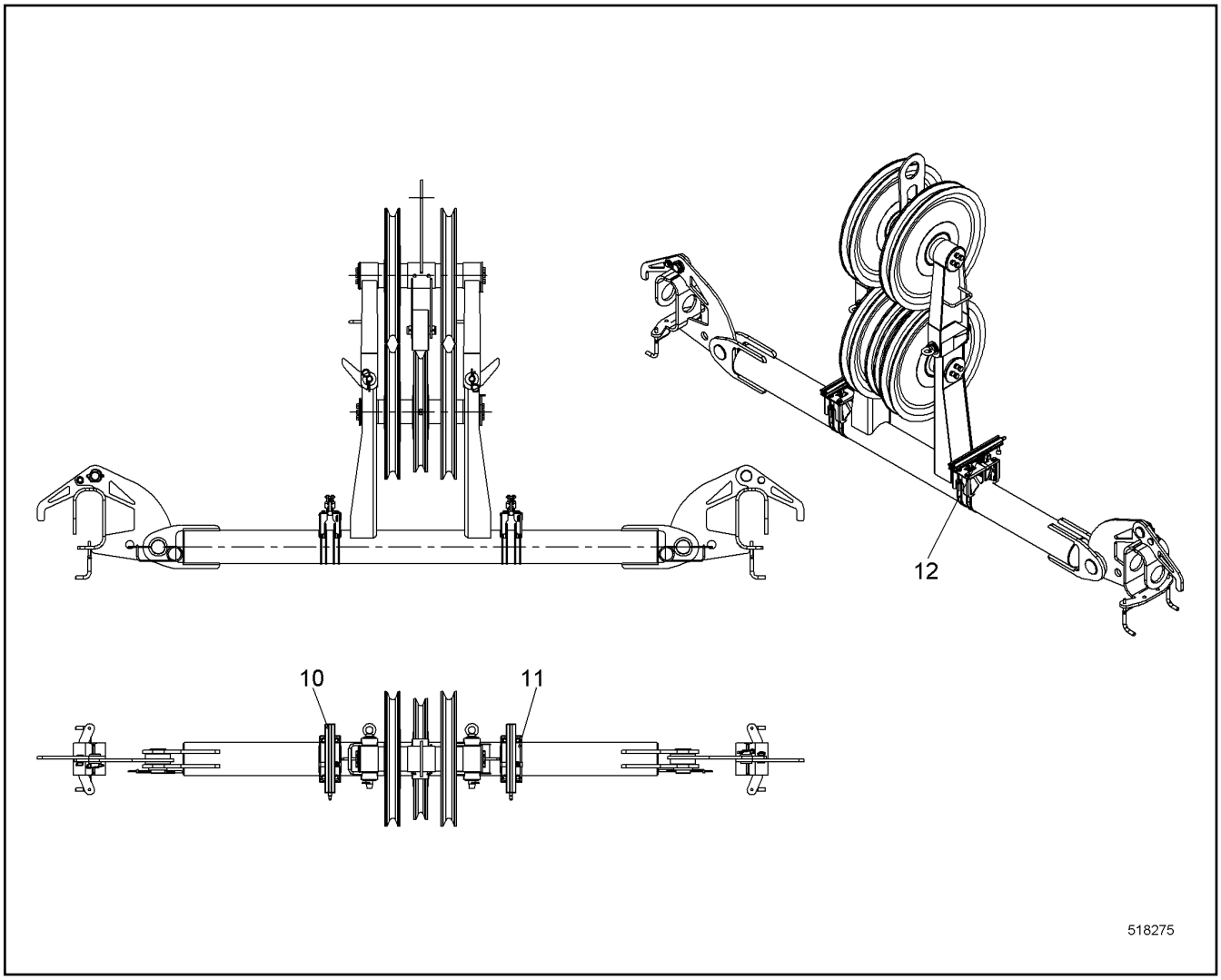

Pos.	Item	Quantity	Description	Bezeichnung	Serie	K
10	10557413	2	RAIL CPL	SCHIENE KPL		
11	11269018	2	HOLDER CPL ⇨ ❑ 617	HALTER KPL		
12	10538796	2	HEX SCREW ISO 4017 M6X8 A4-70	SECHSKANTSCHRAUBE		

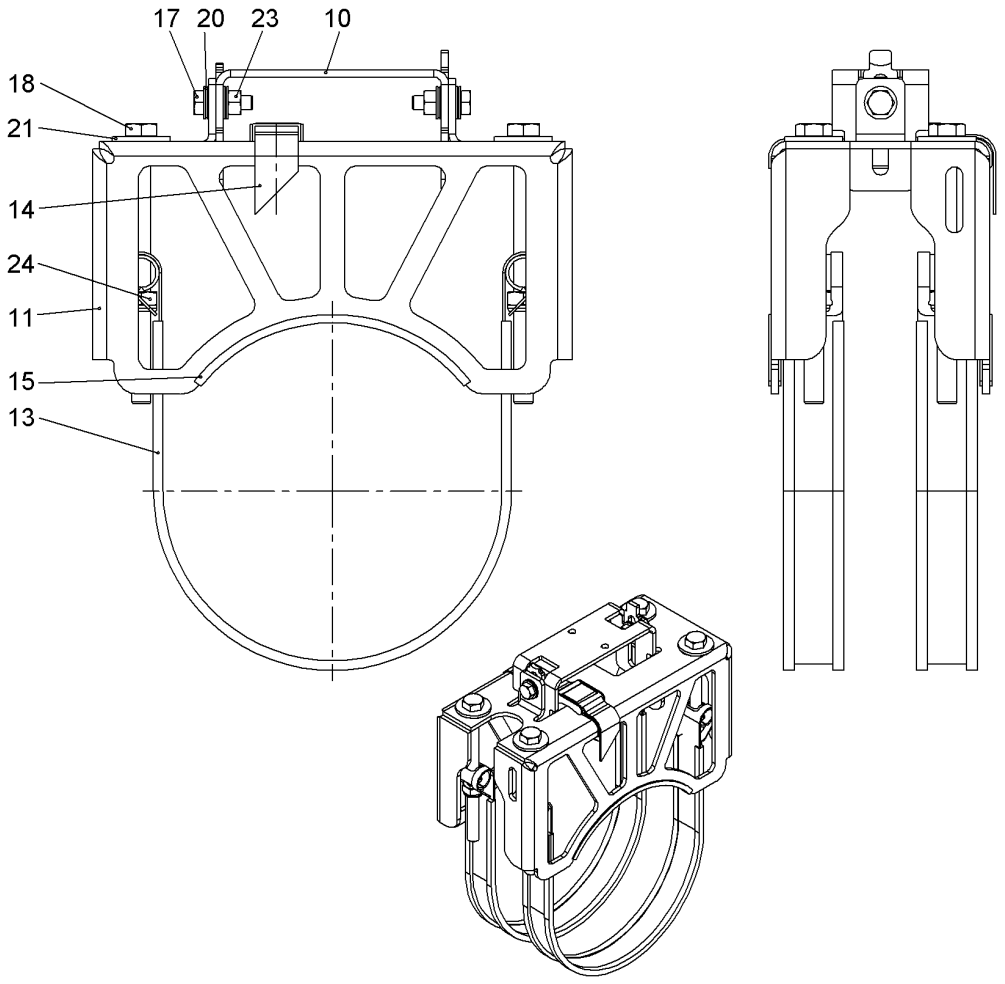

Pos.	Item	Quantity	Description	Bezeichnung	Serie	K
10	11268967	1	WP	WP		
13	10531873	2	TIGHTENING STRAP HINGE PIN	GELENKBOLZENSPANNBAND		
14	7621780	1	LASHING STRAP	ZURRGURT		
15	10352462	0.22	FLEXIBLE EDGE PROTECTOR	KANTENSCHUTZ FLEXIBEL		
17	406532614	2	HEX SCREW ISO 4017 M6X20 A4-70	SECHSKANTSCHRAUBE		
18	10538814	4	HEX SCREW ISO 4017 M8X110 A4-70	SECHSKANTSCHRAUBE		
20	10536576	4	WEDGE LOCK WASHER M6 254 SMO;EN 1008	KEILSICHERUNGSSCHEIBE		
21	10540510	4	WASHER ISO 7093-1 8 A4	SCHEIBE		
23	411517114	2	HEX NUT ISO 4032 M6 A4-70	SECHSKANTMUTTER		
24	10540493	4	HEX NUT ISO 10511 M8 A4	SECHSKANTMUTTER		

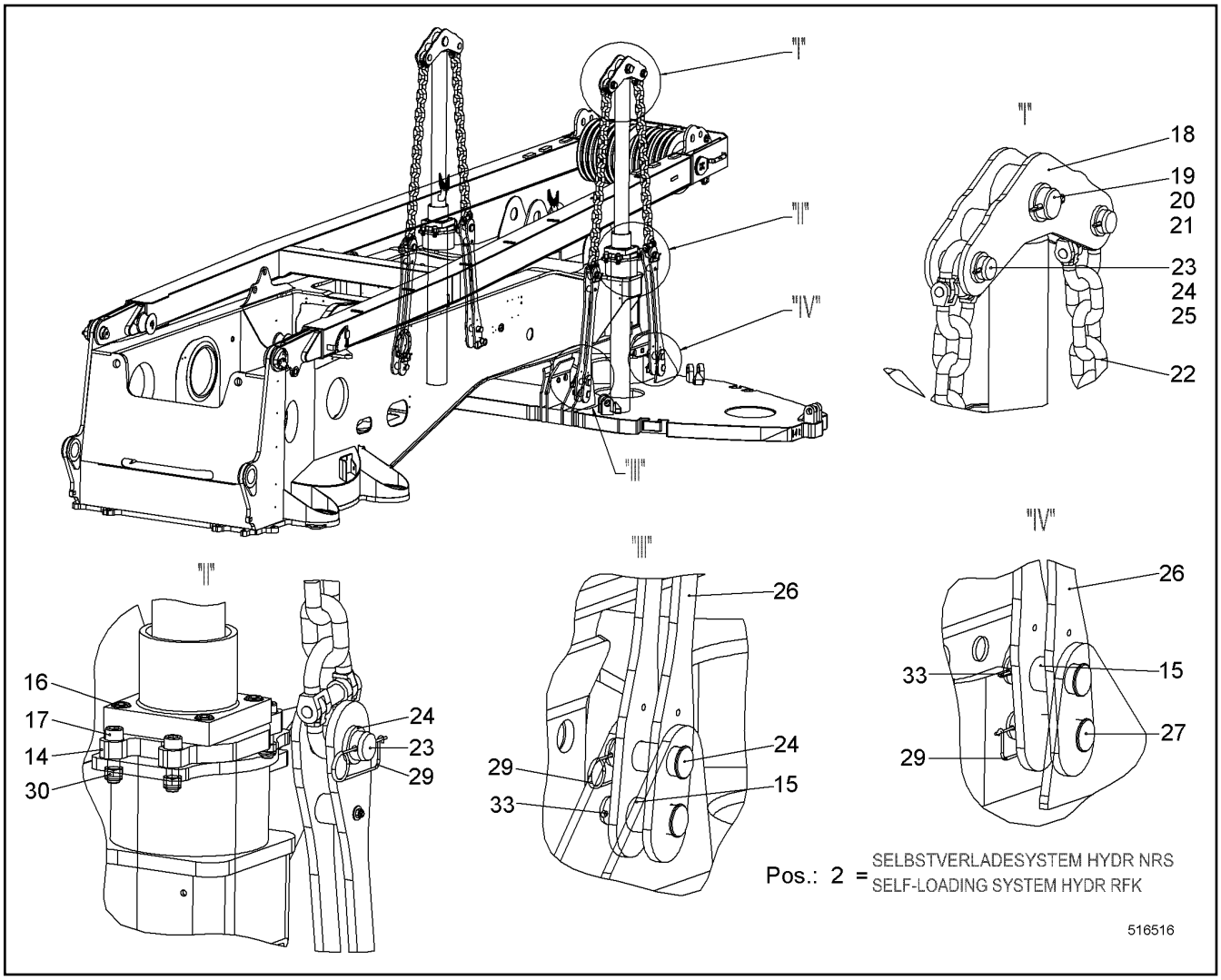

Pos.	Item	Quantity	Description	Bezeichnung	Serie	K
2	10519712	1	SELF-LOADING SYSTEM HYDR RFK ⇨ ❑ 619	SELBSTVERLADESYSTEM HYDR		
4	11229709	1	HOSE LIST ⇨ ❑ 621	SCHLAUCHLISTE		
14	959571914	2	ADAPTER PLATE	ADAPTERBLECH		
16	10544113	8	SOCKET HEAD SCREW ISO 4762 M24X60 10.9	ZYLINDERSCHRAUBE		
17	10544121	8	SOCKET HEAD SCREW ISO 4762 M24X100 10.	ZYLINDERSCHRAUBE		
18	992751514	2	LEVER ST.CONST.	HEBEL SCHWK		
19	485518914	2	PIN DIN EN 22341-B 80H11X160 34CRNIMO6;E	BOLZEN		
20	421103814	2	WASHER DIN EN 28738 80 ST;	SCHEIBE		
21	433011114	2	SPLIT PIN ISO 1234 13X112 A4	SPLINT		
22	10350940	4	CHAIN CPL	KETTE KPL		
23	956711314	8	PIN	BOLZEN		
24	421103514	12	WASHER DIN EN 28738 60 ST;	SCHEIBE		
25	433010314	4	SPLIT PIN ISO 1234 10X80 A4	SPLINT		
26	993560614	4	MOUNTING LINK CPL ⇨ ❑ 622	LASCHE KPL		
27	959799614	8	PIN RD68X175 LHRD900-40;10019758	BOLZEN		
29	433102508	8	RETAINING SPRING 5MM	SICHERUNGSFEDER		
30	10544159	8	HEX NUT DIN 985 M24 10	SECHSKANTMUTTER		
33	433009714	4	SPLIT PIN ISO 1234 8X90	SPLINT		

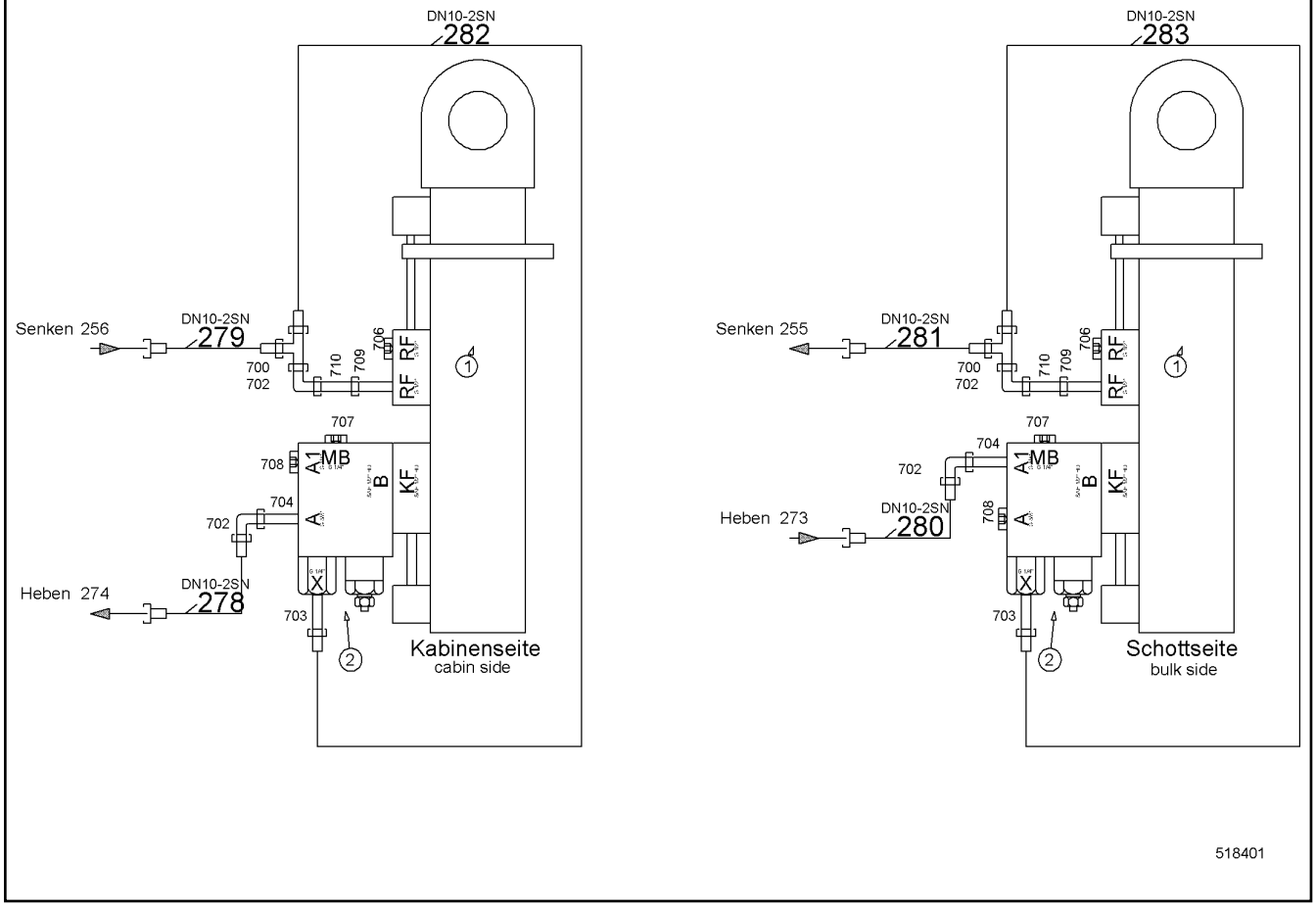

Pos.	Item	Quantity	Description	Bezeichnung	Serie	K
1	10227855	2	DOUBLE-ACTING CYL ⇨ ❑ 620	DOPPELWIRKZYL		
2	10226750	2	LOWERING BRAKE VALVE	SENKBREMSVENTIL		
700	7617461	2	FLANGE JOINT	VERSCHRAUBUNG		
702	7617354	4	FLANGE JOINT	VERSCHRAUBUNG		
703	471004514	2	FLANGE JOINT	VERSCHRAUBUNG		
704	471032708	2	FLANGE JOINT	VERSCHRAUBUNG		
706	247112702	2	FLANGE JOINT	VERSCHRAUBUNG		
707	247117302	2	FLANGE JOINT	VERSCHRAUBUNG		
708	247128402	2	FLANGE JOINT	VERSCHRAUBUNG		
709	471033214	2	FLANGE JOINT	VERSCHRAUBUNG		
710	485433314	2	FLANGE JOINT	VERSCHRAUBUNG		

OHNE BILD
WITHOUT ILLUSTRATION
SANS PLANCHE
SIN FIG.
SEM ILUSTRAÇÃO
БЕЗ ИЗОБРАЖЕНИЯ

600000

Pos.	Item	Quantity	Description	Bezeichnung	Serie	K
1	10352447	1	SEALING SET CPL CYL	DS KPL ZYL		

ACHTUNG !
ATTENTION !
ATTENTION !
ATENCIÓN !
ATENÇÃO !
ВНИМАНИЕ

Für Schlauchbestellungen kann über die Schlauchnummer, in der entsprechenden Schlauchliste, die Identnummer festgestellt werden.

For ordering flexible hoses you can find the identification number through the hose-number in the corresponding hose-list.

Pour des ordres de tuyau flexible le nombre d'identification on voit dans la liste de tuyau flexible correspondente.

Para el pedido de manguera, indicar el número de identificación de la manguera de la lista respectiva.

Para se encomendar uma mangueira, consulte o número de identificaçao na respectiva lista de mangueiras.

Для оформления заказов на шланги/рукавы идент. № может быть определен при помощи номера шланга/рукава, указанного в соотетствующем перечне шлангов/рукавов.

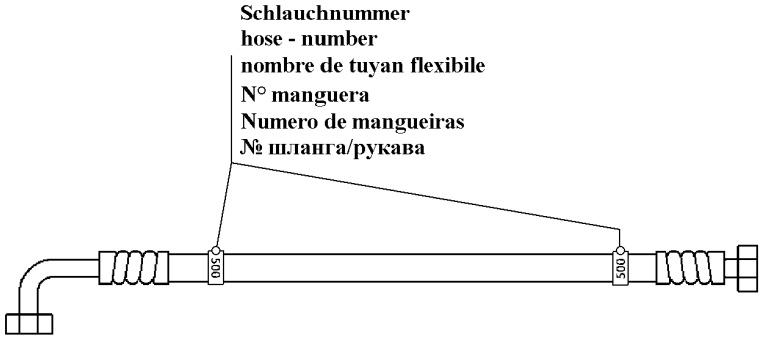

500000

Pos.	Item	Quantity	Description	Bezeichnung	Serie	K
278	928204714	1	HOSE CPL	SCHLAUCH KPL		
279	992296514	1	HOSE CPL	SCHLAUCH KPL		
280	918248414	1	HOSE CPL	SCHLAUCH KPL		
281	995175314	1	HOSE CPL	SCHLAUCH KPL		
282	991109014	1	HOSE CPL	SCHLAUCH KPL		
283	991109014	1	HOSE CPL	SCHLAUCH KPL		

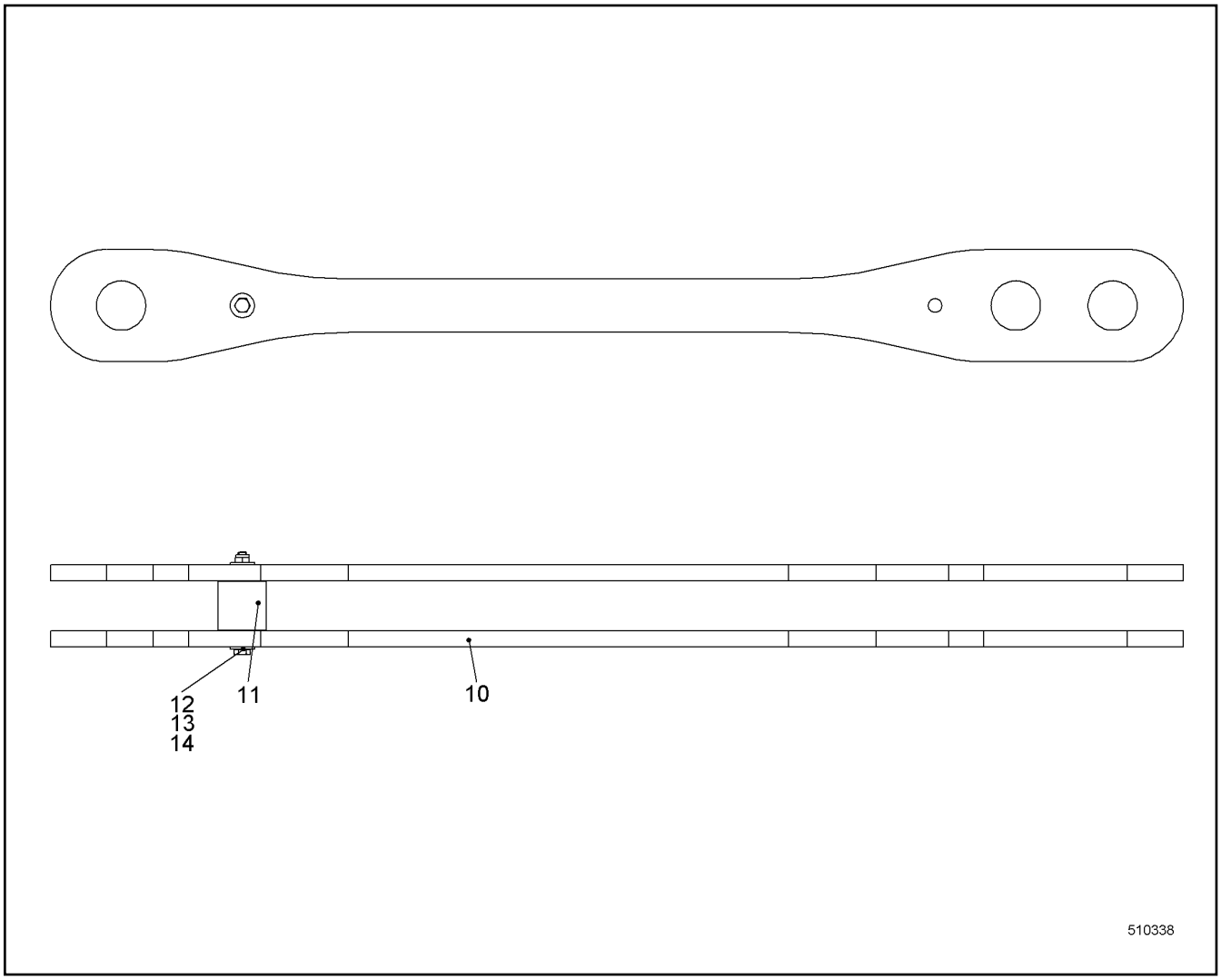

Pos.	Item	Quantity	Description	Bezeichnung	Serie	K
10	950610714	2	BUTT STRAP	LASCHE		
12	10540511	2	WASHER ISO 7093-1 10 A4	SCHEIBE		
13	10539960	1	HEX SCREW ISO 4017 M10X120 A4-70	SECHSKANTSCHRAUBE		
14	10540494	1	HEX NUT ISO 10511 M10 A4	SECHSKANTMUTTER		

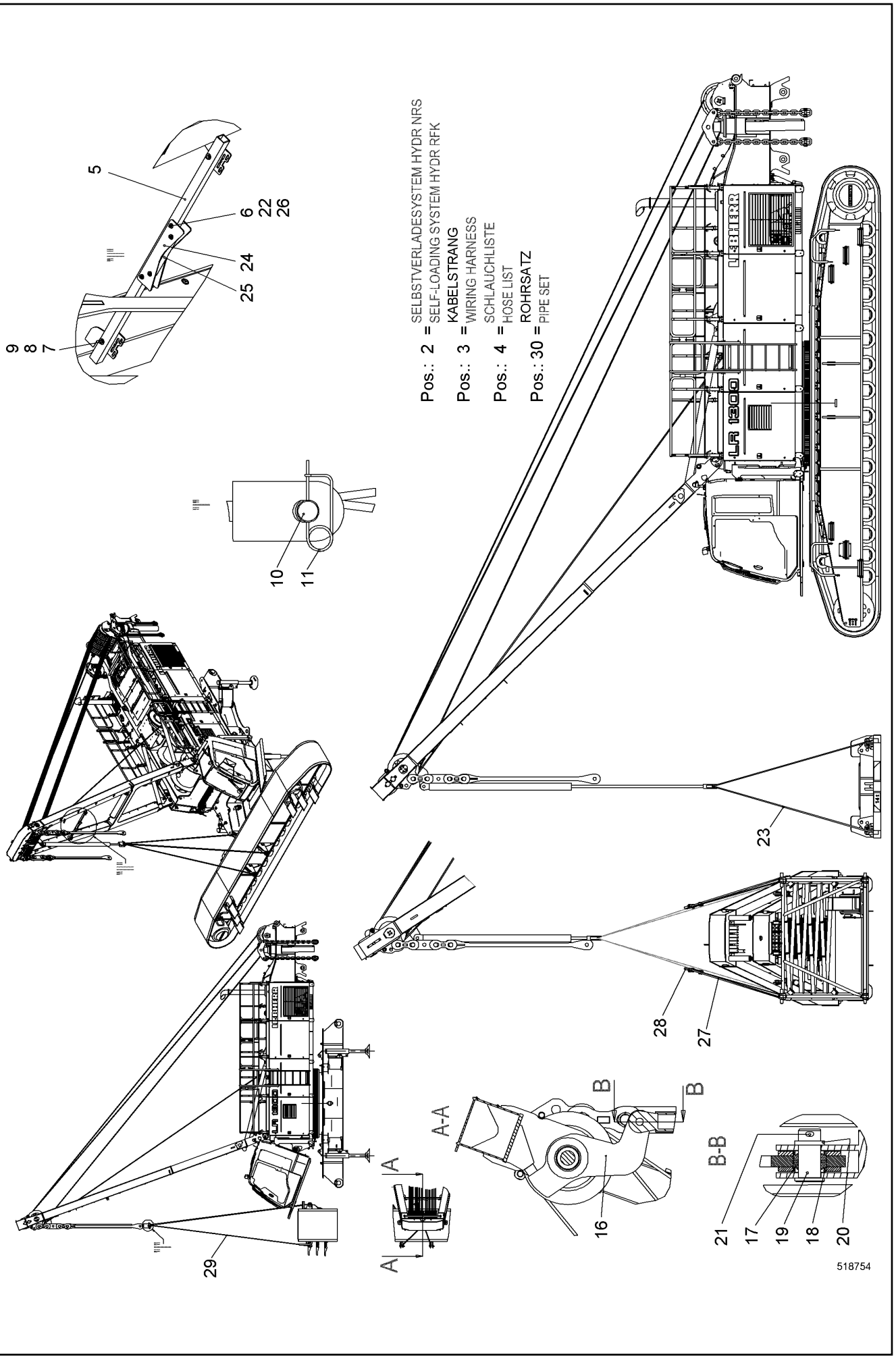

1.9.2016 518754	**138362_ETK_001**	623 (1/2)
LIEBHERR	**SELF-LOADING SYSTEM RFK** **SELBSTVERLADESYSTEM NRS**	**11 23 619 7**

Pos.	Item	Quantity	Description	Bezeichnung	Serie	K
2	10519738	1	SELF-LOADING SYSTEM HYDR RFK ⇨ ❑ 625	SELBSTVERLADESYSTEM HYDR		
4	992774714	1	HOSE LIST ⇨ ❑ 632	SCHLAUCHLISTE		
5	10557117	1	SQUARE TUBE	VIERKANTROHR		
6	10540493	4	HEX NUT ISO 10511 M8 A4	SECHSKANTMUTTER		
7	10540511	4	WASHER ISO 7093-1 10 A4	SCHEIBE		
8	10539293	2	HEX SCREW ISO 4017 M10X75 A4-70	SECHSKANTSCHRAUBE		
9	10540494	2	HEX NUT ISO 10511 M10 A4	SECHSKANTMUTTER		
10	949351814	1	PIN 63X120 LHRD900-40;10019758	BOLZEN		
11	433105008	1	RETAINING SPRING DIN 2194 6MM FS	SICHERUNGSFEDER		
16	11890636	1	HOISTING STRAP CPL	HUBLASCHE KPL		
17	746913614	1	SPHERICAL BEARING	GELENKLAGER		
19	485519214	1	PIN DIN EN 22341-B 50H11X110 34CRNIMO6;E	BOLZEN		
20	421103314	1	WASHER DIN EN 28738 50 ST;	SCHEIBE		
21	433010314	1	SPLIT PIN ISO 1234 10X80 A4	SPLINT		
22	10541592	4	HEX SCREW ISO 4017 M8X75 A4-70	SECHSKANTSCHRAUBE		
23	797027814	1	BALLAST CHAIN	BALLASTIERGEHAENGE		
24	10540513	2	SHEET	PLATTE		
25	11228227	1	SHEET	PLATTE		
26	10540510	8	WASHER ISO 7093-1 8 A4	SCHEIBE		
27	10280543	4	ROUND SLING	RUNDSCHLINGE		
28	773935814	4	SHACKLE	SCHAEKEL		
29	790365114	1	ROUND SLING	RUNDSCHLINGE		
30	10227437	1	PIPE SET	ROHRSATZ		

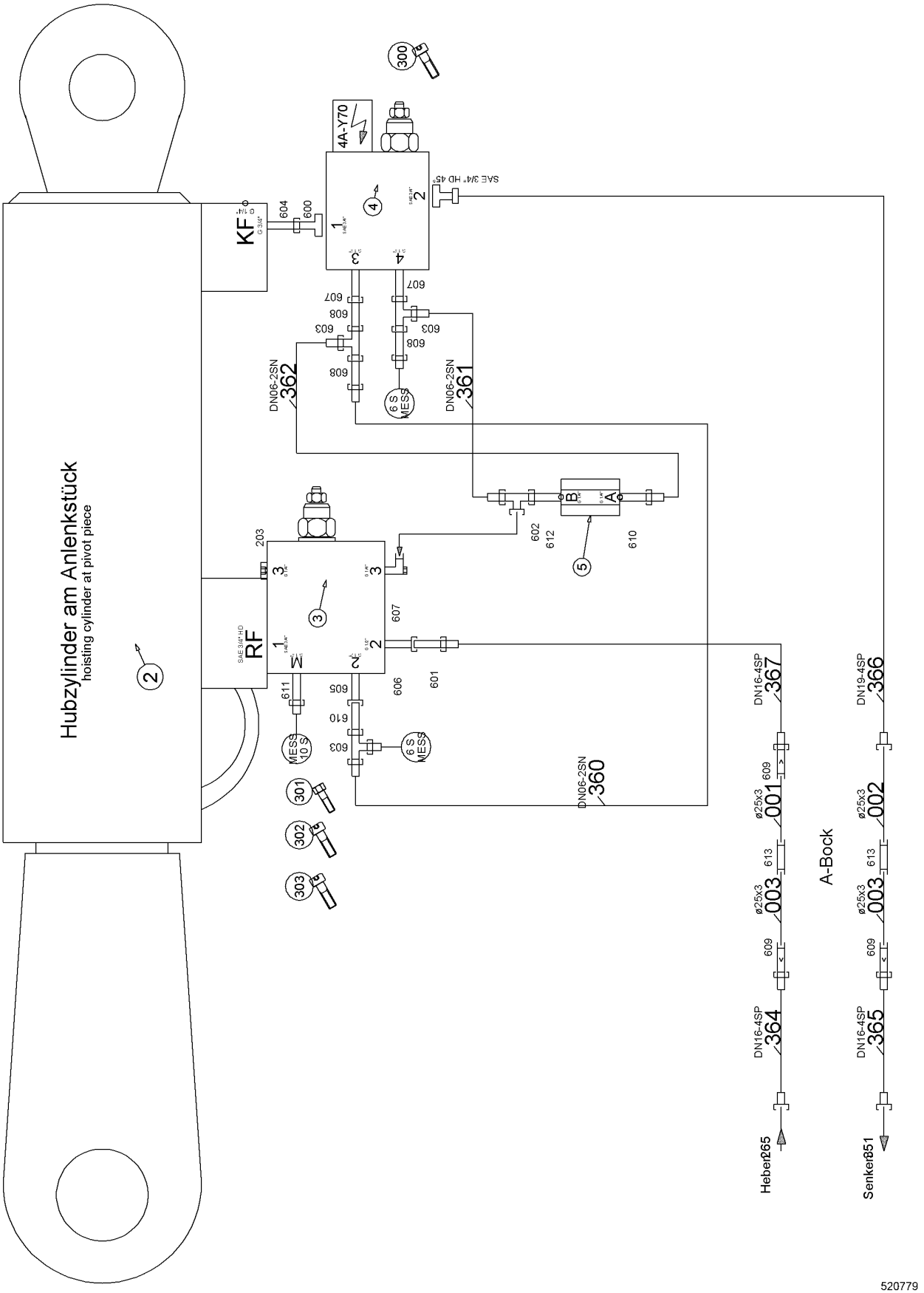
Hubzylinder am Anlenkstück
hoisting cylinder at pivot piece
KF
RF
4A-Y70
SAE 3/4" HD 45°
DN06-2SN 362
DN06-2SN 361
DN06-2SN 360
DN16-4SP 367
DN19-4SP 366
DN16-4SP 364
DN16-4SP 365
ø25x3 001
ø25x3 002
ø25x3 003
A-Block
Heben 265
Senken 851
6 S MESS
MESS 10 S
520779

Pos.	Item	Quantity	Description	Bezeichnung	Serie	K
2	592104214	1	DOUBLE-ACTING CYL ⇨ ❑ 627	DOPPELWIRKZYL		
3	511640414	1	LOWERING BRAKE VALVE ⇨ ❑ 628	SENKBREMSVENTIL		
4	592158414	1	LOWERING BRAKE VALVE ⇨ ❑ 630	SENKBREMSVENTIL		
5	592178314	1	RESTRICTOR VALVE	DROSSELVENTIL		
201	510695314	2	GAUGE CONNECTION	MESSSTUTZEN		
202	510694514	1	GAUGE CONNECTION	MESSSTUTZEN		
203	247117302	1	FLANGE JOINT	VERSCHRAUBUNG		
300	4043014	2	SOCKET HEAD SCREW ISO 4762 M10X140 10.	ZYLINDERSCHRAUBE		
301	4002195	2	HEX SCREW ISO 4014 M10X100 10.9	SECHSKANTSCHRAUBE		
302	4900980	2	SOCKET HEAD SCREW ISO 4762 M10X75 10.9	ZYLINDERSCHRAUBE		
303	4002442	2	SOCKET HEAD SCREW ISO 4762 M10X130 10.	ZYLINDERSCHRAUBE		
600	510709114	1	FLANGE JOINT	VERSCHRAUBUNG		
601	491033414	1	FLANGE JOINT	VERSCHRAUBUNG		
602	482431214	1	FLANGE JOINT	VERSCHRAUBUNG		
603	482331114	3	FLANGE JOINT	VERSCHRAUBUNG		
604	481930714	1	FLANGE JOINT	VERSCHRAUBUNG		
605	247042402	1	FLANGE JOINT	VERSCHRAUBUNG		
606	475501914	1	FLANGE JOINT	VERSCHRAUBUNG		
607	473210214	3	FLANGE JOINT	VERSCHRAUBUNG		
608	472531508	3	FLANGE JOINT	VERSCHRAUBUNG		
609	475033014	3	FLANGE JOINT	VERSCHRAUBUNG		
610	471032108	2	FLANGE JOINT	VERSCHRAUBUNG		
611	471004514	1	FLANGE JOINT	VERSCHRAUBUNG		
612	481930314	1	FLANGE JOINT	VERSCHRAUBUNG		
613	247001802	2	FLANGE JOINT	VERSCHRAUBUNG		
614	510587514	2	FLANGE HALF	FLANSCHHAELFTE		
615	10490784	1	PLAIN COMPRESSION RING	RECHTECKRING		
616	4001246	4	HEX SCREW ISO 4017 M10X35 10.9	SECHSKANTSCHRAUBE		

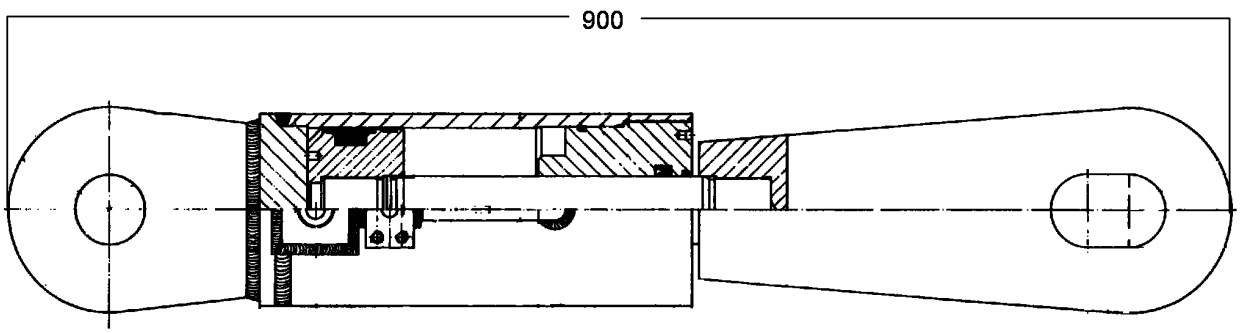

602143

Pos.	Item	Quantity	Description	Bezeichnung	Serie	K
900	790407814	1	SEALING SET CPL CYL	DS KPL ZYL		

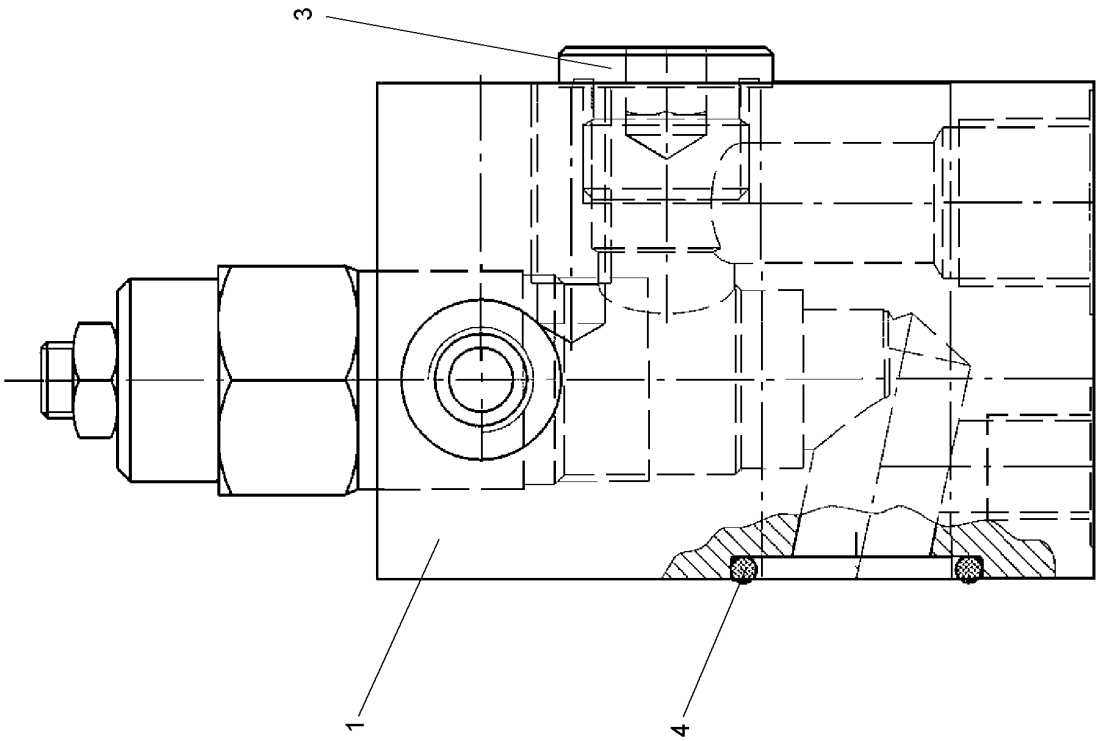

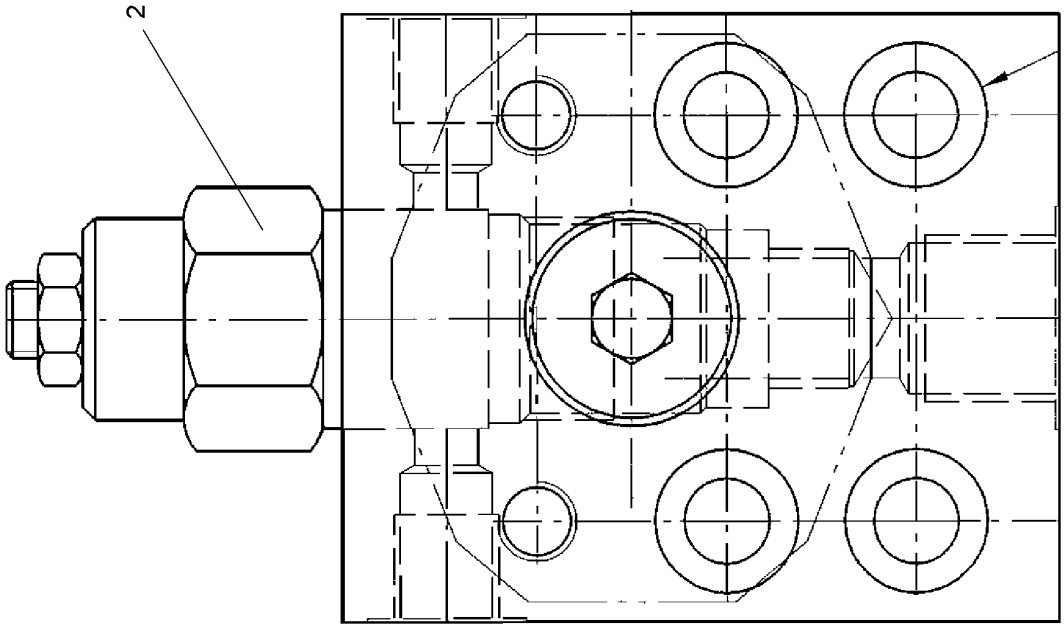

607341

Pos.	Item	Quantity	Description	Bezeichnung	Serie	K
1	11239912	1	HOUSING	GEHAEUSE		
2	11239880	1	LOWERING BRAKE VALVE	SENKBREMSVENTIL		
3	11239915	1	SCREW PLUG DIN 908 G1/2	VERSCHLUSSSCHRAUBE		
4	11239916	1	O-RING	O-RING		

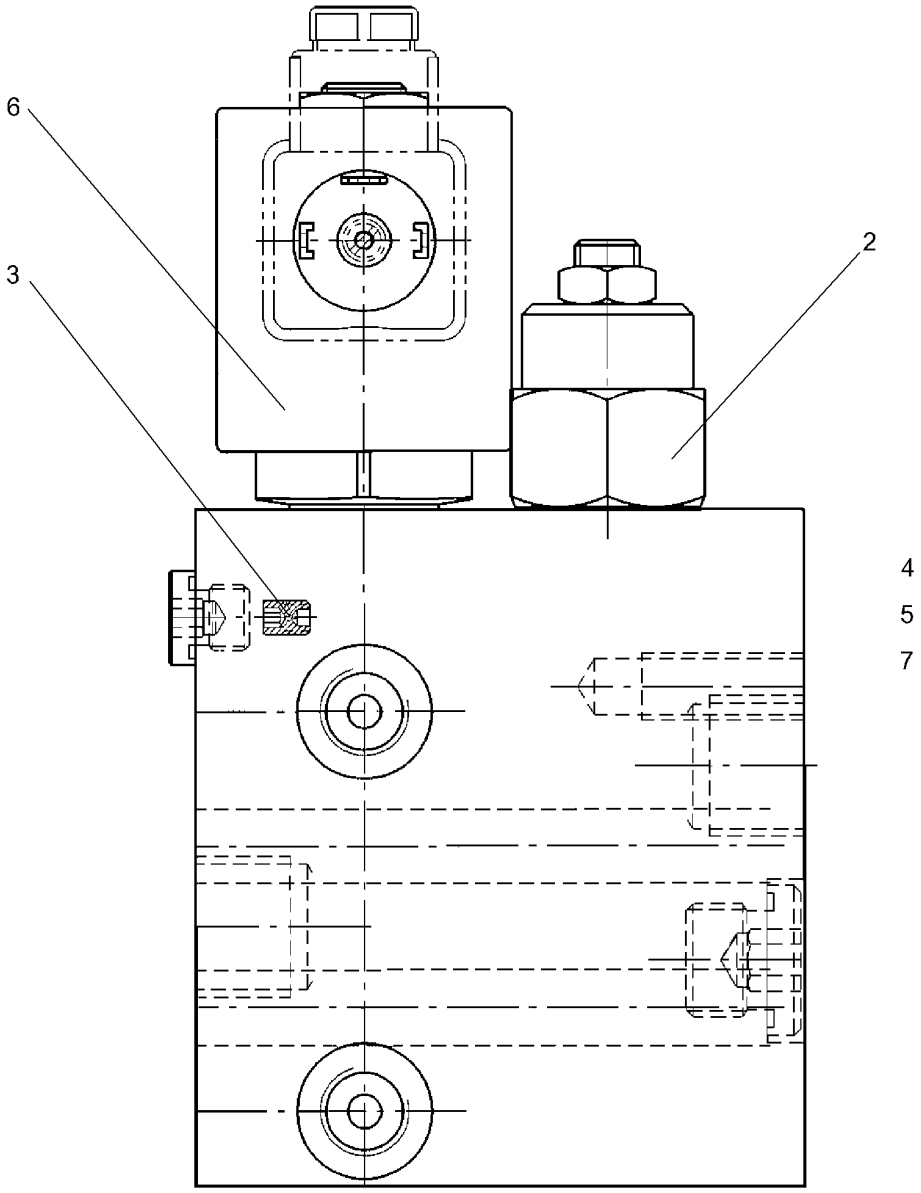

607342

Pos.	Item	Quantity	Description	Bezeichnung	Serie	K
2	11239880	1	LOWERING BRAKE VALVE	SENKBREMSVENTIL		
3	11239895	1	NOZZLE	DUESE		
4	11239897	1	SCREW PLUG DIN 908 G3/8	VERSCHLUSSSCHRAUBE		
5	11239904	1	SCREW PLUG DIN 908 G1/8	VERSCHLUSSSCHRAUBE		
6	11226980	1	SOLENOID VALVE	MAGNETVENTIL		
7	11239908	1	CAP	KAPPE		

ACHTUNG !
ATTENTION !
ATTENTION !
ATENCIÓN !
ATENÇÃO !
ВНИМАНИЕ

Für Schlauchbestellungen kann über die Schlauchnummer, in der entsprechenden Schlauchliste, die Identnummer festgestellt werden.

For ordering flexible hoses you can find the identification number through the hose-number in the corresponding hose-list.

Pour des ordres de tuyau flexible le nombre d'identification on voit dans la liste de tuyau flexible correspondente.

Para el pedido de manguera, indicar el número de identificación de la manguera de la lista respectiva.

Para se encomendar uma mangueira, consulte o número de identificaçao na respectiva lista de mangueiras.

Для оформления заказов на шланги/рукавы идент. № может быть определен при помощи номера шланга/рукава, указанного в соотетствующем перечне шлангов/рукавов.

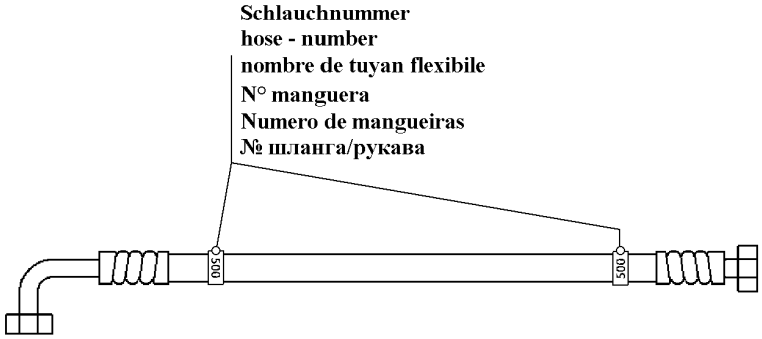

500000

Pos.	Item	Quantity	Description	Bezeichnung	Serie	K
1	10518558	3	ADHESIVE LABEL	HAFTETIKETTE		
360	928619114	1	HOSE CPL	SCHLAUCH KPL		
361	990055814	1	HOSE CPL	SCHLAUCH KPL		
362	990055914	1	HOSE CPL	SCHLAUCH KPL		
364	919126414	1	HOSE CPL	SCHLAUCH KPL		
365	919126414	1	HOSE CPL	SCHLAUCH KPL		
366	992857714	1	HOSE CPL	SCHLAUCH KPL		
367	992837314	1	HOSE CPL	SCHLAUCH KPL		

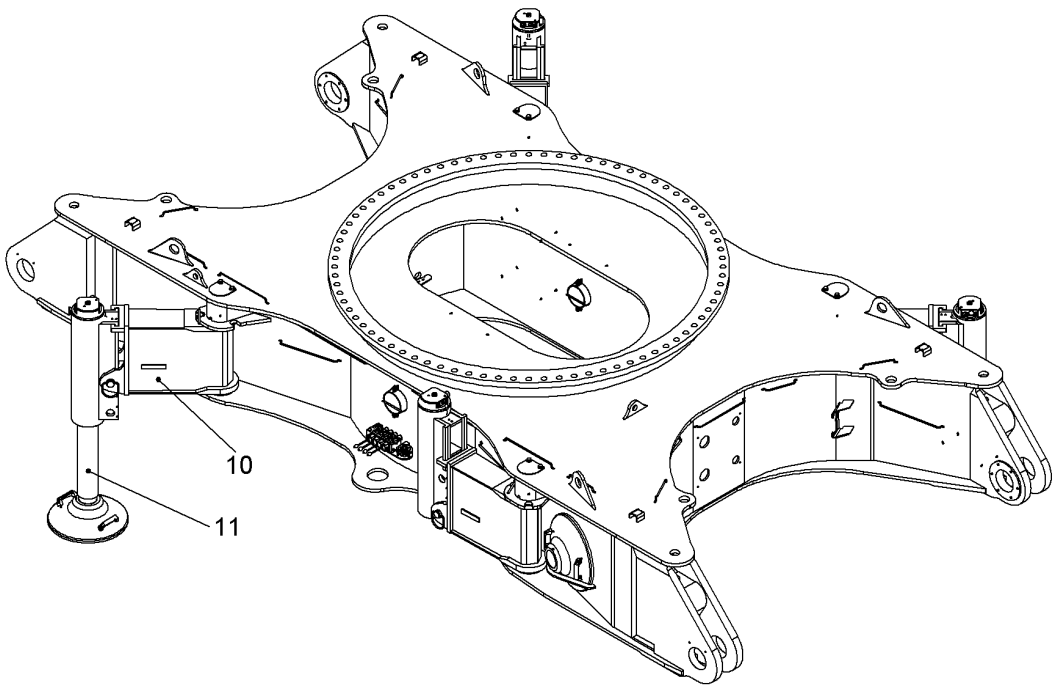

Pos.	Item	Quantity	Description	Bezeichnung	Serie	K
10	11895685	1	SELF-LOADING SYSTEM RFK ⇨ ❑ 634	SELBSTVERLADESYSTEM NRS		
11	11895690	1	SELF-LOADING SYSTEM RFK ⇨ ❑ 640	SELBSTVERLADESYSTEM NRS		

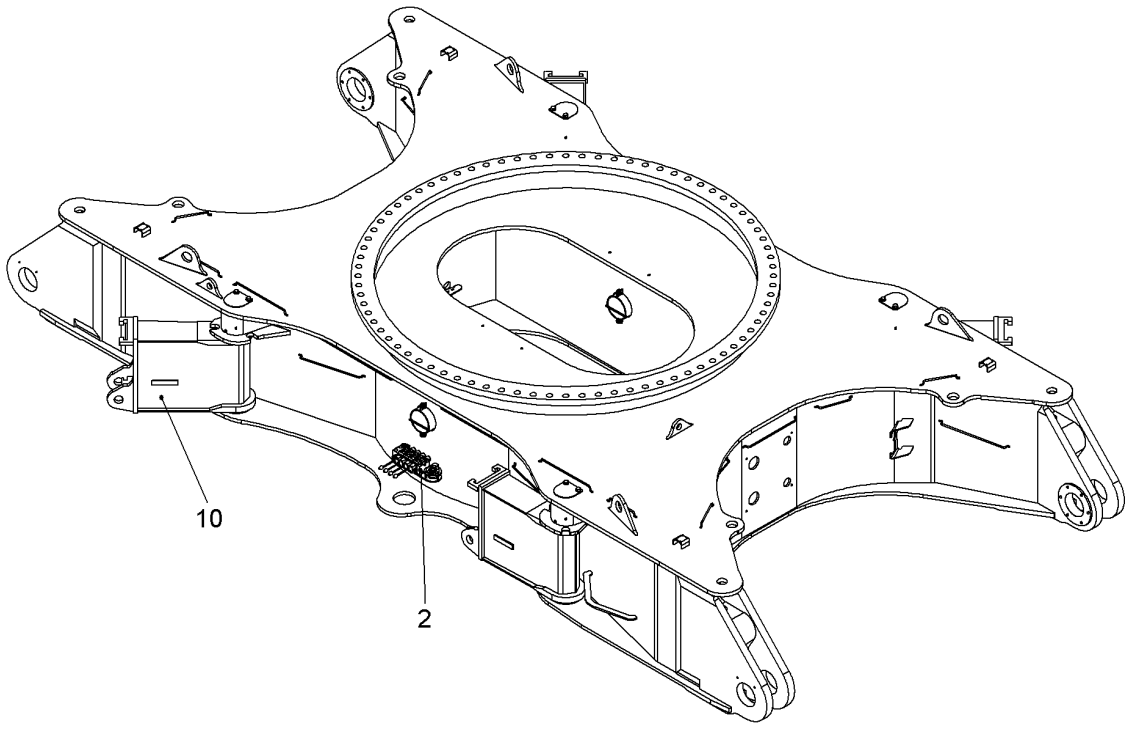

Pos.: 4 = SCHLAUCHLISTE / HOSE LIST

520420

Pos.	Item	Quantity	Description	Bezeichnung	Serie	K
2	11894080	1	JACK-UP SYSTEM HYDR RFK ⇨ ❑ 635	JACK-UP SYSTEM HYDR NRS		
4	11247790	1	HOSE LIST ⇨ ❑ 637	SCHLAUCHLISTE		
10	11895686	1	SELF-LOADING SYSTEM RFK ⇨ ❑ 638	SELBSTVERLADESYSTEM NRS		

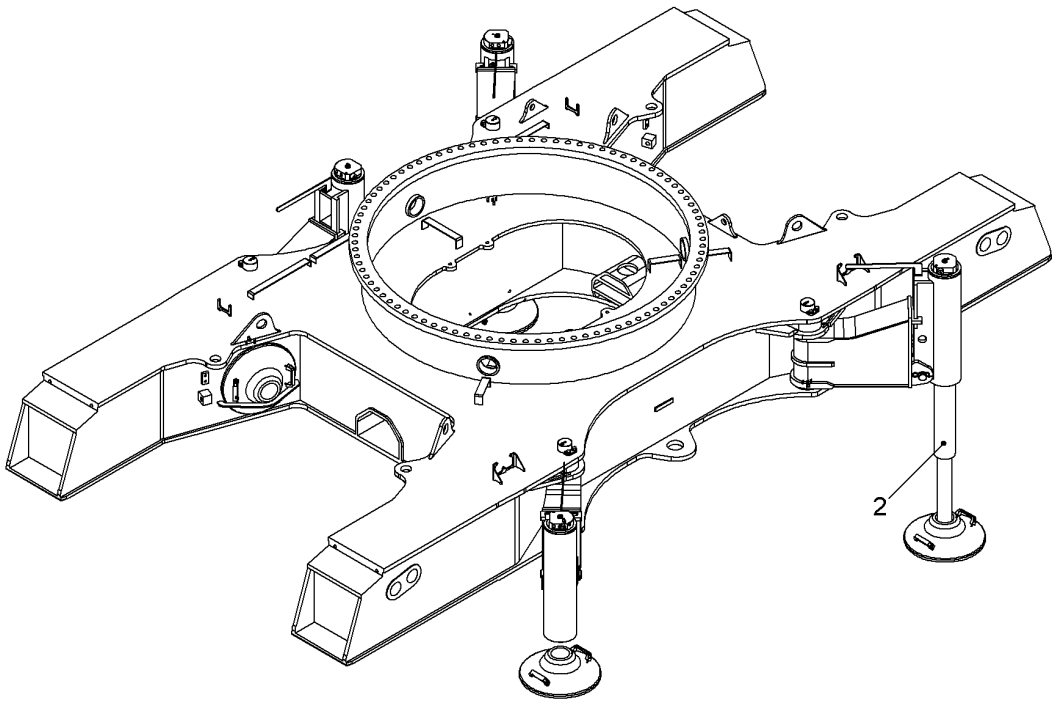

Pos.	Item	Quantity	Description	Bezeichnung	Serie	K
2	11894083	1	TUBING HYDR ⇨ ❑ 636	VERROHRUNG HYDR		

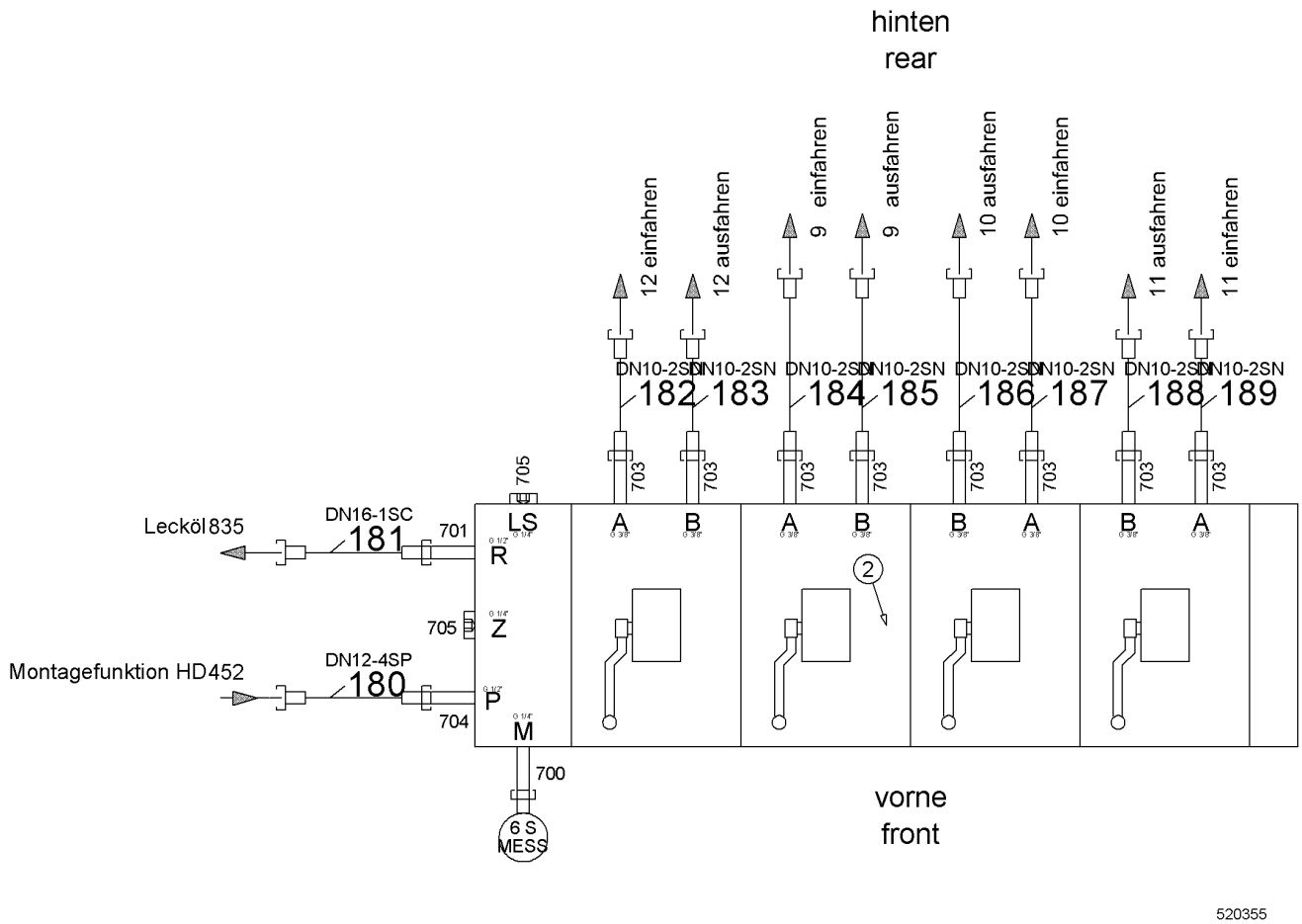

Pos.	Item	Quantity	Description	Bezeichnung	Serie	K
2	10224607	1	DIRECTIONAL CTRL. VALVE	WEGESCHIEBER		
700	473210214	1	FLANGE JOINT	VERSCHRAUBUNG		
701	247009702	1	FLANGE JOINT	VERSCHRAUBUNG		
703	471032708	8	FLANGE JOINT	VERSCHRAUBUNG		
704	471033214	1	FLANGE JOINT	VERSCHRAUBUNG		
705	247117302	2	FLANGE JOINT	VERSCHRAUBUNG		
706	510695314	1	GAUGE CONNECTION	MESSSTUTZEN		

ACHTUNG !
ATTENTION !
ATTENTION !
ATENCIÓN !
ATENÇÃO !
ВНИМАНИЕ

Für Schlauchbestellungen kann über die Schlauchnummer, in der entsprechenden Schlauchliste, die Identnummer festgestellt werden.

For ordering flexible hoses you can find the identification number through the hose-number in the corresponding hose-list.

Pour des ordres de tuyau flexible le nombre d'identification on voit dans la liste de tuyau flexible correspondente.

Para el pedido de manguera, indicar el número de identificación de la manguera de la lista respectiva.

Para se encomendar uma mangueira, consulte o número de identificaçao na respectiva lista de mangueiras.

Для оформления заказов на шланги/рукавы идент. № может быть определен при помощи номера шланга/рукава, указанного в соотетствующем перечне шлангов/рукавов.

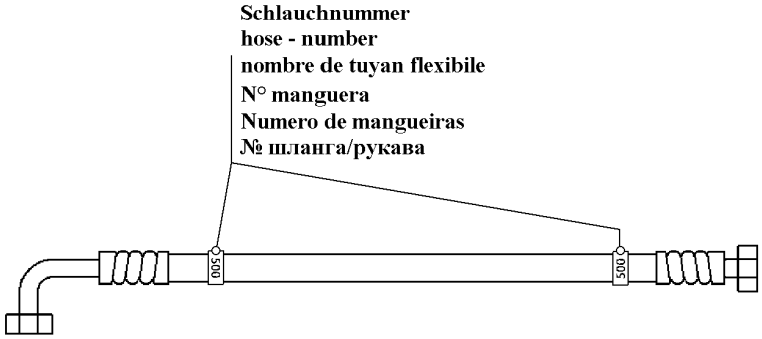

500000

Pos.	Item	Quantity	Description	Bezeichnung	Serie	K
180	992273614	1	HOSE CPL	SCHLAUCH KPL		
181	919144714	1	HOSE CPL	SCHLAUCH KPL		
182	993758914	1	HOSE CPL	SCHLAUCH KPL		
183	993758914	1	HOSE CPL	SCHLAUCH KPL		
184	995226814	1	HOSE CPL	SCHLAUCH KPL		
185	919736714	1	HOSE CPL	SCHLAUCH KPL		
186	919736714	1	HOSE CPL	SCHLAUCH KPL		
187	995226814	1	HOSE CPL	SCHLAUCH KPL		
188	993758914	1	HOSE CPL	SCHLAUCH KPL		
189	993758914	1	HOSE CPL	SCHLAUCH KPL		

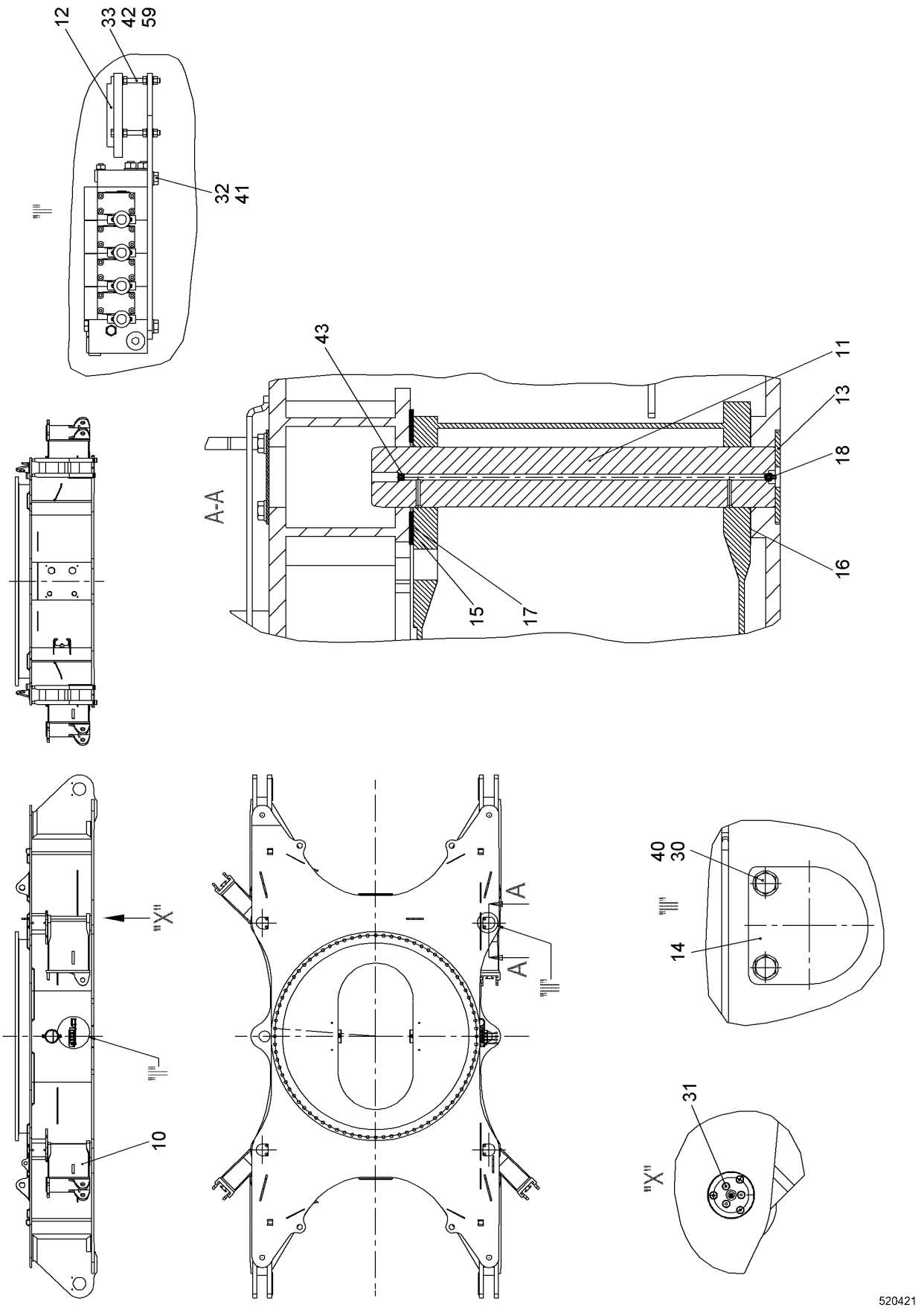
12
33
42
59
32
41
43
11
13
18
16
A-A
15
17
"X"
10
A
A
40
30
14
31
"X"
520421

Pos.	Item	Quantity	Description	Bezeichnung	Serie	K
10	10564433	4	FOLDING BRACKET	KLAPPKONSOLE		
11	10572058	4	PIN	BOLZEN		
12	714000808	1	SPIRIT LEVEL	WASSERWAAGE		
14	10572054	4	COVER	DECKEL		
15	385255314	4	WASHER 200/103X2 DC01;EN 10130	SCHEIBE		
16	385255414	4	WASHER 200/103X1 DC01;EN 10130	SCHEIBE		
17	385255514	4	WASHER 200/103X4 S235JR;EN 10025-2	SCHEIBE		
18	7743242	4	HYDRAULIC-TYPE LUBRICAT.NIPPLE	KEGELSCHMIERNIPPEL		
30	10539316	8	HEX SCREW ISO 4017 M16X30 10.9	SECHSKANTSCHRAUBE		
31	4001967	24	COUNTERSUNK SCREW DIN 7991 M10X20 8.8	SENKSCHRAUBE		
32	406501514	4	HEX SCREW ISO 4017 M8X16 A4-70	SECHSKANTSCHRAUBE		
33	10567564	3	HEX SCREW ISO 4017 M5X55 A4-70	SECHSKANTSCHRAUBE		
40	10544172	8	WASHER ISO 7089 16	SCHEIBE		
41	420001014	4	WASHER ISO 7089 8 A4	SCHEIBE		
42	420005214	9	WASHER ISO 7089 5 A4	SCHEIBE		
43	403900101	4	SCREW PLUG DIN 906 M10X1 ST	VERSCHLUSSSCHRAUBE		
50	411551114	9	HEX NUT ISO 4032 M5 A4-70	SECHSKANTMUTTER		

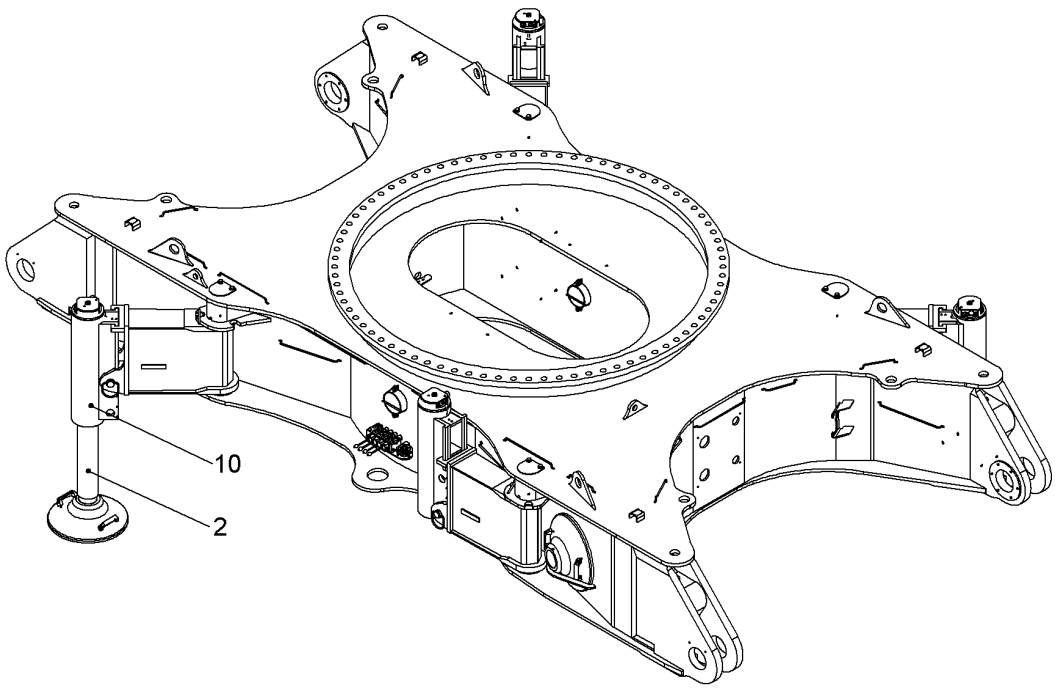

Pos.	Item	Quantity	Description	Bezeichnung	Serie	K
2	10553993	1	JACK-UP SYSTEM HYDR RFK ⇨ ❑ 641	JACK-UP SYSTEM HYDR NRS		
10	11895688	1	SELF-LOADING SYSTEM RFK ⇨ ❑ 644	SELBSTVERLADESYSTEM NRS		

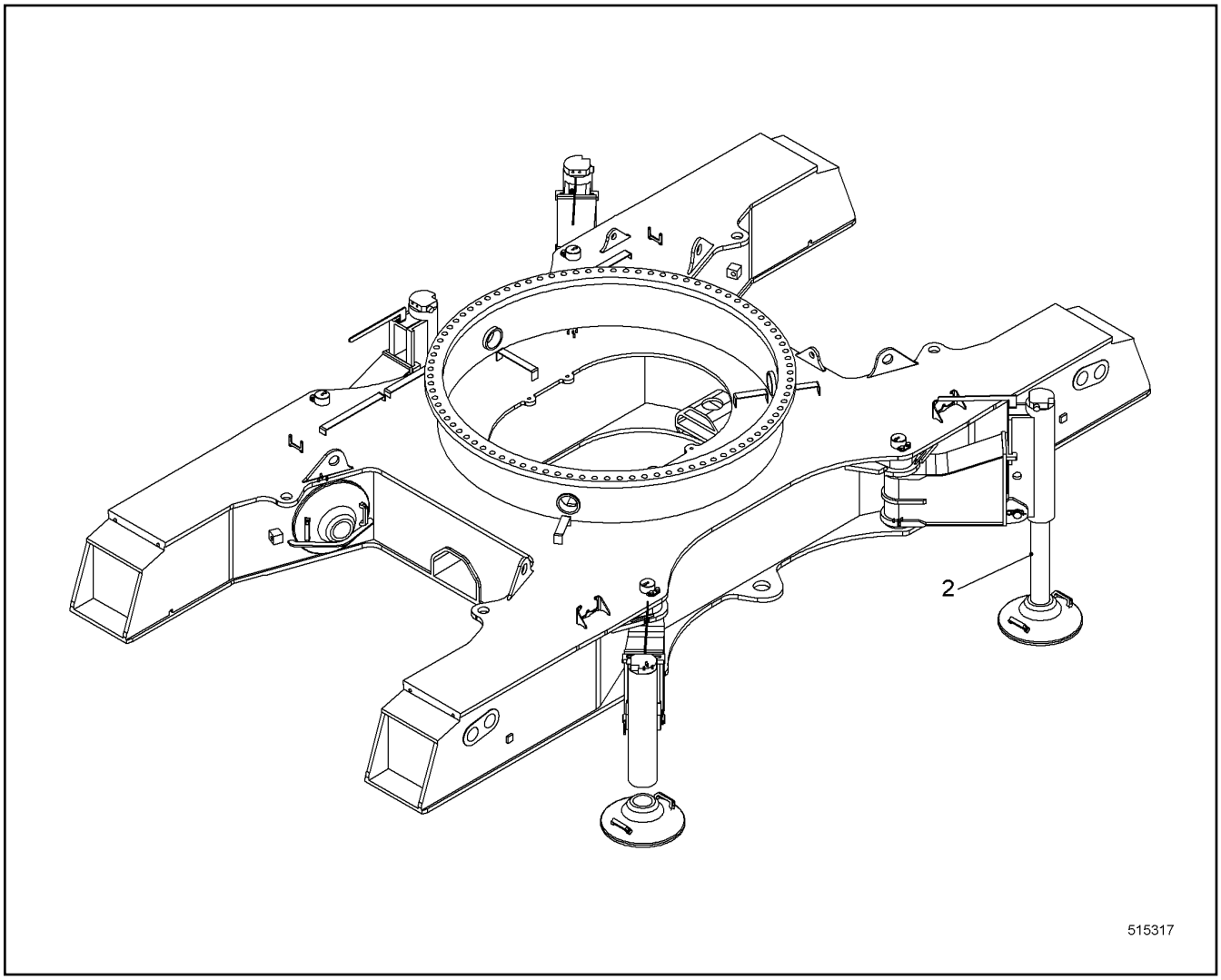

Pos.	Item	Quantity	Description	Bezeichnung	Serie	K
2	10519758	1	TUBING HYDR ⇨ ❑ 642	VERROHRUNG HYDR		

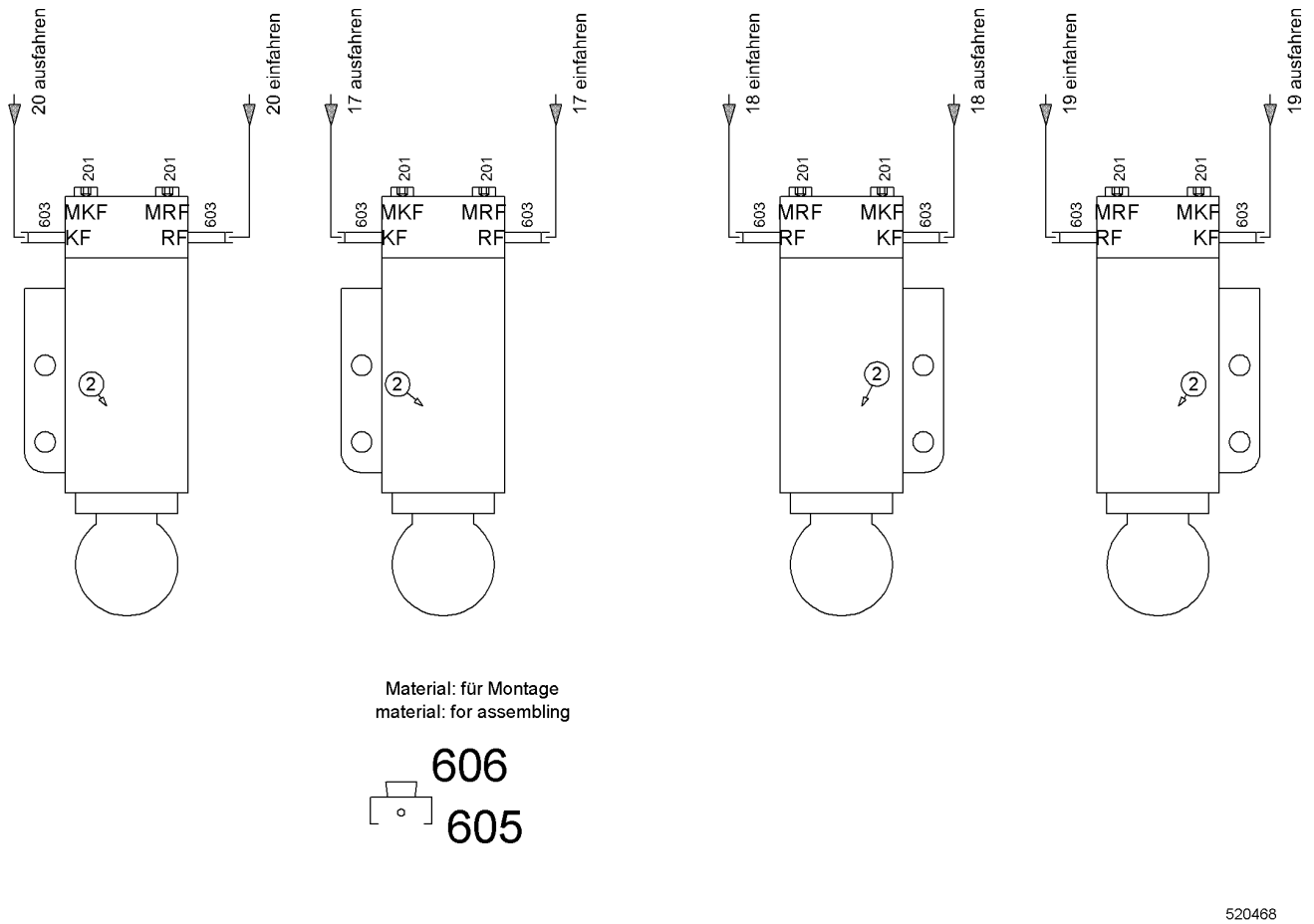

Pos.	Item	Quantity	Description	Bezeichnung	Serie	K
2	10336712	4	SUPPORT CYL ⇨ ❑ 643	ABSTUETZZYL		
201	247117302	8	FLANGE JOINT	VERSCHRAUBUNG		
603	471032608	8	FLANGE JOINT	VERSCHRAUBUNG		
605	477400414	8	FLANGE JOINT	VERSCHRAUBUNG		
606	477700514	8	FLANGE JOINT	VERSCHRAUBUNG		

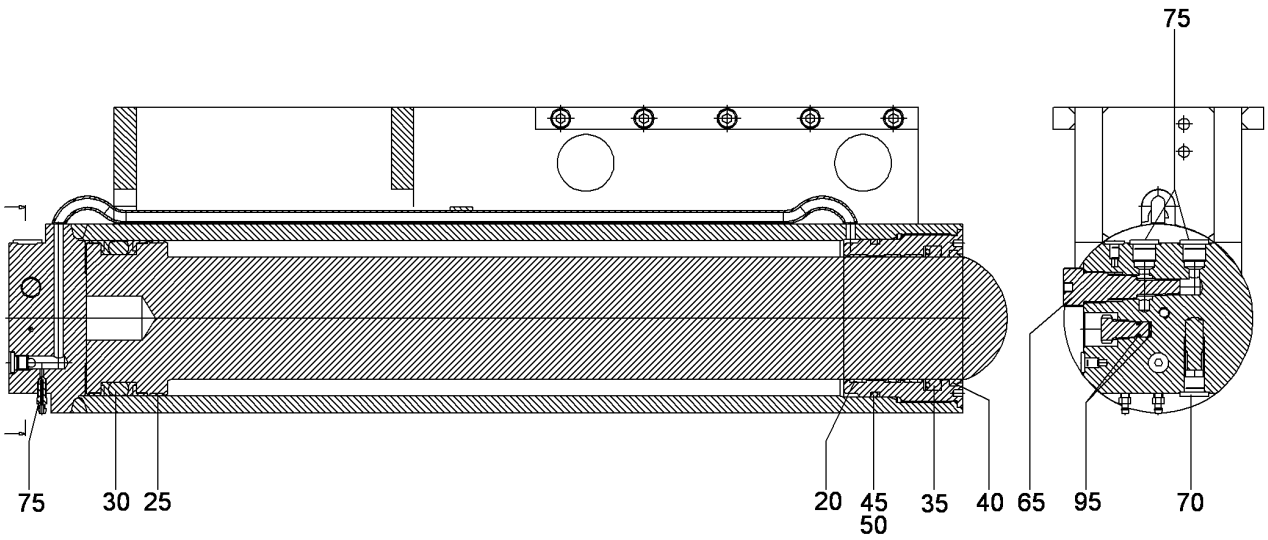

Pos.	Item	Quantity	Description	Bezeichnung	Serie	K
20	726206814	3	GUIDE RING	FUEHRUNGSRING		
25	10351232	1	GUIDE RING	FUEHRUNGSRING		
30	513322214	1	PISTON PACKING SET	KOLBEN DS		
35	10351235	1	ROD SEAL	NUTRING		
40	749073714	1	SCRAPER	ABSTREIFER		
45	10351236	1	O-RING	O-RING		
50	513328314	1	SUPPORTING RING	STUETZRING		
65	570346208	1	NON-RETURN VALVE	RUECKSCHLAGVENTIL		
70	10351238	1	NON-RETURN VALVE	RUECKSCHLAGVENTIL		
75	10351239	2	VENTILATION VALVE	ENTLUEFTUNGSVENTIL		
95	10351237	2	O-RING	O-RING		

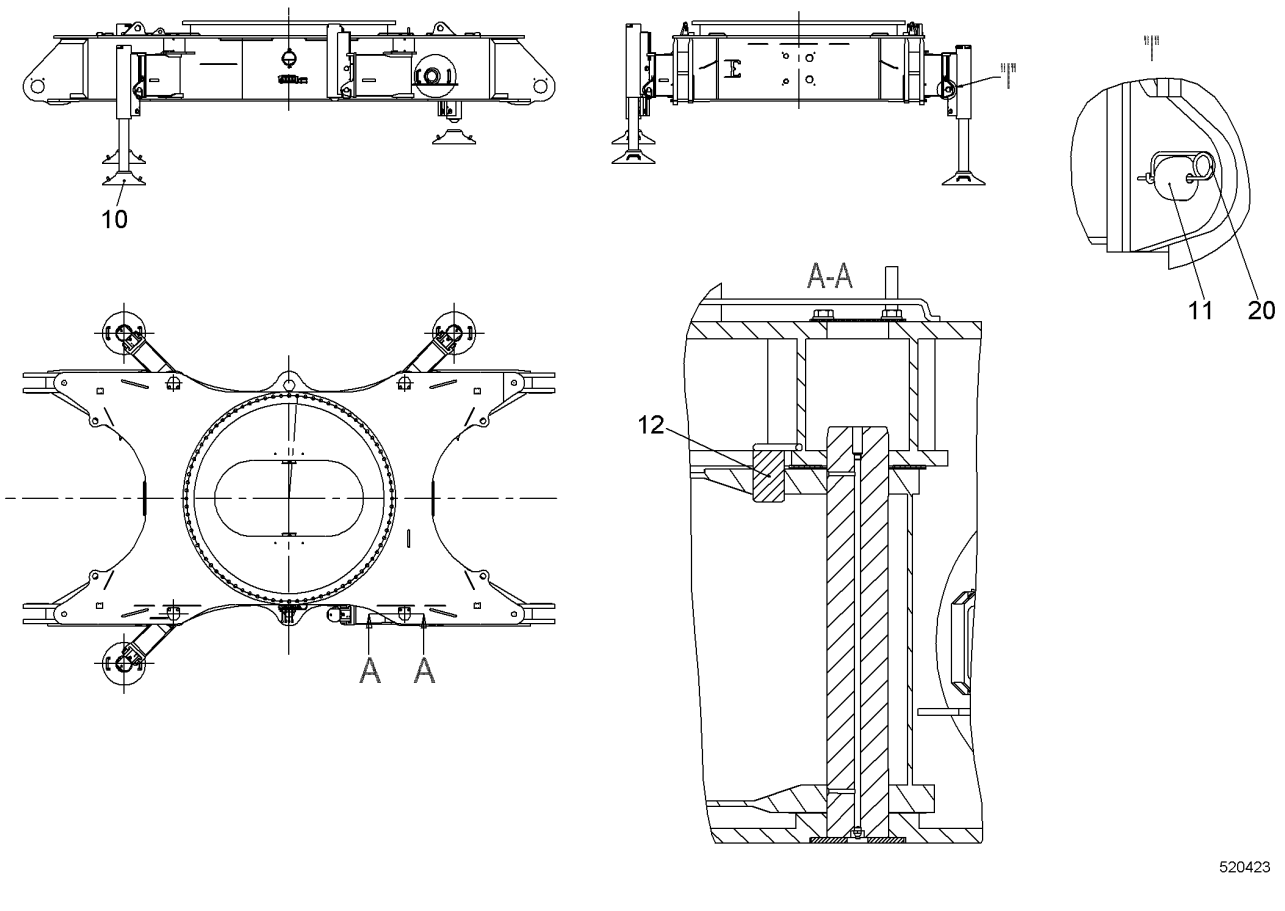

Pos.	Item	Quantity	Description	Bezeichnung	Serie	K
10	990759714	4	SUPPORT PLATE CPL	ABSTUETZPLATTE KPL		
11	11262110	4	PIN CPL	BOLZEN KPL		
12	959835714	4	PIN CPL	BOLZEN KPL		
20	433101208	4	RETAINING SPRING 4MM	SICHERUNGSFEDER		

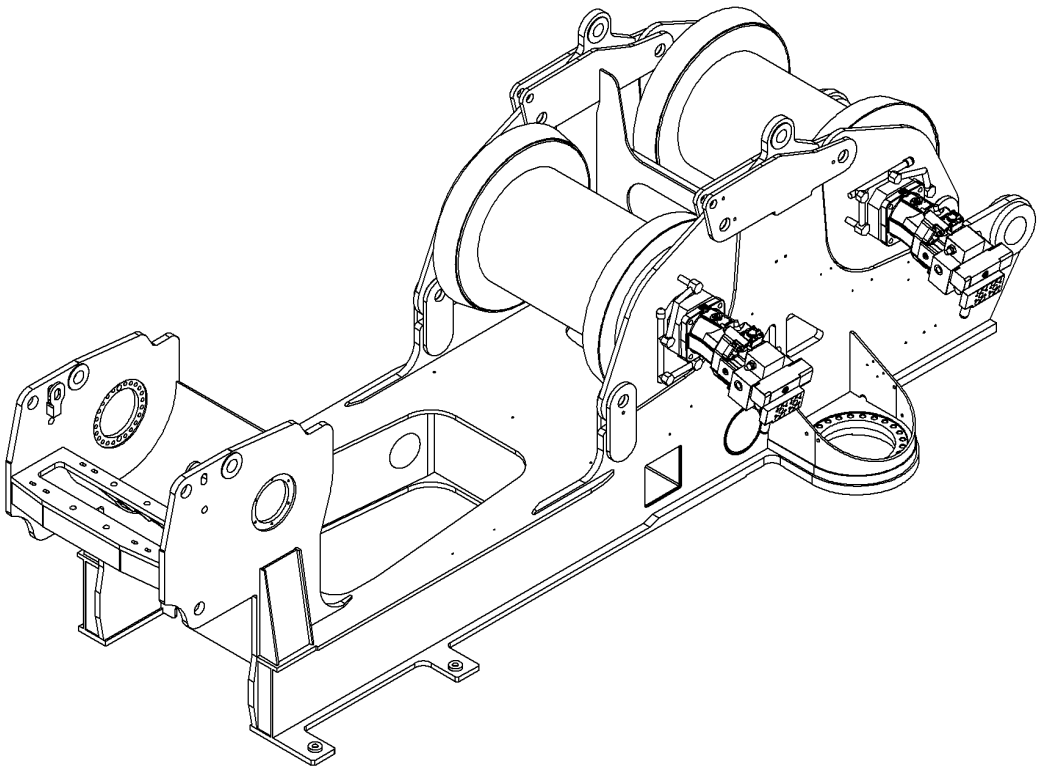

516201

Pos.	Item	Quantity	Description	Bezeichnung	Serie	K
2	10536351	1	SYNCHRONIZING HYDR RFK ⇨ ❑ 646	GLEICHLAUF HYDR NRS		
4	10536352	1	HOSE LIST ⇨ ❑ 648	SCHLAUCHLISTE		

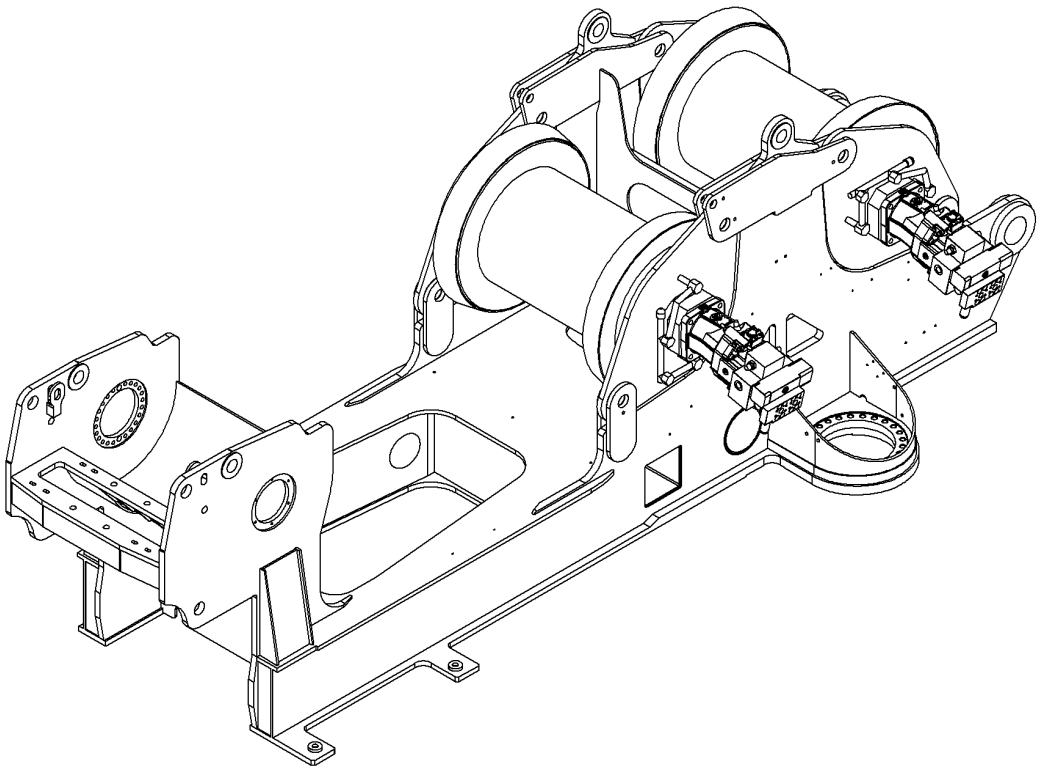

516202

Pos.	Item	Quantity	Description	Bezeichnung	Serie	K
2	10554594	1	TUBING HYDR ⇨ ❑ 647	VERROHRUNG HYDR		

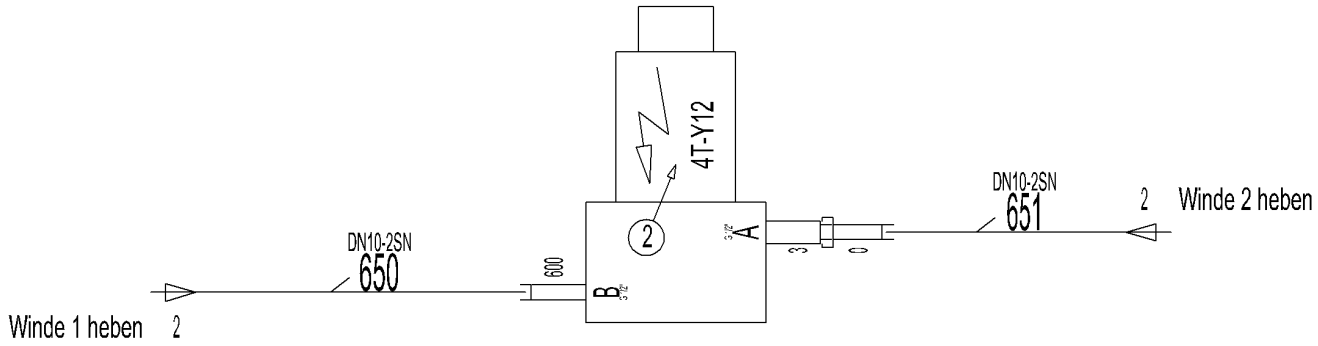

Pos.	Item	Quantity	Description	Bezeichnung	Serie	K
2	511480614	1	DIRECTIONAL CONTROL VALVE	WEGEVENTIL		
3	917906414	1	RESTRICTOR BODY	DROSSELKOERPER		
600	471032608	1	FLANGE JOINT	VERSCHRAUBUNG		
601	7617354	1	FLANGE JOINT	VERSCHRAUBUNG		

ACHTUNG !
ATTENTION !
ATTENTION !
ATENCIÓN !
ATENÇÃO !
ВНИМАНИЕ

Für Schlauchbestellungen kann über die Schlauchnummer, in der entsprechenden Schlauchliste, die Identnummer festgestellt werden.

For ordering flexible hoses you can find the identification number through the hose-number in the corresponding hose-list.

Pour des ordres de tuyau flexible le nombre d'identification on voit dans la liste de tuyau flexible correspondente.

Para el pedido de manguera, indicar el número de identificación de la manguera de la lista respectiva.

Para se encomendar uma mangueira, consulte o número de identificaçao na respectiva lista de mangueiras.

Для оформления заказов на шланги/рукавы идент. № может быть определен при помощи номера шланга/рукава, указанного в соотетствующем перечне шлангов/рукавов.

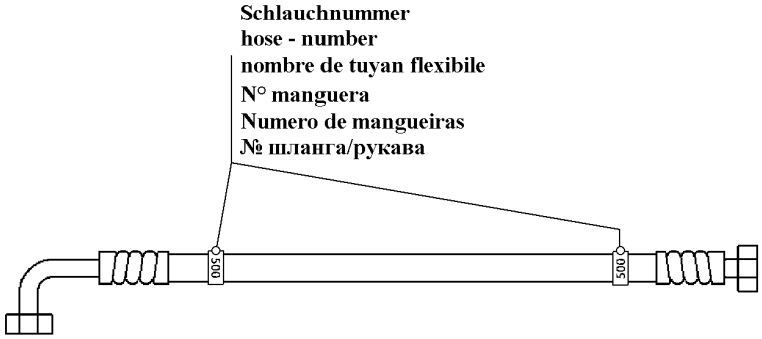

500000

Pos.	Item	Quantity	Description	Bezeichnung	Serie	K
1	10518558	2	ADHESIVE LABEL	HAFTETIKETTE		
650	993227714	1	HOSE CPL	SCHLAUCH KPL		
651	993759614	1	HOSE CPL	SCHLAUCH KPL		

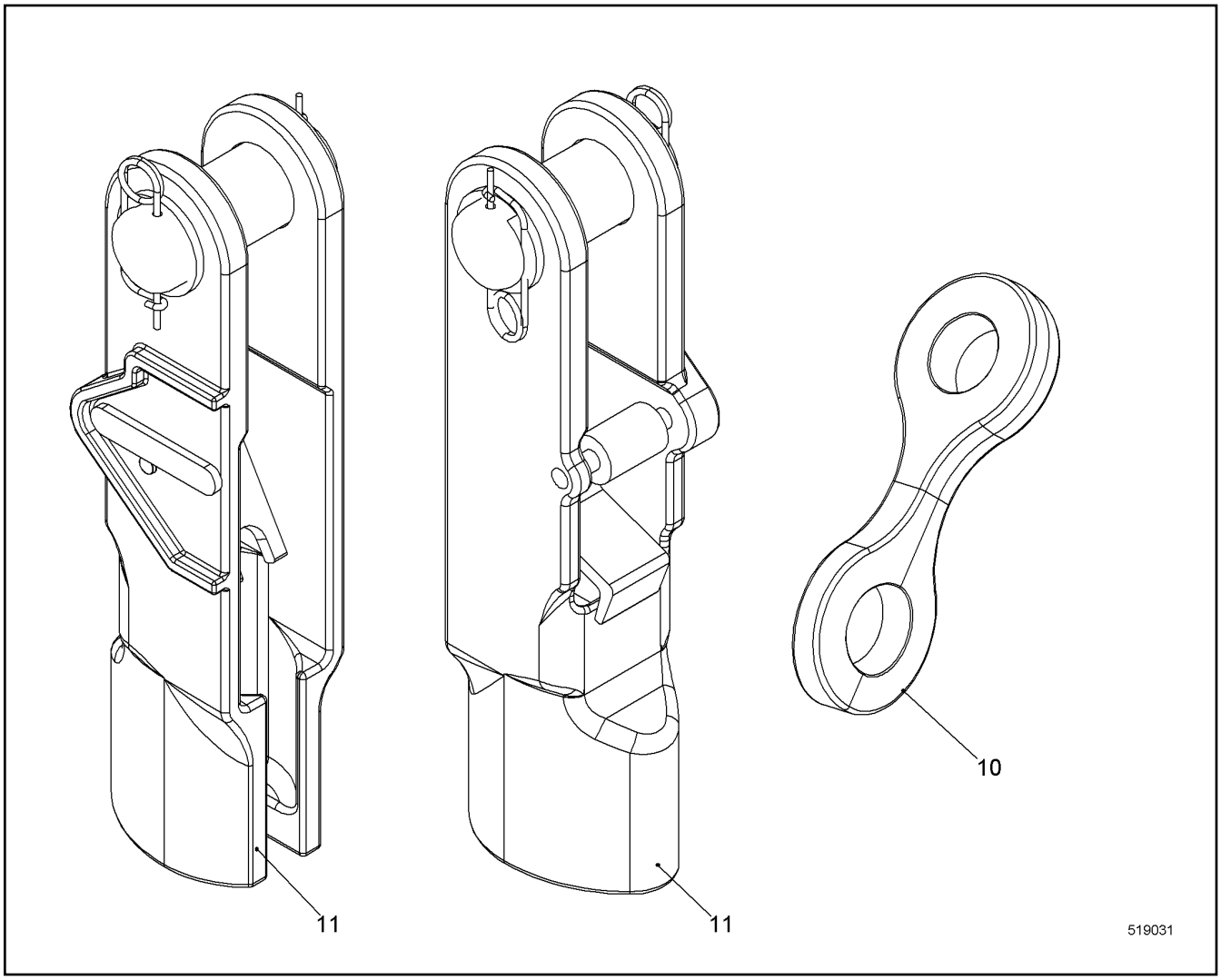

Pos.	Item	Quantity	Description	Bezeichnung	Serie	K
10	956507814	1	CROSS STRAP	KREUZLASCHE		
11	11236233	1	POCKET LOCK ⇨ ❑ 650	TASCHENSCHLOSS		

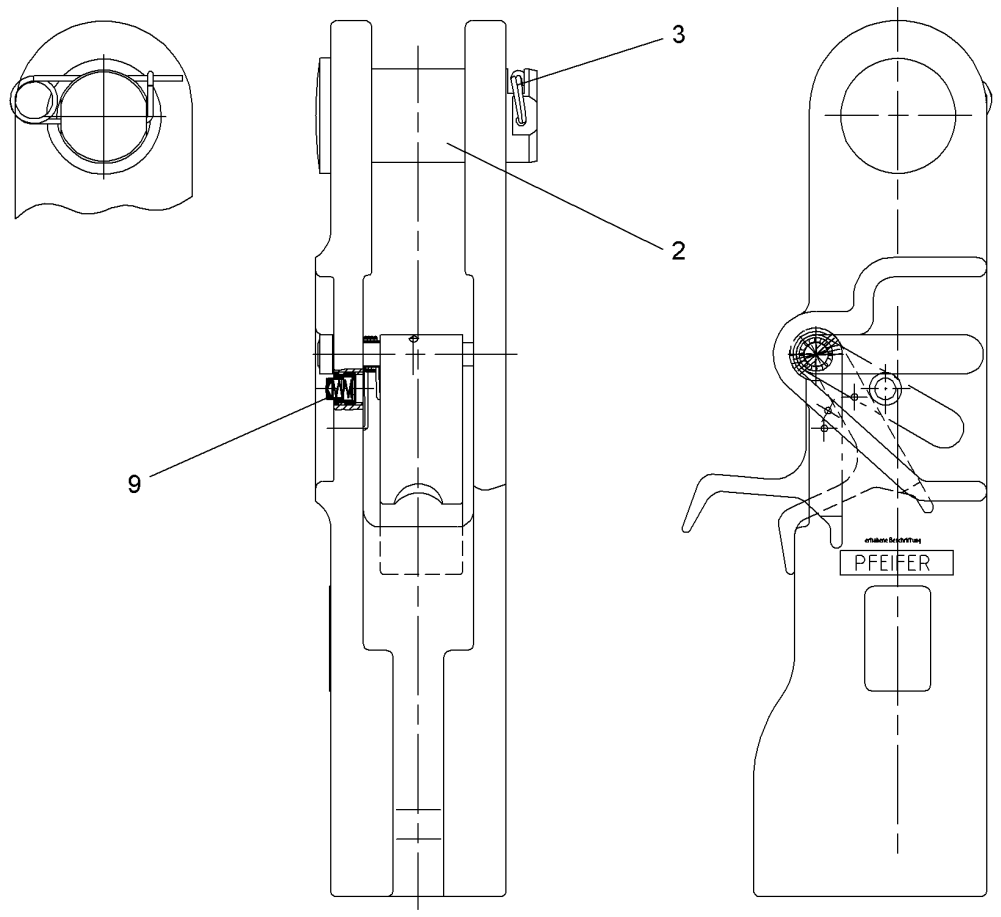

Pos.	Item	Quantity	Description	Bezeichnung	Serie	K
2	11297460	1	COLLER BOLT	BUNDBOLZEN		
3	11297461	1	RETAINING SPRING 3MM	SICHERUNGSFEDER		
6	11306379	1	SPIRAL DOWEL PIN DIN 7344 5.0X26	SPIRALSPANNSTIFT		
9	10504994	1	BUTTON	KNOPF		

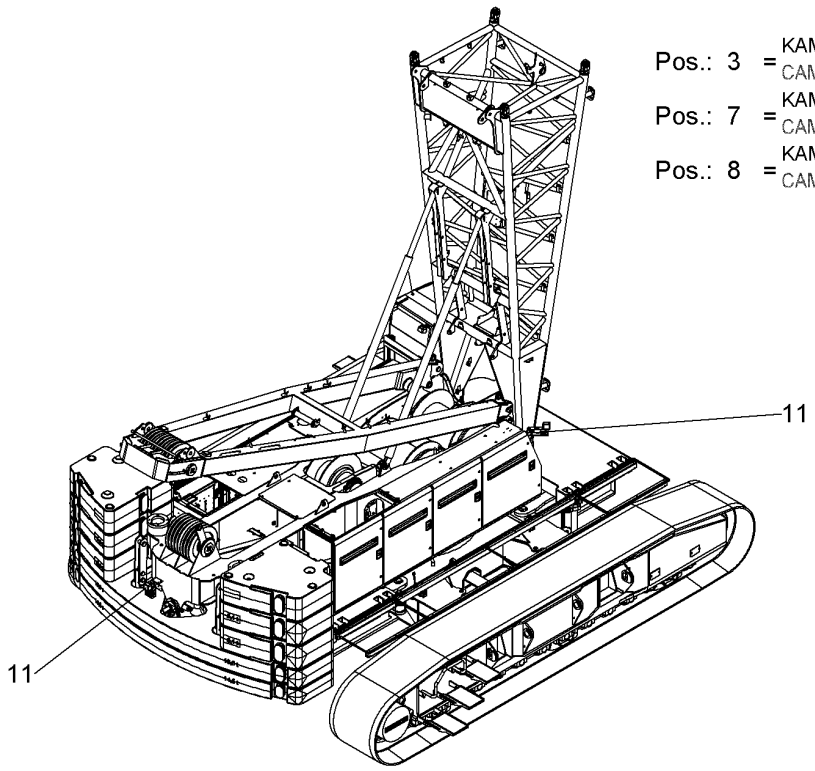

Pos.	Item	Quantity	Description	Bezeichnung	Serie	K
3	11893352	1	CAMERA MONITORING	KAMERAUEBERWACHUNG		
7	10532461	1	CAMERA MONITORING ⇨ ❑ 652	KAMERAUEBERWACHUNG		
8	10507750	1	CAMERA MONITORING ⇨ ❑ 654	KAMERAUEBERWACHUNG		
11	10580647	1	VIDEO MONITORING SYSTEM RFK ⇨ ❑ 655	VIDEOUEBERWACHUNGSANLAG		

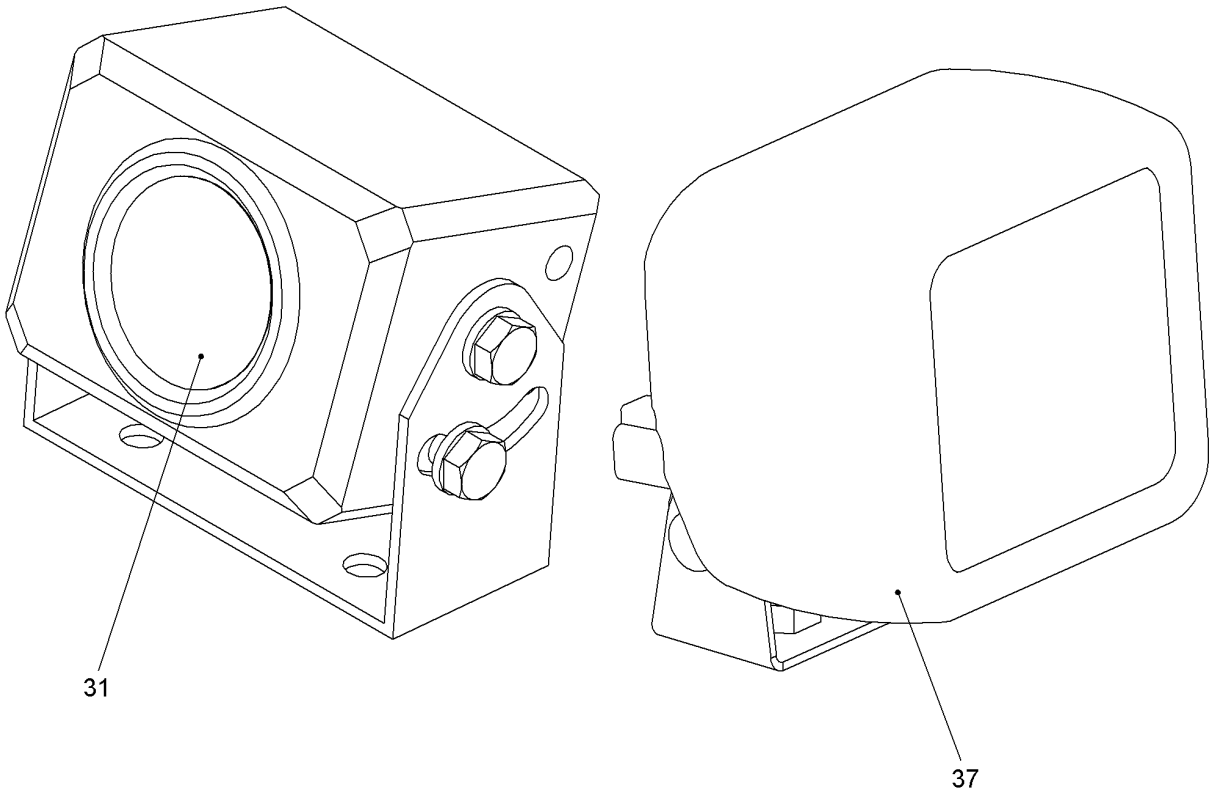

Pos.	Item	Quantity	Description	Bezeichnung	Serie	K
31	10024012	1	CAMERA CCD	KAMERA CCD		
37	7027205	1	WORK LIGHT ⇨ ❑ 31	ARBEITSSCHEINWERFER		
50	10533524	1	CABIN EL ⇨ ❑ 653	KABINE EL		

OHNE BILD
WITHOUT ILLUSTRATION
SANS PLANCHE
SIN FIG.
SEM ILUSTRAÇÃO
БЕЗ ИЗОБРАЖЕНИЯ

600000

Pos.	Item	Quantity	Description	Bezeichnung	Serie	K
1	11240503	1	MONITOR LCD	MONITOR LCD		
3	11240499	1	CABLE	KABEL		
4	10286648	1	BALL JOINT	KUGELGELENK		

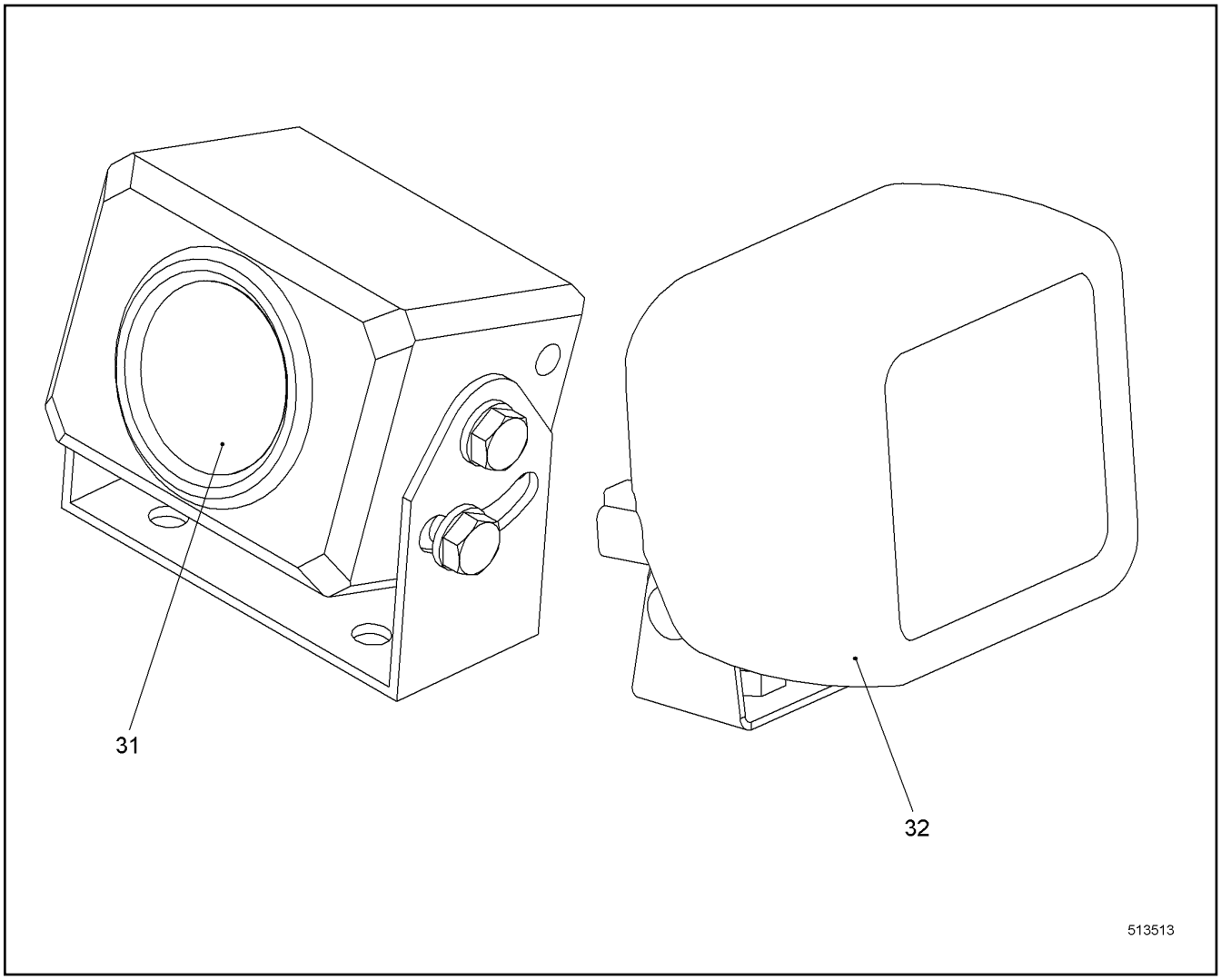

Pos.	Item	Quantity	Description	Bezeichnung	Serie	K
31	10024012	1	CAMERA CCD	KAMERA CCD		
32	7027205	1	WORK LIGHT ⇨ ❑ 31	ARBEITSSCHEINWERFER		

LIEBHERR

1.9.2016
520297

138362_ETK_001

VIDEO MONITORING SYSTEM RFK
VIDEOUEBERWACHUNGSANLAGE NRS

655 (1/2)

10 58 064 7

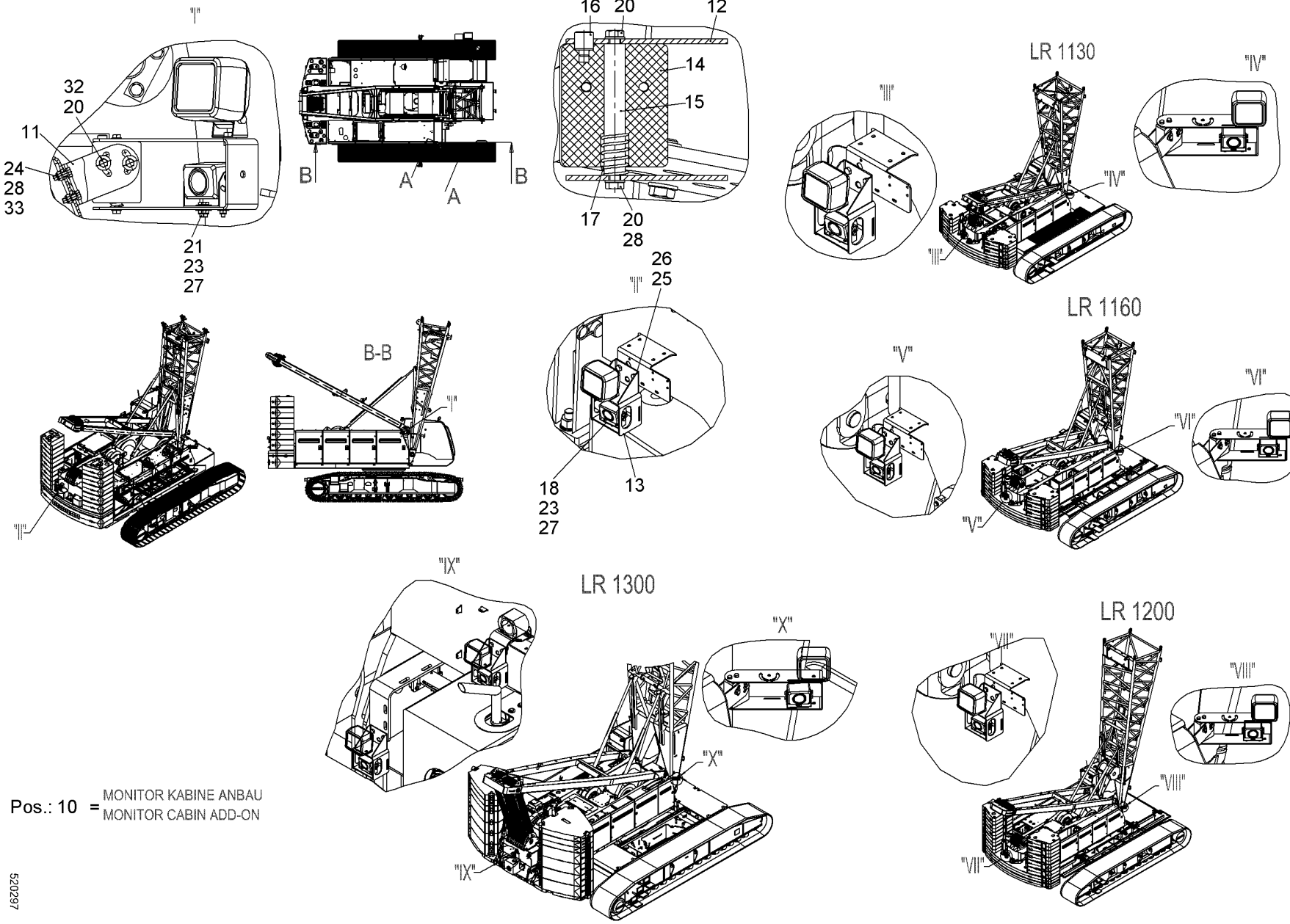

Pos.: 10 = MONITOR KABINE ANBAU
MONITOR CABIN ADD-ON

520297

Pos.	Item	Quantity	Description	Bezeichnung	Serie	K
10	10578486	1	MONITOR CABIN ADD-ON ⇨ ❑ 657	MONITOR KABINE ANBAU		
11	10529071	1	PLATE	BLECH		
12	10529074	1	PLATE	BLECH		
13	385137114	1	HOLDER CAMERA	HALTER KAMERA		
14	10529080	1	TWIST PIVOT	DREHGELENK		
15	10529084	1	PIN	BOLZEN		
16	10529086	1	PIN	BOLZEN		
17	10529089	1	PRESSURE SPRING	DRUCKFEDER		
18	406501714	3	HEX SCREW ISO 4017 M6X16 A4-70	SECHSKANTSCHRAUBE		
20	406518814	6	HEX SCREW ISO 4017 M8X20 A4-70	SECHSKANTSCHRAUBE		
21	406532614	3	HEX SCREW ISO 4017 M6X20 A4-70	SECHSKANTSCHRAUBE		
23	10540492	6	HEX NUT ISO 10511 M6 A4	SECHSKANTMUTTER		
24	10540493	2	HEX NUT ISO 10511 M8 A4	SECHSKANTMUTTER		
25	4901782	2	WASHER ISO 7089 12 A4	SCHEIBE		
26	10540495	2	HEX NUT ISO 10511 M12 A4	SECHSKANTMUTTER		
27	10540500	9	WASHER ISO 7093-1 6 A4	SCHEIBE		
28	420001014	6	WASHER ISO 7089 8 A4	SCHEIBE		
32	10540510	4	WASHER ISO 7093-1 8 A4	SCHEIBE		
33	406501414	2	HEX SCREW ISO 4017 M8X25 A4-70	SECHSKANTSCHRAUBE		

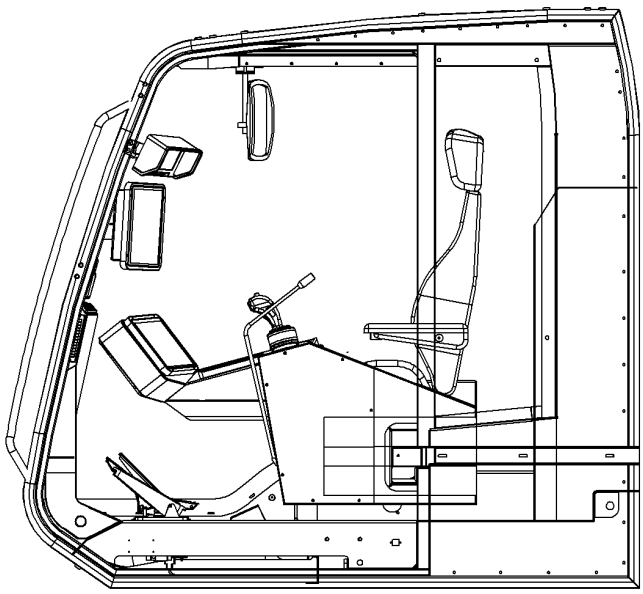

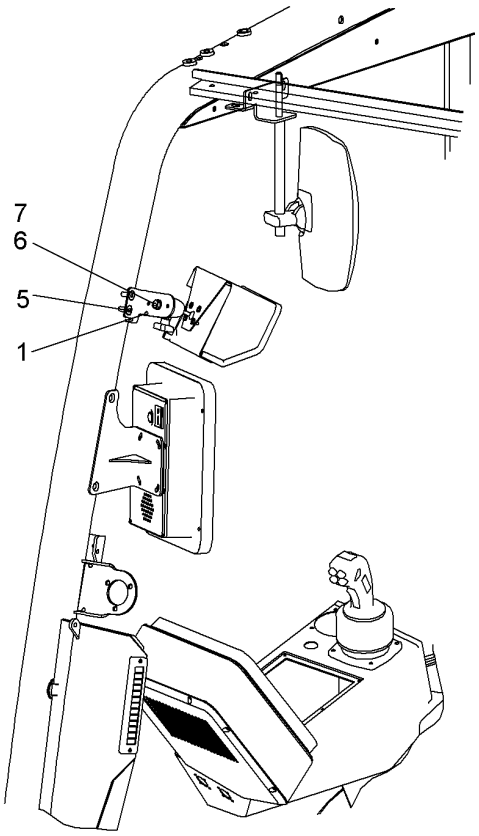

515129

Pos.	Item	Quantity	Description	Bezeichnung	Serie	K
1	10527391	1	HOLDER	HALTER		
5	408606214	2	COUNTERSUNK SCREW DIN 7991 M8X20 A4-7	SENKSCHRAUBE		
6	406501514	1	HEX SCREW ISO 4017 M8X16 A4-70	SECHSKANTSCHRAUBE		
7	420001014	1	WASHER ISO 7089 8 A4	SCHEIBE		

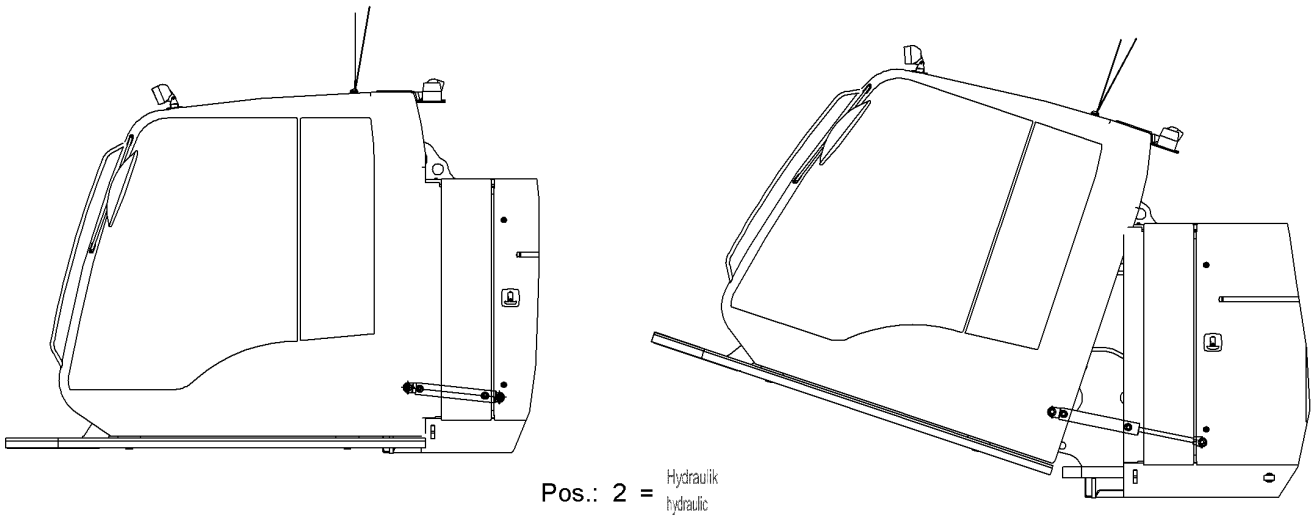

Pos.	Item	Quantity	Description	Bezeichnung	Serie	K
2	10517281	1	TUBING HYDR ⇨ ❑ 659	VERROHRUNG HYDR		
3	10531224	1	CABIN INCLINATION EL RFK	KABINENNEIGUNG EL NRS		
10		-1	TURNBUCKLE	SPANNSCHLOSS		

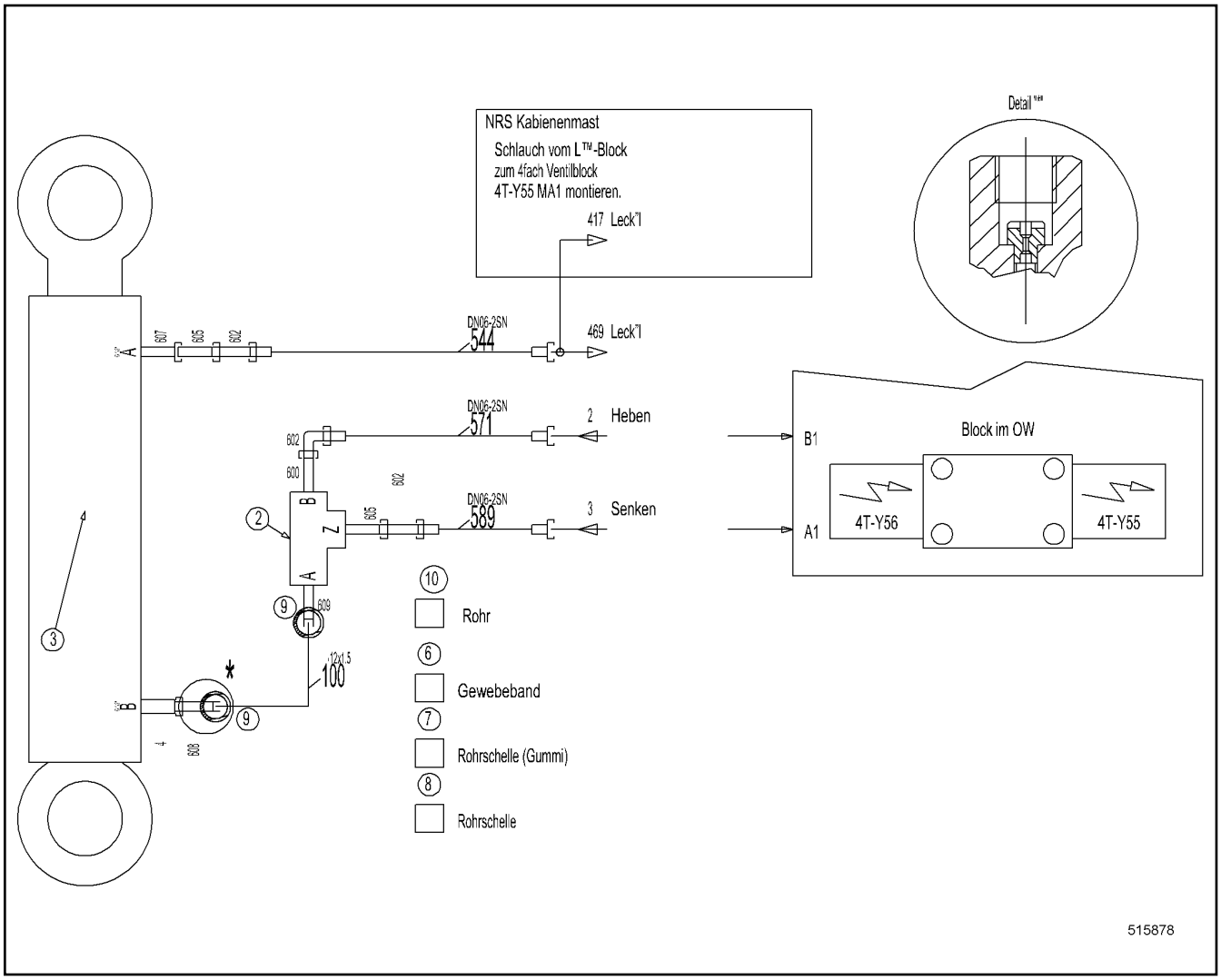

Pos.	Item	Quantity	Description	Bezeichnung	Serie	K
2	510466114	1	PILOT CONTROLLED CHECK VALVE	RUECKSCHLAGVENTIL ENTSPE		
3	592000814	1	DOUBLE-ACTING CYL ⇨ ❑ 660	DOPPELWIRKZYL		
4	917906414	1	RESTRICTOR BODY	DROSSELKOERPER		
5	714001914	1	MAIN JET SOLEX 0.8MM	HAUPTDUESE SOLEX		
7	10579877	1	PIPE CLAMP	ROHRSCHELLE		
8	774214308	1	HOSE CLAMP	SCHLAUCHSCHELLE		
9	790230014	2	SEAL	DICHTUNG		
10	10588224	1	PIPE SET	ROHRSATZ		
600	471032808	1	FLANGE JOINT	VERSCHRAUBUNG		
602	7617268	3	FLANGE JOINT	VERSCHRAUBUNG		
605	471004514	2	FLANGE JOINT	VERSCHRAUBUNG		
607	247042402	1	FLANGE JOINT	VERSCHRAUBUNG		
608	7617354	1	FLANGE JOINT	VERSCHRAUBUNG		
609	471032708	1	FLANGE JOINT	VERSCHRAUBUNG		

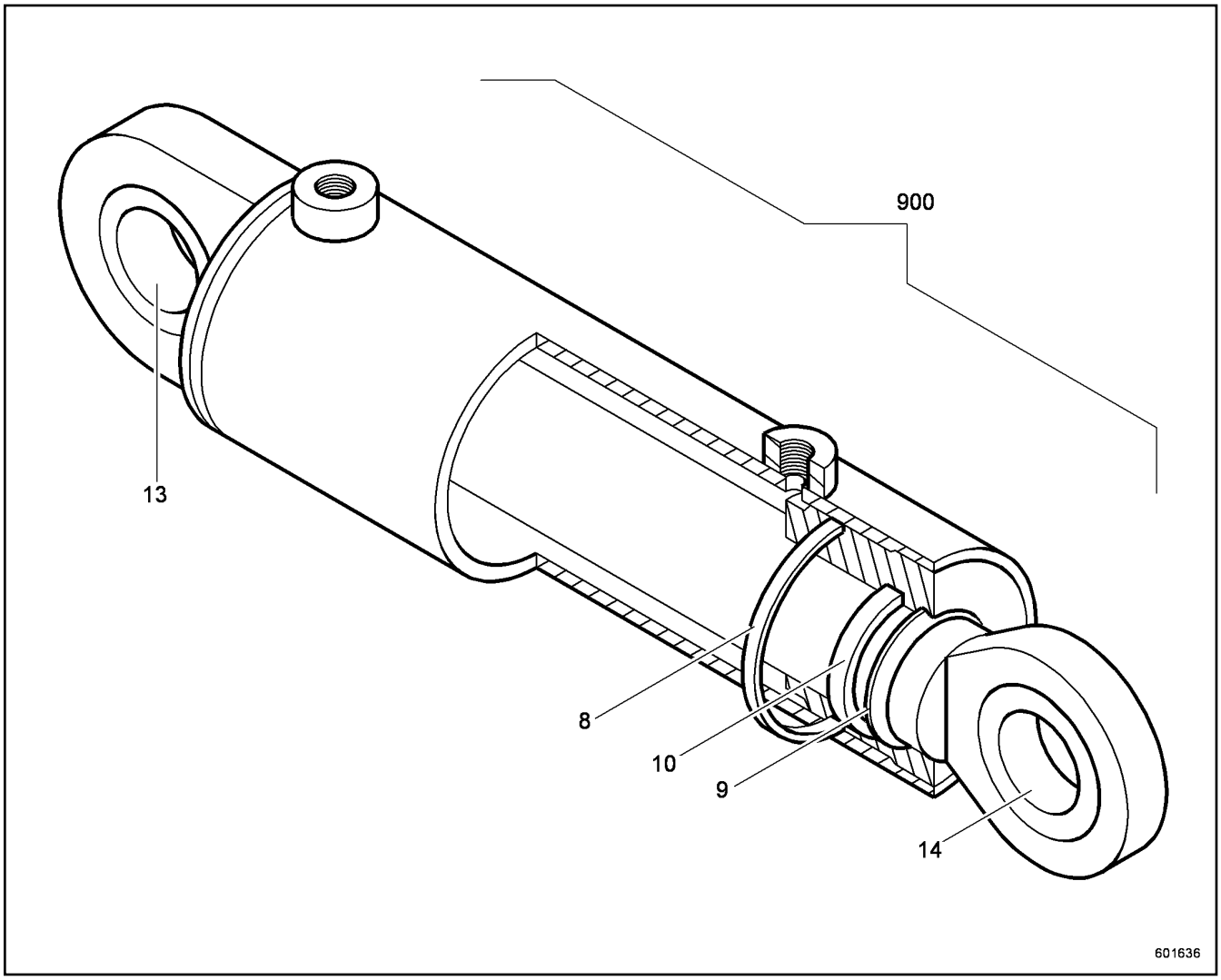

Pos.	Item	Quantity	Description	Bezeichnung	Serie	K
8	726456914	1	O-RING	O-RING		
9	592031814	1	SCRAPER	ABSTREIFER		
10	726306414	1	ROD SEAL	NUTRING		
13	746925314	1	SPHERICAL BEARING	GELENKLAGER		
14	746925314	1	SPHERICAL BEARING	GELENKLAGER		
900	790230614	1	SEALING SET CPL CYL	DS KPL ZYL		

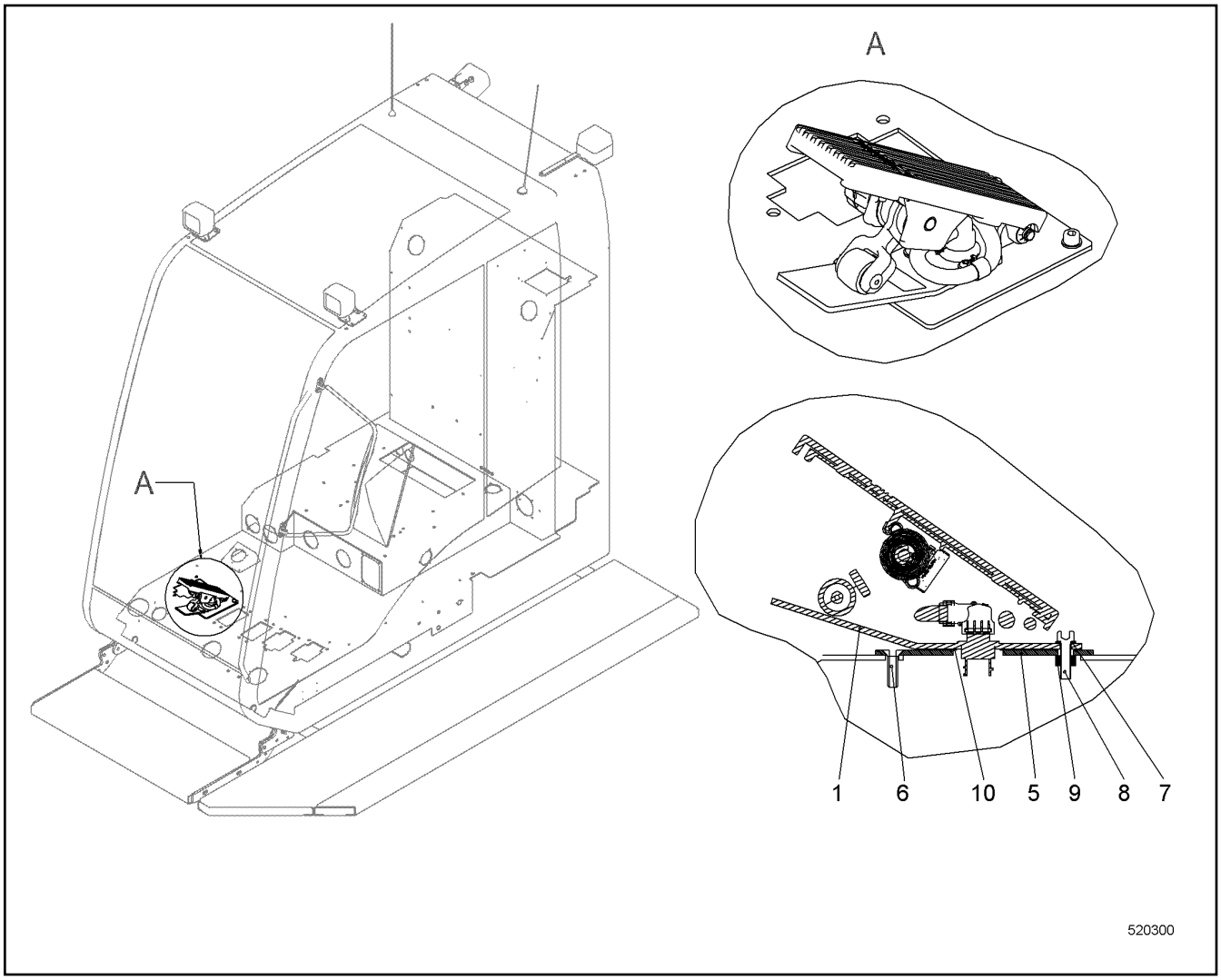

Pos.	Item	Quantity	Description	Bezeichnung	Serie	K
1	11219883	1	FOOT PEDAL	FUSSPEDAL		
5	11220468	1	ADAPTER PLATE	ADAPTERBLECH		
6	408600708	1	COUNTERSUNK SCREW ISO 10642 M8X30 8.8	SENKSCHRAUBE		
7	420001014	4	WASHER ISO 7089 8 A4	SCHEIBE		
8	404206614	4	SOCKET HEAD SCREW ISO 4762 M8X30 A4-7	ZYLINDERSCHRAUBE		
9	413003208	2	CAGE NUT M8-R-123-47 ST	KAEFIGMUTTER		
10	11220477	1	RING	RING		

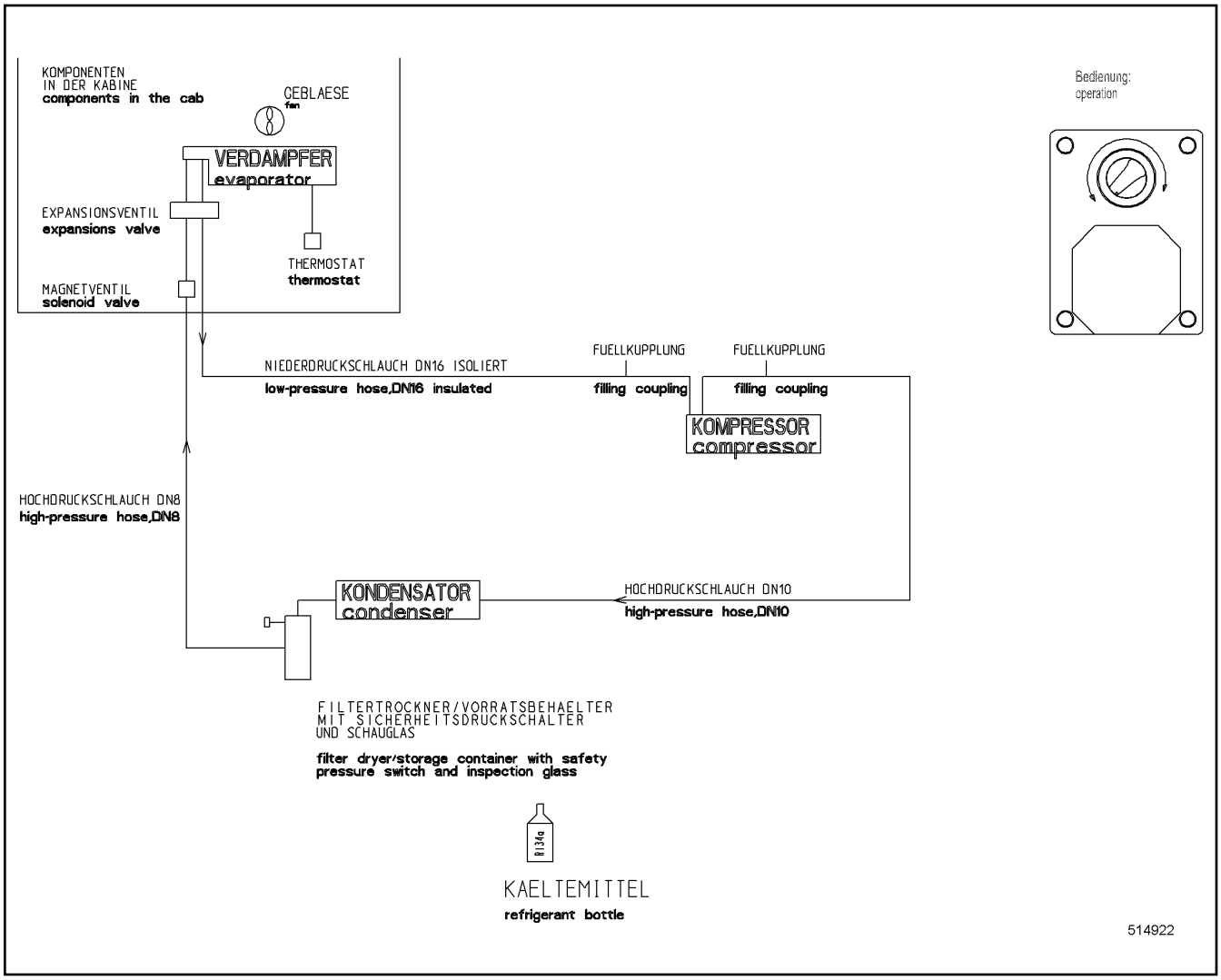

Pos.	Item	Quantity	Description	Bezeichnung	Serie	K
11	11217500	1	LIQUEFIER ⇨ ❑ 663	VERFLUESSIGER		
12	10565368	1	SOLENOIDVALVE BUILT-IN KIT RFK ⇨ ❑ 665	MAGNETVENTIL EINBAUSATZ NR		
15	553078814	2.2	COOLANT	KUEHLMITTEL		
18	11892804	1	INSULATION	ISOLIERUNG		
20	10527642	1	HOSE LIST ⇨ ❑ 667	SCHLAUCHLISTE		
22	11232788	1	SIGN	SCHILD		

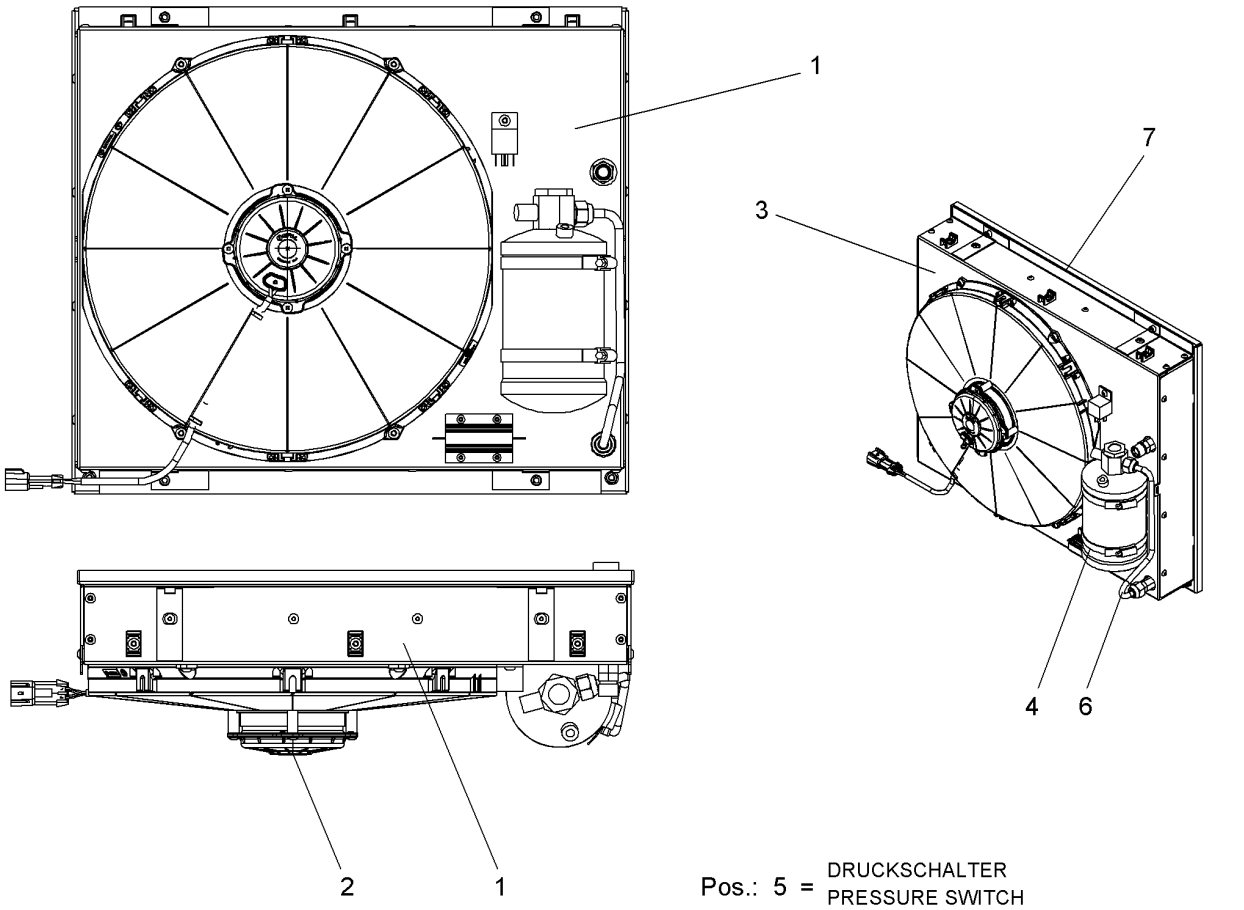

Pos.	Item	Quantity	Description	Bezeichnung	Serie	K
1	11236707	1	HEAT EXCHANGER	WAERMETAUSCHER		
2	11236708	1	FAN MOTOR	LUEFTERMOTOR		
3	11236709	1	COVER	ABDECKUNG		
4	11236711	1	DRYER	TROCKNER		
5	11236712	1	PRESSURE SWITCH	DRUCKSCHALTER		
6	11236713	1	LEAD	LEITUNG		
7	11236714	1	FRAME ⇨ ❑ 664	RAHMEN		

OHNE BILD
WITHOUT ILLUSTRATION
SANS PLANCHE
SIN FIG.
SEM ILUSTRAÇÃO
БЕЗ ИЗОБРАЖЕНИЯ

600000

Pos.	Item	Quantity	Description	Bezeichnung	Serie	K
1	11903519	4	RUBBER BUFFER	GUMMIPUFFER		

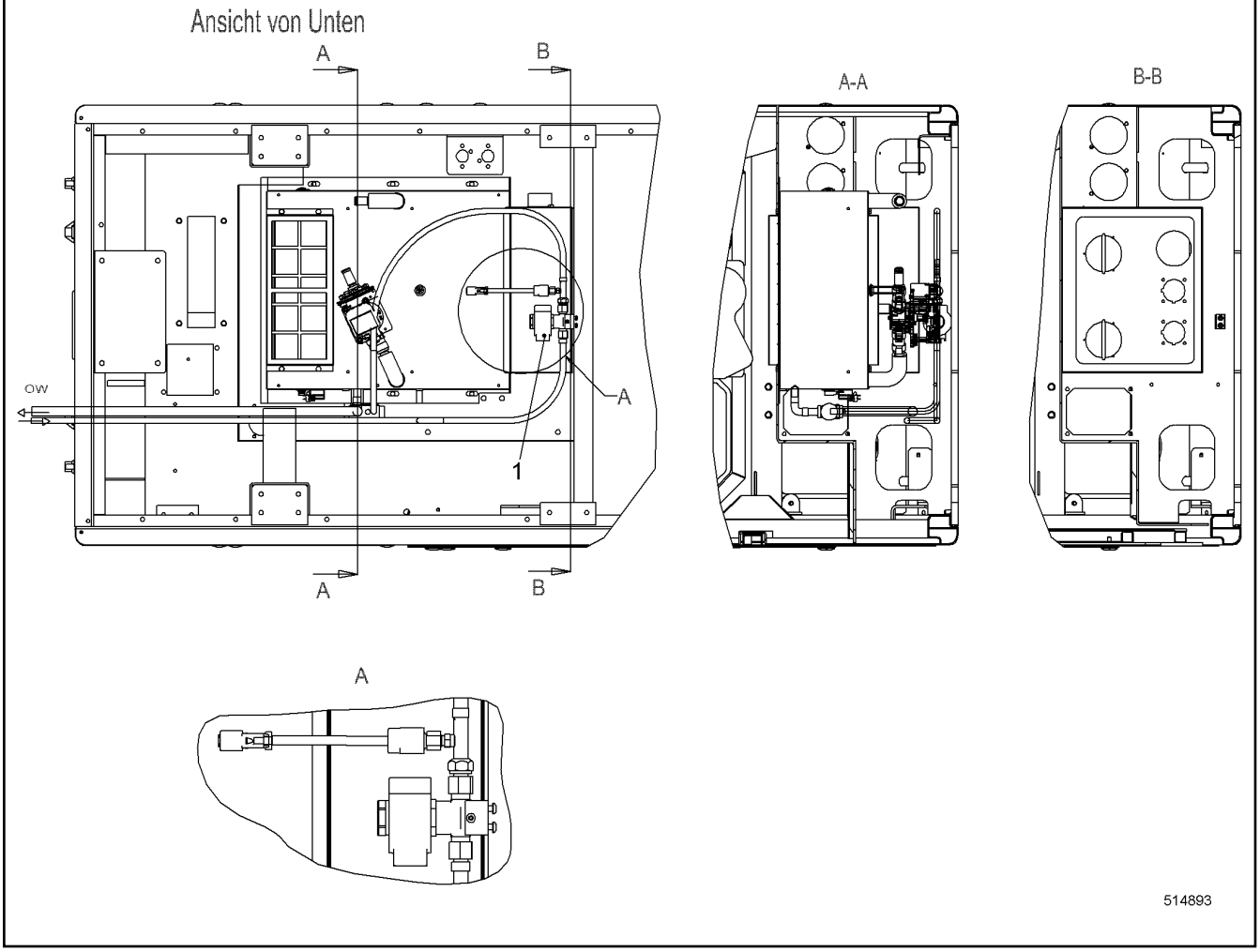

Pos.	Item	Quantity	Description	Bezeichnung	Serie	K
1	10565367	1	SOLENOID VALVE BUILT-IN KIT ⇨ ❑ 666	MAGNETVENTIL EINBAUSATZ		

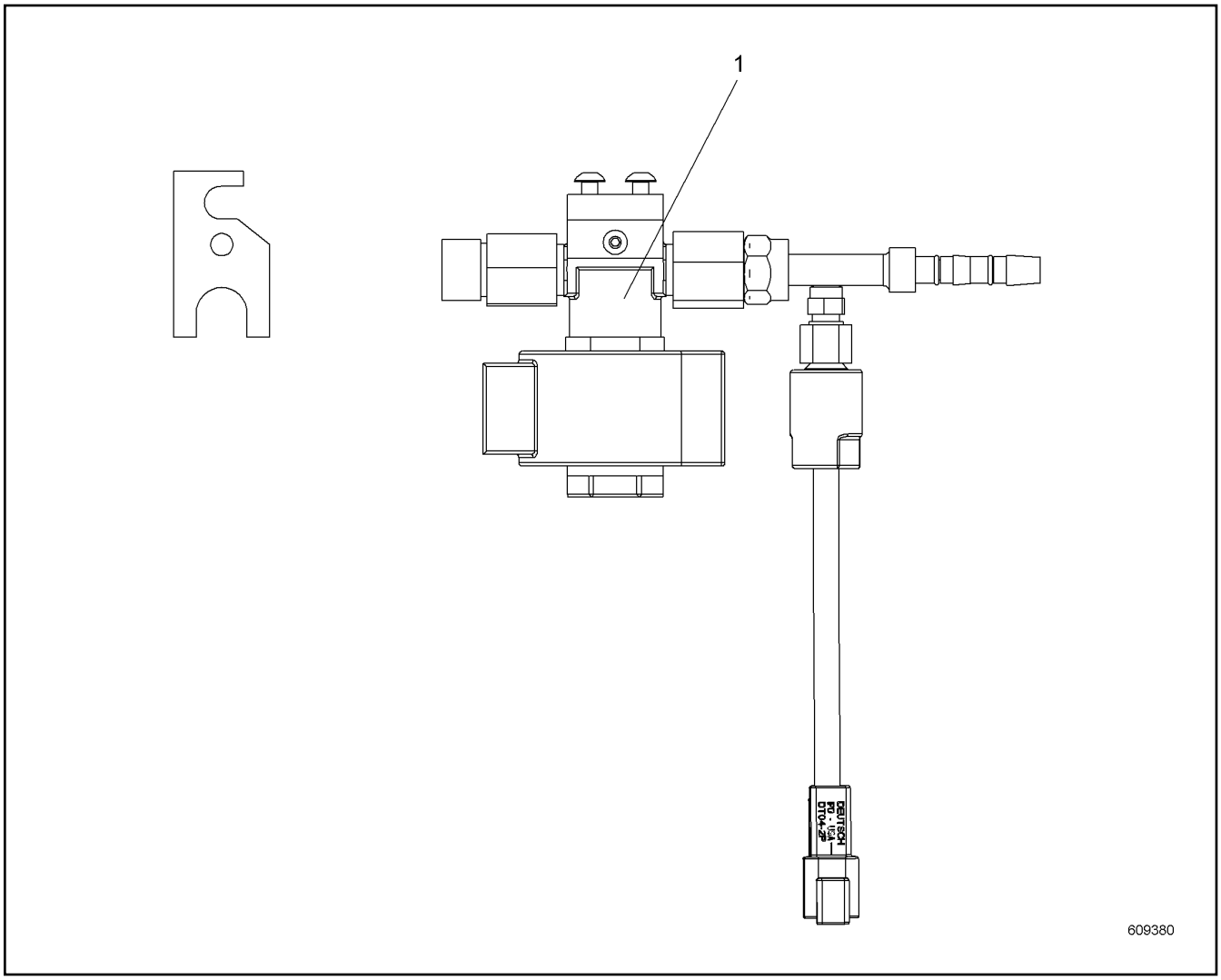

Pos.	Item	Quantity	Description	Bezeichnung	Serie	K
1	11254299	1	SOLENOID VALVE	MAGNETVENTIL		

ACHTUNG !
ATTENTION !
ATTENTION !
ATENCIÓN !
ATENÇÃO !
ВНИМАНИЕ

Für Schlauchbestellungen kann über die Schlauchnummer, in der entsprechenden Schlauchliste, die Identnummer festgestellt werden.

For ordering flexible hoses you can find the identification number through the hose-number in the corresponding hose-list.

Pour des ordres de tuyau flexible le nombre d'identification on voit dans la liste de tuyau flexible correspondente.

Para el pedido de manguera, indicar el número de identificación de la manguera de la lista respectiva.

Para se encomendar uma mangueira, consulte o número de identificaçao na respectiva lista de mangueiras.

Для оформления заказов на шланги/рукавы идент. № может быть определен при помощи номера шланга/рукава, указанного в соотетствующем перечне шлангов/рукавов.

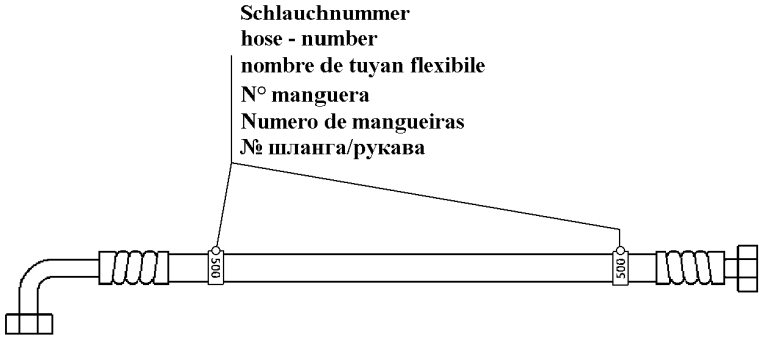

500000

Pos.	Item	Quantity	Description	Bezeichnung	Serie	K
1	10527912	1	HOSE SET CPL	SCHLAUCHSATZ KPL		
2	10527916	1	HOSE SET CPL	SCHLAUCHSATZ KPL		
3	10527918	1	HOSE SET CPL	SCHLAUCHSATZ KPL		

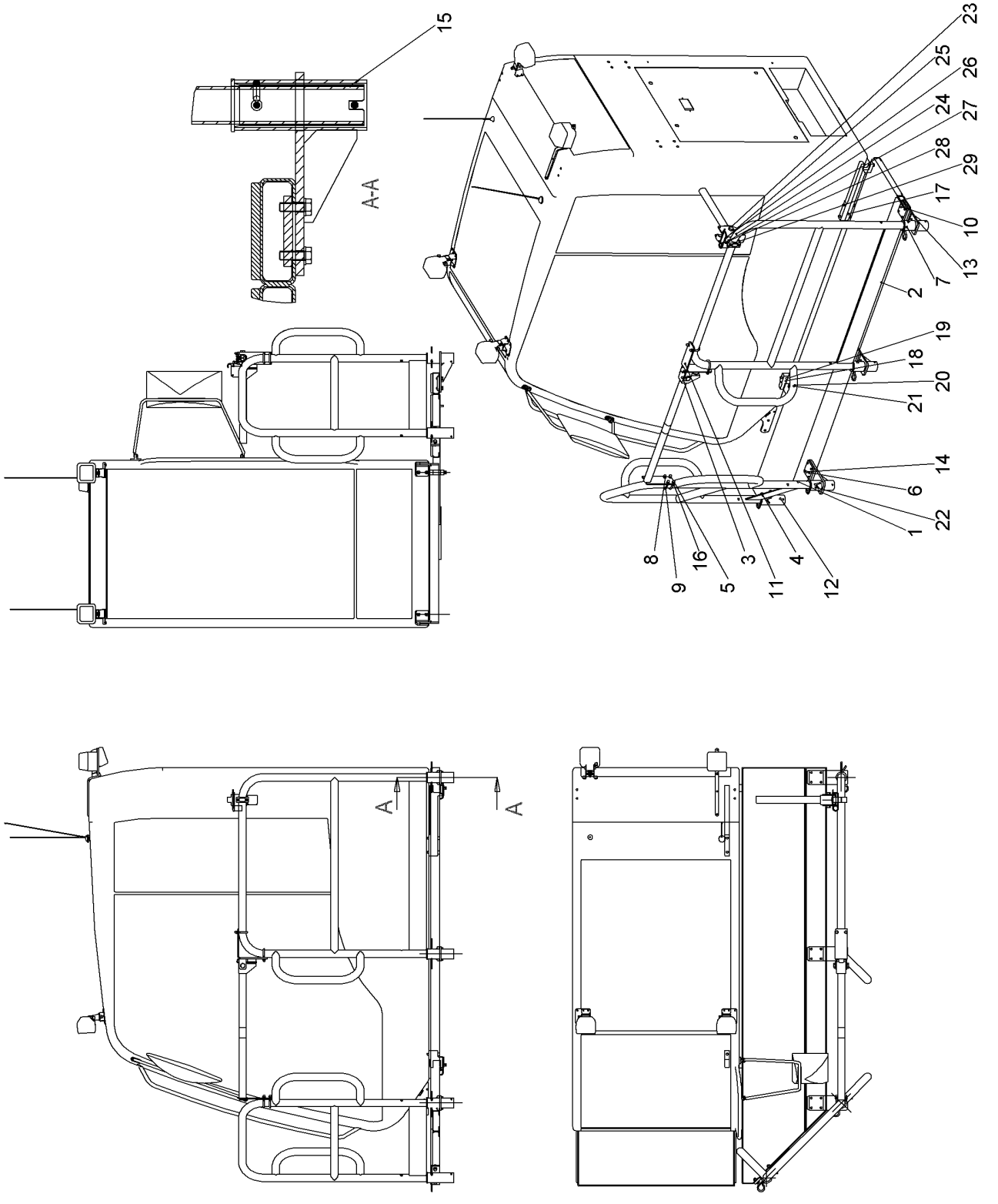
15
A-A
23
25
26
24
27
28
29
17
10
13
7
2
19
18
20
21
14
6
22
1
8
9
16
5
3
11
4
12
A
A
516281

Pos.	Item	Quantity	Description	Bezeichnung	Serie	K
1	11224907	1	GUARD RAILING	GELAENDER		
2	11224908	1	GUARD RAILING	GELAENDER		
3	289042114	1	DROP LATCH CPL	FALLBUEGEL KPL		
4	4000383	2	HEX NUT ISO 4032 M10 10	SECHSKANTMUTTER		
5	412100214	8	CAP NUT DIN 1587 M8 6	HUTMUTTER		
6	420001114	16	WASHER ISO 7089 10 A4	SCHEIBE		
7	433206614	4	SPRING PLUG DIN 11024 8	FEDERSTECKER		
8	420001014	8	WASHER ISO 7089 8 A4	SCHEIBE		
10	950944414	3	WELD PLATE	ANSCHWEISSPLATTE		
11	992154714	1	HOLDER	HALTER		
12	994066214	1	PIPE HOLDER ST.CONST.	ROHRHALTER SCHWK		
13	994067514	2	PIPE HOLDER ST.CONST.	ROHRHALTER SCHWK		
14	406511614	14	HEX SCREW ISO 4017 M10X30 A4-70	SECHSKANTSCHRAUBE		
15	603018414	1	HEATSHRINK SLEEVING	SCHRUMPFSCHLAUCH		
16	10444635	1	WP	WP		
17	951482614	1	WP	WP		
18	951482714	1	WP	WP		
19	4000613	3	SOCKET HEAD SCREW ISO 4762 M12X60 10.9	ZYLINDERSCHRAUBE		
20	406501314	2	HEX SCREW ISO 4017 M8X30 A4-70	SECHSKANTSCHRAUBE		
21	411515014	2	HEX NUT ISO 4032 M8 A4-70	SECHSKANTMUTTER		
22	994681014	1	PIPE HOLDER ST.CONST.	ROHRHALTER SCHWK		
23	10226947	1	DROP LATCH CPL	FALLBUEGEL KPL		
24	10535112	1	BRACKET	BUEGEL		
25	420000414	2	WASHER ISO 7089 6 A4	SCHEIBE		
26	411517114	2	HEX NUT ISO 4032 M6 A4-70	SECHSKANTMUTTER		
27	433101208	1	RETAINING SPRING 4MM	SICHERUNGSFEDER		
28	485556414	2	SOCKET HEAD SCREW ISO 4762 M6X70 A4-7	ZYLINDERSCHRAUBE		
29	790303514	4	CLAMP-HALF	KLEMMHAELFTE		

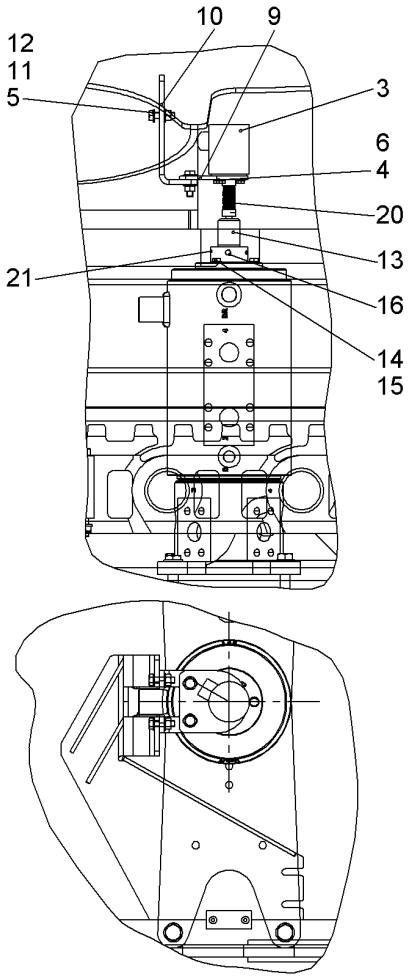

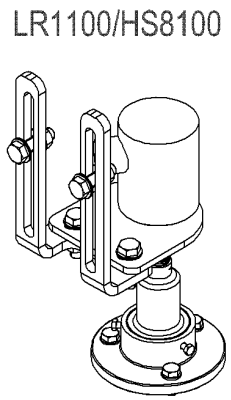

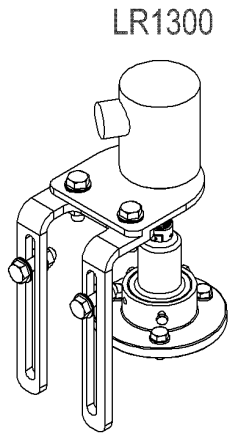

520780

Pos.	Item	Quantity	Description	Bezeichnung	Serie	K
3	10529522	1	SG TACHOGENERATOR RFK ⇨ ❑ 671	DW GEBER NRS		
4	406532614	4	HEX SCREW ISO 4017 M6X20 A4-70	SECHSKANTSCHRAUBE		
5	411514614	4	HEX NUT ISO 4032 M10 A4-70	SECHSKANTMUTTER		
6	420250114	4	WASHER ISO 7092 6 CU;	SCHEIBE		
9	11900503	1	WP	WP		
10	10573951	1	WP	WP		
11	10536580	8	WEDGE LOCK WASHER M10 254 SMO;EN 10	KEILSICHERUNGSSCHEIBE		
12	406509314	4	HEX SCREW ISO 4017 M10X35 A4-70	SECHSKANTSCHRAUBE		
13	10348618	1	DRIVER	MITNEHMER		
14	406518814	3	HEX SCREW ISO 4017 M8X20 A4-70	SECHSKANTSCHRAUBE		
15	420001014	3	WASHER ISO 7089 8 A4	SCHEIBE		
16	485553914	3	HEX SCREW ISO 4017 M5X12 A4-70	SECHSKANTSCHRAUBE		
20	10348619	1	COUPLING	KUPPLUNG		
21	959712714	1	FLANGE	FLANSCH		

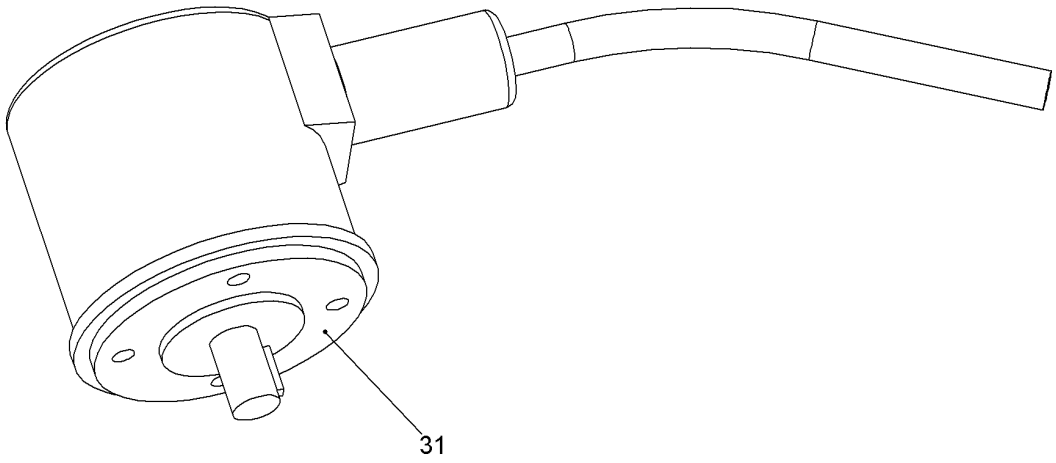

519698

Pos.	Item	Quantity	Description	Bezeichnung	Serie	K
31	10528626	1	SLEWING ANGLE TRANSDUCER	DREHWINKELMESSUMFORMER		

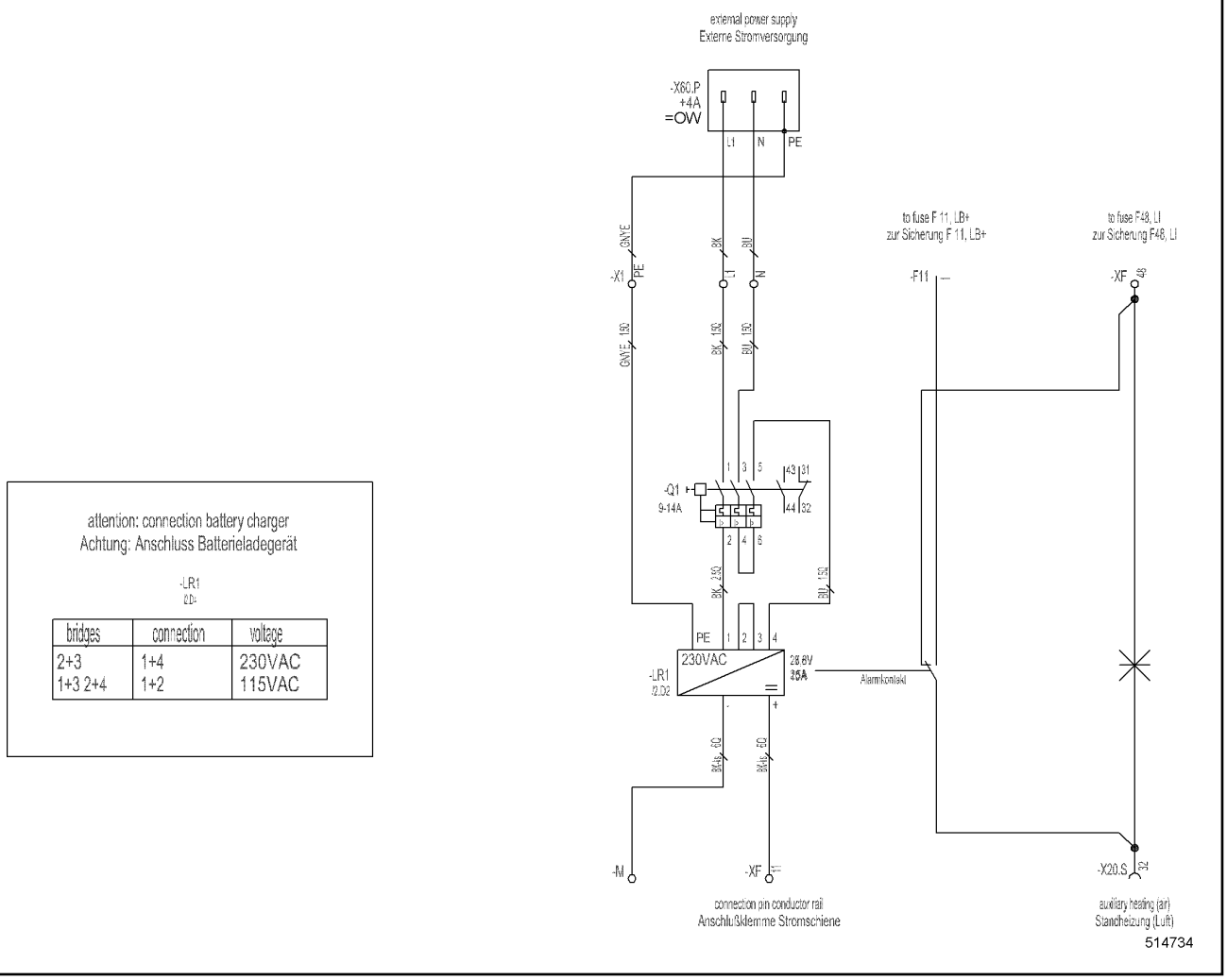

attention: connection battery charger
Achtung: Anschluss Batterieladegerät

-LR1

bridges	connection	voltage
2+3 1+3 2+4	1+4 1+2	230VAC 115VAC

Pos.	Item	Quantity	Description	Bezeichnung	Serie	K
31	10567084	1	CHARGER	LADEGERAET		
32	630170014	1	TIME RELAY	ZEITRELAIS		
41	605010314	1	DEVICE PLUG	GERAETESTECKER		
42	605612214	1	COUPLING SOCKET	KUPPLUNGSDOSE		
45	600204105	5	LEAD	LEITUNG		
50	10337303	1	PROTECTIVE CONDUCTOR TERMINAL	SCHUTZLEITERKLEMME		
51	602153214	2	SERIES TERMINAL	REIHENKLEMME		
53	602153014	1	CLOSING PLATE	ABSCHLUSSPLATTE		
54	602832214	1	END ANGLE	ENDWINKEL		
55	10502692	1	SCREW UN 1206 M10X30	SCHRAUBE		

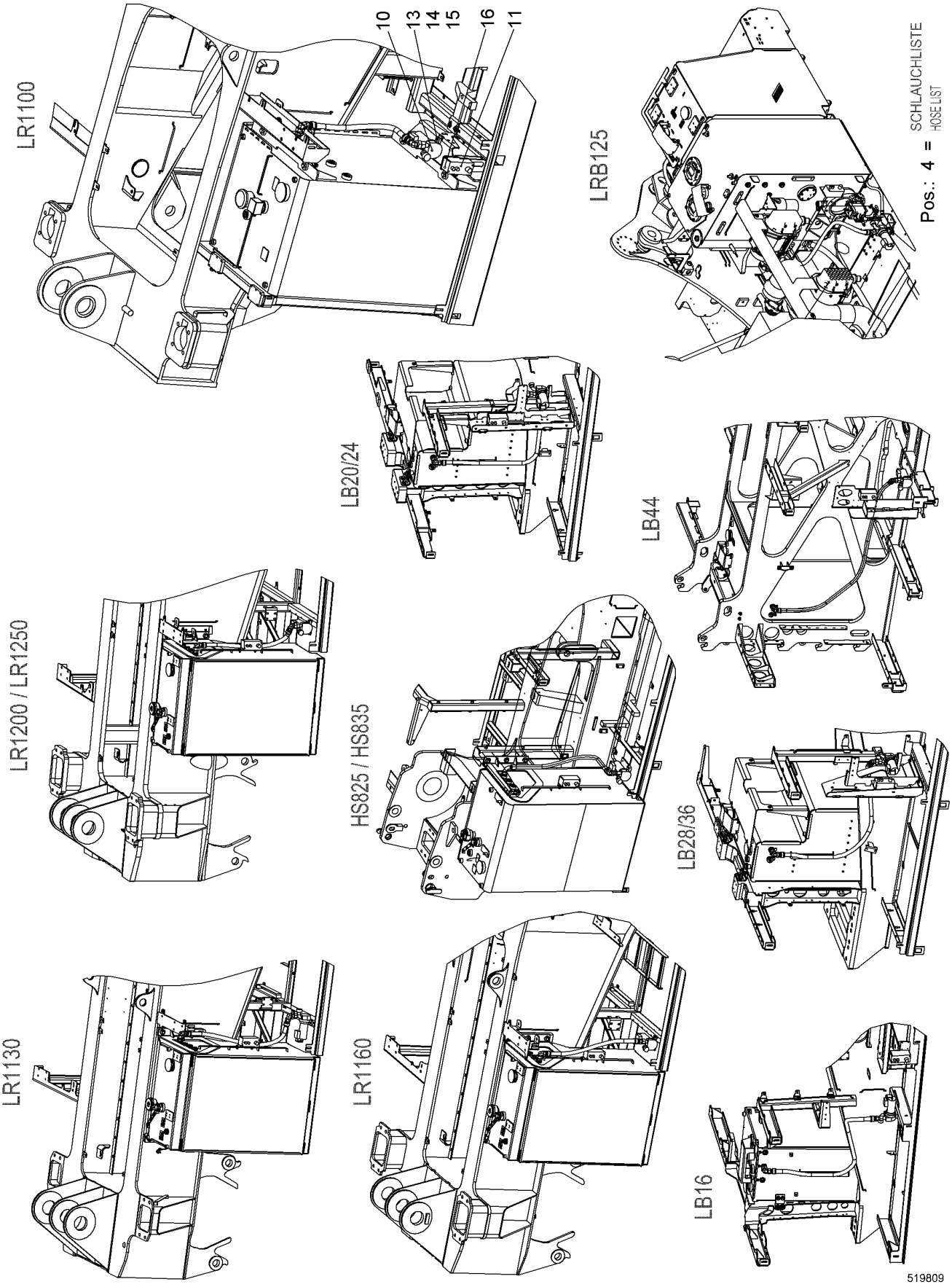
LR1100
10
13
14
15
16
11
LRB125
Pos.: 4 = SCHLAUCHLISTE
HOSE LIST
LB20/24
LB44
LR1200 / LR1250
HS825 / HS835
LB28/36
LR1130
LR1160
LB16
519809

Pos.	Item	Quantity	Description	Bezeichnung	Serie	K
4	10570894	1	HOSE LIST ⇨ ❑ 675	SCHLAUCHLISTE		
10	10529576	1	REFUELLING PUMP CPL ⇨ ❑ 676	BETANKUNGSPUMPE KPL		
11	10521559	1	MODULE REFUELLING SYSTEM ⇨ ❑ 678	MODUL BETANKUNGSANLAGE		
13	406517614	2	HEX SCREW ISO 4017 M8X35 A4-70	SECHSKANTSCHRAUBE		
14	420001014	2	WASHER ISO 7089 8 A4	SCHEIBE		
15	411515014	2	HEX NUT ISO 4032 M8 A4-70	SECHSKANTMUTTER		
16	10541563	2	PAN-HEAD SCREW ISO 7045 M5X25 A2-70	FLACHKOPFSCHRAUBE		
103	11288257	1	HOSE LIST ⇨ ❑ 680	SCHLAUCHLISTE		

ACHTUNG !
ATTENTION !
ATTENTION !
ATENCIÓN !
ATENÇÃO !
ВНИМАНИЕ

Für Schlauchbestellungen kann über die Schlauchnummer, in der entsprechenden Schlauchliste, die Identnummer festgestellt werden.

For ordering flexible hoses you can find the identification number through the hose-number in the corresponding hose-list.

Pour des ordres de tuyau flexible le nombre d'identification on voit dans la liste de tuyau flexible correspondente.

Para el pedido de manguera, indicar el número de identificación de la manguera de la lista respectiva.

Para se encomendar uma mangueira, consulte o número de identificaçao na respectiva lista de mangueiras.

Для оформления заказов на шланги/рукавы идент. № может быть определен при помощи номера шланга/рукава, указанного в соотетствующем перечне шлангов/рукавов.

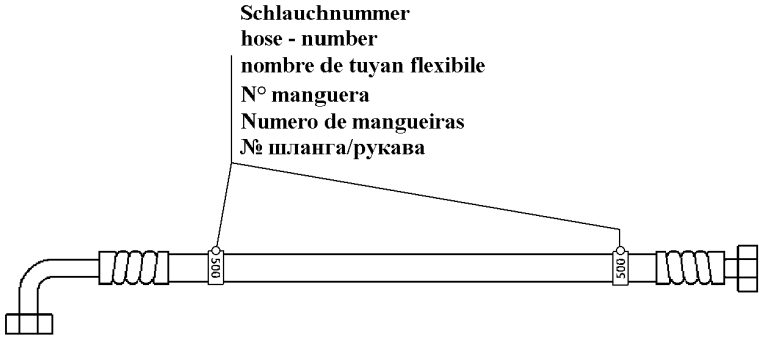

500000

Pos.	Item	Quantity	Description	Bezeichnung	Serie	K
804	995830614	1	HOSE CPL	SCHLAUCH KPL		

OHNE BILD
WITHOUT ILLUSTRATION
SANS PLANCHE
SIN FIG.
SEM ILUSTRAÇÃO
БЕЗ ИЗОБРАЖЕНИЯ

600000

Pos.	Item	Quantity	Description	Bezeichnung	Serie	K
10	510095914	1	REFUEL PUMP ⇨ ❑ 677	BETANKUNGSPUMPE		
11	693013014	1	PLUG	STECKER		
12	693013414	1	CONTACT LOCK	KONTAKTVERRIEGELUNG		
13	6905271	2	PIN CONTACT	STIFTKONTAKT		
14	605614714	2	SEALING PLUG	DICHTSTOPFEN		

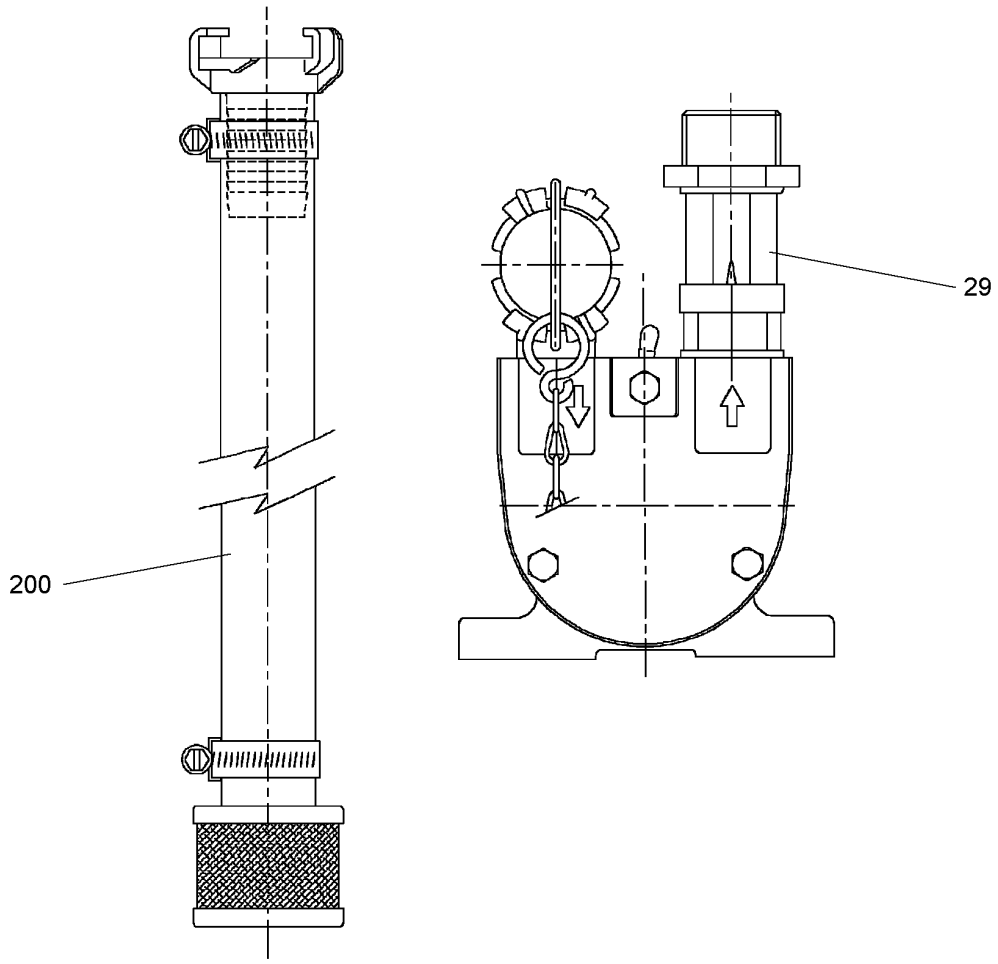

Pos.	Item	Quantity	Description	Bezeichnung	Serie	K
29	592052914	1	NON-RETURN VALVE	RUECKSCHLAGVENTIL		
200	11222864	1	HOSE CPL	SCHLAUCH KPL		

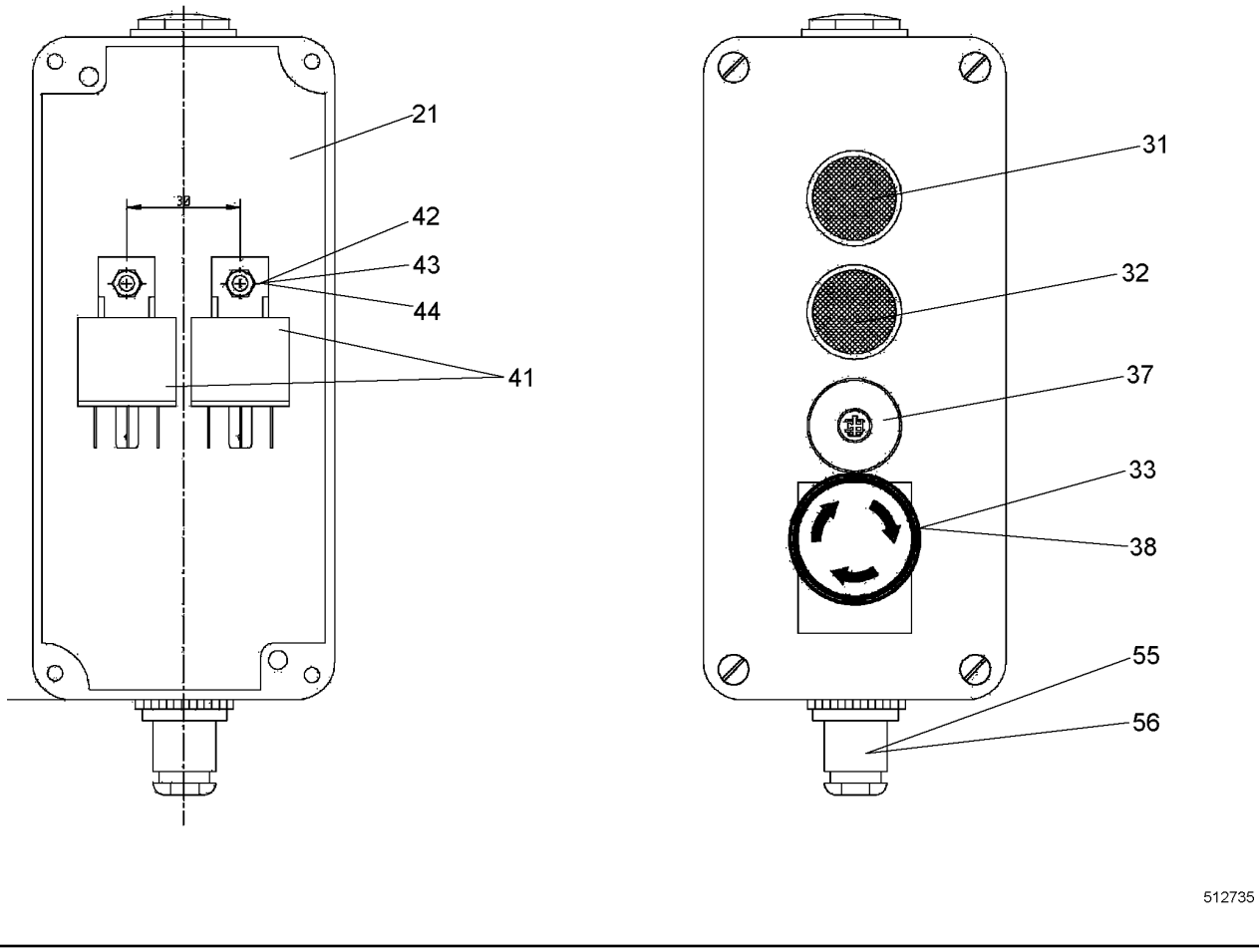

Pos.	Item	Quantity	Description	Bezeichnung	Serie	K
21	611039214	1	HOUSING	GEHAEUSE		
31	693003614	1	ILLUMINATED PUSHBUTTON	LEUCHTDRUCKTASTER		
32	693003414	1	PUSH BUTTON	DRUCKTASTER		
33	693073014	1	EMERGENCY STOP BUTTON	NOT-AUS TASTER		
37	606907114	1	STOPPER PLUG	BLINDSTOPFEN		
38	10575705	1	SIGN	SCHILD		
41	630160214	2	RELAY	RELAIS		

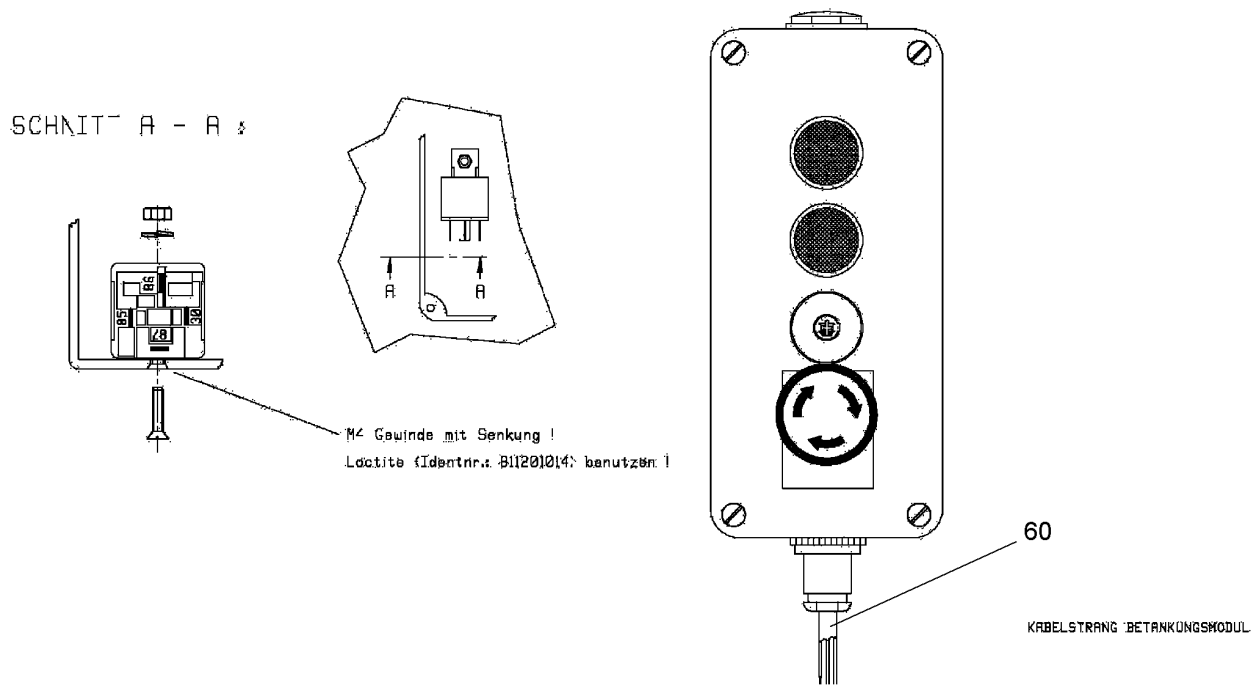

Pos.	Item	Quantity	Description	Bezeichnung	Serie	K
42	4001266	2	COUNTERSUNK SCREW ISO 2009 M4X8 4.8	SENKSCHRAUBE		
43	411551214	2	HEX NUT ISO 4032 M4 A4-70	SECHSKANTMUTTER		
44	10540497	2	WASHER ISO 7093-1 4 A4	SCHEIBE		
55	693148214	1	CABLE GLAND	KABELVERSCHRAUBUNG		
56	602604314	1	REDUCING PIECE	REDUZIERSTUECK		
60	10521560	1	CABLE LOOM REFUELLING SYSTEM	KABELSTRANG BETANKUNGSA		
70	602305914	1	FLAT PLUG HOUSING	FLACHSTECKERGEHAEUSE		
71	602203914	2	FLAT PLUG	FLACHSTECKER		

ACHTUNG !
ATTENTION !
ATTENTION !
ATENCIÓN !
ATENÇÃO !
ВНИМАНИЕ

Für Schlauchbestellungen kann über die Schlauchnummer, in der entsprechenden Schlauchliste, die Identnummer festgestellt werden.

For ordering flexible hoses you can find the identification number through the hose-number in the corresponding hose-list.

Pour des ordres de tuyau flexible le nombre d'identification on voit dans la liste de tuyau flexible correspondente.

Para el pedido de manguera, indicar el número de identificación de la manguera de la lista respectiva.

Para se encomendar uma mangueira, consulte o número de identificaçao na respectiva lista de mangueiras.

Для оформления заказов на шланги/рукавы идент. № может быть определен при помощи номера шланга/рукава, указанного в соотетствующем перечне шлангов/рукавов.

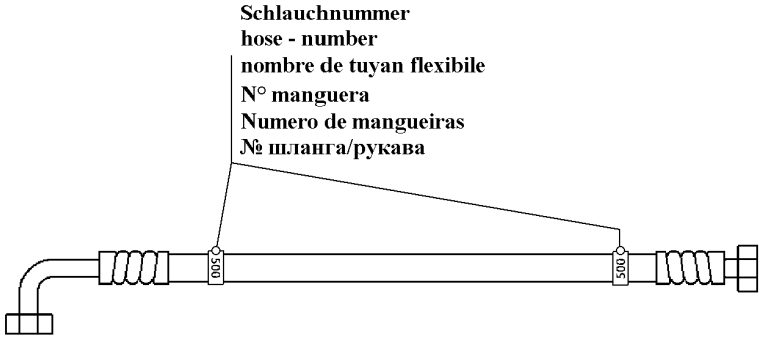

500000

Pos.	Item	Quantity	Description	Bezeichnung	Serie	K
805	919145114	1	HOSE CPL	SCHLAUCH KPL		

Item	Sheet	Assembly	Pos.	Quantity	Item	Sheet	Assembly	Pos.	Quantity
	658	10 51 728 0	10	-1	10020161	298	10 57 897 6	12	2
10002167	260	10 14 821 5	4	2	10020161	300	10 57 940 0	9	1
10002309	123	10 12 224 8	24	1	10020161	301	10 56 623 7	9	2
10002309	136	10 13 803 3	24	1	10020161	302	10 56 580 8	12	2
10002552	268	10 14 013 6	132	1	10020487	296	10 57 883 5	4	1
10003366	253	90 78 314	3	1	10020487	298	10 57 897 6	4	1
10004261	206	10 14 768 6	9	1	10020487	302	10 56 580 8	4	1
10005073	229	10 12 948 0	4	4	10020512	292	11 24 409 1	9	1
10005078	217	10 14 671 6	12	3	10020520	611	11 30 567 0	10	1
10005078	246	10 14 588 5	18	1	10021236	593	99 24 978 14	35	2
10005078	270	10 14 622 4	17	4	10024012	652	10 53 246 1	31	1
10005078	280	10 15 028 8	60	3	10024012	654	10 50 775 0	31	1
10005511	213	10 15 529 8	9	1	10024115	258	11 44 013 4	3	4
10005713	230	10 13 394 5	2	1	10030518	257	10 14 611 7	2	4
10006595	350	90 01 376 2	96	1	10030518	264	10 14 601 2	16	1
10007782	210	10 14 201 8	10	6	10030518	270	10 14 622 4	18	1
10007782	213	10 15 529 8	13	3	10030518	280	10 15 028 8	68	2
10007782	245	10 14 333 9	10	2	10030837	204	11 38 961 7	14	14
10007782	280	10 15 028 8	63	1	10032001	194	10 30 300 7	7	1
10008092	156	11 21 593 6	25	1	10035314	191	11 24 114 4	20	1
10008093	154	10 22 601 3	5	1	10035580	206	10 14 768 6	6	1
10008093	156	11 21 593 6	30	1	10036107	362	10 51 907 9	11	1
10009007	259	10 14 273 4	2	5	10036473	237	10 15 286 7	4	1
10009007	263	10 14 274 4	3	1	10036473	239	10 14 114 0	2	1
10011777	232	10 13 382 3	9	2	10036473	241	10 13 543 2	3	1
10011832	206	10 14 768 6	13	1	10036809	466	11 90 151 1	42	1
10011832	229	10 12 948 0	14	1	10036950	387	70 24 996	17	1
10011864	246	10 14 588 5	6	17	10037312	206	10 14 768 6	4	8
10011864	270	10 14 622 4	7	2	10037623	162	10 22 358 1	1	1
10011865	236	10 15 278 7	5	2	10041876	256	10 14 286 0	17	1
10011865	246	10 14 588 5	11	2	10041903	206	10 14 768 6	10	5
10011866	246	10 14 588 5	19	3	10045155	466	11 90 151 1	21	2
10011866	261	10 14 821 7	2	11	10045155	531	97 14 959 03	34	1
10011866	263	10 14 274 4	6	1	10045155	553	10 57 651 9	21	4
10011867	269	10 14 511 2	16	2	10045156	553	10 57 651 9	22	1
10011868	216	10 13 451 7	2	1	10045156	553	10 57 651 9	35	1
10011868	236	10 15 278 7	6	4	10045157	466	11 90 151 1	22	1
10011868	245	10 14 333 9	7	14	10045157	466	11 90 151 1	37	1
10011870	250	10 14 736 9	8	1	10097551	92	11 26 744 7	4	1
10011870	268	10 14 013 6	27	1	10097983	424	79 05 233 14	8	1
10011871	246	10 14 588 5	14	2	10097984	424	79 05 233 14	1	1
10012659	96	10 11 834 9	23	8	10097985	424	79 05 233 14	3	2
10013916	255	90 72 906	4	1	10097986	424	79 05 233 14	4	1
10014510	109	98 89 977	35	1	10097987	424	79 05 233 14	5	2
10014510	114	92 68 016	35	1	10097988	424	79 05 233 14	6	2
10014638	249	10 14 736 6	3	6	10097989	424	79 05 233 14	7	2
10014638	256	10 14 286 0	4	2	10097992	424	79 05 233 14	2	2
10014864	246	10 14 588 5	7	1	10098106	394	99 18 041 14	12	2
10016874	135	10 12 226 2	17	2	10098106	557	11 28 744 5	29	1
10016906	243	10 14 679 7	4	2	10098106	598	99 10 116 14	45	2
10016906	250	10 14 736 9	15	2	10098143	70	99 16 061 14	1	2
10016906	275	10 11 912 8	3	4	10098157	290	11 24 409 0	60	11
10016906	276	10 12 843 9	3	1	10098157	304	10 54 591 0	18	20
10016906	280	10 15 028 8	61	22	10098157	433	99 26 718 14	12	28
10016907	210	10 14 201 8	11	3	10098157	460	11 23 820 3	42	53
10016947	137	10 13 803 4	28	2	10098157	471	10 58 193 7	20	6
10017158	212	10 14 844 4	5	1	10098157	495	11 28 390 8	21	3
10017870	131	10 14 131 6	25	4	10098157	496	11 28 391 3	12	2
10018711	253	90 78 314	2	4	10098157	507	11 28 583 8	21	3
10020161	296	10 57 883 5	6	2	10098157	511	11 28 626 1	21	3

Item	Sheet	Assembly	Pos.	Quantity	Item	Sheet	Assembly	Pos.	Quantity
10098157	517	11 28 629 9	21	4	10119129	275	10 11 912 8	1	1
10098157	588	11 24 147 8	10	12	10119695	223	10 14 843 8	2	2
10098157	589	11 24 575 5	10	28	10119923	229	10 12 948 0	3	2
10098157	607	10 55 280 7	13	4	10119971	217	10 14 671 6	9	1
10098157	610	11 23 827 7	5	2	10120188	232	10 13 382 3	7	1
10098157	611	11 30 567 0	12	1	10120372	202	10 14 032 7	450	1
10098789	306	11 24 922 2	22	1	10120443	219	10 12 134 5	3	1
10099005	332	99 29 389 14	1	1	10121091	102	90 74 418	1	1
10099005	333	99 29 392 14	1	1	10121335	219	10 12 134 5	2	1
10099007	334	99 29 388 14	5	1	10121345	201	10 14 032 7	52	1
10099009	335	99 29 386 14	3	10	10121893	250	10 14 736 9	10	1
10099009	336	99 29 434 14	3	10	10121952	219	10 12 134 5	1	1
10099010	331	99 33 537 14	6	1	10121971	232	10 13 382 3	2	4
10099037	18	10 52 459 5	1	24	10121982	232	10 13 382 3	5	1
10099055	398	11 89 300 5	12	2	10121983	232	10 13 382 3	4	1
10099140	341	10 51 968 2	16	2	10122245	124	10 13 802 5	7	1
10099173	477	10 51 959 1	2	2	10122246	124	10 13 802 5	8	1
10099300	573	10 51 726 2	8	1	10122248	117	10 12 878 7	80	1
10100303	224	10 13 475 1	3	5	10122262	117	10 12 878 7	85	1
10100303	225	10 12 653 5	3	5	10122265	136	10 13 803 3	4	1
10100303	227	10 13 469 6	4	5	10122317	282	10 14 637 4	1	1
10100304	212	10 14 844 4	4	2	10122692	124	10 13 802 5	4	1
10101458	149	11 49 032 3	3	3	10122693	213	10 15 529 8	10	1
10101657	256	10 14 286 0	6	1	10122841	262	10 14 274 2	2	1
10101657	257	10 14 611 7	3	4	10123210	137	10 13 803 4	4	2
10112497	232	10 13 382 3	17	1	10123214	120	10 12 942 0	90	1
10112497	256	10 14 286 0	2	4	10123236	130	10 14 131 7	2	2
10113710	271	10 14 584 5	4	1	10123256	127	98 85 937	10	2
10113711	212	10 14 844 4	2	33	10123257	127	98 85 937	11	2
10114153	206	10 14 768 6	5	9	10123258	127	98 85 937	12	2
10114975	155	11 21 591 3	2	1	10123528	131	10 14 131 6	3	1
10115224	405	11 22 473 8	6	1	10123671	217	10 14 671 6	3	1
10115230	405	11 22 473 8	11	1	10123876	280	10 15 028 8	103	2
10115232	405	11 22 473 8	13	1	10123877	163	11 24 448 7	12	2
10115237	156	11 21 593 6	28	2	10124239	131	10 14 131 6	4	1
10115237	405	11 22 473 8	25	4	10124798	252	10 14 967 6	5	2
10115240	405	11 22 473 8	27	1	10125386	212	10 14 844 4	6	1
10115241	405	11 22 473 8	49	1	10125439	222	10 13 176 8	3	6
10115304	406	10 44 656 6	3	1	10125702	252	10 14 967 6	9	2
10115576	274	10 11 557 7	1	1	10125740	268	10 14 013 6	3	1
10115577	202	10 14 032 7	520	1	10126090	210	10 14 201 8	4	1
10115623	268	10 14 013 6	18	1	10126091	210	10 14 201 8	2	1
10115664	202	10 14 032 7	452	1	10126317	217	10 14 671 6	7	1
10116078	244	10 14 675 3	4	1	10126427	212	10 14 844 4	3	1
10116110	202	10 14 032 7	521	1	10126510	224	10 13 475 1	2	1
10116255	254	10 29 998 8	1	1	10126510	225	10 12 653 5	2	1
10116767	256	10 14 286 0	1	1	10126510	227	10 13 469 6	3	1
10116928	218	90 76 458	50	1	10126535	201	10 14 032 7	83	1
10117768	142	10 13 452 1	11	1	10126738	206	10 14 768 6	2	1
10117891	228	10 12 948 1	2	1	10127323	269	10 14 511 2	9	13
10118349	75	11 24 773 5	4	1	10127478	117	10 12 878 7	7	1
10118350	96	10 11 834 9	3	1	10127479	122	10 12 747 8	10	1
10118357	98	10 11 835 0	90	1	10127967	277	10 12 797 9	1	1
10118367	96	10 11 834 9	83	1	10127979	203	10 14 032 7	526	1
10118556	249	10 14 736 6	2	6	10127984	181	11 24 114 1	30	9
10118695	267	10 14 737 0	3	4	10127984	251	10 14 736 4	2	1
10118912	278	10 11 892 9	4	10	10128100	240	10 13 508 0	4	1
10118928	278	10 11 892 9	1	1	10128228	270	10 14 622 4	9	4
10118929	203	10 14 032 7	530	1	10128439	203	10 14 032 7	524	1
10119128	203	10 14 032 7	522	1	10128440	276	10 12 843 9	1	1

Item	Sheet	Assembly	Pos.	Quantity	Item	Sheet	Assembly	Pos.	Quantity
10128559	236	10 15 278 7	2	1	10137108	136	10 13 803 3	19	1
10128671	236	10 15 278 7	1	1	10137108	137	10 13 803 4	30	3
10128678	236	10 15 278 7	3	1	10137113	136	10 13 803 3	20	3
10128787	75	11 24 773 5	6	1	10137113	137	10 13 803 4	24	4
10128875	268	10 14 013 6	24	1	10137115	131	10 14 131 6	27	2
10129179	240	10 13 508 0	5	1	10137115	137	10 13 803 4	27	2
10129218	193	10 55 091 1	4	1	10137121	96	10 11 834 9	28	2
10129382	240	10 13 508 0	7	1	10137121	116	92 76 408	29	2
10129385	240	10 13 508 0	10	1	10137121	117	10 12 878 7	21	1
10129420	119	11 36 218 7	9	2	10137312	131	10 14 131 6	20	1
10129479	229	10 12 948 0	1	1	10137312	137	10 13 803 4	20	1
10129480	228	10 12 948 1	1	1	10137721	274	10 11 557 7	5	1
10129481	201	10 14 032 7	130	1	10137839	125	10 13 802 6	43	4
10129819	245	10 14 333 9	8	1	10137839	131	10 14 131 6	43	4
10129873	139	10 12 987 4	11	1	10137918	207	10 13 845 0	2	1
10129874	75	11 24 773 5	12	1	10138025	117	10 12 878 7	81	1
10129874	117	10 12 878 7	300	1	10138026	124	10 13 802 5	2	1
10129904	252	10 14 967 6	4	1	10138027	125	10 13 802 6	1	1
10130005	117	10 12 878 7	301	1	10138032	117	10 12 878 7	84	1
10130007	140	10 13 000 5	11	1	10138032	136	10 13 803 3	6	1
10130757	240	10 13 508 0	2	1	10138033	117	10 12 878 7	90	1
10131081	240	10 13 508 0	1	1	10138034	136	10 13 803 3	3	1
10131350	217	10 14 671 6	1	1	10138068	118	10 12 878 7	305	1
10131768	201	10 14 032 7	80	6	10138069	143	10 13 806 8	11	1
10132069	232	10 13 382 3	1	1	10138079	243	10 14 679 7	3	1
10132073	266	10 14 144 3	10	4	10138231	201	10 14 032 7	100	1
10132074	232	10 13 382 3	3	1	10138450	201	10 14 032 7	14	1
10132170	246	10 14 588 5	3	1	10138565	230	10 13 394 5	1	1
10132180	246	10 14 588 5	20	1	10138772	265	10 14 144 4	5	24
10132357	117	10 12 878 7	302	1	10138820	260	10 14 821 5	3	1
10132360	141	10 13 235 7	11	1	10138820	269	10 14 511 2	4	1
10132558	268	10 14 013 6	4	4	10139391	210	10 14 201 8	6	1
10132935	246	10 14 588 5	16	1	10139393	210	10 14 201 8	5	1
10133077	281	10 14 297 7	20	2	10139539	212	10 14 844 4	7	1
10133334	96	10 11 834 9	8	1	10139624	268	10 14 013 6	1	1
10133641	210	10 14 201 8	3	1	10139752	96	10 11 834 9	84	1
10133667	222	10 13 176 8	2	1	10140136	202	10 14 032 7	430	1
10133684	232	10 13 382 3	6	1	10140137	268	10 14 013 6	7	1
10133823	231	10 13 394 7	1	1	10140138	268	10 14 013 6	17	1
10133945	201	10 14 032 7	140	1	10140327	73	11 24 048 0	66	1
10133947	201	10 14 032 7	141	1	10140599	218	90 76 458	51	1
10134348	206	10 14 768 6	3	2	10140603	218	90 76 458	52	1
10134517	201	10 14 032 7	22	1	10140969	263	10 14 274 4	5	1
10134521	117	10 12 878 7	304	1	10141051	284	10 14 404 9	4	1
10134561	104	10 13 333 4	12	1	10141140	238	10 15 315 1	5	1
10134695	227	10 13 469 6	1	1	10141215	237	10 15 286 7	6	1
10134696	201	10 14 032 7	84	2	10141216	238	10 15 315 1	6	1
10134698	225	10 12 653 5	1	1	10141216	239	10 14 114 0	12	1
10134750	224	10 13 475 1	1	1	10141261	196	11 24 114 5	15	1
10134751	201	10 14 032 7	82	3	10141316	130	10 14 131 7	1	1
10134753	247	10 14 382 8	3	2	10141317	117	10 12 878 7	83	1
10135080	239	10 14 114 0	1	1	10141438	265	10 14 144 4	7	24
10135432	201	10 14 032 7	192	6	10141440	266	10 14 144 3	1	1
10135434	201	10 14 032 7	193	6	10141442	266	10 14 144 3	2	2
10135441	213	10 15 529 8	2	1	10141443	265	10 14 144 4	1	1
10135472	120	10 12 942 0	10	1	10141444	202	10 14 032 7	410	1
10135885	265	10 14 144 4	2	6	10141520	266	10 14 144 3	5	2
10136800	210	10 14 201 8	1	1	10141549	251	10 14 736 4	1	1
10136801	211	10 13 680 0	1	1	10141790	202	10 14 032 7	217	1
10137108	131	10 14 131 6	29	3	10141983	201	10 14 032 7	53	1

Item	Sheet	Assembly	Pos.	Quantity	Item	Sheet	Assembly	Pos.	Quantity
10141986	245	10 14 333 9	4	1	10145914	269	10 14 511 2	12	1
10141988	245	10 14 333 9	1	1	10145918	215	10 14 591 9	2	1
10141989	245	10 14 333 9	2	1	10145919	201	10 14 032 7	21	1
10142006	246	10 14 588 5	8	1	10146012	202	10 14 032 7	388	1
10142018	201	10 14 032 7	16	1	10146018	264	10 14 601 2	1	1
10142030	237	10 15 286 7	2	1	10146117	202	10 14 032 7	342	1
10142030	241	10 13 543 2	1	1	10146224	202	10 14 032 7	436	1
10142080	245	10 14 333 9	3	1	10146274	269	10 14 511 2	3	1
10142567	172	11 24 113 9	4	1	10146357	221	10 14 636 7	4	1
10142641	223	10 14 843 8	1	1	10146358	221	10 14 636 7	5	1
10142668	263	10 14 274 4	1	1	10146367	201	10 14 032 7	70	6
10142734	202	10 14 032 7	370	1	10146374	203	10 14 032 7	656	1
10142742	202	10 14 032 7	382	1	10146405	280	10 15 028 8	14	1
10142744	202	10 14 032 7	387	1	10146415	242	10 13 543 4	1	1
10142747	203	10 14 032 7	630	1	10146481	250	10 14 736 9	1	1
10142749	201	10 14 032 7	15	6	10146538	198	11 24 240 8	6	1
10142763	263	10 14 274 4	2	1	10146587	280	10 15 028 8	10	1
10142813	284	10 14 404 9	3	1	10146716	201	10 14 032 7	25	1
10142860	202	10 14 032 7	340	1	10146753	243	10 14 679 7	1	1
10142864	202	10 14 032 7	481	1	10146758	249	10 14 736 6	1	1
10142942	201	10 14 032 7	150	1	10146795	203	10 14 032 7	571	1
10142977	203	10 14 032 7	581	1	10146797	202	10 14 032 7	201	1
10143235	246	10 14 588 5	1	1	10146836	270	10 14 622 4	3	1
10143304	264	10 14 601 2	15	1	10146838	270	10 14 622 4	4	1
10143339	202	10 14 032 7	212	1	10146839	270	10 14 622 4	5	1
10143510	221	10 14 636 7	1	1	10146840	270	10 14 622 4	6	1
10143607	124	10 13 802 5	6	1	10147364	202	10 14 032 7	224	1
10143612	252	10 14 967 6	1	1	10147366	202	10 14 032 7	220	1
10143614	252	10 14 967 6	2	1	10147368	250	10 14 736 9	2	1
10143827	247	10 14 382 8	2	4	10147369	202	10 14 032 7	221	1
10143828	202	10 14 032 7	215	1	10147370	202	10 14 032 7	415	1
10143829	247	10 14 382 8	1	1	10147371	267	10 14 737 0	1	1
10143831	247	10 14 382 8	4	1	10147437	201	10 14 032 7	50	1
10143994	284	10 14 404 9	2	1	10147686	201	10 14 032 7	12	1
10144027	203	10 14 032 7	652	1	10148088	271	10 14 584 5	1	1
10144034	284	10 14 404 9	1	1	10148200	260	10 14 821 5	1	1
10144038	196	11 24 114 5	7	1	10148215	202	10 14 032 7	380	1
10144039	196	11 24 114 5	5	1	10148217	202	10 14 032 7	381	1
10144049	283	11 90 032 5	3	1	10148254	206	10 14 768 6	1	1
10144086	283	11 90 032 5	5	1	10148438	201	10 14 032 7	81	6
10144093	196	11 24 114 5	13	1	10148444	201	10 14 032 7	20	1
10144102	283	11 90 032 5	31	1	10148669	283	11 90 032 5	4	1
10144123	280	10 15 028 8	11	1	10149013	213	10 15 529 8	11	1
10144282	197	11 24 114 5	66	1	10149145	269	10 14 511 2	2	1
10144297	197	11 24 114 5	67	1	10149191	270	10 14 622 4	1	1
10144699	190	11 24 114 3	20	1	10149198	234	10 15 085 7	220	1
10144699	283	11 90 032 5	20	1	10149198	235	10 15 074 3	5	1
10144861	196	11 24 114 5	14	1	10149360	256	10 14 286 0	3	2
10145100	220	11 34 807 2	2	1	10149477	271	10 14 584 5	2	1
10145101	220	11 34 807 2	3	1	10149655	207	10 13 845 0	1	1
10145112	202	10 14 032 7	432	1	10149676	202	10 14 032 7	230	1
10145160	234	10 15 085 7	230	1	10149699	261	10 14 821 7	1	1
10145229	273	10 14 286 4	1	1	10150144	238	10 15 315 1	2	1
10145373	270	10 14 622 4	2	1	10150287	280	10 15 028 8	2	1
10145395	271	10 14 584 5	6	1	10150288	203	10 14 032 7	580	1
10145725	203	10 14 032 7	570	1	10150743	234	10 15 085 7	1	1
10145845	202	10 14 032 7	440	1	10150743	234	10 15 085 7	200	1
10145864	222	10 13 176 8	1	1	10150857	201	10 14 032 7	171	1
10145885	202	10 14 032 7	214	1	10151634	208	10 14 274 9	1	1
10145889	246	10 14 588 5	13	1	10151636	209	10 15 163 4	1	1

Item	Sheet	Assembly	Pos.	Quantity	Item	Sheet	Assembly	Pos.	Quantity
10151637	209	10 15 163 4	2	1	10224316	27	11 24 519 0	33	1
10151825	245	10 14 333 9	5	1	10224316	30	10 53 048 9	3	1
10152036	281	10 14 297 7	2	1	10224413	376	10 35 007 6	1	1
10152592	229	10 12 948 0	10	1	10224500	28	11 24 519 0	100	4
10152786	244	10 14 675 3	1	1	10224607	636	11 89 408 3	2	1
10152787	234	10 15 085 7	210	1	10225045	30	10 53 048 9	4	4
10152787	235	10 15 074 3	4	1	10225068	356	11 27 970 6	11	1
10152867	201	10 14 032 7	190	6	10225291	14	11 29 618 6	710	3
10152874	237	10 15 286 7	5	1	10225408	66	10 51 969 5	4	1
10153118	269	10 14 511 2	1	1	10225695	288	11 24 409 0	37	2
10153151	201	10 14 032 7	191	6	10225925	8	11 29 618 6	21	1
10153373	256	10 14 286 0	5	1	10225991	161	51 14 145 14	10	1
10153606	201	10 14 032 7	180	1	10226013	75	11 24 773 5	9	1
10153669	262	10 14 274 2	1	1	10226144	593	99 24 978 14	31	2
10153973	205	10 15 445 8	1	1	10226190	59	99 08 706 14	1	1
10153986	201	10 14 032 7	1	1	10226400	502	99 24 404 14	10	2
10153986	280	10 15 028 8	1	1	10226401	508	99 24 405 14	10	2
10154385	204	11 38 961 7	1	1	10226401	512	99 24 406 14	10	4
10154458	204	11 38 961 7	80	6	10226402	472	99 30 060 14	11	4
10154459	205	10 15 445 8	2	1	10226402	502	99 24 404 14	11	4
10154798	260	10 14 821 5	2	1	10226402	508	99 24 405 14	11	4
10155297	213	10 15 529 8	1	1	10226402	512	99 24 406 14	11	8
10155298	212	10 14 844 4	1	1	10226402	524	99 24 594 14	18	4
10165637	386	10 22 506 8	65	1	10226454	372	10 35 008 0	2	1
10171583	421	96 93 178 01	49	3	10226457	375	95 95 763 14	9	1
10171585	350	90 01 376 2	72	1	10226458	375	95 95 763 14	15	1
10171594	421	96 93 178 01	29	3	10226459	374	10 22 645 4	222	1
10171632	350	90 01 376 2	67	1	10226461	374	10 22 645 4	228	1
10171636	421	96 93 178 01	73	1	10226462	374	10 22 645 4	300	1
10195680	34	10 56 645 8	31	1	10226463	374	10 22 645 4	305	1
10217777	276	10 12 843 9	2	1	10226471	379	59 22 871 14	14	1
10218013	228	10 12 948 1	3	18	10226472	376	10 35 007 6	18	1
10218953	44	10 51 572 4	3	1	10226473	376	10 35 007 6	19	1
10219458	269	10 14 511 2	7	4	10226477	376	10 35 007 6	24	1
10219458	271	10 14 584 5	3	2	10226478	376	10 35 007 6	21	1
10219869	128	10 14 360 7	22	4	10226479	376	10 35 007 6	5	1
10220937	146	11 22 127 4	25	1	10226505	75	11 24 773 5	8	1
10222935	454	10 56 187 5	92	2	10226573	467	11 90 151 1	91	1
10222994	460	11 23 820 3	46	1	10226574	571	10 51 743 9	3	1
10222995	460	11 23 820 3	59	2	10226635	163	11 24 448 7	21	1
10223180	360	10 55 963 5	31	1	10226750	619	10 51 971 2	2	2
10223208	384	59 22 930 14	30	1	10226947	669	11 22 382 1	23	1
10223209	384	59 22 930 14	80	1	10227104	469	61 61 541 14	1	1
10223210	384	59 22 930 14	170	1	10227124	433	99 26 718 14	11	1
10223224	356	11 27 970 6	16	1	10227126	469	61 61 541 14	8	1
10223362	296	10 57 883 5	10	1	10227128	469	61 61 541 14	7	1
10223371	329	99 29 258 14	11	1	10227129	469	61 61 541 14	9	1
10223446	296	10 57 883 5	19	1	10227437	624	11 23 619 7	30	1
10223447	296	10 57 883 5	3	1	10227531	197	11 24 114 5	71	6
10223448	296	10 57 883 5	11	1	10227556	361	99 20 811 14	2	1
10223449	296	10 57 883 5	16	1	10227563	360	10 55 963 5	79	2
10223581	75	11 24 773 5	19	1	10227757	433	99 26 718 14	17	4
10223693	288	11 24 409 0	33	2	10227855	619	10 51 971 2	1	2
10224159	162	10 22 358 1	3	1	10228541	120	10 12 942 0	20	2
10224272	28	11 24 519 0	61	2	10278936	62	10 56 069 4	6	40
10224272	357	11 27 973 6	49	3	10280543	624	11 23 619 7	27	4
10224306	30	10 53 048 9	1	1	10282622	230	10 13 394 5	100	1
10224306	361	99 20 811 14	21	2	10282622	231	10 13 394 7	100	1
10224307	30	10 53 048 9	11	3	10282622	274	10 11 557 7	100	1
10224307	361	99 20 811 14	22	2	10282622	277	10 12 797 9	100	1

Item	Sheet	Assembly	Pos.	Quantity	Item	Sheet	Assembly	Pos.	Quantity
10282774	205	10 15 445 8	4	2	10332095	137	10 13 803 4	2	2
10282849	221	10 14 636 7	6	1	10333464	243	10 14 679 7	2	3
10285620	100	10 11 835 7	25	2	10334218	270	10 14 622 4	11	1
10285620	101	92 74 731	27	2	10336008	282	10 14 637 4	3	3
10285708	205	10 15 445 8	100	1	10336583	40	10 51 961 6	10	2
10285708	206	10 14 768 6	100	1	10336584	40	10 51 961 6	11	2
10285708	250	10 14 736 9	100	1	10336668	417	11 89 365 0	8	30
10285708	251	10 14 736 4	100	1	10336668	428	11 89 365 1	8	30
10285708	252	10 14 967 6	100	1	10336682	288	11 24 409 0	4	1
10285708	259	10 14 273 4	100	1	10336707	335	99 29 386 14	1	3
10285708	260	10 14 821 5	100	1	10336707	336	99 29 434 14	1	3
10285708	262	10 14 274 2	100	1	10336708	335	99 29 386 14	2	8
10285708	264	10 14 601 2	100	1	10336708	336	99 29 434 14	2	8
10285708	282	10 14 637 4	100	1	10336709	334	99 29 388 14	1	1
10286648	653	10 53 352 4	4	1	10336711	332	99 29 389 14	2	2
10287664	156	11 21 593 6	1	1	10336711	333	99 29 392 14	2	2
10287665	156	11 21 593 6	2	1	10336712	642	10 51 975 8	2	4
10287725	157	10 28 766 4	1	1	10336722	335	99 29 386 14	4	3
10287733	158	10 28 766 5	1	1	10336722	336	99 29 434 14	4	3
10287741	158	10 28 766 5	6	1	10336761	489	99 26 417 14	11	8
10288438	28	11 24 519 0	52	1	10336763	329	99 29 258 14	5	3
10289804	274	10 11 557 7	8	17	10336904	489	99 26 417 14	10	2
10289931	87	11 21 993 0	24	1	10336924	489	99 26 417 14	16	8
10289973	386	10 22 506 8	41	1	10336926	489	99 26 417 14	17	8
10289975	386	10 22 506 8	43	4	10336928	489	99 26 417 14	18	4
10289976	386	10 22 506 8	72	1	10336968	346	51 14 347 14	120	1
10289988	386	10 22 506 8	2	1	10336970	472	99 30 060 14	10	2
10289990	386	10 22 506 8	70	1	10337050	83	11 21 992 7	4	1
10289993	386	10 22 506 8	50	1	10337050	84	11 21 992 9	4	1
10289994	388	10 28 999 3	55	1	10337050	87	11 21 993 0	12	1
10290538	280	10 15 028 8	52	2	10337050	87	11 21 993 0	13	1
10294170	194	10 30 300 7	9	1	10337050	87	11 21 993 0	14	1
10294171	194	10 30 300 7	4	1	10337050	87	11 21 993 0	15	1
10296818	467	11 90 151 1	92	1	10337050	87	11 21 993 0	16	1
10296919	47	10 56 073 3	13	1	10337050	87	11 21 993 0	17	1
10297295	233	10 14 294 2	1	2	10337050	87	11 21 993 0	18	1
10297876	150	10 35 160 3	2	1	10337050	95	11 21 991 8	26	1
10297876	159	10 11 497 5	2	1	10337052	87	11 21 993 0	21	1
10297942	82	11 21 990 5	6	1	10337055	146	11 22 127 4	31	1
10299988	253	90 78 314	1	1	10337055	156	11 21 593 6	31	1
10303007	193	10 55 091 1	1	1	10337055	405	11 22 473 8	28	5
10324860	149	11 49 032 3	2	1	10337090	174	11 24 114 0	45	1
10324881	149	11 49 032 3	4	1	10337130	339	99 04 645 14	20	8
10324889	146	11 22 127 4	1	1	10337303	672	10 56 013 7	50	1
10324892	147	10 32 488 9	1	1	10337309	524	99 24 594 14	10	2
10324900	150	10 35 160 3	4	1	10340226	194	10 30 300 7	20	2
10324901	149	11 49 032 3	1	1	10340236	194	10 30 300 7	19	2
10331335	194	10 30 300 7	13	1	10342191	219	10 12 134 5	4	3
10331395	194	10 30 300 7	14	1	10348618	670	10 52 293 0	13	1
10331506	288	11 24 409 0	39	6	10348619	670	10 52 293 0	20	1
10331506	460	11 23 820 3	20	19	10348694	524	99 24 594 14	11	4
10331506	473	99 34 198 14	13	8	10348867	608	11 29 473 7	15	4
10331507	304	10 54 591 0	11	6	10348867	612	11 29 474 2	16	4
10331507	335	99 29 386 14	10	2	10348867	613	11 29 474 3	18	4
10331507	336	99 29 434 14	10	2	10348867	615	10 55 514 8	15	4
10331507	496	11 28 391 3	13	2	10349193	87	11 21 993 0	22	1
10331507	527	99 30 800 14	17	2	10349193	87	11 21 993 0	23	1
10331507	561	10 55 753 7	13	2	10349206	304	10 54 591 0	7	8
10331507	562	10 55 757 6	13	2	10349263	290	11 24 409 0	52	24
10332095	133	10 12 323 6	90	1	10349402	584	10 55 372 1	19	10

Item	Sheet	Assembly	Pos.	Quantity	Item	Sheet	Assembly	Pos.	Quantity
10349434	308	11 24 483 7	21	4	10351784	298	10 57 897 6	14	1
10349439	315	99 27 572 14	12	6	10351784	300	10 57 940 0	14	1
10349440	315	99 27 572 14	11	8	10351784	301	10 56 623 7	14	1
10349598	461	11 23 820 3	81	2	10351784	302	10 56 580 8	16	1
10349598	498	11 28 397 8	10	1	10352111	43	10 56 070 1	16	1
10349598	500	11 28 399 7	10	1	10352119	446	11 26 260 6	12	1
10349599	461	11 23 820 3	82	2	10352119	452	11 26 261 1	12	1
10349599	497	11 28 397 7	10	1	10352185	25	10 22 592 5	1	1
10349599	499	11 28 399 5	10	1	10352186	25	10 22 592 5	2	1
10349756	310	11 24 483 7	93	6	10352187	25	10 22 592 5	3	1
10349798	596	99 40 788 14	1	1	10352188	25	10 22 592 5	5	1
10350076	372	10 35 008 0	3	1	10352446	478	10 09 917 3	900	1
10350080	356	11 27 970 6	10	1	10352447	620	10 22 785 5	1	1
10350084	473	99 34 198 14	11	4	10352453	186	11 24 114 2	17	1
10350190	547	11 27 482 9	2	2	10352462	495	11 28 390 8	17	0.422
10350196	541	11 48 116 2	2	1	10352462	507	11 28 583 8	17	0.422
10350230	79	11 24 682 0	130	2	10352462	511	11 28 626 1	17	0.422
10350232	79	11 24 682 0	290	4	10352462	617	11 26 901 8	15	0.22
10350334	357	11 27 973 6	71	2	10353879	296	10 57 883 5	20	1
10350439	174	11 24 114 0	46	1	10353879	298	10 57 897 6	3	1
10350539	602	97 05 997 03	10	2	10353879	300	10 57 940 0	10	1
10350546	68	10 22 540 8	2	1	10353879	301	10 56 623 7	10	1
10350555	564	99 23 415 14	32	2	10353879	302	10 56 580 8	6	1
10350585	48	11 28 086 8	1	1	10354595	212	10 14 844 4	100	1
10350604	162	10 22 358 1	2	1	10355006	190	11 24 114 3	23	2
10350932	170	10 57 532 2	9	1	10355730	156	11 21 593 6	15	1
10350940	618	10 51 971 3	22	4	10355731	156	11 21 593 6	16	1
10350978	75	11 24 773 5	32	1	10355735	156	11 21 593 6	27	4
10351100	594	11 21 530 2	21	1	10409413	150	10 35 160 3	1	1
10351101	360	10 55 963 5	60	1	10423993	20	10 59 143 5	900	1
10351102	360	10 55 963 5	61	3	10424238	87	11 21 993 0	30	3
10351103	360	10 55 963 5	62	1	10424276	358	11 27 973 6	85	1
10351104	360	10 55 963 5	63	2	10424333	252	10 14 967 6	11	2
10351105	360	10 55 963 5	64	1	10428121	378	11 25 097 0	1	1
10351106	360	10 55 963 5	65	3	10429946	244	10 14 675 3	2	2
10351108	360	10 55 963 5	59	2	10440788	252	10 14 967 6	8	2
10351188	2	01 38 362 14	8	2	10444635	669	11 22 382 1	16	1
10351232	643	10 33 671 2	25	1	10444797	197	11 24 114 5	75	1
10351235	643	10 33 671 2	35	1	10445040	478	10 09 917 3	220	1
10351236	643	10 33 671 2	45	1	10445043	460	11 23 820 3	47	1
10351237	643	10 33 671 2	95	2	10445101	398	11 89 300 5	8	1
10351238	643	10 33 671 2	70	1	10445102	398	11 89 300 5	7	1
10351239	643	10 33 671 2	75	2	10445105	8	11 29 618 6	19	1
10351486	8	11 29 618 6	3	1	10445126	463	10 51 826 1	3	1
10351547	292	11 24 409 1	7	7	10445127	398	11 89 300 5	20	2
10351548	292	11 24 409 1	8	1	10445629	392	11 30 962 5	1	2
10351603	145	11 22 126 8	2	1	10445635	52	11 27 315 5	13	1
10351605	146	11 22 127 4	22	1	10445651	308	11 24 483 7	39	2
10351605	153	10 35 161 0	22	1	10445976	367	69 31 685 14	1	1
10351608	146	11 22 127 4	23	4	10446225	75	11 24 773 5	14	1
10351608	153	10 35 161 0	23	4	10446305	75	11 24 773 5	28	1
10351610	144	10 22 650 5	99	1	10446566	405	11 22 473 8	14	1
10351656	27	11 24 519 0	21	1	10446871	417	11 89 365 0	47	6
10351660	27	11 24 519 0	23	1	10446871	428	11 89 365 1	47	6
10351667	27	11 24 519 0	22	1	10447016	488	99 14 137 14	7	6
10351668	27	11 24 519 0	26	1	10447016	571	10 51 743 9	23	12
10351671	27	11 24 519 0	24	1	10447017	369	91 65 251 14	10	4
10351672	27	11 24 519 0	27	1	10447017	529	99 48 521 14	38	2
10351674	27	11 24 519 0	28	1	10447017	560	11 29 451 7	12	2
10351784	296	10 57 883 5	14	1	10447017	571	10 51 743 9	20	10

Item	Sheet	Assembly	Pos.	Quantity	Item	Sheet	Assembly	Pos.	Quantity
10447258	376	10 35 007 6	47	1	10509133	60	10 56 067 3	3	2
10447259	374	10 22 645 4	39	1	10509153	584	10 55 372 1	32	4
10447743	408	10 44 510 1	1	1	10512048	373	10 35 008 0	101	1
10447744	407	10 44 510 2	1	1	10512061	373	10 35 008 0	89	1
10447745	24	10 44 510 5	1	1	10512662	384	59 22 930 14	40	1
10447747	409	10 55 154 8	2	4	10512821	373	10 35 008 0	88	2
10447747	464	10 55 157 6	2	6	10512966	393	10 51 969 6	10	80
10447748	24	10 44 510 5	4	6	10513459	75	11 24 773 5	17	1
10447748	407	10 44 510 2	4	4	10513605	181	11 24 114 1	31	5
10447748	408	10 44 510 1	4	4	10514797	582	54 02 705 14	17	6
10447749	24	10 44 510 5	5	1	10515473	28	11 24 519 0	66	2
10447749	407	10 44 510 2	5	1	10515724	43	10 56 070 1	12	1
10447749	408	10 44 510 1	5	1	10517262	572	10 54 251 6	2	1
10448187	52	11 27 315 5	14	1	10517280	3	01 38 362 14	719	1
10465711	206	10 14 768 6	15	1	10517281	658	10 51 728 0	2	1
10465711	264	10 14 601 2	11	1	10517426	28	11 24 519 0	81	1
10472425	10	11 29 618 6	109	18	10517439	3	01 38 362 14	550	1
10472425	75	11 24 773 5	70	3	10517914	608	11 29 473 7	10	1
10472425	321	10 51 968 7	616	2	10517914	612	11 29 474 2	10	1
10472425	400	11 89 300 5	631	10	10518261	458	11 23 820 3	2	1
10472425	446	11 26 260 6	740	5	10518461	417	11 89 365 0	41	1
10472425	452	11 26 261 1	740	5	10518461	428	11 89 365 1	42	1
10473040	527	99 30 800 14	22	1	10518558	575	10 52 439 2	1	1
10489016	249	10 14 736 6	4	6	10518558	575	10 52 439 2	2	5
10489016	264	10 14 601 2	14	3	10518558	632	99 27 747 14	1	3
10489376	251	10 14 736 4	3	3	10518558	648	10 53 635 2	1	2
10490781	10	11 29 618 6	110	19	10519025	405	11 22 473 8	30	1
10490781	75	11 24 773 5	72	2	10519079	357	11 27 973 6	10	1
10490781	344	10 55 216 1	641	2	10519082	358	11 27 973 6	201	1
10490784	10	11 29 618 6	106	4	10519084	358	11 27 973 6	203	1
10490784	75	11 24 773 5	71	13	10519085	358	11 27 973 6	204	1
10490784	344	10 55 216 1	640	4	10519481	73	11 24 048 0	15	1
10490784	477	10 51 959 1	660	1	10519591	475	10 58 510 8	2	1
10490784	626	10 51 973 8	615	1	10519616	6	11 24 047 9	14	1
10490785	10	11 29 618 6	107	4	10519631	6	11 24 047 9	21	1
10490787	10	11 29 618 6	108	5	10519682	2	01 38 362 14	27	1
10493626	27	11 24 519 0	50	1	10519683	341	10 51 968 2	2	1
10493626	281	10 14 297 7	1	2	10519686	318	10 51 969 1	1	1
10493890	26	55 09 453 14	901	1	10519687	320	10 51 968 6	2	1
10494116	190	11 24 114 3	21	4	10519691	2	01 38 362 14	25	1
10494116	283	11 90 032 5	21	2	10519694	6	11 24 047 9	51	1
10494117	190	11 24 114 3	22	2	10519695	64	10 51 969 4	2	1
10494117	283	11 90 032 5	22	2	10519696	2	01 38 362 14	31	1
10501620	26	55 09 453 14	1	1	10519712	618	10 51 971 3	2	1
10501783	425	10 50 179 5	1	1	10519713	3	01 38 362 14	642	1
10501795	417	11 89 365 0	32	6	10519738	624	11 23 619 7	2	1
10501795	428	11 89 365 1	32	6	10519758	641	10 55 399 3	2	1
10501796	425	10 50 179 5	2	1	10519763	3	01 38 362 14	647	1
10502692	30	10 53 048 9	5	1	10519789	186	11 24 114 2	74	4
10502692	672	10 56 013 7	55	1	10520078	28	11 24 519 0	131	1
10503477	403	51 24 059 14	13	1	10520927	47	10 56 073 3	14	1
10503513	403	51 24 059 14	1	1	10521183	417	11 89 365 0	12	1
10504352	536	79 04 112 14	1	1	10521183	428	11 89 365 1	12	1
10504352	543	79 05 205 14	1	5	10521397	181	11 24 114 1	35	4
10504737	67	59 21 041 14	190	1	10521554	4	01 38 362 14	858	1
10504994	650	11 23 623 3	9	1	10521559	674	10 52 155 4	11	1
10505322	478	10 09 917 3	50	1	10521560	679	10 52 155 9	60	1
10507750	651	11 89 400 8	8	1	10521602	2	01 38 362 14	15	1
10507964	34	10 56 645 8	56	12	10522188	379	59 22 871 14	4	1
10508505	595	11 27 109 7	17	1	10522189	379	59 22 871 14	7	1

Item	Sheet	Assembly	Pos.	Quantity	Item	Sheet	Assembly	Pos.	Quantity
10522190	379	59 22 871 14	5	1	10531873	511	11 28 626 1	16	1
10522930	4	01 38 362 14	828	1	10531873	617	11 26 901 8	13	2
10523125	460	11 23 820 3	38	2	10532461	651	11 89 400 8	7	1
10523559	417	11 89 365 0	11	1	10533524	652	10 53 246 1	50	1
10523559	428	11 89 365 1	11	1	10533589	340	11 22 703 7	12	1
10524392	571	10 51 743 9	4	1	10533999	64	10 51 969 4	12	2
10524422	3	01 38 362 14	401	1	10534039	64	10 51 969 4	13	4
10524595	17	10 35 148 6	1	1	10534042	64	10 51 969 4	14	8
10524927	358	11 27 973 6	100	1	10534307	75	11 24 773 5	3	2
10524927	486	10 53 120 7	37	2	10535112	669	11 22 382 1	24	1
10524928	358	11 27 973 6	90	1	10536350	3	01 38 362 14	650	1
10524928	486	10 53 120 7	35	2	10536351	645	10 53 635 0	2	1
10525039	87	11 21 993 0	42	1	10536352	645	10 53 635 0	4	1
10526560	314	99 23 386 14	11	1	10536576	617	11 26 901 8	20	4
10526733	43	10 56 070 1	11	1	10536577	561	10 55 753 7	16	4
10526837	197	11 24 114 5	84	2	10536577	562	10 55 757 6	16	4
10526837	356	11 27 970 6	55	1	10536579	460	11 23 820 3	19	4
10526837	430	11 31 390 8	13	16	10536579	518	11 28 610 5	16	4
10526962	360	10 55 963 5	21	1	10536580	561	10 55 753 7	17	2
10527391	657	10 57 848 6	1	1	10536580	562	10 55 757 6	17	2
10527561	350	90 01 376 2	74	12	10536580	598	99 10 116 14	52	16
10527642	662	11 23 189 1	20	1	10536580	670	10 52 293 0	11	8
10527912	667	10 52 764 2	1	1	10536581	485	11 24 444 4	24	8
10527916	667	10 52 764 2	2	1	10536581	526	99 23 398 14	29	8
10527918	667	10 52 764 2	3	1	10536581	557	11 28 744 5	37	4
10528589	47	10 56 073 3	18	1	10536581	561	10 55 753 7	18	4
10528626	671	10 52 952 2	31	1	10536581	562	10 55 757 6	18	4
10529071	656	10 58 064 7	11	1	10536582	320	10 51 968 6	21	13
10529074	656	10 58 064 7	12	1	10536582	329	99 29 258 14	1	8
10529080	656	10 58 064 7	14	1	10536600	320	10 51 968 6	15	22
10529084	656	10 58 064 7	15	1	10537558	391	10 53 756 0	1	1
10529086	656	10 58 064 7	16	1	10537560	356	11 27 970 6	45	1
10529089	656	10 58 064 7	17	1	10537562	391	10 53 756 0	2	1
10529210	43	10 56 070 1	14	1	10537566	391	10 53 756 0	3	1
10529522	670	10 52 293 0	3	1	10537607	17	10 35 148 6	10	2
10529576	674	10 52 155 4	10	1	10537682	517	11 28 629 9	1	1
10529597	360	10 55 963 5	57	1	10538796	616	10 55 722 4	12	2
10530197	79	11 24 682 0	360	8	10538797	567	11 22 322 6	2	4
10530200	79	11 24 682 0	440	12	10538799	197	11 24 114 5	83	2
10530243	486	10 53 120 7	31	2	10538799	569	11 21 552 4	12	2
10530322	467	11 90 151 1	93	1	10538801	430	11 31 390 8	31	8
10530398	435	11 22 050 0	10	1	10538806	598	99 10 116 14	33	2
10530398	450	11 22 050 1	10	1	10538807	288	11 24 409 0	36	5
10530418	495	11 28 390 8	14	1	10538807	433	99 26 718 14	13	16
10530418	507	11 28 583 8	14	1	10538807	460	11 23 820 3	54	17
10530486	30	10 53 048 9	6	1	10538807	495	11 28 390 8	24	3
10530487	30	10 53 048 9	7	1	10538807	507	11 28 583 8	24	3
10530489	27	11 24 519 0	34	1	10538807	511	11 28 626 1	24	3
10530653	75	11 24 773 5	5	2	10538807	588	11 24 147 8	11	12
10530689	460	11 23 820 3	23	2	10538807	589	11 24 575 5	11	16
10530689	473	99 34 198 14	12	4	10538808	529	99 48 521 14	49	2
10530689	496	11 28 391 3	10	1	10538809	167	11 24 113 8	50	2
10531207	485	11 24 444 4	3	1	10538809	174	11 24 114 0	64	2
10531224	658	10 51 728 0	3	1	10538809	191	11 24 114 4	60	2
10531413	514	11 24 132 4	3	1	10538809	494	11 28 725 5	13	2
10531718	362	10 51 907 9	12	1	10538809	559	11 28 908 0	13	2
10531725	76	11 24 773 5	616	1	10538810	460	11 23 820 3	37	2
10531873	460	11 23 820 3	15	2	10538812	460	11 23 820 3	29	4
10531873	495	11 28 390 8	16	1	10538814	617	11 26 901 8	18	4
10531873	507	11 28 583 8	16	1	10538822	598	99 10 116 14	50	8

Item	Sheet	Assembly	Pos.	Quantity	Item	Sheet	Assembly	Pos.	Quantity
10538823	186	11 24 114 2	62	4	10539631	417	11 89 365 0	45	2
10538823	521	11 28 357 6	9	4	10539631	428	11 89 365 1	45	2
10538824	167	11 24 113 8	51	6	10539959	304	10 54 591 0	14	8
10538824	190	11 24 114 3	61	2	10539959	586	10 55 372 1	41	34
10538826	586	10 55 372 1	40	4	10539960	622	99 35 606 14	13	1
10538830	310	11 24 483 7	74	8	10539971	527	99 30 800 14	11	1
10538834	430	11 31 390 8	24	8	10539971	529	99 48 521 14	45	1
10539250	28	11 24 519 0	71	1	10539971	561	10 55 753 7	14	1
10539293	60	10 56 067 3	17	6	10539971	562	10 55 757 6	14	1
10539293	310	11 24 483 7	100	1	10540082	460	11 23 820 3	68	2
10539293	624	11 23 619 7	8	2	10540182	346	51 14 347 14	230	1
10539294	604	10 55 601 0	14	2	10540484	53	11 26 557 2	15	2
10539300	10	11 29 618 6	62	24	10540484	60	10 56 067 3	21	2
10539300	321	10 51 968 7	615	2	10540484	61	11 31 093 2	12	4
10539300	398	11 89 300 5	19	16	10540484	356	11 27 970 6	47	4
10539300	446	11 26 260 6	750	8	10540484	460	11 23 820 3	67	8
10539300	452	11 26 261 1	750	16	10540484	517	11 28 629 9	43	4
10539305	398	11 89 300 5	17	8	10540484	518	11 28 610 5	19	8
10539307	446	11 26 260 6	10	4	10540492	175	11 24 114 0	80	9
10539307	452	11 26 261 1	10	4	10540492	190	11 24 114 3	84	3
10539311	321	10 51 968 7	6	6	10540492	197	11 24 114 5	101	10
10539314	557	11 28 744 5	40	2	10540492	290	11 24 409 0	46	10
10539315	172	11 24 113 9	62	4	10540492	310	11 24 483 7	84	3
10539315	320	10 51 968 6	29	2	10540492	417	11 89 365 0	39	6
10539315	417	11 89 365 0	35	4	10540492	428	11 89 365 1	39	6
10539315	428	11 89 365 1	35	4	10540492	461	11 23 820 3	83	32
10539316	50	10 55 268 1	4	4	10540492	471	10 58 193 7	14	18
10539316	639	11 89 568 6	30	8	10540492	485	11 24 444 4	31	8
10539317	46	10 56 073 2	60	6	10540492	497	11 28 397 7	19	1
10539317	167	11 24 113 8	59	8	10540492	498	11 28 397 8	19	1
10539317	310	11 24 483 7	103	2	10540492	499	11 28 399 5	19	1
10539317	417	11 89 365 0	52	54	10540492	500	11 28 399 7	19	1
10539317	428	11 89 365 1	52	54	10540492	569	11 21 552 4	14	2
10539317	526	99 23 398 14	31	2	10540492	586	10 55 372 1	35	24
10539317	557	11 28 744 5	39	4	10540492	607	10 55 280 7	23	2
10539318	167	11 24 113 8	58	8	10540492	615	10 55 514 8	21	2
10539318	430	11 31 390 8	17	28	10540492	656	10 58 064 7	23	6
10539318	526	99 23 398 14	38	2	10540493	53	11 26 557 2	16	2
10539318	557	11 28 744 5	38	16	10540493	58	10 58 163 4	17	2
10539448	34	10 56 645 8	57	12	10540493	167	11 24 113 8	84	8
10539454	517	11 28 629 9	26	4	10540493	175	11 24 114 0	81	12
10539454	518	11 28 610 5	9	8	10540493	181	11 24 114 1	80	14
10539462	115	92 73 187	74	4	10540493	184	11 28 574 7	80	2
10539466	487	91 90 584 14	5	1	10540493	186	11 24 114 2	80	4
10539467	485	11 24 444 4	28	2	10540493	191	11 24 114 4	80	2
10539483	290	11 24 409 0	40	8	10540493	197	11 24 114 5	102	8
10539483	369	91 65 251 14	9	4	10540493	290	11 24 409 0	41	23
10539485	582	54 02 705 14	18	6	10540493	310	11 24 483 7	85	37
10539486	580	54 02 703 14	50	1	10540493	320	10 51 968 6	26	4
10539488	320	10 51 968 6	25	4	10540493	335	99 29 386 14	13	2
10539492	495	11 28 390 8	23	2	10540493	336	99 29 434 14	13	2
10539492	507	11 28 583 8	23	2	10540493	433	99 26 718 14	16	8
10539492	511	11 28 626 1	23	2	10540493	460	11 23 820 3	25	64
10539496	610	11 23 827 7	2	2	10540493	471	10 58 193 7	19	6
10539505	197	11 24 114 5	86	4	10540493	473	99 34 198 14	15	8
10539505	316	10 52 656 0	15	8	10540493	495	11 28 390 8	30	6
10539508	579	54 02 702 14	22	6	10540493	496	11 28 391 3	14	2
10539513	350	90 01 376 2	86	12	10540493	507	11 28 583 8	30	6
10539524	58	10 58 163 4	29	1	10540493	511	11 28 626 1	30	6
10539530	339	99 04 645 14	22	12	10540493	517	11 28 629 9	44	4

Item	Sheet	Assembly	Pos.	Quantity	Item	Sheet	Assembly	Pos.	Quantity
10540493	527	99 30 800 14	24	2	10540500	656	10 58 064 7	27	9
10540493	529	99 48 521 14	39	12	10540510	56	92 65 477 14	12	2
10540493	586	10 55 372 1	42	40	10540510	58	10 58 163 4	16	4
10540493	588	11 24 147 8	12	12	10540510	290	11 24 409 0	43	13
10540493	589	11 24 575 5	12	12	10540510	310	11 24 483 7	86	34
10540493	598	99 10 116 14	35	2	10540510	320	10 51 968 6	27	4
10540493	604	10 55 601 0	19	2	10540510	335	99 29 386 14	12	2
10540493	607	10 55 280 7	16	4	10540510	336	99 29 434 14	12	2
10540493	610	11 23 827 7	6	2	10540510	461	11 23 820 3	79	49
10540493	611	11 30 567 0	80	1	10540510	495	11 28 390 8	28	5
10540493	617	11 26 901 8	24	4	10540510	507	11 28 583 8	28	5
10540493	624	11 23 619 7	6	4	10540510	511	11 28 626 1	28	5
10540493	656	10 58 064 7	24	2	10540510	517	11 28 629 9	34	4
10540494	40	10 51 961 6	20	2	10540510	518	11 28 610 5	15	4
10540494	43	10 56 070 1	80	4	10540510	604	10 55 601 0	20	2
10540494	50	10 55 268 1	5	1	10540510	617	11 26 901 8	21	4
10540494	60	10 56 067 3	15	4	10540510	624	11 23 619 7	26	8
10540494	175	11 24 114 0	82	18	10540510	656	10 58 064 7	32	4
10540494	181	11 24 114 1	81	10	10540511	40	10 51 961 6	14	14
10540494	190	11 24 114 3	80	2	10540511	50	10 55 268 1	7	2
10540494	197	11 24 114 5	106	2	10540511	58	10 58 163 4	55	4
10540494	286	11 24 114 6	83	6	10540511	60	10 56 067 3	4	4
10540494	288	11 24 409 0	30	54	10540511	286	11 24 114 6	70	51
10540494	304	10 54 591 0	8	4	10540511	288	11 24 409 0	26	134
10540494	306	11 24 922 2	28	12	10540511	306	11 24 922 2	26	89
10540494	310	11 24 483 7	76	83	10540511	310	11 24 483 7	77	125
10540494	460	11 23 820 3	53	22	10540511	356	11 27 970 6	40	8
10540494	497	11 28 397 7	18	2	10540511	461	11 23 820 3	86	16
10540494	498	11 28 397 8	18	2	10540511	497	11 28 397 7	15	2
10540494	499	11 28 399 5	18	4	10540511	498	11 28 397 8	15	2
10540494	500	11 28 399 7	18	4	10540511	499	11 28 399 5	15	4
10540494	501	11 28 794 6	17	2	10540511	500	11 28 399 7	15	4
10540494	517	11 28 629 9	67	8	10540511	517	11 28 629 9	35	8
10540494	520	10 59 863 3	21	1	10540511	529	99 48 521 14	46	2
10540494	521	11 28 357 6	11	4	10540511	586	10 55 372 1	44	78
10540494	527	99 30 800 14	12	1	10540511	604	10 55 601 0	17	4
10540494	529	99 48 521 14	47	1	10540511	622	99 35 606 14	12	2
10540494	586	10 55 372 1	39	54	10540511	624	11 23 619 7	7	4
10540494	604	10 55 601 0	16	2	10540512	58	10 58 163 4	34	9
10540494	609	11 30 694 4	16	3	10540512	310	11 24 483 7	71	11
10540494	615	10 55 514 8	12	18	10540512	394	99 18 041 14	14	2
10540494	622	99 35 606 14	14	1	10540513	624	11 23 619 7	24	2
10540494	624	11 23 619 7	9	2	10540846	358	11 27 973 6	98	1
10540495	58	10 58 163 4	36	4	10541109	360	10 55 963 5	32	1
10540495	60	10 56 067 3	20	2	10541514	8	11 29 618 6	6	1
10540495	168	10 51 948 1	81	6	10541536	356	11 27 970 6	19	20
10540495	190	11 24 114 3	82	4	10541540	389	11 26 095 6	4	11
10540495	197	11 24 114 5	105	1	10541561	356	11 27 970 6	28	16
10540495	310	11 24 483 7	70	8	10541561	390	97 07 857 03	6	3
10540495	320	10 51 968 6	23	2	10541563	674	10 52 155 4	16	2
10540495	417	11 89 365 0	19	152	10541592	624	11 23 619 7	22	4
10540495	428	11 89 365 1	19	152	10541593	197	11 24 114 5	85	6
10540495	460	11 23 820 3	24	2	10541593	529	99 48 521 14	42	4
10540495	550	11 30 126 6	4	4	10541838	566	11 90 722 6	32	1
10540495	586	10 55 372 1	56	10	10542325	358	11 27 973 6	96	1
10540495	595	11 27 109 7	14	2	10542435	366	38 50 944 14	1	1
10540495	656	10 58 064 7	26	2	10542516	571	10 51 743 9	2	1
10540497	679	10 52 155 9	44	2	10543902	167	11 24 113 8	60	12
10540500	190	11 24 114 3	73	6	10543902	341	10 51 968 2	15	4
10540500	310	11 24 483 7	67	6	10543902	526	99 23 398 14	39	4

Item	Sheet	Assembly	Pos.	Quantity	Item	Sheet	Assembly	Pos.	Quantity
10543903	41	10 56 070 0	62	3	10544172	495	11 28 390 8	26	4
10543903	320	10 51 968 6	13	4	10544172	507	11 28 583 8	26	4
10543904	41	10 56 070 0	63	3	10544172	511	11 28 626 1	26	4
10543905	167	11 24 113 8	61	8	10544172	639	11 89 568 6	40	8
10543905	320	10 51 968 6	28	12	10544173	50	10 55 268 1	6	4
10543907	75	11 24 773 5	57	4	10544173	461	11 23 820 3	74	8
10543910	417	11 89 365 0	27	8	10544173	495	11 28 390 8	27	4
10543910	428	11 89 365 1	27	8	10544173	507	11 28 583 8	27	4
10543914	167	11 24 113 8	62	2	10544173	511	11 28 626 1	27	4
10543917	444	10 57 462 9	4	1	10544174	186	11 24 114 2	75	2
10543918	598	99 10 116 14	48	2	10544174	417	11 89 365 0	21	2
10543919	186	11 24 114 2	63	2	10544174	428	11 89 365 1	21	2
10543919	485	11 24 444 4	48	2	10544174	430	11 31 390 8	19	4
10543919	598	99 10 116 14	51	2	10544174	435	11 22 050 0	14	4
10543920	320	10 51 968 6	14	22	10544174	450	11 22 050 1	14	4
10543920	417	11 89 365 0	44	4	10544174	485	11 24 444 4	15	8
10543920	421	96 93 178 01	87	2	10544174	571	10 51 743 9	17	8
10543920	428	11 89 365 1	41	4	10544174	601	99 10 125 14	4	1
10543921	430	11 31 390 8	18	4	10544175	444	10 57 462 9	3	1
10543921	485	11 24 444 4	49	2	10544176	417	11 89 365 0	33	12
10543922	75	11 24 773 5	58	4	10544176	428	11 89 365 1	33	12
10543922	571	10 51 743 9	25	4	10544177	417	11 89 365 0	28	64
10543924	435	11 22 050 0	15	4	10544177	419	10 55 716 2	13	4
10543924	450	11 22 050 1	15	4	10544177	428	11 89 365 1	28	64
10543925	421	96 93 178 01	68	12	10545451	64	10 51 969 4	4	1
10543932	417	11 89 365 0	4	4	10545854	417	11 89 365 0	22	2
10543932	428	11 89 365 1	4	4	10545854	428	11 89 365 1	22	2
10543944	417	11 89 365 0	25	12	10545854	485	11 24 444 4	47	4
10543944	428	11 89 365 1	25	12	10545910	288	11 24 409 0	2	1
10543975	461	11 23 820 3	75	8	10545911	288	11 24 409 0	3	1
10543975	495	11 28 390 8	22	4	10545914	288	11 24 409 0	5	1
10543975	507	11 28 583 8	22	4	10545915	288	11 24 409 0	6	1
10543975	511	11 28 626 1	22	4	10545916	288	11 24 409 0	7	1
10544017	167	11 24 113 8	63	2	10545917	288	11 24 409 0	8	1
10544028	417	11 89 365 0	10	64	10545918	288	11 24 409 0	10	1
10544028	428	11 89 365 1	10	64	10545957	288	11 24 409 0	11	1
10544044	446	11 26 260 6	751	4	10545958	288	11 24 409 0	12	1
10544050	398	11 89 300 5	18	16	10545968	304	10 54 591 0	3	1
10544065	58	10 58 163 4	26	8	10545969	304	10 54 591 0	4	1
10544068	170	10 57 532 2	63	4	10545970	304	10 54 591 0	5	1
10544092	75	11 24 773 5	63	4	10546335	304	10 54 591 0	6	1
10544093	75	11 24 773 5	62	4	10546407	304	10 54 591 0	9	2
10544105	341	10 51 968 2	12	48	10546993	482	11 27 536 5	20	2
10544113	618	10 51 971 3	16	8	10547876	27	11 24 519 0	32	2
10544121	618	10 51 971 3	17	8	10547904	324	10 55 156 3	10	1
10544154	167	11 24 113 8	80	10	10548543	8	11 29 618 6	35	1
10544155	460	11 23 820 3	36	8	10548553	339	99 04 645 14	59	1
10544155	495	11 28 390 8	29	4	10549545	356	11 27 970 6	53	1
10544155	507	11 28 583 8	29	4	10549547	356	11 27 970 6	51	1
10544155	511	11 28 626 1	29	4	10549800	356	11 27 970 6	52	1
10544157	571	10 51 743 9	18	4	10550739	360	10 55 963 5	75	22
10544158	167	11 24 113 8	81	2	10550911	191	11 24 114 4	10	1
10544159	618	10 51 971 3	30	8	10550970	398	11 89 300 5	2	1
10544172	167	11 24 113 8	72	48	10550993	517	11 28 629 9	12	2
10544172	310	11 24 483 7	102	2	10551191	398	11 89 300 5	21	2
10544172	341	10 51 968 2	14	4	10551548	398	11 89 300 5	9	2
10544172	417	11 89 365 0	36	12	10551563	320	10 51 968 6	10	1
10544172	428	11 89 365 1	36	12	10551576	463	10 51 826 1	2	1
10544172	430	11 31 390 8	15	28	10551670	529	99 48 521 14	33	2
10544172	460	11 23 820 3	43	8	10552085	320	10 51 968 6	4	1

Item	Sheet	Assembly	Pos.	Quantity	Item	Sheet	Assembly	Pos.	Quantity
10552161	342	10 51 968 3	2	1	10560674	60	10 56 067 3	1	1
10552306	50	10 55 268 1	1	1	10560687	306	11 24 922 2	10	1
10552633	417	11 89 365 0	14	16	10560688	306	11 24 922 2	17	1
10552633	428	11 89 365 1	14	16	10560690	306	11 24 922 2	16	1
10552681	6	11 24 047 9	20	1	10560691	306	11 24 922 2	11	1
10552807	604	10 55 601 0	12	1	10560692	306	11 24 922 2	12	1
10552807	608	11 29 473 7	11	1	10560694	6	11 24 047 9	49	1
10552807	612	11 29 474 2	11	1	10560700	6	11 24 047 9	15	1
10552807	613	11 29 474 3	11	1	10560701	41	10 56 070 0	3	1
10552808	607	10 55 280 7	10	1	10560703	43	10 56 070 1	3	1
10553070	612	11 29 474 2	12	1	10560732	6	11 24 047 9	16	1
10553070	613	11 29 474 3	12	3	10560733	46	10 56 073 2	10	1
10553403	196	11 24 114 5	46	6	10560734	47	10 56 073 3	10	1
10553721	3	01 38 362 14	553	1	10561388	606	10 55 601 3	1	1
10553922	75	11 24 773 5	11	1	10561780	341	10 51 968 2	4	1
10553993	640	11 89 569 0	2	1	10561838	454	10 56 187 5	1	1
10554227	609	11 30 694 4	11	1	10561875	2	01 38 362 14	50	1
10554228	609	11 30 694 4	12	1	10562107	181	11 24 114 1	28	1
10554229	607	10 55 280 7	11	2	10563073	288	11 24 409 0	16	1
10554231	607	10 55 280 7	12	2	10563082	288	11 24 409 0	25	1
10554336	172	11 24 113 9	70	1	10563099	304	10 54 591 0	1	1
10554368	612	11 29 474 2	13	2	10563643	27	11 24 519 0	13	1
10554368	613	11 29 474 3	13	2	10563800	486	10 53 120 7	41	1
10554368	613	11 29 474 3	14	2	10564433	639	11 89 568 6	10	4
10554594	646	10 53 635 1	2	1	10564692	615	10 55 514 8	10	2
10554881	613	11 29 474 3	15	2	10565367	665	10 56 536 8	1	1
10555148	3	01 38 362 14	625	1	10565368	662	11 23 189 1	12	1
10555185	609	11 30 694 4	14	4	10565639	471	10 58 193 7	11	2
10555411	391	10 53 756 0	9	1	10565777	302	10 56 580 8	1	1
10555973	324	10 55 156 3	2	1	10565808	292	11 24 409 1	13	1
10556010	3	01 38 362 14	620	1	10565879	302	10 56 580 8	10	1
10556011	604	10 55 601 0	10	1	10565889	302	10 56 580 8	2	1
10556012	605	10 55 601 1	2	1	10566030	25	10 22 592 5	4	1
10556013	605	10 55 601 1	1	2	10566237	292	11 24 409 1	6	1
10556014	605	10 55 601 1	3	1	10566238	301	10 56 623 7	1	1
10556597	174	11 24 114 0	12	1	10566239	301	10 56 623 7	12	1
10557117	624	11 23 619 7	5	1	10566458	28	11 24 519 0	103	1
10557161	417	11 89 365 0	2	1	10566842	292	11 24 409 1	1	1
10557161	428	11 89 365 1	2	1	10566932	608	11 29 473 7	14	2
10557162	418	10 55 716 1	1	1	10566932	612	11 29 474 2	15	2
10557163	418	10 55 716 1	2	1	10566932	613	11 29 474 3	17	2
10557217	604	10 55 601 0	11	1	10566932	615	10 55 514 8	14	2
10557223	604	10 55 601 0	13	2	10567084	672	10 56 013 7	31	1
10557224	3	01 38 362 14	626	1	10567120	79	11 24 682 0	450	1
10557413	616	10 55 722 4	10	2	10567564	639	11 89 568 6	33	3
10557537	551	99 34 394 14	16	1	10567619	174	11 24 114 0	13	2
10557576	551	99 34 394 14	17	1	10567622	174	11 24 114 0	31	4
10558629	609	11 30 694 4	15	3	10567956	417	11 89 365 0	5	8
10558629	615	10 55 514 8	11	18	10567956	428	11 89 365 1	5	8
10558762	417	11 89 365 0	34	1	10570894	674	10 52 155 4	4	1
10558762	428	11 89 365 1	34	1	10571340	174	11 24 114 0	14	2
10558857	460	11 23 820 3	45	2	10572054	639	11 89 568 6	14	4
10558857	494	11 28 725 5	12	2	10572058	639	11 89 568 6	11	4
10558857	559	11 28 908 0	12	2	10572075	374	10 22 645 4	36	1
10559163	584	10 55 372 1	18	2	10572236	409	10 55 154 8	1	1
10559635	357	11 27 973 6	8	1	10572236	464	10 55 157 6	1	2
10559638	360	10 55 963 5	25	1	10572241	409	10 55 154 8	3	1
10560137	4	01 38 362 14	843	1	10572242	464	10 55 157 6	3	1
10560228	455	10 56 183 8	1	1	10572531	466	11 90 151 1	20	1
10560673	6	11 24 047 9	45	1	10572706	50	10 55 268 1	2	2

Item	Sheet	Assembly	Pos.	Quantity	Item	Sheet	Assembly	Pos.	Quantity
10573892	537	10 50 435 2	2	1	10579979	60	10 56 067 3	7	1
10573893	537	10 50 435 2	3	2	10580170	73	11 24 048 0	19	1
10573951	670	10 52 293 0	10	1	10580585	40	10 51 961 6	12	1
10574043	539	11 27 463 8	3	1	10580647	651	11 89 400 8	11	1
10574237	174	11 24 114 0	10	1	10581173	196	11 24 114 5	20	2
10574239	181	11 24 114 1	1	1	10581486	300	10 57 940 0	15	1
10574357	294	11 24 409 1	19	2	10581590	294	11 24 409 1	21	1
10574364	294	11 24 409 1	18	2	10581634	6	11 24 047 9	35	1
10574629	435	11 22 050 0	11	4	10581765	174	11 24 114 0	58	1
10574629	450	11 22 050 1	11	4	10581765	196	11 24 114 5	50	1
10574630	444	10 57 462 9	1	1	10581937	460	11 23 820 3	48	1
10574631	444	10 57 462 9	2	1	10581980	461	11 23 820 3	84	1
10574725	595	11 27 109 7	11	1	10581981	461	11 23 820 3	85	1
10574837	584	10 55 372 1	15	1	10581982	461	11 23 820 3	95	1
10575306	174	11 24 114 0	4	1	10581992	460	11 23 820 3	51	2
10575307	174	11 24 114 0	5	1	10581999	471	10 58 193 7	21	2
10575322	168	10 51 948 1	3	1	10582001	461	11 23 820 3	77	1
10575323	170	10 57 532 2	3	1	10582001	471	10 58 193 7	22	1
10575566	181	11 24 114 1	10	1	10582020	460	11 23 820 3	50	2
10575567	181	11 24 114 1	11	1	10583346	286	11 24 114 6	10	1
10575599	515	10 53 141 3	21	1	10583347	286	11 24 114 6	11	1
10575705	678	10 52 155 9	38	1	10583559	306	11 24 922 2	15	1
10575966	308	11 24 483 7	17	1	10583611	306	11 24 922 2	19	1
10575967	308	11 24 483 7	13	1	10583612	306	11 24 922 2	20	1
10575968	308	11 24 483 7	15	1	10583642	290	11 24 409 0	51	1
10575969	308	11 24 483 7	18	1	10583845	324	10 55 156 3	4	1
10575970	308	11 24 483 7	23	8	10583864	324	10 55 156 3	1	1
10575971	308	11 24 483 7	37	3	10583865	324	10 55 156 3	3	1
10575980	308	11 24 483 7	30	3	10584105	290	11 24 409 0	50	1
10575981	308	11 24 483 7	11	1	10584123	290	11 24 409 0	47	1
10575984	308	11 24 483 7	14	1	10584124	290	11 24 409 0	48	1
10575985	308	11 24 483 7	20	2	10584210	290	11 24 409 0	49	1
10576104	308	11 24 483 7	19	1	10584544	43	10 56 070 1	15	1
10576519	552	99 33 094 14	21	1	10584671	384	59 22 930 14	50	1
10576523	553	10 57 651 9	20	1	10584965	536	79 04 112 14	11	4
10576718	543	79 05 205 14	12	2	10584965	543	79 05 205 14	11	8
10577229	196	11 24 114 5	40	1	10585108	474	11 29 259 8	2	1
10578321	58	10 58 163 4	12	1	10585909	584	10 55 372 1	20	1
10578343	58	10 58 163 4	33	1	10585910	584	10 55 372 1	21	1
10578486	656	10 58 064 7	10	1	10585911	584	10 55 372 1	22	1
10578835	292	11 24 409 1	3	1	10585912	584	10 55 372 1	23	1
10578836	296	10 57 883 5	1	1	10585913	584	10 55 372 1	24	2
10578841	296	10 57 883 5	12	1	10585914	584	10 55 372 1	25	1
10578845	6	11 24 047 9	31	2	10585915	584	10 55 372 1	26	1
10578971	298	10 57 897 6	10	1	10585916	584	10 55 372 1	27	1
10578972	298	10 57 897 6	1	1	10585917	584	10 55 372 1	28	1
10578976	292	11 24 409 1	4	5	10585919	584	10 55 372 1	30	1
10579070	170	10 57 532 2	50	6	10585920	584	10 55 372 1	31	1
10579104	168	10 51 948 1	10	1	10585923	584	10 55 372 1	10	1
10579145	301	10 56 623 7	2	1	10585924	584	10 55 372 1	11	1
10579155	170	10 57 532 2	11	2	10585925	584	10 55 372 1	12	1
10579397	300	10 57 940 0	1	1	10585926	584	10 55 372 1	13	1
10579400	292	11 24 409 1	5	1	10585933	584	10 55 372 1	16	2
10579423	300	10 57 940 0	12	1	10585936	584	10 55 372 1	17	1
10579454	300	10 57 940 0	2	1	10586253	58	10 58 163 4	50	1
10579755	167	11 24 113 8	3	2	10586854	586	10 55 372 1	62	1
10579757	308	11 24 483 7	26	1	10588168	58	10 58 163 4	18	1
10579779	167	11 24 113 8	5	1	10588224	659	10 51 728 1	10	1
10579806	196	11 24 114 5	41	1	10588723	479	59 20 224 14	1	1
10579877	659	10 51 728 1	7	1	10588725	479	59 20 224 14	4	1

Item	Sheet	Assembly	Pos.	Quantity	Item	Sheet	Assembly	Pos.	Quantity
10588729	479	59 20 224 14	5	1	10816957	196	11 24 114 5	27	5
10588730	41	10 56 070 0	12	3	10816958	196	11 24 114 5	49	1
10589204	460	11 23 820 3	58	2	10870540	34	10 56 645 8	251	10.7
10589483	419	10 55 716 2	14	1	10870540	555	10 57 652 3	26	0.12
10590183	419	10 55 716 2	12	4	10871759	196	11 24 114 5	21	6
10591343	356	11 27 970 6	54	1	10875360	27	11 24 519 0	39	3
10591435	17	10 35 148 6	8	1	10883842	279	10 14 572 5	1	1
10591681	536	79 04 112 14	50	4	10884415	29	10 35 167 4	1	1
10591682	536	79 04 112 14	18	4	11000593	270	10 14 622 4	13	2
10592334	520	10 59 863 3	19	1	11001743	240	10 13 508 0	6	1
10592555	339	99 04 645 14	30	1	11002988	236	10 15 278 7	4	1
10592569	2	01 38 362 14	14	1	11002988	245	10 14 333 9	9	1
10592619	308	11 24 483 7	43	1	11004752	231	10 13 394 7	2	3
10592621	308	11 24 483 7	44	1	11005281	270	10 14 622 4	10	7
10593096	64	10 51 969 4	23	8	11005554	194	10 30 300 7	17	1
10593474	85	11 21 991 0	3	1	11007749	121	10 12 321 4	14	1
10593504	79	11 24 682 0	320	2	11007751	121	10 12 321 4	13	1
10593544	356	11 27 970 6	48	2	11008055	250	10 14 736 9	3	1
10593554	356	11 27 970 6	49	1	11008787	196	11 24 114 5	9	2
10594064	75	11 24 773 5	13	1	11060522	186	11 24 114 2	20	1
10595126	324	10 55 156 3	200	1	11066168	230	10 13 394 5	4	1
10595280	171	10 58 017 0	12	2	11066361	230	10 13 394 5	3	2
10595399	28	11 24 519 0	72	1	11067304	85	11 21 991 0	5	1
10597776	344	10 55 216 1	620	4	11067305	85	11 21 991 0	6	1
10597981	60	10 56 067 3	2	2	11067653	193	10 55 091 1	8	2
10598295	181	11 24 114 1	55	4	11067863	196	11 24 114 5	54	4
10598537	170	10 57 532 2	8	1	11082116	237	10 15 286 7	3	1
10598633	519	99 06 461 14	1	1	11082116	241	10 13 543 2	2	1
10598700	403	51 24 059 14	9	1	11082158	196	11 24 114 5	12	2
10598777	405	11 22 473 8	23	2	11082454	196	11 24 114 5	22	2
10598959	471	10 58 193 7	10	1	11088130	216	10 13 451 7	1	1
10599053	471	10 58 193 7	24	1	11101351	198	11 24 240 8	4	1
10599206	362	10 51 907 9	31	1	11118160	207	10 13 845 0	6	1
10599215	362	10 51 907 9	32	1	11170484	131	10 14 131 6	26	2
10599567	90	11 06 730 4	6	1	11170484	137	10 13 803 4	26	2
10599571	308	11 24 483 7	46	1	11181806	273	10 14 286 4	2	2
10599614	308	11 24 483 7	47	1	11210610	543	79 05 205 14	50	4
10599757	174	11 24 114 0	6	1	11212730	90	11 06 730 4	10	1
10599758	174	11 24 114 0	7	1	11213816	543	79 05 205 14	4	1
10599759	174	11 24 114 0	8	1	11213818	543	79 05 205 14	14	2
10599796	179	11 28 734 7	13	1	11214818	362	10 51 907 9	10	1
10599854	308	11 24 483 7	49	1	11214819	312	10 52 160 2	10	1
10663840	196	11 24 114 5	24	4	11214946	406	10 44 656 6	1	1
10663904	368	11 26 095 7	32	1	11215298	590	11 21 546 1	3	1
10663954	368	11 26 095 7	50	2	11215302	592	11 21 529 8	50	1
10664204	27	11 24 519 0	31	2	11215379	569	11 21 552 4	10	1
10677274	368	11 26 095 7	23	1	11215384	167	11 24 113 8	6	1
10678754	196	11 24 114 5	23	2	11215385	186	11 24 114 2	13	1
10687924	364	10 03 610 7	82	1	11215461	3	01 38 362 14	566	1
10687925	364	10 03 610 7	80	1	11215462	590	11 21 546 1	1	1
10687926	364	10 03 610 7	81	1	11215524	3	01 38 362 14	510	1
10688831	566	11 90 722 6	31	1	11215698	154	10 22 601 3	2	1
10800103	367	69 31 685 14	2	1	11215699	154	10 22 601 3	3	1
10801399	269	10 14 511 2	17	2	11215707	156	11 21 593 6	23	4
10801869	133	10 12 323 6	16	1	11215913	154	10 22 601 3	1	1
10802833	156	11 21 593 6	22	1	11215936	155	11 21 591 3	1	1
10813933	246	10 14 588 5	9	2	11215942	159	10 11 497 5	1	1
10813934	269	10 14 511 2	18	1	11215951	150	10 35 160 3	3	4
10813935	246	10 14 588 5	12	2	11215951	159	10 11 497 5	3	4
10814912	536	79 04 112 14	12	2	11216088	58	10 58 163 4	32	1

Item	Sheet	Assembly	Pos.	Quantity	Item	Sheet	Assembly	Pos.	Quantity
11216342	434	11 26 260 5	3	1	11221276	145	11 22 126 8	5	1
11216342	449	11 26 261 0	3	1	11221283	152	11 22 127 6	2	1
11217079	83	11 21 992 7	5	3	11222864	677	51 00 959 14	200	1
11217079	84	11 21 992 9	5	3	11223086	567	11 22 322 6	1	1
11217169	196	11 24 114 5	47	6	11223123	52	11 27 315 5	12	1
11217232	288	11 24 409 0	18	4	11223226	566	11 90 722 6	10	1
11217289	170	10 57 532 2	5	1	11223233	339	99 04 645 14	4	1
11217500	662	11 23 189 1	11	1	11223305	21	59 21 458 14	2	2
11217837	146	11 22 127 4	30	1	11223691	358	11 27 973 6	211	1
11218236	460	11 23 820 3	70	1	11223693	371	11 22 369 1	5	2
11219056	193	10 55 091 1	6	2	11223717	358	11 27 973 6	210	2
11219067	193	10 55 091 1	7	2	11223821	4	01 38 362 14	736	1
11219069	193	10 55 091 1	5	2	11224738	403	51 24 059 14	2	1
11219179	28	11 24 519 0	65	2	11224740	403	51 24 059 14	25	1
11219265	490	11 23 749 8	10	2	11224761	405	11 22 473 8	7	1
11219265	503	11 23 290 7	10	2	11224762	405	11 22 473 8	12	2
11219265	504	11 23 292 2	11	2	11224767	405	11 22 473 8	22	4
11219265	533	11 25 204 2	10	2	11224907	669	11 22 382 1	1	1
11219350	80	10 53 430 7	4	1	11224908	669	11 22 382 1	2	1
11219356	81	11 21 990 2	4	1	11225259	306	11 24 922 2	23	3
11219368	85	11 21 991 0	2	1	11225402	290	11 24 409 0	63	2
11219369	85	11 21 991 0	4	1	11225403	406	10 44 656 6	2	1
11219373	93	11 21 935 0	4	8	11226015	346	51 14 347 14	10	1
11219374	93	11 21 935 0	8	1	11226016	346	51 14 347 14	20	1
11219375	94	11 21 991 7	2	2	11226017	346	51 14 347 14	30	1
11219376	95	11 21 991 8	10	1	11226019	346	51 14 347 14	40	1
11219647	360	10 55 963 5	58	1	11226023	346	51 14 347 14	60	2
11219851	504	11 23 292 2	12	2	11226035	346	51 14 347 14	80	1
11219851	533	11 25 204 2	11	2	11226084	346	51 14 347 14	90	1
11219856	503	11 23 290 7	11	1	11226086	346	51 14 347 14	92	1
11219861	504	11 23 292 2	10	1	11226088	346	51 14 347 14	100	2
11219883	661	11 22 037 2	1	1	11226090	346	51 14 347 14	110	1
11219902	80	10 53 430 7	1	1	11226118	346	51 14 347 14	130	1
11219905	80	10 53 430 7	2	1	11226127	346	51 14 347 14	140	1
11219910	80	10 53 430 7	3	1	11226129	346	51 14 347 14	150	1
11219917	80	10 53 430 7	5	1	11226130	346	51 14 347 14	160	1
11219918	80	10 53 430 7	6	1	11226133	346	51 14 347 14	165	1
11219920	81	11 21 990 2	1	1	11226135	346	51 14 347 14	170	1
11219922	81	11 21 990 2	2	1	11226137	346	51 14 347 14	180	4
11219924	81	11 21 990 2	3	1	11226139	346	51 14 347 14	190	4
11219925	82	11 21 990 5	1	1	11226142	346	51 14 347 14	200	1
11219927	82	11 21 990 5	2	1	11226144	346	51 14 347 14	210	4
11219929	82	11 21 990 5	3	1	11226148	346	51 14 347 14	220	1
11219930	85	11 21 991 0	1	1	11226627	358	11 27 973 6	83	1
11219933	85	11 21 991 0	8	1	11226980	631	59 21 584 14	6	1
11219934	94	11 21 991 7	1	1	11227037	2	01 38 362 14	26	1
11219936	95	11 21 991 8	11	8	11227045	340	11 22 703 7	10	1
11220320	405	11 22 473 8	20	2	11227046	340	11 22 703 7	11	1
11220320	405	11 22 473 8	21	2	11227203	44	10 51 572 4	2	1
11220372	3	01 38 362 14	723	1	11228227	624	11 23 619 7	25	1
11220389	146	11 22 127 4	24	1	11228726	607	10 55 280 7	20	1
11220389	153	10 35 161 0	24	1	11228726	615	10 55 514 8	17	1
11220468	661	11 22 037 2	5	1	11228734	604	10 55 601 0	23	1
11220477	661	11 22 037 2	10	1	11228734	608	11 29 473 7	16	1
11220500	434	11 26 260 5	1	1	11228734	612	11 29 474 2	17	1
11220501	449	11 26 261 0	1	1	11228734	613	11 29 474 3	19	1
11220932	144	10 22 650 5	4	1	11228734	615	10 55 514 8	18	1
11221267	144	10 22 650 5	5	1	11228766	607	10 55 280 7	19	1
11221268	144	10 22 650 5	1	1	11228766	615	10 55 514 8	16	1
11221274	145	11 22 126 8	1	1	11229182	17	10 35 148 6	4	1

Item	Sheet	Assembly	Pos.	Quantity	Item	Sheet	Assembly	Pos.	Quantity
11229183	17	10 35 148 6	5	1	11236511	170	10 57 532 2	45	1
11229184	17	10 35 148 6	7	1	11236513	170	10 57 532 2	47	1
11229185	17	10 35 148 6	9	1	11236514	170	10 57 532 2	43	1
11229186	20	10 59 143 5	1	2	11236515	170	10 57 532 2	41	1
11229464	193	10 55 091 1	3	1	11236517	170	10 57 532 2	40	1
11229635	27	11 24 519 0	30	3	11236518	170	10 57 532 2	46	1
11229706	474	11 29 259 8	4	1	11236557	568	11 25 016 2	10	1
11229709	618	10 51 971 3	4	1	11236707	663	11 21 750 0	1	1
11229805	186	11 24 114 2	30	2	11236708	663	11 21 750 0	2	1
11230237	485	11 24 444 4	44	9	11236709	663	11 21 750 0	3	1
11230438	410	51 33 141 14	4	1	11236711	663	11 21 750 0	4	1
11230849	485	11 24 444 4	18	2	11236712	663	11 21 750 0	5	1
11231269	436	10 53 039 8	2	1	11236713	663	11 21 750 0	6	1
11231270	436	10 53 039 8	3	1	11236714	663	11 21 750 0	7	1
11231317	438	11 89 322 8	3	1	11236937	35	11 23 908 2	10	1
11231319	438	11 89 322 8	5	1	11237498	483	11 23 937 8	13	4
11231322	439	11 23 126 9	1	1	11237759	536	79 04 112 14	9	4
11231336	440	11 23 127 0	1	1	11238203	2	01 38 362 14	59	1
11231673	517	11 28 629 9	19	2	11238277	608	11 29 473 7	17	1
11231891	4	01 38 362 14	724	1	11238277	612	11 29 474 2	18	2
11232399	458	11 23 820 3	4	1	11238277	613	11 29 474 3	20	4
11232788	662	11 23 189 1	22	1	11238277	615	10 55 514 8	22	2
11232907	491	11 24 570 4	13	4	11238278	610	11 23 827 7	1	1
11232907	505	11 24 571 0	13	4	11238878	523	69 28 155 14	10	1
11232907	509	11 24 571 6	13	8	11239010	461	11 23 820 3	92	1
11232907	514	11 24 132 4	15	2	11239082	28	11 24 519 0	111	1
11232922	491	11 24 570 4	14	2	11239085	35	11 23 908 2	11	1
11232922	505	11 24 571 0	14	2	11239378	2	01 38 362 14	63	1
11232922	509	11 24 571 6	14	2	11239595	198	11 24 240 8	5	1
11232922	514	11 24 132 4	16	4	11239698	485	11 24 444 4	37	2
11233062	526	99 23 398 14	42	1	11239740	485	11 24 444 4	22	1
11233487	438	11 89 322 8	1	1	11239880	629	51 16 404 14	2	1
11233727	68	10 22 540 8	1	1	11239880	631	59 21 584 14	2	1
11233729	68	10 22 540 8	3	2	11239895	631	59 21 584 14	3	1
11233730	68	10 22 540 8	4	1	11239897	631	59 21 584 14	4	1
11233731	68	10 22 540 8	5	1	11239904	631	59 21 584 14	5	1
11233731	68	10 22 540 8	6	1	11239908	631	59 21 584 14	7	1
11233731	479	59 20 224 14	2	1	11239912	629	51 16 404 14	1	1
11233732	68	10 22 540 8	7	1	11239915	629	51 16 404 14	3	1
11233742	68	10 22 540 8	9	1	11239916	629	51 16 404 14	4	1
11233749	68	10 22 540 8	10	1	11240009	461	11 23 820 3	98	3
11233751	68	10 22 540 8	11	1	11240479	2	01 38 362 14	5	1
11234375	308	11 24 483 7	57	2	11240480	71	11 26 560 6	10	1
11234405	308	11 24 483 7	58	1	11240499	653	10 53 352 4	3	1
11234413	308	11 24 483 7	59	1	11240503	653	10 53 352 4	1	1
11234650	358	11 27 973 6	150	4	11241005	64	10 51 969 4	22	16
11234767	28	11 24 519 0	130	35	11241137	73	11 24 048 0	4	1
11234767	197	11 24 114 5	125	20	11241138	73	11 24 048 0	12	1
11234799	167	11 24 113 8	15	2	11241139	73	11 24 048 0	20	1
11235361	64	10 51 969 4	11	1	11241140	73	11 24 048 0	28	1
11235382	64	10 51 969 4	21	1	11241141	73	11 24 048 0	29	1
11235482	430	11 31 390 8	35	2	11241142	73	11 24 048 0	30	1
11236106	536	79 04 112 14	19	12	11241143	73	11 24 048 0	40	1
11236106	543	79 05 205 14	19	12	11241144	73	11 24 048 0	50	1
11236108	536	79 04 112 14	20	12	11241145	73	11 24 048 0	60	1
11236108	543	79 05 205 14	20	12	11241146	73	11 24 048 0	90	1
11236114	543	79 05 205 14	16	4	11241269	179	11 28 734 7	12	1
11236197	3	01 38 362 14	644	1	11241324	2	01 38 362 14	81	1
11236233	649	11 23 626 6	11	1	11241478	3	01 38 362 14	554	1
11236266	3	01 38 362 14	680	2	11241756	27	11 24 519 0	40	1

Item	Sheet	Assembly	Pos.	Quantity	Item	Sheet	Assembly	Pos.	Quantity
11242408	196	11 24 114 5	6	1	11248258	529	99 48 521 14	23	1
11242597	431	11 24 812 0	10	4	11248260	530	11 24 825 8	11	1
11242757	196	11 24 114 5	42	1	11248261	530	11 24 825 8	12	1
11243383	501	11 28 794 6	10	1	11248432	190	11 24 114 3	10	1
11244040	308	11 24 483 7	52	2	11248433	190	11 24 114 3	11	1
11244090	71	11 26 560 6	11	1	11248460	190	11 24 114 3	12	1
11244091	288	11 24 409 0	1	1	11248964	288	11 24 409 0	21	1
11244092	292	11 24 409 1	2	1	11248966	288	11 24 409 0	22	1
11244094	288	11 24 409 0	28	1	11248969	288	11 24 409 0	9	2
11244444	483	11 23 937 8	10	1	11248990	288	11 24 409 0	19	2
11244487	73	11 24 048 0	3	1	11248991	288	11 24 409 0	15	2
11244498	290	11 24 409 0	53	1	11248992	288	11 24 409 0	20	2
11244758	288	11 24 409 0	14	1	11249191	67	59 21 041 14	270	1
11244837	71	11 26 560 6	14	1	11249222	71	11 26 560 6	12	1
11244865	288	11 24 409 0	13	1	11249223	306	11 24 922 2	13	1
11245190	6	11 24 047 9	3	1	11249224	306	11 24 922 2	18	1
11245703	491	11 24 570 4	10	1	11249225	306	11 24 922 2	21	1
11245704	2	01 38 362 14	67	1	11249334	172	11 24 113 9	2	1
11245709	505	11 24 571 0	10	1	11249678	306	11 24 922 2	24	1
11245710	2	01 38 362 14	71	1	11249729	191	11 24 114 4	4	1
11245715	509	11 24 571 6	10	1	11249738	191	11 24 114 4	11	2
11245716	2	01 38 362 14	79	5	11249772	401	10 55 097 0	10	3
11245755	588	11 24 147 8	1	2	11249800	167	11 24 113 8	2	2
11245756	589	11 24 575 5	1	1	11249804	402	11 89 617 8	9	1
11245757	589	11 24 575 5	2	2	11249889	167	11 24 113 8	9	2
11245758	589	11 24 575 5	3	1	11250162	3	01 38 362 14	447	1
11245759	588	11 24 147 8	2	2	11250222	167	11 24 113 8	4	2
11245760	589	11 24 575 5	4	4	11250329	167	11 24 113 8	30	4
11245766	588	11 24 147 8	5	2	11250382	174	11 24 114 0	3	1
11245767	588	11 24 147 8	6	2	11250430	181	11 24 114 1	20	1
11245922	588	11 24 147 8	3	2	11250438	181	11 24 114 1	21	1
11246790	186	11 24 114 2	10	1	11250439	181	11 24 114 1	25	1
11246820	75	11 24 773 5	1	1	11250555	174	11 24 114 0	20	1
11246836	186	11 24 114 2	15	1	11250556	174	11 24 114 0	21	1
11246919	308	11 24 483 7	42	1	11250564	174	11 24 114 0	23	1
11247011	308	11 24 483 7	38	1	11250970	377	10 22 441 3	3	1
11247023	310	11 24 483 7	61	1	11250971	378	11 25 097 0	2	1
11247029	308	11 24 483 7	28	1	11250972	79	11 24 682 0	30	1
11247121	27	11 24 519 0	11	1	11250974	79	11 24 682 0	70	3
11247122	163	11 24 448 7	11	1	11250985	184	11 28 574 7	3	1
11247131	310	11 24 483 7	62	1	11250990	79	11 24 682 0	420	4
11247158	308	11 24 483 7	48	1	11250998	79	11 24 682 0	468	8
11247162	186	11 24 114 2	11	1	11251056	181	11 24 114 1	8	1
11247207	308	11 24 483 7	50	1	11251232	446	11 26 260 6	2	1
11247208	186	11 24 114 2	12	1	11251232	452	11 26 261 1	2	1
11247375	308	11 24 483 7	22	1	11251423	402	11 89 617 8	8	2
11247464	190	11 24 114 3	9	1	11251434	402	11 89 617 8	6	1
11247607	190	11 24 114 3	8	1	11251437	402	11 89 617 8	5	1
11247688	167	11 24 113 8	1	1	11252042	529	99 48 521 14	51	2
11247735	73	11 24 048 0	2	1	11252203	286	11 24 114 6	1	1
11247790	634	11 89 568 5	4	1	11252205	286	11 24 114 6	16	1
11247791	308	11 24 483 7	29	1	11252206	286	11 24 114 6	17	1
11247792	308	11 24 483 7	31	9	11252207	286	11 24 114 6	2	1
11247799	308	11 24 483 7	32	2	11252208	286	11 24 114 6	8	1
11247808	308	11 24 483 7	33	1	11252211	286	11 24 114 6	3	1
11247880	186	11 24 114 2	14	1	11252213	286	11 24 114 6	9	1
11247913	411	10 55 119 1	1	4	11252214	286	11 24 114 6	4	1
11248120	2	01 38 362 14	37	1	11252215	286	11 24 114 6	5	1
11248166	190	11 24 114 3	6	1	11252216	286	11 24 114 6	6	1
11248175	190	11 24 114 3	7	1	11252578	286	11 24 114 6	15	1

Item	Sheet	Assembly	Pos.	Quantity	Item	Sheet	Assembly	Pos.	Quantity
11253077	79	11 24 682 0	140	2	11267405	87	11 21 993 0	46	1
11253240	102	90 74 418	900	1	11267415	88	10 59 347 4	1	1
11253394	325	10 58 386 4	1	1	11267416	88	10 59 347 4	6	1
11253398	326	10 55 597 3	1	1	11267417	88	10 59 347 4	7	1
11253401	327	10 58 386 5	1	1	11267418	88	10 59 347 4	9	1
11253440	328	10 58 384 5	1	1	11267418	89	11 21 936 9	8	1
11253456	402	11 89 617 8	7	7	11267421	89	11 21 936 9	1	1
11253687	75	11 24 773 5	2	1	11267439	90	11 06 730 4	1	1
11253689	75	11 24 773 5	26	2	11267440	90	11 06 730 4	2	1
11254299	666	10 56 536 7	1	1	11267441	90	11 06 730 4	4	2
11256217	485	11 24 444 4	19	2	11267442	90	11 06 730 4	5	1
11257849	310	11 24 483 7	72	1	11267447	91	11 06 730 5	1	1
11257851	310	11 24 483 7	75	3	11267451	92	11 26 744 7	1	1
11258086	27	11 24 519 0	41	1	11267453	92	11 26 744 7	3	1
11258244	6	11 24 047 9	990	1	11267455	93	11 21 935 0	10	1
11259039	358	11 27 973 6	206	1	11267554	177	10 57 423 7	9	1
11259704	384	59 22 930 14	200	1	11267555	177	10 57 423 7	10	1
11259705	384	59 22 930 14	210	1	11267556	177	10 57 423 7	11	1
11260077	368	11 26 095 7	24	1	11267557	177	10 57 423 7	12	1
11260806	529	99 48 521 14	44	2	11267558	177	10 57 423 7	13	1
11260956	356	11 27 970 6	17	1	11267559	177	10 57 423 7	26	1
11260957	357	11 27 973 6	20	1	11267560	177	10 57 423 7	29	1
11261002	172	11 24 113 9	5	2	11268711	79	11 24 682 0	610	1
11261289	480	11 29 259 6	1	2	11268816	79	11 24 682 0	380	2
11261603	358	11 27 973 6	202	1	11268967	617	11 26 901 8	10	1
11262110	644	11 89 568 8	11	4	11269018	616	10 55 722 4	11	2
11262605	2	01 38 362 14	41	1	11269259	174	11 24 114 0	19	1
11262606	434	11 26 260 5	2	1	11269498	197	11 24 114 5	126	1
11262609	434	11 26 260 5	4	1	11269727	514	11 24 132 4	110	1
11262610	2	01 38 362 14	45	1	11269800	174	11 24 114 0	9	1
11262611	449	11 26 261 0	2	1	11269954	6	11 24 047 9	4	1
11262612	449	11 26 261 0	4	1	11270026	174	11 24 114 0	44	1
11262806	53	11 26 557 2	10	1	11270155	479	59 20 224 14	3	1
11262812	389	11 26 095 6	2	1	11271097	3	01 38 362 14	580	1
11262861	286	11 24 114 6	12	1	11271098	595	11 27 109 7	10	1
11262893	389	11 26 095 6	1	1	11271491	537	10 50 435 2	1	1
11262894	389	11 26 095 6	3	1	11273155	6	11 24 047 9	23	1
11263413	167	11 24 113 8	16	1	11273242	288	11 24 409 0	17	4
11263492	517	11 28 629 9	6	1	11273458	358	11 27 973 6	212	2
11263501	167	11 24 113 8	17	1	11274557	543	79 05 205 14	9	4
11263757	167	11 24 113 8	18	1	11274624	536	79 04 112 14	2	2
11265089	310	11 24 483 7	65	1	11274636	536	79 04 112 14	16	4
11265111	468	91 92 528 14	11	1	11274638	536	79 04 112 14	21	1
11265572	52	11 27 315 5	11	1	11274675	539	11 27 463 8	2	1
11265606	2	01 38 362 14	6	1	11274707	196	11 24 114 5	17	1
11265945	308	11 24 483 7	35	1	11274708	196	11 24 114 5	18	1
11266734	51	10 51 963 1	12	76	11274798	543	79 05 205 14	2	2
11266901	492	11 24 570 3	110	1	11274800	543	79 05 205 14	6	1
11266901	506	11 24 570 9	110	1	11274801	543	79 05 205 14	22	1
11266901	510	11 24 571 5	110	1	11274829	545	11 27 480 1	1	1
11266945	461	11 23 820 3	110	1	11274831	545	11 27 480 1	2	1
11266945	548	99 34 387 14	110	1	11274832	545	11 27 480 1	3	1
11267377	83	11 21 992 7	6	1	11275365	474	11 29 259 8	10	1
11267377	84	11 21 992 9	6	1	11275578	482	11 27 536 5	21	2
11267378	83	11 21 992 7	1	1	11275747	460	11 23 820 3	41	1
11267396	84	11 21 992 9	1	1	11276612	181	11 24 114 1	5	1
11267400	87	11 21 993 0	10	2	11276852	2	01 38 362 14	53	1
11267401	87	11 21 993 0	11	2	11278507	521	11 28 357 6	1	1
11267402	87	11 21 993 0	20	1	11278605	579	54 02 702 14	10	1
11267403	87	11 21 993 0	28	1	11279013	196	11 24 114 5	43	1

Item	Sheet	Assembly	Pos.	Quantity	Item	Sheet	Assembly	Pos.	Quantity
11279036	196	11 24 114 5	44	1	11290845	79	11 24 682 0	80	1
11279237	196	11 24 114 5	48	1	11290846	79	11 24 682 0	165	2
11279706	2	01 38 362 14	30	1	11290847	79	11 24 682 0	170	1
11279736	356	11 27 970 6	3	1	11290849	79	11 24 682 0	180	1
11280482	52	11 27 315 5	10	2	11290850	79	11 24 682 0	200	2
11280746	595	11 27 109 7	16	1	11290852	79	11 24 682 0	230	1
11280868	47	10 56 073 3	12	1	11290853	79	11 24 682 0	460	1
11281448	379	59 22 871 14	1	1	11290854	79	11 24 682 0	465	1
11282715	79	11 24 682 0	990	8.3	11290855	79	11 24 682 0	470	2
11283576	519	99 06 461 14	2	1	11290856	79	11 24 682 0	530	1
11283908	492	11 24 570 3	14	1	11290857	79	11 24 682 0	540	1
11283913	495	11 28 390 8	18	8	11291030	188	11 24 679 0	3	1
11283913	507	11 28 583 8	18	9	11291031	188	11 24 679 0	1	1
11283913	511	11 28 626 1	18	9	11292596	474	11 29 259 8	3	1
11283913	514	11 24 132 4	17	12	11292598	2	01 38 362 14	60	1
11283913	608	11 29 473 7	13	4	11292956	407	10 44 510 2	17	1
11283913	612	11 29 474 2	14	10	11293193	407	10 44 510 2	6	1
11283913	613	11 29 474 3	16	14	11293195	407	10 44 510 2	7	1
11283977	492	11 24 570 3	15	1	11293196	407	10 44 510 2	8	1
11283977	506	11 24 570 9	15	1	11293250	21	59 21 458 14	3	2
11283977	510	11 24 571 5	15	1	11293256	10	11 29 618 6	44	4
11283978	492	11 24 570 3	16	1	11293256	170	10 57 532 2	15	1
11283978	506	11 24 570 9	16	1	11294362	79	11 24 682 0	100	1
11283978	510	11 24 571 5	16	1	11294363	79	11 24 682 0	110	4
11283995	492	11 24 570 3	17	1	11294517	551	99 34 394 14	14	2
11283995	506	11 24 570 9	17	1	11294737	3	01 38 362 14	621	1
11283995	510	11 24 571 5	17	1	11294742	3	01 38 362 14	622	1
11283997	492	11 24 570 3	18	1	11294743	3	01 38 362 14	624	5
11283997	506	11 24 570 9	18	1	11296186	6	11 24 047 9	2	1
11283997	510	11 24 571 5	18	1	11297460	650	11 23 623 3	2	1
11285055	501	11 28 794 6	11	1	11297461	650	11 23 623 3	3	1
11285382	496	11 28 391 3	11	1	11299163	190	11 24 114 3	13	1
11285709	184	11 28 574 7	4	1	11299752	419	10 55 716 2	1	1
11285747	181	11 24 114 1	3	1	11301266	549	99 09 205 14	11	1
11285838	506	11 24 570 9	14	1	11301479	58	10 58 163 4	42	1
11286105	514	11 24 132 4	12	1	11301682	18	10 52 459 5	2	10
11286261	510	11 24 571 5	14	1	11305568	339	99 04 645 14	75	16
11286299	514	11 24 132 4	11	1	11305579	339	99 04 645 14	76	16
11286324	465	11 90 150 9	10	1	11305670	608	11 29 473 7	18	1
11286324	515	10 53 141 3	10	1	11305670	612	11 29 474 2	19	1
11286476	8	11 29 618 6	1	1	11305670	613	11 29 474 3	21	1
11286481	8	11 29 618 6	2	2	11306379	650	11 23 623 3	6	1
11287255	492	11 24 570 3	12	1	11306944	608	11 29 473 7	12	2
11287255	506	11 24 570 9	12	2	11306945	609	11 30 694 4	10	1
11287255	510	11 24 571 5	12	4	11308593	190	11 24 114 3	14	1
11287264	492	11 24 570 3	11	4	11308594	190	11 24 114 3	15	1
11287264	506	11 24 570 9	11	4	11309625	356	11 27 970 6	57	1
11287264	510	11 24 571 5	11	4	11309628	392	11 30 962 5	2	1
11287347	174	11 24 114 0	11	1	11310567	478	10 09 917 3	40	1
11287445	551	99 34 394 14	11	1	11310932	6	11 24 047 9	46	1
11287692	174	11 24 114 0	18	1	11310952	495	11 28 390 8	12	2
11287715	174	11 24 114 0	24	1	11310952	507	11 28 583 8	12	2
11287761	179	11 28 734 7	16	1	11310952	511	11 28 626 1	12	2
11287796	174	11 24 114 0	25	1	11310955	495	11 28 390 8	13	2
11287946	491	11 24 570 4	11	1	11310955	507	11 28 583 8	13	2
11287946	505	11 24 571 0	11	1	11310955	511	11 28 626 1	13	2
11287946	509	11 24 571 6	11	1	11311241	495	11 28 390 8	10	1
11288257	674	10 52 155 4	103	1	11311241	507	11 28 583 8	10	1
11289080	551	99 34 394 14	13	2	11311241	511	11 28 626 1	10	1
11290844	79	11 24 682 0	10	1	11311245	495	11 28 390 8	15	2

Item	Sheet	Assembly	Pos.	Quantity	Item	Sheet	Assembly	Pos.	Quantity
11311245	507	11 28 583 8	15	1	11621772	174	11 24 114 0	51	1
11311245	511	11 28 626 1	14	1	11621772	196	11 24 114 5	60	1
11311262	495	11 28 390 8	11	1	11621777	174	11 24 114 0	48	1
11311336	507	11 28 583 8	11	1	11622278	238	10 15 315 1	3	1
11311371	507	11 28 583 8	20	1	11622278	242	10 13 543 4	2	1
11311371	511	11 28 626 1	15	1	11645490	357	11 27 973 6	76	1
11311390	511	11 28 626 1	20	1	11656240	250	10 14 736 9	6	1
11311393	511	11 28 626 1	11	1	11656331	174	11 24 114 0	47	1
11312502	537	10 50 435 2	4	1	11690424	269	10 14 511 2	10	1
11313908	395	11 89 364 8	12	1	11694640	240	10 13 508 0	9	1
11314134	613	11 29 474 3	10	1	11696074	194	10 30 300 7	16	1
11314341	490	11 23 749 8	12	3	11699714	311	10 59 256 9	280	1
11314341	503	11 23 290 7	13	3	11821872	196	11 24 114 5	38	1
11314341	504	11 23 292 2	17	6	11823326	196	11 24 114 5	39	2
11314341	533	11 25 204 2	15	4	11833770	213	10 15 529 8	3	2
11314349	490	11 23 749 8	11	3	11890145	419	10 55 716 2	2	2
11314349	503	11 23 290 7	14	3	11890636	624	11 23 619 7	16	1
11314349	504	11 23 292 2	14	6	11892804	662	11 23 189 1	18	1
11314349	533	11 25 204 2	14	4	11893001	395	11 89 364 8	4	1
11314473	486	10 53 120 7	50	1	11893003	395	11 89 364 8	2	1
11348054	220	11 34 807 2	1	1	11893005	396	11 89 300 3	2	1
11348072	201	10 14 032 7	60	6	11893213	436	10 53 039 8	1	1
11349182	196	11 24 114 5	8	2	11893214	436	10 53 039 8	4	1
11351303	221	10 14 636 7	3	1	11893215	436	10 53 039 8	5	1
11354498	259	10 14 273 4	1	1	11893216	436	10 53 039 8	6	1
11357451	258	11 44 013 4	1	1	11893228	437	11 89 321 3	1	1
11357453	258	11 44 013 4	2	1	11893250	438	11 89 322 8	2	1
11362187	117	10 12 878 7	4	1	11893252	438	11 89 322 8	4	1
11373478	196	11 24 114 5	3	1	11893253	441	11 89 321 4	1	1
11376327	203	10 14 032 7	582	1	11893254	442	11 89 321 5	1	1
11381601	269	10 14 511 2	20	1	11893255	443	11 89 321 6	1	1
11382888	252	10 14 967 6	10	1	11893352	651	11 89 400 8	3	1
11386645	272	10 12 037 2	1	1	11893648	2	01 38 362 14	33	1
11389617	201	10 14 032 7	10	1	11893650	395	11 89 364 8	10	1
11404751	252	10 14 967 6	3	1	11893651	395	11 89 364 8	11	1
11425228	280	10 15 028 8	8	1	11893687	428	11 89 365 1	1	1
11440134	257	10 14 611 7	1	1	11893689	417	11 89 365 0	1	1
11461533	27	11 24 519 0	42	1	11894008	3	01 38 362 14	704	1
11481158	536	79 04 112 14	5	1	11894080	634	11 89 568 5	2	1
11481159	536	79 04 112 14	6	1	11894083	635	11 89 408 0	2	1
11481162	539	11 27 463 8	1	1	11895685	633	10 51 976 3	10	1
11482007	196	11 24 114 5	25	4	11895686	634	11 89 568 5	10	1
11482412	256	10 14 286 0	7	1	11895688	640	11 89 569 0	10	1
11490216	128	10 14 360 7	34	2	11895690	633	10 51 976 3	11	1
11490265	87	11 21 993 0	38	1	11896178	401	10 55 097 0	900	1
11490265	87	11 21 993 0	39	1	11898218	2	01 38 362 14	52	1
11490265	87	11 21 993 0	40	1	11900325	73	11 24 048 0	70	1
11490323	148	10 32 489 2	1	1	11900503	670	10 52 293 0	9	1
11491267	543	79 05 205 14	5	1	11901509	458	11 23 820 3	3	1
11493575	536	79 04 112 14	4	1	11901511	465	11 90 150 9	21	1
11493578	536	79 04 112 14	14	2	11903519	664	11 23 671 4	1	4
11600281	90	11 06 730 4	3	1	11907226	3	01 38 362 14	438	1
11600879	238	10 15 315 1	4	1	11909480	384	59 22 930 14	100	1
11600879	239	10 14 114 0	3	1	11909482	384	59 22 930 14	120	1
11600879	242	10 13 543 4	3	1	11909483	384	59 22 930 14	130	1
11621764	197	11 24 114 5	65	9	11909496	384	59 22 930 14	140	1
11621769	174	11 24 114 0	49	1	11909497	384	59 22 930 14	150	1
11621769	174	11 24 114 0	50	1	11909498	384	59 22 930 14	160	1
11621769	191	11 24 114 4	5	0.5	11909669	67	59 21 041 14	2	1
11621769	196	11 24 114 5	61	1	11910323	478	10 09 917 3	100	1

Item	Sheet	Assembly	Pos.	Quantity	Item	Sheet	Assembly	Pos.	Quantity
11910324	478	10 09 917 3	180	2	247009402	66	10 51 969 5	609	1
11910325	478	10 09 917 3	190	1	247009402	76	11 24 773 5	605	4
11910327	478	10 09 917 3	110	1	247009402	321	10 51 968 7	610	1
11910328	478	10 09 917 3	111	1	247009402	344	10 55 216 1	605	2
11910892	290	11 24 409 0	42	6	247009702	12	11 29 618 6	612	13
11912031	358	11 27 973 6	205	1	247009702	66	10 51 969 5	608	1
11913115	91	11 06 730 5	2	1	247009702	76	11 24 773 5	602	10
11913116	91	11 06 730 5	3	1	247009702	191	11 24 114 4	21	1
11913123	92	11 26 744 7	2	1	247009702	344	10 55 216 1	604	1
11913226	517	11 28 629 9	64	4	247009702	398	11 89 300 5	603	4
11918670	296	10 57 883 5	13	4	247009702	446	11 26 260 6	711	1
11918670	298	10 57 897 6	11	41	247009702	452	11 26 261 1	711	1
11918670	300	10 57 940 0	13	2.6	247009702	463	10 51 826 1	610	3
11918670	301	10 56 623 7	13	1.35	247009702	573	10 51 726 2	604	1
11918670	302	10 56 580 8	11	2.8	247009702	636	11 89 408 3	701	1
11918725	398	11 89 300 5	25	2	247009902	14	11 29 618 6	675	5
11918996	67	59 21 041 14	90	1	247009902	76	11 24 773 5	610	7
11918997	67	59 21 041 14	181	2	247009902	398	11 89 300 5	601	6
11922544	197	11 24 114 5	121	10	247010102	12	11 29 618 6	611	4
11922654	182	10 57 423 9	13	1	247010102	76	11 24 773 5	604	4
11922682	196	11 24 114 5	64	5	247010102	463	10 51 826 1	609	2
11925182	196	11 24 114 5	63	1	247011602	12	11 29 618 6	610	1
11926905	196	11 24 114 5	28	1	247011602	76	11 24 773 5	307	1
11926906	196	11 24 114 5	26	5	247011602	191	11 24 114 4	22	1
11927121	478	10 09 917 3	901	1	247011602	398	11 89 300 5	613	2
11932236	182	10 57 423 9	12	4	247011602	463	10 51 826 1	603	1
11932237	182	10 57 423 9	11	1	247020902	14	11 29 618 6	654	3
11932238	182	10 57 423 9	10	16	247020902	76	11 24 773 5	316	1
11932239	182	10 57 423 9	9	4	247027002	14	11 29 618 6	716	1
11932240	182	10 57 423 9	8	4	247027202	12	11 29 618 6	609	1
11932241	182	10 57 423 9	7	12	247027302	14	11 29 618 6	718	2
11932242	182	10 57 423 9	6	1	247027302	196	11 24 114 5	32	2
11932243	182	10 57 423 9	4	1	247027302	398	11 89 300 5	602	4
11932244	182	10 57 423 9	3	1	247027402	463	10 51 826 1	606	1
11932245	182	10 57 423 9	2	1	247040302	14	11 29 618 6	680	1
11932246	182	10 57 423 9	1	1	247040902	16	11 29 618 6	739	2
12409205	196	11 24 114 5	62	1	247040902	196	11 24 114 5	34	2
12422298	196	11 24 114 5	4	1	247041102	12	11 29 618 6	203	1
226016702	306	11 24 922 2	29	2.18	247041102	76	11 24 773 5	608	3
226016702	306	11 24 922 2	30	1.11	247041102	398	11 89 300 5	608	4
226016702	306	11 24 922 2	31	1.19	247041402	76	11 24 773 5	607	3
226016702	306	11 24 922 2	33	1.24	247041502	16	11 29 618 6	749	2
226016702	306	11 24 922 2	34	1.29	247041502	196	11 24 114 5	30	2
226016702	306	11 24 922 2	35	0.57	247042402	14	11 29 618 6	681	4
226016702	306	11 24 922 2	36	0.85	247042402	398	11 89 300 5	611	6
226016702	306	11 24 922 2	37	1.2	247042402	626	10 51 973 8	605	1
226016702	306	11 24 922 2	39	0.36	247042402	659	10 51 728 1	607	1
226016702	306	11 24 922 2	40	0.35	247042502	16	11 29 618 6	746	2
226016702	468	91 92 528 14	22	0.45	247042702	12	11 29 618 6	607	1
226017802	461	11 23 820 3	76	4	247042702	463	10 51 826 1	605	2
226017802	492	11 24 570 3	13	1.132	247043102	12	11 29 618 6	606	2
226017802	506	11 24 570 9	13	1.132	247043102	76	11 24 773 5	614	2
226017802	510	11 24 571 5	13	1.132	247043102	191	11 24 114 4	23	2
247000902	196	11 24 114 5	11	4	247043202	66	10 51 969 5	615	2
247001802	626	10 51 973 8	613	2	247043502	76	11 24 773 5	613	2
247009202	14	11 29 618 6	649	6	247044302	76	11 24 773 5	652	2
247009202	76	11 24 773 5	606	2	247048802	12	11 29 618 6	625	6
247009202	400	11 89 300 5	644	1	247048802	463	10 51 826 1	215	2
247009202	463	10 51 826 1	611	2	247049002	12	11 29 618 6	618	1
247009402	16	11 29 618 6	724	10	247049002	196	11 24 114 5	33	2

Item	Sheet	Assembly	Pos.	Quantity	Item	Sheet	Assembly	Pos.	Quantity
247049002	398	11 89 300 5	22	1	247261802	14	11 29 618 6	708	3
247049102	12	11 29 618 6	627	2	247261802	76	11 24 773 5	621	1
247049102	76	11 24 773 5	617	1	260318602	466	11 90 151 1	41	10.5
247049102	463	10 51 826 1	204	2	260493402	531	97 14 959 03	33	1
247049202	14	11 29 618 6	631	1	260493702	466	11 90 151 1	46	1
247091002	75	11 24 773 5	302	1	260514602	365	10 53 171 8	25	7
247105602	16	11 29 618 6	732	1	260514602	594	11 21 530 2	38	1
247108302	16	11 29 618 6	734	4	261100714	579	54 02 702 14	12	2
247108302	76	11 24 773 5	612	8	262105314	294	11 24 409 1	14	9
247108302	191	11 24 114 4	24	4	262105314	296	10 57 883 5	2	1.1
247108302	400	11 89 300 5	641	1	262107814	60	10 56 067 3	24	6
247112702	12	11 29 618 6	624	9	289003214	559	11 28 908 0	10	1
247112702	66	10 51 969 5	202	2	289007714	550	11 30 126 6	1	2
247112702	76	11 24 773 5	686	4	289012914	560	11 29 451 7	10	1
247112702	344	10 55 216 1	603	2	289031614	446	11 26 260 6	13	1
247112702	463	10 51 826 1	201	2	289031614	452	11 26 261 1	13	1
247112702	619	10 51 971 2	706	2	289042114	669	11 22 382 1	3	1
247116402	12	11 29 618 6	605	3	289057714	460	11 23 820 3	55	1
247116402	463	10 51 826 1	607	3	289057714	501	11 28 794 6	12	1
247117302	16	11 29 618 6	752	15	289059414	395	11 89 364 8	13	1
247117302	66	10 51 969 5	616	1	289064214	320	10 51 968 6	24	4
247117302	76	11 24 773 5	628	1	385025414	558	95 70 956 14	10	2
247117302	344	10 55 216 1	600	4	385031714	571	10 51 743 9	15	2
247117302	619	10 51 971 2	707	2	385037314	517	11 28 629 9	14	2
247117302	626	10 51 973 8	203	1	385043714	564	99 23 415 14	18	4
247117302	636	11 89 408 3	705	2	385072014	58	10 58 163 4	65	2
247117302	642	10 51 975 8	201	8	385094414	365	10 53 171 8	5	1
247117702	14	11 29 618 6	704	9	385123814	329	99 29 258 14	13	2
247117702	76	11 24 773 5	308	1	385137114	656	10 58 064 7	13	1
247117702	174	11 24 114 0	35	1	385151114	329	99 29 258 14	6	1
247117702	196	11 24 114 5	10	1	385204714	296	10 57 883 5	5	2
247117702	344	10 55 216 1	204	4	385204714	298	10 57 897 6	5	2
247117702	400	11 89 300 5	632	1	385204714	300	10 57 940 0	8	2
247121102	16	11 29 618 6	727	1	385204714	301	10 56 623 7	8	2
247126202	16	11 29 618 6	735	5	385204714	302	10 56 580 8	5	2
247126202	76	11 24 773 5	641	5	385255314	639	11 89 568 6	15	4
247126202	196	11 24 114 5	35	2	385255414	639	11 89 568 6	16	4
247126202	398	11 89 300 5	610	3	385255514	639	11 89 568 6	17	4
247128402	12	11 29 618 6	626	8	388283108	527	99 30 800 14	18	1
247128402	76	11 24 773 5	627	6	388283208	527	99 30 800 14	19	1
247128402	344	10 55 216 1	608	4	388291208	417	11 89 365 0	16	72
247128402	619	10 51 971 2	708	2	388291208	428	11 89 365 1	16	72
247128502	16	11 29 618 6	731	2	4000383	433	99 26 718 14	19	4
247128502	398	11 89 300 5	605	4	4000383	669	11 22 382 1	4	2
247128502	573	10 51 726 2	614	1	4000613	669	11 22 382 1	19	3
247128602	14	11 29 618 6	653	4	4000648	174	11 24 114 0	70	9
247128602	76	11 24 773 5	625	1	4000784	350	90 01 376 2	26	8
247128602	196	11 24 114 5	16	1	4000870	350	90 01 376 2	21	5
247128602	321	10 51 968 7	605	1	4000898	79	11 24 682 0	480	9
247128602	344	10 55 216 1	602	1	400093303	421	96 93 178 01	39	3
247128602	400	11 89 300 5	648	2	4001205	334	99 29 388 14	3	7
247138602	16	11 29 618 6	729	3	4001246	10	11 29 618 6	55	16
247138602	77	11 24 773 5	692	1	4001246	75	11 24 773 5	52	4
247138602	196	11 24 114 5	19	2	4001246	344	10 55 216 1	6	16
247138602	398	11 89 300 5	609	4	4001246	477	10 51 959 1	670	4
247142002	76	11 24 773 5	653	2	4001246	626	10 51 973 8	616	4
247232702	14	11 29 618 6	660	2	4001266	679	10 52 155 9	42	2
247242302	12	11 29 618 6	629	11	4001622	172	11 24 113 9	61	12
247242302	76	11 24 773 5	317	1	4001622	234	10 15 085 7	2	4
247242302	400	11 89 300 5	638	2	4001622	235	10 15 074 3	2	4

Item	Sheet	Assembly	Pos.	Quantity	Item	Sheet	Assembly	Pos.	Quantity
4001622	517	11 28 629 9	65	4	406501314	181	11 24 114 1	61	6
4001664	204	11 38 961 7	3	11	406501314	197	11 24 114 5	82	4
400180214	356	11 27 970 6	35	8	406501314	310	11 24 483 7	96	10
400180214	365	10 53 171 8	30	4	406501314	433	99 26 718 14	20	4
400180314	356	11 27 970 6	36	15	406501314	460	11 23 820 3	21	10
4001967	356	11 27 970 6	24	2	406501314	529	99 48 521 14	34	4
4001967	639	11 89 568 6	31	24	406501314	560	11 29 451 7	11	2
4002195	168	10 51 948 1	61	4	406501314	571	10 51 743 9	21	6
4002195	626	10 51 973 8	301	2	406501314	598	99 10 116 14	32	2
4002229	134	10 13 803 2	44	1	406501314	604	10 55 601 0	18	2
4002401	389	11 26 095 6	5	4	406501314	669	11 22 382 1	20	2
4002442	421	96 93 178 01	82	12	406501414	167	11 24 113 8	65	8
4002442	626	10 51 973 8	303	2	406501414	181	11 24 114 1	60	4
4002551	332	99 29 389 14	6	4	406501414	184	11 28 574 7	60	2
4002551	333	99 29 392 14	6	4	406501414	186	11 24 114 2	60	4
4002655	310	11 24 483 7	92	10	406501414	197	11 24 114 5	78	1
4002871	356	11 27 970 6	34	24	406501414	288	11 24 409 0	35	11
402600114	290	11 24 409 0	62	1	406501414	310	11 24 483 7	95	2
402600314	598	99 10 116 14	34	2	406501414	356	11 27 970 6	26	19
402600514	317	99 29 803 14	10	6	406501414	430	11 31 390 8	11	6
403900101	580	54 02 703 14	80	1	406501414	460	11 23 820 3	69	11
403900101	639	11 89 568 6	43	4	406501414	495	11 28 390 8	25	1
403900501	131	10 14 131 6	22	1	406501414	507	11 28 583 8	25	1
403900714	43	10 56 070 1	17	4	406501414	511	11 28 626 1	25	1
403900714	47	10 56 073 3	16	1	406501414	571	10 51 743 9	22	4
403900714	170	10 57 532 2	33	2	406501414	586	10 55 372 1	45	40
403900714	174	11 24 114 0	41	1	406501414	656	10 58 064 7	33	2
404101608	579	54 02 702 14	30	2	406501514	56	92 65 477 14	11	2
404203514	477	10 51 959 1	13	4	406501514	58	10 58 163 4	66	6
404206414	356	11 27 970 6	31	12	406501514	174	11 24 114 0	59	6
404206614	661	11 22 037 2	8	4	406501514	341	10 51 968 2	18	6
404208514	79	11 24 682 0	430	58	406501514	356	11 27 970 6	39	14
404208814	579	54 02 702 14	21	8	406501514	392	11 30 962 5	3	2
404214114	61	11 31 093 2	10	4	406501514	639	11 89 568 6	32	4
404250914	277	10 12 797 9	3	1	406501514	657	10 57 848 6	6	1
404250914	580	54 02 703 14	51	3	406501614	518	11 28 610 5	10	4
404251014	174	11 24 114 0	60	3	406501714	197	11 24 114 5	79	5
404251014	461	11 23 820 3	91	4	406501714	356	11 27 970 6	22	5
404251414	174	11 24 114 0	61	6	406501714	391	10 53 756 0	4	8
4043003	320	10 51 968 6	30	8	406501714	656	10 58 064 7	18	3
4043014	626	10 51 973 8	300	2	406501814	60	10 56 067 3	22	2
404302914	321	10 51 968 7	7	4	406501814	460	11 23 820 3	62	8
4043082	268	10 14 013 6	14	2	406508014	460	11 23 820 3	61	3
4043124	75	11 24 773 5	60	4	406508014	586	10 55 372 1	46	2
4043124	421	96 93 178 01	17	12	406509314	174	11 24 114 0	67	6
4043133	75	11 24 773 5	53	4	406509314	181	11 24 114 1	64	2
404313401	10	11 29 618 6	58	4	406509314	286	11 24 114 6	63	2
4043163	96	10 11 834 9	21	8	406509314	304	10 54 591 0	17	12
404333614	75	11 24 773 5	61	12	406509314	310	11 24 483 7	81	23
404403114	356	11 27 970 6	21	1	406509314	461	11 23 820 3	87	16
404601014	569	11 21 552 4	15	3	406509314	497	11 28 397 7	14	2
406144514	317	99 29 803 14	20	6	406509314	498	11 28 397 8	14	2
406154014	417	11 89 365 0	30	45	406509314	499	11 28 399 5	14	4
406154014	428	11 89 365 1	30	45	406509314	500	11 28 399 7	14	4
4062002	10	11 29 618 6	64	16	406509314	670	10 52 293 0	12	4
4062009	171	10 58 017 0	61	4	406511214	197	11 24 114 5	88	6
406501314	53	11 26 557 2	12	2	406511414	167	11 24 113 8	67	8
406501314	58	10 58 163 4	28	2	406511414	168	10 51 948 1	60	6
406501314	167	11 24 113 8	66	2	406511414	320	10 51 968 6	22	3
406501314	174	11 24 114 0	63	8	406511414	460	11 23 820 3	49	2

Item	Sheet	Assembly	Pos.	Quantity	Item	Sheet	Assembly	Pos.	Quantity
406511614	40	10 51 961 6	18	2	406518614	304	10 54 591 0	21	2
406511614	167	11 24 113 8	53	2	406518614	598	99 10 116 14	47	8
406511614	174	11 24 114 0	66	8	406518714	40	10 51 961 6	17	8
406511614	190	11 24 114 3	60	12	406518714	58	10 58 163 4	56	4
406511614	286	11 24 114 6	60	4	406518714	60	10 56 067 3	16	4
406511614	288	11 24 409 0	31	28	406518714	186	11 24 114 2	61	2
406511614	310	11 24 483 7	80	46	406518714	286	11 24 114 6	62	10
406511614	316	10 52 656 0	13	16	406518714	356	11 27 970 6	25	14
406511614	461	11 23 820 3	94	2	406518714	460	11 23 820 3	17	2
406511614	501	11 28 794 6	16	2	406518714	488	99 14 137 14	3	3
406511614	669	11 22 382 1	14	14	406518714	529	99 48 521 14	16	8
406511914	43	10 56 070 1	60	12	406518814	167	11 24 113 8	54	4
406511914	170	10 57 532 2	60	6	406518814	197	11 24 114 5	81	4
406511914	172	11 24 113 9	60	1	406518814	310	11 24 483 7	94	8
406511914	174	11 24 114 0	65	16	406518814	482	11 27 536 5	23	4
406511914	181	11 24 114 1	63	8	406518814	656	10 58 064 7	20	6
406511914	197	11 24 114 5	87	2	406518814	670	10 52 293 0	14	3
406511914	286	11 24 114 6	61	40	406519214	190	11 24 114 3	62	4
406511914	288	11 24 409 0	23	35	406527314	167	11 24 113 8	64	2
406511914	310	11 24 483 7	79	24	406527314	517	11 28 629 9	29	8
406511914	460	11 23 820 3	30	2	406527314	518	11 28 610 5	11	4
406511914	571	10 51 743 9	19	12	406527414	40	10 51 961 6	16	8
406512014	40	10 51 961 6	19	2	406527414	62	10 56 069 4	3	8
406512014	290	11 24 409 0	54	31	406527414	167	11 24 113 8	57	16
406512014	304	10 54 591 0	19	8	406527614	58	10 58 163 4	35	4
406512014	310	11 24 483 7	83	1	406527614	550	11 30 126 6	2	4
406512014	609	11 30 694 4	13	3	406527714	595	11 27 109 7	13	2
406512614	181	11 24 114 1	66	1	406527814	290	11 24 409 0	45	4
406517314	43	10 56 070 1	62	12	406527814	310	11 24 483 7	82	8
406517314	310	11 24 483 7	73	3	406527814	488	99 14 137 14	4	3
406517314	329	99 29 258 14	2	8	406527814	604	10 55 601 0	15	4
406517314	394	99 18 041 14	15	2	406527914	50	10 55 268 1	3	1
406517314	417	11 89 365 0	18	152	406527914	174	11 24 114 0	68	4
406517314	428	11 89 365 1	18	152	406527914	586	10 55 372 1	38	16
406517314	430	11 31 390 8	22	16	406528014	391	10 53 756 0	5	2
406517314	435	11 22 050 0	16	4	406532614	310	11 24 483 7	68	1
406517314	450	11 22 050 1	16	4	406532614	435	11 22 050 0	13	3
406517314	460	11 23 820 3	16	4	406532614	450	11 22 050 1	13	3
406517314	529	99 48 521 14	15	2	406532614	460	11 23 820 3	60	24
406517314	595	11 27 109 7	20	2	406532614	471	10 58 193 7	13	18
406517614	181	11 24 114 1	62	4	406532614	485	11 24 444 4	30	8
406517614	310	11 24 483 7	97	2	406532614	571	10 51 743 9	24	2
406517614	607	10 55 280 7	14	4	406532614	607	10 55 280 7	22	2
406517614	674	10 52 155 4	13	2	406532614	615	10 55 514 8	20	2
406517714	58	10 58 163 4	21	2	406532614	617	11 26 901 8	17	2
406517714	181	11 24 114 1	65	2	406532614	656	10 58 064 7	21	3
406517714	317	99 29 803 14	23	12	406532614	670	10 52 293 0	4	4
406517714	557	11 28 744 5	41	4	406532914	310	11 24 483 7	98	1
406517914	167	11 24 113 8	56	4	406532914	471	10 58 193 7	18	2
406517914	417	11 89 365 0	24	7	406532914	517	11 28 629 9	27	4
406517914	428	11 89 365 1	24	7	406532914	611	11 30 567 0	61	1
406517914	485	11 24 444 4	14	8	406550714	306	11 24 922 2	27	84
406517914	526	99 23 398 14	28	8	406551114	310	11 24 483 7	69	2
406518414	197	11 24 114 5	89	1	406606414	10	11 29 618 6	56	16
406518414	460	11 23 820 3	18	4	4066093	171	10 58 017 0	64	8
406518414	561	10 55 753 7	11	2	4066098	10	11 29 618 6	67	48
406518414	562	10 55 757 6	11	2	4066098	75	11 24 773 5	59	12
406518514	190	11 24 114 3	63	3	4066098	171	10 58 017 0	63	12
406518514	197	11 24 114 5	80	10	4066122	10	11 29 618 6	65	8
406518614	288	11 24 409 0	24	5	4066122	171	10 58 017 0	65	6

Item	Sheet	Assembly	Pos.	Quantity	Item	Sheet	Assembly	Pos.	Quantity
4066124	75	11 24 773 5	56	12	411517114	430	11 31 390 8	32	8
4068017	47	10 56 073 3	60	6	411517114	567	11 22 322 6	4	4
407041214	390	97 07 857 03	3	3	411517114	586	10 55 372 1	47	10
407071114	392	11 30 962 5	4	4	411517114	617	11 26 901 8	23	2
407203008	170	10 57 532 2	65	4	411517114	669	11 22 382 1	26	2
4072083	43	10 56 070 1	61	32	411551114	197	11 24 114 5	100	2
407350108	270	10 14 622 4	15	2	411551114	639	11 89 568 6	50	9
407350208	224	10 13 475 1	4	1	411551214	390	97 07 857 03	2	9
407350208	225	10 12 653 5	6	1	411551214	679	10 52 155 9	43	2
407350208	227	10 13 469 6	5	1	411880614	190	11 24 114 3	83	4
407350208	246	10 14 588 5	22	1	411901114	30	10 53 048 9	8	1
407350208	270	10 14 622 4	16	8	411901114	168	10 51 948 1	80	4
407350208	280	10 15 028 8	54	5	412100214	669	11 22 382 1	5	8
4079160	246	10 14 588 5	5	7	412705014	393	10 51 969 6	12	80
4079160	270	10 14 622 4	8	1	413003208	661	11 22 037 2	9	2
4079240	246	10 14 588 5	17	1	413003308	286	11 24 114 6	80	32
408301208	371	11 22 369 1	7	8	413003308	306	11 24 922 2	38	18
408600708	310	11 24 483 7	99	2	413003508	286	11 24 114 6	82	10
408600708	371	11 22 369 1	6	8	413003508	290	11 24 409 0	58	4
408600708	661	11 22 037 2	6	1	413013314	286	11 24 114 6	81	8
408600808	310	11 24 483 7	91	2	413013314	304	10 54 591 0	13	24
408601008	471	10 58 193 7	16	4	420000314	390	97 07 857 03	4	3
408601008	589	11 24 575 5	13	8	420000414	34	10 56 645 8	60	4
408606214	356	11 27 970 6	37	4	420000414	197	11 24 114 5	91	29
408606214	657	10 57 848 6	5	2	420000414	290	11 24 409 0	44	10
408606314	584	10 55 372 1	33	24	420000414	356	11 27 970 6	23	14
408606414	310	11 24 483 7	90	14	420000414	391	10 53 756 0	7	8
408606414	611	11 30 567 0	60	1	420000414	417	11 89 365 0	50	6
409710601	421	96 93 178 01	67	3	420000414	428	11 89 365 1	50	6
4097529	350	90 01 376 2	79	1	420000414	430	11 31 390 8	30	24
409878214	170	10 57 532 2	62	12	420000414	435	11 22 050 0	12	3
409878414	170	10 57 532 2	64	4	420000414	450	11 22 050 1	12	3
411200108	611	11 30 567 0	81	1	420000414	460	11 23 820 3	64	56
411514614	47	10 56 073 3	80	6	420000414	471	10 58 193 7	12	36
411514614	167	11 24 113 8	82	8	420000414	485	11 24 444 4	29	18
411514614	190	11 24 114 3	81	8	420000414	497	11 28 397 7	17	1
411514614	197	11 24 114 5	104	6	420000414	498	11 28 397 8	17	1
411514614	304	10 54 591 0	20	4	420000414	499	11 28 399 5	17	1
411514614	356	11 27 970 6	32	1	420000414	500	11 28 399 7	17	1
411514614	561	10 55 753 7	19	1	420000414	567	11 22 322 6	3	10
411514614	562	10 55 757 6	19	1	420000414	569	11 21 552 4	13	2
411514614	670	10 52 293 0	5	4	420000414	571	10 51 743 9	26	2
411515014	167	11 24 113 8	83	4	420000414	586	10 55 372 1	34	34
411515014	290	11 24 409 0	57	7	420000414	607	10 55 280 7	21	4
411515014	304	10 54 591 0	15	26	420000414	615	10 55 514 8	19	4
411515014	356	11 27 970 6	38	4	420000414	669	11 22 382 1	25	2
411515014	561	10 55 753 7	20	2	420001014	53	11 26 557 2	14	4
411515014	562	10 55 757 6	20	2	420001014	58	10 58 163 4	67	6
411515014	586	10 55 372 1	61	2	420001014	167	11 24 113 8	75	16
411515014	589	11 24 575 5	15	4	420001014	175	11 24 114 0	71	6
411515014	669	11 22 382 1	21	2	420001014	186	11 24 114 2	70	4
411515014	674	10 52 155 4	15	2	420001014	191	11 24 114 4	70	4
411516914	167	11 24 113 8	85	8	420001014	197	11 24 114 5	92	30
411516914	430	11 31 390 8	25	8	420001014	288	11 24 409 0	34	21
411516914	529	99 48 521 14	43	2	420001014	304	10 54 591 0	16	12
411516914	561	10 55 753 7	15	2	420001014	310	11 24 483 7	87	26
411516914	562	10 55 757 6	15	2	420001014	341	10 51 968 2	17	6
411516914	595	11 27 109 7	21	2	420001014	356	11 27 970 6	20	18
411517114	356	11 27 970 6	56	2	420001014	392	11 30 962 5	5	2
411517114	391	10 53 756 0	6	4	420001014	430	11 31 390 8	12	6

Item	Sheet	Assembly	Pos.	Quantity	Item	Sheet	Assembly	Pos.	Quantity
420001014	460	11 23 820 3	44	18	420250114	670	10 52 293 0	6	4
420001014	473	99 34 198 14	14	8	420600408	60	10 56 067 3	13	6
420001014	482	11 27 536 5	22	4	421101714	521	11 28 357 6	5	2
420001014	527	99 30 800 14	13	4	421101714	598	99 10 116 14	36	2
420001014	529	99 48 521 14	35	14	421101814	425	10 50 179 5	3	2
420001014	586	10 55 372 1	48	82	421102214	58	10 58 163 4	24	8
420001014	588	11 24 147 8	13	12	421102214	63	99 23 451 14	3	4
420001014	604	10 55 601 0	21	2	421102214	517	11 28 629 9	36	2
420001014	607	10 55 280 7	15	4	421102414	485	11 24 444 4	20	10
420001014	611	11 30 567 0	70	1	421102814	557	11 28 744 5	35	4
420001014	639	11 89 568 6	41	4	421102914	598	99 10 116 14	46	2
420001014	656	10 58 064 7	28	6	421102914	600	99 23 405 14	3	12
420001014	657	10 57 848 6	7	1	421102914	602	97 05 997 03	6	14
420001014	661	11 22 037 2	7	4	421103014	58	10 58 163 4	14	3
420001014	669	11 22 382 1	8	8	421103014	167	11 24 113 8	78	4
420001014	670	10 52 293 0	15	3	421103014	529	99 48 521 14	12	2
420001014	674	10 52 155 4	14	2	421103014	564	99 23 415 14	36	11
420001114	40	10 51 961 6	15	8	421103014	565	97 08 757 03	3	2
420001114	43	10 56 070 1	70	44	421103214	64	10 51 969 4	19	2
420001114	47	10 56 073 3	70	6	421103214	517	11 28 629 9	37	4
420001114	60	10 56 067 3	18	4	421103214	529	99 48 521 14	13	4
420001114	62	10 56 069 4	4	8	421103214	557	11 28 744 5	34	2
420001114	167	11 24 113 8	70	42	421103314	529	99 48 521 14	28	12
420001114	168	10 51 948 1	70	4	421103314	530	11 24 825 8	13	2
420001114	170	10 57 532 2	70	6	421103314	558	95 70 956 14	16	10
420001114	175	11 24 114 0	73	28	421103314	564	99 23 415 14	26	6
420001114	197	11 24 114 5	97	4	421103314	624	11 23 619 7	20	1
420001114	286	11 24 114 6	71	11	421103414	517	11 28 629 9	38	16
420001114	290	11 24 409 0	55	40	421103414	529	99 48 521 14	14	1
420001114	304	10 54 591 0	12	36	421103514	564	99 23 415 14	25	8
420001114	310	11 24 483 7	78	53	421103514	598	99 10 116 14	42	2
420001114	316	10 52 656 0	14	16	421103514	618	10 51 971 3	24	12
420001114	356	11 27 970 6	27	6	421103614	317	99 29 803 14	18	6
420001114	460	11 23 820 3	65	36	421103614	472	99 30 060 14	13	4
420001114	497	11 28 397 7	16	4	421103614	502	99 24 404 14	13	4
420001114	498	11 28 397 8	16	4	421103614	508	99 24 405 14	13	4
420001114	499	11 28 399 5	16	8	421103614	512	99 24 406 14	13	8
420001114	500	11 28 399 7	16	8	421103614	524	99 24 594 14	13	4
420001114	501	11 28 794 6	15	4	421103714	489	99 26 417 14	14	8
420001114	517	11 28 629 9	68	8	421103714	524	99 24 594 14	16	16
420001114	520	10 59 863 3	22	1	421103814	460	11 23 820 3	12	8
420001114	521	11 28 357 6	4	8	421103814	493	11 28 726 4	11	2
420001114	527	99 30 800 14	10	2	421103814	564	99 23 415 14	24	8
420001114	529	99 48 521 14	17	8	421103814	618	10 51 971 3	20	2
420001114	586	10 55 372 1	37	32	421103914	564	99 23 415 14	35	10
420001114	598	99 10 116 14	16	6	421300214	43	10 56 070 1	72	4
420001114	669	11 22 382 1	6	16	421300214	168	10 51 948 1	71	4
420002601	598	99 10 116 14	29	4	421300214	175	11 24 114 0	74	24
420003714	485	11 24 444 4	36	4	421300214	181	11 24 114 1	71	22
420003714	501	11 28 794 6	13	2	421300214	186	11 24 114 2	72	6
420003714	526	99 23 398 14	27	10	421300214	190	11 24 114 3	71	28
420005214	53	11 26 557 2	13	2	421300214	197	11 24 114 5	94	12
420005214	61	11 31 093 2	11	8	421300214	286	11 24 114 6	72	2
420005214	62	10 56 069 4	5	40	421300414	41	10 56 070 0	70	3
420005214	197	11 24 114 5	90	2	421300414	46	10 56 073 2	70	3
420005214	460	11 23 820 3	63	16	421300514	167	11 24 113 8	77	4
420005214	517	11 28 629 9	33	8	421300514	175	11 24 114 0	72	20
420005214	518	11 28 610 5	14	16	421300514	181	11 24 114 1	70	28
420005214	639	11 89 568 6	42	9	421300514	184	11 28 574 7	70	4
420053101	586	10 55 372 1	50	20	421300514	186	11 24 114 2	71	4

Item	Sheet	Assembly	Pos.	Quantity	Item	Sheet	Assembly	Pos.	Quantity
421500614	417	11 89 365 0	7	30	433009514	508	99 24 405 14	14	2
421500614	428	11 89 365 1	7	30	433009514	512	99 24 406 14	14	6
421600901	417	11 89 365 0	53	54	433009514	524	99 24 594 14	14	6
421600901	428	11 89 365 1	53	54	433009714	618	10 51 971 3	33	4
421700314	75	11 24 773 5	36	4	433010314	64	10 51 969 4	20	2
421700508	310	11 24 483 7	88	48	433010314	517	11 28 629 9	50	2
422010414	75	11 24 773 5	38	20	433010314	529	99 48 521 14	32	4
422014001	582	54 02 705 14	23	3	433010314	558	95 70 956 14	18	8
4229913	350	90 01 376 2	75	12	433010314	618	10 51 971 3	25	4
4239009	96	10 11 834 9	24	8	433010314	624	11 23 619 7	21	1
423912001	421	96 93 178 01	69	12	433010514	564	99 23 415 14	29	4
425221314	30	10 53 048 9	9	1	433010914	564	99 23 415 14	30	2
4280008	98	10 11 835 0	31	4	433011114	618	10 51 971 3	21	2
428001014	580	54 02 703 14	45	1	433014214	485	11 24 444 4	21	2
428001414	487	91 90 584 14	6	1	433101208	503	11 23 290 7	12	1
4280020	469	61 61 541 14	3	3	433101208	517	11 28 629 9	53	2
428002914	582	54 02 705 14	13	1	433101208	526	99 23 398 14	34	8
4280032	126	10 13 802 7	41	2	433101208	529	99 48 521 14	41	2
428003314	350	90 01 376 2	41	3	433101208	565	97 08 757 03	4	2
4280034	109	98 89 977	41	1	433101208	600	99 23 405 14	6	12
4280034	113	98 84 402	41	1	433101208	602	97 05 997 03	7	14
428004514	581	54 02 704 14	30	1	433101208	604	10 55 601 0	22	4
428011901	421	96 93 178 01	19	5	433101208	615	10 55 514 8	13	4
428100914	580	54 02 703 14	46	1	433101208	644	11 89 568 8	20	4
4281013	580	54 02 703 14	4	1	433101208	669	11 22 382 1	27	1
4281016	581	54 02 704 14	31	1	433102508	460	11 23 820 3	56	2
4281017	126	10 13 802 7	40	1	433102508	501	11 28 794 6	18	2
4281017	134	10 13 803 2	40	1	433102508	529	99 48 521 14	20	2
4281018	109	98 89 977	40	1	433102508	557	11 28 744 5	27	2
4281037	582	54 02 705 14	14	1	433102508	618	10 51 971 3	29	8
428107101	421	96 93 178 01	76	1	433105008	317	99 29 803 14	19	6
428107714	582	54 02 705 14	21	1	433105008	460	11 23 820 3	13	8
429612001	421	96 93 178 01	57	1	433105008	472	99 30 060 14	15	2
431500401	350	90 01 376 2	92	2	433105008	493	11 28 726 4	12	2
431500401	421	96 93 178 01	96	2	433105008	502	99 24 404 14	15	2
432003714	461	11 23 820 3	97	2	433105008	508	99 24 405 14	15	2
432008001	421	96 93 178 01	78	1	433105008	512	99 24 406 14	15	2
432016214	58	10 58 163 4	40	1	433105008	517	11 28 629 9	54	2
432016214	557	11 28 744 5	30	1	433105008	524	99 24 594 14	15	2
433006314	425	10 50 179 5	4	2	433105008	529	99 48 521 14	21	3
433006314	521	11 28 357 6	7	2	433105008	558	95 70 956 14	17	2
433006614	63	99 23 451 14	4	4	433105008	564	99 23 415 14	31	10
433007508	58	10 58 163 4	31	4	433105008	598	99 10 116 14	44	2
433007708	58	10 58 163 4	25	4	433105008	624	11 23 619 7	11	1
433007914	557	11 28 744 5	33	2	433105414	316	10 52 656 0	12	4
433008108	485	11 24 444 4	26	4	433105414	571	10 51 743 9	12	2
433008108	526	99 23 398 14	33	2	433105414	591	11 21 546 2	11	1
433008108	557	11 28 744 5	32	1	433206014	527	99 30 800 14	14	1
433008214	64	10 51 969 4	16	4	433206014	529	99 48 521 14	48	1
433008814	517	11 28 629 9	48	2	433206014	561	10 55 753 7	21	1
433009014	167	11 24 113 8	31	4	433206014	562	10 55 757 6	21	1
433009014	598	99 10 116 14	30	2	433206014	586	10 55 372 1	51	8
433009114	58	10 58 163 4	15	2	433206214	460	11 23 820 3	33	2
433009114	517	11 28 629 9	49	2	433206214	586	10 55 372 1	52	10
433009114	529	99 48 521 14	19	2	433206314	317	99 29 803 14	21	6
433009408	530	11 24 825 8	14	2	433206314	598	99 10 116 14	31	2
433009414	564	99 23 415 14	28	3	433206614	669	11 22 382 1	7	4
433009514	472	99 30 060 14	14	2	450052114	58	10 58 163 4	30	2
433009514	489	99 26 417 14	15	8	450052114	63	99 23 451 14	2	2
433009514	502	99 24 404 14	14	2	451436614	58	10 58 163 4	13	1

Item	Sheet	Assembly	Pos.	Quantity	Item	Sheet	Assembly	Pos.	Quantity
453050914	600	99 23 405 14	5	12	471007014	14	11 29 618 6	706	4
453050914	602	97 05 997 03	5	14	471007014	344	10 55 216 1	619	1
460014603	167	11 24 113 8	74	2	471007914	76	11 24 773 5	315	1
460014603	417	11 89 365 0	9	45	471008014	76	11 24 773 5	677	3
460014603	428	11 89 365 1	9	45	471008214	12	11 29 618 6	601	3
4600157	335	99 29 386 14	11	16	471008214	76	11 24 773 5	611	8
4600157	336	99 29 434 14	11	16	471008214	398	11 89 300 5	612	8
4600170	333	99 29 392 14	7	8	471008214	446	11 26 260 6	709	1
4600170	335	99 29 386 14	20	12	471008214	452	11 26 261 1	709	1
4600170	336	99 29 434 14	20	12	471016401	79	11 24 682 0	590	2
460022203	341	10 51 968 2	11	48	471030508	12	11 29 618 6	600	3
460022703	75	11 24 773 5	37	14	471030508	76	11 24 773 5	678	1
460022703	310	11 24 483 7	89	34	471030708	16	11 29 618 6	737	1
460022703	332	99 29 389 14	5	4	471030708	446	11 26 260 6	710	1
460022703	333	99 29 392 14	5	4	471030708	452	11 26 261 1	710	1
460022703	335	99 29 386 14	14	16	471031108	76	11 24 773 5	672	1
460022703	336	99 29 434 14	14	16	471031108	400	11 89 300 5	654	1
460022703	611	11 30 567 0	71	1	471031308	76	11 24 773 5	632	2
460023503	10	11 29 618 6	60	8	471031308	400	11 89 300 5	616	2
460024203	320	10 51 968 6	16	2	471031508	76	11 24 773 5	631	3
460024203	333	99 29 392 14	8	8	471031508	196	11 24 114 5	31	2
460024203	335	99 29 386 14	15	6	471031808	76	11 24 773 5	680	2
460024203	336	99 29 434 14	15	6	471032108	626	10 51 973 8	610	2
4600257	334	99 29 388 14	4	7	471032608	12	11 29 618 6	622	1
4600320	339	99 04 645 14	64	1	471032608	66	10 51 969 5	604	2
4600366	10	11 29 618 6	61	36	471032608	398	11 89 300 5	615	6
4600366	344	10 55 216 1	7	8	471032608	477	10 51 959 1	606	2
4600385	171	10 58 017 0	62	8	471032608	642	10 51 975 8	603	8
4600385	223	10 14 843 8	5	2	471032608	647	10 55 459 4	600	1
4600385	274	10 11 557 7	7	15	471032708	14	11 29 618 6	658	4
4600505	10	11 29 618 6	57	16	471032708	66	10 51 969 5	603	2
4600513	140	10 13 000 5	20	4	471032708	398	11 89 300 5	600	24
4600513	141	10 13 235 7	20	4	471032708	477	10 51 959 1	627	2
4600513	142	10 13 452 1	20	4	471032708	619	10 51 971 2	704	2
4600513	143	10 13 806 8	20	4	471032708	636	11 89 408 3	703	8
4600552	10	11 29 618 6	59	20	471032708	659	10 51 728 1	609	1
4601426	271	10 14 584 5	5	2	471032808	12	11 29 618 6	621	27
4630001	350	90 01 376 2	56	3	471032808	76	11 24 773 5	630	3
4630200	43	10 56 070 1	63	4	471032808	321	10 51 968 7	609	3
4630200	344	10 55 216 1	8	8	471032808	400	11 89 300 5	622	2
4630200	421	96 93 178 01	11	15	471032808	456	91 90 239 14	701	1
4635283	168	10 51 948 1	73	12	471032808	659	10 51 728 1	600	1
4635283	190	11 24 114 3	72	8	471032908	12	11 29 618 6	616	1
4635283	197	11 24 114 5	95	2	471033014	76	11 24 773 5	629	1
470002414	456	91 90 239 14	700	1	471033014	400	11 89 300 5	651	2
470701414	77	11 24 773 5	691	1	471033014	573	10 51 726 2	602	2
470905214	174	11 24 114 0	36	1	471033114	14	11 29 618 6	707	1
470905714	174	11 24 114 0	37	3	471033214	16	11 29 618 6	722	2
471004514	12	11 29 618 6	602	11	471033214	400	11 89 300 5	636	1
471004514	66	10 51 969 5	605	1	471033214	463	10 51 826 1	608	3
471004514	76	11 24 773 5	620	1	471033214	477	10 51 959 1	605	3
471004514	400	11 89 300 5	617	6	471033214	573	10 51 726 2	603	2
471004514	619	10 51 971 2	703	2	471033214	619	10 51 971 2	709	2
471004514	626	10 51 973 8	611	1	471033214	636	11 89 408 3	704	1
471004514	659	10 51 728 1	605	2	471033314	321	10 51 968 7	606	1
471004614	76	11 24 773 5	619	2	471033414	16	11 29 618 6	725	1
471004614	321	10 51 968 7	607	2	471033614	16	11 29 618 6	738	1
471004614	400	11 89 300 5	618	2	471034414	16	11 29 618 6	726	2
471004614	446	11 26 260 6	708	1	471034414	344	10 55 216 1	612	2
471004614	452	11 26 261 1	708	1	471034414	463	10 51 826 1	604	2

Item	Sheet	Assembly	Pos.	Quantity	Item	Sheet	Assembly	Pos.	Quantity
471034708	14	11 29 618 6	672	4	477700214	12	11 29 618 6	619	1
471034708	76	11 24 773 5	637	1	477700214	398	11 89 300 5	23	1
471034714	191	11 24 114 4	25	2	477700414	77	11 24 773 5	689	2
471036014	400	11 89 300 5	652	2	477700414	456	91 90 239 14	703	1
471039408	321	10 51 968 7	612	1	477700514	14	11 29 618 6	638	6
471039408	344	10 55 216 1	611	2	477700514	463	10 51 826 1	213	2
471039708	344	10 55 216 1	618	2	477700514	477	10 51 959 1	202	1
471039708	573	10 51 726 2	600	1	477700514	642	10 51 975 8	606	8
471039908	76	11 24 773 5	635	3	477700814	14	11 29 618 6	634	1
471039908	400	11 89 300 5	655	2	477701114	463	10 51 826 1	207	2
471100114	12	11 29 618 6	617	3	477701414	14	11 29 618 6	632	2
471100114	477	10 51 959 1	604	2	477701514	344	10 55 216 1	625	4
471100414	12	11 29 618 6	608	2	477701814	463	10 51 826 1	211	4
471100614	400	11 89 300 5	620	2	477704514	350	90 01 376 2	78	1
471100714	16	11 29 618 6	756	1	477704514	400	11 89 300 5	650	1
471100714	477	10 51 959 1	603	1	477704614	14	11 29 618 6	720	3
472531508	16	11 29 618 6	723	1	477704614	43	10 56 070 1	19	1
472531508	477	10 51 959 1	624	2	477704614	47	10 56 073 3	17	5
472531508	626	10 51 973 8	608	3	477704614	75	11 24 773 5	300	1
473210214	477	10 51 959 1	632	1	477704914	76	11 24 773 5	306	1
473210214	626	10 51 973 8	607	3	477704914	170	10 57 532 2	32	1
473210214	636	11 89 408 3	700	1	477704914	174	11 24 114 0	38	4
473231214	477	10 51 959 1	633	1	477704914	186	11 24 114 2	64	2
474001214	16	11 29 618 6	760	1	477705114	321	10 51 968 7	202	1
474002314	12	11 29 618 6	620	4	477705214	196	11 24 114 5	58	1
474002414	16	11 29 618 6	744	2	481930314	626	10 51 973 8	612	1
474002414	398	11 89 300 5	614	4	481930414	12	11 29 618 6	630	3
474032614	12	11 29 618 6	628	3	481930414	400	11 89 300 5	624	2
474032614	463	10 51 826 1	602	4	481930414	456	91 90 239 14	704	1
474032614	477	10 51 959 1	600	8	481930514	446	11 26 260 6	703	1
474032714	14	11 29 618 6	650	2	481930514	452	11 26 261 1	703	1
474032914	14	11 29 618 6	636	2	481930614	477	10 51 959 1	622	1
474033014	14	11 29 618 6	719	4	481930714	626	10 51 973 8	604	1
474033014	400	11 89 300 5	647	8	481931114	16	11 29 618 6	761	1
474033014	446	11 26 260 6	714	2	481931614	77	11 24 773 5	687	1
474033014	452	11 26 261 1	714	2	481933014	400	11 89 300 5	623	4
474033014	463	10 51 826 1	601	4	481933614	76	11 24 773 5	319	1
475002514	477	10 51 959 1	628	2	482330814	16	11 29 618 6	730	1
475033014	626	10 51 973 8	609	3	482330814	76	11 24 773 5	675	1
475033614	477	10 51 959 1	619	1	482331114	626	10 51 973 8	603	3
475501414	14	11 29 618 6	635	2	482331914	16	11 29 618 6	721	3
475501414	398	11 89 300 5	604	4	482331914	463	10 51 826 1	600	2
475501914	76	11 24 773 5	685	1	482430314	14	11 29 618 6	693	1
475501914	626	10 51 973 8	606	1	482430314	344	10 55 216 1	201	1
475502514	400	11 89 300 5	625	4	482430614	398	11 89 300 5	606	2
475503314	463	10 51 826 1	212	2	482431214	626	10 51 973 8	602	1
476608008	174	11 24 114 0	39	1	482431314	12	11 29 618 6	204	1
477102814	196	11 24 114 5	57	2	482431314	76	11 24 773 5	643	2
477400314	77	11 24 773 5	690	2	482431314	446	11 26 260 6	705	1
477400314	456	91 90 239 14	702	1	482431314	452	11 26 261 1	705	1
477400414	477	10 51 959 1	673	1	482431414	446	11 26 260 6	706	1
477400414	642	10 51 975 8	605	8	482431414	452	11 26 261 1	706	1
477400614	463	10 51 826 1	208	2	482431514	477	10 51 959 1	671	1
477400714	14	11 29 618 6	633	2	482431714	344	10 55 216 1	623	4
477400814	344	10 55 216 1	624	4	482530814	16	11 29 618 6	755	2
477401014	463	10 51 826 1	202	4	482530814	76	11 24 773 5	660	1
477510201	350	90 01 376 2	2	4	482530914	16	11 29 618 6	736	1
477700114	14	11 29 618 6	639	2	482530914	75	11 24 773 5	301	2
477700114	76	11 24 773 5	655	1	482531614	12	11 29 618 6	615	1
477700114	463	10 51 826 1	214	2	482531814	14	11 29 618 6	652	2

Item	Sheet	Assembly	Pos.	Quantity	Item	Sheet	Assembly	Pos.	Quantity
482531814	400	11 89 300 5	649	4	485568514	335	99 29 386 14	17	12
485430714	16	11 29 618 6	748	1	485568514	336	99 29 434 14	17	12
485431214	14	11 29 618 6	714	2	485568514	501	11 28 794 6	14	2
485431214	76	11 24 773 5	683	3	485569314	433	99 26 718 14	14	16
485431314	14	11 29 618 6	666	4	485569314	589	11 24 575 5	14	16
485431414	12	11 29 618 6	205	1	485570714	60	10 56 067 3	23	4
485432814	16	11 29 618 6	759	1	485581914	34	10 56 645 8	54	1
485433314	76	11 24 773 5	684	1	4900093	350	90 01 376 2	27	8
485433314	446	11 26 260 6	713	2	4900125	98	10 11 835 0	30	2
485433314	452	11 26 261 1	713	2	4900262	174	11 24 114 0	32	7
485433314	477	10 51 959 1	613	8	4900778	175	11 24 114 0	91	4
485433314	573	10 51 726 2	615	2	4900778	250	10 14 736 9	11	2
485433314	619	10 51 971 2	710	2	4900778	268	10 14 013 6	25	2
485433414	16	11 29 618 6	758	1	4900778	457	91 76 658 14	2	1
485433414	456	91 90 239 14	705	1	4900980	517	11 28 629 9	66	4
485433414	477	10 51 959 1	629	2	4900980	626	10 51 973 8	302	2
485433514	66	10 51 969 5	610	1	4900981	421	96 93 178 01	62	24
485433514	477	10 51 959 1	630	1	4901104	232	10 13 382 3	8	1
485434214	16	11 29 618 6	747	1	4901138	217	10 14 671 6	2	1
485435014	14	11 29 618 6	651	2	4901195	99	92 67 343	13	1
485435714	14	11 29 618 6	713	1	4901450	272	10 12 037 2	4	3
485436414	400	11 89 300 5	629	2	4901782	30	10 53 048 9	10	1
485436414	573	10 51 726 2	617	1	4901782	43	10 56 070 1	71	12
485437514	76	11 24 773 5	313	1	4901782	58	10 58 163 4	20	2
485501714	58	10 58 163 4	23	2	4901782	60	10 56 067 3	11	2
485518914	618	10 51 971 3	19	2	4901782	167	11 24 113 8	76	4
485519214	624	11 23 619 7	19	1	4901782	171	10 58 017 0	70	20
485529714	79	11 24 682 0	370	2	4901782	181	11 24 114 1	72	3
485529814	79	11 24 682 0	410	2	4901782	391	10 53 756 0	8	2
485546414	392	11 30 962 5	6	4	4901782	417	11 89 365 0	23	15
485546514	356	11 27 970 6	50	12	4901782	428	11 89 365 1	23	15
485546514	392	11 30 962 5	7	4	4901782	430	11 31 390 8	23	24
485549914	40	10 51 961 6	21	2	4901782	460	11 23 820 3	22	16
485549914	62	10 56 069 4	2	8	4901782	529	99 48 521 14	18	2
485549914	306	11 24 922 2	32	53	4901782	550	11 30 126 6	3	8
485550014	60	10 56 067 3	19	4	4901782	586	10 55 372 1	49	10
485550014	288	11 24 409 0	29	21	4901782	595	11 27 109 7	12	6
485550014	306	11 24 922 2	25	2	4901782	656	10 58 064 7	25	2
485550114	290	11 24 409 0	61	5	4901893	172	11 24 113 9	71	4
485550114	332	99 29 389 14	4	4	4902260	171	10 58 017 0	60	10
485550114	333	99 29 392 14	4	4	491033414	626	10 51 973 8	601	1
485550114	335	99 29 386 14	16	2	491101214	16	11 29 618 6	757	1
485550114	336	99 29 434 14	16	2	4980000	231	10 13 394 7	3	1
485550114	356	11 27 970 6	30	3	4980012	274	10 11 557 7	6	2
485550114	586	10 55 372 1	43	2	4980013	96	10 11 834 9	25	16
485553914	670	10 52 293 0	16	3	4980046	100	10 11 835 7	44	2
485555314	60	10 56 067 3	12	2	4980082	131	10 14 131 6	21	1
485556314	579	54 02 702 14	23	4	4980362	204	11 38 961 7	2	6
485556414	669	11 22 382 1	28	2	4980482	221	10 14 636 7	7	2
485557714	356	11 27 970 6	29	8	4980548	96	10 11 834 9	26	8
485557714	567	11 22 322 6	5	2	4980638	129	10 12 224 5	44	2
485559814	60	10 56 067 3	14	2	4980664	246	10 14 588 5	10	1
485565814	59	99 08 706 14	2	2	4980741	269	10 14 511 2	13	1
485565814	497	11 28 397 7	12	1	4980750	107	10 13 975 2	46	1
485565814	498	11 28 397 8	12	1	4980805	232	10 13 382 3	15	1
485565814	520	10 59 863 3	24	2	4980805	251	10 14 736 4	4	3
485565814	598	99 10 116 14	43	2	4980805	271	10 14 584 5	7	1
485565814	601	99 10 125 14	5	1	4980805	272	10 12 037 2	3	3
485568414	598	99 10 116 14	38	2	4980840	102	90 74 418	20	4
485568514	333	99 29 392 14	9	4	4980900	106	92 78 875	20	1

Item	Sheet	Assembly	Pos.	Quantity	Item	Sheet	Assembly	Pos.	Quantity
4980920	135	10 12 226 2	21	8	510586614	10	11 29 618 6	103	12
4980938	104	10 13 333 4	20	2	510586614	321	10 51 968 7	617	4
4980947	139	10 12 987 4	20	2	510586614	400	11 89 300 5	646	16
4980977	129	10 12 224 5	46	4	510586614	446	11 26 260 6	730	8
4980986	135	10 12 226 2	20	1	510586614	452	11 26 261 1	730	8
4981029	217	10 14 671 6	8	3	510586914	10	11 29 618 6	104	18
4981077	123	10 12 224 8	22	2	510586914	344	10 55 216 1	630	4
4981218	100	10 11 835 7	43	8	510587514	10	11 29 618 6	101	8
4981218	111	98 89 832	43	4	510587514	76	11 24 773 5	312	2
4981226	245	10 14 333 9	6	6	510587514	344	10 55 216 1	631	8
4981232	248	10 14 179 0	1	2	510587514	477	10 51 959 1	650	2
4981235	215	10 14 591 9	3	1	510587514	626	10 51 973 8	614	2
4981235	268	10 14 013 6	10	1	510587908	170	10 57 532 2	26	1
5004624	213	10 15 529 8	8	1	5106280	43	10 56 070 1	18	4
5004927	210	10 14 201 8	9	1	510629008	76	11 24 773 5	318	1
5004929	252	10 14 967 6	6	2	510629008	398	11 89 300 5	205	2
5005525	430	11 31 390 8	41	4	510641214	75	11 24 773 5	16	1
501507014	579	54 02 702 14	13	1	510662614	8	11 29 618 6	12	2
501507214	579	54 02 702 14	14	1	510662914	8	11 29 618 6	23	3
501507314	579	54 02 702 14	15	1	510662914	321	10 51 968 7	5	1
501532014	579	54 02 702 14	9	1	510664814	12	11 29 618 6	200	2
501540414	339	99 04 645 14	97	8	510664814	446	11 26 260 6	701	2
501540514	339	99 04 645 14	98	7	510664814	452	11 26 261 1	701	2
501559414	339	99 04 645 14	96	1	510664814	573	10 51 726 2	613	2
502027514	339	99 04 645 14	122	1	510682014	8	11 29 618 6	39	1
502027614	339	99 04 645 14	60	2	510682014	456	91 90 239 14	1	1
502037201	421	96 93 178 01	80	1	510690614	43	10 56 070 1	13	1
502038301	350	90 01 376 2	80	1	510694314	455	10 56 183 8	10	2
502050814	178	51 22 501 14	990	1	510694514	12	11 29 618 6	202	19
502050814	183	51 22 394 14	990	1	510694514	66	10 51 969 5	201	2
503192801	423	93 95 895 01	8	10	510694514	76	11 24 773 5	671	14
503192901	423	93 95 895 01	9	9	510694514	321	10 51 968 7	201	2
503199301	351	50 20 383 01	5	9	510694514	344	10 55 216 1	203	2
503199301	353	93 93 478 01	4	9	510694514	398	11 89 300 5	204	8
503199401	353	93 93 478 01	5	7	510694514	446	11 26 260 6	700	2
505104914	79	11 24 682 0	260	1	510694514	452	11 26 261 1	700	2
505105814	79	11 24 682 0	250	2	510694514	477	10 51 959 1	201	1
510095914	676	10 52 957 6	10	1	510694514	626	10 51 973 8	202	1
510232214	573	10 51 726 2	2	1	510695314	626	10 51 973 8	201	2
510403414	398	11 89 300 5	14	4	510695314	636	11 89 408 3	706	1
510411614	477	10 51 959 1	10	1	510701214	16	11 29 618 6	745	1
510427214	17	10 35 148 6	6	2	510701314	14	11 29 618 6	677	2
510427214	573	10 51 726 2	5	1	510701914	14	11 29 618 6	711	2
510427914	477	10 51 959 1	5	1	510702014	16	11 29 618 6	742	1
510429214	477	10 51 959 1	4	1	510702414	14	11 29 618 6	712	1
510438514	398	11 89 300 5	4	2	510702414	446	11 26 260 6	702	1
510466114	659	10 51 728 1	2	1	510703914	16	11 29 618 6	740	1
510493714	446	11 26 260 6	4	1	510704614	14	11 29 618 6	664	1
510493714	452	11 26 261 1	4	1	510705314	10	11 29 618 6	43	2
510497214	75	11 24 773 5	33	1	510709114	626	10 51 973 8	600	1
510511814	417	11 89 365 0	37	5	510709214	76	11 24 773 5	679	1
510511814	428	11 89 365 1	37	5	510710614	398	11 89 300 5	10	4
510548714	10	11 29 618 6	105	8	510713814	45	51 06 906 14	1	1
510559314	174	11 24 114 0	43	2.5	511414514	75	11 24 773 5	18	1
510571914	8	11 29 618 6	15	1	511419314	75	11 24 773 5	22	1
510571914	477	10 51 959 1	9	1	511432714	8	11 29 618 6	11	5
510572214	8	11 29 618 6	14	2	511432714	321	10 51 968 7	3	1
510572214	477	10 51 959 1	8	1	511434714	344	10 55 216 1	2	1
510574414	10	11 29 618 6	100	8	511442214	75	11 24 773 5	27	1
510574414	170	10 57 532 2	21	2	511455014	573	10 51 726 2	3	1

Item	Sheet	Assembly	Pos.	Quantity	Item	Sheet	Assembly	Pos.	Quantity
511458114	398	11 89 300 5	16	4	513328314	643	10 33 671 2	50	1
511458814	446	11 26 260 6	5	1	514618508	87	11 21 993 0	47	1
511458814	452	11 26 261 1	5	1	540136314	66	10 51 969 5	3	4
511467914	573	10 51 726 2	4	1	540244214	578	54 02 701 14	14	72
511475514	477	10 51 959 1	7	1	540270114	577	59 20 694 14	1	1
511476914	321	10 51 968 7	4	1	540270214	577	59 20 694 14	21	1
511480614	647	10 55 459 4	2	1	540270314	577	59 20 694 14	22	1
511491914	8	11 29 618 6	7	2	540270414	577	59 20 694 14	23	1
511491914	398	11 89 300 5	11	2	540270514	577	59 20 694 14	24	1
511495814	8	11 29 618 6	20	1	540270614	578	54 02 701 14	12	3
511502414	10	11 29 618 6	102	24	540270714	578	54 02 701 14	13	1
511502414	76	11 24 773 5	310	6	540270814	578	54 02 701 14	15	6
511502414	170	10 57 532 2	20	6	540270914	578	54 02 701 14	23	1
511511214	8	11 29 618 6	18	1	540271014	578	54 02 701 14	22	3
511511314	8	11 29 618 6	17	1	540271114	578	54 02 701 14	24	48
511598114	170	10 57 532 2	22	2	540271214	578	54 02 701 14	25	6
511607014	477	10 51 959 1	6	1	540271314	578	54 02 701 14	27	1
511607214	8	11 29 618 6	31	1	540271414	578	54 02 701 14	28	3
511614214	322	51 22 942 14	61	1	540271514	578	54 02 701 14	29	1
511631514	10	11 29 618 6	41	1	540271614	579	54 02 702 14	2	1
511637714	75	11 24 773 5	15	1	540271714	579	54 02 702 14	5	1
511639714	322	51 22 942 14	50	2	540271814	580	54 02 703 14	1	1
511640414	626	10 51 973 8	3	1	540271914	580	54 02 703 14	3	1
511640614	160	51 16 377 14	1	1	540272014	580	54 02 703 14	30	1
511640714	160	51 16 377 14	2	1	540272114	580	54 02 703 14	31	1
511640814	160	51 16 377 14	3	1	540272214	580	54 02 703 14	32	1
511655114	405	11 22 473 8	50	2	540272314	580	54 02 703 14	33	1
511657614	8	11 29 618 6	13	1	540272414	580	54 02 703 14	60	1
511704214	8	11 29 618 6	8	1	540272514	581	54 02 704 14	1	1
511704314	456	91 90 239 14	2	1	540272614	581	54 02 704 14	2	3
511708414	8	11 29 618 6	16	1	540272714	581	54 02 704 14	3	1
511710314	23	51 05 719 14	13	1	540272814	582	54 02 705 14	1	1
511713914	174	11 24 114 0	40	1	540272914	582	54 02 705 14	4	1
511713914	196	11 24 114 5	36	3	540273014	582	54 02 705 14	7	1
512214414	75	11 24 773 5	10	1	540273114	582	54 02 705 14	11	1
512239414	182	10 57 423 9	5	1	540273214	582	54 02 705 14	20	1
512249914	75	11 24 773 5	7	1	540273314	579	54 02 702 14	1	1
512250114	177	10 57 423 7	6	1	540287614	351	50 20 383 01	6	7
512256614	346	51 14 347 14	250	1	550789808	186	11 24 114 2	16	1
512294214	321	10 51 968 7	2	1	550936214	175	11 24 114 0	94	1
512299114	344	10 55 216 1	3	2	550945314	25	10 22 592 5	6	1
512299214	347	51 22 991 14	990	1	552006114	43	10 56 070 1	26	2
512401414	322	51 22 942 14	60	1	552066514	43	10 56 070 1	22	2
512401514	322	51 22 942 14	51	2	553078814	662	11 23 189 1	15	2.2
512402214	322	51 22 942 14	990	1	553079914	356	11 27 970 6	13	1
512405914	398	11 89 300 5	3	2	553087814	196	11 24 114 5	37	1
512406114	578	54 02 701 14	11	1	553128608	197	11 24 114 5	70	1
512406214	578	54 02 701 14	21	1	553183708	194	10 30 300 7	6	1
512411914	405	11 22 473 8	10	1	5609144	388	10 28 999 3	53	1
512714614	351	50 20 383 01	10	1	5700024	210	10 14 201 8	8	5
512714614	354	93 93 479 01	9	1	5700088	229	10 12 948 0	2	1
512714714	351	50 20 383 01	11	1	570114908	574	51 02 322 14	116	1
512714714	354	93 93 479 01	10	1	570346208	643	10 33 671 2	65	1
513313914	8	11 29 618 6	10	2	570948608	156	11 21 593 6	33	1
513314114	398	11 89 300 5	13	4	570950308	151	70 19 834	1	1
513319014	410	51 33 141 14	99	1	571827308	79	11 24 682 0	400	8
513319214	22	51 33 139 14	99	1	571895008	543	79 05 205 14	18	4
513319614	22	51 33 139 14	13	1	591645108	290	11 24 409 0	64	1
513319814	410	51 33 141 14	17	1	592000814	659	10 51 728 1	3	1
513322214	643	10 33 671 2	30	1	592007514	356	11 27 970 6	14	1

Item	Sheet	Assembly	Pos.	Quantity	Item	Sheet	Assembly	Pos.	Quantity
592022414	477	10 51 959 1	3	2	592290314	373	10 35 008 0	82	1
592031814	660	59 20 008 14	9	1	592290414	373	10 35 008 0	84	1
592044714	8	11 29 618 6	33	1	592290514	373	10 35 008 0	85	1
592052914	677	51 00 959 14	29	1	592290614	381	59 22 905 14	4	1
592054714	339	99 04 645 14	95	1	592290714	381	59 22 905 14	6	1
592069414	571	10 51 743 9	27	1	592290814	381	59 22 905 14	8	1
592070414	170	10 57 532 2	7	1	592291014	373	10 35 008 0	94	1
592089814	339	99 04 645 14	69	1	592291114	373	10 35 008 0	97	1
592104114	66	10 51 969 5	2	2	592291214	373	10 35 008 0	102	1
592104214	626	10 51 973 8	2	1	592291314	373	10 35 008 0	108	1
592145814	8	11 29 618 6	4	1	592291414	373	10 35 008 0	116	1
592158414	626	10 51 973 8	4	1	592291514	382	59 22 914 14	1	1
592178314	626	10 51 973 8	5	1	592291614	382	59 22 914 14	2	1
592178514	79	11 24 682 0	20	1	592291714	382	59 22 914 14	3	1
592178914	79	11 24 682 0	580	1	592291814	373	10 35 008 0	121	1
592200514	75	11 24 773 5	20	1	592291914	373	10 35 008 0	123	1
592257814	170	10 57 532 2	44	1	592293014	373	10 35 008 0	124	1
592274714	398	11 89 300 5	6	2	592293114	385	10 58 467 1	51	1
592274714	463	10 51 826 1	4	1	592293214	385	10 58 467 1	60	1
592285714	376	10 35 007 6	3	1	592293314	384	59 22 930 14	70	1
592285814	376	10 35 007 6	4	1	592293414	384	59 22 930 14	180	1
592286314	376	10 35 007 6	26	1	592293514	384	59 22 930 14	190	1
592286514	372	10 35 008 0	36	1	592293614	384	59 22 930 14	230	1
592286514	376	10 35 007 6	11	5	592293714	384	59 22 930 14	240	2
592286714	372	10 35 008 0	9	2	592293814	384	59 22 930 14	260	1
592286814	372	10 35 008 0	13	1	592316114	79	11 24 682 0	150	1
592286914	372	10 35 008 0	25	1	592316314	79	11 24 682 0	210	1
592287014	372	10 35 008 0	26	1	592316414	79	11 24 682 0	220	1
592287114	372	10 35 008 0	28	1	592317014	79	11 24 682 0	600	1
592287214	379	59 22 871 14	10	1	592323114	398	11 89 300 5	5	4
592287414	379	59 22 871 14	13	1	592323514	292	11 24 409 1	11	7
592287514	379	59 22 871 14	15	1	592323514	304	10 54 591 0	22	3
592287614	379	59 22 871 14	16	1	592330814	170	10 57 532 2	14	1
592287714	379	59 22 871 14	17	1	592333714	379	59 22 871 14	6	1
592287814	379	59 22 871 14	18	1	600147201	555	10 57 652 3	28	0.2
592287914	379	59 22 871 14	19	1	6001593	365	10 53 171 8	21	5
592288014	379	59 22 871 14	20	1	6001593	594	11 21 530 2	36	1
592288114	379	59 22 871 14	31	1	600204105	672	10 56 013 7	45	5
592288214	379	59 22 871 14	32	1	6003031	357	11 27 973 6	47	6
592288314	372	10 35 008 0	33	1	6003031	358	11 27 973 6	95	6
592288314	379	59 22 871 14	12	1	600376914	553	10 57 651 9	30	12
592288414	372	10 35 008 0	34	1	600385314	466	11 90 151 1	31	10.5
592288514	372	10 35 008 0	43	1	600454314	357	11 27 973 6	53	6.5
592288614	372	10 35 008 0	44	1	600454314	531	97 14 959 03	35	4
592288714	372	10 35 008 0	45	1	600454314	553	10 57 651 9	85	4.5
592288814	372	10 35 008 0	46	1	602008508	174	11 24 114 0	57	6
592288914	372	10 35 008 0	47	1	602008808	430	11 31 390 8	38	4
592289014	372	10 35 008 0	48	1	602010114	430	11 31 390 8	36	16
592289114	372	10 35 008 0	49	1	602016514	461	11 23 820 3	73	4
592289214	372	10 35 008 0	50	1	602017114	460	11 23 820 3	72	4
592289314	372	10 35 008 0	52	1	602017114	495	11 28 390 8	19	4
592289414	372	10 35 008 0	53	1	602017114	507	11 28 583 8	19	4
592289514	372	10 35 008 0	57	1	602017114	511	11 28 626 1	19	4
592289614	380	59 22 895 14	2	1	602025814	175	11 24 114 0	93	3
592289714	380	59 22 895 14	3	1	602026414	417	11 89 365 0	48	3
592289814	373	10 35 008 0	72	1	602026414	428	11 89 365 1	48	3
592289914	373	10 35 008 0	73	1	602101414	555	10 57 652 3	23	0.2
592290014	373	10 35 008 0	76	1	602106714	34	10 56 645 8	58	0.37
592290114	373	10 35 008 0	78	1	602125114	34	10 56 645 8	22	7
592290214	373	10 35 008 0	81	1	602134114	34	10 56 645 8	59	4

Item	Sheet	Assembly	Pos.	Quantity	Item	Sheet	Assembly	Pos.	Quantity
602134114	555	10 57 652 3	24	2	603018414	669	11 22 382 1	15	1
602151914	360	10 55 963 5	86	4	603202314	280	10 15 028 8	99	2
602153014	672	10 56 013 7	53	1	604105314	360	10 55 963 5	68	5
602153214	672	10 56 013 7	51	2	604105314	361	99 20 811 14	5	5
602153814	34	10 56 645 8	23	39	604105414	361	99 20 811 14	7	5
602153814	360	10 55 963 5	74	13	604105514	360	10 55 963 5	69	41
602153814	360	10 55 963 5	80	4	604105514	361	99 20 811 14	10	10
602153814	555	10 57 652 3	12	15	604105614	360	10 55 963 5	70	6
602203914	357	11 27 973 6	55	6	604105614	361	99 20 811 14	15	5
602203914	358	11 27 973 6	92	6	605010314	672	10 56 013 7	41	1
602203914	679	10 52 155 9	71	2	605013408	466	11 90 151 1	52	1
602206114	34	10 56 645 8	24	1	605013508	466	11 90 151 1	53	1
602206514	28	11 24 519 0	74	2	605013508	486	10 53 120 7	51	2
602208714	360	10 55 963 5	92	1	605253314	360	10 55 963 5	201	11
602209014	358	11 27 973 6	91	1	605253414	360	10 55 963 5	211	1
602209314	34	10 56 645 8	80	42	605254114	360	10 55 963 5	213	1
602209314	555	10 57 652 3	25	2	605254214	360	10 55 963 5	203	11
602209714	360	10 55 963 5	93	1	605264814	357	11 27 973 6	51	3
602213314	555	10 57 652 3	27	2	605601701	466	11 90 151 1	35	5
602303214	34	10 56 645 8	73	1	605601701	531	97 14 959 03	32	6
602305914	357	11 27 973 6	54	3	605601701	553	10 57 651 9	34	2
602305914	679	10 52 155 9	70	1	605601801	34	10 56 645 8	427	24
602307708	34	10 56 645 8	100	2	605604714	466	11 90 151 1	33	1
602440101	593	99 24 978 14	37	2	605604714	531	97 14 959 03	31	1
602440301	466	11 90 151 1	23	1	605604714	553	10 57 651 9	32	1
602440301	466	11 90 151 1	45	1	605604914	28	11 24 519 0	93	1
602453214	369	91 65 251 14	5	2	605608401	466	11 90 151 1	44	24
602453914	369	91 65 251 14	8	2	605609514	28	11 24 519 0	94	1
602454614	369	91 65 251 14	2	2	605609514	34	10 56 645 8	32	1
602454714	369	91 65 251 14	4	2	605609514	466	11 90 151 1	62	1
602457014	369	91 65 251 14	3	2	605609514	531	97 14 959 03	51	1
602457114	369	91 65 251 14	6	2	605609514	553	10 57 651 9	51	1
602457214	369	91 65 251 14	7	2	605610301	34	10 56 645 8	426	24
602458214	365	10 53 171 8	15	8	605611814	466	11 90 151 1	43	1
602481914	369	91 65 251 14	1	1	605612014	34	10 56 645 8	42	1
602501208	34	10 56 645 8	55	1	605612014	467	11 90 151 1	72	1
602604314	679	10 52 155 9	56	1	605612214	672	10 56 013 7	42	1
602620201	553	10 57 651 9	84	2	605613701	34	10 56 645 8	41	1
602620201	593	99 24 978 14	38	2	605614714	676	10 52 957 6	14	2
602620401	553	10 57 651 9	28	1	605615814	466	11 90 151 1	36	5
602620401	553	10 57 651 9	36	1	605616014	593	99 24 978 14	36	2
602707214	454	10 56 187 5	90	1	605616114	553	10 57 651 9	81	2
602707414	454	10 56 187 5	91	1	605618014	553	10 57 651 9	82	2
602720514	34	10 56 645 8	28	4	605619814	466	11 90 151 1	34	14
602720514	555	10 57 652 3	20	2	605619814	553	10 57 651 9	33	8
602730714	34	10 56 645 8	25	3	605756914	29	10 35 167 4	2	1
602730714	555	10 57 652 3	18	1	606070908	27	11 24 519 0	35	1
602731714	34	10 56 645 8	51	1	606272314	313	11 21 481 9	1	1
602731714	555	10 57 652 3	14	2	606272314	363	11 21 481 8	1	1
602791714	555	10 57 652 3	17	1	606279014	435	11 22 050 0	20	1
602812414	360	10 55 963 5	88	1	606279014	450	11 22 050 1	20	1
602812714	34	10 56 645 8	26	1	606279214	447	11 21 634 2	1	1
602812714	360	10 55 963 5	87	1	606281014	27	11 24 519 0	45	1
602832214	672	10 56 013 7	54	1	606281114	27	11 24 519 0	46	1
602832314	360	10 55 963 5	72	1	606644414	553	10 57 651 9	27	1
602835914	34	10 56 645 8	52	1	606655108	27	11 24 519 0	43	1
602835914	555	10 57 652 3	21	1	606655208	532	92 75 218 08	1	1
603000308	554	10 57 651 9	86	1.2	606655308	532	92 75 218 08	2	1
603000408	294	11 24 409 1	17	2.3	606667214	594	11 21 530 2	37	1
603018114	520	10 59 863 3	18	0.2	606667814	365	10 53 171 8	12	1

Item	Sheet	Assembly	Pos.	Quantity	Item	Sheet	Assembly	Pos.	Quantity
606672114	365	10 53 171 8	10	2	693157014	553	10 57 651 9	80	2
606674714	365	10 53 171 8	11	4	693157114	466	11 90 151 1	61	1
606718408	368	11 26 095 7	35	1	693157114	531	97 14 959 03	50	1
606774714	466	11 90 151 1	27	1	693157114	553	10 57 651 9	50	1
606907114	678	10 52 155 9	37	1	693157214	467	11 90 151 1	71	1
607021114	31	70 27 205	15	1	693168514	362	10 51 907 9	41	1
607021714	32	10 22 450 0	1	1	693181114	360	10 55 963 5	71	3
607021714	357	11 27 973 6	42	1	693182314	360	10 55 963 5	78	2
607021714	360	10 55 963 5	42	1	693183914	360	10 55 963 5	91	1
607023214	357	11 27 973 6	43	1	693208614	19	11 22 918 4	1	2
607023214	360	10 55 963 5	43	1	7000329	101	92 74 731	23	2
607147008	357	11 27 973 6	41	1	7001228	64	10 51 969 4	18	2
607147008	360	10 55 963 5	41	1	7002475	455	10 56 183 8	11	2
611039214	678	10 52 155 9	21	1	7004512	96	10 11 834 9	32	1
611052614	357	11 27 973 6	61	1	7004512	116	92 76 408	32	1
611124514	370	61 10 526 14	1	1	7005053	175	11 24 114 0	92	3
612436814	364	10 03 610 7	11	1	7005053	430	11 31 390 8	39	2
614027114	357	11 27 973 6	74	1	7005072	403	51 24 059 14	18	2
614046114	357	11 27 973 6	81	1	7006213	89	11 21 936 9	9	1
616154114	468	91 92 528 14	21	1	7007492	88	10 59 347 4	10	1
616155214	469	61 61 541 14	4	2	7008121	131	10 14 131 6	24	4
616155414	469	61 61 541 14	10	1	7008583	430	11 31 390 8	40	2
616155514	469	61 61 541 14	11	1	7009080	260	10 14 821 5	5	1
6203137	358	11 27 973 6	93	1	7011131	214	50 04 624	2	1
6204372	365	10 53 171 8	20	2	7012971	87	11 21 993 0	29	3
6205239	163	11 24 448 7	13	1	7012971	405	11 22 473 8	31	1
630120108	360	10 55 963 5	81	4	7013116	103	92 73 644	22	1
630121508	360	10 55 963 5	83	1	7013116	106	92 78 875	22	1
630122908	360	10 55 963 5	84	1	7013456	214	50 04 624	3	1
630160214	678	10 52 155 9	41	2	7014524	174	11 24 114 0	42	5
630170014	360	10 55 963 5	85	1	7014524	286	11 24 114 6	30	4.5
630170014	672	10 56 013 7	32	1	7016208	125	10 13 802 6	106	1
6905271	676	10 52 957 6	13	2	7016208	131	10 14 131 6	106	1
692815514	522	97 07 204 03	31	1	7019733	151	70 19 834	2	1
693003414	678	10 52 155 9	32	1	7019834	145	11 22 126 8	4	1
693003614	678	10 52 155 9	31	1	7021521	268	10 14 013 6	19	1
693013014	676	10 52 957 6	11	1	7022118	137	10 13 803 4	29	2
693013414	676	10 52 957 6	12	1	7022118	403	51 24 059 14	14	1
693030914	358	11 27 973 6	97	2	7023847	347	51 22 991 14	905	14
693061214	466	11 90 151 1	26	15	7024273	574	51 02 322 14	111	1
693061314	34	10 56 645 8	29	1	7024275	574	51 02 322 14	113	1
693061314	466	11 90 151 1	25	1	7024277	574	51 02 322 14	115	14
693061314	467	11 90 151 1	73	2	7024282	574	51 02 322 14	117	4
693061314	553	10 57 651 9	25	4	7024427	526	99 23 398 14	30	8
693061414	466	11 90 151 1	24	8	7024427	557	11 28 744 5	36	20
693061514	467	11 90 151 1	63	2	7024981	386	10 22 506 8	12	1
693061514	531	97 14 959 03	52	2	7024982	386	10 22 506 8	90	1
693061514	553	10 57 651 9	52	2	7024983	386	10 22 506 8	91	1
693067614	515	10 53 141 3	11	2	7024987	386	10 22 506 8	71	1
693073014	368	11 26 095 7	33	1	7024996	386	10 22 506 8	15	1
693073014	678	10 52 155 9	33	1	7025004	386	10 22 506 8	40	1
693106214	466	11 90 151 1	51	1.5	7025006	387	70 24 996	20	1
693113814	79	11 24 682 0	485	1	7025007	387	70 24 996	23	1
693138614	360	10 55 963 5	73	1	7025009	388	10 28 999 3	59	1
693148214	679	10 52 155 9	55	1	7025904	156	11 21 593 6	17	2
693149814	34	10 56 645 8	45	1	7027205	28	11 24 519 0	60	2
693152314	553	10 57 651 9	83	2	7027205	357	11 27 973 6	50	3
693155014	466	11 90 151 1	32	1	7027205	652	10 53 246 1	37	1
693155014	531	97 14 959 03	30	1	7027205	654	10 50 775 0	32	1
693155014	553	10 57 651 9	31	1	7027665	217	10 14 671 6	10	1

Item	Sheet	Assembly	Pos.	Quantity	Item	Sheet	Assembly	Pos.	Quantity
7027755	194	10 30 300 7	3	1	726453901	350	90 01 376 2	69	1
7028143	88	10 59 347 4	5	1	726456214	339	99 04 645 14	58	1
7028151	405	11 22 473 8	26	1	726456914	22	51 33 139 14	8	1
703003014	460	11 23 820 3	28	1	726456914	660	59 20 008 14	8	1
703003014	518	11 28 610 5	6	2	726459414	403	51 24 059 14	12	1
703003114	557	11 28 744 5	25	2	726461014	398	11 89 300 5	24	2
704214114	294	11 24 409 1	20	2	726461714	344	10 55 216 1	9	2
708014114	518	11 28 610 5	4	4	7264625	214	50 04 624	1	1
710004514	518	11 28 610 5	5	4	726466314	67	59 21 041 14	180	1
710020114	582	54 02 705 14	15	1	726469014	580	54 02 703 14	70	1
710022201	350	90 01 376 2	64	2	726611214	433	99 26 718 14	18	4
710031014	581	54 02 704 14	10	1	726612114	181	11 24 114 1	50	4
710054401	350	90 01 376 2	4	1	726612214	461	11 23 820 3	88	4
710058901	350	90 01 376 2	11	2	726612214	497	11 28 397 7	13	1
710069314	446	11 26 260 6	11	1	726612214	498	11 28 397 8	13	1
710069314	452	11 26 261 1	11	1	726612214	499	11 28 399 5	13	1
710069514	146	11 22 127 4	20	1	726612214	500	11 28 399 7	13	1
710069514	153	10 35 161 0	20	1	726613014	520	10 59 863 3	20	1
7101008	213	10 15 529 8	5	1	726613614	174	11 24 114 0	30	4
7101021	207	10 13 845 0	3	1	726616208	586	10 55 372 1	55	2
7101021	213	10 15 529 8	7	1	726616614	586	10 55 372 1	58	10
7101021	214	50 04 624	10	1	726902614	296	10 57 883 5	21	4
7101022	43	10 56 070 1	23	4	726904014	58	10 58 163 4	37	1
7101022	174	11 24 114 0	33	1	726910114	58	10 58 163 4	19	3
710102514	181	11 24 114 1	56	4	726922114	529	99 48 521 14	37	2
710103714	174	11 24 114 0	34	1	726922214	40	10 51 961 6	13	4
710103814	66	10 51 969 5	5	4	7361600	103	92 73 644	21	1
710104514	579	54 02 702 14	31	2	7361600	106	92 78 875	21	1
710121014	339	99 04 645 14	123	1	7361601	90	11 06 730 4	11	1
714000808	390	97 07 857 03	5	1	7361601	103	92 73 644	37	2
714000808	639	11 89 568 6	12	1	7362091	12	11 29 618 6	603	12
714001914	8	11 29 618 6	38	2	7362091	66	10 51 969 5	614	1
714001914	659	10 51 728 1	5	1	7362091	76	11 24 773 5	314	1
714002114	573	10 51 726 2	7	1	7362091	400	11 89 300 5	637	2
720046001	351	50 20 383 01	7	22	7362451	457	91 76 658 14	3	2.5
720046101	351	50 20 383 01	8	12	7362546	196	11 24 114 5	55	16
725810414	586	10 55 372 1	54	2	7363730	455	10 56 183 8	9	2
726054214	410	51 33 141 14	13	1	7365090	174	11 24 114 0	56	6
726054414	22	51 33 139 14	9	1	7365412	47	10 56 073 3	11	1
726206814	643	10 33 671 2	20	3	7365616	400	11 89 300 5	653	2
726306414	660	59 20 008 14	10	1	7366620	386	10 22 506 8	42	1
726307914	22	51 33 139 14	10	1	7367776	12	11 29 618 6	613	12
726401514	47	10 56 073 3	15	1	7367776	76	11 24 773 5	603	4
726403201	421	96 93 178 01	89	1	7367776	321	10 51 968 7	611	1
726403514	23	51 05 719 14	18	1	7367776	400	11 89 300 5	621	4
726404414	171	10 58 017 0	20	4	7367776	446	11 26 260 6	704	1
726408414	23	51 05 719 14	19	1	7367776	452	11 26 261 1	704	1
726409714	170	10 57 532 2	27	1	7367776	477	10 51 959 1	614	1
726409814	43	10 56 070 1	24	3	7367986	14	11 29 618 6	670	3
726410201	421	96 93 178 01	79	1	7368242	357	11 27 973 6	52	3
726411214	75	11 24 773 5	29	3	7368248	358	11 27 973 6	94	1
7264148	350	90 01 376 2	24	1	737022103	356	11 27 970 6	12	1
726424214	582	54 02 705 14	16	1	7370581	386	10 22 506 8	73	1
726428401	421	96 93 178 01	91	1	7371746	386	10 22 506 8	80	1
726428714	43	10 56 070 1	25	2	7373597	403	51 24 059 14	17	2
726429814	92	11 26 744 7	5	1	7380015	101	92 74 731	22	2
726431414	170	10 57 532 2	25	2	7380070	126	10 13 802 7	33	1
726431414	170	10 57 532 2	29	1	7380083	262	10 14 274 2	3	1
726435801	350	90 01 376 2	68	1	7380106	109	98 89 977	33	1
726450601	421	96 93 178 01	6	2	7380106	113	98 84 402	33	1

Item	Sheet	Assembly	Pos.	Quantity	Item	Sheet	Assembly	Pos.	Quantity
7380120	101	92 74 731	28	2	7381056	106	92 78 875	24	1
7380177	204	11 38 961 7	4	3	7381082	103	92 73 644	82	1
7380291	100	10 11 835 7	19	2	7381087	103	92 73 644	63	1
7380291	101	92 74 731	19	2	7381103	103	92 73 644	60	1
7380297	126	10 13 802 7	39	1	7381103	277	10 12 797 9	2	1
7380297	134	10 13 803 2	39	1	7381127	132	10 12 352 8	21	1
7380297	136	10 13 803 3	31	1	7381127	137	10 13 803 4	21	1
7380297	142	10 13 452 1	21	1	7381128	132	10 12 352 8	20	1
7380348	101	92 74 731	24	2	7381128	137	10 13 803 4	22	1
7380423	213	10 15 529 8	12	1	7381182	269	10 14 511 2	11	1
7380480	421	96 93 178 01	7	1	7381225	206	10 14 768 6	14	1
7380490	131	10 14 131 6	23	2	7381225	229	10 12 948 0	13	1
7380531	114	92 68 016	44	1	7381292	246	10 14 588 5	21	1
7380566	204	11 38 961 7	6	3	7381292	270	10 14 622 4	12	7
7380566	229	10 12 948 0	12	1	7381367	102	90 74 418	2	1
7380566	250	10 14 736 9	7	1	7381367	103	92 73 644	94	2
7380566	268	10 14 013 6	20	1	7381438	121	10 12 321 4	12	1
7380574	135	10 12 226 2	18	1	7381439	121	10 12 321 4	11	1
7380576	138	10 12 226 5	27	1	7381440	121	10 12 321 4	10	1
7380586	100	10 11 835 7	22	2	7381442	103	92 73 644	23	1
7380586	101	92 74 731	20	2	7381442	106	92 78 875	23	1
7380596	103	92 73 644	81	1	7381446	138	10 12 226 5	22	1
7380601	140	10 13 000 5	22	1	7381457	204	11 38 961 7	7	2
7380601	142	10 13 452 1	22	1	7381457	250	10 14 736 9	17	1
7380605	139	10 12 987 4	22	1	7381457	268	10 14 013 6	21	1
7380605	181	11 24 114 1	40	1	7381526	263	10 14 274 4	4	1
7380605	251	10 14 736 4	5	1	7381593	210	10 14 201 8	7	2
7380608	138	10 12 226 5	26	1	7381615	264	10 14 601 2	9	1
7380610	137	10 13 803 4	23	2	7381628	280	10 15 028 8	38	2
7380612	103	92 73 644	65	1	7381629	217	10 14 671 6	5	3
7380648	101	92 74 731	32	10	7381629	280	10 15 028 8	39	6
7380648	102	90 74 418	64	5	7381630	280	10 15 028 8	42	2
7380648	103	92 73 644	64	5	7381631	250	10 14 736 9	14	1
7380653	206	10 14 768 6	8	2	7381631	250	10 14 736 9	16	1
7380653	274	10 11 557 7	9	1	7381631	280	10 15 028 8	43	1
7380656	116	92 76 408	18	4	7381635	280	10 15 028 8	41	3
7380657	109	98 89 977	36	1	7381638	229	10 12 948 0	11	1
7380657	114	92 68 016	36	1	7381638	252	10 14 967 6	13	1
7380657	282	10 14 637 4	2	1	7381638	274	10 11 557 7	10	2
7380688	244	10 14 675 3	3	2	7381638	282	10 14 637 4	4	1
7380691	141	10 13 235 7	22	1	7381685	231	10 13 394 7	4	1
7380691	143	10 13 806 8	22	1	7381699	125	10 13 802 6	30	21
7380779	232	10 13 382 3	16	2	7381770	280	10 15 028 8	32	4
7380815	100	10 11 835 7	21	4	7381771	280	10 15 028 8	31	1
7380815	101	92 74 731	21	4	7381779	206	10 14 768 6	7	2
7380865	103	92 73 644	62	1	7381779	264	10 14 601 2	5	2
7380868	103	92 73 644	70	1	7382004	196	11 24 114 5	59	1
7380868	108	92 75 443	70	1	7382059	230	10 13 394 5	5	1
7380888	101	92 74 731	56	2	7382069	204	11 38 961 7	8	1
7380888	102	90 74 418	61	1	7382085	280	10 15 028 8	40	2
7380888	103	92 73 644	61	1	7382088	246	10 14 588 5	15	1
7380955	229	10 12 948 0	9	2	7382090	280	10 15 028 8	37	5
7380970	181	11 24 114 1	41	1	7382092	280	10 15 028 8	47	2
7380970	252	10 14 967 6	7	1	7382167	110	98 89 983	31	24
7380986	194	10 30 300 7	12	1	7382203	282	10 14 637 4	5	2
7380987	138	10 12 226 5	21	1	7382204	229	10 12 948 0	8	2
7381004	115	92 73 187	70	1	7382212	138	10 12 226 5	23	1
7381013	123	10 12 224 8	23	2	740000208	412	11 91 872 5	1	0.4
7381013	136	10 13 803 3	23	2	740000208	527	99 30 800 14	20	3
7381056	103	92 73 644	24	1	740000801	294	11 24 409 1	16	2.3

Item	Sheet	Assembly	Pos.	Quantity	Item	Sheet	Assembly	Pos.	Quantity
740000908	426	99 08 357 14	4	0.624	761032203	350	90 01 376 2	73	1
7401726	352	92 76 934 01	5	1	7615441	23	51 05 719 14	1	1
7402657	457	91 76 658 14	1	1	7615603	405	11 22 473 8	8	1
7402781	191	11 24 114 4	12	1	7615604	405	11 22 473 8	9	1
7403569	344	10 55 216 1	202	3	7615720	374	10 22 645 4	2	1
7404678	430	11 31 390 8	37	4	7617268	14	11 29 618 6	703	13
7407098	477	10 51 959 1	608	8	7617268	66	10 51 969 5	612	1
7407098	573	10 51 726 2	616	2	7617268	76	11 24 773 5	676	3
7407108	76	11 24 773 5	305	1	7617268	321	10 51 968 7	613	1
7407108	321	10 51 968 7	603	1	7617268	400	11 89 300 5	628	6
7407108	446	11 26 260 6	707	1	7617268	659	10 51 728 1	602	3
7407108	452	11 26 261 1	707	1	7617354	66	10 51 969 5	611	1
740732003	368	11 26 095 7	31	1	7617354	400	11 89 300 5	634	11
7409720	12	11 29 618 6	201	1	7617354	477	10 51 959 1	611	7
7409720	76	11 24 773 5	304	2	7617354	619	10 51 971 2	702	4
7409720	344	10 55 216 1	200	2	7617354	647	10 55 459 4	601	1
7410455	14	11 29 618 6	640	2	7617354	659	10 51 728 1	608	1
7410455	400	11 89 300 5	643	8	7617460	14	11 29 618 6	705	1
7412268	27	11 24 519 0	37	2	7617460	66	10 51 969 5	613	1
7412935	194	10 30 300 7	18	1	7617460	400	11 89 300 5	635	2
7412937	194	10 30 300 7	15	1	7617460	477	10 51 959 1	626	2
7412942	194	10 30 300 7	1	1	7617461	14	11 29 618 6	673	3
7413103	417	11 89 365 0	38	12	7617461	66	10 51 969 5	600	1
7413103	428	11 89 365 1	38	12	7617461	400	11 89 300 5	633	3
7414500	405	11 22 473 8	24	3	7617461	477	10 51 959 1	623	2
744010014	412	11 91 872 5	2	1	7617461	619	10 51 971 2	700	2
744010414	426	99 08 357 14	5	2	7617494	14	11 29 618 6	678	2
744011114	292	11 24 409 1	12	5	7617494	76	11 24 773 5	303	1
745120514	557	11 28 744 5	24	6	7617520	388	10 28 999 3	51	2
745120514	598	99 10 116 14	20	2	7621780	617	11 26 901 8	14	1
745128314	580	54 02 703 14	40	1	7622060	446	11 26 260 6	712	2
745141001	350	90 01 376 2	66	1	7622060	452	11 26 261 1	712	2
745141814	79	11 24 682 0	280	6	7623374	320	10 51 968 6	31	16
745194714	582	54 02 705 14	12	1	773193414	460	11 23 820 3	39	1
745906614	580	54 02 703 14	6	1	773193414	471	10 58 193 7	23	1
745907514	581	54 02 704 14	23	1	773194314	460	11 23 820 3	40	2
746171514	320	10 51 968 6	18	2	773195214	571	10 51 743 9	317	1
7462008	350	90 01 376 2	12	1	773195614	571	10 51 743 9	460	2
746224201	350	90 01 376 2	3	1	773400308	28	11 24 519 0	73	0.25
746225801	421	96 93 178 01	4	1	773400308	520	10 59 863 3	25	0.9
746509414	599	91 49 419 14	2	1	773400308	533	11 25 204 2	12	0.62
746911614	517	11 28 629 9	18	4	773400314	598	99 10 116 14	22	2
746913614	624	11 23 619 7	17	1	773400508	595	11 27 109 7	18	0.6
746923314	167	11 24 113 8	21	2	773910114	595	11 27 109 7	19	2
746925314	660	59 20 008 14	13	1	773920008	520	10 59 863 3	26	6
746925314	660	59 20 008 14	14	1	773920008	533	11 25 204 2	13	4
7469905	100	10 11 835 7	64	2	773930114	455	10 56 183 8	19	1
7469905	109	98 89 977	32	1	773930114	571	10 51 743 9	13	1
7469905	113	98 84 402	32	1	773935814	624	11 23 619 7	28	4
747401901	350	90 01 376 2	71	1	773939214	412	11 91 872 5	3	1
747460514	599	91 49 419 14	3	2	773939214	527	99 30 800 14	15	1
747462814	581	54 02 704 14	20	1	773954514	454	10 56 187 5	94	2
749073714	643	10 33 671 2	40	1	773954714	426	99 08 357 14	3	2
750001114	455	10 56 183 8	7	1	773967214	426	99 08 357 14	2	4
750003414	455	10 56 183 8	8	1	774204914	174	11 24 114 0	55	6
761001103	421	96 93 178 01	72	1	774204914	191	11 24 114 4	15	1
7610021	421	96 93 178 01	12	1	774204914	196	11 24 114 5	51	14
761008703	421	96 93 178 01	3	1	774206408	174	11 24 114 0	52	4
7610225	352	92 76 934 01	6	1	774209908	186	11 24 114 2	31	2
7610244	421	96 93 178 01	2	1	774212914	75	11 24 773 5	31	2

Item	Sheet	Assembly	Pos.	Quantity	Item	Sheet	Assembly	Pos.	Quantity
774214308	659	10 51 728 1	8	1	790411214	2	01 38 362 14	133	1
774217108	186	11 24 114 2	34	1	790422414	529	99 48 521 14	50	1
774218808	174	11 24 114 0	53	9	790444414	339	99 04 645 14	50	1
774241914	186	11 24 114 2	32	1	790444514	339	99 04 645 14	65	1
774247214	186	11 24 114 2	33	2	790453814	12	11 29 618 6	614	1
774255714	174	11 24 114 0	54	4	790453814	76	11 24 773 5	648	3
774256114	170	10 57 532 2	52	2	790485314	565	97 08 757 03	5	1
774301101	577	59 20 694 14	65	1	790512314	517	11 28 629 9	5	1
774322101	350	90 01 376 2	77	2	790512414	517	11 28 629 9	4	1
7743242	63	99 23 451 14	5	2	790517114	2	01 38 362 14	121	2
7743242	485	11 24 444 4	16	2	790519814	58	10 58 163 4	11	2
7743242	557	11 28 744 5	28	4	790520014	393	10 51 969 6	14	80
7743242	639	11 89 568 6	18	4	790520514	3	01 38 362 14	141	1
774760214	602	97 05 997 03	1	6	790523314	417	11 89 365 0	15	2
774760314	602	97 05 997 03	4	6	790523314	428	11 89 365 1	15	2
774760414	602	97 05 997 03	3	6	790538014	602	97 05 997 03	9	2
774760514	602	97 05 997 03	2	8	790549214	294	11 24 409 1	15	9
774762314	571	10 51 743 9	11	1	790549314	296	10 57 883 5	9	1
779002114	356	11 27 970 6	43	1	790549314	298	10 57 897 6	9	1
779006601	350	90 01 376 2	89	1	790549314	300	10 57 940 0	11	1
779006901	421	96 93 178 01	85	1	790549314	301	10 56 623 7	11	1
779009008	240	10 13 508 0	8	1	790549314	302	10 56 580 8	9	1
779014014	290	11 24 409 0	65	2	790550914	296	10 57 883 5	15	1
779016201	350	90 01 376 2	88	1	790550914	298	10 57 897 6	13	1
779016414	586	10 55 372 1	57	4	790550914	300	10 57 940 0	4	1
779016501	421	96 93 178 01	84	1	790550914	301	10 56 623 7	4	1
789011714	2	01 38 362 14	13	1	790550914	302	10 56 580 8	13	1
789038114	455	10 56 183 8	15	1	790563914	403	51 24 059 14	10	1
790036914	455	10 56 183 8	12	1	797027814	624	11 23 619 7	23	1
790042214	455	10 56 183 8	5	1	797029114	296	10 57 883 5	7	1
790042514	455	10 56 183 8	2	1	797029114	298	10 57 897 6	7	1
790042914	455	10 56 183 8	6	1	797029114	300	10 57 940 0	5	1
790202014	526	99 23 398 14	10	10	797029114	301	10 56 623 7	5	1
790202014	529	99 48 521 14	22	1	797029114	302	10 56 580 8	7	1
790202014	534	91 89 071 14	1	1	805091714	548	99 34 387 14	18	1
790202014	557	11 28 744 5	10	3	811202114	98	10 11 835 0	104	1
790208814	170	10 57 532 2	51	6	811202114	107	10 13 975 2	104	1
790212314	58	10 58 163 4	39	2	811202114	256	10 14 286 0	105	1
790227714	8	11 29 618 6	32	1	811208201	131	10 14 131 6	118	1
790230014	659	10 51 728 1	9	2	8627609	213	10 15 529 8	109	1
790230614	660	59 20 008 14	900	1	8655008	109	98 89 977	126	1
790244814	196	11 24 114 5	53	1	8655008	126	10 13 802 7	126	1
790246414	156	11 21 593 6	20	1	8655008	134	10 13 803 2	126	1
790259414	573	10 51 726 2	612	1	8655016	100	10 11 835 7	105	1
790269114	454	10 56 187 5	93	1	8655016	101	92 74 731	105	1
790282814	534	91 89 071 14	2	1	8655016	131	10 14 131 6	105	1
790295314	339	99 04 645 14	53	1	8655016	272	10 12 037 2	109	1
790295414	339	99 04 645 14	61	2	8655023	98	10 11 835 0	118	1
790303514	669	11 22 382 1	29	4	8655023	204	11 38 961 7	104	1
790306414	58	10 58 163 4	64	1	8655032	100	10 11 835 7	119	1
790311914	75	11 24 773 5	30	1	8700012	111	98 89 832	106	1
790346614	79	11 24 682 0	120	1	883203014	167	11 24 113 8	73	2
790347014	79	11 24 682 0	330	1	885040114	455	10 56 183 8	13	1
790347114	79	11 24 682 0	550	11	885045214	455	10 56 183 8	18	1
790347214	79	11 24 682 0	560	1	885380314	454	10 56 187 5	55	1
790365114	624	11 23 619 7	29	1	885391814	454	10 56 187 5	50	1
790403714	79	11 24 682 0	40	1	885392414	454	10 56 187 5	45	1
790403914	79	11 24 682 0	310	1	885400114	455	10 56 183 8	14	1
790407714	67	59 21 041 14	900	1	885602114	455	10 56 183 8	4	1
790407814	627	59 21 042 14	900	1	886002814	197	11 24 114 5	68	1

Item	Sheet	Assembly	Pos.	Quantity	Item	Sheet	Assembly	Pos.	Quantity
890035314	290	11 24 409 0	59	21	9177947	170	10 57 532 2	28	1
890100814	56	92 65 477 14	10	1	917876214	555	10 57 652 3	10	1
90013762	341	10 51 968 2	10	2	917906414	647	10 55 459 4	3	1
90022085	350	90 01 376 2	15	1	917906414	659	10 51 728 1	4	1
9072633	232	10 13 382 3	14	1	918245214	165	11 24 113 7	572	1
9072904	255	90 72 906	1	1	918248414	621	11 22 970 9	280	1
9072906	202	10 14 032 7	331	1	918269214	165	11 24 113 7	430	1
9072907	255	90 72 906	2	1	918272514	414	11 89 300 1	127	1
9072908	255	90 72 906	3	1	918276114	413	11 89 300 1	113	1
9072969	138	10 12 226 5	13	1	918276114	413	11 89 300 1	117	1
9073827	100	10 11 835 7	15	1	918285814	39	11 26 995 4	598	1
9074418	96	10 11 834 9	4	2	918288114	413	11 89 300 1	112	1
9074798	274	10 11 557 7	3	2	918288114	413	11 89 300 1	116	1
9076176	135	10 12 226 2	13	1	918291914	36	11 26 995 4	429	1
9076178	135	10 12 226 2	12	2	918361414	553	10 57 651 9	41	1
9076196	129	10 12 224 5	18	1	918365114	28	11 24 519 0	91	1
9076458	201	10 14 032 7	51	1	918539614	320	10 51 968 6	17	1
9076531	281	10 14 297 7	10	2	918585114	58	10 58 163 4	22	2
9076550	281	10 14 297 7	11	1	918678214	571	10 51 743 9	29	1
9076621	246	10 14 588 5	4	1	918805114	69	10 54 545 1	707	1
9077164	270	10 14 622 4	14	1	918810914	39	11 26 995 4	595	1
9077401	138	10 12 226 5	28	1	918819414	348	10 56 178 0	380	1
9077464	107	10 13 975 2	1	2	918820914	415	11 89 300 1	162	1
9078214	124	10 13 802 5	3	1	918849914	575	10 52 439 2	827	1
9078249	203	10 14 032 7	650	1	918870314	481	11 22 970 6	903	1
9078301	203	10 14 032 7	654	1	918873814	38	11 26 995 4	556	1
9078314	202	10 14 032 7	260	1	918874514	165	11 24 113 7	432	1
9079130	275	10 11 912 8	2	1	918907114	2	01 38 362 14	116	1
9079823	202	10 14 032 7	480	1	918975514	34	10 56 645 8	21	1
9079870	201	10 14 032 7	110	6	919014814	598	99 10 116 14	23	1
9080466	261	10 14 821 7	3	5	919017314	598	99 10 116 14	24	1
9080660	213	10 15 529 8	6	1	919022714	598	99 10 116 14	25	1
9080911	253	90 78 314	4	1	919023914	454	10 56 187 5	29	1
910353714	517	11 28 629 9	8	2	919058414	485	11 24 444 4	11	1
910353714	557	11 28 744 5	22	2	919058414	569	11 21 552 4	11	1
911108414	448	11 26 260 9	605	1	919075014	529	99 48 521 14	2	1
911256414	39	11 26 995 4	596	1	919126414	632	99 27 747 14	364	1
911292114	414	11 89 300 1	138	1	919126414	632	99 27 747 14	365	1
9132577	267	10 14 737 0	2	4	919127514	69	10 54 545 1	708	1
9132577	280	10 15 028 8	93	1	919140514	37	11 26 995 4	533	1
9140351	268	10 14 013 6	26	1	919143414	164	11 24 113 7	421	1
9144757	225	10 12 653 5	4	1	919144714	637	11 24 779 0	181	1
9144762	226	91 44 757	3	1	919145114	680	11 28 825 7	805	1
914690714	329	99 29 258 14	4	12	919167714	164	11 24 113 7	422	1
914690714	485	11 24 444 4	13	13	919252814	465	11 90 150 9	31	1
914757914	164	11 24 113 7	404	1	919279914	526	99 23 398 14	11	3
914762914	39	11 26 995 4	592	1	919390814	565	97 08 757 03	1	1
914763014	323	10 55 208 5	655	1	919421714	600	99 23 405 14	8	2
914792514	39	11 26 995 4	5022	1	919617914	518	11 28 610 5	1	2
914794514	38	11 26 995 4	575	1	919706714	37	11 26 995 4	527	1
914798914	38	11 26 995 4	551	1	919714914	38	11 26 995 4	581	1
914941914	598	99 10 116 14	13	4	919735014	37	11 26 995 4	524	1
915523714	526	99 23 398 14	12	1	919736714	637	11 24 779 0	185	1
915523714	598	99 10 116 14	12	1	919736714	637	11 24 779 0	186	1
916183314	461	11 23 820 3	78	1	919757114	453	11 26 261 2	635	1
916525114	357	11 27 973 6	31	1	919778814	481	11 22 970 6	902	1
916526414	170	10 57 532 2	13	1	919791614	69	10 54 545 1	706	1
916793914	62	10 56 069 4	1	2	919956014	517	11 28 629 9	2	2
917585714	360	10 55 963 5	51	1	919956114	517	11 28 629 9	3	2
917665814	454	10 56 187 5	31	1	919981214	557	11 28 744 5	23	2

Item	Sheet	Assembly	Pos.	Quantity	Item	Sheet	Assembly	Pos.	Quantity
926547714	55	10 57 884 5	10	1	928020314	37	11 26 995 4	546	1
9266085	106	92 78 875	12	1	928029714	481	11 22 970 6	906	1
9266088	106	92 78 875	14	1	928029714	481	11 22 970 6	914	1
9266680	100	10 11 835 7	18	2	928032214	37	11 26 995 4	547	1
9266847	215	10 14 591 9	1	1	928044014	348	10 56 178 0	390	1
9267340	99	92 67 343	10	1	928110014	38	11 26 995 4	584	1
9267341	99	92 67 343	11	1	928113314	348	10 56 178 0	381	1
9267342	99	92 67 343	12	1	928121514	481	11 22 970 6	917	1
9267343	98	10 11 835 0	6	2	928123014	38	11 26 995 4	580	1
9268016	97	10 11 834 9	96	1	928130914	192	11 24 972 9	800	1
9268016	116	92 76 408	96	1	928130914	192	11 24 972 9	801	1
9268423	96	10 11 834 9	13	1	928137514	413	11 89 300 1	122	1
9268441	103	92 73 644	8	3	928137714	69	10 54 545 1	702	1
9268441	131	10 14 131 6	8	5	928152414	413	11 89 300 1	118	1
9268441	137	10 13 803 4	8	5	928166714	481	11 22 970 6	909	1
9271340	250	10 14 736 9	13	1	928166714	481	11 22 970 6	913	1
9273187	97	10 11 834 9	97	1	928169614	414	11 89 300 1	151	1
9273271	233	10 14 294 2	2	2	928169614	415	11 89 300 1	159	1
9273644	96	10 11 834 9	89	1	928183014	36	11 26 995 4	506	1
9273644	102	90 74 418	90	1	928204714	621	11 22 970 9	278	1
9274731	98	10 11 835 0	91	1	928209814	413	11 89 300 1	102	1
9275003	100	10 11 835 7	20	8	928209814	413	11 89 300 1	107	1
927509501	350	90 01 376 2	13	1	928265514	413	11 89 300 1	111	1
927509601	350	90 01 376 2	14	1	928265514	413	11 89 300 1	115	1
927521808	531	97 14 959 03	36	1	928266514	164	11 24 113 7	403	1
927521808	553	10 57 651 9	60	2	928272714	164	11 24 113 7	411	1
9275428	103	92 73 644	76	1	928318214	470	11 23 239 9	802	1
9275428	108	92 75 443	76	1	928318214	470	11 23 239 9	807	1
9275429	108	92 75 443	72	1	928357214	38	11 26 995 4	585	1
9275443	96	10 11 834 9	85	1	928443714	36	11 26 995 4	522	1
927562201	350	90 01 376 2	1	1	928445414	37	11 26 995 4	536	1
927562301	350	90 01 376 2	5	1	928456714	37	11 26 995 4	526	1
927562601	350	90 01 376 2	20	5	928461114	37	11 26 995 4	525	1
927562801	350	90 01 376 2	25	1	928536514	448	11 26 260 9	606	1
927562901	350	90 01 376 2	30	1	928538414	69	10 54 545 1	704	1
927563901	350	90 01 376 2	65	1	928538414	414	11 89 300 1	139	1
927564001	350	90 01 376 2	70	1	928589814	36	11 26 995 4	431	1
927564101	350	90 01 376 2	85	1	928591114	69	10 54 545 1	703	1
927596701	350	90 01 376 2	40	3	928611014	165	11 24 113 7	435	1
927597201	350	90 01 376 2	35	1	928619114	632	99 27 747 14	360	1
927597301	350	90 01 376 2	45	1	928712614	39	11 26 995 4	597	1
9276385	96	10 11 834 9	11	1	928763814	481	11 22 970 6	908	1
9276408	97	10 11 834 9	98	1	928763814	481	11 22 970 6	912	1
927651401	350	90 01 376 2	50	1	928764814	37	11 26 995 4	548	1
927651501	350	90 01 376 2	55	3	928765014	36	11 26 995 4	508	1
927651701	350	90 01 376 2	60	1	928815314	456	91 90 239 14	295	1
9276860	96	10 11 834 9	37	2	928857314	164	11 24 113 7	407	1
9276860	116	92 76 408	37	2	928865914	414	11 89 300 1	154	1
927693401	350	90 01 376 2	95	1	928865914	415	11 89 300 1	158	1
9278873	106	92 78 875	11	1	928868414	164	11 24 113 7	418	1
9278874	106	92 78 875	10	1	928872514	413	11 89 300 1	103	1
9278875	105	10 11 836 7	1	1	928872814	413	11 89 300 1	108	1
9278876	106	92 78 875	13	1	928880614	164	11 24 113 7	427	1
928003714	415	11 89 300 1	163	1	928885614	38	11 26 995 4	559	1
928009314	36	11 26 995 4	428	1	928950414	323	10 55 208 5	656	1
928010214	36	11 26 995 4	511	1	928973314	414	11 89 300 1	150	1
928010214	36	11 26 995 4	512	1	928973314	414	11 89 300 1	156	1
928010214	36	11 26 995 4	513	1	929376814	69	10 54 545 1	705	1
928010214	36	11 26 995 4	514	1	929399714	415	11 89 300 1	166	1
928014714	481	11 22 970 6	904	1	929414814	38	11 26 995 4	555	1

Item	Sheet	Assembly	Pos.	Quantity	Item	Sheet	Assembly	Pos.	Quantity
929443814	575	10 52 439 2	828	1	949174814	558	95 70 956 14	15	2
929467714	414	11 89 300 1	153	1	949196514	329	99 29 258 14	8	2
929467714	414	11 89 300 1	157	1	949341514	10	11 29 618 6	45	1
929473314	38	11 26 995 4	582	1	949351814	624	11 23 619 7	10	1
929478114	164	11 24 113 7	420	1	949352914	329	99 29 258 14	12	4
929796914	573	10 51 726 2	6	1	949388414	565	97 08 757 03	2	2
938585201	350	90 01 376 2	10	1	949389914	485	11 24 444 4	12	2
939347801	350	90 01 376 2	97	1	949401114	308	11 24 483 7	16	1
939347901	350	90 01 376 2	98	1	949724114	526	99 23 398 14	23	2
939348001	350	90 01 376 2	99	1	949740514	64	10 51 969 4	15	20
939589501	422	50 20 372 01	1	1	949740614	598	99 10 116 14	11	10
939589601	422	50 20 372 01	2	1	949758314	308	11 24 483 7	24	1
939589701	422	50 20 372 01	3	1	949761814	557	11 28 744 5	12	2
939662601	460	11 23 820 3	26	1	949892214	320	10 51 968 6	20	1
942264714	43	10 56 070 1	21	2	949911014	517	11 28 629 9	7	4
942594714	598	99 10 116 14	26	2	949911114	558	95 70 956 14	12	8
942804914	529	99 48 521 14	10	2	949942814	517	11 28 629 9	39	4
943919114	564	99 23 415 14	22	4	949942814	564	99 23 415 14	21	8
943958914	8	11 29 618 6	30	1	949946714	517	11 28 629 9	13	2
943958914	463	10 51 826 1	5	1	949988214	526	99 23 398 14	19	2
944112203	350	90 01 376 2	51	1	950102914	527	99 30 800 14	16	1
944137814	75	11 24 773 5	24	1	950143914	526	99 23 398 14	37	2
944169103	350	90 01 376 2	36	1	950387314	586	10 55 372 1	59	10
944215103	352	92 76 934 01	1	1	950411414	564	99 23 415 14	13	4
944228903	350	90 01 376 2	16	1	950490414	497	11 28 397 7	11	1
944378403	421	96 93 178 01	40	1	950490414	498	11 28 397 8	11	1
944378903	421	96 93 178 01	60	1	950581614	460	11 23 820 3	11	4
944403703	421	96 93 178 01	8	1	950581614	493	11 28 726 4	10	1
944403803	421	96 93 178 01	10	1	950610714	622	99 35 606 14	10	2
944403903	421	96 93 178 01	15	1	950663614	64	10 51 969 4	17	2
944404303	421	96 93 178 01	18	5	950944414	669	11 22 382 1	10	3
944404503	421	96 93 178 01	20	1	950989914	557	11 28 744 5	18	1
944404603	421	96 93 178 01	25	1	951482614	669	11 22 382 1	17	1
944404803	421	96 93 178 01	28	3	951482714	669	11 22 382 1	18	1
944405203	421	96 93 178 01	30	1	953305103	598	99 10 116 14	27	1
944405903	421	96 93 178 01	70	1	953466003	171	10 58 017 0	10	1
944406203	421	96 93 178 01	75	1	953580303	394	99 18 041 14	10	1
944406403	421	96 93 178 01	35	1	954229003	310	11 24 483 7	101	1
944406503	421	96 93 178 01	38	3	954372503	430	11 31 390 8	14	4
944406703	421	96 93 178 01	65	1	954373603	417	11 89 365 0	31	2
944434703	421	96 93 178 01	48	3	954373603	428	11 89 365 1	31	2
944434903	421	96 93 178 01	50	1	954398703	6	11 24 047 9	60	2
944672614	10	11 29 618 6	42	1	954398803	517	11 28 629 9	15	2
944813514	75	11 24 773 5	25	1	954432003	435	11 22 050 0	17	10
945877814	598	99 10 116 14	37	2	954432003	450	11 22 050 1	17	10
945877814	601	99 10 125 14	3	1	954485303	310	11 24 483 7	64	1
946293614	8	11 29 618 6	9	1	954486503	435	11 22 050 0	18	6
946294214	8	11 29 618 6	25	1	954486503	450	11 22 050 1	18	6
947037314	599	91 49 419 14	1	1	954560603	471	10 58 193 7	15	2
947084514	317	99 29 803 14	22	12	954584908	417	11 89 365 0	17	144
9477429	107	10 13 975 2	18	1	954584908	428	11 89 365 1	17	144
9477439	98	10 11 835 0	13	2	954598503	308	11 24 483 7	12	2
948282314	60	10 56 067 3	6	1	956009714	308	11 24 483 7	10	1
948545514	598	99 10 116 14	39	2	956009714	460	11 23 820 3	35	2
948773814	488	99 14 137 14	5	16	956009714	494	11 28 725 5	11	2
948959414	529	99 48 521 14	31	4	956009714	559	11 28 908 0	11	2
948959414	558	95 70 956 14	14	8	956033214	518	11 28 610 5	3	2
948959414	564	99 23 415 14	19	6	956047514	394	99 18 041 14	11	2
948967314	521	11 28 357 6	3	4	956049414	598	99 10 116 14	21	4
949174814	529	99 48 521 14	26	2	956064714	529	99 48 521 14	7	2

Item	Sheet	Assembly	Pos.	Quantity	Item	Sheet	Assembly	Pos.	Quantity
956067414	529	99 48 521 14	5	2	958556214	557	11 28 744 5	15	2
956067614	529	99 48 521 14	3	1	958556314	564	99 23 415 14	23	4
956070214	529	99 48 521 14	9	1	958775914	564	99 23 415 14	11	2
956070514	529	99 48 521 14	4	2	958904614	557	11 28 744 5	17	1
956070614	529	99 48 521 14	6	2	958908914	471	10 58 193 7	17	1
956092714	529	99 48 521 14	25	2	959001414	329	99 29 258 14	10	1
956213814	526	99 23 398 14	22	1	959019014	46	10 56 073 2	11	3
956215014	564	99 23 415 14	33	3	959332514	461	11 23 820 3	90	1
956240114	557	11 28 744 5	26	2	959465714	288	11 24 409 0	38	2
956266614	487	91 90 584 14	1	1	959571914	618	10 51 971 3	14	2
956266714	487	91 90 584 14	2	1	959575714	472	99 30 060 14	12	4
956266814	487	91 90 584 14	3	1	959575714	502	99 24 404 14	12	4
956274314	8	11 29 618 6	28	4	959575714	508	99 24 405 14	12	4
956319314	529	99 48 521 14	30	4	959575714	512	99 24 406 14	12	8
956378214	460	11 23 820 3	27	2	959575714	524	99 24 594 14	12	4
956385814	196	11 24 114 5	45	2	959576314	374	10 22 645 4	100	1
956385914	557	11 28 744 5	21	2	959643514	517	11 28 629 9	11	4
956418614	564	99 23 415 14	17	2	959712214	63	99 23 451 14	1	2
956507814	557	11 28 744 5	31	1	959712714	670	10 52 293 0	21	1
956507814	649	11 23 626 6	10	1	959799614	618	10 51 971 3	27	8
956711314	618	10 51 971 3	23	8	959835714	644	11 89 568 8	12	4
956802414	526	99 23 398 14	13	1	959841114	485	11 24 444 4	39	4
956802514	526	99 23 398 14	14	1	959841814	485	11 24 444 4	25	2
956803214	526	99 23 398 14	32	2	959866614	329	99 29 258 14	7	1
956803414	526	99 23 398 14	16	2	959869314	329	99 29 258 14	3	3
956803514	526	99 23 398 14	24	2	959912014	317	99 29 803 14	11	6
956803714	526	99 23 398 14	25	2	959912114	317	99 29 803 14	12	6
956805314	526	99 23 398 14	17	2	959912214	317	99 29 803 14	13	6
956805414	526	99 23 398 14	18	2	959912514	317	99 29 803 14	15	12
956809314	526	99 23 398 14	36	2	959912614	317	99 29 803 14	16	6
956809514	526	99 23 398 14	21	1	959912714	317	99 29 803 14	17	6
956810314	526	99 23 398 14	26	1	959921514	489	99 26 417 14	12	8
956847814	518	11 28 610 5	2	2	959921514	524	99 24 594 14	17	4
956859714	600	99 23 405 14	4	4	967216103	571	10 51 743 9	14	2
957095614	551	99 34 394 14	12	1	967216303	576	96 72 161 03	2	1
957336914	517	11 28 629 9	17	1	967217003	576	96 72 161 03	1	1
957831614	316	10 52 656 0	10	4	967313703	308	11 24 483 7	25	1
958097914	433	99 26 718 14	10	2	968523914	58	10 58 163 4	27	1
958214314	521	11 28 357 6	2	1	969317801	417	11 89 365 0	6	1
958280214	564	99 23 415 14	16	4	969317801	428	11 89 365 1	6	1
958339514	564	99 23 415 14	12	4	969329314	8	11 29 618 6	40	1
958339714	558	95 70 956 14	13	4	969392201	421	96 93 178 01	45	1
958471514	296	10 57 883 5	17	1	970588503	6	11 24 047 9	61	2
958471514	298	10 57 897 6	17	1	970599703	3	01 38 362 14	619	1
958471514	300	10 57 940 0	6	1	970720403	519	99 06 461 14	970	1
958471514	301	10 56 623 7	6	1	970726703	435	11 22 050 0	19	4
958471514	302	10 56 580 8	14	1	970726703	450	11 22 050 1	19	4
958471614	296	10 57 883 5	18	1	970785703	356	11 27 970 6	44	1
958471614	298	10 57 897 6	18	1	970827603	329	99 29 258 14	9	1
958471614	300	10 57 940 0	7	1	970831503	460	11 23 820 3	14	2
958471614	301	10 56 623 7	7	1	970854303	517	11 28 629 9	16	2
958471614	302	10 56 580 8	15	1	970855603	488	99 14 137 14	6	2
958478414	290	11 24 409 0	56	2	970857103	288	11 24 409 0	32	1
958478414	304	10 54 591 0	10	10	970859103	485	11 24 444 4	40	4
958478414	433	99 26 718 14	15	4	970875703	548	99 34 387 14	13	1
958478414	589	11 24 575 5	5	2	970883003	308	11 24 483 7	27	2
958552214	558	95 70 956 14	11	2	970901603	598	99 10 116 14	14	2
958554414	557	11 28 744 5	13	2	970961303	557	11 28 744 5	11	3
958556014	557	11 28 744 5	16	1	970961303	598	99 10 116 14	19	1
958556114	557	11 28 744 5	14	2	971230303	586	10 55 372 1	60	10

Item	Sheet	Assembly	Pos.	Quantity	Item	Sheet	Assembly	Pos.	Quantity
971303203	460	11 23 820 3	34	1	990464514	337	99 04 941 14	10	1
971303203	494	11 28 725 5	10	1	990494114	318	10 51 969 1	2	1
971304903	426	99 08 357 14	1	2	990627014	520	10 59 863 3	23	1
971323803	598	99 10 116 14	28	1	990646114	514	11 24 132 4	13	1
971333403	417	11 89 365 0	13	1	990646114	551	99 34 394 14	15	1
971333403	428	11 89 365 1	13	1	990706901	51	10 51 963 1	10	1
971333503	417	11 89 365 0	20	3	990759714	644	11 89 568 8	10	4
971333503	428	11 89 365 1	20	3	990835714	417	11 89 365 0	40	1
971361703	320	10 51 968 6	19	1	990835714	428	11 89 365 1	40	1
971363403	461	11 23 820 3	93	1	990870614	3	01 38 362 14	555	1
971460103	3	01 38 362 14	651	1	990870614	6	11 24 047 9	40	1
971495903	529	99 48 521 14	29	1	990920514	548	99 34 387 14	10	1
971508203	529	99 48 521 14	11	1	990929514	551	99 34 394 14	10	1
971508203	561	10 55 753 7	10	1	990929614	549	99 09 205 14	10	1
971511703	562	10 55 757 6	10	1	990954814	460	11 23 820 3	31	2
979896808	190	11 24 114 3	30	2	991011614	3	01 38 362 14	605	1
981809914	4	01 38 362 14	999	1	991011714	598	99 10 116 14	10	1
981953714	4	01 38 362 14	992	1	991011914	598	99 10 116 14	40	2
981967114	574	51 02 322 14	990	1	991012214	598	99 10 116 14	41	2
9874345	6	11 24 047 9	12	1	991012214	601	99 10 125 14	2	1
9881114	100	10 11 835 7	33	2	991012514	600	99 23 405 14	2	4
9881609	131	10 14 131 6	7	2	991012614	601	99 10 125 14	1	1
9881609	136	10 13 803 3	8	2	991109014	621	11 22 970 9	282	1
9881609	137	10 13 803 4	7	2	991109014	621	11 22 970 9	283	1
9882207	96	10 11 834 9	15	2	991139814	164	11 24 113 7	401	1
9882207	116	92 76 408	15	2	991168714	36	11 26 995 4	509	1
9884402	97	10 11 834 9	95	1	991170814	323	10 55 208 5	652	1
9885628	109	98 89 977	17	1	991194914	165	11 24 113 7	628	1
9885628	114	92 68 016	17	1	991195514	575	10 52 439 2	367	1
9885660	98	10 11 835 0	16	2	991198814	470	11 23 239 9	810	1
9885661	98	10 11 835 0	17	2	991198814	470	11 23 239 9	811	1
9885924	110	98 89 983	39	1	991205314	575	10 52 439 2	364	1
9885937	125	10 13 802 6	29	1	991209514	39	11 26 995 4	5020	1
9886591	229	10 12 948 0	6	1	991216914	164	11 24 113 7	405	1
9886756	229	10 12 948 0	7	1	991242714	481	11 22 970 6	915	1
9887828	98	10 11 835 0	14	2	991253814	38	11 26 995 4	579	1
9887948	128	10 14 360 7	14	2	991276414	414	11 89 300 1	136	1
9888133	107	10 13 975 2	19	1	991276414	414	11 89 300 1	144	1
9889809	107	10 13 975 2	15	1	991285814	481	11 22 970 6	918	1
9889809	110	98 89 983	15	1	991312114	414	11 89 300 1	152	1
9889831	110	98 89 983	1	1	991312114	414	11 89 300 1	155	1
9889832	110	98 89 983	2	1	991375814	39	11 26 995 4	587	1
9889929	112	98 89 988	1	1	991384314	348	10 56 178 0	388	1
9889930	112	98 89 988	2	1	991390514	165	11 24 113 7	570	1
9889977	97	10 11 834 9	93	1	991391814	448	11 26 260 9	602	1
9889979	109	98 89 977	10	1	991413714	485	11 24 444 4	32	1
9889983	97	10 11 834 9	94	1	991413814	488	99 14 137 14	1	1
9889984	96	10 11 834 9	92	1	991487414	8	11 29 618 6	26	1
9889988	110	98 89 983	14	1	991528514	38	11 26 995 4	586	1
990038114	38	11 26 995 4	583	1	991547014	164	11 24 113 7	419	1
990045814	414	11 89 300 1	135	1	991563114	470	11 23 239 9	812	1
990045814	414	11 89 300 1	145	1	991563114	470	11 23 239 9	817	1
990053014	164	11 24 113 7	408	1	991587514	165	11 24 113 7	552	1
990055814	632	99 27 747 14	361	1	991606114	6	11 24 047 9	63	1
990055914	632	99 27 747 14	362	1	991804114	393	10 51 969 6	13	1
990443514	296	10 57 883 5	8	2	991867414	8	11 29 618 6	37	1
990443514	298	10 57 897 6	8	2	991873614	485	11 24 444 4	43	4
990443514	300	10 57 940 0	3	2	991961214	414	11 89 300 1	137	1
990443514	301	10 56 623 7	3	2	991964414	164	11 24 113 7	406	1
990443514	302	10 56 580 8	8	2	992081114	360	10 55 963 5	56	1

Item	Sheet	Assembly	Pos.	Quantity	Item	Sheet	Assembly	Pos.	Quantity
992154714	669	11 22 382 1	11	1	993353714	330	99 29 259 14	1	1
992258514	38	11 26 995 4	569	1	993372514	564	99 23 415 14	10	1
992261314	38	11 26 995 4	577	1	993419814	461	11 23 820 3	80	2
992261414	36	11 26 995 4	520	1	993430014	564	99 23 415 14	20	1
992273614	637	11 24 779 0	180	1	993432414	564	99 23 415 14	14	1
992296514	621	11 22 970 9	279	1	993438714	3	01 38 362 14	180	1
992298714	39	11 26 995 4	591	1	993439414	548	99 34 387 14	11	1
992338614	2	01 38 362 14	18	1	993522914	526	99 23 398 14	20	1
992338914	2	01 38 362 14	38	1	993560614	618	10 51 971 3	26	4
992339814	2	01 38 362 14	82	1	993643514	164	11 24 113 7	409	1
992340514	3	01 38 362 14	616	1	993657714	36	11 26 995 4	516	1
992341514	548	99 34 387 14	12	1	993685614	453	11 26 261 2	633	1
992345114	6	11 24 047 9	50	1	993694214	164	11 24 113 7	382	1
992415314	593	99 24 978 14	10	1	993734014	37	11 26 995 4	535	1
992440414	491	11 24 570 4	12	1	993751514	323	10 55 208 5	654	1
992440514	505	11 24 571 0	12	1	993758914	637	11 24 779 0	182	1
992440614	509	11 24 571 6	12	1	993758914	637	11 24 779 0	183	1
992459414	514	11 24 132 4	14	1	993758914	637	11 24 779 0	188	1
992497814	592	11 21 529 8	17	1	993758914	637	11 24 779 0	189	1
992504214	470	11 23 239 9	813	1	993759614	648	10 53 635 2	651	1
992511514	448	11 26 260 9	604	1	993774614	37	11 26 995 4	537	1
992519014	39	11 26 995 4	594	1	993775014	39	11 26 995 4	5021	1
992552014	348	10 56 178 0	389	1	994001014	571	10 51 743 9	28	1
992564614	414	11 89 300 1	131	1	994066214	669	11 22 382 1	12	1
992564614	414	11 89 300 1	143	1	994067514	669	11 22 382 1	13	2
992569114	38	11 26 995 4	557	1	994078814	3	01 38 362 14	583	1
992641714	483	11 23 937 8	11	1	994460114	37	11 26 995 4	545	1
992671814	432	99 23 389 14	1	2	994465914	36	11 26 995 4	519	1
992741214	315	99 27 572 14	10	1	994486214	481	11 22 970 6	900	1
992751514	618	10 51 971 3	18	2	994486214	481	11 22 970 6	901	1
992757214	314	99 23 386 14	10	1	994486214	481	11 22 970 6	910	1
992757514	316	10 52 656 0	11	4	994572314	565	97 08 757 03	7	1
992774714	624	11 23 619 7	4	1	994681014	669	11 22 382 1	22	1
992835314	164	11 24 113 7	400	1	994852014	529	99 48 521 14	1	1
992837314	632	99 27 747 14	367	1	994852114	2	01 38 362 14	115	1
992857714	632	99 27 747 14	366	1	994905314	453	11 26 261 2	636	1
992879314	453	11 26 261 2	634	1	995006114	38	11 26 995 4	578	1
992893114	470	11 23 239 9	803	1	995027514	37	11 26 995 4	532	1
992921714	417	11 89 365 0	29	2	995060114	36	11 26 995 4	521	1
992921714	428	11 89 365 1	29	2	995082614	348	10 56 178 0	382	1
992925814	320	10 51 968 6	11	1	995085214	414	11 89 300 1	133	1
992925914	320	10 51 968 6	12	1	995085214	414	11 89 300 1	134	1
992938614	331	99 33 537 14	4	1	995174014	481	11 22 970 6	905	1
992938814	331	99 33 537 14	3	4	995175314	621	11 22 970 9	281	1
992938914	331	99 33 537 14	1	1	995176314	37	11 26 995 4	538	1
992939214	331	99 33 537 14	2	1	995180714	164	11 24 113 7	416	1
992943414	331	99 33 537 14	5	1	995207914	37	11 26 995 4	540	1
992980314	314	99 23 386 14	13	1	995219914	414	11 89 300 1	140	1
992982314	317	99 29 803 14	14	6	995226814	637	11 24 779 0	184	1
993006014	460	11 23 820 3	57	1	995226814	637	11 24 779 0	187	1
993034714	600	99 23 405 14	1	4	995240114	415	11 89 300 1	167	1
993080014	526	99 23 398 14	15	2	995263914	164	11 24 113 7	425	1
993204614	413	11 89 300 1	104	1	995264214	38	11 26 995 4	566	1
993204614	413	11 89 300 1	109	1	995285414	575	10 52 439 2	361	1
993213714	323	10 55 208 5	653	1	995421014	164	11 24 113 7	402	1
993226114	470	11 23 239 9	800	1	995437214	413	11 89 300 1	119	1
993226114	470	11 23 239 9	801	1	995440614	38	11 26 995 4	576	1
993227714	648	10 53 635 2	650	1	995512314	164	11 24 113 7	410	1
993309414	551	99 34 394 14	3	1	995819614	37	11 26 995 4	543	1
993352014	586	10 55 372 1	53	8	995819714	37	11 26 995 4	542	1

Item	Sheet	Assembly	Pos.	Quantity
995830614	675	10 57 089 4	804	1
995865114	481	11 22 970 6	907	1
995865114	481	11 22 970 6	911	1
995943114	448	11 26 260 9	600	1
995943514	165	11 24 113 7	619	1
995943514	448	11 26 260 9	619	1
995943614	165	11 24 113 7	620	1
995943614	448	11 26 260 9	620	1
995943714	453	11 26 261 2	628	1
995943814	165	11 24 113 7	629	1
995943814	453	11 26 261 2	629	1
995944014	453	11 26 261 2	631	1
995944114	453	11 26 261 2	632	1
995944214	348	10 56 178 0	384	1
995944314	348	10 56 178 0	387	1
995944414	348	10 56 178 0	391	1
995951214	348	10 56 178 0	392	1
995951314	323	10 55 208 5	650	1
995951414	323	10 55 208 5	651	1
995959114	165	11 24 113 7	916	1
995961914	164	11 24 113 7	424	1
995962014	36	11 26 995 4	426	1
995972114	36	11 26 995 4	500	1
995972214	36	11 26 995 4	501	1
995972314	36	11 26 995 4	502	1
995972414	36	11 26 995 4	503	1
995972514	165	11 24 113 7	504	1
995972614	165	11 24 113 7	505	1
995972814	36	11 26 995 4	510	1
995972914	36	11 26 995 4	515	1
995973014	36	11 26 995 4	518	1
995973214	37	11 26 995 4	523	1
995973514	37	11 26 995 4	530	1
995973614	37	11 26 995 4	531	1
995973714	37	11 26 995 4	539	1
995973814	36	11 26 995 4	517	1
995974114	37	11 26 995 4	550	1
995974214	38	11 26 995 4	558	1
995974314	165	11 24 113 7	560	1
995974414	38	11 26 995 4	561	1
995974614	38	11 26 995 4	562	1
995974714	38	11 26 995 4	563	1
995974814	38	11 26 995 4	564	1
995974914	38	11 26 995 4	565	1
995976414	39	11 26 995 4	5023	1
995976414	39	11 26 995 4	5024	1
995976514	39	11 26 995 4	5025	1
995976514	39	11 26 995 4	5026	1
995991314	453	11 26 261 2	630	1
996000214	413	11 89 300 1	120	1
996026214	413	11 89 300 1	121	1
996026214	414	11 89 300 1	129	1
996026214	448	11 26 260 9	601	1
996037814	37	11 26 995 4	528	1
996037914	37	11 26 995 4	529	1
996038114	348	10 56 178 0	377	1
996038214	348	10 56 178 0	383	1
996084314	415	11 89 300 1	161	1
996084314	415	11 89 300 1	164	1
996084614	413	11 89 300 1	100	1
996084614	413	11 89 300 1	105	1
996087014	413	11 89 300 1	101	1
996087014	413	11 89 300 1	106	1
996089814	413	11 89 300 1	124	1
996204514	413	11 89 300 1	123	1
996204614	413	11 89 300 1	126	1
996204714	414	11 89 300 1	141	1
996204814	415	11 89 300 1	160	1
996204814	415	11 89 300 1	165	1
996367614	448	11 26 260 9	603	1
996450714	414	11 89 300 1	130	1
996450714	414	11 89 300 1	142	1
996459514	164	11 24 113 7	412	1
996459714	165	11 24 113 7	434	1
996466614	36	11 26 995 4	507	1
996466814	37	11 26 995 4	534	1
996467014	38	11 26 995 4	567	1
996467114	39	11 26 995 4	590	1
996735814	164	11 24 113 7	413	1
996770614	165	11 24 113 7	822	1
996770714	199	11 26 949 8	823	1
996770814	199	11 26 949 8	824	1
996771014	199	11 26 949 8	826	1
996771114	199	11 26 949 8	827	1
996778614	37	11 26 995 4	541	1
996779514	164	11 24 113 7	391	1
996779614	164	11 24 113 7	392	1
996779714	192	11 24 972 9	803	1
996848514	36	11 26 995 4	415	1
996972614	414	11 89 300 1	132	1
996991514	413	11 89 300 1	110	1
996991514	413	11 89 300 1	114	1
997058014	165	11 24 113 7	825	1

Description	Item	Pos.	Quantity	Sheet	Assembly	Description
12-SIDED SCREW M10X30 X5	10132558	4	4	268	10 14 013 6	EXHAUST TC MOUNTING
A-FRAME 1 ASSEMBLY UNIT	11239378	63	1	2	01 38 362 14	LR 1300 SX
A-FRAME 1 CPL	11244444	10	1	483	11 23 937 8	A-FRAME 1 ASSEMBLY UNIT
A-FRAME CPL	990920514	10	1	548	99 34 387 14	NEEDLE ADD-ON PARTS
A-FRAME ELECTRICS	10531207	3	1	485	11 24 444 4	A-FRAME 1 CPL
A-FRAME ERECTION CYL INST	10519694	51	1	6	11 24 047 9	SUPERSTRUCTURE CPL
A-FRAME ERECTION HYDR	10519695	2	1	64	10 51 969 4	A-FRAME ERECTION CYL INST
A-FRAME ST.CONST.	990929614	10	1	549	99 09 205 14	A-FRAME CPL
ACCESS CPL	10501795	32	6	417	11 89 365 0	CRAWLER CARRIER RIGHT CP
ACCESS CPL	10501795	32	6	428	11 89 365 1	CRAWLER CARRIER LEFT CP
ACTUATING UNIT	592054714	95	1	339	99 04 645 14	DRIVE
ADAPTER FRAME	10599215	32	1	362	10 51 907 9	CONTROL STAND LEFT
ADAPTER PLATE	11220468	5	1	661	11 22 037 2	FOOT PEDAL EL INSTALLATIO
ADAPTER PLATE	11223693	5	2	371	11 22 369 1	FOOT PEDAL EL INSTALLATIO
ADAPTER PLATE	959571914	14	2	618	10 51 971 3	SELF-LOADING SYSTEM RFK
ADAPTOR	10121091	1	1	102	90 74 418	REGULATING VALVE
ADAPTOR	11221276	5	1	145	11 22 126 8	PUMP ELEMENT
ADAPTOR	570950308	1	1	151	70 19 834	ADAPTOR
ADAPTOR	7019834	4	1	145	11 22 126 8	PUMP ELEMENT
ADAPTOR 5X84X90 PA 6	10549545	53	1	356	11 27 970 6	CABIN CPL
ADD-ON FLANGE	11250972	30	1	79	11 24 682 0	DISTRIBUTOR GEARBOX
ADD-ON FLANGE	11250974	70	3	79	11 24 682 0	DISTRIBUTOR GEARBOX
ADD-ON FLANGE	11290845	80	1	79	11 24 682 0	DISTRIBUTOR GEARBOX
ADD-ON FLANGE	790403714	40	1	79	11 24 682 0	DISTRIBUTOR GEARBOX
ADD-ON HOUSING	10195680	31	1	34	10 56 645 8	TERMINAL BOX
ADD-ON HOUSING	605613701	41	1	34	10 56 645 8	TERMINAL BOX
ADD-ON HOUSING	693149814	45	1	34	10 56 645 8	TERMINAL BOX
ADD-ON PARTS DIESEL ENGIN	11241139	20	1	73	11 24 048 0	CENTRAL POWER UNIT
ADD-ON PRELIMINARY FUEL F	10550911	10	1	191	11 24 114 4	FUEL SYSTEM
ADDITIONAL BALLAST	10349439	12	6	315	99 27 572 14	BASEPLATE CPL
ADDITIONAL BALLAST	10349440	11	8	315	99 27 572 14	BASEPLATE CPL
ADHESIVE LABEL	10518558	1	1	575	10 52 439 2	HOSE LIST
ADHESIVE LABEL	10518558	2	5	575	10 52 439 2	HOSE LIST
ADHESIVE LABEL	10518558	1	3	632	99 27 747 14	HOSE LIST
ADHESIVE LABEL	10518558	1	2	648	10 53 635 2	HOSE LIST
ADHESIVE SIGN	11228726	20	1	607	10 55 280 7	GRATING CPL
ADHESIVE SIGN	11228726	17	1	615	10 55 514 8	FALL PROTECTION RFK
ADHESIVE SIGN	11228734	23	1	604	10 55 601 0	FALL PROTECTION RFK
ADHESIVE SIGN	11228734	16	1	608	11 29 473 7	GANGWAY INTERM. SECTION
ADHESIVE SIGN	11228734	17	1	612	11 29 474 2	GANGWAY INTERM. SECTION
ADHESIVE SIGN	11228734	19	1	613	11 29 474 3	GANGWAY INTERM. SECTION
ADHESIVE SIGN	11228734	18	1	615	10 55 514 8	FALL PROTECTION RFK
ADJUSTING NUT	944403703	8	1	421	96 93 178 01	TRACTION DRIVE
ADJUSTING PIECE	10287665	2	1	156	11 21 593 6	PUMP ELEMENT
ADJUSTING PISTON	11219925	1	1	82	11 21 990 5	ADJUSTMENT
ADJUSTING SCREW	10599567	6	1	90	11 06 730 4	SHUTDOWN VALVE
ADJUSTMENT	11219905	2	1	80	10 53 430 7	V PUMP
ADJUSTMENT	11224738	2	1	403	51 24 059 14	VARIABLE DISPLACEMENT MO
AERATION FILTER	11280868	12	1	47	10 56 073 3	FUEL TANK CPL
AERATION FILTER	510690614	13	1	43	10 56 070 1	TANK HYDR CPL
AGGREGATE DIESEL ENGINE	11265606	6	1	2	01 38 362 14	LR 1300 SX
AGGREGATE SUPPORT PRE-A	10148254	1	1	206	10 14 768 6	POWER UNIT SUPPORT ATT
AIR COND. COMPRESSOR A	10142860	340	1	202	10 14 032 7	DIESEL ENGINE
AIR CONDITIONER	592293014	124	1	373	10 35 008 0	CABIN
AIR CONDITIONING COMPRES	10116767	1	1	256	10 14 286 0	AIR COND. COMPRESSOR A
AIR CONDITIONING UNIT RFK	11231891	724	1	4	01 38 362 14	LR 1300 SX
AIR FILTER	11246790	10	1	186	11 24 114 2	SUCTION UNIT AIR
AIR INTAKE ASSEMBLY	10147364	224	1	202	10 14 032 7	DIESEL ENGINE
AIR INTAKE PIPE ASS.	10147366	220	1	202	10 14 032 7	DIESEL ENGINE
AIR NOZZLE	592289314	52	1	372	10 35 008 0	CABIN

Description	Item	Pos.	Quantity	Sheet	Assembly	Description
AIR NOZZLE	592289414	53	1	372	10 35 008 0	CABIN
AIR PIPE	11621764	65	9	197	11 24 114 5	ASSEMBLY INSTAL.
AIR SUCTION PIPE	10146758	1	1	249	10 14 736 6	AIR INTAKE PIPE ASS.
AIR TANK	12409205	62	1	196	11 24 114 5	ASSEMBLY INSTAL.
ANCHORING ROD	10226400	10	2	502	99 24 404 14	ANCHORING ROD CPL
ANCHORING ROD	10226401	10	2	508	99 24 405 14	ANCHORING ROD CPL
ANCHORING ROD	10226401	10	4	512	99 24 406 14	ANCHORING ROD CPL
ANCHORING ROD	10336904	10	2	489	99 26 417 14	ANCHORING ROD CPL
ANCHORING ROD	10336970	10	2	472	99 30 060 14	ANCHORING ROD CPL
ANCHORING ROD	10337309	10	2	524	99 24 594 14	ANCHORING ROD CPL
ANCHORING ROD	385025414	10	2	558	95 70 956 14	ANCHORING ROD CPL
ANCHORING ROD	958552214	11	2	558	95 70 956 14	ANCHORING ROD CPL
ANCHORING ROD	958556314	23	4	564	99 23 415 14	STAY ROPE ROD
ANCHORING ROD	958775914	11	2	564	99 23 415 14	STAY ROPE ROD
ANCHORING ROD CPL	957095614	12	1	551	99 34 394 14	TIP BOOM CPL
ANCHORING ROD CPL	992440414	12	1	491	11 24 570 4	INTERMEDIATE PIECE ASSE
ANCHORING ROD CPL	992440514	12	1	505	11 24 571 0	INTERMEDIATE PIECE ASSE
ANCHORING ROD CPL	992440614	12	1	509	11 24 571 6	INTERMEDIATE PIECE ASSE
ANCHORING ROD CPL	992459414	14	1	514	11 24 132 4	BOOM HEAD CPL
ANCHORING ROD CPL	992641714	11	1	483	11 23 937 8	A-FRAME 1 ASSEMBLY UNIT
ANCHORING ROD CPL	993006014	57	1	460	11 23 820 3	PIVOT PIECE CPL
ANEMOMETER CPL	990646114	13	1	514	11 24 132 4	BOOM HEAD CPL
ANEMOMETER CPL	990646114	15	1	551	99 34 394 14	TIP BOOM CPL
ANEMOMETER EL RFK	970720403	970	1	519	99 06 461 14	ANEMOMETER CPL
ANGLE	10563082	25	1	288	11 24 409 0	PANELLING SUPERSTR. INSTA
ANGLE	10574364	18	2	294	11 24 409 1	COVERS
ANGLE	11244498	53	1	290	11 24 409 0	PANELLING SUPERSTR. INSTA
ANGLE	11263757	18	1	167	11 24 113 8	MOTOR BEARING CPL
ANGLE	11290852	230	1	79	11 24 682 0	DISTRIBUTOR GEARBOX
ANGLE INDICATION	919058414	11	1	485	11 24 444 4	A-FRAME 1 CPL
ANGLE INDICATION	919058414	11	1	569	11 21 552 4	ANGLE INDICATION RFK
ANGLE INDICATION RFK	11215524	510	1	3	01 38 362 14	LR 1300 SX
ANGLE TRANSMITTER	11286324	10	1	465	11 90 150 9	PIVOT PIECE EL
ANGLE TRANSMITTER	11286324	10	1	515	10 53 141 3	BOOM HEAD EL
ANTENNA	11645490	76	1	357	11 27 973 6	CABIN EL
ANTI-SLIP SURFACE	11258244	990	1	6	11 24 047 9	SUPERSTRUCTURE CPL
ANTITHEFT LOCK	10663904	32	1	368	11 26 095 7	CONTROL STAND RIGHT
ARM REST LEFT	7024982	90	1	386	10 22 506 8	OPERATOR SEAT
ARM REST RIGHT	7024983	91	1	386	10 22 506 8	OPERATOR SEAT
ASSEMBLY INSTAL.	11241145	60	1	73	11 24 048 0	CENTRAL POWER UNIT
ATTACHABLE SLEEVE HOUSIN	602209714	93	1	360	10 55 963 5	SWITCH CABINET X1
ATTACHMENT CHAIN	990835714	40	1	417	11 89 365 0	CRAWLER CARRIER RIGHT CP
ATTACHMENT CHAIN	990835714	40	1	428	11 89 365 1	CRAWLER CARRIER LEFT CP
AUXILIARY ROPE	606655308	2	1	532	92 75 218 08	LIMIT SWITCH HOISTING ABOV
AXIAL FACE SEAL	10097987	5	2	424	79 05 233 14	CARRYING ROLLER CPL
AXIAL FACE SEAL	7610244	2	1	421	96 93 178 01	TRACTION DRIVE
AXIAL WASHER	540270814	15	6	578	54 02 701 14	PLANETARY STAGE
AXLE	10097986	4	1	424	79 05 233 14	CARRYING ROLLER CPL
AXLE	11310955	13	2	495	11 28 390 8	BOOM ACCESS
AXLE	11310955	13	2	507	11 28 583 8	BOOM ACCESS
AXLE	11310955	13	2	511	11 28 626 1	BOOM ACCESS
AXLE	918539614	17	1	320	10 51 968 6	LUG SUPERSTRUCTURE CPL
AXLE	958556014	16	1	557	11 28 744 5	MOUNTING PARTS
AXLE	958904614	17	1	557	11 28 744 5	MOUNTING PARTS
AXLE CPL	991413814	1	1	488	99 14 137 14	DEFLECTION PULLEY CPL
AXLE HOLDER	703003014	28	1	460	11 23 820 3	PIVOT PIECE CPL
AXLE HOLDER	703003014	6	2	518	11 28 610 5	RETAINING DEVICE CPL
AXLE HOLDER	703003114	25	2	557	11 28 744 5	MOUNTING PARTS
AXLE HOLDER	954372503	14	4	430	11 31 390 8	CENTRE PART CPL
AXLE HOLDER	956378214	27	2	460	11 23 820 3	PIVOT PIECE CPL

Description	Item	Pos.	Quantity	Sheet	Assembly	Description
AXLE ST.CONST.	970901603	14	2	598	99 10 116 14	ROPE GUIDE
BACK PART	10289988	2	1	386	10 22 506 8	OPERATOR SEAT
BACK-UP RING CUT	11007749	14	1	121	10 12 321 4	SEAL KIT PRESSUR.CONTROL
BACK-UP RING CUT	11007751	13	1	121	10 12 321 4	SEAL KIT PRESSUR.CONTROL
BACK-UP RING CUT	7382212	23	1	138	10 12 226 5	SEAL KIT REGULATING VALVE
BACK-UP-ALARM	10288438	52	1	28	11 24 519 0	SUPERSTRUCTURE EL
BALL	11225403	2	1	406	10 44 656 6	SHUTTLE VALVE
BALL	4901195	13	1	99	92 67 343	VENTILATION VALVE
BALL JOINT	10286648	4	1	653	10 53 352 4	CABIN EL
BALL JOINT	10505322	50	1	478	10 09 917 3	DOUBLE-ACTING CYL
BALL PIVOT	592288314	33	1	372	10 35 008 0	CABIN
BALL PIVOT	592288314	12	1	379	59 22 871 14	FRONT WINDOW CPL
BALL VALVE	510682014	39	1	8	11 29 618 6	SUPERSTRUCTURE HYDR
BALL VALVE	510682014	1	1	456	91 90 239 14	CABLE HYDR
BALLAST CHAIN	797027814	23	1	624	11 23 619 7	SELF-LOADING SYSTEM RFK
BAR SEAL KIT	11267400	10	2	87	11 21 993 0	PUMP HOUSING
BASE PLATE	10098143	1	2	70	99 16 061 14	SUPPORT CPL
BASEPLATE CPL	992757214	10	1	314	99 23 386 14	COUNTERWEIGHT ARRANGEM
BASEPLATE ST.CONST.	992741214	10	1	315	99 27 572 14	BASEPLATE CPL
BATTERY	10664204	31	2	27	11 24 519 0	SUPERSTRUCTURE EL
BATTERY COVER	10560674	1	1	60	10 56 067 3	BATTERY INSTALLATION CPL
BATTERY INSTALLATION CPL	10560673	45	1	6	11 24 047 9	SUPERSTRUCTURE CPL
BATTERY MAIN SWITCH	606070908	35	1	27	11 24 519 0	SUPERSTRUCTURE EL
BATTERY TERMINAL CLAMP	10224316	33	1	27	11 24 519 0	SUPERSTRUCTURE EL
BATTERY TERMINAL CLAMP	10224316	3	1	30	10 53 048 9	FUSE HOLDER
BATTERY TERMINAL CLAMP	10547876	32	2	27	11 24 519 0	SUPERSTRUCTURE EL
BEARING	11278605	10	1	579	54 02 702 14	ROPE DRUM CPL
BEARING	11909482	120	1	384	59 22 930 14	AIR CONDITIONER
BEARING	7025009	59	1	388	10 28 999 3	VIBRATING SYSTEM
BEARING BUSHING	10121971	2	4	232	10 13 382 3	SUCTION PUMP PRE-ASS.
BEARING COVER	9072908	3	1	255	90 72 906	INTERMEDIATE WHEEL CPL
BEARING FLANGE	11219918	6	1	80	10 53 430 7	V PUMP
BEARING HOLDER	9887948	14	2	128	10 14 360 7	REPAIR SET SWIVEL BEARIN
BEARING RING	540272714	3	1	581	54 02 704 14	POWER TAKE-OFF CPL
BEARING SHELL	7025904	17	2	156	11 21 593 6	PUMP ELEMENT
BLADDER ACCUMULATOR	510641214	16	1	75	11 24 773 5	HYDR POWER UNIT
BLANKING PLUG	11922544	121	10	197	11 24 114 5	ASSEMBLY INSTAL.
BLANKING PLUG	4097529	79	1	350	90 01 376 2	SLEWING GEAR DRIVE
BLANKING PLUG	591645108	64	1	290	11 24 409 0	PANELLING SUPERSTR. INSTA
BLANKING PLUG	779014014	65	2	290	11 24 409 0	PANELLING SUPERSTR. INSTA
BLANKING PLUG	779016201	88	1	350	90 01 376 2	SLEWING GEAR DRIVE
BLANKING PLUG	779016414	57	4	586	10 55 372 1	ROOF RAILING RFK
BLANKING PLUG	779016501	84	1	421	96 93 178 01	TRACTION DRIVE
BLIND RIVET DIN 7337-A 4.8X	10555185	14	4	609	11 30 694 4	RAIL CPL
BLOCK	11226015	10	1	346	51 14 347 14	SG SAFETY BLOCK
BLOCK	943958914	30	1	8	11 29 618 6	SUPERSTRUCTURE HYDR
BLOCK	943958914	5	1	463	10 51 826 1	PIVOT PIECE HYDR
BLOCK	946294214	25	1	8	11 29 618 6	SUPERSTRUCTURE HYDR
BOLT CONNECTION	910353714	8	2	517	11 28 629 9	MOUNTING PARTS
BOLT CONNECTION	910353714	22	2	557	11 28 744 5	MOUNTING PARTS
BOOM ACCESS	11283908	14	1	492	11 24 570 3	BOOM INTERMEDIATE SECTIO
BOOM ACCESS	11285838	14	1	506	11 24 570 9	BOOM INTERMEDIATE SECTIO
BOOM ACCESS	11286261	14	1	510	11 24 571 5	BOOM INTERMEDIATE SECTIO
BOOM ELECTRICS	992497814	17	1	592	11 21 529 8	WARNING LIGHT EL RFK
BOOM HEAD CPL	11241324	81	1	2	01 38 362 14	LR 1300 SX
BOOM HEAD EL	10531413	3	1	514	11 24 132 4	BOOM HEAD CPL
BOOM INTERMEDIATE SECTIO	11245703	10	1	491	11 24 570 4	INTERMEDIATE PIECE ASSE
BOOM INTERMEDIATE SECTIO	11245709	10	1	505	11 24 571 0	INTERMEDIATE PIECE ASSE
BOOM INTERMEDIATE SECTIO	11245715	10	1	509	11 24 571 6	INTERMEDIATE PIECE ASSE
BOTTOM HOOK BLOCK	790411214	133	1	2	01 38 362 14	LR 1300 SX

Description	Item	Pos.	Quantity	Sheet	Assembly	Description
BOTTOM HOOK BLOCK	790520514	141	1	3	01 38 362 14	LR 1300 SX
BOW-TYPE CLAMP	10144699	20	1	190	11 24 114 3	EXHAUST GAS SYSTEM
BOW-TYPE CLAMP	10144699	20	1	283	11 90 032 5	EXHAUST GAS SYSTEM
BOWL	10331395	14	1	194	10 30 300 7	FUEL PREFILTER
BOWLEN SEALING	10294170	9	1	194	10 30 300 7	FUEL PREFILTER
BOX NUT M14X1.5 AISI 316 TI	10816957	27	5	196	11 24 114 5	ASSEMBLY INSTAL.
BRACING TUBE	11245756	1	1	589	11 24 575 5	PEDESTAL
BRACING TUBE	11245757	2	2	589	11 24 575 5	PEDESTAL
BRACING TUBE	958097914	10	2	433	99 26 718 14	PEDESTAL
BRACKET	10099007	5	1	334	99 29 388 14	BRACKET CPL
BRACKET	10099010	6	1	331	99 33 537 14	ROPE GUARD LUG CPL
BRACKET	10289976	72	1	386	10 22 506 8	OPERATOR SEAT
BRACKET	10336583	10	2	40	10 51 961 6	OIL COOLER INSTALLATION
BRACKET	10336584	11	2	40	10 51 961 6	OIL COOLER INSTALLATION
BRACKET	10336709	1	1	334	99 29 388 14	BRACKET CPL
BRACKET	10336711	2	2	332	99 29 389 14	SIDE COMPONENT
BRACKET	10336711	2	2	333	99 29 392 14	SIDE COMPONENT
BRACKET	10349206	7	8	304	10 54 591 0	MOTOR COWLING
BRACKET	10445651	39	2	308	11 24 483 7	MOUNTING PARTS SUPERST
BRACKET	10535112	24	1	669	11 22 382 1	CABIN PLATFORM RFK
BRACKET	10575967	13	1	308	11 24 483 7	MOUNTING PARTS SUPERST
BRACKET	10575968	15	1	308	11 24 483 7	MOUNTING PARTS SUPERST
BRACKET	10575969	18	1	308	11 24 483 7	MOUNTING PARTS SUPERST
BRACKET	10575970	23	8	308	11 24 483 7	MOUNTING PARTS SUPERST
BRACKET	10575971	37	3	308	11 24 483 7	MOUNTING PARTS SUPERST
BRACKET	10575985	20	2	308	11 24 483 7	MOUNTING PARTS SUPERST
BRACKET	10579757	26	1	308	11 24 483 7	MOUNTING PARTS SUPERST
BRACKET	10592334	19	1	520	10 59 863 3	PENDULUM CPL
BRACKET	10592619	43	1	308	11 24 483 7	MOUNTING PARTS SUPERST
BRACKET	10592621	44	1	308	11 24 483 7	MOUNTING PARTS SUPERST
BRACKET	10597981	2	2	60	10 56 067 3	BATTERY INSTALLATION CPL
BRACKET	11234405	58	1	308	11 24 483 7	MOUNTING PARTS SUPERST
BRACKET	11234413	59	1	308	11 24 483 7	MOUNTING PARTS SUPERST
BRACKET	11247011	38	1	308	11 24 483 7	MOUNTING PARTS SUPERST
BRACKET	11247375	22	1	308	11 24 483 7	MOUNTING PARTS SUPERST
BRACKET	11247791	29	1	308	11 24 483 7	MOUNTING PARTS SUPERST
BRACKET	11247808	33	1	308	11 24 483 7	MOUNTING PARTS SUPERST
BRACKET	11248460	12	1	190	11 24 114 3	EXHAUST GAS SYSTEM
BRACKET	11248969	9	2	288	11 24 409 0	PANELLING SUPERSTR. INSTA
BRACKET	11257849	72	1	310	11 24 483 7	MOUNTING PARTS SUPERST
BRACKET	11257851	75	3	310	11 24 483 7	MOUNTING PARTS SUPERST
BRACKET	11263413	16	1	167	11 24 113 8	MOTOR BEARING CPL
BRACKET	11265945	35	1	308	11 24 483 7	MOUNTING PARTS SUPERST
BRACKET	11279036	44	1	196	11 24 114 5	ASSEMBLY INSTAL.
BRACKET	11279237	48	1	196	11 24 114 5	ASSEMBLY INSTAL.
BRACKET	11308593	14	1	190	11 24 114 3	EXHAUST GAS SYSTEM
BRACKET	11308594	15	1	190	11 24 114 3	EXHAUST GAS SYSTEM
BRACKET	7370581	73	1	386	10 22 506 8	OPERATOR SEAT
BRACKET	949758314	24	1	308	11 24 483 7	MOUNTING PARTS SUPERST
BRACKET	958478414	56	2	290	11 24 409 0	PANELLING SUPERSTR. INSTA
BRACKET	958478414	10	10	304	10 54 591 0	MOTOR COWLING
BRACKET	958478414	15	4	433	99 26 718 14	PEDESTAL
BRACKET	958478414	5	2	589	11 24 575 5	PEDESTAL
BRACKET	959465714	38	2	288	11 24 409 0	PANELLING SUPERSTR. INSTA
BRACKET	967313703	25	1	308	11 24 483 7	MOUNTING PARTS SUPERST
BRACKET	971304903	1	2	426	99 08 357 14	ATTACHMENT CHAIN
BRACKET CPL	992938614	4	1	331	99 33 537 14	ROPE GUARD LUG CPL
BRACKET CPL	992938814	3	4	331	99 33 537 14	ROPE GUARD LUG CPL
BRACKET CPL	992943414	5	1	331	99 33 537 14	ROPE GUARD LUG CPL
BRACKET REAR	11262893	1	1	389	11 26 095 6	STEERING CONSOLE RIGHT

Description	Item	Pos.	Quantity	Sheet	Assembly	Description
BRACKET ST.CONST.	10574837	15	1	584	10 55 372 1	ROOF RAILING RFK
BRACKET ST.CONST.	10575981	11	1	308	11 24 483 7	MOUNTING PARTS SUPERST
BRACKET ST.CONST.	10575984	14	1	308	11 24 483 7	MOUNTING PARTS SUPERST
BRACKET ST.CONST.	10576104	19	1	308	11 24 483 7	MOUNTING PARTS SUPERST
BRACKET ST.CONST.	10585933	16	2	584	10 55 372 1	ROOF RAILING RFK
BRACKET ST.CONST.	10585936	17	1	584	10 55 372 1	ROOF RAILING RFK
BRAKE ACTUATING UNIT	10006595	96	1	350	90 01 376 2	SLEWING GEAR DRIVE
BRAKE FLANGE	540272814	1	1	582	54 02 705 14	DRIVE UNIT CPL
BRAKE MULTI-DISC SET	939347801	97	1	350	90 01 376 2	SLEWING GEAR DRIVE
BRAKE MULTI-DISC SET	939589501	1	1	422	50 20 372 01	SPRING LOADED MULTI-DISC
BRAKE PACKING SET	939347901	98	1	350	90 01 376 2	SLEWING GEAR DRIVE
BRAKE PACKING SET	939589601	2	1	422	50 20 372 01	SPRING LOADED MULTI-DISC
BRAKE SPRING SET	939348001	99	1	350	90 01 376 2	SLEWING GEAR DRIVE
BRAKE SPRING SET	939589701	3	1	422	50 20 372 01	SPRING LOADED MULTI-DISC
BRAKE VALVE	512401414	60	1	322	51 22 942 14	OIL MOTOR
BRAKE VALVE	512411914	10	1	405	11 22 473 8	ADJUSTMENT
BS HOUSING	605604914	93	1	28	11 24 519 0	SUPERSTRUCTURE EL
BS HOUSING	693157014	80	2	553	10 57 651 9	CABLE LOOM
BS HOUSING	693157114	61	1	466	11 90 151 1	CABLE LOOM 1 PIVOT PIECE E
BS HOUSING	693157114	50	1	531	97 14 959 03	HOIST LIMIT SWITCH EL
BS HOUSING	693157114	50	1	553	10 57 651 9	CABLE LOOM
BS HOUSING	693157214	71	1	467	11 90 151 1	CABLE LOOM 1 PIVOT PIECE E
BUFFER	10567622	31	4	174	11 24 114 0	COOLER INSTALLATION WATE
BUFFER	592286814	13	1	372	10 35 008 0	CABIN
BUILT-IN VALVE	511640714	2	1	160	51 16 377 14	VALVE BLOCK FEED PRESSUR
BULKHEAD PLATE	10020512	9	1	292	11 24 409 1	COVERS
BULKHEAD PLATE	10445043	47	1	460	11 23 820 3	PIVOT PIECE CPL
BUSBAR	10529597	57	1	360	10 55 963 5	SWITCH CABINET X1
BUSBAR	11219647	58	1	360	10 55 963 5	SWITCH CABINET X1
BUSHING	10097992	2	2	424	79 05 233 14	CARRYING ROLLER CPL
BUSHING	10115304	3	1	406	10 44 656 6	SHUTTLE VALVE
BUSHING	10145395	6	1	271	10 14 584 5	GENERATOR, PRE-ASSEMBLE
BUSHING	10227126	8	1	469	61 61 541 14	CABLE DRUM
BUSHING	10546993	20	2	482	11 27 536 5	TILT-BACK SUPPORTS INSTAL
BUSHING	11239698	37	2	485	11 24 444 4	A-FRAME 1 CPL
BUSHING	11890145	2	2	419	10 55 716 2	GUIDE WHEEL CPL
BUSHING	956070614	6	2	529	99 48 521 14	TIP BOOM CPL
BUSHING	958556114	14	2	557	11 28 744 5	MOUNTING PARTS
BUSHING	958556214	15	2	557	11 28 744 5	MOUNTING PARTS
BUSHING	959001414	10	1	329	99 29 258 14	LUG SHEAVE SET
BUSHING	959019014	11	3	46	10 56 073 2	FUEL TANK ASSY.
BUSHING	959841114	39	4	485	11 24 444 4	A-FRAME 1 CPL
BUSHING 100/130X33 S770QL	10336763	5	3	329	99 29 258 14	LUG SHEAVE SET
BUSHING 100/130X36 S770QL	959869314	3	3	329	99 29 258 14	LUG SHEAVE SET
BUSHING 100/80X40 E470;EN	954398803	15	2	517	11 28 629 9	MOUNTING PARTS
BUSHING 110/75.5X10 POM	10336924	16	8	489	99 26 417 14	ANCHORING ROD CPL
BUSHING 110/75.5X2.5 POM	10336928	18	4	489	99 26 417 14	ANCHORING ROD CPL
BUSHING 110/75.5X5 POM	10336926	17	8	489	99 26 417 14	ANCHORING ROD CPL
BUSHING 115/135X21 E470;EN	970859103	40	4	485	11 24 444 4	A-FRAME 1 CPL
BUSHING 115/135X56 E470;EN	970588503	61	2	6	11 24 047 9	SUPERSTRUCTURE CPL
BUSHING 120/150X88 E470;EN	954398703	60	2	6	11 24 047 9	SUPERSTRUCTURE CPL
BUSHING 13/28X15 S355J2;EN	970726703	19	4	435	11 22 050 0	WINCHES INSTALLATION
BUSHING 13/28X15 S355J2;EN	970726703	19	4	450	11 22 050 1	WINCHES INSTALLATION
BUSHING 140/160X100 GZ-CU	11233062	42	1	526	99 23 398 14	ROLLER SET
BUSHING 140/160X55 LHR355-	956803414	16	2	526	99 23 398 14	ROLLER SET
BUSHING 140/160X77 LHR355-	956070514	4	2	529	99 48 521 14	TIP BOOM CPL
BUSHING 140/168.3X40 LHR35	956092714	25	2	529	99 48 521 14	TIP BOOM CPL
BUSHING 25/40X56	790212314	39	2	58	10 58 163 4	CABIN SUSPENSION CPL
BUSHING 26.5/20X30 POM	797029114	7	1	296	10 57 883 5	DOOR
BUSHING 26.5/20X30 POM	797029114	7	1	298	10 57 897 6	DOOR

Description	Item	Pos.	Quantity	Sheet	Assembly	Description
BUSHING 26.5/20X30 POM	797029114	5	1	300	10 57 940 0	DOOR
BUSHING 26.5/20X30 POM	797029114	5	1	301	10 56 623 7	DOOR
BUSHING 26.5/20X30 POM	797029114	7	1	302	10 56 580 8	DOOR
BUSHING 30/20X32 POM	958471514	17	1	296	10 57 883 5	DOOR
BUSHING 30/20X32 POM	958471514	17	1	298	10 57 897 6	DOOR
BUSHING 30/20X32 POM	958471514	6	1	300	10 57 940 0	DOOR
BUSHING 30/20X32 POM	958471514	6	1	301	10 56 623 7	DOOR
BUSHING 30/20X32 POM	958471514	14	1	302	10 56 580 8	DOOR
BUSHING 30/40X38 GZ-CUSN	967216303	2	1	576	96 72 161 03	ROPE PULLEY CPL
BUSHING 50/55X30	708014114	4	4	518	11 28 610 5	RETAINING DEVICE CPL
BUSHING 50/60X35 CUZN25AL	10504737	190	1	67	59 21 041 14	DOUBLE-ACTING CYL
BUSHING 50/60X42	11230849	18	2	485	11 24 444 4	A-FRAME 1 CPL
BUSHING 51/70X13.5 POLYAMI	10534042	14	8	64	10 51 969 4	A-FRAME ERECTION CYL INST
BUSHING 90.5/101.6X26 LHR35	949740614	11	10	598	99 10 116 14	ROPE GUIDE
BUSHING 90/110X36 S355J2H	949988214	19	2	526	99 23 398 14	ROLLER SET
BUSHING 90/110X50 E470;EN	385037314	14	2	517	11 28 629 9	MOUNTING PARTS
BUSHING 91/101.6X145 LHR35	956805414	18	2	526	99 23 398 14	ROLLER SET
BUSHING 91/101.6X5 LHR355-	956803714	25	2	526	99 23 398 14	ROLLER SET
BUSHING 91/101.6X60 LHR355-	956805314	17	2	526	99 23 398 14	ROLLER SET
BUSHING EN 10060 RD44X26.	10588730	12	3	41	10 56 070 0	TANK INSTALLATION HYDR
BUSHING EN 10210-2 140.5/159	956803214	32	2	526	99 23 398 14	ROLLER SET
BUSHING HOUSING	6203137	93	1	358	11 27 973 6	CABIN EL
BUSHING RD130/120X30 KUN	10223371	11	1	329	99 29 258 14	LUG SHEAVE SET
BUTT STRAP	10591681	50	4	536	79 04 112 14	BOTTOM HOOK BLOCK
BUTT STRAP	10591682	18	4	536	79 04 112 14	BOTTOM HOOK BLOCK
BUTT STRAP	11210610	50	4	543	79 05 205 14	BOTTOM HOOK BLOCK
BUTT STRAP	571895008	18	4	543	79 05 205 14	BOTTOM HOOK BLOCK
BUTT STRAP	950610714	10	2	622	99 35 606 14	MOUNTING LINK CPL
BUTT STRAP	953580303	10	1	394	99 18 041 14	LASHING SUPERSTRUCTURE
BUTT STRAP	959912014	11	6	317	99 29 803 14	LASHING BALLAST
BUTT STRAP	959912514	15	12	317	99 29 803 14	LASHING BALLAST
BUTTON	10289975	43	4	386	10 22 506 8	OPERATOR SEAT
BUTTON	10504994	9	1	650	11 23 623 3	POCKET LOCK
BYPASS CONNECTOR	918365114	91	1	28	11 24 519 0	SUPERSTRUCTURE EL
C-RAIL ST.CONST.	10599614	47	1	308	11 24 483 7	MOUNTING PARTS SUPERST
CABIN	10350080	10	1	356	11 27 970 6	CABIN CPL
CABIN CPL	11279706	30	1	2	01 38 362 14	LR 1300 SX
CABIN EL	10533524	50	1	652	10 53 246 1	CAMERA MONITORING
CABIN EL	11279736	3	1	356	11 27 970 6	CABIN CPL
CABIN INCLINATION EL RFK	10531224	3	1	658	10 51 728 0	CABIN INCLINATION RFK
CABIN INCLINATION RFK	10517280	719	1	3	01 38 362 14	LR 1300 SX
CABIN PLATFORM RFK	11223821	736	1	4	01 38 362 14	LR 1300 SX
CABIN REM. EL	11215302	50	1	592	11 21 529 8	WARNING LIGHT EL RFK
CABIN SUSPENSION CPL	10581634	35	1	6	11 24 047 9	SUPERSTRUCTURE CPL
CABLE	11234650	150	4	358	11 27 973 6	CABIN EL
CABLE	11240499	3	1	653	10 53 352 4	CABIN EL
CABLE ANEMOMETER	918361414	41	1	553	10 57 651 9	CABLE LOOM
CABLE DRUM	616154114	21	1	468	91 92 528 14	CABLE DRUM
CABLE DRUM	919252814	31	1	465	11 90 150 9	PIVOT PIECE EL
CABLE DUCT CABINET 1	916525114	31	1	357	11 27 973 6	CABIN EL
CABLE GLAND	10045155	21	2	466	11 90 151 1	CABLE LOOM 1 PIVOT PIECE E
CABLE GLAND	10045155	34	1	531	97 14 959 03	HOIST LIMIT SWITCH EL
CABLE GLAND	10045155	21	4	553	10 57 651 9	CABLE LOOM
CABLE GLAND	10045156	22	1	553	10 57 651 9	CABLE LOOM
CABLE GLAND	10045156	35	1	553	10 57 651 9	CABLE LOOM
CABLE GLAND	10045157	22	1	466	11 90 151 1	CABLE LOOM 1 PIVOT PIECE E
CABLE GLAND	10045157	37	1	466	11 90 151 1	CABLE LOOM 1 PIVOT PIECE E
CABLE GLAND	602440101	37	2	593	99 24 978 14	BOOM ELECTRICS
CABLE GLAND	602440301	23	1	466	11 90 151 1	CABLE LOOM 1 PIVOT PIECE E
CABLE GLAND	602440301	45	1	466	11 90 151 1	CABLE LOOM 1 PIVOT PIECE E

Description	Item	Pos.	Quantity	Sheet	Assembly	Description
CABLE GLAND	693148214	55	1	679	10 52 155 9	MODULE REFUELLING SYSTE
CABLE HARNESS	10153986	1	1	201	10 14 032 7	DIESEL ENGINE
CABLE HARNESS	10153986	1	1	280	10 15 028 8	CABLE HARNESS MOUNTING
CABLE HARNESS MOUNTING	10150288	580	1	203	10 14 032 7	DIESEL ENGINE
CABLE HYDR	919023914	29	1	454	10 56 187 5	TOOL EQUIPMENT
CABLE LADDER ST.CONST.	11246919	42	1	308	11 24 483 7	MOUNTING PARTS SUPERST
CABLE LADDER ST.CONST.	11247023	61	1	310	11 24 483 7	MOUNTING PARTS SUPERST
CABLE LADDER ST.CONST.	11247131	62	1	310	11 24 483 7	MOUNTING PARTS SUPERST
CABLE LADDER ST.CONST.	11247158	48	1	308	11 24 483 7	MOUNTING PARTS SUPERST
CABLE LADDER ST.CONST.	11247207	50	1	308	11 24 483 7	MOUNTING PARTS SUPERST
CABLE LADDER ST.CONST.	11265089	65	1	310	11 24 483 7	MOUNTING PARTS SUPERST
CABLE LOOM	10223208	30	1	384	59 22 930 14	AIR CONDITIONER
CABLE LOOM	10575599	21	1	515	10 53 141 3	BOOM HEAD EL
CABLE LOOM	10576519	21	1	552	99 33 094 14	NEEDLE EL
CABLE LOOM	11376327	582	1	203	10 14 032 7	DIESEL ENGINE
CABLE LOOM 1 PIVOT PIECE E	11901511	21	1	465	11 90 150 9	PIVOT PIECE EL
CABLE LOOM REFUELLING S	10521560	60	1	679	10 52 155 9	MODULE REFUELLING SYSTE
CABLE LOOM W 1	11247122	11	1	163	11 24 448 7	CENTRAL POWER UNIT EL
CABLE LOOM W 10	10559638	25	1	360	10 55 963 5	SWITCH CABINET X1
CABLE LOOM W 19	10519082	201	1	358	11 27 973 6	CABIN EL
CABLE LOOM W 2	11247121	11	1	27	11 24 519 0	SUPERSTRUCTURE EL
CABLE LOOM W 20	11261603	202	1	358	11 27 973 6	CABIN EL
CABLE LOOM W 22	10519085	204	1	358	11 27 973 6	CABIN EL
CABLE LOOM W 3	10563643	13	1	27	11 24 519 0	SUPERSTRUCTURE EL
CABLE LOOM W 40	10563800	41	1	486	10 53 120 7	A-FRAME ELECTRICS
CABLE LOOM W 40	11314473	50	1	486	10 53 120 7	A-FRAME ELECTRICS
CABLE LUG	602206114	24	1	34	10 56 645 8	TERMINAL BOX
CABLE LUG	602206514	74	2	28	11 24 519 0	SUPERSTRUCTURE EL
CABLE LUG	602213314	27	2	555	10 57 652 3	CLAMPING SOCKET
CABLE PROTECTION SWITCH	10351100	21	1	594	11 21 530 2	CABIN REM. EL
CABLE PROTECTION SWITCH	10351101	60	1	360	10 55 963 5	SWITCH CABINET X1
CABLE PROTECTION SWITCH	10351102	61	3	360	10 55 963 5	SWITCH CABINET X1
CABLE PROTECTION SWITCH	10351103	62	1	360	10 55 963 5	SWITCH CABINET X1
CABLE PROTECTION SWITCH	10351104	63	2	360	10 55 963 5	SWITCH CABINET X1
CABLE PROTECTION SWITCH	10351105	64	1	360	10 55 963 5	SWITCH CABINET X1
CABLE PROTECTION SWITCH	10351106	65	3	360	10 55 963 5	SWITCH CABINET X1
CABLE SOCK	602707214	90	1	454	10 56 187 5	TOOL EQUIPMENT
CABLE SOCK	602707414	91	1	454	10 56 187 5	TOOL EQUIPMENT
CABLE TIE	11234767	130	35	28	11 24 519 0	SUPERSTRUCTURE EL
CABLE TIE	11234767	125	20	197	11 24 114 5	ASSEMBLY INSTAL.
CABLE TIE	603202314	99	2	280	10 15 028 8	CABLE HARNESS MOUNTING
CAGE NUT M10-R-140-32	413003308	80	32	286	11 24 114 6	COVER
CAGE NUT M10-R-140-32	413003308	38	18	306	11 24 922 2	COVER UNDERSIDE
CAGE NUT M10-R-140-47	413003508	82	10	286	11 24 114 6	COVER
CAGE NUT M10-R-140-47	413003508	58	4	290	11 24 409 0	PANELLING SUPERSTR. INSTA
CAGE NUT M10-R-140-62	413013314	81	8	286	11 24 114 6	COVER
CAGE NUT M10-R-140-62	413013314	13	24	304	10 54 591 0	MOTOR COWLING
CAGE NUT M10-RR-140-47	485549914	21	2	40	10 51 961 6	OIL COOLER INSTALLATION
CAGE NUT M10-RR-140-47	485549914	2	8	62	10 56 069 4	MODULES INSTALLATION
CAGE NUT M10-RR-140-47	485549914	32	53	306	11 24 922 2	COVER UNDERSIDE
CAGE NUT M10-RR-140-62	485550014	19	4	60	10 56 067 3	BATTERY INSTALLATION CPL
CAGE NUT M10-RR-140-62	485550014	29	21	288	11 24 409 0	PANELLING SUPERSTR. INSTA
CAGE NUT M10-RR-140-62	485550014	25	2	306	11 24 922 2	COVER UNDERSIDE
CAGE NUT M8-R-123-47 ST	413003208	9	2	661	11 22 037 2	FOOT PEDAL EL INSTALLATIO
CAGE NUT M8-RR-123-47	485550114	61	5	290	11 24 409 0	PANELLING SUPERSTR. INSTA
CAGE NUT M8-RR-123-47	485550114	4	4	332	99 29 389 14	SIDE COMPONENT
CAGE NUT M8-RR-123-47	485550114	4	4	333	99 29 392 14	SIDE COMPONENT
CAGE NUT M8-RR-123-47	485550114	16	2	335	99 29 386 14	BRACKET CPL
CAGE NUT M8-RR-123-47	485550114	16	2	336	99 29 434 14	BRACKET CPL
CAGE NUT M8-RR-123-47	485550114	30	3	356	11 27 970 6	CABIN CPL

Description	Item	Pos.	Quantity	Sheet	Assembly	Description
CAGE NUT M8-RR-123-47	485550114	43	2	586	10 55 372 1	ROOF RAILING RFK
CAMERA CCD	10024012	31	1	652	10 53 246 1	CAMERA MONITORING
CAMERA CCD	10024012	31	1	654	10 50 775 0	CAMERA MONITORING
CAMERA MONITORING	10507750	8	1	651	11 89 400 8	VIDEO MONITORING SYSTEM
CAMERA MONITORING	10532461	7	1	651	11 89 400 8	VIDEO MONITORING SYSTEM
CAMERA MONITORING	11893352	3	1	651	11 89 400 8	VIDEO MONITORING SYSTEM
CAMS LIMIT SWITCH	606281014	45	1	27	11 24 519 0	SUPERSTRUCTURE EL
CAMSHAFT CPL.	10138231	100	1	201	10 14 032 7	DIESEL ENGINE
CAN MODULE	10351656	21	1	27	11 24 519 0	SUPERSTRUCTURE EL
CAN MODULE	10351660	23	1	27	11 24 519 0	SUPERSTRUCTURE EL
CAN MODULE	10351667	22	1	27	11 24 519 0	SUPERSTRUCTURE EL
CAN MODULE	10351668	26	1	27	11 24 519 0	SUPERSTRUCTURE EL
CAN MODULE	10351671	24	1	27	11 24 519 0	SUPERSTRUCTURE EL
CAN MODULE	10351672	27	1	27	11 24 519 0	SUPERSTRUCTURE EL
CAN MODULE	10351674	28	1	27	11 24 519 0	SUPERSTRUCTURE EL
CAN MODULE	10677274	23	1	368	11 26 095 7	CONTROL STAND RIGHT
CAN MODULE	10884415	1	1	29	10 35 167 4	CAN MODULE
CAP	11239908	7	1	631	59 21 584 14	LOWERING BRAKE VALVE
CAP NUT DIN 1587 M8 6	412100214	5	8	669	11 22 382 1	CABIN PLATFORM RFK
CAR RADIO	11699714	280	1	311	10 59 256 9	RADIO RFK
CARRIER RAIL	602101414	23	0.2	555	10 57 652 3	CLAMPING SOCKET
CARRIER RAIL	602106714	58	0.37	34	10 56 645 8	TERMINAL BOX
CARRYING ROLLER CPL	790523314	15	2	417	11 89 365 0	CRAWLER CARRIER RIGHT CP
CARRYING ROLLER CPL	790523314	15	2	428	11 89 365 1	CRAWLER CARRIER LEFT CP
CELL RUBBER	262107814	24	6	60	10 56 067 3	BATTERY INSTALLATION CPL
CENTER STUD	7024275	113	1	574	51 02 322 14	OIL MOTOR
CENTER-ZERO RELAY	630121508	83	1	360	10 55 963 5	SWITCH CABINET X1
CENTRAL COUNTERW. ST.C	11242597	10	4	431	11 24 812 0	CENTRAL COUNTERWEIGHT
CENTRAL COUNTERWEIGHT	11248120	37	1	2	01 38 362 14	LR 1300 SX
CENTRAL GREASING	11273155	23	1	6	11 24 047 9	SUPERSTRUCTURE CPL
CENTRAL LUBRICATION PUM	11223123	12	1	52	11 27 315 5	CENTRAL GREASING
CENTRAL POWER UNIT	11240480	10	1	71	11 26 560 6	AGGREGATE DIESEL ENGINE
CENTRAL POWER UNIT EL	11244487	3	1	73	11 24 048 0	CENTRAL POWER UNIT
CENTRE PART CPL	11313908	12	1	395	11 89 364 8	UC CPL
CHAIN	740000208	1	0.4	412	11 91 872 5	CHAIN CPL
CHAIN	740000208	20	3	527	99 30 800 14	HOIST LIMIT SWITCH INSTAL.
CHAIN	740000908	4	0.624	426	99 08 357 14	ATTACHMENT CHAIN
CHAIN CONNECTION LOCK	773967214	2	4	426	99 08 357 14	ATTACHMENT CHAIN
CHAIN CPL	10350940	22	4	618	10 51 971 3	SELF-LOADING SYSTEM RFK
CHAIN CPL	11918725	25	2	398	11 89 300 5	TUBING HYDR
CHARGE AIR COOLER	11932246	1	1	182	10 57 423 9	COOLER MOTOR
CHARGE AIR CORRUGATED H	10521397	35	4	181	11 24 114 1	COOLER INSTALLATION CHA
CHARGE AIR LINE	10143612	1	1	252	10 14 967 6	CONNECTING LINE ADD-ON
CHARGE AIR LINE	10143614	2	1	252	10 14 967 6	CONNECTING LINE ADD-ON
CHARGE AIR PIPE	10562107	28	1	181	11 24 114 1	COOLER INSTALLATION CHA
CHARGE AIR PIPE	11250430	20	1	181	11 24 114 1	COOLER INSTALLATION CHA
CHARGE AIR PIPE	11250438	21	1	181	11 24 114 1	COOLER INSTALLATION CHA
CHARGE AIR PIPE	11250439	25	1	181	11 24 114 1	COOLER INSTALLATION CHA
CHARGER	10567084	31	1	672	10 56 013 7	MAINS SUPPLY BATTERY
CHECK SCREW M10X101 31CR	9076176	13	1	135	10 12 226 2	REGULATION REPAIR KIT
CHECK VALVE	11226088	100	2	346	51 14 347 14	SG SAFETY BLOCK
CHEESE HEAD SCREW DIN 60	11314349	11	3	490	11 23 749 8	SUPPORT CPL
CHEESE HEAD SCREW DIN 60	11314349	14	3	503	11 23 290 7	SUPPORT CPL
CHEESE HEAD SCREW DIN 60	11314349	14	6	504	11 23 292 2	SUPPORT CPL
CHEESE HEAD SCREW DIN 60	11314349	14	4	533	11 25 204 2	SUPPORT CPL
CIRCUIT ELEMENT CPL	606655208	1	1	532	92 75 218 08	LIMIT SWITCH HOISTING ABOV
CLAMP	10122693	10	1	213	10 15 529 8	OIL SUMP PRE-ASS.
CLAMP	10129179	5	1	240	10 13 508 0	HIGH PRESSURE CONNECTO
CLAMP	10513605	31	5	181	11 24 114 1	COOLER INSTALLATION CHA
CLAMP	11000593	13	2	270	10 14 622 4	CYCLE VALVE

Description	Item	Pos.	Quantity	Sheet	Assembly	Description
CLAMP	11229805	30	2	186	11 24 114 2	SUCTION UNIT AIR
CLAMP	7381292	21	1	246	10 14 588 5	LEAK OIL RETURN LINE
CLAMP	7381292	12	7	270	10 14 622 4	CYCLE VALVE
CLAMP	7381628	38	2	280	10 15 028 8	CABLE HARNESS MOUNTING
CLAMP	7381629	5	3	217	10 14 671 6	OIL LINE PRE-ASSEMBLY
CLAMP	7381629	39	6	280	10 15 028 8	CABLE HARNESS MOUNTING
CLAMP	7381630	42	2	280	10 15 028 8	CABLE HARNESS MOUNTING
CLAMP	7381631	14	1	250	10 14 736 9	INTAKE STACK ASSEMBLY
CLAMP	7381631	16	1	250	10 14 736 9	INTAKE STACK ASSEMBLY
CLAMP	7381631	43	1	280	10 15 028 8	CABLE HARNESS MOUNTING
CLAMP	7381635	41	3	280	10 15 028 8	CABLE HARNESS MOUNTING
CLAMP	7381770	32	4	280	10 15 028 8	CABLE HARNESS MOUNTING
CLAMP	7381771	31	1	280	10 15 028 8	CABLE HARNESS MOUNTING
CLAMP	7382004	59	1	196	11 24 114 5	ASSEMBLY INSTAL.
CLAMP	7382088	15	1	246	10 14 588 5	LEAK OIL RETURN LINE
CLAMP	7382090	37	5	280	10 15 028 8	CABLE HARNESS MOUNTING
CLAMP	7382092	47	2	280	10 15 028 8	CABLE HARNESS MOUNTING
CLAMP	774212914	31	2	75	11 24 773 5	HYDR POWER UNIT
CLAMP	774255714	54	4	174	11 24 114 0	COOLER INSTALLATION WATE
CLAMP - ADD-ON UNIT	10146587	10	1	280	10 15 028 8	CABLE HARNESS MOUNTING
CLAMP-HALF	602008508	57	6	174	11 24 114 0	COOLER INSTALLATION WATE
CLAMP-HALF	602008808	38	4	430	11 31 390 8	CENTRE PART CPL
CLAMP-HALF	602010114	36	16	430	11 31 390 8	CENTRE PART CPL
CLAMP-HALF	602017114	72	4	460	11 23 820 3	PIVOT PIECE CPL
CLAMP-HALF	602017114	19	4	495	11 28 390 8	BOOM ACCESS
CLAMP-HALF	602017114	19	4	507	11 28 583 8	BOOM ACCESS
CLAMP-HALF	602017114	19	4	511	11 28 626 1	BOOM ACCESS
CLAMP-HALF	7365090	56	6	174	11 24 114 0	COOLER INSTALLATION WATE
CLAMP-HALF	7404678	37	4	430	11 31 390 8	CENTRE PART CPL
CLAMP-HALF	7413103	38	12	417	11 89 365 0	CRAWLER CARRIER RIGHT CP
CLAMP-HALF	7413103	38	12	428	11 89 365 1	CRAWLER CARRIER LEFT CP
CLAMP-HALF	790303514	29	4	669	11 22 382 1	CABIN PLATFORM RFK
CLAMPING BRACKET	10509133	3	2	60	10 56 067 3	BATTERY INSTALLATION CPL
CLAMPING LEVER	10555411	9	1	391	10 53 756 0	LAMP HOLDER CPL
CLAMPING PROFILE	7014524	42	5	174	11 24 114 0	COOLER INSTALLATION WATE
CLAMPING PROFILE	7014524	30	4.5	286	11 24 114 6	COVER
CLAMPING RING	979896808	30	2	190	11 24 114 3	EXHAUST GAS SYSTEM
CLAMPING SLEEVE	10097989	7	2	424	79 05 233 14	CARRYING ROLLER CPL
CLAMPING SOCKET	10572531	20	1	466	11 90 151 1	CABLE LOOM 1 PIVOT PIECE E
CLAMPING SOCKET	10576523	20	1	553	10 57 651 9	CABLE LOOM
CLIP	11909483	130	1	384	59 22 930 14	AIR CONDITIONER
CLIP	11909497	150	1	384	59 22 930 14	AIR CONDITIONER
CLOGGING INDICATOR	592200514	20	1	75	11 24 773 5	HYDR POWER UNIT
CLOSING FLANGE	944672614	42	1	10	11 29 618 6	SUPERSTRUCTURE HYDR
CLOSING FLANGE	949341514	45	1	10	11 29 618 6	SUPERSTRUCTURE HYDR
CLOSING PIN	592333714	6	1	379	59 22 871 14	FRONT WINDOW CPL
CLOSING PIN	7615720	2	1	374	10 22 645 4	DOOR ACCESSORIES
CLOSING PLATE	602153014	53	1	672	10 56 013 7	MAINS SUPPLY BATTERY
CLOSING PLATE	602730714	25	3	34	10 56 645 8	TERMINAL BOX
CLOSING PLATE	602730714	18	1	555	10 57 652 3	CLAMPING SOCKET
CLOSING PLATE	602812714	26	1	34	10 56 645 8	TERMINAL BOX
CLOSING PLATE	602812714	87	1	360	10 55 963 5	SWITCH CABINET X1
CLOSING PLATE	693182314	78	2	360	10 55 963 5	SWITCH CABINET X1
CLOSING RING	9885628	17	1	109	98 89 977	REPAIR KIT SHAFT
CLOSING RING	9885628	17	1	114	92 68 016	REPAIR KIT LOCK RING
CLOSURE CAP	11219856	11	1	503	11 23 290 7	SUPPORT CPL
COAT HOOK	592290014	76	1	373	10 35 008 0	CABIN
COLLAR NUT M14X1.5	514618508	47	1	87	11 21 993 0	PUMP HOUSING
COLLER BOLT	11297460	2	1	650	11 23 623 3	POCKET LOCK
COLLER BUSHING	592290614	4	1	381	59 22 905 14	MIRROR + SUNN VISOR

Description	Item	Pos.	Quantity	Sheet	Assembly	Description
COLLER BUSHING 40/80X51	790519814	11	2	58	10 58 163 4	CABIN SUSPENSION CPL
COMPENSATOR	10141520	5	2	266	10 14 144 3	EXHAUST PIPE PRE-ASS.
COMPENSATOR	10149145	2	1	269	10 14 511 2	EXHAUST NOZZLE ATTACHM
COMPRESSION BAR	993430014	20	1	564	99 23 415 14	STAY ROPE ROD
COMPRESSOR	12422298	4	1	196	11 24 114 5	ASSEMBLY INSTAL.
CONICAL MOUNT	746923314	21	2	167	11 24 113 8	MOTOR BEARING CPL
CONICAL PLUG	779006601	89	1	350	90 01 376 2	SLEWING GEAR DRIVE
CONICAL PLUG	779006901	85	1	421	96 93 178 01	TRACTION DRIVE
CONNECTING FLANGE SAE	790227714	32	1	8	11 29 618 6	SUPERSTRUCTURE HYDR
CONNECTING LINE	10141549	1	1	251	10 14 736 4	AIR INTAKE ASSEMBLY
CONNECTING LINE ADD-ON	10149676	230	1	202	10 14 032 7	DIESEL ENGINE
CONNECTING LINK	9887828	14	2	98	10 11 835 0	CONNECTION HOUSING
CONNECTING PIECE PRE-ASS	10141790	217	1	202	10 14 032 7	DIESEL ENGINE
CONNECTING PIPE	10444797	75	1	197	11 24 114 5	ASSEMBLY INSTAL.
CONNECTING PLATE	510427914	5	1	477	10 51 959 1	TUBING HYDR
CONNECTING PLATE	510662614	12	2	8	11 29 618 6	SUPERSTRUCTURE HYDR
CONNECTING PLATE	510662914	23	3	8	11 29 618 6	SUPERSTRUCTURE HYDR
CONNECTING PLATE	510662914	5	1	321	10 51 968 7	MAIN LUG HYDR
CONNECTING PLATE	511455014	3	1	573	10 51 726 2	TUBING HYDR
CONNECTING ROD BEARING	10145100	2	1	220	11 34 807 2	CONROD
CONNECTING ROD BEARING	10145101	3	1	220	11 34 807 2	CONROD
CONNECTION FLANGE	10132074	3	1	232	10 13 382 3	SUCTION PUMP PRE-ASS.
CONNECTION FLANGE	9268423	13	1	96	10 11 834 9	DOUBLE V-PUMP
CONNECTION FLANGE	9276385	11	1	96	10 11 834 9	DOUBLE V-PUMP
CONNECTION HOUSING	10118350	3	1	96	10 11 834 9	DOUBLE V-PUMP
CONNECTION PARTS	11280482	10	2	52	11 27 315 5	CENTRAL GREASING
CONNECTION PIECE	10139391	6	1	210	10 14 201 8	CRANKCASE BREATHER ASS
CONNECTION PIECE	10139393	5	1	210	10 14 201 8	CRANKCASE BREATHER ASS
CONNECTION STUB	10128100	4	1	240	10 13 508 0	HIGH PRESSURE CONNECTO
CONNECTION SUPERSTR UC	10519696	31	1	2	01 38 362 14	LR 1300 SX
CONROD	11348054	1	1	220	11 34 807 2	CONROD
CONROD	11348072	60	6	201	10 14 032 7	DIESEL ENGINE
CONSOLE	10552306	1	1	50	10 55 268 1	DRIVER INSTALLATION
CONSOLE	10579755	3	2	167	11 24 113 8	MOTOR BEARING CPL
CONSOLE	10579779	5	1	167	11 24 113 8	MOTOR BEARING CPL
CONSOLE	10579979	7	1	60	10 56 067 3	BATTERY INSTALLATION CPL
CONSOLE	11215384	6	1	167	11 24 113 8	MOTOR BEARING CPL
CONSOLE	11215385	13	1	186	11 24 114 2	SUCTION UNIT AIR
CONSOLE	11247208	12	1	186	11 24 114 2	SUCTION UNIT AIR
CONSOLE	11247464	9	1	190	11 24 114 3	EXHAUST GAS SYSTEM
CONSOLE	11247607	8	1	190	11 24 114 3	EXHAUST GAS SYSTEM
CONSOLE	11249800	2	2	167	11 24 113 8	MOTOR BEARING CPL
CONSOLE	11249889	9	2	167	11 24 113 8	MOTOR BEARING CPL
CONSOLE	11250222	4	2	167	11 24 113 8	MOTOR BEARING CPL
CONSOLE	11263501	17	1	167	11 24 113 8	MOTOR BEARING CPL
CONSOLE	11404751	3	1	252	10 14 967 6	CONNECTING LINE ADD-ON
CONSOLE	918585114	22	2	58	10 58 163 4	CABIN SUSPENSION CPL
CONSOLE	954485303	64	1	310	11 24 483 7	MOUNTING PARTS SUPERST
CONSOLE	992757514	11	4	316	10 52 656 0	MOUNTING PARTS
CONSOLE ST. CONST.	10551670	33	2	529	99 48 521 14	TIP BOOM CPL
CONSOLE ST. CONST.	11245759	2	2	588	11 24 147 8	UC PLATFORM
CONSOLE ST. CONST.	11245922	3	2	588	11 24 147 8	UC PLATFORM
CONSTRUCTION KIT OUTPUT	10132357	302	1	117	10 12 878 7	V PUMP
CONTACT BUSHING	605601801	427	24	34	10 56 645 8	TERMINAL BOX
CONTACT BUSHING	605610301	426	24	34	10 56 645 8	TERMINAL BOX
CONTACT GUARD	10351108	59	2	360	10 55 963 5	SWITCH CABINET X1
CONTACT LOCK	693013414	12	1	676	10 52 957 6	REFUELLING PUMP CPL
CONTACT LOCK	7368242	52	3	357	11 27 973 6	CABIN EL
CONTACT LOCK	7368248	94	1	358	11 27 973 6	CABIN EL
CONTACT PIN	605601701	35	5	466	11 90 151 1	CABLE LOOM 1 PIVOT PIECE E

Description	Item	Pos.	Quantity	Sheet	Assembly	Description
CONTACT PIN	605601701	32	6	531	97 14 959 03	HOIST LIMIT SWITCH EL
CONTACT PIN	605601701	34	2	553	10 57 651 9	CABLE LOOM
CONTAINER	592286714	9	2	372	10 35 008 0	CABIN
CONTROL AREA	612436814	11	1	364	10 03 610 7	KEYBOARD OPERATING PANE
CONTROL BLOCK	511640614	1	1	160	51 16 377 14	VALVE BLOCK FEED PRESSUR
CONTROL BOX ANNEXE	10146795	571	1	203	10 14 032 7	DIESEL ENGINE
CONTROL CONSOLE	11236557	10	1	568	11 25 016 2	EMERGENCY OPERATION EL
CONTROL CONSOLE	11236937	10	1	35	11 23 908 2	CONTROL CONSOLE
CONTROL CONSOLE	11239082	111	1	28	11 24 519 0	SUPERSTRUCTURE EL
CONTROL GEAR	10144039	5	1	196	11 24 114 5	ASSEMBLY INSTAL.
CONTROL GEAR	11219917	5	1	80	10 53 430 7	V PUMP
CONTROL LEAD	600376914	30	12	553	10 57 651 9	CABLE LOOM
CONTROL LEAD	600385314	31	10.5	466	11 90 151 1	CABLE LOOM 1 PIVOT PIECE E
CONTROL LEAD	600454314	53	6.5	357	11 27 973 6	CABIN EL
CONTROL LEAD	600454314	35	4	531	97 14 959 03	HOIST LIMIT SWITCH EL
CONTROL LEAD	600454314	85	4.5	553	10 57 651 9	CABLE LOOM
CONTROL LEAD	693030914	97	2	358	11 27 973 6	CABIN EL
CONTROL LEAD	693106214	51	1.5	466	11 90 151 1	CABLE LOOM 1 PIVOT PIECE E
CONTROL LID	511640814	3	1	160	51 16 377 14	VALVE BLOCK FEED PRESSUR
CONTROL LIGHT	11258086	41	1	27	11 24 519 0	SUPERSTRUCTURE EL
CONTROL PARTS	9079870	110	6	201	10 14 032 7	DIESEL ENGINE
CONTROL STAND LEFT	10519079	10	1	357	11 27 973 6	CABIN EL
CONTROL STAND RIGHT	11260957	20	1	357	11 27 973 6	CABIN EL
CONTROL SYSTEM	10223180	31	1	360	10 55 963 5	SWITCH CABINET X1
CONTROL UNIT	11219934	1	1	94	11 21 991 7	CONTROL GEAR
CONTROL VALVE	10114975	2	1	155	11 21 591 3	PUMP ELEMENT
CONTROL VALVE	10351603	2	1	145	11 22 126 8	PUMP ELEMENT
CONTROL VALVE	10409413	1	1	150	10 35 160 3	CONTROL VALVE
CONTROL VALVE	11215942	1	1	159	10 11 497 5	CONTROL VALVE
COOLANT	553078814	15	2.2	662	11 23 189 1	AIR CONDITIONING UNIT RFK
COOLANT PIPE BEND ADD-ON	10142742	382	1	202	10 14 032 7	DIESEL ENGINE
COOLER	11267560	29	1	177	10 57 423 7	COOLER MOTOR
COOLER INSTALLATION CHA	11241141	29	1	73	11 24 048 0	CENTRAL POWER UNIT
COOLER INSTALLATION WATE	11241140	28	1	73	11 24 048 0	CENTRAL POWER UNIT
COOLER MOTOR	10225925	21	1	8	11 29 618 6	SUPERSTRUCTURE HYDR
COOLER MOTOR	10574237	10	1	174	11 24 114 0	COOLER INSTALLATION WATE
COOLER MOTOR	10574239	1	1	181	11 24 114 1	COOLER INSTALLATION CHA
COOLING WATER AIR BLEED	10142744	387	1	202	10 14 032 7	DIESEL ENGINE
COOLING WATER HOSE	11621769	49	1	174	11 24 114 0	COOLER INSTALLATION WATE
COOLING WATER HOSE	11621769	50	1	174	11 24 114 0	COOLER INSTALLATION WATE
COOLING WATER HOSE	11621769	5	0.5	191	11 24 114 4	FUEL SYSTEM
COOLING WATER HOSE	11621769	61	1	196	11 24 114 5	ASSEMBLY INSTAL.
COOLING WATER HOSE	11621772	51	1	174	11 24 114 0	COOLER INSTALLATION WATE
COOLING WATER HOSE	11621772	60	1	196	11 24 114 5	ASSEMBLY INSTAL.
COOLING WATER HOSE	11621777	48	1	174	11 24 114 0	COOLER INSTALLATION WATE
COOLING WATER HOSE	11656331	47	1	174	11 24 114 0	COOLER INSTALLATION WATE
COOLING WATER LINE	11381601	20	1	269	10 14 511 2	EXHAUST NOZZLE ATTACHM
COOLING WATER PIPE	11250555	20	1	174	11 24 114 0	COOLER INSTALLATION WATE
COOLING WATER PIPE	11250556	21	1	174	11 24 114 0	COOLER INSTALLATION WATE
COOLING WATER PIPE	11269259	19	1	174	11 24 114 0	COOLER INSTALLATION WATE
COOLING WATER PIPE	11287692	18	1	174	11 24 114 0	COOLER INSTALLATION WATE
COPPER PASTE	10002552	132	1	268	10 14 013 6	EXHAUST TC MOUNTING
CORRUGATED PIPE	10227531	71	6	197	11 24 114 5	ASSEMBLY INSTAL.
COUNTER NUT M20X1.5 POL	10530322	93	1	467	11 90 151 1	CABLE LOOM 1 PIVOT PIECE E
COUNTERSUNK SCREW BN 4	10342191	4	3	219	10 12 134 5	RK CRANKSHAFT SEAL
COUNTERSUNK SCREW DIN 7	4001967	24	2	356	11 27 970 6	CABIN CPL
COUNTERSUNK SCREW DIN 7	4001967	31	24	639	11 89 568 6	SELF-LOADING SYSTEM RFK
COUNTERSUNK SCREW DIN 7	4600170	7	8	333	99 29 392 14	SIDE COMPONENT
COUNTERSUNK SCREW DIN 7	4600170	20	12	335	99 29 386 14	BRACKET CPL
COUNTERSUNK SCREW DIN 7	4600170	20	12	336	99 29 434 14	BRACKET CPL

Description	Item	Pos.	Quantity	Sheet	Assembly	Description
COUNTERSUNK SCREW DIN	407071114	4	4	392	11 30 962 5	HOLDER CPL
COUNTERSUNK SCREW DIN 7	408606314	33	24	584	10 55 372 1	ROOF RAILING RFK
COUNTERSUNK SCREW DIN 7	4600257	4	7	334	99 29 388 14	BRACKET CPL
COUNTERSUNK SCREW DIN 7	4001205	3	7	334	99 29 388 14	BRACKET CPL
COUNTERSUNK SCREW DIN	4600157	11	16	335	99 29 386 14	BRACKET CPL
COUNTERSUNK SCREW DIN	4600157	11	16	336	99 29 434 14	BRACKET CPL
COUNTERSUNK SCREW DIN 7	408606214	37	4	356	11 27 970 6	CABIN CPL
COUNTERSUNK SCREW DIN 7	408606214	5	2	657	10 57 848 6	MONITOR CABIN ADD-ON
COUNTERSUNK SCREW DIN 7	4002551	6	4	332	99 29 389 14	SIDE COMPONENT
COUNTERSUNK SCREW DIN 7	4002551	6	4	333	99 29 392 14	SIDE COMPONENT
COUNTERSUNK SCREW DIN 7	408606414	90	14	310	11 24 483 7	MOUNTING PARTS SUPERST
COUNTERSUNK SCREW DIN 7	408606414	60	1	611	11 30 567 0	TRANSPORT LASHING
COUNTERSUNK SCREW DIN	408601008	16	4	471	10 58 193 7	GRATING CPL
COUNTERSUNK SCREW DIN	408601008	13	8	589	11 24 575 5	PEDESTAL
COUNTERSUNK SCREW ISO	10348867	15	4	608	11 29 473 7	GANGWAY INTERM. SECTION
COUNTERSUNK SCREW ISO	10348867	16	4	612	11 29 474 2	GANGWAY INTERM. SECTION
COUNTERSUNK SCREW ISO	10348867	18	4	613	11 29 474 3	GANGWAY INTERM. SECTION
COUNTERSUNK SCREW ISO	10348867	15	4	615	10 55 514 8	FALL PROTECTION RFK
COUNTERSUNK SCREW ISO	408600708	99	2	310	11 24 483 7	MOUNTING PARTS SUPERST
COUNTERSUNK SCREW ISO	408600708	6	8	371	11 22 369 1	FOOT PEDAL EL INSTALLATIO
COUNTERSUNK SCREW ISO	408600708	6	1	661	11 22 037 2	FOOT PEDAL EL INSTALLATIO
COUNTERSUNK SCREW ISO	10349756	93	6	310	11 24 483 7	MOUNTING PARTS SUPERST
COUNTERSUNK SCREW ISO	408600808	91	2	310	11 24 483 7	MOUNTING PARTS SUPERST
COUNTERSUNK SCREW ISO	11910892	42	6	290	11 24 409 0	PANELLING SUPERSTR. INSTA
COUNTERSUNK SCREW ISO	4002655	92	10	310	11 24 483 7	MOUNTING PARTS SUPERST
COUNTERSUNK SCREW ISO 2	407041214	3	3	390	97 07 857 03	SPIRIT LEVEL ASSY.
COUNTERSUNK SCREW ISO	4001266	42	2	679	10 52 155 9	MODULE REFUELLING SYSTE
COUNTERSUNK SCREW ISO 7	4002871	34	24	356	11 27 970 6	CABIN CPL
COUNTERSUNK SCREW ISO 7	4002401	5	4	389	11 26 095 6	STEERING CONSOLE RIGHT
COUNTERWEIGHT ARRANGEM	992338614	18	1	2	01 38 362 14	LR 1300 SX
COUPLING	10348619	20	1	670	10 52 293 0	SG TACHOGENERATOR RFK
COUPLING	11249334	2	1	172	11 24 113 9	ADD-ON PARTS DIESEL ENGIN
COUPLING FERRULE	10117768	11	1	142	10 13 452 1	THROUGH DRIVE
COUPLING FERRULE	10129873	11	1	139	10 12 987 4	THROUGH DRIVE
COUPLING FERRULE	10130007	11	1	140	10 13 000 5	THROUGH DRIVE
COUPLING FERRULE	10132360	11	1	141	10 13 235 7	CONSTRUCTION KIT OUTPUT
COUPLING FERRULE	10138069	11	1	143	10 13 806 8	THROUGH DRIVE
COUPLING FERRULE	9073827	15	1	100	10 11 835 7	REPAIR KIT CONNECTION HO
COUPLING LINK	10226402	11	4	472	99 30 060 14	ANCHORING ROD CPL
COUPLING LINK	10226402	11	4	502	99 24 404 14	ANCHORING ROD CPL
COUPLING LINK	10226402	11	4	508	99 24 405 14	ANCHORING ROD CPL
COUPLING LINK	10226402	11	8	512	99 24 406 14	ANCHORING ROD CPL
COUPLING LINK	10226402	18	4	524	99 24 594 14	ANCHORING ROD CPL
COUPLING LINK	10336761	11	8	489	99 26 417 14	ANCHORING ROD CPL
COUPLING LINK	10348694	11	4	524	99 24 594 14	ANCHORING ROD CPL
COUPLING LINK	385043714	18	4	564	99 23 415 14	STAY ROPE ROD
COUPLING LINK	919981214	23	2	557	11 28 744 5	MOUNTING PARTS
COUPLING LINK	949911014	7	4	517	11 28 629 9	MOUNTING PARTS
COUPLING LINK	949911114	12	8	558	95 70 956 14	ANCHORING ROD CPL
COUPLING LINK	950411414	13	4	564	99 23 415 14	STAY ROPE ROD
COUPLING LINK	958339514	12	4	564	99 23 415 14	STAY ROPE ROD
COUPLING LINK	958339714	13	4	558	95 70 956 14	ANCHORING ROD CPL
COUPLING PIECE	10594064	13	1	75	11 24 773 5	HYDR POWER UNIT
COUPLING PIECE	11290850	200	2	79	11 24 682 0	DISTRIBUTOR GEARBOX
COUPLING SOCKET	605612214	42	1	672	10 56 013 7	MAINS SUPPLY BATTERY
COVER	10122317	1	1	282	10 14 637 4	LOCKING PIECES
COVER	10127967	1	1	277	10 12 797 9	LOCKING PIECES
COVER	10133334	8	1	96	10 11 834 9	DOUBLE V-PUMP
COVER	10134561	12	1	104	10 13 333 4	COVER
COVER	10149013	11	1	213	10 15 529 8	OIL SUMP PRE-ASS.

Description	Item	Pos.	Quantity	Sheet	Assembly	Description
COVER	10520927	14	1	47	10 56 073 3	FUEL TANK CPL
COVER	10530487	7	1	30	10 53 048 9	FUSE HOLDER
COVER	10554227	11	1	609	11 30 694 4	RAIL CPL
COVER	10554228	12	1	609	11 30 694 4	RAIL CPL
COVER	10572054	14	4	639	11 89 568 6	SELF-LOADING SYSTEM RFK
COVER	10572241	3	1	409	10 55 154 8	QUICK RELEASE FITTING
COVER	10572242	3	1	464	10 55 157 6	QUICK RELEASE FITTING
COVER	10583346	10	1	286	11 24 114 6	COVER
COVER	10583347	11	1	286	11 24 114 6	COVER
COVER	10593544	48	2	356	11 27 970 6	CABIN CPL
COVER	10593554	49	1	356	11 27 970 6	CABIN CPL
COVER	10595280	12	2	171	10 58 017 0	RETURN PIPE
COVER	10687924	82	1	364	10 03 610 7	KEYBOARD OPERATING PANE
COVER	11217289	5	1	170	10 57 532 2	INTAKE PIPE OIL CPL
COVER	11219927	2	1	82	11 21 990 5	ADJUSTMENT
COVER	11219929	3	1	82	11 21 990 5	ADJUSTMENT
COVER	11226090	110	1	346	51 14 347 14	SG SAFETY BLOCK
COVER	11236709	3	1	663	11 21 750 0	LIQUEFIER
COVER	11241146	90	1	73	11 24 048 0	CENTRAL POWER UNIT
COVER	11252203	1	1	286	11 24 114 6	COVER
COVER	11252205	16	1	286	11 24 114 6	COVER
COVER	11252206	17	1	286	11 24 114 6	COVER
COVER	11252207	2	1	286	11 24 114 6	COVER
COVER	11252208	8	1	286	11 24 114 6	COVER
COVER	11252211	3	1	286	11 24 114 6	COVER
COVER	11252213	9	1	286	11 24 114 6	COVER
COVER	11252214	4	1	286	11 24 114 6	COVER
COVER	11252215	5	1	286	11 24 114 6	COVER
COVER	11252216	6	1	286	11 24 114 6	COVER
COVER	11262861	12	1	286	11 24 114 6	COVER
COVER	11267378	1	1	83	11 21 992 7	COVER
COVER	11267396	1	1	84	11 21 992 9	COVER
COVER	11357451	1	1	258	11 44 013 4	COVER PRE-ASS.
COVER	11357453	2	1	258	11 44 013 4	COVER PRE-ASS.
COVER	385072014	65	2	58	10 58 163 4	CABIN SUSPENSION CPL
COVER	592287814	18	1	379	59 22 871 14	FRONT WINDOW CPL
COVER	7027755	3	1	194	10 30 300 7	FUEL PREFILTER
COVER	9275429	72	1	108	92 75 443	REPAIR SET LID
COVER	942264714	21	2	43	10 56 070 1	TANK HYDR CPL
COVER	949196514	8	2	329	99 29 258 14	LUG SHEAVE SET
COVER	949724114	23	2	526	99 23 398 14	ROLLER SET
COVER	971333403	13	1	417	11 89 365 0	CRAWLER CARRIER RIGHT CP
COVER	971333403	13	1	428	11 89 365 1	CRAWLER CARRIER LEFT CP
COVER LID	10036950	17	1	387	70 24 996	SEAT FRAME
COVER LID	10129382	7	1	240	10 13 508 0	HIGH PRESSURE CONNECTO
COVER LID	10129385	10	1	240	10 13 508 0	HIGH PRESSURE CONNECTO
COVER LID	11694640	9	1	240	10 13 508 0	HIGH PRESSURE CONNECTO
COVER LID	605618014	82	2	553	10 57 651 9	CABLE LOOM
COVER PLATE	11213818	14	2	543	79 05 205 14	BOTTOM HOOK BLOCK
COVER PLATE	927509601	14	1	350	90 01 376 2	SLEWING GEAR DRIVE
COVER PRE-ASS.	11440134	1	1	257	10 14 611 7	COVERING ASSEMBLY
COVER UNDERSIDE	11249222	12	1	71	11 26 560 6	AGGREGATE DIESEL ENGINE
COVERING ASSEMBLY	10146117	342	1	202	10 14 032 7	DIESEL ENGINE
COVERS	11244091	1	1	288	11 24 409 0	PANELLING SUPERSTR. INSTA
COVERS	592290114	78	1	373	10 35 008 0	CABIN
CRADLE	11219922	2	1	81	11 21 990 2	DRIVING GEAR
CRANK HANDLE	616155414	10	1	469	61 61 541 14	CABLE DRUM
CRANKCASE BREATHER	10136800	1	1	210	10 14 201 8	CRANKCASE BREATHER ASS
CRANKCASE BREATHER ASS	10142018	16	1	201	10 14 032 7	DIESEL ENGINE
CRANKCASE CPL. WITH CYLIN	11389617	10	1	201	10 14 032 7	DIESEL ENGINE

Description	Item	Pos.	Quantity	Sheet	Assembly	Description
CRANKCASE PRE-ASSY.	10154385	1	1	204	11 38 961 7	CRANKCASE CPL. WITH CYLIN
CRANKSHAFT ADD-ON PARTS	10141983	53	1	201	10 14 032 7	DIESEL ENGINE
CRANKSHAFT WITH GEAR	10147437	50	1	201	10 14 032 7	DIESEL ENGINE
CRAWLER CARRIER LEFT CP	11893651	11	1	395	11 89 364 8	UC CPL
CRAWLER CARRIER RIGHT CP	11893650	10	1	395	11 89 364 8	UC CPL
CRAWLER CARRIER ST.CON	11893689	1	1	417	11 89 365 0	CRAWLER CARRIER RIGHT CP
CRAWLERCARRIER LEFT ST.	11893687	1	1	428	11 89 365 1	CRAWLER CARRIER LEFT CP
CRIMPING CONTACT	605608401	44	24	466	11 90 151 1	CABLE LOOM 1 PIVOT PIECE E
CROSS BEAM ST.CONST.	10557217	11	1	604	10 55 601 0	FALL PROTECTION RFK
CROSS CONNECTOR	602731714	51	1	34	10 56 645 8	TERMINAL BOX
CROSS CONNECTOR	602731714	14	2	555	10 57 652 3	CLAMPING SOCKET
CROSS CONNECTOR	602812414	88	1	360	10 55 963 5	SWITCH CABINET X1
CROSS CONNECTOR	693138614	73	1	360	10 55 963 5	SWITCH CABINET X1
CROSS HANDLE 1 "	885391814	50	1	454	10 56 187 5	TOOL EQUIPMENT
CROSS MASTER SWITCH EL	10521602	15	1	2	01 38 362 14	LR 1300 SX
CROSS STRAP	956507814	31	1	557	11 28 744 5	MOUNTING PARTS
CROSS STRAP	956507814	10	1	649	11 23 626 6	ROPE MOUNTING RFK
CROSSBAR ST.CONST.	993372514	10	1	564	99 23 415 14	STAY ROPE ROD
CROSSBAR ST.CONST.	993432414	14	1	564	99 23 415 14	STAY ROPE ROD
CROWBAR 1200 MM	790036914	12	1	455	10 56 183 8	TOOL
CROWBAR 600 MM	885400114	14	1	455	10 56 183 8	TOOL
CUTOFF RELAY	630120108	81	4	360	10 55 963 5	SWITCH CABINET X1
CUTTING-OFF WHEEL	602791714	17	1	555	10 57 652 3	CLAMPING SOCKET
CYCLE VALVE	10146224	436	1	202	10 14 032 7	DIESEL ENGINE
CYCLE VALVE	10149191	1	1	270	10 14 622 4	CYCLE VALVE
CYL HEAD ADD-ON	10131768	80	6	201	10 14 032 7	DIESEL ENGINE
CYL LOCK	10542435	1	1	366	38 50 944 14	SWITCHING HOUSING
CYL ROLLER BEARING	10573892	2	1	537	10 50 435 2	ROPE PULLEY
CYL ROLLER BEARING	11490216	34	2	128	10 14 360 7	REPAIR SET SWIVEL BEARIN
CYL ROLLER BEARING	746509414	2	1	599	91 49 419 14	ROPE PULLEY CPL
CYL ROLLER BEARING	761001103	72	1	421	96 93 178 01	TRACTION DRIVE
CYL ROLLER BEARING	7610021	12	1	421	96 93 178 01	TRACTION DRIVE
CYL.NEEDLE BEARING	7469905	64	2	100	10 11 835 7	REPAIR KIT CONNECTION HO
CYL.NEEDLE BEARING	7469905	32	1	109	98 89 977	REPAIR KIT SHAFT
CYL.NEEDLE BEARING	7469905	32	1	113	98 84 402	REPAIR KIT SHAFT
CYLINDER	10154458	80	6	204	11 38 961 7	CRANKCASE CPL. WITH CYLIN
CYLINDER	10324901	1	1	149	11 49 032 3	CYLINDER
CYLINDER	11490323	1	1	148	10 32 489 2	DRIVING GEAR
CYLINDER	7024273	111	1	574	51 02 322 14	OIL MOTOR
CYLINDER BUSHING	10153973	1	1	205	10 15 445 8	CYLINDER
CYLINDER HEAD COVER	10134695	1	1	227	10 13 469 6	CYLINDER HEAD COVER ASS
CYLINDER HEAD COVER	10134698	1	1	225	10 12 653 5	CYLINDER HEAD COVER ASS
CYLINDER HEAD COVER	10134750	1	1	224	10 13 475 1	CYLINDER HEAD COVER ASS
CYLINDER HEAD COVER ASS	10126535	83	1	201	10 14 032 7	DIESEL ENGINE
CYLINDER HEAD COVER ASS	10134696	84	2	201	10 14 032 7	DIESEL ENGINE
CYLINDER HEAD COVER ASS	10134751	82	3	201	10 14 032 7	DIESEL ENGINE
CYLINDER HEAD GASKET	10133667	2	1	222	10 13 176 8	CYL HEAD ADD-ON
CYLINDER HEAD PRE-ASSY.	10145864	1	1	222	10 13 176 8	CYL HEAD ADD-ON
CYLINDER LOCK	592289714	3	1	380	59 22 895 14	FLAP CPL
CYLINDRICAL ROLLER BEARIN	7380070	33	1	126	10 13 802 7	REPAIR KIT SHAFT
CYLINDRICAL ROLLER BEARIN	7380106	33	1	109	98 89 977	REPAIR KIT SHAFT
CYLINDRICAL ROLLER BEARIN	7380106	33	1	113	98 84 402	REPAIR KIT SHAFT
DATA CARD CF2	10541109	32	1	360	10 55 963 5	SWITCH CABINET X1
DEEP GROOVE BALL BEARIN	10350232	290	4	79	11 24 682 0	DISTRIBUTOR GEARBOX
DEEP GROOVE BALL BEARIN	10592555	30	1	339	99 04 645 14	DRIVE
DEEP GROOVE BALL BEARIN	616155214	4	2	469	61 61 541 14	CABLE DRUM
DEEP GROOVE BALL BEARIN	745120514	24	6	557	11 28 744 5	MOUNTING PARTS
DEEP GROOVE BALL BEARIN	745120514	20	2	598	99 10 116 14	ROPE GUIDE
DEEP GROOVE BALL BEARIN	745128314	40	1	580	54 02 703 14	FLANGE CPL
DEEP GROOVE BALL BEARIN	745141001	66	1	350	90 01 376 2	SLEWING GEAR DRIVE

Description	Item	Pos.	Quantity	Sheet	Assembly	Description
DEEP GROOVE BALL BEARIN	745141814	280	6	79	11 24 682 0	DISTRIBUTOR GEARBOX
DEEP GROOVE BALL BEARIN	745194714	12	1	582	54 02 705 14	DRIVE UNIT CPL
DEEP GROOVE BALL BEARIN	745906614	6	1	580	54 02 703 14	FLANGE CPL
DEEP GROOVE BALL BEARIN	745907514	23	1	581	54 02 704 14	POWER TAKE-OFF CPL
DEEP GROOVE BALL BEARIN	746171514	18	2	320	10 51 968 6	LUG SUPERSTRUCTURE CPL
DEFLECTION PULLEY CPL	991413714	32	1	485	11 24 444 4	A-FRAME 1 CPL
DESIGNATION CARD	602835914	52	1	34	10 56 645 8	TERMINAL BOX
DESIGNATION CARD	602835914	21	1	555	10 57 652 3	CLAMPING SOCKET
DEVICE PLUG	10296818	92	1	467	11 90 151 1	CABLE LOOM 1 PIVOT PIECE E
DEVICE PLUG	605010314	41	1	672	10 56 013 7	MAINS SUPPLY BATTERY
DIAPHRAGM	10558762	34	1	417	11 89 365 0	CRAWLER CARRIER RIGHT CP
DIAPHRAGM	10558762	34	1	428	11 89 365 1	CRAWLER CARRIER LEFT CP
DIAPHRAGM	11235482	35	2	430	11 31 390 8	CENTRE PART CPL
DIAPHRAGM ACCUMULATOR	592274714	6	2	398	11 89 300 5	TUBING HYDR
DIAPHRAGM ACCUMULATOR	592274714	4	1	463	10 51 826 1	PIVOT PIECE HYDR
DIESEL ENGINE	10140327	66	1	73	11 24 048 0	CENTRAL POWER UNIT
DIRECTIONAL CONTROL VALV	10540182	230	1	346	51 14 347 14	SG SAFETY BLOCK
DIRECTIONAL CONTROL VALV	10591435	8	1	17	10 35 148 6	VALVE BLOCK
DIRECTIONAL CONTROL VALV	11223305	2	2	21	59 21 458 14	VALVE BLOCK
DIRECTIONAL CONTROL VALV	11229184	7	1	17	10 35 148 6	VALVE BLOCK
DIRECTIONAL CONTROL VALV	11233727	1	1	68	10 22 540 8	VALVE BLOCK
DIRECTIONAL CONTROL VALV	11286481	2	2	8	11 29 618 6	SUPERSTRUCTURE HYDR
DIRECTIONAL CONTROL VALV	510427214	6	2	17	10 35 148 6	VALVE BLOCK
DIRECTIONAL CONTROL VALV	510427214	5	1	573	10 51 726 2	TUBING HYDR
DIRECTIONAL CONTROL VALV	510429214	4	1	477	10 51 959 1	TUBING HYDR
DIRECTIONAL CONTROL VALV	511432714	11	5	8	11 29 618 6	SUPERSTRUCTURE HYDR
DIRECTIONAL CONTROL VALV	511432714	3	1	321	10 51 968 7	MAIN LUG HYDR
DIRECTIONAL CONTROL VALV	511480614	2	1	647	10 55 459 4	TUBING HYDR
DIRECTIONAL CTRL. VALVE	10224607	2	1	636	11 89 408 3	TUBING HYDR
DIRECTIONAL CTRL. VALVE	510403414	14	4	398	11 89 300 5	TUBING HYDR
DISC SPRING	7024282	117	4	574	51 02 322 14	OIL MOTOR
DISH	10098157	60	11	290	11 24 409 0	PANELLING SUPERSTR. INSTA
DISH	10098157	18	20	304	10 54 591 0	MOTOR COWLING
DISH	10098157	12	28	433	99 26 718 14	PEDESTAL
DISH	10098157	42	53	460	11 23 820 3	PIVOT PIECE CPL
DISH	10098157	20	6	471	10 58 193 7	GRATING CPL
DISH	10098157	21	3	495	11 28 390 8	BOOM ACCESS
DISH	10098157	12	2	496	11 28 391 3	FIXING CLAMP
DISH	10098157	21	3	507	11 28 583 8	BOOM ACCESS
DISH	10098157	21	3	511	11 28 626 1	BOOM ACCESS
DISH	10098157	21	4	517	11 28 629 9	MOUNTING PARTS
DISH	10098157	10	12	588	11 24 147 8	UC PLATFORM
DISH	10098157	10	28	589	11 24 575 5	PEDESTAL
DISH	10098157	13	4	607	10 55 280 7	GRATING CPL
DISH	10098157	5	2	610	11 23 827 7	ROPE GUARD
DISH	10098157	12	1	611	11 30 567 0	TRANSPORT LASHING
DISH	10558629	15	3	609	11 30 694 4	RAIL CPL
DISH	10558629	11	18	615	10 55 514 8	FALL PROTECTION RFK
DISPLACEMENT PISTON	10287733	1	1	158	10 28 766 5	ADJUSTING PIECE
DISTANCE RING 91/127X8 S35	956803514	24	2	526	99 23 398 14	ROLLER SET
DISTANCE SLEEVE	10141438	7	24	265	10 14 144 4	EXHAUST PIPE ASSEMBLY
DISTANCE SLEEVE	11217169	47	6	196	11 24 114 5	ASSEMBLY INSTAL.
DISTANCE SLEEVE 18X8.5X10	9132577	2	4	267	10 14 737 0	HEAT PROTECTION W.FASTEN
DISTANCE SLEEVE 18X8.5X10	9132577	93	1	280	10 15 028 8	CABLE HARNESS MOUNTING
DISTANCE TUBE	11493578	14	2	536	79 04 112 14	BOTTOM HOOK BLOCK
DISTANCE WASHER	10226471	14	1	379	59 22 871 14	FRONT WINDOW CPL
DISTANCE WASHER RD30X1	10349263	52	24	290	11 24 409 0	PANELLING SUPERSTR. INSTA
DISTRIBUTOR BLOCK	10151825	5	1	245	10 14 333 9	FUEL LINES
DISTRIBUTOR GEARBOX	11246820	1	1	75	11 24 773 5	HYDR POWER UNIT
DOOR	10565777	1	1	302	10 56 580 8	DOOR

Description	Item	Pos.	Quantity	Sheet	Assembly	Description
DOOR	10565808	13	1	292	11 24 409 1	COVERS
DOOR	10566237	6	1	292	11 24 409 1	COVERS
DOOR	10566238	1	1	301	10 56 623 7	DOOR
DOOR	10578835	3	1	292	11 24 409 1	COVERS
DOOR	10578836	1	1	296	10 57 883 5	DOOR
DOOR	10578972	1	1	298	10 57 897 6	DOOR
DOOR	10578976	4	5	292	11 24 409 1	COVERS
DOOR	10579397	1	1	300	10 57 940 0	DOOR
DOOR	10579400	5	1	292	11 24 409 1	COVERS
DOOR ACCESSORIES	10226454	2	1	372	10 35 008 0	CABIN
DOOR HANDLE INTERNAL	10226473	19	1	376	10 35 007 6	SLIDING DOOR
DOOR HANDLE INTERNAL	10226478	21	1	376	10 35 007 6	SLIDING DOOR
DOOR LOCK	10353879	20	1	296	10 57 883 5	DOOR
DOOR LOCK	10353879	3	1	298	10 57 897 6	DOOR
DOOR LOCK	10353879	10	1	300	10 57 940 0	DOOR
DOOR LOCK	10353879	10	1	301	10 56 623 7	DOOR
DOOR LOCK	10353879	6	1	302	10 56 580 8	DOOR
DOOR SEAL	592285714	3	1	376	10 35 007 6	SLIDING DOOR
DOOR WEDGE	790549214	15	9	294	11 24 409 1	COVERS
DOOR WEDGE STOP	790549314	9	1	296	10 57 883 5	DOOR
DOOR WEDGE STOP	790549314	9	1	298	10 57 897 6	DOOR
DOOR WEDGE STOP	790549314	11	1	300	10 57 940 0	DOOR
DOOR WEDGE STOP	790549314	11	1	301	10 56 623 7	DOOR
DOOR WEDGE STOP	790549314	9	1	302	10 56 580 8	DOOR
DOUBLE BANJO BOLT 6X6 9S	10014864	7	1	246	10 14 588 5	LEAK OIL RETURN LINE
DOUBLE NON-RETURN VALVE	511607014	6	1	477	10 51 959 1	TUBING HYDR
DOUBLE PLUG	10337055	31	1	146	11 22 127 4	PUMP ELEMENT
DOUBLE PLUG	10337055	31	1	156	11 21 593 6	PUMP ELEMENT
DOUBLE PLUG	10337055	28	5	405	11 22 473 8	ADJUSTMENT
DOUBLE PLUG	10424238	30	3	87	11 21 993 0	PUMP HOUSING
DOUBLE PLUG	7012971	29	3	87	11 21 993 0	PUMP HOUSING
DOUBLE PLUG	7012971	31	1	405	11 22 473 8	ADJUSTMENT
DOUBLE PRESSURE LIMITING	10537607	10	2	17	10 35 148 6	VALVE BLOCK
DOUBLE V-PUMP	10118349	4	1	75	11 24 773 5	HYDR POWER UNIT
DOUBLE-ACTING CYL	10099173	2	2	477	10 51 959 1	TUBING HYDR
DOUBLE-ACTING CYL	10227855	1	2	619	10 51 971 2	SELF-LOADING SYSTEM HYD
DOUBLE-ACTING CYL	513313914	10	2	8	11 29 618 6	SUPERSTRUCTURE HYDR
DOUBLE-ACTING CYL	513314114	13	4	398	11 89 300 5	TUBING HYDR
DOUBLE-ACTING CYL	592000814	3	1	659	10 51 728 1	TUBING HYDR
DOUBLE-ACTING CYL	592104114	2	2	66	10 51 969 5	A-FRAME ERECTION HYDR
DOUBLE-ACTING CYL	592104214	2	1	626	10 51 973 8	SELF-LOADING SYSTEM HYD
DOUBLE-ENDED STUD DIN 835	10489376	3	3	251	10 14 736 4	AIR INTAKE ASSEMBLY
DOUBLE-ENDED STUD DIN 835	4901450	4	3	272	10 12 037 2	STARTER INSTALLATION
DOUBLE-ENDED STUD DIN 939	4068017	60	6	47	10 56 073 3	FUEL TANK CPL
DOUBLE-ENDED STUD DIN 93	11690424	10	1	269	10 14 511 2	EXHAUST NOZZLE ATTACHM
DOUBLE-ENDED STUD M16X1.	9275003	20	8	100	10 11 835 7	REPAIR KIT CONNECTION HO
DOWEL PIN DIN 1481 5X16 ST	11226135	170	1	346	51 14 347 14	SG SAFETY BLOCK
DOWEL PIN ISO 13337 8X10 S	4980638	44	2	129	10 12 224 5	REPAIR KIT LEVER
DOWEL PIN ISO 8752 2X6 ST	11001743	6	1	240	10 13 508 0	HIGH PRESSURE CONNECTO
DOWEL PIN ISO 8752 5X16	432003714	97	2	461	11 23 820 3	PIVOT PIECE CPL
DOWEL PIN ISO 8752 8X16 ST	432008001	78	1	421	96 93 178 01	TRACTION DRIVE
DRAIN HOSE CPL	917665814	31	1	454	10 56 187 5	TOOL EQUIPMENT
DRAIN TAP	11696074	16	1	194	10 30 300 7	FUEL PREFILTER
DRIVE	11893214	4	1	436	10 53 039 8	WINCH
DRIVE	990464514	10	1	337	99 04 941 14	DRIVE UNIT
DRIVE FLANGE	606279014	20	1	435	11 22 050 0	WINCHES INSTALLATION
DRIVE FLANGE	606279014	20	1	450	11 22 050 1	WINCHES INSTALLATION
DRIVE FLANGE	606281114	46	1	27	11 24 519 0	SUPERSTRUCTURE EL
DRIVE SHAFT	944434903	50	1	421	96 93 178 01	TRACTION DRIVE
DRIVE SLEEVE	11223233	4	1	339	99 04 645 14	DRIVE

Description	Item	Pos.	Quantity	Sheet	Assembly	Description
DRIVE SLEEVE	540272914	4	1	582	54 02 705 14	DRIVE UNIT CPL
DRIVE UNIT	990494114	2	1	318	10 51 969 1	LUG SUPERSTRUCTURE CPL
DRIVE UNIT CPL	540270514	24	1	577	59 20 694 14	WINCH
DRIVER	10348618	13	1	670	10 52 293 0	SG TACHOGENERATOR RFK
DRIVER INSTALLATION	10552681	20	1	6	11 24 047 9	SUPERSTRUCTURE CPL
DRIVING GEAR	10287664	1	1	156	11 21 593 6	PUMP ELEMENT
DRIVING GEAR	10287725	1	1	157	10 28 766 4	DRIVING GEAR
DRIVING GEAR	10324889	1	1	146	11 22 127 4	PUMP ELEMENT
DRIVING GEAR	10324892	1	1	147	10 32 488 9	DRIVING GEAR
DRIVING GEAR	10503513	1	1	403	51 24 059 14	VARIABLE DISPLACEMENT MO
DRIVING GEAR	11219902	1	1	80	10 53 430 7	V PUMP
DRIVING SHAFT	11219920	1	1	81	11 21 990 2	DRIVING GEAR
DRIVING SHAFT	9889979	10	1	109	98 89 977	REPAIR KIT SHAFT
DROP LATCH CPL	10226947	23	1	669	11 22 382 1	CABIN PLATFORM RFK
DROP LATCH CPL	289042114	3	1	669	11 22 382 1	CABIN PLATFORM RFK
DRUM BODY	10227104	1	1	469	61 61 541 14	CABLE DRUM
DRYER	11236711	4	1	663	11 21 750 0	LIQUEFIER
DSF RING	10146358	5	1	221	10 14 636 7	PISTON CPL.
DUST CAP	605013508	53	1	466	11 90 151 1	CABLE LOOM 1 PIVOT PIECE E
DUST CAP	605013508	51	2	486	10 53 120 7	A-FRAME ELECTRICS
EARTH CONNECTION PLATE	9080911	4	1	253	90 78 314	HEATING FLANGE ADD-ON
EASY-CHANGE FILTER	10297295	1	2	233	10 14 294 2	LUBE OIL FILTER ASSEMBLY
ECCENTRIC SCREW	11267405	46	1	87	11 21 993 0	PUMP HOUSING
EDGE PROTECTION METER W	226016702	29	2.18	306	11 24 922 2	COVER UNDERSIDE
EDGE PROTECTION METER W	226016702	30	1.11	306	11 24 922 2	COVER UNDERSIDE
EDGE PROTECTION METER W	226016702	31	1.19	306	11 24 922 2	COVER UNDERSIDE
EDGE PROTECTION METER W	226016702	33	1.24	306	11 24 922 2	COVER UNDERSIDE
EDGE PROTECTION METER W	226016702	34	1.29	306	11 24 922 2	COVER UNDERSIDE
EDGE PROTECTION METER W	226016702	35	0.57	306	11 24 922 2	COVER UNDERSIDE
EDGE PROTECTION METER W	226016702	36	0.85	306	11 24 922 2	COVER UNDERSIDE
EDGE PROTECTION METER W	226016702	37	1.2	306	11 24 922 2	COVER UNDERSIDE
EDGE PROTECTION METER W	226016702	39	0.36	306	11 24 922 2	COVER UNDERSIDE
EDGE PROTECTION METER W	226016702	40	0.35	306	11 24 922 2	COVER UNDERSIDE
EDGE PROTECTION METER W	226016702	22	0.45	468	91 92 528 14	CABLE DRUM
EDGE PROTECTION METER W	226017802	76	4	461	11 23 820 3	PIVOT PIECE CPL
EDGE PROTECTION METER W	226017802	13	1.132	492	11 24 570 3	BOOM INTERMEDIATE SECTIO
EDGE PROTECTION METER W	226017802	13	1.132	506	11 24 570 9	BOOM INTERMEDIATE SECTIO
EDGE PROTECTION METER W	226017802	13	1.132	510	11 24 571 5	BOOM INTERMEDIATE SECTIO
EDGE SEALING RING	10588729	5	1	479	59 20 224 14	LOAD HOLDING VALVE
ELBOW	10153669	1	1	262	10 14 274 2	COOLANT PIPE BEND ADD-ON
ELBOW	11246836	15	1	186	11 24 114 2	SUCTION UNIT AIR
ELBOW	550789808	16	1	186	11 24 114 2	SUCTION UNIT AIR
ELBOW PIECE	592287714	17	1	379	59 22 871 14	FRONT WINDOW CPL
ELBOW PIECE	7412268	37	2	27	11 24 519 0	SUPERSTRUCTURE EL
ELECTR.CABLE	10870540	251	10.7	34	10 56 645 8	TERMINAL BOX
ELECTR.CABLE	10870540	26	0.12	555	10 57 652 3	CLAMPING SOCKET
ELECTRONIC MODULES	10688831	31	1	566	11 90 722 6	MODEM RFK
EMERGENCY OPERATION EL	11250162	447	1	3	01 38 362 14	LR 1300 SX
EMERGENCY STOP BUTTON	10875360	39	3	27	11 24 519 0	SUPERSTRUCTURE EL
EMERGENCY STOP BUTTON	693073014	33	1	368	11 26 095 7	CONTROL STAND RIGHT
EMERGENCY STOP BUTTON	693073014	33	1	678	10 52 155 9	MODULE REFUELLING SYSTE
EMERGENCY STOP SIGN	606718408	35	1	368	11 26 095 7	CONTROL STAND RIGHT
ENCLOSURE CPL	10445126	3	1	463	10 51 826 1	PIVOT PIECE HYDR
ENCLOSURE CPL	10445127	20	2	398	11 89 300 5	TUBING HYDR
END ANGLE	602720514	28	4	34	10 56 645 8	TERMINAL BOX
END ANGLE	602720514	20	2	555	10 57 652 3	CLAMPING SOCKET
END ANGLE	602832214	54	1	672	10 56 013 7	MAINS SUPPLY BATTERY
END COVER	10599796	13	1	179	11 28 734 7	EQUALIZING RESERVOIR
END COVER	11241269	12	1	179	11 28 734 7	EQUALIZING RESERVOIR
END COVER	4001664	3	11	204	11 38 961 7	CRANKCASE CPL. WITH CYLIN

Description	Item	Pos.	Quantity	Sheet	Assembly	Description
END COVER	4980362	2	6	204	11 38 961 7	CRANKCASE CPL. WITH CYLIN
END COVER	9144757	4	1	225	10 12 653 5	CYLINDER HEAD COVER ASS
END PIECE	10097985	3	2	424	79 05 233 14	CARRYING ROLLER CPL
ENGINE CONTROL SENSORS	10142977	581	1	203	10 14 032 7	DIESEL ENGINE
EQUALIZING RESERVOIR	11287347	11	1	174	11 24 114 0	COOLER INSTALLATION WATE
EQUIPMENT MOUNTING	10445629	1	2	392	11 30 962 5	HOLDER CPL
EVAPORATOR	592293614	230	1	384	59 22 930 14	AIR CONDITIONER
EXHAUST FLAP	10153118	1	1	269	10 14 511 2	EXHAUST NOZZLE ATTACHM
EXHAUST FLAP	11299163	13	1	190	11 24 114 3	EXHAUST GAS SYSTEM
EXHAUST GAS SYSTEM	11241143	40	1	73	11 24 048 0	CENTRAL POWER UNIT
EXHAUST GAS SYSTEM	11900325	70	1	73	11 24 048 0	CENTRAL POWER UNIT
EXHAUST MIXING PIPE	10148669	4	1	283	11 90 032 5	EXHAUST GAS SYSTEM
EXHAUST NOZZLE	10146274	3	1	269	10 14 511 2	EXHAUST NOZZLE ATTACHM
EXHAUST NOZZLE ATTACHM	10145112	432	1	202	10 14 032 7	DIESEL ENGINE
EXHAUST PIPE ASSEMBLY	10141444	410	1	202	10 14 032 7	DIESEL ENGINE
EXHAUST PIPE PRE-ASS.	10141443	1	1	265	10 14 144 4	EXHAUST PIPE ASSEMBLY
EXHAUST TAIL PIPE	11248175	7	1	190	11 24 114 3	EXHAUST GAS SYSTEM
EXHAUST TC MOUNTING	10140136	430	1	202	10 14 032 7	DIESEL ENGINE
EXPANSION VALVE	10223210	170	1	384	59 22 930 14	AIR CONDITIONER
EXTENSION 1 " X 410MM	885392414	45	1	454	10 56 187 5	TOOL EQUIPMENT
EXTENSION CABLE	614027114	74	1	357	11 27 973 6	CABIN EL
FALL PROTECTION CPL	10556011	10	1	604	10 55 601 0	FALL PROTECTION RFK
FALL PROTECTION RFK	10555148	625	1	3	01 38 362 14	LR 1300 SX
FALL PROTECTION RFK	10556010	620	1	3	01 38 362 14	LR 1300 SX
FALL PROTECTION RFK	10557224	626	1	3	01 38 362 14	LR 1300 SX
FAN	10223209	80	1	384	59 22 930 14	AIR CONDITIONER
FAN	10352188	5	1	25	10 22 592 5	COOLER MOTOR
FAN	11267555	10	1	177	10 57 423 7	COOLER MOTOR
FAN	11932243	4	1	182	10 57 423 9	COOLER MOTOR
FAN COVER	10223362	10	1	296	10 57 883 5	DOOR
FAN COVER	10565889	2	1	302	10 56 580 8	DOOR
FAN COWL	10352186	2	1	25	10 22 592 5	COOLER MOTOR
FAN COWL	11932245	2	1	182	10 57 423 9	COOLER MOTOR
FAN MOTOR	11236708	2	1	663	11 21 750 0	LIQUEFIER
FASTENER	10588168	18	1	58	10 58 163 4	CABIN SUSPENSION CPL
FASTENING BRACKET	11219861	10	1	504	11 23 292 2	SUPPORT CPL
FASTENING BS	11230237	44	9	485	11 24 444 4	A-FRAME 1 CPL
FASTENING CLAMP	7362546	55	16	196	11 24 114 5	ASSEMBLY INSTAL.
FASTENING CLAMP	7382085	40	2	280	10 15 028 8	CABLE HARNESS MOUNTING
FASTENING CLIP	10350978	32	1	75	11 24 773 5	HYDR POWER UNIT
FASTENING DEVICE	10153373	5	1	256	10 14 286 0	AIR COND. COMPRESSOR A
FASTENING SCREW	602134114	59	4	34	10 56 645 8	TERMINAL BOX
FASTENING SCREW	602134114	24	2	555	10 57 652 3	CLAMPING SOCKET
FELT STRIP	261100714	12	2	579	54 02 702 14	ROPE DRUM CPL
FEMALE INSERT	605609514	94	1	28	11 24 519 0	SUPERSTRUCTURE EL
FEMALE INSERT	605609514	32	1	34	10 56 645 8	TERMINAL BOX
FEMALE INSERT	605609514	62	1	466	11 90 151 1	CABLE LOOM 1 PIVOT PIECE E
FEMALE INSERT	605609514	51	1	531	97 14 959 03	HOIST LIMIT SWITCH EL
FEMALE INSERT	605609514	51	1	553	10 57 651 9	CABLE LOOM
FEMALE INSERT	605612014	42	1	34	10 56 645 8	TERMINAL BOX
FEMALE INSERT	605612014	72	1	467	11 90 151 1	CABLE LOOM 1 PIVOT PIECE E
FEMALE INSERT	605616114	81	2	553	10 57 651 9	CABLE LOOM
FERRULE	773920008	26	6	520	10 59 863 3	PENDULUM CPL
FERRULE	773920008	13	4	533	11 25 204 2	SUPPORT CPL
FILING DESK	970857103	32	1	288	11 24 409 0	PANELLING SUPERSTR. INSTA
FILLER NECK	944215103	1	1	352	92 76 934 01	OIL FILLER NECK
FILLER NECK CONNECTION	10448187	14	1	52	11 27 315 5	CENTRAL GREASING
FILLER SIEVE	10296919	13	1	47	10 56 073 3	FUEL TANK CPL
FILTER	11490265	38	1	87	11 21 993 0	PUMP HOUSING
FILTER	11490265	39	1	87	11 21 993 0	PUMP HOUSING

Description	Item	Pos.	Quantity	Sheet	Assembly	Description
FILTER	11490265	40	1	87	11 21 993 0	PUMP HOUSING
FILTER	592293714	240	2	384	59 22 930 14	AIR CONDITIONER
FILTER BLOWER INSTALLATIO	611052614	61	1	357	11 27 973 6	CABIN EL
FILTER BRACKET	10152786	1	1	244	10 14 675 3	FUEL FINE FILTER
FILTER ELEMENT	11291031	1	1	188	11 24 679 0	AIR FILTER
FILTER ELEMENT	510713814	1	1	45	51 06 906 14	AERATION FILTER
FILTER ELEMENT	553183708	6	1	194	10 30 300 7	FUEL PREFILTER
FILTER INSERT	10037623	1	1	162	10 22 358 1	PRESSURE FILTER
FILTER INSERT	11227203	2	1	44	10 51 572 4	RETURN FILTER
FILTER MAT	611124514	1	1	370	61 10 526 14	FILTER BLOWER INSTALLATIO
FINAL CONTROL VALVE	10138450	14	1	201	10 14 032 7	DIESEL ENGINE
FIRE EXTINGUISHER	890100814	10	1	56	92 65 477 14	FIRE EXTINGUISHER RFK
FIRE EXTINGUISHER MOUNT	10578845	31	2	6	11 24 047 9	SUPERSTRUCTURE CPL
FIRE EXTINGUISHER RFK	926547714	10	1	55	10 57 884 5	FIRE EXTINGUISHER MOUNT
FIRST-AID KIT	789011714	13	1	2	01 38 362 14	LR 1300 SX
FITTING KEY DIN 6885 B28X1	571827308	400	8	79	11 24 682 0	DISTRIBUTOR GEARBOX
FITTING KEY DIN 6885 B32X18	485529814	410	2	79	11 24 682 0	DISTRIBUTOR GEARBOX
FITTING KEY DIN 6885 B8X7X1	10567120	450	1	79	11 24 682 0	DISTRIBUTOR GEARBOX
FITTINGS	10334218	11	1	270	10 14 622 4	CYCLE VALVE
FITTINGS	9273271	2	2	233	10 14 294 2	LUBE OIL FILTER ASSEMBLY
FITTINGS	956385814	45	2	196	11 24 114 5	ASSEMBLY INSTAL.
FIXING BAND	501507214	14	1	579	54 02 702 14	ROPE DRUM CPL
FIXING CLAMP	11283913	18	8	495	11 28 390 8	BOOM ACCESS
FIXING CLAMP	11283913	18	9	507	11 28 583 8	BOOM ACCESS
FIXING CLAMP	11283913	18	9	511	11 28 626 1	BOOM ACCESS
FIXING CLAMP	11283913	17	12	514	11 24 132 4	BOOM HEAD CPL
FIXING CLAMP	11283913	13	4	608	11 29 473 7	GANGWAY INTERM. SECTION
FIXING CLAMP	11283913	14	10	612	11 29 474 2	GANGWAY INTERM. SECTION
FIXING CLAMP	11283913	16	14	613	11 29 474 3	GANGWAY INTERM. SECTION
FIXING PARTS	10289973	41	1	386	10 22 506 8	OPERATOR SEAT
FLANGE	10583864	1	1	324	10 55 156 3	WINCH
FLANGE	540271814	1	1	580	54 02 703 14	FLANGE CPL
FLANGE	552066514	22	2	43	10 56 070 1	TANK HYDR CPL
FLANGE	944137814	24	1	75	11 24 773 5	HYDR POWER UNIT
FLANGE	944813514	25	1	75	11 24 773 5	HYDR POWER UNIT
FLANGE	956274314	28	4	8	11 29 618 6	SUPERSTRUCTURE HYDR
FLANGE	959712714	21	1	670	10 52 293 0	SG TACHOGENERATOR RFK
FLANGE BEARING	11231270	3	1	436	10 53 039 8	WINCH
FLANGE COVER	11215698	2	1	154	10 22 601 3	V PUMP
FLANGE COVER	11215699	3	1	154	10 22 601 3	V PUMP
FLANGE CPL	540270314	22	1	577	59 20 694 14	WINCH
FLANGE HALF	510548714	105	8	10	11 29 618 6	SUPERSTRUCTURE HYDR
FLANGE HALF	510574414	100	8	10	11 29 618 6	SUPERSTRUCTURE HYDR
FLANGE HALF	510574414	21	2	170	10 57 532 2	INTAKE PIPE OIL CPL
FLANGE HALF	510586614	103	12	10	11 29 618 6	SUPERSTRUCTURE HYDR
FLANGE HALF	510586614	617	4	321	10 51 968 7	MAIN LUG HYDR
FLANGE HALF	510586614	646	16	400	11 89 300 5	TUBING HYDR
FLANGE HALF	510586614	730	8	446	11 26 260 6	WINCH 1 HYDR
FLANGE HALF	510586614	730	8	452	11 26 261 1	WINCH 2 HYDR
FLANGE HALF	510586914	104	18	10	11 29 618 6	SUPERSTRUCTURE HYDR
FLANGE HALF	510586914	630	4	344	10 55 216 1	TUBING HYDR
FLANGE HALF	510587514	101	8	10	11 29 618 6	SUPERSTRUCTURE HYDR
FLANGE HALF	510587514	312	2	76	11 24 773 5	HYDR POWER UNIT
FLANGE HALF	510587514	631	8	344	10 55 216 1	TUBING HYDR
FLANGE HALF	510587514	650	2	477	10 51 959 1	TUBING HYDR
FLANGE HALF	510587514	614	2	626	10 51 973 8	SELF-LOADING SYSTEM HYD
FLANGE HALF	511502414	102	24	10	11 29 618 6	SUPERSTRUCTURE HYDR
FLANGE HALF	511502414	310	6	76	11 24 773 5	HYDR POWER UNIT
FLANGE HALF	511502414	20	6	170	10 57 532 2	INTAKE PIPE OIL CPL
FLANGE HALF	511598114	22	2	170	10 57 532 2	INTAKE PIPE OIL CPL

Description	Item	Pos.	Quantity	Sheet	Assembly	Description
FLANGE JOINT	10035314	20	1	191	11 24 114 4	FUEL SYSTEM
FLANGE JOINT	10225291	710	3	14	11 29 618 6	SUPERSTRUCTURE HYDR
FLANGE JOINT	10531725	616	1	76	11 24 773 5	HYDR POWER UNIT
FLANGE JOINT	10597776	620	4	344	10 55 216 1	TUBING HYDR
FLANGE JOINT	10663840	24	4	196	11 24 114 5	ASSEMBLY INSTAL.
FLANGE JOINT	10801399	17	2	269	10 14 511 2	EXHAUST NOZZLE ATTACHM
FLANGE JOINT	10813933	9	2	246	10 14 588 5	LEAK OIL RETURN LINE
FLANGE JOINT	10813934	18	1	269	10 14 511 2	EXHAUST NOZZLE ATTACHM
FLANGE JOINT	10813935	12	2	246	10 14 588 5	LEAK OIL RETURN LINE
FLANGE JOINT	10816958	49	1	196	11 24 114 5	ASSEMBLY INSTAL.
FLANGE JOINT	11002988	4	1	236	10 15 278 7	SEAL KIT HIGH PRESSURE P
FLANGE JOINT	11002988	9	1	245	10 14 333 9	FUEL LINES
FLANGE JOINT	11067653	8	2	193	10 55 091 1	ADD-ON PRELIMINARY FUEL F
FLANGE JOINT	11229464	3	1	193	10 55 091 1	ADD-ON PRELIMINARY FUEL F
FLANGE JOINT	11262806	10	1	53	11 26 557 2	MOUNTING PARTS
FLANGE JOINT	11910325	190	1	478	10 09 917 3	DOUBLE-ACTING CYL
FLANGE JOINT	11926905	28	1	196	11 24 114 5	ASSEMBLY INSTAL.
FLANGE JOINT	11926906	26	5	196	11 24 114 5	ASSEMBLY INSTAL.
FLANGE JOINT	247000902	11	4	196	11 24 114 5	ASSEMBLY INSTAL.
FLANGE JOINT	247001802	613	2	626	10 51 973 8	SELF-LOADING SYSTEM HYD
FLANGE JOINT	247009202	649	6	14	11 29 618 6	SUPERSTRUCTURE HYDR
FLANGE JOINT	247009202	606	2	76	11 24 773 5	HYDR POWER UNIT
FLANGE JOINT	247009202	644	1	400	11 89 300 5	TUBING HYDR
FLANGE JOINT	247009202	611	2	463	10 51 826 1	PIVOT PIECE HYDR
FLANGE JOINT	247009402	724	10	16	11 29 618 6	SUPERSTRUCTURE HYDR
FLANGE JOINT	247009402	609	1	66	10 51 969 5	A-FRAME ERECTION HYDR
FLANGE JOINT	247009402	605	4	76	11 24 773 5	HYDR POWER UNIT
FLANGE JOINT	247009402	610	1	321	10 51 968 7	MAIN LUG HYDR
FLANGE JOINT	247009402	605	2	344	10 55 216 1	TUBING HYDR
FLANGE JOINT	247009702	612	13	12	11 29 618 6	SUPERSTRUCTURE HYDR
FLANGE JOINT	247009702	608	1	66	10 51 969 5	A-FRAME ERECTION HYDR
FLANGE JOINT	247009702	602	10	76	11 24 773 5	HYDR POWER UNIT
FLANGE JOINT	247009702	21	1	191	11 24 114 4	FUEL SYSTEM
FLANGE JOINT	247009702	604	1	344	10 55 216 1	TUBING HYDR
FLANGE JOINT	247009702	603	4	398	11 89 300 5	TUBING HYDR
FLANGE JOINT	247009702	711	1	446	11 26 260 6	WINCH 1 HYDR
FLANGE JOINT	247009702	711	1	452	11 26 261 1	WINCH 2 HYDR
FLANGE JOINT	247009702	610	3	463	10 51 826 1	PIVOT PIECE HYDR
FLANGE JOINT	247009702	604	1	573	10 51 726 2	TUBING HYDR
FLANGE JOINT	247009702	701	1	636	11 89 408 3	TUBING HYDR
FLANGE JOINT	247009902	675	5	14	11 29 618 6	SUPERSTRUCTURE HYDR
FLANGE JOINT	247009902	610	7	76	11 24 773 5	HYDR POWER UNIT
FLANGE JOINT	247009902	601	6	398	11 89 300 5	TUBING HYDR
FLANGE JOINT	247010102	611	4	12	11 29 618 6	SUPERSTRUCTURE HYDR
FLANGE JOINT	247010102	604	4	76	11 24 773 5	HYDR POWER UNIT
FLANGE JOINT	247010102	609	2	463	10 51 826 1	PIVOT PIECE HYDR
FLANGE JOINT	247011602	610	1	12	11 29 618 6	SUPERSTRUCTURE HYDR
FLANGE JOINT	247011602	307	1	76	11 24 773 5	HYDR POWER UNIT
FLANGE JOINT	247011602	22	1	191	11 24 114 4	FUEL SYSTEM
FLANGE JOINT	247011602	613	2	398	11 89 300 5	TUBING HYDR
FLANGE JOINT	247011602	603	1	463	10 51 826 1	PIVOT PIECE HYDR
FLANGE JOINT	247020902	654	3	14	11 29 618 6	SUPERSTRUCTURE HYDR
FLANGE JOINT	247020902	316	1	76	11 24 773 5	HYDR POWER UNIT
FLANGE JOINT	247027002	716	1	14	11 29 618 6	SUPERSTRUCTURE HYDR
FLANGE JOINT	247027202	609	1	12	11 29 618 6	SUPERSTRUCTURE HYDR
FLANGE JOINT	247027302	718	2	14	11 29 618 6	SUPERSTRUCTURE HYDR
FLANGE JOINT	247027302	32	2	196	11 24 114 5	ASSEMBLY INSTAL.
FLANGE JOINT	247027302	602	4	398	11 89 300 5	TUBING HYDR
FLANGE JOINT	247027402	606	1	463	10 51 826 1	PIVOT PIECE HYDR
FLANGE JOINT	247040302	680	1	14	11 29 618 6	SUPERSTRUCTURE HYDR

Description	Item	Pos.	Quantity	Sheet	Assembly	Description
FLANGE JOINT	247040902	739	2	16	11 29 618 6	SUPERSTRUCTURE HYDR
FLANGE JOINT	247040902	34	2	196	11 24 114 5	ASSEMBLY INSTAL.
FLANGE JOINT	247041102	203	1	12	11 29 618 6	SUPERSTRUCTURE HYDR
FLANGE JOINT	247041102	608	3	76	11 24 773 5	HYDR POWER UNIT
FLANGE JOINT	247041102	608	4	398	11 89 300 5	TUBING HYDR
FLANGE JOINT	247041402	607	3	76	11 24 773 5	HYDR POWER UNIT
FLANGE JOINT	247041502	749	2	16	11 29 618 6	SUPERSTRUCTURE HYDR
FLANGE JOINT	247041502	30	2	196	11 24 114 5	ASSEMBLY INSTAL.
FLANGE JOINT	247042402	681	4	14	11 29 618 6	SUPERSTRUCTURE HYDR
FLANGE JOINT	247042402	611	6	398	11 89 300 5	TUBING HYDR
FLANGE JOINT	247042402	605	1	626	10 51 973 8	SELF-LOADING SYSTEM HYD
FLANGE JOINT	247042402	607	1	659	10 51 728 1	TUBING HYDR
FLANGE JOINT	247042502	746	2	16	11 29 618 6	SUPERSTRUCTURE HYDR
FLANGE JOINT	247042702	607	1	12	11 29 618 6	SUPERSTRUCTURE HYDR
FLANGE JOINT	247042702	605	2	463	10 51 826 1	PIVOT PIECE HYDR
FLANGE JOINT	247043102	606	2	12	11 29 618 6	SUPERSTRUCTURE HYDR
FLANGE JOINT	247043102	614	2	76	11 24 773 5	HYDR POWER UNIT
FLANGE JOINT	247043102	23	2	191	11 24 114 4	FUEL SYSTEM
FLANGE JOINT	247043202	615	2	66	10 51 969 5	A-FRAME ERECTION HYDR
FLANGE JOINT	247043502	613	2	76	11 24 773 5	HYDR POWER UNIT
FLANGE JOINT	247044302	652	2	76	11 24 773 5	HYDR POWER UNIT
FLANGE JOINT	247048802	625	6	12	11 29 618 6	SUPERSTRUCTURE HYDR
FLANGE JOINT	247048802	215	2	463	10 51 826 1	PIVOT PIECE HYDR
FLANGE JOINT	247049002	618	1	12	11 29 618 6	SUPERSTRUCTURE HYDR
FLANGE JOINT	247049002	33	2	196	11 24 114 5	ASSEMBLY INSTAL.
FLANGE JOINT	247049002	22	1	398	11 89 300 5	TUBING HYDR
FLANGE JOINT	247049102	627	2	12	11 29 618 6	SUPERSTRUCTURE HYDR
FLANGE JOINT	247049102	617	1	76	11 24 773 5	HYDR POWER UNIT
FLANGE JOINT	247049102	204	2	463	10 51 826 1	PIVOT PIECE HYDR
FLANGE JOINT	247049202	631	1	14	11 29 618 6	SUPERSTRUCTURE HYDR
FLANGE JOINT	247091002	302	1	75	11 24 773 5	HYDR POWER UNIT
FLANGE JOINT	247105602	732	1	16	11 29 618 6	SUPERSTRUCTURE HYDR
FLANGE JOINT	247108302	734	4	16	11 29 618 6	SUPERSTRUCTURE HYDR
FLANGE JOINT	247108302	612	8	76	11 24 773 5	HYDR POWER UNIT
FLANGE JOINT	247108302	24	4	191	11 24 114 4	FUEL SYSTEM
FLANGE JOINT	247108302	641	1	400	11 89 300 5	TUBING HYDR
FLANGE JOINT	247112702	624	9	12	11 29 618 6	SUPERSTRUCTURE HYDR
FLANGE JOINT	247112702	202	2	66	10 51 969 5	A-FRAME ERECTION HYDR
FLANGE JOINT	247112702	686	4	76	11 24 773 5	HYDR POWER UNIT
FLANGE JOINT	247112702	603	2	344	10 55 216 1	TUBING HYDR
FLANGE JOINT	247112702	201	2	463	10 51 826 1	PIVOT PIECE HYDR
FLANGE JOINT	247112702	706	2	619	10 51 971 2	SELF-LOADING SYSTEM HYD
FLANGE JOINT	247116402	605	3	12	11 29 618 6	SUPERSTRUCTURE HYDR
FLANGE JOINT	247116402	607	3	463	10 51 826 1	PIVOT PIECE HYDR
FLANGE JOINT	247117302	752	15	16	11 29 618 6	SUPERSTRUCTURE HYDR
FLANGE JOINT	247117302	616	1	66	10 51 969 5	A-FRAME ERECTION HYDR
FLANGE JOINT	247117302	628	1	76	11 24 773 5	HYDR POWER UNIT
FLANGE JOINT	247117302	600	4	344	10 55 216 1	TUBING HYDR
FLANGE JOINT	247117302	707	2	619	10 51 971 2	SELF-LOADING SYSTEM HYD
FLANGE JOINT	247117302	203	1	626	10 51 973 8	SELF-LOADING SYSTEM HYD
FLANGE JOINT	247117302	705	2	636	11 89 408 3	TUBING HYDR
FLANGE JOINT	247117302	201	8	642	10 51 975 8	TUBING HYDR
FLANGE JOINT	247117702	704	9	14	11 29 618 6	SUPERSTRUCTURE HYDR
FLANGE JOINT	247117702	308	1	76	11 24 773 5	HYDR POWER UNIT
FLANGE JOINT	247117702	35	1	174	11 24 114 0	COOLER INSTALLATION WATE
FLANGE JOINT	247117702	10	1	196	11 24 114 5	ASSEMBLY INSTAL.
FLANGE JOINT	247117702	204	4	344	10 55 216 1	TUBING HYDR
FLANGE JOINT	247117702	632	1	400	11 89 300 5	TUBING HYDR
FLANGE JOINT	247121102	727	1	16	11 29 618 6	SUPERSTRUCTURE HYDR
FLANGE JOINT	247126202	735	5	16	11 29 618 6	SUPERSTRUCTURE HYDR

Description	Item	Pos.	Quantity	Sheet	Assembly	Description
FLANGE JOINT	247126202	641	5	76	11 24 773 5	HYDR POWER UNIT
FLANGE JOINT	247126202	35	2	196	11 24 114 5	ASSEMBLY INSTAL.
FLANGE JOINT	247126202	610	3	398	11 89 300 5	TUBING HYDR
FLANGE JOINT	247128402	626	8	12	11 29 618 6	SUPERSTRUCTURE HYDR
FLANGE JOINT	247128402	627	6	76	11 24 773 5	HYDR POWER UNIT
FLANGE JOINT	247128402	608	4	344	10 55 216 1	TUBING HYDR
FLANGE JOINT	247128402	708	2	619	10 51 971 2	SELF-LOADING SYSTEM HYD
FLANGE JOINT	247128502	731	2	16	11 29 618 6	SUPERSTRUCTURE HYDR
FLANGE JOINT	247128502	605	4	398	11 89 300 5	TUBING HYDR
FLANGE JOINT	247128502	614	1	573	10 51 726 2	TUBING HYDR
FLANGE JOINT	247128602	653	4	14	11 29 618 6	SUPERSTRUCTURE HYDR
FLANGE JOINT	247128602	625	1	76	11 24 773 5	HYDR POWER UNIT
FLANGE JOINT	247128602	16	1	196	11 24 114 5	ASSEMBLY INSTAL.
FLANGE JOINT	247128602	605	1	321	10 51 968 7	MAIN LUG HYDR
FLANGE JOINT	247128602	602	1	344	10 55 216 1	TUBING HYDR
FLANGE JOINT	247128602	648	2	400	11 89 300 5	TUBING HYDR
FLANGE JOINT	247138602	729	3	16	11 29 618 6	SUPERSTRUCTURE HYDR
FLANGE JOINT	247138602	692	1	77	11 24 773 5	HYDR POWER UNIT
FLANGE JOINT	247138602	19	2	196	11 24 114 5	ASSEMBLY INSTAL.
FLANGE JOINT	247138602	609	4	398	11 89 300 5	TUBING HYDR
FLANGE JOINT	247142002	653	2	76	11 24 773 5	HYDR POWER UNIT
FLANGE JOINT	247232702	660	2	14	11 29 618 6	SUPERSTRUCTURE HYDR
FLANGE JOINT	247242302	629	11	12	11 29 618 6	SUPERSTRUCTURE HYDR
FLANGE JOINT	247242302	317	1	76	11 24 773 5	HYDR POWER UNIT
FLANGE JOINT	247242302	638	2	400	11 89 300 5	TUBING HYDR
FLANGE JOINT	247261802	708	3	14	11 29 618 6	SUPERSTRUCTURE HYDR
FLANGE JOINT	247261802	621	1	76	11 24 773 5	HYDR POWER UNIT
FLANGE JOINT	470002414	700	1	456	91 90 239 14	CABLE HYDR
FLANGE JOINT	470701414	691	1	77	11 24 773 5	HYDR POWER UNIT
FLANGE JOINT	470905214	36	1	174	11 24 114 0	COOLER INSTALLATION WATE
FLANGE JOINT	470905714	37	3	174	11 24 114 0	COOLER INSTALLATION WATE
FLANGE JOINT	471004514	602	11	12	11 29 618 6	SUPERSTRUCTURE HYDR
FLANGE JOINT	471004514	605	1	66	10 51 969 5	A-FRAME ERECTION HYDR
FLANGE JOINT	471004514	620	1	76	11 24 773 5	HYDR POWER UNIT
FLANGE JOINT	471004514	617	6	400	11 89 300 5	TUBING HYDR
FLANGE JOINT	471004514	703	2	619	10 51 971 2	SELF-LOADING SYSTEM HYD
FLANGE JOINT	471004514	611	1	626	10 51 973 8	SELF-LOADING SYSTEM HYD
FLANGE JOINT	471004514	605	2	659	10 51 728 1	TUBING HYDR
FLANGE JOINT	471004614	619	2	76	11 24 773 5	HYDR POWER UNIT
FLANGE JOINT	471004614	607	2	321	10 51 968 7	MAIN LUG HYDR
FLANGE JOINT	471004614	618	2	400	11 89 300 5	TUBING HYDR
FLANGE JOINT	471004614	708	1	446	11 26 260 6	WINCH 1 HYDR
FLANGE JOINT	471004614	708	1	452	11 26 261 1	WINCH 2 HYDR
FLANGE JOINT	471007014	706	4	14	11 29 618 6	SUPERSTRUCTURE HYDR
FLANGE JOINT	471007014	619	1	344	10 55 216 1	TUBING HYDR
FLANGE JOINT	471007914	315	1	76	11 24 773 5	HYDR POWER UNIT
FLANGE JOINT	471008014	677	3	76	11 24 773 5	HYDR POWER UNIT
FLANGE JOINT	471008214	601	3	12	11 29 618 6	SUPERSTRUCTURE HYDR
FLANGE JOINT	471008214	611	8	76	11 24 773 5	HYDR POWER UNIT
FLANGE JOINT	471008214	612	8	398	11 89 300 5	TUBING HYDR
FLANGE JOINT	471008214	709	1	446	11 26 260 6	WINCH 1 HYDR
FLANGE JOINT	471008214	709	1	452	11 26 261 1	WINCH 2 HYDR
FLANGE JOINT	471016401	590	2	79	11 24 682 0	DISTRIBUTOR GEARBOX
FLANGE JOINT	471030508	600	3	12	11 29 618 6	SUPERSTRUCTURE HYDR
FLANGE JOINT	471030508	678	1	76	11 24 773 5	HYDR POWER UNIT
FLANGE JOINT	471030708	737	1	16	11 29 618 6	SUPERSTRUCTURE HYDR
FLANGE JOINT	471030708	710	1	446	11 26 260 6	WINCH 1 HYDR
FLANGE JOINT	471030708	710	1	452	11 26 261 1	WINCH 2 HYDR
FLANGE JOINT	471031108	672	1	76	11 24 773 5	HYDR POWER UNIT
FLANGE JOINT	471031108	654	1	400	11 89 300 5	TUBING HYDR

Description	Item	Pos.	Quantity	Sheet	Assembly	Description
FLANGE JOINT	471031308	632	2	76	11 24 773 5	HYDR POWER UNIT
FLANGE JOINT	471031308	616	2	400	11 89 300 5	TUBING HYDR
FLANGE JOINT	471031508	631	3	76	11 24 773 5	HYDR POWER UNIT
FLANGE JOINT	471031508	31	2	196	11 24 114 5	ASSEMBLY INSTAL.
FLANGE JOINT	471031808	680	2	76	11 24 773 5	HYDR POWER UNIT
FLANGE JOINT	471032108	610	2	626	10 51 973 8	SELF-LOADING SYSTEM HYD
FLANGE JOINT	471032608	622	1	12	11 29 618 6	SUPERSTRUCTURE HYDR
FLANGE JOINT	471032608	604	2	66	10 51 969 5	A-FRAME ERECTION HYDR
FLANGE JOINT	471032608	615	6	398	11 89 300 5	TUBING HYDR
FLANGE JOINT	471032608	606	2	477	10 51 959 1	TUBING HYDR
FLANGE JOINT	471032608	603	8	642	10 51 975 8	TUBING HYDR
FLANGE JOINT	471032608	600	1	647	10 55 459 4	TUBING HYDR
FLANGE JOINT	471032708	658	4	14	11 29 618 6	SUPERSTRUCTURE HYDR
FLANGE JOINT	471032708	603	2	66	10 51 969 5	A-FRAME ERECTION HYDR
FLANGE JOINT	471032708	600	24	398	11 89 300 5	TUBING HYDR
FLANGE JOINT	471032708	627	2	477	10 51 959 1	TUBING HYDR
FLANGE JOINT	471032708	704	2	619	10 51 971 2	SELF-LOADING SYSTEM HYD
FLANGE JOINT	471032708	703	8	636	11 89 408 3	TUBING HYDR
FLANGE JOINT	471032708	609	1	659	10 51 728 1	TUBING HYDR
FLANGE JOINT	471032808	621	27	12	11 29 618 6	SUPERSTRUCTURE HYDR
FLANGE JOINT	471032808	630	3	76	11 24 773 5	HYDR POWER UNIT
FLANGE JOINT	471032808	609	3	321	10 51 968 7	MAIN LUG HYDR
FLANGE JOINT	471032808	622	2	400	11 89 300 5	TUBING HYDR
FLANGE JOINT	471032808	701	1	456	91 90 239 14	CABLE HYDR
FLANGE JOINT	471032808	600	1	659	10 51 728 1	TUBING HYDR
FLANGE JOINT	471032908	616	1	12	11 29 618 6	SUPERSTRUCTURE HYDR
FLANGE JOINT	471033014	629	1	76	11 24 773 5	HYDR POWER UNIT
FLANGE JOINT	471033014	651	2	400	11 89 300 5	TUBING HYDR
FLANGE JOINT	471033014	602	2	573	10 51 726 2	TUBING HYDR
FLANGE JOINT	471033114	707	1	14	11 29 618 6	SUPERSTRUCTURE HYDR
FLANGE JOINT	471033214	722	2	16	11 29 618 6	SUPERSTRUCTURE HYDR
FLANGE JOINT	471033214	636	1	400	11 89 300 5	TUBING HYDR
FLANGE JOINT	471033214	608	3	463	10 51 826 1	PIVOT PIECE HYDR
FLANGE JOINT	471033214	605	3	477	10 51 959 1	TUBING HYDR
FLANGE JOINT	471033214	603	2	573	10 51 726 2	TUBING HYDR
FLANGE JOINT	471033214	709	2	619	10 51 971 2	SELF-LOADING SYSTEM HYD
FLANGE JOINT	471033214	704	1	636	11 89 408 3	TUBING HYDR
FLANGE JOINT	471033314	606	1	321	10 51 968 7	MAIN LUG HYDR
FLANGE JOINT	471033414	725	1	16	11 29 618 6	SUPERSTRUCTURE HYDR
FLANGE JOINT	471033614	738	1	16	11 29 618 6	SUPERSTRUCTURE HYDR
FLANGE JOINT	471034414	726	2	16	11 29 618 6	SUPERSTRUCTURE HYDR
FLANGE JOINT	471034414	612	2	344	10 55 216 1	TUBING HYDR
FLANGE JOINT	471034414	604	2	463	10 51 826 1	PIVOT PIECE HYDR
FLANGE JOINT	471034708	672	4	14	11 29 618 6	SUPERSTRUCTURE HYDR
FLANGE JOINT	471034708	637	1	76	11 24 773 5	HYDR POWER UNIT
FLANGE JOINT	471034714	25	2	191	11 24 114 4	FUEL SYSTEM
FLANGE JOINT	471036014	652	2	400	11 89 300 5	TUBING HYDR
FLANGE JOINT	471039408	612	1	321	10 51 968 7	MAIN LUG HYDR
FLANGE JOINT	471039408	611	2	344	10 55 216 1	TUBING HYDR
FLANGE JOINT	471039708	618	2	344	10 55 216 1	TUBING HYDR
FLANGE JOINT	471039708	600	1	573	10 51 726 2	TUBING HYDR
FLANGE JOINT	471039908	635	3	76	11 24 773 5	HYDR POWER UNIT
FLANGE JOINT	471039908	655	2	400	11 89 300 5	TUBING HYDR
FLANGE JOINT	471100114	617	3	12	11 29 618 6	SUPERSTRUCTURE HYDR
FLANGE JOINT	471100114	604	2	477	10 51 959 1	TUBING HYDR
FLANGE JOINT	471100414	608	2	12	11 29 618 6	SUPERSTRUCTURE HYDR
FLANGE JOINT	471100614	620	2	400	11 89 300 5	TUBING HYDR
FLANGE JOINT	471100714	756	1	16	11 29 618 6	SUPERSTRUCTURE HYDR
FLANGE JOINT	471100714	603	1	477	10 51 959 1	TUBING HYDR
FLANGE JOINT	472531508	723	1	16	11 29 618 6	SUPERSTRUCTURE HYDR

Description	Item	Pos.	Quantity	Sheet	Assembly	Description
FLANGE JOINT	472531508	624	2	477	10 51 959 1	TUBING HYDR
FLANGE JOINT	472531508	608	3	626	10 51 973 8	SELF-LOADING SYSTEM HYD
FLANGE JOINT	473210214	632	1	477	10 51 959 1	TUBING HYDR
FLANGE JOINT	473210214	607	3	626	10 51 973 8	SELF-LOADING SYSTEM HYD
FLANGE JOINT	473210214	700	1	636	11 89 408 3	TUBING HYDR
FLANGE JOINT	473231214	633	1	477	10 51 959 1	TUBING HYDR
FLANGE JOINT	474001214	760	1	16	11 29 618 6	SUPERSTRUCTURE HYDR
FLANGE JOINT	474002314	620	4	12	11 29 618 6	SUPERSTRUCTURE HYDR
FLANGE JOINT	474002414	744	2	16	11 29 618 6	SUPERSTRUCTURE HYDR
FLANGE JOINT	474002414	614	4	398	11 89 300 5	TUBING HYDR
FLANGE JOINT	474032614	628	3	12	11 29 618 6	SUPERSTRUCTURE HYDR
FLANGE JOINT	474032614	602	4	463	10 51 826 1	PIVOT PIECE HYDR
FLANGE JOINT	474032614	600	8	477	10 51 959 1	TUBING HYDR
FLANGE JOINT	474032714	650	2	14	11 29 618 6	SUPERSTRUCTURE HYDR
FLANGE JOINT	474032914	636	2	14	11 29 618 6	SUPERSTRUCTURE HYDR
FLANGE JOINT	474033014	719	4	14	11 29 618 6	SUPERSTRUCTURE HYDR
FLANGE JOINT	474033014	647	8	400	11 89 300 5	TUBING HYDR
FLANGE JOINT	474033014	714	2	446	11 26 260 6	WINCH 1 HYDR
FLANGE JOINT	474033014	714	2	452	11 26 261 1	WINCH 2 HYDR
FLANGE JOINT	474033014	601	4	463	10 51 826 1	PIVOT PIECE HYDR
FLANGE JOINT	475002514	628	2	477	10 51 959 1	TUBING HYDR
FLANGE JOINT	475033014	609	3	626	10 51 973 8	SELF-LOADING SYSTEM HYD
FLANGE JOINT	475033614	619	1	477	10 51 959 1	TUBING HYDR
FLANGE JOINT	475501414	635	2	14	11 29 618 6	SUPERSTRUCTURE HYDR
FLANGE JOINT	475501414	604	4	398	11 89 300 5	TUBING HYDR
FLANGE JOINT	475501914	685	1	76	11 24 773 5	HYDR POWER UNIT
FLANGE JOINT	475501914	606	1	626	10 51 973 8	SELF-LOADING SYSTEM HYD
FLANGE JOINT	475502514	625	4	400	11 89 300 5	TUBING HYDR
FLANGE JOINT	475503314	212	2	463	10 51 826 1	PIVOT PIECE HYDR
FLANGE JOINT	476608008	39	1	174	11 24 114 0	COOLER INSTALLATION WATE
FLANGE JOINT	477102814	57	2	196	11 24 114 5	ASSEMBLY INSTAL.
FLANGE JOINT	477400314	690	2	77	11 24 773 5	HYDR POWER UNIT
FLANGE JOINT	477400314	702	1	456	91 90 239 14	CABLE HYDR
FLANGE JOINT	477400414	673	1	477	10 51 959 1	TUBING HYDR
FLANGE JOINT	477400414	605	8	642	10 51 975 8	TUBING HYDR
FLANGE JOINT	477400614	208	2	463	10 51 826 1	PIVOT PIECE HYDR
FLANGE JOINT	477400714	633	2	14	11 29 618 6	SUPERSTRUCTURE HYDR
FLANGE JOINT	477400814	624	4	344	10 55 216 1	TUBING HYDR
FLANGE JOINT	477401014	202	4	463	10 51 826 1	PIVOT PIECE HYDR
FLANGE JOINT	477700114	639	2	14	11 29 618 6	SUPERSTRUCTURE HYDR
FLANGE JOINT	477700114	655	1	76	11 24 773 5	HYDR POWER UNIT
FLANGE JOINT	477700114	214	2	463	10 51 826 1	PIVOT PIECE HYDR
FLANGE JOINT	477700214	619	1	12	11 29 618 6	SUPERSTRUCTURE HYDR
FLANGE JOINT	477700214	23	1	398	11 89 300 5	TUBING HYDR
FLANGE JOINT	477700414	689	2	77	11 24 773 5	HYDR POWER UNIT
FLANGE JOINT	477700414	703	1	456	91 90 239 14	CABLE HYDR
FLANGE JOINT	477700514	638	6	14	11 29 618 6	SUPERSTRUCTURE HYDR
FLANGE JOINT	477700514	213	2	463	10 51 826 1	PIVOT PIECE HYDR
FLANGE JOINT	477700514	202	1	477	10 51 959 1	TUBING HYDR
FLANGE JOINT	477700514	606	8	642	10 51 975 8	TUBING HYDR
FLANGE JOINT	477700814	634	1	14	11 29 618 6	SUPERSTRUCTURE HYDR
FLANGE JOINT	477701114	207	2	463	10 51 826 1	PIVOT PIECE HYDR
FLANGE JOINT	477701414	632	2	14	11 29 618 6	SUPERSTRUCTURE HYDR
FLANGE JOINT	477701514	625	4	344	10 55 216 1	TUBING HYDR
FLANGE JOINT	477701814	211	4	463	10 51 826 1	PIVOT PIECE HYDR
FLANGE JOINT	477704514	78	1	350	90 01 376 2	SLEWING GEAR DRIVE
FLANGE JOINT	477704514	650	1	400	11 89 300 5	TUBING HYDR
FLANGE JOINT	477704614	720	3	14	11 29 618 6	SUPERSTRUCTURE HYDR
FLANGE JOINT	477704614	19	1	43	10 56 070 1	TANK HYDR CPL
FLANGE JOINT	477704614	17	5	47	10 56 073 3	FUEL TANK CPL

Description	Item	Pos.	Quantity	Sheet	Assembly	Description
FLANGE JOINT	477704614	300	1	75	11 24 773 5	HYDR POWER UNIT
FLANGE JOINT	477704914	306	1	76	11 24 773 5	HYDR POWER UNIT
FLANGE JOINT	477704914	32	1	170	10 57 532 2	INTAKE PIPE OIL CPL
FLANGE JOINT	477704914	38	4	174	11 24 114 0	COOLER INSTALLATION WATE
FLANGE JOINT	477704914	64	2	186	11 24 114 2	SUCTION UNIT AIR
FLANGE JOINT	477705114	202	1	321	10 51 968 7	MAIN LUG HYDR
FLANGE JOINT	477705214	58	1	196	11 24 114 5	ASSEMBLY INSTAL.
FLANGE JOINT	481930314	612	1	626	10 51 973 8	SELF-LOADING SYSTEM HYD
FLANGE JOINT	481930414	630	3	12	11 29 618 6	SUPERSTRUCTURE HYDR
FLANGE JOINT	481930414	624	2	400	11 89 300 5	TUBING HYDR
FLANGE JOINT	481930414	704	1	456	91 90 239 14	CABLE HYDR
FLANGE JOINT	481930514	703	1	446	11 26 260 6	WINCH 1 HYDR
FLANGE JOINT	481930514	703	1	452	11 26 261 1	WINCH 2 HYDR
FLANGE JOINT	481930614	622	1	477	10 51 959 1	TUBING HYDR
FLANGE JOINT	481930714	604	1	626	10 51 973 8	SELF-LOADING SYSTEM HYD
FLANGE JOINT	481931114	761	1	16	11 29 618 6	SUPERSTRUCTURE HYDR
FLANGE JOINT	481931614	687	1	77	11 24 773 5	HYDR POWER UNIT
FLANGE JOINT	481933014	623	4	400	11 89 300 5	TUBING HYDR
FLANGE JOINT	481933614	319	1	76	11 24 773 5	HYDR POWER UNIT
FLANGE JOINT	482330814	730	1	16	11 29 618 6	SUPERSTRUCTURE HYDR
FLANGE JOINT	482330814	675	1	76	11 24 773 5	HYDR POWER UNIT
FLANGE JOINT	482331114	603	3	626	10 51 973 8	SELF-LOADING SYSTEM HYD
FLANGE JOINT	482331914	721	3	16	11 29 618 6	SUPERSTRUCTURE HYDR
FLANGE JOINT	482331914	600	2	463	10 51 826 1	PIVOT PIECE HYDR
FLANGE JOINT	482430314	693	1	14	11 29 618 6	SUPERSTRUCTURE HYDR
FLANGE JOINT	482430314	201	1	344	10 55 216 1	TUBING HYDR
FLANGE JOINT	482430614	606	2	398	11 89 300 5	TUBING HYDR
FLANGE JOINT	482431214	602	1	626	10 51 973 8	SELF-LOADING SYSTEM HYD
FLANGE JOINT	482431314	204	1	12	11 29 618 6	SUPERSTRUCTURE HYDR
FLANGE JOINT	482431314	643	2	76	11 24 773 5	HYDR POWER UNIT
FLANGE JOINT	482431314	705	1	446	11 26 260 6	WINCH 1 HYDR
FLANGE JOINT	482431314	705	1	452	11 26 261 1	WINCH 2 HYDR
FLANGE JOINT	482431414	706	1	446	11 26 260 6	WINCH 1 HYDR
FLANGE JOINT	482431414	706	1	452	11 26 261 1	WINCH 2 HYDR
FLANGE JOINT	482431514	671	1	477	10 51 959 1	TUBING HYDR
FLANGE JOINT	482431714	623	4	344	10 55 216 1	TUBING HYDR
FLANGE JOINT	482530814	755	2	16	11 29 618 6	SUPERSTRUCTURE HYDR
FLANGE JOINT	482530814	660	1	76	11 24 773 5	HYDR POWER UNIT
FLANGE JOINT	482530914	736	1	16	11 29 618 6	SUPERSTRUCTURE HYDR
FLANGE JOINT	482530914	301	2	75	11 24 773 5	HYDR POWER UNIT
FLANGE JOINT	482531614	615	1	12	11 29 618 6	SUPERSTRUCTURE HYDR
FLANGE JOINT	482531814	652	2	14	11 29 618 6	SUPERSTRUCTURE HYDR
FLANGE JOINT	482531814	649	4	400	11 89 300 5	TUBING HYDR
FLANGE JOINT	485430714	748	1	16	11 29 618 6	SUPERSTRUCTURE HYDR
FLANGE JOINT	485431214	714	2	14	11 29 618 6	SUPERSTRUCTURE HYDR
FLANGE JOINT	485431214	683	3	76	11 24 773 5	HYDR POWER UNIT
FLANGE JOINT	485431314	666	4	14	11 29 618 6	SUPERSTRUCTURE HYDR
FLANGE JOINT	485431414	205	1	12	11 29 618 6	SUPERSTRUCTURE HYDR
FLANGE JOINT	485432814	759	1	16	11 29 618 6	SUPERSTRUCTURE HYDR
FLANGE JOINT	485433314	684	1	76	11 24 773 5	HYDR POWER UNIT
FLANGE JOINT	485433314	713	2	446	11 26 260 6	WINCH 1 HYDR
FLANGE JOINT	485433314	713	2	452	11 26 261 1	WINCH 2 HYDR
FLANGE JOINT	485433314	613	8	477	10 51 959 1	TUBING HYDR
FLANGE JOINT	485433314	615	2	573	10 51 726 2	TUBING HYDR
FLANGE JOINT	485433314	710	2	619	10 51 971 2	SELF-LOADING SYSTEM HYD
FLANGE JOINT	485433414	758	1	16	11 29 618 6	SUPERSTRUCTURE HYDR
FLANGE JOINT	485433414	705	1	456	91 90 239 14	CABLE HYDR
FLANGE JOINT	485433414	629	2	477	10 51 959 1	TUBING HYDR
FLANGE JOINT	485433514	610	1	66	10 51 969 5	A-FRAME ERECTION HYDR
FLANGE JOINT	485433514	630	1	477	10 51 959 1	TUBING HYDR

Description	Item	Pos.	Quantity	Sheet	Assembly	Description
FLANGE JOINT	485434214	747	1	16	11 29 618 6	SUPERSTRUCTURE HYDR
FLANGE JOINT	485435014	651	2	14	11 29 618 6	SUPERSTRUCTURE HYDR
FLANGE JOINT	485435714	713	1	14	11 29 618 6	SUPERSTRUCTURE HYDR
FLANGE JOINT	485436414	629	2	400	11 89 300 5	TUBING HYDR
FLANGE JOINT	485436414	617	1	573	10 51 726 2	TUBING HYDR
FLANGE JOINT	485437514	313	1	76	11 24 773 5	HYDR POWER UNIT
FLANGE JOINT	491033414	601	1	626	10 51 973 8	SELF-LOADING SYSTEM HYD
FLANGE JOINT	491101214	757	1	16	11 29 618 6	SUPERSTRUCTURE HYDR
FLANGE JOINT	4981232	1	2	248	10 14 179 0	CONNECTING PIECE PRE-ASS
FLANGE JOINT	4981235	3	1	215	10 14 591 9	OIL DIPSTICK WITH PIPE
FLANGE JOINT	4981235	10	1	268	10 14 013 6	EXHAUST TC MOUNTING
FLANGE JOINT	510701214	745	1	16	11 29 618 6	SUPERSTRUCTURE HYDR
FLANGE JOINT	510701314	677	2	14	11 29 618 6	SUPERSTRUCTURE HYDR
FLANGE JOINT	510701914	711	2	14	11 29 618 6	SUPERSTRUCTURE HYDR
FLANGE JOINT	510702014	742	1	16	11 29 618 6	SUPERSTRUCTURE HYDR
FLANGE JOINT	510702414	712	1	14	11 29 618 6	SUPERSTRUCTURE HYDR
FLANGE JOINT	510702414	702	1	446	11 26 260 6	WINCH 1 HYDR
FLANGE JOINT	510703914	740	1	16	11 29 618 6	SUPERSTRUCTURE HYDR
FLANGE JOINT	510704614	664	1	14	11 29 618 6	SUPERSTRUCTURE HYDR
FLANGE JOINT	510709114	600	1	626	10 51 973 8	SELF-LOADING SYSTEM HYD
FLANGE JOINT	510709214	679	1	76	11 24 773 5	HYDR POWER UNIT
FLANGE JOINT	592286514	36	1	372	10 35 008 0	CABIN
FLANGE JOINT	592286514	11	5	376	10 35 007 6	SLIDING DOOR
FLANGE JOINT	7021521	19	1	268	10 14 013 6	EXHAUST TC MOUNTING
FLANGE JOINT	7027665	10	1	217	10 14 671 6	OIL LINE PRE-ASSEMBLY
FLANGE JOINT	7362091	603	12	12	11 29 618 6	SUPERSTRUCTURE HYDR
FLANGE JOINT	7362091	614	1	66	10 51 969 5	A-FRAME ERECTION HYDR
FLANGE JOINT	7362091	314	1	76	11 24 773 5	HYDR POWER UNIT
FLANGE JOINT	7362091	637	2	400	11 89 300 5	TUBING HYDR
FLANGE JOINT	7365616	653	2	400	11 89 300 5	TUBING HYDR
FLANGE JOINT	7367776	613	12	12	11 29 618 6	SUPERSTRUCTURE HYDR
FLANGE JOINT	7367776	603	4	76	11 24 773 5	HYDR POWER UNIT
FLANGE JOINT	7367776	611	1	321	10 51 968 7	MAIN LUG HYDR
FLANGE JOINT	7367776	621	4	400	11 89 300 5	TUBING HYDR
FLANGE JOINT	7367776	704	1	446	11 26 260 6	WINCH 1 HYDR
FLANGE JOINT	7367776	704	1	452	11 26 261 1	WINCH 2 HYDR
FLANGE JOINT	7367776	614	1	477	10 51 959 1	TUBING HYDR
FLANGE JOINT	7367986	670	3	14	11 29 618 6	SUPERSTRUCTURE HYDR
FLANGE JOINT	7403569	202	3	344	10 55 216 1	TUBING HYDR
FLANGE JOINT	7407098	608	8	477	10 51 959 1	TUBING HYDR
FLANGE JOINT	7407098	616	2	573	10 51 726 2	TUBING HYDR
FLANGE JOINT	7407108	305	1	76	11 24 773 5	HYDR POWER UNIT
FLANGE JOINT	7407108	603	1	321	10 51 968 7	MAIN LUG HYDR
FLANGE JOINT	7407108	707	1	446	11 26 260 6	WINCH 1 HYDR
FLANGE JOINT	7407108	707	1	452	11 26 261 1	WINCH 2 HYDR
FLANGE JOINT	7410455	640	2	14	11 29 618 6	SUPERSTRUCTURE HYDR
FLANGE JOINT	7410455	643	8	400	11 89 300 5	TUBING HYDR
FLANGE JOINT	7617268	703	13	14	11 29 618 6	SUPERSTRUCTURE HYDR
FLANGE JOINT	7617268	612	1	66	10 51 969 5	A-FRAME ERECTION HYDR
FLANGE JOINT	7617268	676	3	76	11 24 773 5	HYDR POWER UNIT
FLANGE JOINT	7617268	613	1	321	10 51 968 7	MAIN LUG HYDR
FLANGE JOINT	7617268	628	6	400	11 89 300 5	TUBING HYDR
FLANGE JOINT	7617268	602	3	659	10 51 728 1	TUBING HYDR
FLANGE JOINT	7617354	611	1	66	10 51 969 5	A-FRAME ERECTION HYDR
FLANGE JOINT	7617354	634	11	400	11 89 300 5	TUBING HYDR
FLANGE JOINT	7617354	611	7	477	10 51 959 1	TUBING HYDR
FLANGE JOINT	7617354	702	4	619	10 51 971 2	SELF-LOADING SYSTEM HYD
FLANGE JOINT	7617354	601	1	647	10 55 459 4	TUBING HYDR
FLANGE JOINT	7617354	608	1	659	10 51 728 1	TUBING HYDR
FLANGE JOINT	7617460	705	1	14	11 29 618 6	SUPERSTRUCTURE HYDR

Description	Item	Pos.	Quantity	Sheet	Assembly	Description
FLANGE JOINT	7617460	613	1	66	10 51 969 5	A-FRAME ERECTION HYDR
FLANGE JOINT	7617460	635	2	400	11 89 300 5	TUBING HYDR
FLANGE JOINT	7617460	626	2	477	10 51 959 1	TUBING HYDR
FLANGE JOINT	7617461	673	3	14	11 29 618 6	SUPERSTRUCTURE HYDR
FLANGE JOINT	7617461	600	1	66	10 51 969 5	A-FRAME ERECTION HYDR
FLANGE JOINT	7617461	633	3	400	11 89 300 5	TUBING HYDR
FLANGE JOINT	7617461	623	2	477	10 51 959 1	TUBING HYDR
FLANGE JOINT	7617461	700	2	619	10 51 971 2	SELF-LOADING SYSTEM HYD
FLANGE JOINT	7617494	678	2	14	11 29 618 6	SUPERSTRUCTURE HYDR
FLANGE JOINT	7617494	303	1	76	11 24 773 5	HYDR POWER UNIT
FLANGE JOINT	7622060	712	2	446	11 26 260 6	WINCH 1 HYDR
FLANGE JOINT	7622060	712	2	452	11 26 261 1	WINCH 2 HYDR
FLANGE JOINT	790259414	612	1	573	10 51 726 2	TUBING HYDR
FLANGE JOINT	790453814	614	1	12	11 29 618 6	SUPERSTRUCTURE HYDR
FLANGE JOINT	790453814	648	3	76	11 24 773 5	HYDR POWER UNIT
FLANGED BOLT M33X220 10.9	11266734	12	76	51	10 51 963 1	SUPERSTR. SLEWING RING IN
FLANGED BOLT M33X245 10.9	10512966	10	80	393	10 51 969 6	CONNECTION SUPERSTR UC
FLAP	11909480	100	1	384	59 22 930 14	AIR CONDITIONER
FLAP CPL	592289514	57	1	372	10 35 008 0	CABIN
FLASHING LIGHT	10524928	90	1	358	11 27 973 6	CABIN EL
FLASHING LIGHT	10524928	35	2	486	10 53 120 7	A-FRAME ELECTRICS
FLAT CAGE BEARING	501532014	9	1	579	54 02 702 14	ROPE DRUM CPL
FLAT COPPER EL	10530486	6	1	30	10 53 048 9	FUSE HOLDER
FLAT GASKET	9276860	37	2	96	10 11 834 9	DOUBLE V-PUMP
FLAT GASKET	9276860	37	2	116	92 76 408	SEAL KIT DOUBLE PUMP
FLAT PLUG	602203914	55	6	357	11 27 973 6	CABIN EL
FLAT PLUG	602203914	92	6	358	11 27 973 6	CABIN EL
FLAT PLUG	602203914	71	2	679	10 52 155 9	MODULE REFUELLING SYSTE
FLAT PLUG HOUSING	602208714	92	1	360	10 55 963 5	SWITCH CABINET X1
FLAT PLUG HOUSING	602209014	91	1	358	11 27 973 6	CABIN EL
FLAT PLUG HOUSING	602305914	54	3	357	11 27 973 6	CABIN EL
FLAT PLUG HOUSING	602305914	70	1	679	10 52 155 9	MODULE REFUELLING SYSTE
FLAT SEALING RING	10588725	4	1	479	59 20 224 14	LOAD HOLDING VALVE
FLEXIBLE EDGE PROTECTOR	10352462	17	0.422	495	11 28 390 8	BOOM ACCESS
FLEXIBLE EDGE PROTECTOR	10352462	17	0.422	507	11 28 583 8	BOOM ACCESS
FLEXIBLE EDGE PROTECTOR	10352462	17	0.422	511	11 28 626 1	BOOM ACCESS
FLEXIBLE EDGE PROTECTOR	10352462	15	0.22	617	11 26 901 8	HOLDER CPL
FLEXIBLE EDGE PROTECTOR	262105314	14	9	294	11 24 409 1	COVERS
FLEXIBLE EDGE PROTECTOR	262105314	2	1.1	296	10 57 883 5	DOOR
FLOOR MAT	592286914	25	1	372	10 35 008 0	CABIN
FLOOR PLATE	388291208	16	72	417	11 89 365 0	CRAWLER CARRIER RIGHT CP
FLOOR PLATE	388291208	16	72	428	11 89 365 1	CRAWLER CARRIER LEFT CP
FLOW REGULATING CHECK	11233730	4	1	68	10 22 540 8	VALVE BLOCK
FLUE GAS PIPE CPL	11248166	6	1	190	11 24 114 3	EXHAUST GAS SYSTEM
FLYWHEEL ASSEMBLY	10118929	530	1	203	10 14 032 7	DIESEL ENGINE
FLYWHEEL HOUSING MOUNT	10115577	520	1	202	10 14 032 7	DIESEL ENGINE
FLYWHEEL HOUSING PRE-A	10115576	1	1	274	10 11 557 7	FLYWHEEL HOUSING MOUNT
FLYWHEEL PRE-ASS.	10118928	1	1	278	10 11 892 9	FLYWHEEL ASSEMBLY
FOLDING BRACKET	10564433	10	4	639	11 89 568 6	SELF-LOADING SYSTEM RFK
FOOT PEDAL	11219883	1	1	661	11 22 037 2	FOOT PEDAL EL INSTALLATIO
FOOT PEDAL	11223717	210	2	358	11 27 973 6	CABIN EL
FOOT PEDAL EL INSTALLATIO	11220372	723	1	3	01 38 362 14	LR 1300 SX
FOOT PEDAL EL INSTALLATIO	11223691	211	1	358	11 27 973 6	CABIN EL
FOOT ST.CONST.	990954814	31	2	460	11 23 820 3	PIVOT PIECE CPL
FOOT STRIP	10585909	20	1	584	10 55 372 1	ROOF RAILING RFK
FOOT STRIP	10585910	21	1	584	10 55 372 1	ROOF RAILING RFK
FOOT STRIP	10585911	22	1	584	10 55 372 1	ROOF RAILING RFK
FOOT STRIP	10585912	23	1	584	10 55 372 1	ROOF RAILING RFK
FOOT STRIP	10585913	24	2	584	10 55 372 1	ROOF RAILING RFK
FOOT STRIP	10585914	25	1	584	10 55 372 1	ROOF RAILING RFK

Description	Item	Pos.	Quantity	Sheet	Assembly	Description
FOOT STRIP	10585915	26	1	584	10 55 372 1	ROOF RAILING RFK
FOOT STRIP	10585916	27	1	584	10 55 372 1	ROOF RAILING RFK
FOOT STRIP	10585917	28	1	584	10 55 372 1	ROOF RAILING RFK
FOOT STRIP	10585919	30	1	584	10 55 372 1	ROOF RAILING RFK
FOOT STRIP	10585920	31	1	584	10 55 372 1	ROOF RAILING RFK
FOOT STRIP	10586854	62	1	586	10 55 372 1	ROOF RAILING RFK
FORCE MEASURING AXLE	11261289	1	2	480	11 29 259 6	FORCE MEASURING AXLE EL
FORCE MEASURING AXLE EL	11292596	3	1	474	11 29 259 8	TILT-BACK SUPPORT
FORCE MEASURING STRAP	10530243	31	2	486	10 53 120 7	A-FRAME ELECTRICS
FORK	991012514	2	4	600	99 23 405 14	INTERMEDIATE TENSIONING
FORK	993034714	1	4	600	99 23 405 14	INTERMEDIATE TENSIONING
FORK ST.CONST.	991011914	40	2	598	99 10 116 14	ROPE GUIDE
FORK ST.CONST.	991012214	41	2	598	99 10 116 14	ROPE GUIDE
FORK ST.CONST.	991012214	2	1	601	99 10 125 14	FORK
FORK ST.CONST.	991012614	1	1	601	99 10 125 14	FORK
FORM HOSE	10337090	45	1	174	11 24 114 0	COOLER INSTALLATION WATE
FORM HOSE	10350439	46	1	174	11 24 114 0	COOLER INSTALLATION WATE
FORM HOSE	11270026	44	1	174	11 24 114 0	COOLER INSTALLATION WATE
FORM HOSE	11287796	25	1	174	11 24 114 0	COOLER INSTALLATION WATE
FORM HOSE	550936214	94	1	175	11 24 114 0	COOLER INSTALLATION WATE
FOUR LIPPED SEALS	10099037	1	24	18	10 52 459 5	SEALING SET
FOUR LIPPED SEALS	11301682	2	10	18	10 52 459 5	SEALING SET
FRAME	10566842	1	1	292	11 24 409 1	COVERS
FRAME	11236714	7	1	663	11 21 750 0	LIQUEFIER
FRAME	11244092	2	1	292	11 24 409 1	COVERS
FRAME	11281448	1	1	379	59 22 871 14	FRONT WINDOW CPL
FRAME	602481914	1	1	369	91 65 251 14	CABLE DUCT CABINET 1
FRAME CPL	11247688	1	1	167	11 24 113 8	MOTOR BEARING CPL
FRAME ST.CONST.	10578321	12	1	58	10 58 163 4	CABIN SUSPENSION CPL
FRONT WINDOW	592287214	10	1	379	59 22 871 14	FRONT WINDOW CPL
FRONT WINDOW CPL	592287114	28	1	372	10 35 008 0	CABIN
FRONT WINDOW CPL	592288414	34	1	372	10 35 008 0	CABIN
FUEL FILTER	11821872	38	1	196	11 24 114 5	ASSEMBLY INSTAL.
FUEL FINE FILTER	10146753	1	1	243	10 14 679 7	FUEL FINE-FILTER ASSEMBLY
FUEL FINE FILTER	10429946	2	2	244	10 14 675 3	FUEL FINE FILTER
FUEL FINE-FILTER ASSEMBLY	10146797	201	1	202	10 14 032 7	DIESEL ENGINE
FUEL HOSE	553128608	70	1	197	11 24 114 5	ASSEMBLY INSTAL.
FUEL LINE	9076621	4	1	246	10 14 588 5	LEAK OIL RETURN LINE
FUEL LINES	10143339	212	1	202	10 14 032 7	DIESEL ENGINE
FUEL PREFILTER	10303007	1	1	193	10 55 091 1	ADD-ON PRELIMINARY FUEL F
FUEL SYSTEM	11241144	50	1	73	11 24 048 0	CENTRAL POWER UNIT
FUEL TANK ASSY.	10560732	16	1	6	11 24 047 9	SUPERSTRUCTURE CPL
FUEL TANK CPL	10560733	10	1	46	10 56 073 2	FUEL TANK ASSY.
FUEL TANK ST.CONST.	10560734	10	1	47	10 56 073 3	FUEL TANK CPL
FUSE ASSAYER	10227556	2	1	361	99 20 811 14	RESERVE FUSES
FUSE CARTRIDGE	10224306	1	1	30	10 53 048 9	FUSE HOLDER
FUSE CARTRIDGE	10224306	21	2	361	99 20 811 14	RESERVE FUSES
FUSE CARTRIDGE	10224307	11	3	30	10 53 048 9	FUSE HOLDER
FUSE CARTRIDGE	10224307	22	2	361	99 20 811 14	RESERVE FUSES
FUSE CARTRIDGE	604105314	68	5	360	10 55 963 5	SWITCH CABINET X1
FUSE CARTRIDGE	604105314	5	5	361	99 20 811 14	RESERVE FUSES
FUSE CARTRIDGE	604105414	7	5	361	99 20 811 14	RESERVE FUSES
FUSE CARTRIDGE	604105514	69	41	360	10 55 963 5	SWITCH CABINET X1
FUSE CARTRIDGE	604105514	10	10	361	99 20 811 14	RESERVE FUSES
FUSE CARTRIDGE	604105614	70	6	360	10 55 963 5	SWITCH CABINET X1
FUSE CARTRIDGE	604105614	15	5	361	99 20 811 14	RESERVE FUSES
FUSE HOLDER	10530489	34	1	27	11 24 519 0	SUPERSTRUCTURE EL
GANGWAY INTERM. SECTION	11294737	621	1	3	01 38 362 14	LR 1300 SX
GANGWAY INTERM. SECTION	11294742	622	1	3	01 38 362 14	LR 1300 SX
GANGWAY INTERM. SECTION	11294743	624	5	3	01 38 362 14	LR 1300 SX

Description	Item	Pos.	Quantity	Sheet	Assembly	Description
GAS OPERATED SPRING	10800103	2	1	367	69 31 685 14	SAFETY LEVER CPL
GAS SPRING	592287414	13	1	379	59 22 871 14	FRONT WINDOW CPL
GAS SPRING	592323514	11	7	292	11 24 409 1	COVERS
GAS SPRING	592323514	22	3	304	10 54 591 0	MOTOR COWLING
GASKET KIT INT.FLANGE	10138034	3	1	136	10 13 803 3	SEAL KIT CPL.
GAUGE CONNECTION	510629008	318	1	76	11 24 773 5	HYDR POWER UNIT
GAUGE CONNECTION	510629008	205	2	398	11 89 300 5	TUBING HYDR
GAUGE CONNECTION	510664814	200	2	12	11 29 618 6	SUPERSTRUCTURE HYDR
GAUGE CONNECTION	510664814	701	2	446	11 26 260 6	WINCH 1 HYDR
GAUGE CONNECTION	510664814	701	2	452	11 26 261 1	WINCH 2 HYDR
GAUGE CONNECTION	510664814	613	2	573	10 51 726 2	TUBING HYDR
GAUGE CONNECTION	510694514	202	19	12	11 29 618 6	SUPERSTRUCTURE HYDR
GAUGE CONNECTION	510694514	201	2	66	10 51 969 5	A-FRAME ERECTION HYDR
GAUGE CONNECTION	510694514	671	14	76	11 24 773 5	HYDR POWER UNIT
GAUGE CONNECTION	510694514	201	2	321	10 51 968 7	MAIN LUG HYDR
GAUGE CONNECTION	510694514	203	2	344	10 55 216 1	TUBING HYDR
GAUGE CONNECTION	510694514	204	8	398	11 89 300 5	TUBING HYDR
GAUGE CONNECTION	510694514	700	2	446	11 26 260 6	WINCH 1 HYDR
GAUGE CONNECTION	510694514	700	2	452	11 26 261 1	WINCH 2 HYDR
GAUGE CONNECTION	510694514	201	1	477	10 51 959 1	TUBING HYDR
GAUGE CONNECTION	510694514	202	1	626	10 51 973 8	SELF-LOADING SYSTEM HYD
GAUGE CONNECTION	510695314	201	2	626	10 51 973 8	SELF-LOADING SYSTEM HYD
GAUGE CONNECTION	510695314	706	1	636	11 89 408 3	TUBING HYDR
GAUGE CONNECTION	7409720	201	1	12	11 29 618 6	SUPERSTRUCTURE HYDR
GAUGE CONNECTION	7409720	304	2	76	11 24 773 5	HYDR POWER UNIT
GAUGE CONNECTION	7409720	200	2	344	10 55 216 1	TUBING HYDR
GEAR CAM LIMITSWITCH	606279214	1	1	447	11 21 634 2	WINCH 1 EL
GEAR OIL	11282715	990	8.3	79	11 24 682 0	DISTRIBUTOR GEARBOX
GEAR PUMP	512214414	10	1	75	11 24 773 5	HYDR POWER UNIT
GEAR PUMP	512249914	7	1	75	11 24 773 5	HYDR POWER UNIT
GEAR WHEEL	10121982	5	1	232	10 13 382 3	SUCTION PUMP PRE-ASS.
GEAR WHEEL	10121983	4	1	232	10 13 382 3	SUCTION PUMP PRE-ASS.
GEAR WHEEL	10133684	6	1	232	10 13 382 3	SUCTION PUMP PRE-ASS.
GEARBOX	10583865	3	1	324	10 55 156 3	WINCH
GEARBOX	11893213	1	1	436	10 53 039 8	WINCH
GEARBOX COVER	927563901	65	1	350	90 01 376 2	SLEWING GEAR DRIVE
GENERATOR, PRE-ASSEMBLE	10145845	440	1	202	10 14 032 7	DIESEL ENGINE
GLUE	811208201	118	1	131	10 14 131 6	TERMINAL BOARD PRE-ASS.
GLUE	8655023	118	1	98	10 11 835 0	CONNECTION HOUSING
GLUE	8655023	104	1	204	11 38 961 7	CRANKCASE CPL. WITH CYLIN
GLUE	8655032	119	1	100	10 11 835 7	REPAIR KIT CONNECTION HO
GRATING	10222994	46	1	460	11 23 820 3	PIVOT PIECE CPL
GRATING	10227124	11	1	433	99 26 718 14	PEDESTAL
GRATING	10517914	10	1	608	11 29 473 7	GANGWAY INTERM. SECTION
GRATING	10517914	10	1	612	11 29 474 2	GANGWAY INTERM. SECTION
GRATING	10530418	14	1	495	11 28 390 8	BOOM ACCESS
GRATING	10530418	14	1	507	11 28 583 8	BOOM ACCESS
GRATING	10545915	6	1	288	11 24 409 0	PANELLING SUPERSTR. INSTA
GRATING	10552808	10	1	607	10 55 280 7	GRATING CPL
GRATING	10553070	12	1	612	11 29 474 2	GANGWAY INTERM. SECTION
GRATING	10553070	12	3	613	11 29 474 3	GANGWAY INTERM. SECTION
GRATING	10581980	84	1	461	11 23 820 3	PIVOT PIECE CPL
GRATING	10581981	85	1	461	11 23 820 3	PIVOT PIECE CPL
GRATING	10581982	95	1	461	11 23 820 3	PIVOT PIECE CPL
GRATING	10584105	50	1	290	11 24 409 0	PANELLING SUPERSTR. INSTA
GRATING	10598959	10	1	471	10 58 193 7	GRATING CPL
GRATING	10599053	24	1	471	10 58 193 7	GRATING CPL
GRATING	11239010	92	1	461	11 23 820 3	PIVOT PIECE CPL
GRATING	11245758	3	1	589	11 24 575 5	PEDESTAL
GRATING	11245766	5	2	588	11 24 147 8	UC PLATFORM

Description	Item	Pos.	Quantity	Sheet	Assembly	Description
GRATING	11245767	6	2	588	11 24 147 8	UC PLATFORM
GRATING	11263492	6	1	517	11 28 629 9	MOUNTING PARTS
GRATING	11275747	41	1	460	11 23 820 3	PIVOT PIECE CPL
GRATING	11311245	15	2	495	11 28 390 8	BOOM ACCESS
GRATING	11311245	15	1	507	11 28 583 8	BOOM ACCESS
GRATING	11311245	14	1	511	11 28 626 1	BOOM ACCESS
GRATING	11311371	20	1	507	11 28 583 8	BOOM ACCESS
GRATING	11311371	15	1	511	11 28 626 1	BOOM ACCESS
GRATING	11311390	20	1	511	11 28 626 1	BOOM ACCESS
GRATING	11314134	10	1	613	11 29 474 3	GANGWAY INTERM. SECTION
GRATING	790512314	5	1	517	11 28 629 9	MOUNTING PARTS
GRATING	790512414	4	1	517	11 28 629 9	MOUNTING PARTS
GRATING CPL	10552807	12	1	604	10 55 601 0	FALL PROTECTION RFK
GRATING CPL	10552807	11	1	608	11 29 473 7	GANGWAY INTERM. SECTION
GRATING CPL	10552807	11	1	612	11 29 474 2	GANGWAY INTERM. SECTION
GRATING CPL	10552807	11	1	613	11 29 474 3	GANGWAY INTERM. SECTION
GRATING CPL	10581937	48	1	460	11 23 820 3	PIVOT PIECE CPL
GREASE	10282622	100	1	230	10 13 394 5	LUBRICATING OIL PUMP
GREASE	10282622	100	1	231	10 13 394 7	SUCTION PUMP WITH FASTEN
GREASE	10282622	100	1	274	10 11 557 7	FLYWHEEL HOUSING MOUNT
GREASE	10282622	100	1	277	10 12 797 9	LOCKING PIECES
GREASE	10285708	100	1	205	10 15 445 8	CYLINDER
GREASE	10285708	100	1	206	10 14 768 6	POWER UNIT SUPPORT ATT
GREASE	10285708	100	1	250	10 14 736 9	INTAKE STACK ASSEMBLY
GREASE	10285708	100	1	251	10 14 736 4	AIR INTAKE ASSEMBLY
GREASE	10285708	100	1	252	10 14 967 6	CONNECTING LINE ADD-ON
GREASE	10285708	100	1	259	10 14 273 4	WATER PUMP WITH FASTENIN
GREASE	10285708	100	1	260	10 14 821 5	THERMOSTAT HOUSING ASS
GREASE	10285708	100	1	262	10 14 274 2	COOLANT PIPE BEND ADD-ON
GREASE	10285708	100	1	264	10 14 601 2	MANIFOLD FOR WATER CPL.
GREASE	10285708	100	1	282	10 14 637 4	LOCKING PIECES
GREASE	8655008	126	1	109	98 89 977	REPAIR KIT SHAFT
GREASE	8655008	126	1	126	10 13 802 7	REPAIR KIT SHAFT
GREASE	8655008	126	1	134	10 13 803 2	REPAIR KIT LOCK RING
GREASE NIPPLE	11312502	4	1	537	10 50 435 2	ROPE PULLEY
GRIP	10020487	4	1	296	10 57 883 5	DOOR
GRIP	10020487	4	1	298	10 57 897 6	DOOR
GRIP	10020487	4	1	302	10 56 580 8	DOOR
GRIP	10428121	1	1	378	11 25 097 0	SLIDING WINDOW
GRIP	10579145	2	1	301	10 56 623 7	DOOR
GRIP	10579454	2	1	300	10 57 940 0	DOOR
GRIP	7025006	20	1	387	70 24 996	SEAT FRAME
GRIP SHELL	10226472	18	1	376	10 35 007 6	SLIDING DOOR
GRIP SHELL	592289614	2	1	380	59 22 895 14	FLAP CPL
GROMMET	11225402	63	2	290	11 24 409 0	PANELLING SUPERSTR. INSTA
GROMMET NUT M6	7361600	21	1	103	92 73 644	SEAL KIT REGULATING VALVE
GROMMET NUT M6	7361600	21	1	106	92 78 875	PRESSURE CUT-OFF
GROMMET NUT M8	7361601	11	1	90	11 06 730 4	SHUTDOWN VALVE
GROMMET NUT M8	7361601	37	2	103	92 73 644	SEAL KIT REGULATING VALVE
GROOVED NAIL ISO 8746 2X6	431500401	92	2	350	90 01 376 2	SLEWING GEAR DRIVE
GROOVED NAIL ISO 8746 2X6	431500401	96	2	421	96 93 178 01	TRACTION DRIVE
GROOVING BLOCK	9076196	18	1	129	10 12 224 5	REPAIR KIT LEVER
GRUB SCREW	11267417	7	1	88	10 59 347 4	PRESSURE LIMITING VALVE
GRUB SCREW	7373597	17	2	403	51 24 059 14	VARIABLE DISPLACEMENT MO
GRUB SCREW DIN 913 22H	4980900	20	1	106	92 78 875	PRESSURE CUT-OFF
GRUB SCREW DIN 913 M6X6	4980082	21	1	131	10 14 131 6	TERMINAL BOARD PRE-ASS.
GRUB SCREW DIN 914 M6X20	404601014	15	3	569	11 21 552 4	ANGLE INDICATION RFK
GRUB SCREW ISO 4026 M10X4	404403114	21	1	356	11 27 970 6	CABIN CPL
GUARD	10566030	4	1	25	10 22 592 5	COOLER MOTOR
GUARD	11267554	9	1	177	10 57 423 7	COOLER MOTOR

Description	Item	Pos.	Quantity	Sheet	Assembly	Description
GUARD	11932244	3	1	182	10 57 423 9	COOLER MOTOR
GUARD RAILING	11224907	1	1	669	11 22 382 1	CABIN PLATFORM RFK
GUARD RAILING	11224908	2	1	669	11 22 382 1	CABIN PLATFORM RFK
GUARD RING	10120443	3	1	219	10 12 134 5	RK CRANKSHAFT SEAL
GUIDE	10512821	88	2	373	10 35 008 0	CABIN
GUIDE	11292956	17	1	407	10 44 510 2	QUICK RELEASE FITTING
GUIDE BUSHING 145/100X130	11310567	40	1	478	10 09 917 3	DOUBLE-ACTING CYL
GUIDE CPL	959576314	100	1	374	10 22 645 4	DOOR ACCESSORIES
GUIDE PULLEY COMPL.	10149360	3	2	256	10 14 286 0	AIR COND. COMPRESSOR A
GUIDE RING	10351232	25	1	643	10 33 671 2	SUPPORT CYL
GUIDE RING	11267401	11	2	87	11 21 993 0	PUMP HOUSING
GUIDE RING	726206814	20	3	643	10 33 671 2	SUPPORT CYL
GUIDE RING	9266680	18	2	100	10 11 835 7	REPAIR KIT CONNECTION HO
GUIDE RING	9881114	33	2	100	10 11 835 7	REPAIR KIT CONNECTION HO
GUIDE WHEEL	11299752	1	1	419	10 55 716 2	GUIDE WHEEL CPL
GUIDE WHEEL CPL	10557162	1	1	418	10 55 716 1	GUIDE WHEEL UNIT CPL
GUIDE WHEEL UNIT CPL	10557161	2	1	417	11 89 365 0	CRAWLER CARRIER RIGHT CP
GUIDE WHEEL UNIT CPL	10557161	2	1	428	11 89 365 1	CRAWLER CARRIER LEFT CP
GUIDING BOLT	10572236	1	1	409	10 55 154 8	QUICK RELEASE FITTING
GUIDING BOLT	10572236	1	2	464	10 55 157 6	QUICK RELEASE FITTING
GUIDING BRACKET ABOVE	10226463	305	1	374	10 22 645 4	DOOR ACCESSORIES
GUIDING BRACKET BELOW	10226461	228	1	374	10 22 645 4	DOOR ACCESSORIES
GUIDING BRACKET CENTRE	10226458	15	1	375	95 95 763 14	GUIDE CPL
GUIDING PIPE	9266847	1	1	215	10 14 591 9	OIL DIPSTICK WITH PIPE
GUIDING RAIL	10226457	9	1	375	95 95 763 14	GUIDE CPL
GUIDING RAIL	10226459	222	1	374	10 22 645 4	DOOR ACCESSORIES
GUIDING RAIL	10226462	300	1	374	10 22 645 4	DOOR ACCESSORIES
GUIDING RAIL ST.CONST.	10537682	1	1	517	11 28 629 9	MOUNTING PARTS
GUIDING RAIL ST.CONST.	919956014	2	2	517	11 28 629 9	MOUNTING PARTS
GUIDING RAIL ST.CONST.	919956114	3	2	517	11 28 629 9	MOUNTING PARTS
GUIDING ROLLER SET	10561388	1	1	606	10 55 601 3	ROLLING TRUCK CPL
GUY ROPE	10350539	10	2	602	97 05 997 03	INTERMEDIATE TENSIONING
GUY ROPE	774760214	1	6	602	97 05 997 03	INTERMEDIATE TENSIONING
GUY ROPE	774760314	4	6	602	97 05 997 03	INTERMEDIATE TENSIONING
GUY ROPE	774760414	3	6	602	97 05 997 03	INTERMEDIATE TENSIONING
GUY ROPE	774760514	2	8	602	97 05 997 03	INTERMEDIATE TENSIONING
GUY ROPE	790538014	9	2	602	97 05 997 03	INTERMEDIATE TENSIONING
HAND LEVER PRESS 400B	885602114	4	1	455	10 56 183 8	TOOL
HANDRAIL	10518461	41	1	417	11 89 365 0	CRAWLER CARRIER RIGHT CP
HANDRAIL	10518461	42	1	428	11 89 365 1	CRAWLER CARRIER LEFT CP
HANDRAIL	10523559	11	1	417	11 89 365 0	CRAWLER CARRIER RIGHT CP
HANDRAIL	10523559	11	1	428	11 89 365 1	CRAWLER CARRIER LEFT CP
HANDWHEEL	5609144	53	1	388	10 28 999 3	VIBRATING SYSTEM
HANGER	11274638	21	1	536	79 04 112 14	BOTTOM HOOK BLOCK
HANGER	11274801	22	1	543	79 05 205 14	BOTTOM HOOK BLOCK
HARNESS	10556012	2	1	605	10 55 601 1	FALL PROTECTION CPL
HEAD REST	737022103	12	1	356	11 27 970 6	CABIN CPL
HEAT EXCHANGER	10446225	14	1	75	11 24 773 5	HYDR POWER UNIT
HEAT EXCHANGER	10512662	40	1	384	59 22 930 14	AIR CONDITIONER
HEAT EXCHANGER	11236707	1	1	663	11 21 750 0	LIQUEFIER
HEAT PROTECTION SHEET	10147371	1	1	267	10 14 737 0	HEAT PROTECTION W.FASTEN
HEAT PROTECTION SHEET	11382888	10	1	252	10 14 967 6	CONNECTING LINE ADD-ON
HEAT PROTECTION W.FASTEN	10147370	415	1	202	10 14 032 7	DIESEL ENGINE
HEATING FLANGE ADD-ON	9078314	260	1	202	10 14 032 7	DIESEL ENGINE
HEATING FLANGE PRE.ASS.	10299988	1	1	253	90 78 314	HEATING FLANGE ADD-ON
HEATSHRINK SLEEVING	603018114	18	0.2	520	10 59 863 3	PENDULUM CPL
HEATSHRINK SLEEVING	603018414	15	1	669	11 22 382 1	CABIN PLATFORM RFK
HEX NUT AEHNL.ISO 7042 M8	7381182	11	1	269	10 14 511 2	EXHAUST NOZZLE ATTACHM
HEX NUT DIN 439 M16X1.5	10297942	6	1	82	11 21 990 5	ADJUSTMENT
HEX NUT DIN 934 M30 8	10584965	11	4	536	79 04 112 14	BOTTOM HOOK BLOCK

Description	Item	Pos.	Quantity	Sheet	Assembly	Description
HEX NUT DIN 934 M30 8	10584965	11	8	543	79 05 205 14	BOTTOM HOOK BLOCK
HEX NUT DIN 985 M10 10	411901114	8	1	30	10 53 048 9	FUSE HOLDER
HEX NUT DIN 985 M10 10	411901114	80	4	168	10 51 948 1	SUCTION PIPE OIL
HEX NUT DIN 985 M16 10	10544155	36	8	460	11 23 820 3	PIVOT PIECE CPL
HEX NUT DIN 985 M16 10	10544155	29	4	495	11 28 390 8	BOOM ACCESS
HEX NUT DIN 985 M16 10	10544155	29	4	507	11 28 583 8	BOOM ACCESS
HEX NUT DIN 985 M16 10	10544155	29	4	511	11 28 626 1	BOOM ACCESS
HEX NUT DIN 985 M20 10	10544157	18	4	571	10 51 743 9	ROPE LUG CPL RFK
HEX NUT DIN 985 M24 10	10544159	30	8	618	10 51 971 3	SELF-LOADING SYSTEM RFK
HEX NUT DIN 985 M8 8	11236108	20	12	536	79 04 112 14	BOTTOM HOOK BLOCK
HEX NUT DIN 985 M8 8	11236108	20	12	543	79 05 205 14	BOTTOM HOOK BLOCK
HEX NUT DIN EN 1663 M8 A4	11314341	12	3	490	11 23 749 8	SUPPORT CPL
HEX NUT DIN EN 1663 M8 A4	11314341	13	3	503	11 23 290 7	SUPPORT CPL
HEX NUT DIN EN 1663 M8 A4	11314341	17	6	504	11 23 292 2	SUPPORT CPL
HEX NUT DIN EN 1663 M8 A4	11314341	15	4	533	11 25 204 2	SUPPORT CPL
HEX NUT EN 1661 M10 8	4980805	15	1	232	10 13 382 3	SUCTION PUMP PRE-ASS.
HEX NUT EN 1661 M10 8	4980805	4	3	251	10 14 736 4	AIR INTAKE ASSEMBLY
HEX NUT EN 1661 M10 8	4980805	7	1	271	10 14 584 5	GENERATOR, PRE-ASSEMBLE
HEX NUT EN 1661 M10 8	4980805	3	3	272	10 12 037 2	STARTER INSTALLATION
HEX NUT EN 1661 M8 8	10424333	11	2	252	10 14 967 6	CONNECTING LINE ADD-ON
HEX NUT EN 1661 M8 A2-70	485569314	14	16	433	99 26 718 14	PEDESTAL
HEX NUT EN 1661 M8 A2-70	485569314	14	16	589	11 24 575 5	PEDESTAL
HEX NUT ISO 10511 M10 A4	10540494	20	2	40	10 51 961 6	OIL COOLER INSTALLATION
HEX NUT ISO 10511 M10 A4	10540494	80	4	43	10 56 070 1	TANK HYDR CPL
HEX NUT ISO 10511 M10 A4	10540494	5	1	50	10 55 268 1	DRIVER INSTALLATION
HEX NUT ISO 10511 M10 A4	10540494	15	4	60	10 56 067 3	BATTERY INSTALLATION CPL
HEX NUT ISO 10511 M10 A4	10540494	82	18	175	11 24 114 0	COOLER INSTALLATION WATE
HEX NUT ISO 10511 M10 A4	10540494	81	10	181	11 24 114 1	COOLER INSTALLATION CHA
HEX NUT ISO 10511 M10 A4	10540494	80	2	190	11 24 114 3	EXHAUST GAS SYSTEM
HEX NUT ISO 10511 M10 A4	10540494	106	2	197	11 24 114 5	ASSEMBLY INSTAL.
HEX NUT ISO 10511 M10 A4	10540494	83	6	286	11 24 114 6	COVER
HEX NUT ISO 10511 M10 A4	10540494	30	54	288	11 24 409 0	PANELLING SUPERSTR. INSTA
HEX NUT ISO 10511 M10 A4	10540494	8	4	304	10 54 591 0	MOTOR COWLING
HEX NUT ISO 10511 M10 A4	10540494	28	12	306	11 24 922 2	COVER UNDERSIDE
HEX NUT ISO 10511 M10 A4	10540494	76	83	310	11 24 483 7	MOUNTING PARTS SUPERST
HEX NUT ISO 10511 M10 A4	10540494	53	22	460	11 23 820 3	PIVOT PIECE CPL
HEX NUT ISO 10511 M10 A4	10540494	18	2	497	11 28 397 7	SUMP PAN CPL
HEX NUT ISO 10511 M10 A4	10540494	18	2	498	11 28 397 8	SUMP PAN CPL
HEX NUT ISO 10511 M10 A4	10540494	18	4	499	11 28 399 5	SUMP PAN CPL
HEX NUT ISO 10511 M10 A4	10540494	18	4	500	11 28 399 7	SUMP PAN CPL
HEX NUT ISO 10511 M10 A4	10540494	17	2	501	11 28 794 6	TRANSPORT LASHING
HEX NUT ISO 10511 M10 A4	10540494	67	8	517	11 28 629 9	MOUNTING PARTS
HEX NUT ISO 10511 M10 A4	10540494	21	1	520	10 59 863 3	PENDULUM CPL
HEX NUT ISO 10511 M10 A4	10540494	11	4	521	11 28 357 6	MOUNTING PARTS
HEX NUT ISO 10511 M10 A4	10540494	12	1	527	99 30 800 14	HOIST LIMIT SWITCH INSTAL.
HEX NUT ISO 10511 M10 A4	10540494	47	1	529	99 48 521 14	TIP BOOM CPL
HEX NUT ISO 10511 M10 A4	10540494	39	54	586	10 55 372 1	ROOF RAILING RFK
HEX NUT ISO 10511 M10 A4	10540494	16	2	604	10 55 601 0	FALL PROTECTION RFK
HEX NUT ISO 10511 M10 A4	10540494	16	3	609	11 30 694 4	RAIL CPL
HEX NUT ISO 10511 M10 A4	10540494	12	18	615	10 55 514 8	FALL PROTECTION RFK
HEX NUT ISO 10511 M10 A4	10540494	14	1	622	99 35 606 14	MOUNTING LINK CPL
HEX NUT ISO 10511 M10 A4	10540494	9	2	624	11 23 619 7	SELF-LOADING SYSTEM RFK
HEX NUT ISO 10511 M12 A4	10540495	36	4	58	10 58 163 4	CABIN SUSPENSION CPL
HEX NUT ISO 10511 M12 A4	10540495	20	2	60	10 56 067 3	BATTERY INSTALLATION CPL
HEX NUT ISO 10511 M12 A4	10540495	81	6	168	10 51 948 1	SUCTION PIPE OIL
HEX NUT ISO 10511 M12 A4	10540495	82	4	190	11 24 114 3	EXHAUST GAS SYSTEM
HEX NUT ISO 10511 M12 A4	10540495	105	1	197	11 24 114 5	ASSEMBLY INSTAL.
HEX NUT ISO 10511 M12 A4	10540495	70	8	310	11 24 483 7	MOUNTING PARTS SUPERST
HEX NUT ISO 10511 M12 A4	10540495	23	2	320	10 51 968 6	LUG SUPERSTRUCTURE CPL
HEX NUT ISO 10511 M12 A4	10540495	19	152	417	11 89 365 0	CRAWLER CARRIER RIGHT CP

Description	Item	Pos.	Quantity	Sheet	Assembly	Description
HEX NUT ISO 10511 M12 A4	10540495	19	152	428	11 89 365 1	CRAWLER CARRIER LEFT CP
HEX NUT ISO 10511 M12 A4	10540495	24	2	460	11 23 820 3	PIVOT PIECE CPL
HEX NUT ISO 10511 M12 A4	10540495	4	4	550	11 30 126 6	MOUNTING PARTS
HEX NUT ISO 10511 M12 A4	10540495	56	10	586	10 55 372 1	ROOF RAILING RFK
HEX NUT ISO 10511 M12 A4	10540495	14	2	595	11 27 109 7	LIGHTNING ROD RFK
HEX NUT ISO 10511 M12 A4	10540495	26	2	656	10 58 064 7	VIDEO MONITORING SYSTEM
HEX NUT ISO 10511 M5 A4	10540484	15	2	53	11 26 557 2	MOUNTING PARTS
HEX NUT ISO 10511 M5 A4	10540484	21	2	60	10 56 067 3	BATTERY INSTALLATION CPL
HEX NUT ISO 10511 M5 A4	10540484	12	4	61	11 31 093 2	LIMIT SWITCH INSTALLATION
HEX NUT ISO 10511 M5 A4	10540484	47	4	356	11 27 970 6	CABIN CPL
HEX NUT ISO 10511 M5 A4	10540484	67	8	460	11 23 820 3	PIVOT PIECE CPL
HEX NUT ISO 10511 M5 A4	10540484	43	4	517	11 28 629 9	MOUNTING PARTS
HEX NUT ISO 10511 M5 A4	10540484	19	8	518	11 28 610 5	RETAINING DEVICE CPL
HEX NUT ISO 10511 M6 A4	10540492	80	9	175	11 24 114 0	COOLER INSTALLATION WATE
HEX NUT ISO 10511 M6 A4	10540492	84	3	190	11 24 114 3	EXHAUST GAS SYSTEM
HEX NUT ISO 10511 M6 A4	10540492	101	10	197	11 24 114 5	ASSEMBLY INSTAL.
HEX NUT ISO 10511 M6 A4	10540492	46	10	290	11 24 409 0	PANELLING SUPERSTR. INSTA
HEX NUT ISO 10511 M6 A4	10540492	84	3	310	11 24 483 7	MOUNTING PARTS SUPERST
HEX NUT ISO 10511 M6 A4	10540492	39	6	417	11 89 365 0	CRAWLER CARRIER RIGHT CP
HEX NUT ISO 10511 M6 A4	10540492	39	6	428	11 89 365 1	CRAWLER CARRIER LEFT CP
HEX NUT ISO 10511 M6 A4	10540492	83	32	461	11 23 820 3	PIVOT PIECE CPL
HEX NUT ISO 10511 M6 A4	10540492	14	18	471	10 58 193 7	GRATING CPL
HEX NUT ISO 10511 M6 A4	10540492	31	8	485	11 24 444 4	A-FRAME 1 CPL
HEX NUT ISO 10511 M6 A4	10540492	19	1	497	11 28 397 7	SUMP PAN CPL
HEX NUT ISO 10511 M6 A4	10540492	19	1	498	11 28 397 8	SUMP PAN CPL
HEX NUT ISO 10511 M6 A4	10540492	19	1	499	11 28 399 5	SUMP PAN CPL
HEX NUT ISO 10511 M6 A4	10540492	19	1	500	11 28 399 7	SUMP PAN CPL
HEX NUT ISO 10511 M6 A4	10540492	14	2	569	11 21 552 4	ANGLE INDICATION RFK
HEX NUT ISO 10511 M6 A4	10540492	35	24	586	10 55 372 1	ROOF RAILING RFK
HEX NUT ISO 10511 M6 A4	10540492	23	2	607	10 55 280 7	GRATING CPL
HEX NUT ISO 10511 M6 A4	10540492	21	2	615	10 55 514 8	FALL PROTECTION RFK
HEX NUT ISO 10511 M6 A4	10540492	23	6	656	10 58 064 7	VIDEO MONITORING SYSTEM
HEX NUT ISO 10511 M8 A4	10540493	16	2	53	11 26 557 2	MOUNTING PARTS
HEX NUT ISO 10511 M8 A4	10540493	17	2	58	10 58 163 4	CABIN SUSPENSION CPL
HEX NUT ISO 10511 M8 A4	10540493	84	8	167	11 24 113 8	MOTOR BEARING CPL
HEX NUT ISO 10511 M8 A4	10540493	81	12	175	11 24 114 0	COOLER INSTALLATION WATE
HEX NUT ISO 10511 M8 A4	10540493	80	14	181	11 24 114 1	COOLER INSTALLATION CHA
HEX NUT ISO 10511 M8 A4	10540493	80	2	184	11 28 574 7	WP
HEX NUT ISO 10511 M8 A4	10540493	80	4	186	11 24 114 2	SUCTION UNIT AIR
HEX NUT ISO 10511 M8 A4	10540493	80	2	191	11 24 114 4	FUEL SYSTEM
HEX NUT ISO 10511 M8 A4	10540493	102	8	197	11 24 114 5	ASSEMBLY INSTAL.
HEX NUT ISO 10511 M8 A4	10540493	41	23	290	11 24 409 0	PANELLING SUPERSTR. INSTA
HEX NUT ISO 10511 M8 A4	10540493	85	37	310	11 24 483 7	MOUNTING PARTS SUPERST
HEX NUT ISO 10511 M8 A4	10540493	26	4	320	10 51 968 6	LUG SUPERSTRUCTURE CPL
HEX NUT ISO 10511 M8 A4	10540493	13	2	335	99 29 386 14	BRACKET CPL
HEX NUT ISO 10511 M8 A4	10540493	13	2	336	99 29 434 14	BRACKET CPL
HEX NUT ISO 10511 M8 A4	10540493	16	8	433	99 26 718 14	PEDESTAL
HEX NUT ISO 10511 M8 A4	10540493	25	64	460	11 23 820 3	PIVOT PIECE CPL
HEX NUT ISO 10511 M8 A4	10540493	19	6	471	10 58 193 7	GRATING CPL
HEX NUT ISO 10511 M8 A4	10540493	15	8	473	99 34 198 14	LIEBHERR SIGN
HEX NUT ISO 10511 M8 A4	10540493	30	6	495	11 28 390 8	BOOM ACCESS
HEX NUT ISO 10511 M8 A4	10540493	14	2	496	11 28 391 3	FIXING CLAMP
HEX NUT ISO 10511 M8 A4	10540493	30	6	507	11 28 583 8	BOOM ACCESS
HEX NUT ISO 10511 M8 A4	10540493	30	6	511	11 28 626 1	BOOM ACCESS
HEX NUT ISO 10511 M8 A4	10540493	44	4	517	11 28 629 9	MOUNTING PARTS
HEX NUT ISO 10511 M8 A4	10540493	24	2	527	99 30 800 14	HOIST LIMIT SWITCH INSTAL.
HEX NUT ISO 10511 M8 A4	10540493	39	12	529	99 48 521 14	TIP BOOM CPL
HEX NUT ISO 10511 M8 A4	10540493	42	40	586	10 55 372 1	ROOF RAILING RFK
HEX NUT ISO 10511 M8 A4	10540493	12	12	588	11 24 147 8	UC PLATFORM
HEX NUT ISO 10511 M8 A4	10540493	12	12	589	11 24 575 5	PEDESTAL

Description	Item	Pos.	Quantity	Sheet	Assembly	Description
HEX NUT ISO 10511 M8 A4	10540493	35	2	598	99 10 116 14	ROPE GUIDE
HEX NUT ISO 10511 M8 A4	10540493	19	2	604	10 55 601 0	FALL PROTECTION RFK
HEX NUT ISO 10511 M8 A4	10540493	16	4	607	10 55 280 7	GRATING CPL
HEX NUT ISO 10511 M8 A4	10540493	6	2	610	11 23 827 7	ROPE GUARD
HEX NUT ISO 10511 M8 A4	10540493	80	1	611	11 30 567 0	TRANSPORT LASHING
HEX NUT ISO 10511 M8 A4	10540493	24	4	617	11 26 901 8	HOLDER CPL
HEX NUT ISO 10511 M8 A4	10540493	6	4	624	11 23 619 7	SELF-LOADING SYSTEM RFK
HEX NUT ISO 10511 M8 A4	10540493	24	2	656	10 58 064 7	VIDEO MONITORING SYSTEM
HEX NUT ISO 4032 M10 10	4000383	19	4	433	99 26 718 14	PEDESTAL
HEX NUT ISO 4032 M10 10	4000383	4	2	669	11 22 382 1	CABIN PLATFORM RFK
HEX NUT ISO 4032 M10 8.8	11932239	9	4	182	10 57 423 9	COOLER MOTOR
HEX NUT ISO 4032 M10 A4-70	411514614	80	6	47	10 56 073 3	FUEL TANK CPL
HEX NUT ISO 4032 M10 A4-70	411514614	82	8	167	11 24 113 8	MOTOR BEARING CPL
HEX NUT ISO 4032 M10 A4-70	411514614	81	8	190	11 24 114 3	EXHAUST GAS SYSTEM
HEX NUT ISO 4032 M10 A4-70	411514614	104	6	197	11 24 114 5	ASSEMBLY INSTAL.
HEX NUT ISO 4032 M10 A4-70	411514614	20	4	304	10 54 591 0	MOTOR COWLING
HEX NUT ISO 4032 M10 A4-70	411514614	32	1	356	11 27 970 6	CABIN CPL
HEX NUT ISO 4032 M10 A4-70	411514614	19	1	561	10 55 753 7	HOIST LIMITSWITCH LEFT IN
HEX NUT ISO 4032 M10 A4-70	411514614	19	1	562	10 55 757 6	HOIST LIMITSWITCH RIGHT I
HEX NUT ISO 4032 M10 A4-70	411514614	5	4	670	10 52 293 0	SG TACHOGENERATOR RFK
HEX NUT ISO 4032 M12 A4-70	411516914	85	8	167	11 24 113 8	MOTOR BEARING CPL
HEX NUT ISO 4032 M12 A4-70	411516914	25	8	430	11 31 390 8	CENTRE PART CPL
HEX NUT ISO 4032 M12 A4-70	411516914	43	2	529	99 48 521 14	TIP BOOM CPL
HEX NUT ISO 4032 M12 A4-70	411516914	15	2	561	10 55 753 7	HOIST LIMITSWITCH LEFT IN
HEX NUT ISO 4032 M12 A4-70	411516914	15	2	562	10 55 757 6	HOIST LIMITSWITCH RIGHT I
HEX NUT ISO 4032 M12 A4-70	411516914	21	2	595	11 27 109 7	LIGHTNING ROD RFK
HEX NUT ISO 4032 M16 10	10544154	80	10	167	11 24 113 8	MOTOR BEARING CPL
HEX NUT ISO 4032 M24 10	10544158	81	2	167	11 24 113 8	MOTOR BEARING CPL
HEX NUT ISO 4032 M3 A4-70	485546514	50	12	356	11 27 970 6	CABIN CPL
HEX NUT ISO 4032 M3 A4-70	485546514	7	4	392	11 30 962 5	HOLDER CPL
HEX NUT ISO 4032 M4 A4-70	411551214	2	9	390	97 07 857 03	SPIRIT LEVEL ASSY.
HEX NUT ISO 4032 M4 A4-70	411551214	43	2	679	10 52 155 9	MODULE REFUELLING SYSTE
HEX NUT ISO 4032 M5 A4-70	411551114	100	2	197	11 24 114 5	ASSEMBLY INSTAL.
HEX NUT ISO 4032 M5 A4-70	411551114	50	9	639	11 89 568 6	SELF-LOADING SYSTEM RFK
HEX NUT ISO 4032 M6 A4-70	411517114	56	2	356	11 27 970 6	CABIN CPL
HEX NUT ISO 4032 M6 A4-70	411517114	6	4	391	10 53 756 0	LAMP HOLDER CPL
HEX NUT ISO 4032 M6 A4-70	411517114	32	8	430	11 31 390 8	CENTRE PART CPL
HEX NUT ISO 4032 M6 A4-70	411517114	4	4	567	11 22 322 6	MODEM CPL RFK
HEX NUT ISO 4032 M6 A4-70	411517114	47	10	586	10 55 372 1	ROOF RAILING RFK
HEX NUT ISO 4032 M6 A4-70	411517114	23	2	617	11 26 901 8	HOLDER CPL
HEX NUT ISO 4032 M6 A4-70	411517114	26	2	669	11 22 382 1	CABIN PLATFORM RFK
HEX NUT ISO 4032 M8 A4-70	411515014	83	4	167	11 24 113 8	MOTOR BEARING CPL
HEX NUT ISO 4032 M8 A4-70	411515014	57	7	290	11 24 409 0	PANELLING SUPERSTR. INSTA
HEX NUT ISO 4032 M8 A4-70	411515014	15	26	304	10 54 591 0	MOTOR COWLING
HEX NUT ISO 4032 M8 A4-70	411515014	38	4	356	11 27 970 6	CABIN CPL
HEX NUT ISO 4032 M8 A4-70	411515014	20	2	561	10 55 753 7	HOIST LIMITSWITCH LEFT IN
HEX NUT ISO 4032 M8 A4-70	411515014	20	2	562	10 55 757 6	HOIST LIMITSWITCH RIGHT I
HEX NUT ISO 4032 M8 A4-70	411515014	61	2	586	10 55 372 1	ROOF RAILING RFK
HEX NUT ISO 4032 M8 A4-70	411515014	15	4	589	11 24 575 5	PEDESTAL
HEX NUT ISO 4032 M8 A4-70	411515014	21	2	669	11 22 382 1	CABIN PLATFORM RFK
HEX NUT ISO 4032 M8 A4-70	411515014	15	2	674	10 52 155 4	REFUELLING SYSTEM RFK
HEX NUT ISO 4035 5	4900125	30	2	98	10 11 835 0	CONNECTION HOUSING
HEX NUT ISO 7042 M10 8	411880614	83	4	190	11 24 114 3	EXHAUST GAS SYSTEM
HEX NUT ISO 8673 8	4980986	20	1	135	10 12 226 2	REGULATION REPAIR KIT
HEX NUT ISO 8673 M16X1.5 10	4980548	26	8	96	10 11 834 9	DOUBLE V-PUMP
HEX NUT M6	11290855	470	2	79	11 24 682 0	DISTRIBUTOR GEARBOX
HEX SCREW ASME B18.2.1 UN	409878414	64	4	170	10 57 532 2	INTAKE PIPE OIL CPL
HEX SCREW ASME B18.2.1 U	409878214	62	12	170	10 57 532 2	INTAKE PIPE OIL CPL
HEX SCREW DIN 6921 M10X25	10336008	3	3	282	10 14 637 4	LOCKING PIECES
HEX SCREW DIN 6921 M10X30	10219458	7	4	269	10 14 511 2	EXHAUST NOZZLE ATTACHM

Description	Item	Pos.	Quantity	Sheet	Assembly	Description
HEX SCREW DIN 6921 M10X30	10219458	3	2	271	10 14 584 5	GENERATOR, PRE-ASSEMBLE
HEX SCREW DIN 6921 M10X35	10333464	2	3	243	10 14 679 7	FUEL FINE-FILTER ASSEMBLY
HEX SCREW DIN 6921 M10X40	10112497	17	1	232	10 13 382 3	SUCTION PUMP PRE-ASS.
HEX SCREW DIN 6921 M10X40	10112497	2	4	256	10 14 286 0	AIR COND. COMPRESSOR A
HEX SCREW DIN 6921 M10X50	10035580	6	1	206	10 14 768 6	POWER UNIT SUPPORT ATT
HEX SCREW DIN 6921 M10X70	10114153	5	9	206	10 14 768 6	POWER UNIT SUPPORT ATT
HEX SCREW DIN 6921 M10X90	10489016	4	6	249	10 14 736 6	AIR INTAKE PIPE ASS.
HEX SCREW DIN 6921 M10X90	10489016	14	3	264	10 14 601 2	MANIFOLD FOR WATER CPL.
HEX SCREW DIN 6921 M16X50	11181806	2	2	273	10 14 286 4	TRANSPORT DEVICE ATTACH
HEX SCREW DIN 6921 M5X10	10290538	52	2	280	10 15 028 8	CABLE HARNESS MOUNTING
HEX SCREW DIN 6921 M6X20	10018711	2	4	253	90 78 314	HEATING FLANGE ADD-ON
HEX SCREW DIN 6921 M6X40	11656240	6	1	250	10 14 736 9	INTAKE STACK ASSEMBLY
HEX SCREW DIN 6921 M8X25	11004752	2	3	231	10 13 394 7	SUCTION PUMP WITH FASTEN
HEX SCREW DIN 6921 M8X30	11833770	3	2	213	10 15 529 8	OIL SUMP PRE-ASS.
HEX SCREW DIN 6921 M8X45	10005713	2	1	230	10 13 394 5	LUBRICATING OIL PUMP
HEX SCREW DIN 6921 M8X55	10218013	3	18	228	10 12 948 1	OIL COOLER ADD-ON
HEX SCREW DIN 6921 M8X90	11066361	3	2	230	10 13 394 5	LUBRICATING OIL PUMP
HEX SCREW DIN 931 M30X250	11237759	9	4	536	79 04 112 14	BOTTOM HOOK BLOCK
HEX SCREW DIN EN 1665 M8	10005511	9	1	213	10 15 529 8	OIL SUMP PRE-ASS.
HEX SCREW EN 1665 M10X120	10037312	4	8	206	10 14 768 6	POWER UNIT SUPPORT ATT
HEX SCREW EN 1665 M10X12	10113710	4	1	271	10 14 584 5	GENERATOR, PRE-ASSEMBLE
HEX SCREW EN 1665 M10X20	10030518	2	4	257	10 14 611 7	COVERING ASSEMBLY
HEX SCREW EN 1665 M10X20	10030518	16	1	264	10 14 601 2	MANIFOLD FOR WATER CPL.
HEX SCREW EN 1665 M10X20	10030518	18	1	270	10 14 622 4	CYCLE VALVE
HEX SCREW EN 1665 M10X20	10030518	68	2	280	10 15 028 8	CABLE HARNESS MOUNTING
HEX SCREW EN 1665 M10X30	406550714	27	84	306	11 24 922 2	COVER UNDERSIDE
HEX SCREW EN 1665 M10X60	10014638	3	6	249	10 14 736 6	AIR INTAKE PIPE ASS.
HEX SCREW EN 1665 M10X60	10014638	4	2	256	10 14 286 0	AIR COND. COMPRESSOR A
HEX SCREW EN 1665 M10X80	10101657	6	1	256	10 14 286 0	AIR COND. COMPRESSOR A
HEX SCREW EN 1665 M10X80	10101657	3	4	257	10 14 611 7	COVERING ASSEMBLY
HEX SCREW EN 1665 M12X40	4601426	5	2	271	10 14 584 5	GENERATOR, PRE-ASSEMBLE
HEX SCREW EN 1665 M5X16 1	407350108	15	2	270	10 14 622 4	CYCLE VALVE
HEX SCREW EN 1665 M6X16 8.	407350208	4	1	224	10 13 475 1	CYLINDER HEAD COVER ASS
HEX SCREW EN 1665 M6X16 8.	407350208	6	1	225	10 12 653 5	CYLINDER HEAD COVER ASS
HEX SCREW EN 1665 M6X16 8.	407350208	5	1	227	10 13 469 6	CYLINDER HEAD COVER ASS
HEX SCREW EN 1665 M6X16 8.	407350208	22	1	246	10 14 588 5	LEAK OIL RETURN LINE
HEX SCREW EN 1665 M6X16 8.	407350208	16	8	270	10 14 622 4	CYCLE VALVE
HEX SCREW EN 1665 M6X16 8.	407350208	54	5	280	10 15 028 8	CABLE HARNESS MOUNTING
HEX SCREW EN 1665 M8X12 8.	10024115	3	4	258	11 44 013 4	COVER PRE-ASS.
HEX SCREW EN 1665 M8X120	10017158	5	1	212	10 14 844 4	OIL SUMP WITH FASTENING
HEX SCREW EN 1665 M8X16 8.	10005078	12	3	217	10 14 671 6	OIL LINE PRE-ASSEMBLY
HEX SCREW EN 1665 M8X16 8.	10005078	18	1	246	10 14 588 5	LEAK OIL RETURN LINE
HEX SCREW EN 1665 M8X16 8.	10005078	17	4	270	10 14 622 4	CYCLE VALVE
HEX SCREW EN 1665 M8X16 8.	10005078	60	3	280	10 15 028 8	CABLE HARNESS MOUNTING
HEX SCREW EN 1665 M8X20 8.	10016906	4	2	243	10 14 679 7	FUEL FINE-FILTER ASSEMBLY
HEX SCREW EN 1665 M8X20 8.	10016906	15	2	250	10 14 736 9	INTAKE STACK ASSEMBLY
HEX SCREW EN 1665 M8X20 8.	10016906	3	4	275	10 11 912 8	LOCKING PIECES
HEX SCREW EN 1665 M8X20 8.	10016906	3	1	276	10 12 843 9	LOCKING PIECES
HEX SCREW EN 1665 M8X20 8.	10016906	61	22	280	10 15 028 8	CABLE HARNESS MOUNTING
HEX SCREW EN 1665 M8X25 8.	10009007	2	5	259	10 14 273 4	WATER PUMP WITH FASTENIN
HEX SCREW EN 1665 M8X25 8.	10009007	3	1	263	10 14 274 4	COOLING WATER AIR BLEED
HEX SCREW EN 1665 M8X30 8.	10007782	10	6	210	10 14 201 8	CRANKCASE BREATHER ASS
HEX SCREW EN 1665 M8X30 8.	10007782	13	3	213	10 15 529 8	OIL SUMP PRE-ASS.
HEX SCREW EN 1665 M8X30 8.	10007782	10	2	245	10 14 333 9	FUEL LINES
HEX SCREW EN 1665 M8X30 8.	10007782	63	1	280	10 15 028 8	CABLE HARNESS MOUNTING
HEX SCREW EN 1665 M8X35 8.	10113711	2	33	212	10 14 844 4	OIL SUMP WITH FASTENING
HEX SCREW EN 1665 M8X40 8.	10440788	8	2	252	10 14 967 6	CONNECTING LINE ADD-ON
HEX SCREW EN 1665 M8X45 8.	10016907	11	3	210	10 14 201 8	CRANKCASE BREATHER ASS
HEX SCREW EN 1665 M8X50 8.	10005073	4	4	229	10 12 948 0	OIL COOLER, PRE-ASSEMBLE
HEX SCREW EN 1665 M8X65 8.	10100304	4	2	212	10 14 844 4	OIL SUMP WITH FASTENING

Description	Item	Pos.	Quantity	Sheet	Assembly	Description
HEX SCREW EN 1665 M8X90 8.	10100303	3	5	224	10 13 475 1	CYLINDER HEAD COVER ASS
HEX SCREW EN 1665 M8X90 8.	10100303	3	5	225	10 12 653 5	CYLINDER HEAD COVER ASS
HEX SCREW EN 1665 M8X90 8.	10100303	4	5	227	10 13 469 6	CYLINDER HEAD COVER ASS
HEX SCREW ISO 4014 M10X1	4002195	61	4	168	10 51 948 1	SUCTION PIPE OIL
HEX SCREW ISO 4014 M10X1	4002195	301	2	626	10 51 973 8	SELF-LOADING SYSTEM HYD
HEX SCREW ISO 4014 M12X50	4062009	61	4	171	10 58 017 0	RETURN PIPE
HEX SCREW ISO 4014 M12X65	10013916	4	1	255	90 72 906	INTERMEDIATE WHEEL CPL
HEX SCREW ISO 4014 M12X80	460023503	60	8	10	11 29 618 6	SUPERSTRUCTURE HYDR
HEX SCREW ISO 4014 M16X1	10543975	75	8	461	11 23 820 3	PIVOT PIECE CPL
HEX SCREW ISO 4014 M16X1	10543975	22	4	495	11 28 390 8	BOOM ACCESS
HEX SCREW ISO 4014 M16X1	10543975	22	4	507	11 28 583 8	BOOM ACCESS
HEX SCREW ISO 4014 M16X1	10543975	22	4	511	11 28 626 1	BOOM ACCESS
HEX SCREW ISO 4014 M24X2	10544017	63	2	167	11 24 113 8	MOTOR BEARING CPL
HEX SCREW ISO 4014 M30X1	10544028	10	64	417	11 89 365 0	CRAWLER CARRIER RIGHT CP
HEX SCREW ISO 4014 M30X1	10544028	10	64	428	11 89 365 1	CRAWLER CARRIER LEFT CP
HEX SCREW ISO 4014 M36X23	406144514	20	6	317	99 29 803 14	LASHING BALLAST
HEX SCREW ISO 4017 M10X11	10538824	51	6	167	11 24 113 8	MOTOR BEARING CPL
HEX SCREW ISO 4017 M10X11	10538824	61	2	190	11 24 114 3	EXHAUST GAS SYSTEM
HEX SCREW ISO 4017 M10X12	10539960	13	1	622	99 35 606 14	MOUNTING LINK CPL
HEX SCREW ISO 4017 M10X14	10538826	40	4	586	10 55 372 1	ROOF RAILING RFK
HEX SCREW ISO 4017 M10X16	406527314	64	2	167	11 24 113 8	MOTOR BEARING CPL
HEX SCREW ISO 4017 M10X16	406527314	29	8	517	11 28 629 9	MOUNTING PARTS
HEX SCREW ISO 4017 M10X16	406527314	11	4	518	11 28 610 5	RETAINING DEVICE CPL
HEX SCREW ISO 4017 M10X18	406527414	16	8	40	10 51 961 6	OIL COOLER INSTALLATION
HEX SCREW ISO 4017 M10X18	406527414	3	8	62	10 56 069 4	MODULES INSTALLATION
HEX SCREW ISO 4017 M10X18	406527414	57	16	167	11 24 113 8	MOTOR BEARING CPL
HEX SCREW ISO 4017 M10X20	406518714	17	8	40	10 51 961 6	OIL COOLER INSTALLATION
HEX SCREW ISO 4017 M10X20	406518714	56	4	58	10 58 163 4	CABIN SUSPENSION CPL
HEX SCREW ISO 4017 M10X20	406518714	16	4	60	10 56 067 3	BATTERY INSTALLATION CPL
HEX SCREW ISO 4017 M10X20	406518714	61	2	186	11 24 114 2	SUCTION UNIT AIR
HEX SCREW ISO 4017 M10X20	406518714	62	10	286	11 24 114 6	COVER
HEX SCREW ISO 4017 M10X20	406518714	25	14	356	11 27 970 6	CABIN CPL
HEX SCREW ISO 4017 M10X20	406518714	17	2	460	11 23 820 3	PIVOT PIECE CPL
HEX SCREW ISO 4017 M10X20	406518714	3	3	488	99 14 137 14	DEFLECTION PULLEY CPL
HEX SCREW ISO 4017 M10X20	406518714	16	8	529	99 48 521 14	TIP BOOM CPL
HEX SCREW ISO 4017 M10X25	11932241	7	12	182	10 57 423 9	COOLER MOTOR
HEX SCREW ISO 4017 M10X25	4066093	64	8	171	10 58 017 0	RETURN PIPE
HEX SCREW ISO 4017 M10X25	406511914	60	12	43	10 56 070 1	TANK HYDR CPL
HEX SCREW ISO 4017 M10X25	406511914	60	6	170	10 57 532 2	INTAKE PIPE OIL CPL
HEX SCREW ISO 4017 M10X25	406511914	60	1	172	11 24 113 9	ADD-ON PARTS DIESEL ENGIN
HEX SCREW ISO 4017 M10X25	406511914	65	16	174	11 24 114 0	COOLER INSTALLATION WATE
HEX SCREW ISO 4017 M10X25	406511914	63	8	181	11 24 114 1	COOLER INSTALLATION CHA
HEX SCREW ISO 4017 M10X25	406511914	87	2	197	11 24 114 5	ASSEMBLY INSTAL.
HEX SCREW ISO 4017 M10X25	406511914	61	40	286	11 24 114 6	COVER
HEX SCREW ISO 4017 M10X25	406511914	23	35	288	11 24 409 0	PANELLING SUPERSTR. INSTA
HEX SCREW ISO 4017 M10X25	406511914	79	24	310	11 24 483 7	MOUNTING PARTS SUPERST
HEX SCREW ISO 4017 M10X25	406511914	30	2	460	11 23 820 3	PIVOT PIECE CPL
HEX SCREW ISO 4017 M10X25	406511914	19	12	571	10 51 743 9	ROPE LUG CPL RFK
HEX SCREW ISO 4017 M10X30	4066098	67	48	10	11 29 618 6	SUPERSTRUCTURE HYDR
HEX SCREW ISO 4017 M10X30	4066098	59	12	75	11 24 773 5	HYDR POWER UNIT
HEX SCREW ISO 4017 M10X30	4066098	63	12	171	10 58 017 0	RETURN PIPE
HEX SCREW ISO 4017 M10X30	406511614	18	2	40	10 51 961 6	OIL COOLER INSTALLATION
HEX SCREW ISO 4017 M10X30	406511614	53	2	167	11 24 113 8	MOTOR BEARING CPL
HEX SCREW ISO 4017 M10X30	406511614	66	8	174	11 24 114 0	COOLER INSTALLATION WATE
HEX SCREW ISO 4017 M10X30	406511614	60	12	190	11 24 114 3	EXHAUST GAS SYSTEM
HEX SCREW ISO 4017 M10X30	406511614	60	4	286	11 24 114 6	COVER
HEX SCREW ISO 4017 M10X30	406511614	31	28	288	11 24 409 0	PANELLING SUPERSTR. INSTA
HEX SCREW ISO 4017 M10X30	406511614	80	46	310	11 24 483 7	MOUNTING PARTS SUPERST
HEX SCREW ISO 4017 M10X30	406511614	13	16	316	10 52 656 0	MOUNTING PARTS
HEX SCREW ISO 4017 M10X30	406511614	94	2	461	11 23 820 3	PIVOT PIECE CPL

Description	Item	Pos.	Quantity	Sheet	Assembly	Description
HEX SCREW ISO 4017 M10X30	406511614	16	2	501	11 28 794 6	TRANSPORT LASHING
HEX SCREW ISO 4017 M10X30	406511614	14	14	669	11 22 382 1	CABIN PLATFORM RFK
HEX SCREW ISO 4017 M10X35	4001246	55	16	10	11 29 618 6	SUPERSTRUCTURE HYDR
HEX SCREW ISO 4017 M10X35	4001246	52	4	75	11 24 773 5	HYDR POWER UNIT
HEX SCREW ISO 4017 M10X35	4001246	6	16	344	10 55 216 1	TUBING HYDR
HEX SCREW ISO 4017 M10X35	4001246	670	4	477	10 51 959 1	TUBING HYDR
HEX SCREW ISO 4017 M10X35	4001246	616	4	626	10 51 973 8	SELF-LOADING SYSTEM HYD
HEX SCREW ISO 4017 M10X35	406509314	67	6	174	11 24 114 0	COOLER INSTALLATION WATE
HEX SCREW ISO 4017 M10X35	406509314	64	2	181	11 24 114 1	COOLER INSTALLATION CHA
HEX SCREW ISO 4017 M10X35	406509314	63	2	286	11 24 114 6	COVER
HEX SCREW ISO 4017 M10X35	406509314	17	12	304	10 54 591 0	MOTOR COWLING
HEX SCREW ISO 4017 M10X35	406509314	81	23	310	11 24 483 7	MOUNTING PARTS SUPERST
HEX SCREW ISO 4017 M10X35	406509314	87	16	461	11 23 820 3	PIVOT PIECE CPL
HEX SCREW ISO 4017 M10X35	406509314	14	2	497	11 28 397 7	SUMP PAN CPL
HEX SCREW ISO 4017 M10X35	406509314	14	2	498	11 28 397 8	SUMP PAN CPL
HEX SCREW ISO 4017 M10X35	406509314	14	4	499	11 28 399 5	SUMP PAN CPL
HEX SCREW ISO 4017 M10X35	406509314	14	4	500	11 28 399 7	SUMP PAN CPL
HEX SCREW ISO 4017 M10X35	406509314	12	4	670	10 52 293 0	SG TACHOGENERATOR RFK
HEX SCREW ISO 4017 M10X40	11932240	8	4	182	10 57 423 9	COOLER MOTOR
HEX SCREW ISO 4017 M10X40	10539971	11	1	527	99 30 800 14	HOIST LIMIT SWITCH INSTAL.
HEX SCREW ISO 4017 M10X40	10539971	45	1	529	99 48 521 14	TIP BOOM CPL
HEX SCREW ISO 4017 M10X40	10539971	14	1	561	10 55 753 7	HOIST LIMITSWITCH LEFT IN
HEX SCREW ISO 4017 M10X40	10539971	14	1	562	10 55 757 6	HOIST LIMITSWITCH RIGHT I
HEX SCREW ISO 4017 M10X40	406527814	45	4	290	11 24 409 0	PANELLING SUPERSTR. INSTA
HEX SCREW ISO 4017 M10X40	406527814	82	8	310	11 24 483 7	MOUNTING PARTS SUPERST
HEX SCREW ISO 4017 M10X40	406527814	4	3	488	99 14 137 14	DEFLECTION PULLEY CPL
HEX SCREW ISO 4017 M10X40	406527814	15	4	604	10 55 601 0	FALL PROTECTION RFK
HEX SCREW ISO 4017 M10X45	406512014	19	2	40	10 51 961 6	OIL COOLER INSTALLATION
HEX SCREW ISO 4017 M10X45	406512014	54	31	290	11 24 409 0	PANELLING SUPERSTR. INSTA
HEX SCREW ISO 4017 M10X45	406512014	19	8	304	10 54 591 0	MOTOR COWLING
HEX SCREW ISO 4017 M10X45	406512014	83	1	310	11 24 483 7	MOUNTING PARTS SUPERST
HEX SCREW ISO 4017 M10X45	406512014	13	3	609	11 30 694 4	RAIL CPL
HEX SCREW ISO 4017 M10X50	406518614	24	5	288	11 24 409 0	PANELLING SUPERSTR. INSTA
HEX SCREW ISO 4017 M10X50	406518614	21	2	304	10 54 591 0	MOTOR COWLING
HEX SCREW ISO 4017 M10X50	406518614	47	8	598	99 10 116 14	ROPE GUIDE
HEX SCREW ISO 4017 M10X55	10538822	50	8	598	99 10 116 14	ROPE GUIDE
HEX SCREW ISO 4017 M10X60	10539959	14	8	304	10 54 591 0	MOTOR COWLING
HEX SCREW ISO 4017 M10X60	10539959	41	34	586	10 55 372 1	ROOF RAILING RFK
HEX SCREW ISO 4017 M10X65	10538823	62	4	186	11 24 114 2	SUCTION UNIT AIR
HEX SCREW ISO 4017 M10X65	10538823	9	4	521	11 28 357 6	MOUNTING PARTS
HEX SCREW ISO 4017 M10X70	406511214	88	6	197	11 24 114 5	ASSEMBLY INSTAL.
HEX SCREW ISO 4017 M10X75	10539293	17	6	60	10 56 067 3	BATTERY INSTALLATION CPL
HEX SCREW ISO 4017 M10X75	10539293	100	1	310	11 24 483 7	MOUNTING PARTS SUPERST
HEX SCREW ISO 4017 M10X75	10539293	8	2	624	11 23 619 7	SELF-LOADING SYSTEM RFK
HEX SCREW ISO 4017 M10X80	406527914	3	1	50	10 55 268 1	DRIVER INSTALLATION
HEX SCREW ISO 4017 M10X80	406527914	68	4	174	11 24 114 0	COOLER INSTALLATION WATE
HEX SCREW ISO 4017 M10X80	406527914	38	16	586	10 55 372 1	ROOF RAILING RFK
HEX SCREW ISO 4017 M10X85	10539294	14	2	604	10 55 601 0	FALL PROTECTION RFK
HEX SCREW ISO 4017 M12X13	10538834	24	8	430	11 31 390 8	CENTRE PART CPL
HEX SCREW ISO 4017 M12X16	406528014	5	2	391	10 53 756 0	LAMP HOLDER CPL
HEX SCREW ISO 4017 M12X20	406517714	21	2	58	10 58 163 4	CABIN SUSPENSION CPL
HEX SCREW ISO 4017 M12X20	406517714	65	2	181	11 24 114 1	COOLER INSTALLATION CHA
HEX SCREW ISO 4017 M12X20	406517714	23	12	317	99 29 803 14	LASHING BALLAST
HEX SCREW ISO 4017 M12X20	406517714	41	4	557	11 28 744 5	MOUNTING PARTS
HEX SCREW ISO 4017 M12X25	4980977	46	4	129	10 12 224 5	REPAIR KIT LEVER
HEX SCREW ISO 4017 M12X25	406517914	56	4	167	11 24 113 8	MOTOR BEARING CPL
HEX SCREW ISO 4017 M12X25	406517914	24	7	417	11 89 365 0	CRAWLER CARRIER RIGHT CP
HEX SCREW ISO 4017 M12X25	406517914	24	7	428	11 89 365 1	CRAWLER CARRIER LEFT CP
HEX SCREW ISO 4017 M12X25	406517914	14	8	485	11 24 444 4	A-FRAME 1 CPL
HEX SCREW ISO 4017 M12X25	406517914	28	8	526	99 23 398 14	ROLLER SET

Description	Item	Pos.	Quantity	Sheet	Assembly	Description
HEX SCREW ISO 4017 M12X30	4066124	56	12	75	11 24 773 5	HYDR POWER UNIT
HEX SCREW ISO 4017 M12X30	406517314	62	12	43	10 56 070 1	TANK HYDR CPL
HEX SCREW ISO 4017 M12X30	406517314	73	3	310	11 24 483 7	MOUNTING PARTS SUPERST
HEX SCREW ISO 4017 M12X30	406517314	2	8	329	99 29 258 14	LUG SHEAVE SET
HEX SCREW ISO 4017 M12X30	406517314	15	2	394	99 18 041 14	LASHING SUPERSTRUCTURE
HEX SCREW ISO 4017 M12X30	406517314	18	152	417	11 89 365 0	CRAWLER CARRIER RIGHT CP
HEX SCREW ISO 4017 M12X30	406517314	18	152	428	11 89 365 1	CRAWLER CARRIER LEFT CP
HEX SCREW ISO 4017 M12X30	406517314	22	16	430	11 31 390 8	CENTRE PART CPL
HEX SCREW ISO 4017 M12X30	406517314	16	4	435	11 22 050 0	WINCHES INSTALLATION
HEX SCREW ISO 4017 M12X30	406517314	16	4	450	11 22 050 1	WINCHES INSTALLATION
HEX SCREW ISO 4017 M12X30	406517314	16	4	460	11 23 820 3	PIVOT PIECE CPL
HEX SCREW ISO 4017 M12X30	406517314	15	2	529	99 48 521 14	TIP BOOM CPL
HEX SCREW ISO 4017 M12X30	406517314	20	2	595	11 27 109 7	LIGHTNING ROD RFK
HEX SCREW ISO 4017 M12X35	4066122	65	8	10	11 29 618 6	SUPERSTRUCTURE HYDR
HEX SCREW ISO 4017 M12X35	4066122	65	6	171	10 58 017 0	RETURN PIPE
HEX SCREW ISO 4017 M12X35	406518414	89	1	197	11 24 114 5	ASSEMBLY INSTAL.
HEX SCREW ISO 4017 M12X35	406518414	18	4	460	11 23 820 3	PIVOT PIECE CPL
HEX SCREW ISO 4017 M12X35	406518414	11	2	561	10 55 753 7	HOIST LIMITSWITCH LEFT IN
HEX SCREW ISO 4017 M12X35	406518414	11	2	562	10 55 757 6	HOIST LIMITSWITCH RIGHT I
HEX SCREW ISO 4017 M12X40	4600366	61	36	10	11 29 618 6	SUPERSTRUCTURE HYDR
HEX SCREW ISO 4017 M12X40	4600366	7	8	344	10 55 216 1	TUBING HYDR
HEX SCREW ISO 4017 M12X40	406511414	67	8	167	11 24 113 8	MOTOR BEARING CPL
HEX SCREW ISO 4017 M12X40	406511414	60	6	168	10 51 948 1	SUCTION PIPE OIL
HEX SCREW ISO 4017 M12X40	406511414	22	3	320	10 51 968 6	LUG SUPERSTRUCTURE CPL
HEX SCREW ISO 4017 M12X40	406511414	49	2	460	11 23 820 3	PIVOT PIECE CPL
HEX SCREW ISO 4017 M12X45	406519214	62	4	190	11 24 114 3	EXHAUST GAS SYSTEM
HEX SCREW ISO 4017 M12X50	406512614	66	1	181	11 24 114 1	COOLER INSTALLATION CHA
HEX SCREW ISO 4017 M12X55	4902260	60	10	171	10 58 017 0	RETURN PIPE
HEX SCREW ISO 4017 M12X55	406527614	35	4	58	10 58 163 4	CABIN SUSPENSION CPL
HEX SCREW ISO 4017 M12X55	406527614	2	4	550	11 30 126 6	MOUNTING PARTS
HEX SCREW ISO 4017 M12X65	406606414	56	16	10	11 29 618 6	SUPERSTRUCTURE HYDR
HEX SCREW ISO 4017 M12X70	406527714	13	2	595	11 27 109 7	LIGHTNING ROD RFK
HEX SCREW ISO 4017 M12X80	10538830	74	8	310	11 24 483 7	MOUNTING PARTS SUPERST
HEX SCREW ISO 4017 M14X1	10539311	6	6	321	10 51 968 7	MAIN LUG HYDR
HEX SCREW ISO 4017 M14X45	10539300	62	24	10	11 29 618 6	SUPERSTRUCTURE HYDR
HEX SCREW ISO 4017 M14X45	10539300	615	2	321	10 51 968 7	MAIN LUG HYDR
HEX SCREW ISO 4017 M14X45	10539300	19	16	398	11 89 300 5	TUBING HYDR
HEX SCREW ISO 4017 M14X45	10539300	750	8	446	11 26 260 6	WINCH 1 HYDR
HEX SCREW ISO 4017 M14X45	10539300	750	16	452	11 26 261 1	WINCH 2 HYDR
HEX SCREW ISO 4017 M14X70	10539305	17	8	398	11 89 300 5	TUBING HYDR
HEX SCREW ISO 4017 M14X90	10539307	10	4	446	11 26 260 6	WINCH 1 HYDR
HEX SCREW ISO 4017 M14X90	10539307	10	4	452	11 26 261 1	WINCH 2 HYDR
HEX SCREW ISO 4017 M16X1	10543914	62	2	167	11 24 113 8	MOTOR BEARING CPL
HEX SCREW ISO 4017 M16X20	10539314	40	2	557	11 28 744 5	MOUNTING PARTS
HEX SCREW ISO 4017 M16X25	10539315	62	4	172	11 24 113 9	ADD-ON PARTS DIESEL ENGIN
HEX SCREW ISO 4017 M16X25	10539315	29	2	320	10 51 968 6	LUG SUPERSTRUCTURE CPL
HEX SCREW ISO 4017 M16X25	10539315	35	4	417	11 89 365 0	CRAWLER CARRIER RIGHT CP
HEX SCREW ISO 4017 M16X25	10539315	35	4	428	11 89 365 1	CRAWLER CARRIER LEFT CP
HEX SCREW ISO 4017 M16X30	10539316	4	4	50	10 55 268 1	DRIVER INSTALLATION
HEX SCREW ISO 4017 M16X30	10539316	30	8	639	11 89 568 6	SELF-LOADING SYSTEM RFK
HEX SCREW ISO 4017 M16X35	10539317	60	6	46	10 56 073 2	FUEL TANK ASSY.
HEX SCREW ISO 4017 M16X35	10539317	59	8	167	11 24 113 8	MOTOR BEARING CPL
HEX SCREW ISO 4017 M16X35	10539317	103	2	310	11 24 483 7	MOUNTING PARTS SUPERST
HEX SCREW ISO 4017 M16X35	10539317	52	54	417	11 89 365 0	CRAWLER CARRIER RIGHT CP
HEX SCREW ISO 4017 M16X35	10539317	52	54	428	11 89 365 1	CRAWLER CARRIER LEFT CP
HEX SCREW ISO 4017 M16X35	10539317	31	2	526	99 23 398 14	ROLLER SET
HEX SCREW ISO 4017 M16X35	10539317	39	4	557	11 28 744 5	MOUNTING PARTS
HEX SCREW ISO 4017 M16X40	10539318	58	8	167	11 24 113 8	MOTOR BEARING CPL
HEX SCREW ISO 4017 M16X40	10539318	17	28	430	11 31 390 8	CENTRE PART CPL
HEX SCREW ISO 4017 M16X40	10539318	38	2	526	99 23 398 14	ROLLER SET

Description	Item	Pos.	Quantity	Sheet	Assembly	Description
HEX SCREW ISO 4017 M16X40	10539318	38	16	557	11 28 744 5	MOUNTING PARTS
HEX SCREW ISO 4017 M16X45	10543902	60	12	167	11 24 113 8	MOTOR BEARING CPL
HEX SCREW ISO 4017 M16X45	10543902	15	4	341	10 51 968 2	SG SUPERSTRUCTURE
HEX SCREW ISO 4017 M16X45	10543902	39	4	526	99 23 398 14	ROLLER SET
HEX SCREW ISO 4017 M16X50	10543903	62	3	41	10 56 070 0	TANK INSTALLATION HYDR
HEX SCREW ISO 4017 M16X50	10543903	13	4	320	10 51 968 6	LUG SUPERSTRUCTURE CPL
HEX SCREW ISO 4017 M16X55	10543904	63	3	41	10 56 070 0	TANK INSTALLATION HYDR
HEX SCREW ISO 4017 M16X60	10543905	61	8	167	11 24 113 8	MOTOR BEARING CPL
HEX SCREW ISO 4017 M16X60	10543905	28	12	320	10 51 968 6	LUG SUPERSTRUCTURE CPL
HEX SCREW ISO 4017 M16X70	10543907	57	4	75	11 24 773 5	HYDR POWER UNIT
HEX SCREW ISO 4017 M16X90	10543910	27	8	417	11 89 365 0	CRAWLER CARRIER RIGHT CP
HEX SCREW ISO 4017 M16X90	10543910	27	8	428	11 89 365 1	CRAWLER CARRIER LEFT CP
HEX SCREW ISO 4017 M20X1	10543932	4	4	417	11 89 365 0	CRAWLER CARRIER RIGHT CP
HEX SCREW ISO 4017 M20X1	10543932	4	4	428	11 89 365 1	CRAWLER CARRIER LEFT CP
HEX SCREW ISO 4017 M20X25	10543917	4	1	444	10 57 462 9	PIN CPL
HEX SCREW ISO 4017 M20X30	10543918	48	2	598	99 10 116 14	ROPE GUIDE
HEX SCREW ISO 4017 M20X35	10543919	63	2	186	11 24 114 2	SUCTION UNIT AIR
HEX SCREW ISO 4017 M20X35	10543919	48	2	485	11 24 444 4	A-FRAME 1 CPL
HEX SCREW ISO 4017 M20X35	10543919	51	2	598	99 10 116 14	ROPE GUIDE
HEX SCREW ISO 4017 M20X40	10543920	14	22	320	10 51 968 6	LUG SUPERSTRUCTURE CPL
HEX SCREW ISO 4017 M20X40	10543920	44	4	417	11 89 365 0	CRAWLER CARRIER RIGHT CP
HEX SCREW ISO 4017 M20X40	10543920	87	2	421	96 93 178 01	TRACTION DRIVE
HEX SCREW ISO 4017 M20X40	10543920	41	4	428	11 89 365 1	CRAWLER CARRIER LEFT CP
HEX SCREW ISO 4017 M20X45	10543921	18	4	430	11 31 390 8	CENTRE PART CPL
HEX SCREW ISO 4017 M20X45	10543921	49	2	485	11 24 444 4	A-FRAME 1 CPL
HEX SCREW ISO 4017 M20X50	10543922	58	4	75	11 24 773 5	HYDR POWER UNIT
HEX SCREW ISO 4017 M20X50	10543922	25	4	571	10 51 743 9	ROPE LUG CPL RFK
HEX SCREW ISO 4017 M20X60	10543924	15	4	435	11 22 050 0	WINCHES INSTALLATION
HEX SCREW ISO 4017 M20X60	10543924	15	4	450	11 22 050 1	WINCHES INSTALLATION
HEX SCREW ISO 4017 M20X65	10543925	68	12	421	96 93 178 01	TRACTION DRIVE
HEX SCREW ISO 4017 M20X75	10545854	22	2	417	11 89 365 0	CRAWLER CARRIER RIGHT CP
HEX SCREW ISO 4017 M20X75	10545854	22	2	428	11 89 365 1	CRAWLER CARRIER LEFT CP
HEX SCREW ISO 4017 M20X75	10545854	47	4	485	11 24 444 4	A-FRAME 1 CPL
HEX SCREW ISO 4017 M24X80	10543944	25	12	417	11 89 365 0	CRAWLER CARRIER RIGHT CP
HEX SCREW ISO 4017 M24X80	10543944	25	12	428	11 89 365 1	CRAWLER CARRIER LEFT CP
HEX SCREW ISO 4017 M5X12	11250998	468	8	79	11 24 682 0	DISTRIBUTOR GEARBOX
HEX SCREW ISO 4017 M5X12	485553914	16	3	670	10 52 293 0	SG TACHOGENERATOR RFK
HEX SCREW ISO 4017 M5X20	406501814	22	2	60	10 56 067 3	BATTERY INSTALLATION CPL
HEX SCREW ISO 4017 M5X20	406501814	62	8	460	11 23 820 3	PIVOT PIECE CPL
HEX SCREW ISO 4017 M5X55	10567564	33	3	639	11 89 568 6	SELF-LOADING SYSTEM RFK
HEX SCREW ISO 4017 M6X12	485557714	29	8	356	11 27 970 6	CABIN CPL
HEX SCREW ISO 4017 M6X12	485557714	5	2	567	11 22 322 6	MODEM CPL RFK
HEX SCREW ISO 4017 M6X16	406501714	79	5	197	11 24 114 5	ASSEMBLY INSTAL.
HEX SCREW ISO 4017 M6X16	406501714	22	5	356	11 27 970 6	CABIN CPL
HEX SCREW ISO 4017 M6X16	406501714	4	8	391	10 53 756 0	LAMP HOLDER CPL
HEX SCREW ISO 4017 M6X16	406501714	18	3	656	10 58 064 7	VIDEO MONITORING SYSTEM
HEX SCREW ISO 4017 M6X20	406532614	68	1	310	11 24 483 7	MOUNTING PARTS SUPERST
HEX SCREW ISO 4017 M6X20	406532614	13	3	435	11 22 050 0	WINCHES INSTALLATION
HEX SCREW ISO 4017 M6X20	406532614	13	3	450	11 22 050 1	WINCHES INSTALLATION
HEX SCREW ISO 4017 M6X20	406532614	60	24	460	11 23 820 3	PIVOT PIECE CPL
HEX SCREW ISO 4017 M6X20	406532614	13	18	471	10 58 193 7	GRATING CPL
HEX SCREW ISO 4017 M6X20	406532614	30	8	485	11 24 444 4	A-FRAME 1 CPL
HEX SCREW ISO 4017 M6X20	406532614	24	2	571	10 51 743 9	ROPE LUG CPL RFK
HEX SCREW ISO 4017 M6X20	406532614	22	2	607	10 55 280 7	GRATING CPL
HEX SCREW ISO 4017 M6X20	406532614	20	2	615	10 55 514 8	FALL PROTECTION RFK
HEX SCREW ISO 4017 M6X20	406532614	17	2	617	11 26 901 8	HOLDER CPL
HEX SCREW ISO 4017 M6X20	406532614	21	3	656	10 58 064 7	VIDEO MONITORING SYSTEM
HEX SCREW ISO 4017 M6X20	406532614	4	4	670	10 52 293 0	SG TACHOGENERATOR RFK
HEX SCREW ISO 4017 M6X25	406518514	63	3	190	11 24 114 3	EXHAUST GAS SYSTEM
HEX SCREW ISO 4017 M6X25	406518514	80	10	197	11 24 114 5	ASSEMBLY INSTAL.

Description	Item	Pos.	Quantity	Sheet	Assembly	Description
HEX SCREW ISO 4017 M6X30	10538797	2	4	567	11 22 322 6	MODEM CPL RFK
HEX SCREW ISO 4017 M6X35	406551114	69	2	310	11 24 483 7	MOUNTING PARTS SUPERST
HEX SCREW ISO 4017 M6X45	10538799	83	2	197	11 24 114 5	ASSEMBLY INSTAL.
HEX SCREW ISO 4017 M6X45	10538799	12	2	569	11 21 552 4	ANGLE INDICATION RFK
HEX SCREW ISO 4017 M6X50	10526837	84	2	197	11 24 114 5	ASSEMBLY INSTAL.
HEX SCREW ISO 4017 M6X50	10526837	55	1	356	11 27 970 6	CABIN CPL
HEX SCREW ISO 4017 M6X50	10526837	13	16	430	11 31 390 8	CENTRE PART CPL
HEX SCREW ISO 4017 M6X60	10538801	31	8	430	11 31 390 8	CENTRE PART CPL
HEX SCREW ISO 4017 M6X8 A4	10538796	12	2	616	10 55 722 4	FALL PROTECTION RFK
HEX SCREW ISO 4017 M8X10	10538806	33	2	598	99 10 116 14	ROPE GUIDE
HEX SCREW ISO 4017 M8X100	10538812	29	4	460	11 23 820 3	PIVOT PIECE CPL
HEX SCREW ISO 4017 M8X110	10538814	18	4	617	11 26 901 8	HOLDER CPL
HEX SCREW ISO 4017 M8X12	406501614	10	4	518	11 28 610 5	RETAINING DEVICE CPL
HEX SCREW ISO 4017 M8X16	406501514	11	2	56	92 65 477 14	FIRE EXTINGUISHER RFK
HEX SCREW ISO 4017 M8X16	406501514	66	6	58	10 58 163 4	CABIN SUSPENSION CPL
HEX SCREW ISO 4017 M8X16	406501514	59	6	174	11 24 114 0	COOLER INSTALLATION WATE
HEX SCREW ISO 4017 M8X16	406501514	18	6	341	10 51 968 2	SG SUPERSTRUCTURE
HEX SCREW ISO 4017 M8X16	406501514	39	14	356	11 27 970 6	CABIN CPL
HEX SCREW ISO 4017 M8X16	406501514	3	2	392	11 30 962 5	HOLDER CPL
HEX SCREW ISO 4017 M8X16	406501514	32	4	639	11 89 568 6	SELF-LOADING SYSTEM RFK
HEX SCREW ISO 4017 M8X16	406501514	6	1	657	10 57 848 6	MONITOR CABIN ADD-ON
HEX SCREW ISO 4017 M8X20	406518814	54	4	167	11 24 113 8	MOTOR BEARING CPL
HEX SCREW ISO 4017 M8X20	406518814	81	4	197	11 24 114 5	ASSEMBLY INSTAL.
HEX SCREW ISO 4017 M8X20	406518814	94	8	310	11 24 483 7	MOUNTING PARTS SUPERST
HEX SCREW ISO 4017 M8X20	406518814	23	4	482	11 27 536 5	TILT-BACK SUPPORTS INSTAL
HEX SCREW ISO 4017 M8X20	406518814	20	6	656	10 58 064 7	VIDEO MONITORING SYSTEM
HEX SCREW ISO 4017 M8X20	406518814	14	3	670	10 52 293 0	SG TACHOGENERATOR RFK
HEX SCREW ISO 4017 M8X25	406501414	65	8	167	11 24 113 8	MOTOR BEARING CPL
HEX SCREW ISO 4017 M8X25	406501414	60	4	181	11 24 114 1	COOLER INSTALLATION CHA
HEX SCREW ISO 4017 M8X25	406501414	60	2	184	11 28 574 7	WP
HEX SCREW ISO 4017 M8X25	406501414	60	4	186	11 24 114 2	SUCTION UNIT AIR
HEX SCREW ISO 4017 M8X25	406501414	78	1	197	11 24 114 5	ASSEMBLY INSTAL.
HEX SCREW ISO 4017 M8X25	406501414	35	11	288	11 24 409 0	PANELLING SUPERSTR. INSTA
HEX SCREW ISO 4017 M8X25	406501414	95	2	310	11 24 483 7	MOUNTING PARTS SUPERST
HEX SCREW ISO 4017 M8X25	406501414	26	19	356	11 27 970 6	CABIN CPL
HEX SCREW ISO 4017 M8X25	406501414	11	6	430	11 31 390 8	CENTRE PART CPL
HEX SCREW ISO 4017 M8X25	406501414	69	11	460	11 23 820 3	PIVOT PIECE CPL
HEX SCREW ISO 4017 M8X25	406501414	25	1	495	11 28 390 8	BOOM ACCESS
HEX SCREW ISO 4017 M8X25	406501414	25	1	507	11 28 583 8	BOOM ACCESS
HEX SCREW ISO 4017 M8X25	406501414	25	1	511	11 28 626 1	BOOM ACCESS
HEX SCREW ISO 4017 M8X25	406501414	22	4	571	10 51 743 9	ROPE LUG CPL RFK
HEX SCREW ISO 4017 M8X25	406501414	45	40	586	10 55 372 1	ROOF RAILING RFK
HEX SCREW ISO 4017 M8X25	406501414	33	2	656	10 58 064 7	VIDEO MONITORING SYSTEM
HEX SCREW ISO 4017 M8X30 1	4062002	64	16	10	11 29 618 6	SUPERSTRUCTURE HYDR
HEX SCREW ISO 4017 M8X30	406501314	12	2	53	11 26 557 2	MOUNTING PARTS
HEX SCREW ISO 4017 M8X30	406501314	28	2	58	10 58 163 4	CABIN SUSPENSION CPL
HEX SCREW ISO 4017 M8X30	406501314	66	2	167	11 24 113 8	MOTOR BEARING CPL
HEX SCREW ISO 4017 M8X30	406501314	63	8	174	11 24 114 0	COOLER INSTALLATION WATE
HEX SCREW ISO 4017 M8X30	406501314	61	6	181	11 24 114 1	COOLER INSTALLATION CHA
HEX SCREW ISO 4017 M8X30	406501314	82	4	197	11 24 114 5	ASSEMBLY INSTAL.
HEX SCREW ISO 4017 M8X30	406501314	96	10	310	11 24 483 7	MOUNTING PARTS SUPERST
HEX SCREW ISO 4017 M8X30	406501314	20	4	433	99 26 718 14	PEDESTAL
HEX SCREW ISO 4017 M8X30	406501314	21	10	460	11 23 820 3	PIVOT PIECE CPL
HEX SCREW ISO 4017 M8X30	406501314	34	4	529	99 48 521 14	TIP BOOM CPL
HEX SCREW ISO 4017 M8X30	406501314	11	2	560	11 29 451 7	ROPE GUARD CPL
HEX SCREW ISO 4017 M8X30	406501314	21	6	571	10 51 743 9	ROPE LUG CPL RFK
HEX SCREW ISO 4017 M8X30	406501314	32	2	598	99 10 116 14	ROPE GUIDE
HEX SCREW ISO 4017 M8X30	406501314	18	2	604	10 55 601 0	FALL PROTECTION RFK
HEX SCREW ISO 4017 M8X30	406501314	20	2	669	11 22 382 1	CABIN PLATFORM RFK
HEX SCREW ISO 4017 M8X35	406517614	62	4	181	11 24 114 1	COOLER INSTALLATION CHA

Description	Item	Pos.	Quantity	Sheet	Assembly	Description
HEX SCREW ISO 4017 M8X35	406517614	97	2	310	11 24 483 7	MOUNTING PARTS SUPERST
HEX SCREW ISO 4017 M8X35	406517614	14	4	607	10 55 280 7	GRATING CPL
HEX SCREW ISO 4017 M8X35	406517614	13	2	674	10 52 155 4	REFUELLING SYSTEM RFK
HEX SCREW ISO 4017 M8X40	11932242	6	1	182	10 57 423 9	COOLER MOTOR
HEX SCREW ISO 4017 M8X40	406532914	98	1	310	11 24 483 7	MOUNTING PARTS SUPERST
HEX SCREW ISO 4017 M8X40	406532914	18	2	471	10 58 193 7	GRATING CPL
HEX SCREW ISO 4017 M8X40	406532914	27	4	517	11 28 629 9	MOUNTING PARTS
HEX SCREW ISO 4017 M8X40	406532914	61	1	611	11 30 567 0	TRANSPORT LASHING
HEX SCREW ISO 4017 M8X45	406508014	61	3	460	11 23 820 3	PIVOT PIECE CPL
HEX SCREW ISO 4017 M8X45	406508014	46	2	586	10 55 372 1	ROOF RAILING RFK
HEX SCREW ISO 4017 M8X50	10538807	36	5	288	11 24 409 0	PANELLING SUPERSTR. INSTA
HEX SCREW ISO 4017 M8X50	10538807	13	16	433	99 26 718 14	PEDESTAL
HEX SCREW ISO 4017 M8X50	10538807	54	17	460	11 23 820 3	PIVOT PIECE CPL
HEX SCREW ISO 4017 M8X50	10538807	24	3	495	11 28 390 8	BOOM ACCESS
HEX SCREW ISO 4017 M8X50	10538807	24	3	507	11 28 583 8	BOOM ACCESS
HEX SCREW ISO 4017 M8X50	10538807	24	3	511	11 28 626 1	BOOM ACCESS
HEX SCREW ISO 4017 M8X50	10538807	11	12	588	11 24 147 8	UC PLATFORM
HEX SCREW ISO 4017 M8X50	10538807	11	16	589	11 24 575 5	PEDESTAL
HEX SCREW ISO 4017 M8X55	10331506	39	6	288	11 24 409 0	PANELLING SUPERSTR. INSTA
HEX SCREW ISO 4017 M8X55	10331506	20	19	460	11 23 820 3	PIVOT PIECE CPL
HEX SCREW ISO 4017 M8X55	10331506	13	8	473	99 34 198 14	LIEBHERR SIGN
HEX SCREW ISO 4017 M8X60	10538808	49	2	529	99 48 521 14	TIP BOOM CPL
HEX SCREW ISO 4017 M8X65	10331507	11	6	304	10 54 591 0	MOTOR COWLING
HEX SCREW ISO 4017 M8X65	10331507	10	2	335	99 29 386 14	BRACKET CPL
HEX SCREW ISO 4017 M8X65	10331507	10	2	336	99 29 434 14	BRACKET CPL
HEX SCREW ISO 4017 M8X65	10331507	13	2	496	11 28 391 3	FIXING CLAMP
HEX SCREW ISO 4017 M8X65	10331507	17	2	527	99 30 800 14	HOIST LIMIT SWITCH INSTAL.
HEX SCREW ISO 4017 M8X65	10331507	13	2	561	10 55 753 7	HOIST LIMITSWITCH LEFT IN
HEX SCREW ISO 4017 M8X65	10331507	13	2	562	10 55 757 6	HOIST LIMITSWITCH RIGHT I
HEX SCREW ISO 4017 M8X75	10541592	22	4	624	11 23 619 7	SELF-LOADING SYSTEM RFK
HEX SCREW ISO 4017 M8X80	10538809	50	2	167	11 24 113 8	MOTOR BEARING CPL
HEX SCREW ISO 4017 M8X80	10538809	64	2	174	11 24 114 0	COOLER INSTALLATION WATE
HEX SCREW ISO 4017 M8X80	10538809	60	2	191	11 24 114 4	FUEL SYSTEM
HEX SCREW ISO 4017 M8X80	10538809	13	2	494	11 28 725 5	ROPE GUARD CPL
HEX SCREW ISO 4017 M8X80	10538809	13	2	559	11 28 908 0	ROPE GUARD CPL
HEX SCREW ISO 4017 M8X85	10541593	85	6	197	11 24 114 5	ASSEMBLY INSTAL.
HEX SCREW ISO 4017 M8X85	10541593	42	4	529	99 48 521 14	TIP BOOM CPL
HEX SCREW ISO 4017 M8X90	10538810	37	2	460	11 23 820 3	PIVOT PIECE CPL
HEX SCREW ISO 8765 M24X2	406154014	30	45	417	11 89 365 0	CRAWLER CARRIER RIGHT CP
HEX SCREW ISO 8765 M24X2	406154014	30	45	428	11 89 365 1	CRAWLER CARRIER LEFT CP
HEXALOBULAR HEAD SCREW	10125702	9	2	252	10 14 967 6	CONNECTING LINE ADD-ON
HEXALOBULAR HEAD SCREW	10138772	5	24	265	10 14 144 4	EXHAUST PIPE ASSEMBLY
HEXALOBULAR HEAD SCREW	10118912	4	10	278	10 11 892 9	FLYWHEEL ASSEMBLY
HEXALOBULAR HEAD SCREW	10125439	3	6	222	10 13 176 8	CYL HEAD ADD-ON
HEXALOBULAR HEAD SCREW	10118695	3	4	267	10 14 737 0	HEAT PROTECTION W.FASTEN
HEXALOBULAR HEAD SCREW	10127323	9	13	269	10 14 511 2	EXHAUST NOZZLE ATTACHM
HIGH PRESSURE CONNECTO	10131081	1	1	240	10 13 508 0	HIGH PRESSURE CONNECTO
HIGH PRESSURE CONNECTO	10135080	1	1	239	10 14 114 0	RK HIGH PRESSURE CONNEC
HIGH PRESSURE CONNECTO	10153151	191	6	201	10 14 032 7	DIESEL ENGINE
HIGH PRESSURE PUMP W.FA	10150857	171	1	201	10 14 032 7	DIESEL ENGINE
HIGHT FIXATION DEVICE	10556014	3	1	605	10 55 601 1	FALL PROTECTION CPL
HINGE	385204714	5	2	296	10 57 883 5	DOOR
HINGE	385204714	5	2	298	10 57 897 6	DOOR
HINGE	385204714	8	2	300	10 57 940 0	DOOR
HINGE	385204714	8	2	301	10 56 623 7	DOOR
HINGE	385204714	5	2	302	10 56 580 8	DOOR
HINGE	954560603	15	2	471	10 58 193 7	GRATING CPL
HINGE CPL	10554231	12	2	607	10 55 280 7	GRATING CPL
HIP BELT	7371746	80	1	386	10 22 506 8	OPERATOR SEAT
HOIST LIMIT SWITCH EL	971495903	29	1	529	99 48 521 14	TIP BOOM CPL

Description	Item	Pos.	Quantity	Sheet	Assembly	Description
HOIST LIMIT SWITCH INSTAL.	993080014	15	2	526	99 23 398 14	ROLLER SET
HOIST LIMITSWITCH LEFT IN	10557537	16	1	551	99 34 394 14	TIP BOOM CPL
HOIST LIMITSWITCH RIGHT I	10557576	17	1	551	99 34 394 14	TIP BOOM CPL
HOISTING STRAP CPL	11890636	16	1	624	11 23 619 7	SELF-LOADING SYSTEM RFK
HOLDER	10041876	17	1	256	10 14 286 0	AIR COND. COMPRESSOR A
HOLDER	10138079	3	1	243	10 14 679 7	FUEL FINE-FILTER ASSEMBLY
HOLDER	10144123	11	1	280	10 15 028 8	CABLE HARNESS MOUNTING
HOLDER	10145373	2	1	270	10 14 622 4	CYCLE VALVE
HOLDER	10146405	14	1	280	10 15 028 8	CABLE HARNESS MOUNTING
HOLDER	10146836	3	1	270	10 14 622 4	CYCLE VALVE
HOLDER	10223693	33	2	288	11 24 409 0	PANELLING SUPERSTR. INSTA
HOLDER	10224272	61	2	28	11 24 519 0	SUPERSTRUCTURE EL
HOLDER	10224272	49	3	357	11 27 973 6	CABIN EL
HOLDER	10527391	1	1	657	10 57 848 6	MONITOR CABIN ADD-ON
HOLDER	10556597	12	1	174	11 24 114 0	COOLER INSTALLATION WATE
HOLDER	10575980	30	3	308	11 24 483 7	MOUNTING PARTS SUPERST
HOLDER	10579104	10	1	168	10 51 948 1	SUCTION PIPE OIL
HOLDER	10584123	47	1	290	11 24 409 0	PANELLING SUPERSTR. INSTA
HOLDER	10584124	48	1	290	11 24 409 0	PANELLING SUPERSTR. INSTA
HOLDER	10591343	54	1	356	11 27 970 6	CABIN CPL
HOLDER	11218236	70	1	460	11 23 820 3	PIVOT PIECE CPL
HOLDER	11242757	42	1	196	11 24 114 5	ASSEMBLY INSTAL.
HOLDER	11250382	3	1	174	11 24 114 0	COOLER INSTALLATION WATE
HOLDER	11251056	8	1	181	11 24 114 1	COOLER INSTALLATION CHA
HOLDER	11262894	3	1	389	11 26 095 6	STEERING CONSOLE RIGHT
HOLDER	11271098	10	1	595	11 27 109 7	LIGHTNING ROD RFK
HOLDER	11925182	63	1	196	11 24 114 5	ASSEMBLY INSTAL.
HOLDER	592290214	81	1	373	10 35 008 0	CABIN
HOLDER	592290314	82	1	373	10 35 008 0	CABIN
HOLDER	592290414	84	1	373	10 35 008 0	CABIN
HOLDER	954229003	101	1	310	11 24 483 7	MOUNTING PARTS SUPERST
HOLDER	992154714	11	1	669	11 22 382 1	CABIN PLATFORM RFK
HOLDER	992415314	10	1	593	99 24 978 14	BOOM ELECTRICS
HOLDER CAMERA	385137114	13	1	656	10 58 064 7	VIDEO MONITORING SYSTEM
HOLDER CPL	10584210	49	1	290	11 24 409 0	PANELLING SUPERSTR. INSTA
HOLDER CPL	11269018	11	2	616	10 55 722 4	FALL PROTECTION RFK
HOLDER CPL	11309625	57	1	356	11 27 970 6	CABIN CPL
HOLDER ST.CONST.	10579806	41	1	196	11 24 114 5	ASSEMBLY INSTAL.
HOLDER ST.CONST.	11247880	14	1	186	11 24 114 2	SUCTION UNIT AIR
HOLDING PLATE	11259704	200	1	384	59 22 930 14	AIR CONDITIONER
HOLDING PLATE	11259705	210	1	384	59 22 930 14	AIR CONDITIONER
HOLLOW SCREW	10151637	2	1	209	10 15 163 4	PISTON COOLING PRE-ASS.
HOLLOW SCREW 10X1 9SMN	9080466	3	5	261	10 14 821 7	PIPELINE INSTALLATION
HOLLOW SCREW DIN 7643 10X	4079240	17	1	246	10 14 588 5	LEAK OIL RETURN LINE
HOLLOW SCREW DIN 7643 12X	4980741	13	1	269	10 14 511 2	EXHAUST NOZZLE ATTACHM
HOLLOW SCREW DIN 7643 15	4981226	6	6	245	10 14 333 9	FUEL LINES
HOLLOW SCREW DIN 7643 15X	10129819	8	1	245	10 14 333 9	FUEL LINES
HOLLOW SCREW DIN 7643 8X	4980664	10	1	246	10 14 588 5	LEAK OIL RETURN LINE
HOLLOW SCREW DIN 7643 M1	4079160	5	7	246	10 14 588 5	LEAK OIL RETURN LINE
HOLLOW SCREW DIN 7643 M1	4079160	8	1	270	10 14 622 4	CYCLE VALVE
HOLLOW SCREW R1/2"	10588723	1	1	479	59 20 224 14	LOAD HOLDING VALVE
HOOTER	614046114	81	1	357	11 27 973 6	CABIN EL
HOSE	10352453	17	1	186	11 24 114 2	SUCTION UNIT AIR
HOSE	11267556	11	1	177	10 57 423 7	COOLER MOTOR
HOSE	11267557	12	1	177	10 57 423 7	COOLER MOTOR
HOSE	11267558	13	1	177	10 57 423 7	COOLER MOTOR
HOSE	7362451	3	2.5	457	91 76 658 14	DRAIN HOSE CPL
HOSE	886002814	68	1	197	11 24 114 5	ASSEMBLY INSTAL.
HOSE CLAMP	10579070	50	6	170	10 57 532 2	INTAKE PIPE OIL CPL
HOSE CLAMP	10581765	58	1	174	11 24 114 0	COOLER INSTALLATION WATE

Description	Item	Pos.	Quantity	Sheet	Assembly	Description
HOSE CLAMP	10581765	50	1	196	11 24 114 5	ASSEMBLY INSTAL.
HOSE CLAMP	11005281	10	7	270	10 14 622 4	CYCLE VALVE
HOSE CLAMP	11067863	54	4	196	11 24 114 5	ASSEMBLY INSTAL.
HOSE CLAMP	11823326	39	2	196	11 24 114 5	ASSEMBLY INSTAL.
HOSE CLAMP	4900778	91	4	175	11 24 114 0	COOLER INSTALLATION WATE
HOSE CLAMP	4900778	11	2	250	10 14 736 9	INTAKE STACK ASSEMBLY
HOSE CLAMP	4900778	25	2	268	10 14 013 6	EXHAUST TC MOUNTING
HOSE CLAMP	4900778	2	1	457	91 76 658 14	DRAIN HOSE CPL
HOSE CLAMP	4901138	2	1	217	10 14 671 6	OIL LINE PRE-ASSEMBLY
HOSE CLAMP	4981029	8	3	217	10 14 671 6	OIL LINE PRE-ASSEMBLY
HOSE CLAMP	5004927	9	1	210	10 14 201 8	CRANKCASE BREATHER ASS
HOSE CLAMP	5004929	6	2	252	10 14 967 6	CONNECTING LINE ADD-ON
HOSE CLAMP	5700024	8	5	210	10 14 201 8	CRANKCASE BREATHER ASS
HOSE CLAMP	774204914	55	6	174	11 24 114 0	COOLER INSTALLATION WATE
HOSE CLAMP	774204914	15	1	191	11 24 114 4	FUEL SYSTEM
HOSE CLAMP	774204914	51	14	196	11 24 114 5	ASSEMBLY INSTAL.
HOSE CLAMP	774206408	52	4	174	11 24 114 0	COOLER INSTALLATION WATE
HOSE CLAMP	774209908	31	2	186	11 24 114 2	SUCTION UNIT AIR
HOSE CLAMP	774214308	8	1	659	10 51 728 1	TUBING HYDR
HOSE CLAMP	774217108	34	1	186	11 24 114 2	SUCTION UNIT AIR
HOSE CLAMP	774218808	53	9	174	11 24 114 0	COOLER INSTALLATION WATE
HOSE CLAMP	774241914	32	1	186	11 24 114 2	SUCTION UNIT AIR
HOSE CLAMP	774247214	33	2	186	11 24 114 2	SUCTION UNIT AIR
HOSE CLAMP	774256114	52	2	170	10 57 532 2	INTAKE PIPE OIL CPL
HOSE CLAMP	790208814	51	6	170	10 57 532 2	INTAKE PIPE OIL CPL
HOSE CLAMP	790244814	53	1	196	11 24 114 5	ASSEMBLY INSTAL.
HOSE CLAMP THREADED UN	693152314	83	2	553	10 57 651 9	CABLE LOOM
HOSE CPL	11222864	200	1	677	51 00 959 14	REFUEL PUMP
HOSE CPL	553079914	13	1	356	11 27 970 6	CABIN CPL
HOSE CPL	592007514	14	1	356	11 27 970 6	CABIN CPL
HOSE CPL	911108414	605	1	448	11 26 260 9	HOSE LIST
HOSE CPL	911256414	596	1	39	11 26 995 4	HOSE LIST
HOSE CPL	911292114	138	1	414	11 89 300 1	HOSE LIST
HOSE CPL	914757914	404	1	164	11 24 113 7	HOSE LIST
HOSE CPL	914762914	592	1	39	11 26 995 4	HOSE LIST
HOSE CPL	914763014	655	1	323	10 55 208 5	HOSE LIST
HOSE CPL	914792514	5022	1	39	11 26 995 4	HOSE LIST
HOSE CPL	914794514	575	1	38	11 26 995 4	HOSE LIST
HOSE CPL	914798914	551	1	38	11 26 995 4	HOSE LIST
HOSE CPL	918245214	572	1	165	11 24 113 7	HOSE LIST
HOSE CPL	918248414	280	1	621	11 22 970 9	HOSE LIST
HOSE CPL	918269214	430	1	165	11 24 113 7	HOSE LIST
HOSE CPL	918272514	127	1	414	11 89 300 1	HOSE LIST
HOSE CPL	918276114	113	1	413	11 89 300 1	HOSE LIST
HOSE CPL	918276114	117	1	413	11 89 300 1	HOSE LIST
HOSE CPL	918285814	598	1	39	11 26 995 4	HOSE LIST
HOSE CPL	918288114	112	1	413	11 89 300 1	HOSE LIST
HOSE CPL	918288114	116	1	413	11 89 300 1	HOSE LIST
HOSE CPL	918291914	429	1	36	11 26 995 4	HOSE LIST
HOSE CPL	918805114	707	1	69	10 54 545 1	HOSE LIST
HOSE CPL	918810914	595	1	39	11 26 995 4	HOSE LIST
HOSE CPL	918819414	380	1	348	10 56 178 0	HOSE LIST
HOSE CPL	918820914	162	1	415	11 89 300 1	HOSE LIST
HOSE CPL	918849914	827	1	575	10 52 439 2	HOSE LIST
HOSE CPL	918870314	903	1	481	11 22 970 6	HOSE LIST
HOSE CPL	918873814	556	1	38	11 26 995 4	HOSE LIST
HOSE CPL	918874514	432	1	165	11 24 113 7	HOSE LIST
HOSE CPL	919126414	364	1	632	99 27 747 14	HOSE LIST
HOSE CPL	919126414	365	1	632	99 27 747 14	HOSE LIST
HOSE CPL	919127514	708	1	69	10 54 545 1	HOSE LIST

Description	Item	Pos.	Quantity	Sheet	Assembly	Description
HOSE CPL	919140514	533	1	37	11 26 995 4	HOSE LIST
HOSE CPL	919143414	421	1	164	11 24 113 7	HOSE LIST
HOSE CPL	919144714	181	1	637	11 24 779 0	HOSE LIST
HOSE CPL	919145114	805	1	680	11 28 825 7	HOSE LIST
HOSE CPL	919167714	422	1	164	11 24 113 7	HOSE LIST
HOSE CPL	919706714	527	1	37	11 26 995 4	HOSE LIST
HOSE CPL	919714914	581	1	38	11 26 995 4	HOSE LIST
HOSE CPL	919735014	524	1	37	11 26 995 4	HOSE LIST
HOSE CPL	919736714	185	1	637	11 24 779 0	HOSE LIST
HOSE CPL	919736714	186	1	637	11 24 779 0	HOSE LIST
HOSE CPL	919757114	635	1	453	11 26 261 2	HOSE LIST
HOSE CPL	919778814	902	1	481	11 22 970 6	HOSE LIST
HOSE CPL	919791614	706	1	69	10 54 545 1	HOSE LIST
HOSE CPL	928003714	163	1	415	11 89 300 1	HOSE LIST
HOSE CPL	928009314	428	1	36	11 26 995 4	HOSE LIST
HOSE CPL	928010214	511	1	36	11 26 995 4	HOSE LIST
HOSE CPL	928010214	512	1	36	11 26 995 4	HOSE LIST
HOSE CPL	928010214	513	1	36	11 26 995 4	HOSE LIST
HOSE CPL	928010214	514	1	36	11 26 995 4	HOSE LIST
HOSE CPL	928014714	904	1	481	11 22 970 6	HOSE LIST
HOSE CPL	928020314	546	1	37	11 26 995 4	HOSE LIST
HOSE CPL	928029714	906	1	481	11 22 970 6	HOSE LIST
HOSE CPL	928029714	914	1	481	11 22 970 6	HOSE LIST
HOSE CPL	928032214	547	1	37	11 26 995 4	HOSE LIST
HOSE CPL	928044014	390	1	348	10 56 178 0	HOSE LIST
HOSE CPL	928110014	584	1	38	11 26 995 4	HOSE LIST
HOSE CPL	928113314	381	1	348	10 56 178 0	HOSE LIST
HOSE CPL	928121514	917	1	481	11 22 970 6	HOSE LIST
HOSE CPL	928123014	580	1	38	11 26 995 4	HOSE LIST
HOSE CPL	928130914	800	1	192	11 24 972 9	HOSE LIST
HOSE CPL	928130914	801	1	192	11 24 972 9	HOSE LIST
HOSE CPL	928137514	122	1	413	11 89 300 1	HOSE LIST
HOSE CPL	928137714	702	1	69	10 54 545 1	HOSE LIST
HOSE CPL	928152414	118	1	413	11 89 300 1	HOSE LIST
HOSE CPL	928166714	909	1	481	11 22 970 6	HOSE LIST
HOSE CPL	928166714	913	1	481	11 22 970 6	HOSE LIST
HOSE CPL	928169614	151	1	414	11 89 300 1	HOSE LIST
HOSE CPL	928169614	159	1	415	11 89 300 1	HOSE LIST
HOSE CPL	928183014	506	1	36	11 26 995 4	HOSE LIST
HOSE CPL	928204714	278	1	621	11 22 970 9	HOSE LIST
HOSE CPL	928209814	102	1	413	11 89 300 1	HOSE LIST
HOSE CPL	928209814	107	1	413	11 89 300 1	HOSE LIST
HOSE CPL	928265514	111	1	413	11 89 300 1	HOSE LIST
HOSE CPL	928265514	115	1	413	11 89 300 1	HOSE LIST
HOSE CPL	928266514	403	1	164	11 24 113 7	HOSE LIST
HOSE CPL	928272714	411	1	164	11 24 113 7	HOSE LIST
HOSE CPL	928318214	802	1	470	11 23 239 9	HOSE LIST
HOSE CPL	928318214	807	1	470	11 23 239 9	HOSE LIST
HOSE CPL	928357214	585	1	38	11 26 995 4	HOSE LIST
HOSE CPL	928443714	522	1	36	11 26 995 4	HOSE LIST
HOSE CPL	928445414	536	1	37	11 26 995 4	HOSE LIST
HOSE CPL	928456714	526	1	37	11 26 995 4	HOSE LIST
HOSE CPL	928461114	525	1	37	11 26 995 4	HOSE LIST
HOSE CPL	928536514	606	1	448	11 26 260 9	HOSE LIST
HOSE CPL	928538414	704	1	69	10 54 545 1	HOSE LIST
HOSE CPL	928538414	139	1	414	11 89 300 1	HOSE LIST
HOSE CPL	928589814	431	1	36	11 26 995 4	HOSE LIST
HOSE CPL	928591114	703	1	69	10 54 545 1	HOSE LIST
HOSE CPL	928611014	435	1	165	11 24 113 7	HOSE LIST
HOSE CPL	928619114	360	1	632	99 27 747 14	HOSE LIST

Description	Item	Pos.	Quantity	Sheet	Assembly	Description
HOSE CPL	928712614	597	1	39	11 26 995 4	HOSE LIST
HOSE CPL	928763814	908	1	481	11 22 970 6	HOSE LIST
HOSE CPL	928763814	912	1	481	11 22 970 6	HOSE LIST
HOSE CPL	928764814	548	1	37	11 26 995 4	HOSE LIST
HOSE CPL	928765014	508	1	36	11 26 995 4	HOSE LIST
HOSE CPL	928815314	295	1	456	91 90 239 14	CABLE HYDR
HOSE CPL	928857314	407	1	164	11 24 113 7	HOSE LIST
HOSE CPL	928865914	154	1	414	11 89 300 1	HOSE LIST
HOSE CPL	928865914	158	1	415	11 89 300 1	HOSE LIST
HOSE CPL	928868414	418	1	164	11 24 113 7	HOSE LIST
HOSE CPL	928872514	103	1	413	11 89 300 1	HOSE LIST
HOSE CPL	928872814	108	1	413	11 89 300 1	HOSE LIST
HOSE CPL	928880614	427	1	164	11 24 113 7	HOSE LIST
HOSE CPL	928885614	559	1	38	11 26 995 4	HOSE LIST
HOSE CPL	928950414	656	1	323	10 55 208 5	HOSE LIST
HOSE CPL	928973314	150	1	414	11 89 300 1	HOSE LIST
HOSE CPL	928973314	156	1	414	11 89 300 1	HOSE LIST
HOSE CPL	929376814	705	1	69	10 54 545 1	HOSE LIST
HOSE CPL	929399714	166	1	415	11 89 300 1	HOSE LIST
HOSE CPL	929414814	555	1	38	11 26 995 4	HOSE LIST
HOSE CPL	929443814	828	1	575	10 52 439 2	HOSE LIST
HOSE CPL	929467714	153	1	414	11 89 300 1	HOSE LIST
HOSE CPL	929467714	157	1	414	11 89 300 1	HOSE LIST
HOSE CPL	929473314	582	1	38	11 26 995 4	HOSE LIST
HOSE CPL	929478114	420	1	164	11 24 113 7	HOSE LIST
HOSE CPL	990038114	583	1	38	11 26 995 4	HOSE LIST
HOSE CPL	990045814	135	1	414	11 89 300 1	HOSE LIST
HOSE CPL	990045814	145	1	414	11 89 300 1	HOSE LIST
HOSE CPL	990053014	408	1	164	11 24 113 7	HOSE LIST
HOSE CPL	990055814	361	1	632	99 27 747 14	HOSE LIST
HOSE CPL	990055914	362	1	632	99 27 747 14	HOSE LIST
HOSE CPL	991109014	282	1	621	11 22 970 9	HOSE LIST
HOSE CPL	991109014	283	1	621	11 22 970 9	HOSE LIST
HOSE CPL	991139814	401	1	164	11 24 113 7	HOSE LIST
HOSE CPL	991168714	509	1	36	11 26 995 4	HOSE LIST
HOSE CPL	991170814	652	1	323	10 55 208 5	HOSE LIST
HOSE CPL	991194914	628	1	165	11 24 113 7	HOSE LIST
HOSE CPL	991195514	367	1	575	10 52 439 2	HOSE LIST
HOSE CPL	991198814	810	1	470	11 23 239 9	HOSE LIST
HOSE CPL	991198814	811	1	470	11 23 239 9	HOSE LIST
HOSE CPL	991205314	364	1	575	10 52 439 2	HOSE LIST
HOSE CPL	991209514	5020	1	39	11 26 995 4	HOSE LIST
HOSE CPL	991216914	405	1	164	11 24 113 7	HOSE LIST
HOSE CPL	991242714	915	1	481	11 22 970 6	HOSE LIST
HOSE CPL	991253814	579	1	38	11 26 995 4	HOSE LIST
HOSE CPL	991276414	136	1	414	11 89 300 1	HOSE LIST
HOSE CPL	991276414	144	1	414	11 89 300 1	HOSE LIST
HOSE CPL	991285814	918	1	481	11 22 970 6	HOSE LIST
HOSE CPL	991312114	152	1	414	11 89 300 1	HOSE LIST
HOSE CPL	991312114	155	1	414	11 89 300 1	HOSE LIST
HOSE CPL	991375814	587	1	39	11 26 995 4	HOSE LIST
HOSE CPL	991384314	388	1	348	10 56 178 0	HOSE LIST
HOSE CPL	991390514	570	1	165	11 24 113 7	HOSE LIST
HOSE CPL	991391814	602	1	448	11 26 260 9	HOSE LIST
HOSE CPL	991528514	586	1	38	11 26 995 4	HOSE LIST
HOSE CPL	991547014	419	1	164	11 24 113 7	HOSE LIST
HOSE CPL	991563114	812	1	470	11 23 239 9	HOSE LIST
HOSE CPL	991563114	817	1	470	11 23 239 9	HOSE LIST
HOSE CPL	991587514	552	1	165	11 24 113 7	HOSE LIST
HOSE CPL	991961214	137	1	414	11 89 300 1	HOSE LIST

Description	Item	Pos.	Quantity	Sheet	Assembly	Description
HOSE CPL	991964414	406	1	164	11 24 113 7	HOSE LIST
HOSE CPL	992258514	569	1	38	11 26 995 4	HOSE LIST
HOSE CPL	992261314	577	1	38	11 26 995 4	HOSE LIST
HOSE CPL	992261414	520	1	36	11 26 995 4	HOSE LIST
HOSE CPL	992273614	180	1	637	11 24 779 0	HOSE LIST
HOSE CPL	992296514	279	1	621	11 22 970 9	HOSE LIST
HOSE CPL	992298714	591	1	39	11 26 995 4	HOSE LIST
HOSE CPL	992504214	813	1	470	11 23 239 9	HOSE LIST
HOSE CPL	992511514	604	1	448	11 26 260 9	HOSE LIST
HOSE CPL	992519014	594	1	39	11 26 995 4	HOSE LIST
HOSE CPL	992552014	389	1	348	10 56 178 0	HOSE LIST
HOSE CPL	992564614	131	1	414	11 89 300 1	HOSE LIST
HOSE CPL	992564614	143	1	414	11 89 300 1	HOSE LIST
HOSE CPL	992569114	557	1	38	11 26 995 4	HOSE LIST
HOSE CPL	992835314	400	1	164	11 24 113 7	HOSE LIST
HOSE CPL	992837314	367	1	632	99 27 747 14	HOSE LIST
HOSE CPL	992857714	366	1	632	99 27 747 14	HOSE LIST
HOSE CPL	992879314	634	1	453	11 26 261 2	HOSE LIST
HOSE CPL	992893114	803	1	470	11 23 239 9	HOSE LIST
HOSE CPL	993204614	104	1	413	11 89 300 1	HOSE LIST
HOSE CPL	993204614	109	1	413	11 89 300 1	HOSE LIST
HOSE CPL	993213714	653	1	323	10 55 208 5	HOSE LIST
HOSE CPL	993226114	800	1	470	11 23 239 9	HOSE LIST
HOSE CPL	993226114	801	1	470	11 23 239 9	HOSE LIST
HOSE CPL	993227714	650	1	648	10 53 635 2	HOSE LIST
HOSE CPL	993643514	409	1	164	11 24 113 7	HOSE LIST
HOSE CPL	993657714	516	1	36	11 26 995 4	HOSE LIST
HOSE CPL	993685614	633	1	453	11 26 261 2	HOSE LIST
HOSE CPL	993694214	382	1	164	11 24 113 7	HOSE LIST
HOSE CPL	993734014	535	1	37	11 26 995 4	HOSE LIST
HOSE CPL	993751514	654	1	323	10 55 208 5	HOSE LIST
HOSE CPL	993758914	182	1	637	11 24 779 0	HOSE LIST
HOSE CPL	993758914	183	1	637	11 24 779 0	HOSE LIST
HOSE CPL	993758914	188	1	637	11 24 779 0	HOSE LIST
HOSE CPL	993758914	189	1	637	11 24 779 0	HOSE LIST
HOSE CPL	993759614	651	1	648	10 53 635 2	HOSE LIST
HOSE CPL	993774614	537	1	37	11 26 995 4	HOSE LIST
HOSE CPL	993775014	5021	1	39	11 26 995 4	HOSE LIST
HOSE CPL	994460114	545	1	37	11 26 995 4	HOSE LIST
HOSE CPL	994465914	519	1	36	11 26 995 4	HOSE LIST
HOSE CPL	994486214	900	1	481	11 22 970 6	HOSE LIST
HOSE CPL	994486214	901	1	481	11 22 970 6	HOSE LIST
HOSE CPL	994486214	910	1	481	11 22 970 6	HOSE LIST
HOSE CPL	994905314	636	1	453	11 26 261 2	HOSE LIST
HOSE CPL	995006114	578	1	38	11 26 995 4	HOSE LIST
HOSE CPL	995027514	532	1	37	11 26 995 4	HOSE LIST
HOSE CPL	995060114	521	1	36	11 26 995 4	HOSE LIST
HOSE CPL	995082614	382	1	348	10 56 178 0	HOSE LIST
HOSE CPL	995085214	133	1	414	11 89 300 1	HOSE LIST
HOSE CPL	995085214	134	1	414	11 89 300 1	HOSE LIST
HOSE CPL	995174014	905	1	481	11 22 970 6	HOSE LIST
HOSE CPL	995175314	281	1	621	11 22 970 9	HOSE LIST
HOSE CPL	995176314	538	1	37	11 26 995 4	HOSE LIST
HOSE CPL	995180714	416	1	164	11 24 113 7	HOSE LIST
HOSE CPL	995207914	540	1	37	11 26 995 4	HOSE LIST
HOSE CPL	995219914	140	1	414	11 89 300 1	HOSE LIST
HOSE CPL	995226814	184	1	637	11 24 779 0	HOSE LIST
HOSE CPL	995226814	187	1	637	11 24 779 0	HOSE LIST
HOSE CPL	995240114	167	1	415	11 89 300 1	HOSE LIST
HOSE CPL	995263914	425	1	164	11 24 113 7	HOSE LIST

Description	Item	Pos.	Quantity	Sheet	Assembly	Description
HOSE CPL	995264214	566	1	38	11 26 995 4	HOSE LIST
HOSE CPL	995285414	361	1	575	10 52 439 2	HOSE LIST
HOSE CPL	995421014	402	1	164	11 24 113 7	HOSE LIST
HOSE CPL	995437214	119	1	413	11 89 300 1	HOSE LIST
HOSE CPL	995440614	576	1	38	11 26 995 4	HOSE LIST
HOSE CPL	995512314	410	1	164	11 24 113 7	HOSE LIST
HOSE CPL	995819614	543	1	37	11 26 995 4	HOSE LIST
HOSE CPL	995819714	542	1	37	11 26 995 4	HOSE LIST
HOSE CPL	995830614	804	1	675	10 57 089 4	HOSE LIST
HOSE CPL	995865114	907	1	481	11 22 970 6	HOSE LIST
HOSE CPL	995865114	911	1	481	11 22 970 6	HOSE LIST
HOSE CPL	995943114	600	1	448	11 26 260 9	HOSE LIST
HOSE CPL	995943514	619	1	165	11 24 113 7	HOSE LIST
HOSE CPL	995943514	619	1	448	11 26 260 9	HOSE LIST
HOSE CPL	995943614	620	1	165	11 24 113 7	HOSE LIST
HOSE CPL	995943614	620	1	448	11 26 260 9	HOSE LIST
HOSE CPL	995943714	628	1	453	11 26 261 2	HOSE LIST
HOSE CPL	995943814	629	1	165	11 24 113 7	HOSE LIST
HOSE CPL	995943814	629	1	453	11 26 261 2	HOSE LIST
HOSE CPL	995944014	631	1	453	11 26 261 2	HOSE LIST
HOSE CPL	995944114	632	1	453	11 26 261 2	HOSE LIST
HOSE CPL	995944214	384	1	348	10 56 178 0	HOSE LIST
HOSE CPL	995944314	387	1	348	10 56 178 0	HOSE LIST
HOSE CPL	995944414	391	1	348	10 56 178 0	HOSE LIST
HOSE CPL	995951214	392	1	348	10 56 178 0	HOSE LIST
HOSE CPL	995951314	650	1	323	10 55 208 5	HOSE LIST
HOSE CPL	995951414	651	1	323	10 55 208 5	HOSE LIST
HOSE CPL	995959114	916	1	165	11 24 113 7	HOSE LIST
HOSE CPL	995961914	424	1	164	11 24 113 7	HOSE LIST
HOSE CPL	995962014	426	1	36	11 26 995 4	HOSE LIST
HOSE CPL	995972114	500	1	36	11 26 995 4	HOSE LIST
HOSE CPL	995972214	501	1	36	11 26 995 4	HOSE LIST
HOSE CPL	995972314	502	1	36	11 26 995 4	HOSE LIST
HOSE CPL	995972414	503	1	36	11 26 995 4	HOSE LIST
HOSE CPL	995972514	504	1	165	11 24 113 7	HOSE LIST
HOSE CPL	995972614	505	1	165	11 24 113 7	HOSE LIST
HOSE CPL	995972814	510	1	36	11 26 995 4	HOSE LIST
HOSE CPL	995972914	515	1	36	11 26 995 4	HOSE LIST
HOSE CPL	995973014	518	1	36	11 26 995 4	HOSE LIST
HOSE CPL	995973214	523	1	37	11 26 995 4	HOSE LIST
HOSE CPL	995973514	530	1	37	11 26 995 4	HOSE LIST
HOSE CPL	995973614	531	1	37	11 26 995 4	HOSE LIST
HOSE CPL	995973714	539	1	37	11 26 995 4	HOSE LIST
HOSE CPL	995973814	517	1	36	11 26 995 4	HOSE LIST
HOSE CPL	995974114	550	1	37	11 26 995 4	HOSE LIST
HOSE CPL	995974214	558	1	38	11 26 995 4	HOSE LIST
HOSE CPL	995974314	560	1	165	11 24 113 7	HOSE LIST
HOSE CPL	995974414	561	1	38	11 26 995 4	HOSE LIST
HOSE CPL	995974614	562	1	38	11 26 995 4	HOSE LIST
HOSE CPL	995974714	563	1	38	11 26 995 4	HOSE LIST
HOSE CPL	995974814	564	1	38	11 26 995 4	HOSE LIST
HOSE CPL	995974914	565	1	38	11 26 995 4	HOSE LIST
HOSE CPL	995976414	5023	1	39	11 26 995 4	HOSE LIST
HOSE CPL	995976414	5024	1	39	11 26 995 4	HOSE LIST
HOSE CPL	995976514	5025	1	39	11 26 995 4	HOSE LIST
HOSE CPL	995976514	5026	1	39	11 26 995 4	HOSE LIST
HOSE CPL	995991314	630	1	453	11 26 261 2	HOSE LIST
HOSE CPL	996000214	120	1	413	11 89 300 1	HOSE LIST
HOSE CPL	996026214	121	1	413	11 89 300 1	HOSE LIST
HOSE CPL	996026214	129	1	414	11 89 300 1	HOSE LIST

Description	Item	Pos.	Quantity	Sheet	Assembly	Description
HOSE CPL	996026214	601	1	448	11 26 260 9	HOSE LIST
HOSE CPL	996037814	528	1	37	11 26 995 4	HOSE LIST
HOSE CPL	996037914	529	1	37	11 26 995 4	HOSE LIST
HOSE CPL	996038114	377	1	348	10 56 178 0	HOSE LIST
HOSE CPL	996038214	383	1	348	10 56 178 0	HOSE LIST
HOSE CPL	996084314	161	1	415	11 89 300 1	HOSE LIST
HOSE CPL	996084314	164	1	415	11 89 300 1	HOSE LIST
HOSE CPL	996084614	100	1	413	11 89 300 1	HOSE LIST
HOSE CPL	996084614	105	1	413	11 89 300 1	HOSE LIST
HOSE CPL	996087014	101	1	413	11 89 300 1	HOSE LIST
HOSE CPL	996087014	106	1	413	11 89 300 1	HOSE LIST
HOSE CPL	996089814	124	1	413	11 89 300 1	HOSE LIST
HOSE CPL	996204514	123	1	413	11 89 300 1	HOSE LIST
HOSE CPL	996204614	126	1	413	11 89 300 1	HOSE LIST
HOSE CPL	996204714	141	1	414	11 89 300 1	HOSE LIST
HOSE CPL	996204814	160	1	415	11 89 300 1	HOSE LIST
HOSE CPL	996204814	165	1	415	11 89 300 1	HOSE LIST
HOSE CPL	996367614	603	1	448	11 26 260 9	HOSE LIST
HOSE CPL	996450714	130	1	414	11 89 300 1	HOSE LIST
HOSE CPL	996450714	142	1	414	11 89 300 1	HOSE LIST
HOSE CPL	996459514	412	1	164	11 24 113 7	HOSE LIST
HOSE CPL	996459714	434	1	165	11 24 113 7	HOSE LIST
HOSE CPL	996466614	507	1	36	11 26 995 4	HOSE LIST
HOSE CPL	996466814	534	1	37	11 26 995 4	HOSE LIST
HOSE CPL	996467014	567	1	38	11 26 995 4	HOSE LIST
HOSE CPL	996467114	590	1	39	11 26 995 4	HOSE LIST
HOSE CPL	996735814	413	1	164	11 24 113 7	HOSE LIST
HOSE CPL	996770614	822	1	165	11 24 113 7	HOSE LIST
HOSE CPL	996770714	823	1	199	11 26 949 8	HOSE LIST
HOSE CPL	996770814	824	1	199	11 26 949 8	HOSE LIST
HOSE CPL	996771014	826	1	199	11 26 949 8	HOSE LIST
HOSE CPL	996771114	827	1	199	11 26 949 8	HOSE LIST
HOSE CPL	996778614	541	1	37	11 26 995 4	HOSE LIST
HOSE CPL	996779514	391	1	164	11 24 113 7	HOSE LIST
HOSE CPL	996779614	392	1	164	11 24 113 7	HOSE LIST
HOSE CPL	996779714	803	1	192	11 24 972 9	HOSE LIST
HOSE CPL	996848514	415	1	36	11 26 995 4	HOSE LIST
HOSE CPL	996972614	132	1	414	11 89 300 1	HOSE LIST
HOSE CPL	996991514	110	1	413	11 89 300 1	HOSE LIST
HOSE CPL	996991514	114	1	413	11 89 300 1	HOSE LIST
HOSE CPL	997058014	825	1	165	11 24 113 7	HOSE LIST
HOSE FITTING	7402657	1	1	457	91 76 658 14	DRAIN HOSE CPL
HOSE HOLDER HYDR.ST.CON	916183314	78	1	461	11 23 820 3	PIVOT PIECE CPL
HOSE HOLDER ST.CONST. CP	949401114	16	1	308	11 24 483 7	MOUNTING PARTS SUPERST
HOSE LINE	10144282	66	1	197	11 24 114 5	ASSEMBLY INSTAL.
HOSE LINE	10144297	67	1	197	11 24 114 5	ASSEMBLY INSTAL.
HOSE LINE	790042214	5	1	455	10 56 183 8	TOOL
HOSE LINE	790042914	6	1	455	10 56 183 8	TOOL
HOSE LIST	10524392	4	1	571	10 51 743 9	ROPE LUG CPL RFK
HOSE LIST	10527642	20	1	662	11 23 189 1	AIR CONDITIONING UNIT RFK
HOSE LIST	10536352	4	1	645	10 53 635 0	SYNCHRONIZING HYDR RFK
HOSE LIST	10545451	4	1	64	10 51 969 4	A-FRAME ERECTION CYL INST
HOSE LIST	10552085	4	1	320	10 51 968 6	LUG SUPERSTRUCTURE CPL
HOSE LIST	10561780	4	1	341	10 51 968 2	SG SUPERSTRUCTURE
HOSE LIST	10570894	4	1	674	10 52 155 4	REFUELLING SYSTEM RFK
HOSE LIST	11229706	4	1	474	11 29 259 8	TILT-BACK SUPPORT
HOSE LIST	11229709	4	1	618	10 51 971 3	SELF-LOADING SYSTEM RFK
HOSE LIST	11232399	4	1	458	11 23 820 3	PIVOT PIECE CPL
HOSE LIST	11241137	4	1	73	11 24 048 0	CENTRAL POWER UNIT
HOSE LIST	11247790	4	1	634	11 89 568 5	SELF-LOADING SYSTEM RFK

Description	Item	Pos.	Quantity	Sheet	Assembly	Description
HOSE LIST	11249729	4	1	191	11 24 114 4	FUEL SYSTEM
HOSE LIST	11262609	4	1	434	11 26 260 5	WINCH 1 CRANE
HOSE LIST	11262612	4	1	449	11 26 261 0	WINCH 2 CRANE
HOSE LIST	11269498	126	1	197	11 24 114 5	ASSEMBLY INSTAL.
HOSE LIST	11269954	4	1	6	11 24 047 9	SUPERSTRUCTURE CPL
HOSE LIST	11288257	103	1	674	10 52 155 4	REFUELLING SYSTEM RFK
HOSE LIST	11893001	4	1	395	11 89 364 8	UC CPL
HOSE LIST	992774714	4	1	624	11 23 619 7	SELF-LOADING SYSTEM RFK
HOSE NIPPLE	10121893	10	1	250	10 14 736 9	INTAKE STACK ASSEMBLY
HOSE NIPPLE	10140969	5	1	263	10 14 274 4	COOLING WATER AIR BLEED
HOSE NIPPLE	10142668	1	1	263	10 14 274 4	COOLING WATER AIR BLEED
HOSE NIPPLE	9140351	26	1	268	10 14 013 6	EXHAUST TC MOUNTING
HOSE SET CPL	10527912	1	1	667	10 52 764 2	HOSE LIST
HOSE SET CPL	10527916	2	1	667	10 52 764 2	HOSE LIST
HOSE SET CPL	10527918	3	1	667	10 52 764 2	HOSE LIST
HOSE UNION	511713914	40	1	174	11 24 114 0	COOLER INSTALLATION WATE
HOSE UNION	511713914	36	3	196	11 24 114 5	ASSEMBLY INSTAL.
HOUSING	10447743	1	1	408	10 44 510 1	QUICK RELEASE FITTING
HOUSING	10447744	1	1	407	10 44 510 2	QUICK RELEASE FITTING
HOUSING	10447745	1	1	24	10 44 510 5	QUICK RELEASE FITTING
HOUSING	11239912	1	1	629	51 16 404 14	LOWERING BRAKE VALVE
HOUSING	11290844	10	1	79	11 24 682 0	DISTRIBUTOR GEARBOX
HOUSING	611039214	21	1	678	10 52 155 9	MODULE REFUELLING SYSTE
HOUSING DRILLED	917876214	10	1	555	10 57 652 3	CLAMPING SOCKET
HOUSING DRILLED	918975514	21	1	34	10 56 645 8	TERMINAL BOX
HUB	10120188	7	1	232	10 13 382 3	SUCTION PUMP PRE-ASS.
HUB	11293193	6	1	407	10 44 510 2	QUICK RELEASE FITTING
HYDR POWER UNIT	11247735	2	1	73	11 24 048 0	CENTRAL POWER UNIT
HYDRAULIC HOSE	510511814	37	5	417	11 89 365 0	CRAWLER CARRIER RIGHT CP
HYDRAULIC HOSE	510511814	37	5	428	11 89 365 1	CRAWLER CARRIER LEFT CP
HYDRAULIC HOSE	510559314	43	2.5	174	11 24 114 0	COOLER INSTALLATION WATE
HYDRAULIC PARTS DRIVING G	11219924	3	1	81	11 21 990 2	DRIVING GEAR
HYDRAULIC-TYPE LUBRICAT.N	7001228	18	2	64	10 51 969 4	A-FRAME ERECTION CYL INST
HYDRAULIC-TYPE LUBRICAT.N	774301101	65	1	577	59 20 694 14	WINCH
HYDRAULIC-TYPE LUBRICAT.N	7743242	5	2	63	99 23 451 14	PIVOT BOLT INSTALLATION
HYDRAULIC-TYPE LUBRICAT.N	7743242	16	2	485	11 24 444 4	A-FRAME 1 CPL
HYDRAULIC-TYPE LUBRICAT.N	7743242	28	4	557	11 28 744 5	MOUNTING PARTS
HYDRAULIC-TYPE LUBRICAT.N	7743242	18	4	639	11 89 568 6	SELF-LOADING SYSTEM RFK
IGNITION STARTER SWITCH	740732003	31	1	368	11 26 095 7	CONTROL STAND RIGHT
ILLUMINATED BUTTON	606667214	37	1	594	11 21 530 2	CABIN REM. EL
ILLUMINATED BUTTON	606667814	12	1	365	10 53 171 8	KEYBOARD
ILLUMINATED BUTTON	606672114	10	2	365	10 53 171 8	KEYBOARD
ILLUMINATED BUTTON	606674714	11	4	365	10 53 171 8	KEYBOARD
ILLUMINATED PUSHBUTTON	693003614	31	1	678	10 52 155 9	MODULE REFUELLING SYSTE
INJECTION LINE	10143827	2	4	247	10 14 382 8	INJECTION LINES
INJECTION LINE	10143829	1	1	247	10 14 382 8	INJECTION LINES
INJECTION LINE	10143831	4	1	247	10 14 382 8	INJECTION LINES
INJECTION LINES	10143828	215	1	202	10 14 032 7	DIESEL ENGINE
INJECTOR CPL.	10144093	13	1	196	11 24 114 5	ASSEMBLY INSTAL.
INJECTOR FASTENING	10135432	192	6	201	10 14 032 7	DIESEL ENGINE
INJECTOR WITH FASTENING	10152867	190	6	201	10 14 032 7	DIESEL ENGINE
INNER RING	747401901	71	1	350	90 01 376 2	SLEWING GEAR DRIVE
INNER WHEEL	512406114	11	1	578	54 02 701 14	PLANETARY STAGE
INNER WHEEL	512406214	21	1	578	54 02 701 14	PLANETARY STAGE
INNER WHEEL	927562801	25	1	350	90 01 376 2	SLEWING GEAR DRIVE
INNER WHEEL	944378903	60	1	421	96 93 178 01	TRACTION DRIVE
INNER WHEEL	944403803	10	1	421	96 93 178 01	TRACTION DRIVE
INNER WHEEL	944406703	65	1	421	96 93 178 01	TRACTION DRIVE
INPUT MODULE	10144034	1	1	284	10 14 404 9	SCR CPL.
INSCRIPTION	10351188	8	2	2	01 38 362 14	LR 1300 SX

Description	Item	Pos.	Quantity	Sheet	Assembly	Description
INSULATING ELEMENT	10227563	79	2	360	10 55 963 5	SWITCH CABINET X1
INSULATING HOSE	603000308	86	1.2	554	10 57 651 9	CABLE LOOM
INSULATING HOSE	603000408	17	2.3	294	11 24 409 1	COVERS
INSULATION	11892804	18	1	662	11 23 189 1	AIR CONDITIONING UNIT RFK
INTAKE PIPE	953466003	10	1	171	10 58 017 0	RETURN PIPE
INTAKE PIPE CPL	10350932	9	1	170	10 57 532 2	INTAKE PIPE OIL CPL
INTAKE PIPE CPL	10579155	11	2	170	10 57 532 2	INTAKE PIPE OIL CPL
INTAKE PIPE CPL	10598537	8	1	170	10 57 532 2	INTAKE PIPE OIL CPL
INTAKE PIPE CPL	592070414	7	1	170	10 57 532 2	INTAKE PIPE OIL CPL
INTAKE PIPE CPL	592330814	14	1	170	10 57 532 2	INTAKE PIPE OIL CPL
INTAKE PIPE CPL	916526414	13	1	170	10 57 532 2	INTAKE PIPE OIL CPL
INTAKE PIPE OIL CPL	10575322	3	1	168	10 51 948 1	SUCTION PIPE OIL
INTAKE STACK	10146481	1	1	250	10 14 736 9	INTAKE STACK ASSEMBLY
INTAKE STACK ASSEMBLY	10147369	221	1	202	10 14 032 7	DIESEL ENGINE
INTERMEDIATE FLANGE SAE	510710614	10	4	398	11 89 300 5	TUBING HYDR
INTERMEDIATE GEAR PRE-AS	9072633	14	1	232	10 13 382 3	SUCTION PUMP PRE-ASS.
INTERMEDIATE GEAR PRE-AS	9072904	1	1	255	90 72 906	INTERMEDIATE WHEEL CPL
INTERMEDIATE PART	10132935	16	1	246	10 14 588 5	LEAK OIL RETURN LINE
INTERMEDIATE PART	956009714	10	1	308	11 24 483 7	MOUNTING PARTS SUPERST
INTERMEDIATE PART	956009714	35	2	460	11 23 820 3	PIVOT PIECE CPL
INTERMEDIATE PART	956009714	11	2	494	11 28 725 5	ROPE GUARD CPL
INTERMEDIATE PART	956009714	11	2	559	11 28 908 0	ROPE GUARD CPL
INTERMEDIATE PIECE ASSE	11245704	67	1	2	01 38 362 14	LR 1300 SX
INTERMEDIATE PIECE ASSE	11245710	71	1	2	01 38 362 14	LR 1300 SX
INTERMEDIATE PIECE ASSE	11245716	79	5	2	01 38 362 14	LR 1300 SX
INTERMEDIATE PLATE	511495814	20	1	8	11 29 618 6	SUPERSTRUCTURE HYDR
INTERMEDIATE SHAFT	944405903	70	1	421	96 93 178 01	TRACTION DRIVE
INTERMEDIATE TENSIONING	970599703	619	1	3	01 38 362 14	LR 1300 SX
INTERMEDIATE TENSIONING	992340514	616	1	3	01 38 362 14	LR 1300 SX
INTERMEDIATE WHEEL AXLE	9072907	2	1	255	90 72 906	INTERMEDIATE WHEEL CPL
INTERMEDIATE WHEEL CPL	9072906	331	1	202	10 14 032 7	DIESEL ENGINE
INTERNAL LIGHT	607147008	41	1	357	11 27 973 6	CABIN EL
INTERNAL LIGHT	607147008	41	1	360	10 55 963 5	SWITCH CABINET X1
INTERNAL MULTI-DISC	501540514	98	7	339	99 04 645 14	DRIVE
INTERNAL MULTI-DISC	503192901	9	9	423	93 95 895 01	BRAKE MULTI-DISC SET
INTERNAL MULTI-DISC	503199401	5	7	353	93 93 478 01	BRAKE MULTI-DISC SET
INTERNAL MULTI-DISC	540287614	6	7	351	50 20 383 01	MULTI-DISK BRAKE
JACK-UP SYSTEM HYDR RFK	10553993	2	1	640	11 89 569 0	SELF-LOADING SYSTEM RFK
JACK-UP SYSTEM HYDR RFK	11894080	2	1	634	11 89 568 5	SELF-LOADING SYSTEM RFK
JAW	10142030	2	1	237	10 15 286 7	INJECTOR WITH FASTENING
JAW	10142030	1	1	241	10 13 543 2	INJECTOR FASTENING
JAW	10146415	1	1	242	10 13 543 4	PRESSURE ADAPTER FASTEN
JAW	10150144	2	1	238	10 15 315 1	HIGH PRESSURE CONNECTO
KBA-RING	11351303	3	1	221	10 14 636 7	PISTON CPL.
KEY	10663954	50	2	368	11 26 095 7	CONTROL STAND RIGHT
KEY	981809914	999	1	4	01 38 362 14	LR 1300 SX
KEY COLLAR	10447258	47	1	376	10 35 007 6	SLIDING DOOR
KEY RING RD 25	704214114	20	2	294	11 24 409 1	COVERS
KEY SWITCH	10539250	71	1	28	11 24 519 0	SUPERSTRUCTURE EL
KEYBOARD	10531718	12	1	362	10 51 907 9	CONTROL STAND LEFT
KEYBOARD OPERATING PANE	10036107	11	1	362	10 51 907 9	CONTROL STAND LEFT
KEYRING PENDANT	10595399	72	1	28	11 24 519 0	SUPERSTRUCTURE EL
KNOTTED-LINK CHAIN	740000801	16	2.3	294	11 24 409 1	COVERS
L PLUG-TYPE SCREW COUPL	11922682	64	5	196	11 24 114 5	ASSEMBLY INSTAL.
L RING JL50X2	429612001	57	1	421	96 93 178 01	TRACTION DRIVE
L-PROFILE	10581992	51	2	460	11 23 820 3	PIVOT PIECE CPL
LADDER	789038114	15	1	455	10 56 183 8	TOOL
LADDER CPL	10226190	1	1	59	99 08 706 14	LADDER MOUNTING
LADDER CPL	10349798	1	1	596	99 40 788 14	LADDER MOUNTING
LADDER MOUNTING	990870614	555	1	3	01 38 362 14	LR 1300 SX

Description	Item	Pos.	Quantity	Sheet	Assembly	Description
LADDER MOUNTING	990870614	40	1	6	11 24 047 9	SUPERSTRUCTURE CPL
LADDER MOUNTING	994078814	583	1	3	01 38 362 14	LR 1300 SX
LAMP HOLDER	10537562	2	1	391	10 53 756 0	LAMP HOLDER CPL
LAMP HOLDER CPL	10537560	45	1	356	11 27 970 6	CABIN CPL
LASHING BALLAST	992980314	13	1	314	99 23 386 14	COUNTERWEIGHT ARRANGEM
LASHING STRAP	10020520	10	1	611	11 30 567 0	TRANSPORT LASHING
LASHING STRAP	7621780	14	1	617	11 26 901 8	HOLDER CPL
LASHING SUPERSTRUCTURE	991804114	13	1	393	10 51 969 6	CONNECTION SUPERSTR UC
LATCHING DEVICE CPL	7025007	23	1	387	70 24 996	SEAT FRAME
LEAD	11236713	6	1	663	11 21 750 0	LIQUEFIER
LEAD	260318602	41	10.5	466	11 90 151 1	CABLE LOOM 1 PIVOT PIECE E
LEAD	600204105	45	5	672	10 56 013 7	MAINS SUPPLY BATTERY
LEAK OIL RETURN LINE	10145885	214	1	202	10 14 032 7	DIESEL ENGINE
LED LAMP	260514602	25	7	365	10 53 171 8	KEYBOARD
LED LAMP	260514602	38	1	594	11 21 530 2	CABIN REM. EL
LEVEL PROBE	10517426	81	1	28	11 24 519 0	SUPERSTRUCTURE EL
LEVEL SENSOR	10134517	22	1	201	10 14 032 7	DIESEL ENGINE
LEVEL SENSOR	10528589	18	1	47	10 56 073 3	FUEL TANK CPL
LEVEL SENSOR	10529210	14	1	43	10 56 070 1	TANK HYDR CPL
LEVEL SENSOR	11088130	1	1	216	10 13 451 7	LEVEL SENSOR
LEVER	10447749	5	1	24	10 44 510 5	QUICK RELEASE FITTING
LEVER	10447749	5	1	407	10 44 510 2	QUICK RELEASE FITTING
LEVER	10447749	5	1	408	10 44 510 1	QUICK RELEASE FITTING
LEVER	11909498	160	1	384	59 22 930 14	AIR CONDITIONER
LEVER ST.CONST.	992751514	18	2	618	10 51 971 3	SELF-LOADING SYSTEM RFK
LEVER TYPE HAND GREASE	10445635	13	1	52	11 27 315 5	CENTRAL GREASING
LID CPL	10501620	1	1	26	55 09 453 14	OIL MOTOR
LID CPL	10548543	35	1	8	11 29 618 6	SUPERSTRUCTURE HYDR
LID CPL	10551191	21	2	398	11 89 300 5	TUBING HYDR
LID PLATE	5005525	41	4	430	11 31 390 8	CENTRE PART CPL
LID PLATE	602016514	73	4	461	11 23 820 3	PIVOT PIECE CPL
LID PLATE	602025814	93	3	175	11 24 114 0	COOLER INSTALLATION WATE
LID PLATE	602026414	48	3	417	11 89 365 0	CRAWLER CARRIER RIGHT CP
LID PLATE	602026414	48	3	428	11 89 365 1	CRAWLER CARRIER LEFT CP
LID PLATE	7005053	92	3	175	11 24 114 0	COOLER INSTALLATION WATE
LID PLATE	7005053	39	2	430	11 31 390 8	CENTRE PART CPL
LID PLATE	7008583	40	2	430	11 31 390 8	CENTRE PART CPL
LIEBHERR SIGN	993419814	80	2	461	11 23 820 3	PIVOT PIECE CPL
LIFETIME SEAL	11253456	7	7	402	11 89 617 8	SEALING SET
LIGHT BULB	607021114	15	1	31	70 27 205	WORK LIGHT
LIGHT BULB	607021714	1	1	32	10 22 450 0	WORK LIGHT
LIGHT BULB	607021714	42	1	357	11 27 973 6	CABIN EL
LIGHT BULB	607021714	42	1	360	10 55 963 5	SWITCH CABINET X1
LIGHT BULB	607023214	43	1	357	11 27 973 6	CABIN EL
LIGHT BULB	607023214	43	1	360	10 55 963 5	SWITCH CABINET X1
LIGHTNING ROD RFK	11271097	580	1	3	01 38 362 14	LR 1300 SX
LIMIT SENSOR	606655108	43	1	27	11 24 519 0	SUPERSTRUCTURE EL
LIMIT STOP	10539631	45	2	417	11 89 365 0	CRAWLER CARRIER RIGHT CP
LIMIT STOP	10539631	45	2	428	11 89 365 1	CRAWLER CARRIER LEFT CP
LIMIT STOP	10566932	14	2	608	11 29 473 7	GANGWAY INTERM. SECTION
LIMIT STOP	10566932	15	2	612	11 29 474 2	GANGWAY INTERM. SECTION
LIMIT STOP	10566932	17	2	613	11 29 474 3	GANGWAY INTERM. SECTION
LIMIT STOP	10566932	14	2	615	10 55 514 8	FALL PROTECTION RFK
LIMIT STOP	11913115	2	1	91	11 06 730 5	SHUTTLE VALVE
LIMIT STOP	990443514	8	2	296	10 57 883 5	DOOR
LIMIT STOP	990443514	8	2	298	10 57 897 6	DOOR
LIMIT STOP	990443514	3	2	300	10 57 940 0	DOOR
LIMIT STOP	990443514	3	2	301	10 56 623 7	DOOR
LIMIT STOP	990443514	8	2	302	10 56 580 8	DOOR
LIMIT STOP BUFFER	592291314	108	1	373	10 35 008 0	CABIN

Description	Item	Pos.	Quantity	Sheet	Assembly	Description
LIMIT STOP PLATE	958908914	17	1	471	10 58 193 7	GRATING CPL
LIMIT STOP SCREW M12X38 42	9885661	17	2	98	10 11 835 0	CONNECTION HOUSING
LIMIT SWITCH HOISTING ABOV	927521808	36	1	531	97 14 959 03	HOIST LIMIT SWITCH EL
LIMIT SWITCH HOISTING ABOV	927521808	60	2	553	10 57 651 9	CABLE LOOM
LIMIT SWITCH INSTALLATION	11310932	46	1	6	11 24 047 9	SUPERSTRUCTURE CPL
LIQUEFIER	11217500	11	1	662	11 23 189 1	AIR CONDITIONING UNIT RFK
LOAD HOLDING VALVE	592022414	3	2	477	10 51 959 1	TUBING HYDR
LOCK NUT DIN 985	11219056	6	2	193	10 55 091 1	ADD-ON PRELIMINARY FUEL F
LOCK WASHER 10.5/16X2 VS1	4229913	75	12	350	90 01 376 2	SLEWING GEAR DRIVE
LOCK WASHER 12X13X18X2.1	4900093	27	8	350	90 01 376 2	SLEWING GEAR DRIVE
LOCK WASHER 17X24X2.6	4239009	24	8	96	10 11 834 9	DOUBLE V-PUMP
LOCK WASHER 20X21X30X2.8	423912001	69	12	421	96 93 178 01	TRACTION DRIVE
LOCKABLE TANK CAP	11101351	4	1	198	11 24 240 8	UREA CONTAINER
LOCKABLE TANK CAP	7365412	11	1	47	10 56 073 3	FUEL TANK CPL
LOCKABLE TANK CAP	7401726	5	1	352	92 76 934 01	OIL FILLER NECK
LOCKING	10572075	36	1	374	10 22 645 4	DOOR ACCESSORIES
LOCKING BAR	10351784	14	1	296	10 57 883 5	DOOR
LOCKING BAR	10351784	14	1	298	10 57 897 6	DOOR
LOCKING BAR	10351784	14	1	300	10 57 940 0	DOOR
LOCKING BAR	10351784	14	1	301	10 56 623 7	DOOR
LOCKING BAR	10351784	16	1	302	10 56 580 8	DOOR
LOCKING DEVICE	10227128	7	1	469	61 61 541 14	CABLE DRUM
LOCKING DEVICE	919617914	1	2	518	11 28 610 5	RETAINING DEVICE CPL
LOCKING PIECE	10116110	521	1	202	10 14 032 7	DIESEL ENGINE
LOCKING PIECES	10115664	452	1	202	10 14 032 7	DIESEL ENGINE
LOCKING PIECES	10119128	522	1	203	10 14 032 7	DIESEL ENGINE
LOCKING PIECES	10127979	526	1	203	10 14 032 7	DIESEL ENGINE
LOCKING PIECES	10128439	524	1	203	10 14 032 7	DIESEL ENGINE
LOCKING PIECES	10128440	1	1	276	10 12 843 9	LOCKING PIECES
LOCKING PIECES	10142747	630	1	203	10 14 032 7	DIESEL ENGINE
LOCKING PIECES	10143304	15	1	264	10 14 601 2	MANIFOLD FOR WATER CPL.
LOCKING PIECES	10144027	652	1	203	10 14 032 7	DIESEL ENGINE
LOCKING PIECES	10146374	656	1	203	10 14 032 7	DIESEL ENGINE
LOCKING PIECES	9078249	650	1	203	10 14 032 7	DIESEL ENGINE
LOCKING PIECES	9078301	654	1	203	10 14 032 7	DIESEL ENGINE
LOCKING PLATE	959912714	17	6	317	99 29 803 14	LASHING BALLAST
LOCKING RING	10573893	3	2	537	10 50 435 2	ROPE PULLEY
LOCKING RING	10598700	9	1	403	51 24 059 14	VARIABLE DISPLACEMENT MO
LOCKING RING 10	10447016	7	6	488	99 14 137 14	DEFLECTION PULLEY CPL
LOCKING RING 10	10447016	23	12	571	10 51 743 9	ROPE LUG CPL RFK
LOCKING RING 4	10507964	56	12	34	10 56 645 8	TERMINAL BOX
LOCKING RING 8	10447017	10	4	369	91 65 251 14	CABLE DUCT CABINET 1
LOCKING RING 8	10447017	38	2	529	99 48 521 14	TIP BOOM CPL
LOCKING RING 8	10447017	12	2	560	11 29 451 7	ROPE GUARD CPL
LOCKING RING 8	10447017	20	10	571	10 51 743 9	ROPE LUG CPL RFK
LOCKING RING 8 A2	10558857	45	2	460	11 23 820 3	PIVOT PIECE CPL
LOCKING RING 8 A2	10558857	12	2	494	11 28 725 5	ROPE GUARD CPL
LOCKING RING 8 A2	10558857	12	2	559	11 28 908 0	ROPE GUARD CPL
LOCKING RING AEHNL.DIN 98	10220937	25	1	146	11 22 127 4	PUMP ELEMENT
LOCKING RING DIN 471	10171594	29	3	421	96 93 178 01	TRACTION DRIVE
LOCKING RING DIN 471 100X4	428011901	19	5	421	96 93 178 01	TRACTION DRIVE
LOCKING RING DIN 471 12X1	4280008	31	4	98	10 11 835 0	CONNECTION HOUSING
LOCKING RING DIN 471 14X1 F	11293196	8	1	407	10 44 510 2	QUICK RELEASE FITTING
LOCKING RING DIN 471 17X1	428001014	45	1	580	54 02 703 14	FLANGE CPL
LOCKING RING DIN 471 20X1.2	428001414	6	1	487	91 90 584 14	ANGLE INDICATION
LOCKING RING DIN 471 25X1.2	4280020	3	3	469	61 61 541 14	CABLE DRUM
LOCKING RING DIN 471 28X2	4630001	56	3	350	90 01 376 2	SLEWING GEAR DRIVE
LOCKING RING DIN 471 35X1.5	428002914	13	1	582	54 02 705 14	DRIVE UNIT CPL
LOCKING RING DIN 471 40X2.5	428003314	41	3	350	90 01 376 2	SLEWING GEAR DRIVE
LOCKING RING DIN 471 45X1.7	10171583	49	3	421	96 93 178 01	TRACTION DRIVE

Description	Item	Pos.	Quantity	Sheet	Assembly	Description
LOCKING RING DIN 471 45X1.7	4280032	41	2	126	10 13 802 7	REPAIR KIT SHAFT
LOCKING RING DIN 471 45X2.5	4000870	21	5	350	90 01 376 2	SLEWING GEAR DRIVE
LOCKING RING DIN 471 50X2	10171585	72	1	350	90 01 376 2	SLEWING GEAR DRIVE
LOCKING RING DIN 471 50X2	4280034	41	1	109	98 89 977	REPAIR KIT SHAFT
LOCKING RING DIN 471 50X2	4280034	41	1	113	98 84 402	REPAIR KIT SHAFT
LOCKING RING DIN 471 55X2	428004514	30	1	581	54 02 704 14	POWER TAKE-OFF CPL
LOCKING RING DIN 471 55X3	400093303	39	3	421	96 93 178 01	TRACTION DRIVE
LOCKING RING DIN 471 A100X	10530197	360	8	79	11 24 682 0	DISTRIBUTOR GEARBOX
LOCKING RING DIN 471 A125X	485529714	370	2	79	11 24 682 0	DISTRIBUTOR GEARBOX
LOCKING RING DIN 472 100X3	4281018	40	1	109	98 89 977	REPAIR KIT SHAFT
LOCKING RING DIN 472 110X4	10171636	73	1	421	96 93 178 01	TRACTION DRIVE
LOCKING RING DIN 472 23X1.2	428107714	21	1	582	54 02 705 14	DRIVE UNIT CPL
LOCKING RING DIN 472 35X1.5	428100914	46	1	580	54 02 703 14	FLANGE CPL
LOCKING RING DIN 472 46X1.7	428107101	76	1	421	96 93 178 01	TRACTION DRIVE
LOCKING RING DIN 472 62X2	4281037	14	1	582	54 02 705 14	DRIVE UNIT CPL
LOCKING RING DIN 472 80X2.5	4281013	4	1	580	54 02 703 14	FLANGE CPL
LOCKING RING DIN 472 90X3	10171632	67	1	350	90 01 376 2	SLEWING GEAR DRIVE
LOCKING RING DIN 472 90X3	4281016	31	1	581	54 02 704 14	POWER TAKE-OFF CPL
LOCKING RING DIN 472 95X3	4281017	40	1	126	10 13 802 7	REPAIR KIT SHAFT
LOCKING RING DIN 472 95X3	4281017	40	1	134	10 13 803 2	REPAIR KIT LOCK RING
LOCKING RING DIN 472 J56X2	11268816	380	2	79	11 24 682 0	DISTRIBUTOR GEARBOX
LOCKING RING DIN 984 35X1.5	10008092	25	1	156	11 21 593 6	PUMP ELEMENT
LOCKING SET	11219369	4	1	85	11 21 991 0	PUMP HOUSING
LOUDSPEAKER	10350334	71	2	357	11 27 973 6	CABIN EL
LOWERING BRAKE VALVE	10226750	2	2	619	10 51 971 2	SELF-LOADING SYSTEM HYD
LOWERING BRAKE VALVE	11239880	2	1	629	51 16 404 14	LOWERING BRAKE VALVE
LOWERING BRAKE VALVE	11239880	2	1	631	59 21 584 14	LOWERING BRAKE VALVE
LOWERING BRAKE VALVE	511640414	3	1	626	10 51 973 8	SELF-LOADING SYSTEM HYD
LOWERING BRAKE VALVE	592158414	4	1	626	10 51 973 8	SELF-LOADING SYSTEM HYD
LUBE OIL FILTER ASSEMBLY	10142942	150	1	201	10 14 032 7	DIESEL ENGINE
LUBRICATING OIL LINE	10140137	7	1	268	10 14 013 6	EXHAUST TC MOUNTING
LUBRICATING OIL PUMP	10133945	140	1	201	10 14 032 7	DIESEL ENGINE
LUBRICATING OIL PUMP	10138565	1	1	230	10 13 394 5	LUBRICATING OIL PUMP
LUBRICATING OIL PUMP	592178914	580	1	79	11 24 682 0	DISTRIBUTOR GEARBOX
LUG SHEAVE SET	992925814	11	1	320	10 51 968 6	LUG SUPERSTRUCTURE CPL
LUG SUPERSTRUCTURE CPL	10519686	1	1	318	10 51 969 1	LUG SUPERSTRUCTURE CPL
LUG SUPERSTRUCTURE CPL	10519691	25	1	2	01 38 362 14	LR 1300 SX
LUMINOUS PUSH BUTTON CO	6204372	20	2	365	10 53 171 8	KEYBOARD
LUMINOUS SWITCH CONTACT	6001593	21	5	365	10 53 171 8	KEYBOARD
LUMINOUS SWITCH CONTACT	6001593	36	1	594	11 21 530 2	CABIN REM. EL
MAGNET COIL	11229186	1	2	20	10 59 143 5	DIRECTIONAL CONTROL VALV
MAGNET COIL	693208614	1	2	19	11 22 918 4	DIRECTIONAL CONTROL VALV
MAIN JET SOLEX 0.8MM	714001914	38	2	8	11 29 618 6	SUPERSTRUCTURE HYDR
MAIN JET SOLEX 0.8MM	714001914	5	1	659	10 51 728 1	TUBING HYDR
MAIN JET SOLEX 1.2MM	714002114	7	1	573	10 51 726 2	TUBING HYDR
MAIN LUG HYDR	10519687	2	1	320	10 51 968 6	LUG SUPERSTRUCTURE CPL
MAINS SUPPLY BATTERY	10560137	843	1	4	01 38 362 14	LR 1300 SX
MAINTENANCE SWITCH	11060522	20	1	186	11 24 114 2	SUCTION UNIT AIR
MALE INSERT	605604714	33	1	466	11 90 151 1	CABLE LOOM 1 PIVOT PIECE E
MALE INSERT	605604714	31	1	531	97 14 959 03	HOIST LIMIT SWITCH EL
MALE INSERT	605604714	32	1	553	10 57 651 9	CABLE LOOM
MALE INSERT	605611814	43	1	466	11 90 151 1	CABLE LOOM 1 PIVOT PIECE E
MANIFOLD FOR WATER CPL.	10146012	388	1	202	10 14 032 7	DIESEL ENGINE
MANUAL VENTILATION PUMP	10129218	4	1	193	10 55 091 1	ADD-ON PRELIMINARY FUEL F
MASTER SWITCH	11214818	10	1	362	10 51 907 9	CONTROL STAND LEFT
MASTER SWITCH	11214819	10	1	312	10 52 160 2	CROSS MASTER SWITCH EL
MEASURING HOSE	7002475	11	2	455	10 56 183 8	TOOL
MIRROR	592290814	8	1	381	59 22 905 14	MIRROR + SUNN VISOR
MIRROR + SUNN VISOR	592290514	85	1	373	10 35 008 0	CABIN
MIXER	10144086	5	1	283	11 90 032 5	EXHAUST GAS SYSTEM

Description	Item	Pos.	Quantity	Sheet	Assembly	Description
MODEM CPL RFK	11223226	10	1	566	11 90 722 6	MODEM RFK
MODEM RFK	11907226	438	1	3	01 38 362 14	LR 1300 SX
MODULE ASSEMBLY GROUP	916793914	1	2	62	10 56 069 4	MODULES INSTALLATION
MODULE REFUELLING SYSTE	10521559	11	1	674	10 52 155 4	REFUELLING SYSTEM RFK
MODULES INSTALLATION	10560694	49	1	6	11 24 047 9	SUPERSTRUCTURE CPL
MOISTURE SENSOR	10141261	15	1	196	11 24 114 5	ASSEMBLY INSTAL.
MONITOR CABIN ADD-ON	10578486	10	1	656	10 58 064 7	VIDEO MONITORING SYSTEM
MONITOR LCD	11240503	1	1	653	10 53 352 4	CABIN EL
MONITOR LCD CPL	11260077	24	1	368	11 26 095 7	CONTROL STAND RIGHT
MONITOR SCREEN HOUSING	11262812	2	1	389	11 26 095 6	STEERING CONSOLE RIGHT
MOTOR	592293214	60	1	385	10 58 467 1	WATER VALVE
MOTOR BEARING CPL	11241138	12	1	73	11 24 048 0	CENTRAL POWER UNIT
MOTOR CONTROL DEVICE	10145725	570	1	203	10 14 032 7	DIESEL ENGINE
MOTOR CONTROL DEVICE	10883842	1	1	279	10 14 572 5	MOTOR CONTROL DEVICE
MOTOR COWLING	10545910	2	1	288	11 24 409 0	PANELLING SUPERSTR. INSTA
MOTOR FLANGE	540273014	7	1	582	54 02 705 14	DRIVE UNIT CPL
MOTOR FLANGE	927564101	85	1	350	90 01 376 2	SLEWING GEAR DRIVE
MOTOR HOLDER	11267559	26	1	177	10 57 423 7	COOLER MOTOR
MOUNTING BRACKET	10578343	33	1	58	10 58 163 4	CABIN SUSPENSION CPL
MOUNTING LINK CPL	993560614	26	4	618	10 51 971 3	SELF-LOADING SYSTEM RFK
MOUNTING LINK LEFT CPL	11235361	11	1	64	10 51 969 4	A-FRAME ERECTION CYL INST
MOUNTING LINK RIGHT CPL	11235382	21	1	64	10 51 969 4	A-FRAME ERECTION CYL INST
MOUNTING LINK ST. CONST.	992982314	14	6	317	99 29 803 14	LASHING BALLAST
MOUNTING PARTS	10526560	11	1	314	99 23 386 14	COUNTERWEIGHT ARRANGEM
MOUNTING PARTS	11265572	11	1	52	11 27 315 5	CENTRAL GREASING
MOUNTING PARTS	11283576	2	1	519	99 06 461 14	ANEMOMETER CPL
MOUNTING PARTS	11286299	11	1	514	11 24 132 4	BOOM HEAD CPL
MOUNTING PARTS	11287445	11	1	551	99 34 394 14	TIP BOOM CPL
MOUNTING PARTS	11301266	11	1	549	99 09 205 14	A-FRAME CPL
MOUNTING PARTS SUPERST	11244837	14	1	71	11 26 560 6	AGGREGATE DIESEL ENGINE
MOUNTING SHEET	10149477	2	1	271	10 14 584 5	GENERATOR, PRE-ASSEMBLE
MULTI-DISC CARRIER	501559414	96	1	339	99 04 645 14	DRIVE
MULTI-DISC CARRIER	927564001	70	1	350	90 01 376 2	SLEWING GEAR DRIVE
MULTI-DISC CARRIER	944406203	75	1	421	96 93 178 01	TRACTION DRIVE
MULTI-DISK BRAKE	502038301	80	1	350	90 01 376 2	SLEWING GEAR DRIVE
MUSHROOM BUTTON	592289914	73	1	373	10 35 008 0	CABIN
NAME PLATE TILTING-BACK S	790485314	5	1	565	97 08 757 03	TILTING-BACK SUPPORTS
NAMEPLATE ACCIDENT PRE	11461533	42	1	27	11 24 519 0	SUPERSTRUCTURE EL
NAMEPLATE CONTROL PLATE	10549547	51	1	356	11 27 970 6	CABIN CPL
NAMEPLATE CONTROL PLATE	10549800	52	1	356	11 27 970 6	CABIN CPL
NAMEPLATE UVV	773195614	460	2	571	10 51 743 9	ROPE LUG CPL RFK
NEEDLE ADD-ON PARTS	993438714	180	1	3	01 38 362 14	LR 1300 SX
NEEDLE CAGE	747462814	20	1	581	54 02 704 14	POWER TAKE-OFF CPL
NEEDLE EL	993309414	3	1	551	99 34 394 14	TIP BOOM CPL
NEEDLES	540244214	14	72	578	54 02 701 14	PLANETARY STAGE
NEEDLES	540271114	24	48	578	54 02 701 14	PLANETARY STAGE
NON-RETURN VALVE	10099055	12	2	398	11 89 300 5	TUBING HYDR
NON-RETURN VALVE	10119971	9	1	217	10 14 671 6	OIL LINE PRE-ASSEMBLY
NON-RETURN VALVE	10351238	70	1	643	10 33 671 2	SUPPORT CYL
NON-RETURN VALVE	11229182	4	1	17	10 35 148 6	VALVE BLOCK
NON-RETURN VALVE	11233729	3	2	68	10 22 540 8	VALVE BLOCK
NON-RETURN VALVE	11233742	9	1	68	10 22 540 8	VALVE BLOCK
NON-RETURN VALVE	11233749	10	1	68	10 22 540 8	VALVE BLOCK
NON-RETURN VALVE	11233751	11	1	68	10 22 540 8	VALVE BLOCK
NON-RETURN VALVE	11270155	3	1	479	59 20 224 14	LOAD HOLDING VALVE
NON-RETURN VALVE	510411614	10	1	477	10 51 959 1	TUBING HYDR
NON-RETURN VALVE	510493714	4	1	446	11 26 260 6	WINCH 1 HYDR
NON-RETURN VALVE	510493714	4	1	452	11 26 261 1	WINCH 2 HYDR
NON-RETURN VALVE	511419314	22	1	75	11 24 773 5	HYDR POWER UNIT
NON-RETURN VALVE	511458114	16	4	398	11 89 300 5	TUBING HYDR

Description	Item	Pos.	Quantity	Sheet	Assembly	Description
NON-RETURN VALVE	511458814	5	1	446	11 26 260 6	WINCH 1 HYDR
NON-RETURN VALVE	511458814	5	1	452	11 26 261 1	WINCH 2 HYDR
NON-RETURN VALVE	511607214	31	1	8	11 29 618 6	SUPERSTRUCTURE HYDR
NON-RETURN VALVE	511631514	41	1	10	11 29 618 6	SUPERSTRUCTURE HYDR
NON-RETURN VALVE	570346208	65	1	643	10 33 671 2	SUPPORT CYL
NON-RETURN VALVE	592044714	33	1	8	11 29 618 6	SUPERSTRUCTURE HYDR
NON-RETURN VALVE	592052914	29	1	677	51 00 959 14	REFUEL PUMP
NOTCHED SLEEVE	540272314	33	1	580	54 02 703 14	FLANGE CPL
NOZZLE	11226142	200	1	346	51 14 347 14	SG SAFETY BLOCK
NOZZLE	11233732	7	1	68	10 22 540 8	VALVE BLOCK
NOZZLE	11239895	3	1	631	59 21 584 14	LOWERING BRAKE VALVE
NOZZLE	11249191	270	1	67	59 21 041 14	DOUBLE-ACTING CYL
NUT 9SMNPB28K	9278873	11	1	106	92 78 875	PRESSURE CUT-OFF
NUT LWN 8-60-106 M33 10	412705014	12	80	393	10 51 969 6	CONNECTION SUPERSTR UC
NUT M22X1.5 11SMNPB30+C;E	9072969	13	1	138	10 12 226 5	SEAL KIT REGULATING VALVE
NUT M24X1 9SMNPB28K	9077401	28	1	138	10 12 226 5	SEAL KIT REGULATING VALVE
O-RING	10002167	4	2	260	10 14 821 5	THERMOSTAT HOUSING ASS
O-RING	10002309	24	1	123	10 12 224 8	RK ADDITIONAL PARTS
O-RING	10002309	24	1	136	10 13 803 3	SEAL KIT CPL.
O-RING	10004261	9	1	206	10 14 768 6	POWER UNIT SUPPORT ATT
O-RING	10016874	17	2	135	10 12 226 2	REGULATION REPAIR KIT
O-RING	10016947	28	2	137	10 13 803 4	GASKET KIT INT.FLANGE
O-RING	10097551	4	1	92	11 26 744 7	SHUTTLE VALVE
O-RING	10097988	6	2	424	79 05 233 14	CARRYING ROLLER CPL
O-RING	10115240	27	1	405	11 22 473 8	ADJUSTMENT
O-RING	10116255	1	1	254	10 29 998 8	HEATING FLANGE PRE.ASS.
O-RING	10128559	2	1	236	10 15 278 7	SEAL KIT HIGH PRESSURE P
O-RING	10128671	1	1	236	10 15 278 7	SEAL KIT HIGH PRESSURE P
O-RING	10128678	3	1	236	10 15 278 7	SEAL KIT HIGH PRESSURE P
O-RING	10130757	2	1	240	10 13 508 0	HIGH PRESSURE CONNECTO
O-RING	10217777	2	1	276	10 12 843 9	LOCKING PIECES
O-RING	10218953	3	1	44	10 51 572 4	RETURN FILTER
O-RING	10225991	10	1	161	51 14 145 14	PRESSURE LIMITING VALVE
O-RING	10282774	4	2	205	10 15 445 8	CYLINDER
O-RING	10340226	20	2	194	10 30 300 7	FUEL PREFILTER
O-RING	10350604	2	1	162	10 22 358 1	PRESSURE FILTER
O-RING	10351236	45	1	643	10 33 671 2	SUPPORT CYL
O-RING	10351237	95	2	643	10 33 671 2	SUPPORT CYL
O-RING	10351605	22	1	146	11 22 127 4	PUMP ELEMENT
O-RING	10351605	22	1	153	10 35 161 0	SEALING SET CPL
O-RING	10351608	23	4	146	11 22 127 4	PUMP ELEMENT
O-RING	10351608	23	4	153	10 35 161 0	SEALING SET CPL
O-RING	10548553	59	1	339	99 04 645 14	DRIVE
O-RING	10593504	320	2	79	11 24 682 0	DISTRIBUTOR GEARBOX
O-RING	10802833	22	1	156	11 21 593 6	PUMP ELEMENT
O-RING	11008055	3	1	250	10 14 736 9	INTAKE STACK ASSEMBLY
O-RING	11066168	4	1	230	10 13 394 5	LUBRICATING OIL PUMP
O-RING	11212730	10	1	90	11 06 730 4	SHUTDOWN VALVE
O-RING	11215707	23	4	156	11 21 593 6	PUMP ELEMENT
O-RING	11219374	8	1	93	11 21 935 0	PUMP COVER
O-RING	11219376	10	1	95	11 21 991 8	BEARING FLANGE
O-RING	11220389	24	1	146	11 22 127 4	PUMP ELEMENT
O-RING	11220389	24	1	153	10 35 161 0	SEALING SET CPL
O-RING	11221283	2	1	152	11 22 127 6	ADAPTOR
O-RING	11224740	25	1	403	51 24 059 14	VARIABLE DISPLACEMENT MO
O-RING	11226084	90	1	346	51 14 347 14	SG SAFETY BLOCK
O-RING	11226144	210	4	346	51 14 347 14	SG SAFETY BLOCK
O-RING	11239916	4	1	629	51 16 404 14	LOWERING BRAKE VALVE
O-RING	11249804	9	1	402	11 89 617 8	SEALING SET
O-RING	11251423	8	2	402	11 89 617 8	SEALING SET

Description	Item	Pos.	Quantity	Sheet	Assembly	Description
O-RING	11267377	6	1	83	11 21 992 7	COVER
O-RING	11267377	6	1	84	11 21 992 9	COVER
O-RING	11267418	9	1	88	10 59 347 4	PRESSURE LIMITING VALVE
O-RING	11267418	8	1	89	11 21 936 9	LOCKING SET
O-RING	11910327	110	1	478	10 09 917 3	DOUBLE-ACTING CYL
O-RING	510587908	26	1	170	10 57 532 2	INTAKE PIPE OIL CPL
O-RING	592293414	180	1	384	59 22 930 14	AIR CONDITIONER
O-RING	592293514	190	1	384	59 22 930 14	AIR CONDITIONER
O-RING	7000329	23	2	101	92 74 731	SEAL KIT CONNECTING HOUS
O-RING	7004512	32	1	96	10 11 834 9	DOUBLE V-PUMP
O-RING	7004512	32	1	116	92 76 408	SEAL KIT DOUBLE PUMP
O-RING	7006213	9	1	89	11 21 936 9	LOCKING SET
O-RING	7007492	10	1	88	10 59 347 4	PRESSURE LIMITING VALVE
O-RING	7009080	5	1	260	10 14 821 5	THERMOSTAT HOUSING ASS
O-RING	7019733	2	1	151	70 19 834	ADAPTOR
O-RING	7022118	29	2	137	10 13 803 4	GASKET KIT INT.FLANGE
O-RING	7022118	14	1	403	51 24 059 14	VARIABLE DISPLACEMENT MO
O-RING	7028151	26	1	405	11 22 473 8	ADJUSTMENT
O-RING	726401514	15	1	47	10 56 073 3	FUEL TANK CPL
O-RING	726403201	89	1	421	96 93 178 01	TRACTION DRIVE
O-RING	726403514	18	1	23	51 05 719 14	QUICK-FITTING THREAD COU
O-RING	726404414	20	4	171	10 58 017 0	RETURN PIPE
O-RING	726408414	19	1	23	51 05 719 14	QUICK-FITTING THREAD COU
O-RING	726409714	27	1	170	10 57 532 2	INTAKE PIPE OIL CPL
O-RING	726409814	24	3	43	10 56 070 1	TANK HYDR CPL
O-RING	726410201	79	1	421	96 93 178 01	TRACTION DRIVE
O-RING	726411214	29	3	75	11 24 773 5	HYDR POWER UNIT
O-RING	7264148	24	1	350	90 01 376 2	SLEWING GEAR DRIVE
O-RING	726424214	16	1	582	54 02 705 14	DRIVE UNIT CPL
O-RING	726428401	91	1	421	96 93 178 01	TRACTION DRIVE
O-RING	726428714	25	2	43	10 56 070 1	TANK HYDR CPL
O-RING	726429814	5	1	92	11 26 744 7	SHUTTLE VALVE
O-RING	726431414	25	2	170	10 57 532 2	INTAKE PIPE OIL CPL
O-RING	726431414	29	1	170	10 57 532 2	INTAKE PIPE OIL CPL
O-RING	726435801	68	1	350	90 01 376 2	SLEWING GEAR DRIVE
O-RING	726450601	6	2	421	96 93 178 01	TRACTION DRIVE
O-RING	726453901	69	1	350	90 01 376 2	SLEWING GEAR DRIVE
O-RING	726456214	58	1	339	99 04 645 14	DRIVE
O-RING	726456914	8	1	22	51 33 139 14	DOUBLE-ACTING CYL
O-RING	726456914	8	1	660	59 20 008 14	DOUBLE-ACTING CYL
O-RING	726459414	12	1	403	51 24 059 14	VARIABLE DISPLACEMENT MO
O-RING	726461014	24	2	398	11 89 300 5	TUBING HYDR
O-RING	726461714	9	2	344	10 55 216 1	TUBING HYDR
O-RING	7264625	1	1	214	50 04 624	OIL DRAIN PLUG
O-RING	726466314	180	1	67	59 21 041 14	DOUBLE-ACTING CYL
O-RING	726469014	70	1	580	54 02 703 14	FLANGE CPL
O-RING	7380015	22	2	101	92 74 731	SEAL KIT CONNECTING HOUS
O-RING	7380083	3	1	262	10 14 274 2	COOLANT PIPE BEND ADD-ON
O-RING	7380120	28	2	101	92 74 731	SEAL KIT CONNECTING HOUS
O-RING	7380297	39	1	126	10 13 802 7	REPAIR KIT SHAFT
O-RING	7380297	39	1	134	10 13 803 2	REPAIR KIT LOCK RING
O-RING	7380297	31	1	136	10 13 803 3	SEAL KIT CPL.
O-RING	7380297	21	1	142	10 13 452 1	THROUGH DRIVE
O-RING	7380348	24	2	101	92 74 731	SEAL KIT CONNECTING HOUS
O-RING	7380423	12	1	213	10 15 529 8	OIL SUMP PRE-ASS.
O-RING	7380574	18	1	135	10 12 226 2	REGULATION REPAIR KIT
O-RING	7380576	27	1	138	10 12 226 5	SEAL KIT REGULATING VALVE
O-RING	7380596	81	1	103	92 73 644	SEAL KIT REGULATING VALVE
O-RING	7380601	22	1	140	10 13 000 5	THROUGH DRIVE
O-RING	7380601	22	1	142	10 13 452 1	THROUGH DRIVE

Description	Item	Pos.	Quantity	Sheet	Assembly	Description
O-RING	7380605	22	1	139	10 12 987 4	THROUGH DRIVE
O-RING	7380605	40	1	181	11 24 114 1	COOLER INSTALLATION CHA
O-RING	7380605	5	1	251	10 14 736 4	AIR INTAKE ASSEMBLY
O-RING	7380608	26	1	138	10 12 226 5	SEAL KIT REGULATING VALVE
O-RING	7380610	23	2	137	10 13 803 4	GASKET KIT INT.FLANGE
O-RING	7380612	65	1	103	92 73 644	SEAL KIT REGULATING VALVE
O-RING	7380648	32	10	101	92 74 731	SEAL KIT CONNECTING HOUS
O-RING	7380648	64	5	102	90 74 418	REGULATING VALVE
O-RING	7380648	64	5	103	92 73 644	SEAL KIT REGULATING VALVE
O-RING	7380653	8	2	206	10 14 768 6	POWER UNIT SUPPORT ATT
O-RING	7380653	9	1	274	10 11 557 7	FLYWHEEL HOUSING MOUNT
O-RING	7380656	18	4	116	92 76 408	SEAL KIT DOUBLE PUMP
O-RING	7380657	36	1	109	98 89 977	REPAIR KIT SHAFT
O-RING	7380657	36	1	114	92 68 016	REPAIR KIT LOCK RING
O-RING	7380657	2	1	282	10 14 637 4	LOCKING PIECES
O-RING	7380691	22	1	141	10 13 235 7	CONSTRUCTION KIT OUTPUT
O-RING	7380691	22	1	143	10 13 806 8	THROUGH DRIVE
O-RING	7380865	62	1	103	92 73 644	SEAL KIT REGULATING VALVE
O-RING	7380868	70	1	103	92 73 644	SEAL KIT REGULATING VALVE
O-RING	7380868	70	1	108	92 75 443	REPAIR SET LID
O-RING	7380888	56	2	101	92 74 731	SEAL KIT CONNECTING HOUS
O-RING	7380888	61	1	102	90 74 418	REGULATING VALVE
O-RING	7380888	61	1	103	92 73 644	SEAL KIT REGULATING VALVE
O-RING	7380955	9	2	229	10 12 948 0	OIL COOLER, PRE-ASSEMBLE
O-RING	7380970	41	1	181	11 24 114 1	COOLER INSTALLATION CHA
O-RING	7380970	7	1	252	10 14 967 6	CONNECTING LINE ADD-ON
O-RING	7380986	12	1	194	10 30 300 7	FUEL PREFILTER
O-RING	7380987	21	1	138	10 12 226 5	SEAL KIT REGULATING VALVE
O-RING	7381004	70	1	115	92 73 187	REPAIR KIT MAGNET
O-RING	7381013	23	2	123	10 12 224 8	RK ADDITIONAL PARTS
O-RING	7381013	23	2	136	10 13 803 3	SEAL KIT CPL.
O-RING	7381056	24	1	103	92 73 644	SEAL KIT REGULATING VALVE
O-RING	7381056	24	1	106	92 78 875	PRESSURE CUT-OFF
O-RING	7381082	82	1	103	92 73 644	SEAL KIT REGULATING VALVE
O-RING	7381087	63	1	103	92 73 644	SEAL KIT REGULATING VALVE
O-RING	7381103	60	1	103	92 73 644	SEAL KIT REGULATING VALVE
O-RING	7381103	2	1	277	10 12 797 9	LOCKING PIECES
O-RING	7381127	21	1	132	10 12 352 8	STOP PLUG
O-RING	7381127	21	1	137	10 13 803 4	GASKET KIT INT.FLANGE
O-RING	7381128	20	1	132	10 12 352 8	STOP PLUG
O-RING	7381128	22	1	137	10 13 803 4	GASKET KIT INT.FLANGE
O-RING	7381438	12	1	121	10 12 321 4	SEAL KIT PRESSUR.CONTROL
O-RING	7381439	11	1	121	10 12 321 4	SEAL KIT PRESSUR.CONTROL
O-RING	7381440	10	1	121	10 12 321 4	SEAL KIT PRESSUR.CONTROL
O-RING	7381442	23	1	103	92 73 644	SEAL KIT REGULATING VALVE
O-RING	7381442	23	1	106	92 78 875	PRESSURE CUT-OFF
O-RING	7381446	22	1	138	10 12 226 5	SEAL KIT REGULATING VALVE
O-RING	7381526	4	1	263	10 14 274 4	COOLING WATER AIR BLEED
O-RING	7381593	7	2	210	10 14 201 8	CRANKCASE BREATHER ASS
O-RING	7381615	9	1	264	10 14 601 2	MANIFOLD FOR WATER CPL.
O-RING	7381685	4	1	231	10 13 394 7	SUCTION PUMP WITH FASTEN
O-RING	7381779	7	2	206	10 14 768 6	POWER UNIT SUPPORT ATT
O-RING	7381779	5	2	264	10 14 601 2	MANIFOLD FOR WATER CPL.
O-RING	7382059	5	1	230	10 13 394 5	LUBRICATING OIL PUMP
O-RING	7412937	15	1	194	10 30 300 7	FUEL PREFILTER
O-RING	761032203	73	1	350	90 01 376 2	SLEWING GEAR DRIVE
O-RING	790311914	30	1	75	11 24 773 5	HYDR POWER UNIT
O-RING	790347014	330	1	79	11 24 682 0	DISTRIBUTOR GEARBOX
O-RING	9177947	28	1	170	10 57 532 2	INTAKE PIPE OIL CPL
OBSTRUCTION LIGHT	10226144	31	2	593	99 24 978 14	BOOM ELECTRICS

Description	Item	Pos.	Quantity	Sheet	Assembly	Description
OIL COOLER	10352185	1	1	25	10 22 592 5	COOLER MOTOR
OIL COOLER	5700088	2	1	229	10 12 948 0	OIL COOLER, PRE-ASSEMBLE
OIL COOLER ADD-ON	10129481	130	1	201	10 14 032 7	DIESEL ENGINE
OIL COOLER HOUSING	10129479	1	1	229	10 12 948 0	OIL COOLER, PRE-ASSEMBLE
OIL COOLER INSTALLATION	10519616	14	1	6	11 24 047 9	SUPERSTRUCTURE CPL
OIL COOLER, PRE-ASSEMBLE	10129480	1	1	228	10 12 948 1	OIL COOLER ADD-ON
OIL DIPSTICK	10145918	2	1	215	10 14 591 9	OIL DIPSTICK WITH PIPE
OIL DIPSTICK	11290849	180	1	79	11 24 682 0	DISTRIBUTOR GEARBOX
OIL DIPSTICK CPL.	10142567	4	1	172	11 24 113 9	ADD-ON PARTS DIESEL ENGIN
OIL DIPSTICK WITH PIPE	10145919	21	1	201	10 14 032 7	DIESEL ENGINE
OIL DRAIN PLUG	5004624	8	1	213	10 15 529 8	OIL SUMP PRE-ASS.
OIL DRAIN PLUG G1"X11 MS	403900714	17	4	43	10 56 070 1	TANK HYDR CPL
OIL DRAIN PLUG G1"X11 MS	403900714	16	1	47	10 56 073 3	FUEL TANK CPL
OIL DRAIN PLUG G1"X11 MS	403900714	33	2	170	10 57 532 2	INTAKE PIPE OIL CPL
OIL DRAIN PLUG G1"X11 MS	403900714	41	1	174	11 24 114 0	COOLER INSTALLATION WATE
OIL DRAIN PLUG M22X1.5	511442214	27	1	75	11 24 773 5	HYDR POWER UNIT
OIL FILLER NECK	927693401	95	1	350	90 01 376 2	SLEWING GEAR DRIVE
OIL LEVEL SIGHT GLASS	11287761	16	1	179	11 28 734 7	EQUALIZING RESERVOIR
OIL LEVEL SIGHT GLASS	774322101	77	2	350	90 01 376 2	SLEWING GEAR DRIVE
OIL LINE	10583845	4	1	324	10 55 156 3	WINCH
OIL LINE	11893216	6	1	436	10 53 039 8	WINCH
OIL LINE PRE-ASSEMBLY	10146716	25	1	201	10 14 032 7	DIESEL ENGINE
OIL MOTOR	510232214	2	1	573	10 51 726 2	TUBING HYDR
OIL MOTOR	512239414	5	1	182	10 57 423 9	COOLER MOTOR
OIL MOTOR	512250114	6	1	177	10 57 423 7	COOLER MOTOR
OIL MOTOR	512294214	2	1	321	10 51 968 7	MAIN LUG HYDR
OIL MOTOR	512299114	3	2	344	10 55 216 1	TUBING HYDR
OIL MOTOR	550945314	6	1	25	10 22 592 5	COOLER MOTOR
OIL RETURN PIPE	10131350	1	1	217	10 14 671 6	OIL LINE PRE-ASSEMBLY
OIL RETURN PIPE	10140138	17	1	268	10 14 013 6	EXHAUST TC MOUNTING
OIL SIGHT GLASS	5106280	18	4	43	10 56 070 1	TANK HYDR CPL
OIL SUMP	10155297	1	1	213	10 15 529 8	OIL SUMP PRE-ASS.
OIL SUMP PRE-ASS.	10155298	1	1	212	10 14 844 4	OIL SUMP WITH FASTENING
OIL SUMP WITH FASTENING	10148444	20	1	201	10 14 032 7	DIESEL ENGINE
OMNIFIT	7016208	106	1	125	10 13 802 6	RK CYL.+CONTROL PLATE+SH
OMNIFIT	7016208	106	1	131	10 14 131 6	TERMINAL BOARD PRE-ASS.
OPERATING HOURS COUNTE	10599206	31	1	362	10 51 907 9	CONTROL STAND LEFT
OPERATIONAL CONTROL	592291914	123	1	373	10 35 008 0	CABIN
OPERATOR SEAT	10225068	11	1	356	11 27 970 6	CABIN CPL
ORIFICE	10226479	5	1	376	10 35 007 6	SLIDING DOOR
ORIFICE	11248964	21	1	288	11 24 409 0	PANELLING SUPERSTR. INSTA
ORIFICE	11248966	22	1	288	11 24 409 0	PANELLING SUPERSTR. INSTA
ORIFICE	11248990	19	2	288	11 24 409 0	PANELLING SUPERSTR. INSTA
ORIFICE	11248991	15	2	288	11 24 409 0	PANELLING SUPERSTR. INSTA
ORIFICE	11248992	20	2	288	11 24 409 0	PANELLING SUPERSTR. INSTA
OUTER MULTI-DISC	501540414	97	8	339	99 04 645 14	DRIVE
OUTER MULTI-DISC	503192801	8	10	423	93 95 895 01	BRAKE MULTI-DISC SET
OUTER MULTI-DISC	503199301	5	9	351	50 20 383 01	MULTI-DISK BRAKE
OUTER MULTI-DISC	503199301	4	9	353	93 93 478 01	BRAKE MULTI-DISC SET
OUTLET MANIFOLD	10141440	1	1	266	10 14 144 3	EXHAUST PIPE PRE-ASS.
OUTLET MANIFOLD	10141442	2	2	266	10 14 144 3	EXHAUST PIPE PRE-ASS.
OUTLET MODULE	10143994	2	1	284	10 14 404 9	SCR CPL.
OUTPUT SHAFT	938585201	10	1	350	90 01 376 2	SLEWING GEAR DRIVE
OUTPUT SHAFT HOUSING	927562201	1	1	350	90 01 376 2	SLEWING GEAR DRIVE
OUTRIGGER	919014814	23	1	598	99 10 116 14	ROPE GUIDE
OUTRIGGER	919017314	24	1	598	99 10 116 14	ROPE GUIDE
OUTSIDE MIRROR	779002114	43	1	356	11 27 970 6	CABIN CPL
OVERPRESSURE VALVE	10152592	10	1	229	10 12 948 0	OIL COOLER, PRE-ASSEMBLE
PAN-HEAD SCREW ISO 7045	10541536	19	20	356	11 27 970 6	CABIN CPL
PAN-HEAD SCREW ISO 7045 M	10541540	4	11	389	11 26 095 6	STEERING CONSOLE RIGHT

Description	Item	Pos.	Quantity	Sheet	Assembly	Description
PAN-HEAD SCREW ISO 7045	10541561	28	16	356	11 27 970 6	CABIN CPL
PAN-HEAD SCREW ISO 7045	10541561	6	3	390	97 07 857 03	SPIRIT LEVEL ASSY.
PAN-HEAD SCREW ISO 7045	400180214	35	8	356	11 27 970 6	CABIN CPL
PAN-HEAD SCREW ISO 7045	400180214	30	4	365	10 53 171 8	KEYBOARD
PAN-HEAD SCREW ISO 7045	10541563	16	2	674	10 52 155 4	REFUELLING SYSTEM RFK
PAN-HEAD SCREW ISO 7045	400180314	36	15	356	11 27 970 6	CABIN CPL
PANEL SCREW	11219933	8	1	85	11 21 991 0	PUMP HOUSING
PANELLING RIGHT	592289814	72	1	373	10 35 008 0	CABIN
PANELLING SUPERSTR. INSTA	11244090	11	1	71	11 26 560 6	AGGREGATE DIESEL ENGINE
PAPER FLEECE	10350585	1	1	48	11 28 086 8	AERATION FILTER
PARALLEL PIN	10598777	23	2	405	11 22 473 8	ADJUSTMENT
PARALLEL PIN 8M6X24 ST 2 K	10011777	9	2	232	10 13 382 3	SUCTION PUMP PRE-ASS.
PARALLEL PIN ISO 2338 6M6X	570948608	33	1	156	11 21 593 6	PUMP ELEMENT
PARALLEL PIN ISO 8734 10M6X	4981077	22	2	123	10 12 224 8	RK ADDITIONAL PARTS
PARALLEL PIN ISO 8734 4M6X	4901104	8	1	232	10 13 382 3	SUCTION PUMP PRE-ASS.
PARALLEL PIN ISO 8734 5M6X	4980046	44	2	100	10 11 835 7	REPAIR KIT CONNECTION HO
PARALLEL PIN ISO 8734 6M6X	4980000	3	1	231	10 13 394 7	SUCTION PUMP WITH FASTEN
PARTITION	602832314	72	1	360	10 55 963 5	SWITCH CABINET X1
PC-BOARD PLATE 1	917585714	51	1	360	10 55 963 5	SWITCH CABINET X1
PEDESTAL	10512048	101	1	373	10 35 008 0	CABIN
PEDESTAL	10512061	89	1	373	10 35 008 0	CABIN
PEDESTAL	11245755	1	2	588	11 24 147 8	UC PLATFORM
PEDESTAL	992671814	1	2	432	99 23 389 14	UC PLATFORM
PENDULUM	990627014	23	1	520	10 59 863 3	PENDULUM CPL
PENDULUM CPL	10598633	1	1	519	99 06 461 14	ANEMOMETER CPL
PERFORATED PLATE	10135441	2	1	213	10 15 529 8	OIL SUMP PRE-ASS.
PERFORATED PLATE	10565879	10	1	302	10 56 580 8	DOOR
PERFORATED PLATE	10566239	12	1	301	10 56 623 7	DOOR
PERFORATED PLATE	10578841	12	1	296	10 57 883 5	DOOR
PERFORATED PLATE	10578971	10	1	298	10 57 897 6	DOOR
PERFORATED PLATE	10579423	12	1	300	10 57 940 0	DOOR
PERFORATED PLATE	11290846	165	2	79	11 24 682 0	DISTRIBUTOR GEARBOX
PILOT CONTROLLED CHECK	510466114	2	1	659	10 51 728 1	TUBING HYDR
PIN	10115230	11	1	405	11 22 473 8	ADJUSTMENT
PIN	10350555	32	2	564	99 23 415 14	STAY ROPE ROD
PIN	10529084	15	1	656	10 58 064 7	VIDEO MONITORING SYSTEM
PIN	10529086	16	1	656	10 58 064 7	VIDEO MONITORING SYSTEM
PIN	10572058	11	4	639	11 89 568 6	SELF-LOADING SYSTEM RFK
PIN	10574630	1	1	444	10 57 462 9	PIN CPL
PIN	11240009	98	3	461	11 23 820 3	PIVOT PIECE CPL
PIN	11250329	30	4	167	11 24 113 8	MOTOR BEARING CPL
PIN	11301479	42	1	58	10 58 163 4	CABIN SUSPENSION CPL
PIN	11493575	4	1	536	79 04 112 14	BOTTOM HOOK BLOCK
PIN	592291514	1	1	382	59 22 914 14	PLATFORM FIXATION CPL
PIN	9477429	18	1	107	10 13 975 2	REPAIR SET SWIVEL YOKE
PIN	9477439	13	2	98	10 11 835 0	CONNECTION HOUSING
PIN	949388414	2	2	565	97 08 757 03	TILTING-BACK SUPPORTS
PIN	956067614	3	1	529	99 48 521 14	TIP BOOM CPL
PIN	956070214	9	1	529	99 48 521 14	TIP BOOM CPL
PIN	956418614	17	2	564	99 23 415 14	STAY ROPE ROD
PIN	956711314	23	8	618	10 51 971 3	SELF-LOADING SYSTEM RFK
PIN	956802414	13	1	526	99 23 398 14	ROLLER SET
PIN	956802514	14	1	526	99 23 398 14	ROLLER SET
PIN	956859714	4	4	600	99 23 405 14	INTERMEDIATE TENSIONING
PIN	958280214	16	4	564	99 23 415 14	STAY ROPE ROD
PIN	958554414	13	2	557	11 28 744 5	MOUNTING PARTS
PIN	959866614	7	1	329	99 29 258 14	LUG SHEAVE SET
PIN	959912614	16	6	317	99 29 803 14	LASHING BALLAST
PIN	968523914	27	1	58	10 58 163 4	CABIN SUSPENSION CPL
PIN	970883003	27	2	308	11 24 483 7	MOUNTING PARTS SUPERST

Description	Item	Pos.	Quantity	Sheet	Assembly	Description
PIN	9888133	19	1	107	10 13 975 2	REPAIR SET SWIVEL YOKE
PIN 100X1606 LHRD900-40;100	11239740	22	1	485	11 24 444 4	A-FRAME 1 CPL
PIN 110X198 LHRD900-40;100	959912214	13	6	317	99 29 803 14	LASHING BALLAST
PIN 115X200 LHRD900-40;100	949389914	12	2	485	11 24 444 4	A-FRAME 1 CPL
PIN 120X270 35NICRMOV125	959712214	1	2	63	99 23 451 14	PIVOT BOLT INSTALLATION
PIN 15.9X59X25X83 LHRD750-	950387314	59	10	586	10 55 372 1	ROOF RAILING RFK
PIN 150X330	11230438	4	1	410	51 33 141 14	DOUBLE-ACTING CYL
PIN 20X23 PA 6 G	956266814	3	1	487	91 90 584 14	ANGLE INDICATION
PIN 30X46 LHRD750-30;10019	945877814	37	2	598	99 10 116 14	ROPE GUIDE
PIN 30X46 LHRD750-30;10019	945877814	3	1	601	99 10 125 14	FORK
PIN 35X 120 LHRD750-30;10019	953305103	27	1	598	99 10 116 14	ROPE GUIDE
PIN 48X58 LHRD900-40;10019	485568414	38	2	598	99 10 116 14	ROPE GUIDE
PIN 50X138 LHRD900-40;10019	10534039	13	4	64	10 51 969 4	A-FRAME ERECTION CYL INST
PIN 50X157 LHRD900-40;10019	956847814	2	2	518	11 28 610 5	RETAINING DEVICE CPL
PIN 50X95 LHRD750-30;10019	956047514	11	2	394	99 18 041 14	LASHING SUPERSTRUCTURE
PIN 53X67 LHRD900-40;10019	10550993	12	2	517	11 28 629 9	MOUNTING PARTS
PIN 53X82 LHRD900-40;10019	949946714	13	2	517	11 28 629 9	MOUNTING PARTS
PIN 55X92 LHRD900-40;10019	956215014	33	3	564	99 23 415 14	STAY ROPE ROD
PIN 58X113 LHRD900-40;10019	949174814	26	2	529	99 48 521 14	TIP BOOM CPL
PIN 58X113 LHRD900-40;10019	949174814	15	2	558	95 70 956 14	ANCHORING ROD CPL
PIN 58X95 LHRD900-40;10019	948959414	31	4	529	99 48 521 14	TIP BOOM CPL
PIN 58X95 LHRD900-40;10019	948959414	14	8	558	95 70 956 14	ANCHORING ROD CPL
PIN 58X95 LHRD900-40;10019	948959414	19	6	564	99 23 415 14	STAY ROPE ROD
PIN 60X110 LHRD750-30;10019	950663614	17	2	64	10 51 969 4	A-FRAME ERECTION CYL INST
PIN 60X120 LHRD900-40;10019	942804914	10	2	529	99 48 521 14	TIP BOOM CPL
PIN 63X120 LHRD900-40;10019	949351814	10	1	624	11 23 619 7	SELF-LOADING SYSTEM RFK
PIN 63X140 LHRD900-40;10019	959643514	11	4	517	11 28 629 9	MOUNTING PARTS
PIN 65X193 LHRD900-40;10019	957831614	10	4	316	10 52 656 0	MOUNTING PARTS
PIN 68X105 LHRD750-30;10019	948545514	39	2	598	99 10 116 14	ROPE GUIDE
PIN 73X95 LHRD900-40;10019	959575714	12	4	472	99 30 060 14	ANCHORING ROD CPL
PIN 73X95 LHRD900-40;10019	959575714	12	4	502	99 24 404 14	ANCHORING ROD CPL
PIN 73X95 LHRD900-40;10019	959575714	12	4	508	99 24 405 14	ANCHORING ROD CPL
PIN 73X95 LHRD900-40;10019	959575714	12	8	512	99 24 406 14	ANCHORING ROD CPL
PIN 73X95 LHRD900-40;10019	959575714	12	4	524	99 24 594 14	ANCHORING ROD CPL
PIN 75X240 LHRD900-40;10019	959912114	12	6	317	99 29 803 14	LASHING BALLAST
PIN 80X205 LHRD900-40;10019	949761814	12	2	557	11 28 744 5	MOUNTING PARTS
PIN 80X371 LHRD900-40;10019	950581614	11	4	460	11 23 820 3	PIVOT PIECE CPL
PIN 80X371 LHRD900-40;10019	950581614	10	1	493	11 28 726 4	PIN CPL
PIN 83X131 LHRD900-40;10019	959921514	12	8	489	99 26 417 14	ANCHORING ROD CPL
PIN 83X131 LHRD900-40;10019	959921514	17	4	524	99 24 594 14	ANCHORING ROD CPL
PIN COMPL.	11213816	4	1	543	79 05 205 14	BOTTOM HOOK BLOCK
PIN CONTACT	605615814	36	5	466	11 90 151 1	CABLE LOOM 1 PIVOT PIECE E
PIN CONTACT	605619814	34	14	466	11 90 151 1	CABLE LOOM 1 PIVOT PIECE E
PIN CONTACT	605619814	33	8	553	10 57 651 9	CABLE LOOM
PIN CONTACT	6905271	13	2	676	10 52 957 6	REFUELLING PUMP CPL
PIN CPL	10574629	11	4	435	11 22 050 0	WINCHES INSTALLATION
PIN CPL	10574629	11	4	450	11 22 050 1	WINCHES INSTALLATION
PIN CPL	11262110	11	4	644	11 89 568 8	SELF-LOADING SYSTEM RFK
PIN CPL	11287264	11	4	492	11 24 570 3	BOOM INTERMEDIATE SECTIO
PIN CPL	11287264	11	4	506	11 24 570 9	BOOM INTERMEDIATE SECTIO
PIN CPL	11287264	11	4	510	11 24 571 5	BOOM INTERMEDIATE SECTIO
PIN CPL	959835714	12	4	644	11 89 568 8	SELF-LOADING SYSTEM RFK
PIN CPL	992921714	29	2	417	11 89 365 0	CRAWLER CARRIER RIGHT CP
PIN CPL	992921714	29	2	428	11 89 365 1	CRAWLER CARRIER LEFT CP
PIN DIN 1435-B 35H11X90X80	453050914	5	12	600	99 23 405 14	INTERMEDIATE TENSIONING
PIN DIN 1435-B 35H11X90X80	453050914	5	14	602	97 05 997 03	INTERMEDIATE TENSIONING
PIN DIN EN 22340-B 25F7X120	485501714	23	2	58	10 58 163 4	CABIN SUSPENSION CPL
PIN DIN EN 22340-B 25F8X88	450052114	30	2	58	10 58 163 4	CABIN SUSPENSION CPL
PIN DIN EN 22340-B 25F8X88	450052114	2	2	63	99 23 451 14	PIVOT BOLT INSTALLATION
PIN DIN EN 22341-B 40H11X11	451436614	13	1	58	10 58 163 4	CABIN SUSPENSION CPL

Description	Item	Pos.	Quantity	Sheet	Assembly	Description
PIN DIN EN 22341-B 50H11X110	485519214	19	1	624	11 23 619 7	SELF-LOADING SYSTEM RFK
PIN DIN EN 22341-B 80H11X160	485518914	19	2	618	10 51 971 3	SELF-LOADING SYSTEM RFK
PIN EN 10060 28X220X192 X20	942594714	26	2	598	99 10 116 14	ROPE GUIDE
PIN EN 10278 20X144 S355J2;E	958214314	2	1	521	11 28 357 6	MOUNTING PARTS
PIN M12X1.5 NIROSTA	10227129	9	1	469	61 61 541 14	CABLE DRUM
PIN RD20X394 LHRD750-30;100	10501796	2	1	425	10 50 179 5	ACCESS CPL
PIN RD68X175 LHRD900-40;100	959799614	27	8	618	10 51 971 3	SELF-LOADING SYSTEM RFK
PINION GUARD	10099140	16	2	341	10 51 968 2	SG SUPERSTRUCTURE
PIPE CLAMP	10579877	7	1	659	10 51 728 1	TUBING HYDR
PIPE CLAMP	11290856	530	1	79	11 24 682 0	DISTRIBUTOR GEARBOX
PIPE CLAMP	11910324	180	2	478	10 09 917 3	DOUBLE-ACTING CYL
PIPE CLAMP	9077164	14	1	270	10 14 622 4	CYCLE VALVE
PIPE HOLDER ST.CONST.	994066214	12	1	669	11 22 382 1	CABIN PLATFORM RFK
PIPE HOLDER ST.CONST.	994067514	13	2	669	11 22 382 1	CABIN PLATFORM RFK
PIPE HOLDER ST.CONST.	994681014	22	1	669	11 22 382 1	CABIN PLATFORM RFK
PIPE SET	10227437	30	1	624	11 23 619 7	SELF-LOADING SYSTEM RFK
PIPE SET	10588224	10	1	659	10 51 728 1	TUBING HYDR
PIPELINE	10132170	3	1	246	10 14 588 5	LEAK OIL RETURN LINE
PIPELINE	10132180	20	1	246	10 14 588 5	LEAK OIL RETURN LINE
PIPELINE	10141986	4	1	245	10 14 333 9	FUEL LINES
PIPELINE	10141988	1	1	245	10 14 333 9	FUEL LINES
PIPELINE	10141989	2	1	245	10 14 333 9	FUEL LINES
PIPELINE	10142006	8	1	246	10 14 588 5	LEAK OIL RETURN LINE
PIPELINE	10142080	3	1	245	10 14 333 9	FUEL LINES
PIPELINE	10143235	1	1	246	10 14 588 5	LEAK OIL RETURN LINE
PIPELINE	10145889	13	1	246	10 14 588 5	LEAK OIL RETURN LINE
PIPELINE	10145914	12	1	269	10 14 511 2	EXHAUST NOZZLE ATTACHM
PIPELINE	10146838	4	1	270	10 14 622 4	CYCLE VALVE
PIPELINE	10146839	5	1	270	10 14 622 4	CYCLE VALVE
PIPELINE	10146840	6	1	270	10 14 622 4	CYCLE VALVE
PIPELINE	10147368	2	1	250	10 14 736 9	INTAKE STACK ASSEMBLY
PIPELINE	10149699	1	1	261	10 14 821 7	PIPELINE INSTALLATION
PIPELINE INSTALLATION	10139539	7	1	212	10 14 844 4	OIL SUMP WITH FASTENING
PIPELINE INSTALLATION	10148217	381	1	202	10 14 032 7	DIESEL ENGINE
PISTON	10143510	1	1	221	10 14 636 7	PISTON CPL.
PISTON	10149655	1	1	207	10 13 845 0	FINAL CONTROL VALVE
PISTON	11226017	30	1	346	51 14 347 14	SG SAFETY BLOCK
PISTON	11913123	2	1	92	11 26 744 7	SHUTTLE VALVE
PISTON	9886591	6	1	229	10 12 948 0	OIL COOLER, PRE-ASSEMBLE
PISTON BOLT 16MNCR5	10282849	6	1	221	10 14 636 7	PISTON CPL.
PISTON COOLING	10142749	15	6	201	10 14 032 7	DIESEL ENGINE
PISTON COOLING NOZZLE	10151636	1	1	209	10 15 163 4	PISTON COOLING PRE-ASS.
PISTON COOLING PRE-ASS.	10151634	1	1	208	10 14 274 9	PISTON COOLING
PISTON CPL.	10146367	70	6	201	10 14 032 7	DIESEL ENGINE
PISTON PACKING SET	513322214	30	1	643	10 33 671 2	SUPPORT CYL
PISTON RING MG	10146357	4	1	221	10 14 636 7	PISTON CPL.
PIVOT BOLT INSTALLATION	992345114	50	1	6	11 24 047 9	SUPERSTRUCTURE CPL
PIVOT HEAD	513319614	13	1	22	51 33 139 14	DOUBLE-ACTING CYL
PIVOT PIECE CPL	11238203	59	1	2	01 38 362 14	LR 1300 SX
PIVOT PIECE EL	11901509	3	1	458	11 23 820 3	PIVOT PIECE CPL
PIVOT PIECE HYDR	10518261	2	1	458	11 23 820 3	PIVOT PIECE CPL
PLAIN COMPRESSION RING	10472425	109	18	10	11 29 618 6	SUPERSTRUCTURE HYDR
PLAIN COMPRESSION RING	10472425	70	3	75	11 24 773 5	HYDR POWER UNIT
PLAIN COMPRESSION RING	10472425	616	2	321	10 51 968 7	MAIN LUG HYDR
PLAIN COMPRESSION RING	10472425	631	10	400	11 89 300 5	TUBING HYDR
PLAIN COMPRESSION RING	10472425	740	5	446	11 26 260 6	WINCH 1 HYDR
PLAIN COMPRESSION RING	10472425	740	5	452	11 26 261 1	WINCH 2 HYDR
PLAIN COMPRESSION RING	10490781	110	19	10	11 29 618 6	SUPERSTRUCTURE HYDR
PLAIN COMPRESSION RING	10490781	72	2	75	11 24 773 5	HYDR POWER UNIT
PLAIN COMPRESSION RING	10490781	641	2	344	10 55 216 1	TUBING HYDR

Description	Item	Pos.	Quantity	Sheet	Assembly	Description
PLAIN COMPRESSION RING	10490784	106	4	10	11 29 618 6	SUPERSTRUCTURE HYDR
PLAIN COMPRESSION RING	10490784	71	13	75	11 24 773 5	HYDR POWER UNIT
PLAIN COMPRESSION RING	10490784	640	4	344	10 55 216 1	TUBING HYDR
PLAIN COMPRESSION RING	10490784	660	1	477	10 51 959 1	TUBING HYDR
PLAIN COMPRESSION RING	10490784	615	1	626	10 51 973 8	SELF-LOADING SYSTEM HYD
PLAIN COMPRESSION RING	10490785	107	4	10	11 29 618 6	SUPERSTRUCTURE HYDR
PLAIN COMPRESSION RING	10490787	108	5	10	11 29 618 6	SUPERSTRUCTURE HYDR
PLANET WHEEL	540270614	12	3	578	54 02 701 14	PLANETARY STAGE
PLANET WHEEL	540271014	22	3	578	54 02 701 14	PLANETARY STAGE
PLANET WHEEL	927562601	20	5	350	90 01 376 2	SLEWING GEAR DRIVE
PLANET WHEEL	927596701	40	3	350	90 01 376 2	SLEWING GEAR DRIVE
PLANET WHEEL	927651501	55	3	350	90 01 376 2	SLEWING GEAR DRIVE
PLANET WHEEL	944404303	18	5	421	96 93 178 01	TRACTION DRIVE
PLANET WHEEL	944404803	28	3	421	96 93 178 01	TRACTION DRIVE
PLANET WHEEL	944406503	38	3	421	96 93 178 01	TRACTION DRIVE
PLANET WHEEL	944434703	48	3	421	96 93 178 01	TRACTION DRIVE
PLANETARY CARRIER	540271314	27	1	578	54 02 701 14	PLANETARY STAGE
PLANETARY CARRIER	540272514	1	1	581	54 02 704 14	POWER TAKE-OFF CPL
PLANETARY CARRIER	90022085	15	1	350	90 01 376 2	SLEWING GEAR DRIVE
PLANETARY CARRIER	927597201	35	1	350	90 01 376 2	SLEWING GEAR DRIVE
PLANETARY CARRIER	927651401	50	1	350	90 01 376 2	SLEWING GEAR DRIVE
PLANETARY CARRIER	944403903	15	1	421	96 93 178 01	TRACTION DRIVE
PLANETARY CARRIER	944404603	25	1	421	96 93 178 01	TRACTION DRIVE
PLANETARY CARRIER	944406403	35	1	421	96 93 178 01	TRACTION DRIVE
PLANETARY CARRIER	969392201	45	1	421	96 93 178 01	TRACTION DRIVE
PLANETARY STAGE	11893250	2	1	438	11 89 322 8	REPAIR KIT
PLANETARY STAGE	11893252	4	1	438	11 89 322 8	REPAIR KIT
PLANETARY STAGE	540270114	1	1	577	59 20 694 14	WINCH
PLANETARY WHEEL AXLE	540271414	28	3	578	54 02 701 14	PLANETARY STAGE
PLANETARY WHEEL AXLE	540272614	2	3	581	54 02 704 14	POWER TAKE-OFF CPL
PLATE	10142763	2	1	263	10 14 274 4	COOLING WATER AIR BLEED
PLATE	10529071	11	1	656	10 58 064 7	VIDEO MONITORING SYSTEM
PLATE	10529074	12	1	656	10 58 064 7	VIDEO MONITORING SYSTEM
PLATE	10574357	19	2	294	11 24 409 1	COVERS
PLATE	10581590	21	1	294	11 24 409 1	COVERS
PLATE	11217232	18	4	288	11 24 409 0	PANELLING SUPERSTR. INSTA
PLATE	11274636	16	4	536	79 04 112 14	BOTTOM HOOK BLOCK
PLATE	11310952	12	2	495	11 28 390 8	BOOM ACCESS
PLATE	11310952	12	2	507	11 28 583 8	BOOM ACCESS
PLATE	11310952	12	2	511	11 28 626 1	BOOM ACCESS
PLATE	11311241	10	1	495	11 28 390 8	BOOM ACCESS
PLATE	11311241	10	1	507	11 28 583 8	BOOM ACCESS
PLATE	11311241	10	1	511	11 28 626 1	BOOM ACCESS
PLATE	11311262	11	1	495	11 28 390 8	BOOM ACCESS
PLATE	11311336	11	1	507	11 28 583 8	BOOM ACCESS
PLATE	11311393	11	1	511	11 28 626 1	BOOM ACCESS
PLATE	950102914	16	1	527	99 30 800 14	HOIST LIMIT SWITCH INSTAL.
PLATE	950143914	37	2	526	99 23 398 14	ROLLER SET
PLATE	954432003	17	10	435	11 22 050 0	WINCHES INSTALLATION
PLATE	954432003	17	10	450	11 22 050 1	WINCHES INSTALLATION
PLATE	954486503	18	6	435	11 22 050 0	WINCHES INSTALLATION
PLATE	954486503	18	6	450	11 22 050 1	WINCHES INSTALLATION
PLATE	971363403	93	1	461	11 23 820 3	PIVOT PIECE CPL
PLATE CPL	11236114	16	4	543	79 05 205 14	BOTTOM HOOK BLOCK
PLATFORM FIXATION CPL	592291414	116	1	373	10 35 008 0	CABIN
PLUG	10447747	2	4	409	10 55 154 8	QUICK RELEASE FITTING
PLUG	10447747	2	6	464	10 55 157 6	QUICK RELEASE FITTING
PLUG	11247913	1	4	411	10 55 119 1	LID CPL
PLUG	605013408	52	1	466	11 90 151 1	CABLE LOOM 1 PIVOT PIECE E
PLUG	605253314	201	11	360	10 55 963 5	SWITCH CABINET X1

Description	Item	Pos.	Quantity	Sheet	Assembly	Description
PLUG	605253414	211	1	360	10 55 963 5	SWITCH CABINET X1
PLUG	605254114	213	1	360	10 55 963 5	SWITCH CABINET X1
PLUG	605254214	203	11	360	10 55 963 5	SWITCH CABINET X1
PLUG	605264814	51	3	357	11 27 973 6	CABIN EL
PLUG	693013014	11	1	676	10 52 957 6	REFUELLING PUMP CPL
PLUG	950490414	11	1	497	11 28 397 7	SUMP PAN CPL
PLUG	950490414	11	1	498	11 28 397 8	SUMP PAN CPL
PLUG	971230303	60	10	586	10 55 372 1	ROOF RAILING RFK
PLUG	993352014	53	8	586	10 55 372 1	ROOF RAILING RFK
PLUG COUPLING	10678754	23	2	196	11 24 114 5	ASSEMBLY INSTAL.
PLUG COUPLING	11082454	22	2	196	11 24 114 5	ASSEMBLY INSTAL.
PLUG COUPLING	11482007	25	4	196	11 24 114 5	ASSEMBLY INSTAL.
PLUG INSERT	605616014	36	2	593	99 24 978 14	BOOM ELECTRICS
PLUG-IN PIPE	10125386	6	1	212	10 14 844 4	OIL SUMP WITH FASTENING
PLUG-IN SLEEVE	10871759	21	6	196	11 24 114 5	ASSEMBLY INSTAL.
POCKET LOCK	11236233	11	1	649	11 23 626 6	ROPE MOUNTING RFK
POWER TAKE-OFF CPL	540270414	23	1	577	59 20 694 14	WINCH
POWER UNIT SUPPORT ATT	10147686	12	1	201	10 14 032 7	DIESEL ENGINE
PRESSURE ADAPTER FASTEN	10135434	193	6	201	10 14 032 7	DIESEL ENGINE
PRESSURE CONTROL VALVE	10115241	49	1	405	11 22 473 8	ADJUSTMENT
PRESSURE CUT-OFF	9278875	1	1	105	10 11 836 7	RK PRESSUR CUT-OFF
PRESSURE FEEDER VALVE	10123236	2	2	130	10 14 131 7	REPAIR KIT CONNECTING PL
PRESSURE FEEDER VALVE	10135472	10	1	120	10 12 942 0	PRESSURE REDUCTION VALV
PRESSURE FILTER	10223581	19	1	75	11 24 773 5	HYDR POWER UNIT
PRESSURE GAUGE	750001114	7	1	455	10 56 183 8	TOOL
PRESSURE GAUGE	750003414	8	1	455	10 56 183 8	TOOL
PRESSURE GAUGE CONNECT	7363730	9	2	455	10 56 183 8	TOOL
PRESSURE LIMITING VALVE	10350546	2	1	68	10 22 540 8	VALVE BLOCK
PRESSURE LIMITING VALVE	10593474	3	1	85	11 21 991 0	PUMP HOUSING
PRESSURE LIMITING VALVE	11219368	2	1	85	11 21 991 0	PUMP HOUSING
PRESSURE LIMITING VALVE	11233731	5	1	68	10 22 540 8	VALVE BLOCK
PRESSURE LIMITING VALVE	11233731	6	1	68	10 22 540 8	VALVE BLOCK
PRESSURE LIMITING VALVE	11233731	2	1	479	59 20 224 14	LOAD HOLDING VALVE
PRESSURE LIMITING VALVE	11293250	3	2	21	59 21 458 14	VALVE BLOCK
PRESSURE LIMITING VALVE	511414514	18	1	75	11 24 773 5	HYDR POWER UNIT
PRESSURE LIMITING VALVE	511467914	4	1	573	10 51 726 2	TUBING HYDR
PRESSURE LIMITING VALVE	511475514	7	1	477	10 51 959 1	TUBING HYDR
PRESSURE LIMITING VALVE	511639714	50	2	322	51 22 942 14	OIL MOTOR
PRESSURE LIMITING VALVE	511655114	50	2	405	11 22 473 8	ADJUSTMENT
PRESSURE LIMITING VALVE	592323114	5	4	398	11 89 300 5	TUBING HYDR
PRESSURE PIN	10101458	3	3	149	11 49 032 3	CYLINDER
PRESSURE REDUCTION VALV	10129420	9	2	119	11 36 218 7	REGULATING VALVE
PRESSURE REDUCTION VALV	510438514	4	2	398	11 89 300 5	TUBING HYDR
PRESSURE REDUCTION VALV	511476914	4	1	321	10 51 968 7	MAIN LUG HYDR
PRESSURE SENSOR	10515473	66	2	28	11 24 519 0	SUPERSTRUCTURE EL
PRESSURE SENSOR	11219179	65	2	28	11 24 519 0	SUPERSTRUCTURE EL
PRESSURE SPRING	10115224	6	1	405	11 22 473 8	ADJUSTMENT
PRESSURE SPRING	10529089	17	1	656	10 58 064 7	VIDEO MONITORING SYSTEM
PRESSURE SPRING	11118160	6	1	207	10 13 845 0	FINAL CONTROL VALVE
PRESSURE SPRING	11226019	40	1	346	51 14 347 14	SG SAFETY BLOCK
PRESSURE SPRING	11267416	6	1	88	10 59 347 4	PRESSURE LIMITING VALVE
PRESSURE SPRING	11267442	5	1	90	11 06 730 4	SHUTDOWN VALVE
PRESSURE SPRING	11305568	75	16	339	99 04 645 14	DRIVE
PRESSURE SPRING	11305579	76	16	339	99 04 645 14	DRIVE
PRESSURE SPRING	7028143	5	1	88	10 59 347 4	PRESSURE LIMITING VALVE
PRESSURE SPRING	720046001	7	22	351	50 20 383 01	MULTI-DISK BRAKE
PRESSURE SPRING	720046101	8	12	351	50 20 383 01	MULTI-DISK BRAKE
PRESSURE SPRING	7381699	30	21	125	10 13 802 6	RK CYL.+CONTROL PLATE+SH
PRESSURE SPRING	7382167	31	24	110	98 89 983	REPAIR KIT DRIVING MECHAN
PRESSURE SPRING	9266088	14	1	106	92 78 875	PRESSURE CUT-OFF

Description	Item	Pos.	Quantity	Sheet	Assembly	Description
PRESSURE SPRING	9267342	12	1	99	92 67 343	VENTILATION VALVE
PRESSURE SPRING	9886756	7	1	229	10 12 948 0	OIL COOLER, PRE-ASSEMBLE
PRESSURE SWITCH	10352111	16	1	43	10 56 070 1	TANK HYDR CPL
PRESSURE SWITCH	11236712	5	1	663	11 21 750 0	LIQUEFIER
PRESSURE SWITCH ON	10352119	12	1	446	11 26 260 6	WINCH 1 HYDR
PRESSURE SWITCH ON	10352119	12	1	452	11 26 261 1	WINCH 2 HYDR
PRESSURE TRANSMITTER	9076531	10	2	281	10 14 297 7	ENGINE CONTROL SENSORS
PRESSURE TRANSMITTER C	9076550	11	1	281	10 14 297 7	ENGINE CONTROL SENSORS
PRESSURE VALVE	11229183	5	1	17	10 35 148 6	VALVE BLOCK
PRESSURE VALVE	11229185	9	1	17	10 35 148 6	VALVE BLOCK
PRESSUREGAUGE DIRECTC	510694314	10	2	455	10 56 183 8	TOOL
PROFIL CLAMP	10141051	4	1	284	10 14 404 9	SCR CPL.
PROFIL CLAMP	10494116	21	4	190	11 24 114 3	EXHAUST GAS SYSTEM
PROFIL CLAMP	10494116	21	2	283	11 90 032 5	EXHAUST GAS SYSTEM
PROFIL CLAMP	10494117	22	2	190	11 24 114 3	EXHAUST GAS SYSTEM
PROFIL CLAMP	10494117	22	2	283	11 90 032 5	EXHAUST GAS SYSTEM
PROFILE	592291114	97	1	373	10 35 008 0	CABIN
PROFILE CORD	501507014	13	1	579	54 02 702 14	ROPE DRUM CPL
PROFILE HOLLOW SHAFT	10350230	130	2	79	11 24 682 0	DISTRIBUTOR GEARBOX
PROFILE HOLLOW SHAFT	11253077	140	2	79	11 24 682 0	DISTRIBUTOR GEARBOX
PROPORTIONAL MAGNET	11219375	2	2	94	11 21 991 7	CONTROL GEAR
PROTECTING CAP	10542325	96	1	358	11 27 973 6	CABIN EL
PROTECTING CAP	10801869	16	1	133	10 12 323 6	PRESSURE FEEDER VALVE
PROTECTING CAP	7013456	3	1	214	50 04 624	OIL DRAIN PLUG
PROTECTING CAP	790520014	14	80	393	10 51 969 6	CONNECTION SUPERSTR UC
PROTECTION GUARD	10580585	12	1	40	10 51 961 6	OIL COOLER INSTALLATION
PROTECTIVE CONDUCTOR T	10337303	50	1	672	10 56 013 7	MAINS SUPPLY BATTERY
PROXIMITY SWITCH	693067614	11	2	515	10 53 141 3	BOOM HEAD EL
PULL ROD	540272114	31	1	580	54 02 703 14	FLANGE CPL
PULL-BACK BALL	9889929	1	1	112	98 89 988	RK PULL-BACK BALL+PULL-B.
PULL-BACK PLATE	9889930	2	1	112	98 89 988	RK PULL-BACK BALL+PULL-B.
PUMP	11373478	3	1	196	11 24 114 5	ASSEMBLY INSTAL.
PUMP COVER	11219350	4	1	80	10 53 430 7	V PUMP
PUMP ELEMENT	11215913	1	1	154	10 22 601 3	V PUMP
PUMP ELEMENT	11215936	1	1	155	11 21 591 3	PUMP ELEMENT
PUMP ELEMENT	11221268	1	1	144	10 22 650 5	V PUMP
PUMP ELEMENT	11221274	1	1	145	11 22 126 8	PUMP ELEMENT
PUMP HOUSING	10132069	1	1	232	10 13 382 3	SUCTION PUMP PRE-ASS.
PUMP HOUSING	11219910	3	1	80	10 53 430 7	V PUMP
PUMP HOUSING	11219930	1	1	85	11 21 991 0	PUMP HOUSING
PUSH BUTTON	693003414	32	1	678	10 52 155 9	MODULE REFUELLING SYSTE
QUICK RELEASE FITTING	10445101	8	1	398	11 89 300 5	TUBING HYDR
QUICK RELEASE FITTING	10445102	7	1	398	11 89 300 5	TUBING HYDR
QUICK RELEASE FITTING	10445105	19	1	8	11 29 618 6	SUPERSTRUCTURE HYDR
QUICK RELEASE FITTING	10551548	9	2	398	11 89 300 5	TUBING HYDR
QUICK RELEASE FITTING	10551576	2	1	463	10 51 826 1	PIVOT PIECE HYDR
QUICK-FITTING THREAD COU	510571914	15	1	8	11 29 618 6	SUPERSTRUCTURE HYDR
QUICK-FITTING THREAD COU	510571914	9	1	477	10 51 959 1	TUBING HYDR
QUICK-FITTING THREAD COU	510572214	14	2	8	11 29 618 6	SUPERSTRUCTURE HYDR
QUICK-FITTING THREAD COU	510572214	8	1	477	10 51 959 1	TUBING HYDR
QUICK-FITTING THREAD COU	511511214	18	1	8	11 29 618 6	SUPERSTRUCTURE HYDR
QUICK-FITTING THREAD COU	511511314	17	1	8	11 29 618 6	SUPERSTRUCTURE HYDR
QUICK-FITTING THREAD COU	511704214	8	1	8	11 29 618 6	SUPERSTRUCTURE HYDR
QUICK-FITTING THREAD COU	511704314	2	1	456	91 90 239 14	CABLE HYDR
QUICK-FITTING THREAD COU	511708414	16	1	8	11 29 618 6	SUPERSTRUCTURE HYDR
RADIO RFK	10592569	14	1	2	01 38 362 14	LR 1300 SX
RAIL	11306945	10	1	609	11 30 694 4	RAIL CPL
RAIL CPL	10554229	11	2	607	10 55 280 7	GRATING CPL
RAIL CPL	10554368	13	2	612	11 29 474 2	GANGWAY INTERM. SECTION
RAIL CPL	10554368	13	2	613	11 29 474 3	GANGWAY INTERM. SECTION

Description	Item	Pos.	Quantity	Sheet	Assembly	Description
RAIL CPL	10554368	14	2	613	11 29 474 3	GANGWAY INTERM. SECTION
RAIL CPL	10554881	15	2	613	11 29 474 3	GANGWAY INTERM. SECTION
RAIL CPL	10557413	10	2	616	10 55 722 4	FALL PROTECTION RFK
RAIL CPL	10564692	10	2	615	10 55 514 8	FALL PROTECTION RFK
RAIL CPL	11306944	12	2	608	11 29 473 7	GANGWAY INTERM. SECTION
RAILING FOOT	10349402	19	10	584	10 55 372 1	ROOF RAILING RFK
RAILING ST.CONST.	10559163	18	2	584	10 55 372 1	ROOF RAILING RFK
RAILING ST.CONST.	10585923	10	1	584	10 55 372 1	ROOF RAILING RFK
RAILING ST.CONST.	10585924	11	1	584	10 55 372 1	ROOF RAILING RFK
RAILING ST.CONST.	10585925	12	1	584	10 55 372 1	ROOF RAILING RFK
RAILING ST.CONST.	10585926	13	1	584	10 55 372 1	ROOF RAILING RFK
REAR WINDOW	592289014	48	1	372	10 35 008 0	CABIN
RECEPTACLE	602209314	80	42	34	10 56 645 8	TERMINAL BOX
RECEPTACLE	602209314	25	2	555	10 57 652 3	CLAMPING SOCKET
RECEPTACLE	602303214	73	1	34	10 56 645 8	TERMINAL BOX
REDUCER	260493402	33	1	531	97 14 959 03	HOIST LIMIT SWITCH EL
REDUCER	260493702	46	1	466	11 90 151 1	CABLE LOOM 1 PIVOT PIECE E
REDUCER	602620201	84	2	553	10 57 651 9	CABLE LOOM
REDUCER	602620201	38	2	593	99 24 978 14	BOOM ELECTRICS
REDUCER	602620401	28	1	553	10 57 651 9	CABLE LOOM
REDUCER	602620401	36	1	553	10 57 651 9	CABLE LOOM
REDUCING PIECE	602604314	56	1	679	10 52 155 9	MODULE REFUELLING SYSTE
REDUCING STUD	11290857	540	1	79	11 24 682 0	DISTRIBUTOR GEARBOX
REFUEL PUMP	510095914	10	1	676	10 52 957 6	REFUELLING PUMP CPL
REFUELLING PUMP CPL	10529576	10	1	674	10 52 155 4	REFUELLING SYSTEM RFK
REFUELLING SYSTEM RFK	10521554	858	1	4	01 38 362 14	LR 1300 SX
REGULATING VALVE	10127478	7	1	117	10 12 878 7	V PUMP
REGULATING VALVE	10127479	10	1	122	10 12 747 8	REGULATING VALVE
REGULATING VALVE	11362187	4	1	117	10 12 878 7	V PUMP
REGULATING VALVE	9074418	4	2	96	10 11 834 9	DOUBLE V-PUMP
REGULATION REPAIR KIT	10122262	85	1	117	10 12 878 7	V PUMP
REINFORCING PLATE	10350084	11	4	473	99 34 198 14	LIEBHERR SIGN
RELAY	10226635	21	1	163	11 24 448 7	CENTRAL POWER UNIT EL
RELAY	630160214	41	2	678	10 52 155 9	MODULE REFUELLING SYSTE
RELAY SOCKET	630122908	84	1	360	10 55 963 5	SWITCH CABINET X1
REPAIR KIT	11231317	3	1	438	11 89 322 8	REPAIR KIT
REPAIR KIT	11231319	5	1	438	11 89 322 8	REPAIR KIT
REPAIR KIT	11231322	1	1	439	11 23 126 9	ROPE DRUM
REPAIR KIT	11231336	1	1	440	11 23 127 0	FLANGE BEARING
REPAIR KIT	11233487	1	1	438	11 89 322 8	REPAIR KIT
REPAIR KIT	11253394	1	1	325	10 58 386 4	FLANGE
REPAIR KIT	11253398	1	1	326	10 55 597 3	ROPE DRUM
REPAIR KIT	11253401	1	1	327	10 58 386 5	GEARBOX
REPAIR KIT	11253440	1	1	328	10 58 384 5	OIL LINE
REPAIR KIT	11893228	1	1	437	11 89 321 3	GEARBOX
REPAIR KIT	11893254	1	1	442	11 89 321 5	WINCH TRESTLE
REPAIR KIT	11893255	1	1	443	11 89 321 6	OIL LINE
REPAIR KIT CONNECTING PL	10141317	83	1	117	10 12 878 7	V PUMP
REPAIR KIT CONNECTION HO	10118357	90	1	98	10 11 835 0	CONNECTION HOUSING
REPAIR KIT DRIVING MECHAN	10138025	81	1	117	10 12 878 7	V PUMP
REPAIR KIT DRIVING MECHAN	9889983	94	1	97	10 11 834 9	DOUBLE V-PUMP
REPAIR KIT DRIVING MECHAN	9889984	92	1	96	10 11 834 9	DOUBLE V-PUMP
REPAIR KIT LEVER	10122245	7	1	124	10 13 802 5	REPAIR KIT DRIVING MECHAN
REPAIR KIT LOCK RING	10138032	84	1	117	10 12 878 7	V PUMP
REPAIR KIT LOCK RING	10138032	6	1	136	10 13 803 3	SEAL KIT CPL.
REPAIR KIT LOCK RING	9268016	96	1	97	10 11 834 9	DOUBLE V-PUMP
REPAIR KIT LOCK RING	9268016	96	1	116	92 76 408	SEAL KIT DOUBLE PUMP
REPAIR KIT MAGNET	9273187	97	1	97	10 11 834 9	DOUBLE V-PUMP
REPAIR KIT SHAFT	10138027	1	1	125	10 13 802 6	RK CYL.+CONTROL PLATE+SH
REPAIR KIT SHAFT	9884402	95	1	97	10 11 834 9	DOUBLE V-PUMP

Description	Item	Pos.	Quantity	Sheet	Assembly	Description
REPAIR KIT SHAFT	9889977	93	1	97	10 11 834 9	DOUBLE V-PUMP
REPAIR SET DRIVE	10153606	180	1	201	10 14 032 7	DIESEL ENGINE
REPAIR SET DRIVE	11893253	1	1	441	11 89 321 4	DRIVE
REPAIR SET LID	9275443	85	1	96	10 11 834 9	DOUBLE V-PUMP
REPAIR SET SWIVEL BEARIN	10143607	6	1	124	10 13 802 5	REPAIR KIT DRIVING MECHAN
REPAIR SET SWIVEL YOKE	10122246	8	1	124	10 13 802 5	REPAIR KIT DRIVING MECHAN
REPAIR SET SWIVEL YOKE	10139752	84	1	96	10 11 834 9	DOUBLE V-PUMP
RESERVE FUSES	992081114	56	1	360	10 55 963 5	SWITCH CABINET X1
RESTRICTOR BODY	11253687	2	1	75	11 24 773 5	HYDR POWER UNIT
RESTRICTOR BODY	11253689	26	2	75	11 24 773 5	HYDR POWER UNIT
RESTRICTOR BODY	917906414	3	1	647	10 55 459 4	TUBING HYDR
RESTRICTOR BODY	917906414	4	1	659	10 51 728 1	TUBING HYDR
RESTRICTOR BODY	929796914	6	1	573	10 51 726 2	TUBING HYDR
RESTRICTOR BODY	946293614	9	1	8	11 29 618 6	SUPERSTRUCTURE HYDR
RESTRICTOR BODY	991487414	26	1	8	11 29 618 6	SUPERSTRUCTURE HYDR
RESTRICTOR BODY	991867414	37	1	8	11 29 618 6	SUPERSTRUCTURE HYDR
RESTRICTOR VALVE	10145160	230	1	234	10 15 085 7	HIGH PRESSURE PUMP W.FA
RESTRICTOR VALVE	510497214	33	1	75	11 24 773 5	HYDR POWER UNIT
RESTRICTOR VALVE	592178314	5	1	626	10 51 973 8	SELF-LOADING SYSTEM HYD
RETAINER CLIP	10122841	2	1	262	10 14 274 2	COOLANT PIPE BEND ADD-ON
RETAINER CLIP	10124798	5	2	252	10 14 967 6	CONNECTING LINE ADD-ON
RETAINER CLIP	10127984	30	9	181	11 24 114 1	COOLER INSTALLATION CHA
RETAINER CLIP	10127984	2	1	251	10 14 736 4	AIR INTAKE ASSEMBLY
RETAINER CLIP	10132073	10	4	266	10 14 144 3	EXHAUST PIPE PRE-ASS.
RETAINER CLIP	10138820	3	1	260	10 14 821 5	THERMOSTAT HOUSING ASS
RETAINER CLIP	10138820	4	1	269	10 14 511 2	EXHAUST NOZZLE ATTACHM
RETAINING CLIP UPPER PART	725810414	54	2	586	10 55 372 1	ROOF RAILING RFK
RETAINING DEVICE CPL	11286105	12	1	514	11 24 132 4	BOOM HEAD CPL
RETAINING DISK	944112203	51	1	350	90 01 376 2	SLEWING GEAR DRIVE
RETAINING DISK	944169103	36	1	350	90 01 376 2	SLEWING GEAR DRIVE
RETAINING DISK	944228903	16	1	350	90 01 376 2	SLEWING GEAR DRIVE
RETAINING PLATE	11243383	10	1	501	11 28 794 6	TRANSPORT LASHING
RETAINING PLATE	11285055	11	1	501	11 28 794 6	TRANSPORT LASHING
RETAINING SPRING 3MM	11297461	3	1	650	11 23 623 3	POCKET LOCK
RETAINING SPRING 4.5 MM	433105414	12	4	316	10 52 656 0	MOUNTING PARTS
RETAINING SPRING 4.5 MM	433105414	12	2	571	10 51 743 9	ROPE LUG CPL RFK
RETAINING SPRING 4.5 MM	433105414	11	1	591	11 21 546 2	WARNING LIGHT INSTALL RFK
RETAINING SPRING 4MM	433101208	12	1	503	11 23 290 7	SUPPORT CPL
RETAINING SPRING 4MM	433101208	53	2	517	11 28 629 9	MOUNTING PARTS
RETAINING SPRING 4MM	433101208	34	8	526	99 23 398 14	ROLLER SET
RETAINING SPRING 4MM	433101208	41	2	529	99 48 521 14	TIP BOOM CPL
RETAINING SPRING 4MM	433101208	4	2	565	97 08 757 03	TILTING-BACK SUPPORTS
RETAINING SPRING 4MM	433101208	6	12	600	99 23 405 14	INTERMEDIATE TENSIONING
RETAINING SPRING 4MM	433101208	7	14	602	97 05 997 03	INTERMEDIATE TENSIONING
RETAINING SPRING 4MM	433101208	22	4	604	10 55 601 0	FALL PROTECTION RFK
RETAINING SPRING 4MM	433101208	13	4	615	10 55 514 8	FALL PROTECTION RFK
RETAINING SPRING 4MM	433101208	20	4	644	11 89 568 8	SELF-LOADING SYSTEM RFK
RETAINING SPRING 4MM	433101208	27	1	669	11 22 382 1	CABIN PLATFORM RFK
RETAINING SPRING 5MM	433102508	56	2	460	11 23 820 3	PIVOT PIECE CPL
RETAINING SPRING 5MM	433102508	18	2	501	11 28 794 6	TRANSPORT LASHING
RETAINING SPRING 5MM	433102508	20	2	529	99 48 521 14	TIP BOOM CPL
RETAINING SPRING 5MM	433102508	27	2	557	11 28 744 5	MOUNTING PARTS
RETAINING SPRING 5MM	433102508	29	8	618	10 51 971 3	SELF-LOADING SYSTEM RFK
RETAINING SPRING DIN 2194 6	433105008	19	6	317	99 29 803 14	LASHING BALLAST
RETAINING SPRING DIN 2194 6	433105008	13	8	460	11 23 820 3	PIVOT PIECE CPL
RETAINING SPRING DIN 2194 6	433105008	15	2	472	99 30 060 14	ANCHORING ROD CPL
RETAINING SPRING DIN 2194 6	433105008	12	2	493	11 28 726 4	PIN CPL
RETAINING SPRING DIN 2194 6	433105008	15	2	502	99 24 404 14	ANCHORING ROD CPL
RETAINING SPRING DIN 2194 6	433105008	15	2	508	99 24 405 14	ANCHORING ROD CPL
RETAINING SPRING DIN 2194 6	433105008	15	2	512	99 24 406 14	ANCHORING ROD CPL

Description	Item	Pos.	Quantity	Sheet	Assembly	Description
RETAINING SPRING DIN 2194 6	433105008	54	2	517	11 28 629 9	MOUNTING PARTS
RETAINING SPRING DIN 2194 6	433105008	15	2	524	99 24 594 14	ANCHORING ROD CPL
RETAINING SPRING DIN 2194 6	433105008	21	3	529	99 48 521 14	TIP BOOM CPL
RETAINING SPRING DIN 2194 6	433105008	17	2	558	95 70 956 14	ANCHORING ROD CPL
RETAINING SPRING DIN 2194 6	433105008	31	10	564	99 23 415 14	STAY ROPE ROD
RETAINING SPRING DIN 2194 6	433105008	44	2	598	99 10 116 14	ROPE GUIDE
RETAINING SPRING DIN 2194 6	433105008	11	1	624	11 23 619 7	SELF-LOADING SYSTEM RFK
RETURN FILTER	10515724	12	1	43	10 56 070 1	TANK HYDR CPL
RETURN PIPE	10580170	19	1	73	11 24 048 0	CENTRAL POWER UNIT
RIBBED HEX NUT M6 10	10003366	3	1	253	90 78 314	HEATING FLANGE ADD-ON
RING	11220477	10	1	661	11 22 037 2	FOOT PEDAL EL INSTALLATIO
RING	11267455	10	1	93	11 21 935 0	PUMP COVER
RING	9267341	11	1	99	92 67 343	VENTILATION VALVE
RING BOLT DIN 580 M12 C15E	402600314	34	2	598	99 10 116 14	ROPE GUIDE
RING BOLT DIN 580 M16 C15E	402600514	10	6	317	99 29 803 14	LASHING BALLAST
RING BOLT DIN 580 M8 C15E;E	402600114	62	1	290	11 24 409 0	PANELLING SUPERSTR. INSTA
RING NUT DIN 582 M8 C15E;E	411200108	81	1	611	11 30 567 0	TRANSPORT LASHING
RK ADDITIONAL PARTS	10122248	80	1	117	10 12 878 7	V PUMP
RK CRANKSHAFT BEARING	10116928	50	1	218	90 76 458	SET MAIN BEARINGS
RK CRANKSHAFT SEAL	10121335	2	1	219	10 12 134 5	RK CRANKSHAFT SEAL
RK CRANKSHAFT SEAL	10121345	52	1	201	10 14 032 7	DIESEL ENGINE
RK CRANKSHAFT SEAL	10121952	1	1	219	10 12 134 5	RK CRANKSHAFT SEAL
RK CYL.+CONTROL PLATE+SH	10138026	2	1	124	10 13 802 5	REPAIR KIT DRIVING MECHAN
RK CYLINDER+CONTROL PLAT	9889832	2	1	110	98 89 983	REPAIR KIT DRIVING MECHAN
RK HIGH PRESSURE CONNEC	10141140	5	1	238	10 15 315 1	HIGH PRESSURE CONNECTO
RK HIGH PRESSURE PUMP	10150743	1	1	234	10 15 085 7	HIGH PRESSURE PUMP W.FA
RK HIGH PRESSURE PUMP	10150743	200	1	234	10 15 085 7	HIGH PRESSURE PUMP W.FA
RK INJECTOR	10152874	5	1	237	10 15 286 7	INJECTOR WITH FASTENING
RK PISTON WITH GUIDE SHO	10122692	4	1	124	10 13 802 5	REPAIR KIT DRIVING MECHAN
RK PISTON WITH GUIDE SHO	9889831	1	1	110	98 89 983	REPAIR KIT DRIVING MECHAN
RK PRE-FEED PUMP	10149198	220	1	234	10 15 085 7	HIGH PRESSURE PUMP W.FA
RK PRE-FEED PUMP	10149198	5	1	235	10 15 074 3	RK HIGH PRESSURE PUMP
RK PRESSUR CUT-OFF	10118367	83	1	96	10 11 834 9	DOUBLE V-PUMP
RK PULL-BACK BALL+PULL-B.	9078214	3	1	124	10 13 802 5	REPAIR KIT DRIVING MECHAN
RK PULL-BACK BALL+PULL-B.	9889988	14	1	110	98 89 983	REPAIR KIT DRIVING MECHAN
RK1 MAIN BEARING CPL.	10140599	51	1	218	90 76 458	SET MAIN BEARINGS
RK2 MAIN BEARING CPL.	10140603	52	1	218	90 76 458	SET MAIN BEARINGS
ROCKER ARM BRACKET CPL.	10148438	81	6	201	10 14 032 7	DIESEL ENGINE
ROCKER ARM BRACKET PRE	10142641	1	1	223	10 14 843 8	ROCKER ARM BRACKET CPL.
ROCKER ST.CONST.	10533999	12	2	64	10 51 969 4	A-FRAME ERECTION CYL INST
ROD	919421714	8	2	600	99 23 405 14	INTERMEDIATE TENSIONING
ROD CPL	11273458	212	2	358	11 27 973 6	CABIN EL
ROD EYE	11918996	90	1	67	59 21 041 14	DOUBLE-ACTING CYL
ROD GUIDE RING	513319814	17	1	410	51 33 141 14	DOUBLE-ACTING CYL
ROD SEAL	10351235	35	1	643	10 33 671 2	SUPPORT CYL
ROD SEAL	726306414	10	1	660	59 20 008 14	DOUBLE-ACTING CYL
ROD SEAL	726307914	10	1	22	51 33 139 14	DOUBLE-ACTING CYL
ROLLER	11248261	12	1	530	11 24 825 8	ROPE GUIDE ST.CONST. RFK
ROLLER	11256217	19	2	485	11 24 444 4	A-FRAME 1 CPL
ROLLER	970961303	11	3	557	11 28 744 5	MOUNTING PARTS
ROLLER	970961303	19	1	598	99 10 116 14	ROPE GUIDE
ROLLER BEARING	10574043	3	1	539	11 27 463 8	HANGER
ROLLER BEARING	11274832	3	1	545	11 27 480 1	HANGER
ROLLER CARRIER	919022714	25	1	598	99 10 116 14	ROPE GUIDE
ROLLER CORE	10097984	1	1	424	79 05 233 14	CARRYING ROLLER CPL
ROLLER SET	992339814	82	1	2	01 38 362 14	LR 1300 SX
ROLLER ST.CONST.	971361703	19	1	320	10 51 968 6	LUG SUPERSTRUCTURE CPL
ROLLING TRUCK CPL	10556013	1	2	605	10 55 601 1	FALL PROTECTION CPL
ROOF	10545911	3	1	288	11 24 409 0	PANELLING SUPERSTR. INSTA
ROOF	10545914	5	1	288	11 24 409 0	PANELLING SUPERSTR. INSTA

Description	Item	Pos.	Quantity	Sheet	Assembly	Description
ROOF	10545916	7	1	288	11 24 409 0	PANELLING SUPERSTR. INSTA
ROOF	10545917	8	1	288	11 24 409 0	PANELLING SUPERSTR. INSTA
ROOF	10545957	11	1	288	11 24 409 0	PANELLING SUPERSTR. INSTA
ROOF	10545958	12	1	288	11 24 409 0	PANELLING SUPERSTR. INSTA
ROOF	10545968	3	1	304	10 54 591 0	MOTOR COWLING
ROOF	10545969	4	1	304	10 54 591 0	MOTOR COWLING
ROOF	10545970	5	1	304	10 54 591 0	MOTOR COWLING
ROOF	10546335	6	1	304	10 54 591 0	MOTOR COWLING
ROOF	10563073	16	1	288	11 24 409 0	PANELLING SUPERSTR. INSTA
ROOF	10563099	1	1	304	10 54 591 0	MOTOR COWLING
ROOF	11244758	14	1	288	11 24 409 0	PANELLING SUPERSTR. INSTA
ROOF	11244865	13	1	288	11 24 409 0	PANELLING SUPERSTR. INSTA
ROOF RAILING RFK	10553721	553	1	3	01 38 362 14	LR 1300 SX
ROOF WINDOW	592288614	44	1	372	10 35 008 0	CABIN
ROPE	773400508	18	0.6	595	11 27 109 7	LIGHTNING ROD RFK
ROPE	774762314	11	1	571	10 51 743 9	ROPE LUG CPL RFK
ROPE CLAMP	540271714	5	1	579	54 02 702 14	ROPE DRUM CPL
ROPE CLAMP	773910114	19	2	595	11 27 109 7	LIGHTNING ROD RFK
ROPE DRUM	10555973	2	1	324	10 55 156 3	WINCH
ROPE DRUM	11231269	2	1	436	10 53 039 8	WINCH
ROPE DRUM	540273314	1	1	579	54 02 702 14	ROPE DRUM CPL
ROPE DRUM CPL	540270214	21	1	577	59 20 694 14	WINCH
ROPE FIXING POINT	11481158	5	1	536	79 04 112 14	BOTTOM HOOK BLOCK
ROPE FIXING POINT	11491267	5	1	543	79 05 205 14	BOTTOM HOOK BLOCK
ROPE FIXING POINT STRAP	970827603	9	1	329	99 29 258 14	LUG SHEAVE SET
ROPE GUARD	11238277	17	1	608	11 29 473 7	GANGWAY INTERM. SECTION
ROPE GUARD	11238277	18	2	612	11 29 474 2	GANGWAY INTERM. SECTION
ROPE GUARD	11238277	20	4	613	11 29 474 3	GANGWAY INTERM. SECTION
ROPE GUARD	11238277	22	2	615	10 55 514 8	FALL PROTECTION RFK
ROPE GUARD	11274800	6	1	543	79 05 205 14	BOTTOM HOOK BLOCK
ROPE GUARD	11481159	6	1	536	79 04 112 14	BOTTOM HOOK BLOCK
ROPE GUARD CPL	11287255	12	1	492	11 24 570 3	BOOM INTERMEDIATE SECTIO
ROPE GUARD CPL	11287255	12	2	506	11 24 570 9	BOOM INTERMEDIATE SECTIO
ROPE GUARD CPL	11287255	12	4	510	11 24 571 5	BOOM INTERMEDIATE SECTIO
ROPE GUARD CPL	11289080	13	2	551	99 34 394 14	TIP BOOM CPL
ROPE GUARD CPL	11294517	14	2	551	99 34 394 14	TIP BOOM CPL
ROPE GUARD LUG CPL	992925914	12	1	320	10 51 968 6	LUG SUPERSTRUCTURE CPL
ROPE GUARD LUG CPL	993353714	1	1	330	99 29 259 14	ROPE GUARD LUG CPL
ROPE GUARD ST.CONST.	993522914	20	1	526	99 23 398 14	ROLLER SET
ROPE GUARD TUBE	956809314	36	2	526	99 23 398 14	ROLLER SET
ROPE GUARD TUBE	956809514	21	1	526	99 23 398 14	ROLLER SET
ROPE GUARD TUBE	959841814	25	2	485	11 24 444 4	A-FRAME 1 CPL
ROPE GUIDE	991011614	605	1	3	01 38 362 14	LR 1300 SX
ROPE GUIDE ST.CONST. RFK	11248258	23	1	529	99 48 521 14	TIP BOOM CPL
ROPE GUIDE WELD.CONST.	991011714	10	1	598	99 10 116 14	ROPE GUIDE
ROPE LEFT	11227045	10	1	340	11 22 703 7	ROPES LUG MAIN BOOM
ROPE LEFT	790517114	121	2	2	01 38 362 14	LR 1300 SX
ROPE LUG CPL RFK	10517439	550	1	3	01 38 362 14	LR 1300 SX
ROPE MOUNTING RFK	11236266	680	2	3	01 38 362 14	LR 1300 SX
ROPE PROTECTION ROD	10576718	12	2	543	79 05 205 14	BOTTOM HOOK BLOCK
ROPE PROTECTION ROD	10814912	12	2	536	79 04 112 14	BOTTOM HOOK BLOCK
ROPE PULL	592286314	26	1	376	10 35 007 6	SLIDING DOOR
ROPE PULLEY	10504352	1	1	536	79 04 112 14	BOTTOM HOOK BLOCK
ROPE PULLEY	10504352	1	5	543	79 05 205 14	BOTTOM HOOK BLOCK
ROPE PULLEY	947037314	1	1	599	91 49 419 14	ROPE PULLEY CPL
ROPE PULLEY	967217003	1	1	576	96 72 161 03	ROPE PULLEY CPL
ROPE PULLEY CPL	790202014	10	10	526	99 23 398 14	ROLLER SET
ROPE PULLEY CPL	790202014	22	1	529	99 48 521 14	TIP BOOM CPL
ROPE PULLEY CPL	790202014	1	1	534	91 89 071 14	TIP BOOM MODIFICATION
ROPE PULLEY CPL	790202014	10	3	557	11 28 744 5	MOUNTING PARTS

Description	Item	Pos.	Quantity	Sheet	Assembly	Description
ROPE PULLEY CPL	914690714	4	12	329	99 29 258 14	LUG SHEAVE SET
ROPE PULLEY CPL	914690714	13	13	485	11 24 444 4	A-FRAME 1 CPL
ROPE PULLEY CPL	914941914	13	4	598	99 10 116 14	ROPE GUIDE
ROPE PULLEY CPL	915523714	12	1	526	99 23 398 14	ROLLER SET
ROPE PULLEY CPL	915523714	12	1	598	99 10 116 14	ROPE GUIDE
ROPE PULLEY CPL	919279914	11	3	526	99 23 398 14	ROLLER SET
ROPE PULLEY CPL	967216103	14	2	571	10 51 743 9	ROPE LUG CPL RFK
ROPE REEVING WINCH HYDR	10542516	2	1	571	10 51 743 9	ROPE LUG CPL RFK
ROPE SHEAVE	11271491	1	1	537	10 50 435 2	ROPE PULLEY
ROPES LUG MAIN BOOM	11227037	26	1	2	01 38 362 14	LR 1300 SX
ROTARY FEED THROUGH HYD	10550970	2	1	398	11 89 300 5	TUBING HYDR
ROTARY LOCK	592285814	4	1	376	10 35 007 6	SLIDING DOOR
ROTARY SHAFT LIP SEAL	10014510	35	1	109	98 89 977	REPAIR KIT SHAFT
ROTARY SHAFT LIP SEAL	10014510	35	1	114	92 68 016	REPAIR KIT LOCK RING
ROTARY SHAFT LIP SEAL	710022201	64	2	350	90 01 376 2	SLEWING GEAR DRIVE
ROTARY SHAFT LIP SEAL	710054401	4	1	350	90 01 376 2	SLEWING GEAR DRIVE
ROTARY SHAFT LIP SEAL	710058901	11	2	350	90 01 376 2	SLEWING GEAR DRIVE
ROTARY SHAFT LIP SEAL	790295314	53	1	339	99 04 645 14	DRIVE
ROTATABLE BEAM	11274675	2	1	539	11 27 463 8	HANGER
ROTATABLE BEAM	11274831	2	1	545	11 27 480 1	HANGER
ROTATING BAR CPL	10020161	6	2	296	10 57 883 5	DOOR
ROTATING BAR CPL	10020161	12	2	298	10 57 897 6	DOOR
ROTATING BAR CPL	10020161	9	1	300	10 57 940 0	DOOR
ROTATING BAR CPL	10020161	9	2	301	10 56 623 7	DOOR
ROTATING BAR CPL	10020161	12	2	302	10 56 580 8	DOOR
ROTATIONAL SPEED SENSOR	10133077	20	2	281	10 14 297 7	ENGINE CONTROL SENSORS
ROUND SLING	10222935	92	2	454	10 56 187 5	TOOL EQUIPMENT
ROUND SLING	10280543	27	4	624	11 23 619 7	SELF-LOADING SYSTEM RFK
ROUND SLING	790269114	93	1	454	10 56 187 5	TOOL EQUIPMENT
ROUND SLING	790365114	29	1	624	11 23 619 7	SELF-LOADING SYSTEM RFK
ROUND SLING	805091714	18	1	548	99 34 387 14	NEEDLE ADD-ON PARTS
ROUND STEEL	954584908	17	144	417	11 89 365 0	CRAWLER CARRIER RIGHT CP
ROUND STEEL	954584908	17	144	428	11 89 365 1	CRAWLER CARRIER LEFT CP
RS FLANGE	9077464	1	2	107	10 13 975 2	REPAIR SET SWIVEL YOKE
RUBBER	10522190	5	1	379	59 22 871 14	FRONT WINDOW CPL
RUBBER	10540082	68	2	460	11 23 820 3	PIVOT PIECE CPL
RUBBER	11269800	9	1	174	11 24 114 0	COOLER INSTALLATION WATE
RUBBER	11285382	11	1	496	11 28 391 3	FIXING CLAMP
RUBBER BELLOWS	606272314	1	1	313	11 21 481 9	MASTER SWITCH
RUBBER BELLOWS	606272314	1	1	363	11 21 481 8	MASTER SWITCH
RUBBER BELLOWS	7025004	40	1	386	10 22 506 8	OPERATOR SEAT
RUBBER BELLOWS	7366620	42	1	386	10 22 506 8	OPERATOR SEAT
RUBBER BUFFER	11903519	1	4	664	11 23 671 4	FRAME
RUBBER CONNECTION	10123671	3	1	217	10 14 671 6	OIL LINE PRE-ASSEMBLY
RUBBER CONNECTION	10126090	4	1	210	10 14 201 8	CRANKCASE BREATHER ASS
RUBBER CONNECTION	10126091	2	1	210	10 14 201 8	CRANKCASE BREATHER ASS
RUBBER CONNECTION	10126317	7	1	217	10 14 671 6	OIL LINE PRE-ASSEMBLY
RUBBER CONNECTION	10128228	9	4	270	10 14 622 4	CYCLE VALVE
RUBBER CONNECTION	10128875	24	1	268	10 14 013 6	EXHAUST TC MOUNTING
RUBBER CONNECTION	10129904	4	1	252	10 14 967 6	CONNECTING LINE ADD-ON
RUBBER CONNECTION	10133641	3	1	210	10 14 201 8	CRANKCASE BREATHER ASS
RUBBER CONNECTION	9271340	13	1	250	10 14 736 9	INTAKE STACK ASSEMBLY
RUBBER MOUNT	726611214	18	4	433	99 26 718 14	PEDESTAL
RUBBER MOUNT	726612114	50	4	181	11 24 114 1	COOLER INSTALLATION CHA
RUBBER MOUNT	726612214	88	4	461	11 23 820 3	PIVOT PIECE CPL
RUBBER MOUNT	726612214	13	1	497	11 28 397 7	SUMP PAN CPL
RUBBER MOUNT	726612214	13	1	498	11 28 397 8	SUMP PAN CPL
RUBBER MOUNT	726612214	13	1	499	11 28 399 5	SUMP PAN CPL
RUBBER MOUNT	726612214	13	1	500	11 28 399 7	SUMP PAN CPL
RUBBER MOUNT	726613014	20	1	520	10 59 863 3	PENDULUM CPL

Description	Item	Pos.	Quantity	Sheet	Assembly	Description
RUBBER MOUNT	726613614	30	4	174	11 24 114 0	COOLER INSTALLATION WATE
RUBBER MOUNT	726616208	55	2	586	10 55 372 1	ROOF RAILING RFK
RUBBER MOUNT	726616614	58	10	586	10 55 372 1	ROOF RAILING RFK
RUBBER MOUNT	726902614	21	4	296	10 57 883 5	DOOR
RUBBER MOUNT	726904014	37	1	58	10 58 163 4	CABIN SUSPENSION CPL
RUBBER MOUNT	726910114	19	3	58	10 58 163 4	CABIN SUSPENSION CPL
RUBBER MOUNT	726922114	37	2	529	99 48 521 14	TIP BOOM CPL
RUBBER MOUNT	726922214	13	4	40	10 51 961 6	OIL COOLER INSTALLATION
RUBBER RING	10123876	103	2	280	10 15 028 8	CABLE HARNESS MOUNTING
RUBBER RING	10123877	12	2	163	11 24 448 7	CENTRAL POWER UNIT EL
RUNNING ROLLER CPL	10552633	14	16	417	11 89 365 0	CRAWLER CARRIER RIGHT CP
RUNNING ROLLER CPL	10552633	14	16	428	11 89 365 1	CRAWLER CARRIER LEFT CP
SAFETY ELEMENT	11291030	3	1	188	11 24 679 0	AIR FILTER
SAFETY LEVER CPL	693168514	41	1	362	10 51 907 9	CONTROL STAND LEFT
SAFETY PLUG W HINGE-LID 10	10098106	12	2	394	99 18 041 14	LASHING SUPERSTRUCTURE
SAFETY PLUG W HINGE-LID 10	10098106	29	1	557	11 28 744 5	MOUNTING PARTS
SAFETY PLUG W HINGE-LID 10	10098106	45	2	598	99 10 116 14	ROPE GUIDE
SAFETY PLUG W HINGE-LID 4	485565814	2	2	59	99 08 706 14	LADDER MOUNTING
SAFETY PLUG W HINGE-LID 4	485565814	12	1	497	11 28 397 7	SUMP PAN CPL
SAFETY PLUG W HINGE-LID 4	485565814	12	1	498	11 28 397 8	SUMP PAN CPL
SAFETY PLUG W HINGE-LID 4	485565814	24	2	520	10 59 863 3	PENDULUM CPL
SAFETY PLUG W HINGE-LID 4	485565814	43	2	598	99 10 116 14	ROPE GUIDE
SAFETY PLUG W HINGE-LID 4	485565814	5	1	601	99 10 125 14	FORK
SAFETY PLUG W HINGE-LID 8	432016214	40	1	58	10 58 163 4	CABIN SUSPENSION CPL
SAFETY PLUG W HINGE-LID 8	432016214	30	1	557	11 28 744 5	MOUNTING PARTS
SAFETY ROLLER	939662601	26	1	460	11 23 820 3	PIVOT PIECE CPL
SAFETY TRAP	10350190	2	2	547	11 27 482 9	TWIN HOOK CPL
SAFETY TRAP	10350196	2	1	541	11 48 116 2	SINGLE HOOK
SASH LOCK	10581486	15	1	300	10 57 940 0	DOOR
SCR CPL.	10144049	3	1	283	11 90 032 5	EXHAUST GAS SYSTEM
SCRAPER	592031814	9	1	660	59 20 008 14	DOUBLE-ACTING CYL
SCRAPER	749073714	40	1	643	10 33 671 2	SUPPORT CYL
SCRAPER RING	726054214	13	1	410	51 33 141 14	DOUBLE-ACTING CYL
SCRAPER RING	726054414	9	1	22	51 33 139 14	DOUBLE-ACTING CYL
SCREW	592287514	15	1	379	59 22 871 14	FRONT WINDOW CPL
SCREW CAP	779009008	8	1	240	10 13 508 0	HIGH PRESSURE CONNECTO
SCREW CARABINER	10473040	22	1	527	99 30 800 14	HOIST LIMIT SWITCH INSTAL.
SCREW DIN 931 M8X050	11236106	19	12	536	79 04 112 14	BOTTOM HOOK BLOCK
SCREW DIN 931 M8X050	11236106	19	12	543	79 05 205 14	BOTTOM HOOK BLOCK
SCREW FITTING CPL	11253240	900	1	102	90 74 418	REGULATING VALVE
SCREW LOCKING	10547904	10	1	324	10 55 156 3	WINCH
SCREW LOCKING	811202114	104	1	98	10 11 835 0	CONNECTION HOUSING
SCREW LOCKING	811202114	104	1	107	10 13 975 2	REPAIR SET SWIVEL YOKE
SCREW LOCKING	811202114	105	1	256	10 14 286 0	AIR COND. COMPRESSOR A
SCREW LOCKING	8655016	105	1	100	10 11 835 7	REPAIR KIT CONNECTION HO
SCREW LOCKING	8655016	105	1	101	92 74 731	SEAL KIT CONNECTING HOUS
SCREW LOCKING	8655016	105	1	131	10 14 131 6	TERMINAL BOARD PRE-ASS.
SCREW LOCKING	8655016	109	1	272	10 12 037 2	STARTER INSTALLATION
SCREW LOCKING	8700012	106	1	111	98 89 832	RK CYLINDER+CONTROL PLAT
SCREW M12X30	11249772	10	3	401	10 55 097 0	ROTARY FEED THROUGH HYD
SCREW M30X1.5X150	10590183	12	4	419	10 55 716 2	GUIDE WHEEL CPL
SCREW PLUG	10041903	10	5	206	10 14 768 6	POWER UNIT SUPPORT ATT
SCREW PLUG	10097983	8	1	424	79 05 233 14	CARRYING ROLLER CPL
SCREW PLUG	10115232	13	1	405	11 22 473 8	ADJUSTMENT
SCREW PLUG	10116078	4	1	244	10 14 675 3	FUEL FINE FILTER
SCREW PLUG	10137108	29	3	131	10 14 131 6	TERMINAL BOARD PRE-ASS.
SCREW PLUG	10137108	19	1	136	10 13 803 3	SEAL KIT CPL.
SCREW PLUG	10137108	30	3	137	10 13 803 4	GASKET KIT INT.FLANGE
SCREW PLUG	10137113	20	3	136	10 13 803 3	SEAL KIT CPL.
SCREW PLUG	10137113	24	4	137	10 13 803 4	GASKET KIT INT.FLANGE

Description	Item	Pos.	Quantity	Sheet	Assembly	Description
SCREW PLUG	10137115	27	2	131	10 14 131 6	TERMINAL BOARD PRE-ASS.
SCREW PLUG	10137115	27	2	137	10 13 803 4	GASKET KIT INT.FLANGE
SCREW PLUG	10137121	28	2	96	10 11 834 9	DOUBLE V-PUMP
SCREW PLUG	10137121	29	2	116	92 76 408	SEAL KIT DOUBLE PUMP
SCREW PLUG	10137121	21	1	117	10 12 878 7	V PUMP
SCREW PLUG	10137312	20	1	131	10 14 131 6	TERMINAL BOARD PRE-ASS.
SCREW PLUG	10137312	20	1	137	10 13 803 4	GASKET KIT INT.FLANGE
SCREW PLUG	10519025	30	1	405	11 22 473 8	ADJUSTMENT
SCREW PLUG	10598295	55	4	181	11 24 114 1	COOLER INSTALLATION CHA
SCREW PLUG	11217837	30	1	146	11 22 127 4	PUMP ELEMENT
SCREW PLUG	11224761	7	1	405	11 22 473 8	ADJUSTMENT
SCREW PLUG	11267402	20	1	87	11 21 993 0	PUMP HOUSING
SCREW PLUG	11267403	28	1	87	11 21 993 0	PUMP HOUSING
SCREW PLUG	11267415	1	1	88	10 59 347 4	PRESSURE LIMITING VALVE
SCREW PLUG	11267421	1	1	89	11 21 936 9	LOCKING SET
SCREW PLUG	11267439	1	1	90	11 06 730 4	SHUTDOWN VALVE
SCREW PLUG	11267451	1	1	92	11 26 744 7	SHUTTLE VALVE
SCREW PLUG	477510201	2	4	350	90 01 376 2	SLEWING GEAR DRIVE
SCREW PLUG	592316314	210	1	79	11 24 682 0	DISTRIBUTOR GEARBOX
SCREW PLUG	7380177	4	3	204	11 38 961 7	CRANKCASE CPL. WITH CYLIN
SCREW PLUG	7380566	6	3	204	11 38 961 7	CRANKCASE CPL. WITH CYLIN
SCREW PLUG	7380566	12	1	229	10 12 948 0	OIL COOLER, PRE-ASSEMBLE
SCREW PLUG	7380566	7	1	250	10 14 736 9	INTAKE STACK ASSEMBLY
SCREW PLUG	7380566	20	1	268	10 14 013 6	EXHAUST TC MOUNTING
SCREW PLUG	7380688	3	2	244	10 14 675 3	FUEL FINE FILTER
SCREW PLUG	7381457	7	2	204	11 38 961 7	CRANKCASE CPL. WITH CYLIN
SCREW PLUG	7381457	17	1	250	10 14 736 9	INTAKE STACK ASSEMBLY
SCREW PLUG	7381457	21	1	268	10 14 013 6	EXHAUST TC MOUNTING
SCREW PLUG	7381638	11	1	229	10 12 948 0	OIL COOLER, PRE-ASSEMBLE
SCREW PLUG	7381638	13	1	252	10 14 967 6	CONNECTING LINE ADD-ON
SCREW PLUG	7381638	10	2	274	10 11 557 7	FLYWHEEL HOUSING MOUNT
SCREW PLUG	7381638	4	1	282	10 14 637 4	LOCKING PIECES
SCREW PLUG	7382203	5	2	282	10 14 637 4	LOCKING PIECES
SCREW PLUG	7382204	8	2	229	10 12 948 0	OIL COOLER, PRE-ASSEMBLE
SCREW PLUG	7414500	24	3	405	11 22 473 8	ADJUSTMENT
SCREW PLUG 11SMNPB30+C	10137918	2	1	207	10 13 845 0	FINAL CONTROL VALVE
SCREW PLUG 3/4"-16UNF	10008093	5	1	154	10 22 601 3	V PUMP
SCREW PLUG 3/4"-16UNF	10008093	30	1	156	11 21 593 6	PUMP ELEMENT
SCREW PLUG 7/16-20UNF-2A	10324900	4	1	150	10 35 160 3	CONTROL VALVE
SCREW PLUG AEHNL.DIN 908	409710601	67	3	421	96 93 178 01	TRACTION DRIVE
SCREW PLUG D26X26 G1/2"	505105814	250	2	79	11 24 682 0	DISTRIBUTOR GEARBOX
SCREW PLUG DIN 906 M10X1	403900101	80	1	580	54 02 703 14	FLANGE CPL
SCREW PLUG DIN 906 M10X1	403900101	43	4	639	11 89 568 6	SELF-LOADING SYSTEM RFK
SCREW PLUG DIN 906 ST	403900501	22	1	131	10 14 131 6	TERMINAL BOARD PRE-ASS.
SCREW PLUG DIN 908 G1/2	11239915	3	1	629	51 16 404 14	LOWERING BRAKE VALVE
SCREW PLUG DIN 908 G1/8	11239904	5	1	631	59 21 584 14	LOWERING BRAKE VALVE
SCREW PLUG DIN 908 G3/8	11239897	4	1	631	59 21 584 14	LOWERING BRAKE VALVE
SCREW PLUG DIN 908 M10X1	502027614	60	2	339	99 04 645 14	DRIVE
SCREW PLUG DIN 908 M12X1.	502027514	122	1	339	99 04 645 14	DRIVE
SCREW PLUG DIN 908 M18X1.	4600320	64	1	339	99 04 645 14	DRIVE
SCREW PLUG DIN 908 M22X1.5	404101608	30	2	579	54 02 702 14	ROPE DRUM CPL
SCREW PLUG DIN 910 R1/2" 5.	4000898	480	9	79	11 24 682 0	DISTRIBUTOR GEARBOX
SCREW PLUG G1/2"-ED	11226023	60	2	346	51 14 347 14	SG SAFETY BLOCK
SCREW PLUG G1/4"-ED	11226129	150	1	346	51 14 347 14	SG SAFETY BLOCK
SCREW PLUG G1/8"-ED	11226130	160	1	346	51 14 347 14	SG SAFETY BLOCK
SCREW PLUG G3/8"-ED	11226133	165	1	346	51 14 347 14	SG SAFETY BLOCK
SCREW PLUG M10X1	10115237	28	2	156	11 21 593 6	PUMP ELEMENT
SCREW PLUG M10X1	10115237	25	4	405	11 22 473 8	ADJUSTMENT
SCREW PLUG M14X1.5 NBR	10337050	4	1	83	11 21 992 7	COVER
SCREW PLUG M14X1.5 NBR	10337050	4	1	84	11 21 992 9	COVER

Description	Item	Pos.	Quantity	Sheet	Assembly	Description
SCREW PLUG M14X1.5 NBR	10337050	12	1	87	11 21 993 0	PUMP HOUSING
SCREW PLUG M14X1.5 NBR	10337050	13	1	87	11 21 993 0	PUMP HOUSING
SCREW PLUG M14X1.5 NBR	10337050	14	1	87	11 21 993 0	PUMP HOUSING
SCREW PLUG M14X1.5 NBR	10337050	15	1	87	11 21 993 0	PUMP HOUSING
SCREW PLUG M14X1.5 NBR	10337050	16	1	87	11 21 993 0	PUMP HOUSING
SCREW PLUG M14X1.5 NBR	10337050	17	1	87	11 21 993 0	PUMP HOUSING
SCREW PLUG M14X1.5 NBR	10337050	18	1	87	11 21 993 0	PUMP HOUSING
SCREW PLUG M14X1.5 NBR	10337050	26	1	95	11 21 991 8	BEARING FLANGE
SCREW PLUG M18X1.5 NBR	10337052	21	1	87	11 21 993 0	PUMP HOUSING
SCREW PLUG M22X1.5	10340236	19	2	194	10 30 300 7	FUEL PREFILTER
SCREW PLUG M22X1.5	10349193	22	1	87	11 21 993 0	PUMP HOUSING
SCREW PLUG M22X1.5	10349193	23	1	87	11 21 993 0	PUMP HOUSING
SCREW PLUG M26X1.5	10503477	13	1	403	51 24 059 14	VARIABLE DISPLACEMENT MO
SCREW PLUG M33X2 NBR	10289931	24	1	87	11 21 993 0	PUMP HOUSING
SCREW PLUG M48X2	10525039	42	1	87	11 21 993 0	PUMP HOUSING
SCREW PLUG M48X2	9885660	16	2	98	10 11 835 0	CONNECTION HOUSING
SCREW PLUG M6	9268441	8	3	103	92 73 644	SEAL KIT REGULATING VALVE
SCREW PLUG M6	9268441	8	5	131	10 14 131 6	TERMINAL BOARD PRE-ASS.
SCREW PLUG M6	9268441	8	5	137	10 13 803 4	GASKET KIT INT.FLANGE
SCREW PLUG M8X1	9881609	7	2	131	10 14 131 6	TERMINAL BOARD PRE-ASS.
SCREW PLUG M8X1	9881609	8	2	136	10 13 803 3	SEAL KIT CPL.
SCREW PLUG M8X1	9881609	7	2	137	10 13 803 4	GASKET KIT INT.FLANGE
SCREW STOPPER	10465711	15	1	206	10 14 768 6	POWER UNIT SUPPORT ATT
SCREW STOPPER	10465711	11	1	264	10 14 601 2	MANIFOLD FOR WATER CPL.
SCREW UN 1206 M10X30	10502692	5	1	30	10 53 048 9	FUSE HOLDER
SCREW UN 1206 M10X30	10502692	55	1	672	10 56 013 7	MAINS SUPPLY BATTERY
SEAL	10115623	18	1	268	10 14 013 6	EXHAUST TC MOUNTING
SEAL	10117891	2	1	228	10 12 948 1	OIL COOLER ADD-ON
SEAL	10118556	2	6	249	10 14 736 6	AIR INTAKE PIPE ASS.
SEAL	10119923	3	2	229	10 12 948 0	OIL COOLER, PRE-ASSEMBLE
SEAL	10125740	3	1	268	10 14 013 6	EXHAUST TC MOUNTING
SEAL	10126427	3	1	212	10 14 844 4	OIL SUMP WITH FASTENING
SEAL	10126510	2	1	224	10 13 475 1	CYLINDER HEAD COVER ASS
SEAL	10126510	2	1	225	10 12 653 5	CYLINDER HEAD COVER ASS
SEAL	10126510	3	1	227	10 13 469 6	CYLINDER HEAD COVER ASS
SEAL	10126738	2	1	206	10 14 768 6	POWER UNIT SUPPORT ATT
SEAL	10135885	2	6	265	10 14 144 4	EXHAUST PIPE ASSEMBLY
SEAL	10137721	5	1	274	10 11 557 7	FLYWHEEL HOUSING MOUNT
SEAL	10142813	3	1	284	10 14 404 9	SCR CPL.
SEAL	10144102	31	1	283	11 90 032 5	EXHAUST GAS SYSTEM
SEAL	10144861	14	1	196	11 24 114 5	ASSEMBLY INSTAL.
SEAL	10294171	4	1	194	10 30 300 7	FUEL PREFILTER
SEAL	10297876	2	1	150	10 35 160 3	CONTROL VALVE
SEAL	10297876	2	1	159	10 11 497 5	CONTROL VALVE
SEAL	11250971	2	1	378	11 25 097 0	SLIDING WINDOW
SEAL	11251434	6	1	402	11 89 617 8	SEALING SET
SEAL	552006114	26	2	43	10 56 070 1	TANK HYDR CPL
SEAL	7011131	2	1	214	50 04 624	OIL DRAIN PLUG
SEAL	7412935	18	1	194	10 30 300 7	FUEL PREFILTER
SEAL	790230014	9	2	659	10 51 728 1	TUBING HYDR
SEAL	9079130	2	1	275	10 11 912 8	LOCKING PIECES
SEAL	9144762	3	1	226	91 44 757	END COVER
SEAL	9275428	76	1	103	92 73 644	SEAL KIT REGULATING VALVE
SEAL	9275428	76	1	108	92 75 443	REPAIR SET LID
SEAL	9882207	15	2	96	10 11 834 9	DOUBLE V-PUMP
SEAL	9882207	15	2	116	92 76 408	SEAL KIT DOUBLE PUMP
SEAL KIT CONNECTING HOUS	9274731	91	1	98	10 11 835 0	CONNECTION HOUSING
SEAL KIT CPL.	10138033	90	1	117	10 12 878 7	V PUMP
SEAL KIT CPL.	512402214	990	1	322	51 22 942 14	OIL MOTOR
SEAL KIT DOUBLE PUMP	9276408	98	1	97	10 11 834 9	DOUBLE V-PUMP

Description	Item	Pos.	Quantity	Sheet	Assembly	Description
SEAL KIT GEAR WHEEL MOTO	10493890	901	1	26	55 09 453 14	OIL MOTOR
SEAL KIT HIGH PRESS.CONN	10141216	6	1	238	10 15 315 1	HIGH PRESSURE CONNECTO
SEAL KIT HIGH PRESS.CONN	10141216	12	1	239	10 14 114 0	RK HIGH PRESSURE CONNEC
SEAL KIT HIGH PRESSURE P	10152787	210	1	234	10 15 085 7	HIGH PRESSURE PUMP W.FA
SEAL KIT HIGH PRESSURE P	10152787	4	1	235	10 15 074 3	RK HIGH PRESSURE PUMP
SEAL KIT INJECTOR	10141215	6	1	237	10 15 286 7	INJECTOR WITH FASTENING
SEAL KIT PRESSUR.CONTROL	10123210	4	2	137	10 13 803 4	GASKET KIT INT.FLANGE
SEAL KIT PRESSUR.CONTROL	10123214	90	1	120	10 12 942 0	PRESSURE REDUCTION VALV
SEAL KIT PRESSURE VALVE	10332095	90	1	133	10 12 323 6	PRESSURE FEEDER VALVE
SEAL KIT PRESSURE VALVE	10332095	2	2	137	10 13 803 4	GASKET KIT INT.FLANGE
SEAL KIT REGULATING VALVE	10122265	4	1	136	10 13 803 3	SEAL KIT CPL.
SEAL KIT REGULATING VALVE	9273644	89	1	96	10 11 834 9	DOUBLE V-PUMP
SEAL KIT REGULATING VALVE	9273644	90	1	102	90 74 418	REGULATING VALVE
SEALANT	8627609	109	1	213	10 15 529 8	OIL SUMP PRE-ASS.
SEALING FLANGE SAE	11293256	44	4	10	11 29 618 6	SUPERSTRUCTURE HYDR
SEALING FLANGE SAE	11293256	15	1	170	10 57 532 2	INTAKE PIPE OIL CPL
SEALING FLANGE SAE	510705314	43	2	10	11 29 618 6	SUPERSTRUCTURE HYDR
SEALING MODULE	602453214	5	2	369	91 65 251 14	CABLE DUCT CABINET 1
SEALING MODULE	602453914	8	2	369	91 65 251 14	CABLE DUCT CABINET 1
SEALING MODULE	602454614	2	2	369	91 65 251 14	CABLE DUCT CABINET 1
SEALING MODULE	602454714	4	2	369	91 65 251 14	CABLE DUCT CABINET 1
SEALING MODULE	602457014	3	2	369	91 65 251 14	CABLE DUCT CABINET 1
SEALING MODULE	602457114	6	2	369	91 65 251 14	CABLE DUCT CABINET 1
SEALING MODULE	602457214	7	2	369	91 65 251 14	CABLE DUCT CABINET 1
SEALING NUT M12X1.75	7005072	18	2	403	51 24 059 14	VARIABLE DISPLACEMENT MO
SEALING PLUG	10030837	14	14	204	11 38 961 7	CRANKCASE CPL. WITH CYLIN
SEALING PLUG	10134753	3	2	247	10 14 382 8	INJECTION LINES
SEALING PLUG	605614714	14	2	676	10 52 957 6	REFUELLING PUMP CPL
SEALING PLUG	7008121	24	4	131	10 14 131 6	TERMINAL BOARD PRE-ASS.
SEALING PLUG	7380480	7	1	421	96 93 178 01	TRACTION DRIVE
SEALING PLUG	7380490	23	2	131	10 14 131 6	TERMINAL BOARD PRE-ASS.
SEALING PLUG	7380779	16	2	232	10 13 382 3	SUCTION PUMP PRE-ASS.
SEALING PLUG	7382069	8	1	204	11 38 961 7	CRANKCASE CPL. WITH CYLIN
SEALING PROFILE	11918670	13	4	296	10 57 883 5	DOOR
SEALING PROFILE	11918670	11	41	298	10 57 897 6	DOOR
SEALING PROFILE	11918670	13	2.6	300	10 57 940 0	DOOR
SEALING PROFILE	11918670	13	1.35	301	10 56 623 7	DOOR
SEALING PROFILE	11918670	11	2.8	302	10 56 580 8	DOOR
SEALING RING	10011864	6	17	246	10 14 588 5	LEAK OIL RETURN LINE
SEALING RING	10011864	7	2	270	10 14 622 4	CYCLE VALVE
SEALING RING	10011865	5	2	236	10 15 278 7	SEAL KIT HIGH PRESSURE P
SEALING RING	10011865	11	2	246	10 14 588 5	LEAK OIL RETURN LINE
SEALING RING	10011866	19	3	246	10 14 588 5	LEAK OIL RETURN LINE
SEALING RING	10011866	2	11	261	10 14 821 7	PIPELINE INSTALLATION
SEALING RING	10011866	6	1	263	10 14 274 4	COOLING WATER AIR BLEED
SEALING RING	10011867	16	2	269	10 14 511 2	EXHAUST NOZZLE ATTACHM
SEALING RING	10011868	2	1	216	10 13 451 7	LEVEL SENSOR
SEALING RING	10011868	6	4	236	10 15 278 7	SEAL KIT HIGH PRESSURE P
SEALING RING	10011868	7	14	245	10 14 333 9	FUEL LINES
SEALING RING	10011870	8	1	250	10 14 736 9	INTAKE STACK ASSEMBLY
SEALING RING	10011870	27	1	268	10 14 013 6	EXHAUST TC MOUNTING
SEALING RING	10011871	14	2	246	10 14 588 5	LEAK OIL RETURN LINE
SEALING RING	10285620	25	2	100	10 11 835 7	REPAIR KIT CONNECTION HO
SEALING RING	10285620	27	2	101	92 74 731	SEAL KIT CONNECTING HOUS
SEALING RING	11226035	80	1	346	51 14 347 14	SG SAFETY BLOCK
SEALING RING	11226086	92	1	346	51 14 347 14	SG SAFETY BLOCK
SEALING RING	4900262	32	7	174	11 24 114 0	COOLER INSTALLATION WATE
SEALING RING	7013116	22	1	103	92 73 644	SEAL KIT REGULATING VALVE
SEALING RING	7013116	22	1	106	92 78 875	PRESSURE CUT-OFF
SEALING RING	710004514	5	4	518	11 28 610 5	RETAINING DEVICE CPL

Description	Item	Pos.	Quantity	Sheet	Assembly	Description
SEALING RING	710020114	15	1	582	54 02 705 14	DRIVE UNIT CPL
SEALING RING	710031014	10	1	581	54 02 704 14	POWER TAKE-OFF CPL
SEALING RING	710069314	11	1	446	11 26 260 6	WINCH 1 HYDR
SEALING RING	710069314	11	1	452	11 26 261 1	WINCH 2 HYDR
SEALING RING	7101008	5	1	213	10 15 529 8	OIL SUMP PRE-ASS.
SEALING RING	7101021	3	1	207	10 13 845 0	FINAL CONTROL VALVE
SEALING RING	7101021	7	1	213	10 15 529 8	OIL SUMP PRE-ASS.
SEALING RING	7101021	10	1	214	50 04 624	OIL DRAIN PLUG
SEALING RING	7101022	23	4	43	10 56 070 1	TANK HYDR CPL
SEALING RING	7101022	33	1	174	11 24 114 0	COOLER INSTALLATION WATE
SEALING RING	710102514	56	4	181	11 24 114 1	COOLER INSTALLATION CHA
SEALING RING	710103714	34	1	174	11 24 114 0	COOLER INSTALLATION WATE
SEALING RING	710103814	5	4	66	10 51 969 5	A-FRAME ERECTION HYDR
SEALING RING	710104514	31	2	579	54 02 702 14	ROPE DRUM CPL
SEALING RING	710121014	123	1	339	99 04 645 14	DRIVE
SEALING RING	7381225	14	1	206	10 14 768 6	POWER UNIT SUPPORT ATT
SEALING RING	7381225	13	1	229	10 12 948 0	OIL COOLER, PRE-ASSEMBLE
SEALING RING	7381367	2	1	102	90 74 418	REGULATING VALVE
SEALING RING	7381367	94	2	103	92 73 644	SEAL KIT REGULATING VALVE
SEALING RING	7610225	6	1	352	92 76 934 01	OIL FILLER NECK
SEALING RING	790295414	61	2	339	99 04 645 14	DRIVE
SEALING RING	790347114	550	11	79	11 24 682 0	DISTRIBUTOR GEARBOX
SEALING RING	790347214	560	1	79	11 24 682 0	DISTRIBUTOR GEARBOX
SEALING RING	790403914	310	1	79	11 24 682 0	DISTRIBUTOR GEARBOX
SEALING RING	790444514	65	1	339	99 04 645 14	DRIVE
SEALING RING COVER	592178514	20	1	79	11 24 682 0	DISTRIBUTOR GEARBOX
SEALING SCREW	11220932	4	1	144	10 22 650 5	V PUMP
SEALING SCREW	11221267	5	1	144	10 22 650 5	V PUMP
SEALING SET	10423993	900	1	20	10 59 143 5	DIRECTIONAL CONTROL VALV
SEALING SET	10524595	1	1	17	10 35 148 6	VALVE BLOCK
SEALING SET	11219356	4	1	81	11 21 990 2	DRIVING GEAR
SEALING SET	11896178	900	1	401	10 55 097 0	ROTARY FEED THROUGH HYD
SEALING SET	511614214	61	1	322	51 22 942 14	OIL MOTOR
SEALING SET	512401514	51	2	322	51 22 942 14	OIL MOTOR
SEALING SET	512714614	10	1	351	50 20 383 01	MULTI-DISK BRAKE
SEALING SET	512714614	9	1	354	93 93 479 01	BRAKE PACKING SET
SEALING SET	512714714	11	1	351	50 20 383 01	MULTI-DISK BRAKE
SEALING SET	512714714	10	1	354	93 93 479 01	BRAKE PACKING SET
SEALING SET CPL	10224159	3	1	162	10 22 358 1	PRESSURE FILTER
SEALING SET CPL	10351610	99	1	144	10 22 650 5	V PUMP
SEALING SET CPL	10595126	200	1	324	10 55 156 3	WINCH
SEALING SET CPL	11927121	901	1	478	10 09 917 3	DOUBLE-ACTING CYL
SEALING SET CPL	502050814	990	1	178	51 22 501 14	OIL MOTOR
SEALING SET CPL	502050814	990	1	183	51 22 394 14	OIL MOTOR
SEALING SET CPL	512256614	250	1	346	51 14 347 14	SG SAFETY BLOCK
SEALING SET CPL	512299214	990	1	347	51 22 991 14	OIL MOTOR
SEALING SET CPL	981967114	990	1	574	51 02 322 14	OIL MOTOR
SEALING SET CPL CYL	10352446	900	1	478	10 09 917 3	DOUBLE-ACTING CYL
SEALING SET CPL CYL	10352447	1	1	620	10 22 785 5	DOUBLE-ACTING CYL
SEALING SET CPL CYL	513319014	99	1	410	51 33 141 14	DOUBLE-ACTING CYL
SEALING SET CPL CYL	513319214	99	1	22	51 33 139 14	DOUBLE-ACTING CYL
SEALING SET CPL CYL	790230614	900	1	660	59 20 008 14	DOUBLE-ACTING CYL
SEALING SET CPL CYL	790407714	900	1	67	59 21 041 14	DOUBLE-ACTING CYL
SEALING SET CPL CYL	790407814	900	1	627	59 21 042 14	DOUBLE-ACTING CYL
SEAT	11226118	130	1	346	51 14 347 14	SG SAFETY BLOCK
SEAT FRAME	7024996	15	1	386	10 22 506 8	OPERATOR SEAT
SEAT PART CPL	7024981	12	1	386	10 22 506 8	OPERATOR SEAT
SEAT VAT	10165637	65	1	386	10 22 506 8	OPERATOR SEAT
SECURING CHAIN	592291614	2	1	382	59 22 914 14	PLATFORM FIXATION CPL
SELF-LOADING SYSTEM HYD	10519712	2	1	618	10 51 971 3	SELF-LOADING SYSTEM RFK

Description	Item	Pos.	Quantity	Sheet	Assembly	Description
SELF-LOADING SYSTEM HYD	10519738	2	1	624	11 23 619 7	SELF-LOADING SYSTEM RFK
SELF-LOADING SYSTEM RFK	10519713	642	1	3	01 38 362 14	LR 1300 SX
SELF-LOADING SYSTEM RFK	10519763	647	1	3	01 38 362 14	LR 1300 SX
SELF-LOADING SYSTEM RFK	11236197	644	1	3	01 38 362 14	LR 1300 SX
SELF-LOADING SYSTEM RFK	11895685	10	1	633	10 51 976 3	SELF-LOADING SYSTEM RFK
SELF-LOADING SYSTEM RFK	11895686	10	1	634	11 89 568 5	SELF-LOADING SYSTEM RFK
SELF-LOADING SYSTEM RFK	11895688	10	1	640	11 89 569 0	SELF-LOADING SYSTEM RFK
SELF-LOADING SYSTEM RFK	11895690	11	1	633	10 51 976 3	SELF-LOADING SYSTEM RFK
SENSOR	10144038	7	1	196	11 24 114 5	ASSEMBLY INSTAL.
SENSOR	11008787	9	2	196	11 24 114 5	ASSEMBLY INSTAL.
SERIES TERMINAL	10550739	75	22	360	10 55 963 5	SWITCH CABINET X1
SERIES TERMINAL	602125114	22	7	34	10 56 645 8	TERMINAL BOX
SERIES TERMINAL	602151914	86	4	360	10 55 963 5	SWITCH CABINET X1
SERIES TERMINAL	602153214	51	2	672	10 56 013 7	MAINS SUPPLY BATTERY
SERIES TERMINAL	602153814	23	39	34	10 56 645 8	TERMINAL BOX
SERIES TERMINAL	602153814	74	13	360	10 55 963 5	SWITCH CABINET X1
SERIES TERMINAL	602153814	80	4	360	10 55 963 5	SWITCH CABINET X1
SERIES TERMINAL	602153814	12	15	555	10 57 652 3	CLAMPING SOCKET
SERIES TERMINAL	693181114	71	3	360	10 55 963 5	SWITCH CABINET X1
SERRATED LOCK WASHER DI	425221314	9	1	30	10 53 048 9	FUSE HOLDER
SET MAIN BEARINGS	9076458	51	1	201	10 14 032 7	DIESEL ENGINE
SG HYDR	10519683	2	1	341	10 51 968 2	SG SUPERSTRUCTURE
SG SAFETY BLOCK	511434714	2	1	344	10 55 216 1	TUBING HYDR
SG SUPERSTRUCTURE	10519682	27	1	2	01 38 362 14	LR 1300 SX
SG TACHOGENERATOR RFK	10522930	828	1	4	01 38 362 14	LR 1300 SX
SG TACHOGENERATOR RFK	10529522	3	1	670	10 52 293 0	SG TACHOGENERATOR RFK
SHACKLE	11280746	16	1	595	11 27 109 7	LIGHTNING ROD RFK
SHACKLE	773930114	19	1	455	10 56 183 8	TOOL
SHACKLE	773930114	13	1	571	10 51 743 9	ROPE LUG CPL RFK
SHACKLE	773935814	28	4	624	11 23 619 7	SELF-LOADING SYSTEM RFK
SHACKLE	773939214	3	1	412	11 91 872 5	CHAIN CPL
SHACKLE	773939214	15	1	527	99 30 800 14	HOIST LIMIT SWITCH INSTAL.
SHACKLE	773954514	94	2	454	10 56 187 5	TOOL EQUIPMENT
SHACKLE	773954714	3	2	426	99 08 357 14	ATTACHMENT CHAIN
SHAFT	540272014	30	1	580	54 02 703 14	FLANGE CPL
SHAFT SEAL	710069514	20	1	146	11 22 127 4	PUMP ELEMENT
SHAFT SEAL	710069514	20	1	153	10 35 161 0	SEALING SET CPL
SHAFT SEAL	790246414	20	1	156	11 21 593 6	PUMP ELEMENT
SHAFT SEAL	790444414	50	1	339	99 04 645 14	DRIVE
SHAFT SEAL	790563914	10	1	403	51 24 059 14	VARIABLE DISPLACEMENT MO
SHEET	10098789	22	1	306	11 24 922 2	COVER UNDERSIDE
SHEET	10099005	1	1	332	99 29 389 14	SIDE COMPONENT
SHEET	10099005	1	1	333	99 29 392 14	SIDE COMPONENT
SHEET	10099009	3	10	335	99 29 386 14	BRACKET CPL
SHEET	10099009	3	10	336	99 29 434 14	BRACKET CPL
SHEET	10119129	1	1	275	10 11 912 8	LOCKING PIECES
SHEET	10225695	37	2	288	11 24 409 0	PANELLING SUPERSTR. INSTA
SHEET	10226477	24	1	376	10 35 007 6	SLIDING DOOR
SHEET	10336707	1	3	335	99 29 386 14	BRACKET CPL
SHEET	10336707	1	3	336	99 29 434 14	BRACKET CPL
SHEET	10336708	2	8	335	99 29 386 14	BRACKET CPL
SHEET	10336708	2	8	336	99 29 434 14	BRACKET CPL
SHEET	10336722	4	3	335	99 29 386 14	BRACKET CPL
SHEET	10336722	4	3	336	99 29 434 14	BRACKET CPL
SHEET	10447259	39	1	374	10 22 645 4	DOOR ACCESSORIES
SHEET	10522189	7	1	379	59 22 871 14	FRONT WINDOW CPL
SHEET	10540513	24	2	624	11 23 619 7	SELF-LOADING SYSTEM RFK
SHEET	10545918	10	1	288	11 24 409 0	PANELLING SUPERSTR. INSTA
SHEET	10560687	10	1	306	11 24 922 2	COVER UNDERSIDE
SHEET	10560688	17	1	306	11 24 922 2	COVER UNDERSIDE

Description	Item	Pos.	Quantity	Sheet	Assembly	Description
SHEET	10560690	16	1	306	11 24 922 2	COVER UNDERSIDE
SHEET	10560691	11	1	306	11 24 922 2	COVER UNDERSIDE
SHEET	10560692	12	1	306	11 24 922 2	COVER UNDERSIDE
SHEET	10583559	15	1	306	11 24 922 2	COVER UNDERSIDE
SHEET	10583611	19	1	306	11 24 922 2	COVER UNDERSIDE
SHEET	10583612	20	1	306	11 24 922 2	COVER UNDERSIDE
SHEET	10583642	51	1	290	11 24 409 0	PANELLING SUPERSTR. INSTA
SHEET	10589204	58	2	460	11 23 820 3	PIVOT PIECE CPL
SHEET	11215379	10	1	569	11 21 552 4	ANGLE INDICATION RFK
SHEET	11219851	12	2	504	11 23 292 2	SUPPORT CPL
SHEET	11219851	11	2	533	11 25 204 2	SUPPORT CPL
SHEET	11228227	25	1	624	11 23 619 7	SELF-LOADING SYSTEM RFK
SHEET	11231673	19	2	517	11 28 629 9	MOUNTING PARTS
SHEET	11244094	28	1	288	11 24 409 0	PANELLING SUPERSTR. INSTA
SHEET	11249223	13	1	306	11 24 922 2	COVER UNDERSIDE
SHEET	11249224	18	1	306	11 24 922 2	COVER UNDERSIDE
SHEET	11249225	21	1	306	11 24 922 2	COVER UNDERSIDE
SHEET	11249678	24	1	306	11 24 922 2	COVER UNDERSIDE
SHEET	11909496	140	1	384	59 22 930 14	AIR CONDITIONER
SHEET	11913226	64	4	517	11 28 629 9	MOUNTING PARTS
SHEET GASKET	10154459	2	1	205	10 15 445 8	CYLINDER
SHEET GASKET	592288114	31	1	379	59 22 871 14	FRONT WINDOW CPL
SHIM RING 55X65X1.5 ST	7380531	44	1	114	92 68 016	REPAIR KIT LOCK RING
SHIM RING DIN 988 16X22X1 S	422014001	23	3	582	54 02 705 14	DRIVE UNIT CPL
SHIM RING DIN 988 50X62X1.5	4002229	44	1	134	10 13 803 2	REPAIR KIT LOCK RING
SHOCK ABSORBER	10289994	55	1	388	10 28 999 3	VIBRATING SYSTEM
SHUT OFF DEVICE	10526733	11	1	43	10 56 070 1	TANK HYDR CPL
SHUTDOWN VALVE	11067304	5	1	85	11 21 991 0	PUMP HOUSING
SHUTTLE VALVE	10124239	4	1	131	10 14 131 6	TERMINAL BOARD PRE-ASS.
SHUTTLE VALVE	10446566	14	1	405	11 22 473 8	ADJUSTMENT
SHUTTLE VALVE	11067305	6	1	85	11 21 991 0	PUMP HOUSING
SHUTTLE VALVE	11267447	1	1	91	11 06 730 5	SHUTTLE VALVE
SHUTTLE VALVE	511491914	7	2	8	11 29 618 6	SUPERSTRUCTURE HYDR
SHUTTLE VALVE	511491914	11	2	398	11 89 300 5	TUBING HYDR
SIDE COMPONENT	992938914	1	1	331	99 33 537 14	ROPE GUARD LUG CPL
SIDE COMPONENT	992939214	2	1	331	99 33 537 14	ROPE GUARD LUG CPL
SIDE PANE LEFT	592288514	43	1	372	10 35 008 0	CABIN
SIDE PANE RIGHT	592289114	49	1	372	10 35 008 0	CABIN
SIDE PANE RIGHT	592289214	50	1	372	10 35 008 0	CABIN
SIDE PLATE	11274624	2	2	536	79 04 112 14	BOTTOM HOOK BLOCK
SIDE PLATE	11274798	2	2	543	79 05 205 14	BOTTOM HOOK BLOCK
SIEVE	11239595	5	1	198	11 24 240 8	UREA CONTAINER
SIGN	10099300	8	1	573	10 51 726 2	TUBING HYDR
SIGN	10523125	38	2	460	11 23 820 3	PIVOT PIECE CPL
SIGN	10533589	12	1	340	11 22 703 7	ROPES LUG MAIN BOOM
SIGN	10575705	38	1	678	10 52 155 9	MODULE REFUELLING SYSTE
SIGN	10584544	15	1	43	10 56 070 1	TANK HYDR CPL
SIGN	11227046	11	1	340	11 22 703 7	ROPES LUG MAIN BOOM
SIGN	11228766	19	1	607	10 55 280 7	GRATING CPL
SIGN	11228766	16	1	615	10 55 514 8	FALL PROTECTION RFK
SIGN	11232788	22	1	662	11 23 189 1	AIR CONDITIONING UNIT RFK
SIGN	11274707	17	1	196	11 24 114 5	ASSEMBLY INSTAL.
SIGN	11274708	18	1	196	11 24 114 5	ASSEMBLY INSTAL.
SIGN	606644414	27	1	553	10 57 651 9	CABLE LOOM
SIGN	606774714	27	1	466	11 90 151 1	CABLE LOOM 1 PIVOT PIECE E
SIGN	773193414	39	1	460	11 23 820 3	PIVOT PIECE CPL
SIGN	773193414	23	1	471	10 58 193 7	GRATING CPL
SIGN	773194314	40	2	460	11 23 820 3	PIVOT PIECE CPL
SIGN	773195214	317	1	571	10 51 743 9	ROPE LUG CPL RFK
SIGN	790282814	2	1	534	91 89 071 14	TIP BOOM MODIFICATION

Description	Item	Pos.	Quantity	Sheet	Assembly	Description
SIGN	790422414	50	1	529	99 48 521 14	TIP BOOM CPL
SIGN LOCATIONS	11266901	110	1	492	11 24 570 3	BOOM INTERMEDIATE SECTIO
SIGN LOCATIONS	11266901	110	1	506	11 24 570 9	BOOM INTERMEDIATE SECTIO
SIGN LOCATIONS	11266901	110	1	510	11 24 571 5	BOOM INTERMEDIATE SECTIO
SIGN LOCATIONS	11266945	110	1	461	11 23 820 3	PIVOT PIECE CPL
SIGN LOCATIONS	11266945	110	1	548	99 34 387 14	NEEDLE ADD-ON PARTS
SIGN LOCATIONS	11269727	110	1	514	11 24 132 4	BOOM HEAD CPL
SIGN LOCATIONS	11898218	52	1	2	01 38 362 14	LR 1300 SX
SIGNAL LAMP	10524927	100	1	358	11 27 973 6	CABIN EL
SIGNAL LAMP	10524927	37	2	486	10 53 120 7	A-FRAME ELECTRICS
SINGLE HOOK	11481162	1	1	539	11 27 463 8	HANGER
SIPHON PIPE	11236511	45	1	170	10 57 532 2	INTAKE PIPE OIL CPL
SIPHON PIPE	11236513	47	1	170	10 57 532 2	INTAKE PIPE OIL CPL
SIPHON PIPE	11236514	43	1	170	10 57 532 2	INTAKE PIPE OIL CPL
SIPHON PIPE	11236515	41	1	170	10 57 532 2	INTAKE PIPE OIL CPL
SIPHON PIPE	11236517	40	1	170	10 57 532 2	INTAKE PIPE OIL CPL
SIPHON PIPE	11236518	46	1	170	10 57 532 2	INTAKE PIPE OIL CPL
SIPHON PIPE	592257814	44	1	170	10 57 532 2	INTAKE PIPE OIL CPL
SLEDGE HAMMER 5000G	885040114	13	1	455	10 56 183 8	TOOL
SLEEVE	10447748	4	6	24	10 44 510 5	QUICK RELEASE FITTING
SLEEVE	10447748	4	4	407	10 44 510 2	QUICK RELEASE FITTING
SLEEVE	10447748	4	4	408	10 44 510 1	QUICK RELEASE FITTING
SLEEVE	11267440	2	1	90	11 06 730 4	SHUTDOWN VALVE
SLEEVE	11267453	3	1	92	11 26 744 7	SHUTTLE VALVE
SLEEVE	9267340	10	1	99	92 67 343	VENTILATION VALVE
SLEEVE 14/25X26 S235JRH;EN	11276612	5	1	181	11 24 114 1	COOLER INSTALLATION CHA
SLEEVE 20/13.5X44 AISI 316	10571340	14	2	174	11 24 114 0	COOLER INSTALLATION WATE
SLEEVE 8X0.4	501507314	15	1	579	54 02 702 14	ROPE DRUM CPL
SLEEVE CONTACT	6003031	47	6	357	11 27 973 6	CABIN EL
SLEEVE CONTACT	6003031	95	6	358	11 27 973 6	CABIN EL
SLEEVE NG32/RD60/23X85	11226016	20	1	346	51 14 347 14	SG SAFETY BLOCK
SLEW RING ROLLER BEARING	990706901	10	1	51	10 51 963 1	SUPERSTR. SLEWING RING IN
SLEWING ANGLE TRANSDUCE	10528626	31	1	671	10 52 952 2	SG TACHOGENERATOR RFK
SLEWING GEAR DRIVE	90013762	10	2	341	10 51 968 2	SG SUPERSTRUCTURE
SLIDE SEAT GUIDE	10289990	70	1	386	10 22 506 8	OPERATOR SEAT
SLIDE SEAT GUIDE	7024987	71	1	386	10 22 506 8	OPERATOR SEAT
SLIDEWAY 8/14X35 POM	11273242	17	4	288	11 24 409 0	PANELLING SUPERSTR. INSTA
SLIDING DISC 72X152X6	9889809	15	1	107	10 13 975 2	REPAIR SET SWIVEL YOKE
SLIDING DISC 72X152X6	9889809	15	1	110	98 89 983	REPAIR KIT DRIVING MECHAN
SLIDING DOOR	10350076	3	1	372	10 35 008 0	CABIN
SLIDING WINDOW	10224413	1	1	376	10 35 007 6	SLIDING DOOR
SLIDING WINDOW	11250970	3	1	377	10 22 441 3	SLIDING WINDOW
SLOTTED NUT M120X2 C45	927509501	13	1	350	90 01 376 2	SLEWING GEAR DRIVE
SLOTTED STRIP	11234375	57	2	308	11 24 483 7	MOUNTING PARTS SUPERST
SLOTTED STRIP	11244040	52	2	308	11 24 483 7	MOUNTING PARTS SUPERST
SLOTTED STRIP	11247029	28	1	308	11 24 483 7	MOUNTING PARTS SUPERST
SLOTTED STRIP	11247792	31	9	308	11 24 483 7	MOUNTING PARTS SUPERST
SLOTTED STRIP	11247799	32	2	308	11 24 483 7	MOUNTING PARTS SUPERST
SLOTTED TAPE STEEL	11234799	15	2	167	11 24 113 8	MOTOR BEARING CPL
SNAP HOOK	10508505	17	1	595	11 27 109 7	LIGHTNING ROD RFK
SNAP HOOK	744010014	2	1	412	11 91 872 5	CHAIN CPL
SNAP HOOK	744010414	5	2	426	99 08 357 14	ATTACHMENT CHAIN
SNAP HOOK	744011114	12	5	292	11 24 409 1	COVERS
SNAP RING 140	747460514	3	2	599	91 49 419 14	ROPE PULLEY CPL
SNAP RING 52X2 FST	4980482	7	2	221	10 14 636 7	PISTON CPL.
SNIB	592291014	94	1	373	10 35 008 0	CABIN
SOCKET	10520078	131	1	28	11 24 519 0	SUPERSTRUCTURE EL
SOCKET	6205239	13	1	163	11 24 448 7	CENTRAL POWER UNIT EL
SOCKET DUST-PROOF	7615441	1	1	23	51 05 719 14	QUICK-FITTING THREAD COU
SOCKET HEAD SCREW	11215951	3	4	150	10 35 160 3	CONTROL VALVE

Description	Item	Pos.	Quantity	Sheet	Assembly	Description
SOCKET HEAD SCREW	11215951	3	4	159	10 11 497 5	CONTROL VALVE
SOCKET HEAD SCREW	11217079	5	3	83	11 21 992 7	COVER
SOCKET HEAD SCREW	11217079	5	3	84	11 21 992 9	COVER
SOCKET HEAD SCREW	11219373	4	8	93	11 21 935 0	PUMP COVER
SOCKET HEAD SCREW	11219936	11	8	95	11 21 991 8	BEARING FLANGE
SOCKET HEAD SCREW	11220320	20	2	405	11 22 473 8	ADJUSTMENT
SOCKET HEAD SCREW	11220320	21	2	405	11 22 473 8	ADJUSTMENT
SOCKET HEAD SCREW	11224767	22	4	405	11 22 473 8	ADJUSTMENT
SOCKET HEAD SCREW	11913116	3	1	91	11 06 730 5	SHUTTLE VALVE
SOCKET HEAD SCREW DIN 6	4980750	46	1	107	10 13 975 2	REPAIR SET SWIVEL YOKE
SOCKET HEAD SCREW DIN 69	407203008	65	4	170	10 57 532 2	INTAKE PIPE OIL CPL
SOCKET HEAD SCREW DIN 7	4072083	61	32	43	10 56 070 1	TANK HYDR CPL
SOCKET HEAD SCREW DIN 79	408301208	7	8	371	11 22 369 1	FOOT PEDAL EL INSTALLATIO
SOCKET HEAD SCREW DIN 9	11226139	190	4	346	51 14 347 14	SG SAFETY BLOCK
SOCKET HEAD SCREW DIN 91	10336668	8	30	417	11 89 365 0	CRAWLER CARRIER RIGHT CP
SOCKET HEAD SCREW DIN 91	10336668	8	30	428	11 89 365 1	CRAWLER CARRIER LEFT CP
SOCKET HEAD SCREW DIN 91	11226137	180	4	346	51 14 347 14	SG SAFETY BLOCK
SOCKET HEAD SCREW ISO 1	11600879	4	1	238	10 15 315 1	HIGH PRESSURE CONNECTO
SOCKET HEAD SCREW ISO 1	11600879	3	1	239	10 14 114 0	RK HIGH PRESSURE CONNEC
SOCKET HEAD SCREW ISO 1	11600879	3	1	242	10 13 543 4	PRESSURE ADAPTER FASTEN
SOCKET HEAD SCREW ISO 1	4981218	43	8	100	10 11 835 7	REPAIR KIT CONNECTION HO
SOCKET HEAD SCREW ISO 1	4981218	43	4	111	98 89 832	RK CYLINDER+CONTROL PLAT
SOCKET HEAD SCREW ISO 1	11082116	3	1	237	10 15 286 7	INJECTOR WITH FASTENING
SOCKET HEAD SCREW ISO 1	11082116	2	1	241	10 13 543 2	INJECTOR FASTENING
SOCKET HEAD SCREW ISO 4	10539513	86	12	350	90 01 376 2	SLEWING GEAR DRIVE
SOCKET HEAD SCREW ISO 47	4002442	82	12	421	96 93 178 01	TRACTION DRIVE
SOCKET HEAD SCREW ISO 47	4002442	303	2	626	10 51 973 8	SELF-LOADING SYSTEM HYD
SOCKET HEAD SCREW ISO 47	4043014	300	2	626	10 51 973 8	SELF-LOADING SYSTEM HYD
SOCKET HEAD SCREW ISO 47	404208814	21	8	579	54 02 702 14	ROPE DRUM CPL
SOCKET HEAD SCREW ISO 4	4043124	60	4	75	11 24 773 5	HYDR POWER UNIT
SOCKET HEAD SCREW ISO 4	4043124	17	12	421	96 93 178 01	TRACTION DRIVE
SOCKET HEAD SCREW ISO 47	404208514	430	58	79	11 24 682 0	DISTRIBUTOR GEARBOX
SOCKET HEAD SCREW ISO 4	4900981	62	24	421	96 93 178 01	TRACTION DRIVE
SOCKET HEAD SCREW ISO 4	4001622	61	12	172	11 24 113 9	ADD-ON PARTS DIESEL ENGIN
SOCKET HEAD SCREW ISO 4	4001622	2	4	234	10 15 085 7	HIGH PRESSURE PUMP W.FA
SOCKET HEAD SCREW ISO 4	4001622	2	4	235	10 15 074 3	RK HIGH PRESSURE PUMP
SOCKET HEAD SCREW ISO 4	4001622	65	4	517	11 28 629 9	MOUNTING PARTS
SOCKET HEAD SCREW ISO 47	10527561	74	12	350	90 01 376 2	SLEWING GEAR DRIVE
SOCKET HEAD SCREW ISO 47	10539505	86	4	197	11 24 114 5	ASSEMBLY INSTAL.
SOCKET HEAD SCREW ISO 47	10539505	15	8	316	10 52 656 0	MOUNTING PARTS
SOCKET HEAD SCREW ISO 4	4630200	63	4	43	10 56 070 1	TANK HYDR CPL
SOCKET HEAD SCREW ISO 4	4630200	8	8	344	10 55 216 1	TUBING HYDR
SOCKET HEAD SCREW ISO 4	4630200	11	15	421	96 93 178 01	TRACTION DRIVE
SOCKET HEAD SCREW ISO 4	4043133	53	4	75	11 24 773 5	HYDR POWER UNIT
SOCKET HEAD SCREW ISO 4	4900980	66	4	517	11 28 629 9	MOUNTING PARTS
SOCKET HEAD SCREW ISO 4	4900980	302	2	626	10 51 973 8	SELF-LOADING SYSTEM HYD
SOCKET HEAD SCREW ISO 47	10539508	22	6	579	54 02 702 14	ROPE DRUM CPL
SOCKET HEAD SCREW ISO 47	4600385	62	8	171	10 58 017 0	RETURN PIPE
SOCKET HEAD SCREW ISO 47	4600385	5	2	223	10 14 843 8	ROCKER ARM BRACKET CPL.
SOCKET HEAD SCREW ISO 47	4600385	7	15	274	10 11 557 7	FLYWHEEL HOUSING MOUNT
SOCKET HEAD SCREW ISO 47	404313401	58	4	10	11 29 618 6	SUPERSTRUCTURE HYDR
SOCKET HEAD SCREW ISO 4	10539530	22	12	339	99 04 645 14	DRIVE
SOCKET HEAD SCREW ISO 47	4980938	20	2	104	10 13 333 4	COVER
SOCKET HEAD SCREW ISO 4	4043163	21	8	96	10 11 834 9	DOUBLE V-PUMP
SOCKET HEAD SCREW ISO 4	4980947	20	2	139	10 12 987 4	THROUGH DRIVE
SOCKET HEAD SCREW ISO 47	485555314	12	2	60	10 56 067 3	BATTERY INSTALLATION CPL
SOCKET HEAD SCREW ISO 4	4043003	30	8	320	10 51 968 6	LUG SUPERSTRUCTURE CPL
SOCKET HEAD SCREW ISO 4	4980012	6	2	274	10 11 557 7	FLYWHEEL HOUSING MOUNT
SOCKET HEAD SCREW ISO 47	10337130	20	8	339	99 04 645 14	DRIVE
SOCKET HEAD SCREW ISO 4	10012659	23	8	96	10 11 834 9	DOUBLE V-PUMP

Description	Item	Pos.	Quantity	Sheet	Assembly	Description
SOCKET HEAD SCREW ISO 4	4000784	26	8	350	90 01 376 2	SLEWING GEAR DRIVE
SOCKET HEAD SCREW ISO 4	4000613	19	3	669	11 22 382 1	CABIN PLATFORM RFK
SOCKET HEAD SCREW ISO 4	4600505	57	16	10	11 29 618 6	SUPERSTRUCTURE HYDR
SOCKET HEAD SCREW ISO 47	10539524	29	1	58	10 58 163 4	CABIN SUSPENSION CPL
SOCKET HEAD SCREW ISO 4	4600513	20	4	140	10 13 000 5	THROUGH DRIVE
SOCKET HEAD SCREW ISO 4	4600513	20	4	141	10 13 235 7	CONSTRUCTION KIT OUTPUT
SOCKET HEAD SCREW ISO 4	4600513	20	4	142	10 13 452 1	THROUGH DRIVE
SOCKET HEAD SCREW ISO 4	4600513	20	4	143	10 13 806 8	THROUGH DRIVE
SOCKET HEAD SCREW ISO 4	10544044	751	4	446	11 26 260 6	WINCH 1 HYDR
SOCKET HEAD SCREW ISO 4	10544050	18	16	398	11 89 300 5	TUBING HYDR
SOCKET HEAD SCREW ISO 4	10544065	26	8	58	10 58 163 4	CABIN SUSPENSION CPL
SOCKET HEAD SCREW ISO 4	10544068	63	4	170	10 57 532 2	INTAKE PIPE OIL CPL
SOCKET HEAD SCREW ISO 47	10530200	440	12	79	11 24 682 0	DISTRIBUTOR GEARBOX
SOCKET HEAD SCREW ISO 4	10017870	25	4	131	10 14 131 6	TERMINAL BOARD PRE-ASS.
SOCKET HEAD SCREW ISO 47	10544105	12	48	341	10 51 968 2	SG SUPERSTRUCTURE
SOCKET HEAD SCREW ISO 4	10544092	63	4	75	11 24 773 5	HYDR POWER UNIT
SOCKET HEAD SCREW ISO 4	10544093	62	4	75	11 24 773 5	HYDR POWER UNIT
SOCKET HEAD SCREW ISO 47	10544121	17	8	618	10 51 971 3	SELF-LOADING SYSTEM RFK
SOCKET HEAD SCREW ISO 4	10544113	16	8	618	10 51 971 3	SELF-LOADING SYSTEM RFK
SOCKET HEAD SCREW ISO 47	10228541	20	2	120	10 12 942 0	PRESSURE REDUCTION VALV
SOCKET HEAD SCREW ISO 4	10539448	57	12	34	10 56 645 8	TERMINAL BOX
SOCKET HEAD SCREW ISO 4	10278936	6	40	62	10 56 069 4	MODULES INSTALLATION
SOCKET HEAD SCREW ISO 47	404214114	10	4	61	11 31 093 2	LIMIT SWITCH INSTALLATION
SOCKET HEAD SCREW ISO 4	10539454	26	4	517	11 28 629 9	MOUNTING PARTS
SOCKET HEAD SCREW ISO 4	10539454	9	8	518	11 28 610 5	RETAINING DEVICE CPL
SOCKET HEAD SCREW ISO 47	4600552	59	20	10	11 29 618 6	SUPERSTRUCTURE HYDR
SOCKET HEAD SCREW ISO 4	11250990	420	4	79	11 24 682 0	DISTRIBUTOR GEARBOX
SOCKET HEAD SCREW ISO 4	10539462	74	4	115	92 73 187	REPAIR KIT MAGNET
SOCKET HEAD SCREW ISO 47	404302914	7	4	321	10 51 968 7	MAIN LUG HYDR
SOCKET HEAD SCREW ISO 4	10539467	28	2	485	11 24 444 4	A-FRAME 1 CPL
SOCKET HEAD SCREW ISO 4	404203514	13	4	477	10 51 959 1	TUBING HYDR
SOCKET HEAD SCREW ISO 4	10446871	47	6	417	11 89 365 0	CRAWLER CARRIER RIGHT CP
SOCKET HEAD SCREW ISO 4	10446871	47	6	428	11 89 365 1	CRAWLER CARRIER LEFT CP
SOCKET HEAD SCREW ISO 4	404250914	3	1	277	10 12 797 9	LOCKING PIECES
SOCKET HEAD SCREW ISO 4	404250914	51	3	580	54 02 703 14	FLANGE CPL
SOCKET HEAD SCREW ISO 4	404251014	60	3	174	11 24 114 0	COOLER INSTALLATION WATE
SOCKET HEAD SCREW ISO 4	404251014	91	4	461	11 23 820 3	PIVOT PIECE CPL
SOCKET HEAD SCREW ISO 4	404251414	61	6	174	11 24 114 0	COOLER INSTALLATION WATE
SOCKET HEAD SCREW ISO 4	485556414	28	2	669	11 22 382 1	CABIN PLATFORM RFK
SOCKET HEAD SCREW ISO 47	10539466	5	1	487	91 90 584 14	ANGLE INDICATION
SOCKET HEAD SCREW ISO 4	10219869	22	4	128	10 14 360 7	REPAIR SET SWIVEL BEARIN
SOCKET HEAD SCREW ISO 4	10539483	40	8	290	11 24 409 0	PANELLING SUPERSTR. INSTA
SOCKET HEAD SCREW ISO 4	10539483	9	4	369	91 65 251 14	CABLE DUCT CABINET 1
SOCKET HEAD SCREW ISO 47	4043082	14	2	268	10 14 013 6	EXHAUST TC MOUNTING
SOCKET HEAD SCREW ISO 4	404206414	31	12	356	11 27 970 6	CABIN CPL
SOCKET HEAD SCREW ISO 4	485556314	23	4	579	54 02 702 14	ROPE DRUM CPL
SOCKET HEAD SCREW ISO 4	404206614	8	4	661	11 22 037 2	FOOT PEDAL EL INSTALLATIO
SOCKET HEAD SCREW ISO 47	4980920	21	8	135	10 12 226 2	REGULATION REPAIR KIT
SOCKET HEAD SCREW ISO 47	4980840	20	4	102	90 74 418	REGULATING VALVE
SOCKET HEAD SCREW ISO 4	10539485	18	6	582	54 02 705 14	DRIVE UNIT CPL
SOCKET HEAD SCREW ISO 4	10539486	50	1	580	54 02 703 14	FLANGE CPL
SOCKET HEAD SCREW ISO 4	10539488	25	4	320	10 51 968 6	LUG SUPERSTRUCTURE CPL
SOCKET HEAD SCREW ISO 47	11170484	26	2	131	10 14 131 6	TERMINAL BOARD PRE-ASS.
SOCKET HEAD SCREW ISO 47	11170484	26	2	137	10 13 803 4	GASKET KIT INT.FLANGE
SOCKET HEAD SCREW ISO 4	10539492	23	2	495	11 28 390 8	BOOM ACCESS
SOCKET HEAD SCREW ISO 4	10539492	23	2	507	11 28 583 8	BOOM ACCESS
SOCKET HEAD SCREW ISO 4	10539492	23	2	511	11 28 626 1	BOOM ACCESS
SOCKET HEAD SCREW ISO 4	10514797	17	6	582	54 02 705 14	DRIVE UNIT CPL
SOCKET HEAD SCREW ISO 4	10539496	2	2	610	11 23 827 7	ROPE GUARD
SOCKET HEAD SCREW ISO 47	404333614	61	12	75	11 24 773 5	HYDR POWER UNIT

Description	Item	Pos.	Quantity	Sheet	Assembly	Description
SOCKET HEAD SCREW ISO476	11290853	460	1	79	11 24 682 0	DISTRIBUTOR GEARBOX
SOCKET HEAD SCREW ISO476	11290854	465	1	79	11 24 682 0	DISTRIBUTOR GEARBOX
SOCKET HEAD SCREW M10X3	10355735	27	4	156	11 21 593 6	PUMP ELEMENT
SOCKET HEAD SCREW M5X55	11219069	5	2	193	10 55 091 1	ADD-ON PRELIMINARY FUEL F
SOCKET HEAD SCREW UN 120	10225045	4	4	30	10 53 048 9	FUSE HOLDER
SOCKET SHELL	10021236	35	2	593	99 24 978 14	BOOM ELECTRICS
SOCKET SHELL	10036809	42	1	466	11 90 151 1	CABLE LOOM 1 PIVOT PIECE E
SOCKET SHELL	693155014	32	1	466	11 90 151 1	CABLE LOOM 1 PIVOT PIECE E
SOCKET SHELL	693155014	30	1	531	97 14 959 03	HOIST LIMIT SWITCH EL
SOCKET SHELL	693155014	31	1	553	10 57 651 9	CABLE LOOM
SOFT FACE HAMMER 60G	885045214	18	1	455	10 56 183 8	TOOL
SOFTWARE	10524422	401	1	3	01 38 362 14	LR 1300 SX
SOLENOID VALVE	10336968	120	1	346	51 14 347 14	SG SAFETY BLOCK
SOLENOID VALVE	11226980	6	1	631	59 21 584 14	LOWERING BRAKE VALVE
SOLENOID VALVE	11254299	1	1	666	10 56 536 7	SOLENOID VALVE BUILT-IN KI
SOLENOID VALVE BUILT-IN KI	10565367	1	1	665	10 56 536 8	SOLENOIDVALVE BUILT-IN KIT
SOLENOIDVALVE BUILT-IN KIT	10565368	12	1	662	11 23 189 1	AIR CONDITIONING UNIT RFK
SOUND REDUCTION	981953714	992	1	4	01 38 362 14	LR 1300 SX
SOUNDER	11226627	83	1	358	11 27 973 6	CABIN EL
SPACER BOLT	11274557	9	4	543	79 05 205 14	BOTTOM HOOK BLOCK
SPACER PIECE	10227757	17	4	433	99 26 718 14	PEDESTAL
SPACER PIECE	11216088	32	1	58	10 58 163 4	CABIN SUSPENSION CPL
SPACER PIECE	289064214	24	4	320	10 51 968 6	LUG SUPERSTRUCTURE CPL
SPARE ELEMENT	10136801	1	1	211	10 13 680 0	CRANKCASE BREATHER
SPECIAL THREADED UNION	10446305	28	1	75	11 24 773 5	HYDR POWER UNIT
SPECIAL THREADED UNION	289031614	13	1	446	11 26 260 6	WINCH 1 HYDR
SPECIAL THREADED UNION	289031614	13	1	452	11 26 261 1	WINCH 2 HYDR
SPHERICAL BEARING	746911614	18	4	517	11 28 629 9	MOUNTING PARTS
SPHERICAL BEARING	746913614	17	1	624	11 23 619 7	SELF-LOADING SYSTEM RFK
SPHERICAL BEARING	746925314	13	1	660	59 20 008 14	DOUBLE-ACTING CYL
SPHERICAL BEARING	746925314	14	1	660	59 20 008 14	DOUBLE-ACTING CYL
SPHERICAL WASHER DIN 631	10036473	4	1	237	10 15 286 7	INJECTOR WITH FASTENING
SPHERICAL WASHER DIN 631	10036473	2	1	239	10 14 114 0	RK HIGH PRESSURE CONNEC
SPHERICAL WASHER DIN 631	10036473	3	1	241	10 13 543 2	INJECTOR FASTENING
SPHERICAL WASHER DIN 631	11622278	3	1	238	10 15 315 1	HIGH PRESSURE CONNECTO
SPHERICAL WASHER DIN 631	11622278	2	1	242	10 13 543 4	PRESSURE ADAPTER FASTEN
SPIRAL BACK-UP RING	540273214	20	1	582	54 02 705 14	DRIVE UNIT CPL
SPIRAL DOWEL PIN DIN 7344 5	11306379	6	1	650	11 23 623 3	POCKET LOCK
SPIRAL SPRING HINGE PLATE	10509153	32	4	584	10 55 372 1	ROOF RAILING RFK
SPIRIT LEVEL	714000808	5	1	390	97 07 857 03	SPIRIT LEVEL ASSY.
SPIRIT LEVEL	714000808	12	1	639	11 89 568 6	SELF-LOADING SYSTEM RFK
SPIRIT LEVEL ASSY.	970785703	44	1	356	11 27 970 6	CABIN CPL
SPLINE SHAFT	790346614	120	1	79	11 24 682 0	DISTRIBUTOR GEARBOX
SPLIT PIN ISO 1234 10X63 A4	433014214	21	2	485	11 24 444 4	A-FRAME 1 CPL
SPLIT PIN ISO 1234 10X80 A4	433010314	20	2	64	10 51 969 4	A-FRAME ERECTION CYL INST
SPLIT PIN ISO 1234 10X80 A4	433010314	50	2	517	11 28 629 9	MOUNTING PARTS
SPLIT PIN ISO 1234 10X80 A4	433010314	32	4	529	99 48 521 14	TIP BOOM CPL
SPLIT PIN ISO 1234 10X80 A4	433010314	18	8	558	95 70 956 14	ANCHORING ROD CPL
SPLIT PIN ISO 1234 10X80 A4	433010314	25	4	618	10 51 971 3	SELF-LOADING SYSTEM RFK
SPLIT PIN ISO 1234 10X80 A4	433010314	21	1	624	11 23 619 7	SELF-LOADING SYSTEM RFK
SPLIT PIN ISO 1234 10X90 A4	433010514	29	4	564	99 23 415 14	STAY ROPE ROD
SPLIT PIN ISO 1234 13X100 A4	433010914	30	2	564	99 23 415 14	STAY ROPE ROD
SPLIT PIN ISO 1234 13X112 A4	433011114	21	2	618	10 51 971 3	SELF-LOADING SYSTEM RFK
SPLIT PIN ISO 1234 5X32	433006314	4	2	425	10 50 179 5	ACCESS CPL
SPLIT PIN ISO 1234 5X32	433006314	7	2	521	11 28 357 6	MOUNTING PARTS
SPLIT PIN ISO 1234 5X45	433006614	4	4	63	99 23 451 14	PIVOT BOLT INSTALLATION
SPLIT PIN ISO 1234 6.3X32 ST	433007508	31	4	58	10 58 163 4	CABIN SUSPENSION CPL
SPLIT PIN ISO 1234 6.3X45	433007708	25	4	58	10 58 163 4	CABIN SUSPENSION CPL
SPLIT PIN ISO 1234 6.3X56 A4	433007914	33	2	557	11 28 744 5	MOUNTING PARTS
SPLIT PIN ISO 1234 6.3X63	433008108	26	4	485	11 24 444 4	A-FRAME 1 CPL

Description	Item	Pos.	Quantity	Sheet	Assembly	Description
SPLIT PIN ISO 1234 6.3X63	433008108	33	2	526	99 23 398 14	ROLLER SET
SPLIT PIN ISO 1234 6.3X63	433008108	32	1	557	11 28 744 5	MOUNTING PARTS
SPLIT PIN ISO 1234 6.3X71 A4	433008214	16	4	64	10 51 969 4	A-FRAME ERECTION CYL INST
SPLIT PIN ISO 1234 8X100 A4	433009514	14	2	472	99 30 060 14	ANCHORING ROD CPL
SPLIT PIN ISO 1234 8X100 A4	433009514	15	8	489	99 26 417 14	ANCHORING ROD CPL
SPLIT PIN ISO 1234 8X100 A4	433009514	14	2	502	99 24 404 14	ANCHORING ROD CPL
SPLIT PIN ISO 1234 8X100 A4	433009514	14	2	508	99 24 405 14	ANCHORING ROD CPL
SPLIT PIN ISO 1234 8X100 A4	433009514	14	6	512	99 24 406 14	ANCHORING ROD CPL
SPLIT PIN ISO 1234 8X100 A4	433009514	14	6	524	99 24 594 14	ANCHORING ROD CPL
SPLIT PIN ISO 1234 8X50 A4	433008814	48	2	517	11 28 629 9	MOUNTING PARTS
SPLIT PIN ISO 1234 8X56 A4	433009014	31	4	167	11 24 113 8	MOTOR BEARING CPL
SPLIT PIN ISO 1234 8X56 A4	433009014	30	2	598	99 10 116 14	ROPE GUIDE
SPLIT PIN ISO 1234 8X63 A4	433009114	15	2	58	10 58 163 4	CABIN SUSPENSION CPL
SPLIT PIN ISO 1234 8X63 A4	433009114	49	2	517	11 28 629 9	MOUNTING PARTS
SPLIT PIN ISO 1234 8X63 A4	433009114	19	2	529	99 48 521 14	TIP BOOM CPL
SPLIT PIN ISO 1234 8X80	433009408	14	2	530	11 24 825 8	ROPE GUIDE ST.CONST. RFK
SPLIT PIN ISO 1234 8X80 A4	433009414	28	3	564	99 23 415 14	STAY ROPE ROD
SPLIT PIN ISO 1234 8X90	433009714	33	4	618	10 51 971 3	SELF-LOADING SYSTEM RFK
SPOOL	11600281	3	1	90	11 06 730 4	SHUTDOWN VALVE
SPRING	10287741	6	1	158	10 28 766 5	ADJUSTING PIECE
SPRING	10324860	2	1	149	11 49 032 3	CYLINDER
SPRING ELEMENT	10032001	7	1	194	10 30 300 7	FUEL PREFILTER
SPRING LOADED MULTI-DISC	502037201	80	1	421	96 93 178 01	TRACTION DRIVE
SPRING PLUG	592291714	3	1	382	59 22 914 14	PLATFORM FIXATION CPL
SPRING PLUG DIN 11024 2.5	433206014	14	1	527	99 30 800 14	HOIST LIMIT SWITCH INSTAL.
SPRING PLUG DIN 11024 2.5	433206014	48	1	529	99 48 521 14	TIP BOOM CPL
SPRING PLUG DIN 11024 2.5	433206014	21	1	561	10 55 753 7	HOIST LIMITSWITCH LEFT IN
SPRING PLUG DIN 11024 2.5	433206014	21	1	562	10 55 757 6	HOIST LIMITSWITCH RIGHT I
SPRING PLUG DIN 11024 2.5	433206014	51	8	586	10 55 372 1	ROOF RAILING RFK
SPRING PLUG DIN 11024 4	433206214	33	2	460	11 23 820 3	PIVOT PIECE CPL
SPRING PLUG DIN 11024 4	433206214	52	10	586	10 55 372 1	ROOF RAILING RFK
SPRING PLUG DIN 11024 5	433206314	21	6	317	99 29 803 14	LASHING BALLAST
SPRING PLUG DIN 11024 5	433206314	31	2	598	99 10 116 14	ROPE GUIDE
SPRING PLUG DIN 11024 8	433206614	7	4	669	11 22 382 1	CABIN PLATFORM RFK
SPRING SUPPORT	11267441	4	2	90	11 06 730 4	SHUTDOWN VALVE
SPRING SUPPORT	570114908	116	1	574	51 02 322 14	OIL MOTOR
SPRING SUPPORT	9076178	12	2	135	10 12 226 2	REGULATION REPAIR KIT
SPRING SUPPORT	9278876	13	1	106	92 78 875	PRESSURE CUT-OFF
SPROCKET	10521183	12	1	417	11 89 365 0	CRAWLER CARRIER RIGHT CP
SPROCKET	10521183	12	1	428	11 89 365 1	CRAWLER CARRIER LEFT CP
SPUR WHEEL	11294362	100	1	79	11 24 682 0	DISTRIBUTOR GEARBOX
SPUR WHEEL	11294363	110	4	79	11 24 682 0	DISTRIBUTOR GEARBOX
SQUARE TUBE	10557117	5	1	624	11 23 619 7	SELF-LOADING SYSTEM RFK
SQUARE TUBE	11278507	1	1	521	11 28 357 6	MOUNTING PARTS
STARTER	11386645	1	1	272	10 12 037 2	STARTER INSTALLATION
STARTER INSTALLATION	10120372	450	1	202	10 14 032 7	DIESEL ENGINE
STAY ROPE ROD	992341514	12	1	548	99 34 387 14	NEEDLE ADD-ON PARTS
STEEL BALL	11226127	140	1	346	51 14 347 14	SG SAFETY BLOCK
STEEL GASKET	7023847	905	14	347	51 22 991 14	OIL MOTOR
STEEL GASKET	7024277	115	14	574	51 02 322 14	OIL MOTOR
STEEL WIRE ROPE	773400308	73	0.25	28	11 24 519 0	SUPERSTRUCTURE EL
STEEL WIRE ROPE	773400308	25	0.9	520	10 59 863 3	PENDULUM CPL
STEEL WIRE ROPE	773400308	12	0.62	533	11 25 204 2	SUPPORT CPL
STEEL WIRE ROPE	773400314	22	2	598	99 10 116 14	ROPE GUIDE
STEERING CONSOLE LEFT CP	10223224	16	1	356	11 27 970 6	CABIN CPL
STEERING CONSOLE RIGHT	11260956	17	1	356	11 27 970 6	CABIN CPL
STEP	10501783	1	1	425	10 50 179 5	ACCESS CPL
STICKER	10541838	32	1	566	11 90 722 6	MODEM RFK
STICKER SOUND VOLUME LE	9874345	12	1	6	11 24 047 9	SUPERSTRUCTURE CPL
STOP BOLT M10X1	540272414	60	1	580	54 02 703 14	FLANGE CPL

Description	Item	Pos.	Quantity	Sheet	Assembly	Description
STOP PLUG	10123528	3	1	131	10 14 131 6	TERMINAL BOARD PRE-ASS.
STOPPER PLUG	602458214	15	8	365	10 53 171 8	KEYBOARD
STOPPER PLUG	606907114	37	1	678	10 52 155 9	MODULE REFUELLING SYSTE
STOPPER PLUG	693061214	26	15	466	11 90 151 1	CABLE LOOM 1 PIVOT PIECE E
STOPPER PLUG	693061314	29	1	34	10 56 645 8	TERMINAL BOX
STOPPER PLUG	693061314	25	1	466	11 90 151 1	CABLE LOOM 1 PIVOT PIECE E
STOPPER PLUG	693061314	73	2	467	11 90 151 1	CABLE LOOM 1 PIVOT PIECE E
STOPPER PLUG	693061314	25	4	553	10 57 651 9	CABLE LOOM
STOPPER PLUG	693061414	24	8	466	11 90 151 1	CABLE LOOM 1 PIVOT PIECE E
STOPPER PLUG	693061514	63	2	467	11 90 151 1	CABLE LOOM 1 PIVOT PIECE E
STOPPER PLUG	693061514	52	2	531	97 14 959 03	HOIST LIMIT SWITCH EL
STOPPER PLUG	693061514	52	2	553	10 57 651 9	CABLE LOOM
STRIP	10349434	21	4	308	11 24 483 7	MOUNTING PARTS SUPERST
STRIP	10546407	9	2	304	10 54 591 0	MOTOR COWLING
STRIP	11238278	1	1	610	11 23 827 7	ROPE GUARD
STRIP	289003214	10	1	559	11 28 908 0	ROPE GUARD CPL
STRIP	289012914	10	1	560	11 29 451 7	ROPE GUARD CPL
STRIP	592287014	26	1	372	10 35 008 0	CABIN
STRIP	948282314	6	1	60	10 56 067 3	BATTERY INSTALLATION CPL
STRIP	971303203	34	1	460	11 23 820 3	PIVOT PIECE CPL
STRIP	971303203	10	1	494	11 28 725 5	ROPE GUARD CPL
SUBPLATE	10526962	21	1	360	10 55 963 5	SWITCH CABINET X1
SUCTION MODUL	10146538	6	1	198	11 24 240 8	UREA CONTAINER
SUCTION PIPE AIR	11247162	11	1	186	11 24 114 2	SUCTION UNIT AIR
SUCTION PIPE AIR	11252578	15	1	286	11 24 114 6	COVER
SUCTION PIPE OIL	10519481	15	1	73	11 24 048 0	CENTRAL POWER UNIT
SUCTION PIPE OIL ST.CONST.	10575323	3	1	170	10 57 532 2	INTAKE PIPE OIL CPL
SUCTION PUMP PRE-ASS.	10133823	1	1	231	10 13 394 7	SUCTION PUMP WITH FASTEN
SUCTION PUMP WITH FASTEN	10133947	141	1	201	10 14 032 7	DIESEL ENGINE
SUCTION UNIT AIR	11241142	30	1	73	11 24 048 0	CENTRAL POWER UNIT
SUMP PAN CPL	11283977	15	1	492	11 24 570 3	BOOM INTERMEDIATE SECTIO
SUMP PAN CPL	11283977	15	1	506	11 24 570 9	BOOM INTERMEDIATE SECTIO
SUMP PAN CPL	11283977	15	1	510	11 24 571 5	BOOM INTERMEDIATE SECTIO
SUMP PAN CPL	11283978	16	1	492	11 24 570 3	BOOM INTERMEDIATE SECTIO
SUMP PAN CPL	11283978	16	1	506	11 24 570 9	BOOM INTERMEDIATE SECTIO
SUMP PAN CPL	11283978	16	1	510	11 24 571 5	BOOM INTERMEDIATE SECTIO
SUMP PAN CPL	11283995	17	1	492	11 24 570 3	BOOM INTERMEDIATE SECTIO
SUMP PAN CPL	11283995	17	1	506	11 24 570 9	BOOM INTERMEDIATE SECTIO
SUMP PAN CPL	11283995	17	1	510	11 24 571 5	BOOM INTERMEDIATE SECTIO
SUMP PAN CPL	11283997	18	1	492	11 24 570 3	BOOM INTERMEDIATE SECTIO
SUMP PAN CPL	11283997	18	1	506	11 24 570 9	BOOM INTERMEDIATE SECTIO
SUMP PAN CPL	11283997	18	1	510	11 24 571 5	BOOM INTERMEDIATE SECTIO
SUN VISOR	592290714	6	1	381	59 22 905 14	MIRROR + SUNN VISOR
SUN WHEEL	540270714	13	1	578	54 02 701 14	PLANETARY STAGE
SUN WHEEL	540270914	23	1	578	54 02 701 14	PLANETARY STAGE
SUN WHEEL	927562901	30	1	350	90 01 376 2	SLEWING GEAR DRIVE
SUN WHEEL	927597301	45	1	350	90 01 376 2	SLEWING GEAR DRIVE
SUN WHEEL	927651701	60	1	350	90 01 376 2	SLEWING GEAR DRIVE
SUN WHEEL	944378403	40	1	421	96 93 178 01	TRACTION DRIVE
SUN WHEEL	944404503	20	1	421	96 93 178 01	TRACTION DRIVE
SUN WHEEL	944405203	30	1	421	96 93 178 01	TRACTION DRIVE
SUNSHADE	592291214	102	1	373	10 35 008 0	CABIN
SUPERSTR. SLEWING RING IN	10519631	21	1	6	11 24 047 9	SUPERSTRUCTURE CPL
SUPERSTRUCTURE CPL	11240479	5	1	2	01 38 362 14	LR 1300 SX
SUPERSTRUCTURE EL	11245190	3	1	6	11 24 047 9	SUPERSTRUCTURE CPL
SUPERSTRUCTURE HYDR	11296186	2	1	6	11 24 047 9	SUPERSTRUCTURE CPL
SUPPORT	11219265	10	2	490	11 23 749 8	SUPPORT CPL
SUPPORT	11219265	10	2	503	11 23 290 7	SUPPORT CPL
SUPPORT	11219265	11	2	504	11 23 292 2	SUPPORT CPL
SUPPORT	11219265	10	2	533	11 25 204 2	SUPPORT CPL

Description	Item	Pos.	Quantity	Sheet	Assembly	Description
SUPPORT	11260806	44	2	529	99 48 521 14	TIP BOOM CPL
SUPPORT	289007714	1	2	550	11 30 126 6	MOUNTING PARTS
SUPPORT CPL	11232907	13	4	491	11 24 570 4	INTERMEDIATE PIECE ASSE
SUPPORT CPL	11232907	13	4	505	11 24 571 0	INTERMEDIATE PIECE ASSE
SUPPORT CPL	11232907	13	8	509	11 24 571 6	INTERMEDIATE PIECE ASSE
SUPPORT CPL	11232907	15	2	514	11 24 132 4	BOOM HEAD CPL
SUPPORT CPL	11232922	14	2	491	11 24 570 4	INTERMEDIATE PIECE ASSE
SUPPORT CPL	11232922	14	2	505	11 24 571 0	INTERMEDIATE PIECE ASSE
SUPPORT CPL	11232922	14	2	509	11 24 571 6	INTERMEDIATE PIECE ASSE
SUPPORT CPL	11232922	16	4	514	11 24 132 4	BOOM HEAD CPL
SUPPORT CPL	11237498	13	4	483	11 23 937 8	A-FRAME 1 ASSEMBLY UNIT
SUPPORT CPL	11252042	51	2	529	99 48 521 14	TIP BOOM CPL
SUPPORT CPL	991606114	63	1	6	11 24 047 9	SUPERSTRUCTURE CPL
SUPPORT CPL	991873614	43	4	485	11 24 444 4	A-FRAME 1 CPL
SUPPORT CYL	10336712	2	4	642	10 51 975 8	TUBING HYDR
SUPPORT PLATE CPL	990759714	10	4	644	11 89 568 8	SELF-LOADING SYSTEM RFK
SUPPORT SHEET	10349598	81	2	461	11 23 820 3	PIVOT PIECE CPL
SUPPORT SHEET	10349598	10	1	498	11 28 397 8	SUMP PAN CPL
SUPPORT SHEET	10349598	10	1	500	11 28 399 7	SUMP PAN CPL
SUPPORT SHEET	10349599	82	2	461	11 23 820 3	PIVOT PIECE CPL
SUPPORT SHEET	10349599	10	1	497	11 28 397 7	SUMP PAN CPL
SUPPORT SHEET	10349599	10	1	499	11 28 399 5	SUMP PAN CPL
SUPPORTING RING	11910328	111	1	478	10 09 917 3	DOUBLE-ACTING CYL
SUPPORTING RING	11918997	181	2	67	59 21 041 14	DOUBLE-ACTING CYL
SUPPORTING RING	511710314	13	1	23	51 05 719 14	QUICK-FITTING THREAD COU
SUPPORTING RING	513328314	50	1	643	10 33 671 2	SUPPORT CYL
SUPPORTING WASHER 45X5	10123256	10	2	127	98 85 937	WASHER SET
SUPPORTING WASHER 45X5	10123257	11	2	127	98 85 937	WASHER SET
SUPPORTING WASHER 45X5	10123258	12	2	127	98 85 937	WASHER SET
SUPPORTING WASHER S32X4	7380815	21	4	100	10 11 835 7	REPAIR KIT CONNECTION HO
SUPPORTING WASHER S32X4	7380815	21	4	101	92 74 731	SEAL KIT CONNECTING HOUS
SUPPORTING WASHER S32X4	7380586	22	2	100	10 11 835 7	REPAIR KIT CONNECTION HO
SUPPORTING WASHER S32X4	7380586	20	2	101	92 74 731	SEAL KIT CONNECTING HOUS
SUPPORTING WASHER S32X4	7380291	19	2	100	10 11 835 7	REPAIR KIT CONNECTION HO
SUPPORTING WASHER S32X4	7380291	19	2	101	92 74 731	SEAL KIT CONNECTING HOUS
SURFACE SEALING	10354595	100	1	212	10 14 844 4	OIL SUMP WITH FASTENING
SWITCH	10445976	1	1	367	69 31 685 14	SAFETY LEVER CPL
SWITCH	592291814	121	1	373	10 35 008 0	CABIN
SWITCH CABINET X1	10559635	8	1	357	11 27 973 6	CABIN EL
SWITCHING HOUSING	385094414	5	1	365	10 53 171 8	KEYBOARD
SWITCHING JACKET	540272214	32	1	580	54 02 703 14	FLANGE CPL
SWIVEL BOLT BRACKET CLAM	10355006	23	2	190	11 24 114 3	EXHAUST GAS SYSTEM
SYNCHRONIZING HYDR RFK	10536350	650	1	3	01 38 362 14	LR 1300 SX
SYNCHRONIZING HYDR RFK	10536351	2	1	645	10 53 635 0	SYNCHRONIZING HYDR RFK
T-NUT M10X12	890035314	59	21	290	11 24 409 0	PANELLING SUPERSTR. INSTA
TALLOW-DROP SCREW 10.9	10137839	43	4	125	10 13 802 6	RK CYL.+CONTROL PLATE+SH
TALLOW-DROP SCREW 10.9	10137839	43	4	131	10 14 131 6	TERMINAL BOARD PRE-ASS.
TANK HYDR CPL	10560701	3	1	41	10 56 070 0	TANK INSTALLATION HYDR
TANK HYDR ST.CONST.	10560703	3	1	43	10 56 070 1	TANK HYDR CPL
TANK INSTALLATION HYDR	10560700	15	1	6	11 24 047 9	SUPERSTRUCTURE CPL
TAPER	9266085	12	1	106	92 78 875	PRESSURE CUT-OFF
TAPERED ROLLER BEARING	10355730	15	1	156	11 21 593 6	PUMP ELEMENT
TAPERED ROLLER BEARING	10355731	16	1	156	11 21 593 6	PUMP ELEMENT
TAPERED ROLLER BEARING	7462008	12	1	350	90 01 376 2	SLEWING GEAR DRIVE
TAPERED ROLLER BEARING	746224201	3	1	350	90 01 376 2	SLEWING GEAR DRIVE
TAPERED ROLLER BEARING	746225801	4	1	421	96 93 178 01	TRACTION DRIVE
TAPERED ROLLER BEARING	761008703	3	1	421	96 93 178 01	TRACTION DRIVE
TEE	553087814	37	1	196	11 24 114 5	ASSEMBLY INSTAL.
TELESCOPE	11909669	2	1	67	59 21 041 14	DOUBLE-ACTING CYL
TEMPERATURE CONTROLLER	511657614	13	1	8	11 29 618 6	SUPERSTRUCTURE HYDR

Description	Item	Pos.	Quantity	Sheet	Assembly	Description
TEMPERATURE PROBE CPL.	10152036	2	1	281	10 14 297 7	ENGINE CONTROL SENSORS
TEMPERATURE SENSOR	10424276	85	1	358	11 27 973 6	CABIN EL
TEMPERATURE SENSOR	10493626	50	1	27	11 24 519 0	SUPERSTRUCTURE EL
TEMPERATURE SENSOR	10493626	1	2	281	10 14 297 7	ENGINE CONTROL SENSORS
TEMPERATURE SENSOR	11241756	40	1	27	11 24 519 0	SUPERSTRUCTURE EL
TEMPERATURE SENSOR	11349182	8	2	196	11 24 114 5	ASSEMBLY INSTAL.
TEMPERATURE SWITCH	10513459	17	1	75	11 24 773 5	HYDR POWER UNIT
TENSION JACK HYDR CPL	10557163	2	1	418	10 55 716 1	GUIDE WHEEL UNIT CPL
TENSION PIN	616155514	11	1	469	61 61 541 14	CABLE DRUM
TENSION SPRING	7617520	51	2	388	10 28 999 3	VIBRATING SYSTEM
TERMINAL BOARD PRE-ASS.	10141316	1	1	130	10 14 131 7	REPAIR KIT CONNECTING PL
TERMINAL BOX	10566458	103	1	28	11 24 519 0	SUPERSTRUCTURE EL
TERMINAL CAP	11229635	30	3	27	11 24 519 0	SUPERSTRUCTURE EL
TERMINAL HOLDER B30	10537558	1	1	391	10 53 756 0	LAMP HOLDER CPL
TERMINAL HOUSING	540271614	2	1	579	54 02 702 14	ROPE DRUM CPL
THERMOSTAT	10154798	2	1	260	10 14 821 5	THERMOSTAT HOUSING ASS
THERMOSTAT	592293814	260	1	384	59 22 930 14	AIR CONDITIONER
THERMOSTAT HOUSING	10148200	1	1	260	10 14 821 5	THERMOSTAT HOUSING ASS
THERMOSTAT HOUSING ASS	10148215	380	1	202	10 14 032 7	DIESEL ENGINE
THREADED ELBOW JOINT	11268711	610	1	79	11 24 682 0	DISTRIBUTOR GEARBOX
THREADED ELBOW JOINT	592317014	600	1	79	11 24 682 0	DISTRIBUTOR GEARBOX
THREADED PIPE	592316114	150	1	79	11 24 682 0	DISTRIBUTOR GEARBOX
THREE PHASE CURRENT GE	10148088	1	1	271	10 14 584 5	GENERATOR, PRE-ASSEMBLE
THROTTLE SCREW	7615603	8	1	405	11 22 473 8	ADJUSTMENT
THROTTLE SCREW	7615604	9	1	405	11 22 473 8	ADJUSTMENT
THROUGH DRIVE	10129874	12	1	75	11 24 773 5	HYDR POWER UNIT
THROUGH DRIVE	10129874	300	1	117	10 12 878 7	V PUMP
THROUGH DRIVE	10130005	301	1	117	10 12 878 7	V PUMP
THROUGH DRIVE	10134521	304	1	117	10 12 878 7	V PUMP
THROUGH DRIVE	10138068	305	1	118	10 12 878 7	V PUMP
THROUGH DRIVE	10553922	11	1	75	11 24 773 5	HYDR POWER UNIT
THROUGH-VALVE	7402781	12	1	191	11 24 114 4	FUEL SYSTEM
THRUST PIECE M12X26 X8C	790550914	15	1	296	10 57 883 5	DOOR
THRUST PIECE M12X26 X8C	790550914	13	1	298	10 57 897 6	DOOR
THRUST PIECE M12X26 X8C	790550914	4	1	300	10 57 940 0	DOOR
THRUST PIECE M12X26 X8C	790550914	4	1	301	10 56 623 7	DOOR
THRUST PIECE M12X26 X8C	790550914	13	1	302	10 56 580 8	DOOR
TIGHT FIT SLEEVE 16.5X20X2	9074798	3	2	274	10 11 557 7	FLYWHEEL HOUSING MOUNT
TIGHT FIT SLEEVE 16X20X20	10134348	3	2	206	10 14 768 6	POWER UNIT SUPPORT ATT
TIGHTENING STRAP HINGE PI	10530689	23	2	460	11 23 820 3	PIVOT PIECE CPL
TIGHTENING STRAP HINGE PI	10530689	12	4	473	99 34 198 14	LIEBHERR SIGN
TIGHTENING STRAP HINGE PI	10530689	10	1	496	11 28 391 3	FIXING CLAMP
TIGHTENING STRAP HINGE PI	10531873	15	2	460	11 23 820 3	PIVOT PIECE CPL
TIGHTENING STRAP HINGE PI	10531873	16	1	495	11 28 390 8	BOOM ACCESS
TIGHTENING STRAP HINGE PI	10531873	16	1	507	11 28 583 8	BOOM ACCESS
TIGHTENING STRAP HINGE PI	10531873	16	1	511	11 28 626 1	BOOM ACCESS
TIGHTENING STRAP HINGE PI	10531873	13	2	617	11 26 901 8	HOLDER CPL
TIGHTENING STRAP HINGE PI	10581173	20	2	196	11 24 114 5	ASSEMBLY INSTAL.
TILT-BACK SUPPORT	11292598	60	1	2	01 38 362 14	LR 1300 SX
TILT-BACK SUPPORT	919390814	1	1	565	97 08 757 03	TILTING-BACK SUPPORTS
TILT-BACK SUPPORT	994572314	7	1	565	97 08 757 03	TILTING-BACK SUPPORTS
TILT-BACK SUPPORTS INSTAL	11275365	10	1	474	11 29 259 8	TILT-BACK SUPPORT
TILTING-BACK SUPPORTS	970875703	13	1	548	99 34 387 14	NEEDLE ADD-ON PARTS
TILTING-BACK SUPPORTS H	10585108	2	1	474	11 29 259 8	TILT-BACK SUPPORT
TIME RELAY	630170014	85	1	360	10 55 963 5	SWITCH CABINET X1
TIME RELAY	630170014	32	1	672	10 56 013 7	MAINS SUPPLY BATTERY
TIP	10574725	11	1	595	11 27 109 7	LIGHTNING ROD RFK
TIP BOOM CPL	993439414	11	1	548	99 34 387 14	NEEDLE ADD-ON PARTS
TIP BOOM CPL	994852114	115	1	2	01 38 362 14	LR 1300 SX
TIP BOOM MODIFICATION	918907114	116	1	2	01 38 362 14	LR 1300 SX

Description	Item	Pos.	Quantity	Sheet	Assembly	Description
TIP BOOM ST.CONST.	990929514	10	1	551	99 34 394 14	TIP BOOM CPL
TIP BOOM ST.CONST.	994852014	1	1	529	99 48 521 14	TIP BOOM CPL
TOGGLE	956049414	21	4	598	99 10 116 14	ROPE GUIDE
TOOL	10560228	1	1	455	10 56 183 8	TOOL
TOOL	10561838	1	1	454	10 56 187 5	TOOL EQUIPMENT
TOOL BOX	790042514	2	1	455	10 56 183 8	TOOL
TOOL EQUIPMENT	10561875	50	1	2	01 38 362 14	LR 1300 SX
TRACTION DRIVE	969317801	6	1	417	11 89 365 0	CRAWLER CARRIER RIGHT CP
TRACTION DRIVE	969317801	6	1	428	11 89 365 1	CRAWLER CARRIER LEFT CP
TRANSPORT BRACKET CPL	971333503	20	3	417	11 89 365 0	CRAWLER CARRIER RIGHT CP
TRANSPORT BRACKET CPL	971333503	20	3	428	11 89 365 1	CRAWLER CARRIER LEFT CP
TRANSPORT DEVICE ATTACH	10142864	481	1	202	10 14 032 7	DIESEL ENGINE
TRANSPORT DEVICE ATTACH	9079823	480	1	202	10 14 032 7	DIESEL ENGINE
TRANSPORT LASHING	11287946	11	1	491	11 24 570 4	INTERMEDIATE PIECE ASSE
TRANSPORT LASHING	11287946	11	1	505	11 24 571 0	INTERMEDIATE PIECE ASSE
TRANSPORT LASHING	11287946	11	1	509	11 24 571 6	INTERMEDIATE PIECE ASSE
TRANSPORT LASHING	11305670	18	1	608	11 29 473 7	GANGWAY INTERM. SECTION
TRANSPORT LASHING	11305670	19	1	612	11 29 474 2	GANGWAY INTERM. SECTION
TRANSPORT LASHING	11305670	21	1	613	11 29 474 3	GANGWAY INTERM. SECTION
TRANSPORTER CONSOLE	10145229	1	1	273	10 14 286 4	TRANSPORT DEVICE ATTACH
TRAVERSE	10589483	14	1	419	10 55 716 2	GUIDE WHEEL CPL
TRAVERSE	919075014	2	1	529	99 48 521 14	TIP BOOM CPL
TUBE	11248260	11	1	530	11 24 825 8	ROPE GUIDE ST.CONST. RFK
TUBE	11250564	23	1	174	11 24 114 0	COOLER INSTALLATION WATE
TUBE	11287715	24	1	174	11 24 114 0	COOLER INSTALLATION WATE
TUBE	11290847	170	1	79	11 24 682 0	DISTRIBUTOR GEARBOX
TUBE	11910323	100	1	478	10 09 917 3	DOUBLE-ACTING CYL
TUBE	289057714	55	1	460	11 23 820 3	PIVOT PIECE CPL
TUBE	289057714	12	1	501	11 28 794 6	TRANSPORT LASHING
TUBE	592316414	220	1	79	11 24 682 0	DISTRIBUTOR GEARBOX
TUBE	9080660	6	1	213	10 15 529 8	OIL SUMP PRE-ASS.
TUBE	950989914	18	1	557	11 28 744 5	MOUNTING PARTS
TUBE	956064714	7	2	529	99 48 521 14	TIP BOOM CPL
TUBE	956213814	22	1	526	99 23 398 14	ROLLER SET
TUBE	957336914	17	1	517	11 28 629 9	MOUNTING PARTS
TUBING HYDR	10517262	2	1	572	10 54 251 6	ROPE REEVING WINCH HYDR
TUBING HYDR	10517281	2	1	658	10 51 728 0	CABIN INCLINATION RFK
TUBING HYDR	10519591	2	1	475	10 58 510 8	TILTING-BACK SUPPORTS H
TUBING HYDR	10519758	2	1	641	10 55 399 3	JACK-UP SYSTEM HYDR RFK
TUBING HYDR	10552161	2	1	342	10 51 968 3	SG HYDR
TUBING HYDR	10554594	2	1	646	10 53 635 1	SYNCHRONIZING HYDR RFK
TUBING HYDR	11893005	2	1	396	11 89 300 3	UC HYDR
TUBING HYDR	11894083	2	1	635	11 89 408 0	JACK-UP SYSTEM HYDR RFK
TURBOCHARGER	10139624	1	1	268	10 14 013 6	EXHAUST TC MOUNTING
TURNBUCKLE		10	-1	658	10 51 728 0	CABIN INCLINATION RFK
TURNBUCKLE	790306414	64	1	58	10 58 163 4	CABIN SUSPENSION CPL
TURNING KNOB	10687925	80	1	364	10 03 610 7	KEYBOARD OPERATING PANE
TWIN HOOK CPL	11274829	1	1	545	11 27 480 1	HANGER
TWIST PIVOT	10529080	14	1	656	10 58 064 7	VIDEO MONITORING SYSTEM
TWO-HOLE NUT AL	11005554	17	1	194	10 30 300 7	FUEL PREFILTER
TYPE PLATE	11226148	220	1	346	51 14 347 14	SG SAFETY BLOCK
TYPE PLATE	11276852	53	1	2	01 38 362 14	LR 1300 SX
U-PROFILE	11225259	23	3	306	11 24 922 2	COVER UNDERSIDE
U-STEEL	10222995	59	2	460	11 23 820 3	PIVOT PIECE CPL
U-STEEL	10565639	11	2	471	10 58 193 7	GRATING CPL
U-STEEL	10581999	21	2	471	10 58 193 7	GRATING CPL
U-STEEL	10582001	77	1	461	11 23 820 3	PIVOT PIECE CPL
U-STEEL	10582001	22	1	471	10 58 193 7	GRATING CPL
U-STEEL	10582020	50	2	460	11 23 820 3	PIVOT PIECE CPL
UC CPL	11893648	33	1	2	01 38 362 14	LR 1300 SX

Description	Item	Pos.	Quantity	Sheet	Assembly	Description
UC HYDR	11893003	2	1	395	11 89 364 8	UC CPL
UC PLATFORM	11241478	554	1	3	01 38 362 14	LR 1300 SX
UC PLATFORM	992338914	38	1	2	01 38 362 14	LR 1300 SX
UNIVERSAL LABEL	605756914	2	1	29	10 35 167 4	CAN MODULE
UREA CONTAINER	11242408	6	1	196	11 24 114 5	ASSEMBLY INSTAL.
V PUMP	10128787	6	1	75	11 24 773 5	HYDR POWER UNIT
V PUMP	10226013	9	1	75	11 24 773 5	HYDR POWER UNIT
V PUMP	10226505	8	1	75	11 24 773 5	HYDR POWER UNIT
V PUMP	10530653	5	2	75	11 24 773 5	HYDR POWER UNIT
V PUMP	10534307	3	2	75	11 24 773 5	HYDR POWER UNIT
V-RING	10324881	4	1	149	11 49 032 3	CYLINDER
V-RING	11251437	5	1	402	11 89 617 8	SEALING SET
V-RIPPED BELT	11482412	7	1	256	10 14 286 0	AIR COND. COMPRESSOR A
VALVE	10011832	13	1	206	10 14 768 6	POWER UNIT SUPPORT ATT
VALVE	10011832	14	1	229	10 12 948 0	OIL COOLER, PRE-ASSEMBLE
VALVE	10445040	220	1	478	10 09 917 3	DOUBLE-ACTING CYL
VALVE	11224762	12	2	405	11 22 473 8	ADJUSTMENT
VALVE	592293314	70	1	384	59 22 930 14	AIR CONDITIONER
VALVE BLOCK	10225408	4	1	66	10 51 969 5	A-FRAME ERECTION HYDR
VALVE BLOCK	10351486	3	1	8	11 29 618 6	SUPERSTRUCTURE HYDR
VALVE BLOCK	11286476	1	1	8	11 29 618 6	SUPERSTRUCTURE HYDR
VALVE BLOCK	592145814	4	1	8	11 29 618 6	SUPERSTRUCTURE HYDR
VALVE BLOCK FEED PRESSUR	511637714	15	1	75	11 24 773 5	HYDR POWER UNIT
VALVE BLOCK SINGLE DISK	10541514	6	1	8	11 29 618 6	SUPERSTRUCTURE HYDR
VALVE BRIDGE	10119695	2	2	223	10 14 843 8	ROCKER ARM BRACKET CPL.
VALVE HOLDER	954598503	12	2	308	11 24 483 7	MOUNTING PARTS SUPERST
VALVE MOUNTING	994001014	28	1	571	10 51 743 9	ROPE LUG CPL RFK
VALVE PLATE	10575966	17	1	308	11 24 483 7	MOUNTING PARTS SUPERST
VALVE SCREW	11214946	1	1	406	10 44 656 6	SHUTTLE VALVE
VALVE SEAT	9278874	10	1	106	92 78 875	PRESSURE CUT-OFF
VARIABLE DISPLACEMENT MO	11251232	2	1	446	11 26 260 6	WINCH 1 HYDR
VARIABLE DISPLACEMENT MO	11251232	2	1	452	11 26 261 1	WINCH 2 HYDR
VARIABLE DISPLACEMENT MO	512405914	3	2	398	11 89 300 5	TUBING HYDR
VENTILATION FILTER	505104914	260	1	79	11 24 682 0	DISTRIBUTOR GEARBOX
VENTILATION FILTER	693113814	485	1	79	11 24 682 0	DISTRIBUTOR GEARBOX
VENTILATION SCREW	485581914	54	1	34	10 56 645 8	TERMINAL BOX
VENTILATION SCREW	7412942	1	1	194	10 30 300 7	FUEL PREFILTER
VENTILATION VALVE	10351239	75	2	643	10 33 671 2	SUPPORT CYL
VENTILATION VALVE	540136314	3	4	66	10 51 969 5	A-FRAME ERECTION HYDR
VENTILATION VALVE	592089814	69	1	339	99 04 645 14	DRIVE
VENTILATION VALVE	9267343	6	2	98	10 11 835 0	CONNECTION HOUSING
VENTILATOR RING	10352187	3	1	25	10 22 592 5	COOLER MOTOR
VIBRATING SYSTEM	10289993	50	1	386	10 22 506 8	OPERATOR SEAT
VIDEO MONITORING SYSTEM	10580647	11	1	651	11 89 400 8	VIDEO MONITORING SYSTEM
VIDEO MONITORING SYSTEM	11894008	704	1	3	01 38 362 14	LR 1300 SX
VOLTAGE TRANSFORMER	693183914	91	1	360	10 55 963 5	SWITCH CABINET X1
VORTEX WHEEL	11238878	10	1	523	69 28 155 14	WIND TRANSMITTER
WARNING LIGHT EL RFK	11215298	3	1	590	11 21 546 1	WARNING LIGHT RFK
WARNING LIGHT INSTALL RFK	11215462	1	1	590	11 21 546 1	WARNING LIGHT RFK
WARNING LIGHT RFK	11215461	566	1	3	01 38 362 14	LR 1300 SX
WASHER	10522188	4	1	379	59 22 871 14	FRONT WINDOW CPL
WASHER	10687926	81	1	364	10 03 610 7	KEYBOARD OPERATING PANE
WASHER	11293195	7	1	407	10 44 510 2	QUICK RELEASE FITTING
WASHER	11922654	13	1	182	10 57 423 9	COOLER MOTOR
WASHER	540271214	25	6	578	54 02 701 14	PLANETARY STAGE
WASHER	540271514	29	1	578	54 02 701 14	PLANETARY STAGE
WASHER	540271914	3	1	580	54 02 703 14	FLANGE CPL
WASHER	540273114	11	1	582	54 02 705 14	DRIVE UNIT CPL
WASHER	592288214	32	1	379	59 22 871 14	FRONT WINDOW CPL
WASHER	927562301	5	1	350	90 01 376 2	SLEWING GEAR DRIVE

Description	Item	Pos.	Quantity	Sheet	Assembly	Description
WASHER 10/30X50 S355J2;EN	11249738	11	2	191	11 24 114 4	FUEL SYSTEM
WASHER 12/30X30 S355J2;EN	10519789	74	4	186	11 24 114 2	SUCTION UNIT AIR
WASHER 129/102X2 ST 12.03	385151114	6	1	329	99 29 258 14	LUG SHEAVE SET
WASHER 165/132X1 ST 12.03	385123814	13	2	329	99 29 258 14	LUG SHEAVE SET
WASHER 165/132X2 ST 12.03	949352914	12	4	329	99 29 258 14	LUG SHEAVE SET
WASHER 200/103X1 DC01;EN	385255414	16	4	639	11 89 568 6	SELF-LOADING SYSTEM RFK
WASHER 200/103X2 DC01;EN	385255314	15	4	639	11 89 568 6	SELF-LOADING SYSTEM RFK
WASHER 200/103X4 S235JR;E	385255514	17	4	639	11 89 568 6	SELF-LOADING SYSTEM RFK
WASHER 21/37X4 PA 6 G	948967314	3	4	521	11 28 357 6	MOUNTING PARTS
WASHER 225/81X26 PA 6 G	970855603	6	2	488	99 14 137 14	DEFLECTION PULLEY CPL
WASHER 25.2/32X3 POM	958471614	18	1	296	10 57 883 5	DOOR
WASHER 25.2/32X3 POM	958471614	18	1	298	10 57 897 6	DOOR
WASHER 25.2/32X3 POM	958471614	7	1	300	10 57 940 0	DOOR
WASHER 25.2/32X3 POM	958471614	7	1	301	10 56 623 7	DOOR
WASHER 25.2/32X3 POM	958471614	15	1	302	10 56 580 8	DOOR
WASHER 46/70X2 POLYAMID	10593096	23	8	64	10 51 969 4	A-FRAME ERECTION CYL INST
WASHER 52/92X1 PA 6 G	11241005	22	16	64	10 51 969 4	A-FRAME ERECTION CYL INST
WASHER 52/92X3 PA 6 G	949740514	15	20	64	10 51 969 4	A-FRAME ERECTION CYL INST
WASHER 53/10X5 AISI 316	10567619	13	2	174	11 24 114 0	COOLER INSTALLATION WATE
WASHER 58/90X2 GUMMI NBR	949942814	39	4	517	11 28 629 9	MOUNTING PARTS
WASHER 58/90X2 GUMMI NBR	949942814	21	8	564	99 23 415 14	STAY ROPE ROD
WASHER 61/85X2 PA 6 G	943919114	22	4	564	99 23 415 14	STAY ROPE ROD
WASHER 76/13X6 LH355-40;1	947084514	22	12	317	99 29 803 14	LASHING BALLAST
WASHER 81/200X74 PA 6 G	948773814	5	16	488	99 14 137 14	DEFLECTION PULLEY CPL
WASHER 9/16X25 S355J2C;EN	10553403	46	6	196	11 24 114 5	ASSEMBLY INSTAL.
WASHER AEHNL.ISO 7089 16 P	420053101	50	20	586	10 55 372 1	ROOF RAILING RFK
WASHER DIN 34816 10.5 PA 6.	485568514	9	4	333	99 29 392 14	SIDE COMPONENT
WASHER DIN 34816 10.5 PA 6.	485568514	17	12	335	99 29 386 14	BRACKET CPL
WASHER DIN 34816 10.5 PA 6.	485568514	17	12	336	99 29 434 14	BRACKET CPL
WASHER DIN 34816 10.5 PA 6.	485568514	14	2	501	11 28 794 6	TRANSPORT LASHING
WASHER DIN 440 R11 ST	420600408	13	6	60	10 56 067 3	BATTERY INSTALLATION CPL
WASHER DIN 6340 10.5 C35	421300214	72	4	43	10 56 070 1	TANK HYDR CPL
WASHER DIN 6340 10.5 C35	421300214	71	4	168	10 51 948 1	SUCTION PIPE OIL
WASHER DIN 6340 10.5 C35	421300214	74	24	175	11 24 114 0	COOLER INSTALLATION WATE
WASHER DIN 6340 10.5 C35	421300214	71	22	181	11 24 114 1	COOLER INSTALLATION CHA
WASHER DIN 6340 10.5 C35	421300214	72	6	186	11 24 114 2	SUCTION UNIT AIR
WASHER DIN 6340 10.5 C35	421300214	71	28	190	11 24 114 3	EXHAUST GAS SYSTEM
WASHER DIN 6340 10.5 C35	421300214	94	12	197	11 24 114 5	ASSEMBLY INSTAL.
WASHER DIN 6340 10.5 C35	421300214	72	2	286	11 24 114 6	COVER
WASHER DIN 6340 13 ST	4635283	73	12	168	10 51 948 1	SUCTION PIPE OIL
WASHER DIN 6340 13 ST	4635283	72	8	190	11 24 114 3	EXHAUST GAS SYSTEM
WASHER DIN 6340 13 ST	4635283	95	2	197	11 24 114 5	ASSEMBLY INSTAL.
WASHER DIN 6340 17 C35	421300414	70	3	41	10 56 070 0	TANK INSTALLATION HYDR
WASHER DIN 6340 17 C35	421300414	70	3	46	10 56 073 2	FUEL TANK ASSY.
WASHER DIN 6340 21 C35	10567956	5	8	417	11 89 365 0	CRAWLER CARRIER RIGHT CP
WASHER DIN 6340 21 C35	10567956	5	8	428	11 89 365 1	CRAWLER CARRIER LEFT CP
WASHER DIN 6340 25	883203014	73	2	167	11 24 113 8	MOTOR BEARING CPL
WASHER DIN 6340 8.4 C35	421300514	77	4	167	11 24 113 8	MOTOR BEARING CPL
WASHER DIN 6340 8.4 C35	421300514	72	20	175	11 24 114 0	COOLER INSTALLATION WATE
WASHER DIN 6340 8.4 C35	421300514	70	28	181	11 24 114 1	COOLER INSTALLATION CHA
WASHER DIN 6340 8.4 C35	421300514	70	4	184	11 28 574 7	WP
WASHER DIN 6340 8.4 C35	421300514	71	4	186	11 24 114 2	SUCTION UNIT AIR
WASHER DIN 6916 17 C45	460024203	16	2	320	10 51 968 6	LUG SUPERSTRUCTURE CPL
WASHER DIN 6916 17 C45	460024203	8	8	333	99 29 392 14	SIDE COMPONENT
WASHER DIN 6916 17 C45	460024203	15	6	335	99 29 386 14	BRACKET CPL
WASHER DIN 6916 17 C45	460024203	15	6	336	99 29 434 14	BRACKET CPL
WASHER DIN 6916 21 C45	460022203	11	48	341	10 51 968 2	SG SUPERSTRUCTURE
WASHER DIN 6916 25 C45	460014603	74	2	167	11 24 113 8	MOTOR BEARING CPL
WASHER DIN 6916 25 C45	460014603	9	45	417	11 89 365 0	CRAWLER CARRIER RIGHT CP
WASHER DIN 6916 25 C45	460014603	9	45	428	11 89 365 1	CRAWLER CARRIER LEFT CP

Description	Item	Pos.	Quantity	Sheet	Assembly	Description
WASHER DIN 7349 17 ST	421600901	53	54	417	11 89 365 0	CRAWLER CARRIER RIGHT CP
WASHER DIN 7349 17 ST	421600901	53	54	428	11 89 365 1	CRAWLER CARRIER LEFT CP
WASHER DIN 7349 6.4	4000648	70	9	174	11 24 114 0	COOLER INSTALLATION WATE
WASHER DIN 7989 11 ST	421700508	88	48	310	11 24 483 7	MOUNTING PARTS SUPERST
WASHER DIN 7989-B 18 ST;	421700314	36	4	75	11 24 773 5	HYDR POWER UNIT
WASHER DIN EN 28738 20 ST;	421101714	5	2	521	11 28 357 6	MOUNTING PARTS
WASHER DIN EN 28738 20 ST;	421101714	36	2	598	99 10 116 14	ROPE GUIDE
WASHER DIN EN 28738 22 ST;	421101814	3	2	425	10 50 179 5	ACCESS CPL
WASHER DIN EN 28738 26 ST;	421102214	24	8	58	10 58 163 4	CABIN SUSPENSION CPL
WASHER DIN EN 28738 26 ST;	421102214	3	4	63	99 23 451 14	PIVOT BOLT INSTALLATION
WASHER DIN EN 28738 26 ST;	421102214	36	2	517	11 28 629 9	MOUNTING PARTS
WASHER DIN EN 28738 30 ST;	421102414	20	10	485	11 24 444 4	A-FRAME 1 CPL
WASHER DIN EN 28738 35 ST;	421102814	35	4	557	11 28 744 5	MOUNTING PARTS
WASHER DIN EN 28738 36 ST;	421102914	46	2	598	99 10 116 14	ROPE GUIDE
WASHER DIN EN 28738 36 ST;	421102914	3	12	600	99 23 405 14	INTERMEDIATE TENSIONING
WASHER DIN EN 28738 36 ST;	421102914	6	14	602	97 05 997 03	INTERMEDIATE TENSIONING
WASHER DIN EN 28738 40 ST	421103014	14	3	58	10 58 163 4	CABIN SUSPENSION CPL
WASHER DIN EN 28738 40 ST	421103014	78	4	167	11 24 113 8	MOTOR BEARING CPL
WASHER DIN EN 28738 40 ST	421103014	12	2	529	99 48 521 14	TIP BOOM CPL
WASHER DIN EN 28738 40 ST	421103014	36	11	564	99 23 415 14	STAY ROPE ROD
WASHER DIN EN 28738 40 ST	421103014	3	2	565	97 08 757 03	TILTING-BACK SUPPORTS
WASHER DIN EN 28738 45 ST;	421103214	19	2	64	10 51 969 4	A-FRAME ERECTION CYL INST
WASHER DIN EN 28738 45 ST;	421103214	37	4	517	11 28 629 9	MOUNTING PARTS
WASHER DIN EN 28738 45 ST;	421103214	13	4	529	99 48 521 14	TIP BOOM CPL
WASHER DIN EN 28738 45 ST;	421103214	34	2	557	11 28 744 5	MOUNTING PARTS
WASHER DIN EN 28738 50 ST;	421103314	28	12	529	99 48 521 14	TIP BOOM CPL
WASHER DIN EN 28738 50 ST;	421103314	13	2	530	11 24 825 8	ROPE GUIDE ST.CONST. RFK
WASHER DIN EN 28738 50 ST;	421103314	16	10	558	95 70 956 14	ANCHORING ROD CPL
WASHER DIN EN 28738 50 ST;	421103314	26	6	564	99 23 415 14	STAY ROPE ROD
WASHER DIN EN 28738 50 ST;	421103314	20	1	624	11 23 619 7	SELF-LOADING SYSTEM RFK
WASHER DIN EN 28738 55 ST;	421103414	38	16	517	11 28 629 9	MOUNTING PARTS
WASHER DIN EN 28738 55 ST;	421103414	14	1	529	99 48 521 14	TIP BOOM CPL
WASHER DIN EN 28738 60 ST;	421103514	25	8	564	99 23 415 14	STAY ROPE ROD
WASHER DIN EN 28738 60 ST;	421103514	42	2	598	99 10 116 14	ROPE GUIDE
WASHER DIN EN 28738 60 ST;	421103514	24	12	618	10 51 971 3	SELF-LOADING SYSTEM RFK
WASHER DIN EN 28738 65 ST;	421103614	18	6	317	99 29 803 14	LASHING BALLAST
WASHER DIN EN 28738 65 ST;	421103614	13	4	472	99 30 060 14	ANCHORING ROD CPL
WASHER DIN EN 28738 65 ST;	421103614	13	4	502	99 24 404 14	ANCHORING ROD CPL
WASHER DIN EN 28738 65 ST;	421103614	13	4	508	99 24 405 14	ANCHORING ROD CPL
WASHER DIN EN 28738 65 ST;	421103614	13	8	512	99 24 406 14	ANCHORING ROD CPL
WASHER DIN EN 28738 65 ST;	421103614	13	4	524	99 24 594 14	ANCHORING ROD CPL
WASHER DIN EN 28738 70 ST;	421103914	35	10	564	99 23 415 14	STAY ROPE ROD
WASHER DIN EN 28738 75 ST;	421103714	14	8	489	99 26 417 14	ANCHORING ROD CPL
WASHER DIN EN 28738 75 ST;	421103714	16	16	524	99 24 594 14	ANCHORING ROD CPL
WASHER DIN EN 28738 80 ST;	421103814	12	8	460	11 23 820 3	PIVOT PIECE CPL
WASHER DIN EN 28738 80 ST;	421103814	11	2	493	11 28 726 4	PIN CPL
WASHER DIN EN 28738 80 ST;	421103814	24	8	564	99 23 415 14	STAY ROPE ROD
WASHER DIN EN 28738 80 ST;	421103814	20	2	618	10 51 971 3	SELF-LOADING SYSTEM RFK
WASHER EN 14399-6 12 C45	460022703	37	14	75	11 24 773 5	HYDR POWER UNIT
WASHER EN 14399-6 12 C45	460022703	89	34	310	11 24 483 7	MOUNTING PARTS SUPERST
WASHER EN 14399-6 12 C45	460022703	5	4	332	99 29 389 14	SIDE COMPONENT
WASHER EN 14399-6 12 C45	460022703	5	4	333	99 29 392 14	SIDE COMPONENT
WASHER EN 14399-6 12 C45	460022703	14	16	335	99 29 386 14	BRACKET CPL
WASHER EN 14399-6 12 C45	460022703	14	16	336	99 29 434 14	BRACKET CPL
WASHER EN 14399-6 12 C45	460022703	71	1	611	11 30 567 0	TRANSPORT LASHING
WASHER EN 14399-6 30 ST	421500614	7	30	417	11 89 365 0	CRAWLER CARRIER RIGHT CP
WASHER EN 14399-6 30 ST	421500614	7	30	428	11 89 365 1	CRAWLER CARRIER LEFT CP
WASHER ISO 7089	11219067	7	2	193	10 55 091 1	ADD-ON PRELIMINARY FUEL F
WASHER ISO 7089 10	11932238	10	16	182	10 57 423 9	COOLER MOTOR
WASHER ISO 7089 10 A4	420001114	15	8	40	10 51 961 6	OIL COOLER INSTALLATION

Description	Item	Pos.	Quantity	Sheet	Assembly	Description
WASHER ISO 7089 10 A4	420001114	70	44	43	10 56 070 1	TANK HYDR CPL
WASHER ISO 7089 10 A4	420001114	70	6	47	10 56 073 3	FUEL TANK CPL
WASHER ISO 7089 10 A4	420001114	18	4	60	10 56 067 3	BATTERY INSTALLATION CPL
WASHER ISO 7089 10 A4	420001114	4	8	62	10 56 069 4	MODULES INSTALLATION
WASHER ISO 7089 10 A4	420001114	70	42	167	11 24 113 8	MOTOR BEARING CPL
WASHER ISO 7089 10 A4	420001114	70	4	168	10 51 948 1	SUCTION PIPE OIL
WASHER ISO 7089 10 A4	420001114	70	6	170	10 57 532 2	INTAKE PIPE OIL CPL
WASHER ISO 7089 10 A4	420001114	73	28	175	11 24 114 0	COOLER INSTALLATION WATE
WASHER ISO 7089 10 A4	420001114	97	4	197	11 24 114 5	ASSEMBLY INSTAL.
WASHER ISO 7089 10 A4	420001114	71	11	286	11 24 114 6	COVER
WASHER ISO 7089 10 A4	420001114	55	40	290	11 24 409 0	PANELLING SUPERSTR. INSTA
WASHER ISO 7089 10 A4	420001114	12	36	304	10 54 591 0	MOTOR COWLING
WASHER ISO 7089 10 A4	420001114	78	53	310	11 24 483 7	MOUNTING PARTS SUPERST
WASHER ISO 7089 10 A4	420001114	14	16	316	10 52 656 0	MOUNTING PARTS
WASHER ISO 7089 10 A4	420001114	27	6	356	11 27 970 6	CABIN CPL
WASHER ISO 7089 10 A4	420001114	65	36	460	11 23 820 3	PIVOT PIECE CPL
WASHER ISO 7089 10 A4	420001114	16	4	497	11 28 397 7	SUMP PAN CPL
WASHER ISO 7089 10 A4	420001114	16	4	498	11 28 397 8	SUMP PAN CPL
WASHER ISO 7089 10 A4	420001114	16	8	499	11 28 399 5	SUMP PAN CPL
WASHER ISO 7089 10 A4	420001114	16	8	500	11 28 399 7	SUMP PAN CPL
WASHER ISO 7089 10 A4	420001114	15	4	501	11 28 794 6	TRANSPORT LASHING
WASHER ISO 7089 10 A4	420001114	68	8	517	11 28 629 9	MOUNTING PARTS
WASHER ISO 7089 10 A4	420001114	22	1	520	10 59 863 3	PENDULUM CPL
WASHER ISO 7089 10 A4	420001114	4	8	521	11 28 357 6	MOUNTING PARTS
WASHER ISO 7089 10 A4	420001114	10	2	527	99 30 800 14	HOIST LIMIT SWITCH INSTAL.
WASHER ISO 7089 10 A4	420001114	17	8	529	99 48 521 14	TIP BOOM CPL
WASHER ISO 7089 10 A4	420001114	37	32	586	10 55 372 1	ROOF RAILING RFK
WASHER ISO 7089 10 A4	420001114	16	6	598	99 10 116 14	ROPE GUIDE
WASHER ISO 7089 10 A4	420001114	6	16	669	11 22 382 1	CABIN PLATFORM RFK
WASHER ISO 7089 10 ST	10554336	70	1	172	11 24 113 9	ADD-ON PARTS DIESEL ENGIN
WASHER ISO 7089 12 A4	4901782	10	1	30	10 53 048 9	FUSE HOLDER
WASHER ISO 7089 12 A4	4901782	71	12	43	10 56 070 1	TANK HYDR CPL
WASHER ISO 7089 12 A4	4901782	20	2	58	10 58 163 4	CABIN SUSPENSION CPL
WASHER ISO 7089 12 A4	4901782	11	2	60	10 56 067 3	BATTERY INSTALLATION CPL
WASHER ISO 7089 12 A4	4901782	76	4	167	11 24 113 8	MOTOR BEARING CPL
WASHER ISO 7089 12 A4	4901782	70	20	171	10 58 017 0	RETURN PIPE
WASHER ISO 7089 12 A4	4901782	72	3	181	11 24 114 1	COOLER INSTALLATION CHA
WASHER ISO 7089 12 A4	4901782	8	2	391	10 53 756 0	LAMP HOLDER CPL
WASHER ISO 7089 12 A4	4901782	23	15	417	11 89 365 0	CRAWLER CARRIER RIGHT CP
WASHER ISO 7089 12 A4	4901782	23	15	428	11 89 365 1	CRAWLER CARRIER LEFT CP
WASHER ISO 7089 12 A4	4901782	23	24	430	11 31 390 8	CENTRE PART CPL
WASHER ISO 7089 12 A4	4901782	22	16	460	11 23 820 3	PIVOT PIECE CPL
WASHER ISO 7089 12 A4	4901782	18	2	529	99 48 521 14	TIP BOOM CPL
WASHER ISO 7089 12 A4	4901782	3	8	550	11 30 126 6	MOUNTING PARTS
WASHER ISO 7089 12 A4	4901782	49	10	586	10 55 372 1	ROOF RAILING RFK
WASHER ISO 7089 12 A4	4901782	12	6	595	11 27 109 7	LIGHTNING ROD RFK
WASHER ISO 7089 12 A4	4901782	25	2	656	10 58 064 7	VIDEO MONITORING SYSTEM
WASHER ISO 7089 13	10289804	8	17	274	10 11 557 7	FLYWHEEL HOUSING MOUNT
WASHER ISO 7089 16	10544172	72	48	167	11 24 113 8	MOTOR BEARING CPL
WASHER ISO 7089 16	10544172	102	2	310	11 24 483 7	MOUNTING PARTS SUPERST
WASHER ISO 7089 16	10544172	14	4	341	10 51 968 2	SG SUPERSTRUCTURE
WASHER ISO 7089 16	10544172	36	12	417	11 89 365 0	CRAWLER CARRIER RIGHT CP
WASHER ISO 7089 16	10544172	36	12	428	11 89 365 1	CRAWLER CARRIER LEFT CP
WASHER ISO 7089 16	10544172	15	28	430	11 31 390 8	CENTRE PART CPL
WASHER ISO 7089 16	10544172	43	8	460	11 23 820 3	PIVOT PIECE CPL
WASHER ISO 7089 16	10544172	26	4	495	11 28 390 8	BOOM ACCESS
WASHER ISO 7089 16	10544172	26	4	507	11 28 583 8	BOOM ACCESS
WASHER ISO 7089 16	10544172	26	4	511	11 28 626 1	BOOM ACCESS
WASHER ISO 7089 16	10544172	40	8	639	11 89 568 6	SELF-LOADING SYSTEM RFK
WASHER ISO 7089 17/30X3 A4	4901893	71	4	172	11 24 113 9	ADD-ON PARTS DIESEL ENGIN

Description	Item	Pos.	Quantity	Sheet	Assembly	Description
WASHER ISO 7089 20	10544174	75	2	186	11 24 114 2	SUCTION UNIT AIR
WASHER ISO 7089 20	10544174	21	2	417	11 89 365 0	CRAWLER CARRIER RIGHT CP
WASHER ISO 7089 20	10544174	21	2	428	11 89 365 1	CRAWLER CARRIER LEFT CP
WASHER ISO 7089 20	10544174	19	4	430	11 31 390 8	CENTRE PART CPL
WASHER ISO 7089 20	10544174	14	4	435	11 22 050 0	WINCHES INSTALLATION
WASHER ISO 7089 20	10544174	14	4	450	11 22 050 1	WINCHES INSTALLATION
WASHER ISO 7089 20	10544174	15	8	485	11 24 444 4	A-FRAME 1 CPL
WASHER ISO 7089 20	10544174	17	8	571	10 51 743 9	ROPE LUG CPL RFK
WASHER ISO 7089 20	10544174	4	1	601	99 10 125 14	FORK
WASHER ISO 7089 24	10544176	33	12	417	11 89 365 0	CRAWLER CARRIER RIGHT CP
WASHER ISO 7089 24	10544176	33	12	428	11 89 365 1	CRAWLER CARRIER LEFT CP
WASHER ISO 7089 27	420002601	29	4	598	99 10 116 14	ROPE GUIDE
WASHER ISO 7089 3 A4	485546414	6	4	392	11 30 962 5	HOLDER CPL
WASHER ISO 7089 30	10544177	28	64	417	11 89 365 0	CRAWLER CARRIER RIGHT CP
WASHER ISO 7089 30	10544177	13	4	419	10 55 716 2	GUIDE WHEEL CPL
WASHER ISO 7089 30	10544177	28	64	428	11 89 365 1	CRAWLER CARRIER LEFT CP
WASHER ISO 7089 4 A4	420000314	4	3	390	97 07 857 03	SPIRIT LEVEL ASSY.
WASHER ISO 7089 42	420003714	36	4	485	11 24 444 4	A-FRAME 1 CPL
WASHER ISO 7089 42	420003714	13	2	501	11 28 794 6	TRANSPORT LASHING
WASHER ISO 7089 42	420003714	27	10	526	99 23 398 14	ROLLER SET
WASHER ISO 7089 5 A4	420005214	13	2	53	11 26 557 2	MOUNTING PARTS
WASHER ISO 7089 5 A4	420005214	11	8	61	11 31 093 2	LIMIT SWITCH INSTALLATION
WASHER ISO 7089 5 A4	420005214	5	40	62	10 56 069 4	MODULES INSTALLATION
WASHER ISO 7089 5 A4	420005214	90	2	197	11 24 114 5	ASSEMBLY INSTAL.
WASHER ISO 7089 5 A4	420005214	63	16	460	11 23 820 3	PIVOT PIECE CPL
WASHER ISO 7089 5 A4	420005214	33	8	517	11 28 629 9	MOUNTING PARTS
WASHER ISO 7089 5 A4	420005214	14	16	518	11 28 610 5	RETAINING DEVICE CPL
WASHER ISO 7089 5 A4	420005214	42	9	639	11 89 568 6	SELF-LOADING SYSTEM RFK
WASHER ISO 7089 6 A4	420000414	60	4	34	10 56 645 8	TERMINAL BOX
WASHER ISO 7089 6 A4	420000414	91	29	197	11 24 114 5	ASSEMBLY INSTAL.
WASHER ISO 7089 6 A4	420000414	44	10	290	11 24 409 0	PANELLING SUPERSTR. INSTA
WASHER ISO 7089 6 A4	420000414	23	14	356	11 27 970 6	CABIN CPL
WASHER ISO 7089 6 A4	420000414	7	8	391	10 53 756 0	LAMP HOLDER CPL
WASHER ISO 7089 6 A4	420000414	50	6	417	11 89 365 0	CRAWLER CARRIER RIGHT CP
WASHER ISO 7089 6 A4	420000414	50	6	428	11 89 365 1	CRAWLER CARRIER LEFT CP
WASHER ISO 7089 6 A4	420000414	30	24	430	11 31 390 8	CENTRE PART CPL
WASHER ISO 7089 6 A4	420000414	12	3	435	11 22 050 0	WINCHES INSTALLATION
WASHER ISO 7089 6 A4	420000414	12	3	450	11 22 050 1	WINCHES INSTALLATION
WASHER ISO 7089 6 A4	420000414	64	56	460	11 23 820 3	PIVOT PIECE CPL
WASHER ISO 7089 6 A4	420000414	12	36	471	10 58 193 7	GRATING CPL
WASHER ISO 7089 6 A4	420000414	29	18	485	11 24 444 4	A-FRAME 1 CPL
WASHER ISO 7089 6 A4	420000414	17	1	497	11 28 397 7	SUMP PAN CPL
WASHER ISO 7089 6 A4	420000414	17	1	498	11 28 397 8	SUMP PAN CPL
WASHER ISO 7089 6 A4	420000414	17	1	499	11 28 399 5	SUMP PAN CPL
WASHER ISO 7089 6 A4	420000414	17	1	500	11 28 399 7	SUMP PAN CPL
WASHER ISO 7089 6 A4	420000414	3	10	567	11 22 322 6	MODEM CPL RFK
WASHER ISO 7089 6 A4	420000414	13	2	569	11 21 552 4	ANGLE INDICATION RFK
WASHER ISO 7089 6 A4	420000414	26	2	571	10 51 743 9	ROPE LUG CPL RFK
WASHER ISO 7089 6 A4	420000414	34	34	586	10 55 372 1	ROOF RAILING RFK
WASHER ISO 7089 6 A4	420000414	21	4	607	10 55 280 7	GRATING CPL
WASHER ISO 7089 6 A4	420000414	19	4	615	10 55 514 8	FALL PROTECTION RFK
WASHER ISO 7089 6 A4	420000414	25	2	669	11 22 382 1	CABIN PLATFORM RFK
WASHER ISO 7089 8 A4	420001014	14	4	53	11 26 557 2	MOUNTING PARTS
WASHER ISO 7089 8 A4	420001014	67	6	58	10 58 163 4	CABIN SUSPENSION CPL
WASHER ISO 7089 8 A4	420001014	75	16	167	11 24 113 8	MOTOR BEARING CPL
WASHER ISO 7089 8 A4	420001014	71	6	175	11 24 114 0	COOLER INSTALLATION WATE
WASHER ISO 7089 8 A4	420001014	70	4	186	11 24 114 2	SUCTION UNIT AIR
WASHER ISO 7089 8 A4	420001014	70	4	191	11 24 114 4	FUEL SYSTEM
WASHER ISO 7089 8 A4	420001014	92	30	197	11 24 114 5	ASSEMBLY INSTAL.
WASHER ISO 7089 8 A4	420001014	34	21	288	11 24 409 0	PANELLING SUPERSTR. INSTA

Description	Item	Pos.	Quantity	Sheet	Assembly	Description
WASHER ISO 7089 8 A4	420001014	16	12	304	10 54 591 0	MOTOR COWLING
WASHER ISO 7089 8 A4	420001014	87	26	310	11 24 483 7	MOUNTING PARTS SUPERST
WASHER ISO 7089 8 A4	420001014	17	6	341	10 51 968 2	SG SUPERSTRUCTURE
WASHER ISO 7089 8 A4	420001014	20	18	356	11 27 970 6	CABIN CPL
WASHER ISO 7089 8 A4	420001014	5	2	392	11 30 962 5	HOLDER CPL
WASHER ISO 7089 8 A4	420001014	12	6	430	11 31 390 8	CENTRE PART CPL
WASHER ISO 7089 8 A4	420001014	44	18	460	11 23 820 3	PIVOT PIECE CPL
WASHER ISO 7089 8 A4	420001014	14	8	473	99 34 198 14	LIEBHERR SIGN
WASHER ISO 7089 8 A4	420001014	22	4	482	11 27 536 5	TILT-BACK SUPPORTS INSTAL
WASHER ISO 7089 8 A4	420001014	13	4	527	99 30 800 14	HOIST LIMIT SWITCH INSTAL.
WASHER ISO 7089 8 A4	420001014	35	14	529	99 48 521 14	TIP BOOM CPL
WASHER ISO 7089 8 A4	420001014	48	82	586	10 55 372 1	ROOF RAILING RFK
WASHER ISO 7089 8 A4	420001014	13	12	588	11 24 147 8	UC PLATFORM
WASHER ISO 7089 8 A4	420001014	21	2	604	10 55 601 0	FALL PROTECTION RFK
WASHER ISO 7089 8 A4	420001014	15	4	607	10 55 280 7	GRATING CPL
WASHER ISO 7089 8 A4	420001014	70	1	611	11 30 567 0	TRANSPORT LASHING
WASHER ISO 7089 8 A4	420001014	41	4	639	11 89 568 6	SELF-LOADING SYSTEM RFK
WASHER ISO 7089 8 A4	420001014	28	6	656	10 58 064 7	VIDEO MONITORING SYSTEM
WASHER ISO 7089 8 A4	420001014	7	1	657	10 57 848 6	MONITOR CABIN ADD-ON
WASHER ISO 7089 8 A4	420001014	7	4	661	11 22 037 2	FOOT PEDAL EL INSTALLATIO
WASHER ISO 7089 8 A4	420001014	8	8	669	11 22 382 1	CABIN PLATFORM RFK
WASHER ISO 7089 8 A4	420001014	15	3	670	10 52 293 0	SG TACHOGENERATOR RFK
WASHER ISO 7089 8 A4	420001014	14	2	674	10 52 155 4	REFUELLING SYSTEM RFK
WASHER ISO 7092 6 CU;	420250114	6	4	670	10 52 293 0	SG TACHOGENERATOR RFK
WASHER ISO 7093-1 10	11932236	12	4	182	10 57 423 9	COOLER MOTOR
WASHER ISO 7093-1 10 A4	10540511	14	14	40	10 51 961 6	OIL COOLER INSTALLATION
WASHER ISO 7093-1 10 A4	10540511	7	2	50	10 55 268 1	DRIVER INSTALLATION
WASHER ISO 7093-1 10 A4	10540511	55	4	58	10 58 163 4	CABIN SUSPENSION CPL
WASHER ISO 7093-1 10 A4	10540511	4	4	60	10 56 067 3	BATTERY INSTALLATION CPL
WASHER ISO 7093-1 10 A4	10540511	70	51	286	11 24 114 6	COVER
WASHER ISO 7093-1 10 A4	10540511	26	134	288	11 24 409 0	PANELLING SUPERSTR. INSTA
WASHER ISO 7093-1 10 A4	10540511	26	89	306	11 24 922 2	COVER UNDERSIDE
WASHER ISO 7093-1 10 A4	10540511	77	125	310	11 24 483 7	MOUNTING PARTS SUPERST
WASHER ISO 7093-1 10 A4	10540511	40	8	356	11 27 970 6	CABIN CPL
WASHER ISO 7093-1 10 A4	10540511	86	16	461	11 23 820 3	PIVOT PIECE CPL
WASHER ISO 7093-1 10 A4	10540511	15	2	497	11 28 397 7	SUMP PAN CPL
WASHER ISO 7093-1 10 A4	10540511	15	2	498	11 28 397 8	SUMP PAN CPL
WASHER ISO 7093-1 10 A4	10540511	15	4	499	11 28 399 5	SUMP PAN CPL
WASHER ISO 7093-1 10 A4	10540511	15	4	500	11 28 399 7	SUMP PAN CPL
WASHER ISO 7093-1 10 A4	10540511	35	8	517	11 28 629 9	MOUNTING PARTS
WASHER ISO 7093-1 10 A4	10540511	46	2	529	99 48 521 14	TIP BOOM CPL
WASHER ISO 7093-1 10 A4	10540511	44	78	586	10 55 372 1	ROOF RAILING RFK
WASHER ISO 7093-1 10 A4	10540511	17	4	604	10 55 601 0	FALL PROTECTION RFK
WASHER ISO 7093-1 10 A4	10540511	12	2	622	99 35 606 14	MOUNTING LINK CPL
WASHER ISO 7093-1 10 A4	10540511	7	4	624	11 23 619 7	SELF-LOADING SYSTEM RFK
WASHER ISO 7093-1 12 A4	10540512	34	9	58	10 58 163 4	CABIN SUSPENSION CPL
WASHER ISO 7093-1 12 A4	10540512	71	11	310	11 24 483 7	MOUNTING PARTS SUPERST
WASHER ISO 7093-1 12 A4	10540512	14	2	394	99 18 041 14	LASHING SUPERSTRUCTURE
WASHER ISO 7093-1 16	10544173	6	4	50	10 55 268 1	DRIVER INSTALLATION
WASHER ISO 7093-1 16	10544173	74	8	461	11 23 820 3	PIVOT PIECE CPL
WASHER ISO 7093-1 16	10544173	27	4	495	11 28 390 8	BOOM ACCESS
WASHER ISO 7093-1 16	10544173	27	4	507	11 28 583 8	BOOM ACCESS
WASHER ISO 7093-1 16	10544173	27	4	511	11 28 626 1	BOOM ACCESS
WASHER ISO 7093-1 20	10544175	3	1	444	10 57 462 9	PIN CPL
WASHER ISO 7093-1 4 A4	10540497	44	2	679	10 52 155 9	MODULE REFUELLING SYSTE
WASHER ISO 7093-1 5 A4	485570714	23	4	60	10 56 067 3	BATTERY INSTALLATION CPL
WASHER ISO 7093-1 6 A4	10540500	73	6	190	11 24 114 3	EXHAUST GAS SYSTEM
WASHER ISO 7093-1 6 A4	10540500	67	6	310	11 24 483 7	MOUNTING PARTS SUPERST
WASHER ISO 7093-1 6 A4	10540500	27	9	656	10 58 064 7	VIDEO MONITORING SYSTEM
WASHER ISO 7093-1 8	11932237	11	1	182	10 57 423 9	COOLER MOTOR

Description	Item	Pos.	Quantity	Sheet	Assembly	Description
WASHER ISO 7093-1 8 A4	10540510	12	2	56	92 65 477 14	FIRE EXTINGUISHER RFK
WASHER ISO 7093-1 8 A4	10540510	16	4	58	10 58 163 4	CABIN SUSPENSION CPL
WASHER ISO 7093-1 8 A4	10540510	43	13	290	11 24 409 0	PANELLING SUPERSTR. INSTA
WASHER ISO 7093-1 8 A4	10540510	86	34	310	11 24 483 7	MOUNTING PARTS SUPERST
WASHER ISO 7093-1 8 A4	10540510	27	4	320	10 51 968 6	LUG SUPERSTRUCTURE CPL
WASHER ISO 7093-1 8 A4	10540510	12	2	335	99 29 386 14	BRACKET CPL
WASHER ISO 7093-1 8 A4	10540510	12	2	336	99 29 434 14	BRACKET CPL
WASHER ISO 7093-1 8 A4	10540510	79	49	461	11 23 820 3	PIVOT PIECE CPL
WASHER ISO 7093-1 8 A4	10540510	28	5	495	11 28 390 8	BOOM ACCESS
WASHER ISO 7093-1 8 A4	10540510	28	5	507	11 28 583 8	BOOM ACCESS
WASHER ISO 7093-1 8 A4	10540510	28	5	511	11 28 626 1	BOOM ACCESS
WASHER ISO 7093-1 8 A4	10540510	34	4	517	11 28 629 9	MOUNTING PARTS
WASHER ISO 7093-1 8 A4	10540510	15	4	518	11 28 610 5	RETAINING DEVICE CPL
WASHER ISO 7093-1 8 A4	10540510	20	2	604	10 55 601 0	FALL PROTECTION RFK
WASHER ISO 7093-1 8 A4	10540510	21	4	617	11 26 901 8	HOLDER CPL
WASHER ISO 7093-1 8 A4	10540510	26	8	624	11 23 619 7	SELF-LOADING SYSTEM RFK
WASHER ISO 7093-1 8 A4	10540510	32	4	656	10 58 064 7	VIDEO MONITORING SYSTEM
WASHER RD 34/20.4X5 30 CRM	422010414	38	20	75	11 24 773 5	HYDR POWER UNIT
WASHER SET	9885924	39	1	110	98 89 983	REPAIR KIT DRIVING MECHAN
WASHER SET	9885937	29	1	125	10 13 802 6	RK CYL.+CONTROL PLATE+SH
WASHER SPRING DIN 7980 12	4980013	25	16	96	10 11 834 9	DOUBLE V-PUMP
WATER COLLECTING PIPE	10146018	1	1	264	10 14 601 2	MANIFOLD FOR WATER CPL.
WATER DRAIN PLUG	602501208	55	1	34	10 56 645 8	TERMINAL BOX
WATER PUMP WITH FASTENIN	10142734	370	1	202	10 14 032 7	DIESEL ENGINE
WATER PUMP, PRE-ASSEMB	11354498	1	1	259	10 14 273 4	WATER PUMP WITH FASTENIN
WATER SENSOR	10331335	13	1	194	10 30 300 7	FUEL PREFILTER
WATER VALVE	10584671	50	1	384	59 22 930 14	AIR CONDITIONER
WATER VALVE	11082158	12	2	196	11 24 114 5	ASSEMBLY INSTAL.
WATER VALVE	592293114	51	1	385	10 58 467 1	WATER VALVE
WEDGE LOCK WASHER M10 2	10536579	19	4	460	11 23 820 3	PIVOT PIECE CPL
WEDGE LOCK WASHER M10 2	10536579	16	4	518	11 28 610 5	RETAINING DEVICE CPL
WEDGE LOCK WASHER M10 2	10536580	17	2	561	10 55 753 7	HOIST LIMITSWITCH LEFT IN
WEDGE LOCK WASHER M10 2	10536580	17	2	562	10 55 757 6	HOIST LIMITSWITCH RIGHT I
WEDGE LOCK WASHER M10 2	10536580	52	16	598	99 10 116 14	ROPE GUIDE
WEDGE LOCK WASHER M10 2	10536580	11	8	670	10 52 293 0	SG TACHOGENERATOR RFK
WEDGE LOCK WASHER M12 2	10536581	24	8	485	11 24 444 4	A-FRAME 1 CPL
WEDGE LOCK WASHER M12 2	10536581	29	8	526	99 23 398 14	ROLLER SET
WEDGE LOCK WASHER M12 2	10536581	37	4	557	11 28 744 5	MOUNTING PARTS
WEDGE LOCK WASHER M12 2	10536581	18	4	561	10 55 753 7	HOIST LIMITSWITCH LEFT IN
WEDGE LOCK WASHER M12 2	10536581	18	4	562	10 55 757 6	HOIST LIMITSWITCH RIGHT I
WEDGE LOCK WASHER M12 2	10536582	21	13	320	10 51 968 6	LUG SUPERSTRUCTURE CPL
WEDGE LOCK WASHER M12 2	10536582	1	8	329	99 29 258 14	LUG SHEAVE SET
WEDGE LOCK WASHER M16	7024427	30	8	526	99 23 398 14	ROLLER SET
WEDGE LOCK WASHER M16	7024427	36	20	557	11 28 744 5	MOUNTING PARTS
WEDGE LOCK WASHER M16	7623374	31	16	320	10 51 968 6	LUG SUPERSTRUCTURE CPL
WEDGE LOCK WASHER M20	10536600	15	22	320	10 51 968 6	LUG SUPERSTRUCTURE CPL
WEDGE LOCK WASHER M6 2	10536576	20	4	617	11 26 901 8	HOLDER CPL
WEDGE LOCK WASHER M8 2	10536577	16	4	561	10 55 753 7	HOIST LIMITSWITCH LEFT IN
WEDGE LOCK WASHER M8 2	10536577	16	4	562	10 55 757 6	HOIST LIMITSWITCH RIGHT I
WEIGHT	388283108	18	1	527	99 30 800 14	HOIST LIMIT SWITCH INSTAL.
WEIGHT	388283208	19	1	527	99 30 800 14	HOIST LIMIT SWITCH INSTAL.
WELD PLATE	11275578	21	2	482	11 27 536 5	TILT-BACK SUPPORTS INSTAL
WELD PLATE	950944414	10	3	669	11 22 382 1	CABIN PLATFORM RFK
WELD PLATE	969329314	40	1	8	11 29 618 6	SUPERSTRUCTURE HYDR
WINCH	10530398	10	1	435	11 22 050 0	WINCHES INSTALLATION
WINCH	10530398	10	1	450	11 22 050 1	WINCHES INSTALLATION
WINCH	10551563	10	1	320	10 51 968 6	LUG SUPERSTRUCTURE CPL
WINCH	592069414	27	1	571	10 51 743 9	ROPE LUG CPL RFK
WINCH 1 CRANE	11262605	41	1	2	01 38 362 14	LR 1300 SX
WINCH 1 EL	11216342	3	1	434	11 26 260 5	WINCH 1 CRANE

Description	Item	Pos.	Quantity	Sheet	Assembly	Description
WINCH 1 EL	11216342	3	1	449	11 26 261 0	WINCH 2 CRANE
WINCH 1 HYDR	11262606	2	1	434	11 26 260 5	WINCH 1 CRANE
WINCH 2 CRANE	11262610	45	1	2	01 38 362 14	LR 1300 SX
WINCH 2 HYDR	11262611	2	1	449	11 26 261 0	WINCH 2 CRANE
WINCH FRAME	918678214	29	1	571	10 51 743 9	ROPE LUG CPL RFK
WINCH SYNCHRONIZATION E	971460103	651	1	3	01 38 362 14	LR 1300 SX
WINCH TRESTLE	11893215	5	1	436	10 53 039 8	WINCH
WINCHES INSTALLATION	11220500	1	1	434	11 26 260 5	WINCH 1 CRANE
WINCHES INSTALLATION	11220501	1	1	449	11 26 261 0	WINCH 2 CRANE
WIND TRANSMITTER	692815514	31	1	522	97 07 204 03	ANEMOMETER EL RFK
WING SCREW DIN 316 M10X80	485559814	14	2	60	10 56 067 3	BATTERY INSTALLATION CPL
WIPER ARM	592287914	19	1	379	59 22 871 14	FRONT WINDOW CPL
WIPER ARM	592288814	46	1	372	10 35 008 0	CABIN
WIPER BLADE	592288014	20	1	379	59 22 871 14	FRONT WINDOW CPL
WIPER BLADE	592288914	47	1	372	10 35 008 0	CABIN
WIPER MOTOR	592287614	16	1	379	59 22 871 14	FRONT WINDOW CPL
WIPER MOTOR	592288714	45	1	372	10 35 008 0	CABIN
WIRE BRAID	600147201	28	0.2	555	10 57 652 3	CLAMPING SOCKET
WIRED END FERRULE	602307708	100	2	34	10 56 645 8	TERMINAL BOX
WIRING HARNESS	10226573	91	1	467	11 90 151 1	CABLE LOOM 1 PIVOT PIECE E
WIRING HARNESS	10226574	3	1	571	10 51 743 9	ROPE LUG CPL RFK
WIRING HARNESS	10519084	203	1	358	11 27 973 6	CABIN EL
WIRING HARNESS	10540846	98	1	358	11 27 973 6	CABIN EL
WIRING HARNESS	11239085	11	1	35	11 23 908 2	CONTROL CONSOLE
WIRING HARNESS	11259039	206	1	358	11 27 973 6	CABIN EL
WIRING HARNESS	11265111	11	1	468	91 92 528 14	CABLE DRUM
WIRING HARNESS	11912031	205	1	358	11 27 973 6	CABIN EL
WIRING HARNESS ASSEMBLY	10150287	2	1	280	10 15 028 8	CABLE HARNESS MOUNTING
WIRING HARNESS ASSEMBLY	11425228	8	1	280	10 15 028 8	CABLE HARNESS MOUNTING
WORK LIGHT	10224500	100	4	28	11 24 519 0	SUPERSTRUCTURE EL
WORK LIGHT	7027205	60	2	28	11 24 519 0	SUPERSTRUCTURE EL
WORK LIGHT	7027205	50	3	357	11 27 973 6	CABIN EL
WORK LIGHT	7027205	37	1	652	10 53 246 1	CAMERA MONITORING
WORK LIGHT	7027205	32	1	654	10 50 775 0	CAMERA MONITORING
WP	10223446	19	1	296	10 57 883 5	DOOR
WP	10223447	3	1	296	10 57 883 5	DOOR
WP	10223448	11	1	296	10 57 883 5	DOOR
WP	10223449	16	1	296	10 57 883 5	DOOR
WP	10336682	4	1	288	11 24 409 0	PANELLING SUPERSTR. INSTA
WP	10351547	7	7	292	11 24 409 1	COVERS
WP	10351548	8	1	292	11 24 409 1	COVERS
WP	10444635	16	1	669	11 22 382 1	CABIN PLATFORM RFK
WP	10537566	3	1	391	10 53 756 0	LAMP HOLDER CPL
WP	10557223	13	2	604	10 55 601 0	FALL PROTECTION RFK
WP	10572706	2	2	50	10 55 268 1	DRIVER INSTALLATION
WP	10573951	10	1	670	10 52 293 0	SG TACHOGENERATOR RFK
WP	10574631	2	1	444	10 57 462 9	PIN CPL
WP	10575306	4	1	174	11 24 114 0	COOLER INSTALLATION WATE
WP	10575307	5	1	174	11 24 114 0	COOLER INSTALLATION WATE
WP	10575566	10	1	181	11 24 114 1	COOLER INSTALLATION CHA
WP	10575567	11	1	181	11 24 114 1	COOLER INSTALLATION CHA
WP	10577229	40	1	196	11 24 114 5	ASSEMBLY INSTAL.
WP	10586253	50	1	58	10 58 163 4	CABIN SUSPENSION CPL
WP	10599571	46	1	308	11 24 483 7	MOUNTING PARTS SUPERST
WP	10599757	6	1	174	11 24 114 0	COOLER INSTALLATION WATE
WP	10599758	7	1	174	11 24 114 0	COOLER INSTALLATION WATE
WP	10599759	8	1	174	11 24 114 0	COOLER INSTALLATION WATE
WP	10599854	49	1	308	11 24 483 7	MOUNTING PARTS SUPERST
WP	11223086	1	1	567	11 22 322 6	MODEM CPL RFK
WP	11245760	4	4	589	11 24 575 5	PEDESTAL

Description	Item	Pos.	Quantity	Sheet	Assembly	Description
WP	11248432	10	1	190	11 24 114 3	EXHAUST GAS SYSTEM
WP	11248433	11	1	190	11 24 114 3	EXHAUST GAS SYSTEM
WP	11250985	3	1	184	11 28 574 7	WP
WP	11261002	5	2	172	11 24 113 9	ADD-ON PARTS DIESEL ENGIN
WP	11268967	10	1	617	11 26 901 8	HOLDER CPL
WP	11279013	43	1	196	11 24 114 5	ASSEMBLY INSTAL.
WP	11285709	4	1	184	11 28 574 7	WP
WP	11285747	3	1	181	11 24 114 1	COOLER INSTALLATION CHA
WP	11309628	2	1	392	11 30 962 5	HOLDER CPL
WP	11900503	9	1	670	10 52 293 0	SG TACHOGENERATOR RFK
WP	289059414	13	1	395	11 89 364 8	UC CPL
WP	385031714	15	2	571	10 51 743 9	ROPE LUG CPL RFK
WP	949892214	20	1	320	10 51 968 6	LUG SUPERSTRUCTURE CPL
WP	951482614	17	1	669	11 22 382 1	CABIN PLATFORM RFK
WP	951482714	18	1	669	11 22 382 1	CABIN PLATFORM RFK
WP	954373603	31	2	417	11 89 365 0	CRAWLER CARRIER RIGHT CP
WP	954373603	31	2	428	11 89 365 1	CRAWLER CARRIER LEFT CP
WP	956033214	3	2	518	11 28 610 5	RETAINING DEVICE CPL
WP	956067414	5	2	529	99 48 521 14	TIP BOOM CPL
WP	956240114	26	2	557	11 28 744 5	MOUNTING PARTS
WP	956266614	1	1	487	91 90 584 14	ANGLE INDICATION
WP	956266714	2	1	487	91 90 584 14	ANGLE INDICATION
WP	956319314	30	4	529	99 48 521 14	TIP BOOM CPL
WP	956385914	21	2	557	11 28 744 5	MOUNTING PARTS
WP	956810314	26	1	526	99 23 398 14	ROLLER SET
WP	959332514	90	1	461	11 23 820 3	PIVOT PIECE CPL
WP	970831503	14	2	460	11 23 820 3	PIVOT PIECE CPL
WP	970854303	16	2	517	11 28 629 9	MOUNTING PARTS
WP	971323803	28	1	598	99 10 116 14	ROPE GUIDE
WP	971508203	11	1	529	99 48 521 14	TIP BOOM CPL
WP	971508203	10	1	561	10 55 753 7	HOIST LIMITSWITCH LEFT IN
WP	971511703	10	1	562	10 55 757 6	HOIST LIMITSWITCH RIGHT I
WRENCH SOCKET 36 X 1 "	885380314	55	1	454	10 56 187 5	TOOL EQUIPMENT

Bezeichnung	Artikel	Pos.	Menge	Blatt	Baugruppe	Bezeichnung
A-BOCK 1 KPL	11244444	10	1	483	11 23 937 8	A-BOCK 1 MONTAGEEINHEIT
A-BOCK 1 MONTAGEEINHEIT	11239378	63	1	2	01 38 362 14	LR 1300 SX
A-BOCK AUFRICHTZYL EINBA	10519694	51	1	6	11 24 047 9	OW KPL
A-BOCK AUFRICHTZYL HYDR	10519695	2	1	64	10 51 969 4	A-BOCK AUFRICHTZYL EINBA
A-BOCK EL	10531207	3	1	485	11 24 444 4	A-BOCK 1 KPL
A-BOCK KPL	990920514	10	1	548	99 34 387 14	NADELANBAUTEILE
A-BOCK SCHWK	990929614	10	1	549	99 09 205 14	A-BOCK KPL
ABDECKBLECH	11213818	14	2	543	79 05 205 14	UNTERFLASCHE
ABDECKBLECH	927509601	14	1	350	90 01 376 2	DREHWERKANTRIEB
ABDECKKAPPE	10036950	17	1	387	70 24 996	SITZRAHMEN
ABDECKKAPPE	10129382	7	1	240	10 13 508 0	DRUCKROHRSTUTZEN
ABDECKKAPPE	10129385	10	1	240	10 13 508 0	DRUCKROHRSTUTZEN
ABDECKKAPPE	11694640	9	1	240	10 13 508 0	DRUCKROHRSTUTZEN
ABDECKKAPPE	605618014	82	2	553	10 57 651 9	KABELSATZ
ABDECKUNG	10530487	7	1	30	10 53 048 9	SICHERUNGSHALTER
ABDECKUNG	10583346	10	1	286	11 24 114 6	ABDECKUNG
ABDECKUNG	10583347	11	1	286	11 24 114 6	ABDECKUNG
ABDECKUNG	11236709	3	1	663	11 21 750 0	VERFLUESSIGER
ABDECKUNG	11241146	90	1	73	11 24 048 0	ZENTRALAGGREGAT
ABDECKUNG	11252203	1	1	286	11 24 114 6	ABDECKUNG
ABDECKUNG	11252205	16	1	286	11 24 114 6	ABDECKUNG
ABDECKUNG	11252206	17	1	286	11 24 114 6	ABDECKUNG
ABDECKUNG	11252207	2	1	286	11 24 114 6	ABDECKUNG
ABDECKUNG	11252208	8	1	286	11 24 114 6	ABDECKUNG
ABDECKUNG	11252211	3	1	286	11 24 114 6	ABDECKUNG
ABDECKUNG	11252213	9	1	286	11 24 114 6	ABDECKUNG
ABDECKUNG	11252214	4	1	286	11 24 114 6	ABDECKUNG
ABDECKUNG	11252215	5	1	286	11 24 114 6	ABDECKUNG
ABDECKUNG	11252216	6	1	286	11 24 114 6	ABDECKUNG
ABDECKUNG	11262861	12	1	286	11 24 114 6	ABDECKUNG
ABDECKUNG	11357451	1	1	258	11 44 013 4	ABDECKUNG VORM.
ABDECKUNG	11357453	2	1	258	11 44 013 4	ABDECKUNG VORM.
ABDECKUNG	592287814	18	1	379	59 22 871 14	FRONTSCHEIBE KPL
ABDECKUNG ANBAU	10146117	342	1	202	10 14 032 7	DIESELMOTOR
ABDECKUNG UNTERSEITE	11249222	12	1	71	11 26 560 6	AGGREGAT DIESELMOTOR
ABDECKUNG VORM.	11440134	1	1	257	10 14 611 7	ABDECKUNG ANBAU
ABGASANLAGE	11241143	40	1	73	11 24 048 0	ZENTRALAGGREGAT
ABGASANLAGE	11900325	70	1	73	11 24 048 0	ZENTRALAGGREGAT
ABGASENDROHR	11248175	7	1	190	11 24 114 3	ABGASANLAGE
ABGASKLAPPE	10153118	1	1	269	10 14 511 2	ABGASSTUTZEN ANBAU
ABGASKRUEMMER	10141440	1	1	266	10 14 144 3	ABGASROHR VORM.
ABGASKRUEMMER	10141442	2	2	266	10 14 144 3	ABGASROHR VORM.
ABGASMISCHROHR	10148669	4	1	283	11 90 032 5	ABGASANLAGE
ABGASROHR ANBAU	10141444	410	1	202	10 14 032 7	DIESELMOTOR
ABGASROHR KPL	11248166	6	1	190	11 24 114 3	ABGASANLAGE
ABGASROHR VORM.	10141443	1	1	265	10 14 144 4	ABGASROHR ANBAU
ABGASSTUTZEN	10146274	3	1	269	10 14 511 2	ABGASSTUTZEN ANBAU
ABGASSTUTZEN ANBAU	10145112	432	1	202	10 14 032 7	DIESELMOTOR
ABLASSHAHN	11696074	16	1	194	10 30 300 7	KRAFTSTOFFVORFILTER
ABLASSSCHLAUCH KPL	917665814	31	1	454	10 56 187 5	WERKZEUGAUSRUESTUNG
ABSAUGPUMPE MIT BEFEST.	10133947	141	1	201	10 14 032 7	DIESELMOTOR
ABSAUGPUMPE VORM.	10133823	1	1	231	10 13 394 7	ABSAUGPUMPE MIT BEFEST.
ABSCHALTVENTIL	11067304	5	1	85	11 21 991 0	PUMPENGEHAEUSE
ABSCHLUSSPLATTE	602153014	53	1	672	10 56 013 7	FREMDEINSPEISUNG BATTERI
ABSCHLUSSPLATTE	602730714	25	3	34	10 56 645 8	KLEMMKASTEN
ABSCHLUSSPLATTE	602730714	18	1	555	10 57 652 3	KLEMMDOSE
ABSCHLUSSPLATTE	602812714	26	1	34	10 56 645 8	KLEMMKASTEN
ABSCHLUSSPLATTE	602812714	87	1	360	10 55 963 5	SCHALTSCHR X1
ABSCHLUSSPLATTE	693182314	78	2	360	10 55 963 5	SCHALTSCHR X1
ABSPERRORGAN	10526733	11	1	43	10 56 070 1	TANK HYDR KPL

Bezeichnung	Artikel	Pos.	Menge	Blatt	Baugruppe	Bezeichnung
ABSTREIFER	592031814	9	1	660	59 20 008 14	DOPPELWIRKZYL
ABSTREIFER	749073714	40	1	643	10 33 671 2	ABSTUETZZYL
ABSTREIFRING	726054214	13	1	410	51 33 141 14	DOPPELWIRKZYL
ABSTREIFRING	726054414	9	1	22	51 33 139 14	DOPPELWIRKZYL
ABSTUETZPLATTE KPL	990759714	10	4	644	11 89 568 8	SELBSTVERLADESYSTEM NR
ABSTUETZUNG	919014814	23	1	598	99 10 116 14	SEILFUEHRUNG
ABSTUETZUNG	919017314	24	1	598	99 10 116 14	SEILFUEHRUNG
ABSTUETZZYL	10336712	2	4	642	10 51 975 8	VERROHRUNG HYDR
ABSTURZSICHERUNG KPL	10556011	10	1	604	10 55 601 0	STURZSICHERUNG NRS
ABTRIEB KPL	540270414	23	1	577	59 20 694 14	WINDE
ABTRIEBSWELLE	938585201	10	1	350	90 01 376 2	DREHWERKANTRIEB
ABTRIEBSWELLENGEHAEUSE	927562201	1	1	350	90 01 376 2	DREHWERKANTRIEB
ACHSE	10097986	4	1	424	79 05 233 14	TRAGROLLE KPL
ACHSE	11310955	13	2	495	11 28 390 8	AL BEGEHUNG
ACHSE	11310955	13	2	507	11 28 583 8	AL BEGEHUNG
ACHSE	11310955	13	2	511	11 28 626 1	AL BEGEHUNG
ACHSE	918539614	17	1	320	10 51 968 6	EZW OW EINBAU KPL
ACHSE	958556014	16	1	557	11 28 744 5	MONTAGETEILE
ACHSE	958904614	17	1	557	11 28 744 5	MONTAGETEILE
ACHSE KPL	991413814	1	1	488	99 14 137 14	UMLENKROLLE KPL
ACHSE SCHWK	970901603	14	2	598	99 10 116 14	SEILFUEHRUNG
ACHSHALTER	703003014	28	1	460	11 23 820 3	ANLENKSTUECK KPL
ACHSHALTER	703003014	6	2	518	11 28 610 5	ARRETIERUNG KPL
ACHSHALTER	703003114	25	2	557	11 28 744 5	MONTAGETEILE
ACHSHALTER	954372503	14	4	430	11 31 390 8	MITTELTEIL KPL
ACHSHALTER	956378214	27	2	460	11 23 820 3	ANLENKSTUECK KPL
ADAPTER	10121091	1	1	102	90 74 418	REGELVENTIL
ADAPTER	11221276	5	1	145	11 22 126 8	PUMPENELEMENT
ADAPTER	570950308	1	1	151	70 19 834	ADAPTER
ADAPTER	7019834	4	1	145	11 22 126 8	PUMPENELEMENT
ADAPTER 5X84X90 PA 6	10549545	53	1	356	11 27 970 6	KABINE KPL
ADAPTERBLECH	11220468	5	1	661	11 22 037 2	FUSSPEDAL EL EINBAU
ADAPTERBLECH	11223693	5	2	371	11 22 369 1	FUSSPEDAL EL EINBAU
ADAPTERBLECH	959571914	14	2	618	10 51 971 3	SELBSTVERLADESYSTEM NR
ADAPTERRAHMEN	10599215	32	1	362	10 51 907 9	STEUERSTAND LI
ADERENDHUELSE	602307708	100	2	34	10 56 645 8	KLEMMKASTEN
AGGREGAT DIESELMOTOR	11265606	6	1	2	01 38 362 14	LR 1300 SX
AGGREGAT HYDR	11247735	2	1	73	11 24 048 0	ZENTRALAGGREGAT
AGGREGATETRAEGER ANBA	10147686	12	1	201	10 14 032 7	DIESELMOTOR
AGGREGATETRAEGER VORM	10148254	1	1	206	10 14 768 6	AGGREGATETRAEGER ANBA
AL BEGEHUNG	11283908	14	1	492	11 24 570 3	AL ZWISCHENSTUECK KPL
AL BEGEHUNG	11285838	14	1	506	11 24 570 9	AL ZWISCHENSTUECK KPL
AL BEGEHUNG	11286261	14	1	510	11 24 571 5	AL ZWISCHENSTUECK KPL
AL EL	992497814	17	1	592	11 21 529 8	WARNLICHT EL NRS
AL KOPF EL	10531413	3	1	514	11 24 132 4	AL KOPF KPL
AL KOPF KPL	11241324	81	1	2	01 38 362 14	LR 1300 SX
AL ZWISCHENSTUECK KPL	11245703	10	1	491	11 24 570 4	ZWISCHENSTUECK MONTAGE
AL ZWISCHENSTUECK KPL	11245709	10	1	505	11 24 571 0	ZWISCHENSTUECK MONTAGE
AL ZWISCHENSTUECK KPL	11245715	10	1	509	11 24 571 6	ZWISCHENSTUECK MONTAGE
ANBAUFLANSCH	11250972	30	1	79	11 24 682 0	VERTEILERGETRIEBE
ANBAUFLANSCH	11250974	70	3	79	11 24 682 0	VERTEILERGETRIEBE
ANBAUFLANSCH	11290845	80	1	79	11 24 682 0	VERTEILERGETRIEBE
ANBAUFLANSCH	790403714	40	1	79	11 24 682 0	VERTEILERGETRIEBE
ANBAUGEHAEUSE	10195680	31	1	34	10 56 645 8	KLEMMKASTEN
ANBAUGEHAEUSE	605613701	41	1	34	10 56 645 8	KLEMMKASTEN
ANBAUGEHAEUSE	693149814	45	1	34	10 56 645 8	KLEMMKASTEN
ANBAUSATZ DURCHTRIEB	10132357	302	1	117	10 12 878 7	V.PUMPE
ANBAUTEILE DIESELMOTOR	11241139	20	1	73	11 24 048 0	ZENTRALAGGREGAT
ANHAENGEKETTE	990835714	40	1	417	11 89 365 0	RAUPENTRAEGER RE KPL
ANHAENGEKETTE	990835714	40	1	428	11 89 365 1	RAUPENTRAEGER LI KPL

Bezeichnung	Artikel	Pos.	Menge	Blatt	Baugruppe	Bezeichnung
ANLAGE HARNSTOFF EINBAU	11241145	60	1	73	11 24 048 0	ZENTRALAGGREGAT
ANLENKBOLZEN EINBAU	992345114	50	1	6	11 24 047 9	OW KPL
ANLENKSTUECK EL	11901509	3	1	458	11 23 820 3	ANLENKSTUECK KPL
ANLENKSTUECK HYDR	10518261	2	1	458	11 23 820 3	ANLENKSTUECK KPL
ANLENKSTUECK KPL	11238203	59	1	2	01 38 362 14	LR 1300 SX
ANSAUGANLAGE LUFT	11241142	30	1	73	11 24 048 0	ZENTRALAGGREGAT
ANSAUGROHR	953466003	10	1	171	10 58 017 0	RUECKLAUFROHR
ANSAUGROHR KPL	10350932	9	1	170	10 57 532 2	ANSAUGROHR OEL KPL
ANSAUGROHR KPL	10579155	11	2	170	10 57 532 2	ANSAUGROHR OEL KPL
ANSAUGROHR KPL	10598537	8	1	170	10 57 532 2	ANSAUGROHR OEL KPL
ANSAUGROHR KPL	592070414	7	1	170	10 57 532 2	ANSAUGROHR OEL KPL
ANSAUGROHR KPL	592330814	14	1	170	10 57 532 2	ANSAUGROHR OEL KPL
ANSAUGROHR KPL	916526414	13	1	170	10 57 532 2	ANSAUGROHR OEL KPL
ANSAUGROHR LUFT	11247162	11	1	186	11 24 114 2	ANSAUGANLAGE LUFT
ANSAUGROHR LUFT	11252578	15	1	286	11 24 114 6	ABDECKUNG
ANSAUGROHR OEL	10519481	15	1	73	11 24 048 0	ZENTRALAGGREGAT
ANSAUGROHR OEL KPL	10575322	3	1	168	10 51 948 1	ANSAUGROHR OEL
ANSAUGROHR OEL SCHWK	10575323	3	1	170	10 57 532 2	ANSAUGROHR OEL KPL
ANSAUGSTUTZEN	10146481	1	1	250	10 14 736 9	ANSAUGSTUTZEN ANBAU
ANSAUGSTUTZEN ANBAU	10147369	221	1	202	10 14 032 7	DIESELMOTOR
ANSCHLAG	10539631	45	2	417	11 89 365 0	RAUPENTRAEGER RE KPL
ANSCHLAG	10539631	45	2	428	11 89 365 1	RAUPENTRAEGER LI KPL
ANSCHLAG	10566932	14	2	608	11 29 473 7	LAUFSTEG ZWISCHENSTUEC
ANSCHLAG	10566932	15	2	612	11 29 474 2	LAUFSTEG ZWISCHENSTUEC
ANSCHLAG	10566932	17	2	613	11 29 474 3	LAUFSTEG ZWISCHENSTUEC
ANSCHLAG	10566932	14	2	615	10 55 514 8	STURZSICHERUNG NRS
ANSCHLAG	11913115	2	1	91	11 06 730 5	WECHSELVENTIL
ANSCHLAG	990443514	8	2	296	10 57 883 5	TUER
ANSCHLAG	990443514	8	2	298	10 57 897 6	TUER
ANSCHLAG	990443514	3	2	300	10 57 940 0	TUER
ANSCHLAG	990443514	3	2	301	10 56 623 7	TUER
ANSCHLAG	990443514	8	2	302	10 56 580 8	TUER
ANSCHLAGPLATTE	958908914	17	1	471	10 58 193 7	GITTERROST KPL
ANSCHLAGPUFFER	592291314	108	1	373	10 35 008 0	KABINE
ANSCHLAGSCHRAUBE M12X3	9885661	17	2	98	10 11 835 0	ANSCHLUSSGEHAEUSE
ANSCHLUSSFLANSCH	10132074	3	1	232	10 13 382 3	ABSAUGPUMPE VORM.
ANSCHLUSSFLANSCH	9268423	13	1	96	10 11 834 9	DOPPELV.PUMPE
ANSCHLUSSFLANSCH	9276385	11	1	96	10 11 834 9	DOPPELV.PUMPE
ANSCHLUSSGEHAEUSE	10118350	3	1	96	10 11 834 9	DOPPELV.PUMPE
ANSCHLUSSPLATTE	510427914	5	1	477	10 51 959 1	VERROHRUNG HYDR
ANSCHLUSSPLATTE	510662614	12	2	8	11 29 618 6	OW HYDR
ANSCHLUSSPLATTE	510662914	23	3	8	11 29 618 6	OW HYDR
ANSCHLUSSPLATTE	510662914	5	1	321	10 51 968 7	HAUPT EZW HYDR
ANSCHLUSSPLATTE	511455014	3	1	573	10 51 726 2	VERROHRUNG HYDR
ANSCHLUSSPLATTE VORM.	10141316	1	1	130	10 14 131 7	RS ANSCHLUSSPLATTE
ANSCHLUSSSTUECK	10139391	6	1	210	10 14 201 8	KURBELGEHAEUSEENTLUEF
ANSCHLUSSSTUECK	10139393	5	1	210	10 14 201 8	KURBELGEHAEUSEENTLUEF
ANSCHLUSSSTUECK VORM.	10141790	217	1	202	10 14 032 7	DIESELMOTOR
ANSCHLUSSSTUTZEN	10128100	4	1	240	10 13 508 0	DRUCKROHRSTUTZEN
ANSCHLUSSTEILE	11280482	10	2	52	11 27 315 5	ZENTRALSCHMIERUNG
ANSCHWEISSPLATTE	11275578	21	2	482	11 27 536 5	RUECKFALLSTUETZEN EINBA
ANSCHWEISSPLATTE	950944414	10	3	669	11 22 382 1	KABINENPODEST NRS
ANSCHWEISSPLATTE	969329314	40	1	8	11 29 618 6	OW HYDR
ANSTEUERGERAET	11219934	1	1	94	11 21 991 7	STEUERGERAET
ANTENNE	11645490	76	1	357	11 27 973 6	KABINE EL
ANTIRUTSCHBELAG	11258244	990	1	6	11 24 047 9	OW KPL
ANTRIEB	11893214	4	1	436	10 53 039 8	WINDE
ANTRIEB	990464514	10	1	337	99 04 941 14	ANTRIEBSEINHEIT
ANTRIEB KPL	540270514	24	1	577	59 20 694 14	WINDE
ANTRIEBSEINHEIT	990494114	2	1	318	10 51 969 1	EZW OW EINBAU KPL

Bezeichnung	Artikel	Pos.	Menge	Blatt	Baugruppe	Bezeichnung
ANTRIEBSFLANSCH	606279014	20	1	435	11 22 050 0	WINDEN EINBAU
ANTRIEBSFLANSCH	606279014	20	1	450	11 22 050 1	WINDEN EINBAU
ANTRIEBSFLANSCH	606281114	46	1	27	11 24 519 0	OW EL
ANTRIEBSHUELSE	11223233	4	1	339	99 04 645 14	ANTRIEB
ANTRIEBSHUELSE	540272914	4	1	582	54 02 705 14	ANTRIEB KPL
ANTRIEBSWELLE	944434903	50	1	421	96 93 178 01	FAHRANTRIEB
ARBEITSSCHEINWERFER	10224500	100	4	28	11 24 519 0	OW EL
ARBEITSSCHEINWERFER	7027205	60	2	28	11 24 519 0	OW EL
ARBEITSSCHEINWERFER	7027205	50	3	357	11 27 973 6	KABINE EL
ARBEITSSCHEINWERFER	7027205	37	1	652	10 53 246 1	KAMERAUEBERWACHUNG
ARBEITSSCHEINWERFER	7027205	32	1	654	10 50 775 0	KAMERAUEBERWACHUNG
ARMLEHNE LINKS	7024982	90	1	386	10 22 506 8	FAHRERSITZ
ARMLEHNE RE	7024983	91	1	386	10 22 506 8	FAHRERSITZ
ARRETIERUNG	10227128	7	1	469	61 61 541 14	KABELTROMMEL
ARRETIERUNG	919617914	1	2	518	11 28 610 5	ARRETIERUNG KPL
ARRETIERUNG KPL	11286105	12	1	514	11 24 132 4	AL KOPF KPL
ATL-ANBAU	10140136	430	1	202	10 14 032 7	DIESELMOTOR
AUFFANGWANNE KPL	11283977	15	1	492	11 24 570 3	AL ZWISCHENSTUECK KPL
AUFFANGWANNE KPL	11283977	15	1	506	11 24 570 9	AL ZWISCHENSTUECK KPL
AUFFANGWANNE KPL	11283977	15	1	510	11 24 571 5	AL ZWISCHENSTUECK KPL
AUFFANGWANNE KPL	11283978	16	1	492	11 24 570 3	AL ZWISCHENSTUECK KPL
AUFFANGWANNE KPL	11283978	16	1	506	11 24 570 9	AL ZWISCHENSTUECK KPL
AUFFANGWANNE KPL	11283978	16	1	510	11 24 571 5	AL ZWISCHENSTUECK KPL
AUFFANGWANNE KPL	11283995	17	1	492	11 24 570 3	AL ZWISCHENSTUECK KPL
AUFFANGWANNE KPL	11283995	17	1	506	11 24 570 9	AL ZWISCHENSTUECK KPL
AUFFANGWANNE KPL	11283995	17	1	510	11 24 571 5	AL ZWISCHENSTUECK KPL
AUFFANGWANNE KPL	11283997	18	1	492	11 24 570 3	AL ZWISCHENSTUECK KPL
AUFFANGWANNE KPL	11283997	18	1	506	11 24 570 9	AL ZWISCHENSTUECK KPL
AUFFANGWANNE KPL	11283997	18	1	510	11 24 571 5	AL ZWISCHENSTUECK KPL
AUFHAENGUNG	11274638	21	1	536	79 04 112 14	UNTERFLASCHE
AUFHAENGUNG	11274801	22	1	543	79 05 205 14	UNTERFLASCHE
AUFKLEBER	10541838	32	1	566	11 90 722 6	MODEM NRS
AUFKLEBER SCHALLEISTUN	9874345	12	1	6	11 24 047 9	OW KPL
AUFLAGE	11219265	10	2	490	11 23 749 8	AUFLAGE KPL
AUFLAGE	11219265	10	2	503	11 23 290 7	AUFLAGE KPL
AUFLAGE	11219265	11	2	504	11 23 292 2	AUFLAGE KPL
AUFLAGE	11219265	10	2	533	11 25 204 2	AUFLAGE KPL
AUFLAGE	11260806	44	2	529	99 48 521 14	SPITZEN AL KPL
AUFLAGE	289007714	1	2	550	11 30 126 6	MONTAGETEILE
AUFLAGE KPL	11232907	13	4	491	11 24 570 4	ZWISCHENSTUECK MONTAGE
AUFLAGE KPL	11232907	13	4	505	11 24 571 0	ZWISCHENSTUECK MONTAGE
AUFLAGE KPL	11232907	13	8	509	11 24 571 6	ZWISCHENSTUECK MONTAGE
AUFLAGE KPL	11232907	15	2	514	11 24 132 4	AL KOPF KPL
AUFLAGE KPL	11232922	14	2	491	11 24 570 4	ZWISCHENSTUECK MONTAGE
AUFLAGE KPL	11232922	14	2	505	11 24 571 0	ZWISCHENSTUECK MONTAGE
AUFLAGE KPL	11232922	14	2	509	11 24 571 6	ZWISCHENSTUECK MONTAGE
AUFLAGE KPL	11232922	16	4	514	11 24 132 4	AL KOPF KPL
AUFLAGE KPL	11237498	13	4	483	11 23 937 8	A-BOCK 1 MONTAGEEINHEIT
AUFLAGE KPL	11252042	51	2	529	99 48 521 14	SPITZEN AL KPL
AUFLAGE KPL	991606114	63	1	6	11 24 047 9	OW KPL
AUFLAGE KPL	991873614	43	4	485	11 24 444 4	A-BOCK 1 KPL
AUFLAGEBLECH	10349598	81	2	461	11 23 820 3	ANLENKSTUECK KPL
AUFLAGEBLECH	10349598	10	1	498	11 28 397 8	AUFFANGWANNE KPL
AUFLAGEBLECH	10349598	10	1	500	11 28 399 7	AUFFANGWANNE KPL
AUFLAGEBLECH	10349599	82	2	461	11 23 820 3	ANLENKSTUECK KPL
AUFLAGEBLECH	10349599	10	1	497	11 28 397 7	AUFFANGWANNE KPL
AUFLAGEBLECH	10349599	10	1	499	11 28 399 5	AUFFANGWANNE KPL
AUFLAGEPLATTE	10098143	1	2	70	99 16 061 14	AUFLAGE KPL
AUFSTIEG KPL	10501795	32	6	417	11 89 365 0	RAUPENTRAEGER RE KPL
AUFSTIEG KPL	10501795	32	6	428	11 89 365 1	RAUPENTRAEGER LI KPL

Bezeichnung	Artikel	Pos.	Menge	Blatt	Baugruppe	Bezeichnung
AUSGANGSMODUL	10143994	2	1	284	10 14 404 9	SCR KPL.
AUSGLEICHSBEHAELTER	11287347	11	1	174	11 24 114 0	KUEHLER EINBAU WASSER
AUSPUFFKLAPPE	11299163	13	1	190	11 24 114 3	ABGASANLAGE
AUSSENLAMELLE	501540414	97	8	339	99 04 645 14	ANTRIEB
AUSSENLAMELLE	503192801	8	10	423	93 95 895 01	BREMSLAMELLENSATZ
AUSSENLAMELLE	503199301	5	9	351	50 20 383 01	LAMELLENBREMSE
AUSSENLAMELLE	503199301	4	9	353	93 93 478 01	BREMSLAMELLENSATZ
AUSSENSPIEGEL	779002114	43	1	356	11 27 970 6	KABINE KPL
AUTORADIO	11699714	280	1	311	10 59 256 9	RADIO NRS
AXIALSCHEIBE	540270814	15	6	578	54 02 701 14	PLANETENSTUFE
BACK-UP-ALARM	10288438	52	1	28	11 24 519 0	OW EL
BALLASTGEWICHT ANORD	992338614	18	1	2	01 38 362 14	LR 1300 SX
BALLASTIERGEHAENGE	797027814	23	1	624	11 23 619 7	SELBSTVERLADESYSTEM NR
BATTERIE	10664204	31	2	27	11 24 519 0	OW EL
BATTERIE EINBAU KPL	10560673	45	1	6	11 24 047 9	OW KPL
BATTERIEABDECKUNG	10560674	1	1	60	10 56 067 3	BATTERIE EINBAU KPL
BATTERIEHAUPTSCHALTER	606070908	35	1	27	11 24 519 0	OW EL
BATTERIEKLEMME	10224316	33	1	27	11 24 519 0	OW EL
BATTERIEKLEMME	10224316	3	1	30	10 53 048 9	SICHERUNGSHALTER
BATTERIEKLEMME	10547876	32	2	27	11 24 519 0	OW EL
BECKENGURT	7371746	80	1	386	10 22 506 8	FAHRERSITZ
BEDIENELEMENT	592291914	123	1	373	10 35 008 0	KABINE
BEDIENFELD	612436814	11	1	364	10 03 610 7	TASTATUR BEDIENPULT X11
BEF BAND	501507214	14	1	579	54 02 702 14	SEILTROMMEL KPL
BEF BUEGEL	11219861	10	1	504	11 23 292 2	AUFLAGE KPL
BEF SCHELLE	10350978	32	1	75	11 24 773 5	AGGREGAT HYDR
BEF SCHRAUBE	602134114	59	4	34	10 56 645 8	KLEMMKASTEN
BEF SCHRAUBE	602134114	24	2	555	10 57 652 3	KLEMMDOSE
BEF SOCKEL	11230237	44	9	485	11 24 444 4	A-BOCK 1 KPL
BEF-TEILE OW	11244837	14	1	71	11 26 560 6	AGGREGAT DIESELMOTOR
BEFESTIGUNG DRUCKROHR	10135434	193	6	201	10 14 032 7	DIESELMOTOR
BEFESTIGUNG INJEKTOR	10135432	192	6	201	10 14 032 7	DIESELMOTOR
BEFESTIGUNGSBLECH	10149477	2	1	271	10 14 584 5	GENERATOR VORM.
BEFESTIGUNGSBUEGEL	10578343	33	1	58	10 58 163 4	KABINENAUFHAENGUNG KPL
BEFESTIGUNGSCHELLE	11283913	18	8	495	11 28 390 8	AL BEGEHUNG
BEFESTIGUNGSCHELLE	11283913	18	9	507	11 28 583 8	AL BEGEHUNG
BEFESTIGUNGSCHELLE	11283913	18	9	511	11 28 626 1	AL BEGEHUNG
BEFESTIGUNGSCHELLE	11283913	17	12	514	11 24 132 4	AL KOPF KPL
BEFESTIGUNGSCHELLE	11283913	13	4	608	11 29 473 7	LAUFSTEG ZWISCHENSTUEC
BEFESTIGUNGSCHELLE	11283913	14	10	612	11 29 474 2	LAUFSTEG ZWISCHENSTUEC
BEFESTIGUNGSCHELLE	11283913	16	14	613	11 29 474 3	LAUFSTEG ZWISCHENSTUEC
BEFESTIGUNGSTEILE	10289973	41	1	386	10 22 506 8	FAHRERSITZ
BEHAELTER	592286714	9	2	372	10 35 008 0	KABINE
BELUEFTUNGSFILTER	11280868	12	1	47	10 56 073 3	KRAFTSTOFFTANK KPL
BELUEFTUNGSFILTER	510690614	13	1	43	10 56 070 1	TANK HYDR KPL
BERUEHRUNGSSCHUTZ	10351108	59	2	360	10 55 963 5	SCHALTSCHR X1
BESEILUNG EZW HAUPT AL	11227037	26	1	2	01 38 362 14	LR 1300 SX
BETAETIGUNGSEINHEIT	592054714	95	1	339	99 04 645 14	ANTRIEB
BETANKUNGSANLAGE NRS	10521554	858	1	4	01 38 362 14	LR 1300 SX
BETANKUNGSPUMPE	510095914	10	1	676	10 52 957 6	BETANKUNGSPUMPE KPL
BETANKUNGSPUMPE KPL	10529576	10	1	674	10 52 155 4	BETANKUNGSANLAGE NRS
BETRIEBSSTUNDENZAEHLER	10599206	31	1	362	10 51 907 9	STEUERSTAND LI
BEZEICHNUNGSKARTE	602835914	52	1	34	10 56 645 8	KLEMMKASTEN
BEZEICHNUNGSKARTE	602835914	21	1	555	10 57 652 3	KLEMMDOSE
BILDSCHIRMGEHAEUSE	11262812	2	1	389	11 26 095 6	STEUERKONSOLE RE KPL
BLASENSPEICHER	510641214	16	1	75	11 24 773 5	AGGREGAT HYDR
BLECH	10142763	2	1	263	10 14 274 4	KUEHLWASSERENTLUEFTUN
BLECH	10529071	11	1	656	10 58 064 7	VIDEOUEBERWACHUNGSANL
BLECH	10529074	12	1	656	10 58 064 7	VIDEOUEBERWACHUNGSANL
BLECH	10574357	19	2	294	11 24 409 1	VERKLEIDUNG

Bezeichnung	Artikel	Pos.	Menge	Blatt	Baugruppe	Bezeichnung
BLECH	10581590	21	1	294	11 24 409 1	VERKLEIDUNG
BLECH	11217232	18	4	288	11 24 409 0	VERKLEIDUNG OW EINBAU KP
BLECH	11274636	16	4	536	79 04 112 14	UNTERFLASCHE
BLECH	11310952	12	2	495	11 28 390 8	AL BEGEHUNG
BLECH	11310952	12	2	507	11 28 583 8	AL BEGEHUNG
BLECH	11310952	12	2	511	11 28 626 1	AL BEGEHUNG
BLECH	11311241	10	1	495	11 28 390 8	AL BEGEHUNG
BLECH	11311241	10	1	507	11 28 583 8	AL BEGEHUNG
BLECH	11311241	10	1	511	11 28 626 1	AL BEGEHUNG
BLECH	11311262	11	1	495	11 28 390 8	AL BEGEHUNG
BLECH	11311336	11	1	507	11 28 583 8	AL BEGEHUNG
BLECH	11311393	11	1	511	11 28 626 1	AL BEGEHUNG
BLECH	950102914	16	1	527	99 30 800 14	SPITZENENDSCHALTER EINBA
BLECH	950143914	37	2	526	99 23 398 14	ROLLENSATZ
BLECH	954432003	17	10	435	11 22 050 0	WINDEN EINBAU
BLECH	954432003	17	10	450	11 22 050 1	WINDEN EINBAU
BLECH	954486503	18	6	435	11 22 050 0	WINDEN EINBAU
BLECH	954486503	18	6	450	11 22 050 1	WINDEN EINBAU
BLECH	971363403	93	1	461	11 23 820 3	ANLENKSTUECK KPL
BLECH KPL	11236114	16	4	543	79 05 205 14	UNTERFLASCHE
BLENDE	10226479	5	1	376	10 35 007 6	SCHIEBETUER
BLENDE	11248964	21	1	288	11 24 409 0	VERKLEIDUNG OW EINBAU KP
BLENDE	11248966	22	1	288	11 24 409 0	VERKLEIDUNG OW EINBAU KP
BLENDE	11248990	19	2	288	11 24 409 0	VERKLEIDUNG OW EINBAU KP
BLENDE	11248991	15	2	288	11 24 409 0	VERKLEIDUNG OW EINBAU KP
BLENDE	11248992	20	2	288	11 24 409 0	VERKLEIDUNG OW EINBAU KP
BLENDENSCHRAUBE	11219933	8	1	85	11 21 991 0	PUMPENGEHAEUSE
BLINDNIET DIN 7337-A 4.8X16	10555185	14	4	609	11 30 694 4	SCHIENE KPL
BLINDSTOPFEN	602458214	15	8	365	10 53 171 8	TASTATUR
BLINDSTOPFEN	606907114	37	1	678	10 52 155 9	MODUL BETANKUNGSANLAG
BLINDSTOPFEN	693061214	26	15	466	11 90 151 1	KABELSATZ 1 ANLENKSTUECK
BLINDSTOPFEN	693061314	29	1	34	10 56 645 8	KLEMMKASTEN
BLINDSTOPFEN	693061314	25	1	466	11 90 151 1	KABELSATZ 1 ANLENKSTUECK
BLINDSTOPFEN	693061314	73	2	467	11 90 151 1	KABELSATZ 1 ANLENKSTUECK
BLINDSTOPFEN	693061314	25	4	553	10 57 651 9	KABELSATZ
BLINDSTOPFEN	693061414	24	8	466	11 90 151 1	KABELSATZ 1 ANLENKSTUECK
BLINDSTOPFEN	693061514	63	2	467	11 90 151 1	KABELSATZ 1 ANLENKSTUECK
BLINDSTOPFEN	693061514	52	2	531	97 14 959 03	SPITZENENDSCHALTER EL
BLINDSTOPFEN	693061514	52	2	553	10 57 651 9	KABELSATZ
BLITZLEUCHTE	10524928	90	1	358	11 27 973 6	KABINE EL
BLITZLEUCHTE	10524928	35	2	486	10 53 120 7	A-BOCK EL
BLOCK	11226015	10	1	346	51 14 347 14	DW SICHERUNGSBLOCK
BLOCK	943958914	30	1	8	11 29 618 6	OW HYDR
BLOCK	943958914	5	1	463	10 51 826 1	ANLENKSTUECK HYDR
BLOCK	946294214	25	1	8	11 29 618 6	OW HYDR
BODENMATTE	592286914	25	1	372	10 35 008 0	KABINE
BODENPLATTE	388291208	16	72	417	11 89 365 0	RAUPENTRAEGER RE KPL
BODENPLATTE	388291208	16	72	428	11 89 365 1	RAUPENTRAEGER LI KPL
BOLZEN	10350555	32	2	564	99 23 415 14	RUECKHALTESTANGE
BOLZEN	10529084	15	1	656	10 58 064 7	VIDEOUEBERWACHUNGSANL
BOLZEN	10529086	16	1	656	10 58 064 7	VIDEOUEBERWACHUNGSANL
BOLZEN	10572058	11	4	639	11 89 568 6	SELBSTVERLADESYSTEM NR
BOLZEN	10574630	1	1	444	10 57 462 9	BOLZEN KPL
BOLZEN	11240009	98	3	461	11 23 820 3	ANLENKSTUECK KPL
BOLZEN	11250329	30	4	167	11 24 113 8	MOTORLAGER KPL
BOLZEN	11301479	42	1	58	10 58 163 4	KABINENAUFHAENGUNG KPL
BOLZEN	11493575	4	1	536	79 04 112 14	UNTERFLASCHE
BOLZEN	592291514	1	1	382	59 22 914 14	PODESTSICHERUNG KPL
BOLZEN	9477429	18	1	107	10 13 975 2	RS SCHWENKJOCH
BOLZEN	9477439	13	2	98	10 11 835 0	ANSCHLUSSGEHAEUSE

Bezeichnung	Artikel	Pos.	Menge	Blatt	Baugruppe	Bezeichnung
BOLZEN	949388414	2	2	565	97 08 757 03	RUECKFALLSTUETZEN
BOLZEN	956067614	3	1	529	99 48 521 14	SPITZEN AL KPL
BOLZEN	956070214	9	1	529	99 48 521 14	SPITZEN AL KPL
BOLZEN	956418614	17	2	564	99 23 415 14	RUECKHALTESTANGE
BOLZEN	956711314	23	8	618	10 51 971 3	SELBSTVERLADESYSTEM NR
BOLZEN	956802414	13	1	526	99 23 398 14	ROLLENSATZ
BOLZEN	956802514	14	1	526	99 23 398 14	ROLLENSATZ
BOLZEN	956859714	4	4	600	99 23 405 14	ZWISCHENABSPANNUNG NR
BOLZEN	958280214	16	4	564	99 23 415 14	RUECKHALTESTANGE
BOLZEN	958554414	13	2	557	11 28 744 5	MONTAGETEILE
BOLZEN	959866614	7	1	329	99 29 258 14	EZW ROLLENPAKET
BOLZEN	959912614	16	6	317	99 29 803 14	VERZURRUNG BALLAST
BOLZEN	968523914	27	1	58	10 58 163 4	KABINENAUFHAENGUNG KPL
BOLZEN	970883003	27	2	308	11 24 483 7	BEF-TEILE OW
BOLZEN 100X1606 LHRD900-40	11239740	22	1	485	11 24 444 4	A-BOCK 1 KPL
BOLZEN 110X198 LHRD900-40	959912214	13	6	317	99 29 803 14	VERZURRUNG BALLAST
BOLZEN 115X200 LHRD900-40	949389914	12	2	485	11 24 444 4	A-BOCK 1 KPL
BOLZEN 120X270 35NICRMOV	959712214	1	2	63	99 23 451 14	ANLENKBOLZEN EINBAU
BOLZEN 15.9X59X25X83 LHRD	950387314	59	10	586	10 55 372 1	DACHGELAENDER NRS
BOLZEN 150X330	11230438	4	1	410	51 33 141 14	DOPPELWIRKZYL
BOLZEN 20X23 PA 6 G	956266814	3	1	487	91 90 584 14	WINKELANZEIGE
BOLZEN 30X46 LHRD750-30;1	945877814	37	2	598	99 10 116 14	SEILFUEHRUNG
BOLZEN 30X46 LHRD750-30;1	945877814	3	1	601	99 10 125 14	GABEL
BOLZEN 35X 120 LHRD750-30;1	953305103	27	1	598	99 10 116 14	SEILFUEHRUNG
BOLZEN 48X58 LHRD900-40;1	485568414	38	2	598	99 10 116 14	SEILFUEHRUNG
BOLZEN 50X138 LHRD900-40;1	10534039	13	4	64	10 51 969 4	A-BOCK AUFRICHTZYL EINBA
BOLZEN 50X157 LHRD900-40;1	956847814	2	2	518	11 28 610 5	ARRETIERUNG KPL
BOLZEN 50X95 LHRD750-30;1	956047514	11	2	394	99 18 041 14	VERZURRUNG OW
BOLZEN 53X67 LHRD900-40;1	10550993	12	2	517	11 28 629 9	MONTAGETEILE
BOLZEN 53X82 LHRD900-40;1	949946714	13	2	517	11 28 629 9	MONTAGETEILE
BOLZEN 55X92 LHRD900-40;1	956215014	33	3	564	99 23 415 14	RUECKHALTESTANGE
BOLZEN 58X113 LHRD900-40;1	949174814	26	2	529	99 48 521 14	SPITZEN AL KPL
BOLZEN 58X113 LHRD900-40;1	949174814	15	2	558	95 70 956 14	HALTESTANGE KPL
BOLZEN 58X95 LHRD900-40;1	948959414	31	4	529	99 48 521 14	SPITZEN AL KPL
BOLZEN 58X95 LHRD900-40;1	948959414	14	8	558	95 70 956 14	HALTESTANGE KPL
BOLZEN 58X95 LHRD900-40;1	948959414	19	6	564	99 23 415 14	RUECKHALTESTANGE
BOLZEN 60X110 LHRD750-30;1	950663614	17	2	64	10 51 969 4	A-BOCK AUFRICHTZYL EINBA
BOLZEN 60X120 LHRD900-40;1	942804914	10	2	529	99 48 521 14	SPITZEN AL KPL
BOLZEN 63X120 LHRD900-40;1	949351814	10	1	624	11 23 619 7	SELBSTVERLADESYSTEM NR
BOLZEN 63X140 LHRD900-40;1	959643514	11	4	517	11 28 629 9	MONTAGETEILE
BOLZEN 65X193 LHRD900-40;1	957831614	10	4	316	10 52 656 0	MONTAGETEILE
BOLZEN 68X105 LHRD750-30;1	948545514	39	2	598	99 10 116 14	SEILFUEHRUNG
BOLZEN 73X95 LHRD900-40;1	959575714	12	4	472	99 30 060 14	HALTESTANGE KPL
BOLZEN 73X95 LHRD900-40;1	959575714	12	4	502	99 24 404 14	HALTESTANGE KPL
BOLZEN 73X95 LHRD900-40;1	959575714	12	4	508	99 24 405 14	HALTESTANGE KPL
BOLZEN 73X95 LHRD900-40;1	959575714	12	8	512	99 24 406 14	HALTESTANGE KPL
BOLZEN 73X95 LHRD900-40;1	959575714	12	4	524	99 24 594 14	HALTESTANGE KPL
BOLZEN 75X240 LHRD900-40;1	959912114	12	6	317	99 29 803 14	VERZURRUNG BALLAST
BOLZEN 80X205 LHRD900-40;1	949761814	12	2	557	11 28 744 5	MONTAGETEILE
BOLZEN 80X371 LHRD900-40;1	950581614	11	4	460	11 23 820 3	ANLENKSTUECK KPL
BOLZEN 80X371 LHRD900-40;1	950581614	10	1	493	11 28 726 4	BOLZEN KPL
BOLZEN 83X131 LHRD900-40;1	959921514	12	8	489	99 26 417 14	HALTESTANGE KPL
BOLZEN 83X131 LHRD900-40;1	959921514	17	4	524	99 24 594 14	HALTESTANGE KPL
BOLZEN DIN 1435-B 35H11X90	453050914	5	12	600	99 23 405 14	ZWISCHENABSPANNUNG NR
BOLZEN DIN 1435-B 35H11X90	453050914	5	14	602	97 05 997 03	ZWISCHENABSPANNUNG NR
BOLZEN DIN EN 22340-B 25F7X	485501714	23	2	58	10 58 163 4	KABINENAUFHAENGUNG KPL
BOLZEN DIN EN 22340-B 25F8	450052114	30	2	58	10 58 163 4	KABINENAUFHAENGUNG KPL
BOLZEN DIN EN 22340-B 25F8	450052114	2	2	63	99 23 451 14	ANLENKBOLZEN EINBAU
BOLZEN DIN EN 22341-B 40H1	451436614	13	1	58	10 58 163 4	KABINENAUFHAENGUNG KPL
BOLZEN DIN EN 22341-B 50H11	485519214	19	1	624	11 23 619 7	SELBSTVERLADESYSTEM NR

Bezeichnung	Artikel	Pos.	Menge	Blatt	Baugruppe	Bezeichnung
BOLZEN DIN EN 22341-B 80H11	485518914	19	2	618	10 51 971 3	SELBSTVERLADESYSTEM NR
BOLZEN EN 10060 28X220X192	942594714	26	2	598	99 10 116 14	SEILFUEHRUNG
BOLZEN EN 10278 20X144 S3	958214314	2	1	521	11 28 357 6	MONTAGETEILE
BOLZEN KPL	10574629	11	4	435	11 22 050 0	WINDEN EINBAU
BOLZEN KPL	10574629	11	4	450	11 22 050 1	WINDEN EINBAU
BOLZEN KPL	11262110	11	4	644	11 89 568 8	SELBSTVERLADESYSTEM NR
BOLZEN KPL	11287264	11	4	492	11 24 570 3	AL ZWISCHENSTUECK KPL
BOLZEN KPL	11287264	11	4	506	11 24 570 9	AL ZWISCHENSTUECK KPL
BOLZEN KPL	11287264	11	4	510	11 24 571 5	AL ZWISCHENSTUECK KPL
BOLZEN KPL	959835714	12	4	644	11 89 568 8	SELBSTVERLADESYSTEM NR
BOLZEN KPL	992921714	29	2	417	11 89 365 0	RAUPENTRAEGER RE KPL
BOLZEN KPL	992921714	29	2	428	11 89 365 1	RAUPENTRAEGER LI KPL
BOLZEN KPL.	11213816	4	1	543	79 05 205 14	UNTERFLASCHE
BOLZEN M12X1.5 NIROSTA	10227129	9	1	469	61 61 541 14	KABELTROMMEL
BOLZEN RD20X394 LHRD750-	10501796	2	1	425	10 50 179 5	AUFSTIEG KPL
BOLZEN RD68X175 LHRD900-	959799614	27	8	618	10 51 971 3	SELBSTVERLADESYSTEM NR
BOLZENVERBINDUNG	910353714	8	2	517	11 28 629 9	MONTAGETEILE
BOLZENVERBINDUNG	910353714	22	2	557	11 28 744 5	MONTAGETEILE
BOWLE	10331395	14	1	194	10 30 300 7	KRAFTSTOFFVORFILTER
BOWLENDICHTUNG	10294170	9	1	194	10 30 300 7	KRAFTSTOFFVORFILTER
BRECHSTANGE 1200 MM	790036914	12	1	455	10 56 183 8	WERKZEUG
BRECHSTANGE 600 MM	885400114	14	1	455	10 56 183 8	WERKZEUG
BREMSBETAETIGUNGSEINHEI	10006595	96	1	350	90 01 376 2	DREHWERKANTRIEB
BREMSE DS	939347901	98	1	350	90 01 376 2	DREHWERKANTRIEB
BREMSE DS	939589601	2	1	422	50 20 372 01	FEDERDRUCKLAMELLENBRE
BREMSFEDERSATZ	939348001	99	1	350	90 01 376 2	DREHWERKANTRIEB
BREMSFEDERSATZ	939589701	3	1	422	50 20 372 01	FEDERDRUCKLAMELLENBRE
BREMSFLANSCH	540272814	1	1	582	54 02 705 14	ANTRIEB KPL
BREMSLAMELLENSATZ	939347801	97	1	350	90 01 376 2	DREHWERKANTRIEB
BREMSLAMELLENSATZ	939589501	1	1	422	50 20 372 01	FEDERDRUCKLAMELLENBRE
BREMSVENTIL	512401414	60	1	322	51 22 942 14	OELMOTOR
BREMSVENTIL	512411914	10	1	405	11 22 473 8	VERSTELLUNG
BUCHSE	10097992	2	2	424	79 05 233 14	TRAGROLLE KPL
BUCHSE	10115304	3	1	406	10 44 656 6	WECHSELVENTIL
BUCHSE	10145395	6	1	271	10 14 584 5	GENERATOR VORM.
BUCHSE	10227126	8	1	469	61 61 541 14	KABELTROMMEL
BUCHSE	10546993	20	2	482	11 27 536 5	RUECKFALLSTUETZEN EINBA
BUCHSE	11239698	37	2	485	11 24 444 4	A-BOCK 1 KPL
BUCHSE	11890145	2	2	419	10 55 716 2	LEITRAD KPL
BUCHSE	956070614	6	2	529	99 48 521 14	SPITZEN AL KPL
BUCHSE	958556114	14	2	557	11 28 744 5	MONTAGETEILE
BUCHSE	958556214	15	2	557	11 28 744 5	MONTAGETEILE
BUCHSE	959001414	10	1	329	99 29 258 14	EZW ROLLENPAKET
BUCHSE	959019014	11	3	46	10 56 073 2	KRAFTSTOFFTANK EINBAU
BUCHSE	959841114	39	4	485	11 24 444 4	A-BOCK 1 KPL
BUCHSE 100/130X33 S770QL;E	10336763	5	3	329	99 29 258 14	EZW ROLLENPAKET
BUCHSE 100/130X36 S770QL;E	959869314	3	3	329	99 29 258 14	EZW ROLLENPAKET
BUCHSE 100/80X40 E470;EN 10	954398803	15	2	517	11 28 629 9	MONTAGETEILE
BUCHSE 110/75.5X10 POM	10336924	16	8	489	99 26 417 14	HALTESTANGE KPL
BUCHSE 110/75.5X2.5 POM	10336928	18	4	489	99 26 417 14	HALTESTANGE KPL
BUCHSE 110/75.5X5 POM	10336926	17	8	489	99 26 417 14	HALTESTANGE KPL
BUCHSE 115/135X21 E470;EN	970859103	40	4	485	11 24 444 4	A-BOCK 1 KPL
BUCHSE 115/135X56 E470;EN	970588503	61	2	6	11 24 047 9	OW KPL
BUCHSE 120/150X88 E470;EN	954398703	60	2	6	11 24 047 9	OW KPL
BUCHSE 13/28X15 S355J2;EN	970726703	19	4	435	11 22 050 0	WINDEN EINBAU
BUCHSE 13/28X15 S355J2;EN	970726703	19	4	450	11 22 050 1	WINDEN EINBAU
BUCHSE 140/160X100 GZ-CU	11233062	42	1	526	99 23 398 14	ROLLENSATZ
BUCHSE 140/160X55 LHR355-	956803414	16	2	526	99 23 398 14	ROLLENSATZ
BUCHSE 140/160X77 LHR355-	956070514	4	2	529	99 48 521 14	SPITZEN AL KPL
BUCHSE 140/168.3X40 LHR355-	956092714	25	2	529	99 48 521 14	SPITZEN AL KPL

Bezeichnung	Artikel	Pos.	Menge	Blatt	Baugruppe	Bezeichnung
BUCHSE 25/40X56	790212314	39	2	58	10 58 163 4	KABINENAUFHAENGUNG KPL
BUCHSE 26.5/20X30 POM	797029114	7	1	296	10 57 883 5	TUER
BUCHSE 26.5/20X30 POM	797029114	7	1	298	10 57 897 6	TUER
BUCHSE 26.5/20X30 POM	797029114	5	1	300	10 57 940 0	TUER
BUCHSE 26.5/20X30 POM	797029114	5	1	301	10 56 623 7	TUER
BUCHSE 26.5/20X30 POM	797029114	7	1	302	10 56 580 8	TUER
BUCHSE 30/20X32 POM	958471514	17	1	296	10 57 883 5	TUER
BUCHSE 30/20X32 POM	958471514	17	1	298	10 57 897 6	TUER
BUCHSE 30/20X32 POM	958471514	6	1	300	10 57 940 0	TUER
BUCHSE 30/20X32 POM	958471514	6	1	301	10 56 623 7	TUER
BUCHSE 30/20X32 POM	958471514	14	1	302	10 56 580 8	TUER
BUCHSE 30/40X38 GZ-CUSN7Z	967216303	2	1	576	96 72 161 03	SEILROLLE KPL
BUCHSE 50/55X30	708014114	4	4	518	11 28 610 5	ARRETIERUNG KPL
BUCHSE 50/60X35 CUZN25AL5	10504737	190	1	67	59 21 041 14	DOPPELWIRKZYL
BUCHSE 50/60X42	11230849	18	2	485	11 24 444 4	A-BOCK 1 KPL
BUCHSE 51/70X13.5 POLYAMI	10534042	14	8	64	10 51 969 4	A-BOCK AUFRICHTZYL EINBA
BUCHSE 90.5/101.6X26 LHR35	949740614	11	10	598	99 10 116 14	SEILFUEHRUNG
BUCHSE 90/110X36 S355J2H;E	949988214	19	2	526	99 23 398 14	ROLLENSATZ
BUCHSE 90/110X50 E470;EN 10	385037314	14	2	517	11 28 629 9	MONTAGETEILE
BUCHSE 91/101.6X145 LHR355-	956805414	18	2	526	99 23 398 14	ROLLENSATZ
BUCHSE 91/101.6X5 LHR355-20	956803714	25	2	526	99 23 398 14	ROLLENSATZ
BUCHSE 91/101.6X60 LHR355-	956805314	17	2	526	99 23 398 14	ROLLENSATZ
BUCHSE EN 10060 RD44X26.5	10588730	12	3	41	10 56 070 0	TANK HYDR EINBAU
BUCHSE EN 10210-2 140.5/159	956803214	32	2	526	99 23 398 14	ROLLENSATZ
BUCHSE RD130/120X30 KUNST	10223371	11	1	329	99 29 258 14	EZW ROLLENPAKET
BUCHSENEINSATZ	605609514	94	1	28	11 24 519 0	OW EL
BUCHSENEINSATZ	605609514	32	1	34	10 56 645 8	KLEMMKASTEN
BUCHSENEINSATZ	605609514	62	1	466	11 90 151 1	KABELSATZ 1 ANLENKSTUECK
BUCHSENEINSATZ	605609514	51	1	531	97 14 959 03	SPITZENENDSCHALTER EL
BUCHSENEINSATZ	605609514	51	1	553	10 57 651 9	KABELSATZ
BUCHSENEINSATZ	605612014	42	1	34	10 56 645 8	KLEMMKASTEN
BUCHSENEINSATZ	605612014	72	1	467	11 90 151 1	KABELSATZ 1 ANLENKSTUECK
BUCHSENEINSATZ	605616114	81	2	553	10 57 651 9	KABELSATZ
BUCHSENGEHAEUSE	6203137	93	1	358	11 27 973 6	KABINE EL
BUCHSENKONTAKT	6003031	47	6	357	11 27 973 6	KABINE EL
BUCHSENKONTAKT	6003031	95	6	358	11 27 973 6	KABINE EL
BUEGEL	10099007	5	1	334	99 29 388 14	BUEGEL KPL
BUEGEL	10099010	6	1	331	99 33 537 14	SEILSCHUTZ EZW KPL
BUEGEL	10289976	72	1	386	10 22 506 8	FAHRERSITZ
BUEGEL	10336583	10	2	40	10 51 961 6	OELKUEHLER EINBAU
BUEGEL	10336584	11	2	40	10 51 961 6	OELKUEHLER EINBAU
BUEGEL	10336709	1	1	334	99 29 388 14	BUEGEL KPL
BUEGEL	10336711	2	2	332	99 29 389 14	SEITENTEIL
BUEGEL	10336711	2	2	333	99 29 392 14	SEITENTEIL
BUEGEL	10349206	7	8	304	10 54 591 0	MOTORABDECKUNG
BUEGEL	10445651	39	2	308	11 24 483 7	BEF-TEILE OW
BUEGEL	10535112	24	1	669	11 22 382 1	KABINENPODEST NRS
BUEGEL	10575967	13	1	308	11 24 483 7	BEF-TEILE OW
BUEGEL	10575968	15	1	308	11 24 483 7	BEF-TEILE OW
BUEGEL	10575969	18	1	308	11 24 483 7	BEF-TEILE OW
BUEGEL	10575970	23	8	308	11 24 483 7	BEF-TEILE OW
BUEGEL	10575971	37	3	308	11 24 483 7	BEF-TEILE OW
BUEGEL	10575985	20	2	308	11 24 483 7	BEF-TEILE OW
BUEGEL	10579757	26	1	308	11 24 483 7	BEF-TEILE OW
BUEGEL	10592334	19	1	520	10 59 863 3	PENDEL KPL
BUEGEL	10592619	43	1	308	11 24 483 7	BEF-TEILE OW
BUEGEL	10592621	44	1	308	11 24 483 7	BEF-TEILE OW
BUEGEL	10597981	2	2	60	10 56 067 3	BATTERIE EINBAU KPL
BUEGEL	11234405	58	1	308	11 24 483 7	BEF-TEILE OW
BUEGEL	11234413	59	1	308	11 24 483 7	BEF-TEILE OW

Bezeichnung	Artikel	Pos.	Menge	Blatt	Baugruppe	Bezeichnung
BUEGEL	11247011	38	1	308	11 24 483 7	BEF-TEILE OW
BUEGEL	11247375	22	1	308	11 24 483 7	BEF-TEILE OW
BUEGEL	11247791	29	1	308	11 24 483 7	BEF-TEILE OW
BUEGEL	11247808	33	1	308	11 24 483 7	BEF-TEILE OW
BUEGEL	11248460	12	1	190	11 24 114 3	ABGASANLAGE
BUEGEL	11248969	9	2	288	11 24 409 0	VERKLEIDUNG OW EINBAU KP
BUEGEL	11257849	72	1	310	11 24 483 7	BEF-TEILE OW
BUEGEL	11257851	75	3	310	11 24 483 7	BEF-TEILE OW
BUEGEL	11263413	16	1	167	11 24 113 8	MOTORLAGER KPL
BUEGEL	11265945	35	1	308	11 24 483 7	BEF-TEILE OW
BUEGEL	11279036	44	1	196	11 24 114 5	ANLAGE HARNSTOFF EINBAU
BUEGEL	11279237	48	1	196	11 24 114 5	ANLAGE HARNSTOFF EINBAU
BUEGEL	11308593	14	1	190	11 24 114 3	ABGASANLAGE
BUEGEL	11308594	15	1	190	11 24 114 3	ABGASANLAGE
BUEGEL	7370581	73	1	386	10 22 506 8	FAHRERSITZ
BUEGEL	949758314	24	1	308	11 24 483 7	BEF-TEILE OW
BUEGEL	958478414	56	2	290	11 24 409 0	VERKLEIDUNG OW EINBAU KP
BUEGEL	958478414	10	10	304	10 54 591 0	MOTORABDECKUNG
BUEGEL	958478414	15	4	433	99 26 718 14	PODEST
BUEGEL	958478414	5	2	589	11 24 575 5	PODEST
BUEGEL	959465714	38	2	288	11 24 409 0	VERKLEIDUNG OW EINBAU KP
BUEGEL	967313703	25	1	308	11 24 483 7	BEF-TEILE OW
BUEGEL	971304903	1	2	426	99 08 357 14	ANHAENGEKETTE
BUEGEL KPL	992938814	3	4	331	99 33 537 14	SEILSCHUTZ EZW KPL
BUEGEL SCHWK	10574837	15	1	584	10 55 372 1	DACHGELAENDER NRS
BUEGEL SCHWK	10575981	11	1	308	11 24 483 7	BEF-TEILE OW
BUEGEL SCHWK	10575984	14	1	308	11 24 483 7	BEF-TEILE OW
BUEGEL SCHWK	10576104	19	1	308	11 24 483 7	BEF-TEILE OW
BUEGEL SCHWK	10585933	16	2	584	10 55 372 1	DACHGELAENDER NRS
BUEGEL SCHWK	10585936	17	1	584	10 55 372 1	DACHGELAENDER NRS
BUEGELSCHELLE	10144699	20	1	190	11 24 114 3	ABGASANLAGE
BUEGELSCHELLE	10144699	20	1	283	11 90 032 5	ABGASANLAGE
BUNDBOLZEN	11297460	2	1	650	11 23 623 3	TASCHENSCHLOSS
BUNDBUCHSE	592290614	4	1	381	59 22 905 14	SPIEGEL + SONNENBLENDE
BUNDBUCHSE 40/80X51 CUSN	790519814	11	2	58	10 58 163 4	KABINENAUFHAENGUNG KPL
BUNDMUTTER M14X1.5	514618508	47	1	87	11 21 993 0	PUMPENGEHAEUSE
BUNDSCHRAUBE M33X220 10.	11266734	12	76	51	10 51 963 1	OW DREHVERBINDUNG EINBA
BUNDSCHRAUBE M33X245 10.	10512966	10	80	393	10 51 969 6	VERBINDUNG OW UW
C-SCHIENE SCHWK	10599614	47	1	308	11 24 483 7	BEF-TEILE OW
CAN MODUL	10351656	21	1	27	11 24 519 0	OW EL
CAN MODUL	10351660	23	1	27	11 24 519 0	OW EL
CAN MODUL	10351667	22	1	27	11 24 519 0	OW EL
CAN MODUL	10351668	26	1	27	11 24 519 0	OW EL
CAN MODUL	10351671	24	1	27	11 24 519 0	OW EL
CAN MODUL	10351672	27	1	27	11 24 519 0	OW EL
CAN MODUL	10351674	28	1	27	11 24 519 0	OW EL
CAN MODUL	10677274	23	1	368	11 26 095 7	STEUERSTAND RE
CAN MODUL	10884415	1	1	29	10 35 167 4	CAN MODUL
CLIP	11909483	130	1	384	59 22 930 14	KLIMAGERAET
CLIP	11909497	150	1	384	59 22 930 14	KLIMAGERAET
CRIMPKONTAKT	605608401	44	24	466	11 90 151 1	KABELSATZ 1 ANLENKSTUECK
DACH	10545911	3	1	288	11 24 409 0	VERKLEIDUNG OW EINBAU KP
DACH	10545914	5	1	288	11 24 409 0	VERKLEIDUNG OW EINBAU KP
DACH	10545916	7	1	288	11 24 409 0	VERKLEIDUNG OW EINBAU KP
DACH	10545917	8	1	288	11 24 409 0	VERKLEIDUNG OW EINBAU KP
DACH	10545957	11	1	288	11 24 409 0	VERKLEIDUNG OW EINBAU KP
DACH	10545958	12	1	288	11 24 409 0	VERKLEIDUNG OW EINBAU KP
DACH	10545968	3	1	304	10 54 591 0	MOTORABDECKUNG
DACH	10545969	4	1	304	10 54 591 0	MOTORABDECKUNG
DACH	10545970	5	1	304	10 54 591 0	MOTORABDECKUNG

Bezeichnung	Artikel	Pos.	Menge	Blatt	Baugruppe	Bezeichnung
DACH	10546335	6	1	304	10 54 591 0	MOTORABDECKUNG
DACH	10563073	16	1	288	11 24 409 0	VERKLEIDUNG OW EINBAU KP
DACH	10563099	1	1	304	10 54 591 0	MOTORABDECKUNG
DACH	11244758	14	1	288	11 24 409 0	VERKLEIDUNG OW EINBAU KP
DACH	11244865	13	1	288	11 24 409 0	VERKLEIDUNG OW EINBAU KP
DACHGELAENDER NRS	10553721	553	1	3	01 38 362 14	LR 1300 SX
DACHSCHEIBE	592288614	44	1	372	10 35 008 0	KABINE
DATEN KARTE CF2	10541109	32	1	360	10 55 963 5	SCHALTSCHR X1
DECKEL	10122317	1	1	282	10 14 637 4	VERSCHLUSSTEILE
DECKEL	10127967	1	1	277	10 12 797 9	VERSCHLUSSTEILE
DECKEL	10133334	8	1	96	10 11 834 9	DOPPELV.PUMPE
DECKEL	10134561	12	1	104	10 13 333 4	DECKEL
DECKEL	10149013	11	1	213	10 15 529 8	OELWANNE VORM.
DECKEL	10520927	14	1	47	10 56 073 3	KRAFTSTOFFTANK KPL
DECKEL	10554227	11	1	609	11 30 694 4	SCHIENE KPL
DECKEL	10554228	12	1	609	11 30 694 4	SCHIENE KPL
DECKEL	10572054	14	4	639	11 89 568 6	SELBSTVERLADESYSTEM NR
DECKEL	10572241	3	1	409	10 55 154 8	SCHNELLVERSCHLUSSKUPPL
DECKEL	10572242	3	1	464	10 55 157 6	SCHNELLVERSCHLUSSKUPPL
DECKEL	10593544	48	2	356	11 27 970 6	KABINE KPL
DECKEL	10593554	49	1	356	11 27 970 6	KABINE KPL
DECKEL	10595280	12	2	171	10 58 017 0	RUECKLAUFROHR
DECKEL	10687924	82	1	364	10 03 610 7	TASTATUR BEDIENPULT X11
DECKEL	11217289	5	1	170	10 57 532 2	ANSAUGROHR OEL KPL
DECKEL	11219927	2	1	82	11 21 990 5	VERSTELLUNG
DECKEL	11219929	3	1	82	11 21 990 5	VERSTELLUNG
DECKEL	11226090	110	1	346	51 14 347 14	DW SICHERUNGSBLOCK
DECKEL	11267378	1	1	83	11 21 992 7	DECKEL
DECKEL	11267396	1	1	84	11 21 992 9	DECKEL
DECKEL	385072014	65	2	58	10 58 163 4	KABINENAUFHAENGUNG KPL
DECKEL	7027755	3	1	194	10 30 300 7	KRAFTSTOFFVORFILTER
DECKEL	9275429	72	1	108	92 75 443	RS DECKEL
DECKEL	942264714	21	2	43	10 56 070 1	TANK HYDR KPL
DECKEL	949196514	8	2	329	99 29 258 14	EZW ROLLENPAKET
DECKEL	949724114	23	2	526	99 23 398 14	ROLLENSATZ
DECKEL	971333403	13	1	417	11 89 365 0	RAUPENTRAEGER RE KPL
DECKEL	971333403	13	1	428	11 89 365 1	RAUPENTRAEGER LI KPL
DECKEL KPL	10501620	1	1	26	55 09 453 14	OELMOTOR
DECKEL KPL	10548543	35	1	8	11 29 618 6	OW HYDR
DECKEL KPL	10551191	21	2	398	11 89 300 5	VERROHRUNG HYDR
DECKPLATTE	5005525	41	4	430	11 31 390 8	MITTELTEIL KPL
DECKPLATTE	602016514	73	4	461	11 23 820 3	ANLENKSTUECK KPL
DECKPLATTE	602025814	93	3	175	11 24 114 0	KUEHLER EINBAU WASSER
DECKPLATTE	602026414	48	3	417	11 89 365 0	RAUPENTRAEGER RE KPL
DECKPLATTE	602026414	48	3	428	11 89 365 1	RAUPENTRAEGER LI KPL
DECKPLATTE	7005053	92	3	175	11 24 114 0	KUEHLER EINBAU WASSER
DECKPLATTE	7005053	39	2	430	11 31 390 8	MITTELTEIL KPL
DECKPLATTE	7008583	40	2	430	11 31 390 8	MITTELTEIL KPL
DICHTKANTENRING	10588729	5	1	479	59 20 224 14	LASTHALTEVENTIL
DICHTMUTTER M12X1.75	7005072	18	2	403	51 24 059 14	V.MOTOR
DICHTRING	10011864	6	17	246	10 14 588 5	LECKOELRUECKLAUF
DICHTRING	10011864	7	2	270	10 14 622 4	TAKTVENTIL
DICHTRING	10011865	5	2	236	10 15 278 7	DS HOCHDRUCKPUMPE
DICHTRING	10011865	11	2	246	10 14 588 5	LECKOELRUECKLAUF
DICHTRING	10011866	19	3	246	10 14 588 5	LECKOELRUECKLAUF
DICHTRING	10011866	2	11	261	10 14 821 7	ROHRLEITUNG ANBAU
DICHTRING	10011866	6	1	263	10 14 274 4	KUEHLWASSERENTLUEFTUN
DICHTRING	10011867	16	2	269	10 14 511 2	ABGASSTUTZEN ANBAU
DICHTRING	10011868	2	1	216	10 13 451 7	NIVEAUGEBER
DICHTRING	10011868	6	4	236	10 15 278 7	DS HOCHDRUCKPUMPE

Bezeichnung	Artikel	Pos.	Menge	Blatt	Baugruppe	Bezeichnung
DICHTRING	10011868	7	14	245	10 14 333 9	KRAFTSTOFFLEITUNGEN
DICHTRING	10011870	8	1	250	10 14 736 9	ANSAUGSTUTZEN ANBAU
DICHTRING	10011870	27	1	268	10 14 013 6	ATL-ANBAU
DICHTRING	10011871	14	2	246	10 14 588 5	LECKOELRUECKLAUF
DICHTRING	11226035	80	1	346	51 14 347 14	DW SICHERUNGSBLOCK
DICHTRING	11226086	92	1	346	51 14 347 14	DW SICHERUNGSBLOCK
DICHTRING	4900262	32	7	174	11 24 114 0	KUEHLER EINBAU WASSER
DICHTRING	7013116	22	1	103	92 73 644	DS REGELVENTIL
DICHTRING	7013116	22	1	106	92 78 875	DRUCKABSCHNEIDUNG
DICHTRING	710004514	5	4	518	11 28 610 5	ARRETIERUNG KPL
DICHTRING	710020114	15	1	582	54 02 705 14	ANTRIEB KPL
DICHTRING	710031014	10	1	581	54 02 704 14	ABTRIEB KPL
DICHTRING	710069314	11	1	446	11 26 260 6	WINDE 1 HYDR
DICHTRING	710069314	11	1	452	11 26 261 1	WINDE 2 HYDR
DICHTRING	7101008	5	1	213	10 15 529 8	OELWANNE VORM.
DICHTRING	7101021	3	1	207	10 13 845 0	ENDREGELVENTIL
DICHTRING	7101021	7	1	213	10 15 529 8	OELWANNE VORM.
DICHTRING	7101021	10	1	214	50 04 624	OELABLASSSCHRAUBE
DICHTRING	7101022	23	4	43	10 56 070 1	TANK HYDR KPL
DICHTRING	7101022	33	1	174	11 24 114 0	KUEHLER EINBAU WASSER
DICHTRING	710102514	56	4	181	11 24 114 1	KUEHLER EINBAU LADELUFT
DICHTRING	710103714	34	1	174	11 24 114 0	KUEHLER EINBAU WASSER
DICHTRING	710103814	5	4	66	10 51 969 5	A-BOCK AUFRICHTZYL HYDR
DICHTRING	710104514	31	2	579	54 02 702 14	SEILTROMMEL KPL
DICHTRING	710121014	123	1	339	99 04 645 14	ANTRIEB
DICHTRING	7381225	14	1	206	10 14 768 6	AGGREGATETRAEGER ANBA
DICHTRING	7381225	13	1	229	10 12 948 0	OELKUEHLER VORM.
DICHTRING	7381367	2	1	102	90 74 418	REGELVENTIL
DICHTRING	7381367	94	2	103	92 73 644	DS REGELVENTIL
DICHTRING	7610225	6	1	352	92 76 934 01	OELEINFUELLSTUTZEN
DICHTRING	790295414	61	2	339	99 04 645 14	ANTRIEB
DICHTRING	790347114	550	11	79	11 24 682 0	VERTEILERGETRIEBE
DICHTRING	790347214	560	1	79	11 24 682 0	VERTEILERGETRIEBE
DICHTRING	790403914	310	1	79	11 24 682 0	VERTEILERGETRIEBE
DICHTRING	790444514	65	1	339	99 04 645 14	ANTRIEB
DICHTRINGDECKEL	592178514	20	1	79	11 24 682 0	VERTEILERGETRIEBE
DICHTSATZ KPL.	10138033	90	1	117	10 12 878 7	V.PUMPE
DICHTSATZ KPL.	512402214	990	1	322	51 22 942 14	OELMOTOR
DICHTSCHEIBE	10154459	2	1	205	10 15 445 8	ZYLINDER
DICHTSCHEIBE	592288114	31	1	379	59 22 871 14	FRONTSCHEIBE KPL
DICHTSCHRAUBE	11220932	4	1	144	10 22 650 5	V.PUMPE
DICHTSCHRAUBE	11221267	5	1	144	10 22 650 5	V.PUMPE
DICHTSTOPFEN	10030837	14	14	204	11 38 961 7	KURBELGEHAEUSE KPL. MIT
DICHTSTOPFEN	10134753	3	2	247	10 14 382 8	EINSPRITZLEITUNGEN
DICHTSTOPFEN	605614714	14	2	676	10 52 957 6	BETANKUNGSPUMPE KPL
DICHTSTOPFEN	7008121	24	4	131	10 14 131 6	ANSCHLUSSPLATTE VORM.
DICHTSTOPFEN	7380480	7	1	421	96 93 178 01	FAHRANTRIEB
DICHTSTOPFEN	7380490	23	2	131	10 14 131 6	ANSCHLUSSPLATTE VORM.
DICHTSTOPFEN	7380779	16	2	232	10 13 382 3	ABSAUGPUMPE VORM.
DICHTSTOPFEN	7382069	8	1	204	11 38 961 7	KURBELGEHAEUSE KPL. MIT
DICHTUNG	10115623	18	1	268	10 14 013 6	ATL-ANBAU
DICHTUNG	10117891	2	1	228	10 12 948 1	OELKUEHLER ANBAU
DICHTUNG	10118556	2	6	249	10 14 736 6	LUFTANSAUGROHR ANBAU
DICHTUNG	10119923	3	2	229	10 12 948 0	OELKUEHLER VORM.
DICHTUNG	10125740	3	1	268	10 14 013 6	ATL-ANBAU
DICHTUNG	10126427	3	1	212	10 14 844 4	OELWANNE MIT BEFEST.
DICHTUNG	10126510	2	1	224	10 13 475 1	ZYLINDERKOPFDECKEL ANBA
DICHTUNG	10126510	2	1	225	10 12 653 5	ZYLINDERKOPFDECKEL ANBA
DICHTUNG	10126510	3	1	227	10 13 469 6	ZYLINDERKOPFDECKEL ANBA
DICHTUNG	10126738	2	1	206	10 14 768 6	AGGREGATETRAEGER ANBA

Bezeichnung	Artikel	Pos.	Menge	Blatt	Baugruppe	Bezeichnung
DICHTUNG	10135885	2	6	265	10 14 144 4	ABGASROHR ANBAU
DICHTUNG	10137721	5	1	274	10 11 557 7	SCHWUNGRADGEHAEUSE AN
DICHTUNG	10142813	3	1	284	10 14 404 9	SCR KPL.
DICHTUNG	10144102	31	1	283	11 90 032 5	ABGASANLAGE
DICHTUNG	10144861	14	1	196	11 24 114 5	ANLAGE HARNSTOFF EINBAU
DICHTUNG	10294171	4	1	194	10 30 300 7	KRAFTSTOFFVORFILTER
DICHTUNG	10297876	2	1	150	10 35 160 3	STEUERVENTIL
DICHTUNG	10297876	2	1	159	10 11 497 5	STEUERVENTIL
DICHTUNG	11250971	2	1	378	11 25 097 0	SCHIEBEFENSTER
DICHTUNG	11251434	6	1	402	11 89 617 8	DS
DICHTUNG	552006114	26	2	43	10 56 070 1	TANK HYDR KPL
DICHTUNG	7011131	2	1	214	50 04 624	OELABLASSSCHRAUBE
DICHTUNG	7412935	18	1	194	10 30 300 7	KRAFTSTOFFVORFILTER
DICHTUNG	790230014	9	2	659	10 51 728 1	VERROHRUNG HYDR
DICHTUNG	9079130	2	1	275	10 11 912 8	VERSCHLUSSTEILE
DICHTUNG	9144762	3	1	226	91 44 757	VERSCHLUSSDECKEL
DICHTUNG	9275428	76	1	103	92 73 644	DS REGELVENTIL
DICHTUNG	9275428	76	1	108	92 75 443	RS DECKEL
DICHTUNG	9882207	15	2	96	10 11 834 9	DOPPELV.PUMPE
DICHTUNG	9882207	15	2	116	92 76 408	DS DOPPELPUMPE
DICHTUNGSMITTEL	8627609	109	1	213	10 15 529 8	OELWANNE VORM.
DICHTUNGSMODUL	602453214	5	2	369	91 65 251 14	KABELDURCHFUEHRUNG KAB
DICHTUNGSMODUL	602453914	8	2	369	91 65 251 14	KABELDURCHFUEHRUNG KAB
DICHTUNGSMODUL	602454614	2	2	369	91 65 251 14	KABELDURCHFUEHRUNG KAB
DICHTUNGSMODUL	602454714	4	2	369	91 65 251 14	KABELDURCHFUEHRUNG KAB
DICHTUNGSMODUL	602457014	3	2	369	91 65 251 14	KABELDURCHFUEHRUNG KAB
DICHTUNGSMODUL	602457114	6	2	369	91 65 251 14	KABELDURCHFUEHRUNG KAB
DICHTUNGSMODUL	602457214	7	2	369	91 65 251 14	KABELDURCHFUEHRUNG KAB
DICHTUNGSMUTTER M6	7361600	21	1	103	92 73 644	DS REGELVENTIL
DICHTUNGSMUTTER M6	7361600	21	1	106	92 78 875	DRUCKABSCHNEIDUNG
DICHTUNGSMUTTER M8	7361601	11	1	90	11 06 730 4	ABSCHALTVENTIL
DICHTUNGSMUTTER M8	7361601	37	2	103	92 73 644	DS REGELVENTIL
DICHTUNGSPROFIL	11918670	13	4	296	10 57 883 5	TUER
DICHTUNGSPROFIL	11918670	11	41	298	10 57 897 6	TUER
DICHTUNGSPROFIL	11918670	13	2.6	300	10 57 940 0	TUER
DICHTUNGSPROFIL	11918670	13	1.35	301	10 56 623 7	TUER
DICHTUNGSPROFIL	11918670	11	2.8	302	10 56 580 8	TUER
DIESELMOTOR	10140327	66	1	73	11 24 048 0	ZENTRALAGGREGAT
DISTANZBOLZEN	11274557	9	4	543	79 05 205 14	UNTERFLASCHE
DISTANZHUELSE	10141438	7	24	265	10 14 144 4	ABGASROHR ANBAU
DISTANZHUELSE	11217169	47	6	196	11 24 114 5	ANLAGE HARNSTOFF EINBAU
DISTANZHUELSE 18X8.5X10	9132577	2	4	267	10 14 737 0	HITZESCHUTZ MIT BEFEST.
DISTANZHUELSE 18X8.5X10	9132577	93	1	280	10 15 028 8	KABELBAUM ANBAU
DISTANZRING 91/127X8 S355J	956803514	24	2	526	99 23 398 14	ROLLENSATZ
DISTANZROHR	11493578	14	2	536	79 04 112 14	UNTERFLASCHE
DISTANZSCHEIBE	10226471	14	1	379	59 22 871 14	FRONTSCHEIBE KPL
DISTANZSCHEIBE RD30X1 AL	10349263	52	24	290	11 24 409 0	VERKLEIDUNG OW EINBAU KP
DISTANZSTUECK	10227757	17	4	433	99 26 718 14	PODEST
DISTANZSTUECK	11216088	32	1	58	10 58 163 4	KABINENAUFHAENGUNG KPL
DISTANZSTUECK	289064214	24	4	320	10 51 968 6	EZW OW EINBAU KPL
DOPPELABREISSSTOPFEN	10337055	31	1	146	11 22 127 4	PUMPENELEMENT
DOPPELABREISSSTOPFEN	10337055	31	1	156	11 21 593 6	PUMPENELEMENT
DOPPELABREISSSTOPFEN	10337055	28	5	405	11 22 473 8	VERSTELLUNG
DOPPELABREISSSTOPFEN	10424238	30	3	87	11 21 993 0	PUMPENGEHAEUSE
DOPPELABREISSSTOPFEN	7012971	29	3	87	11 21 993 0	PUMPENGEHAEUSE
DOPPELABREISSSTOPFEN	7012971	31	1	405	11 22 473 8	VERSTELLUNG
DOPPELDRUCKBEGRENZUNG	10537607	10	2	17	10 35 148 6	VENTILBLOCK
DOPPELHAKEN KPL	11274829	1	1	545	11 27 480 1	AUFHAENGUNG
DOPPELHOHLSCHRAUBE 6X6	10014864	7	1	246	10 14 588 5	LECKOELRUECKLAUF
DOPPELRUECKSCHLAGVENTI	511607014	6	1	477	10 51 959 1	VERROHRUNG HYDR

Bezeichnung	Artikel	Pos.	Menge	Blatt	Baugruppe	Bezeichnung
DOPPELV.PUMPE	10118349	4	1	75	11 24 773 5	AGGREGAT HYDR
DOPPELWIRKZYL	10099173	2	2	477	10 51 959 1	VERROHRUNG HYDR
DOPPELWIRKZYL	10227855	1	2	619	10 51 971 2	SELBSTVERLADESYSTEM H
DOPPELWIRKZYL	513313914	10	2	8	11 29 618 6	OW HYDR
DOPPELWIRKZYL	513314114	13	4	398	11 89 300 5	VERROHRUNG HYDR
DOPPELWIRKZYL	592000814	3	1	659	10 51 728 1	VERROHRUNG HYDR
DOPPELWIRKZYL	592104114	2	2	66	10 51 969 5	A-BOCK AUFRICHTZYL HYDR
DOPPELWIRKZYL	592104214	2	1	626	10 51 973 8	SELBSTVERLADESYSTEM H
DREHDURCHFUEHRUNG HYD	10550970	2	1	398	11 89 300 5	VERROHRUNG HYDR
DREHGELENK	10529080	14	1	656	10 58 064 7	VIDEOUEBERWACHUNGSANL
DREHKNOPF	10687925	80	1	364	10 03 610 7	TASTATUR BEDIENPULT X11
DREHRIEGEL KPL	10020161	6	2	296	10 57 883 5	TUER
DREHRIEGEL KPL	10020161	12	2	298	10 57 897 6	TUER
DREHRIEGEL KPL	10020161	9	1	300	10 57 940 0	TUER
DREHRIEGEL KPL	10020161	9	2	301	10 56 623 7	TUER
DREHRIEGEL KPL	10020161	12	2	302	10 56 580 8	TUER
DREHSCHLOSS	592285814	4	1	376	10 35 007 6	SCHIEBETUER
DREHSTROMGENERATOR	10148088	1	1	271	10 14 584 5	GENERATOR VORM.
DREHWERKANTRIEB	90013762	10	2	341	10 51 968 2	DW OW
DREHWINKELMESSUMFORME	10528626	31	1	671	10 52 952 2	DW GEBER NRS
DREHZAHLGEBER KPL.	10133077	20	2	281	10 14 297 7	MOTORREGELUNGSENSORIK
DROSSELKOERPER	11253687	2	1	75	11 24 773 5	AGGREGAT HYDR
DROSSELKOERPER	11253689	26	2	75	11 24 773 5	AGGREGAT HYDR
DROSSELKOERPER	917906414	3	1	647	10 55 459 4	VERROHRUNG HYDR
DROSSELKOERPER	917906414	4	1	659	10 51 728 1	VERROHRUNG HYDR
DROSSELKOERPER	929796914	6	1	573	10 51 726 2	VERROHRUNG HYDR
DROSSELKOERPER	946293614	9	1	8	11 29 618 6	OW HYDR
DROSSELKOERPER	991487414	26	1	8	11 29 618 6	OW HYDR
DROSSELKOERPER	991867414	37	1	8	11 29 618 6	OW HYDR
DROSSELRUECKSCHLAGVEN	11233730	4	1	68	10 22 540 8	VENTILBLOCK
DROSSELSCHRAUBE	7615603	8	1	405	11 22 473 8	VERSTELLUNG
DROSSELSCHRAUBE	7615604	9	1	405	11 22 473 8	VERSTELLUNG
DROSSELVENTIL	10145160	230	1	234	10 15 085 7	HOCHDRUCKPUMPE MIT BEFE
DROSSELVENTIL	510497214	33	1	75	11 24 773 5	AGGREGAT HYDR
DROSSELVENTIL	592178314	5	1	626	10 51 973 8	SELBSTVERLADESYSTEM H
DRUCKABSCHNEIDUNG	9278875	1	1	105	10 11 836 7	RS DRUCKABSCHNEIDUNG
DRUCKAUFNEHMER	10515473	66	2	28	11 24 519 0	OW EL
DRUCKAUFNEHMER	11219179	65	2	28	11 24 519 0	OW EL
DRUCKBEGRENZUNGSVENTI	10350546	2	1	68	10 22 540 8	VENTILBLOCK
DRUCKBEGRENZUNGSVENTI	10593474	3	1	85	11 21 991 0	PUMPENGEHAEUSE
DRUCKBEGRENZUNGSVENTI	11219368	2	1	85	11 21 991 0	PUMPENGEHAEUSE
DRUCKBEGRENZUNGSVENTI	11233731	5	1	68	10 22 540 8	VENTILBLOCK
DRUCKBEGRENZUNGSVENTI	11233731	6	1	68	10 22 540 8	VENTILBLOCK
DRUCKBEGRENZUNGSVENTI	11233731	2	1	479	59 20 224 14	LASTHALTEVENTIL
DRUCKBEGRENZUNGSVENTI	11293250	3	2	21	59 21 458 14	VENTILBLOCK
DRUCKBEGRENZUNGSVENTI	511414514	18	1	75	11 24 773 5	AGGREGAT HYDR
DRUCKBEGRENZUNGSVENTI	511467914	4	1	573	10 51 726 2	VERROHRUNG HYDR
DRUCKBEGRENZUNGSVENTI	511475514	7	1	477	10 51 959 1	VERROHRUNG HYDR
DRUCKBEGRENZUNGSVENTI	511639714	50	2	322	51 22 942 14	OELMOTOR
DRUCKBEGRENZUNGSVENTI	511655114	50	2	405	11 22 473 8	VERSTELLUNG
DRUCKBEGRENZUNGSVENTI	592323114	5	4	398	11 89 300 5	VERROHRUNG HYDR
DRUCKEINSPEISEVENTIL	10123236	2	2	130	10 14 131 7	RS ANSCHLUSSPLATTE
DRUCKEINSPEISEVENTIL	10135472	10	1	120	10 12 942 0	DRUCKREDUZIERVENTIL
DRUCKFEDER	10115224	6	1	405	11 22 473 8	VERSTELLUNG
DRUCKFEDER	10529089	17	1	656	10 58 064 7	VIDEOUEBERWACHUNGSANL
DRUCKFEDER	11118160	6	1	207	10 13 845 0	ENDREGELVENTIL
DRUCKFEDER	11226019	40	1	346	51 14 347 14	DW SICHERUNGSBLOCK
DRUCKFEDER	11267416	6	1	88	10 59 347 4	DRUCKBEGRENZUNGSVENTI
DRUCKFEDER	11267442	5	1	90	11 06 730 4	ABSCHALTVENTIL
DRUCKFEDER	11305568	75	16	339	99 04 645 14	ANTRIEB

Bezeichnung	Artikel	Pos.	Menge	Blatt	Baugruppe	Bezeichnung
DRUCKFEDER	11305579	76	16	339	99 04 645 14	ANTRIEB
DRUCKFEDER	7028143	5	1	88	10 59 347 4	DRUCKBEGRENZUNGSVENTI
DRUCKFEDER	720046001	7	22	351	50 20 383 01	LAMELLENBREMSE
DRUCKFEDER	720046101	8	12	351	50 20 383 01	LAMELLENBREMSE
DRUCKFEDER	7381699	30	21	125	10 13 802 6	RS ZYL.+STEUERPL.+WELLE
DRUCKFEDER	7382167	31	24	110	98 89 983	RS TRIEBWERK
DRUCKFEDER	9266088	14	1	106	92 78 875	DRUCKABSCHNEIDUNG
DRUCKFEDER	9267342	12	1	99	92 67 343	ENTLUEFTUNGSVENTIL
DRUCKFEDER	9886756	7	1	229	10 12 948 0	OELKUEHLER VORM.
DRUCKFILTER	10223581	19	1	75	11 24 773 5	AGGREGAT HYDR
DRUCKGEBER	9076531	10	2	281	10 14 297 7	MOTORREGELUNGSENSORIK
DRUCKGEBER KPL.	9076550	11	1	281	10 14 297 7	MOTORREGELUNGSENSORIK
DRUCKREDUZIERVENTIL	10129420	9	2	119	11 36 218 7	REGELVENTIL
DRUCKREDUZIERVENTIL	510438514	4	2	398	11 89 300 5	VERROHRUNG HYDR
DRUCKREDUZIERVENTIL	511476914	4	1	321	10 51 968 7	HAUPT EZW HYDR
DRUCKREGELVENTIL	10115241	49	1	405	11 22 473 8	VERSTELLUNG
DRUCKROHRSTUTZEN	10131081	1	1	240	10 13 508 0	DRUCKROHRSTUTZEN
DRUCKROHRSTUTZEN	10135080	1	1	239	10 14 114 0	RS DRUCKROHRSTUTZEN
DRUCKROHRSTUTZEN	10153151	191	6	201	10 14 032 7	DIESELMOTOR
DRUCKSCHALTER	10352111	16	1	43	10 56 070 1	TANK HYDR KPL
DRUCKSCHALTER	11236712	5	1	663	11 21 750 0	VERFLUESSIGER
DRUCKSCHALTER EINSCHAL	10352119	12	1	446	11 26 260 6	WINDE 1 HYDR
DRUCKSCHALTER EINSCHAL	10352119	12	1	452	11 26 261 1	WINDE 2 HYDR
DRUCKSTAB	993430014	20	1	564	99 23 415 14	RUECKHALTESTANGE
DRUCKSTIFT	10101458	3	3	149	11 49 032 3	ZYLINDER
DRUCKSTUECK M12X26 X8C	790550914	15	1	296	10 57 883 5	TUER
DRUCKSTUECK M12X26 X8C	790550914	13	1	298	10 57 897 6	TUER
DRUCKSTUECK M12X26 X8C	790550914	4	1	300	10 57 940 0	TUER
DRUCKSTUECK M12X26 X8C	790550914	4	1	301	10 56 623 7	TUER
DRUCKSTUECK M12X26 X8C	790550914	13	1	302	10 56 580 8	TUER
DRUCKTASTER	693003414	32	1	678	10 52 155 9	MODUL BETANKUNGSANLAG
DRUCKVENTIL	11229183	5	1	17	10 35 148 6	VENTILBLOCK
DRUCKVENTIL	11229185	9	1	17	10 35 148 6	VENTILBLOCK
DS	10423993	900	1	20	10 59 143 5	WEGEVENTIL
DS	10524595	1	1	17	10 35 148 6	VENTILBLOCK
DS	11219356	4	1	81	11 21 990 2	TRIEBWERK
DS	11896178	900	1	401	10 55 097 0	DREHDURCHFUEHRUNG HYD
DS	511614214	61	1	322	51 22 942 14	OELMOTOR
DS	512401514	51	2	322	51 22 942 14	OELMOTOR
DS	512714614	10	1	351	50 20 383 01	LAMELLENBREMSE
DS	512714614	9	1	354	93 93 479 01	BREMSE DS
DS	512714714	11	1	351	50 20 383 01	LAMELLENBREMSE
DS	512714714	10	1	354	93 93 479 01	BREMSE DS
DS ANSCHLUSSGEHAEUSE	9274731	91	1	98	10 11 835 0	ANSCHLUSSGEHAEUSE
DS ANSCHLUSSPLATTE	10138034	3	1	136	10 13 803 3	DICHTSATZ KPL.
DS DOPPELPUMPE	9276408	98	1	97	10 11 834 9	DOPPELV.PUMPE
DS DRUCKREDUZIERVENTIL	10123210	4	2	137	10 13 803 4	DS ANSCHLUSSPLATTE
DS DRUCKREDUZIERVENTIL	10123214	90	1	120	10 12 942 0	DRUCKREDUZIERVENTIL
DS DRUCKROHRSTUTZEN	10141216	6	1	238	10 15 315 1	DRUCKROHRSTUTZEN
DS DRUCKROHRSTUTZEN	10141216	12	1	239	10 14 114 0	RS DRUCKROHRSTUTZEN
DS DRUCKVENTIL	10332095	90	1	133	10 12 323 6	DRUCKEINSPEISEVENTIL
DS DRUCKVENTIL	10332095	2	2	137	10 13 803 4	DS ANSCHLUSSPLATTE
DS HOCHDRUCKPUMPE	10152787	210	1	234	10 15 085 7	HOCHDRUCKPUMPE MIT BEFE
DS HOCHDRUCKPUMPE	10152787	4	1	235	10 15 074 3	RS HOCHDRUCKPUMPE
DS INJEKTOR	10141215	6	1	237	10 15 286 7	INJEKTOR MIT BEFEST.
DS KPL	10224159	3	1	162	10 22 358 1	DRUCKFILTER
DS KPL	10351610	99	1	144	10 22 650 5	V.PUMPE
DS KPL	10595126	200	1	324	10 55 156 3	WINDE
DS KPL	11927121	901	1	478	10 09 917 3	DOPPELWIRKZYL
DS KPL	502050814	990	1	178	51 22 501 14	OELMOTOR

Bezeichnung	Artikel	Pos.	Menge	Blatt	Baugruppe	Bezeichnung
DS KPL	502050814	990	1	183	51 22 394 14	OELMOTOR
DS KPL	512256614	250	1	346	51 14 347 14	DW SICHERUNGSBLOCK
DS KPL	512299214	990	1	347	51 22 991 14	OELMOTOR
DS KPL	981967114	990	1	574	51 02 322 14	OELMOTOR
DS KPL ZYL	10352446	900	1	478	10 09 917 3	DOPPELWIRKZYL
DS KPL ZYL	10352447	1	1	620	10 22 785 5	DOPPELWIRKZYL
DS KPL ZYL	513319014	99	1	410	51 33 141 14	DOPPELWIRKZYL
DS KPL ZYL	513319214	99	1	22	51 33 139 14	DOPPELWIRKZYL
DS KPL ZYL	790230614	900	1	660	59 20 008 14	DOPPELWIRKZYL
DS KPL ZYL	790407714	900	1	67	59 21 041 14	DOPPELWIRKZYL
DS KPL ZYL	790407814	900	1	627	59 21 042 14	DOPPELWIRKZYL
DS REGELVENTIL	10122265	4	1	136	10 13 803 3	DICHTSATZ KPL.
DS REGELVENTIL	9273644	89	1	96	10 11 834 9	DOPPELV.PUMPE
DS REGELVENTIL	9273644	90	1	102	90 74 418	REGELVENTIL
DS ZAHNRADMOTOR	10493890	901	1	26	55 09 453 14	OELMOTOR
DSF-RING	10146358	5	1	221	10 14 636 7	KOLBEN KPL.
DUESE	11226142	200	1	346	51 14 347 14	DW SICHERUNGSBLOCK
DUESE	11233732	7	1	68	10 22 540 8	VENTILBLOCK
DUESE	11239895	3	1	631	59 21 584 14	SENKBREMSVENTIL
DUESE	11249191	270	1	67	59 21 041 14	DOPPELWIRKZYL
DURCHFUEHRUNGSTUELLE	11225402	63	2	290	11 24 409 0	VERKLEIDUNG OW EINBAU KP
DURCHGANGSVENTIL	7402781	12	1	191	11 24 114 4	KRAFTSTOFFANLAGE
DURCHTRIEB	10129874	12	1	75	11 24 773 5	AGGREGAT HYDR
DURCHTRIEB	10129874	300	1	117	10 12 878 7	V.PUMPE
DURCHTRIEB	10130005	301	1	117	10 12 878 7	V.PUMPE
DURCHTRIEB	10134521	304	1	117	10 12 878 7	V.PUMPE
DURCHTRIEB	10138068	305	1	118	10 12 878 7	V.PUMPE
DURCHTRIEB	10553922	11	1	75	11 24 773 5	AGGREGAT HYDR
DW GEBER NRS	10522930	828	1	4	01 38 362 14	LR 1300 SX
DW GEBER NRS	10529522	3	1	670	10 52 293 0	DW GEBER NRS
DW HYDR	10519683	2	1	341	10 51 968 2	DW OW
DW OW	10519682	27	1	2	01 38 362 14	LR 1300 SX
DW SICHERUNGSBLOCK	511434714	2	1	344	10 55 216 1	VERROHRUNG HYDR
E-BAUGRUPPE	10688831	31	1	566	11 90 722 6	MODEM NRS
EINBAUVENTIL	511640714	2	1	160	51 16 377 14	VENTILBLOCKSPEISEDRUCK
EINFACHHAKEN	11481162	1	1	539	11 27 463 8	AUFHAENGUNG
EINFUELLSIEB	10296919	13	1	47	10 56 073 3	KRAFTSTOFFTANK KPL
EINFUELLSTUTZEN	944215103	1	1	352	92 76 934 01	OELEINFUELLSTUTZEN
EINGANGSMODUL	10144034	1	1	284	10 14 404 9	SCR KPL.
EINSPRITZLEITUNG	10143827	2	4	247	10 14 382 8	EINSPRITZLEITUNGEN
EINSPRITZLEITUNG	10143829	1	1	247	10 14 382 8	EINSPRITZLEITUNGEN
EINSPRITZLEITUNG	10143831	4	1	247	10 14 382 8	EINSPRITZLEITUNGEN
EINSPRITZLEITUNGEN	10143828	215	1	202	10 14 032 7	DIESELMOTOR
EINSTECKHUELSE	10871759	21	6	196	11 24 114 5	ANLAGE HARNSTOFF EINBAU
EINSTELLMUTTER	944403703	8	1	421	96 93 178 01	FAHRANTRIEB
EINSTELLSCHRAUBE	10599567	6	1	90	11 06 730 4	ABSCHALTVENTIL
ENDGEHAEUSE	540271614	2	1	579	54 02 702 14	SEILTROMMEL KPL
ENDPOL KAPPE	11229635	30	3	27	11 24 519 0	OW EL
ENDREGELVENTIL	10138450	14	1	201	10 14 032 7	DIESELMOTOR
ENDSCHALTER EINBAU	11310932	46	1	6	11 24 047 9	OW KPL
ENDSCHALTER HUB OBEN	927521808	36	1	531	97 14 959 03	SPITZENENDSCHALTER EL
ENDSCHALTER HUB OBEN	927521808	60	2	553	10 57 651 9	KABELSATZ
ENDSTUECK	10097985	3	2	424	79 05 233 14	TRAGROLLE KPL
ENDWINKEL	602720514	28	4	34	10 56 645 8	KLEMMKASTEN
ENDWINKEL	602720514	20	2	555	10 57 652 3	KLEMMDOSE
ENDWINKEL	602832214	54	1	672	10 56 013 7	FREMDEINSPEISUNG BATTERI
ENTLUEFTUNGSFILTER	505104914	260	1	79	11 24 682 0	VERTEILERGETRIEBE
ENTLUEFTUNGSFILTER	693113814	485	1	79	11 24 682 0	VERTEILERGETRIEBE
ENTLUEFTUNGSSCHRAUBE	485581914	54	1	34	10 56 645 8	KLEMMKASTEN
ENTLUEFTUNGSSCHRAUBE	7412942	1	1	194	10 30 300 7	KRAFTSTOFFVORFILTER

Bezeichnung	Artikel	Pos.	Menge	Blatt	Baugruppe	Bezeichnung
ENTLUEFTUNGSVENTIL	10351239	75	2	643	10 33 671 2	ABSTUETZZYL
ENTLUEFTUNGSVENTIL	540136314	3	4	66	10 51 969 5	A-BOCK AUFRICHTZYL HYDR
ENTLUEFTUNGSVENTIL	592089814	69	1	339	99 04 645 14	ANTRIEB
ENTLUEFTUNGSVENTIL	9267343	6	2	98	10 11 835 0	ANSCHLUSSGEHAEUSE
ENTNAHMEMODUL	10146538	6	1	198	11 24 240 8	HARNSTOFFBEHAELTER
ENTWAESSERUNGSSTOPFEN	602501208	55	1	34	10 56 645 8	KLEMMKASTEN
ERSATZELEMENT	10136801	1	1	211	10 13 680 0	KURBELGEHAEUSEENTLUEFT
ETIKETT UNIVERSAL	605756914	2	1	29	10 35 167 4	CAN MODUL
EXPANSIONSVENTIL	10223210	170	1	384	59 22 930 14	KLIMAGERAET
EXZENTERSCHRAUBE	11267405	46	1	87	11 21 993 0	PUMPENGEHAEUSE
EZW OW EINBAU KPL	10519686	1	1	318	10 51 969 1	EZW OW EINBAU KPL
EZW OW EINBAU KPL	10519691	25	1	2	01 38 362 14	LR 1300 SX
EZW ROLLENPAKET	992925814	11	1	320	10 51 968 6	EZW OW EINBAU KPL
FAECHERSCHEIBE DIN 6798 1	425221314	9	1	30	10 53 048 9	SICHERUNGSHALTER
FAHRANTRIEB	969317801	6	1	417	11 89 365 0	RAUPENTRAEGER RE KPL
FAHRANTRIEB	969317801	6	1	428	11 89 365 1	RAUPENTRAEGER LI KPL
FAHRERSITZ	10225068	11	1	356	11 27 970 6	KABINE KPL
FALLBUEGEL KPL	10226947	23	1	669	11 22 382 1	KABINENPODEST NRS
FALLBUEGEL KPL	289042114	3	1	669	11 22 382 1	KABINENPODEST NRS
FALTENBALG	606272314	1	1	313	11 21 481 9	MEISTERSCHALTER
FALTENBALG	606272314	1	1	363	11 21 481 8	MEISTERSCHALTER
FALTENBALG	7025004	40	1	386	10 22 506 8	FAHRERSITZ
FALTENBALG	7366620	42	1	386	10 22 506 8	FAHRERSITZ
FANGSTANGE NRS	11271097	580	1	3	01 38 362 14	LR 1300 SX
FEDER	10287741	6	1	158	10 28 766 5	VERSTELLTEIL
FEDER	10324860	2	1	149	11 49 032 3	ZYLINDER
FEDERDRUCKLAMELLENBRE	502037201	80	1	421	96 93 178 01	FAHRANTRIEB
FEDERELEMENT	10032001	7	1	194	10 30 300 7	KRAFTSTOFFVORFILTER
FEDERRING DIN 7980 12 FST	4980013	25	16	96	10 11 834 9	DOPPELV.PUMPE
FEDERSTECKER	592291714	3	1	382	59 22 914 14	PODESTSICHERUNG KPL
FEDERSTECKER DIN 11024 2.	433206014	14	1	527	99 30 800 14	SPITZENENDSCHALTER EINBA
FEDERSTECKER DIN 11024 2.	433206014	48	1	529	99 48 521 14	SPITZEN AL KPL
FEDERSTECKER DIN 11024 2.	433206014	21	1	561	10 55 753 7	SPITZENENDSCHALTER LI EIN
FEDERSTECKER DIN 11024 2.	433206014	21	1	562	10 55 757 6	SPITZENENDSCHALTER RE E
FEDERSTECKER DIN 11024 2.	433206014	51	8	586	10 55 372 1	DACHGELAENDER NRS
FEDERSTECKER DIN 11024 4	433206214	33	2	460	11 23 820 3	ANLENKSTUECK KPL
FEDERSTECKER DIN 11024 4	433206214	52	10	586	10 55 372 1	DACHGELAENDER NRS
FEDERSTECKER DIN 11024 5	433206314	21	6	317	99 29 803 14	VERZURRUNG BALLAST
FEDERSTECKER DIN 11024 5	433206314	31	2	598	99 10 116 14	SEILFUEHRUNG
FEDERSTECKER DIN 11024 8	433206614	7	4	669	11 22 382 1	KABINENPODEST NRS
FEDERTELLER	11267441	4	2	90	11 06 730 4	ABSCHALTVENTIL
FEDERTELLER	570114908	116	1	574	51 02 322 14	OELMOTOR
FEDERTELLER	9076178	12	2	135	10 12 226 2	RS VERSTELLUNG
FEDERTELLER	9278876	13	1	106	92 78 875	DRUCKABSCHNEIDUNG
FESTSTELLER	592291014	94	1	373	10 35 008 0	KABINE
FETT	10282622	100	1	230	10 13 394 5	SCHMIEROELPUMPE
FETT	10282622	100	1	231	10 13 394 7	ABSAUGPUMPE MIT BEFEST.
FETT	10282622	100	1	274	10 11 557 7	SCHWUNGRADGEHAEUSE AN
FETT	10282622	100	1	277	10 12 797 9	VERSCHLUSSTEILE
FETT	10285708	100	1	205	10 15 445 8	ZYLINDER
FETT	10285708	100	1	206	10 14 768 6	AGGREGATETRAEGER ANBA
FETT	10285708	100	1	250	10 14 736 9	ANSAUGSTUTZEN ANBAU
FETT	10285708	100	1	251	10 14 736 4	LUFTANSAUGUNG ANBAU
FETT	10285708	100	1	252	10 14 967 6	VERBINDUNGSLEITUNG ANBA
FETT	10285708	100	1	259	10 14 273 4	WASSERPUMPE MIT BEFEST.
FETT	10285708	100	1	260	10 14 821 5	THERMOSTATGEHAEUSE AN
FETT	10285708	100	1	262	10 14 274 2	KUEHLMITTELKRUEMMER AN
FETT	10285708	100	1	264	10 14 601 2	WASSERSAMMELLEITUNG K
FETT	10285708	100	1	282	10 14 637 4	VERSCHLUSSTEILE
FETT	8655008	126	1	109	98 89 977	RS WELLE

Bezeichnung	Artikel	Pos.	Menge	Blatt	Baugruppe	Bezeichnung
FETT	8655008	126	1	126	10 13 802 7	RS WELLE
FETT	8655008	126	1	134	10 13 803 2	RS VERSCHLUSSRING
FEUCHTESENSOR	10141261	15	1	196	11 24 114 5	ANLAGE HARNSTOFF EINBAU
FEUERLOESCHER	890100814	10	1	56	92 65 477 14	FEUERLOESCHER NRS
FEUERLOESCHER EINBAU	10578845	31	2	6	11 24 047 9	OW KPL
FEUERLOESCHER NRS	926547714	10	1	55	10 57 884 5	FEUERLOESCHER EINBAU
FILTER	11490265	38	1	87	11 21 993 0	PUMPENGEHAEUSE
FILTER	11490265	39	1	87	11 21 993 0	PUMPENGEHAEUSE
FILTER	11490265	40	1	87	11 21 993 0	PUMPENGEHAEUSE
FILTER	592293714	240	2	384	59 22 930 14	KLIMAGERAET
FILTEREINSATZ	10037623	1	1	162	10 22 358 1	DRUCKFILTER
FILTEREINSATZ	11227203	2	1	44	10 51 572 4	RUECKLAUFFILTER
FILTERELEMENT	11291031	1	1	188	11 24 679 0	LUFTFILTER
FILTERELEMENT	510713814	1	1	45	51 06 906 14	BELUEFTUNGSFILTER
FILTERELEMENT	553183708	6	1	194	10 30 300 7	KRAFTSTOFFVORFILTER
FILTERKONSOLE	10152786	1	1	244	10 14 675 3	KRAFTSTOFFFEINFILTER
FILTERLUEFTER EINBAU	611052614	61	1	357	11 27 973 6	KABINE EL
FILTERMATTE	611124514	1	1	370	61 10 526 14	FILTERLUEFTER EINBAU
FILZSTREIFEN	261100714	12	2	579	54 02 702 14	SEILTROMMEL KPL
FLACHDICHTRING	10588725	4	1	479	59 20 224 14	LASTHALTEVENTIL
FLACHDICHTUNG	9276860	37	2	96	10 11 834 9	DOPPELV.PUMPE
FLACHDICHTUNG	9276860	37	2	116	92 76 408	DS DOPPELPUMPE
FLACHKAEFIG	501532014	9	1	579	54 02 702 14	SEILTROMMEL KPL
FLACHKOPFSCHRAUBE ISO 7	10541536	19	20	356	11 27 970 6	KABINE KPL
FLACHKOPFSCHRAUBE ISO 70	10541540	4	11	389	11 26 095 6	STEUERKONSOLE RE KPL
FLACHKOPFSCHRAUBE ISO 7	10541561	28	16	356	11 27 970 6	KABINE KPL
FLACHKOPFSCHRAUBE ISO 7	10541561	6	3	390	97 07 857 03	LIBELLE EINBAU
FLACHKOPFSCHRAUBE ISO 7	400180214	35	8	356	11 27 970 6	KABINE KPL
FLACHKOPFSCHRAUBE ISO 7	400180214	30	4	365	10 53 171 8	TASTATUR
FLACHKOPFSCHRAUBE ISO 7	10541563	16	2	674	10 52 155 4	BETANKUNGSANLAGE NRS
FLACHKOPFSCHRAUBE ISO 7	400180314	36	15	356	11 27 970 6	KABINE KPL
FLACHKUPFER EL	10530486	6	1	30	10 53 048 9	SICHERUNGSHALTER
FLACHRUNDSCHRAUBE DIN	11314349	11	3	490	11 23 749 8	AUFLAGE KPL
FLACHRUNDSCHRAUBE DIN	11314349	14	3	503	11 23 290 7	AUFLAGE KPL
FLACHRUNDSCHRAUBE DIN	11314349	14	6	504	11 23 292 2	AUFLAGE KPL
FLACHRUNDSCHRAUBE DIN	11314349	14	4	533	11 25 204 2	AUFLAGE KPL
FLACHSTECKER	602203914	55	6	357	11 27 973 6	KABINE EL
FLACHSTECKER	602203914	92	6	358	11 27 973 6	KABINE EL
FLACHSTECKER	602203914	71	2	679	10 52 155 9	MODUL BETANKUNGSANLAG
FLACHSTECKERGEHAEUSE	602208714	92	1	360	10 55 963 5	SCHALTSCHR X1
FLACHSTECKERGEHAEUSE	602209014	91	1	358	11 27 973 6	KABINE EL
FLACHSTECKERGEHAEUSE	602305914	54	3	357	11 27 973 6	KABINE EL
FLACHSTECKERGEHAEUSE	602305914	70	1	679	10 52 155 9	MODUL BETANKUNGSANLAG
FLAECHENDICHTUNG	10354595	100	1	212	10 14 844 4	OELWANNE MIT BEFEST.
FLANSCH	10583864	1	1	324	10 55 156 3	WINDE
FLANSCH	540271814	1	1	580	54 02 703 14	FLANSCH KPL
FLANSCH	552066514	22	2	43	10 56 070 1	TANK HYDR KPL
FLANSCH	944137814	24	1	75	11 24 773 5	AGGREGAT HYDR
FLANSCH	944813514	25	1	75	11 24 773 5	AGGREGAT HYDR
FLANSCH	956274314	28	4	8	11 29 618 6	OW HYDR
FLANSCH	959712714	21	1	670	10 52 293 0	DW GEBER NRS
FLANSCH KPL	540270314	22	1	577	59 20 694 14	WINDE
FLANSCHABDECKUNG	11215698	2	1	154	10 22 601 3	V.PUMPE
FLANSCHABDECKUNG	11215699	3	1	154	10 22 601 3	V.PUMPE
FLANSCHHAELFTE	510548714	105	8	10	11 29 618 6	OW HYDR
FLANSCHHAELFTE	510574414	100	8	10	11 29 618 6	OW HYDR
FLANSCHHAELFTE	510574414	21	2	170	10 57 532 2	ANSAUGROHR OEL KPL
FLANSCHHAELFTE	510586614	103	12	10	11 29 618 6	OW HYDR
FLANSCHHAELFTE	510586614	617	4	321	10 51 968 7	HAUPT EZW HYDR
FLANSCHHAELFTE	510586614	646	16	400	11 89 300 5	VERROHRUNG HYDR

Bezeichnung	Artikel	Pos.	Menge	Blatt	Baugruppe	Bezeichnung
FLANSCHHAELFTE	510586614	730	8	446	11 26 260 6	WINDE 1 HYDR
FLANSCHHAELFTE	510586614	730	8	452	11 26 261 1	WINDE 2 HYDR
FLANSCHHAELFTE	510586914	104	18	10	11 29 618 6	OW HYDR
FLANSCHHAELFTE	510586914	630	4	344	10 55 216 1	VERROHRUNG HYDR
FLANSCHHAELFTE	510587514	101	8	10	11 29 618 6	OW HYDR
FLANSCHHAELFTE	510587514	312	2	76	11 24 773 5	AGGREGAT HYDR
FLANSCHHAELFTE	510587514	631	8	344	10 55 216 1	VERROHRUNG HYDR
FLANSCHHAELFTE	510587514	650	2	477	10 51 959 1	VERROHRUNG HYDR
FLANSCHHAELFTE	510587514	614	2	626	10 51 973 8	SELBSTVERLADESYSTEM H
FLANSCHHAELFTE	511502414	102	24	10	11 29 618 6	OW HYDR
FLANSCHHAELFTE	511502414	310	6	76	11 24 773 5	AGGREGAT HYDR
FLANSCHHAELFTE	511502414	20	6	170	10 57 532 2	ANSAUGROHR OEL KPL
FLANSCHHAELFTE	511598114	22	2	170	10 57 532 2	ANSAUGROHR OEL KPL
FLANSCHLAGER	11231270	3	1	436	10 53 039 8	WINDE
FLANSCHVERBINDUNG SAE	790227714	32	1	8	11 29 618 6	OW HYDR
FLUEGELSCHRAUBE DIN 316	485559814	14	2	60	10 56 067 3	BATTERIE EINBAU KPL
FORMSCHLAUCH	10337090	45	1	174	11 24 114 0	KUEHLER EINBAU WASSER
FORMSCHLAUCH	10350439	46	1	174	11 24 114 0	KUEHLER EINBAU WASSER
FORMSCHLAUCH	11270026	44	1	174	11 24 114 0	KUEHLER EINBAU WASSER
FORMSCHLAUCH	11287796	25	1	174	11 24 114 0	KUEHLER EINBAU WASSER
FORMSCHLAUCH	550936214	94	1	175	11 24 114 0	KUEHLER EINBAU WASSER
FREMDEINSPEISUNG BATTERI	10560137	843	1	4	01 38 362 14	LR 1300 SX
FRONTSCHEIBE	592287214	10	1	379	59 22 871 14	FRONTSCHEIBE KPL
FRONTSCHEIBE KPL	592287114	28	1	372	10 35 008 0	KABINE
FRONTSCHEIBE KPL	592288414	34	1	372	10 35 008 0	KABINE
FUEHRUNG	10512821	88	2	373	10 35 008 0	KABINE
FUEHRUNG	11292956	17	1	407	10 44 510 2	SCHNELLVERSCHLUSSKUPPL
FUEHRUNG KPL	959576314	100	1	374	10 22 645 4	TUERE ZUBEHOEHR
FUEHRUNGSBOLZEN	10572236	1	1	409	10 55 154 8	SCHNELLVERSCHLUSSKUPPL
FUEHRUNGSBOLZEN	10572236	1	2	464	10 55 157 6	SCHNELLVERSCHLUSSKUPPL
FUEHRUNGSBUCHSE 145/10	11310567	40	1	478	10 09 917 3	DOPPELWIRKZYL
FUEHRUNGSKONSOLE MITTE	10226458	15	1	375	95 95 763 14	FUEHRUNG KPL
FUEHRUNGSKONSOLE OBEN	10226463	305	1	374	10 22 645 4	TUERE ZUBEHOEHR
FUEHRUNGSKONSOLE UNTE	10226461	228	1	374	10 22 645 4	TUERE ZUBEHOEHR
FUEHRUNGSRING	10351232	25	1	643	10 33 671 2	ABSTUETZZYL
FUEHRUNGSRING	11267401	11	2	87	11 21 993 0	PUMPENGEHAEUSE
FUEHRUNGSRING	726206814	20	3	643	10 33 671 2	ABSTUETZZYL
FUEHRUNGSRING	9266680	18	2	100	10 11 835 7	RS ANSCHLUSSGEHAEUSE
FUEHRUNGSRING	9881114	33	2	100	10 11 835 7	RS ANSCHLUSSGEHAEUSE
FUEHRUNGSROHR	9266847	1	1	215	10 14 591 9	OELMESSSTAB MIT ROHR
FUEHRUNGSROLLENSATZ	10561388	1	1	606	10 55 601 3	ROLLWAGEN KPL
FUEHRUNGSSCHIENE	10226457	9	1	375	95 95 763 14	FUEHRUNG KPL
FUEHRUNGSSCHIENE	10226459	222	1	374	10 22 645 4	TUERE ZUBEHOEHR
FUEHRUNGSSCHIENE	10226462	300	1	374	10 22 645 4	TUERE ZUBEHOEHR
FUEHRUNGSSCHIENE SCHW	10537682	1	1	517	11 28 629 9	MONTAGETEILE
FUEHRUNGSSCHIENE SCHW	919956014	2	2	517	11 28 629 9	MONTAGETEILE
FUEHRUNGSSCHIENE SCHW	919956114	3	2	517	11 28 629 9	MONTAGETEILE
FUELLANSCHLUSS	10448187	14	1	52	11 27 315 5	ZENTRALSCHMIERUNG
FUSS SCHWK	990954814	31	2	460	11 23 820 3	ANLENKSTUECK KPL
FUSSLEISTE	10585909	20	1	584	10 55 372 1	DACHGELAENDER NRS
FUSSLEISTE	10585910	21	1	584	10 55 372 1	DACHGELAENDER NRS
FUSSLEISTE	10585911	22	1	584	10 55 372 1	DACHGELAENDER NRS
FUSSLEISTE	10585912	23	1	584	10 55 372 1	DACHGELAENDER NRS
FUSSLEISTE	10585913	24	2	584	10 55 372 1	DACHGELAENDER NRS
FUSSLEISTE	10585914	25	1	584	10 55 372 1	DACHGELAENDER NRS
FUSSLEISTE	10585915	26	1	584	10 55 372 1	DACHGELAENDER NRS
FUSSLEISTE	10585916	27	1	584	10 55 372 1	DACHGELAENDER NRS
FUSSLEISTE	10585917	28	1	584	10 55 372 1	DACHGELAENDER NRS
FUSSLEISTE	10585919	30	1	584	10 55 372 1	DACHGELAENDER NRS
FUSSLEISTE	10585920	31	1	584	10 55 372 1	DACHGELAENDER NRS

Bezeichnung	Artikel	Pos.	Menge	Blatt	Baugruppe	Bezeichnung
FUSSLEISTE	10586854	62	1	586	10 55 372 1	DACHGELAENDER NRS
FUSSPEDAL	11219883	1	1	661	11 22 037 2	FUSSPEDAL EL EINBAU
FUSSPEDAL	11223717	210	2	358	11 27 973 6	KABINE EL
FUSSPEDAL EL EINBAU	11220372	723	1	3	01 38 362 14	LR 1300 SX
FUSSPEDAL EL EINBAU	11223691	211	1	358	11 27 973 6	KABINE EL
GABEL	991012514	2	4	600	99 23 405 14	ZWISCHENABSPANNUNG NR
GABEL	993034714	1	4	600	99 23 405 14	ZWISCHENABSPANNUNG NR
GABEL SCHWK	991011914	40	2	598	99 10 116 14	SEILFUEHRUNG
GABEL SCHWK	991012214	41	2	598	99 10 116 14	SEILFUEHRUNG
GABEL SCHWK	991012214	2	1	601	99 10 125 14	GABEL
GABEL SCHWK	991012614	1	1	601	99 10 125 14	GABEL
GARDEROBEHAKEN	592290014	76	1	373	10 35 008 0	KABINE
GASDRUCKFEDER	10800103	2	1	367	69 31 685 14	SICHERHEITSHEBEL KPL
GASFEDER	592287414	13	1	379	59 22 871 14	FRONTSCHEIBE KPL
GASFEDER	592323514	11	7	292	11 24 409 1	VERKLEIDUNG
GASFEDER	592323514	22	3	304	10 54 591 0	MOTORABDECKUNG
GEGENMUTTER M20X1.5 POL	10530322	93	1	467	11 90 151 1	KABELSATZ 1 ANLENKSTUECK
GEHAEUSE	10447743	1	1	408	10 44 510 1	SCHNELLVERSCHLUSSKUPPL
GEHAEUSE	10447744	1	1	407	10 44 510 2	SCHNELLVERSCHLUSSKUPPL
GEHAEUSE	10447745	1	1	24	10 44 510 5	SCHNELLVERSCHLUSSKUPPL
GEHAEUSE	11239912	1	1	629	51 16 404 14	SENKBREMSVENTIL
GEHAEUSE	11290844	10	1	79	11 24 682 0	VERTEILERGETRIEBE
GEHAEUSE	611039214	21	1	678	10 52 155 9	MODUL BETANKUNGSANLAG
GEHAEUSE GEBOHRT	917876214	10	1	555	10 57 652 3	KLEMMDOSE
GEHAEUSE GEBOHRT	918975514	21	1	34	10 56 645 8	KLEMMKASTEN
GEHAEUSE KPL	10445126	3	1	463	10 51 826 1	ANLENKSTUECK HYDR
GEHAEUSE KPL	10445127	20	2	398	11 89 300 5	VERROHRUNG HYDR
GELAENDER	11224907	1	1	669	11 22 382 1	KABINENPODEST NRS
GELAENDER	11224908	2	1	669	11 22 382 1	KABINENPODEST NRS
GELAENDER SCHWK	10559163	18	2	584	10 55 372 1	DACHGELAENDER NRS
GELAENDER SCHWK	10585923	10	1	584	10 55 372 1	DACHGELAENDER NRS
GELAENDER SCHWK	10585924	11	1	584	10 55 372 1	DACHGELAENDER NRS
GELAENDER SCHWK	10585925	12	1	584	10 55 372 1	DACHGELAENDER NRS
GELAENDER SCHWK	10585926	13	1	584	10 55 372 1	DACHGELAENDER NRS
GELAENDERFUSS	10349402	19	10	584	10 55 372 1	DACHGELAENDER NRS
GELENKBANDKONSOLENSC	10355006	23	2	190	11 24 114 3	ABGASANLAGE
GELENKBOLZENSPANNBAND	10530689	23	2	460	11 23 820 3	ANLENKSTUECK KPL
GELENKBOLZENSPANNBAND	10530689	12	4	473	99 34 198 14	SCHILD LIEBHERR
GELENKBOLZENSPANNBAND	10530689	10	1	496	11 28 391 3	BEFESTIGUNGSCHELLE
GELENKBOLZENSPANNBAND	10531873	15	2	460	11 23 820 3	ANLENKSTUECK KPL
GELENKBOLZENSPANNBAND	10531873	16	1	495	11 28 390 8	AL BEGEHUNG
GELENKBOLZENSPANNBAND	10531873	16	1	507	11 28 583 8	AL BEGEHUNG
GELENKBOLZENSPANNBAND	10531873	16	1	511	11 28 626 1	AL BEGEHUNG
GELENKBOLZENSPANNBAND	10531873	13	2	617	11 26 901 8	HALTER KPL
GELENKBOLZENSPANNBAND	10581173	20	2	196	11 24 114 5	ANLAGE HARNSTOFF EINBAU
GELENKKOPF	513319614	13	1	22	51 33 139 14	DOPPELWIRKZYL
GELENKLAGER	746911614	18	4	517	11 28 629 9	MONTAGETEILE
GELENKLAGER	746913614	17	1	624	11 23 619 7	SELBSTVERLADESYSTEM NR
GELENKLAGER	746925314	13	1	660	59 20 008 14	DOPPELWIRKZYL
GELENKLAGER	746925314	14	1	660	59 20 008 14	DOPPELWIRKZYL
GENERATOR VORM.	10145845	440	1	202	10 14 032 7	DIESELMOTOR
GERAETEHALTER	10445629	1	2	392	11 30 962 5	HALTER KPL
GERAETESTECKER	10296818	92	1	467	11 90 151 1	KABELSATZ 1 ANLENKSTUECK
GERAETESTECKER	605010314	41	1	672	10 56 013 7	FREMDEINSPEISUNG BATTERI
GETRIEBE	10583865	3	1	324	10 55 156 3	WINDE
GETRIEBE	11893213	1	1	436	10 53 039 8	WINDE
GETRIEBEDECKEL	927563901	65	1	350	90 01 376 2	DREHWERKANTRIEB
GETRIEBENOCKENENDSCHAL	606279214	1	1	447	11 21 634 2	WINDE 1 EL
GETRIEBEOEL	11282715	990	8.3	79	11 24 682 0	VERTEILERGETRIEBE
GEWICHT	388283108	18	1	527	99 30 800 14	SPITZENENDSCHALTER EINBA

Bezeichnung	Artikel	Pos.	Menge	Blatt	Baugruppe	Bezeichnung
GEWICHT	388283208	19	1	527	99 30 800 14	SPITZENENDSCHALTER EINBA
GEWINDEROHR	592316114	150	1	79	11 24 682 0	VERTEILERGETRIEBE
GEWINDESTIFT	11267417	7	1	88	10 59 347 4	DRUCKBEGRENZUNGSVENTI
GEWINDESTIFT	7373597	17	2	403	51 24 059 14	V.MOTOR
GEWINDESTIFT DIN 913 22H	4980900	20	1	106	92 78 875	DRUCKABSCHNEIDUNG
GEWINDESTIFT DIN 913 M6X6	4980082	21	1	131	10 14 131 6	ANSCHLUSSPLATTE VORM.
GEWINDESTIFT DIN 914 M6X2	404601014	15	3	569	11 21 552 4	WINKELANZEIGE NRS
GEWINDESTIFT ISO 4026 M10	404403114	21	1	356	11 27 970 6	KABINE KPL
GITTERROST	10222994	46	1	460	11 23 820 3	ANLENKSTUECK KPL
GITTERROST	10227124	11	1	433	99 26 718 14	PODEST
GITTERROST	10517914	10	1	608	11 29 473 7	LAUFSTEG ZWISCHENSTUEC
GITTERROST	10517914	10	1	612	11 29 474 2	LAUFSTEG ZWISCHENSTUEC
GITTERROST	10530418	14	1	495	11 28 390 8	AL BEGEHUNG
GITTERROST	10530418	14	1	507	11 28 583 8	AL BEGEHUNG
GITTERROST	10545915	6	1	288	11 24 409 0	VERKLEIDUNG OW EINBAU KP
GITTERROST	10552808	10	1	607	10 55 280 7	GITTERROST KPL
GITTERROST	10553070	12	1	612	11 29 474 2	LAUFSTEG ZWISCHENSTUEC
GITTERROST	10553070	12	3	613	11 29 474 3	LAUFSTEG ZWISCHENSTUEC
GITTERROST	10581980	84	1	461	11 23 820 3	ANLENKSTUECK KPL
GITTERROST	10581981	85	1	461	11 23 820 3	ANLENKSTUECK KPL
GITTERROST	10581982	95	1	461	11 23 820 3	ANLENKSTUECK KPL
GITTERROST	10584105	50	1	290	11 24 409 0	VERKLEIDUNG OW EINBAU KP
GITTERROST	10598959	10	1	471	10 58 193 7	GITTERROST KPL
GITTERROST	10599053	24	1	471	10 58 193 7	GITTERROST KPL
GITTERROST	11239010	92	1	461	11 23 820 3	ANLENKSTUECK KPL
GITTERROST	11245758	3	1	589	11 24 575 5	PODEST
GITTERROST	11245766	5	2	588	11 24 147 8	UW PODEST
GITTERROST	11245767	6	2	588	11 24 147 8	UW PODEST
GITTERROST	11263492	6	1	517	11 28 629 9	MONTAGETEILE
GITTERROST	11275747	41	1	460	11 23 820 3	ANLENKSTUECK KPL
GITTERROST	11311245	15	2	495	11 28 390 8	AL BEGEHUNG
GITTERROST	11311245	15	1	507	11 28 583 8	AL BEGEHUNG
GITTERROST	11311245	14	1	511	11 28 626 1	AL BEGEHUNG
GITTERROST	11311371	20	1	507	11 28 583 8	AL BEGEHUNG
GITTERROST	11311371	15	1	511	11 28 626 1	AL BEGEHUNG
GITTERROST	11311390	20	1	511	11 28 626 1	AL BEGEHUNG
GITTERROST	11314134	10	1	613	11 29 474 3	LAUFSTEG ZWISCHENSTUEC
GITTERROST	790512314	5	1	517	11 28 629 9	MONTAGETEILE
GITTERROST	790512414	4	1	517	11 28 629 9	MONTAGETEILE
GITTERROST KPL	10552807	12	1	604	10 55 601 0	STURZSICHERUNG NRS
GITTERROST KPL	10552807	11	1	608	11 29 473 7	LAUFSTEG ZWISCHENSTUEC
GITTERROST KPL	10552807	11	1	612	11 29 474 2	LAUFSTEG ZWISCHENSTUEC
GITTERROST KPL	10552807	11	1	613	11 29 474 3	LAUFSTEG ZWISCHENSTUEC
GITTERROST KPL	10581937	48	1	460	11 23 820 3	ANLENKSTUECK KPL
GLEICHLAUF HYDR NRS	10536350	650	1	3	01 38 362 14	LR 1300 SX
GLEICHLAUF HYDR NRS	10536351	2	1	645	10 53 635 0	GLEICHLAUF HYDR NRS
GLEITDICHTRING	11253456	7	7	402	11 89 617 8	DS
GLEITFUEHRUNG 8/14X35 PO	11273242	17	4	288	11 24 409 0	VERKLEIDUNG OW EINBAU KP
GLEITRINGDICHTUNG	10097987	5	2	424	79 05 233 14	TRAGROLLE KPL
GLEITRINGDICHTUNG	7610244	2	1	421	96 93 178 01	FAHRANTRIEB
GLEITSCHEIBE 72X152X6	9889809	15	1	107	10 13 975 2	RS SCHWENKJOCH
GLEITSCHEIBE 72X152X6	9889809	15	1	110	98 89 983	RS TRIEBWERK
GLUEHLAMPE	607021114	15	1	31	70 27 205	ARBEITSSCHEINWERFER
GLUEHLAMPE	607021714	1	1	32	10 22 450 0	ARBEITSSCHEINWERFER
GLUEHLAMPE	607021714	42	1	357	11 27 973 6	KABINE EL
GLUEHLAMPE	607021714	42	1	360	10 55 963 5	SCHALTSCHR X1
GLUEHLAMPE	607023214	43	1	357	11 27 973 6	KABINE EL
GLUEHLAMPE	607023214	43	1	360	10 55 963 5	SCHALTSCHR X1
GRENZTASTER	606655108	43	1	27	11 24 519 0	OW EL
GRIFF	10020487	4	1	296	10 57 883 5	TUER

Bezeichnung	Artikel	Pos.	Menge	Blatt	Baugruppe	Bezeichnung
GRIFF	10020487	4	1	298	10 57 897 6	TUER
GRIFF	10020487	4	1	302	10 56 580 8	TUER
GRIFF	10428121	1	1	378	11 25 097 0	SCHIEBEFENSTER
GRIFF	10579145	2	1	301	10 56 623 7	TUER
GRIFF	10579454	2	1	300	10 57 940 0	TUER
GRIFF	7025006	20	1	387	70 24 996	SITZRAHMEN
GRIFFSCHALE	10226472	18	1	376	10 35 007 6	SCHIEBETUER
GRIFFSCHALE	592289614	2	1	380	59 22 895 14	KLAPPE KPL
GRUNDPLATTE KPL	992757214	10	1	314	99 23 386 14	BALLASTGEWICHT ANORD
GRUNDPLATTE SCHWK	992741214	10	1	315	99 27 572 14	GRUNDPLATTE KPL
GUMMI	10522190	5	1	379	59 22 871 14	FRONTSCHEIBE KPL
GUMMI	10540082	68	2	460	11 23 820 3	ANLENKSTUECK KPL
GUMMI	11269800	9	1	174	11 24 114 0	KUEHLER EINBAU WASSER
GUMMI	11285382	11	1	496	11 28 391 3	BEFESTIGUNGSCHELLE
GUMMIMUFFE	10123671	3	1	217	10 14 671 6	OELLEITUNG VORM.
GUMMIMUFFE	10126090	4	1	210	10 14 201 8	KURBELGEHAEUSEENTLUEF
GUMMIMUFFE	10126091	2	1	210	10 14 201 8	KURBELGEHAEUSEENTLUEF
GUMMIMUFFE	10126317	7	1	217	10 14 671 6	OELLEITUNG VORM.
GUMMIMUFFE	10128228	9	4	270	10 14 622 4	TAKTVENTIL
GUMMIMUFFE	10128875	24	1	268	10 14 013 6	ATL-ANBAU
GUMMIMUFFE	10129904	4	1	252	10 14 967 6	VERBINDUNGSLEITUNG ANBA
GUMMIMUFFE	10133641	3	1	210	10 14 201 8	KURBELGEHAEUSEENTLUEF
GUMMIMUFFE	9271340	13	1	250	10 14 736 9	ANSAUGSTUTZEN ANBAU
GUMMIPUFFER	11903519	1	4	664	11 23 671 4	RAHMEN
GUMMIRING	10123876	103	2	280	10 15 028 8	KABELBAUM ANBAU
GUMMIRING	10123877	12	2	163	11 24 448 7	ZENTRALAGGREGAT EL
GW-LAGER	990706901	10	1	51	10 51 963 1	OW DREHVERBINDUNG EINBA
HAFTETIKETTE	10518558	1	1	575	10 52 439 2	SCHLAUCHLISTE
HAFTETIKETTE	10518558	2	5	575	10 52 439 2	SCHLAUCHLISTE
HAFTETIKETTE	10518558	1	3	632	99 27 747 14	SCHLAUCHLISTE
HAFTETIKETTE	10518558	1	2	648	10 53 635 2	SCHLAUCHLISTE
HALTEBLECH	11243383	10	1	501	11 28 794 6	TRANSPORTSICHERUNG
HALTEBLECH	11285055	11	1	501	11 28 794 6	TRANSPORTSICHERUNG
HALTEKLAMMER OT	725810414	54	2	586	10 55 372 1	DACHGELAENDER NRS
HALTEPLATTE	11259704	200	1	384	59 22 930 14	KLIMAGERAET
HALTEPLATTE	11259705	210	1	384	59 22 930 14	KLIMAGERAET
HALTER	10041876	17	1	256	10 14 286 0	KLIMAKOMPRESSOR ANBAU
HALTER	10138079	3	1	243	10 14 679 7	KRAFTSTOFF-FEINFILTERAN
HALTER	10144123	11	1	280	10 15 028 8	KABELBAUM ANBAU
HALTER	10145373	2	1	270	10 14 622 4	TAKTVENTIL
HALTER	10146405	14	1	280	10 15 028 8	KABELBAUM ANBAU
HALTER	10146836	3	1	270	10 14 622 4	TAKTVENTIL
HALTER	10223693	33	2	288	11 24 409 0	VERKLEIDUNG OW EINBAU KP
HALTER	10224272	61	2	28	11 24 519 0	OW EL
HALTER	10224272	49	3	357	11 27 973 6	KABINE EL
HALTER	10527391	1	1	657	10 57 848 6	MONITOR KABINE ANBAU
HALTER	10556597	12	1	174	11 24 114 0	KUEHLER EINBAU WASSER
HALTER	10575980	30	3	308	11 24 483 7	BEF-TEILE OW
HALTER	10579104	10	1	168	10 51 948 1	ANSAUGROHR OEL
HALTER	10584123	47	1	290	11 24 409 0	VERKLEIDUNG OW EINBAU KP
HALTER	10584124	48	1	290	11 24 409 0	VERKLEIDUNG OW EINBAU KP
HALTER	10591343	54	1	356	11 27 970 6	KABINE KPL
HALTER	11218236	70	1	460	11 23 820 3	ANLENKSTUECK KPL
HALTER	11242757	42	1	196	11 24 114 5	ANLAGE HARNSTOFF EINBAU
HALTER	11250382	3	1	174	11 24 114 0	KUEHLER EINBAU WASSER
HALTER	11251056	8	1	181	11 24 114 1	KUEHLER EINBAU LADELUFT
HALTER	11262894	3	1	389	11 26 095 6	STEUERKONSOLE RE KPL
HALTER	11271098	10	1	595	11 27 109 7	FANGSTANGE NRS
HALTER	11925182	63	1	196	11 24 114 5	ANLAGE HARNSTOFF EINBAU
HALTER	592290214	81	1	373	10 35 008 0	KABINE

Bezeichnung	Artikel	Pos.	Menge	Blatt	Baugruppe	Bezeichnung
HALTER	592290314	82	1	373	10 35 008 0	KABINE
HALTER	592290414	84	1	373	10 35 008 0	KABINE
HALTER	954229003	101	1	310	11 24 483 7	BEF-TEILE OW
HALTER	992154714	11	1	669	11 22 382 1	KABINENPODEST NRS
HALTER	992415314	10	1	593	99 24 978 14	AL EL
HALTER ANBAU	10146587	10	1	280	10 15 028 8	KABELBAUM ANBAU
HALTER KAMERA	385137114	13	1	656	10 58 064 7	VIDEOUEBERWACHUNGSANL
HALTER KPL	10584210	49	1	290	11 24 409 0	VERKLEIDUNG OW EINBAU KP
HALTER KPL	11269018	11	2	616	10 55 722 4	STURZSICHERUNG NRS
HALTER KPL	11309625	57	1	356	11 27 970 6	KABINE KPL
HALTER SCHWK	10579806	41	1	196	11 24 114 5	ANLAGE HARNSTOFF EINBAU
HALTER SCHWK	11247880	14	1	186	11 24 114 2	ANSAUGANLAGE LUFT
HALTERUNG	10588168	18	1	58	10 58 163 4	KABINENAUFHAENGUNG KPL
HALTERUNGSSCHELLE	7362546	55	16	196	11 24 114 5	ANLAGE HARNSTOFF EINBAU
HALTERUNGSSCHELLE	7382085	40	2	280	10 15 028 8	KABELBAUM ANBAU
HALTESCHEIBE	944112203	51	1	350	90 01 376 2	DREHWERKANTRIEB
HALTESCHEIBE	944169103	36	1	350	90 01 376 2	DREHWERKANTRIEB
HALTESCHEIBE	944228903	16	1	350	90 01 376 2	DREHWERKANTRIEB
HALTESEIL	10350539	10	2	602	97 05 997 03	ZWISCHENABSPANNUNG NR
HALTESEIL	774760214	1	6	602	97 05 997 03	ZWISCHENABSPANNUNG NR
HALTESEIL	774760314	4	6	602	97 05 997 03	ZWISCHENABSPANNUNG NR
HALTESEIL	774760414	3	6	602	97 05 997 03	ZWISCHENABSPANNUNG NR
HALTESEIL	774760514	2	8	602	97 05 997 03	ZWISCHENABSPANNUNG NR
HALTESEIL	790538014	9	2	602	97 05 997 03	ZWISCHENABSPANNUNG NR
HALTESTANGE	10226400	10	2	502	99 24 404 14	HALTESTANGE KPL
HALTESTANGE	10226401	10	2	508	99 24 405 14	HALTESTANGE KPL
HALTESTANGE	10226401	10	4	512	99 24 406 14	HALTESTANGE KPL
HALTESTANGE	10336904	10	2	489	99 26 417 14	HALTESTANGE KPL
HALTESTANGE	10336970	10	2	472	99 30 060 14	HALTESTANGE KPL
HALTESTANGE	10337309	10	2	524	99 24 594 14	HALTESTANGE KPL
HALTESTANGE	385025414	10	2	558	95 70 956 14	HALTESTANGE KPL
HALTESTANGE	958552214	11	2	558	95 70 956 14	HALTESTANGE KPL
HALTESTANGE	958556314	23	4	564	99 23 415 14	RUECKHALTESTANGE
HALTESTANGE	958775914	11	2	564	99 23 415 14	RUECKHALTESTANGE
HALTESTANGE KPL	957095614	12	1	551	99 34 394 14	SPITZEN AL KPL
HALTESTANGE KPL	992440414	12	1	491	11 24 570 4	ZWISCHENSTUECK MONTAGE
HALTESTANGE KPL	992440514	12	1	505	11 24 571 0	ZWISCHENSTUECK MONTAGE
HALTESTANGE KPL	992440614	12	1	509	11 24 571 6	ZWISCHENSTUECK MONTAGE
HALTESTANGE KPL	992459414	14	1	514	11 24 132 4	AL KOPF KPL
HALTESTANGE KPL	992641714	11	1	483	11 23 937 8	A-BOCK 1 MONTAGEEINHEIT
HALTESTANGE KPL	993006014	57	1	460	11 23 820 3	ANLENKSTUECK KPL
HANDENTLUEFTUNGSPUMPE	10129218	4	1	193	10 55 091 1	KRAFTSTOFFVORFILTER AN
HANDHEBELFETTPRESSE	10445635	13	1	52	11 27 315 5	ZENTRALSCHMIERUNG
HANDHEBELPRESSE 400B	885602114	4	1	455	10 56 183 8	WERKZEUG
HANDKURBEL	616155414	10	1	469	61 61 541 14	KABELTROMMEL
HANDLAUF	10518461	41	1	417	11 89 365 0	RAUPENTRAEGER RE KPL
HANDLAUF	10518461	42	1	428	11 89 365 1	RAUPENTRAEGER LI KPL
HANDLAUF	10523559	11	1	417	11 89 365 0	RAUPENTRAEGER RE KPL
HANDLAUF	10523559	11	1	428	11 89 365 1	RAUPENTRAEGER LI KPL
HANDRAD	5609144	53	1	388	10 28 999 3	SCHWINGSYSTEM
HARNSTOFFBEHAELTER	11242408	6	1	196	11 24 114 5	ANLAGE HARNSTOFF EINBAU
HAUPT EZW HYDR	10519687	2	1	320	10 51 968 6	EZW OW EINBAU KPL
HAUPTDUESE SOLEX 0.8MM	714001914	38	2	8	11 29 618 6	OW HYDR
HAUPTDUESE SOLEX 0.8MM	714001914	5	1	659	10 51 728 1	VERROHRUNG HYDR
HAUPTDUESE SOLEX 1.2MM	714002114	7	1	573	10 51 726 2	VERROHRUNG HYDR
HEBEL	10447749	5	1	24	10 44 510 5	SCHNELLVERSCHLUSSKUPPL
HEBEL	10447749	5	1	407	10 44 510 2	SCHNELLVERSCHLUSSKUPPL
HEBEL	10447749	5	1	408	10 44 510 1	SCHNELLVERSCHLUSSKUPPL
HEBEL	11909498	160	1	384	59 22 930 14	KLIMAGERAET
HEBEL SCHWK	992751514	18	2	618	10 51 971 3	SELBSTVERLADESYSTEM NR

Bezeichnung	Artikel	Pos.	Menge	Blatt	Baugruppe	Bezeichnung
HECKSCHEIBE	592289014	48	1	372	10 35 008 0	KABINE
HEIZFLANSCH ANBAU	9078314	260	1	202	10 14 032 7	DIESELMOTOR
HEIZFLANSCH VORM.	10299988	1	1	253	90 78 314	HEIZFLANSCH ANBAU
HELILAMPE EINBAU NRS	11215462	1	1	590	11 21 546 1	HELILEUCHTE NRS
HELILEUCHTE NRS	11215461	566	1	3	01 38 362 14	LR 1300 SX
HILFSSEIL	606655308	2	1	532	92 75 218 08	ENDSCHALTER HUB OBEN
HINDERNISLEUCHTE	10226144	31	2	593	99 24 978 14	AL EL
HITZESCHUTZ MIT BEFEST.	10147370	415	1	202	10 14 032 7	DIESELMOTOR
HITZESCHUTZBLECH	10147371	1	1	267	10 14 737 0	HITZESCHUTZ MIT BEFEST.
HITZESCHUTZBLECH	11382888	10	1	252	10 14 967 6	VERBINDUNGSLEITUNG ANBA
HOCHDRUCKPUMPE MIT BEFE	10150857	171	1	201	10 14 032 7	DIESELMOTOR
HOEHENSICHERUNGSGERAE	10556014	3	1	605	10 55 601 1	ABSTURZSICHERUNG KPL
HOHLSCHRAUBE	10151637	2	1	209	10 15 163 4	KOLBENKUEHLUNG VORM.
HOHLSCHRAUBE 10X1 9SMN	9080466	3	5	261	10 14 821 7	ROHRLEITUNG ANBAU
HOHLSCHRAUBE DIN 7643 10X	4079240	17	1	246	10 14 588 5	LECKOELRUECKLAUF
HOHLSCHRAUBE DIN 7643 12X	4980741	13	1	269	10 14 511 2	ABGASSTUTZEN ANBAU
HOHLSCHRAUBE DIN 7643 15	4981226	6	6	245	10 14 333 9	KRAFTSTOFFLEITUNGEN
HOHLSCHRAUBE DIN 7643 15X	10129819	8	1	245	10 14 333 9	KRAFTSTOFFLEITUNGEN
HOHLSCHRAUBE DIN 7643 8X	4980664	10	1	246	10 14 588 5	LECKOELRUECKLAUF
HOHLSCHRAUBE DIN 7643 M1	4079160	5	7	246	10 14 588 5	LECKOELRUECKLAUF
HOHLSCHRAUBE DIN 7643 M1	4079160	8	1	270	10 14 622 4	TAKTVENTIL
HOHLSCHRAUBE R1/2"	10588723	1	1	479	59 20 224 14	LASTHALTEVENTIL
HUBLASCHE KPL	11890636	16	1	624	11 23 619 7	SELBSTVERLADESYSTEM NR
HUELSE	11267440	2	1	90	11 06 730 4	ABSCHALTVENTIL
HUELSE	11267453	3	1	92	11 26 744 7	WECHSELVENTIL
HUELSE	9267340	10	1	99	92 67 343	ENTLUEFTUNGSVENTIL
HUELSE 14/25X26 S235JRH;E	11276612	5	1	181	11 24 114 1	KUEHLER EINBAU LADELUFT
HUELSE 20/13.5X44 AISI 316	10571340	14	2	174	11 24 114 0	KUEHLER EINBAU WASSER
HUELSE 8X0.4	501507314	15	1	579	54 02 702 14	SEILTROMMEL KPL
HUELSE NG32/RD60/23X85	11226016	20	1	346	51 14 347 14	DW SICHERUNGSBLOCK
HUPE	614046114	81	1	357	11 27 973 6	KABINE EL
HUTMUTTER DIN 1587 M8 6	412100214	5	8	669	11 22 382 1	KABINENPODEST NRS
HYDRAULIKSCHLAUCH	510511814	37	5	417	11 89 365 0	RAUPENTRAEGER RE KPL
HYDRAULIKSCHLAUCH	510511814	37	5	428	11 89 365 1	RAUPENTRAEGER LI KPL
HYDRAULIKSCHLAUCH	510559314	43	2.5	174	11 24 114 0	KUEHLER EINBAU WASSER
INJEKTOR KPL.	10144093	13	1	196	11 24 114 5	ANLAGE HARNSTOFF EINBAU
INJEKTOR MIT BEFEST.	10152867	190	6	201	10 14 032 7	DIESELMOTOR
INNENLAMELLE	501540514	98	7	339	99 04 645 14	ANTRIEB
INNENLAMELLE	503192901	9	9	423	93 95 895 01	BREMSLAMELLENSATZ
INNENLAMELLE	503199401	5	7	353	93 93 478 01	BREMSLAMELLENSATZ
INNENLAMELLE	540287614	6	7	351	50 20 383 01	LAMELLENBREMSE
INNENLEUCHTE	607147008	41	1	357	11 27 973 6	KABINE EL
INNENLEUCHTE	607147008	41	1	360	10 55 963 5	SCHALTSCHR X1
INNENRAD	512406114	11	1	578	54 02 701 14	PLANETENSTUFE
INNENRAD	512406214	21	1	578	54 02 701 14	PLANETENSTUFE
INNENRAD	927562801	25	1	350	90 01 376 2	DREHWERKANTRIEB
INNENRAD	944378903	60	1	421	96 93 178 01	FAHRANTRIEB
INNENRAD	944403803	10	1	421	96 93 178 01	FAHRANTRIEB
INNENRAD	944406703	65	1	421	96 93 178 01	FAHRANTRIEB
INNENRING	747401901	71	1	350	90 01 376 2	DREHWERKANTRIEB
INNENSECHSKANTSCHRAUBE	11250990	420	4	79	11 24 682 0	VERTEILERGETRIEBE
INNENSECHSKANTSCHRAUB	11290853	460	1	79	11 24 682 0	VERTEILERGETRIEBE
INNENSECHSKANTSCHRAUB	11290854	465	1	79	11 24 682 0	VERTEILERGETRIEBE
ISOLIERSCHLAUCH	603000308	86	1.2	554	10 57 651 9	KABELSATZ
ISOLIERSCHLAUCH	603000408	17	2.3	294	11 24 409 1	VERKLEIDUNG
ISOLIERSTUECK	10227563	79	2	360	10 55 963 5	SCHALTSCHR X1
ISOLIERUNG	11892804	18	1	662	11 23 189 1	KLIMAANLAGE NRS
JACK-UP SYSTEM HYDR NRS	10553993	2	1	640	11 89 569 0	SELBSTVERLADESYSTEM NR
JACK-UP SYSTEM HYDR NRS	11894080	2	1	634	11 89 568 5	SELBSTVERLADESYSTEM NR
KABEL	11234650	150	4	358	11 27 973 6	KABINE EL

Bezeichnung	Artikel	Pos.	Menge	Blatt	Baugruppe	Bezeichnung
KABEL	11240499	3	1	653	10 53 352 4	KABINE EL
KABEL WINDGEBER	918361414	41	1	553	10 57 651 9	KABELSATZ
KABELBAUM	10153986	1	1	201	10 14 032 7	DIESELMOTOR
KABELBAUM	10153986	1	1	280	10 15 028 8	KABELBAUM ANBAU
KABELBAUM ANBAU	10150288	580	1	203	10 14 032 7	DIESELMOTOR
KABELBINDER	11234767	130	35	28	11 24 519 0	OW EL
KABELBINDER	11234767	125	20	197	11 24 114 5	ANLAGE HARNSTOFF EINBAU
KABELBINDER	603202314	99	2	280	10 15 028 8	KABELBAUM ANBAU
KABELDURCHFUEHRUNG KAB	916525114	31	1	357	11 27 973 6	KABINE EL
KABELLEITER SCHWK	11246919	42	1	308	11 24 483 7	BEF-TEILE OW
KABELLEITER SCHWK	11247023	61	1	310	11 24 483 7	BEF-TEILE OW
KABELLEITER SCHWK	11247131	62	1	310	11 24 483 7	BEF-TEILE OW
KABELLEITER SCHWK	11247158	48	1	308	11 24 483 7	BEF-TEILE OW
KABELLEITER SCHWK	11247207	50	1	308	11 24 483 7	BEF-TEILE OW
KABELLEITER SCHWK	11265089	65	1	310	11 24 483 7	BEF-TEILE OW
KABELSATZ	10223208	30	1	384	59 22 930 14	KLIMAGERAET
KABELSATZ	10575599	21	1	515	10 53 141 3	AL KOPF EL
KABELSATZ	10576519	21	1	552	99 33 094 14	NADEL EL
KABELSATZ	11376327	582	1	203	10 14 032 7	DIESELMOTOR
KABELSATZ 1 ANLENKSTUECK	11901511	21	1	465	11 90 150 9	ANLENKSTUECK EL
KABELSATZ ANBAU	10150287	2	1	280	10 15 028 8	KABELBAUM ANBAU
KABELSATZ ANBAU	11425228	8	1	280	10 15 028 8	KABELBAUM ANBAU
KABELSCHUH	602206114	24	1	34	10 56 645 8	KLEMMKASTEN
KABELSCHUH	602206514	74	2	28	11 24 519 0	OW EL
KABELSCHUH	602213314	27	2	555	10 57 652 3	KLEMMDOSE
KABELSTRANG	10226573	91	1	467	11 90 151 1	KABELSATZ 1 ANLENKSTUECK
KABELSTRANG	10226574	3	1	571	10 51 743 9	SEILEINZIEHWINDE KPL NRS
KABELSTRANG	10519084	203	1	358	11 27 973 6	KABINE EL
KABELSTRANG	10540846	98	1	358	11 27 973 6	KABINE EL
KABELSTRANG	11239085	11	1	35	11 23 908 2	STEUERPULT
KABELSTRANG	11259039	206	1	358	11 27 973 6	KABINE EL
KABELSTRANG	11265111	11	1	468	91 92 528 14	KABELTROMMEL
KABELSTRANG	11912031	205	1	358	11 27 973 6	KABINE EL
KABELSTRANG BETANKUNG	10521560	60	1	679	10 52 155 9	MODUL BETANKUNGSANLAG
KABELSTRANG W 1	11247122	11	1	163	11 24 448 7	ZENTRALAGGREGAT EL
KABELSTRANG W 10	10559638	25	1	360	10 55 963 5	SCHALTSCHR X1
KABELSTRANG W 19	10519082	201	1	358	11 27 973 6	KABINE EL
KABELSTRANG W 2	11247121	11	1	27	11 24 519 0	OW EL
KABELSTRANG W 20	11261603	202	1	358	11 27 973 6	KABINE EL
KABELSTRANG W 22	10519085	204	1	358	11 27 973 6	KABINE EL
KABELSTRANG W 3	10563643	13	1	27	11 24 519 0	OW EL
KABELSTRANG W 40	10563800	41	1	486	10 53 120 7	A-BOCK EL
KABELSTRANG W 40	11314473	50	1	486	10 53 120 7	A-BOCK EL
KABELSTRUMPF	602707214	90	1	454	10 56 187 5	WERKZEUGAUSRUESTUNG
KABELSTRUMPF	602707414	91	1	454	10 56 187 5	WERKZEUGAUSRUESTUNG
KABELTROMMEL	616154114	21	1	468	91 92 528 14	KABELTROMMEL
KABELTROMMEL	919252814	31	1	465	11 90 150 9	ANLENKSTUECK EL
KABELVERSCHRAUBUNG	10045155	21	2	466	11 90 151 1	KABELSATZ 1 ANLENKSTUECK
KABELVERSCHRAUBUNG	10045155	34	1	531	97 14 959 03	SPITZENENDSCHALTER EL
KABELVERSCHRAUBUNG	10045155	21	4	553	10 57 651 9	KABELSATZ
KABELVERSCHRAUBUNG	10045156	22	1	553	10 57 651 9	KABELSATZ
KABELVERSCHRAUBUNG	10045156	35	1	553	10 57 651 9	KABELSATZ
KABELVERSCHRAUBUNG	10045157	22	1	466	11 90 151 1	KABELSATZ 1 ANLENKSTUECK
KABELVERSCHRAUBUNG	10045157	37	1	466	11 90 151 1	KABELSATZ 1 ANLENKSTUECK
KABELVERSCHRAUBUNG	602440101	37	2	593	99 24 978 14	AL EL
KABELVERSCHRAUBUNG	602440301	23	1	466	11 90 151 1	KABELSATZ 1 ANLENKSTUECK
KABELVERSCHRAUBUNG	602440301	45	1	466	11 90 151 1	KABELSATZ 1 ANLENKSTUECK
KABELVERSCHRAUBUNG	693148214	55	1	679	10 52 155 9	MODUL BETANKUNGSANLAG
KABINE	10350080	10	1	356	11 27 970 6	KABINE KPL
KABINE EL	10533524	50	1	652	10 53 246 1	KAMERAUEBERWACHUNG

Bezeichnung	Artikel	Pos.	Menge	Blatt	Baugruppe	Bezeichnung
KABINE EL	11279736	3	1	356	11 27 970 6	KABINE KPL
KABINE KPL	11279706	30	1	2	01 38 362 14	LR 1300 SX
KABINE REST EL	11215302	50	1	592	11 21 529 8	WARNLICHT EL NRS
KABINENAUFHAENGUNG KPL	10581634	35	1	6	11 24 047 9	OW KPL
KABINENNEIGUNG EL NRS	10531224	3	1	658	10 51 728 0	KABINENNEIGUNG NRS
KABINENNEIGUNG NRS	10517280	719	1	3	01 38 362 14	LR 1300 SX
KABINENPODEST NRS	11223821	736	1	4	01 38 362 14	LR 1300 SX
KAEFIGMUTTER M10-R-140-32	413003308	80	32	286	11 24 114 6	ABDECKUNG
KAEFIGMUTTER M10-R-140-32	413003308	38	18	306	11 24 922 2	ABDECKUNG UNTERSEITE
KAEFIGMUTTER M10-R-140-47	413003508	82	10	286	11 24 114 6	ABDECKUNG
KAEFIGMUTTER M10-R-140-47	413003508	58	4	290	11 24 409 0	VERKLEIDUNG OW EINBAU KP
KAEFIGMUTTER M10-R-140-62	413013314	81	8	286	11 24 114 6	ABDECKUNG
KAEFIGMUTTER M10-R-140-62	413013314	13	24	304	10 54 591 0	MOTORABDECKUNG
KAEFIGMUTTER M10-RR-140-4	485549914	21	2	40	10 51 961 6	OELKUEHLER EINBAU
KAEFIGMUTTER M10-RR-140-4	485549914	2	8	62	10 56 069 4	MODULE EINBAU
KAEFIGMUTTER M10-RR-140-4	485549914	32	53	306	11 24 922 2	ABDECKUNG UNTERSEITE
KAEFIGMUTTER M10-RR-140-6	485550014	19	4	60	10 56 067 3	BATTERIE EINBAU KPL
KAEFIGMUTTER M10-RR-140-6	485550014	29	21	288	11 24 409 0	VERKLEIDUNG OW EINBAU KP
KAEFIGMUTTER M10-RR-140-6	485550014	25	2	306	11 24 922 2	ABDECKUNG UNTERSEITE
KAEFIGMUTTER M8-R-123-47 S	413003208	9	2	661	11 22 037 2	FUSSPEDAL EL EINBAU
KAEFIGMUTTER M8-RR-123-4	485550114	61	5	290	11 24 409 0	VERKLEIDUNG OW EINBAU KP
KAEFIGMUTTER M8-RR-123-4	485550114	4	4	332	99 29 389 14	SEITENTEIL
KAEFIGMUTTER M8-RR-123-4	485550114	4	4	333	99 29 392 14	SEITENTEIL
KAEFIGMUTTER M8-RR-123-4	485550114	16	2	335	99 29 386 14	KONSOLE KPL
KAEFIGMUTTER M8-RR-123-4	485550114	16	2	336	99 29 434 14	KONSOLE KPL
KAEFIGMUTTER M8-RR-123-4	485550114	30	3	356	11 27 970 6	KABINE KPL
KAEFIGMUTTER M8-RR-123-4	485550114	43	2	586	10 55 372 1	DACHGELAENDER NRS
KAMERA CCD	10024012	31	1	652	10 53 246 1	KAMERAUEBERWACHUNG
KAMERA CCD	10024012	31	1	654	10 50 775 0	KAMERAUEBERWACHUNG
KAMERAUEBERWACHUNG	10507750	8	1	651	11 89 400 8	VIDEOUEBERWACHUNGSANL
KAMERAUEBERWACHUNG	10532461	7	1	651	11 89 400 8	VIDEOUEBERWACHUNGSANL
KAMERAUEBERWACHUNG	11893352	3	1	651	11 89 400 8	VIDEOUEBERWACHUNGSANL
KANTENSCHUTZ FLEXIBEL	10352462	17	0.422	495	11 28 390 8	AL BEGEHUNG
KANTENSCHUTZ FLEXIBEL	10352462	17	0.422	507	11 28 583 8	AL BEGEHUNG
KANTENSCHUTZ FLEXIBEL	10352462	17	0.422	511	11 28 626 1	AL BEGEHUNG
KANTENSCHUTZ FLEXIBEL	10352462	15	0.22	617	11 26 901 8	HALTER KPL
KANTENSCHUTZ FLEXIBEL	262105314	14	9	294	11 24 409 1	VERKLEIDUNG
KANTENSCHUTZ FLEXIBEL	262105314	2	1.1	296	10 57 883 5	TUER
KANTENSCHUTZ METERWAR	226016702	29	2.18	306	11 24 922 2	ABDECKUNG UNTERSEITE
KANTENSCHUTZ METERWAR	226016702	30	1.11	306	11 24 922 2	ABDECKUNG UNTERSEITE
KANTENSCHUTZ METERWAR	226016702	31	1.19	306	11 24 922 2	ABDECKUNG UNTERSEITE
KANTENSCHUTZ METERWAR	226016702	33	1.24	306	11 24 922 2	ABDECKUNG UNTERSEITE
KANTENSCHUTZ METERWAR	226016702	34	1.29	306	11 24 922 2	ABDECKUNG UNTERSEITE
KANTENSCHUTZ METERWAR	226016702	35	0.57	306	11 24 922 2	ABDECKUNG UNTERSEITE
KANTENSCHUTZ METERWAR	226016702	36	0.85	306	11 24 922 2	ABDECKUNG UNTERSEITE
KANTENSCHUTZ METERWAR	226016702	37	1.2	306	11 24 922 2	ABDECKUNG UNTERSEITE
KANTENSCHUTZ METERWAR	226016702	39	0.36	306	11 24 922 2	ABDECKUNG UNTERSEITE
KANTENSCHUTZ METERWAR	226016702	40	0.35	306	11 24 922 2	ABDECKUNG UNTERSEITE
KANTENSCHUTZ METERWAR	226016702	22	0.45	468	91 92 528 14	KABELTROMMEL
KANTENSCHUTZ METERWAR	226017802	76	4	461	11 23 820 3	ANLENKSTUECK KPL
KANTENSCHUTZ METERWAR	226017802	13	1.132	492	11 24 570 3	AL ZWISCHENSTUECK KPL
KANTENSCHUTZ METERWAR	226017802	13	1.132	506	11 24 570 9	AL ZWISCHENSTUECK KPL
KANTENSCHUTZ METERWAR	226017802	13	1.132	510	11 24 571 5	AL ZWISCHENSTUECK KPL
KAPPE	11239908	7	1	631	59 21 584 14	SENKBREMSVENTIL
KARABINERHAKEN	10508505	17	1	595	11 27 109 7	FANGSTANGE NRS
KARABINERHAKEN	744010014	2	1	412	11 91 872 5	KETTE KPL
KARABINERHAKEN	744010414	5	2	426	99 08 357 14	ANHAENGEKETTE
KARABINERHAKEN	744011114	12	5	292	11 24 409 1	VERKLEIDUNG
KBA-RING	11351303	3	1	221	10 14 636 7	KOLBEN KPL.
KEGEL	9266085	12	1	106	92 78 875	DRUCKABSCHNEIDUNG

Bezeichnung	Artikel	Pos.	Menge	Blatt	Baugruppe	Bezeichnung
KEGELROLLENLAGER	10355730	15	1	156	11 21 593 6	PUMPENELEMENT
KEGELROLLENLAGER	10355731	16	1	156	11 21 593 6	PUMPENELEMENT
KEGELROLLENLAGER	7462008	12	1	350	90 01 376 2	DREHWERKANTRIEB
KEGELROLLENLAGER	746224201	3	1	350	90 01 376 2	DREHWERKANTRIEB
KEGELROLLENLAGER	746225801	4	1	421	96 93 178 01	FAHRANTRIEB
KEGELROLLENLAGER	761008703	3	1	421	96 93 178 01	FAHRANTRIEB
KEGELSCHMIERNIPPEL	7001228	18	2	64	10 51 969 4	A-BOCK AUFRICHTZYL EINBA
KEGELSCHMIERNIPPEL	774301101	65	1	577	59 20 694 14	WINDE
KEGELSCHMIERNIPPEL	7743242	5	2	63	99 23 451 14	ANLENKBOLZEN EINBAU
KEGELSCHMIERNIPPEL	7743242	16	2	485	11 24 444 4	A-BOCK 1 KPL
KEGELSCHMIERNIPPEL	7743242	28	4	557	11 28 744 5	MONTAGETEILE
KEGELSCHMIERNIPPEL	7743242	18	4	639	11 89 568 6	SELBSTVERLADESYSTEM NR
KEGELSTOPFEN	779006601	89	1	350	90 01 376 2	DREHWERKANTRIEB
KEGELSTOPFEN	779006901	85	1	421	96 93 178 01	FAHRANTRIEB
KEILRIPPENRIEMEN	11482412	7	1	256	10 14 286 0	KLIMAKOMPRESSOR ANBAU
KEILSICHERUNGSSCHEIBE M	10536579	19	4	460	11 23 820 3	ANLENKSTUECK KPL
KEILSICHERUNGSSCHEIBE M	10536579	16	4	518	11 28 610 5	ARRETIERUNG KPL
KEILSICHERUNGSSCHEIBE M	10536580	17	2	561	10 55 753 7	SPITZENENDSCHALTER LI EIN
KEILSICHERUNGSSCHEIBE M	10536580	17	2	562	10 55 757 6	SPITZENENDSCHALTER RE E
KEILSICHERUNGSSCHEIBE M	10536580	52	16	598	99 10 116 14	SEILFUEHRUNG
KEILSICHERUNGSSCHEIBE M	10536580	11	8	670	10 52 293 0	DW GEBER NRS
KEILSICHERUNGSSCHEIBE M	10536581	24	8	485	11 24 444 4	A-BOCK 1 KPL
KEILSICHERUNGSSCHEIBE M	10536581	29	8	526	99 23 398 14	ROLLENSATZ
KEILSICHERUNGSSCHEIBE M	10536581	37	4	557	11 28 744 5	MONTAGETEILE
KEILSICHERUNGSSCHEIBE M	10536581	18	4	561	10 55 753 7	SPITZENENDSCHALTER LI EIN
KEILSICHERUNGSSCHEIBE M	10536581	18	4	562	10 55 757 6	SPITZENENDSCHALTER RE E
KEILSICHERUNGSSCHEIBE M	10536582	21	13	320	10 51 968 6	EZW OW EINBAU KPL
KEILSICHERUNGSSCHEIBE M	10536582	1	8	329	99 29 258 14	EZW ROLLENPAKET
KEILSICHERUNGSSCHEIBE M1	7024427	30	8	526	99 23 398 14	ROLLENSATZ
KEILSICHERUNGSSCHEIBE M1	7024427	36	20	557	11 28 744 5	MONTAGETEILE
KEILSICHERUNGSSCHEIBE M1	7623374	31	16	320	10 51 968 6	EZW OW EINBAU KPL
KEILSICHERUNGSSCHEIBE M2	10536600	15	22	320	10 51 968 6	EZW OW EINBAU KPL
KEILSICHERUNGSSCHEIBE M6	10536576	20	4	617	11 26 901 8	HALTER KPL
KEILSICHERUNGSSCHEIBE M8	10536577	16	4	561	10 55 753 7	SPITZENENDSCHALTER LI EIN
KEILSICHERUNGSSCHEIBE M8	10536577	16	4	562	10 55 757 6	SPITZENENDSCHALTER RE E
KERBNAGEL ISO 8746 2X6 ST	431500401	92	2	350	90 01 376 2	DREHWERKANTRIEB
KERBNAGEL ISO 8746 2X6 ST	431500401	96	2	421	96 93 178 01	FAHRANTRIEB
KETTE	740000208	1	0.4	412	11 91 872 5	KETTE KPL
KETTE	740000208	20	3	527	99 30 800 14	SPITZENENDSCHALTER EINBA
KETTE	740000908	4	0.624	426	99 08 357 14	ANHAENGEKETTE
KETTE KPL	10350940	22	4	618	10 51 971 3	SELBSTVERLADESYSTEM NR
KETTE KPL	11918725	25	2	398	11 89 300 5	VERROHRUNG HYDR
KETTENVERBINDUNGSSCHL	773967214	2	4	426	99 08 357 14	ANHAENGEKETTE
KFZ-LEITUNG	10870540	251	10.7	34	10 56 645 8	KLEMMKASTEN
KFZ-LEITUNG	10870540	26	0.12	555	10 57 652 3	KLEMMDOSE
KIPPHEBELBOCK KPL.	10148438	81	6	201	10 14 032 7	DIESELMOTOR
KIPPHEBELBOCK VORM.	10142641	1	1	223	10 14 843 8	KIPPHEBELBOCK KPL.
KLAPPE	11909480	100	1	384	59 22 930 14	KLIMAGERAET
KLAPPE KPL	592289514	57	1	372	10 35 008 0	KABINE
KLAPPKONSOLE	10564433	10	4	639	11 89 568 6	SELBSTVERLADESYSTEM NR
KLEBESCHILD	11228726	20	1	607	10 55 280 7	GITTERROST KPL
KLEBESCHILD	11228726	17	1	615	10 55 514 8	STURZSICHERUNG NRS
KLEBESCHILD	11228734	23	1	604	10 55 601 0	STURZSICHERUNG NRS
KLEBESCHILD	11228734	16	1	608	11 29 473 7	LAUFSTEG ZWISCHENSTUEC
KLEBESCHILD	11228734	17	1	612	11 29 474 2	LAUFSTEG ZWISCHENSTUEC
KLEBESCHILD	11228734	19	1	613	11 29 474 3	LAUFSTEG ZWISCHENSTUEC
KLEBESCHILD	11228734	18	1	615	10 55 514 8	STURZSICHERUNG NRS
KLEBSTOFF	811208201	118	1	131	10 14 131 6	ANSCHLUSSPLATTE VORM.
KLEBSTOFF	8655023	118	1	98	10 11 835 0	ANSCHLUSSGEHAEUSE
KLEBSTOFF	8655023	104	1	204	11 38 961 7	KURBELGEHAEUSE KPL. MIT

Bezeichnung	Artikel	Pos.	Menge	Blatt	Baugruppe	Bezeichnung
KLEBSTOFF	8655032	119	1	100	10 11 835 7	RS ANSCHLUSSGEHAEUSE
KLEMMBUEGEL	10509133	3	2	60	10 56 067 3	BATTERIE EINBAU KPL
KLEMMDOSE	10572531	20	1	466	11 90 151 1	KABELSATZ 1 ANLENKSTUECK
KLEMMDOSE	10576523	20	1	553	10 57 651 9	KABELSATZ
KLEMMHAELFTE	602008508	57	6	174	11 24 114 0	KUEHLER EINBAU WASSER
KLEMMHAELFTE	602008808	38	4	430	11 31 390 8	MITTELTEIL KPL
KLEMMHAELFTE	602010114	36	16	430	11 31 390 8	MITTELTEIL KPL
KLEMMHAELFTE	602017114	72	4	460	11 23 820 3	ANLENKSTUECK KPL
KLEMMHAELFTE	602017114	19	4	495	11 28 390 8	AL BEGEHUNG
KLEMMHAELFTE	602017114	19	4	507	11 28 583 8	AL BEGEHUNG
KLEMMHAELFTE	602017114	19	4	511	11 28 626 1	AL BEGEHUNG
KLEMMHAELFTE	7365090	56	6	174	11 24 114 0	KUEHLER EINBAU WASSER
KLEMMHAELFTE	7404678	37	4	430	11 31 390 8	MITTELTEIL KPL
KLEMMHAELFTE	7413103	38	12	417	11 89 365 0	RAUPENTRAEGER RE KPL
KLEMMHAELFTE	7413103	38	12	428	11 89 365 1	RAUPENTRAEGER LI KPL
KLEMMHAELFTE	790303514	29	4	669	11 22 382 1	KABINENPODEST NRS
KLEMMHALTER B30	10537558	1	1	391	10 53 756 0	LEUCHTENHALTER KPL
KLEMMHEBEL	10555411	9	1	391	10 53 756 0	LEUCHTENHALTER KPL
KLEMMKASTEN	10566458	103	1	28	11 24 519 0	OW EL
KLEMMPROFIL	7014524	42	5	174	11 24 114 0	KUEHLER EINBAU WASSER
KLEMMPROFIL	7014524	30	4.5	286	11 24 114 6	ABDECKUNG
KLEMMRING	979896808	30	2	190	11 24 114 3	ABGASANLAGE
KLIMAANLAGE NRS	11231891	724	1	4	01 38 362 14	LR 1300 SX
KLIMAGERAET	592293014	124	1	373	10 35 008 0	KABINE
KLIMAKOMPRESSOR	10116767	1	1	256	10 14 286 0	KLIMAKOMPRESSOR ANBAU
KLIMAKOMPRESSOR ANBAU	10142860	340	1	202	10 14 032 7	DIESELMOTOR
KNEBEL	956049414	21	4	598	99 10 116 14	SEILFUEHRUNG
KNOPF	10289975	43	4	386	10 22 506 8	FAHRERSITZ
KNOPF	10504994	9	1	650	11 23 623 3	TASCHENSCHLOSS
KNOTENKETTE	740000801	16	2.3	294	11 24 409 1	VERKLEIDUNG
KOLBEN	10143510	1	1	221	10 14 636 7	KOLBEN KPL.
KOLBEN	10149655	1	1	207	10 13 845 0	ENDREGELVENTIL
KOLBEN	11226017	30	1	346	51 14 347 14	DW SICHERUNGSBLOCK
KOLBEN	11913123	2	1	92	11 26 744 7	WECHSELVENTIL
KOLBEN	9886591	6	1	229	10 12 948 0	OELKUEHLER VORM.
KOLBEN DS	513322214	30	1	643	10 33 671 2	ABSTUETZZYL
KOLBEN KPL.	10146367	70	6	201	10 14 032 7	DIESELMOTOR
KOLBENBOLZEN 16MNCR5	10282849	6	1	221	10 14 636 7	KOLBEN KPL.
KOLBENKUEHLDUESE	10151636	1	1	209	10 15 163 4	KOLBENKUEHLUNG VORM.
KOLBENKUEHLUNG	10142749	15	6	201	10 14 032 7	DIESELMOTOR
KOLBENKUEHLUNG VORM.	10151634	1	1	208	10 14 274 9	KOLBENKUEHLUNG
KOMPENSATOR	10141520	5	2	266	10 14 144 3	ABGASROHR VORM.
KOMPENSATOR	10149145	2	1	269	10 14 511 2	ABGASSTUTZEN ANBAU
KOMPRESSOR	12422298	4	1	196	11 24 114 5	ANLAGE HARNSTOFF EINBAU
KONSOLE	10552306	1	1	50	10 55 268 1	MITNEHMER EINBAU
KONSOLE	10579755	3	2	167	11 24 113 8	MOTORLAGER KPL
KONSOLE	10579779	5	1	167	11 24 113 8	MOTORLAGER KPL
KONSOLE	10579979	7	1	60	10 56 067 3	BATTERIE EINBAU KPL
KONSOLE	11215384	6	1	167	11 24 113 8	MOTORLAGER KPL
KONSOLE	11215385	13	1	186	11 24 114 2	ANSAUGANLAGE LUFT
KONSOLE	11247208	12	1	186	11 24 114 2	ANSAUGANLAGE LUFT
KONSOLE	11247464	9	1	190	11 24 114 3	ABGASANLAGE
KONSOLE	11247607	8	1	190	11 24 114 3	ABGASANLAGE
KONSOLE	11249800	2	2	167	11 24 113 8	MOTORLAGER KPL
KONSOLE	11249889	9	2	167	11 24 113 8	MOTORLAGER KPL
KONSOLE	11250222	4	2	167	11 24 113 8	MOTORLAGER KPL
KONSOLE	11263501	17	1	167	11 24 113 8	MOTORLAGER KPL
KONSOLE	11404751	3	1	252	10 14 967 6	VERBINDUNGSLEITUNG ANBA
KONSOLE	918585114	22	2	58	10 58 163 4	KABINENAUFHAENGUNG KPL
KONSOLE	954485303	64	1	310	11 24 483 7	BEF-TEILE OW

Bezeichnung	Artikel	Pos.	Menge	Blatt	Baugruppe	Bezeichnung
KONSOLE	992757514	11	4	316	10 52 656 0	MONTAGETEILE
KONSOLE HINTEN	11262893	1	1	389	11 26 095 6	STEUERKONSOLE RE KPL
KONSOLE KPL	992938614	4	1	331	99 33 537 14	SEILSCHUTZ EZW KPL
KONSOLE KPL	992943414	5	1	331	99 33 537 14	SEILSCHUTZ EZW KPL
KONSOLE SCHWK	10551670	33	2	529	99 48 521 14	SPITZEN AL KPL
KONSOLE SCHWK	11245759	2	2	588	11 24 147 8	UW PODEST
KONSOLE SCHWK	11245922	3	2	588	11 24 147 8	UW PODEST
KONTAKTBUCHSE	605601801	427	24	34	10 56 645 8	KLEMMKASTEN
KONTAKTBUCHSE	605610301	426	24	34	10 56 645 8	KLEMMKASTEN
KONTAKTSTIFT	605601701	35	5	466	11 90 151 1	KABELSATZ 1 ANLENKSTUECK
KONTAKTSTIFT	605601701	32	6	531	97 14 959 03	SPITZENENDSCHALTER EL
KONTAKTSTIFT	605601701	34	2	553	10 57 651 9	KABELSATZ
KONTAKTVERRIEGELUNG	693013414	12	1	676	10 52 957 6	BETANKUNGSPUMPE KPL
KONTAKTVERRIEGELUNG	7368242	52	3	357	11 27 973 6	KABINE EL
KONTAKTVERRIEGELUNG	7368248	94	1	358	11 27 973 6	KABINE EL
KONTROLLLEUCHTE	11258086	41	1	27	11 24 519 0	OW EL
KONUSLAGER	746923314	21	2	167	11 24 113 8	MOTORLAGER KPL
KOPFSTUETZE	737022103	12	1	356	11 27 970 6	KABINE KPL
KOPPELLASCHE	10226402	11	4	472	99 30 060 14	HALTESTANGE KPL
KOPPELLASCHE	10226402	11	4	502	99 24 404 14	HALTESTANGE KPL
KOPPELLASCHE	10226402	11	4	508	99 24 405 14	HALTESTANGE KPL
KOPPELLASCHE	10226402	11	8	512	99 24 406 14	HALTESTANGE KPL
KOPPELLASCHE	10226402	18	4	524	99 24 594 14	HALTESTANGE KPL
KOPPELLASCHE	10336761	11	8	489	99 26 417 14	HALTESTANGE KPL
KOPPELLASCHE	10348694	11	4	524	99 24 594 14	HALTESTANGE KPL
KOPPELLASCHE	385043714	18	4	564	99 23 415 14	RUECKHALTESTANGE
KOPPELLASCHE	919981214	23	2	557	11 28 744 5	MONTAGETEILE
KOPPELLASCHE	949911014	7	4	517	11 28 629 9	MONTAGETEILE
KOPPELLASCHE	949911114	12	8	558	95 70 956 14	HALTESTANGE KPL
KOPPELLASCHE	950411414	13	4	564	99 23 415 14	RUECKHALTESTANGE
KOPPELLASCHE	958339514	12	4	564	99 23 415 14	RUECKHALTESTANGE
KOPPELLASCHE	958339714	13	4	558	95 70 956 14	HALTESTANGE KPL
KRAFTMESSACHSE	11261289	1	2	480	11 29 259 6	KRAFTMESSACHSE EL
KRAFTMESSACHSE EL	11292596	3	1	474	11 29 259 8	RUECKFALLSTUETZE
KRAFTMESSLASCHE	10530243	31	2	486	10 53 120 7	A-BOCK EL
KRAFTSTOFF-FEINFILTERAN	10146797	201	1	202	10 14 032 7	DIESELMOTOR
KRAFTSTOFFANLAGE	11241144	50	1	73	11 24 048 0	ZENTRALAGGREGAT
KRAFTSTOFFFEINFILTER	10146753	1	1	243	10 14 679 7	KRAFTSTOFF-FEINFILTERAN
KRAFTSTOFFFEINFILTER	10429946	2	2	244	10 14 675 3	KRAFTSTOFFFEINFILTER
KRAFTSTOFFFILTER	11821872	38	1	196	11 24 114 5	ANLAGE HARNSTOFF EINBAU
KRAFTSTOFFLEITUNG	9076621	4	1	246	10 14 588 5	LECKOELRUECKLAUF
KRAFTSTOFFLEITUNGEN	10143339	212	1	202	10 14 032 7	DIESELMOTOR
KRAFTSTOFFSCHLAUCH	553128608	70	1	197	11 24 114 5	ANLAGE HARNSTOFF EINBAU
KRAFTSTOFFTANK EINBAU	10560732	16	1	6	11 24 047 9	OW KPL
KRAFTSTOFFTANK KPL	10560733	10	1	46	10 56 073 2	KRAFTSTOFFTANK EINBAU
KRAFTSTOFFTANK SCHWK	10560734	10	1	47	10 56 073 3	KRAFTSTOFFTANK KPL
KRAFTSTOFFVORFILTER	10303007	1	1	193	10 55 091 1	KRAFTSTOFFVORFILTER AN
KRAFTSTOFFVORFILTER AN	10550911	10	1	191	11 24 114 4	KRAFTSTOFFANLAGE
KREUZLASCHE	956507814	31	1	557	11 28 744 5	MONTAGETEILE
KREUZLASCHE	956507814	10	1	649	11 23 626 6	SEILHALTERUNG NRS
KREUZMEISTERSCH EL EINBA	10521602	15	1	2	01 38 362 14	LR 1300 SX
KRUEMMER	10153669	1	1	262	10 14 274 2	KUEHLMITTELKRUEMMER AN
KRUEMMER	11246836	15	1	186	11 24 114 2	ANSAUGANLAGE LUFT
KRUEMMER	550789808	16	1	186	11 24 114 2	ANSAUGANLAGE LUFT
KUEHLER	11267560	29	1	177	10 57 423 7	KUEHLER MOTOR
KUEHLER EINBAU LADELUFT	11241141	29	1	73	11 24 048 0	ZENTRALAGGREGAT
KUEHLER EINBAU WASSER	11241140	28	1	73	11 24 048 0	ZENTRALAGGREGAT
KUEHLER MOTOR	10225925	21	1	8	11 29 618 6	OW HYDR
KUEHLER MOTOR	10574237	10	1	174	11 24 114 0	KUEHLER EINBAU WASSER
KUEHLER MOTOR	10574239	1	1	181	11 24 114 1	KUEHLER EINBAU LADELUFT

Bezeichnung	Artikel	Pos.	Menge	Blatt	Baugruppe	Bezeichnung
KUEHLMITTEL	553078814	15	2.2	662	11 23 189 1	KLIMAANLAGE NRS
KUEHLMITTELKRUEMMER AN	10142742	382	1	202	10 14 032 7	DIESELMOTOR
KUEHLWASSERENTLUEFTUN	10142744	387	1	202	10 14 032 7	DIESELMOTOR
KUEHLWASSERLEITUNG	11381601	20	1	269	10 14 511 2	ABGASSTUTZEN ANBAU
KUEHLWASSERROHR	11250555	20	1	174	11 24 114 0	KUEHLER EINBAU WASSER
KUEHLWASSERROHR	11250556	21	1	174	11 24 114 0	KUEHLER EINBAU WASSER
KUEHLWASSERROHR	11269259	19	1	174	11 24 114 0	KUEHLER EINBAU WASSER
KUEHLWASSERROHR	11287692	18	1	174	11 24 114 0	KUEHLER EINBAU WASSER
KUEHLWASSERSCHLAUCH	11621769	49	1	174	11 24 114 0	KUEHLER EINBAU WASSER
KUEHLWASSERSCHLAUCH	11621769	50	1	174	11 24 114 0	KUEHLER EINBAU WASSER
KUEHLWASSERSCHLAUCH	11621769	5	0.5	191	11 24 114 4	KRAFTSTOFFANLAGE
KUEHLWASSERSCHLAUCH	11621769	61	1	196	11 24 114 5	ANLAGE HARNSTOFF EINBAU
KUEHLWASSERSCHLAUCH	11621772	51	1	174	11 24 114 0	KUEHLER EINBAU WASSER
KUEHLWASSERSCHLAUCH	11621772	60	1	196	11 24 114 5	ANLAGE HARNSTOFF EINBAU
KUEHLWASSERSCHLAUCH	11621777	48	1	174	11 24 114 0	KUEHLER EINBAU WASSER
KUEHLWASSERSCHLAUCH	11656331	47	1	174	11 24 114 0	KUEHLER EINBAU WASSER
KUGEL	11225403	2	1	406	10 44 656 6	WECHSELVENTIL
KUGEL	4901195	13	1	99	92 67 343	ENTLUEFTUNGSVENTIL
KUGELGELENK	10286648	4	1	653	10 53 352 4	KABINE EL
KUGELGELENK	10505322	50	1	478	10 09 917 3	DOPPELWIRKZYL
KUGELHAHN	510682014	39	1	8	11 29 618 6	OW HYDR
KUGELHAHN	510682014	1	1	456	91 90 239 14	LEITUNG HYDR
KUGELSCHEIBE DIN 6319 8.4X	10036473	4	1	237	10 15 286 7	INJEKTOR MIT BEFEST.
KUGELSCHEIBE DIN 6319 8.4X	10036473	2	1	239	10 14 114 0	RS DRUCKROHRSTUTZEN
KUGELSCHEIBE DIN 6319 8.4X	10036473	3	1	241	10 13 543 2	BEFESTIGUNG INJEKTOR
KUGELSCHEIBE DIN 6319 C8.4	11622278	3	1	238	10 15 315 1	DRUCKROHRSTUTZEN
KUGELSCHEIBE DIN 6319 C8.4	11622278	2	1	242	10 13 543 4	BEFESTIGUNG DRUCKROHR
KUGELZAPFEN	592288314	33	1	372	10 35 008 0	KABINE
KUGELZAPFEN	592288314	12	1	379	59 22 871 14	FRONTSCHEIBE KPL
KUPFERPASTE	10002552	132	1	268	10 14 013 6	ATL-ANBAU
KUPPLUNG	10348619	20	1	670	10 52 293 0	DW GEBER NRS
KUPPLUNG	11249334	2	1	172	11 24 113 9	ANBAUTEILE DIESELMOTOR
KUPPLUNGSDOSE	605612214	42	1	672	10 56 013 7	FREMDEINSPEISUNG BATTERI
KUPPLUNGSHUELSE	10117768	11	1	142	10 13 452 1	DURCHTRIEB
KUPPLUNGSHUELSE	10129873	11	1	139	10 12 987 4	DURCHTRIEB
KUPPLUNGSHUELSE	10130007	11	1	140	10 13 000 5	DURCHTRIEB
KUPPLUNGSHUELSE	10132360	11	1	141	10 13 235 7	ANBAUSATZ DURCHTRIEB
KUPPLUNGSHUELSE	10138069	11	1	143	10 13 806 8	DURCHTRIEB
KUPPLUNGSHUELSE	9073827	15	1	100	10 11 835 7	RS ANSCHLUSSGEHAEUSE
KUPPLUNGSSTUECK	10594064	13	1	75	11 24 773 5	AGGREGAT HYDR
KUPPLUNGSSTUECK	11290850	200	2	79	11 24 682 0	VERTEILERGETRIEBE
KURBELGEHAEUSE KPL. MIT	11389617	10	1	201	10 14 032 7	DIESELMOTOR
KURBELGEHAEUSE VORM.	10154385	1	1	204	11 38 961 7	KURBELGEHAEUSE KPL. MIT
KURBELGEHAEUSEENTLUEF	10142018	16	1	201	10 14 032 7	DIESELMOTOR
KURBELGEHAEUSEENTLUEFT	10136800	1	1	210	10 14 201 8	KURBELGEHAEUSEENTLUEF
KURBELWELLE MIT ZAHNRAD	10147437	50	1	201	10 14 032 7	DIESELMOTOR
KURBELWELLENANBAUTEILE	10141983	53	1	201	10 14 032 7	DIESELMOTOR
KURBELWELLENLAGERSATZ	9076458	51	1	201	10 14 032 7	DIESELMOTOR
L-PROFIL	10581992	51	2	460	11 23 820 3	ANLENKSTUECK KPL
L-RING JL50X2	429612001	57	1	421	96 93 178 01	FAHRANTRIEB
L-STECKVERSCHRAUBUNG	11922682	64	5	196	11 24 114 5	ANLAGE HARNSTOFF EINBAU
LADEGERAET	10567084	31	1	672	10 56 013 7	FREMDEINSPEISUNG BATTERI
LADELUFTKUEHLER	11932246	1	1	182	10 57 423 9	KUEHLER MOTOR
LADELUFTLEITUNG	10143612	1	1	252	10 14 967 6	VERBINDUNGSLEITUNG ANBA
LADELUFTLEITUNG	10143614	2	1	252	10 14 967 6	VERBINDUNGSLEITUNG ANBA
LADELUFTROHR	10562107	28	1	181	11 24 114 1	KUEHLER EINBAU LADELUFT
LADELUFTROHR	11250430	20	1	181	11 24 114 1	KUEHLER EINBAU LADELUFT
LADELUFTROHR	11250438	21	1	181	11 24 114 1	KUEHLER EINBAU LADELUFT
LADELUFTROHR	11250439	25	1	181	11 24 114 1	KUEHLER EINBAU LADELUFT
LADELUFTWELLSCHLAUCH	10521397	35	4	181	11 24 114 1	KUEHLER EINBAU LADELUFT

Bezeichnung	Artikel	Pos.	Menge	Blatt	Baugruppe	Bezeichnung
LAGER	11278605	10	1	579	54 02 702 14	SEILTROMMEL KPL
LAGER	11909482	120	1	384	59 22 930 14	KLIMAGERAET
LAGER GUMMI	726611214	18	4	433	99 26 718 14	PODEST
LAGER GUMMI	726612114	50	4	181	11 24 114 1	KUEHLER EINBAU LADELUFT
LAGER GUMMI	726612214	88	4	461	11 23 820 3	ANLENKSTUECK KPL
LAGER GUMMI	726612214	13	1	497	11 28 397 7	AUFFANGWANNE KPL
LAGER GUMMI	726612214	13	1	498	11 28 397 8	AUFFANGWANNE KPL
LAGER GUMMI	726612214	13	1	499	11 28 399 5	AUFFANGWANNE KPL
LAGER GUMMI	726612214	13	1	500	11 28 399 7	AUFFANGWANNE KPL
LAGER GUMMI	726613014	20	1	520	10 59 863 3	PENDEL KPL
LAGER GUMMI	726613614	30	4	174	11 24 114 0	KUEHLER EINBAU WASSER
LAGER GUMMI	726616208	55	2	586	10 55 372 1	DACHGELAENDER NRS
LAGER GUMMI	726616614	58	10	586	10 55 372 1	DACHGELAENDER NRS
LAGER GUMMI	726902614	21	4	296	10 57 883 5	TUER
LAGER GUMMI	726904014	37	1	58	10 58 163 4	KABINENAUFHAENGUNG KPL
LAGER GUMMI	726910114	19	3	58	10 58 163 4	KABINENAUFHAENGUNG KPL
LAGER GUMMI	726922114	37	2	529	99 48 521 14	SPITZEN AL KPL
LAGER GUMMI	726922214	13	4	40	10 51 961 6	OELKUEHLER EINBAU
LAGERBUCHSE	10121971	2	4	232	10 13 382 3	ABSAUGPUMPE VORM.
LAGERDECKEL	9072908	3	1	255	90 72 906	ZWISCHENRAD KPL
LAGERFLANSCH	11219918	6	1	80	10 53 430 7	V.PUMPE
LAGERHALTER	9887948	14	2	128	10 14 360 7	RS SCHWENKLAGER
LAGERRING	540272714	3	1	581	54 02 704 14	ABTRIEB KPL
LAGERSCHALE	7025904	17	2	156	11 21 593 6	PUMPENELEMENT
LAMELLENBREMSE	502038301	80	1	350	90 01 376 2	DREHWERKANTRIEB
LAMELLENTRAEGER	501559414	96	1	339	99 04 645 14	ANTRIEB
LAMELLENTRAEGER	927564001	70	1	350	90 01 376 2	DREHWERKANTRIEB
LAMELLENTRAEGER	944406203	75	1	421	96 93 178 01	FAHRANTRIEB
LASCHE	10591681	50	4	536	79 04 112 14	UNTERFLASCHE
LASCHE	10591682	18	4	536	79 04 112 14	UNTERFLASCHE
LASCHE	11210610	50	4	543	79 05 205 14	UNTERFLASCHE
LASCHE	571895008	18	4	543	79 05 205 14	UNTERFLASCHE
LASCHE	950610714	10	2	622	99 35 606 14	LASCHE KPL
LASCHE	953580303	10	1	394	99 18 041 14	VERZURRUNG OW
LASCHE	959912014	11	6	317	99 29 803 14	VERZURRUNG BALLAST
LASCHE	959912514	15	12	317	99 29 803 14	VERZURRUNG BALLAST
LASCHE FIXPUNKT EINZIEHS	970827603	9	1	329	99 29 258 14	EZW ROLLENPAKET
LASCHE KPL	993560614	26	4	618	10 51 971 3	SELBSTVERLADESYSTEM NR
LASCHE LI KPL	11235361	11	1	64	10 51 969 4	A-BOCK AUFRICHTZYL EINBA
LASCHE RE KPL	11235382	21	1	64	10 51 969 4	A-BOCK AUFRICHTZYL EINBA
LASCHE SCHWK	992982314	14	6	317	99 29 803 14	VERZURRUNG BALLAST
LASTHALTEVENTIL	592022414	3	2	477	10 51 959 1	VERROHRUNG HYDR
LAUFROLLE KPL	10552633	14	16	417	11 89 365 0	RAUPENTRAEGER RE KPL
LAUFROLLE KPL	10552633	14	16	428	11 89 365 1	RAUPENTRAEGER LI KPL
LAUFSTEG ZWISCHENSTUEC	11294737	621	1	3	01 38 362 14	LR 1300 SX
LAUFSTEG ZWISCHENSTUEC	11294742	622	1	3	01 38 362 14	LR 1300 SX
LAUFSTEG ZWISCHENSTUEC	11294743	624	5	3	01 38 362 14	LR 1300 SX
LAUTSPRECHER	10350334	71	2	357	11 27 973 6	KABINE EL
LECKOELRUECKLAUF	10145885	214	1	202	10 14 032 7	DIESELMOTOR
LED-LAMPE	260514602	25	7	365	10 53 171 8	TASTATUR
LED-LAMPE	260514602	38	1	594	11 21 530 2	KABINE REST EL
LEISTE	10349434	21	4	308	11 24 483 7	BEF-TEILE OW
LEISTE	10546407	9	2	304	10 54 591 0	MOTORABDECKUNG
LEISTE	11238278	1	1	610	11 23 827 7	SEILSCHUTZ
LEISTE	289003214	10	1	559	11 28 908 0	SEILSCHUTZ KPL
LEISTE	289012914	10	1	560	11 29 451 7	SEILSCHUTZ KPL
LEISTE	592287014	26	1	372	10 35 008 0	KABINE
LEISTE	948282314	6	1	60	10 56 067 3	BATTERIE EINBAU KPL
LEISTE	971303203	34	1	460	11 23 820 3	ANLENKSTUECK KPL
LEISTE	971303203	10	1	494	11 28 725 5	SEILSCHUTZ KPL

Bezeichnung	Artikel	Pos.	Menge	Blatt	Baugruppe	Bezeichnung
LEITER	789038114	15	1	455	10 56 183 8	WERKZEUG
LEITER EINBAU	990870614	555	1	3	01 38 362 14	LR 1300 SX
LEITER EINBAU	990870614	40	1	6	11 24 047 9	OW KPL
LEITER EINBAU	994078814	583	1	3	01 38 362 14	LR 1300 SX
LEITER KPL	10226190	1	1	59	99 08 706 14	LEITER EINBAU
LEITER KPL	10349798	1	1	596	99 40 788 14	LEITER EINBAU
LEITRAD	11299752	1	1	419	10 55 716 2	LEITRAD KPL
LEITRAD KPL	10557162	1	1	418	10 55 716 1	LEITRADEINHEIT KPL
LEITRADEINHEIT KPL	10557161	2	1	417	11 89 365 0	RAUPENTRAEGER RE KPL
LEITRADEINHEIT KPL	10557161	2	1	428	11 89 365 1	RAUPENTRAEGER LI KPL
LEITUNG	11236713	6	1	663	11 21 750 0	VERFLUESSIGER
LEITUNG	260318602	41	10.5	466	11 90 151 1	KABELSATZ 1 ANLENKSTUECK
LEITUNG	600204105	45	5	672	10 56 013 7	FREMDEINSPEISUNG BATTERI
LEITUNG HYDR	919023914	29	1	454	10 56 187 5	WERKZEUGAUSRUESTUNG
LEITUNGSSCHUTZSCHALTER	10351100	21	1	594	11 21 530 2	KABINE REST EL
LEITUNGSSCHUTZSCHALTER	10351101	60	1	360	10 55 963 5	SCHALTSCHR X1
LEITUNGSSCHUTZSCHALTER	10351102	61	3	360	10 55 963 5	SCHALTSCHR X1
LEITUNGSSCHUTZSCHALTER	10351103	62	1	360	10 55 963 5	SCHALTSCHR X1
LEITUNGSSCHUTZSCHALTER	10351104	63	2	360	10 55 963 5	SCHALTSCHR X1
LEITUNGSSCHUTZSCHALTER	10351105	64	1	360	10 55 963 5	SCHALTSCHR X1
LEITUNGSSCHUTZSCHALTER	10351106	65	3	360	10 55 963 5	SCHALTSCHR X1
LEUCHTDRUCKTASTER	693003614	31	1	678	10 52 155 9	MODUL BETANKUNGSANLAG
LEUCHTENHALTER	10537562	2	1	391	10 53 756 0	LEUCHTENHALTER KPL
LEUCHTENHALTER KPL	10537560	45	1	356	11 27 970 6	KABINE KPL
LEUCHTSCHALTKONTAKTGE	6001593	21	5	365	10 53 171 8	TASTATUR
LEUCHTSCHALTKONTAKTGE	6001593	36	1	594	11 21 530 2	KABINE REST EL
LEUCHTTASTER	606667214	37	1	594	11 21 530 2	KABINE REST EL
LEUCHTTASTER	606667814	12	1	365	10 53 171 8	TASTATUR
LEUCHTTASTER	606672114	10	2	365	10 53 171 8	TASTATUR
LEUCHTTASTER	606674714	11	4	365	10 53 171 8	TASTATUR
LEUCHTTASTKONTAKTGEBE	6204372	20	2	365	10 53 171 8	TASTATUR
LIBELLE EINBAU	970785703	44	1	356	11 27 970 6	KABINE KPL
LINSENKOPFSCHRAUBE 10.9	10137839	43	4	125	10 13 802 6	RS ZYL.+STEUERPL.+WELLE
LINSENKOPFSCHRAUBE 10.9	10137839	43	4	131	10 14 131 6	ANSCHLUSSPLATTE VORM.
LITZE	600147201	28	0.2	555	10 57 652 3	KLEMMDOSE
LOCHBLECH	10135441	2	1	213	10 15 529 8	OELWANNE VORM.
LOCHBLECH	10565879	10	1	302	10 56 580 8	TUER
LOCHBLECH	10566239	12	1	301	10 56 623 7	TUER
LOCHBLECH	10578841	12	1	296	10 57 883 5	TUER
LOCHBLECH	10578971	10	1	298	10 57 897 6	TUER
LOCHBLECH	10579423	12	1	300	10 57 940 0	TUER
LOCHBLECH	11290846	165	2	79	11 24 682 0	VERTEILERGETRIEBE
LOEFFELRAD	11238878	10	1	523	69 28 155 14	WINDGEBER
LUEFTER	10223209	80	1	384	59 22 930 14	KLIMAGERAET
LUEFTER	10352188	5	1	25	10 22 592 5	KUEHLER MOTOR
LUEFTER	11267555	10	1	177	10 57 423 7	KUEHLER MOTOR
LUEFTER	11932243	4	1	182	10 57 423 9	KUEHLER MOTOR
LUEFTERABDECKUNG	10223362	10	1	296	10 57 883 5	TUER
LUEFTERABDECKUNG	10565889	2	1	302	10 56 580 8	TUER
LUEFTERHAUBE	10352186	2	1	25	10 22 592 5	KUEHLER MOTOR
LUEFTERHAUBE	11932245	2	1	182	10 57 423 9	KUEHLER MOTOR
LUEFTERMOTOR	11236708	2	1	663	11 21 750 0	VERFLUESSIGER
LUEFTERRING	10352187	3	1	25	10 22 592 5	KUEHLER MOTOR
LUFTANSAUGROHR	10146758	1	1	249	10 14 736 6	LUFTANSAUGROHR ANBAU
LUFTANSAUGROHR ANBAU	10147366	220	1	202	10 14 032 7	DIESELMOTOR
LUFTANSAUGUNG ANBAU	10147364	224	1	202	10 14 032 7	DIESELMOTOR
LUFTBEHAELTER	12409205	62	1	196	11 24 114 5	ANLAGE HARNSTOFF EINBAU
LUFTDUESE	592289314	52	1	372	10 35 008 0	KABINE
LUFTDUESE	592289414	53	1	372	10 35 008 0	KABINE
LUFTFILTER	11246790	10	1	186	11 24 114 2	ANSAUGANLAGE LUFT

Bezeichnung	Artikel	Pos.	Menge	Blatt	Baugruppe	Bezeichnung
LUFTLEITUNG	11621764	65	9	197	11 24 114 5	ANLAGE HARNSTOFF EINBAU
M-RING	10146357	4	1	221	10 14 636 7	KOLBEN KPL.
MAGNETSPULE	11229186	1	2	20	10 59 143 5	WEGEVENTIL
MAGNETSPULE	693208614	1	2	19	11 22 918 4	WEGEVENTIL
MAGNETVENTIL	10336968	120	1	346	51 14 347 14	DW SICHERUNGSBLOCK
MAGNETVENTIL	11226980	6	1	631	59 21 584 14	SENKBREMSVENTIL
MAGNETVENTIL	11254299	1	1	666	10 56 536 7	MAGNETVENTIL EINBAUSATZ
MAGNETVENTIL EINBAUSATZ	10565367	1	1	665	10 56 536 8	MAGNETVENTIL EINBAUSATZ
MAGNETVENTIL EINBAUSATZ	10565368	12	1	662	11 23 189 1	KLIMAANLAGE NRS
MANOMETER	750001114	7	1	455	10 56 183 8	WERKZEUG
MANOMETER	750003414	8	1	455	10 56 183 8	WERKZEUG
MANOMETERANSCHLUSS	7363730	9	2	455	10 56 183 8	WERKZEUG
MANOMETERDIREKTANSCHL	510694314	10	2	455	10 56 183 8	WERKZEUG
MANTELRING	10285620	25	2	100	10 11 835 7	RS ANSCHLUSSGEHAEUSE
MANTELRING	10285620	27	2	101	92 74 731	DS ANSCHLUSSGEHAEUSE
MASSEVERBINDUNGSBLECH	9080911	4	1	253	90 78 314	HEIZFLANSCH ANBAU
MEISTERSCHALTER	11214818	10	1	362	10 51 907 9	STEUERSTAND LI
MEISTERSCHALTER	11214819	10	1	312	10 52 160 2	KREUZMEISTERSCH EL EINBA
MEMBRANSPEICHER	592274714	6	2	398	11 89 300 5	VERROHRUNG HYDR
MEMBRANSPEICHER	592274714	4	1	463	10 51 826 1	ANLENKSTUECK HYDR
MESSSCHLAUCH	7002475	11	2	455	10 56 183 8	WERKZEUG
MESSSTUTZEN	510629008	318	1	76	11 24 773 5	AGGREGAT HYDR
MESSSTUTZEN	510629008	205	2	398	11 89 300 5	VERROHRUNG HYDR
MESSSTUTZEN	510664814	200	2	12	11 29 618 6	OW HYDR
MESSSTUTZEN	510664814	701	2	446	11 26 260 6	WINDE 1 HYDR
MESSSTUTZEN	510664814	701	2	452	11 26 261 1	WINDE 2 HYDR
MESSSTUTZEN	510664814	613	2	573	10 51 726 2	VERROHRUNG HYDR
MESSSTUTZEN	510694514	202	19	12	11 29 618 6	OW HYDR
MESSSTUTZEN	510694514	201	2	66	10 51 969 5	A-BOCK AUFRICHTZYL HYDR
MESSSTUTZEN	510694514	671	14	76	11 24 773 5	AGGREGAT HYDR
MESSSTUTZEN	510694514	201	2	321	10 51 968 7	HAUPT EZW HYDR
MESSSTUTZEN	510694514	203	2	344	10 55 216 1	VERROHRUNG HYDR
MESSSTUTZEN	510694514	204	8	398	11 89 300 5	VERROHRUNG HYDR
MESSSTUTZEN	510694514	700	2	446	11 26 260 6	WINDE 1 HYDR
MESSSTUTZEN	510694514	700	2	452	11 26 261 1	WINDE 2 HYDR
MESSSTUTZEN	510694514	201	1	477	10 51 959 1	VERROHRUNG HYDR
MESSSTUTZEN	510694514	202	1	626	10 51 973 8	SELBSTVERLADESYSTEM H
MESSSTUTZEN	510695314	201	2	626	10 51 973 8	SELBSTVERLADESYSTEM H
MESSSTUTZEN	510695314	706	1	636	11 89 408 3	VERROHRUNG HYDR
MESSSTUTZEN	7409720	201	1	12	11 29 618 6	OW HYDR
MESSSTUTZEN	7409720	304	2	76	11 24 773 5	AGGREGAT HYDR
MESSSTUTZEN	7409720	200	2	344	10 55 216 1	VERROHRUNG HYDR
MISCHER	10144086	5	1	283	11 90 032 5	ABGASANLAGE
MITNEHMER	10348618	13	1	670	10 52 293 0	DW GEBER NRS
MITNEHMER EINBAU	10552681	20	1	6	11 24 047 9	OW KPL
MITTELTEIL KPL	11313908	12	1	395	11 89 364 8	UW KPL
MITTELZAPFEN	7024275	113	1	574	51 02 322 14	OELMOTOR
MODEM KPL NRS	11223226	10	1	566	11 90 722 6	MODEM NRS
MODEM NRS	11907226	438	1	3	01 38 362 14	LR 1300 SX
MODUL BETANKUNGSANLAG	10521559	11	1	674	10 52 155 4	BETANKUNGSANLAGE NRS
MODULBAUGRUPPENTRAEGE	916793914	1	2	62	10 56 069 4	MODULE EINBAU
MODULE EINBAU	10560694	49	1	6	11 24 047 9	OW KPL
MONITOR KABINE ANBAU	10578486	10	1	656	10 58 064 7	VIDEOUEBERWACHUNGSANL
MONITOR LCD	11240503	1	1	653	10 53 352 4	KABINE EL
MONITOR LCD KPL	11260077	24	1	368	11 26 095 7	STEUERSTAND RE
MONTAGEPLATTE	10526962	21	1	360	10 55 963 5	SCHALTSCHR X1
MONTAGETEILE	10526560	11	1	314	99 23 386 14	BALLASTGEWICHT ANORD
MONTAGETEILE	11265572	11	1	52	11 27 315 5	ZENTRALSCHMIERUNG
MONTAGETEILE	11283576	2	1	519	99 06 461 14	WINDMESSER KPL
MONTAGETEILE	11286299	11	1	514	11 24 132 4	AL KOPF KPL

Bezeichnung	Artikel	Pos.	Menge	Blatt	Baugruppe	Bezeichnung
MONTAGETEILE	11287445	11	1	551	99 34 394 14	SPITZEN AL KPL
MONTAGETEILE	11301266	11	1	549	99 09 205 14	A-BOCK KPL
MOTOR	592293214	60	1	385	10 58 467 1	WASSERVENTIL
MOTORABDECKUNG	10545910	2	1	288	11 24 409 0	VERKLEIDUNG OW EINBAU KP
MOTORFLANSCH	540273014	7	1	582	54 02 705 14	ANTRIEB KPL
MOTORFLANSCH	927564101	85	1	350	90 01 376 2	DREHWERKANTRIEB
MOTORHALTER	11267559	26	1	177	10 57 423 7	KUEHLER MOTOR
MOTORLAGER KPL	11241138	12	1	73	11 24 048 0	ZENTRALAGGREGAT
MOTORREGELUNGSENSORIK	10142977	581	1	203	10 14 032 7	DIESELMOTOR
MOTORSTEUERGERAET	10145725	570	1	203	10 14 032 7	DIESELMOTOR
MOTORSTEUERGERAET	10883842	1	1	279	10 14 572 5	MOTORSTEUERGERAET
MUFFE	10447748	4	6	24	10 44 510 5	SCHNELLVERSCHLUSSKUPPL
MUFFE	10447748	4	4	407	10 44 510 2	SCHNELLVERSCHLUSSKUPPL
MUFFE	10447748	4	4	408	10 44 510 1	SCHNELLVERSCHLUSSKUPPL
MUTTER 9SMNPB28K	9278873	11	1	106	92 78 875	DRUCKABSCHNEIDUNG
MUTTER LWN 8-60-106 M33 10	412705014	12	80	393	10 51 969 6	VERBINDUNG OW UW
MUTTER M22X1.5 11SMNPB30	9072969	13	1	138	10 12 226 5	DS REGELVENTIL
MUTTER M24X1 9SMNPB28K	9077401	28	1	138	10 12 226 5	DS REGELVENTIL
NABE	10120188	7	1	232	10 13 382 3	ABSAUGPUMPE VORM.
NABE	11293193	6	1	407	10 44 510 2	SCHNELLVERSCHLUSSKUPPL
NADEL EL	993309414	3	1	551	99 34 394 14	SPITZEN AL KPL
NADELANBAUTEILE	993438714	180	1	3	01 38 362 14	LR 1300 SX
NADELKAEFIG	747462814	20	1	581	54 02 704 14	ABTRIEB KPL
NADELN	540244214	14	72	578	54 02 701 14	PLANETENSTUFE
NADELN	540271114	24	48	578	54 02 701 14	PLANETENSTUFE
NAEHERUNGSSCHALTER	693067614	11	2	515	10 53 141 3	AL KOPF EL
NIVEAUGEBER	10134517	22	1	201	10 14 032 7	DIESELMOTOR
NIVEAUGEBER	10528589	18	1	47	10 56 073 3	KRAFTSTOFFTANK KPL
NIVEAUGEBER	10529210	14	1	43	10 56 070 1	TANK HYDR KPL
NIVEAUGEBER	11088130	1	1	216	10 13 451 7	NIVEAUGEBER
NIVEAUSONDE	10517426	81	1	28	11 24 519 0	OW EL
NOCKENENDSCHALTER	606281014	45	1	27	11 24 519 0	OW EL
NOCKENWELLE KPL.	10138231	100	1	201	10 14 032 7	DIESELMOTOR
NOT-AUS TASTER	10875360	39	3	27	11 24 519 0	OW EL
NOT-AUS TASTER	693073014	33	1	368	11 26 095 7	STEUERSTAND RE
NOT-AUS TASTER	693073014	33	1	678	10 52 155 9	MODUL BETANKUNGSANLAG
NOTBETRIEB EL NRS	11250162	447	1	3	01 38 362 14	LR 1300 SX
NUTENSTEIN	9076196	18	1	129	10 12 224 5	RS HEBEL
NUTMUTTER M120X2 C45	927509501	13	1	350	90 01 376 2	DREHWERKANTRIEB
NUTRING	10351235	35	1	643	10 33 671 2	ABSTUETZZYL
NUTRING	726306414	10	1	660	59 20 008 14	DOPPELWIRKZYL
NUTRING	726307914	10	1	22	51 33 139 14	DOPPELWIRKZYL
O-RING	10002167	4	2	260	10 14 821 5	THERMOSTATGEHAEUSE AN
O-RING	10002309	24	1	123	10 12 224 8	RS ZUSATZTEILE
O-RING	10002309	24	1	136	10 13 803 3	DICHTSATZ KPL.
O-RING	10004261	9	1	206	10 14 768 6	AGGREGATETRAEGER ANBA
O-RING	10016874	17	2	135	10 12 226 2	RS VERSTELLUNG
O-RING	10016947	28	2	137	10 13 803 4	DS ANSCHLUSSPLATTE
O-RING	10097551	4	1	92	11 26 744 7	WECHSELVENTIL
O-RING	10097988	6	2	424	79 05 233 14	TRAGROLLE KPL
O-RING	10115240	27	1	405	11 22 473 8	VERSTELLUNG
O-RING	10116255	1	1	254	10 29 998 8	HEIZFLANSCH VORM.
O-RING	10128559	2	1	236	10 15 278 7	DS HOCHDRUCKPUMPE
O-RING	10128671	1	1	236	10 15 278 7	DS HOCHDRUCKPUMPE
O-RING	10128678	3	1	236	10 15 278 7	DS HOCHDRUCKPUMPE
O-RING	10130757	2	1	240	10 13 508 0	DRUCKROHRSTUTZEN
O-RING	10217777	2	1	276	10 12 843 9	VERSCHLUSSTEILE
O-RING	10218953	3	1	44	10 51 572 4	RUECKLAUFFILTER
O-RING	10225991	10	1	161	51 14 145 14	DRUCKBEGRENZUNGSVENTI
O-RING	10282774	4	2	205	10 15 445 8	ZYLINDER

Bezeichnung	Artikel	Pos.	Menge	Blatt	Baugruppe	Bezeichnung
O-RING	10340226	20	2	194	10 30 300 7	KRAFTSTOFFVORFILTER
O-RING	10350604	2	1	162	10 22 358 1	DRUCKFILTER
O-RING	10351236	45	1	643	10 33 671 2	ABSTUETZZYL
O-RING	10351237	95	2	643	10 33 671 2	ABSTUETZZYL
O-RING	10351605	22	1	146	11 22 127 4	PUMPENELEMENT
O-RING	10351605	22	1	153	10 35 161 0	DS KPL
O-RING	10351608	23	4	146	11 22 127 4	PUMPENELEMENT
O-RING	10351608	23	4	153	10 35 161 0	DS KPL
O-RING	10548553	59	1	339	99 04 645 14	ANTRIEB
O-RING	10593504	320	2	79	11 24 682 0	VERTEILERGETRIEBE
O-RING	10802833	22	1	156	11 21 593 6	PUMPENELEMENT
O-RING	11008055	3	1	250	10 14 736 9	ANSAUGSTUTZEN ANBAU
O-RING	11066168	4	1	230	10 13 394 5	SCHMIEROELPUMPE
O-RING	11212730	10	1	90	11 06 730 4	ABSCHALTVENTIL
O-RING	11215707	23	4	156	11 21 593 6	PUMPENELEMENT
O-RING	11219374	8	1	93	11 21 935 0	PUMPENDECKEL
O-RING	11219376	10	1	95	11 21 991 8	LAGERFLANSCH
O-RING	11220389	24	1	146	11 22 127 4	PUMPENELEMENT
O-RING	11220389	24	1	153	10 35 161 0	DS KPL
O-RING	11221283	2	1	152	11 22 127 6	ADAPTER
O-RING	11224740	25	1	403	51 24 059 14	V.MOTOR
O-RING	11226084	90	1	346	51 14 347 14	DW SICHERUNGSBLOCK
O-RING	11226144	210	4	346	51 14 347 14	DW SICHERUNGSBLOCK
O-RING	11239916	4	1	629	51 16 404 14	SENKBREMSVENTIL
O-RING	11249804	9	1	402	11 89 617 8	DS
O-RING	11251423	8	2	402	11 89 617 8	DS
O-RING	11267377	6	1	83	11 21 992 7	DECKEL
O-RING	11267377	6	1	84	11 21 992 9	DECKEL
O-RING	11267418	9	1	88	10 59 347 4	DRUCKBEGRENZUNGSVENTI
O-RING	11267418	8	1	89	11 21 936 9	VERSCHLUSSATZ
O-RING	11910327	110	1	478	10 09 917 3	DOPPELWIRKZYL
O-RING	510587908	26	1	170	10 57 532 2	ANSAUGROHR OEL KPL
O-RING	592293414	180	1	384	59 22 930 14	KLIMAGERAET
O-RING	592293514	190	1	384	59 22 930 14	KLIMAGERAET
O-RING	7000329	23	2	101	92 74 731	DS ANSCHLUSSGEHAEUSE
O-RING	7004512	32	1	96	10 11 834 9	DOPPELV.PUMPE
O-RING	7004512	32	1	116	92 76 408	DS DOPPELPUMPE
O-RING	7006213	9	1	89	11 21 936 9	VERSCHLUSSATZ
O-RING	7007492	10	1	88	10 59 347 4	DRUCKBEGRENZUNGSVENTI
O-RING	7009080	5	1	260	10 14 821 5	THERMOSTATGEHAEUSE AN
O-RING	7019733	2	1	151	70 19 834	ADAPTER
O-RING	7022118	29	2	137	10 13 803 4	DS ANSCHLUSSPLATTE
O-RING	7022118	14	1	403	51 24 059 14	V.MOTOR
O-RING	7028151	26	1	405	11 22 473 8	VERSTELLUNG
O-RING	726401514	15	1	47	10 56 073 3	KRAFTSTOFFTANK KPL
O-RING	726403201	89	1	421	96 93 178 01	FAHRANTRIEB
O-RING	726403514	18	1	23	51 05 719 14	SCHNELLVERSCHRAUBUNG
O-RING	726404414	20	4	171	10 58 017 0	RUECKLAUFROHR
O-RING	726408414	19	1	23	51 05 719 14	SCHNELLVERSCHRAUBUNG
O-RING	726409714	27	1	170	10 57 532 2	ANSAUGROHR OEL KPL
O-RING	726409814	24	3	43	10 56 070 1	TANK HYDR KPL
O-RING	726410201	79	1	421	96 93 178 01	FAHRANTRIEB
O-RING	726411214	29	3	75	11 24 773 5	AGGREGAT HYDR
O-RING	7264148	24	1	350	90 01 376 2	DREHWERKANTRIEB
O-RING	726424214	16	1	582	54 02 705 14	ANTRIEB KPL
O-RING	726428401	91	1	421	96 93 178 01	FAHRANTRIEB
O-RING	726428714	25	2	43	10 56 070 1	TANK HYDR KPL
O-RING	726429814	5	1	92	11 26 744 7	WECHSELVENTIL
O-RING	726431414	25	2	170	10 57 532 2	ANSAUGROHR OEL KPL
O-RING	726431414	29	1	170	10 57 532 2	ANSAUGROHR OEL KPL

Bezeichnung	Artikel	Pos.	Menge	Blatt	Baugruppe	Bezeichnung
O-RING	726435801	68	1	350	90 01 376 2	DREHWERKANTRIEB
O-RING	726450601	6	2	421	96 93 178 01	FAHRANTRIEB
O-RING	726453901	69	1	350	90 01 376 2	DREHWERKANTRIEB
O-RING	726456214	58	1	339	99 04 645 14	ANTRIEB
O-RING	726456914	8	1	22	51 33 139 14	DOPPELWIRKZYL
O-RING	726456914	8	1	660	59 20 008 14	DOPPELWIRKZYL
O-RING	726459414	12	1	403	51 24 059 14	V.MOTOR
O-RING	726461014	24	2	398	11 89 300 5	VERROHRUNG HYDR
O-RING	726461714	9	2	344	10 55 216 1	VERROHRUNG HYDR
O-RING	7264625	1	1	214	50 04 624	OELABLASSSCHRAUBE
O-RING	726466314	180	1	67	59 21 041 14	DOPPELWIRKZYL
O-RING	726469014	70	1	580	54 02 703 14	FLANSCH KPL
O-RING	7380015	22	2	101	92 74 731	DS ANSCHLUSSGEHAEUSE
O-RING	7380083	3	1	262	10 14 274 2	KUEHLMITTELKRUEMMER AN
O-RING	7380120	28	2	101	92 74 731	DS ANSCHLUSSGEHAEUSE
O-RING	7380297	39	1	126	10 13 802 7	RS WELLE
O-RING	7380297	39	1	134	10 13 803 2	RS VERSCHLUSSRING
O-RING	7380297	31	1	136	10 13 803 3	DICHTSATZ KPL.
O-RING	7380297	21	1	142	10 13 452 1	DURCHTRIEB
O-RING	7380348	24	2	101	92 74 731	DS ANSCHLUSSGEHAEUSE
O-RING	7380423	12	1	213	10 15 529 8	OELWANNE VORM.
O-RING	7380574	18	1	135	10 12 226 2	RS VERSTELLUNG
O-RING	7380576	27	1	138	10 12 226 5	DS REGELVENTIL
O-RING	7380596	81	1	103	92 73 644	DS REGELVENTIL
O-RING	7380601	22	1	140	10 13 000 5	DURCHTRIEB
O-RING	7380601	22	1	142	10 13 452 1	DURCHTRIEB
O-RING	7380605	22	1	139	10 12 987 4	DURCHTRIEB
O-RING	7380605	40	1	181	11 24 114 1	KUEHLER EINBAU LADELUFT
O-RING	7380605	5	1	251	10 14 736 4	LUFTANSAUGUNG ANBAU
O-RING	7380608	26	1	138	10 12 226 5	DS REGELVENTIL
O-RING	7380610	23	2	137	10 13 803 4	DS ANSCHLUSSPLATTE
O-RING	7380612	65	1	103	92 73 644	DS REGELVENTIL
O-RING	7380648	32	10	101	92 74 731	DS ANSCHLUSSGEHAEUSE
O-RING	7380648	64	5	102	90 74 418	REGELVENTIL
O-RING	7380648	64	5	103	92 73 644	DS REGELVENTIL
O-RING	7380653	8	2	206	10 14 768 6	AGGREGATETRAEGER ANBA
O-RING	7380653	9	1	274	10 11 557 7	SCHWUNGRADGEHAEUSE AN
O-RING	7380656	18	4	116	92 76 408	DS DOPPELPUMPE
O-RING	7380657	36	1	109	98 89 977	RS WELLE
O-RING	7380657	36	1	114	92 68 016	RS VERSCHLUSSRING
O-RING	7380657	2	1	282	10 14 637 4	VERSCHLUSSTEILE
O-RING	7380691	22	1	141	10 13 235 7	ANBAUSATZ DURCHTRIEB
O-RING	7380691	22	1	143	10 13 806 8	DURCHTRIEB
O-RING	7380865	62	1	103	92 73 644	DS REGELVENTIL
O-RING	7380868	70	1	103	92 73 644	DS REGELVENTIL
O-RING	7380868	70	1	108	92 75 443	RS DECKEL
O-RING	7380888	56	2	101	92 74 731	DS ANSCHLUSSGEHAEUSE
O-RING	7380888	61	1	102	90 74 418	REGELVENTIL
O-RING	7380888	61	1	103	92 73 644	DS REGELVENTIL
O-RING	7380955	9	2	229	10 12 948 0	OELKUEHLER VORM.
O-RING	7380970	41	1	181	11 24 114 1	KUEHLER EINBAU LADELUFT
O-RING	7380970	7	1	252	10 14 967 6	VERBINDUNGSLEITUNG ANBA
O-RING	7380986	12	1	194	10 30 300 7	KRAFTSTOFFVORFILTER
O-RING	7380987	21	1	138	10 12 226 5	DS REGELVENTIL
O-RING	7381004	70	1	115	92 73 187	RS MAGNET
O-RING	7381013	23	2	123	10 12 224 8	RS ZUSATZTEILE
O-RING	7381013	23	2	136	10 13 803 3	DICHTSATZ KPL.
O-RING	7381056	24	1	103	92 73 644	DS REGELVENTIL
O-RING	7381056	24	1	106	92 78 875	DRUCKABSCHNEIDUNG
O-RING	7381082	82	1	103	92 73 644	DS REGELVENTIL

Bezeichnung	Artikel	Pos.	Menge	Blatt	Baugruppe	Bezeichnung
O-RING	7381087	63	1	103	92 73 644	DS REGELVENTIL
O-RING	7381103	60	1	103	92 73 644	DS REGELVENTIL
O-RING	7381103	2	1	277	10 12 797 9	VERSCHLUSSTEILE
O-RING	7381127	21	1	132	10 12 352 8	STOPFEN
O-RING	7381127	21	1	137	10 13 803 4	DS ANSCHLUSSPLATTE
O-RING	7381128	20	1	132	10 12 352 8	STOPFEN
O-RING	7381128	22	1	137	10 13 803 4	DS ANSCHLUSSPLATTE
O-RING	7381438	12	1	121	10 12 321 4	DS DRUCKREDUZIERVENTIL
O-RING	7381439	11	1	121	10 12 321 4	DS DRUCKREDUZIERVENTIL
O-RING	7381440	10	1	121	10 12 321 4	DS DRUCKREDUZIERVENTIL
O-RING	7381442	23	1	103	92 73 644	DS REGELVENTIL
O-RING	7381442	23	1	106	92 78 875	DRUCKABSCHNEIDUNG
O-RING	7381446	22	1	138	10 12 226 5	DS REGELVENTIL
O-RING	7381526	4	1	263	10 14 274 4	KUEHLWASSERENTLUEFTUN
O-RING	7381593	7	2	210	10 14 201 8	KURBELGEHAEUSEENTLUEF
O-RING	7381615	9	1	264	10 14 601 2	WASSERSAMMELLEITUNG K
O-RING	7381685	4	1	231	10 13 394 7	ABSAUGPUMPE MIT BEFEST.
O-RING	7381779	7	2	206	10 14 768 6	AGGREGATETRAEGER ANBA
O-RING	7381779	5	2	264	10 14 601 2	WASSERSAMMELLEITUNG K
O-RING	7382059	5	1	230	10 13 394 5	SCHMIEROELPUMPE
O-RING	7412937	15	1	194	10 30 300 7	KRAFTSTOFFVORFILTER
O-RING	761032203	73	1	350	90 01 376 2	DREHWERKANTRIEB
O-RING	790311914	30	1	75	11 24 773 5	AGGREGAT HYDR
O-RING	790347014	330	1	79	11 24 682 0	VERTEILERGETRIEBE
O-RING	9177947	28	1	170	10 57 532 2	ANSAUGROHR OEL KPL
OELABLASSSCHRAUBE	5004624	8	1	213	10 15 529 8	OELWANNE VORM.
OELABLASSSCHRAUBE G1"X	403900714	17	4	43	10 56 070 1	TANK HYDR KPL
OELABLASSSCHRAUBE G1"X	403900714	16	1	47	10 56 073 3	KRAFTSTOFFTANK KPL
OELABLASSSCHRAUBE G1"X	403900714	33	2	170	10 57 532 2	ANSAUGROHR OEL KPL
OELABLASSSCHRAUBE G1"X	403900714	41	1	174	11 24 114 0	KUEHLER EINBAU WASSER
OELABLASSSCHRAUBE M22X	511442214	27	1	75	11 24 773 5	AGGREGAT HYDR
OELEINFUELLSTUTZEN	927693401	95	1	350	90 01 376 2	DREHWERKANTRIEB
OELKUEHLER	10352185	1	1	25	10 22 592 5	KUEHLER MOTOR
OELKUEHLER	5700088	2	1	229	10 12 948 0	OELKUEHLER VORM.
OELKUEHLER ANBAU	10129481	130	1	201	10 14 032 7	DIESELMOTOR
OELKUEHLER EINBAU	10519616	14	1	6	11 24 047 9	OW KPL
OELKUEHLER VORM.	10129480	1	1	228	10 12 948 1	OELKUEHLER ANBAU
OELKUEHLERGEHAEUSE	10129479	1	1	229	10 12 948 0	OELKUEHLER VORM.
OELLEITUNG	10583845	4	1	324	10 55 156 3	WINDE
OELLEITUNG	11893216	6	1	436	10 53 039 8	WINDE
OELLEITUNG VORM.	10146716	25	1	201	10 14 032 7	DIESELMOTOR
OELMESSSTAB	10145918	2	1	215	10 14 591 9	OELMESSSTAB MIT ROHR
OELMESSSTAB	11290849	180	1	79	11 24 682 0	VERTEILERGETRIEBE
OELMESSSTAB KPL.	10142567	4	1	172	11 24 113 9	ANBAUTEILE DIESELMOTOR
OELMESSSTAB MIT ROHR	10145919	21	1	201	10 14 032 7	DIESELMOTOR
OELMOTOR	510232214	2	1	573	10 51 726 2	VERROHRUNG HYDR
OELMOTOR	512239414	5	1	182	10 57 423 9	KUEHLER MOTOR
OELMOTOR	512250114	6	1	177	10 57 423 7	KUEHLER MOTOR
OELMOTOR	512294214	2	1	321	10 51 968 7	HAUPT EZW HYDR
OELMOTOR	512299114	3	2	344	10 55 216 1	VERROHRUNG HYDR
OELMOTOR	550945314	6	1	25	10 22 592 5	KUEHLER MOTOR
OELRUECKLAUFLEITUNG	10131350	1	1	217	10 14 671 6	OELLEITUNG VORM.
OELRUECKLAUFLEITUNG	10140138	17	1	268	10 14 013 6	ATL-ANBAU
OELSCHAUGLAS	11287761	16	1	179	11 28 734 7	AUSGLEICHSBEHAELTER
OELSCHAUGLAS	774322101	77	2	350	90 01 376 2	DREHWERKANTRIEB
OELSTANDSAUGE	5106280	18	4	43	10 56 070 1	TANK HYDR KPL
OELWANNE	10155297	1	1	213	10 15 529 8	OELWANNE VORM.
OELWANNE MIT BEFEST.	10148444	20	1	201	10 14 032 7	DIESELMOTOR
OELWANNE VORM.	10155298	1	1	212	10 14 844 4	OELWANNE MIT BEFEST.
OMNIFIT	7016208	106	1	125	10 13 802 6	RS ZYL.+STEUERPL.+WELLE

Bezeichnung	Artikel	Pos.	Menge	Blatt	Baugruppe	Bezeichnung
OMNIFIT	7016208	106	1	131	10 14 131 6	ANSCHLUSSPLATTE VORM.
OW DREHVERBINDUNG EINBA	10519631	21	1	6	11 24 047 9	OW KPL
OW EL	11245190	3	1	6	11 24 047 9	OW KPL
OW HYDR	11296186	2	1	6	11 24 047 9	OW KPL
OW KPL	11240479	5	1	2	01 38 362 14	LR 1300 SX
PAPIERVLIES	10350585	1	1	48	11 28 086 8	BELUEFTUNGSFILTER
PASSFEDER DIN 6885 B28X1	571827308	400	8	79	11 24 682 0	VERTEILERGETRIEBE
PASSFEDER DIN 6885 B32X18	485529814	410	2	79	11 24 682 0	VERTEILERGETRIEBE
PASSFEDER DIN 6885 B8X7X1	10567120	450	1	79	11 24 682 0	VERTEILERGETRIEBE
PASSHUELSE 16.5X20X20 S2	9074798	3	2	274	10 11 557 7	SCHWUNGRADGEHAEUSE AN
PASSHUELSE 16X20X20	10134348	3	2	206	10 14 768 6	AGGREGATETRAEGER ANBA
PASSSCHEIBE 55X65X1.5 ST	7380531	44	1	114	92 68 016	RS VERSCHLUSSRING
PASSSCHEIBE DIN 988 16X22	422014001	23	3	582	54 02 705 14	ANTRIEB KPL
PASSSCHEIBE DIN 988 50X62X	4002229	44	1	134	10 13 803 2	RS VERSCHLUSSRING
PENDEL	990627014	23	1	520	10 59 863 3	PENDEL KPL
PENDEL KPL	10598633	1	1	519	99 06 461 14	WINDMESSER KPL
PILZKNOPF	592289914	73	1	373	10 35 008 0	KABINE
PLANETENACHSE	540271414	28	3	578	54 02 701 14	PLANETENSTUFE
PLANETENACHSE	540272614	2	3	581	54 02 704 14	ABTRIEB KPL
PLANETENRAD	540270614	12	3	578	54 02 701 14	PLANETENSTUFE
PLANETENRAD	540271014	22	3	578	54 02 701 14	PLANETENSTUFE
PLANETENRAD	927562601	20	5	350	90 01 376 2	DREHWERKANTRIEB
PLANETENRAD	927596701	40	3	350	90 01 376 2	DREHWERKANTRIEB
PLANETENRAD	927651501	55	3	350	90 01 376 2	DREHWERKANTRIEB
PLANETENRAD	944404303	18	5	421	96 93 178 01	FAHRANTRIEB
PLANETENRAD	944404803	28	3	421	96 93 178 01	FAHRANTRIEB
PLANETENRAD	944406503	38	3	421	96 93 178 01	FAHRANTRIEB
PLANETENRAD	944434703	48	3	421	96 93 178 01	FAHRANTRIEB
PLANETENSTUFE	11893250	2	1	438	11 89 322 8	REPARATURSATZ
PLANETENSTUFE	11893252	4	1	438	11 89 322 8	REPARATURSATZ
PLANETENSTUFE	540270114	1	1	577	59 20 694 14	WINDE
PLANETENTRAEGER	540271314	27	1	578	54 02 701 14	PLANETENSTUFE
PLANETENTRAEGER	540272514	1	1	581	54 02 704 14	ABTRIEB KPL
PLANETENTRAEGER	90022085	15	1	350	90 01 376 2	DREHWERKANTRIEB
PLANETENTRAEGER	927597201	35	1	350	90 01 376 2	DREHWERKANTRIEB
PLANETENTRAEGER	927651401	50	1	350	90 01 376 2	DREHWERKANTRIEB
PLANETENTRAEGER	944403903	15	1	421	96 93 178 01	FAHRANTRIEB
PLANETENTRAEGER	944404603	25	1	421	96 93 178 01	FAHRANTRIEB
PLANETENTRAEGER	944406403	35	1	421	96 93 178 01	FAHRANTRIEB
PLANETENTRAEGER	969392201	45	1	421	96 93 178 01	FAHRANTRIEB
PLATTE	10098789	22	1	306	11 24 922 2	ABDECKUNG UNTERSEITE
PLATTE	10099005	1	1	332	99 29 389 14	SEITENTEIL
PLATTE	10099005	1	1	333	99 29 392 14	SEITENTEIL
PLATTE	10099009	3	10	335	99 29 386 14	KONSOLE KPL
PLATTE	10099009	3	10	336	99 29 434 14	KONSOLE KPL
PLATTE	10119129	1	1	275	10 11 912 8	VERSCHLUSSTEILE
PLATTE	10225695	37	2	288	11 24 409 0	VERKLEIDUNG OW EINBAU KP
PLATTE	10226477	24	1	376	10 35 007 6	SCHIEBETUER
PLATTE	10336707	1	3	335	99 29 386 14	KONSOLE KPL
PLATTE	10336707	1	3	336	99 29 434 14	KONSOLE KPL
PLATTE	10336708	2	8	335	99 29 386 14	KONSOLE KPL
PLATTE	10336708	2	8	336	99 29 434 14	KONSOLE KPL
PLATTE	10336722	4	3	335	99 29 386 14	KONSOLE KPL
PLATTE	10336722	4	3	336	99 29 434 14	KONSOLE KPL
PLATTE	10447259	39	1	374	10 22 645 4	TUERE ZUBEHOEHR
PLATTE	10522189	7	1	379	59 22 871 14	FRONTSCHEIBE KPL
PLATTE	10540513	24	2	624	11 23 619 7	SELBSTVERLADESYSTEM NR
PLATTE	10545918	10	1	288	11 24 409 0	VERKLEIDUNG OW EINBAU KP
PLATTE	10560687	10	1	306	11 24 922 2	ABDECKUNG UNTERSEITE
PLATTE	10560688	17	1	306	11 24 922 2	ABDECKUNG UNTERSEITE

Bezeichnung	Artikel	Pos.	Menge	Blatt	Baugruppe	Bezeichnung
PLATTE	10560690	16	1	306	11 24 922 2	ABDECKUNG UNTERSEITE
PLATTE	10560691	11	1	306	11 24 922 2	ABDECKUNG UNTERSEITE
PLATTE	10560692	12	1	306	11 24 922 2	ABDECKUNG UNTERSEITE
PLATTE	10583559	15	1	306	11 24 922 2	ABDECKUNG UNTERSEITE
PLATTE	10583611	19	1	306	11 24 922 2	ABDECKUNG UNTERSEITE
PLATTE	10583612	20	1	306	11 24 922 2	ABDECKUNG UNTERSEITE
PLATTE	10583642	51	1	290	11 24 409 0	VERKLEIDUNG OW EINBAU KP
PLATTE	10589204	58	2	460	11 23 820 3	ANLENKSTUECK KPL
PLATTE	11215379	10	1	569	11 21 552 4	WINKELANZEIGE NRS
PLATTE	11219851	12	2	504	11 23 292 2	AUFLAGE KPL
PLATTE	11219851	11	2	533	11 25 204 2	AUFLAGE KPL
PLATTE	11228227	25	1	624	11 23 619 7	SELBSTVERLADESYSTEM NR
PLATTE	11231673	19	2	517	11 28 629 9	MONTAGETEILE
PLATTE	11244094	28	1	288	11 24 409 0	VERKLEIDUNG OW EINBAU KP
PLATTE	11249223	13	1	306	11 24 922 2	ABDECKUNG UNTERSEITE
PLATTE	11249224	18	1	306	11 24 922 2	ABDECKUNG UNTERSEITE
PLATTE	11249225	21	1	306	11 24 922 2	ABDECKUNG UNTERSEITE
PLATTE	11249678	24	1	306	11 24 922 2	ABDECKUNG UNTERSEITE
PLATTE	11909496	140	1	384	59 22 930 14	KLIMAGERAET
PLATTE	11913226	64	4	517	11 28 629 9	MONTAGETEILE
PLEUELLAGER	10145100	2	1	220	11 34 807 2	PLEUELSTANGE
PLEUELLAGER	10145101	3	1	220	11 34 807 2	PLEUELSTANGE
PLEUELSTANGE	11348054	1	1	220	11 34 807 2	PLEUELSTANGE
PLEUELSTANGE	11348072	60	6	201	10 14 032 7	DIESELMOTOR
PODEST	10512048	101	1	373	10 35 008 0	KABINE
PODEST	10512061	89	1	373	10 35 008 0	KABINE
PODEST	11245755	1	2	588	11 24 147 8	UW PODEST
PODEST	992671814	1	2	432	99 23 389 14	UW PODEST
PODESTSICHERUNG KPL	592291414	116	1	373	10 35 008 0	KABINE
PRATZE	10142030	2	1	237	10 15 286 7	INJEKTOR MIT BEFEST.
PRATZE	10142030	1	1	241	10 13 543 2	BEFESTIGUNG INJEKTOR
PRATZE	10146415	1	1	242	10 13 543 4	BEFESTIGUNG DRUCKROHR
PRATZE	10150144	2	1	238	10 15 315 1	DRUCKROHRSTUTZEN
PRESSKLEMME	773920008	26	6	520	10 59 863 3	PENDEL KPL
PRESSKLEMME	773920008	13	4	533	11 25 204 2	AUFLAGE KPL
PROFIL	592291114	97	1	373	10 35 008 0	KABINE
PROFILHOHLWELLE	10350230	130	2	79	11 24 682 0	VERTEILERGETRIEBE
PROFILHOHLWELLE	11253077	140	2	79	11 24 682 0	VERTEILERGETRIEBE
PROFILSCHELLE	10141051	4	1	284	10 14 404 9	SCR KPL.
PROFILSCHELLE	10494116	21	4	190	11 24 114 3	ABGASANLAGE
PROFILSCHELLE	10494116	21	2	283	11 90 032 5	ABGASANLAGE
PROFILSCHELLE	10494117	22	2	190	11 24 114 3	ABGASANLAGE
PROFILSCHELLE	10494117	22	2	283	11 90 032 5	ABGASANLAGE
PROFILSCHNUR	501507014	13	1	579	54 02 702 14	SEILTROMMEL KPL
PROPORTIONALMAGNET	11219375	2	2	94	11 21 991 7	STEUERGERAET
PUFFER	10567622	31	4	174	11 24 114 0	KUEHLER EINBAU WASSER
PUFFER	592286814	13	1	372	10 35 008 0	KABINE
PULTABLAGE	970857103	32	1	288	11 24 409 0	VERKLEIDUNG OW EINBAU KP
PUMPE	11373478	3	1	196	11 24 114 5	ANLAGE HARNSTOFF EINBAU
PUMPENDECKEL	11219350	4	1	80	10 53 430 7	V.PUMPE
PUMPENELEMENT	11215913	1	1	154	10 22 601 3	V.PUMPE
PUMPENELEMENT	11215936	1	1	155	11 21 591 3	PUMPENELEMENT
PUMPENELEMENT	11221268	1	1	144	10 22 650 5	V.PUMPE
PUMPENELEMENT	11221274	1	1	145	11 22 126 8	PUMPENELEMENT
PUMPENGEHAEUSE	10132069	1	1	232	10 13 382 3	ABSAUGPUMPE VORM.
PUMPENGEHAEUSE	11219910	3	1	80	10 53 430 7	V.PUMPE
PUMPENGEHAEUSE	11219930	1	1	85	11 21 991 0	PUMPENGEHAEUSE
QUERGRIFF 1 "	885391814	50	1	454	10 56 187 5	WERKZEUGAUSRUESTUNG
QUERTRAEGER SCHWK	10557217	11	1	604	10 55 601 0	STURZSICHERUNG NRS
QUERVERBINDER	602731714	51	1	34	10 56 645 8	KLEMMKASTEN

Bezeichnung	Artikel	Pos.	Menge	Blatt	Baugruppe	Bezeichnung
QUERVERBINDER	602731714	14	2	555	10 57 652 3	KLEMMDOSE
QUERVERBINDER	602812414	88	1	360	10 55 963 5	SCHALTSCHR X1
QUERVERBINDER	693138614	73	1	360	10 55 963 5	SCHALTSCHR X1
RADIALWELLENDICHTRING	10014510	35	1	109	98 89 977	RS WELLE
RADIALWELLENDICHTRING	10014510	35	1	114	92 68 016	RS VERSCHLUSSRING
RADIALWELLENDICHTRING	710022201	64	2	350	90 01 376 2	DREHWERKANTRIEB
RADIALWELLENDICHTRING	710054401	4	1	350	90 01 376 2	DREHWERKANTRIEB
RADIALWELLENDICHTRING	710058901	11	2	350	90 01 376 2	DREHWERKANTRIEB
RADIALWELLENDICHTRING	790295314	53	1	339	99 04 645 14	ANTRIEB
RADIO NRS	10592569	14	1	2	01 38 362 14	LR 1300 SX
RAHMEN	10566842	1	1	292	11 24 409 1	VERKLEIDUNG
RAHMEN	11236714	7	1	663	11 21 750 0	VERFLUESSIGER
RAHMEN	11244092	2	1	292	11 24 409 1	VERKLEIDUNG
RAHMEN	11281448	1	1	379	59 22 871 14	FRONTSCHEIBE KPL
RAHMEN	602481914	1	1	369	91 65 251 14	KABELDURCHFUEHRUNG KAB
RAHMEN KPL	11247688	1	1	167	11 24 113 8	MOTORLAGER KPL
RAHMEN SCHWK	10578321	12	1	58	10 58 163 4	KABINENAUFHAENGUNG KPL
RASTBOLZEN M10X1	540272414	60	1	580	54 02 703 14	FLANSCH KPL
RASTHUELSE	540272314	33	1	580	54 02 703 14	FLANSCH KPL
RASTVORRICHTUNG KPL	7025007	23	1	387	70 24 996	SITZRAHMEN
RAUPENTRAEGER LI KPL	11893651	11	1	395	11 89 364 8	UW KPL
RAUPENTRAEGER LI SCHWK	11893687	1	1	428	11 89 365 1	RAUPENTRAEGER LI KPL
RAUPENTRAEGER RE KPL	11893650	10	1	395	11 89 364 8	UW KPL
RAUPENTRAEGER RE SCHWK	11893689	1	1	417	11 89 365 0	RAUPENTRAEGER RE KPL
RECHTECKRING	10472425	109	18	10	11 29 618 6	OW HYDR
RECHTECKRING	10472425	70	3	75	11 24 773 5	AGGREGAT HYDR
RECHTECKRING	10472425	616	2	321	10 51 968 7	HAUPT EZW HYDR
RECHTECKRING	10472425	631	10	400	11 89 300 5	VERROHRUNG HYDR
RECHTECKRING	10472425	740	5	446	11 26 260 6	WINDE 1 HYDR
RECHTECKRING	10472425	740	5	452	11 26 261 1	WINDE 2 HYDR
RECHTECKRING	10490781	110	19	10	11 29 618 6	OW HYDR
RECHTECKRING	10490781	72	2	75	11 24 773 5	AGGREGAT HYDR
RECHTECKRING	10490781	641	2	344	10 55 216 1	VERROHRUNG HYDR
RECHTECKRING	10490784	106	4	10	11 29 618 6	OW HYDR
RECHTECKRING	10490784	71	13	75	11 24 773 5	AGGREGAT HYDR
RECHTECKRING	10490784	640	4	344	10 55 216 1	VERROHRUNG HYDR
RECHTECKRING	10490784	660	1	477	10 51 959 1	VERROHRUNG HYDR
RECHTECKRING	10490784	615	1	626	10 51 973 8	SELBSTVERLADESYSTEM H
RECHTECKRING	10490785	107	4	10	11 29 618 6	OW HYDR
RECHTECKRING	10490787	108	5	10	11 29 618 6	OW HYDR
REDUZIERSTUECK	602604314	56	1	679	10 52 155 9	MODUL BETANKUNGSANLAG
REDUZIERSTUTZEN	11290857	540	1	79	11 24 682 0	VERTEILERGETRIEBE
REDUZIERUNG	260493402	33	1	531	97 14 959 03	SPITZENENDSCHALTER EL
REDUZIERUNG	260493702	46	1	466	11 90 151 1	KABELSATZ 1 ANLENKSTUECK
REDUZIERUNG	602620201	84	2	553	10 57 651 9	KABELSATZ
REDUZIERUNG	602620201	38	2	593	99 24 978 14	AL EL
REDUZIERUNG	602620401	28	1	553	10 57 651 9	KABELSATZ
REDUZIERUNG	602620401	36	1	553	10 57 651 9	KABELSATZ
REGELVENTIL	10127478	7	1	117	10 12 878 7	V.PUMPE
REGELVENTIL	10127479	10	1	122	10 12 747 8	REGELVENTIL
REGELVENTIL	11362187	4	1	117	10 12 878 7	V.PUMPE
REGELVENTIL	9074418	4	2	96	10 11 834 9	DOPPELV.PUMPE
REIHENKLEMME	10550739	75	22	360	10 55 963 5	SCHALTSCHR X1
REIHENKLEMME	602125114	22	7	34	10 56 645 8	KLEMMKASTEN
REIHENKLEMME	602151914	86	4	360	10 55 963 5	SCHALTSCHR X1
REIHENKLEMME	602153214	51	2	672	10 56 013 7	FREMDEINSPEISUNG BATTERI
REIHENKLEMME	602153814	23	39	34	10 56 645 8	KLEMMKASTEN
REIHENKLEMME	602153814	74	13	360	10 55 963 5	SCHALTSCHR X1
REIHENKLEMME	602153814	80	4	360	10 55 963 5	SCHALTSCHR X1
REIHENKLEMME	602153814	12	15	555	10 57 652 3	KLEMMDOSE

Bezeichnung	Artikel	Pos.	Menge	Blatt	Baugruppe	Bezeichnung
REIHENKLEMME	693181114	71	3	360	10 55 963 5	SCHALTSCHR X1
RELAIS	10226635	21	1	163	11 24 448 7	ZENTRALAGGREGAT EL
RELAIS	630160214	41	2	678	10 52 155 9	MODUL BETANKUNGSANLAG
RELAIS STECKSOCKEL	630122908	84	1	360	10 55 963 5	SCHALTSCHR X1
REPARATURSATZ	11231317	3	1	438	11 89 322 8	REPARATURSATZ
REPARATURSATZ	11231319	5	1	438	11 89 322 8	REPARATURSATZ
REPARATURSATZ	11231322	1	1	439	11 23 126 9	SEILTROMMEL
REPARATURSATZ	11231336	1	1	440	11 23 127 0	FLANSCHLAGER
REPARATURSATZ	11233487	1	1	438	11 89 322 8	REPARATURSATZ
REPARATURSATZ	11253394	1	1	325	10 58 386 4	FLANSCH
REPARATURSATZ	11253398	1	1	326	10 55 597 3	SEILTROMMEL
REPARATURSATZ	11253401	1	1	327	10 58 386 5	GETRIEBE
REPARATURSATZ	11253440	1	1	328	10 58 384 5	OELLEITUNG
REPARATURSATZ	11893228	1	1	437	11 89 321 3	GETRIEBE
REPARATURSATZ	11893254	1	1	442	11 89 321 5	WINDENBOCK
REPARATURSATZ	11893255	1	1	443	11 89 321 6	OELLEITUNG
RESERVESICHERUNGEN	992081114	56	1	360	10 55 963 5	SCHALTSCHR X1
RIEGEL	10351784	14	1	296	10 57 883 5	TUER
RIEGEL	10351784	14	1	298	10 57 897 6	TUER
RIEGEL	10351784	14	1	300	10 57 940 0	TUER
RIEGEL	10351784	14	1	301	10 56 623 7	TUER
RIEGEL	10351784	16	1	302	10 56 580 8	TUER
RILLENKUGELLAGER	10350232	290	4	79	11 24 682 0	VERTEILERGETRIEBE
RILLENKUGELLAGER	10592555	30	1	339	99 04 645 14	ANTRIEB
RILLENKUGELLAGER	616155214	4	2	469	61 61 541 14	KABELTROMMEL
RILLENKUGELLAGER	745120514	24	6	557	11 28 744 5	MONTAGETEILE
RILLENKUGELLAGER	745120514	20	2	598	99 10 116 14	SEILFUEHRUNG
RILLENKUGELLAGER	745128314	40	1	580	54 02 703 14	FLANSCH KPL
RILLENKUGELLAGER	745141001	66	1	350	90 01 376 2	DREHWERKANTRIEB
RILLENKUGELLAGER	745141814	280	6	79	11 24 682 0	VERTEILERGETRIEBE
RILLENKUGELLAGER	745194714	12	1	582	54 02 705 14	ANTRIEB KPL
RILLENKUGELLAGER	745906614	6	1	580	54 02 703 14	FLANSCH KPL
RILLENKUGELLAGER	745907514	23	1	581	54 02 704 14	ABTRIEB KPL
RILLENKUGELLAGER	746171514	18	2	320	10 51 968 6	EZW OW EINBAU KPL
RING	11220477	10	1	661	11 22 037 2	FUSSPEDAL EL EINBAU
RING	11267455	10	1	93	11 21 935 0	PUMPENDECKEL
RING	9267341	11	1	99	92 67 343	ENTLUEFTUNGSVENTIL
RINGMUTTER DIN 582 M8 C1	411200108	81	1	611	11 30 567 0	TRANSPORTSICHERUNG
RINGSCHRAUBE DIN 580 M12	402600314	34	2	598	99 10 116 14	SEILFUEHRUNG
RINGSCHRAUBE DIN 580 M16	402600514	10	6	317	99 29 803 14	VERZURRUNG BALLAST
RINGSCHRAUBE DIN 580 M8	402600114	62	1	290	11 24 409 0	VERKLEIDUNG OW EINBAU KP
RITZELSCHUTZ	10099140	16	2	341	10 51 968 2	DW OW
ROHR	11248260	11	1	530	11 24 825 8	SEILFUEHRUNG SCHWK NRS
ROHR	11250564	23	1	174	11 24 114 0	KUEHLER EINBAU WASSER
ROHR	11287715	24	1	174	11 24 114 0	KUEHLER EINBAU WASSER
ROHR	11290847	170	1	79	11 24 682 0	VERTEILERGETRIEBE
ROHR	11910323	100	1	478	10 09 917 3	DOPPELWIRKZYL
ROHR	289057714	55	1	460	11 23 820 3	ANLENKSTUECK KPL
ROHR	289057714	12	1	501	11 28 794 6	TRANSPORTSICHERUNG
ROHR	592316414	220	1	79	11 24 682 0	VERTEILERGETRIEBE
ROHR	9080660	6	1	213	10 15 529 8	OELWANNE VORM.
ROHR	950989914	18	1	557	11 28 744 5	MONTAGETEILE
ROHR	956064714	7	2	529	99 48 521 14	SPITZEN AL KPL
ROHR	956213814	22	1	526	99 23 398 14	ROLLENSATZ
ROHR	957336914	17	1	517	11 28 629 9	MONTAGETEILE
ROHRHALTER SCHWK	994066214	12	1	669	11 22 382 1	KABINENPODEST NRS
ROHRHALTER SCHWK	994067514	13	2	669	11 22 382 1	KABINENPODEST NRS
ROHRHALTER SCHWK	994681014	22	1	669	11 22 382 1	KABINENPODEST NRS
ROHRLEITUNG	10132170	3	1	246	10 14 588 5	LECKOELRUECKLAUF
ROHRLEITUNG	10132180	20	1	246	10 14 588 5	LECKOELRUECKLAUF

Bezeichnung	Artikel	Pos.	Menge	Blatt	Baugruppe	Bezeichnung
ROHRLEITUNG	10141986	4	1	245	10 14 333 9	KRAFTSTOFFLEITUNGEN
ROHRLEITUNG	10141988	1	1	245	10 14 333 9	KRAFTSTOFFLEITUNGEN
ROHRLEITUNG	10141989	2	1	245	10 14 333 9	KRAFTSTOFFLEITUNGEN
ROHRLEITUNG	10142006	8	1	246	10 14 588 5	LECKOELRUECKLAUF
ROHRLEITUNG	10142080	3	1	245	10 14 333 9	KRAFTSTOFFLEITUNGEN
ROHRLEITUNG	10143235	1	1	246	10 14 588 5	LECKOELRUECKLAUF
ROHRLEITUNG	10145889	13	1	246	10 14 588 5	LECKOELRUECKLAUF
ROHRLEITUNG	10145914	12	1	269	10 14 511 2	ABGASSTUTZEN ANBAU
ROHRLEITUNG	10146838	4	1	270	10 14 622 4	TAKTVENTIL
ROHRLEITUNG	10146839	5	1	270	10 14 622 4	TAKTVENTIL
ROHRLEITUNG	10146840	6	1	270	10 14 622 4	TAKTVENTIL
ROHRLEITUNG	10147368	2	1	250	10 14 736 9	ANSAUGSTUTZEN ANBAU
ROHRLEITUNG	10149699	1	1	261	10 14 821 7	ROHRLEITUNG ANBAU
ROHRLEITUNG ANBAU	10139539	7	1	212	10 14 844 4	OELWANNE MIT BEFEST.
ROHRLEITUNG ANBAU	10148217	381	1	202	10 14 032 7	DIESELMOTOR
ROHRSATZ	10227437	30	1	624	11 23 619 7	SELBSTVERLADESYSTEM NR
ROHRSATZ	10588224	10	1	659	10 51 728 1	VERROHRUNG HYDR
ROHRSCHELLE	10579877	7	1	659	10 51 728 1	VERROHRUNG HYDR
ROHRSCHELLE	11290856	530	1	79	11 24 682 0	VERTEILERGETRIEBE
ROHRSCHELLE	11910324	180	2	478	10 09 917 3	DOPPELWIRKZYL
ROHRSCHELLE	9077164	14	1	270	10 14 622 4	TAKTVENTIL
ROLLE	11248261	12	1	530	11 24 825 8	SEILFUEHRUNG SCHWK NRS
ROLLE	11256217	19	2	485	11 24 444 4	A-BOCK 1 KPL
ROLLE	970961303	11	3	557	11 28 744 5	MONTAGETEILE
ROLLE	970961303	19	1	598	99 10 116 14	SEILFUEHRUNG
ROLLE SCHWK	971361703	19	1	320	10 51 968 6	EZW OW EINBAU KPL
ROLLENKOERPER	10097984	1	1	424	79 05 233 14	TRAGROLLE KPL
ROLLENSATZ	992339814	82	1	2	01 38 362 14	LR 1300 SX
ROLLENTRAEGER	919022714	25	1	598	99 10 116 14	SEILFUEHRUNG
ROLLWAGEN KPL	10556013	1	2	605	10 55 601 1	ABSTURZSICHERUNG KPL
RS ANSCHLUSSGEHAEUSE	10118357	90	1	98	10 11 835 0	ANSCHLUSSGEHAEUSE
RS ANSCHLUSSPLATTE	10141317	83	1	117	10 12 878 7	V.PUMPE
RS ANTRIEB	10153606	180	1	201	10 14 032 7	DIESELMOTOR
RS ANTRIEB	11893253	1	1	441	11 89 321 4	ANTRIEB
RS DECKEL	9275443	85	1	96	10 11 834 9	DOPPELV.PUMPE
RS DRUCKABSCHNEIDUNG	10118367	83	1	96	10 11 834 9	DOPPELV.PUMPE
RS DRUCKROHRSTUTZEN	10141140	5	1	238	10 15 315 1	DRUCKROHRSTUTZEN
RS FLANSCH	9077464	1	2	107	10 13 975 2	RS SCHWENKJOCH
RS HEBEL	10122245	7	1	124	10 13 802 5	RS TRIEBWERK
RS HOCHDRUCKPUMPE	10150743	1	1	234	10 15 085 7	HOCHDRUCKPUMPE MIT BEFE
RS HOCHDRUCKPUMPE	10150743	200	1	234	10 15 085 7	HOCHDRUCKPUMPE MIT BEFE
RS INJEKTOR	10152874	5	1	237	10 15 286 7	INJEKTOR MIT BEFEST.
RS KOLBEN MIT GLEITSCHUH	10122692	4	1	124	10 13 802 5	RS TRIEBWERK
RS KOLBEN MIT GLEITSCHUH	9889831	1	1	110	98 89 983	RS TRIEBWERK
RS KURBELWELLENDICHTUN	10121335	2	1	219	10 12 134 5	RS KURBELWELLENDICHTUN
RS KURBELWELLENDICHTUN	10121345	52	1	201	10 14 032 7	DIESELMOTOR
RS KURBELWELLENDICHTUN	10121952	1	1	219	10 12 134 5	RS KURBELWELLENDICHTUN
RS KURBELWELLENLAGERUN	10116928	50	1	218	90 76 458	KURBELWELLENLAGERSATZ
RS MAGNET	9273187	97	1	97	10 11 834 9	DOPPELV.PUMPE
RS RUECKZUGKUGEL+RUEC	9078214	3	1	124	10 13 802 5	RS TRIEBWERK
RS RUECKZUGKUGEL+RUEC	9889988	14	1	110	98 89 983	RS TRIEBWERK
RS SCHWENKJOCH	10122246	8	1	124	10 13 802 5	RS TRIEBWERK
RS SCHWENKJOCH	10139752	84	1	96	10 11 834 9	DOPPELV.PUMPE
RS SCHWENKLAGER	10143607	6	1	124	10 13 802 5	RS TRIEBWERK
RS TRIEBWERK	10138025	81	1	117	10 12 878 7	V.PUMPE
RS TRIEBWERK	9889983	94	1	97	10 11 834 9	DOPPELV.PUMPE
RS TRIEBWERK	9889984	92	1	96	10 11 834 9	DOPPELV.PUMPE
RS VERSCHLUSSRING	10138032	84	1	117	10 12 878 7	V.PUMPE
RS VERSCHLUSSRING	10138032	6	1	136	10 13 803 3	DICHTSATZ KPL.
RS VERSCHLUSSRING	9268016	96	1	97	10 11 834 9	DOPPELV.PUMPE

Bezeichnung	Artikel	Pos.	Menge	Blatt	Baugruppe	Bezeichnung
RS VERSCHLUSSRING	9268016	96	1	116	92 76 408	DS DOPPELPUMPE
RS VERSTELLUNG	10122262	85	1	117	10 12 878 7	V.PUMPE
RS VORFOERDERPUMPE	10149198	220	1	234	10 15 085 7	HOCHDRUCKPUMPE MIT BEFE
RS VORFOERDERPUMPE	10149198	5	1	235	10 15 074 3	RS HOCHDRUCKPUMPE
RS WELLE	10138027	1	1	125	10 13 802 6	RS ZYL.+STEUERPL.+WELLE
RS WELLE	9884402	95	1	97	10 11 834 9	DOPPELV.PUMPE
RS WELLE	9889977	93	1	97	10 11 834 9	DOPPELV.PUMPE
RS ZUSATZTEILE	10122248	80	1	117	10 12 878 7	V.PUMPE
RS ZYL.+STEUERPL.+WELLE	10138026	2	1	124	10 13 802 5	RS TRIEBWERK
RS ZYLINDER+STEUERPLATT	9889832	2	1	110	98 89 983	RS TRIEBWERK
RS1 KURBELWELLENLAGERU	10140599	51	1	218	90 76 458	KURBELWELLENLAGERSATZ
RS2 KURBELWELLENLAGERU	10140603	52	1	218	90 76 458	KURBELWELLENLAGERSATZ
RUECKENTEIL	10289988	2	1	386	10 22 506 8	FAHRERSITZ
RUECKFALLSTUETZE	11292598	60	1	2	01 38 362 14	LR 1300 SX
RUECKFALLSTUETZE	919390814	1	1	565	97 08 757 03	RUECKFALLSTUETZEN
RUECKFALLSTUETZE	994572314	7	1	565	97 08 757 03	RUECKFALLSTUETZEN
RUECKFALLSTUETZEN	970875703	13	1	548	99 34 387 14	NADELANBAUTEILE
RUECKFALLSTUETZEN EINBA	11275365	10	1	474	11 29 259 8	RUECKFALLSTUETZE
RUECKFALLSTUETZEN HYDR	10585108	2	1	474	11 29 259 8	RUECKFALLSTUETZE
RUECKHALTESTANGE	992341514	12	1	548	99 34 387 14	NADELANBAUTEILE
RUECKLAUFFILTER	10515724	12	1	43	10 56 070 1	TANK HYDR KPL
RUECKLAUFROHR	10580170	19	1	73	11 24 048 0	ZENTRALAGGREGAT
RUECKSCHLAGVENTIL	10099055	12	2	398	11 89 300 5	VERROHRUNG HYDR
RUECKSCHLAGVENTIL	10119971	9	1	217	10 14 671 6	OELLEITUNG VORM.
RUECKSCHLAGVENTIL	10351238	70	1	643	10 33 671 2	ABSTUETZZYL
RUECKSCHLAGVENTIL	11229182	4	1	17	10 35 148 6	VENTILBLOCK
RUECKSCHLAGVENTIL	11233729	3	2	68	10 22 540 8	VENTILBLOCK
RUECKSCHLAGVENTIL	11233742	9	1	68	10 22 540 8	VENTILBLOCK
RUECKSCHLAGVENTIL	11233749	10	1	68	10 22 540 8	VENTILBLOCK
RUECKSCHLAGVENTIL	11233751	11	1	68	10 22 540 8	VENTILBLOCK
RUECKSCHLAGVENTIL	11270155	3	1	479	59 20 224 14	LASTHALTEVENTIL
RUECKSCHLAGVENTIL	510411614	10	1	477	10 51 959 1	VERROHRUNG HYDR
RUECKSCHLAGVENTIL	510493714	4	1	446	11 26 260 6	WINDE 1 HYDR
RUECKSCHLAGVENTIL	510493714	4	1	452	11 26 261 1	WINDE 2 HYDR
RUECKSCHLAGVENTIL	511419314	22	1	75	11 24 773 5	AGGREGAT HYDR
RUECKSCHLAGVENTIL	511458114	16	4	398	11 89 300 5	VERROHRUNG HYDR
RUECKSCHLAGVENTIL	511458814	5	1	446	11 26 260 6	WINDE 1 HYDR
RUECKSCHLAGVENTIL	511458814	5	1	452	11 26 261 1	WINDE 2 HYDR
RUECKSCHLAGVENTIL	511607214	31	1	8	11 29 618 6	OW HYDR
RUECKSCHLAGVENTIL	511631514	41	1	10	11 29 618 6	OW HYDR
RUECKSCHLAGVENTIL	570346208	65	1	643	10 33 671 2	ABSTUETZZYL
RUECKSCHLAGVENTIL	592044714	33	1	8	11 29 618 6	OW HYDR
RUECKSCHLAGVENTIL	592052914	29	1	677	51 00 959 14	BETANKUNGSPUMPE
RUECKSCHLAGVENTIL ENTS	510466114	2	1	659	10 51 728 1	VERROHRUNG HYDR
RUECKZUGKUGEL	9889929	1	1	112	98 89 988	RS RUECKZUGKUGEL+RUEC
RUECKZUGPLATTE	9889930	2	1	112	98 89 988	RS RUECKZUGKUGEL+RUEC
RUNDSCHLINGE	10222935	92	2	454	10 56 187 5	WERKZEUGAUSRUESTUNG
RUNDSCHLINGE	10280543	27	4	624	11 23 619 7	SELBSTVERLADESYSTEM NR
RUNDSCHLINGE	790269114	93	1	454	10 56 187 5	WERKZEUGAUSRUESTUNG
RUNDSCHLINGE	790365114	29	1	624	11 23 619 7	SELBSTVERLADESYSTEM NR
RUNDSCHLINGE	805091714	18	1	548	99 34 387 14	NADELANBAUTEILE
RUNDSTAHL	954584908	17	144	417	11 89 365 0	RAUPENTRAEGER RE KPL
RUNDSTAHL	954584908	17	144	428	11 89 365 1	RAUPENTRAEGER LI KPL
SAMMELSCHIENE	10529597	57	1	360	10 55 963 5	SCHALTSCHR X1
SAMMELSCHIENE	11219647	58	1	360	10 55 963 5	SCHALTSCHR X1
SAUGSCHLAUCH	11236511	45	1	170	10 57 532 2	ANSAUGROHR OEL KPL
SAUGSCHLAUCH	11236513	47	1	170	10 57 532 2	ANSAUGROHR OEL KPL
SAUGSCHLAUCH	11236514	43	1	170	10 57 532 2	ANSAUGROHR OEL KPL
SAUGSCHLAUCH	11236515	41	1	170	10 57 532 2	ANSAUGROHR OEL KPL
SAUGSCHLAUCH	11236517	40	1	170	10 57 532 2	ANSAUGROHR OEL KPL

Bezeichnung	Artikel	Pos.	Menge	Blatt	Baugruppe	Bezeichnung
SAUGSCHLAUCH	11236518	46	1	170	10 57 532 2	ANSAUGROHR OEL KPL
SAUGSCHLAUCH	592257814	44	1	170	10 57 532 2	ANSAUGROHR OEL KPL
SCHAEKEL	11280746	16	1	595	11 27 109 7	FANGSTANGE NRS
SCHAEKEL	773930114	19	1	455	10 56 183 8	WERKZEUG
SCHAEKEL	773930114	13	1	571	10 51 743 9	SEILEINZIEHWINDE KPL NRS
SCHAEKEL	773935814	28	4	624	11 23 619 7	SELBSTVERLADESYSTEM NR
SCHAEKEL	773939214	3	1	412	11 91 872 5	KETTE KPL
SCHAEKEL	773939214	15	1	527	99 30 800 14	SPITZENENDSCHALTER EINBA
SCHAEKEL	773954514	94	2	454	10 56 187 5	WERKZEUGAUSRUESTUNG
SCHAEKEL	773954714	3	2	426	99 08 357 14	ANHAENGEKETTE
SCHALLABNAHME	981953714	992	1	4	01 38 362 14	LR 1300 SX
SCHALLGEBER	11226627	83	1	358	11 27 973 6	KABINE EL
SCHALTELEMENT KPL	606655208	1	1	532	92 75 218 08	ENDSCHALTER HUB OBEN
SCHALTER	10445976	1	1	367	69 31 685 14	SICHERHEITSHEBEL KPL
SCHALTER	592291814	121	1	373	10 35 008 0	KABINE
SCHALTERGEHAEUSE	385094414	5	1	365	10 53 171 8	TASTATUR
SCHALTHUELSE	540272214	32	1	580	54 02 703 14	FLANSCH KPL
SCHALTSCHR X1	10559635	8	1	357	11 27 973 6	KABINE EL
SCHARNIER	385204714	5	2	296	10 57 883 5	TUER
SCHARNIER	385204714	5	2	298	10 57 897 6	TUER
SCHARNIER	385204714	8	2	300	10 57 940 0	TUER
SCHARNIER	385204714	8	2	301	10 56 623 7	TUER
SCHARNIER	385204714	5	2	302	10 56 580 8	TUER
SCHARNIER	954560603	15	2	471	10 58 193 7	GITTERROST KPL
SCHARNIER KPL	10554231	12	2	607	10 55 280 7	GITTERROST KPL
SCHEIBE	10522188	4	1	379	59 22 871 14	FRONTSCHEIBE KPL
SCHEIBE	10687926	81	1	364	10 03 610 7	TASTATUR BEDIENPULT X11
SCHEIBE	11293195	7	1	407	10 44 510 2	SCHNELLVERSCHLUSSKUPPL
SCHEIBE	11922654	13	1	182	10 57 423 9	KUEHLER MOTOR
SCHEIBE	540271214	25	6	578	54 02 701 14	PLANETENSTUFE
SCHEIBE	540271514	29	1	578	54 02 701 14	PLANETENSTUFE
SCHEIBE	540271914	3	1	580	54 02 703 14	FLANSCH KPL
SCHEIBE	540273114	11	1	582	54 02 705 14	ANTRIEB KPL
SCHEIBE	592288214	32	1	379	59 22 871 14	FRONTSCHEIBE KPL
SCHEIBE	927562301	5	1	350	90 01 376 2	DREHWERKANTRIEB
SCHEIBE 10/30X50 S355J2;EN	11249738	11	2	191	11 24 114 4	KRAFTSTOFFANLAGE
SCHEIBE 12/30X30 S355J2;EN	10519789	74	4	186	11 24 114 2	ANSAUGANLAGE LUFT
SCHEIBE 129/102X2 ST 12.03	385151114	6	1	329	99 29 258 14	EZW ROLLENPAKET
SCHEIBE 165/132X1 ST 12.03	385123814	13	2	329	99 29 258 14	EZW ROLLENPAKET
SCHEIBE 165/132X2 ST 12.03	949352914	12	4	329	99 29 258 14	EZW ROLLENPAKET
SCHEIBE 200/103X1 DC01;EN	385255414	16	4	639	11 89 568 6	SELBSTVERLADESYSTEM NR
SCHEIBE 200/103X2 DC01;EN	385255314	15	4	639	11 89 568 6	SELBSTVERLADESYSTEM NR
SCHEIBE 200/103X4 S235JR;E	385255514	17	4	639	11 89 568 6	SELBSTVERLADESYSTEM NR
SCHEIBE 21/37X4 PA 6 G	948967314	3	4	521	11 28 357 6	MONTAGETEILE
SCHEIBE 225/81X26 PA 6 G	970855603	6	2	488	99 14 137 14	UMLENKROLLE KPL
SCHEIBE 25.2/32X3 POM	958471614	18	1	296	10 57 883 5	TUER
SCHEIBE 25.2/32X3 POM	958471614	18	1	298	10 57 897 6	TUER
SCHEIBE 25.2/32X3 POM	958471614	7	1	300	10 57 940 0	TUER
SCHEIBE 25.2/32X3 POM	958471614	7	1	301	10 56 623 7	TUER
SCHEIBE 25.2/32X3 POM	958471614	15	1	302	10 56 580 8	TUER
SCHEIBE 46/70X2 POLYAMID	10593096	23	8	64	10 51 969 4	A-BOCK AUFRICHTZYL EINBA
SCHEIBE 52/92X1 PA 6 G	11241005	22	16	64	10 51 969 4	A-BOCK AUFRICHTZYL EINBA
SCHEIBE 52/92X3 PA 6 G	949740514	15	20	64	10 51 969 4	A-BOCK AUFRICHTZYL EINBA
SCHEIBE 53/10X5 AISI 316	10567619	13	2	174	11 24 114 0	KUEHLER EINBAU WASSER
SCHEIBE 58/90X2 GUMMI NBR	949942814	39	4	517	11 28 629 9	MONTAGETEILE
SCHEIBE 58/90X2 GUMMI NBR	949942814	21	8	564	99 23 415 14	RUECKHALTESTANGE
SCHEIBE 61/85X2 PA 6 G	943919114	22	4	564	99 23 415 14	RUECKHALTESTANGE
SCHEIBE 76/13X6 LH355-40;1	947084514	22	12	317	99 29 803 14	VERZURRUNG BALLAST
SCHEIBE 81/200X74 PA 6 G	948773814	5	16	488	99 14 137 14	UMLENKROLLE KPL
SCHEIBE 9/16X25 S355J2C;EN	10553403	46	6	196	11 24 114 5	ANLAGE HARNSTOFF EINBAU

Bezeichnung	Artikel	Pos.	Menge	Blatt	Baugruppe	Bezeichnung
SCHEIBE AEHNL.ISO 7089 16 P	420053101	50	20	586	10 55 372 1	DACHGELAENDER NRS
SCHEIBE DIN 34816 10.5 PA 6.	485568514	9	4	333	99 29 392 14	SEITENTEIL
SCHEIBE DIN 34816 10.5 PA 6.	485568514	17	12	335	99 29 386 14	KONSOLE KPL
SCHEIBE DIN 34816 10.5 PA 6.	485568514	17	12	336	99 29 434 14	KONSOLE KPL
SCHEIBE DIN 34816 10.5 PA 6.	485568514	14	2	501	11 28 794 6	TRANSPORTSICHERUNG
SCHEIBE DIN 440 R11 ST	420600408	13	6	60	10 56 067 3	BATTERIE EINBAU KPL
SCHEIBE DIN 6340 10.5 C35	421300214	72	4	43	10 56 070 1	TANK HYDR KPL
SCHEIBE DIN 6340 10.5 C35	421300214	71	4	168	10 51 948 1	ANSAUGROHR OEL
SCHEIBE DIN 6340 10.5 C35	421300214	74	24	175	11 24 114 0	KUEHLER EINBAU WASSER
SCHEIBE DIN 6340 10.5 C35	421300214	71	22	181	11 24 114 1	KUEHLER EINBAU LADELUFT
SCHEIBE DIN 6340 10.5 C35	421300214	72	6	186	11 24 114 2	ANSAUGANLAGE LUFT
SCHEIBE DIN 6340 10.5 C35	421300214	71	28	190	11 24 114 3	ABGASANLAGE
SCHEIBE DIN 6340 10.5 C35	421300214	94	12	197	11 24 114 5	ANLAGE HARNSTOFF EINBAU
SCHEIBE DIN 6340 10.5 C35	421300214	72	2	286	11 24 114 6	ABDECKUNG
SCHEIBE DIN 6340 13 ST	4635283	73	12	168	10 51 948 1	ANSAUGROHR OEL
SCHEIBE DIN 6340 13 ST	4635283	72	8	190	11 24 114 3	ABGASANLAGE
SCHEIBE DIN 6340 13 ST	4635283	95	2	197	11 24 114 5	ANLAGE HARNSTOFF EINBAU
SCHEIBE DIN 6340 17 C35	421300414	70	3	41	10 56 070 0	TANK HYDR EINBAU
SCHEIBE DIN 6340 17 C35	421300414	70	3	46	10 56 073 2	KRAFTSTOFFTANK EINBAU
SCHEIBE DIN 6340 21 C35	10567956	5	8	417	11 89 365 0	RAUPENTRAEGER RE KPL
SCHEIBE DIN 6340 21 C35	10567956	5	8	428	11 89 365 1	RAUPENTRAEGER LI KPL
SCHEIBE DIN 6340 25	883203014	73	2	167	11 24 113 8	MOTORLAGER KPL
SCHEIBE DIN 6340 8.4 C35	421300514	77	4	167	11 24 113 8	MOTORLAGER KPL
SCHEIBE DIN 6340 8.4 C35	421300514	72	20	175	11 24 114 0	KUEHLER EINBAU WASSER
SCHEIBE DIN 6340 8.4 C35	421300514	70	28	181	11 24 114 1	KUEHLER EINBAU LADELUFT
SCHEIBE DIN 6340 8.4 C35	421300514	70	4	184	11 28 574 7	WP
SCHEIBE DIN 6340 8.4 C35	421300514	71	4	186	11 24 114 2	ANSAUGANLAGE LUFT
SCHEIBE DIN 6916 17 C45	460024203	16	2	320	10 51 968 6	EZW OW EINBAU KPL
SCHEIBE DIN 6916 17 C45	460024203	8	8	333	99 29 392 14	SEITENTEIL
SCHEIBE DIN 6916 17 C45	460024203	15	6	335	99 29 386 14	KONSOLE KPL
SCHEIBE DIN 6916 17 C45	460024203	15	6	336	99 29 434 14	KONSOLE KPL
SCHEIBE DIN 6916 21 C45	460022203	11	48	341	10 51 968 2	DW OW
SCHEIBE DIN 6916 25 C45	460014603	74	2	167	11 24 113 8	MOTORLAGER KPL
SCHEIBE DIN 6916 25 C45	460014603	9	45	417	11 89 365 0	RAUPENTRAEGER RE KPL
SCHEIBE DIN 6916 25 C45	460014603	9	45	428	11 89 365 1	RAUPENTRAEGER LI KPL
SCHEIBE DIN 7349 17 ST	421600901	53	54	417	11 89 365 0	RAUPENTRAEGER RE KPL
SCHEIBE DIN 7349 17 ST	421600901	53	54	428	11 89 365 1	RAUPENTRAEGER LI KPL
SCHEIBE DIN 7349 6.4	4000648	70	9	174	11 24 114 0	KUEHLER EINBAU WASSER
SCHEIBE DIN 7989 11 ST	421700508	88	48	310	11 24 483 7	BEF-TEILE OW
SCHEIBE DIN 7989-B 18 ST;	421700314	36	4	75	11 24 773 5	AGGREGAT HYDR
SCHEIBE DIN EN 28738 20 ST;	421101714	5	2	521	11 28 357 6	MONTAGETEILE
SCHEIBE DIN EN 28738 20 ST;	421101714	36	2	598	99 10 116 14	SEILFUEHRUNG
SCHEIBE DIN EN 28738 22 ST;	421101814	3	2	425	10 50 179 5	AUFSTIEG KPL
SCHEIBE DIN EN 28738 26 ST;	421102214	24	8	58	10 58 163 4	KABINENAUFHAENGUNG KPL
SCHEIBE DIN EN 28738 26 ST;	421102214	3	4	63	99 23 451 14	ANLENKBOLZEN EINBAU
SCHEIBE DIN EN 28738 26 ST;	421102214	36	2	517	11 28 629 9	MONTAGETEILE
SCHEIBE DIN EN 28738 30 ST;	421102414	20	10	485	11 24 444 4	A-BOCK 1 KPL
SCHEIBE DIN EN 28738 35 ST;	421102814	35	4	557	11 28 744 5	MONTAGETEILE
SCHEIBE DIN EN 28738 36 ST;	421102914	46	2	598	99 10 116 14	SEILFUEHRUNG
SCHEIBE DIN EN 28738 36 ST;	421102914	3	12	600	99 23 405 14	ZWISCHENABSPANNUNG NR
SCHEIBE DIN EN 28738 36 ST;	421102914	6	14	602	97 05 997 03	ZWISCHENABSPANNUNG NR
SCHEIBE DIN EN 28738 40 ST	421103014	14	3	58	10 58 163 4	KABINENAUFHAENGUNG KPL
SCHEIBE DIN EN 28738 40 ST	421103014	78	4	167	11 24 113 8	MOTORLAGER KPL
SCHEIBE DIN EN 28738 40 ST	421103014	12	2	529	99 48 521 14	SPITZEN AL KPL
SCHEIBE DIN EN 28738 40 ST	421103014	36	11	564	99 23 415 14	RUECKHALTESTANGE
SCHEIBE DIN EN 28738 40 ST	421103014	3	2	565	97 08 757 03	RUECKFALLSTUETZEN
SCHEIBE DIN EN 28738 45 ST;	421103214	19	2	64	10 51 969 4	A-BOCK AUFRICHTZYL EINBA
SCHEIBE DIN EN 28738 45 ST;	421103214	37	4	517	11 28 629 9	MONTAGETEILE
SCHEIBE DIN EN 28738 45 ST;	421103214	13	4	529	99 48 521 14	SPITZEN AL KPL
SCHEIBE DIN EN 28738 45 ST;	421103214	34	2	557	11 28 744 5	MONTAGETEILE

Bezeichnung	Artikel	Pos.	Menge	Blatt	Baugruppe	Bezeichnung
SCHEIBE DIN EN 28738 50 ST;	421103314	28	12	529	99 48 521 14	SPITZEN AL KPL
SCHEIBE DIN EN 28738 50 ST;	421103314	13	2	530	11 24 825 8	SEILFUEHRUNG SCHWK NRS
SCHEIBE DIN EN 28738 50 ST;	421103314	16	10	558	95 70 956 14	HALTESTANGE KPL
SCHEIBE DIN EN 28738 50 ST;	421103314	26	6	564	99 23 415 14	RUECKHALTESTANGE
SCHEIBE DIN EN 28738 50 ST;	421103314	20	1	624	11 23 619 7	SELBSTVERLADESYSTEM NR
SCHEIBE DIN EN 28738 55 ST;	421103414	38	16	517	11 28 629 9	MONTAGETEILE
SCHEIBE DIN EN 28738 55 ST;	421103414	14	1	529	99 48 521 14	SPITZEN AL KPL
SCHEIBE DIN EN 28738 60 ST;	421103514	25	8	564	99 23 415 14	RUECKHALTESTANGE
SCHEIBE DIN EN 28738 60 ST;	421103514	42	2	598	99 10 116 14	SEILFUEHRUNG
SCHEIBE DIN EN 28738 60 ST;	421103514	24	12	618	10 51 971 3	SELBSTVERLADESYSTEM NR
SCHEIBE DIN EN 28738 65 ST;	421103614	18	6	317	99 29 803 14	VERZURRUNG BALLAST
SCHEIBE DIN EN 28738 65 ST;	421103614	13	4	472	99 30 060 14	HALTESTANGE KPL
SCHEIBE DIN EN 28738 65 ST;	421103614	13	4	502	99 24 404 14	HALTESTANGE KPL
SCHEIBE DIN EN 28738 65 ST;	421103614	13	4	508	99 24 405 14	HALTESTANGE KPL
SCHEIBE DIN EN 28738 65 ST;	421103614	13	8	512	99 24 406 14	HALTESTANGE KPL
SCHEIBE DIN EN 28738 65 ST;	421103614	13	4	524	99 24 594 14	HALTESTANGE KPL
SCHEIBE DIN EN 28738 70 ST;	421103914	35	10	564	99 23 415 14	RUECKHALTESTANGE
SCHEIBE DIN EN 28738 75 ST;	421103714	14	8	489	99 26 417 14	HALTESTANGE KPL
SCHEIBE DIN EN 28738 75 ST;	421103714	16	16	524	99 24 594 14	HALTESTANGE KPL
SCHEIBE DIN EN 28738 80 ST;	421103814	12	8	460	11 23 820 3	ANLENKSTUECK KPL
SCHEIBE DIN EN 28738 80 ST;	421103814	11	2	493	11 28 726 4	BOLZEN KPL
SCHEIBE DIN EN 28738 80 ST;	421103814	24	8	564	99 23 415 14	RUECKHALTESTANGE
SCHEIBE DIN EN 28738 80 ST;	421103814	20	2	618	10 51 971 3	SELBSTVERLADESYSTEM NR
SCHEIBE EN 14399-6 12 C45	460022703	37	14	75	11 24 773 5	AGGREGAT HYDR
SCHEIBE EN 14399-6 12 C45	460022703	89	34	310	11 24 483 7	BEF-TEILE OW
SCHEIBE EN 14399-6 12 C45	460022703	5	4	332	99 29 389 14	SEITENTEIL
SCHEIBE EN 14399-6 12 C45	460022703	5	4	333	99 29 392 14	SEITENTEIL
SCHEIBE EN 14399-6 12 C45	460022703	14	16	335	99 29 386 14	KONSOLE KPL
SCHEIBE EN 14399-6 12 C45	460022703	14	16	336	99 29 434 14	KONSOLE KPL
SCHEIBE EN 14399-6 12 C45	460022703	71	1	611	11 30 567 0	TRANSPORTSICHERUNG
SCHEIBE EN 14399-6 30 ST	421500614	7	30	417	11 89 365 0	RAUPENTRAEGER RE KPL
SCHEIBE EN 14399-6 30 ST	421500614	7	30	428	11 89 365 1	RAUPENTRAEGER LI KPL
SCHEIBE ISO 7089	11219067	7	2	193	10 55 091 1	KRAFTSTOFFVORFILTER AN
SCHEIBE ISO 7089 10	11932238	10	16	182	10 57 423 9	KUEHLER MOTOR
SCHEIBE ISO 7089 10 A4	420001114	15	8	40	10 51 961 6	OELKUEHLER EINBAU
SCHEIBE ISO 7089 10 A4	420001114	70	44	43	10 56 070 1	TANK HYDR KPL
SCHEIBE ISO 7089 10 A4	420001114	70	6	47	10 56 073 3	KRAFTSTOFFTANK KPL
SCHEIBE ISO 7089 10 A4	420001114	18	4	60	10 56 067 3	BATTERIE EINBAU KPL
SCHEIBE ISO 7089 10 A4	420001114	4	8	62	10 56 069 4	MODULE EINBAU
SCHEIBE ISO 7089 10 A4	420001114	70	42	167	11 24 113 8	MOTORLAGER KPL
SCHEIBE ISO 7089 10 A4	420001114	70	4	168	10 51 948 1	ANSAUGROHR OEL
SCHEIBE ISO 7089 10 A4	420001114	70	6	170	10 57 532 2	ANSAUGROHR OEL KPL
SCHEIBE ISO 7089 10 A4	420001114	73	28	175	11 24 114 0	KUEHLER EINBAU WASSER
SCHEIBE ISO 7089 10 A4	420001114	97	4	197	11 24 114 5	ANLAGE HARNSTOFF EINBAU
SCHEIBE ISO 7089 10 A4	420001114	71	11	286	11 24 114 6	ABDECKUNG
SCHEIBE ISO 7089 10 A4	420001114	55	40	290	11 24 409 0	VERKLEIDUNG OW EINBAU KP
SCHEIBE ISO 7089 10 A4	420001114	12	36	304	10 54 591 0	MOTORABDECKUNG
SCHEIBE ISO 7089 10 A4	420001114	78	53	310	11 24 483 7	BEF-TEILE OW
SCHEIBE ISO 7089 10 A4	420001114	14	16	316	10 52 656 0	MONTAGETEILE
SCHEIBE ISO 7089 10 A4	420001114	27	6	356	11 27 970 6	KABINE KPL
SCHEIBE ISO 7089 10 A4	420001114	65	36	460	11 23 820 3	ANLENKSTUECK KPL
SCHEIBE ISO 7089 10 A4	420001114	16	4	497	11 28 397 7	AUFFANGWANNE KPL
SCHEIBE ISO 7089 10 A4	420001114	16	4	498	11 28 397 8	AUFFANGWANNE KPL
SCHEIBE ISO 7089 10 A4	420001114	16	8	499	11 28 399 5	AUFFANGWANNE KPL
SCHEIBE ISO 7089 10 A4	420001114	16	8	500	11 28 399 7	AUFFANGWANNE KPL
SCHEIBE ISO 7089 10 A4	420001114	15	4	501	11 28 794 6	TRANSPORTSICHERUNG
SCHEIBE ISO 7089 10 A4	420001114	68	8	517	11 28 629 9	MONTAGETEILE
SCHEIBE ISO 7089 10 A4	420001114	22	1	520	10 59 863 3	PENDEL KPL
SCHEIBE ISO 7089 10 A4	420001114	4	8	521	11 28 357 6	MONTAGETEILE
SCHEIBE ISO 7089 10 A4	420001114	10	2	527	99 30 800 14	SPITZENENDSCHALTER EINBA

Bezeichnung	Artikel	Pos.	Menge	Blatt	Baugruppe	Bezeichnung
SCHEIBE ISO 7089 10 A4	420001114	17	8	529	99 48 521 14	SPITZEN AL KPL
SCHEIBE ISO 7089 10 A4	420001114	37	32	586	10 55 372 1	DACHGELAENDER NRS
SCHEIBE ISO 7089 10 A4	420001114	16	6	598	99 10 116 14	SEILFUEHRUNG
SCHEIBE ISO 7089 10 A4	420001114	6	16	669	11 22 382 1	KABINENPODEST NRS
SCHEIBE ISO 7089 10 ST	10554336	70	1	172	11 24 113 9	ANBAUTEILE DIESELMOTOR
SCHEIBE ISO 7089 12 A4	4901782	10	1	30	10 53 048 9	SICHERUNGSHALTER
SCHEIBE ISO 7089 12 A4	4901782	71	12	43	10 56 070 1	TANK HYDR KPL
SCHEIBE ISO 7089 12 A4	4901782	20	2	58	10 58 163 4	KABINENAUFHAENGUNG KPL
SCHEIBE ISO 7089 12 A4	4901782	11	2	60	10 56 067 3	BATTERIE EINBAU KPL
SCHEIBE ISO 7089 12 A4	4901782	76	4	167	11 24 113 8	MOTORLAGER KPL
SCHEIBE ISO 7089 12 A4	4901782	70	20	171	10 58 017 0	RUECKLAUFROHR
SCHEIBE ISO 7089 12 A4	4901782	72	3	181	11 24 114 1	KUEHLER EINBAU LADELUFT
SCHEIBE ISO 7089 12 A4	4901782	8	2	391	10 53 756 0	LEUCHTENHALTER KPL
SCHEIBE ISO 7089 12 A4	4901782	23	15	417	11 89 365 0	RAUPENTRAEGER RE KPL
SCHEIBE ISO 7089 12 A4	4901782	23	15	428	11 89 365 1	RAUPENTRAEGER LI KPL
SCHEIBE ISO 7089 12 A4	4901782	23	24	430	11 31 390 8	MITTELTEIL KPL
SCHEIBE ISO 7089 12 A4	4901782	22	16	460	11 23 820 3	ANLENKSTUECK KPL
SCHEIBE ISO 7089 12 A4	4901782	18	2	529	99 48 521 14	SPITZEN AL KPL
SCHEIBE ISO 7089 12 A4	4901782	3	8	550	11 30 126 6	MONTAGETEILE
SCHEIBE ISO 7089 12 A4	4901782	49	10	586	10 55 372 1	DACHGELAENDER NRS
SCHEIBE ISO 7089 12 A4	4901782	12	6	595	11 27 109 7	FANGSTANGE NRS
SCHEIBE ISO 7089 12 A4	4901782	25	2	656	10 58 064 7	VIDEOUEBERWACHUNGSANL
SCHEIBE ISO 7089 13	10289804	8	17	274	10 11 557 7	SCHWUNGRADGEHAEUSE AN
SCHEIBE ISO 7089 16	10544172	72	48	167	11 24 113 8	MOTORLAGER KPL
SCHEIBE ISO 7089 16	10544172	102	2	310	11 24 483 7	BEF-TEILE OW
SCHEIBE ISO 7089 16	10544172	14	4	341	10 51 968 2	DW OW
SCHEIBE ISO 7089 16	10544172	36	12	417	11 89 365 0	RAUPENTRAEGER RE KPL
SCHEIBE ISO 7089 16	10544172	36	12	428	11 89 365 1	RAUPENTRAEGER LI KPL
SCHEIBE ISO 7089 16	10544172	15	28	430	11 31 390 8	MITTELTEIL KPL
SCHEIBE ISO 7089 16	10544172	43	8	460	11 23 820 3	ANLENKSTUECK KPL
SCHEIBE ISO 7089 16	10544172	26	4	495	11 28 390 8	AL BEGEHUNG
SCHEIBE ISO 7089 16	10544172	26	4	507	11 28 583 8	AL BEGEHUNG
SCHEIBE ISO 7089 16	10544172	26	4	511	11 28 626 1	AL BEGEHUNG
SCHEIBE ISO 7089 16	10544172	40	8	639	11 89 568 6	SELBSTVERLADESYSTEM NR
SCHEIBE ISO 7089 17/30X3 A4	4901893	71	4	172	11 24 113 9	ANBAUTEILE DIESELMOTOR
SCHEIBE ISO 7089 20	10544174	75	2	186	11 24 114 2	ANSAUGANLAGE LUFT
SCHEIBE ISO 7089 20	10544174	21	2	417	11 89 365 0	RAUPENTRAEGER RE KPL
SCHEIBE ISO 7089 20	10544174	21	2	428	11 89 365 1	RAUPENTRAEGER LI KPL
SCHEIBE ISO 7089 20	10544174	19	4	430	11 31 390 8	MITTELTEIL KPL
SCHEIBE ISO 7089 20	10544174	14	4	435	11 22 050 0	WINDEN EINBAU
SCHEIBE ISO 7089 20	10544174	14	4	450	11 22 050 1	WINDEN EINBAU
SCHEIBE ISO 7089 20	10544174	15	8	485	11 24 444 4	A-BOCK 1 KPL
SCHEIBE ISO 7089 20	10544174	17	8	571	10 51 743 9	SEILEINZIEHWINDE KPL NRS
SCHEIBE ISO 7089 20	10544174	4	1	601	99 10 125 14	GABEL
SCHEIBE ISO 7089 24	10544176	33	12	417	11 89 365 0	RAUPENTRAEGER RE KPL
SCHEIBE ISO 7089 24	10544176	33	12	428	11 89 365 1	RAUPENTRAEGER LI KPL
SCHEIBE ISO 7089 27	420002601	29	4	598	99 10 116 14	SEILFUEHRUNG
SCHEIBE ISO 7089 3 A4	485546414	6	4	392	11 30 962 5	HALTER KPL
SCHEIBE ISO 7089 30	10544177	28	64	417	11 89 365 0	RAUPENTRAEGER RE KPL
SCHEIBE ISO 7089 30	10544177	13	4	419	10 55 716 2	LEITRAD KPL
SCHEIBE ISO 7089 30	10544177	28	64	428	11 89 365 1	RAUPENTRAEGER LI KPL
SCHEIBE ISO 7089 4 A4	420000314	4	3	390	97 07 857 03	LIBELLE EINBAU
SCHEIBE ISO 7089 42	420003714	36	4	485	11 24 444 4	A-BOCK 1 KPL
SCHEIBE ISO 7089 42	420003714	13	2	501	11 28 794 6	TRANSPORTSICHERUNG
SCHEIBE ISO 7089 42	420003714	27	10	526	99 23 398 14	ROLLENSATZ
SCHEIBE ISO 7089 5 A4	420005214	13	2	53	11 26 557 2	MONTAGETEILE
SCHEIBE ISO 7089 5 A4	420005214	11	8	61	11 31 093 2	ENDSCHALTER EINBAU
SCHEIBE ISO 7089 5 A4	420005214	5	40	62	10 56 069 4	MODULE EINBAU
SCHEIBE ISO 7089 5 A4	420005214	90	2	197	11 24 114 5	ANLAGE HARNSTOFF EINBAU
SCHEIBE ISO 7089 5 A4	420005214	63	16	460	11 23 820 3	ANLENKSTUECK KPL

Bezeichnung	Artikel	Pos.	Menge	Blatt	Baugruppe	Bezeichnung
SCHEIBE ISO 7089 5 A4	420005214	33	8	517	11 28 629 9	MONTAGETEILE
SCHEIBE ISO 7089 5 A4	420005214	14	16	518	11 28 610 5	ARRETIERUNG KPL
SCHEIBE ISO 7089 5 A4	420005214	42	9	639	11 89 568 6	SELBSTVERLADESYSTEM NR
SCHEIBE ISO 7089 6 A4	420000414	60	4	34	10 56 645 8	KLEMMKASTEN
SCHEIBE ISO 7089 6 A4	420000414	91	29	197	11 24 114 5	ANLAGE HARNSTOFF EINBAU
SCHEIBE ISO 7089 6 A4	420000414	44	10	290	11 24 409 0	VERKLEIDUNG OW EINBAU KP
SCHEIBE ISO 7089 6 A4	420000414	23	14	356	11 27 970 6	KABINE KPL
SCHEIBE ISO 7089 6 A4	420000414	7	8	391	10 53 756 0	LEUCHTENHALTER KPL
SCHEIBE ISO 7089 6 A4	420000414	50	6	417	11 89 365 0	RAUPENTRAEGER RE KPL
SCHEIBE ISO 7089 6 A4	420000414	50	6	428	11 89 365 1	RAUPENTRAEGER LI KPL
SCHEIBE ISO 7089 6 A4	420000414	30	24	430	11 31 390 8	MITTELTEIL KPL
SCHEIBE ISO 7089 6 A4	420000414	12	3	435	11 22 050 0	WINDEN EINBAU
SCHEIBE ISO 7089 6 A4	420000414	12	3	450	11 22 050 1	WINDEN EINBAU
SCHEIBE ISO 7089 6 A4	420000414	64	56	460	11 23 820 3	ANLENKSTUECK KPL
SCHEIBE ISO 7089 6 A4	420000414	12	36	471	10 58 193 7	GITTERROST KPL
SCHEIBE ISO 7089 6 A4	420000414	29	18	485	11 24 444 4	A-BOCK 1 KPL
SCHEIBE ISO 7089 6 A4	420000414	17	1	497	11 28 397 7	AUFFANGWANNE KPL
SCHEIBE ISO 7089 6 A4	420000414	17	1	498	11 28 397 8	AUFFANGWANNE KPL
SCHEIBE ISO 7089 6 A4	420000414	17	1	499	11 28 399 5	AUFFANGWANNE KPL
SCHEIBE ISO 7089 6 A4	420000414	17	1	500	11 28 399 7	AUFFANGWANNE KPL
SCHEIBE ISO 7089 6 A4	420000414	3	10	567	11 22 322 6	MODEM KPL NRS
SCHEIBE ISO 7089 6 A4	420000414	13	2	569	11 21 552 4	WINKELANZEIGE NRS
SCHEIBE ISO 7089 6 A4	420000414	26	2	571	10 51 743 9	SEILEINZIEHWINDE KPL NRS
SCHEIBE ISO 7089 6 A4	420000414	34	34	586	10 55 372 1	DACHGELAENDER NRS
SCHEIBE ISO 7089 6 A4	420000414	21	4	607	10 55 280 7	GITTERROST KPL
SCHEIBE ISO 7089 6 A4	420000414	19	4	615	10 55 514 8	STURZSICHERUNG NRS
SCHEIBE ISO 7089 6 A4	420000414	25	2	669	11 22 382 1	KABINENPODEST NRS
SCHEIBE ISO 7089 8 A4	420001014	14	4	53	11 26 557 2	MONTAGETEILE
SCHEIBE ISO 7089 8 A4	420001014	67	6	58	10 58 163 4	KABINENAUFHAENGUNG KPL
SCHEIBE ISO 7089 8 A4	420001014	75	16	167	11 24 113 8	MOTORLAGER KPL
SCHEIBE ISO 7089 8 A4	420001014	71	6	175	11 24 114 0	KUEHLER EINBAU WASSER
SCHEIBE ISO 7089 8 A4	420001014	70	4	186	11 24 114 2	ANSAUGANLAGE LUFT
SCHEIBE ISO 7089 8 A4	420001014	70	4	191	11 24 114 4	KRAFTSTOFFANLAGE
SCHEIBE ISO 7089 8 A4	420001014	92	30	197	11 24 114 5	ANLAGE HARNSTOFF EINBAU
SCHEIBE ISO 7089 8 A4	420001014	34	21	288	11 24 409 0	VERKLEIDUNG OW EINBAU KP
SCHEIBE ISO 7089 8 A4	420001014	16	12	304	10 54 591 0	MOTORABDECKUNG
SCHEIBE ISO 7089 8 A4	420001014	87	26	310	11 24 483 7	BEF-TEILE OW
SCHEIBE ISO 7089 8 A4	420001014	17	6	341	10 51 968 2	DW OW
SCHEIBE ISO 7089 8 A4	420001014	20	18	356	11 27 970 6	KABINE KPL
SCHEIBE ISO 7089 8 A4	420001014	5	2	392	11 30 962 5	HALTER KPL
SCHEIBE ISO 7089 8 A4	420001014	12	6	430	11 31 390 8	MITTELTEIL KPL
SCHEIBE ISO 7089 8 A4	420001014	44	18	460	11 23 820 3	ANLENKSTUECK KPL
SCHEIBE ISO 7089 8 A4	420001014	14	8	473	99 34 198 14	SCHILD LIEBHERR
SCHEIBE ISO 7089 8 A4	420001014	22	4	482	11 27 536 5	RUECKFALLSTUETZEN EINBA
SCHEIBE ISO 7089 8 A4	420001014	13	4	527	99 30 800 14	SPITZENENDSCHALTER EINBA
SCHEIBE ISO 7089 8 A4	420001014	35	14	529	99 48 521 14	SPITZEN AL KPL
SCHEIBE ISO 7089 8 A4	420001014	48	82	586	10 55 372 1	DACHGELAENDER NRS
SCHEIBE ISO 7089 8 A4	420001014	13	12	588	11 24 147 8	UW PODEST
SCHEIBE ISO 7089 8 A4	420001014	21	2	604	10 55 601 0	STURZSICHERUNG NRS
SCHEIBE ISO 7089 8 A4	420001014	15	4	607	10 55 280 7	GITTERROST KPL
SCHEIBE ISO 7089 8 A4	420001014	70	1	611	11 30 567 0	TRANSPORTSICHERUNG
SCHEIBE ISO 7089 8 A4	420001014	41	4	639	11 89 568 6	SELBSTVERLADESYSTEM NR
SCHEIBE ISO 7089 8 A4	420001014	28	6	656	10 58 064 7	VIDEOUEBERWACHUNGSANL
SCHEIBE ISO 7089 8 A4	420001014	7	1	657	10 57 848 6	MONITOR KABINE ANBAU
SCHEIBE ISO 7089 8 A4	420001014	7	4	661	11 22 037 2	FUSSPEDAL EL EINBAU
SCHEIBE ISO 7089 8 A4	420001014	8	8	669	11 22 382 1	KABINENPODEST NRS
SCHEIBE ISO 7089 8 A4	420001014	15	3	670	10 52 293 0	DW GEBER NRS
SCHEIBE ISO 7089 8 A4	420001014	14	2	674	10 52 155 4	BETANKUNGSANLAGE NRS
SCHEIBE ISO 7092 6 CU;	420250114	6	4	670	10 52 293 0	DW GEBER NRS
SCHEIBE ISO 7093-1 10	11932236	12	4	182	10 57 423 9	KUEHLER MOTOR

Bezeichnung	Artikel	Pos.	Menge	Blatt	Baugruppe	Bezeichnung
SCHEIBE ISO 7093-1 10 A4	10540511	14	14	40	10 51 961 6	OELKUEHLER EINBAU
SCHEIBE ISO 7093-1 10 A4	10540511	7	2	50	10 55 268 1	MITNEHMER EINBAU
SCHEIBE ISO 7093-1 10 A4	10540511	55	4	58	10 58 163 4	KABINENAUFHAENGUNG KPL
SCHEIBE ISO 7093-1 10 A4	10540511	4	4	60	10 56 067 3	BATTERIE EINBAU KPL
SCHEIBE ISO 7093-1 10 A4	10540511	70	51	286	11 24 114 6	ABDECKUNG
SCHEIBE ISO 7093-1 10 A4	10540511	26	134	288	11 24 409 0	VERKLEIDUNG OW EINBAU KP
SCHEIBE ISO 7093-1 10 A4	10540511	26	89	306	11 24 922 2	ABDECKUNG UNTERSEITE
SCHEIBE ISO 7093-1 10 A4	10540511	77	125	310	11 24 483 7	BEF-TEILE OW
SCHEIBE ISO 7093-1 10 A4	10540511	40	8	356	11 27 970 6	KABINE KPL
SCHEIBE ISO 7093-1 10 A4	10540511	86	16	461	11 23 820 3	ANLENKSTUECK KPL
SCHEIBE ISO 7093-1 10 A4	10540511	15	2	497	11 28 397 7	AUFFANGWANNE KPL
SCHEIBE ISO 7093-1 10 A4	10540511	15	2	498	11 28 397 8	AUFFANGWANNE KPL
SCHEIBE ISO 7093-1 10 A4	10540511	15	4	499	11 28 399 5	AUFFANGWANNE KPL
SCHEIBE ISO 7093-1 10 A4	10540511	15	4	500	11 28 399 7	AUFFANGWANNE KPL
SCHEIBE ISO 7093-1 10 A4	10540511	35	8	517	11 28 629 9	MONTAGETEILE
SCHEIBE ISO 7093-1 10 A4	10540511	46	2	529	99 48 521 14	SPITZEN AL KPL
SCHEIBE ISO 7093-1 10 A4	10540511	44	78	586	10 55 372 1	DACHGELAENDER NRS
SCHEIBE ISO 7093-1 10 A4	10540511	17	4	604	10 55 601 0	STURZSICHERUNG NRS
SCHEIBE ISO 7093-1 10 A4	10540511	12	2	622	99 35 606 14	LASCHE KPL
SCHEIBE ISO 7093-1 10 A4	10540511	7	4	624	11 23 619 7	SELBSTVERLADESYSTEM NR
SCHEIBE ISO 7093-1 12 A4	10540512	34	9	58	10 58 163 4	KABINENAUFHAENGUNG KPL
SCHEIBE ISO 7093-1 12 A4	10540512	71	11	310	11 24 483 7	BEF-TEILE OW
SCHEIBE ISO 7093-1 12 A4	10540512	14	2	394	99 18 041 14	VERZURRUNG OW
SCHEIBE ISO 7093-1 16	10544173	6	4	50	10 55 268 1	MITNEHMER EINBAU
SCHEIBE ISO 7093-1 16	10544173	74	8	461	11 23 820 3	ANLENKSTUECK KPL
SCHEIBE ISO 7093-1 16	10544173	27	4	495	11 28 390 8	AL BEGEHUNG
SCHEIBE ISO 7093-1 16	10544173	27	4	507	11 28 583 8	AL BEGEHUNG
SCHEIBE ISO 7093-1 16	10544173	27	4	511	11 28 626 1	AL BEGEHUNG
SCHEIBE ISO 7093-1 20	10544175	3	1	444	10 57 462 9	BOLZEN KPL
SCHEIBE ISO 7093-1 4 A4	10540497	44	2	679	10 52 155 9	MODUL BETANKUNGSANLAG
SCHEIBE ISO 7093-1 5 A4	485570714	23	4	60	10 56 067 3	BATTERIE EINBAU KPL
SCHEIBE ISO 7093-1 6 A4	10540500	73	6	190	11 24 114 3	ABGASANLAGE
SCHEIBE ISO 7093-1 6 A4	10540500	67	6	310	11 24 483 7	BEF-TEILE OW
SCHEIBE ISO 7093-1 6 A4	10540500	27	9	656	10 58 064 7	VIDEOUEBERWACHUNGSANL
SCHEIBE ISO 7093-1 8	11932237	11	1	182	10 57 423 9	KUEHLER MOTOR
SCHEIBE ISO 7093-1 8 A4	10540510	12	2	56	92 65 477 14	FEUERLOESCHER NRS
SCHEIBE ISO 7093-1 8 A4	10540510	16	4	58	10 58 163 4	KABINENAUFHAENGUNG KPL
SCHEIBE ISO 7093-1 8 A4	10540510	43	13	290	11 24 409 0	VERKLEIDUNG OW EINBAU KP
SCHEIBE ISO 7093-1 8 A4	10540510	86	34	310	11 24 483 7	BEF-TEILE OW
SCHEIBE ISO 7093-1 8 A4	10540510	27	4	320	10 51 968 6	EZW OW EINBAU KPL
SCHEIBE ISO 7093-1 8 A4	10540510	12	2	335	99 29 386 14	KONSOLE KPL
SCHEIBE ISO 7093-1 8 A4	10540510	12	2	336	99 29 434 14	KONSOLE KPL
SCHEIBE ISO 7093-1 8 A4	10540510	79	49	461	11 23 820 3	ANLENKSTUECK KPL
SCHEIBE ISO 7093-1 8 A4	10540510	28	5	495	11 28 390 8	AL BEGEHUNG
SCHEIBE ISO 7093-1 8 A4	10540510	28	5	507	11 28 583 8	AL BEGEHUNG
SCHEIBE ISO 7093-1 8 A4	10540510	28	5	511	11 28 626 1	AL BEGEHUNG
SCHEIBE ISO 7093-1 8 A4	10540510	34	4	517	11 28 629 9	MONTAGETEILE
SCHEIBE ISO 7093-1 8 A4	10540510	15	4	518	11 28 610 5	ARRETIERUNG KPL
SCHEIBE ISO 7093-1 8 A4	10540510	20	2	604	10 55 601 0	STURZSICHERUNG NRS
SCHEIBE ISO 7093-1 8 A4	10540510	21	4	617	11 26 901 8	HALTER KPL
SCHEIBE ISO 7093-1 8 A4	10540510	26	8	624	11 23 619 7	SELBSTVERLADESYSTEM NR
SCHEIBE ISO 7093-1 8 A4	10540510	32	4	656	10 58 064 7	VIDEOUEBERWACHUNGSANL
SCHEIBE RD 34/20.4X5 30 CRM	422010414	38	20	75	11 24 773 5	AGGREGAT HYDR
SCHEIBENSATZ	9885924	39	1	110	98 89 983	RS TRIEBWERK
SCHEIBENSATZ	9885937	29	1	125	10 13 802 6	RS ZYL.+STEUERPL.+WELLE
SCHELLE	10122693	10	1	213	10 15 529 8	OELWANNE VORM.
SCHELLE	10129179	5	1	240	10 13 508 0	DRUCKROHRSTUTZEN
SCHELLE	10513605	31	5	181	11 24 114 1	KUEHLER EINBAU LADELUFT
SCHELLE	11000593	13	2	270	10 14 622 4	TAKTVENTIL
SCHELLE	11229805	30	2	186	11 24 114 2	ANSAUGANLAGE LUFT

Bezeichnung	Artikel	Pos.	Menge	Blatt	Baugruppe	Bezeichnung
SCHELLE	7381292	21	1	246	10 14 588 5	LECKOELRUECKLAUF
SCHELLE	7381292	12	7	270	10 14 622 4	TAKTVENTIL
SCHELLE	7381628	38	2	280	10 15 028 8	KABELBAUM ANBAU
SCHELLE	7381629	5	3	217	10 14 671 6	OELLEITUNG VORM.
SCHELLE	7381629	39	6	280	10 15 028 8	KABELBAUM ANBAU
SCHELLE	7381630	42	2	280	10 15 028 8	KABELBAUM ANBAU
SCHELLE	7381631	14	1	250	10 14 736 9	ANSAUGSTUTZEN ANBAU
SCHELLE	7381631	16	1	250	10 14 736 9	ANSAUGSTUTZEN ANBAU
SCHELLE	7381631	43	1	280	10 15 028 8	KABELBAUM ANBAU
SCHELLE	7381635	41	3	280	10 15 028 8	KABELBAUM ANBAU
SCHELLE	7381770	32	4	280	10 15 028 8	KABELBAUM ANBAU
SCHELLE	7381771	31	1	280	10 15 028 8	KABELBAUM ANBAU
SCHELLE	7382004	59	1	196	11 24 114 5	ANLAGE HARNSTOFF EINBAU
SCHELLE	7382088	15	1	246	10 14 588 5	LECKOELRUECKLAUF
SCHELLE	7382090	37	5	280	10 15 028 8	KABELBAUM ANBAU
SCHELLE	7382092	47	2	280	10 15 028 8	KABELBAUM ANBAU
SCHELLE	774212914	31	2	75	11 24 773 5	AGGREGAT HYDR
SCHELLE	774255714	54	4	174	11 24 114 0	KUEHLER EINBAU WASSER
SCHERENLAGERUNG	7025009	59	1	388	10 28 999 3	SCHWINGSYSTEM
SCHIEBEFENSTER	10224413	1	1	376	10 35 007 6	SCHIEBETUER
SCHIEBEFENSTER	11250970	3	1	377	10 22 441 3	SCHIEBEFENSTER
SCHIEBESITZFUEHRUNG	10289990	70	1	386	10 22 506 8	FAHRERSITZ
SCHIEBESITZFUEHRUNG	7024987	71	1	386	10 22 506 8	FAHRERSITZ
SCHIEBETUER	10350076	3	1	372	10 35 008 0	KABINE
SCHIENE	11306945	10	1	609	11 30 694 4	SCHIENE KPL
SCHIENE KPL	10554229	11	2	607	10 55 280 7	GITTERROST KPL
SCHIENE KPL	10554368	13	2	612	11 29 474 2	LAUFSTEG ZWISCHENSTUEC
SCHIENE KPL	10554368	13	2	613	11 29 474 3	LAUFSTEG ZWISCHENSTUEC
SCHIENE KPL	10554368	14	2	613	11 29 474 3	LAUFSTEG ZWISCHENSTUEC
SCHIENE KPL	10554881	15	2	613	11 29 474 3	LAUFSTEG ZWISCHENSTUEC
SCHIENE KPL	10557413	10	2	616	10 55 722 4	STURZSICHERUNG NRS
SCHIENE KPL	10564692	10	2	615	10 55 514 8	STURZSICHERUNG NRS
SCHIENE KPL	11306944	12	2	608	11 29 473 7	LAUFSTEG ZWISCHENSTUEC
SCHILD	10099300	8	1	573	10 51 726 2	VERROHRUNG HYDR
SCHILD	10523125	38	2	460	11 23 820 3	ANLENKSTUECK KPL
SCHILD	10533589	12	1	340	11 22 703 7	BESEILUNG EZW HAUPT AL
SCHILD	10575705	38	1	678	10 52 155 9	MODUL BETANKUNGSANLAG
SCHILD	10584544	15	1	43	10 56 070 1	TANK HYDR KPL
SCHILD	11227046	11	1	340	11 22 703 7	BESEILUNG EZW HAUPT AL
SCHILD	11228766	19	1	607	10 55 280 7	GITTERROST KPL
SCHILD	11228766	16	1	615	10 55 514 8	STURZSICHERUNG NRS
SCHILD	11232788	22	1	662	11 23 189 1	KLIMAANLAGE NRS
SCHILD	11274707	17	1	196	11 24 114 5	ANLAGE HARNSTOFF EINBAU
SCHILD	11274708	18	1	196	11 24 114 5	ANLAGE HARNSTOFF EINBAU
SCHILD	606644414	27	1	553	10 57 651 9	KABELSATZ
SCHILD	606774714	27	1	466	11 90 151 1	KABELSATZ 1 ANLENKSTUECK
SCHILD	773193414	39	1	460	11 23 820 3	ANLENKSTUECK KPL
SCHILD	773193414	23	1	471	10 58 193 7	GITTERROST KPL
SCHILD	773194314	40	2	460	11 23 820 3	ANLENKSTUECK KPL
SCHILD	773195214	317	1	571	10 51 743 9	SEILEINZIEHWINDE KPL NRS
SCHILD	790282814	2	1	534	91 89 071 14	SPITZEN AL UMBAU
SCHILD	790422414	50	1	529	99 48 521 14	SPITZEN AL KPL
SCHILD LIEBHERR	993419814	80	2	461	11 23 820 3	ANLENKSTUECK KPL
SCHILD NOT-AUS	606718408	35	1	368	11 26 095 7	STEUERSTAND RE
SCHILD RUECKFALLSTUETZE	790485314	5	1	565	97 08 757 03	RUECKFALLSTUETZEN
SCHILD STEUERPLATTE	10549547	51	1	356	11 27 970 6	KABINE KPL
SCHILD STEUERPLATTE	10549800	52	1	356	11 27 970 6	KABINE KPL
SCHILD UNFALLVERHUETUN	11461533	42	1	27	11 24 519 0	OW EL
SCHILD UVV	773195614	460	2	571	10 51 743 9	SEILEINZIEHWINDE KPL NRS
SCHILDER ANORD	11266901	110	1	492	11 24 570 3	AL ZWISCHENSTUECK KPL

Bezeichnung	Artikel	Pos.	Menge	Blatt	Baugruppe	Bezeichnung
SCHILDER ANORD	11266901	110	1	506	11 24 570 9	AL ZWISCHENSTUECK KPL
SCHILDER ANORD	11266901	110	1	510	11 24 571 5	AL ZWISCHENSTUECK KPL
SCHILDER ANORD	11266945	110	1	461	11 23 820 3	ANLENKSTUECK KPL
SCHILDER ANORD	11266945	110	1	548	99 34 387 14	NADELANBAUTEILE
SCHILDER ANORD	11269727	110	1	514	11 24 132 4	AL KOPF KPL
SCHILDER ANORD	11898218	52	1	2	01 38 362 14	LR 1300 SX
SCHLAUCH	10352453	17	1	186	11 24 114 2	ANSAUGANLAGE LUFT
SCHLAUCH	11267556	11	1	177	10 57 423 7	KUEHLER MOTOR
SCHLAUCH	11267557	12	1	177	10 57 423 7	KUEHLER MOTOR
SCHLAUCH	11267558	13	1	177	10 57 423 7	KUEHLER MOTOR
SCHLAUCH	7362451	3	2.5	457	91 76 658 14	ABLASSSCHLAUCH KPL
SCHLAUCH	886002814	68	1	197	11 24 114 5	ANLAGE HARNSTOFF EINBAU
SCHLAUCH KPL	11222864	200	1	677	51 00 959 14	BETANKUNGSPUMPE
SCHLAUCH KPL	553079914	13	1	356	11 27 970 6	KABINE KPL
SCHLAUCH KPL	592007514	14	1	356	11 27 970 6	KABINE KPL
SCHLAUCH KPL	911108414	605	1	448	11 26 260 9	SCHLAUCHLISTE
SCHLAUCH KPL	911256414	596	1	39	11 26 995 4	SCHLAUCHLISTE
SCHLAUCH KPL	911292114	138	1	414	11 89 300 1	SCHLAUCHLISTE
SCHLAUCH KPL	914757914	404	1	164	11 24 113 7	SCHLAUCHLISTE
SCHLAUCH KPL	914762914	592	1	39	11 26 995 4	SCHLAUCHLISTE
SCHLAUCH KPL	914763014	655	1	323	10 55 208 5	SCHLAUCHLISTE
SCHLAUCH KPL	914792514	5022	1	39	11 26 995 4	SCHLAUCHLISTE
SCHLAUCH KPL	914794514	575	1	38	11 26 995 4	SCHLAUCHLISTE
SCHLAUCH KPL	914798914	551	1	38	11 26 995 4	SCHLAUCHLISTE
SCHLAUCH KPL	918245214	572	1	165	11 24 113 7	SCHLAUCHLISTE
SCHLAUCH KPL	918248414	280	1	621	11 22 970 9	SCHLAUCHLISTE
SCHLAUCH KPL	918269214	430	1	165	11 24 113 7	SCHLAUCHLISTE
SCHLAUCH KPL	918272514	127	1	414	11 89 300 1	SCHLAUCHLISTE
SCHLAUCH KPL	918276114	113	1	413	11 89 300 1	SCHLAUCHLISTE
SCHLAUCH KPL	918276114	117	1	413	11 89 300 1	SCHLAUCHLISTE
SCHLAUCH KPL	918285814	598	1	39	11 26 995 4	SCHLAUCHLISTE
SCHLAUCH KPL	918288114	112	1	413	11 89 300 1	SCHLAUCHLISTE
SCHLAUCH KPL	918288114	116	1	413	11 89 300 1	SCHLAUCHLISTE
SCHLAUCH KPL	918291914	429	1	36	11 26 995 4	SCHLAUCHLISTE
SCHLAUCH KPL	918805114	707	1	69	10 54 545 1	SCHLAUCHLISTE
SCHLAUCH KPL	918810914	595	1	39	11 26 995 4	SCHLAUCHLISTE
SCHLAUCH KPL	918819414	380	1	348	10 56 178 0	SCHLAUCHLISTE
SCHLAUCH KPL	918820914	162	1	415	11 89 300 1	SCHLAUCHLISTE
SCHLAUCH KPL	918849914	827	1	575	10 52 439 2	SCHLAUCHLISTE
SCHLAUCH KPL	918870314	903	1	481	11 22 970 6	SCHLAUCHLISTE
SCHLAUCH KPL	918873814	556	1	38	11 26 995 4	SCHLAUCHLISTE
SCHLAUCH KPL	918874514	432	1	165	11 24 113 7	SCHLAUCHLISTE
SCHLAUCH KPL	919126414	364	1	632	99 27 747 14	SCHLAUCHLISTE
SCHLAUCH KPL	919126414	365	1	632	99 27 747 14	SCHLAUCHLISTE
SCHLAUCH KPL	919127514	708	1	69	10 54 545 1	SCHLAUCHLISTE
SCHLAUCH KPL	919140514	533	1	37	11 26 995 4	SCHLAUCHLISTE
SCHLAUCH KPL	919143414	421	1	164	11 24 113 7	SCHLAUCHLISTE
SCHLAUCH KPL	919144714	181	1	637	11 24 779 0	SCHLAUCHLISTE
SCHLAUCH KPL	919145114	805	1	680	11 28 825 7	SCHLAUCHLISTE
SCHLAUCH KPL	919167714	422	1	164	11 24 113 7	SCHLAUCHLISTE
SCHLAUCH KPL	919706714	527	1	37	11 26 995 4	SCHLAUCHLISTE
SCHLAUCH KPL	919714914	581	1	38	11 26 995 4	SCHLAUCHLISTE
SCHLAUCH KPL	919735014	524	1	37	11 26 995 4	SCHLAUCHLISTE
SCHLAUCH KPL	919736714	185	1	637	11 24 779 0	SCHLAUCHLISTE
SCHLAUCH KPL	919736714	186	1	637	11 24 779 0	SCHLAUCHLISTE
SCHLAUCH KPL	919757114	635	1	453	11 26 261 2	SCHLAUCHLISTE
SCHLAUCH KPL	919778814	902	1	481	11 22 970 6	SCHLAUCHLISTE
SCHLAUCH KPL	919791614	706	1	69	10 54 545 1	SCHLAUCHLISTE
SCHLAUCH KPL	928003714	163	1	415	11 89 300 1	SCHLAUCHLISTE
SCHLAUCH KPL	928009314	428	1	36	11 26 995 4	SCHLAUCHLISTE

Bezeichnung	Artikel	Pos.	Menge	Blatt	Baugruppe	Bezeichnung
SCHLAUCH KPL	928010214	511	1	36	11 26 995 4	SCHLAUCHLISTE
SCHLAUCH KPL	928010214	512	1	36	11 26 995 4	SCHLAUCHLISTE
SCHLAUCH KPL	928010214	513	1	36	11 26 995 4	SCHLAUCHLISTE
SCHLAUCH KPL	928010214	514	1	36	11 26 995 4	SCHLAUCHLISTE
SCHLAUCH KPL	928014714	904	1	481	11 22 970 6	SCHLAUCHLISTE
SCHLAUCH KPL	928020314	546	1	37	11 26 995 4	SCHLAUCHLISTE
SCHLAUCH KPL	928029714	906	1	481	11 22 970 6	SCHLAUCHLISTE
SCHLAUCH KPL	928029714	914	1	481	11 22 970 6	SCHLAUCHLISTE
SCHLAUCH KPL	928032214	547	1	37	11 26 995 4	SCHLAUCHLISTE
SCHLAUCH KPL	928044014	390	1	348	10 56 178 0	SCHLAUCHLISTE
SCHLAUCH KPL	928110014	584	1	38	11 26 995 4	SCHLAUCHLISTE
SCHLAUCH KPL	928113314	381	1	348	10 56 178 0	SCHLAUCHLISTE
SCHLAUCH KPL	928121514	917	1	481	11 22 970 6	SCHLAUCHLISTE
SCHLAUCH KPL	928123014	580	1	38	11 26 995 4	SCHLAUCHLISTE
SCHLAUCH KPL	928130914	800	1	192	11 24 972 9	SCHLAUCHLISTE
SCHLAUCH KPL	928130914	801	1	192	11 24 972 9	SCHLAUCHLISTE
SCHLAUCH KPL	928137514	122	1	413	11 89 300 1	SCHLAUCHLISTE
SCHLAUCH KPL	928137714	702	1	69	10 54 545 1	SCHLAUCHLISTE
SCHLAUCH KPL	928152414	118	1	413	11 89 300 1	SCHLAUCHLISTE
SCHLAUCH KPL	928166714	909	1	481	11 22 970 6	SCHLAUCHLISTE
SCHLAUCH KPL	928166714	913	1	481	11 22 970 6	SCHLAUCHLISTE
SCHLAUCH KPL	928169614	151	1	414	11 89 300 1	SCHLAUCHLISTE
SCHLAUCH KPL	928169614	159	1	415	11 89 300 1	SCHLAUCHLISTE
SCHLAUCH KPL	928183014	506	1	36	11 26 995 4	SCHLAUCHLISTE
SCHLAUCH KPL	928204714	278	1	621	11 22 970 9	SCHLAUCHLISTE
SCHLAUCH KPL	928209814	102	1	413	11 89 300 1	SCHLAUCHLISTE
SCHLAUCH KPL	928209814	107	1	413	11 89 300 1	SCHLAUCHLISTE
SCHLAUCH KPL	928265514	111	1	413	11 89 300 1	SCHLAUCHLISTE
SCHLAUCH KPL	928265514	115	1	413	11 89 300 1	SCHLAUCHLISTE
SCHLAUCH KPL	928266514	403	1	164	11 24 113 7	SCHLAUCHLISTE
SCHLAUCH KPL	928272714	411	1	164	11 24 113 7	SCHLAUCHLISTE
SCHLAUCH KPL	928318214	802	1	470	11 23 239 9	SCHLAUCHLISTE
SCHLAUCH KPL	928318214	807	1	470	11 23 239 9	SCHLAUCHLISTE
SCHLAUCH KPL	928357214	585	1	38	11 26 995 4	SCHLAUCHLISTE
SCHLAUCH KPL	928443714	522	1	36	11 26 995 4	SCHLAUCHLISTE
SCHLAUCH KPL	928445414	536	1	37	11 26 995 4	SCHLAUCHLISTE
SCHLAUCH KPL	928456714	526	1	37	11 26 995 4	SCHLAUCHLISTE
SCHLAUCH KPL	928461114	525	1	37	11 26 995 4	SCHLAUCHLISTE
SCHLAUCH KPL	928536514	606	1	448	11 26 260 9	SCHLAUCHLISTE
SCHLAUCH KPL	928538414	704	1	69	10 54 545 1	SCHLAUCHLISTE
SCHLAUCH KPL	928538414	139	1	414	11 89 300 1	SCHLAUCHLISTE
SCHLAUCH KPL	928589814	431	1	36	11 26 995 4	SCHLAUCHLISTE
SCHLAUCH KPL	928591114	703	1	69	10 54 545 1	SCHLAUCHLISTE
SCHLAUCH KPL	928611014	435	1	165	11 24 113 7	SCHLAUCHLISTE
SCHLAUCH KPL	928619114	360	1	632	99 27 747 14	SCHLAUCHLISTE
SCHLAUCH KPL	928712614	597	1	39	11 26 995 4	SCHLAUCHLISTE
SCHLAUCH KPL	928763814	908	1	481	11 22 970 6	SCHLAUCHLISTE
SCHLAUCH KPL	928763814	912	1	481	11 22 970 6	SCHLAUCHLISTE
SCHLAUCH KPL	928764814	548	1	37	11 26 995 4	SCHLAUCHLISTE
SCHLAUCH KPL	928765014	508	1	36	11 26 995 4	SCHLAUCHLISTE
SCHLAUCH KPL	928815314	295	1	456	91 90 239 14	LEITUNG HYDR
SCHLAUCH KPL	928857314	407	1	164	11 24 113 7	SCHLAUCHLISTE
SCHLAUCH KPL	928865914	154	1	414	11 89 300 1	SCHLAUCHLISTE
SCHLAUCH KPL	928865914	158	1	415	11 89 300 1	SCHLAUCHLISTE
SCHLAUCH KPL	928868414	418	1	164	11 24 113 7	SCHLAUCHLISTE
SCHLAUCH KPL	928872514	103	1	413	11 89 300 1	SCHLAUCHLISTE
SCHLAUCH KPL	928872814	108	1	413	11 89 300 1	SCHLAUCHLISTE
SCHLAUCH KPL	928880614	427	1	164	11 24 113 7	SCHLAUCHLISTE
SCHLAUCH KPL	928885614	559	1	38	11 26 995 4	SCHLAUCHLISTE
SCHLAUCH KPL	928950414	656	1	323	10 55 208 5	SCHLAUCHLISTE

Bezeichnung	Artikel	Pos.	Menge	Blatt	Baugruppe	Bezeichnung
SCHLAUCH KPL	928973314	150	1	414	11 89 300 1	SCHLAUCHLISTE
SCHLAUCH KPL	928973314	156	1	414	11 89 300 1	SCHLAUCHLISTE
SCHLAUCH KPL	929376814	705	1	69	10 54 545 1	SCHLAUCHLISTE
SCHLAUCH KPL	929399714	166	1	415	11 89 300 1	SCHLAUCHLISTE
SCHLAUCH KPL	929414814	555	1	38	11 26 995 4	SCHLAUCHLISTE
SCHLAUCH KPL	929443814	828	1	575	10 52 439 2	SCHLAUCHLISTE
SCHLAUCH KPL	929467714	153	1	414	11 89 300 1	SCHLAUCHLISTE
SCHLAUCH KPL	929467714	157	1	414	11 89 300 1	SCHLAUCHLISTE
SCHLAUCH KPL	929473314	582	1	38	11 26 995 4	SCHLAUCHLISTE
SCHLAUCH KPL	929478114	420	1	164	11 24 113 7	SCHLAUCHLISTE
SCHLAUCH KPL	990038114	583	1	38	11 26 995 4	SCHLAUCHLISTE
SCHLAUCH KPL	990045814	135	1	414	11 89 300 1	SCHLAUCHLISTE
SCHLAUCH KPL	990045814	145	1	414	11 89 300 1	SCHLAUCHLISTE
SCHLAUCH KPL	990053014	408	1	164	11 24 113 7	SCHLAUCHLISTE
SCHLAUCH KPL	990055814	361	1	632	99 27 747 14	SCHLAUCHLISTE
SCHLAUCH KPL	990055914	362	1	632	99 27 747 14	SCHLAUCHLISTE
SCHLAUCH KPL	991109014	282	1	621	11 22 970 9	SCHLAUCHLISTE
SCHLAUCH KPL	991109014	283	1	621	11 22 970 9	SCHLAUCHLISTE
SCHLAUCH KPL	991139814	401	1	164	11 24 113 7	SCHLAUCHLISTE
SCHLAUCH KPL	991168714	509	1	36	11 26 995 4	SCHLAUCHLISTE
SCHLAUCH KPL	991170814	652	1	323	10 55 208 5	SCHLAUCHLISTE
SCHLAUCH KPL	991194914	628	1	165	11 24 113 7	SCHLAUCHLISTE
SCHLAUCH KPL	991195514	367	1	575	10 52 439 2	SCHLAUCHLISTE
SCHLAUCH KPL	991198814	810	1	470	11 23 239 9	SCHLAUCHLISTE
SCHLAUCH KPL	991198814	811	1	470	11 23 239 9	SCHLAUCHLISTE
SCHLAUCH KPL	991205314	364	1	575	10 52 439 2	SCHLAUCHLISTE
SCHLAUCH KPL	991209514	5020	1	39	11 26 995 4	SCHLAUCHLISTE
SCHLAUCH KPL	991216914	405	1	164	11 24 113 7	SCHLAUCHLISTE
SCHLAUCH KPL	991242714	915	1	481	11 22 970 6	SCHLAUCHLISTE
SCHLAUCH KPL	991253814	579	1	38	11 26 995 4	SCHLAUCHLISTE
SCHLAUCH KPL	991276414	136	1	414	11 89 300 1	SCHLAUCHLISTE
SCHLAUCH KPL	991276414	144	1	414	11 89 300 1	SCHLAUCHLISTE
SCHLAUCH KPL	991285814	918	1	481	11 22 970 6	SCHLAUCHLISTE
SCHLAUCH KPL	991312114	152	1	414	11 89 300 1	SCHLAUCHLISTE
SCHLAUCH KPL	991312114	155	1	414	11 89 300 1	SCHLAUCHLISTE
SCHLAUCH KPL	991375814	587	1	39	11 26 995 4	SCHLAUCHLISTE
SCHLAUCH KPL	991384314	388	1	348	10 56 178 0	SCHLAUCHLISTE
SCHLAUCH KPL	991390514	570	1	165	11 24 113 7	SCHLAUCHLISTE
SCHLAUCH KPL	991391814	602	1	448	11 26 260 9	SCHLAUCHLISTE
SCHLAUCH KPL	991528514	586	1	38	11 26 995 4	SCHLAUCHLISTE
SCHLAUCH KPL	991547014	419	1	164	11 24 113 7	SCHLAUCHLISTE
SCHLAUCH KPL	991563114	812	1	470	11 23 239 9	SCHLAUCHLISTE
SCHLAUCH KPL	991563114	817	1	470	11 23 239 9	SCHLAUCHLISTE
SCHLAUCH KPL	991587514	552	1	165	11 24 113 7	SCHLAUCHLISTE
SCHLAUCH KPL	991961214	137	1	414	11 89 300 1	SCHLAUCHLISTE
SCHLAUCH KPL	991964414	406	1	164	11 24 113 7	SCHLAUCHLISTE
SCHLAUCH KPL	992258514	569	1	38	11 26 995 4	SCHLAUCHLISTE
SCHLAUCH KPL	992261314	577	1	38	11 26 995 4	SCHLAUCHLISTE
SCHLAUCH KPL	992261414	520	1	36	11 26 995 4	SCHLAUCHLISTE
SCHLAUCH KPL	992273614	180	1	637	11 24 779 0	SCHLAUCHLISTE
SCHLAUCH KPL	992296514	279	1	621	11 22 970 9	SCHLAUCHLISTE
SCHLAUCH KPL	992298714	591	1	39	11 26 995 4	SCHLAUCHLISTE
SCHLAUCH KPL	992504214	813	1	470	11 23 239 9	SCHLAUCHLISTE
SCHLAUCH KPL	992511514	604	1	448	11 26 260 9	SCHLAUCHLISTE
SCHLAUCH KPL	992519014	594	1	39	11 26 995 4	SCHLAUCHLISTE
SCHLAUCH KPL	992552014	389	1	348	10 56 178 0	SCHLAUCHLISTE
SCHLAUCH KPL	992564614	131	1	414	11 89 300 1	SCHLAUCHLISTE
SCHLAUCH KPL	992564614	143	1	414	11 89 300 1	SCHLAUCHLISTE
SCHLAUCH KPL	992569114	557	1	38	11 26 995 4	SCHLAUCHLISTE
SCHLAUCH KPL	992835314	400	1	164	11 24 113 7	SCHLAUCHLISTE

Bezeichnung	Artikel	Pos.	Menge	Blatt	Baugruppe	Bezeichnung
SCHLAUCH KPL	992837314	367	1	632	99 27 747 14	SCHLAUCHLISTE
SCHLAUCH KPL	992857714	366	1	632	99 27 747 14	SCHLAUCHLISTE
SCHLAUCH KPL	992879314	634	1	453	11 26 261 2	SCHLAUCHLISTE
SCHLAUCH KPL	992893114	803	1	470	11 23 239 9	SCHLAUCHLISTE
SCHLAUCH KPL	993204614	104	1	413	11 89 300 1	SCHLAUCHLISTE
SCHLAUCH KPL	993204614	109	1	413	11 89 300 1	SCHLAUCHLISTE
SCHLAUCH KPL	993213714	653	1	323	10 55 208 5	SCHLAUCHLISTE
SCHLAUCH KPL	993226114	800	1	470	11 23 239 9	SCHLAUCHLISTE
SCHLAUCH KPL	993226114	801	1	470	11 23 239 9	SCHLAUCHLISTE
SCHLAUCH KPL	993227714	650	1	648	10 53 635 2	SCHLAUCHLISTE
SCHLAUCH KPL	993643514	409	1	164	11 24 113 7	SCHLAUCHLISTE
SCHLAUCH KPL	993657714	516	1	36	11 26 995 4	SCHLAUCHLISTE
SCHLAUCH KPL	993685614	633	1	453	11 26 261 2	SCHLAUCHLISTE
SCHLAUCH KPL	993694214	382	1	164	11 24 113 7	SCHLAUCHLISTE
SCHLAUCH KPL	993734014	535	1	37	11 26 995 4	SCHLAUCHLISTE
SCHLAUCH KPL	993751514	654	1	323	10 55 208 5	SCHLAUCHLISTE
SCHLAUCH KPL	993758914	182	1	637	11 24 779 0	SCHLAUCHLISTE
SCHLAUCH KPL	993758914	183	1	637	11 24 779 0	SCHLAUCHLISTE
SCHLAUCH KPL	993758914	188	1	637	11 24 779 0	SCHLAUCHLISTE
SCHLAUCH KPL	993758914	189	1	637	11 24 779 0	SCHLAUCHLISTE
SCHLAUCH KPL	993759614	651	1	648	10 53 635 2	SCHLAUCHLISTE
SCHLAUCH KPL	993774614	537	1	37	11 26 995 4	SCHLAUCHLISTE
SCHLAUCH KPL	993775014	5021	1	39	11 26 995 4	SCHLAUCHLISTE
SCHLAUCH KPL	994460114	545	1	37	11 26 995 4	SCHLAUCHLISTE
SCHLAUCH KPL	994465914	519	1	36	11 26 995 4	SCHLAUCHLISTE
SCHLAUCH KPL	994486214	900	1	481	11 22 970 6	SCHLAUCHLISTE
SCHLAUCH KPL	994486214	901	1	481	11 22 970 6	SCHLAUCHLISTE
SCHLAUCH KPL	994486214	910	1	481	11 22 970 6	SCHLAUCHLISTE
SCHLAUCH KPL	994905314	636	1	453	11 26 261 2	SCHLAUCHLISTE
SCHLAUCH KPL	995006114	578	1	38	11 26 995 4	SCHLAUCHLISTE
SCHLAUCH KPL	995027514	532	1	37	11 26 995 4	SCHLAUCHLISTE
SCHLAUCH KPL	995060114	521	1	36	11 26 995 4	SCHLAUCHLISTE
SCHLAUCH KPL	995082614	382	1	348	10 56 178 0	SCHLAUCHLISTE
SCHLAUCH KPL	995085214	133	1	414	11 89 300 1	SCHLAUCHLISTE
SCHLAUCH KPL	995085214	134	1	414	11 89 300 1	SCHLAUCHLISTE
SCHLAUCH KPL	995174014	905	1	481	11 22 970 6	SCHLAUCHLISTE
SCHLAUCH KPL	995175314	281	1	621	11 22 970 9	SCHLAUCHLISTE
SCHLAUCH KPL	995176314	538	1	37	11 26 995 4	SCHLAUCHLISTE
SCHLAUCH KPL	995180714	416	1	164	11 24 113 7	SCHLAUCHLISTE
SCHLAUCH KPL	995207914	540	1	37	11 26 995 4	SCHLAUCHLISTE
SCHLAUCH KPL	995219914	140	1	414	11 89 300 1	SCHLAUCHLISTE
SCHLAUCH KPL	995226814	184	1	637	11 24 779 0	SCHLAUCHLISTE
SCHLAUCH KPL	995226814	187	1	637	11 24 779 0	SCHLAUCHLISTE
SCHLAUCH KPL	995240114	167	1	415	11 89 300 1	SCHLAUCHLISTE
SCHLAUCH KPL	995263914	425	1	164	11 24 113 7	SCHLAUCHLISTE
SCHLAUCH KPL	995264214	566	1	38	11 26 995 4	SCHLAUCHLISTE
SCHLAUCH KPL	995285414	361	1	575	10 52 439 2	SCHLAUCHLISTE
SCHLAUCH KPL	995421014	402	1	164	11 24 113 7	SCHLAUCHLISTE
SCHLAUCH KPL	995437214	119	1	413	11 89 300 1	SCHLAUCHLISTE
SCHLAUCH KPL	995440614	576	1	38	11 26 995 4	SCHLAUCHLISTE
SCHLAUCH KPL	995512314	410	1	164	11 24 113 7	SCHLAUCHLISTE
SCHLAUCH KPL	995819614	543	1	37	11 26 995 4	SCHLAUCHLISTE
SCHLAUCH KPL	995819714	542	1	37	11 26 995 4	SCHLAUCHLISTE
SCHLAUCH KPL	995830614	804	1	675	10 57 089 4	SCHLAUCHLISTE
SCHLAUCH KPL	995865114	907	1	481	11 22 970 6	SCHLAUCHLISTE
SCHLAUCH KPL	995865114	911	1	481	11 22 970 6	SCHLAUCHLISTE
SCHLAUCH KPL	995943114	600	1	448	11 26 260 9	SCHLAUCHLISTE
SCHLAUCH KPL	995943514	619	1	165	11 24 113 7	SCHLAUCHLISTE
SCHLAUCH KPL	995943514	619	1	448	11 26 260 9	SCHLAUCHLISTE
SCHLAUCH KPL	995943614	620	1	165	11 24 113 7	SCHLAUCHLISTE

Bezeichnung	Artikel	Pos.	Menge	Blatt	Baugruppe	Bezeichnung
SCHLAUCH KPL	995943614	620	1	448	11 26 260 9	SCHLAUCHLISTE
SCHLAUCH KPL	995943714	628	1	453	11 26 261 2	SCHLAUCHLISTE
SCHLAUCH KPL	995943814	629	1	165	11 24 113 7	SCHLAUCHLISTE
SCHLAUCH KPL	995943814	629	1	453	11 26 261 2	SCHLAUCHLISTE
SCHLAUCH KPL	995944014	631	1	453	11 26 261 2	SCHLAUCHLISTE
SCHLAUCH KPL	995944114	632	1	453	11 26 261 2	SCHLAUCHLISTE
SCHLAUCH KPL	995944214	384	1	348	10 56 178 0	SCHLAUCHLISTE
SCHLAUCH KPL	995944314	387	1	348	10 56 178 0	SCHLAUCHLISTE
SCHLAUCH KPL	995944414	391	1	348	10 56 178 0	SCHLAUCHLISTE
SCHLAUCH KPL	995951214	392	1	348	10 56 178 0	SCHLAUCHLISTE
SCHLAUCH KPL	995951314	650	1	323	10 55 208 5	SCHLAUCHLISTE
SCHLAUCH KPL	995951414	651	1	323	10 55 208 5	SCHLAUCHLISTE
SCHLAUCH KPL	995959114	916	1	165	11 24 113 7	SCHLAUCHLISTE
SCHLAUCH KPL	995961914	424	1	164	11 24 113 7	SCHLAUCHLISTE
SCHLAUCH KPL	995962014	426	1	36	11 26 995 4	SCHLAUCHLISTE
SCHLAUCH KPL	995972114	500	1	36	11 26 995 4	SCHLAUCHLISTE
SCHLAUCH KPL	995972214	501	1	36	11 26 995 4	SCHLAUCHLISTE
SCHLAUCH KPL	995972314	502	1	36	11 26 995 4	SCHLAUCHLISTE
SCHLAUCH KPL	995972414	503	1	36	11 26 995 4	SCHLAUCHLISTE
SCHLAUCH KPL	995972514	504	1	165	11 24 113 7	SCHLAUCHLISTE
SCHLAUCH KPL	995972614	505	1	165	11 24 113 7	SCHLAUCHLISTE
SCHLAUCH KPL	995972814	510	1	36	11 26 995 4	SCHLAUCHLISTE
SCHLAUCH KPL	995972914	515	1	36	11 26 995 4	SCHLAUCHLISTE
SCHLAUCH KPL	995973014	518	1	36	11 26 995 4	SCHLAUCHLISTE
SCHLAUCH KPL	995973214	523	1	37	11 26 995 4	SCHLAUCHLISTE
SCHLAUCH KPL	995973514	530	1	37	11 26 995 4	SCHLAUCHLISTE
SCHLAUCH KPL	995973614	531	1	37	11 26 995 4	SCHLAUCHLISTE
SCHLAUCH KPL	995973714	539	1	37	11 26 995 4	SCHLAUCHLISTE
SCHLAUCH KPL	995973814	517	1	36	11 26 995 4	SCHLAUCHLISTE
SCHLAUCH KPL	995974114	550	1	37	11 26 995 4	SCHLAUCHLISTE
SCHLAUCH KPL	995974214	558	1	38	11 26 995 4	SCHLAUCHLISTE
SCHLAUCH KPL	995974314	560	1	165	11 24 113 7	SCHLAUCHLISTE
SCHLAUCH KPL	995974414	561	1	38	11 26 995 4	SCHLAUCHLISTE
SCHLAUCH KPL	995974614	562	1	38	11 26 995 4	SCHLAUCHLISTE
SCHLAUCH KPL	995974714	563	1	38	11 26 995 4	SCHLAUCHLISTE
SCHLAUCH KPL	995974814	564	1	38	11 26 995 4	SCHLAUCHLISTE
SCHLAUCH KPL	995974914	565	1	38	11 26 995 4	SCHLAUCHLISTE
SCHLAUCH KPL	995976414	5023	1	39	11 26 995 4	SCHLAUCHLISTE
SCHLAUCH KPL	995976414	5024	1	39	11 26 995 4	SCHLAUCHLISTE
SCHLAUCH KPL	995976514	5025	1	39	11 26 995 4	SCHLAUCHLISTE
SCHLAUCH KPL	995976514	5026	1	39	11 26 995 4	SCHLAUCHLISTE
SCHLAUCH KPL	995991314	630	1	453	11 26 261 2	SCHLAUCHLISTE
SCHLAUCH KPL	996000214	120	1	413	11 89 300 1	SCHLAUCHLISTE
SCHLAUCH KPL	996026214	121	1	413	11 89 300 1	SCHLAUCHLISTE
SCHLAUCH KPL	996026214	129	1	414	11 89 300 1	SCHLAUCHLISTE
SCHLAUCH KPL	996026214	601	1	448	11 26 260 9	SCHLAUCHLISTE
SCHLAUCH KPL	996037814	528	1	37	11 26 995 4	SCHLAUCHLISTE
SCHLAUCH KPL	996037914	529	1	37	11 26 995 4	SCHLAUCHLISTE
SCHLAUCH KPL	996038114	377	1	348	10 56 178 0	SCHLAUCHLISTE
SCHLAUCH KPL	996038214	383	1	348	10 56 178 0	SCHLAUCHLISTE
SCHLAUCH KPL	996084314	161	1	415	11 89 300 1	SCHLAUCHLISTE
SCHLAUCH KPL	996084314	164	1	415	11 89 300 1	SCHLAUCHLISTE
SCHLAUCH KPL	996084614	100	1	413	11 89 300 1	SCHLAUCHLISTE
SCHLAUCH KPL	996084614	105	1	413	11 89 300 1	SCHLAUCHLISTE
SCHLAUCH KPL	996087014	101	1	413	11 89 300 1	SCHLAUCHLISTE
SCHLAUCH KPL	996087014	106	1	413	11 89 300 1	SCHLAUCHLISTE
SCHLAUCH KPL	996089814	124	1	413	11 89 300 1	SCHLAUCHLISTE
SCHLAUCH KPL	996204514	123	1	413	11 89 300 1	SCHLAUCHLISTE
SCHLAUCH KPL	996204614	126	1	413	11 89 300 1	SCHLAUCHLISTE
SCHLAUCH KPL	996204714	141	1	414	11 89 300 1	SCHLAUCHLISTE

Bezeichnung	Artikel	Pos.	Menge	Blatt	Baugruppe	Bezeichnung
SCHLAUCH KPL	996204814	160	1	415	11 89 300 1	SCHLAUCHLISTE
SCHLAUCH KPL	996204814	165	1	415	11 89 300 1	SCHLAUCHLISTE
SCHLAUCH KPL	996367614	603	1	448	11 26 260 9	SCHLAUCHLISTE
SCHLAUCH KPL	996450714	130	1	414	11 89 300 1	SCHLAUCHLISTE
SCHLAUCH KPL	996450714	142	1	414	11 89 300 1	SCHLAUCHLISTE
SCHLAUCH KPL	996459514	412	1	164	11 24 113 7	SCHLAUCHLISTE
SCHLAUCH KPL	996459714	434	1	165	11 24 113 7	SCHLAUCHLISTE
SCHLAUCH KPL	996466614	507	1	36	11 26 995 4	SCHLAUCHLISTE
SCHLAUCH KPL	996466814	534	1	37	11 26 995 4	SCHLAUCHLISTE
SCHLAUCH KPL	996467014	567	1	38	11 26 995 4	SCHLAUCHLISTE
SCHLAUCH KPL	996467114	590	1	39	11 26 995 4	SCHLAUCHLISTE
SCHLAUCH KPL	996735814	413	1	164	11 24 113 7	SCHLAUCHLISTE
SCHLAUCH KPL	996770614	822	1	165	11 24 113 7	SCHLAUCHLISTE
SCHLAUCH KPL	996770714	823	1	199	11 26 949 8	SCHLAUCHLISTE
SCHLAUCH KPL	996770814	824	1	199	11 26 949 8	SCHLAUCHLISTE
SCHLAUCH KPL	996771014	826	1	199	11 26 949 8	SCHLAUCHLISTE
SCHLAUCH KPL	996771114	827	1	199	11 26 949 8	SCHLAUCHLISTE
SCHLAUCH KPL	996778614	541	1	37	11 26 995 4	SCHLAUCHLISTE
SCHLAUCH KPL	996779514	391	1	164	11 24 113 7	SCHLAUCHLISTE
SCHLAUCH KPL	996779614	392	1	164	11 24 113 7	SCHLAUCHLISTE
SCHLAUCH KPL	996779714	803	1	192	11 24 972 9	SCHLAUCHLISTE
SCHLAUCH KPL	996848514	415	1	36	11 26 995 4	SCHLAUCHLISTE
SCHLAUCH KPL	996972614	132	1	414	11 89 300 1	SCHLAUCHLISTE
SCHLAUCH KPL	996991514	110	1	413	11 89 300 1	SCHLAUCHLISTE
SCHLAUCH KPL	996991514	114	1	413	11 89 300 1	SCHLAUCHLISTE
SCHLAUCH KPL	997058014	825	1	165	11 24 113 7	SCHLAUCHLISTE
SCHLAUCHARMATUR	7402657	1	1	457	91 76 658 14	ABLASSSCHLAUCH KPL
SCHLAUCHHALTER SCHWK H	916183314	78	1	461	11 23 820 3	ANLENKSTUECK KPL
SCHLAUCHHALTER SCHWK	949401114	16	1	308	11 24 483 7	BEF-TEILE OW
SCHLAUCHLEITUNG	10144282	66	1	197	11 24 114 5	ANLAGE HARNSTOFF EINBAU
SCHLAUCHLEITUNG	10144297	67	1	197	11 24 114 5	ANLAGE HARNSTOFF EINBAU
SCHLAUCHLEITUNG	790042214	5	1	455	10 56 183 8	WERKZEUG
SCHLAUCHLEITUNG	790042914	6	1	455	10 56 183 8	WERKZEUG
SCHLAUCHLISTE	10524392	4	1	571	10 51 743 9	SEILEINZIEHWINDE KPL NRS
SCHLAUCHLISTE	10527642	20	1	662	11 23 189 1	KLIMAANLAGE NRS
SCHLAUCHLISTE	10536352	4	1	645	10 53 635 0	GLEICHLAUF HYDR NRS
SCHLAUCHLISTE	10545451	4	1	64	10 51 969 4	A-BOCK AUFRICHTZYL EINBA
SCHLAUCHLISTE	10552085	4	1	320	10 51 968 6	EZW OW EINBAU KPL
SCHLAUCHLISTE	10561780	4	1	341	10 51 968 2	DW OW
SCHLAUCHLISTE	10570894	4	1	674	10 52 155 4	BETANKUNGSANLAGE NRS
SCHLAUCHLISTE	11229706	4	1	474	11 29 259 8	RUECKFALLSTUETZE
SCHLAUCHLISTE	11229709	4	1	618	10 51 971 3	SELBSTVERLADESYSTEM NR
SCHLAUCHLISTE	11232399	4	1	458	11 23 820 3	ANLENKSTUECK KPL
SCHLAUCHLISTE	11241137	4	1	73	11 24 048 0	ZENTRALAGGREGAT
SCHLAUCHLISTE	11247790	4	1	634	11 89 568 5	SELBSTVERLADESYSTEM NR
SCHLAUCHLISTE	11249729	4	1	191	11 24 114 4	KRAFTSTOFFANLAGE
SCHLAUCHLISTE	11262609	4	1	434	11 26 260 5	WINDE 1 KRAN
SCHLAUCHLISTE	11262612	4	1	449	11 26 261 0	WINDE 2 KRAN
SCHLAUCHLISTE	11269498	126	1	197	11 24 114 5	ANLAGE HARNSTOFF EINBAU
SCHLAUCHLISTE	11269954	4	1	6	11 24 047 9	OW KPL
SCHLAUCHLISTE	11288257	103	1	674	10 52 155 4	BETANKUNGSANLAGE NRS
SCHLAUCHLISTE	11893001	4	1	395	11 89 364 8	UW KPL
SCHLAUCHLISTE	992774714	4	1	624	11 23 619 7	SELBSTVERLADESYSTEM NR
SCHLAUCHNIPPEL	10121893	10	1	250	10 14 736 9	ANSAUGSTUTZEN ANBAU
SCHLAUCHNIPPEL	10140969	5	1	263	10 14 274 4	KUEHLWASSERENTLUEFTUN
SCHLAUCHNIPPEL	10142668	1	1	263	10 14 274 4	KUEHLWASSERENTLUEFTUN
SCHLAUCHNIPPEL	9140351	26	1	268	10 14 013 6	ATL-ANBAU
SCHLAUCHSATZ KPL	10527912	1	1	667	10 52 764 2	SCHLAUCHLISTE
SCHLAUCHSATZ KPL	10527916	2	1	667	10 52 764 2	SCHLAUCHLISTE
SCHLAUCHSATZ KPL	10527918	3	1	667	10 52 764 2	SCHLAUCHLISTE

Bezeichnung	Artikel	Pos.	Menge	Blatt	Baugruppe	Bezeichnung
SCHLAUCHSCHELLE	10579070	50	6	170	10 57 532 2	ANSAUGROHR OEL KPL
SCHLAUCHSCHELLE	10581765	58	1	174	11 24 114 0	KUEHLER EINBAU WASSER
SCHLAUCHSCHELLE	10581765	50	1	196	11 24 114 5	ANLAGE HARNSTOFF EINBAU
SCHLAUCHSCHELLE	11005281	10	7	270	10 14 622 4	TAKTVENTIL
SCHLAUCHSCHELLE	11067863	54	4	196	11 24 114 5	ANLAGE HARNSTOFF EINBAU
SCHLAUCHSCHELLE	11823326	39	2	196	11 24 114 5	ANLAGE HARNSTOFF EINBAU
SCHLAUCHSCHELLE	4900778	91	4	175	11 24 114 0	KUEHLER EINBAU WASSER
SCHLAUCHSCHELLE	4900778	11	2	250	10 14 736 9	ANSAUGSTUTZEN ANBAU
SCHLAUCHSCHELLE	4900778	25	2	268	10 14 013 6	ATL-ANBAU
SCHLAUCHSCHELLE	4900778	2	1	457	91 76 658 14	ABLASSSCHLAUCH KPL
SCHLAUCHSCHELLE	4901138	2	1	217	10 14 671 6	OELLEITUNG VORM.
SCHLAUCHSCHELLE	4981029	8	3	217	10 14 671 6	OELLEITUNG VORM.
SCHLAUCHSCHELLE	5004927	9	1	210	10 14 201 8	KURBELGEHAEUSEENTLUEF
SCHLAUCHSCHELLE	5004929	6	2	252	10 14 967 6	VERBINDUNGSLEITUNG ANBA
SCHLAUCHSCHELLE	5700024	8	5	210	10 14 201 8	KURBELGEHAEUSEENTLUEF
SCHLAUCHSCHELLE	774204914	55	6	174	11 24 114 0	KUEHLER EINBAU WASSER
SCHLAUCHSCHELLE	774204914	15	1	191	11 24 114 4	KRAFTSTOFFANLAGE
SCHLAUCHSCHELLE	774204914	51	14	196	11 24 114 5	ANLAGE HARNSTOFF EINBAU
SCHLAUCHSCHELLE	774206408	52	4	174	11 24 114 0	KUEHLER EINBAU WASSER
SCHLAUCHSCHELLE	774209908	31	2	186	11 24 114 2	ANSAUGANLAGE LUFT
SCHLAUCHSCHELLE	774214308	8	1	659	10 51 728 1	VERROHRUNG HYDR
SCHLAUCHSCHELLE	774217108	34	1	186	11 24 114 2	ANSAUGANLAGE LUFT
SCHLAUCHSCHELLE	774218808	53	9	174	11 24 114 0	KUEHLER EINBAU WASSER
SCHLAUCHSCHELLE	774241914	32	1	186	11 24 114 2	ANSAUGANLAGE LUFT
SCHLAUCHSCHELLE	774247214	33	2	186	11 24 114 2	ANSAUGANLAGE LUFT
SCHLAUCHSCHELLE	774256114	52	2	170	10 57 532 2	ANSAUGROHR OEL KPL
SCHLAUCHSCHELLE	790208814	51	6	170	10 57 532 2	ANSAUGROHR OEL KPL
SCHLAUCHSCHELLE	790244814	53	1	196	11 24 114 5	ANLAGE HARNSTOFF EINBAU
SCHLAUCHSCHELLENVERSCH	693152314	83	2	553	10 57 651 9	KABELSATZ
SCHLAUCHSTUTZEN	511713914	40	1	174	11 24 114 0	KUEHLER EINBAU WASSER
SCHLAUCHSTUTZEN	511713914	36	3	196	11 24 114 5	ANLAGE HARNSTOFF EINBAU
SCHLIESSBOLZEN	592333714	6	1	379	59 22 871 14	FRONTSCHEIBE KPL
SCHLIESSBOLZEN	7615720	2	1	374	10 22 645 4	TUERE ZUBEHOEHR
SCHLIESSKEIL	10447258	47	1	376	10 35 007 6	SCHIEBETUER
SCHLITZBAND	11234375	57	2	308	11 24 483 7	BEF-TEILE OW
SCHLITZBAND	11244040	52	2	308	11 24 483 7	BEF-TEILE OW
SCHLITZBAND	11247029	28	1	308	11 24 483 7	BEF-TEILE OW
SCHLITZBAND	11247792	31	9	308	11 24 483 7	BEF-TEILE OW
SCHLITZBAND	11247799	32	2	308	11 24 483 7	BEF-TEILE OW
SCHLITZBANDSTAHL	11234799	15	2	167	11 24 113 8	MOTORLAGER KPL
SCHLUESSEL	10663954	50	2	368	11 26 095 7	STEUERSTAND RE
SCHLUESSEL	981809914	999	1	4	01 38 362 14	LR 1300 SX
SCHLUESSELANHAENGER	10595399	72	1	28	11 24 519 0	OW EL
SCHLUESSELRING RD 25	704214114	20	2	294	11 24 409 1	VERKLEIDUNG
SCHLUESSELSCHALTER	10539250	71	1	28	11 24 519 0	OW EL
SCHMIERNIPPEL	11312502	4	1	537	10 50 435 2	SEILROLLE
SCHMIEROELFILTER ANBAU	10142942	150	1	201	10 14 032 7	DIESELMOTOR
SCHMIEROELLEITUNG	10140137	7	1	268	10 14 013 6	ATL-ANBAU
SCHMIEROELPUMPE	10133945	140	1	201	10 14 032 7	DIESELMOTOR
SCHMIEROELPUMPE	10138565	1	1	230	10 13 394 5	SCHMIEROELPUMPE
SCHMIEROELPUMPE	592178914	580	1	79	11 24 682 0	VERTEILERGETRIEBE
SCHNELLVERSCHLUSSKUPPL	10445101	8	1	398	11 89 300 5	VERROHRUNG HYDR
SCHNELLVERSCHLUSSKUPPL	10445102	7	1	398	11 89 300 5	VERROHRUNG HYDR
SCHNELLVERSCHLUSSKUPPL	10445105	19	1	8	11 29 618 6	OW HYDR
SCHNELLVERSCHLUSSKUPPL	10551548	9	2	398	11 89 300 5	VERROHRUNG HYDR
SCHNELLVERSCHLUSSKUPPL	10551576	2	1	463	10 51 826 1	ANLENKSTUECK HYDR
SCHNELLVERSCHRAUBUNG	510571914	15	1	8	11 29 618 6	OW HYDR
SCHNELLVERSCHRAUBUNG	510571914	9	1	477	10 51 959 1	VERROHRUNG HYDR
SCHNELLVERSCHRAUBUNG	510572214	14	2	8	11 29 618 6	OW HYDR
SCHNELLVERSCHRAUBUNG	510572214	8	1	477	10 51 959 1	VERROHRUNG HYDR

Bezeichnung	Artikel	Pos.	Menge	Blatt	Baugruppe	Bezeichnung
SCHNELLVERSCHRAUBUNG	511511214	18	1	8	11 29 618 6	OW HYDR
SCHNELLVERSCHRAUBUNG	511511314	17	1	8	11 29 618 6	OW HYDR
SCHNELLVERSCHRAUBUNG	511704214	8	1	8	11 29 618 6	OW HYDR
SCHNELLVERSCHRAUBUNG	511704314	2	1	456	91 90 239 14	LEITUNG HYDR
SCHNELLVERSCHRAUBUNG	511708414	16	1	8	11 29 618 6	OW HYDR
SCHONHAMMER 60G	885045214	18	1	455	10 56 183 8	WERKZEUG
SCHOTTBLECH	10558762	34	1	417	11 89 365 0	RAUPENTRAEGER RE KPL
SCHOTTBLECH	10558762	34	1	428	11 89 365 1	RAUPENTRAEGER LI KPL
SCHOTTBLECH	11235482	35	2	430	11 31 390 8	MITTELTEIL KPL
SCHOTTPLATTE	10020512	9	1	292	11 24 409 1	VERKLEIDUNG
SCHOTTPLATTE	10445043	47	1	460	11 23 820 3	ANLENKSTUECK KPL
SCHRAUBE	592287514	15	1	379	59 22 871 14	FRONTSCHEIBE KPL
SCHRAUBE DIN 931 M8X050	11236106	19	12	536	79 04 112 14	UNTERFLASCHE
SCHRAUBE DIN 931 M8X050	11236106	19	12	543	79 05 205 14	UNTERFLASCHE
SCHRAUBE M12X30	11249772	10	3	401	10 55 097 0	DREHDURCHFUEHRUNG HYD
SCHRAUBE M30X1.5X150	10590183	12	4	419	10 55 716 2	LEITRAD KPL
SCHRAUBE UN 1206 M10X30	10502692	5	1	30	10 53 048 9	SICHERUNGSHALTER
SCHRAUBE UN 1206 M10X30	10502692	55	1	672	10 56 013 7	FREMDEINSPEISUNG BATTERI
SCHRAUBENSICHERUNG	10547904	10	1	324	10 55 156 3	WINDE
SCHRAUBENSICHERUNG	811202114	104	1	98	10 11 835 0	ANSCHLUSSGEHAEUSE
SCHRAUBENSICHERUNG	811202114	104	1	107	10 13 975 2	RS SCHWENKJOCH
SCHRAUBENSICHERUNG	811202114	105	1	256	10 14 286 0	KLIMAKOMPRESSOR ANBAU
SCHRAUBENSICHERUNG	8655016	105	1	100	10 11 835 7	RS ANSCHLUSSGEHAEUSE
SCHRAUBENSICHERUNG	8655016	105	1	101	92 74 731	DS ANSCHLUSSGEHAEUSE
SCHRAUBENSICHERUNG	8655016	105	1	131	10 14 131 6	ANSCHLUSSPLATTE VORM.
SCHRAUBENSICHERUNG	8655016	109	1	272	10 12 037 2	STARTER ANBAU
SCHRAUBENSICHERUNG	8700012	106	1	111	98 89 832	RS ZYLINDER+STEUERPLATT
SCHRAUBKAPPE	779009008	8	1	240	10 13 508 0	DRUCKROHRSTUTZEN
SCHRAUBKARABINER	10473040	22	1	527	99 30 800 14	SPITZENENDSCHALTER EINBA
SCHRAUBSTOPFEN	10465711	15	1	206	10 14 768 6	AGGREGATETRAEGER ANBA
SCHRAUBSTOPFEN	10465711	11	1	264	10 14 601 2	WASSERSAMMELLEITUNG K
SCHRIFTZUG	10351188	8	2	2	01 38 362 14	LR 1300 SX
SCHRUMPFSCHLAUCH	603018114	18	0.2	520	10 59 863 3	PENDEL KPL
SCHRUMPFSCHLAUCH	603018414	15	1	669	11 22 382 1	KABINENPODEST NRS
SCHUTZBLECH	10580585	12	1	40	10 51 961 6	OELKUEHLER EINBAU
SCHUTZGITTER	10566030	4	1	25	10 22 592 5	KUEHLER MOTOR
SCHUTZGITTER	11267554	9	1	177	10 57 423 7	KUEHLER MOTOR
SCHUTZGITTER	11932244	3	1	182	10 57 423 9	KUEHLER MOTOR
SCHUTZKAPPE	10542325	96	1	358	11 27 973 6	KABINE EL
SCHUTZKAPPE	10801869	16	1	133	10 12 323 6	DRUCKEINSPEISEVENTIL
SCHUTZKAPPE	7013456	3	1	214	50 04 624	OELABLASSSCHRAUBE
SCHUTZKAPPE	790520014	14	80	393	10 51 969 6	VERBINDUNG OW UW
SCHUTZLEITERKLEMME	10337303	50	1	672	10 56 013 7	FREMDEINSPEISUNG BATTERI
SCHUTZRING	10120443	3	1	219	10 12 134 5	RS KURBELWELLENDICHTUN
SCHUTZWALZE	939662601	26	1	460	11 23 820 3	ANLENKSTUECK KPL
SCHWENKTRAVERSE	11274675	2	1	539	11 27 463 8	AUFHAENGUNG
SCHWENKTRAVERSE	11274831	2	1	545	11 27 480 1	AUFHAENGUNG
SCHWERSPANNSTIFT	616155514	11	1	469	61 61 541 14	KABELTROMMEL
SCHWINGSYSTEM	10289993	50	1	386	10 22 506 8	FAHRERSITZ
SCHWUNGRAD ANBAU	10118929	530	1	203	10 14 032 7	DIESELMOTOR
SCHWUNGRAD VORM.	10118928	1	1	278	10 11 892 9	SCHWUNGRAD ANBAU
SCHWUNGRADGEHAEUSE AN	10115577	520	1	202	10 14 032 7	DIESELMOTOR
SCHWUNGRADGEHAEUSE VO	10115576	1	1	274	10 11 557 7	SCHWUNGRADGEHAEUSE AN
SCR KPL.	10144049	3	1	283	11 90 032 5	ABGASANLAGE
SECHSKANTMUTTER AEHNL.I	7381182	11	1	269	10 14 511 2	ABGASSTUTZEN ANBAU
SECHSKANTMUTTER DIN 439	10297942	6	1	82	11 21 990 5	VERSTELLUNG
SECHSKANTMUTTER DIN 934	10584965	11	4	536	79 04 112 14	UNTERFLASCHE
SECHSKANTMUTTER DIN 934	10584965	11	8	543	79 05 205 14	UNTERFLASCHE
SECHSKANTMUTTER DIN 985	411901114	8	1	30	10 53 048 9	SICHERUNGSHALTER
SECHSKANTMUTTER DIN 985	411901114	80	4	168	10 51 948 1	ANSAUGROHR OEL

Bezeichnung	Artikel	Pos.	Menge	Blatt	Baugruppe	Bezeichnung
SECHSKANTMUTTER DIN 985	10544155	36	8	460	11 23 820 3	ANLENKSTUECK KPL
SECHSKANTMUTTER DIN 985	10544155	29	4	495	11 28 390 8	AL BEGEHUNG
SECHSKANTMUTTER DIN 985	10544155	29	4	507	11 28 583 8	AL BEGEHUNG
SECHSKANTMUTTER DIN 985	10544155	29	4	511	11 28 626 1	AL BEGEHUNG
SECHSKANTMUTTER DIN 985	10544157	18	4	571	10 51 743 9	SEILEINZIEHWINDE KPL NRS
SECHSKANTMUTTER DIN 985	10544159	30	8	618	10 51 971 3	SELBSTVERLADESYSTEM NR
SECHSKANTMUTTER DIN 985	11236108	20	12	536	79 04 112 14	UNTERFLASCHE
SECHSKANTMUTTER DIN 985	11236108	20	12	543	79 05 205 14	UNTERFLASCHE
SECHSKANTMUTTER DIN EN 1	11314341	12	3	490	11 23 749 8	AUFLAGE KPL
SECHSKANTMUTTER DIN EN 1	11314341	13	3	503	11 23 290 7	AUFLAGE KPL
SECHSKANTMUTTER DIN EN 1	11314341	17	6	504	11 23 292 2	AUFLAGE KPL
SECHSKANTMUTTER DIN EN 1	11314341	15	4	533	11 25 204 2	AUFLAGE KPL
SECHSKANTMUTTER EN 1661	4980805	15	1	232	10 13 382 3	ABSAUGPUMPE VORM.
SECHSKANTMUTTER EN 1661	4980805	4	3	251	10 14 736 4	LUFTANSAUGUNG ANBAU
SECHSKANTMUTTER EN 1661	4980805	7	1	271	10 14 584 5	GENERATOR VORM.
SECHSKANTMUTTER EN 1661	4980805	3	3	272	10 12 037 2	STARTER ANBAU
SECHSKANTMUTTER EN 1661	10424333	11	2	252	10 14 967 6	VERBINDUNGSLEITUNG ANBA
SECHSKANTMUTTER EN 1661	485569314	14	16	433	99 26 718 14	PODEST
SECHSKANTMUTTER EN 1661	485569314	14	16	589	11 24 575 5	PODEST
SECHSKANTMUTTER ISO 105	10540494	20	2	40	10 51 961 6	OELKUEHLER EINBAU
SECHSKANTMUTTER ISO 105	10540494	80	4	43	10 56 070 1	TANK HYDR KPL
SECHSKANTMUTTER ISO 105	10540494	5	1	50	10 55 268 1	MITNEHMER EINBAU
SECHSKANTMUTTER ISO 105	10540494	15	4	60	10 56 067 3	BATTERIE EINBAU KPL
SECHSKANTMUTTER ISO 105	10540494	82	18	175	11 24 114 0	KUEHLER EINBAU WASSER
SECHSKANTMUTTER ISO 105	10540494	81	10	181	11 24 114 1	KUEHLER EINBAU LADELUFT
SECHSKANTMUTTER ISO 105	10540494	80	2	190	11 24 114 3	ABGASANLAGE
SECHSKANTMUTTER ISO 105	10540494	106	2	197	11 24 114 5	ANLAGE HARNSTOFF EINBAU
SECHSKANTMUTTER ISO 105	10540494	83	6	286	11 24 114 6	ABDECKUNG
SECHSKANTMUTTER ISO 105	10540494	30	54	288	11 24 409 0	VERKLEIDUNG OW EINBAU KP
SECHSKANTMUTTER ISO 105	10540494	8	4	304	10 54 591 0	MOTORABDECKUNG
SECHSKANTMUTTER ISO 105	10540494	28	12	306	11 24 922 2	ABDECKUNG UNTERSEITE
SECHSKANTMUTTER ISO 105	10540494	76	83	310	11 24 483 7	BEF-TEILE OW
SECHSKANTMUTTER ISO 105	10540494	53	22	460	11 23 820 3	ANLENKSTUECK KPL
SECHSKANTMUTTER ISO 105	10540494	18	2	497	11 28 397 7	AUFFANGWANNE KPL
SECHSKANTMUTTER ISO 105	10540494	18	2	498	11 28 397 8	AUFFANGWANNE KPL
SECHSKANTMUTTER ISO 105	10540494	18	4	499	11 28 399 5	AUFFANGWANNE KPL
SECHSKANTMUTTER ISO 105	10540494	18	4	500	11 28 399 7	AUFFANGWANNE KPL
SECHSKANTMUTTER ISO 105	10540494	17	2	501	11 28 794 6	TRANSPORTSICHERUNG
SECHSKANTMUTTER ISO 105	10540494	67	8	517	11 28 629 9	MONTAGETEILE
SECHSKANTMUTTER ISO 105	10540494	21	1	520	10 59 863 3	PENDEL KPL
SECHSKANTMUTTER ISO 105	10540494	11	4	521	11 28 357 6	MONTAGETEILE
SECHSKANTMUTTER ISO 105	10540494	12	1	527	99 30 800 14	SPITZENENDSCHALTER EINBA
SECHSKANTMUTTER ISO 105	10540494	47	1	529	99 48 521 14	SPITZEN AL KPL
SECHSKANTMUTTER ISO 105	10540494	39	54	586	10 55 372 1	DACHGELAENDER NRS
SECHSKANTMUTTER ISO 105	10540494	16	2	604	10 55 601 0	STURZSICHERUNG NRS
SECHSKANTMUTTER ISO 105	10540494	16	3	609	11 30 694 4	SCHIENE KPL
SECHSKANTMUTTER ISO 105	10540494	12	18	615	10 55 514 8	STURZSICHERUNG NRS
SECHSKANTMUTTER ISO 105	10540494	14	1	622	99 35 606 14	LASCHE KPL
SECHSKANTMUTTER ISO 105	10540494	9	2	624	11 23 619 7	SELBSTVERLADESYSTEM NR
SECHSKANTMUTTER ISO 105	10540495	36	4	58	10 58 163 4	KABINENAUFHAENGUNG KPL
SECHSKANTMUTTER ISO 105	10540495	20	2	60	10 56 067 3	BATTERIE EINBAU KPL
SECHSKANTMUTTER ISO 105	10540495	81	6	168	10 51 948 1	ANSAUGROHR OEL
SECHSKANTMUTTER ISO 105	10540495	82	4	190	11 24 114 3	ABGASANLAGE
SECHSKANTMUTTER ISO 105	10540495	105	1	197	11 24 114 5	ANLAGE HARNSTOFF EINBAU
SECHSKANTMUTTER ISO 105	10540495	70	8	310	11 24 483 7	BEF-TEILE OW
SECHSKANTMUTTER ISO 105	10540495	23	2	320	10 51 968 6	EZW OW EINBAU KPL
SECHSKANTMUTTER ISO 105	10540495	19	152	417	11 89 365 0	RAUPENTRAEGER RE KPL
SECHSKANTMUTTER ISO 105	10540495	19	152	428	11 89 365 1	RAUPENTRAEGER LI KPL
SECHSKANTMUTTER ISO 105	10540495	24	2	460	11 23 820 3	ANLENKSTUECK KPL
SECHSKANTMUTTER ISO 105	10540495	4	4	550	11 30 126 6	MONTAGETEILE

Bezeichnung	Artikel	Pos.	Menge	Blatt	Baugruppe	Bezeichnung
SECHSKANTMUTTER ISO 105	10540495	56	10	586	10 55 372 1	DACHGELAENDER NRS
SECHSKANTMUTTER ISO 105	10540495	14	2	595	11 27 109 7	FANGSTANGE NRS
SECHSKANTMUTTER ISO 105	10540495	26	2	656	10 58 064 7	VIDEOUEBERWACHUNGSANL
SECHSKANTMUTTER ISO 1051	10540484	15	2	53	11 26 557 2	MONTAGETEILE
SECHSKANTMUTTER ISO 1051	10540484	21	2	60	10 56 067 3	BATTERIE EINBAU KPL
SECHSKANTMUTTER ISO 1051	10540484	12	4	61	11 31 093 2	ENDSCHALTER EINBAU
SECHSKANTMUTTER ISO 1051	10540484	47	4	356	11 27 970 6	KABINE KPL
SECHSKANTMUTTER ISO 1051	10540484	67	8	460	11 23 820 3	ANLENKSTUECK KPL
SECHSKANTMUTTER ISO 1051	10540484	43	4	517	11 28 629 9	MONTAGETEILE
SECHSKANTMUTTER ISO 1051	10540484	19	8	518	11 28 610 5	ARRETIERUNG KPL
SECHSKANTMUTTER ISO 1051	10540492	80	9	175	11 24 114 0	KUEHLER EINBAU WASSER
SECHSKANTMUTTER ISO 1051	10540492	84	3	190	11 24 114 3	ABGASANLAGE
SECHSKANTMUTTER ISO 1051	10540492	101	10	197	11 24 114 5	ANLAGE HARNSTOFF EINBAU
SECHSKANTMUTTER ISO 1051	10540492	46	10	290	11 24 409 0	VERKLEIDUNG OW EINBAU KP
SECHSKANTMUTTER ISO 1051	10540492	84	3	310	11 24 483 7	BEF-TEILE OW
SECHSKANTMUTTER ISO 1051	10540492	39	6	417	11 89 365 0	RAUPENTRAEGER RE KPL
SECHSKANTMUTTER ISO 1051	10540492	39	6	428	11 89 365 1	RAUPENTRAEGER LI KPL
SECHSKANTMUTTER ISO 1051	10540492	83	32	461	11 23 820 3	ANLENKSTUECK KPL
SECHSKANTMUTTER ISO 1051	10540492	14	18	471	10 58 193 7	GITTERROST KPL
SECHSKANTMUTTER ISO 1051	10540492	31	8	485	11 24 444 4	A-BOCK 1 KPL
SECHSKANTMUTTER ISO 1051	10540492	19	1	497	11 28 397 7	AUFFANGWANNE KPL
SECHSKANTMUTTER ISO 1051	10540492	19	1	498	11 28 397 8	AUFFANGWANNE KPL
SECHSKANTMUTTER ISO 1051	10540492	19	1	499	11 28 399 5	AUFFANGWANNE KPL
SECHSKANTMUTTER ISO 1051	10540492	19	1	500	11 28 399 7	AUFFANGWANNE KPL
SECHSKANTMUTTER ISO 1051	10540492	14	2	569	11 21 552 4	WINKELANZEIGE NRS
SECHSKANTMUTTER ISO 1051	10540492	35	24	586	10 55 372 1	DACHGELAENDER NRS
SECHSKANTMUTTER ISO 1051	10540492	23	2	607	10 55 280 7	GITTERROST KPL
SECHSKANTMUTTER ISO 1051	10540492	21	2	615	10 55 514 8	STURZSICHERUNG NRS
SECHSKANTMUTTER ISO 1051	10540492	23	6	656	10 58 064 7	VIDEOUEBERWACHUNGSANL
SECHSKANTMUTTER ISO 1051	10540493	16	2	53	11 26 557 2	MONTAGETEILE
SECHSKANTMUTTER ISO 1051	10540493	17	2	58	10 58 163 4	KABINENAUFHAENGUNG KPL
SECHSKANTMUTTER ISO 1051	10540493	84	8	167	11 24 113 8	MOTORLAGER KPL
SECHSKANTMUTTER ISO 1051	10540493	81	12	175	11 24 114 0	KUEHLER EINBAU WASSER
SECHSKANTMUTTER ISO 1051	10540493	80	14	181	11 24 114 1	KUEHLER EINBAU LADELUFT
SECHSKANTMUTTER ISO 1051	10540493	80	2	184	11 28 574 7	WP
SECHSKANTMUTTER ISO 1051	10540493	80	4	186	11 24 114 2	ANSAUGANLAGE LUFT
SECHSKANTMUTTER ISO 1051	10540493	80	2	191	11 24 114 4	KRAFTSTOFFANLAGE
SECHSKANTMUTTER ISO 1051	10540493	102	8	197	11 24 114 5	ANLAGE HARNSTOFF EINBAU
SECHSKANTMUTTER ISO 1051	10540493	41	23	290	11 24 409 0	VERKLEIDUNG OW EINBAU KP
SECHSKANTMUTTER ISO 1051	10540493	85	37	310	11 24 483 7	BEF-TEILE OW
SECHSKANTMUTTER ISO 1051	10540493	26	4	320	10 51 968 6	EZW OW EINBAU KPL
SECHSKANTMUTTER ISO 1051	10540493	13	2	335	99 29 386 14	KONSOLE KPL
SECHSKANTMUTTER ISO 1051	10540493	13	2	336	99 29 434 14	KONSOLE KPL
SECHSKANTMUTTER ISO 1051	10540493	16	8	433	99 26 718 14	PODEST
SECHSKANTMUTTER ISO 1051	10540493	25	64	460	11 23 820 3	ANLENKSTUECK KPL
SECHSKANTMUTTER ISO 1051	10540493	19	6	471	10 58 193 7	GITTERROST KPL
SECHSKANTMUTTER ISO 1051	10540493	15	8	473	99 34 198 14	SCHILD LIEBHERR
SECHSKANTMUTTER ISO 1051	10540493	30	6	495	11 28 390 8	AL BEGEHUNG
SECHSKANTMUTTER ISO 1051	10540493	14	2	496	11 28 391 3	BEFESTIGUNGSCHELLE
SECHSKANTMUTTER ISO 1051	10540493	30	6	507	11 28 583 8	AL BEGEHUNG
SECHSKANTMUTTER ISO 1051	10540493	30	6	511	11 28 626 1	AL BEGEHUNG
SECHSKANTMUTTER ISO 1051	10540493	44	4	517	11 28 629 9	MONTAGETEILE
SECHSKANTMUTTER ISO 1051	10540493	24	2	527	99 30 800 14	SPITZENENDSCHALTER EINBA
SECHSKANTMUTTER ISO 1051	10540493	39	12	529	99 48 521 14	SPITZEN AL KPL
SECHSKANTMUTTER ISO 1051	10540493	42	40	586	10 55 372 1	DACHGELAENDER NRS
SECHSKANTMUTTER ISO 1051	10540493	12	12	588	11 24 147 8	UW PODEST
SECHSKANTMUTTER ISO 1051	10540493	12	12	589	11 24 575 5	PODEST
SECHSKANTMUTTER ISO 1051	10540493	35	2	598	99 10 116 14	SEILFUEHRUNG
SECHSKANTMUTTER ISO 1051	10540493	19	2	604	10 55 601 0	STURZSICHERUNG NRS
SECHSKANTMUTTER ISO 1051	10540493	16	4	607	10 55 280 7	GITTERROST KPL

Bezeichnung	Artikel	Pos.	Menge	Blatt	Baugruppe	Bezeichnung
SECHSKANTMUTTER ISO 1051	10540493	6	2	610	11 23 827 7	SEILSCHUTZ
SECHSKANTMUTTER ISO 1051	10540493	80	1	611	11 30 567 0	TRANSPORTSICHERUNG
SECHSKANTMUTTER ISO 1051	10540493	24	4	617	11 26 901 8	HALTER KPL
SECHSKANTMUTTER ISO 1051	10540493	6	4	624	11 23 619 7	SELBSTVERLADESYSTEM NR
SECHSKANTMUTTER ISO 1051	10540493	24	2	656	10 58 064 7	VIDEOUEBERWACHUNGSANL
SECHSKANTMUTTER ISO 4032	4000383	19	4	433	99 26 718 14	PODEST
SECHSKANTMUTTER ISO 4032	4000383	4	2	669	11 22 382 1	KABINENPODEST NRS
SECHSKANTMUTTER ISO 403	11932239	9	4	182	10 57 423 9	KUEHLER MOTOR
SECHSKANTMUTTER ISO 403	411514614	80	6	47	10 56 073 3	KRAFTSTOFFTANK KPL
SECHSKANTMUTTER ISO 403	411514614	82	8	167	11 24 113 8	MOTORLAGER KPL
SECHSKANTMUTTER ISO 403	411514614	81	8	190	11 24 114 3	ABGASANLAGE
SECHSKANTMUTTER ISO 403	411514614	104	6	197	11 24 114 5	ANLAGE HARNSTOFF EINBAU
SECHSKANTMUTTER ISO 403	411514614	20	4	304	10 54 591 0	MOTORABDECKUNG
SECHSKANTMUTTER ISO 403	411514614	32	1	356	11 27 970 6	KABINE KPL
SECHSKANTMUTTER ISO 403	411514614	19	1	561	10 55 753 7	SPITZENENDSCHALTER LI EIN
SECHSKANTMUTTER ISO 403	411514614	19	1	562	10 55 757 6	SPITZENENDSCHALTER RE E
SECHSKANTMUTTER ISO 403	411514614	5	4	670	10 52 293 0	DW GEBER NRS
SECHSKANTMUTTER ISO 403	411516914	85	8	167	11 24 113 8	MOTORLAGER KPL
SECHSKANTMUTTER ISO 403	411516914	25	8	430	11 31 390 8	MITTELTEIL KPL
SECHSKANTMUTTER ISO 403	411516914	43	2	529	99 48 521 14	SPITZEN AL KPL
SECHSKANTMUTTER ISO 403	411516914	15	2	561	10 55 753 7	SPITZENENDSCHALTER LI EIN
SECHSKANTMUTTER ISO 403	411516914	15	2	562	10 55 757 6	SPITZENENDSCHALTER RE E
SECHSKANTMUTTER ISO 403	411516914	21	2	595	11 27 109 7	FANGSTANGE NRS
SECHSKANTMUTTER ISO 4032	10544154	80	10	167	11 24 113 8	MOTORLAGER KPL
SECHSKANTMUTTER ISO 4032	10544158	81	2	167	11 24 113 8	MOTORLAGER KPL
SECHSKANTMUTTER ISO 4032	485546514	50	12	356	11 27 970 6	KABINE KPL
SECHSKANTMUTTER ISO 4032	485546514	7	4	392	11 30 962 5	HALTER KPL
SECHSKANTMUTTER ISO 4032	411551214	2	9	390	97 07 857 03	LIBELLE EINBAU
SECHSKANTMUTTER ISO 4032	411551214	43	2	679	10 52 155 9	MODUL BETANKUNGSANLAG
SECHSKANTMUTTER ISO 4032	411551114	100	2	197	11 24 114 5	ANLAGE HARNSTOFF EINBAU
SECHSKANTMUTTER ISO 4032	411551114	50	9	639	11 89 568 6	SELBSTVERLADESYSTEM NR
SECHSKANTMUTTER ISO 4032	411517114	56	2	356	11 27 970 6	KABINE KPL
SECHSKANTMUTTER ISO 4032	411517114	6	4	391	10 53 756 0	LEUCHTENHALTER KPL
SECHSKANTMUTTER ISO 4032	411517114	32	8	430	11 31 390 8	MITTELTEIL KPL
SECHSKANTMUTTER ISO 4032	411517114	4	4	567	11 22 322 6	MODEM KPL NRS
SECHSKANTMUTTER ISO 4032	411517114	47	10	586	10 55 372 1	DACHGELAENDER NRS
SECHSKANTMUTTER ISO 4032	411517114	23	2	617	11 26 901 8	HALTER KPL
SECHSKANTMUTTER ISO 4032	411517114	26	2	669	11 22 382 1	KABINENPODEST NRS
SECHSKANTMUTTER ISO 4032	411515014	83	4	167	11 24 113 8	MOTORLAGER KPL
SECHSKANTMUTTER ISO 4032	411515014	57	7	290	11 24 409 0	VERKLEIDUNG OW EINBAU KP
SECHSKANTMUTTER ISO 4032	411515014	15	26	304	10 54 591 0	MOTORABDECKUNG
SECHSKANTMUTTER ISO 4032	411515014	38	4	356	11 27 970 6	KABINE KPL
SECHSKANTMUTTER ISO 4032	411515014	20	2	561	10 55 753 7	SPITZENENDSCHALTER LI EIN
SECHSKANTMUTTER ISO 4032	411515014	20	2	562	10 55 757 6	SPITZENENDSCHALTER RE E
SECHSKANTMUTTER ISO 4032	411515014	61	2	586	10 55 372 1	DACHGELAENDER NRS
SECHSKANTMUTTER ISO 4032	411515014	15	4	589	11 24 575 5	PODEST
SECHSKANTMUTTER ISO 4032	411515014	21	2	669	11 22 382 1	KABINENPODEST NRS
SECHSKANTMUTTER ISO 4032	411515014	15	2	674	10 52 155 4	BETANKUNGSANLAGE NRS
SECHSKANTMUTTER ISO 403	4900125	30	2	98	10 11 835 0	ANSCHLUSSGEHAEUSE
SECHSKANTMUTTER ISO 704	411880614	83	4	190	11 24 114 3	ABGASANLAGE
SECHSKANTMUTTER ISO 867	4980986	20	1	135	10 12 226 2	RS VERSTELLUNG
SECHSKANTMUTTER ISO 8673	4980548	26	8	96	10 11 834 9	DOPPELV.PUMPE
SECHSKANTMUTTER M6	11290855	470	2	79	11 24 682 0	VERTEILERGETRIEBE
SECHSKANTRIPPENMUTTER	10003366	3	1	253	90 78 314	HEIZFLANSCH ANBAU
SECHSKANTSCHRAUBE ASM	409878414	64	4	170	10 57 532 2	ANSAUGROHR OEL KPL
SECHSKANTSCHRAUBE ASME	409878214	62	12	170	10 57 532 2	ANSAUGROHR OEL KPL
SECHSKANTSCHRAUBE DIN	10336008	3	3	282	10 14 637 4	VERSCHLUSSTEILE
SECHSKANTSCHRAUBE DIN 6	10219458	7	4	269	10 14 511 2	ABGASSTUTZEN ANBAU
SECHSKANTSCHRAUBE DIN 6	10219458	3	2	271	10 14 584 5	GENERATOR VORM.
SECHSKANTSCHRAUBE DIN	10333464	2	3	243	10 14 679 7	KRAFTSTOFF-FEINFILTERAN

Bezeichnung	Artikel	Pos.	Menge	Blatt	Baugruppe	Bezeichnung
SECHSKANTSCHRAUBE DIN	10112497	17	1	232	10 13 382 3	ABSAUGPUMPE VORM.
SECHSKANTSCHRAUBE DIN	10112497	2	4	256	10 14 286 0	KLIMAKOMPRESSOR ANBAU
SECHSKANTSCHRAUBE DIN 6	10035580	6	1	206	10 14 768 6	AGGREGATETRAEGER ANBA
SECHSKANTSCHRAUBE DIN 6	10114153	5	9	206	10 14 768 6	AGGREGATETRAEGER ANBA
SECHSKANTSCHRAUBE DIN	10489016	4	6	249	10 14 736 6	LUFTANSAUGROHR ANBAU
SECHSKANTSCHRAUBE DIN	10489016	14	3	264	10 14 601 2	WASSERSAMMELLEITUNG K
SECHSKANTSCHRAUBE DIN	11181806	2	2	273	10 14 286 4	TRANSPORTVORRICHTUNG
SECHSKANTSCHRAUBE DIN 6	10290538	52	2	280	10 15 028 8	KABELBAUM ANBAU
SECHSKANTSCHRAUBE DIN 6	10018711	2	4	253	90 78 314	HEIZFLANSCH ANBAU
SECHSKANTSCHRAUBE DIN 6	11656240	6	1	250	10 14 736 9	ANSAUGSTUTZEN ANBAU
SECHSKANTSCHRAUBE DIN 6	11004752	2	3	231	10 13 394 7	ABSAUGPUMPE MIT BEFEST.
SECHSKANTSCHRAUBE DIN 6	11833770	3	2	213	10 15 529 8	OELWANNE VORM.
SECHSKANTSCHRAUBE DIN 6	10005713	2	1	230	10 13 394 5	SCHMIEROELPUMPE
SECHSKANTSCHRAUBE DIN 6	10218013	3	18	228	10 12 948 1	OELKUEHLER ANBAU
SECHSKANTSCHRAUBE DIN 6	11066361	3	2	230	10 13 394 5	SCHMIEROELPUMPE
SECHSKANTSCHRAUBE DIN	11237759	9	4	536	79 04 112 14	UNTERFLASCHE
SECHSKANTSCHRAUBE DIN	10005511	9	1	213	10 15 529 8	OELWANNE VORM.
SECHSKANTSCHRAUBE EN 16	10037312	4	8	206	10 14 768 6	AGGREGATETRAEGER ANBA
SECHSKANTSCHRAUBE EN 1	10113710	4	1	271	10 14 584 5	GENERATOR VORM.
SECHSKANTSCHRAUBE EN 16	10030518	2	4	257	10 14 611 7	ABDECKUNG ANBAU
SECHSKANTSCHRAUBE EN 16	10030518	16	1	264	10 14 601 2	WASSERSAMMELLEITUNG K
SECHSKANTSCHRAUBE EN 16	10030518	18	1	270	10 14 622 4	TAKTVENTIL
SECHSKANTSCHRAUBE EN 16	10030518	68	2	280	10 15 028 8	KABELBAUM ANBAU
SECHSKANTSCHRAUBE EN 16	406550714	27	84	306	11 24 922 2	ABDECKUNG UNTERSEITE
SECHSKANTSCHRAUBE EN 16	10014638	3	6	249	10 14 736 6	LUFTANSAUGROHR ANBAU
SECHSKANTSCHRAUBE EN 16	10014638	4	2	256	10 14 286 0	KLIMAKOMPRESSOR ANBAU
SECHSKANTSCHRAUBE EN 16	10101657	6	1	256	10 14 286 0	KLIMAKOMPRESSOR ANBAU
SECHSKANTSCHRAUBE EN 16	10101657	3	4	257	10 14 611 7	ABDECKUNG ANBAU
SECHSKANTSCHRAUBE EN 16	4601426	5	2	271	10 14 584 5	GENERATOR VORM.
SECHSKANTSCHRAUBE EN 16	407350108	15	2	270	10 14 622 4	TAKTVENTIL
SECHSKANTSCHRAUBE EN 1	407350208	4	1	224	10 13 475 1	ZYLINDERKOPFDECKEL ANBA
SECHSKANTSCHRAUBE EN 1	407350208	6	1	225	10 12 653 5	ZYLINDERKOPFDECKEL ANBA
SECHSKANTSCHRAUBE EN 1	407350208	5	1	227	10 13 469 6	ZYLINDERKOPFDECKEL ANBA
SECHSKANTSCHRAUBE EN 1	407350208	22	1	246	10 14 588 5	LECKOELRUECKLAUF
SECHSKANTSCHRAUBE EN 1	407350208	16	8	270	10 14 622 4	TAKTVENTIL
SECHSKANTSCHRAUBE EN 1	407350208	54	5	280	10 15 028 8	KABELBAUM ANBAU
SECHSKANTSCHRAUBE EN 1	10024115	3	4	258	11 44 013 4	ABDECKUNG VORM.
SECHSKANTSCHRAUBE EN 16	10017158	5	1	212	10 14 844 4	OELWANNE MIT BEFEST.
SECHSKANTSCHRAUBE EN 1	10005078	12	3	217	10 14 671 6	OELLEITUNG VORM.
SECHSKANTSCHRAUBE EN 1	10005078	18	1	246	10 14 588 5	LECKOELRUECKLAUF
SECHSKANTSCHRAUBE EN 1	10005078	17	4	270	10 14 622 4	TAKTVENTIL
SECHSKANTSCHRAUBE EN 1	10005078	60	3	280	10 15 028 8	KABELBAUM ANBAU
SECHSKANTSCHRAUBE EN 1	10016906	4	2	243	10 14 679 7	KRAFTSTOFF-FEINFILTERAN
SECHSKANTSCHRAUBE EN 1	10016906	15	2	250	10 14 736 9	ANSAUGSTUTZEN ANBAU
SECHSKANTSCHRAUBE EN 1	10016906	3	4	275	10 11 912 8	VERSCHLUSSTEILE
SECHSKANTSCHRAUBE EN 1	10016906	3	1	276	10 12 843 9	VERSCHLUSSTEILE
SECHSKANTSCHRAUBE EN 1	10016906	61	22	280	10 15 028 8	KABELBAUM ANBAU
SECHSKANTSCHRAUBE EN 1	10009007	2	5	259	10 14 273 4	WASSERPUMPE MIT BEFEST.
SECHSKANTSCHRAUBE EN 1	10009007	3	1	263	10 14 274 4	KUEHLWASSERENTLUEFTUN
SECHSKANTSCHRAUBE EN 1	10007782	10	6	210	10 14 201 8	KURBELGEHAEUSEENTLUEF
SECHSKANTSCHRAUBE EN 1	10007782	13	3	213	10 15 529 8	OELWANNE VORM.
SECHSKANTSCHRAUBE EN 1	10007782	10	2	245	10 14 333 9	KRAFTSTOFFLEITUNGEN
SECHSKANTSCHRAUBE EN 1	10007782	63	1	280	10 15 028 8	KABELBAUM ANBAU
SECHSKANTSCHRAUBE EN 1	10113711	2	33	212	10 14 844 4	OELWANNE MIT BEFEST.
SECHSKANTSCHRAUBE EN 1	10440788	8	2	252	10 14 967 6	VERBINDUNGSLEITUNG ANBA
SECHSKANTSCHRAUBE EN 1	10016907	11	3	210	10 14 201 8	KURBELGEHAEUSEENTLUEF
SECHSKANTSCHRAUBE EN 1	10005073	4	4	229	10 12 948 0	OELKUEHLER VORM.
SECHSKANTSCHRAUBE EN 1	10100304	4	2	212	10 14 844 4	OELWANNE MIT BEFEST.
SECHSKANTSCHRAUBE EN 1	10100303	3	5	224	10 13 475 1	ZYLINDERKOPFDECKEL ANBA
SECHSKANTSCHRAUBE EN 1	10100303	3	5	225	10 12 653 5	ZYLINDERKOPFDECKEL ANBA

Bezeichnung	Artikel	Pos.	Menge	Blatt	Baugruppe	Bezeichnung
SECHSKANTSCHRAUBE EN 1	10100303	4	5	227	10 13 469 6	ZYLINDERKOPFDECKEL ANBA
SECHSKANTSCHRAUBE ISO	4002195	61	4	168	10 51 948 1	ANSAUGROHR OEL
SECHSKANTSCHRAUBE ISO	4002195	301	2	626	10 51 973 8	SELBSTVERLADESYSTEM H
SECHSKANTSCHRAUBE ISO 4	4062009	61	4	171	10 58 017 0	RUECKLAUFROHR
SECHSKANTSCHRAUBE ISO	10013916	4	1	255	90 72 906	ZWISCHENRAD KPL
SECHSKANTSCHRAUBE ISO 4	460023503	60	8	10	11 29 618 6	OW HYDR
SECHSKANTSCHRAUBE ISO	10543975	75	8	461	11 23 820 3	ANLENKSTUECK KPL
SECHSKANTSCHRAUBE ISO	10543975	22	4	495	11 28 390 8	AL BEGEHUNG
SECHSKANTSCHRAUBE ISO	10543975	22	4	507	11 28 583 8	AL BEGEHUNG
SECHSKANTSCHRAUBE ISO	10543975	22	4	511	11 28 626 1	AL BEGEHUNG
SECHSKANTSCHRAUBE ISO	10544017	63	2	167	11 24 113 8	MOTORLAGER KPL
SECHSKANTSCHRAUBE ISO	10544028	10	64	417	11 89 365 0	RAUPENTRAEGER RE KPL
SECHSKANTSCHRAUBE ISO	10544028	10	64	428	11 89 365 1	RAUPENTRAEGER LI KPL
SECHSKANTSCHRAUBE ISO 4	406144514	20	6	317	99 29 803 14	VERZURRUNG BALLAST
SECHSKANTSCHRAUBE ISO 4	10538824	51	6	167	11 24 113 8	MOTORLAGER KPL
SECHSKANTSCHRAUBE ISO 4	10538824	61	2	190	11 24 114 3	ABGASANLAGE
SECHSKANTSCHRAUBE ISO 4	10539960	13	1	622	99 35 606 14	LASCHE KPL
SECHSKANTSCHRAUBE ISO 4	10538826	40	4	586	10 55 372 1	DACHGELAENDER NRS
SECHSKANTSCHRAUBE ISO	406527314	64	2	167	11 24 113 8	MOTORLAGER KPL
SECHSKANTSCHRAUBE ISO	406527314	29	8	517	11 28 629 9	MONTAGETEILE
SECHSKANTSCHRAUBE ISO	406527314	11	4	518	11 28 610 5	ARRETIERUNG KPL
SECHSKANTSCHRAUBE ISO	406527414	16	8	40	10 51 961 6	OELKUEHLER EINBAU
SECHSKANTSCHRAUBE ISO	406527414	3	8	62	10 56 069 4	MODULE EINBAU
SECHSKANTSCHRAUBE ISO	406527414	57	16	167	11 24 113 8	MOTORLAGER KPL
SECHSKANTSCHRAUBE ISO	406518714	17	8	40	10 51 961 6	OELKUEHLER EINBAU
SECHSKANTSCHRAUBE ISO	406518714	56	4	58	10 58 163 4	KABINENAUFHAENGUNG KPL
SECHSKANTSCHRAUBE ISO	406518714	16	4	60	10 56 067 3	BATTERIE EINBAU KPL
SECHSKANTSCHRAUBE ISO	406518714	61	2	186	11 24 114 2	ANSAUGANLAGE LUFT
SECHSKANTSCHRAUBE ISO	406518714	62	10	286	11 24 114 6	ABDECKUNG
SECHSKANTSCHRAUBE ISO	406518714	25	14	356	11 27 970 6	KABINE KPL
SECHSKANTSCHRAUBE ISO	406518714	17	2	460	11 23 820 3	ANLENKSTUECK KPL
SECHSKANTSCHRAUBE ISO	406518714	3	3	488	99 14 137 14	UMLENKROLLE KPL
SECHSKANTSCHRAUBE ISO	406518714	16	8	529	99 48 521 14	SPITZEN AL KPL
SECHSKANTSCHRAUBE ISO 4	11932241	7	12	182	10 57 423 9	KUEHLER MOTOR
SECHSKANTSCHRAUBE ISO 4	4066093	64	8	171	10 58 017 0	RUECKLAUFROHR
SECHSKANTSCHRAUBE ISO	406511914	60	12	43	10 56 070 1	TANK HYDR KPL
SECHSKANTSCHRAUBE ISO	406511914	60	6	170	10 57 532 2	ANSAUGROHR OEL KPL
SECHSKANTSCHRAUBE ISO	406511914	60	1	172	11 24 113 9	ANBAUTEILE DIESELMOTOR
SECHSKANTSCHRAUBE ISO	406511914	65	16	174	11 24 114 0	KUEHLER EINBAU WASSER
SECHSKANTSCHRAUBE ISO	406511914	63	8	181	11 24 114 1	KUEHLER EINBAU LADELUFT
SECHSKANTSCHRAUBE ISO	406511914	87	2	197	11 24 114 5	ANLAGE HARNSTOFF EINBAU
SECHSKANTSCHRAUBE ISO	406511914	61	40	286	11 24 114 6	ABDECKUNG
SECHSKANTSCHRAUBE ISO	406511914	23	35	288	11 24 409 0	VERKLEIDUNG OW EINBAU KP
SECHSKANTSCHRAUBE ISO	406511914	79	24	310	11 24 483 7	BEF-TEILE OW
SECHSKANTSCHRAUBE ISO	406511914	30	2	460	11 23 820 3	ANLENKSTUECK KPL
SECHSKANTSCHRAUBE ISO	406511914	19	12	571	10 51 743 9	SEILEINZIEHWINDE KPL NRS
SECHSKANTSCHRAUBE ISO 4	4066098	67	48	10	11 29 618 6	OW HYDR
SECHSKANTSCHRAUBE ISO 4	4066098	59	12	75	11 24 773 5	AGGREGAT HYDR
SECHSKANTSCHRAUBE ISO 4	4066098	63	12	171	10 58 017 0	RUECKLAUFROHR
SECHSKANTSCHRAUBE ISO	406511614	18	2	40	10 51 961 6	OELKUEHLER EINBAU
SECHSKANTSCHRAUBE ISO	406511614	53	2	167	11 24 113 8	MOTORLAGER KPL
SECHSKANTSCHRAUBE ISO	406511614	66	8	174	11 24 114 0	KUEHLER EINBAU WASSER
SECHSKANTSCHRAUBE ISO	406511614	60	12	190	11 24 114 3	ABGASANLAGE
SECHSKANTSCHRAUBE ISO	406511614	60	4	286	11 24 114 6	ABDECKUNG
SECHSKANTSCHRAUBE ISO	406511614	31	28	288	11 24 409 0	VERKLEIDUNG OW EINBAU KP
SECHSKANTSCHRAUBE ISO	406511614	80	46	310	11 24 483 7	BEF-TEILE OW
SECHSKANTSCHRAUBE ISO	406511614	13	16	316	10 52 656 0	MONTAGETEILE
SECHSKANTSCHRAUBE ISO	406511614	94	2	461	11 23 820 3	ANLENKSTUECK KPL
SECHSKANTSCHRAUBE ISO	406511614	16	2	501	11 28 794 6	TRANSPORTSICHERUNG
SECHSKANTSCHRAUBE ISO	406511614	14	14	669	11 22 382 1	KABINENPODEST NRS

Bezeichnung	Artikel	Pos.	Menge	Blatt	Baugruppe	Bezeichnung
SECHSKANTSCHRAUBE ISO 4	4001246	55	16	10	11 29 618 6	OW HYDR
SECHSKANTSCHRAUBE ISO 4	4001246	52	4	75	11 24 773 5	AGGREGAT HYDR
SECHSKANTSCHRAUBE ISO 4	4001246	6	16	344	10 55 216 1	VERROHRUNG HYDR
SECHSKANTSCHRAUBE ISO 4	4001246	670	4	477	10 51 959 1	VERROHRUNG HYDR
SECHSKANTSCHRAUBE ISO 4	4001246	616	4	626	10 51 973 8	SELBSTVERLADESYSTEM H
SECHSKANTSCHRAUBE ISO	406509314	67	6	174	11 24 114 0	KUEHLER EINBAU WASSER
SECHSKANTSCHRAUBE ISO	406509314	64	2	181	11 24 114 1	KUEHLER EINBAU LADELUFT
SECHSKANTSCHRAUBE ISO	406509314	63	2	286	11 24 114 6	ABDECKUNG
SECHSKANTSCHRAUBE ISO	406509314	17	12	304	10 54 591 0	MOTORABDECKUNG
SECHSKANTSCHRAUBE ISO	406509314	81	23	310	11 24 483 7	BEF-TEILE OW
SECHSKANTSCHRAUBE ISO	406509314	87	16	461	11 23 820 3	ANLENKSTUECK KPL
SECHSKANTSCHRAUBE ISO	406509314	14	2	497	11 28 397 7	AUFFANGWANNE KPL
SECHSKANTSCHRAUBE ISO	406509314	14	2	498	11 28 397 8	AUFFANGWANNE KPL
SECHSKANTSCHRAUBE ISO	406509314	14	4	499	11 28 399 5	AUFFANGWANNE KPL
SECHSKANTSCHRAUBE ISO	406509314	14	4	500	11 28 399 7	AUFFANGWANNE KPL
SECHSKANTSCHRAUBE ISO	406509314	12	4	670	10 52 293 0	DW GEBER NRS
SECHSKANTSCHRAUBE ISO 4	11932240	8	4	182	10 57 423 9	KUEHLER MOTOR
SECHSKANTSCHRAUBE ISO	10539971	11	1	527	99 30 800 14	SPITZENENDSCHALTER EINBA
SECHSKANTSCHRAUBE ISO	10539971	45	1	529	99 48 521 14	SPITZEN AL KPL
SECHSKANTSCHRAUBE ISO	10539971	14	1	561	10 55 753 7	SPITZENENDSCHALTER LI EIN
SECHSKANTSCHRAUBE ISO	10539971	14	1	562	10 55 757 6	SPITZENENDSCHALTER RE E
SECHSKANTSCHRAUBE ISO	406527814	45	4	290	11 24 409 0	VERKLEIDUNG OW EINBAU KP
SECHSKANTSCHRAUBE ISO	406527814	82	8	310	11 24 483 7	BEF-TEILE OW
SECHSKANTSCHRAUBE ISO	406527814	4	3	488	99 14 137 14	UMLENKROLLE KPL
SECHSKANTSCHRAUBE ISO	406527814	15	4	604	10 55 601 0	STURZSICHERUNG NRS
SECHSKANTSCHRAUBE ISO	406512014	19	2	40	10 51 961 6	OELKUEHLER EINBAU
SECHSKANTSCHRAUBE ISO	406512014	54	31	290	11 24 409 0	VERKLEIDUNG OW EINBAU KP
SECHSKANTSCHRAUBE ISO	406512014	19	8	304	10 54 591 0	MOTORABDECKUNG
SECHSKANTSCHRAUBE ISO	406512014	83	1	310	11 24 483 7	BEF-TEILE OW
SECHSKANTSCHRAUBE ISO	406512014	13	3	609	11 30 694 4	SCHIENE KPL
SECHSKANTSCHRAUBE ISO	406518614	24	5	288	11 24 409 0	VERKLEIDUNG OW EINBAU KP
SECHSKANTSCHRAUBE ISO	406518614	21	2	304	10 54 591 0	MOTORABDECKUNG
SECHSKANTSCHRAUBE ISO	406518614	47	8	598	99 10 116 14	SEILFUEHRUNG
SECHSKANTSCHRAUBE ISO	10538822	50	8	598	99 10 116 14	SEILFUEHRUNG
SECHSKANTSCHRAUBE ISO	10539959	14	8	304	10 54 591 0	MOTORABDECKUNG
SECHSKANTSCHRAUBE ISO	10539959	41	34	586	10 55 372 1	DACHGELAENDER NRS
SECHSKANTSCHRAUBE ISO	10538823	62	4	186	11 24 114 2	ANSAUGANLAGE LUFT
SECHSKANTSCHRAUBE ISO	10538823	9	4	521	11 28 357 6	MONTAGETEILE
SECHSKANTSCHRAUBE ISO	406511214	88	6	197	11 24 114 5	ANLAGE HARNSTOFF EINBAU
SECHSKANTSCHRAUBE ISO	10539293	17	6	60	10 56 067 3	BATTERIE EINBAU KPL
SECHSKANTSCHRAUBE ISO	10539293	100	1	310	11 24 483 7	BEF-TEILE OW
SECHSKANTSCHRAUBE ISO	10539293	8	2	624	11 23 619 7	SELBSTVERLADESYSTEM NR
SECHSKANTSCHRAUBE ISO	406527914	3	1	50	10 55 268 1	MITNEHMER EINBAU
SECHSKANTSCHRAUBE ISO	406527914	68	4	174	11 24 114 0	KUEHLER EINBAU WASSER
SECHSKANTSCHRAUBE ISO	406527914	38	16	586	10 55 372 1	DACHGELAENDER NRS
SECHSKANTSCHRAUBE ISO	10539294	14	2	604	10 55 601 0	STURZSICHERUNG NRS
SECHSKANTSCHRAUBE ISO 4	10538834	24	8	430	11 31 390 8	MITTELTEIL KPL
SECHSKANTSCHRAUBE ISO	406528014	5	2	391	10 53 756 0	LEUCHTENHALTER KPL
SECHSKANTSCHRAUBE ISO	406517714	21	2	58	10 58 163 4	KABINENAUFHAENGUNG KPL
SECHSKANTSCHRAUBE ISO	406517714	65	2	181	11 24 114 1	KUEHLER EINBAU LADELUFT
SECHSKANTSCHRAUBE ISO	406517714	23	12	317	99 29 803 14	VERZURRUNG BALLAST
SECHSKANTSCHRAUBE ISO	406517714	41	4	557	11 28 744 5	MONTAGETEILE
SECHSKANTSCHRAUBE ISO 4	4980977	46	4	129	10 12 224 5	RS HEBEL
SECHSKANTSCHRAUBE ISO	406517914	56	4	167	11 24 113 8	MOTORLAGER KPL
SECHSKANTSCHRAUBE ISO	406517914	24	7	417	11 89 365 0	RAUPENTRAEGER RE KPL
SECHSKANTSCHRAUBE ISO	406517914	24	7	428	11 89 365 1	RAUPENTRAEGER LI KPL
SECHSKANTSCHRAUBE ISO	406517914	14	8	485	11 24 444 4	A-BOCK 1 KPL
SECHSKANTSCHRAUBE ISO	406517914	28	8	526	99 23 398 14	ROLLENSATZ
SECHSKANTSCHRAUBE ISO 4	4066124	56	12	75	11 24 773 5	AGGREGAT HYDR
SECHSKANTSCHRAUBE ISO	406517314	62	12	43	10 56 070 1	TANK HYDR KPL

Bezeichnung	Artikel	Pos.	Menge	Blatt	Baugruppe	Bezeichnung
SECHSKANTSCHRAUBE ISO	406517314	73	3	310	11 24 483 7	BEF-TEILE OW
SECHSKANTSCHRAUBE ISO	406517314	2	8	329	99 29 258 14	EZW ROLLENPAKET
SECHSKANTSCHRAUBE ISO	406517314	15	2	394	99 18 041 14	VERZURRUNG OW
SECHSKANTSCHRAUBE ISO	406517314	18	152	417	11 89 365 0	RAUPENTRAEGER RE KPL
SECHSKANTSCHRAUBE ISO	406517314	18	152	428	11 89 365 1	RAUPENTRAEGER LI KPL
SECHSKANTSCHRAUBE ISO	406517314	22	16	430	11 31 390 8	MITTELTEIL KPL
SECHSKANTSCHRAUBE ISO	406517314	16	4	435	11 22 050 0	WINDEN EINBAU
SECHSKANTSCHRAUBE ISO	406517314	16	4	450	11 22 050 1	WINDEN EINBAU
SECHSKANTSCHRAUBE ISO	406517314	16	4	460	11 23 820 3	ANLENKSTUECK KPL
SECHSKANTSCHRAUBE ISO	406517314	15	2	529	99 48 521 14	SPITZEN AL KPL
SECHSKANTSCHRAUBE ISO	406517314	20	2	595	11 27 109 7	FANGSTANGE NRS
SECHSKANTSCHRAUBE ISO 4	4066122	65	8	10	11 29 618 6	OW HYDR
SECHSKANTSCHRAUBE ISO 4	4066122	65	6	171	10 58 017 0	RUECKLAUFROHR
SECHSKANTSCHRAUBE ISO	406518414	89	1	197	11 24 114 5	ANLAGE HARNSTOFF EINBAU
SECHSKANTSCHRAUBE ISO	406518414	18	4	460	11 23 820 3	ANLENKSTUECK KPL
SECHSKANTSCHRAUBE ISO	406518414	11	2	561	10 55 753 7	SPITZENENDSCHALTER LI EIN
SECHSKANTSCHRAUBE ISO	406518414	11	2	562	10 55 757 6	SPITZENENDSCHALTER RE E
SECHSKANTSCHRAUBE ISO 4	4600366	61	36	10	11 29 618 6	OW HYDR
SECHSKANTSCHRAUBE ISO 4	4600366	7	8	344	10 55 216 1	VERROHRUNG HYDR
SECHSKANTSCHRAUBE ISO	406511414	67	8	167	11 24 113 8	MOTORLAGER KPL
SECHSKANTSCHRAUBE ISO	406511414	60	6	168	10 51 948 1	ANSAUGROHR OEL
SECHSKANTSCHRAUBE ISO	406511414	22	3	320	10 51 968 6	EZW OW EINBAU KPL
SECHSKANTSCHRAUBE ISO	406511414	49	2	460	11 23 820 3	ANLENKSTUECK KPL
SECHSKANTSCHRAUBE ISO	406519214	62	4	190	11 24 114 3	ABGASANLAGE
SECHSKANTSCHRAUBE ISO	406512614	66	1	181	11 24 114 1	KUEHLER EINBAU LADELUFT
SECHSKANTSCHRAUBE ISO 4	4902260	60	10	171	10 58 017 0	RUECKLAUFROHR
SECHSKANTSCHRAUBE ISO	406527614	35	4	58	10 58 163 4	KABINENAUFHAENGUNG KPL
SECHSKANTSCHRAUBE ISO	406527614	2	4	550	11 30 126 6	MONTAGETEILE
SECHSKANTSCHRAUBE ISO 4	406606414	56	16	10	11 29 618 6	OW HYDR
SECHSKANTSCHRAUBE ISO	406527714	13	2	595	11 27 109 7	FANGSTANGE NRS
SECHSKANTSCHRAUBE ISO	10538830	74	8	310	11 24 483 7	BEF-TEILE OW
SECHSKANTSCHRAUBE ISO	10539311	6	6	321	10 51 968 7	HAUPT EZW HYDR
SECHSKANTSCHRAUBE ISO 4	10539300	62	24	10	11 29 618 6	OW HYDR
SECHSKANTSCHRAUBE ISO 4	10539300	615	2	321	10 51 968 7	HAUPT EZW HYDR
SECHSKANTSCHRAUBE ISO 4	10539300	19	16	398	11 89 300 5	VERROHRUNG HYDR
SECHSKANTSCHRAUBE ISO 4	10539300	750	8	446	11 26 260 6	WINDE 1 HYDR
SECHSKANTSCHRAUBE ISO 4	10539300	750	16	452	11 26 261 1	WINDE 2 HYDR
SECHSKANTSCHRAUBE ISO 4	10539305	17	8	398	11 89 300 5	VERROHRUNG HYDR
SECHSKANTSCHRAUBE ISO 4	10539307	10	4	446	11 26 260 6	WINDE 1 HYDR
SECHSKANTSCHRAUBE ISO 4	10539307	10	4	452	11 26 261 1	WINDE 2 HYDR
SECHSKANTSCHRAUBE ISO	10543914	62	2	167	11 24 113 8	MOTORLAGER KPL
SECHSKANTSCHRAUBE ISO 4	10539314	40	2	557	11 28 744 5	MONTAGETEILE
SECHSKANTSCHRAUBE ISO 4	10539315	62	4	172	11 24 113 9	ANBAUTEILE DIESELMOTOR
SECHSKANTSCHRAUBE ISO 4	10539315	29	2	320	10 51 968 6	EZW OW EINBAU KPL
SECHSKANTSCHRAUBE ISO 4	10539315	35	4	417	11 89 365 0	RAUPENTRAEGER RE KPL
SECHSKANTSCHRAUBE ISO 4	10539315	35	4	428	11 89 365 1	RAUPENTRAEGER LI KPL
SECHSKANTSCHRAUBE ISO 4	10539316	4	4	50	10 55 268 1	MITNEHMER EINBAU
SECHSKANTSCHRAUBE ISO 4	10539316	30	8	639	11 89 568 6	SELBSTVERLADESYSTEM NR
SECHSKANTSCHRAUBE ISO 4	10539317	60	6	46	10 56 073 2	KRAFTSTOFFTANK EINBAU
SECHSKANTSCHRAUBE ISO 4	10539317	59	8	167	11 24 113 8	MOTORLAGER KPL
SECHSKANTSCHRAUBE ISO 4	10539317	103	2	310	11 24 483 7	BEF-TEILE OW
SECHSKANTSCHRAUBE ISO 4	10539317	52	54	417	11 89 365 0	RAUPENTRAEGER RE KPL
SECHSKANTSCHRAUBE ISO 4	10539317	52	54	428	11 89 365 1	RAUPENTRAEGER LI KPL
SECHSKANTSCHRAUBE ISO 4	10539317	31	2	526	99 23 398 14	ROLLENSATZ
SECHSKANTSCHRAUBE ISO 4	10539317	39	4	557	11 28 744 5	MONTAGETEILE
SECHSKANTSCHRAUBE ISO 4	10539318	58	8	167	11 24 113 8	MOTORLAGER KPL
SECHSKANTSCHRAUBE ISO 4	10539318	17	28	430	11 31 390 8	MITTELTEIL KPL
SECHSKANTSCHRAUBE ISO 4	10539318	38	2	526	99 23 398 14	ROLLENSATZ
SECHSKANTSCHRAUBE ISO 4	10539318	38	16	557	11 28 744 5	MONTAGETEILE
SECHSKANTSCHRAUBE ISO 4	10543902	60	12	167	11 24 113 8	MOTORLAGER KPL

Bezeichnung	Artikel	Pos.	Menge	Blatt	Baugruppe	Bezeichnung
SECHSKANTSCHRAUBE ISO 4	10543902	15	4	341	10 51 968 2	DW OW
SECHSKANTSCHRAUBE ISO 4	10543902	39	4	526	99 23 398 14	ROLLENSATZ
SECHSKANTSCHRAUBE ISO 4	10543903	62	3	41	10 56 070 0	TANK HYDR EINBAU
SECHSKANTSCHRAUBE ISO 4	10543903	13	4	320	10 51 968 6	EZW OW EINBAU KPL
SECHSKANTSCHRAUBE ISO 4	10543904	63	3	41	10 56 070 0	TANK HYDR EINBAU
SECHSKANTSCHRAUBE ISO 4	10543905	61	8	167	11 24 113 8	MOTORLAGER KPL
SECHSKANTSCHRAUBE ISO 4	10543905	28	12	320	10 51 968 6	EZW OW EINBAU KPL
SECHSKANTSCHRAUBE ISO 4	10543907	57	4	75	11 24 773 5	AGGREGAT HYDR
SECHSKANTSCHRAUBE ISO 4	10543910	27	8	417	11 89 365 0	RAUPENTRAEGER RE KPL
SECHSKANTSCHRAUBE ISO 4	10543910	27	8	428	11 89 365 1	RAUPENTRAEGER LI KPL
SECHSKANTSCHRAUBE ISO	10543932	4	4	417	11 89 365 0	RAUPENTRAEGER RE KPL
SECHSKANTSCHRAUBE ISO	10543932	4	4	428	11 89 365 1	RAUPENTRAEGER LI KPL
SECHSKANTSCHRAUBE ISO 4	10543917	4	1	444	10 57 462 9	BOLZEN KPL
SECHSKANTSCHRAUBE ISO 4	10543918	48	2	598	99 10 116 14	SEILFUEHRUNG
SECHSKANTSCHRAUBE ISO 4	10543919	63	2	186	11 24 114 2	ANSAUGANLAGE LUFT
SECHSKANTSCHRAUBE ISO 4	10543919	48	2	485	11 24 444 4	A-BOCK 1 KPL
SECHSKANTSCHRAUBE ISO 4	10543919	51	2	598	99 10 116 14	SEILFUEHRUNG
SECHSKANTSCHRAUBE ISO 4	10543920	14	22	320	10 51 968 6	EZW OW EINBAU KPL
SECHSKANTSCHRAUBE ISO 4	10543920	44	4	417	11 89 365 0	RAUPENTRAEGER RE KPL
SECHSKANTSCHRAUBE ISO 4	10543920	87	2	421	96 93 178 01	FAHRANTRIEB
SECHSKANTSCHRAUBE ISO 4	10543920	41	4	428	11 89 365 1	RAUPENTRAEGER LI KPL
SECHSKANTSCHRAUBE ISO 4	10543921	18	4	430	11 31 390 8	MITTELTEIL KPL
SECHSKANTSCHRAUBE ISO 4	10543921	49	2	485	11 24 444 4	A-BOCK 1 KPL
SECHSKANTSCHRAUBE ISO 4	10543922	58	4	75	11 24 773 5	AGGREGAT HYDR
SECHSKANTSCHRAUBE ISO 4	10543922	25	4	571	10 51 743 9	SEILEINZIEHWINDE KPL NRS
SECHSKANTSCHRAUBE ISO 4	10543924	15	4	435	11 22 050 0	WINDEN EINBAU
SECHSKANTSCHRAUBE ISO 4	10543924	15	4	450	11 22 050 1	WINDEN EINBAU
SECHSKANTSCHRAUBE ISO 4	10543925	68	12	421	96 93 178 01	FAHRANTRIEB
SECHSKANTSCHRAUBE ISO 4	10545854	22	2	417	11 89 365 0	RAUPENTRAEGER RE KPL
SECHSKANTSCHRAUBE ISO 4	10545854	22	2	428	11 89 365 1	RAUPENTRAEGER LI KPL
SECHSKANTSCHRAUBE ISO 4	10545854	47	4	485	11 24 444 4	A-BOCK 1 KPL
SECHSKANTSCHRAUBE ISO 4	10543944	25	12	417	11 89 365 0	RAUPENTRAEGER RE KPL
SECHSKANTSCHRAUBE ISO 4	10543944	25	12	428	11 89 365 1	RAUPENTRAEGER LI KPL
SECHSKANTSCHRAUBE ISO 4	11250998	468	8	79	11 24 682 0	VERTEILERGETRIEBE
SECHSKANTSCHRAUBE ISO 4	485553914	16	3	670	10 52 293 0	DW GEBER NRS
SECHSKANTSCHRAUBE ISO 4	406501814	22	2	60	10 56 067 3	BATTERIE EINBAU KPL
SECHSKANTSCHRAUBE ISO 4	406501814	62	8	460	11 23 820 3	ANLENKSTUECK KPL
SECHSKANTSCHRAUBE ISO 4	10567564	33	3	639	11 89 568 6	SELBSTVERLADESYSTEM NR
SECHSKANTSCHRAUBE ISO 4	485557714	29	8	356	11 27 970 6	KABINE KPL
SECHSKANTSCHRAUBE ISO 4	485557714	5	2	567	11 22 322 6	MODEM KPL NRS
SECHSKANTSCHRAUBE ISO 4	406501714	79	5	197	11 24 114 5	ANLAGE HARNSTOFF EINBAU
SECHSKANTSCHRAUBE ISO 4	406501714	22	5	356	11 27 970 6	KABINE KPL
SECHSKANTSCHRAUBE ISO 4	406501714	4	8	391	10 53 756 0	LEUCHTENHALTER KPL
SECHSKANTSCHRAUBE ISO 4	406501714	18	3	656	10 58 064 7	VIDEOUEBERWACHUNGSANL
SECHSKANTSCHRAUBE ISO 4	406532614	68	1	310	11 24 483 7	BEF-TEILE OW
SECHSKANTSCHRAUBE ISO 4	406532614	13	3	435	11 22 050 0	WINDEN EINBAU
SECHSKANTSCHRAUBE ISO 4	406532614	13	3	450	11 22 050 1	WINDEN EINBAU
SECHSKANTSCHRAUBE ISO 4	406532614	60	24	460	11 23 820 3	ANLENKSTUECK KPL
SECHSKANTSCHRAUBE ISO 4	406532614	13	18	471	10 58 193 7	GITTERROST KPL
SECHSKANTSCHRAUBE ISO 4	406532614	30	8	485	11 24 444 4	A-BOCK 1 KPL
SECHSKANTSCHRAUBE ISO 4	406532614	24	2	571	10 51 743 9	SEILEINZIEHWINDE KPL NRS
SECHSKANTSCHRAUBE ISO 4	406532614	22	2	607	10 55 280 7	GITTERROST KPL
SECHSKANTSCHRAUBE ISO 4	406532614	20	2	615	10 55 514 8	STURZSICHERUNG NRS
SECHSKANTSCHRAUBE ISO 4	406532614	17	2	617	11 26 901 8	HALTER KPL
SECHSKANTSCHRAUBE ISO 4	406532614	21	3	656	10 58 064 7	VIDEOUEBERWACHUNGSANL
SECHSKANTSCHRAUBE ISO 4	406532614	4	4	670	10 52 293 0	DW GEBER NRS
SECHSKANTSCHRAUBE ISO 4	406518514	63	3	190	11 24 114 3	ABGASANLAGE
SECHSKANTSCHRAUBE ISO 4	406518514	80	10	197	11 24 114 5	ANLAGE HARNSTOFF EINBAU
SECHSKANTSCHRAUBE ISO 4	10538797	2	4	567	11 22 322 6	MODEM KPL NRS
SECHSKANTSCHRAUBE ISO 4	406551114	69	2	310	11 24 483 7	BEF-TEILE OW

Bezeichnung	Artikel	Pos.	Menge	Blatt	Baugruppe	Bezeichnung
SECHSKANTSCHRAUBE ISO 4	10538799	83	2	197	11 24 114 5	ANLAGE HARNSTOFF EINBAU
SECHSKANTSCHRAUBE ISO 4	10538799	12	2	569	11 21 552 4	WINKELANZEIGE NRS
SECHSKANTSCHRAUBE ISO 4	10526837	84	2	197	11 24 114 5	ANLAGE HARNSTOFF EINBAU
SECHSKANTSCHRAUBE ISO 4	10526837	55	1	356	11 27 970 6	KABINE KPL
SECHSKANTSCHRAUBE ISO 4	10526837	13	16	430	11 31 390 8	MITTELTEIL KPL
SECHSKANTSCHRAUBE ISO 4	10538801	31	8	430	11 31 390 8	MITTELTEIL KPL
SECHSKANTSCHRAUBE ISO	10538796	12	2	616	10 55 722 4	STURZSICHERUNG NRS
SECHSKANTSCHRAUBE ISO 4	10538806	33	2	598	99 10 116 14	SEILFUEHRUNG
SECHSKANTSCHRAUBE ISO	10538812	29	4	460	11 23 820 3	ANLENKSTUECK KPL
SECHSKANTSCHRAUBE ISO	10538814	18	4	617	11 26 901 8	HALTER KPL
SECHSKANTSCHRAUBE ISO 4	406501614	10	4	518	11 28 610 5	ARRETIERUNG KPL
SECHSKANTSCHRAUBE ISO 4	406501514	11	2	56	92 65 477 14	FEUERLOESCHER NRS
SECHSKANTSCHRAUBE ISO 4	406501514	66	6	58	10 58 163 4	KABINENAUFHAENGUNG KPL
SECHSKANTSCHRAUBE ISO 4	406501514	59	6	174	11 24 114 0	KUEHLER EINBAU WASSER
SECHSKANTSCHRAUBE ISO 4	406501514	18	6	341	10 51 968 2	DW OW
SECHSKANTSCHRAUBE ISO 4	406501514	39	14	356	11 27 970 6	KABINE KPL
SECHSKANTSCHRAUBE ISO 4	406501514	3	2	392	11 30 962 5	HALTER KPL
SECHSKANTSCHRAUBE ISO 4	406501514	32	4	639	11 89 568 6	SELBSTVERLADESYSTEM NR
SECHSKANTSCHRAUBE ISO 4	406501514	6	1	657	10 57 848 6	MONITOR KABINE ANBAU
SECHSKANTSCHRAUBE ISO 4	406518814	54	4	167	11 24 113 8	MOTORLAGER KPL
SECHSKANTSCHRAUBE ISO 4	406518814	81	4	197	11 24 114 5	ANLAGE HARNSTOFF EINBAU
SECHSKANTSCHRAUBE ISO 4	406518814	94	8	310	11 24 483 7	BEF-TEILE OW
SECHSKANTSCHRAUBE ISO 4	406518814	23	4	482	11 27 536 5	RUECKFALLSTUETZEN EINBA
SECHSKANTSCHRAUBE ISO 4	406518814	20	6	656	10 58 064 7	VIDEOUEBERWACHUNGSANL
SECHSKANTSCHRAUBE ISO 4	406518814	14	3	670	10 52 293 0	DW GEBER NRS
SECHSKANTSCHRAUBE ISO 4	406501414	65	8	167	11 24 113 8	MOTORLAGER KPL
SECHSKANTSCHRAUBE ISO 4	406501414	60	4	181	11 24 114 1	KUEHLER EINBAU LADELUFT
SECHSKANTSCHRAUBE ISO 4	406501414	60	2	184	11 28 574 7	WP
SECHSKANTSCHRAUBE ISO 4	406501414	60	4	186	11 24 114 2	ANSAUGANLAGE LUFT
SECHSKANTSCHRAUBE ISO 4	406501414	78	1	197	11 24 114 5	ANLAGE HARNSTOFF EINBAU
SECHSKANTSCHRAUBE ISO 4	406501414	35	11	288	11 24 409 0	VERKLEIDUNG OW EINBAU KP
SECHSKANTSCHRAUBE ISO 4	406501414	95	2	310	11 24 483 7	BEF-TEILE OW
SECHSKANTSCHRAUBE ISO 4	406501414	26	19	356	11 27 970 6	KABINE KPL
SECHSKANTSCHRAUBE ISO 4	406501414	11	6	430	11 31 390 8	MITTELTEIL KPL
SECHSKANTSCHRAUBE ISO 4	406501414	69	11	460	11 23 820 3	ANLENKSTUECK KPL
SECHSKANTSCHRAUBE ISO 4	406501414	25	1	495	11 28 390 8	AL BEGEHUNG
SECHSKANTSCHRAUBE ISO 4	406501414	25	1	507	11 28 583 8	AL BEGEHUNG
SECHSKANTSCHRAUBE ISO 4	406501414	25	1	511	11 28 626 1	AL BEGEHUNG
SECHSKANTSCHRAUBE ISO 4	406501414	22	4	571	10 51 743 9	SEILEINZIEHWINDE KPL NRS
SECHSKANTSCHRAUBE ISO 4	406501414	45	40	586	10 55 372 1	DACHGELAENDER NRS
SECHSKANTSCHRAUBE ISO 4	406501414	33	2	656	10 58 064 7	VIDEOUEBERWACHUNGSANL
SECHSKANTSCHRAUBE ISO	4062002	64	16	10	11 29 618 6	OW HYDR
SECHSKANTSCHRAUBE ISO 4	406501314	12	2	53	11 26 557 2	MONTAGETEILE
SECHSKANTSCHRAUBE ISO 4	406501314	28	2	58	10 58 163 4	KABINENAUFHAENGUNG KPL
SECHSKANTSCHRAUBE ISO 4	406501314	66	2	167	11 24 113 8	MOTORLAGER KPL
SECHSKANTSCHRAUBE ISO 4	406501314	63	8	174	11 24 114 0	KUEHLER EINBAU WASSER
SECHSKANTSCHRAUBE ISO 4	406501314	61	6	181	11 24 114 1	KUEHLER EINBAU LADELUFT
SECHSKANTSCHRAUBE ISO 4	406501314	82	4	197	11 24 114 5	ANLAGE HARNSTOFF EINBAU
SECHSKANTSCHRAUBE ISO 4	406501314	96	10	310	11 24 483 7	BEF-TEILE OW
SECHSKANTSCHRAUBE ISO 4	406501314	20	4	433	99 26 718 14	PODEST
SECHSKANTSCHRAUBE ISO 4	406501314	21	10	460	11 23 820 3	ANLENKSTUECK KPL
SECHSKANTSCHRAUBE ISO 4	406501314	34	4	529	99 48 521 14	SPITZEN AL KPL
SECHSKANTSCHRAUBE ISO 4	406501314	11	2	560	11 29 451 7	SEILSCHUTZ KPL
SECHSKANTSCHRAUBE ISO 4	406501314	21	6	571	10 51 743 9	SEILEINZIEHWINDE KPL NRS
SECHSKANTSCHRAUBE ISO 4	406501314	32	2	598	99 10 116 14	SEILFUEHRUNG
SECHSKANTSCHRAUBE ISO 4	406501314	18	2	604	10 55 601 0	STURZSICHERUNG NRS
SECHSKANTSCHRAUBE ISO 4	406501314	20	2	669	11 22 382 1	KABINENPODEST NRS
SECHSKANTSCHRAUBE ISO 4	406517614	62	4	181	11 24 114 1	KUEHLER EINBAU LADELUFT
SECHSKANTSCHRAUBE ISO 4	406517614	97	2	310	11 24 483 7	BEF-TEILE OW
SECHSKANTSCHRAUBE ISO 4	406517614	14	4	607	10 55 280 7	GITTERROST KPL

Bezeichnung	Artikel	Pos.	Menge	Blatt	Baugruppe	Bezeichnung
SECHSKANTSCHRAUBE ISO 4	406517614	13	2	674	10 52 155 4	BETANKUNGSANLAGE NRS
SECHSKANTSCHRAUBE ISO 4	11932242	6	1	182	10 57 423 9	KUEHLER MOTOR
SECHSKANTSCHRAUBE ISO 4	406532914	98	1	310	11 24 483 7	BEF-TEILE OW
SECHSKANTSCHRAUBE ISO 4	406532914	18	2	471	10 58 193 7	GITTERROST KPL
SECHSKANTSCHRAUBE ISO 4	406532914	27	4	517	11 28 629 9	MONTAGETEILE
SECHSKANTSCHRAUBE ISO 4	406532914	61	1	611	11 30 567 0	TRANSPORTSICHERUNG
SECHSKANTSCHRAUBE ISO 4	406508014	61	3	460	11 23 820 3	ANLENKSTUECK KPL
SECHSKANTSCHRAUBE ISO 4	406508014	46	2	586	10 55 372 1	DACHGELAENDER NRS
SECHSKANTSCHRAUBE ISO 4	10538807	36	5	288	11 24 409 0	VERKLEIDUNG OW EINBAU KP
SECHSKANTSCHRAUBE ISO 4	10538807	13	16	433	99 26 718 14	PODEST
SECHSKANTSCHRAUBE ISO 4	10538807	54	17	460	11 23 820 3	ANLENKSTUECK KPL
SECHSKANTSCHRAUBE ISO 4	10538807	24	3	495	11 28 390 8	AL BEGEHUNG
SECHSKANTSCHRAUBE ISO 4	10538807	24	3	507	11 28 583 8	AL BEGEHUNG
SECHSKANTSCHRAUBE ISO 4	10538807	24	3	511	11 28 626 1	AL BEGEHUNG
SECHSKANTSCHRAUBE ISO 4	10538807	11	12	588	11 24 147 8	UW PODEST
SECHSKANTSCHRAUBE ISO 4	10538807	11	16	589	11 24 575 5	PODEST
SECHSKANTSCHRAUBE ISO 4	10331506	39	6	288	11 24 409 0	VERKLEIDUNG OW EINBAU KP
SECHSKANTSCHRAUBE ISO 4	10331506	20	19	460	11 23 820 3	ANLENKSTUECK KPL
SECHSKANTSCHRAUBE ISO 4	10331506	13	8	473	99 34 198 14	SCHILD LIEBHERR
SECHSKANTSCHRAUBE ISO 4	10538808	49	2	529	99 48 521 14	SPITZEN AL KPL
SECHSKANTSCHRAUBE ISO 4	10331507	11	6	304	10 54 591 0	MOTORABDECKUNG
SECHSKANTSCHRAUBE ISO 4	10331507	10	2	335	99 29 386 14	KONSOLE KPL
SECHSKANTSCHRAUBE ISO 4	10331507	10	2	336	99 29 434 14	KONSOLE KPL
SECHSKANTSCHRAUBE ISO 4	10331507	13	2	496	11 28 391 3	BEFESTIGUNGSCHELLE
SECHSKANTSCHRAUBE ISO 4	10331507	17	2	527	99 30 800 14	SPITZENENDSCHALTER EINBA
SECHSKANTSCHRAUBE ISO 4	10331507	13	2	561	10 55 753 7	SPITZENENDSCHALTER LI EIN
SECHSKANTSCHRAUBE ISO 4	10331507	13	2	562	10 55 757 6	SPITZENENDSCHALTER RE E
SECHSKANTSCHRAUBE ISO 4	10541592	22	4	624	11 23 619 7	SELBSTVERLADESYSTEM NR
SECHSKANTSCHRAUBE ISO 4	10538809	50	2	167	11 24 113 8	MOTORLAGER KPL
SECHSKANTSCHRAUBE ISO 4	10538809	64	2	174	11 24 114 0	KUEHLER EINBAU WASSER
SECHSKANTSCHRAUBE ISO 4	10538809	60	2	191	11 24 114 4	KRAFTSTOFFANLAGE
SECHSKANTSCHRAUBE ISO 4	10538809	13	2	494	11 28 725 5	SEILSCHUTZ KPL
SECHSKANTSCHRAUBE ISO 4	10538809	13	2	559	11 28 908 0	SEILSCHUTZ KPL
SECHSKANTSCHRAUBE ISO 4	10541593	85	6	197	11 24 114 5	ANLAGE HARNSTOFF EINBAU
SECHSKANTSCHRAUBE ISO 4	10541593	42	4	529	99 48 521 14	SPITZEN AL KPL
SECHSKANTSCHRAUBE ISO 4	10538810	37	2	460	11 23 820 3	ANLENKSTUECK KPL
SECHSKANTSCHRAUBE ISO	406154014	30	45	417	11 89 365 0	RAUPENTRAEGER RE KPL
SECHSKANTSCHRAUBE ISO	406154014	30	45	428	11 89 365 1	RAUPENTRAEGER LI KPL
SECHSRUNDSCHRAUBE	10125702	9	2	252	10 14 967 6	VERBINDUNGSLEITUNG ANBA
SECHSRUNDSCHRAUBE	10138772	5	24	265	10 14 144 4	ABGASROHR ANBAU
SECHSRUNDSCHRAUBE M16	10118912	4	10	278	10 11 892 9	SCHWUNGRAD ANBAU
SECHSRUNDSCHRAUBE M16	10125439	3	6	222	10 13 176 8	ZYL KOPF ANBAU
SECHSRUNDSCHRAUBE M8X2	10118695	3	4	267	10 14 737 0	HITZESCHUTZ MIT BEFEST.
SECHSRUNDSCHRAUBE M8X	10127323	9	13	269	10 14 511 2	ABGASSTUTZEN ANBAU
SEIL	773400508	18	0.6	595	11 27 109 7	FANGSTANGE NRS
SEIL	774762314	11	1	571	10 51 743 9	SEILEINZIEHWINDE KPL NRS
SEIL LI	11227045	10	1	340	11 22 703 7	BESEILUNG EZW HAUPT AL
SEIL LI	790517114	121	2	2	01 38 362 14	LR 1300 SX
SEILEINZIEHWINDE KPL NRS	10517439	550	1	3	01 38 362 14	LR 1300 SX
SEILEINZUGSWINDE HYDR NR	10542516	2	1	571	10 51 743 9	SEILEINZIEHWINDE KPL NRS
SEILFESTPUNKT	11481158	5	1	536	79 04 112 14	UNTERFLASCHE
SEILFESTPUNKT	11491267	5	1	543	79 05 205 14	UNTERFLASCHE
SEILFUEHRUNG	991011614	605	1	3	01 38 362 14	LR 1300 SX
SEILFUEHRUNG SCHWK	991011714	10	1	598	99 10 116 14	SEILFUEHRUNG
SEILFUEHRUNG SCHWK NRS	11248258	23	1	529	99 48 521 14	SPITZEN AL KPL
SEILHALTERUNG NRS	11236266	680	2	3	01 38 362 14	LR 1300 SX
SEILKLEMME	540271714	5	1	579	54 02 702 14	SEILTROMMEL KPL
SEILKLEMME	773910114	19	2	595	11 27 109 7	FANGSTANGE NRS
SEILROLLE	10504352	1	1	536	79 04 112 14	UNTERFLASCHE
SEILROLLE	10504352	1	5	543	79 05 205 14	UNTERFLASCHE

Bezeichnung	Artikel	Pos.	Menge	Blatt	Baugruppe	Bezeichnung
SEILROLLE	947037314	1	1	599	91 49 419 14	SEILROLLE KPL
SEILROLLE	967217003	1	1	576	96 72 161 03	SEILROLLE KPL
SEILROLLE KPL	790202014	10	10	526	99 23 398 14	ROLLENSATZ
SEILROLLE KPL	790202014	22	1	529	99 48 521 14	SPITZEN AL KPL
SEILROLLE KPL	790202014	1	1	534	91 89 071 14	SPITZEN AL UMBAU
SEILROLLE KPL	790202014	10	3	557	11 28 744 5	MONTAGETEILE
SEILROLLE KPL	914690714	4	12	329	99 29 258 14	EZW ROLLENPAKET
SEILROLLE KPL	914690714	13	13	485	11 24 444 4	A-BOCK 1 KPL
SEILROLLE KPL	914941914	13	4	598	99 10 116 14	SEILFUEHRUNG
SEILROLLE KPL	915523714	12	1	526	99 23 398 14	ROLLENSATZ
SEILROLLE KPL	915523714	12	1	598	99 10 116 14	SEILFUEHRUNG
SEILROLLE KPL	919279914	11	3	526	99 23 398 14	ROLLENSATZ
SEILROLLE KPL	967216103	14	2	571	10 51 743 9	SEILEINZIEHWINDE KPL NRS
SEILSCHEIBE	11271491	1	1	537	10 50 435 2	SEILROLLE
SEILSCHUTZ	11238277	17	1	608	11 29 473 7	LAUFSTEG ZWISCHENSTUEC
SEILSCHUTZ	11238277	18	2	612	11 29 474 2	LAUFSTEG ZWISCHENSTUEC
SEILSCHUTZ	11238277	20	4	613	11 29 474 3	LAUFSTEG ZWISCHENSTUEC
SEILSCHUTZ	11238277	22	2	615	10 55 514 8	STURZSICHERUNG NRS
SEILSCHUTZ	11274800	6	1	543	79 05 205 14	UNTERFLASCHE
SEILSCHUTZ	11481159	6	1	536	79 04 112 14	UNTERFLASCHE
SEILSCHUTZ EZW KPL	992925914	12	1	320	10 51 968 6	EZW OW EINBAU KPL
SEILSCHUTZ EZW KPL	993353714	1	1	330	99 29 259 14	SEILSCHUTZ EZW KPL
SEILSCHUTZ KPL	11287255	12	1	492	11 24 570 3	AL ZWISCHENSTUECK KPL
SEILSCHUTZ KPL	11287255	12	2	506	11 24 570 9	AL ZWISCHENSTUECK KPL
SEILSCHUTZ KPL	11287255	12	4	510	11 24 571 5	AL ZWISCHENSTUECK KPL
SEILSCHUTZ KPL	11289080	13	2	551	99 34 394 14	SPITZEN AL KPL
SEILSCHUTZ KPL	11294517	14	2	551	99 34 394 14	SPITZEN AL KPL
SEILSCHUTZ SCHWK	993522914	20	1	526	99 23 398 14	ROLLENSATZ
SEILSCHUTZROHR	956809314	36	2	526	99 23 398 14	ROLLENSATZ
SEILSCHUTZROHR	956809514	21	1	526	99 23 398 14	ROLLENSATZ
SEILSCHUTZROHR	959841814	25	2	485	11 24 444 4	A-BOCK 1 KPL
SEILSCHUTZSTANGE	10576718	12	2	543	79 05 205 14	UNTERFLASCHE
SEILSCHUTZSTANGE	10814912	12	2	536	79 04 112 14	UNTERFLASCHE
SEILTROMMEL	10555973	2	1	324	10 55 156 3	WINDE
SEILTROMMEL	11231269	2	1	436	10 53 039 8	WINDE
SEILTROMMEL	540273314	1	1	579	54 02 702 14	SEILTROMMEL KPL
SEILTROMMEL KPL	540270214	21	1	577	59 20 694 14	WINDE
SEILZUG	592286314	26	1	376	10 35 007 6	SCHIEBETUER
SEITENBLECH	11274624	2	2	536	79 04 112 14	UNTERFLASCHE
SEITENBLECH	11274798	2	2	543	79 05 205 14	UNTERFLASCHE
SEITENSCHEIBE LI	592288514	43	1	372	10 35 008 0	KABINE
SEITENSCHEIBE RE	592289114	49	1	372	10 35 008 0	KABINE
SEITENSCHEIBE RE	592289214	50	1	372	10 35 008 0	KABINE
SEITENTEIL	992938914	1	1	331	99 33 537 14	SEILSCHUTZ EZW KPL
SEITENTEIL	992939214	2	1	331	99 33 537 14	SEILSCHUTZ EZW KPL
SELBSTVERLADESYSTEM H	10519712	2	1	618	10 51 971 3	SELBSTVERLADESYSTEM NR
SELBSTVERLADESYSTEM H	10519738	2	1	624	11 23 619 7	SELBSTVERLADESYSTEM NR
SELBSTVERLADESYSTEM NR	10519713	642	1	3	01 38 362 14	LR 1300 SX
SELBSTVERLADESYSTEM NR	10519763	647	1	3	01 38 362 14	LR 1300 SX
SELBSTVERLADESYSTEM NR	11236197	644	1	3	01 38 362 14	LR 1300 SX
SELBSTVERLADESYSTEM NR	11895685	10	1	633	10 51 976 3	SELBSTVERLADESYSTEM NR
SELBSTVERLADESYSTEM NR	11895686	10	1	634	11 89 568 5	SELBSTVERLADESYSTEM NR
SELBSTVERLADESYSTEM NR	11895688	10	1	640	11 89 569 0	SELBSTVERLADESYSTEM NR
SELBSTVERLADESYSTEM NR	11895690	11	1	633	10 51 976 3	SELBSTVERLADESYSTEM NR
SENKBREMSVENTIL	10226750	2	2	619	10 51 971 2	SELBSTVERLADESYSTEM H
SENKBREMSVENTIL	11239880	2	1	629	51 16 404 14	SENKBREMSVENTIL
SENKBREMSVENTIL	11239880	2	1	631	59 21 584 14	SENKBREMSVENTIL
SENKBREMSVENTIL	511640414	3	1	626	10 51 973 8	SELBSTVERLADESYSTEM H
SENKBREMSVENTIL	592158414	4	1	626	10 51 973 8	SELBSTVERLADESYSTEM H
SENKSCHRAUBE BN 4851 M8	10342191	4	3	219	10 12 134 5	RS KURBELWELLENDICHTUN

Bezeichnung	Artikel	Pos.	Menge	Blatt	Baugruppe	Bezeichnung
SENKSCHRAUBE DIN 7991 M1	4001967	24	2	356	11 27 970 6	KABINE KPL
SENKSCHRAUBE DIN 7991 M1	4001967	31	24	639	11 89 568 6	SELBSTVERLADESYSTEM NR
SENKSCHRAUBE DIN 7991 M1	4600170	7	8	333	99 29 392 14	SEITENTEIL
SENKSCHRAUBE DIN 7991 M1	4600170	20	12	335	99 29 386 14	KONSOLE KPL
SENKSCHRAUBE DIN 7991 M1	4600170	20	12	336	99 29 434 14	KONSOLE KPL
SENKSCHRAUBE DIN 7991 M	407071114	4	4	392	11 30 962 5	HALTER KPL
SENKSCHRAUBE DIN 7991 M6	408606314	33	24	584	10 55 372 1	DACHGELAENDER NRS
SENKSCHRAUBE DIN 7991 M8	4600257	4	7	334	99 29 388 14	BUEGEL KPL
SENKSCHRAUBE DIN 7991 M8	4001205	3	7	334	99 29 388 14	BUEGEL KPL
SENKSCHRAUBE DIN 7991 M	4600157	11	16	335	99 29 386 14	KONSOLE KPL
SENKSCHRAUBE DIN 7991 M	4600157	11	16	336	99 29 434 14	KONSOLE KPL
SENKSCHRAUBE DIN 7991 M8	408606214	37	4	356	11 27 970 6	KABINE KPL
SENKSCHRAUBE DIN 7991 M8	408606214	5	2	657	10 57 848 6	MONITOR KABINE ANBAU
SENKSCHRAUBE DIN 7991 M8	4002551	6	4	332	99 29 389 14	SEITENTEIL
SENKSCHRAUBE DIN 7991 M8	4002551	6	4	333	99 29 392 14	SEITENTEIL
SENKSCHRAUBE DIN 7991 M8	408606414	90	14	310	11 24 483 7	BEF-TEILE OW
SENKSCHRAUBE DIN 7991 M8	408606414	60	1	611	11 30 567 0	TRANSPORTSICHERUNG
SENKSCHRAUBE DIN 7991 M	408601008	16	4	471	10 58 193 7	GITTERROST KPL
SENKSCHRAUBE DIN 7991 M	408601008	13	8	589	11 24 575 5	PODEST
SENKSCHRAUBE ISO 10642	10348867	15	4	608	11 29 473 7	LAUFSTEG ZWISCHENSTUEC
SENKSCHRAUBE ISO 10642	10348867	16	4	612	11 29 474 2	LAUFSTEG ZWISCHENSTUEC
SENKSCHRAUBE ISO 10642	10348867	18	4	613	11 29 474 3	LAUFSTEG ZWISCHENSTUEC
SENKSCHRAUBE ISO 10642	10348867	15	4	615	10 55 514 8	STURZSICHERUNG NRS
SENKSCHRAUBE ISO 10642	408600708	99	2	310	11 24 483 7	BEF-TEILE OW
SENKSCHRAUBE ISO 10642	408600708	6	8	371	11 22 369 1	FUSSPEDAL EL EINBAU
SENKSCHRAUBE ISO 10642	408600708	6	1	661	11 22 037 2	FUSSPEDAL EL EINBAU
SENKSCHRAUBE ISO 10642	10349756	93	6	310	11 24 483 7	BEF-TEILE OW
SENKSCHRAUBE ISO 10642	408600808	91	2	310	11 24 483 7	BEF-TEILE OW
SENKSCHRAUBE ISO 10642	11910892	42	6	290	11 24 409 0	VERKLEIDUNG OW EINBAU KP
SENKSCHRAUBE ISO 10642	4002655	92	10	310	11 24 483 7	BEF-TEILE OW
SENKSCHRAUBE ISO 2009 M4	407041214	3	3	390	97 07 857 03	LIBELLE EINBAU
SENKSCHRAUBE ISO 2009 M	4001266	42	2	679	10 52 155 9	MODUL BETANKUNGSANLAG
SENKSCHRAUBE ISO 7047 M4	4002871	34	24	356	11 27 970 6	KABINE KPL
SENKSCHRAUBE ISO 7047 M6	4002401	5	4	389	11 26 095 6	STEUERKONSOLE RE KPL
SENSOR	10144038	7	1	196	11 24 114 5	ANLAGE HARNSTOFF EINBAU
SENSOR	11008787	9	2	196	11 24 114 5	ANLAGE HARNSTOFF EINBAU
SICHERHEITSELEMENT	11291030	3	1	188	11 24 679 0	LUFTFILTER
SICHERHEITSHEBEL KPL	693168514	41	1	362	10 51 907 9	STEUERSTAND LI
SICHERHEITSKLAPPSTECKER	10098106	12	2	394	99 18 041 14	VERZURRUNG OW
SICHERHEITSKLAPPSTECKER	10098106	29	1	557	11 28 744 5	MONTAGETEILE
SICHERHEITSKLAPPSTECKER	10098106	45	2	598	99 10 116 14	SEILFUEHRUNG
SICHERHEITSKLAPPSTECKER	485565814	2	2	59	99 08 706 14	LEITER EINBAU
SICHERHEITSKLAPPSTECKER	485565814	12	1	497	11 28 397 7	AUFFANGWANNE KPL
SICHERHEITSKLAPPSTECKER	485565814	12	1	498	11 28 397 8	AUFFANGWANNE KPL
SICHERHEITSKLAPPSTECKER	485565814	24	2	520	10 59 863 3	PENDEL KPL
SICHERHEITSKLAPPSTECKER	485565814	43	2	598	99 10 116 14	SEILFUEHRUNG
SICHERHEITSKLAPPSTECKER	485565814	5	1	601	99 10 125 14	GABEL
SICHERHEITSKLAPPSTECKER	432016214	40	1	58	10 58 163 4	KABINENAUFHAENGUNG KPL
SICHERHEITSKLAPPSTECKER	432016214	30	1	557	11 28 744 5	MONTAGETEILE
SICHERUNGSBLECH	959912714	17	6	317	99 29 803 14	VERZURRUNG BALLAST
SICHERUNGSEINSATZ	10224306	1	1	30	10 53 048 9	SICHERUNGSHALTER
SICHERUNGSEINSATZ	10224306	21	2	361	99 20 811 14	RESERVESICHERUNGEN
SICHERUNGSEINSATZ	10224307	11	3	30	10 53 048 9	SICHERUNGSHALTER
SICHERUNGSEINSATZ	10224307	22	2	361	99 20 811 14	RESERVESICHERUNGEN
SICHERUNGSEINSATZ	604105314	68	5	360	10 55 963 5	SCHALTSCHR X1
SICHERUNGSEINSATZ	604105314	5	5	361	99 20 811 14	RESERVESICHERUNGEN
SICHERUNGSEINSATZ	604105414	7	5	361	99 20 811 14	RESERVESICHERUNGEN
SICHERUNGSEINSATZ	604105514	69	41	360	10 55 963 5	SCHALTSCHR X1
SICHERUNGSEINSATZ	604105514	10	10	361	99 20 811 14	RESERVESICHERUNGEN
SICHERUNGSEINSATZ	604105614	70	6	360	10 55 963 5	SCHALTSCHR X1

Bezeichnung	Artikel	Pos.	Menge	Blatt	Baugruppe	Bezeichnung
SICHERUNGSEINSATZ	604105614	15	5	361	99 20 811 14	RESERVESICHERUNGEN
SICHERUNGSFALLE	10350190	2	2	547	11 27 482 9	DOPPELHAKEN KPL
SICHERUNGSFALLE	10350196	2	1	541	11 48 116 2	EINFACHHAKEN
SICHERUNGSFEDER 3MM	11297461	3	1	650	11 23 623 3	TASCHENSCHLOSS
SICHERUNGSFEDER 4.5 MM	433105414	12	4	316	10 52 656 0	MONTAGETEILE
SICHERUNGSFEDER 4.5 MM	433105414	12	2	571	10 51 743 9	SEILEINZIEHWINDE KPL NRS
SICHERUNGSFEDER 4.5 MM	433105414	11	1	591	11 21 546 2	HELILAMPE EINBAU NRS
SICHERUNGSFEDER 4MM	433101208	12	1	503	11 23 290 7	AUFLAGE KPL
SICHERUNGSFEDER 4MM	433101208	53	2	517	11 28 629 9	MONTAGETEILE
SICHERUNGSFEDER 4MM	433101208	34	8	526	99 23 398 14	ROLLENSATZ
SICHERUNGSFEDER 4MM	433101208	41	2	529	99 48 521 14	SPITZEN AL KPL
SICHERUNGSFEDER 4MM	433101208	4	2	565	97 08 757 03	RUECKFALLSTUETZEN
SICHERUNGSFEDER 4MM	433101208	6	12	600	99 23 405 14	ZWISCHENABSPANNUNG NR
SICHERUNGSFEDER 4MM	433101208	7	14	602	97 05 997 03	ZWISCHENABSPANNUNG NR
SICHERUNGSFEDER 4MM	433101208	22	4	604	10 55 601 0	STURZSICHERUNG NRS
SICHERUNGSFEDER 4MM	433101208	13	4	615	10 55 514 8	STURZSICHERUNG NRS
SICHERUNGSFEDER 4MM	433101208	20	4	644	11 89 568 8	SELBSTVERLADESYSTEM NR
SICHERUNGSFEDER 4MM	433101208	27	1	669	11 22 382 1	KABINENPODEST NRS
SICHERUNGSFEDER 5MM	433102508	56	2	460	11 23 820 3	ANLENKSTUECK KPL
SICHERUNGSFEDER 5MM	433102508	18	2	501	11 28 794 6	TRANSPORTSICHERUNG
SICHERUNGSFEDER 5MM	433102508	20	2	529	99 48 521 14	SPITZEN AL KPL
SICHERUNGSFEDER 5MM	433102508	27	2	557	11 28 744 5	MONTAGETEILE
SICHERUNGSFEDER 5MM	433102508	29	8	618	10 51 971 3	SELBSTVERLADESYSTEM NR
SICHERUNGSFEDER DIN 2194	433105008	19	6	317	99 29 803 14	VERZURRUNG BALLAST
SICHERUNGSFEDER DIN 2194	433105008	13	8	460	11 23 820 3	ANLENKSTUECK KPL
SICHERUNGSFEDER DIN 2194	433105008	15	2	472	99 30 060 14	HALTESTANGE KPL
SICHERUNGSFEDER DIN 2194	433105008	12	2	493	11 28 726 4	BOLZEN KPL
SICHERUNGSFEDER DIN 2194	433105008	15	2	502	99 24 404 14	HALTESTANGE KPL
SICHERUNGSFEDER DIN 2194	433105008	15	2	508	99 24 405 14	HALTESTANGE KPL
SICHERUNGSFEDER DIN 2194	433105008	15	2	512	99 24 406 14	HALTESTANGE KPL
SICHERUNGSFEDER DIN 2194	433105008	54	2	517	11 28 629 9	MONTAGETEILE
SICHERUNGSFEDER DIN 2194	433105008	15	2	524	99 24 594 14	HALTESTANGE KPL
SICHERUNGSFEDER DIN 2194	433105008	21	3	529	99 48 521 14	SPITZEN AL KPL
SICHERUNGSFEDER DIN 2194	433105008	17	2	558	95 70 956 14	HALTESTANGE KPL
SICHERUNGSFEDER DIN 2194	433105008	31	10	564	99 23 415 14	RUECKHALTESTANGE
SICHERUNGSFEDER DIN 2194	433105008	44	2	598	99 10 116 14	SEILFUEHRUNG
SICHERUNGSFEDER DIN 2194	433105008	11	1	624	11 23 619 7	SELBSTVERLADESYSTEM NR
SICHERUNGSHALTER	10530489	34	1	27	11 24 519 0	OW EL
SICHERUNGSKETTE	592291614	2	1	382	59 22 914 14	PODESTSICHERUNG KPL
SICHERUNGSMUTTER DIN 98	11219056	6	2	193	10 55 091 1	KRAFTSTOFFVORFILTER AN
SICHERUNGSPRUEFER	10227556	2	1	361	99 20 811 14	RESERVESICHERUNGEN
SICHERUNGSRING	10573893	3	2	537	10 50 435 2	SEILROLLE
SICHERUNGSRING	10598700	9	1	403	51 24 059 14	V.MOTOR
SICHERUNGSRING 10	10447016	7	6	488	99 14 137 14	UMLENKROLLE KPL
SICHERUNGSRING 10	10447016	23	12	571	10 51 743 9	SEILEINZIEHWINDE KPL NRS
SICHERUNGSRING 4	10507964	56	12	34	10 56 645 8	KLEMMKASTEN
SICHERUNGSRING 8	10447017	10	4	369	91 65 251 14	KABELDURCHFUEHRUNG KAB
SICHERUNGSRING 8	10447017	38	2	529	99 48 521 14	SPITZEN AL KPL
SICHERUNGSRING 8	10447017	12	2	560	11 29 451 7	SEILSCHUTZ KPL
SICHERUNGSRING 8	10447017	20	10	571	10 51 743 9	SEILEINZIEHWINDE KPL NRS
SICHERUNGSRING 8 A2	10558857	45	2	460	11 23 820 3	ANLENKSTUECK KPL
SICHERUNGSRING 8 A2	10558857	12	2	494	11 28 725 5	SEILSCHUTZ KPL
SICHERUNGSRING 8 A2	10558857	12	2	559	11 28 908 0	SEILSCHUTZ KPL
SICHERUNGSRING AEHNL.DI	10220937	25	1	146	11 22 127 4	PUMPENELEMENT
SICHERUNGSRING DIN 471	10171594	29	3	421	96 93 178 01	FAHRANTRIEB
SICHERUNGSRING DIN 471 1	428011901	19	5	421	96 93 178 01	FAHRANTRIEB
SICHERUNGSRING DIN 471 1	4280008	31	4	98	10 11 835 0	ANSCHLUSSGEHAEUSE
SICHERUNGSRING DIN 471 14	11293196	8	1	407	10 44 510 2	SCHNELLVERSCHLUSSKUPPL
SICHERUNGSRING DIN 471 1	428001014	45	1	580	54 02 703 14	FLANSCH KPL
SICHERUNGSRING DIN 471 2	428001414	6	1	487	91 90 584 14	WINKELANZEIGE

Bezeichnung	Artikel	Pos.	Menge	Blatt	Baugruppe	Bezeichnung
SICHERUNGSRING DIN 471 2	4280020	3	3	469	61 61 541 14	KABELTROMMEL
SICHERUNGSRING DIN 471 2	4630001	56	3	350	90 01 376 2	DREHWERKANTRIEB
SICHERUNGSRING DIN 471 3	428002914	13	1	582	54 02 705 14	ANTRIEB KPL
SICHERUNGSRING DIN 471 4	428003314	41	3	350	90 01 376 2	DREHWERKANTRIEB
SICHERUNGSRING DIN 471 45	10171583	49	3	421	96 93 178 01	FAHRANTRIEB
SICHERUNGSRING DIN 471 45	4280032	41	2	126	10 13 802 7	RS WELLE
SICHERUNGSRING DIN 471 4	4000870	21	5	350	90 01 376 2	DREHWERKANTRIEB
SICHERUNGSRING DIN 471 5	10171585	72	1	350	90 01 376 2	DREHWERKANTRIEB
SICHERUNGSRING DIN 471 5	4280034	41	1	109	98 89 977	RS WELLE
SICHERUNGSRING DIN 471 5	4280034	41	1	113	98 84 402	RS WELLE
SICHERUNGSRING DIN 471 5	428004514	30	1	581	54 02 704 14	ABTRIEB KPL
SICHERUNGSRING DIN 471 5	400093303	39	3	421	96 93 178 01	FAHRANTRIEB
SICHERUNGSRING DIN 471 A	10530197	360	8	79	11 24 682 0	VERTEILERGETRIEBE
SICHERUNGSRING DIN 471 A	485529714	370	2	79	11 24 682 0	VERTEILERGETRIEBE
SICHERUNGSRING DIN 472 10	4281018	40	1	109	98 89 977	RS WELLE
SICHERUNGSRING DIN 472 11	10171636	73	1	421	96 93 178 01	FAHRANTRIEB
SICHERUNGSRING DIN 472 2	428107714	21	1	582	54 02 705 14	ANTRIEB KPL
SICHERUNGSRING DIN 472 3	428100914	46	1	580	54 02 703 14	FLANSCH KPL
SICHERUNGSRING DIN 472 46	428107101	76	1	421	96 93 178 01	FAHRANTRIEB
SICHERUNGSRING DIN 472 6	4281037	14	1	582	54 02 705 14	ANTRIEB KPL
SICHERUNGSRING DIN 472 8	4281013	4	1	580	54 02 703 14	FLANSCH KPL
SICHERUNGSRING DIN 472 9	10171632	67	1	350	90 01 376 2	DREHWERKANTRIEB
SICHERUNGSRING DIN 472 9	4281016	31	1	581	54 02 704 14	ABTRIEB KPL
SICHERUNGSRING DIN 472 9	4281017	40	1	126	10 13 802 7	RS WELLE
SICHERUNGSRING DIN 472 9	4281017	40	1	134	10 13 803 2	RS VERSCHLUSSRING
SICHERUNGSRING DIN 472 J5	11268816	380	2	79	11 24 682 0	VERTEILERGETRIEBE
SICHERUNGSRING DIN 984 3	10008092	25	1	156	11 21 593 6	PUMPENELEMENT
SICHERUNGSSCHEIBE 10.5/16	4229913	75	12	350	90 01 376 2	DREHWERKANTRIEB
SICHERUNGSSCHEIBE 12X13	4900093	27	8	350	90 01 376 2	DREHWERKANTRIEB
SICHERUNGSSCHEIBE 17X24X	4239009	24	8	96	10 11 834 9	DOPPELV.PUMPE
SICHERUNGSSCHEIBE 20X21X	423912001	69	12	421	96 93 178 01	FAHRANTRIEB
SIEB	11239595	5	1	198	11 24 240 8	HARNSTOFFBEHAELTER
SIGNALLEUCHTE	10524927	100	1	358	11 27 973 6	KABINE EL
SIGNALLEUCHTE	10524927	37	2	486	10 53 120 7	A-BOCK EL
SITZ	11226118	130	1	346	51 14 347 14	DW SICHERUNGSBLOCK
SITZRAHMEN	7024996	15	1	386	10 22 506 8	FAHRERSITZ
SITZTEIL KPL	7024981	12	1	386	10 22 506 8	FAHRERSITZ
SITZWANNE	10165637	65	1	386	10 22 506 8	FAHRERSITZ
SOCKELGEHAEUSE	605604914	93	1	28	11 24 519 0	OW EL
SOCKELGEHAEUSE	693157014	80	2	553	10 57 651 9	KABELSATZ
SOCKELGEHAEUSE	693157114	61	1	466	11 90 151 1	KABELSATZ 1 ANLENKSTUECK
SOCKELGEHAEUSE	693157114	50	1	531	97 14 959 03	SPITZENENDSCHALTER EL
SOCKELGEHAEUSE	693157114	50	1	553	10 57 651 9	KABELSATZ
SOCKELGEHAEUSE	693157214	71	1	467	11 90 151 1	KABELSATZ 1 ANLENKSTUECK
SOFTWARE	10524422	401	1	3	01 38 362 14	LR 1300 SX
SONDERVERSCHRAUBUNG	10446305	28	1	75	11 24 773 5	AGGREGAT HYDR
SONDERVERSCHRAUBUNG	289031614	13	1	446	11 26 260 6	WINDE 1 HYDR
SONDERVERSCHRAUBUNG	289031614	13	1	452	11 26 261 1	WINDE 2 HYDR
SONNENBLENDE	592290714	6	1	381	59 22 905 14	SPIEGEL + SONNENBLENDE
SONNENRAD	540270714	13	1	578	54 02 701 14	PLANETENSTUFE
SONNENRAD	540270914	23	1	578	54 02 701 14	PLANETENSTUFE
SONNENRAD	927562901	30	1	350	90 01 376 2	DREHWERKANTRIEB
SONNENRAD	927597301	45	1	350	90 01 376 2	DREHWERKANTRIEB
SONNENRAD	927651701	60	1	350	90 01 376 2	DREHWERKANTRIEB
SONNENRAD	944378403	40	1	421	96 93 178 01	FAHRANTRIEB
SONNENRAD	944404503	20	1	421	96 93 178 01	FAHRANTRIEB
SONNENRAD	944405203	30	1	421	96 93 178 01	FAHRANTRIEB
SONNENROLLO	592291214	102	1	373	10 35 008 0	KABINE
SPANNER HYDR KPL	10557163	2	1	418	10 55 716 1	LEITRADEINHEIT KPL
SPANNHUELSE	10097989	7	2	424	79 05 233 14	TRAGROLLE KPL

Bezeichnung	Artikel	Pos.	Menge	Blatt	Baugruppe	Bezeichnung
SPANNSCHELLE	10122841	2	1	262	10 14 274 2	KUEHLMITTELKRUEMMER AN
SPANNSCHELLE	10124798	5	2	252	10 14 967 6	VERBINDUNGSLEITUNG ANBA
SPANNSCHELLE	10127984	30	9	181	11 24 114 1	KUEHLER EINBAU LADELUFT
SPANNSCHELLE	10127984	2	1	251	10 14 736 4	LUFTANSAUGUNG ANBAU
SPANNSCHELLE	10132073	10	4	266	10 14 144 3	ABGASROHR VORM.
SPANNSCHELLE	10138820	3	1	260	10 14 821 5	THERMOSTATGEHAEUSE AN
SPANNSCHELLE	10138820	4	1	269	10 14 511 2	ABGASSTUTZEN ANBAU
SPANNSCHLOSS		10	-1	658	10 51 728 0	KABINENNEIGUNG NRS
SPANNSCHLOSS	790306414	64	1	58	10 58 163 4	KABINENAUFHAENGUNG KPL
SPANNSTIFT DIN 1481 5X16 S	11226135	170	1	346	51 14 347 14	DW SICHERUNGSBLOCK
SPANNSTIFT ISO 13337 8X10 S	4980638	44	2	129	10 12 224 5	RS HEBEL
SPANNSTIFT ISO 8752 2X6 ST	11001743	6	1	240	10 13 508 0	DRUCKROHRSTUTZEN
SPANNSTIFT ISO 8752 5X16	432003714	97	2	461	11 23 820 3	ANLENKSTUECK KPL
SPANNSTIFT ISO 8752 8X16 S	432008001	78	1	421	96 93 178 01	FAHRANTRIEB
SPANNUNGSWANDLER	693183914	91	1	360	10 55 963 5	SCHALTSCHR X1
SPANNVORRICHTUNG	10153373	5	1	256	10 14 286 0	KLIMAKOMPRESSOR ANBAU
SPERRVENTIL	11226088	100	2	346	51 14 347 14	DW SICHERUNGSBLOCK
SPIEGEL	592290814	8	1	381	59 22 905 14	SPIEGEL + SONNENBLENDE
SPIEGEL + SONNENBLENDE	592290514	85	1	373	10 35 008 0	KABINE
SPIRALBACKRING	540273214	20	1	582	54 02 705 14	ANTRIEB KPL
SPIRALFEDER TUERBAND	10509153	32	4	584	10 55 372 1	DACHGELAENDER NRS
SPIRALSPANNSTIFT DIN 7344	11306379	6	1	650	11 23 623 3	TASCHENSCHLOSS
SPITZE	10574725	11	1	595	11 27 109 7	FANGSTANGE NRS
SPITZEN AL KPL	993439414	11	1	548	99 34 387 14	NADELANBAUTEILE
SPITZEN AL KPL	994852114	115	1	2	01 38 362 14	LR 1300 SX
SPITZEN AL SCHWK	990929514	10	1	551	99 34 394 14	SPITZEN AL KPL
SPITZEN AL SCHWK	994852014	1	1	529	99 48 521 14	SPITZEN AL KPL
SPITZEN AL UMBAU	918907114	116	1	2	01 38 362 14	LR 1300 SX
SPITZENENDSCHALTER EINBA	993080014	15	2	526	99 23 398 14	ROLLENSATZ
SPITZENENDSCHALTER EL	971495903	29	1	529	99 48 521 14	SPITZEN AL KPL
SPITZENENDSCHALTER LI EIN	10557537	16	1	551	99 34 394 14	SPITZEN AL KPL
SPITZENENDSCHALTER RE E	10557576	17	1	551	99 34 394 14	SPITZEN AL KPL
SPLINT ISO 1234 10X63 A4	433014214	21	2	485	11 24 444 4	A-BOCK 1 KPL
SPLINT ISO 1234 10X80 A4	433010314	20	2	64	10 51 969 4	A-BOCK AUFRICHTZYL EINBA
SPLINT ISO 1234 10X80 A4	433010314	50	2	517	11 28 629 9	MONTAGETEILE
SPLINT ISO 1234 10X80 A4	433010314	32	4	529	99 48 521 14	SPITZEN AL KPL
SPLINT ISO 1234 10X80 A4	433010314	18	8	558	95 70 956 14	HALTESTANGE KPL
SPLINT ISO 1234 10X80 A4	433010314	25	4	618	10 51 971 3	SELBSTVERLADESYSTEM NR
SPLINT ISO 1234 10X80 A4	433010314	21	1	624	11 23 619 7	SELBSTVERLADESYSTEM NR
SPLINT ISO 1234 10X90 A4	433010514	29	4	564	99 23 415 14	RUECKHALTESTANGE
SPLINT ISO 1234 13X100 A4	433010914	30	2	564	99 23 415 14	RUECKHALTESTANGE
SPLINT ISO 1234 13X112 A4	433011114	21	2	618	10 51 971 3	SELBSTVERLADESYSTEM NR
SPLINT ISO 1234 5X32	433006314	4	2	425	10 50 179 5	AUFSTIEG KPL
SPLINT ISO 1234 5X32	433006314	7	2	521	11 28 357 6	MONTAGETEILE
SPLINT ISO 1234 5X45	433006614	4	4	63	99 23 451 14	ANLENKBOLZEN EINBAU
SPLINT ISO 1234 6.3X32 ST	433007508	31	4	58	10 58 163 4	KABINENAUFHAENGUNG KPL
SPLINT ISO 1234 6.3X45	433007708	25	4	58	10 58 163 4	KABINENAUFHAENGUNG KPL
SPLINT ISO 1234 6.3X56 A4	433007914	33	2	557	11 28 744 5	MONTAGETEILE
SPLINT ISO 1234 6.3X63	433008108	26	4	485	11 24 444 4	A-BOCK 1 KPL
SPLINT ISO 1234 6.3X63	433008108	33	2	526	99 23 398 14	ROLLENSATZ
SPLINT ISO 1234 6.3X63	433008108	32	1	557	11 28 744 5	MONTAGETEILE
SPLINT ISO 1234 6.3X71 A4	433008214	16	4	64	10 51 969 4	A-BOCK AUFRICHTZYL EINBA
SPLINT ISO 1234 8X100 A4	433009514	14	2	472	99 30 060 14	HALTESTANGE KPL
SPLINT ISO 1234 8X100 A4	433009514	15	8	489	99 26 417 14	HALTESTANGE KPL
SPLINT ISO 1234 8X100 A4	433009514	14	2	502	99 24 404 14	HALTESTANGE KPL
SPLINT ISO 1234 8X100 A4	433009514	14	2	508	99 24 405 14	HALTESTANGE KPL
SPLINT ISO 1234 8X100 A4	433009514	14	6	512	99 24 406 14	HALTESTANGE KPL
SPLINT ISO 1234 8X100 A4	433009514	14	6	524	99 24 594 14	HALTESTANGE KPL
SPLINT ISO 1234 8X50 A4	433008814	48	2	517	11 28 629 9	MONTAGETEILE
SPLINT ISO 1234 8X56 A4	433009014	31	4	167	11 24 113 8	MOTORLAGER KPL

Bezeichnung	Artikel	Pos.	Menge	Blatt	Baugruppe	Bezeichnung
SPLINT ISO 1234 8X56 A4	433009014	30	2	598	99 10 116 14	SEILFUEHRUNG
SPLINT ISO 1234 8X63 A4	433009114	15	2	58	10 58 163 4	KABINENAUFHAENGUNG KPL
SPLINT ISO 1234 8X63 A4	433009114	49	2	517	11 28 629 9	MONTAGETEILE
SPLINT ISO 1234 8X63 A4	433009114	19	2	529	99 48 521 14	SPITZEN AL KPL
SPLINT ISO 1234 8X80	433009408	14	2	530	11 24 825 8	SEILFUEHRUNG SCHWK NRS
SPLINT ISO 1234 8X80 A4	433009414	28	3	564	99 23 415 14	RUECKHALTESTANGE
SPLINT ISO 1234 8X90	433009714	33	4	618	10 51 971 3	SELBSTVERLADESYSTEM NR
SPRENGRING 140	747460514	3	2	599	91 49 419 14	SEILROLLE KPL
SPRENGRING 52X2 FST	4980482	7	2	221	10 14 636 7	KOLBEN KPL.
STAHLDICHTRING	7023847	905	14	347	51 22 991 14	OELMOTOR
STAHLDICHTRING	7024277	115	14	574	51 02 322 14	OELMOTOR
STAHLDRAHTSEIL	773400308	73	0.25	28	11 24 519 0	OW EL
STAHLDRAHTSEIL	773400308	25	0.9	520	10 59 863 3	PENDEL KPL
STAHLDRAHTSEIL	773400308	12	0.62	533	11 25 204 2	AUFLAGE KPL
STAHLDRAHTSEIL	773400314	22	2	598	99 10 116 14	SEILFUEHRUNG
STAHLKUGEL	11226127	140	1	346	51 14 347 14	DW SICHERUNGSBLOCK
STANGE	919421714	8	2	600	99 23 405 14	ZWISCHENABSPANNUNG NR
STANGE KPL	11273458	212	2	358	11 27 973 6	KABINE EL
STANGENAUGE	11918996	90	1	67	59 21 041 14	DOPPELWIRKZYL
STANGENDICHTSATZ	11267400	10	2	87	11 21 993 0	PUMPENGEHAEUSE
STANGENFUEHRUNGSRING	513319814	17	1	410	51 33 141 14	DOPPELWIRKZYL
STARTER	11386645	1	1	272	10 12 037 2	STARTER ANBAU
STARTER ANBAU	10120372	450	1	202	10 14 032 7	DIESELMOTOR
STAUBKAPPE	605013508	53	1	466	11 90 151 1	KABELSATZ 1 ANLENKSTUECK
STAUBKAPPE	605013508	51	2	486	10 53 120 7	A-BOCK EL
STAUBMUFFE	7615441	1	1	23	51 05 719 14	SCHNELLVERSCHRAUBUNG
STECKDOSE	10520078	131	1	28	11 24 519 0	OW EL
STECKDOSE	6205239	13	1	163	11 24 448 7	ZENTRALAGGREGAT EL
STECKER	10447747	2	4	409	10 55 154 8	SCHNELLVERSCHLUSSKUPPL
STECKER	10447747	2	6	464	10 55 157 6	SCHNELLVERSCHLUSSKUPPL
STECKER	11247913	1	4	411	10 55 119 1	DECKEL KPL
STECKER	605013408	52	1	466	11 90 151 1	KABELSATZ 1 ANLENKSTUECK
STECKER	605253314	201	11	360	10 55 963 5	SCHALTSCHR X1
STECKER	605253414	211	1	360	10 55 963 5	SCHALTSCHR X1
STECKER	605254114	213	1	360	10 55 963 5	SCHALTSCHR X1
STECKER	605254214	203	11	360	10 55 963 5	SCHALTSCHR X1
STECKER	605264814	51	3	357	11 27 973 6	KABINE EL
STECKER	693013014	11	1	676	10 52 957 6	BETANKUNGSPUMPE KPL
STECKER	950490414	11	1	497	11 28 397 7	AUFFANGWANNE KPL
STECKER	950490414	11	1	498	11 28 397 8	AUFFANGWANNE KPL
STECKER	971230303	60	10	586	10 55 372 1	DACHGELAENDER NRS
STECKER	993352014	53	8	586	10 55 372 1	DACHGELAENDER NRS
STECKEREINSATZ	605616014	36	2	593	99 24 978 14	AL EL
STECKHUELSE	602209314	80	42	34	10 56 645 8	KLEMMKASTEN
STECKHUELSE	602209314	25	2	555	10 57 652 3	KLEMMDOSE
STECKHUELSE	602303214	73	1	34	10 56 645 8	KLEMMKASTEN
STECKHUELSENGEHAEUSE	602209714	93	1	360	10 55 963 5	SCHALTSCHR X1
STECKKARTE PLATINE 1	917585714	51	1	360	10 55 963 5	SCHALTSCHR X1
STECKKUPPLUNG	10678754	23	2	196	11 24 114 5	ANLAGE HARNSTOFF EINBAU
STECKKUPPLUNG	11082454	22	2	196	11 24 114 5	ANLAGE HARNSTOFF EINBAU
STECKKUPPLUNG	11482007	25	4	196	11 24 114 5	ANLAGE HARNSTOFF EINBAU
STECKNUSS 36 X 1 "	885380314	55	1	454	10 56 187 5	WERKZEUGAUSRUESTUNG
STECKROHR	10125386	6	1	212	10 14 844 4	OELWANNE MIT BEFEST.
STELLKOLBEN	11219925	1	1	82	11 21 990 5	VERSTELLUNG
STELLSCHRAUBE M10X101 31	9076176	13	1	135	10 12 226 2	RS VERSTELLUNG
STEUERBLOCK	511640614	1	1	160	51 16 377 14	VENTILBLOCKSPEISEDRUCK
STEUERDECKEL	511640814	3	1	160	51 16 377 14	VENTILBLOCKSPEISEDRUCK
STEUERGERAET	10144039	5	1	196	11 24 114 5	ANLAGE HARNSTOFF EINBAU
STEUERGERAET	11219917	5	1	80	10 53 430 7	V.PUMPE
STEUERGERAET ANBAU	10146795	571	1	203	10 14 032 7	DIESELMOTOR

Bezeichnung	Artikel	Pos.	Menge	Blatt	Baugruppe	Bezeichnung
STEUERKOLBEN	11600281	3	1	90	11 06 730 4	ABSCHALTVENTIL
STEUERKONSOLE LI KPL	10223224	16	1	356	11 27 970 6	KABINE KPL
STEUERKONSOLE RE KPL	11260956	17	1	356	11 27 970 6	KABINE KPL
STEUERLEITUNG	600376914	30	12	553	10 57 651 9	KABELSATZ
STEUERLEITUNG	600385314	31	10.5	466	11 90 151 1	KABELSATZ 1 ANLENKSTUECK
STEUERLEITUNG	600454314	53	6.5	357	11 27 973 6	KABINE EL
STEUERLEITUNG	600454314	35	4	531	97 14 959 03	SPITZENENDSCHALTER EL
STEUERLEITUNG	600454314	85	4.5	553	10 57 651 9	KABELSATZ
STEUERLEITUNG	693030914	97	2	358	11 27 973 6	KABINE EL
STEUERLEITUNG	693106214	51	1.5	466	11 90 151 1	KABELSATZ 1 ANLENKSTUECK
STEUERPULT	11236557	10	1	568	11 25 016 2	NOTBETRIEB EL NRS
STEUERPULT	11236937	10	1	35	11 23 908 2	STEUERPULT
STEUERPULT	11239082	111	1	28	11 24 519 0	OW EL
STEUERRECHNER	10223180	31	1	360	10 55 963 5	SCHALTSCHR X1
STEUERSTAND LI	10519079	10	1	357	11 27 973 6	KABINE EL
STEUERSTAND RE	11260957	20	1	357	11 27 973 6	KABINE EL
STEUERUNGSTEIL	9079870	110	6	201	10 14 032 7	DIESELMOTOR
STEUERVENTIL	10114975	2	1	155	11 21 591 3	PUMPENELEMENT
STEUERVENTIL	10351603	2	1	145	11 22 126 8	PUMPENELEMENT
STEUERVENTIL	10409413	1	1	150	10 35 160 3	STEUERVENTIL
STEUERVENTIL	11215942	1	1	159	10 11 497 5	STEUERVENTIL
STIFT	10115230	11	1	405	11 22 473 8	VERSTELLUNG
STIFT	9888133	19	1	107	10 13 975 2	RS SCHWENKJOCH
STIFTEINSATZ	605604714	33	1	466	11 90 151 1	KABELSATZ 1 ANLENKSTUECK
STIFTEINSATZ	605604714	31	1	531	97 14 959 03	SPITZENENDSCHALTER EL
STIFTEINSATZ	605604714	32	1	553	10 57 651 9	KABELSATZ
STIFTEINSATZ	605611814	43	1	466	11 90 151 1	KABELSATZ 1 ANLENKSTUECK
STIFTKONTAKT	605615814	36	5	466	11 90 151 1	KABELSATZ 1 ANLENKSTUECK
STIFTKONTAKT	605619814	34	14	466	11 90 151 1	KABELSATZ 1 ANLENKSTUECK
STIFTKONTAKT	605619814	33	8	553	10 57 651 9	KABELSATZ
STIFTKONTAKT	6905271	13	2	676	10 52 957 6	BETANKUNGSPUMPE KPL
STIFTSCHRAUBE DIN 835 M10	10489376	3	3	251	10 14 736 4	LUFTANSAUGUNG ANBAU
STIFTSCHRAUBE DIN 835 M10	4901450	4	3	272	10 12 037 2	STARTER ANBAU
STIFTSCHRAUBE DIN 939 M10	4068017	60	6	47	10 56 073 3	KRAFTSTOFFTANK KPL
STIFTSCHRAUBE DIN 939 M8	11690424	10	1	269	10 14 511 2	ABGASSTUTZEN ANBAU
STIFTSCHRAUBE M16X1.5	9275003	20	8	100	10 11 835 7	RS ANSCHLUSSGEHAEUSE
STIRNRAD	11294362	100	1	79	11 24 682 0	VERTEILERGETRIEBE
STIRNRAD	11294363	110	4	79	11 24 682 0	VERTEILERGETRIEBE
STOPFEN	10123528	3	1	131	10 14 131 6	ANSCHLUSSPLATTE VORM.
STOSSDAEMPFER	10289994	55	1	388	10 28 999 3	SCHWINGSYSTEM
STUETZRING	11910328	111	1	478	10 09 917 3	DOPPELWIRKZYL
STUETZRING	11918997	181	2	67	59 21 041 14	DOPPELWIRKZYL
STUETZRING	511710314	13	1	23	51 05 719 14	SCHNELLVERSCHRAUBUNG
STUETZRING	513328314	50	1	643	10 33 671 2	ABSTUETZZYL
STUETZRING GESCHL.	11007749	14	1	121	10 12 321 4	DS DRUCKREDUZIERVENTIL
STUETZRING GESCHL.	11007751	13	1	121	10 12 321 4	DS DRUCKREDUZIERVENTIL
STUETZRING GESCHL.	7382212	23	1	138	10 12 226 5	DS REGELVENTIL
STUETZSCHEIBE 45X56X0.3	10123256	10	2	127	98 85 937	SCHEIBENSATZ
STUETZSCHEIBE 45X56X0.4	10123257	11	2	127	98 85 937	SCHEIBENSATZ
STUETZSCHEIBE 45X56X0.5	10123258	12	2	127	98 85 937	SCHEIBENSATZ
STUETZSCHEIBE S32X44X0.5	7380815	21	4	100	10 11 835 7	RS ANSCHLUSSGEHAEUSE
STUETZSCHEIBE S32X44X0.5	7380815	21	4	101	92 74 731	DS ANSCHLUSSGEHAEUSE
STUETZSCHEIBE S32X44X1.3	7380586	22	2	100	10 11 835 7	RS ANSCHLUSSGEHAEUSE
STUETZSCHEIBE S32X44X1.3	7380586	20	2	101	92 74 731	DS ANSCHLUSSGEHAEUSE
STUETZSCHEIBE S32X44X2 FS	7380291	19	2	100	10 11 835 7	RS ANSCHLUSSGEHAEUSE
STUETZSCHEIBE S32X44X2 FS	7380291	19	2	101	92 74 731	DS ANSCHLUSSGEHAEUSE
STURZSICHERUNG NRS	10555148	625	1	3	01 38 362 14	LR 1300 SX
STURZSICHERUNG NRS	10556010	620	1	3	01 38 362 14	LR 1300 SX
STURZSICHERUNG NRS	10557224	626	1	3	01 38 362 14	LR 1300 SX
STUTZEN	10334218	11	1	270	10 14 622 4	TAKTVENTIL

Bezeichnung	Artikel	Pos.	Menge	Blatt	Baugruppe	Bezeichnung
STUTZEN	9273271	2	2	233	10 14 294 2	SCHMIEROELFILTER ANBAU
STUTZEN	956385814	45	2	196	11 24 114 5	ANLAGE HARNSTOFF EINBAU
T-NUTENSTEIN M10X12	890035314	59	21	290	11 24 409 0	VERKLEIDUNG OW EINBAU KP
T-STUECK	553087814	37	1	196	11 24 114 5	ANLAGE HARNSTOFF EINBAU
TAKTVENTIL	10146224	436	1	202	10 14 032 7	DIESELMOTOR
TAKTVENTIL	10149191	1	1	270	10 14 622 4	TAKTVENTIL
TANK HYDR EINBAU	10560700	15	1	6	11 24 047 9	OW KPL
TANK HYDR KPL	10560701	3	1	41	10 56 070 0	TANK HYDR EINBAU
TANK HYDR SCHWK	10560703	3	1	43	10 56 070 1	TANK HYDR KPL
TANKVERSCHLUSS	11101351	4	1	198	11 24 240 8	HARNSTOFFBEHAELTER
TANKVERSCHLUSS	7365412	11	1	47	10 56 073 3	KRAFTSTOFFTANK KPL
TANKVERSCHLUSS	7401726	5	1	352	92 76 934 01	OELEINFUELLSTUTZEN
TASCHENSCHLOSS	11236233	11	1	649	11 23 626 6	SEILHALTERUNG NRS
TASTATUR	10531718	12	1	362	10 51 907 9	STEUERSTAND LI
TASTATUR BEDIENPULT X11	10036107	11	1	362	10 51 907 9	STEUERSTAND LI
TELESKOP	11909669	2	1	67	59 21 041 14	DOPPELWIRKZYL
TELLER	10098157	60	11	290	11 24 409 0	VERKLEIDUNG OW EINBAU KP
TELLER	10098157	18	20	304	10 54 591 0	MOTORABDECKUNG
TELLER	10098157	12	28	433	99 26 718 14	PODEST
TELLER	10098157	42	53	460	11 23 820 3	ANLENKSTUECK KPL
TELLER	10098157	20	6	471	10 58 193 7	GITTERROST KPL
TELLER	10098157	21	3	495	11 28 390 8	AL BEGEHUNG
TELLER	10098157	12	2	496	11 28 391 3	BEFESTIGUNGSCHELLE
TELLER	10098157	21	3	507	11 28 583 8	AL BEGEHUNG
TELLER	10098157	21	3	511	11 28 626 1	AL BEGEHUNG
TELLER	10098157	21	4	517	11 28 629 9	MONTAGETEILE
TELLER	10098157	10	12	588	11 24 147 8	UW PODEST
TELLER	10098157	10	28	589	11 24 575 5	PODEST
TELLER	10098157	13	4	607	10 55 280 7	GITTERROST KPL
TELLER	10098157	5	2	610	11 23 827 7	SEILSCHUTZ
TELLER	10098157	12	1	611	11 30 567 0	TRANSPORTSICHERUNG
TELLER	10558629	15	3	609	11 30 694 4	SCHIENE KPL
TELLER	10558629	11	18	615	10 55 514 8	STURZSICHERUNG NRS
TELLERFEDER	7024282	117	4	574	51 02 322 14	OELMOTOR
TEMPERATURFUEHLER	10424276	85	1	358	11 27 973 6	KABINE EL
TEMPERATURFUEHLER	10493626	50	1	27	11 24 519 0	OW EL
TEMPERATURFUEHLER	10493626	1	2	281	10 14 297 7	MOTORREGELUNGSENSORIK
TEMPERATURFUEHLER	11241756	40	1	27	11 24 519 0	OW EL
TEMPERATURFUEHLER KPL.	10152036	2	1	281	10 14 297 7	MOTORREGELUNGSENSORIK
TEMPERATURREGLER	511657614	13	1	8	11 29 618 6	OW HYDR
TEMPERATURSCHALTER	10513459	17	1	75	11 24 773 5	AGGREGAT HYDR
TEMPERATURSENSOR	11349182	8	2	196	11 24 114 5	ANLAGE HARNSTOFF EINBAU
THERMOSTAT	10154798	2	1	260	10 14 821 5	THERMOSTATGEHAEUSE AN
THERMOSTAT	592293814	260	1	384	59 22 930 14	KLIMAGERAET
THERMOSTATGEHAEUSE	10148200	1	1	260	10 14 821 5	THERMOSTATGEHAEUSE AN
THERMOSTATGEHAEUSE AN	10148215	380	1	202	10 14 032 7	DIESELMOTOR
TRAGEGURT	10556012	2	1	605	10 55 601 1	ABSTURZSICHERUNG KPL
TRAGROHR	11245756	1	1	589	11 24 575 5	PODEST
TRAGROHR	11245757	2	2	589	11 24 575 5	PODEST
TRAGROHR	958097914	10	2	433	99 26 718 14	PODEST
TRAGROLLE KPL	790523314	15	2	417	11 89 365 0	RAUPENTRAEGER RE KPL
TRAGROLLE KPL	790523314	15	2	428	11 89 365 1	RAUPENTRAEGER LI KPL
TRAGSCHIENE	602101414	23	0.2	555	10 57 652 3	KLEMMDOSE
TRAGSCHIENE	602106714	58	0.37	34	10 56 645 8	KLEMMKASTEN
TRANSPORTARM KPL	971333503	20	3	417	11 89 365 0	RAUPENTRAEGER RE KPL
TRANSPORTARM KPL	971333503	20	3	428	11 89 365 1	RAUPENTRAEGER LI KPL
TRANSPORTKONSOLE	10145229	1	1	273	10 14 286 4	TRANSPORTVORRICHTUNG
TRANSPORTSICHERUNG	11287946	11	1	491	11 24 570 4	ZWISCHENSTUECK MONTAGE
TRANSPORTSICHERUNG	11287946	11	1	505	11 24 571 0	ZWISCHENSTUECK MONTAGE
TRANSPORTSICHERUNG	11287946	11	1	509	11 24 571 6	ZWISCHENSTUECK MONTAGE

Bezeichnung	Artikel	Pos.	Menge	Blatt	Baugruppe	Bezeichnung
TRANSPORTSICHERUNG	11305670	18	1	608	11 29 473 7	LAUFSTEG ZWISCHENSTUEC
TRANSPORTSICHERUNG	11305670	19	1	612	11 29 474 2	LAUFSTEG ZWISCHENSTUEC
TRANSPORTSICHERUNG	11305670	21	1	613	11 29 474 3	LAUFSTEG ZWISCHENSTUEC
TRANSPORTVORRICHTUNG	10142864	481	1	202	10 14 032 7	DIESELMOTOR
TRANSPORTVORRICHTUNG	9079823	480	1	202	10 14 032 7	DIESELMOTOR
TRAVERSE	10589483	14	1	419	10 55 716 2	LEITRAD KPL
TRAVERSE	919075014	2	1	529	99 48 521 14	SPITZEN AL KPL
TRAVERSE SCHWK	993372514	10	1	564	99 23 415 14	RUECKHALTESTANGE
TRAVERSE SCHWK	993432414	14	1	564	99 23 415 14	RUECKHALTESTANGE
TRENNRELAIS	630120108	81	4	360	10 55 963 5	SCHALTSCHR X1
TRENNSCHEIBE	602791714	17	1	555	10 57 652 3	KLEMMDOSE
TRENNWAND	602832314	72	1	360	10 55 963 5	SCHALTSCHR X1
TRIEBWELLE	11219920	1	1	81	11 21 990 2	TRIEBWERK
TRIEBWELLE	9889979	10	1	109	98 89 977	RS WELLE
TRIEBWERK	10287664	1	1	156	11 21 593 6	PUMPENELEMENT
TRIEBWERK	10287725	1	1	157	10 28 766 4	TRIEBWERK
TRIEBWERK	10324889	1	1	146	11 22 127 4	PUMPENELEMENT
TRIEBWERK	10324892	1	1	147	10 32 488 9	TRIEBWERK
TRIEBWERK	10503513	1	1	403	51 24 059 14	V.MOTOR
TRIEBWERK	11219902	1	1	80	10 53 430 7	V.PUMPE
TRIEBWERK HYDRAULIKTEIL	11219924	3	1	81	11 21 990 2	TRIEBWERK
TRITTSTUFE	10501783	1	1	425	10 50 179 5	AUFSTIEG KPL
TROCKNER	11236711	4	1	663	11 21 750 0	VERFLUESSIGER
TROMMELKOERPER	10227104	1	1	469	61 61 541 14	KABELTROMMEL
TUELLENGEHAEUSE	10021236	35	2	593	99 24 978 14	AL EL
TUELLENGEHAEUSE	10036809	42	1	466	11 90 151 1	KABELSATZ 1 ANLENKSTUECK
TUELLENGEHAEUSE	693155014	32	1	466	11 90 151 1	KABELSATZ 1 ANLENKSTUECK
TUELLENGEHAEUSE	693155014	30	1	531	97 14 959 03	SPITZENENDSCHALTER EL
TUELLENGEHAEUSE	693155014	31	1	553	10 57 651 9	KABELSATZ
TUER	10565777	1	1	302	10 56 580 8	TUER
TUER	10565808	13	1	292	11 24 409 1	VERKLEIDUNG
TUER	10566237	6	1	292	11 24 409 1	VERKLEIDUNG
TUER	10566238	1	1	301	10 56 623 7	TUER
TUER	10578835	3	1	292	11 24 409 1	VERKLEIDUNG
TUER	10578836	1	1	296	10 57 883 5	TUER
TUER	10578972	1	1	298	10 57 897 6	TUER
TUER	10578976	4	5	292	11 24 409 1	VERKLEIDUNG
TUER	10579397	1	1	300	10 57 940 0	TUER
TUER	10579400	5	1	292	11 24 409 1	VERKLEIDUNG
TUERDICHTUNG	592285714	3	1	376	10 35 007 6	SCHIEBETUER
TUERE ZUBEHOEHR	10226454	2	1	372	10 35 008 0	KABINE
TUERGRIFF INNEN	10226473	19	1	376	10 35 007 6	SCHIEBETUER
TUERGRIFF INNEN	10226478	21	1	376	10 35 007 6	SCHIEBETUER
TUERKEIL	790549214	15	9	294	11 24 409 1	VERKLEIDUNG
TUERKEIL PUFFER	790549314	9	1	296	10 57 883 5	TUER
TUERKEIL PUFFER	790549314	9	1	298	10 57 897 6	TUER
TUERKEIL PUFFER	790549314	11	1	300	10 57 940 0	TUER
TUERKEIL PUFFER	790549314	11	1	301	10 56 623 7	TUER
TUERKEIL PUFFER	790549314	9	1	302	10 56 580 8	TUER
TUERSCHLOSS	10353879	20	1	296	10 57 883 5	TUER
TUERSCHLOSS	10353879	3	1	298	10 57 897 6	TUER
TUERSCHLOSS	10353879	10	1	300	10 57 940 0	TUER
TUERSCHLOSS	10353879	10	1	301	10 56 623 7	TUER
TUERSCHLOSS	10353879	6	1	302	10 56 580 8	TUER
TURAS	10521183	12	1	417	11 89 365 0	RAUPENTRAEGER RE KPL
TURAS	10521183	12	1	428	11 89 365 1	RAUPENTRAEGER LI KPL
TURBOLADER	10139624	1	1	268	10 14 013 6	ATL-ANBAU
TYPENSCHILD	11226148	220	1	346	51 14 347 14	DW SICHERUNGSBLOCK
TYPENSCHILD	11276852	53	1	2	01 38 362 14	LR 1300 SX
U-PROFIL	11225259	23	3	306	11 24 922 2	ABDECKUNG UNTERSEITE

Bezeichnung	Artikel	Pos.	Menge	Blatt	Baugruppe	Bezeichnung
U-STAHL	10222995	59	2	460	11 23 820 3	ANLENKSTUECK KPL
U-STAHL	10565639	11	2	471	10 58 193 7	GITTERROST KPL
U-STAHL	10581999	21	2	471	10 58 193 7	GITTERROST KPL
U-STAHL	10582001	77	1	461	11 23 820 3	ANLENKSTUECK KPL
U-STAHL	10582001	22	1	471	10 58 193 7	GITTERROST KPL
U-STAHL	10582020	50	2	460	11 23 820 3	ANLENKSTUECK KPL
UEBERBRUECKUNGSSTECKE	918365114	91	1	28	11 24 519 0	OW EL
UEBERDRUCKVENTIL	10152592	10	1	229	10 12 948 0	OELKUEHLER VORM.
UEBERWURFMUTTER M14X1.	10816957	27	5	196	11 24 114 5	ANLAGE HARNSTOFF EINBAU
UMLENKROLLE KPL	991413714	32	1	485	11 24 444 4	A-BOCK 1 KPL
UMLENKROLLE VORM.	10149360	3	2	256	10 14 286 0	KLIMAKOMPRESSOR ANBAU
UNTERFLASCHE	790411214	133	1	2	01 38 362 14	LR 1300 SX
UNTERFLASCHE	790520514	141	1	3	01 38 362 14	LR 1300 SX
UW HYDR	11893003	2	1	395	11 89 364 8	UW KPL
UW KPL	11893648	33	1	2	01 38 362 14	LR 1300 SX
UW PODEST	11241478	554	1	3	01 38 362 14	LR 1300 SX
UW PODEST	992338914	38	1	2	01 38 362 14	LR 1300 SX
V-RING	10324881	4	1	149	11 49 032 3	ZYLINDER
V-RING	11251437	5	1	402	11 89 617 8	DS
V.MOTOR	11251232	2	1	446	11 26 260 6	WINDE 1 HYDR
V.MOTOR	11251232	2	1	452	11 26 261 1	WINDE 2 HYDR
V.MOTOR	512405914	3	2	398	11 89 300 5	VERROHRUNG HYDR
V.PUMPE	10128787	6	1	75	11 24 773 5	AGGREGAT HYDR
V.PUMPE	10226013	9	1	75	11 24 773 5	AGGREGAT HYDR
V.PUMPE	10226505	8	1	75	11 24 773 5	AGGREGAT HYDR
V.PUMPE	10530653	5	2	75	11 24 773 5	AGGREGAT HYDR
V.PUMPE	10534307	3	2	75	11 24 773 5	AGGREGAT HYDR
VENTIL	10011832	13	1	206	10 14 768 6	AGGREGATETRAEGER ANBA
VENTIL	10011832	14	1	229	10 12 948 0	OELKUEHLER VORM.
VENTIL	10445040	220	1	478	10 09 917 3	DOPPELWIRKZYL
VENTIL	11224762	12	2	405	11 22 473 8	VERSTELLUNG
VENTIL	592293314	70	1	384	59 22 930 14	KLIMAGERAET
VENTILBLOCK	10225408	4	1	66	10 51 969 5	A-BOCK AUFRICHTZYL HYDR
VENTILBLOCK	10351486	3	1	8	11 29 618 6	OW HYDR
VENTILBLOCK	11286476	1	1	8	11 29 618 6	OW HYDR
VENTILBLOCK	592145814	4	1	8	11 29 618 6	OW HYDR
VENTILBLOCKEINZELSCHEIB	10541514	6	1	8	11 29 618 6	OW HYDR
VENTILBLOCKSPEISEDRUCK	511637714	15	1	75	11 24 773 5	AGGREGAT HYDR
VENTILBRUECKE	10119695	2	2	223	10 14 843 8	KIPPHEBELBOCK KPL.
VENTILHALTER	954598503	12	2	308	11 24 483 7	BEF-TEILE OW
VENTILHALTERUNG	994001014	28	1	571	10 51 743 9	SEILEINZIEHWINDE KPL NRS
VENTILPLATTE	10575966	17	1	308	11 24 483 7	BEF-TEILE OW
VENTILSCHRAUBE	11214946	1	1	406	10 44 656 6	WECHSELVENTIL
VENTILSITZ	9278874	10	1	106	92 78 875	DRUCKABSCHNEIDUNG
VERBANDSKASSETTE	789011714	13	1	2	01 38 362 14	LR 1300 SX
VERBINDUNG OW UW	10519696	31	1	2	01 38 362 14	LR 1300 SX
VERBINDUNGSLASCHE	9887828	14	2	98	10 11 835 0	ANSCHLUSSGEHAEUSE
VERBINDUNGSLEITUNG	10141549	1	1	251	10 14 736 4	LUFTANSAUGUNG ANBAU
VERBINDUNGSLEITUNG ANBA	10149676	230	1	202	10 14 032 7	DIESELMOTOR
VERBINDUNGSROHR	10444797	75	1	197	11 24 114 5	ANLAGE HARNSTOFF EINBAU
VERDAMPFER	592293614	230	1	384	59 22 930 14	KLIMAGERAET
VERFLUESSIGER	11217500	11	1	662	11 23 189 1	KLIMAANLAGE NRS
VERKLEIDUNG	11244091	1	1	288	11 24 409 0	VERKLEIDUNG OW EINBAU KP
VERKLEIDUNG	592290114	78	1	373	10 35 008 0	KABINE
VERKLEIDUNG OW EINBAU KP	11244090	11	1	71	11 26 560 6	AGGREGAT DIESELMOTOR
VERKLEIDUNG RE	592289814	72	1	373	10 35 008 0	KABINE
VERLAENGERUNG 1 " X 410M	885392414	45	1	454	10 56 187 5	WERKZEUGAUSRUESTUNG
VERLAENGERUNGSKABEL	614027114	74	1	357	11 27 973 6	KABINE EL
VERRIEGELUNG	10572075	36	1	374	10 22 645 4	TUERE ZUBEHOEHR
VERROHRUNG HYDR	10517262	2	1	572	10 54 251 6	SEILEINZUGSWINDE HYDR NR

Bezeichnung	Artikel	Pos.	Menge	Blatt	Baugruppe	Bezeichnung
VERROHRUNG HYDR	10517281	2	1	658	10 51 728 0	KABINENNEIGUNG NRS
VERROHRUNG HYDR	10519591	2	1	475	10 58 510 8	RUECKFALLSTUETZEN HYDR
VERROHRUNG HYDR	10519758	2	1	641	10 55 399 3	JACK-UP SYSTEM HYDR NRS
VERROHRUNG HYDR	10552161	2	1	342	10 51 968 3	DW HYDR
VERROHRUNG HYDR	10554594	2	1	646	10 53 635 1	GLEICHLAUF HYDR NRS
VERROHRUNG HYDR	11893005	2	1	396	11 89 300 3	UW HYDR
VERROHRUNG HYDR	11894083	2	1	635	11 89 408 0	JACK-UP SYSTEM HYDR NRS
VERSCHLUSSATZ	11219369	4	1	85	11 21 991 0	PUMPENGEHAEUSE
VERSCHLUSSDECKEL	10599796	13	1	179	11 28 734 7	AUSGLEICHSBEHAELTER
VERSCHLUSSDECKEL	11241269	12	1	179	11 28 734 7	AUSGLEICHSBEHAELTER
VERSCHLUSSDECKEL	4001664	3	11	204	11 38 961 7	KURBELGEHAEUSE KPL. MIT
VERSCHLUSSDECKEL	4980362	2	6	204	11 38 961 7	KURBELGEHAEUSE KPL. MIT
VERSCHLUSSDECKEL	9144757	4	1	225	10 12 653 5	ZYLINDERKOPFDECKEL ANBA
VERSCHLUSSFLANSCH	944672614	42	1	10	11 29 618 6	OW HYDR
VERSCHLUSSFLANSCH	949341514	45	1	10	11 29 618 6	OW HYDR
VERSCHLUSSFLANSCH SAE	11293256	44	4	10	11 29 618 6	OW HYDR
VERSCHLUSSFLANSCH SAE	11293256	15	1	170	10 57 532 2	ANSAUGROHR OEL KPL
VERSCHLUSSFLANSCH SAE	510705314	43	2	10	11 29 618 6	OW HYDR
VERSCHLUSSKLAPPE	11219856	11	1	503	11 23 290 7	AUFLAGE KPL
VERSCHLUSSRING	9885628	17	1	109	98 89 977	RS WELLE
VERSCHLUSSRING	9885628	17	1	114	92 68 016	RS VERSCHLUSSRING
VERSCHLUSSSCHRAUBE	10041903	10	5	206	10 14 768 6	AGGREGATETRAEGER ANBA
VERSCHLUSSSCHRAUBE	10097983	8	1	424	79 05 233 14	TRAGROLLE KPL
VERSCHLUSSSCHRAUBE	10115232	13	1	405	11 22 473 8	VERSTELLUNG
VERSCHLUSSSCHRAUBE	10116078	4	1	244	10 14 675 3	KRAFTSTOFFFEINFILTER
VERSCHLUSSSCHRAUBE	10137108	29	3	131	10 14 131 6	ANSCHLUSSPLATTE VORM.
VERSCHLUSSSCHRAUBE	10137108	19	1	136	10 13 803 3	DICHTSATZ KPL.
VERSCHLUSSSCHRAUBE	10137108	30	3	137	10 13 803 4	DS ANSCHLUSSPLATTE
VERSCHLUSSSCHRAUBE	10137113	20	3	136	10 13 803 3	DICHTSATZ KPL.
VERSCHLUSSSCHRAUBE	10137113	24	4	137	10 13 803 4	DS ANSCHLUSSPLATTE
VERSCHLUSSSCHRAUBE	10137115	27	2	131	10 14 131 6	ANSCHLUSSPLATTE VORM.
VERSCHLUSSSCHRAUBE	10137115	27	2	137	10 13 803 4	DS ANSCHLUSSPLATTE
VERSCHLUSSSCHRAUBE	10137121	28	2	96	10 11 834 9	DOPPELV.PUMPE
VERSCHLUSSSCHRAUBE	10137121	29	2	116	92 76 408	DS DOPPELPUMPE
VERSCHLUSSSCHRAUBE	10137121	21	1	117	10 12 878 7	V.PUMPE
VERSCHLUSSSCHRAUBE	10137312	20	1	131	10 14 131 6	ANSCHLUSSPLATTE VORM.
VERSCHLUSSSCHRAUBE	10137312	20	1	137	10 13 803 4	DS ANSCHLUSSPLATTE
VERSCHLUSSSCHRAUBE	10519025	30	1	405	11 22 473 8	VERSTELLUNG
VERSCHLUSSSCHRAUBE	10598295	55	4	181	11 24 114 1	KUEHLER EINBAU LADELUFT
VERSCHLUSSSCHRAUBE	11217837	30	1	146	11 22 127 4	PUMPENELEMENT
VERSCHLUSSSCHRAUBE	11224761	7	1	405	11 22 473 8	VERSTELLUNG
VERSCHLUSSSCHRAUBE	11267402	20	1	87	11 21 993 0	PUMPENGEHAEUSE
VERSCHLUSSSCHRAUBE	11267403	28	1	87	11 21 993 0	PUMPENGEHAEUSE
VERSCHLUSSSCHRAUBE	11267415	1	1	88	10 59 347 4	DRUCKBEGRENZUNGSVENTI
VERSCHLUSSSCHRAUBE	11267421	1	1	89	11 21 936 9	VERSCHLUSSATZ
VERSCHLUSSSCHRAUBE	11267439	1	1	90	11 06 730 4	ABSCHALTVENTIL
VERSCHLUSSSCHRAUBE	11267451	1	1	92	11 26 744 7	WECHSELVENTIL
VERSCHLUSSSCHRAUBE	477510201	2	4	350	90 01 376 2	DREHWERKANTRIEB
VERSCHLUSSSCHRAUBE	592316314	210	1	79	11 24 682 0	VERTEILERGETRIEBE
VERSCHLUSSSCHRAUBE	7380177	4	3	204	11 38 961 7	KURBELGEHAEUSE KPL. MIT
VERSCHLUSSSCHRAUBE	7380566	6	3	204	11 38 961 7	KURBELGEHAEUSE KPL. MIT
VERSCHLUSSSCHRAUBE	7380566	12	1	229	10 12 948 0	OELKUEHLER VORM.
VERSCHLUSSSCHRAUBE	7380566	7	1	250	10 14 736 9	ANSAUGSTUTZEN ANBAU
VERSCHLUSSSCHRAUBE	7380566	20	1	268	10 14 013 6	ATL-ANBAU
VERSCHLUSSSCHRAUBE	7380688	3	2	244	10 14 675 3	KRAFTSTOFFFEINFILTER
VERSCHLUSSSCHRAUBE	7381457	7	2	204	11 38 961 7	KURBELGEHAEUSE KPL. MIT
VERSCHLUSSSCHRAUBE	7381457	17	1	250	10 14 736 9	ANSAUGSTUTZEN ANBAU
VERSCHLUSSSCHRAUBE	7381457	21	1	268	10 14 013 6	ATL-ANBAU
VERSCHLUSSSCHRAUBE	7381638	11	1	229	10 12 948 0	OELKUEHLER VORM.
VERSCHLUSSSCHRAUBE	7381638	13	1	252	10 14 967 6	VERBINDUNGSLEITUNG ANBA

Bezeichnung	Artikel	Pos.	Menge	Blatt	Baugruppe	Bezeichnung
VERSCHLUSSSCHRAUBE	7381638	10	2	274	10 11 557 7	SCHWUNGRADGEHAEUSE AN
VERSCHLUSSSCHRAUBE	7381638	4	1	282	10 14 637 4	VERSCHLUSSTEILE
VERSCHLUSSSCHRAUBE	7382203	5	2	282	10 14 637 4	VERSCHLUSSTEILE
VERSCHLUSSSCHRAUBE	7382204	8	2	229	10 12 948 0	OELKUEHLER VORM.
VERSCHLUSSSCHRAUBE	7414500	24	3	405	11 22 473 8	VERSTELLUNG
VERSCHLUSSSCHRAUBE 11S	10137918	2	1	207	10 13 845 0	ENDREGELVENTIL
VERSCHLUSSSCHRAUBE 3/4"-	10008093	5	1	154	10 22 601 3	V.PUMPE
VERSCHLUSSSCHRAUBE 3/4"-	10008093	30	1	156	11 21 593 6	PUMPENELEMENT
VERSCHLUSSSCHRAUBE 7/16	10324900	4	1	150	10 35 160 3	STEUERVENTIL
VERSCHLUSSSCHRAUBE AEH	409710601	67	3	421	96 93 178 01	FAHRANTRIEB
VERSCHLUSSSCHRAUBE D26	505105814	250	2	79	11 24 682 0	VERTEILERGETRIEBE
VERSCHLUSSSCHRAUBE DIN	403900101	80	1	580	54 02 703 14	FLANSCH KPL
VERSCHLUSSSCHRAUBE DIN	403900101	43	4	639	11 89 568 6	SELBSTVERLADESYSTEM NR
VERSCHLUSSSCHRAUBE DIN	403900501	22	1	131	10 14 131 6	ANSCHLUSSPLATTE VORM.
VERSCHLUSSSCHRAUBE DIN	11239915	3	1	629	51 16 404 14	SENKBREMSVENTIL
VERSCHLUSSSCHRAUBE DIN	11239904	5	1	631	59 21 584 14	SENKBREMSVENTIL
VERSCHLUSSSCHRAUBE DIN	11239897	4	1	631	59 21 584 14	SENKBREMSVENTIL
VERSCHLUSSSCHRAUBE DIN	502027614	60	2	339	99 04 645 14	ANTRIEB
VERSCHLUSSSCHRAUBE DIN	502027514	122	1	339	99 04 645 14	ANTRIEB
VERSCHLUSSSCHRAUBE DIN	4600320	64	1	339	99 04 645 14	ANTRIEB
VERSCHLUSSSCHRAUBE DIN	404101608	30	2	579	54 02 702 14	SEILTROMMEL KPL
VERSCHLUSSSCHRAUBE DIN	4000898	480	9	79	11 24 682 0	VERTEILERGETRIEBE
VERSCHLUSSSCHRAUBE G1/	11226023	60	2	346	51 14 347 14	DW SICHERUNGSBLOCK
VERSCHLUSSSCHRAUBE G1/	11226129	150	1	346	51 14 347 14	DW SICHERUNGSBLOCK
VERSCHLUSSSCHRAUBE G1/	11226130	160	1	346	51 14 347 14	DW SICHERUNGSBLOCK
VERSCHLUSSSCHRAUBE G3/	11226133	165	1	346	51 14 347 14	DW SICHERUNGSBLOCK
VERSCHLUSSSCHRAUBE M1	10115237	28	2	156	11 21 593 6	PUMPENELEMENT
VERSCHLUSSSCHRAUBE M1	10115237	25	4	405	11 22 473 8	VERSTELLUNG
VERSCHLUSSSCHRAUBE M1	10337050	4	1	83	11 21 992 7	DECKEL
VERSCHLUSSSCHRAUBE M1	10337050	4	1	84	11 21 992 9	DECKEL
VERSCHLUSSSCHRAUBE M1	10337050	12	1	87	11 21 993 0	PUMPENGEHAEUSE
VERSCHLUSSSCHRAUBE M1	10337050	13	1	87	11 21 993 0	PUMPENGEHAEUSE
VERSCHLUSSSCHRAUBE M1	10337050	14	1	87	11 21 993 0	PUMPENGEHAEUSE
VERSCHLUSSSCHRAUBE M1	10337050	15	1	87	11 21 993 0	PUMPENGEHAEUSE
VERSCHLUSSSCHRAUBE M1	10337050	16	1	87	11 21 993 0	PUMPENGEHAEUSE
VERSCHLUSSSCHRAUBE M1	10337050	17	1	87	11 21 993 0	PUMPENGEHAEUSE
VERSCHLUSSSCHRAUBE M1	10337050	18	1	87	11 21 993 0	PUMPENGEHAEUSE
VERSCHLUSSSCHRAUBE M1	10337050	26	1	95	11 21 991 8	LAGERFLANSCH
VERSCHLUSSSCHRAUBE M1	10337052	21	1	87	11 21 993 0	PUMPENGEHAEUSE
VERSCHLUSSSCHRAUBE M2	10340236	19	2	194	10 30 300 7	KRAFTSTOFFVORFILTER
VERSCHLUSSSCHRAUBE M2	10349193	22	1	87	11 21 993 0	PUMPENGEHAEUSE
VERSCHLUSSSCHRAUBE M2	10349193	23	1	87	11 21 993 0	PUMPENGEHAEUSE
VERSCHLUSSSCHRAUBE M2	10503477	13	1	403	51 24 059 14	V.MOTOR
VERSCHLUSSSCHRAUBE M3	10289931	24	1	87	11 21 993 0	PUMPENGEHAEUSE
VERSCHLUSSSCHRAUBE M4	10525039	42	1	87	11 21 993 0	PUMPENGEHAEUSE
VERSCHLUSSSCHRAUBE M4	9885660	16	2	98	10 11 835 0	ANSCHLUSSGEHAEUSE
VERSCHLUSSSCHRAUBE M6	9268441	8	3	103	92 73 644	DS REGELVENTIL
VERSCHLUSSSCHRAUBE M6	9268441	8	5	131	10 14 131 6	ANSCHLUSSPLATTE VORM.
VERSCHLUSSSCHRAUBE M6	9268441	8	5	137	10 13 803 4	DS ANSCHLUSSPLATTE
VERSCHLUSSSCHRAUBE M8X	9881609	7	2	131	10 14 131 6	ANSCHLUSSPLATTE VORM.
VERSCHLUSSSCHRAUBE M8X	9881609	8	2	136	10 13 803 3	DICHTSATZ KPL.
VERSCHLUSSSCHRAUBE M8X	9881609	7	2	137	10 13 803 4	DS ANSCHLUSSPLATTE
VERSCHLUSSSTOPFEN	11922544	121	10	197	11 24 114 5	ANLAGE HARNSTOFF EINBAU
VERSCHLUSSSTOPFEN	4097529	79	1	350	90 01 376 2	DREHWERKANTRIEB
VERSCHLUSSSTOPFEN	591645108	64	1	290	11 24 409 0	VERKLEIDUNG OW EINBAU KP
VERSCHLUSSSTOPFEN	779014014	65	2	290	11 24 409 0	VERKLEIDUNG OW EINBAU KP
VERSCHLUSSSTOPFEN	779016201	88	1	350	90 01 376 2	DREHWERKANTRIEB
VERSCHLUSSSTOPFEN	779016414	57	4	586	10 55 372 1	DACHGELAENDER NRS
VERSCHLUSSSTOPFEN	779016501	84	1	421	96 93 178 01	FAHRANTRIEB
VERSCHLUSSTEIL	10116110	521	1	202	10 14 032 7	DIESELMOTOR

Bezeichnung	Artikel	Pos.	Menge	Blatt	Baugruppe	Bezeichnung
VERSCHLUSSTEILE	10115664	452	1	202	10 14 032 7	DIESELMOTOR
VERSCHLUSSTEILE	10119128	522	1	203	10 14 032 7	DIESELMOTOR
VERSCHLUSSTEILE	10127979	526	1	203	10 14 032 7	DIESELMOTOR
VERSCHLUSSTEILE	10128439	524	1	203	10 14 032 7	DIESELMOTOR
VERSCHLUSSTEILE	10128440	1	1	276	10 12 843 9	VERSCHLUSSTEILE
VERSCHLUSSTEILE	10142747	630	1	203	10 14 032 7	DIESELMOTOR
VERSCHLUSSTEILE	10143304	15	1	264	10 14 601 2	WASSERSAMMELLEITUNG K
VERSCHLUSSTEILE	10144027	652	1	203	10 14 032 7	DIESELMOTOR
VERSCHLUSSTEILE	10146374	656	1	203	10 14 032 7	DIESELMOTOR
VERSCHLUSSTEILE	9078249	650	1	203	10 14 032 7	DIESELMOTOR
VERSCHLUSSTEILE	9078301	654	1	203	10 14 032 7	DIESELMOTOR
VERSCHMUTZUNGSANZEIGE	592200514	20	1	75	11 24 773 5	AGGREGAT HYDR
VERSCHRAUBUNG	10035314	20	1	191	11 24 114 4	KRAFTSTOFFANLAGE
VERSCHRAUBUNG	10225291	710	3	14	11 29 618 6	OW HYDR
VERSCHRAUBUNG	10531725	616	1	76	11 24 773 5	AGGREGAT HYDR
VERSCHRAUBUNG	10597776	620	4	344	10 55 216 1	VERROHRUNG HYDR
VERSCHRAUBUNG	10663840	24	4	196	11 24 114 5	ANLAGE HARNSTOFF EINBAU
VERSCHRAUBUNG	10801399	17	2	269	10 14 511 2	ABGASSTUTZEN ANBAU
VERSCHRAUBUNG	10813933	9	2	246	10 14 588 5	LECKOELRUECKLAUF
VERSCHRAUBUNG	10813934	18	1	269	10 14 511 2	ABGASSTUTZEN ANBAU
VERSCHRAUBUNG	10813935	12	2	246	10 14 588 5	LECKOELRUECKLAUF
VERSCHRAUBUNG	10816958	49	1	196	11 24 114 5	ANLAGE HARNSTOFF EINBAU
VERSCHRAUBUNG	11002988	4	1	236	10 15 278 7	DS HOCHDRUCKPUMPE
VERSCHRAUBUNG	11002988	9	1	245	10 14 333 9	KRAFTSTOFFLEITUNGEN
VERSCHRAUBUNG	11067653	8	2	193	10 55 091 1	KRAFTSTOFFVORFILTER AN
VERSCHRAUBUNG	11229464	3	1	193	10 55 091 1	KRAFTSTOFFVORFILTER AN
VERSCHRAUBUNG	11262806	10	1	53	11 26 557 2	MONTAGETEILE
VERSCHRAUBUNG	11910325	190	1	478	10 09 917 3	DOPPELWIRKZYL
VERSCHRAUBUNG	11926905	28	1	196	11 24 114 5	ANLAGE HARNSTOFF EINBAU
VERSCHRAUBUNG	11926906	26	5	196	11 24 114 5	ANLAGE HARNSTOFF EINBAU
VERSCHRAUBUNG	247000902	11	4	196	11 24 114 5	ANLAGE HARNSTOFF EINBAU
VERSCHRAUBUNG	247001802	613	2	626	10 51 973 8	SELBSTVERLADESYSTEM H
VERSCHRAUBUNG	247009202	649	6	14	11 29 618 6	OW HYDR
VERSCHRAUBUNG	247009202	606	2	76	11 24 773 5	AGGREGAT HYDR
VERSCHRAUBUNG	247009202	644	1	400	11 89 300 5	VERROHRUNG HYDR
VERSCHRAUBUNG	247009202	611	2	463	10 51 826 1	ANLENKSTUECK HYDR
VERSCHRAUBUNG	247009402	724	10	16	11 29 618 6	OW HYDR
VERSCHRAUBUNG	247009402	609	1	66	10 51 969 5	A-BOCK AUFRICHTZYL HYDR
VERSCHRAUBUNG	247009402	605	4	76	11 24 773 5	AGGREGAT HYDR
VERSCHRAUBUNG	247009402	610	1	321	10 51 968 7	HAUPT EZW HYDR
VERSCHRAUBUNG	247009402	605	2	344	10 55 216 1	VERROHRUNG HYDR
VERSCHRAUBUNG	247009702	612	13	12	11 29 618 6	OW HYDR
VERSCHRAUBUNG	247009702	608	1	66	10 51 969 5	A-BOCK AUFRICHTZYL HYDR
VERSCHRAUBUNG	247009702	602	10	76	11 24 773 5	AGGREGAT HYDR
VERSCHRAUBUNG	247009702	21	1	191	11 24 114 4	KRAFTSTOFFANLAGE
VERSCHRAUBUNG	247009702	604	1	344	10 55 216 1	VERROHRUNG HYDR
VERSCHRAUBUNG	247009702	603	4	398	11 89 300 5	VERROHRUNG HYDR
VERSCHRAUBUNG	247009702	711	1	446	11 26 260 6	WINDE 1 HYDR
VERSCHRAUBUNG	247009702	711	1	452	11 26 261 1	WINDE 2 HYDR
VERSCHRAUBUNG	247009702	610	3	463	10 51 826 1	ANLENKSTUECK HYDR
VERSCHRAUBUNG	247009702	604	1	573	10 51 726 2	VERROHRUNG HYDR
VERSCHRAUBUNG	247009702	701	1	636	11 89 408 3	VERROHRUNG HYDR
VERSCHRAUBUNG	247009902	675	5	14	11 29 618 6	OW HYDR
VERSCHRAUBUNG	247009902	610	7	76	11 24 773 5	AGGREGAT HYDR
VERSCHRAUBUNG	247009902	601	6	398	11 89 300 5	VERROHRUNG HYDR
VERSCHRAUBUNG	247010102	611	4	12	11 29 618 6	OW HYDR
VERSCHRAUBUNG	247010102	604	4	76	11 24 773 5	AGGREGAT HYDR
VERSCHRAUBUNG	247010102	609	2	463	10 51 826 1	ANLENKSTUECK HYDR
VERSCHRAUBUNG	247011602	610	1	12	11 29 618 6	OW HYDR
VERSCHRAUBUNG	247011602	307	1	76	11 24 773 5	AGGREGAT HYDR

Bezeichnung	Artikel	Pos.	Menge	Blatt	Baugruppe	Bezeichnung
VERSCHRAUBUNG	247011602	22	1	191	11 24 114 4	KRAFTSTOFFANLAGE
VERSCHRAUBUNG	247011602	613	2	398	11 89 300 5	VERROHRUNG HYDR
VERSCHRAUBUNG	247011602	603	1	463	10 51 826 1	ANLENKSTUECK HYDR
VERSCHRAUBUNG	247020902	654	3	14	11 29 618 6	OW HYDR
VERSCHRAUBUNG	247020902	316	1	76	11 24 773 5	AGGREGAT HYDR
VERSCHRAUBUNG	247027002	716	1	14	11 29 618 6	OW HYDR
VERSCHRAUBUNG	247027202	609	1	12	11 29 618 6	OW HYDR
VERSCHRAUBUNG	247027302	718	2	14	11 29 618 6	OW HYDR
VERSCHRAUBUNG	247027302	32	2	196	11 24 114 5	ANLAGE HARNSTOFF EINBAU
VERSCHRAUBUNG	247027302	602	4	398	11 89 300 5	VERROHRUNG HYDR
VERSCHRAUBUNG	247027402	606	1	463	10 51 826 1	ANLENKSTUECK HYDR
VERSCHRAUBUNG	247040302	680	1	14	11 29 618 6	OW HYDR
VERSCHRAUBUNG	247040902	739	2	16	11 29 618 6	OW HYDR
VERSCHRAUBUNG	247040902	34	2	196	11 24 114 5	ANLAGE HARNSTOFF EINBAU
VERSCHRAUBUNG	247041102	203	1	12	11 29 618 6	OW HYDR
VERSCHRAUBUNG	247041102	608	3	76	11 24 773 5	AGGREGAT HYDR
VERSCHRAUBUNG	247041102	608	4	398	11 89 300 5	VERROHRUNG HYDR
VERSCHRAUBUNG	247041402	607	3	76	11 24 773 5	AGGREGAT HYDR
VERSCHRAUBUNG	247041502	749	2	16	11 29 618 6	OW HYDR
VERSCHRAUBUNG	247041502	30	2	196	11 24 114 5	ANLAGE HARNSTOFF EINBAU
VERSCHRAUBUNG	247042402	681	4	14	11 29 618 6	OW HYDR
VERSCHRAUBUNG	247042402	611	6	398	11 89 300 5	VERROHRUNG HYDR
VERSCHRAUBUNG	247042402	605	1	626	10 51 973 8	SELBSTVERLADESYSTEM H
VERSCHRAUBUNG	247042402	607	1	659	10 51 728 1	VERROHRUNG HYDR
VERSCHRAUBUNG	247042502	746	2	16	11 29 618 6	OW HYDR
VERSCHRAUBUNG	247042702	607	1	12	11 29 618 6	OW HYDR
VERSCHRAUBUNG	247042702	605	2	463	10 51 826 1	ANLENKSTUECK HYDR
VERSCHRAUBUNG	247043102	606	2	12	11 29 618 6	OW HYDR
VERSCHRAUBUNG	247043102	614	2	76	11 24 773 5	AGGREGAT HYDR
VERSCHRAUBUNG	247043102	23	2	191	11 24 114 4	KRAFTSTOFFANLAGE
VERSCHRAUBUNG	247043202	615	2	66	10 51 969 5	A-BOCK AUFRICHTZYL HYDR
VERSCHRAUBUNG	247043502	613	2	76	11 24 773 5	AGGREGAT HYDR
VERSCHRAUBUNG	247044302	652	2	76	11 24 773 5	AGGREGAT HYDR
VERSCHRAUBUNG	247048802	625	6	12	11 29 618 6	OW HYDR
VERSCHRAUBUNG	247048802	215	2	463	10 51 826 1	ANLENKSTUECK HYDR
VERSCHRAUBUNG	247049002	618	1	12	11 29 618 6	OW HYDR
VERSCHRAUBUNG	247049002	33	2	196	11 24 114 5	ANLAGE HARNSTOFF EINBAU
VERSCHRAUBUNG	247049002	22	1	398	11 89 300 5	VERROHRUNG HYDR
VERSCHRAUBUNG	247049102	627	2	12	11 29 618 6	OW HYDR
VERSCHRAUBUNG	247049102	617	1	76	11 24 773 5	AGGREGAT HYDR
VERSCHRAUBUNG	247049102	204	2	463	10 51 826 1	ANLENKSTUECK HYDR
VERSCHRAUBUNG	247049202	631	1	14	11 29 618 6	OW HYDR
VERSCHRAUBUNG	247091002	302	1	75	11 24 773 5	AGGREGAT HYDR
VERSCHRAUBUNG	247105602	732	1	16	11 29 618 6	OW HYDR
VERSCHRAUBUNG	247108302	734	4	16	11 29 618 6	OW HYDR
VERSCHRAUBUNG	247108302	612	8	76	11 24 773 5	AGGREGAT HYDR
VERSCHRAUBUNG	247108302	24	4	191	11 24 114 4	KRAFTSTOFFANLAGE
VERSCHRAUBUNG	247108302	641	1	400	11 89 300 5	VERROHRUNG HYDR
VERSCHRAUBUNG	247112702	624	9	12	11 29 618 6	OW HYDR
VERSCHRAUBUNG	247112702	202	2	66	10 51 969 5	A-BOCK AUFRICHTZYL HYDR
VERSCHRAUBUNG	247112702	686	4	76	11 24 773 5	AGGREGAT HYDR
VERSCHRAUBUNG	247112702	603	2	344	10 55 216 1	VERROHRUNG HYDR
VERSCHRAUBUNG	247112702	201	2	463	10 51 826 1	ANLENKSTUECK HYDR
VERSCHRAUBUNG	247112702	706	2	619	10 51 971 2	SELBSTVERLADESYSTEM H
VERSCHRAUBUNG	247116402	605	3	12	11 29 618 6	OW HYDR
VERSCHRAUBUNG	247116402	607	3	463	10 51 826 1	ANLENKSTUECK HYDR
VERSCHRAUBUNG	247117302	752	15	16	11 29 618 6	OW HYDR
VERSCHRAUBUNG	247117302	616	1	66	10 51 969 5	A-BOCK AUFRICHTZYL HYDR
VERSCHRAUBUNG	247117302	628	1	76	11 24 773 5	AGGREGAT HYDR
VERSCHRAUBUNG	247117302	600	4	344	10 55 216 1	VERROHRUNG HYDR

Bezeichnung	Artikel	Pos.	Menge	Blatt	Baugruppe	Bezeichnung
VERSCHRAUBUNG	247117302	707	2	619	10 51 971 2	SELBSTVERLADESYSTEM H
VERSCHRAUBUNG	247117302	203	1	626	10 51 973 8	SELBSTVERLADESYSTEM H
VERSCHRAUBUNG	247117302	705	2	636	11 89 408 3	VERROHRUNG HYDR
VERSCHRAUBUNG	247117302	201	8	642	10 51 975 8	VERROHRUNG HYDR
VERSCHRAUBUNG	247117702	704	9	14	11 29 618 6	OW HYDR
VERSCHRAUBUNG	247117702	308	1	76	11 24 773 5	AGGREGAT HYDR
VERSCHRAUBUNG	247117702	35	1	174	11 24 114 0	KUEHLER EINBAU WASSER
VERSCHRAUBUNG	247117702	10	1	196	11 24 114 5	ANLAGE HARNSTOFF EINBAU
VERSCHRAUBUNG	247117702	204	4	344	10 55 216 1	VERROHRUNG HYDR
VERSCHRAUBUNG	247117702	632	1	400	11 89 300 5	VERROHRUNG HYDR
VERSCHRAUBUNG	247121102	727	1	16	11 29 618 6	OW HYDR
VERSCHRAUBUNG	247126202	735	5	16	11 29 618 6	OW HYDR
VERSCHRAUBUNG	247126202	641	5	76	11 24 773 5	AGGREGAT HYDR
VERSCHRAUBUNG	247126202	35	2	196	11 24 114 5	ANLAGE HARNSTOFF EINBAU
VERSCHRAUBUNG	247126202	610	3	398	11 89 300 5	VERROHRUNG HYDR
VERSCHRAUBUNG	247128402	626	8	12	11 29 618 6	OW HYDR
VERSCHRAUBUNG	247128402	627	6	76	11 24 773 5	AGGREGAT HYDR
VERSCHRAUBUNG	247128402	608	4	344	10 55 216 1	VERROHRUNG HYDR
VERSCHRAUBUNG	247128402	708	2	619	10 51 971 2	SELBSTVERLADESYSTEM H
VERSCHRAUBUNG	247128502	731	2	16	11 29 618 6	OW HYDR
VERSCHRAUBUNG	247128502	605	4	398	11 89 300 5	VERROHRUNG HYDR
VERSCHRAUBUNG	247128502	614	1	573	10 51 726 2	VERROHRUNG HYDR
VERSCHRAUBUNG	247128602	653	4	14	11 29 618 6	OW HYDR
VERSCHRAUBUNG	247128602	625	1	76	11 24 773 5	AGGREGAT HYDR
VERSCHRAUBUNG	247128602	16	1	196	11 24 114 5	ANLAGE HARNSTOFF EINBAU
VERSCHRAUBUNG	247128602	605	1	321	10 51 968 7	HAUPT EZW HYDR
VERSCHRAUBUNG	247128602	602	1	344	10 55 216 1	VERROHRUNG HYDR
VERSCHRAUBUNG	247128602	648	2	400	11 89 300 5	VERROHRUNG HYDR
VERSCHRAUBUNG	247138602	729	3	16	11 29 618 6	OW HYDR
VERSCHRAUBUNG	247138602	692	1	77	11 24 773 5	AGGREGAT HYDR
VERSCHRAUBUNG	247138602	19	2	196	11 24 114 5	ANLAGE HARNSTOFF EINBAU
VERSCHRAUBUNG	247138602	609	4	398	11 89 300 5	VERROHRUNG HYDR
VERSCHRAUBUNG	247142002	653	2	76	11 24 773 5	AGGREGAT HYDR
VERSCHRAUBUNG	247232702	660	2	14	11 29 618 6	OW HYDR
VERSCHRAUBUNG	247242302	629	11	12	11 29 618 6	OW HYDR
VERSCHRAUBUNG	247242302	317	1	76	11 24 773 5	AGGREGAT HYDR
VERSCHRAUBUNG	247242302	638	2	400	11 89 300 5	VERROHRUNG HYDR
VERSCHRAUBUNG	247261802	708	3	14	11 29 618 6	OW HYDR
VERSCHRAUBUNG	247261802	621	1	76	11 24 773 5	AGGREGAT HYDR
VERSCHRAUBUNG	470002414	700	1	456	91 90 239 14	LEITUNG HYDR
VERSCHRAUBUNG	470701414	691	1	77	11 24 773 5	AGGREGAT HYDR
VERSCHRAUBUNG	470905214	36	1	174	11 24 114 0	KUEHLER EINBAU WASSER
VERSCHRAUBUNG	470905714	37	3	174	11 24 114 0	KUEHLER EINBAU WASSER
VERSCHRAUBUNG	471004514	602	11	12	11 29 618 6	OW HYDR
VERSCHRAUBUNG	471004514	605	1	66	10 51 969 5	A-BOCK AUFRICHTZYL HYDR
VERSCHRAUBUNG	471004514	620	1	76	11 24 773 5	AGGREGAT HYDR
VERSCHRAUBUNG	471004514	617	6	400	11 89 300 5	VERROHRUNG HYDR
VERSCHRAUBUNG	471004514	703	2	619	10 51 971 2	SELBSTVERLADESYSTEM H
VERSCHRAUBUNG	471004514	611	1	626	10 51 973 8	SELBSTVERLADESYSTEM H
VERSCHRAUBUNG	471004514	605	2	659	10 51 728 1	VERROHRUNG HYDR
VERSCHRAUBUNG	471004614	619	2	76	11 24 773 5	AGGREGAT HYDR
VERSCHRAUBUNG	471004614	607	2	321	10 51 968 7	HAUPT EZW HYDR
VERSCHRAUBUNG	471004614	618	2	400	11 89 300 5	VERROHRUNG HYDR
VERSCHRAUBUNG	471004614	708	1	446	11 26 260 6	WINDE 1 HYDR
VERSCHRAUBUNG	471004614	708	1	452	11 26 261 1	WINDE 2 HYDR
VERSCHRAUBUNG	471007014	706	4	14	11 29 618 6	OW HYDR
VERSCHRAUBUNG	471007014	619	1	344	10 55 216 1	VERROHRUNG HYDR
VERSCHRAUBUNG	471007914	315	1	76	11 24 773 5	AGGREGAT HYDR
VERSCHRAUBUNG	471008014	677	3	76	11 24 773 5	AGGREGAT HYDR
VERSCHRAUBUNG	471008214	601	3	12	11 29 618 6	OW HYDR

Bezeichnung	Artikel	Pos.	Menge	Blatt	Baugruppe	Bezeichnung
VERSCHRAUBUNG	471008214	611	8	76	11 24 773 5	AGGREGAT HYDR
VERSCHRAUBUNG	471008214	612	8	398	11 89 300 5	VERROHRUNG HYDR
VERSCHRAUBUNG	471008214	709	1	446	11 26 260 6	WINDE 1 HYDR
VERSCHRAUBUNG	471008214	709	1	452	11 26 261 1	WINDE 2 HYDR
VERSCHRAUBUNG	471016401	590	2	79	11 24 682 0	VERTEILERGETRIEBE
VERSCHRAUBUNG	471030508	600	3	12	11 29 618 6	OW HYDR
VERSCHRAUBUNG	471030508	678	1	76	11 24 773 5	AGGREGAT HYDR
VERSCHRAUBUNG	471030708	737	1	16	11 29 618 6	OW HYDR
VERSCHRAUBUNG	471030708	710	1	446	11 26 260 6	WINDE 1 HYDR
VERSCHRAUBUNG	471030708	710	1	452	11 26 261 1	WINDE 2 HYDR
VERSCHRAUBUNG	471031108	672	1	76	11 24 773 5	AGGREGAT HYDR
VERSCHRAUBUNG	471031108	654	1	400	11 89 300 5	VERROHRUNG HYDR
VERSCHRAUBUNG	471031308	632	2	76	11 24 773 5	AGGREGAT HYDR
VERSCHRAUBUNG	471031308	616	2	400	11 89 300 5	VERROHRUNG HYDR
VERSCHRAUBUNG	471031508	631	3	76	11 24 773 5	AGGREGAT HYDR
VERSCHRAUBUNG	471031508	31	2	196	11 24 114 5	ANLAGE HARNSTOFF EINBAU
VERSCHRAUBUNG	471031808	680	2	76	11 24 773 5	AGGREGAT HYDR
VERSCHRAUBUNG	471032108	610	2	626	10 51 973 8	SELBSTVERLADESYSTEM H
VERSCHRAUBUNG	471032608	622	1	12	11 29 618 6	OW HYDR
VERSCHRAUBUNG	471032608	604	2	66	10 51 969 5	A-BOCK AUFRICHTZYL HYDR
VERSCHRAUBUNG	471032608	615	6	398	11 89 300 5	VERROHRUNG HYDR
VERSCHRAUBUNG	471032608	606	2	477	10 51 959 1	VERROHRUNG HYDR
VERSCHRAUBUNG	471032608	603	8	642	10 51 975 8	VERROHRUNG HYDR
VERSCHRAUBUNG	471032608	600	1	647	10 55 459 4	VERROHRUNG HYDR
VERSCHRAUBUNG	471032708	658	4	14	11 29 618 6	OW HYDR
VERSCHRAUBUNG	471032708	603	2	66	10 51 969 5	A-BOCK AUFRICHTZYL HYDR
VERSCHRAUBUNG	471032708	600	24	398	11 89 300 5	VERROHRUNG HYDR
VERSCHRAUBUNG	471032708	627	2	477	10 51 959 1	VERROHRUNG HYDR
VERSCHRAUBUNG	471032708	704	2	619	10 51 971 2	SELBSTVERLADESYSTEM H
VERSCHRAUBUNG	471032708	703	8	636	11 89 408 3	VERROHRUNG HYDR
VERSCHRAUBUNG	471032708	609	1	659	10 51 728 1	VERROHRUNG HYDR
VERSCHRAUBUNG	471032808	621	27	12	11 29 618 6	OW HYDR
VERSCHRAUBUNG	471032808	630	3	76	11 24 773 5	AGGREGAT HYDR
VERSCHRAUBUNG	471032808	609	3	321	10 51 968 7	HAUPT EZW HYDR
VERSCHRAUBUNG	471032808	622	2	400	11 89 300 5	VERROHRUNG HYDR
VERSCHRAUBUNG	471032808	701	1	456	91 90 239 14	LEITUNG HYDR
VERSCHRAUBUNG	471032808	600	1	659	10 51 728 1	VERROHRUNG HYDR
VERSCHRAUBUNG	471032908	616	1	12	11 29 618 6	OW HYDR
VERSCHRAUBUNG	471033014	629	1	76	11 24 773 5	AGGREGAT HYDR
VERSCHRAUBUNG	471033014	651	2	400	11 89 300 5	VERROHRUNG HYDR
VERSCHRAUBUNG	471033014	602	2	573	10 51 726 2	VERROHRUNG HYDR
VERSCHRAUBUNG	471033114	707	1	14	11 29 618 6	OW HYDR
VERSCHRAUBUNG	471033214	722	2	16	11 29 618 6	OW HYDR
VERSCHRAUBUNG	471033214	636	1	400	11 89 300 5	VERROHRUNG HYDR
VERSCHRAUBUNG	471033214	608	3	463	10 51 826 1	ANLENKSTUECK HYDR
VERSCHRAUBUNG	471033214	605	3	477	10 51 959 1	VERROHRUNG HYDR
VERSCHRAUBUNG	471033214	603	2	573	10 51 726 2	VERROHRUNG HYDR
VERSCHRAUBUNG	471033214	709	2	619	10 51 971 2	SELBSTVERLADESYSTEM H
VERSCHRAUBUNG	471033214	704	1	636	11 89 408 3	VERROHRUNG HYDR
VERSCHRAUBUNG	471033314	606	1	321	10 51 968 7	HAUPT EZW HYDR
VERSCHRAUBUNG	471033414	725	1	16	11 29 618 6	OW HYDR
VERSCHRAUBUNG	471033614	738	1	16	11 29 618 6	OW HYDR
VERSCHRAUBUNG	471034414	726	2	16	11 29 618 6	OW HYDR
VERSCHRAUBUNG	471034414	612	2	344	10 55 216 1	VERROHRUNG HYDR
VERSCHRAUBUNG	471034414	604	2	463	10 51 826 1	ANLENKSTUECK HYDR
VERSCHRAUBUNG	471034708	672	4	14	11 29 618 6	OW HYDR
VERSCHRAUBUNG	471034708	637	1	76	11 24 773 5	AGGREGAT HYDR
VERSCHRAUBUNG	471034714	25	2	191	11 24 114 4	KRAFTSTOFFANLAGE
VERSCHRAUBUNG	471036014	652	2	400	11 89 300 5	VERROHRUNG HYDR
VERSCHRAUBUNG	471039408	612	1	321	10 51 968 7	HAUPT EZW HYDR

Bezeichnung	Artikel	Pos.	Menge	Blatt	Baugruppe	Bezeichnung
VERSCHRAUBUNG	471039408	611	2	344	10 55 216 1	VERROHRUNG HYDR
VERSCHRAUBUNG	471039708	618	2	344	10 55 216 1	VERROHRUNG HYDR
VERSCHRAUBUNG	471039708	600	1	573	10 51 726 2	VERROHRUNG HYDR
VERSCHRAUBUNG	471039908	635	3	76	11 24 773 5	AGGREGAT HYDR
VERSCHRAUBUNG	471039908	655	2	400	11 89 300 5	VERROHRUNG HYDR
VERSCHRAUBUNG	471100114	617	3	12	11 29 618 6	OW HYDR
VERSCHRAUBUNG	471100114	604	2	477	10 51 959 1	VERROHRUNG HYDR
VERSCHRAUBUNG	471100414	608	2	12	11 29 618 6	OW HYDR
VERSCHRAUBUNG	471100614	620	2	400	11 89 300 5	VERROHRUNG HYDR
VERSCHRAUBUNG	471100714	756	1	16	11 29 618 6	OW HYDR
VERSCHRAUBUNG	471100714	603	1	477	10 51 959 1	VERROHRUNG HYDR
VERSCHRAUBUNG	472531508	723	1	16	11 29 618 6	OW HYDR
VERSCHRAUBUNG	472531508	624	2	477	10 51 959 1	VERROHRUNG HYDR
VERSCHRAUBUNG	472531508	608	3	626	10 51 973 8	SELBSTVERLADESYSTEM H
VERSCHRAUBUNG	473210214	632	1	477	10 51 959 1	VERROHRUNG HYDR
VERSCHRAUBUNG	473210214	607	3	626	10 51 973 8	SELBSTVERLADESYSTEM H
VERSCHRAUBUNG	473210214	700	1	636	11 89 408 3	VERROHRUNG HYDR
VERSCHRAUBUNG	473231214	633	1	477	10 51 959 1	VERROHRUNG HYDR
VERSCHRAUBUNG	474001214	760	1	16	11 29 618 6	OW HYDR
VERSCHRAUBUNG	474002314	620	4	12	11 29 618 6	OW HYDR
VERSCHRAUBUNG	474002414	744	2	16	11 29 618 6	OW HYDR
VERSCHRAUBUNG	474002414	614	4	398	11 89 300 5	VERROHRUNG HYDR
VERSCHRAUBUNG	474032614	628	3	12	11 29 618 6	OW HYDR
VERSCHRAUBUNG	474032614	602	4	463	10 51 826 1	ANLENKSTUECK HYDR
VERSCHRAUBUNG	474032614	600	8	477	10 51 959 1	VERROHRUNG HYDR
VERSCHRAUBUNG	474032714	650	2	14	11 29 618 6	OW HYDR
VERSCHRAUBUNG	474032914	636	2	14	11 29 618 6	OW HYDR
VERSCHRAUBUNG	474033014	719	4	14	11 29 618 6	OW HYDR
VERSCHRAUBUNG	474033014	647	8	400	11 89 300 5	VERROHRUNG HYDR
VERSCHRAUBUNG	474033014	714	2	446	11 26 260 6	WINDE 1 HYDR
VERSCHRAUBUNG	474033014	714	2	452	11 26 261 1	WINDE 2 HYDR
VERSCHRAUBUNG	474033014	601	4	463	10 51 826 1	ANLENKSTUECK HYDR
VERSCHRAUBUNG	475002514	628	2	477	10 51 959 1	VERROHRUNG HYDR
VERSCHRAUBUNG	475033014	609	3	626	10 51 973 8	SELBSTVERLADESYSTEM H
VERSCHRAUBUNG	475033614	619	1	477	10 51 959 1	VERROHRUNG HYDR
VERSCHRAUBUNG	475501414	635	2	14	11 29 618 6	OW HYDR
VERSCHRAUBUNG	475501414	604	4	398	11 89 300 5	VERROHRUNG HYDR
VERSCHRAUBUNG	475501914	685	1	76	11 24 773 5	AGGREGAT HYDR
VERSCHRAUBUNG	475501914	606	1	626	10 51 973 8	SELBSTVERLADESYSTEM H
VERSCHRAUBUNG	475502514	625	4	400	11 89 300 5	VERROHRUNG HYDR
VERSCHRAUBUNG	475503314	212	2	463	10 51 826 1	ANLENKSTUECK HYDR
VERSCHRAUBUNG	476608008	39	1	174	11 24 114 0	KUEHLER EINBAU WASSER
VERSCHRAUBUNG	477102814	57	2	196	11 24 114 5	ANLAGE HARNSTOFF EINBAU
VERSCHRAUBUNG	477400314	690	2	77	11 24 773 5	AGGREGAT HYDR
VERSCHRAUBUNG	477400314	702	1	456	91 90 239 14	LEITUNG HYDR
VERSCHRAUBUNG	477400414	673	1	477	10 51 959 1	VERROHRUNG HYDR
VERSCHRAUBUNG	477400414	605	8	642	10 51 975 8	VERROHRUNG HYDR
VERSCHRAUBUNG	477400614	208	2	463	10 51 826 1	ANLENKSTUECK HYDR
VERSCHRAUBUNG	477400714	633	2	14	11 29 618 6	OW HYDR
VERSCHRAUBUNG	477400814	624	4	344	10 55 216 1	VERROHRUNG HYDR
VERSCHRAUBUNG	477401014	202	4	463	10 51 826 1	ANLENKSTUECK HYDR
VERSCHRAUBUNG	477700114	639	2	14	11 29 618 6	OW HYDR
VERSCHRAUBUNG	477700114	655	1	76	11 24 773 5	AGGREGAT HYDR
VERSCHRAUBUNG	477700114	214	2	463	10 51 826 1	ANLENKSTUECK HYDR
VERSCHRAUBUNG	477700214	619	1	12	11 29 618 6	OW HYDR
VERSCHRAUBUNG	477700214	23	1	398	11 89 300 5	VERROHRUNG HYDR
VERSCHRAUBUNG	477700414	689	2	77	11 24 773 5	AGGREGAT HYDR
VERSCHRAUBUNG	477700414	703	1	456	91 90 239 14	LEITUNG HYDR
VERSCHRAUBUNG	477700514	638	6	14	11 29 618 6	OW HYDR
VERSCHRAUBUNG	477700514	213	2	463	10 51 826 1	ANLENKSTUECK HYDR

Bezeichnung	Artikel	Pos.	Menge	Blatt	Baugruppe	Bezeichnung
VERSCHRAUBUNG	477700514	202	1	477	10 51 959 1	VERROHRUNG HYDR
VERSCHRAUBUNG	477700514	606	8	642	10 51 975 8	VERROHRUNG HYDR
VERSCHRAUBUNG	477700814	634	1	14	11 29 618 6	OW HYDR
VERSCHRAUBUNG	477701114	207	2	463	10 51 826 1	ANLENKSTUECK HYDR
VERSCHRAUBUNG	477701414	632	2	14	11 29 618 6	OW HYDR
VERSCHRAUBUNG	477701514	625	4	344	10 55 216 1	VERROHRUNG HYDR
VERSCHRAUBUNG	477701814	211	4	463	10 51 826 1	ANLENKSTUECK HYDR
VERSCHRAUBUNG	477704514	78	1	350	90 01 376 2	DREHWERKANTRIEB
VERSCHRAUBUNG	477704514	650	1	400	11 89 300 5	VERROHRUNG HYDR
VERSCHRAUBUNG	477704614	720	3	14	11 29 618 6	OW HYDR
VERSCHRAUBUNG	477704614	19	1	43	10 56 070 1	TANK HYDR KPL
VERSCHRAUBUNG	477704614	17	5	47	10 56 073 3	KRAFTSTOFFTANK KPL
VERSCHRAUBUNG	477704614	300	1	75	11 24 773 5	AGGREGAT HYDR
VERSCHRAUBUNG	477704914	306	1	76	11 24 773 5	AGGREGAT HYDR
VERSCHRAUBUNG	477704914	32	1	170	10 57 532 2	ANSAUGROHR OEL KPL
VERSCHRAUBUNG	477704914	38	4	174	11 24 114 0	KUEHLER EINBAU WASSER
VERSCHRAUBUNG	477704914	64	2	186	11 24 114 2	ANSAUGANLAGE LUFT
VERSCHRAUBUNG	477705114	202	1	321	10 51 968 7	HAUPT EZW HYDR
VERSCHRAUBUNG	477705214	58	1	196	11 24 114 5	ANLAGE HARNSTOFF EINBAU
VERSCHRAUBUNG	481930314	612	1	626	10 51 973 8	SELBSTVERLADESYSTEM H
VERSCHRAUBUNG	481930414	630	3	12	11 29 618 6	OW HYDR
VERSCHRAUBUNG	481930414	624	2	400	11 89 300 5	VERROHRUNG HYDR
VERSCHRAUBUNG	481930414	704	1	456	91 90 239 14	LEITUNG HYDR
VERSCHRAUBUNG	481930514	703	1	446	11 26 260 6	WINDE 1 HYDR
VERSCHRAUBUNG	481930514	703	1	452	11 26 261 1	WINDE 2 HYDR
VERSCHRAUBUNG	481930614	622	1	477	10 51 959 1	VERROHRUNG HYDR
VERSCHRAUBUNG	481930714	604	1	626	10 51 973 8	SELBSTVERLADESYSTEM H
VERSCHRAUBUNG	481931114	761	1	16	11 29 618 6	OW HYDR
VERSCHRAUBUNG	481931614	687	1	77	11 24 773 5	AGGREGAT HYDR
VERSCHRAUBUNG	481933014	623	4	400	11 89 300 5	VERROHRUNG HYDR
VERSCHRAUBUNG	481933614	319	1	76	11 24 773 5	AGGREGAT HYDR
VERSCHRAUBUNG	482330814	730	1	16	11 29 618 6	OW HYDR
VERSCHRAUBUNG	482330814	675	1	76	11 24 773 5	AGGREGAT HYDR
VERSCHRAUBUNG	482331114	603	3	626	10 51 973 8	SELBSTVERLADESYSTEM H
VERSCHRAUBUNG	482331914	721	3	16	11 29 618 6	OW HYDR
VERSCHRAUBUNG	482331914	600	2	463	10 51 826 1	ANLENKSTUECK HYDR
VERSCHRAUBUNG	482430314	693	1	14	11 29 618 6	OW HYDR
VERSCHRAUBUNG	482430314	201	1	344	10 55 216 1	VERROHRUNG HYDR
VERSCHRAUBUNG	482430614	606	2	398	11 89 300 5	VERROHRUNG HYDR
VERSCHRAUBUNG	482431214	602	1	626	10 51 973 8	SELBSTVERLADESYSTEM H
VERSCHRAUBUNG	482431314	204	1	12	11 29 618 6	OW HYDR
VERSCHRAUBUNG	482431314	643	2	76	11 24 773 5	AGGREGAT HYDR
VERSCHRAUBUNG	482431314	705	1	446	11 26 260 6	WINDE 1 HYDR
VERSCHRAUBUNG	482431314	705	1	452	11 26 261 1	WINDE 2 HYDR
VERSCHRAUBUNG	482431414	706	1	446	11 26 260 6	WINDE 1 HYDR
VERSCHRAUBUNG	482431414	706	1	452	11 26 261 1	WINDE 2 HYDR
VERSCHRAUBUNG	482431514	671	1	477	10 51 959 1	VERROHRUNG HYDR
VERSCHRAUBUNG	482431714	623	4	344	10 55 216 1	VERROHRUNG HYDR
VERSCHRAUBUNG	482530814	755	2	16	11 29 618 6	OW HYDR
VERSCHRAUBUNG	482530814	660	1	76	11 24 773 5	AGGREGAT HYDR
VERSCHRAUBUNG	482530914	736	1	16	11 29 618 6	OW HYDR
VERSCHRAUBUNG	482530914	301	2	75	11 24 773 5	AGGREGAT HYDR
VERSCHRAUBUNG	482531614	615	1	12	11 29 618 6	OW HYDR
VERSCHRAUBUNG	482531814	652	2	14	11 29 618 6	OW HYDR
VERSCHRAUBUNG	482531814	649	4	400	11 89 300 5	VERROHRUNG HYDR
VERSCHRAUBUNG	485430714	748	1	16	11 29 618 6	OW HYDR
VERSCHRAUBUNG	485431214	714	2	14	11 29 618 6	OW HYDR
VERSCHRAUBUNG	485431214	683	3	76	11 24 773 5	AGGREGAT HYDR
VERSCHRAUBUNG	485431314	666	4	14	11 29 618 6	OW HYDR
VERSCHRAUBUNG	485431414	205	1	12	11 29 618 6	OW HYDR

Bezeichnung	Artikel	Pos.	Menge	Blatt	Baugruppe	Bezeichnung
VERSCHRAUBUNG	485432814	759	1	16	11 29 618 6	OW HYDR
VERSCHRAUBUNG	485433314	684	1	76	11 24 773 5	AGGREGAT HYDR
VERSCHRAUBUNG	485433314	713	2	446	11 26 260 6	WINDE 1 HYDR
VERSCHRAUBUNG	485433314	713	2	452	11 26 261 1	WINDE 2 HYDR
VERSCHRAUBUNG	485433314	613	8	477	10 51 959 1	VERROHRUNG HYDR
VERSCHRAUBUNG	485433314	615	2	573	10 51 726 2	VERROHRUNG HYDR
VERSCHRAUBUNG	485433314	710	2	619	10 51 971 2	SELBSTVERLADESYSTEM H
VERSCHRAUBUNG	485433414	758	1	16	11 29 618 6	OW HYDR
VERSCHRAUBUNG	485433414	705	1	456	91 90 239 14	LEITUNG HYDR
VERSCHRAUBUNG	485433414	629	2	477	10 51 959 1	VERROHRUNG HYDR
VERSCHRAUBUNG	485433514	610	1	66	10 51 969 5	A-BOCK AUFRICHTZYL HYDR
VERSCHRAUBUNG	485433514	630	1	477	10 51 959 1	VERROHRUNG HYDR
VERSCHRAUBUNG	485434214	747	1	16	11 29 618 6	OW HYDR
VERSCHRAUBUNG	485435014	651	2	14	11 29 618 6	OW HYDR
VERSCHRAUBUNG	485435714	713	1	14	11 29 618 6	OW HYDR
VERSCHRAUBUNG	485436414	629	2	400	11 89 300 5	VERROHRUNG HYDR
VERSCHRAUBUNG	485436414	617	1	573	10 51 726 2	VERROHRUNG HYDR
VERSCHRAUBUNG	485437514	313	1	76	11 24 773 5	AGGREGAT HYDR
VERSCHRAUBUNG	491033414	601	1	626	10 51 973 8	SELBSTVERLADESYSTEM H
VERSCHRAUBUNG	491101214	757	1	16	11 29 618 6	OW HYDR
VERSCHRAUBUNG	4981232	1	2	248	10 14 179 0	ANSCHLUSSSTUECK VORM.
VERSCHRAUBUNG	4981235	3	1	215	10 14 591 9	OELMESSSTAB MIT ROHR
VERSCHRAUBUNG	4981235	10	1	268	10 14 013 6	ATL-ANBAU
VERSCHRAUBUNG	510701214	745	1	16	11 29 618 6	OW HYDR
VERSCHRAUBUNG	510701314	677	2	14	11 29 618 6	OW HYDR
VERSCHRAUBUNG	510701914	711	2	14	11 29 618 6	OW HYDR
VERSCHRAUBUNG	510702014	742	1	16	11 29 618 6	OW HYDR
VERSCHRAUBUNG	510702414	712	1	14	11 29 618 6	OW HYDR
VERSCHRAUBUNG	510702414	702	1	446	11 26 260 6	WINDE 1 HYDR
VERSCHRAUBUNG	510703914	740	1	16	11 29 618 6	OW HYDR
VERSCHRAUBUNG	510704614	664	1	14	11 29 618 6	OW HYDR
VERSCHRAUBUNG	510709114	600	1	626	10 51 973 8	SELBSTVERLADESYSTEM H
VERSCHRAUBUNG	510709214	679	1	76	11 24 773 5	AGGREGAT HYDR
VERSCHRAUBUNG	592286514	36	1	372	10 35 008 0	KABINE
VERSCHRAUBUNG	592286514	11	5	376	10 35 007 6	SCHIEBETUER
VERSCHRAUBUNG	7021521	19	1	268	10 14 013 6	ATL-ANBAU
VERSCHRAUBUNG	7027665	10	1	217	10 14 671 6	OELLEITUNG VORM.
VERSCHRAUBUNG	7362091	603	12	12	11 29 618 6	OW HYDR
VERSCHRAUBUNG	7362091	614	1	66	10 51 969 5	A-BOCK AUFRICHTZYL HYDR
VERSCHRAUBUNG	7362091	314	1	76	11 24 773 5	AGGREGAT HYDR
VERSCHRAUBUNG	7362091	637	2	400	11 89 300 5	VERROHRUNG HYDR
VERSCHRAUBUNG	7365616	653	2	400	11 89 300 5	VERROHRUNG HYDR
VERSCHRAUBUNG	7367776	613	12	12	11 29 618 6	OW HYDR
VERSCHRAUBUNG	7367776	603	4	76	11 24 773 5	AGGREGAT HYDR
VERSCHRAUBUNG	7367776	611	1	321	10 51 968 7	HAUPT EZW HYDR
VERSCHRAUBUNG	7367776	621	4	400	11 89 300 5	VERROHRUNG HYDR
VERSCHRAUBUNG	7367776	704	1	446	11 26 260 6	WINDE 1 HYDR
VERSCHRAUBUNG	7367776	704	1	452	11 26 261 1	WINDE 2 HYDR
VERSCHRAUBUNG	7367776	614	1	477	10 51 959 1	VERROHRUNG HYDR
VERSCHRAUBUNG	7367986	670	3	14	11 29 618 6	OW HYDR
VERSCHRAUBUNG	7403569	202	3	344	10 55 216 1	VERROHRUNG HYDR
VERSCHRAUBUNG	7407098	608	8	477	10 51 959 1	VERROHRUNG HYDR
VERSCHRAUBUNG	7407098	616	2	573	10 51 726 2	VERROHRUNG HYDR
VERSCHRAUBUNG	7407108	305	1	76	11 24 773 5	AGGREGAT HYDR
VERSCHRAUBUNG	7407108	603	1	321	10 51 968 7	HAUPT EZW HYDR
VERSCHRAUBUNG	7407108	707	1	446	11 26 260 6	WINDE 1 HYDR
VERSCHRAUBUNG	7407108	707	1	452	11 26 261 1	WINDE 2 HYDR
VERSCHRAUBUNG	7410455	640	2	14	11 29 618 6	OW HYDR
VERSCHRAUBUNG	7410455	643	8	400	11 89 300 5	VERROHRUNG HYDR
VERSCHRAUBUNG	7617268	703	13	14	11 29 618 6	OW HYDR

Bezeichnung	Artikel	Pos.	Menge	Blatt	Baugruppe	Bezeichnung
VERSCHRAUBUNG	7617268	612	1	66	10 51 969 5	A-BOCK AUFRICHTZYL HYDR
VERSCHRAUBUNG	7617268	676	3	76	11 24 773 5	AGGREGAT HYDR
VERSCHRAUBUNG	7617268	613	1	321	10 51 968 7	HAUPT EZW HYDR
VERSCHRAUBUNG	7617268	628	6	400	11 89 300 5	VERROHRUNG HYDR
VERSCHRAUBUNG	7617268	602	3	659	10 51 728 1	VERROHRUNG HYDR
VERSCHRAUBUNG	7617354	611	1	66	10 51 969 5	A-BOCK AUFRICHTZYL HYDR
VERSCHRAUBUNG	7617354	634	11	400	11 89 300 5	VERROHRUNG HYDR
VERSCHRAUBUNG	7617354	611	7	477	10 51 959 1	VERROHRUNG HYDR
VERSCHRAUBUNG	7617354	702	4	619	10 51 971 2	SELBSTVERLADESYSTEM H
VERSCHRAUBUNG	7617354	601	1	647	10 55 459 4	VERROHRUNG HYDR
VERSCHRAUBUNG	7617354	608	1	659	10 51 728 1	VERROHRUNG HYDR
VERSCHRAUBUNG	7617460	705	1	14	11 29 618 6	OW HYDR
VERSCHRAUBUNG	7617460	613	1	66	10 51 969 5	A-BOCK AUFRICHTZYL HYDR
VERSCHRAUBUNG	7617460	635	2	400	11 89 300 5	VERROHRUNG HYDR
VERSCHRAUBUNG	7617460	626	2	477	10 51 959 1	VERROHRUNG HYDR
VERSCHRAUBUNG	7617461	673	3	14	11 29 618 6	OW HYDR
VERSCHRAUBUNG	7617461	600	1	66	10 51 969 5	A-BOCK AUFRICHTZYL HYDR
VERSCHRAUBUNG	7617461	633	3	400	11 89 300 5	VERROHRUNG HYDR
VERSCHRAUBUNG	7617461	623	2	477	10 51 959 1	VERROHRUNG HYDR
VERSCHRAUBUNG	7617461	700	2	619	10 51 971 2	SELBSTVERLADESYSTEM H
VERSCHRAUBUNG	7617494	678	2	14	11 29 618 6	OW HYDR
VERSCHRAUBUNG	7617494	303	1	76	11 24 773 5	AGGREGAT HYDR
VERSCHRAUBUNG	7622060	712	2	446	11 26 260 6	WINDE 1 HYDR
VERSCHRAUBUNG	7622060	712	2	452	11 26 261 1	WINDE 2 HYDR
VERSCHRAUBUNG	790259414	612	1	573	10 51 726 2	VERROHRUNG HYDR
VERSCHRAUBUNG	790453814	614	1	12	11 29 618 6	OW HYDR
VERSCHRAUBUNG	790453814	648	3	76	11 24 773 5	AGGREGAT HYDR
VERSCHRAUBUNG KPL	11253240	900	1	102	90 74 418	REGELVENTIL
VERSTAERKUNGSPLATTE	10350084	11	4	473	99 34 198 14	SCHILD LIEBHERR
VERSTELLKOLBEN	10287733	1	1	158	10 28 766 5	VERSTELLTEIL
VERSTELLTEIL	10287665	2	1	156	11 21 593 6	PUMPENELEMENT
VERSTELLUNG	11219905	2	1	80	10 53 430 7	V.PUMPE
VERSTELLUNG	11224738	2	1	403	51 24 059 14	V.MOTOR
VERTEILERBLOCK	10151825	5	1	245	10 14 333 9	KRAFTSTOFFLEITUNGEN
VERTEILERGETRIEBE	11246820	1	1	75	11 24 773 5	AGGREGAT HYDR
VERZURRUNG BALLAST	992980314	13	1	314	99 23 386 14	BALLASTGEWICHT ANORD
VERZURRUNG OW	991804114	13	1	393	10 51 969 6	VERBINDUNG OW UW
VIDEOUEBERWACHUNGSANL	10580647	11	1	651	11 89 400 8	VIDEOUEBERWACHUNGSANL
VIDEOUEBERWACHUNGSANL	11894008	704	1	3	01 38 362 14	LR 1300 SX
VIERKANTROHR	10557117	5	1	624	11 23 619 7	SELBSTVERLADESYSTEM NR
VIERKANTROHR	11278507	1	1	521	11 28 357 6	MONTAGETEILE
VIERLIPPENDICHTUNG	10099037	1	24	18	10 52 459 5	DS
VIERLIPPENDICHTUNG	11301682	2	10	18	10 52 459 5	DS
VORREIBER	10581486	15	1	300	10 57 940 0	TUER
VORSCHLAGHAMMER 5000G	885040114	13	1	455	10 56 183 8	WERKZEUG
WAELZLAGER	10574043	3	1	539	11 27 463 8	AUFHAENGUNG
WAELZLAGER	11274832	3	1	545	11 27 480 1	AUFHAENGUNG
WAERMETAUSCHER	10446225	14	1	75	11 24 773 5	AGGREGAT HYDR
WAERMETAUSCHER	10512662	40	1	384	59 22 930 14	KLIMAGERAET
WAERMETAUSCHER	11236707	1	1	663	11 21 750 0	VERFLUESSIGER
WARNLICHT EL NRS	11215298	3	1	590	11 21 546 1	HELILEUCHTE NRS
WARTUNGSSCHALTER	11060522	20	1	186	11 24 114 2	ANSAUGANLAGE LUFT
WASSERPUMPE MIT BEFEST.	10142734	370	1	202	10 14 032 7	DIESELMOTOR
WASSERPUMPE VORM.	11354498	1	1	259	10 14 273 4	WASSERPUMPE MIT BEFEST.
WASSERSAMMELLEITUNG	10146018	1	1	264	10 14 601 2	WASSERSAMMELLEITUNG K
WASSERSAMMELLEITUNG K	10146012	388	1	202	10 14 032 7	DIESELMOTOR
WASSERSONDE	10331335	13	1	194	10 30 300 7	KRAFTSTOFFVORFILTER
WASSERVENTIL	10584671	50	1	384	59 22 930 14	KLIMAGERAET
WASSERVENTIL	11082158	12	2	196	11 24 114 5	ANLAGE HARNSTOFF EINBAU
WASSERVENTIL	592293114	51	1	385	10 58 467 1	WASSERVENTIL

Bezeichnung	Artikel	Pos.	Menge	Blatt	Baugruppe	Bezeichnung
WASSERWAAGE	714000808	5	1	390	97 07 857 03	LIBELLE EINBAU
WASSERWAAGE	714000808	12	1	639	11 89 568 6	SELBSTVERLADESYSTEM NR
WECHSELFILTER	10297295	1	2	233	10 14 294 2	SCHMIEROELFILTER ANBAU
WECHSELVENTIL	10124239	4	1	131	10 14 131 6	ANSCHLUSSPLATTE VORM.
WECHSELVENTIL	10446566	14	1	405	11 22 473 8	VERSTELLUNG
WECHSELVENTIL	11067305	6	1	85	11 21 991 0	PUMPENGEHAEUSE
WECHSELVENTIL	11267447	1	1	91	11 06 730 5	WECHSELVENTIL
WECHSELVENTIL	511491914	7	2	8	11 29 618 6	OW HYDR
WECHSELVENTIL	511491914	11	2	398	11 89 300 5	VERROHRUNG HYDR
WECHSLERRELAIS	630121508	83	1	360	10 55 963 5	SCHALTSCHR X1
WEGESCHIEBER	10224607	2	1	636	11 89 408 3	VERROHRUNG HYDR
WEGESCHIEBER	510403414	14	4	398	11 89 300 5	VERROHRUNG HYDR
WEGEVENTIL	10540182	230	1	346	51 14 347 14	DW SICHERUNGSBLOCK
WEGEVENTIL	10591435	8	1	17	10 35 148 6	VENTILBLOCK
WEGEVENTIL	11223305	2	2	21	59 21 458 14	VENTILBLOCK
WEGEVENTIL	11229184	7	1	17	10 35 148 6	VENTILBLOCK
WEGEVENTIL	11233727	1	1	68	10 22 540 8	VENTILBLOCK
WEGEVENTIL	11286481	2	2	8	11 29 618 6	OW HYDR
WEGEVENTIL	510427214	6	2	17	10 35 148 6	VENTILBLOCK
WEGEVENTIL	510427214	5	1	573	10 51 726 2	VERROHRUNG HYDR
WEGEVENTIL	510429214	4	1	477	10 51 959 1	VERROHRUNG HYDR
WEGEVENTIL	511432714	11	5	8	11 29 618 6	OW HYDR
WEGEVENTIL	511432714	3	1	321	10 51 968 7	HAUPT EZW HYDR
WEGEVENTIL	511480614	2	1	647	10 55 459 4	VERROHRUNG HYDR
WEGFAHRSPERRE	10663904	32	1	368	11 26 095 7	STEUERSTAND RE
WELLE	540272014	30	1	580	54 02 703 14	FLANSCH KPL
WELLENDICHTRING	710069514	20	1	146	11 22 127 4	PUMPENELEMENT
WELLENDICHTRING	710069514	20	1	153	10 35 161 0	DS KPL
WELLENDICHTRING	790246414	20	1	156	11 21 593 6	PUMPENELEMENT
WELLENDICHTRING	790444414	50	1	339	99 04 645 14	ANTRIEB
WELLENDICHTRING	790563914	10	1	403	51 24 059 14	V.MOTOR
WELLROHR	10227531	71	6	197	11 24 114 5	ANLAGE HARNSTOFF EINBAU
WERKZEUG	10560228	1	1	455	10 56 183 8	WERKZEUG
WERKZEUG	10561838	1	1	454	10 56 187 5	WERKZEUGAUSRUESTUNG
WERKZEUGAUSRUESTUNG	10561875	50	1	2	01 38 362 14	LR 1300 SX
WERKZEUGKASTEN	790042514	2	1	455	10 56 183 8	WERKZEUG
WIEGE	11219922	2	1	81	11 21 990 2	TRIEBWERK
WINDE	10530398	10	1	435	11 22 050 0	WINDEN EINBAU
WINDE	10530398	10	1	450	11 22 050 1	WINDEN EINBAU
WINDE	10551563	10	1	320	10 51 968 6	EZW OW EINBAU KPL
WINDE	592069414	27	1	571	10 51 743 9	SEILEINZIEHWINDE KPL NRS
WINDE 1 EL	11216342	3	1	434	11 26 260 5	WINDE 1 KRAN
WINDE 1 EL	11216342	3	1	449	11 26 261 0	WINDE 2 KRAN
WINDE 1 HYDR	11262606	2	1	434	11 26 260 5	WINDE 1 KRAN
WINDE 1 KRAN	11262605	41	1	2	01 38 362 14	LR 1300 SX
WINDE 2 HYDR	11262611	2	1	449	11 26 261 0	WINDE 2 KRAN
WINDE 2 KRAN	11262610	45	1	2	01 38 362 14	LR 1300 SX
WINDEN EINBAU	11220500	1	1	434	11 26 260 5	WINDE 1 KRAN
WINDEN EINBAU	11220501	1	1	449	11 26 261 0	WINDE 2 KRAN
WINDENBOCK	11893215	5	1	436	10 53 039 8	WINDE
WINDENGLEICHLAUF EL NRS	971460103	651	1	3	01 38 362 14	LR 1300 SX
WINDENRAHMEN	918678214	29	1	571	10 51 743 9	SEILEINZIEHWINDE KPL NRS
WINDGEBER	692815514	31	1	522	97 07 204 03	WINDMESSER EL NRS
WINDMESSER EL NRS	970720403	970	1	519	99 06 461 14	WINDMESSER KPL
WINDMESSER KPL	990646114	13	1	514	11 24 132 4	AL KOPF KPL
WINDMESSER KPL	990646114	15	1	551	99 34 394 14	SPITZEN AL KPL
WINKEL	10563082	25	1	288	11 24 409 0	VERKLEIDUNG OW EINBAU KP
WINKEL	10574364	18	2	294	11 24 409 1	VERKLEIDUNG
WINKEL	11244498	53	1	290	11 24 409 0	VERKLEIDUNG OW EINBAU KP
WINKEL	11263757	18	1	167	11 24 113 8	MOTORLAGER KPL

Bezeichnung	Artikel	Pos.	Menge	Blatt	Baugruppe	Bezeichnung
WINKEL	11290852	230	1	79	11 24 682 0	VERTEILERGETRIEBE
WINKELANZEIGE	919058414	11	1	485	11 24 444 4	A-BOCK 1 KPL
WINKELANZEIGE	919058414	11	1	569	11 21 552 4	WINKELANZEIGE NRS
WINKELANZEIGE NRS	11215524	510	1	3	01 38 362 14	LR 1300 SX
WINKELGEBER	11286324	10	1	465	11 90 150 9	ANLENKSTUECK EL
WINKELGEBER	11286324	10	1	515	10 53 141 3	AL KOPF EL
WINKELSTUECK	592287714	17	1	379	59 22 871 14	FRONTSCHEIBE KPL
WINKELSTUECK	7412268	37	2	27	11 24 519 0	OW EL
WINKELVERSCHRAUBUNG	11268711	610	1	79	11 24 682 0	VERTEILERGETRIEBE
WINKELVERSCHRAUBUNG	592317014	600	1	79	11 24 682 0	VERTEILERGETRIEBE
WIPPE SCHWK	10533999	12	2	64	10 51 969 4	A-BOCK AUFRICHTZYL EINBA
WISCHARM	592287914	19	1	379	59 22 871 14	FRONTSCHEIBE KPL
WISCHARM	592288814	46	1	372	10 35 008 0	KABINE
WISCHERBLATT	592288014	20	1	379	59 22 871 14	FRONTSCHEIBE KPL
WISCHERBLATT	592288914	47	1	372	10 35 008 0	KABINE
WISCHERMOTOR	592287614	16	1	379	59 22 871 14	FRONTSCHEIBE KPL
WISCHERMOTOR	592288714	45	1	372	10 35 008 0	KABINE
WP	10223446	19	1	296	10 57 883 5	TUER
WP	10223447	3	1	296	10 57 883 5	TUER
WP	10223448	11	1	296	10 57 883 5	TUER
WP	10223449	16	1	296	10 57 883 5	TUER
WP	10336682	4	1	288	11 24 409 0	VERKLEIDUNG OW EINBAU KP
WP	10351547	7	7	292	11 24 409 1	VERKLEIDUNG
WP	10351548	8	1	292	11 24 409 1	VERKLEIDUNG
WP	10444635	16	1	669	11 22 382 1	KABINENPODEST NRS
WP	10537566	3	1	391	10 53 756 0	LEUCHTENHALTER KPL
WP	10557223	13	2	604	10 55 601 0	STURZSICHERUNG NRS
WP	10572706	2	2	50	10 55 268 1	MITNEHMER EINBAU
WP	10573951	10	1	670	10 52 293 0	DW GEBER NRS
WP	10574631	2	1	444	10 57 462 9	BOLZEN KPL
WP	10575306	4	1	174	11 24 114 0	KUEHLER EINBAU WASSER
WP	10575307	5	1	174	11 24 114 0	KUEHLER EINBAU WASSER
WP	10575566	10	1	181	11 24 114 1	KUEHLER EINBAU LADELUFT
WP	10575567	11	1	181	11 24 114 1	KUEHLER EINBAU LADELUFT
WP	10577229	40	1	196	11 24 114 5	ANLAGE HARNSTOFF EINBAU
WP	10586253	50	1	58	10 58 163 4	KABINENAUFHAENGUNG KPL
WP	10599571	46	1	308	11 24 483 7	BEF-TEILE OW
WP	10599757	6	1	174	11 24 114 0	KUEHLER EINBAU WASSER
WP	10599758	7	1	174	11 24 114 0	KUEHLER EINBAU WASSER
WP	10599759	8	1	174	11 24 114 0	KUEHLER EINBAU WASSER
WP	10599854	49	1	308	11 24 483 7	BEF-TEILE OW
WP	11223086	1	1	567	11 22 322 6	MODEM KPL NRS
WP	11245760	4	4	589	11 24 575 5	PODEST
WP	11248432	10	1	190	11 24 114 3	ABGASANLAGE
WP	11248433	11	1	190	11 24 114 3	ABGASANLAGE
WP	11250985	3	1	184	11 28 574 7	WP
WP	11261002	5	2	172	11 24 113 9	ANBAUTEILE DIESELMOTOR
WP	11268967	10	1	617	11 26 901 8	HALTER KPL
WP	11279013	43	1	196	11 24 114 5	ANLAGE HARNSTOFF EINBAU
WP	11285709	4	1	184	11 28 574 7	WP
WP	11285747	3	1	181	11 24 114 1	KUEHLER EINBAU LADELUFT
WP	11309628	2	1	392	11 30 962 5	HALTER KPL
WP	11900503	9	1	670	10 52 293 0	DW GEBER NRS
WP	289059414	13	1	395	11 89 364 8	UW KPL
WP	385031714	15	2	571	10 51 743 9	SEILEINZIEHWINDE KPL NRS
WP	949892214	20	1	320	10 51 968 6	EZW OW EINBAU KPL
WP	951482614	17	1	669	11 22 382 1	KABINENPODEST NRS
WP	951482714	18	1	669	11 22 382 1	KABINENPODEST NRS
WP	954373603	31	2	417	11 89 365 0	RAUPENTRAEGER RE KPL
WP	954373603	31	2	428	11 89 365 1	RAUPENTRAEGER LI KPL

Bezeichnung	Artikel	Pos.	Menge	Blatt	Baugruppe	Bezeichnung
WP	956033214	3	2	518	11 28 610 5	ARRETIERUNG KPL
WP	956067414	5	2	529	99 48 521 14	SPITZEN AL KPL
WP	956240114	26	2	557	11 28 744 5	MONTAGETEILE
WP	956266614	1	1	487	91 90 584 14	WINKELANZEIGE
WP	956266714	2	1	487	91 90 584 14	WINKELANZEIGE
WP	956319314	30	4	529	99 48 521 14	SPITZEN AL KPL
WP	956385914	21	2	557	11 28 744 5	MONTAGETEILE
WP	956810314	26	1	526	99 23 398 14	ROLLENSATZ
WP	959332514	90	1	461	11 23 820 3	ANLENKSTUECK KPL
WP	970831503	14	2	460	11 23 820 3	ANLENKSTUECK KPL
WP	970854303	16	2	517	11 28 629 9	MONTAGETEILE
WP	971323803	28	1	598	99 10 116 14	SEILFUEHRUNG
WP	971508203	11	1	529	99 48 521 14	SPITZEN AL KPL
WP	971508203	10	1	561	10 55 753 7	SPITZENENDSCHALTER LI EIN
WP	971511703	10	1	562	10 55 757 6	SPITZENENDSCHALTER RE E
ZAHNRAD	10121982	5	1	232	10 13 382 3	ABSAUGPUMPE VORM.
ZAHNRAD	10121983	4	1	232	10 13 382 3	ABSAUGPUMPE VORM.
ZAHNRAD	10133684	6	1	232	10 13 382 3	ABSAUGPUMPE VORM.
ZAHNRADPUMPE	512214414	10	1	75	11 24 773 5	AGGREGAT HYDR
ZAHNRADPUMPE	512249914	7	1	75	11 24 773 5	AGGREGAT HYDR
ZAHNWELLE	790346614	120	1	79	11 24 682 0	VERTEILERGETRIEBE
ZEITRELAIS	630170014	85	1	360	10 55 963 5	SCHALTSCHR X1
ZEITRELAIS	630170014	32	1	672	10 56 013 7	FREMDEINSPEISUNG BATTERI
ZELLGUMMI	262107814	24	6	60	10 56 067 3	BATTERIE EINBAU KPL
ZENTRALAGGREGAT	11240480	10	1	71	11 26 560 6	AGGREGAT DIESELMOTOR
ZENTRALAGGREGAT EL	11244487	3	1	73	11 24 048 0	ZENTRALAGGREGAT
ZENTRALBALLAST KPL	11248120	37	1	2	01 38 362 14	LR 1300 SX
ZENTRALBALLAST SCHWK	11242597	10	4	431	11 24 812 0	ZENTRALBALLAST KPL
ZENTRALSCHMIERPUMPE	11223123	12	1	52	11 27 315 5	ZENTRALSCHMIERUNG
ZENTRALSCHMIERUNG	11273155	23	1	6	11 24 047 9	OW KPL
ZUENDSTARTSCHALTER	740732003	31	1	368	11 26 095 7	STEUERSTAND RE
ZUGFEDER	7617520	51	2	388	10 28 999 3	SCHWINGSYSTEM
ZUGSTANGE	540272114	31	1	580	54 02 703 14	FLANSCH KPL
ZURRGURT	10020520	10	1	611	11 30 567 0	TRANSPORTSICHERUNG
ZURRGURT	7621780	14	1	617	11 26 901 8	HALTER KPL
ZUSATZBALLAST	10349439	12	6	315	99 27 572 14	GRUNDPLATTE KPL
ZUSATZBALLAST	10349440	11	8	315	99 27 572 14	GRUNDPLATTE KPL
ZWEILOCHMUTTER AL	11005554	17	1	194	10 30 300 7	KRAFTSTOFFVORFILTER
ZWISCHENABSPANNUNG NR	970599703	619	1	3	01 38 362 14	LR 1300 SX
ZWISCHENABSPANNUNG NR	992340514	616	1	3	01 38 362 14	LR 1300 SX
ZWISCHENFLANSCH SAE	510710614	10	4	398	11 89 300 5	VERROHRUNG HYDR
ZWISCHENPLATTE	511495814	20	1	8	11 29 618 6	OW HYDR
ZWISCHENRAD KPL	9072906	331	1	202	10 14 032 7	DIESELMOTOR
ZWISCHENRAD VORM.	9072633	14	1	232	10 13 382 3	ABSAUGPUMPE VORM.
ZWISCHENRAD VORM.	9072904	1	1	255	90 72 906	ZWISCHENRAD KPL
ZWISCHENRADACHSE	9072907	2	1	255	90 72 906	ZWISCHENRAD KPL
ZWISCHENSTUECK	10132935	16	1	246	10 14 588 5	LECKOELRUECKLAUF
ZWISCHENSTUECK	956009714	10	1	308	11 24 483 7	BEF-TEILE OW
ZWISCHENSTUECK	956009714	35	2	460	11 23 820 3	ANLENKSTUECK KPL
ZWISCHENSTUECK	956009714	11	2	494	11 28 725 5	SEILSCHUTZ KPL
ZWISCHENSTUECK	956009714	11	2	559	11 28 908 0	SEILSCHUTZ KPL
ZWISCHENSTUECK MONTAGE	11245704	67	1	2	01 38 362 14	LR 1300 SX
ZWISCHENSTUECK MONTAGE	11245710	71	1	2	01 38 362 14	LR 1300 SX
ZWISCHENSTUECK MONTAGE	11245716	79	5	2	01 38 362 14	LR 1300 SX
ZWISCHENWELLE	944405903	70	1	421	96 93 178 01	FAHRANTRIEB
ZWOELFKANTSCHRAUBE M10	10132558	4	4	268	10 14 013 6	ATL-ANBAU
ZYL KOPF ANBAU	10131768	80	6	201	10 14 032 7	DIESELMOTOR
ZYL ROLLENLAGER	10573892	2	1	537	10 50 435 2	SEILROLLE
ZYL ROLLENLAGER	11490216	34	2	128	10 14 360 7	RS SCHWENKLAGER
ZYL ROLLENLAGER	746509414	2	1	599	91 49 419 14	SEILROLLE KPL

Bezeichnung	Artikel	Pos.	Menge	Blatt	Baugruppe	Bezeichnung
ZYL ROLLENLAGER	761001103	72	1	421	96 93 178 01	FAHRANTRIEB
ZYL ROLLENLAGER	7610021	12	1	421	96 93 178 01	FAHRANTRIEB
ZYL SCHLOSS	592289714	3	1	380	59 22 895 14	KLAPPE KPL
ZYL VERSCHLUSS	10542435	1	1	366	38 50 944 14	SCHALTERGEHAEUSE
ZYLINDER	10154458	80	6	204	11 38 961 7	KURBELGEHAEUSE KPL. MIT
ZYLINDER	10324901	1	1	149	11 49 032 3	ZYLINDER
ZYLINDER	11490323	1	1	148	10 32 489 2	TRIEBWERK
ZYLINDER	7024273	111	1	574	51 02 322 14	OELMOTOR
ZYLINDERBUCHSE	10153973	1	1	205	10 15 445 8	ZYLINDER
ZYLINDERKOPF VORM.	10145864	1	1	222	10 13 176 8	ZYL KOPF ANBAU
ZYLINDERKOPFDECKEL	10134695	1	1	227	10 13 469 6	ZYLINDERKOPFDECKEL ANBA
ZYLINDERKOPFDECKEL	10134698	1	1	225	10 12 653 5	ZYLINDERKOPFDECKEL ANBA
ZYLINDERKOPFDECKEL	10134750	1	1	224	10 13 475 1	ZYLINDERKOPFDECKEL ANBA
ZYLINDERKOPFDECKEL ANBA	10126535	83	1	201	10 14 032 7	DIESELMOTOR
ZYLINDERKOPFDECKEL ANBA	10134696	84	2	201	10 14 032 7	DIESELMOTOR
ZYLINDERKOPFDECKEL ANBA	10134751	82	3	201	10 14 032 7	DIESELMOTOR
ZYLINDERKOPFDICHTUNG	10133667	2	1	222	10 13 176 8	ZYL KOPF ANBAU
ZYLINDERNADELLAGER	7469905	64	2	100	10 11 835 7	RS ANSCHLUSSGEHAEUSE
ZYLINDERNADELLAGER	7469905	32	1	109	98 89 977	RS WELLE
ZYLINDERNADELLAGER	7469905	32	1	113	98 84 402	RS WELLE
ZYLINDERROLLENLAGER	7380070	33	1	126	10 13 802 7	RS WELLE
ZYLINDERROLLENLAGER	7380106	33	1	109	98 89 977	RS WELLE
ZYLINDERROLLENLAGER	7380106	33	1	113	98 84 402	RS WELLE
ZYLINDERSCHRAUBE	11215951	3	4	150	10 35 160 3	STEUERVENTIL
ZYLINDERSCHRAUBE	11215951	3	4	159	10 11 497 5	STEUERVENTIL
ZYLINDERSCHRAUBE	11217079	5	3	83	11 21 992 7	DECKEL
ZYLINDERSCHRAUBE	11217079	5	3	84	11 21 992 9	DECKEL
ZYLINDERSCHRAUBE	11219373	4	8	93	11 21 935 0	PUMPENDECKEL
ZYLINDERSCHRAUBE	11219936	11	8	95	11 21 991 8	LAGERFLANSCH
ZYLINDERSCHRAUBE	11220320	20	2	405	11 22 473 8	VERSTELLUNG
ZYLINDERSCHRAUBE	11220320	21	2	405	11 22 473 8	VERSTELLUNG
ZYLINDERSCHRAUBE	11224767	22	4	405	11 22 473 8	VERSTELLUNG
ZYLINDERSCHRAUBE	11913116	3	1	91	11 06 730 5	WECHSELVENTIL
ZYLINDERSCHRAUBE DIN 691	4980750	46	1	107	10 13 975 2	RS SCHWENKJOCH
ZYLINDERSCHRAUBE DIN 69	407203008	65	4	170	10 57 532 2	ANSAUGROHR OEL KPL
ZYLINDERSCHRAUBE DIN 798	4072083	61	32	43	10 56 070 1	TANK HYDR KPL
ZYLINDERSCHRAUBE DIN 79	408301208	7	8	371	11 22 369 1	FUSSPEDAL EL EINBAU
ZYLINDERSCHRAUBE DIN 912	11226139	190	4	346	51 14 347 14	DW SICHERUNGSBLOCK
ZYLINDERSCHRAUBE DIN 912	10336668	8	30	417	11 89 365 0	RAUPENTRAEGER RE KPL
ZYLINDERSCHRAUBE DIN 912	10336668	8	30	428	11 89 365 1	RAUPENTRAEGER LI KPL
ZYLINDERSCHRAUBE DIN 912	11226137	180	4	346	51 14 347 14	DW SICHERUNGSBLOCK
ZYLINDERSCHRAUBE ISO 145	11600879	4	1	238	10 15 315 1	DRUCKROHRSTUTZEN
ZYLINDERSCHRAUBE ISO 145	11600879	3	1	239	10 14 114 0	RS DRUCKROHRSTUTZEN
ZYLINDERSCHRAUBE ISO 145	11600879	3	1	242	10 13 543 4	BEFESTIGUNG DRUCKROHR
ZYLINDERSCHRAUBE ISO 145	4981218	43	8	100	10 11 835 7	RS ANSCHLUSSGEHAEUSE
ZYLINDERSCHRAUBE ISO 145	4981218	43	4	111	98 89 832	RS ZYLINDER+STEUERPLATT
ZYLINDERSCHRAUBE ISO 145	11082116	3	1	237	10 15 286 7	INJEKTOR MIT BEFEST.
ZYLINDERSCHRAUBE ISO 145	11082116	2	1	241	10 13 543 2	BEFESTIGUNG INJEKTOR
ZYLINDERSCHRAUBE ISO 476	10539513	86	12	350	90 01 376 2	DREHWERKANTRIEB
ZYLINDERSCHRAUBE ISO 47	4002442	82	12	421	96 93 178 01	FAHRANTRIEB
ZYLINDERSCHRAUBE ISO 47	4002442	303	2	626	10 51 973 8	SELBSTVERLADESYSTEM H
ZYLINDERSCHRAUBE ISO 47	4043014	300	2	626	10 51 973 8	SELBSTVERLADESYSTEM H
ZYLINDERSCHRAUBE ISO 47	404208814	21	8	579	54 02 702 14	SEILTROMMEL KPL
ZYLINDERSCHRAUBE ISO 476	4043124	60	4	75	11 24 773 5	AGGREGAT HYDR
ZYLINDERSCHRAUBE ISO 476	4043124	17	12	421	96 93 178 01	FAHRANTRIEB
ZYLINDERSCHRAUBE ISO 47	404208514	430	58	79	11 24 682 0	VERTEILERGETRIEBE
ZYLINDERSCHRAUBE ISO 476	4900981	62	24	421	96 93 178 01	FAHRANTRIEB
ZYLINDERSCHRAUBE ISO 476	4001622	61	12	172	11 24 113 9	ANBAUTEILE DIESELMOTOR
ZYLINDERSCHRAUBE ISO 476	4001622	2	4	234	10 15 085 7	HOCHDRUCKPUMPE MIT BEFE
ZYLINDERSCHRAUBE ISO 476	4001622	2	4	235	10 15 074 3	RS HOCHDRUCKPUMPE

Bezeichnung	Artikel	Pos.	Menge	Blatt	Baugruppe	Bezeichnung
ZYLINDERSCHRAUBE ISO 476	4001622	65	4	517	11 28 629 9	MONTAGETEILE
ZYLINDERSCHRAUBE ISO 47	10527561	74	12	350	90 01 376 2	DREHWERKANTRIEB
ZYLINDERSCHRAUBE ISO 47	10539505	86	4	197	11 24 114 5	ANLAGE HARNSTOFF EINBAU
ZYLINDERSCHRAUBE ISO 47	10539505	15	8	316	10 52 656 0	MONTAGETEILE
ZYLINDERSCHRAUBE ISO 476	4630200	63	4	43	10 56 070 1	TANK HYDR KPL
ZYLINDERSCHRAUBE ISO 476	4630200	8	8	344	10 55 216 1	VERROHRUNG HYDR
ZYLINDERSCHRAUBE ISO 476	4630200	11	15	421	96 93 178 01	FAHRANTRIEB
ZYLINDERSCHRAUBE ISO 476	4043133	53	4	75	11 24 773 5	AGGREGAT HYDR
ZYLINDERSCHRAUBE ISO 476	4900980	66	4	517	11 28 629 9	MONTAGETEILE
ZYLINDERSCHRAUBE ISO 476	4900980	302	2	626	10 51 973 8	SELBSTVERLADESYSTEM H
ZYLINDERSCHRAUBE ISO 47	10539508	22	6	579	54 02 702 14	SEILTROMMEL KPL
ZYLINDERSCHRAUBE ISO 47	4600385	62	8	171	10 58 017 0	RUECKLAUFROHR
ZYLINDERSCHRAUBE ISO 47	4600385	5	2	223	10 14 843 8	KIPPHEBELBOCK KPL.
ZYLINDERSCHRAUBE ISO 47	4600385	7	15	274	10 11 557 7	SCHWUNGRADGEHAEUSE AN
ZYLINDERSCHRAUBE ISO 47	404313401	58	4	10	11 29 618 6	OW HYDR
ZYLINDERSCHRAUBE ISO 476	10539530	22	12	339	99 04 645 14	ANTRIEB
ZYLINDERSCHRAUBE ISO 47	4980938	20	2	104	10 13 333 4	DECKEL
ZYLINDERSCHRAUBE ISO 476	4043163	21	8	96	10 11 834 9	DOPPELV.PUMPE
ZYLINDERSCHRAUBE ISO 476	4980947	20	2	139	10 12 987 4	DURCHTRIEB
ZYLINDERSCHRAUBE ISO 47	485555314	12	2	60	10 56 067 3	BATTERIE EINBAU KPL
ZYLINDERSCHRAUBE ISO 476	4043003	30	8	320	10 51 968 6	EZW OW EINBAU KPL
ZYLINDERSCHRAUBE ISO 476	4980012	6	2	274	10 11 557 7	SCHWUNGRADGEHAEUSE AN
ZYLINDERSCHRAUBE ISO 47	10337130	20	8	339	99 04 645 14	ANTRIEB
ZYLINDERSCHRAUBE ISO 476	10012659	23	8	96	10 11 834 9	DOPPELV.PUMPE
ZYLINDERSCHRAUBE ISO 476	4000784	26	8	350	90 01 376 2	DREHWERKANTRIEB
ZYLINDERSCHRAUBE ISO 476	4000613	19	3	669	11 22 382 1	KABINENPODEST NRS
ZYLINDERSCHRAUBE ISO 476	4600505	57	16	10	11 29 618 6	OW HYDR
ZYLINDERSCHRAUBE ISO 47	10539524	29	1	58	10 58 163 4	KABINENAUFHAENGUNG KPL
ZYLINDERSCHRAUBE ISO 476	4600513	20	4	140	10 13 000 5	DURCHTRIEB
ZYLINDERSCHRAUBE ISO 476	4600513	20	4	141	10 13 235 7	ANBAUSATZ DURCHTRIEB
ZYLINDERSCHRAUBE ISO 476	4600513	20	4	142	10 13 452 1	DURCHTRIEB
ZYLINDERSCHRAUBE ISO 476	4600513	20	4	143	10 13 806 8	DURCHTRIEB
ZYLINDERSCHRAUBE ISO 476	10544044	751	4	446	11 26 260 6	WINDE 1 HYDR
ZYLINDERSCHRAUBE ISO 476	10544050	18	16	398	11 89 300 5	VERROHRUNG HYDR
ZYLINDERSCHRAUBE ISO 476	10544065	26	8	58	10 58 163 4	KABINENAUFHAENGUNG KPL
ZYLINDERSCHRAUBE ISO 476	10544068	63	4	170	10 57 532 2	ANSAUGROHR OEL KPL
ZYLINDERSCHRAUBE ISO 47	10530200	440	12	79	11 24 682 0	VERTEILERGETRIEBE
ZYLINDERSCHRAUBE ISO 476	10017870	25	4	131	10 14 131 6	ANSCHLUSSPLATTE VORM.
ZYLINDERSCHRAUBE ISO 47	10544105	12	48	341	10 51 968 2	DW OW
ZYLINDERSCHRAUBE ISO 476	10544092	63	4	75	11 24 773 5	AGGREGAT HYDR
ZYLINDERSCHRAUBE ISO 476	10544093	62	4	75	11 24 773 5	AGGREGAT HYDR
ZYLINDERSCHRAUBE ISO 47	10544121	17	8	618	10 51 971 3	SELBSTVERLADESYSTEM NR
ZYLINDERSCHRAUBE ISO 476	10544113	16	8	618	10 51 971 3	SELBSTVERLADESYSTEM NR
ZYLINDERSCHRAUBE ISO 47	10228541	20	2	120	10 12 942 0	DRUCKREDUZIERVENTIL
ZYLINDERSCHRAUBE ISO 476	10539448	57	12	34	10 56 645 8	KLEMMKASTEN
ZYLINDERSCHRAUBE ISO 476	10278936	6	40	62	10 56 069 4	MODULE EINBAU
ZYLINDERSCHRAUBE ISO 47	404214114	10	4	61	11 31 093 2	ENDSCHALTER EINBAU
ZYLINDERSCHRAUBE ISO 476	10539454	26	4	517	11 28 629 9	MONTAGETEILE
ZYLINDERSCHRAUBE ISO 476	10539454	9	8	518	11 28 610 5	ARRETIERUNG KPL
ZYLINDERSCHRAUBE ISO 47	4600552	59	20	10	11 29 618 6	OW HYDR
ZYLINDERSCHRAUBE ISO 476	10539462	74	4	115	92 73 187	RS MAGNET
ZYLINDERSCHRAUBE ISO 47	404302914	7	4	321	10 51 968 7	HAUPT EZW HYDR
ZYLINDERSCHRAUBE ISO 476	10539467	28	2	485	11 24 444 4	A-BOCK 1 KPL
ZYLINDERSCHRAUBE ISO 476	404203514	13	4	477	10 51 959 1	VERROHRUNG HYDR
ZYLINDERSCHRAUBE ISO 476	10446871	47	6	417	11 89 365 0	RAUPENTRAEGER RE KPL
ZYLINDERSCHRAUBE ISO 476	10446871	47	6	428	11 89 365 1	RAUPENTRAEGER LI KPL
ZYLINDERSCHRAUBE ISO 476	404250914	3	1	277	10 12 797 9	VERSCHLUSSTEILE
ZYLINDERSCHRAUBE ISO 476	404250914	51	3	580	54 02 703 14	FLANSCH KPL
ZYLINDERSCHRAUBE ISO 476	404251014	60	3	174	11 24 114 0	KUEHLER EINBAU WASSER
ZYLINDERSCHRAUBE ISO 476	404251014	91	4	461	11 23 820 3	ANLENKSTUECK KPL

Bezeichnung	Artikel	Pos.	Menge	Blatt	Baugruppe	Bezeichnung
ZYLINDERSCHRAUBE ISO 476	404251414	61	6	174	11 24 114 0	KUEHLER EINBAU WASSER
ZYLINDERSCHRAUBE ISO 476	485556414	28	2	669	11 22 382 1	KABINENPODEST NRS
ZYLINDERSCHRAUBE ISO 47	10539466	5	1	487	91 90 584 14	WINKELANZEIGE
ZYLINDERSCHRAUBE ISO 476	10219869	22	4	128	10 14 360 7	RS SCHWENKLAGER
ZYLINDERSCHRAUBE ISO 476	10539483	40	8	290	11 24 409 0	VERKLEIDUNG OW EINBAU KP
ZYLINDERSCHRAUBE ISO 476	10539483	9	4	369	91 65 251 14	KABELDURCHFUEHRUNG KAB
ZYLINDERSCHRAUBE ISO 47	4043082	14	2	268	10 14 013 6	ATL-ANBAU
ZYLINDERSCHRAUBE ISO 476	404206414	31	12	356	11 27 970 6	KABINE KPL
ZYLINDERSCHRAUBE ISO 476	485556314	23	4	579	54 02 702 14	SEILTROMMEL KPL
ZYLINDERSCHRAUBE ISO 476	404206614	8	4	661	11 22 037 2	FUSSPEDAL EL EINBAU
ZYLINDERSCHRAUBE ISO 47	4980920	21	8	135	10 12 226 2	RS VERSTELLUNG
ZYLINDERSCHRAUBE ISO 47	4980840	20	4	102	90 74 418	REGELVENTIL
ZYLINDERSCHRAUBE ISO 476	10539485	18	6	582	54 02 705 14	ANTRIEB KPL
ZYLINDERSCHRAUBE ISO 476	10539486	50	1	580	54 02 703 14	FLANSCH KPL
ZYLINDERSCHRAUBE ISO 476	10539488	25	4	320	10 51 968 6	EZW OW EINBAU KPL
ZYLINDERSCHRAUBE ISO 47	11170484	26	2	131	10 14 131 6	ANSCHLUSSPLATTE VORM.
ZYLINDERSCHRAUBE ISO 47	11170484	26	2	137	10 13 803 4	DS ANSCHLUSSPLATTE
ZYLINDERSCHRAUBE ISO 476	10539492	23	2	495	11 28 390 8	AL BEGEHUNG
ZYLINDERSCHRAUBE ISO 476	10539492	23	2	507	11 28 583 8	AL BEGEHUNG
ZYLINDERSCHRAUBE ISO 476	10539492	23	2	511	11 28 626 1	AL BEGEHUNG
ZYLINDERSCHRAUBE ISO 476	10514797	17	6	582	54 02 705 14	ANTRIEB KPL
ZYLINDERSCHRAUBE ISO 476	10539496	2	2	610	11 23 827 7	SEILSCHUTZ
ZYLINDERSCHRAUBE ISO 47	404333614	61	12	75	11 24 773 5	AGGREGAT HYDR
ZYLINDERSCHRAUBE M10X30	10355735	27	4	156	11 21 593 6	PUMPENELEMENT
ZYLINDERSCHRAUBE M5X55	11219069	5	2	193	10 55 091 1	KRAFTSTOFFVORFILTER AN
ZYLINDERSCHRAUBE UN 120	10225045	4	4	30	10 53 048 9	SICHERUNGSHALTER
ZYLINDERSTIFT	10598777	23	2	405	11 22 473 8	VERSTELLUNG
ZYLINDERSTIFT 8M6X24 ST 2	10011777	9	2	232	10 13 382 3	ABSAUGPUMPE VORM.
ZYLINDERSTIFT ISO 2338 6M	570948608	33	1	156	11 21 593 6	PUMPENELEMENT
ZYLINDERSTIFT ISO 8734 10M	4981077	22	2	123	10 12 224 8	RS ZUSATZTEILE
ZYLINDERSTIFT ISO 8734 4M	4901104	8	1	232	10 13 382 3	ABSAUGPUMPE VORM.
ZYLINDERSTIFT ISO 8734 5M	4980046	44	2	100	10 11 835 7	RS ANSCHLUSSGEHAEUSE
ZYLINDERSTIFT ISO 8734 6M	4980000	3	1	231	10 13 394 7	ABSAUGPUMPE MIT BEFEST.